ТИПОВОЙ ПРОЕКТ
262-21-37

УНИВЕРСАЛЬНОЕ АДМИНИСТРАТИВНОЕ ЗДАНИЕ

В КОНСТРУКЦИЯХ ИИ-04

НА 600 СОТРУДНИКОВ

АЛЬБОМ - I ЧАСТЬ - 2

КОНСТРУКТИВНЫЕ ЧЕРТЕЖИ

				Привязан
Инв. №				

Формат 22

ТИПОВОЙ ПРОЕКТ
262-21-37
УНИВЕРСАЛЬНОЕ АДМИНИСТРАТИВНОЕ ЗДАНИЕ /В КОНСТРУКЦИЯХ ИИ-04/ НА 600 СОТРУДНИКОВ

АЛЬБОМ - I ЧАСТЬ - 2

СОСТАВ ПРОЕКТА

АЛЬБОМ-0		МАТЕРИАЛ ДЛЯ ПРИВЯЗКИ И ЧЕРТЕЖИ НУЛЕВОГО ЦИКЛА.
АЛЬБОМ-I	ЧАСТЬ-1	АРХИТЕКТУРНЫЕ И ТЕХНОЛОГИЧЕСКИЕ ЧЕРТЕЖИ.
	ЧАСТЬ-2	КОНСТРУКТИВНЫЕ ЧЕРТЕЖИ.
АЛЬБОМ-II		ЧЕРТЕЖИ САНИТАРНО-ТЕХНИЧЕСКИХ СИСТЕМ И УСТРОЙСТВ. ХОЛОДОСНАБЖЕНИЕ.
АЛЬБОМ-III		АВТОМАТИЗАЦИЯ САНИТАРНО-ТЕХНИЧЕСКИХ УСТРОЙСТВ И АВТОМАТИЧЕСКАЯ ПОЖАРНАЯ СИГНАЛИЗАЦИЯ.
АЛЬБОМ-IV		ПРОЕКТ ХИМИЧЕСКОГО ПОЖАРОТУШЕНИЯ.
АЛЬБОМ-V		ЭЛЕКТРОТЕХНИЧЕСКИЕ ЧЕРТЕЖИ.
АЛЬБОМ-VI		РАДИО, СВЯЗЬ, КИНОТЕХНОЛОГИЯ.
АЛЬБОМ-VII		ЗАДАНИЕ ЗАВОДАМ-ИЗГОТОВИТЕЛЯМ
АЛЬБОМ-VIII		ИЗДЕЛИЯ ЗАВОДСКОГО ИЗГОТОВЛЕНИЯ.
АЛЬБОМ-IX		СБОРНО-РАЗБОРНЫЕ ПЕРЕГОРОДКИ.
АЛЬБОМ-X		СМЕТЫ.
АЛЬБОМ-XI	В 2х ч.	ВАРИАНТ ПРОЕКТА СО СТОЯНКОЙ НА 36 ЛЕГКОВЫХ АВТОМОБИЛЕЙ.
АЛЬБОМ-XII		СМЕТЫ ВАРИАНТА ПРОЕКТА.
АЛЬБОМ-XIII		ПРОЕКТНАЯ ДОКУМЕНТАЦИЯ НА ПЕРЕВОД ПОМЕЩЕНИЙ СТОЯНКИ АВТОМОБИЛЕЙ ДЛЯ ИСПОЛЬЗОВАНИЯ ПОД ПРУ.

ТЕХНИЧЕСКИЙ ПРОЕКТ УТВЕРЖДЕН ГОСГРАЖДАНСТРОЕМ ПРИКАЗОМ № 64 ОТ 21·II·80
РАБОЧИЕ ЧЕРТЕЖИ ВВЕДЕНЫ В ДЕЙСТВИЕ ЦНИИЭП зрелищных зданий и спортивных сооружений им. Б.С. Мезенцева ПРИКАЗОМ № 48 ОТ 6.IV-82

РАЗРАБОТАН
ЦНИИЭП зрелищных зданий и спортивных сооружений им. Б.С. Мезенцева

ГЛАВНЫЙ ИНЖЕНЕР ИНСТИТУТА — М.В. ГЛИНКИН
ГЛАВНЫЙ АРХИТЕКТОР ПРОЕКТА — А.Л. ЗАРЕЦКИЙ
ГЛАВНЫЙ ИНЖЕНЕР ПРОЕКТА — И.А. ЛЕНТОЧНИКОВ

				Привязан
Инв. N				

Типовой проект 262-21-37 Альбом I часть II

Ведомость рабочих чертежей

Лист	Наименование	Примечания
I	2	3
КС-0	Общие данные. Начало	
КС-I	Общие данные. Окончание	
КС-2	Каркас. Монтажная схема на отм. 3,49	
КС-3	Каркас. Монтажная схема на отм. 6,79; 6,8I	
КС-4	Каркас. Монтажная схема на отм.I0,09; I3,39; I6,69	
КС-5	Каркас. Монтажная схема на отм.I9,99; 23,29; 23,59	
КС-6	Каркас. Монтажная схема по оси А	
КС-7	Каркас. Монтажная схема по оси Б	
КС-8	Каркас. Монтажная схема по оси В	
КС-9	Каркас. Разрез по оси Г	
КС-I0	Каркас. Монтажная схема по осям 6(9) 5(I0)	
КС-II	План перекрытия на отм.3,52 м/о I-7	
КС-I2	План перекрытия на отм.3,52 м/о 8-I4	
КС-I3	План перекрытия на отм. 6,82 м/о 2-7	
КС-I4	План перекрытия на отм.6,82 м/о 8-I3	
КС-I5	План перекрытия на отм.I0,I2; I3,42; I6,72 м/о 2-7	
КС-I6	План перекрытия на отм.I0,I2; I3,42 I6,72 м/о 8-I3	
КС-I7	План перекрытия на отм.20,02 м/о 2-7	
КС-I8	План перекрытия на отм.20,02 м/о 8-I3	
КС-I9	План перекрытий на отм.I.42; 23,32	
КС-20	Сечения по перекрытиям I-I; 3-3; 2-2; 2а-2а; 2б-2б; 2в-2в, 6-6, 7-7	
КС-2I	Фасад панелей по оси А м/о 2-7	
КС-22	Фасад панелей по оси А м/о 8-I3	
КС-23	Фасады панелей по осям I3 м/о А-В; 9 м/о В-Г	
КС-24	Фасад панелей по оси 6 м/о Г-В; 2 м/о В-А	
КС-25	Фасад панелей по оси В м/о I3-9	
КС-26	Фасад панелей по оси В м/о 6-2	
КС-27	Фасад панелей по оси Г м/о 9-6	
КС-28	Фасады панелей по осям 5;6;9;I0; Б м/о I0-9 и 6-5	
КС-29	Каркас. Узлы I,2,3	
КС-30	Лифт № I. Строительная часть	
КС-3I	Лифты №№ 2,3,4 Строительная часть	
КС-32	Лестница № I	
КС-33	Лестница № 2	
КС-34	Лестницы № I,2. Узлы	
КС-35	Перекрытие на отм. 20,08; 2I,09 Монолитные участки	
КС-36	Перекрытие на отм. 20,08; 2I,09 сечения I-I + 9-9	
КС-37	Перекрытия на отм.20,08 ; 2I,09 сечения I0-I0 + I4-I4	
КС-38	Машинное отделение лифтов. Монорельс. Люк	
КС-39	Ведомость перемычек	
КС-40	Деталь навески наличника ИН-I	
КС-4I	Конструкция пожарной лестницы	
КС-42	Конструкция жалюзийных решеток	
КС-43	Подвесной потолок на отм. 22.79. План. Сечения	
КС-44	Сводная спецификация сборных железобетонных изделий. Лист I	
КС-45	Сводная спецификация сборных железобетонных изделий. Лист 2	
КС-46	Сводная спецификация сборных железобетонных изделий. Лист 3	
КС-47	Сводная спецификация сборных железобетонных изделий. Лист 4. Выборка соединительных детадей	
КС-48	Сводная спецификация монолитных железобетонных изделий	
КС-49	Конструкция камер глушения вытяжной венткамеры	
КС-50	Сводная спецификация стальных изделий	
КМ-I	Заглавный лист алюминиевых витражей	
КМ-2	Монтажная схема витражей в осях "А-Б" между осями "6+9"	

Ведомость спецификаций

Лист	Наименование	Примечания
КС-43	Сводная спецификация сборных железобетонных изделий. Лист I	
КС-44	Сводная спецификация сборных железобетонных изделий. Лист 2	
КС-45	Сводная спецификация сборных железобетонных изделий. Лист 3	
КС-46	Сводная спецификация сборных железобетонных изделий. Лист 4. Выборка соединительных деталей	
КС-47	Сводная спецификация монолитных железобетонных изделий	
КМ-I	Перечень монтажных элементов Выборка прочих материалов	
КМ-2	Спецификация монтажных элементов	

Согласовано: Рук. гр. эксперт Славинов

Инв. № подл. | Подпись и дата | Взам. инв. №

Привязан

Инв. №

Гл. инж. пр.	Глинкин	
Нач. маст.	Шестопалов	
Гл. инж. пр.	Кричевский	
Гл. арх. пр.	Зарецкий	
Гл. арх. пр.	Шейнфейн	
Гл. инж. пр.	Ленточников	
Проверил	Ленточников	
Разраб.	Мостяковая	

ТП 262-21-37 КС

Универсальное административное здание (в конструкциях ИИ-04) на 600 сотрудников

Стадия	Лист	Листов
Р	КС-0	

Общие данные. Начало

ЦНИИЭП зрелищных зданий и спортивных сооружений им. Б.С. Мезенцева

Формат 22

Типовой проект Альбом I часть II

Ведомость
ссылочных и прилагаемых документов

Обозначение	Наименование	Примечания
I	2	3
Серия I.220-I (доп.к ИИ-04) вып. 4	Монтажные узлы и детали для зданий с сеткой колонн 6хI2	
Серия I.220-I (доп.к ИИ-04) вып.2	Ригели связевого каркаса с сеткой колонн 6хI2	
Серия I.220-I (доп.к ИИ-04) вып.0	Указания по применению изделий связевого каркаса с сеткой колонн 6хI2м	
Серия ИИ-04-I0 вып.7	Монтажные узлы и детали связевого каркаса для зданий с наружными стенами из кирпича и местных материалов	
Серия ИИ-04-4 вып.32	Панели перекрытий железобетонные предварительно напряженные, многопустотные и ребристые панели длиной 636см, армированные стержнями из стали класса А-IУ. Метод натяжения электротермический	
Серия ИИ-04-4 вып.20	Панели многопустотные и ребристые длиной 276см, армированные сварными сетками и каркасами из стали класса А-Ш	
Серия ИИ-04-4 вып.24	Предварительно напряженные многопустотные и ребристые панели длиной 876см, армированные стержнями из стали класса А-IУ. Метод натяжения электротермический	
Серия I.220-I вып.3	Плиты перекрытий и покрытий длиной II760мм под расчетную нагрузку I250 кг м2, армированные сталью класса А-IУ	
Серия ИИ-04-4 вып.2I	Легкобетонные предварительно напряженные многопустотные и ребристые панели длиной 526 и 576 см, армированные стержнями из стали класса А-IУ, метод натяжения - электротермический	
Серия I.I4I-9 вып.5	Панели перекрытий железобетонные многопустотные из легких бетонов	
Серия ИИ-04-4 вып.22	Панели легкобетонные многопустотные и ребристые длиной 276 см, армированные сварными сетками и каркасами из стали класса А-Ш	
Серия ИИ-04-4 вып.27	Легкобетонные предварительно-напряженные многопустотные и ребристые панели длиной 876см, армированные стержнями класса А-IУ	
Серия ИИ-04-5 вып.I7	Панели наружных стен. Стеновые панели из легких и ячеистых бетонов толщиной 300 мм	
Серия ИИ-04-5 вып.6	Панели наружных стен. Стеновые панели из легких бетонов толщиной 300мм	
Серия ИИ-04-I5 доп.I к вып.I	Элементы лифтовых шахт	
Серия ИИ 29-2 70	Разные стальные конструктивные элементы для зданий с перекрытиями типа I из плит, опирающихся на полки ригеля	
Серия ИИ-04-4 вып. 23	Карнизные плиты и фризовый камень	
Серия ИИ-04-I0 вып.6	Монтажные узлы и детали панельных стен из легких и ячеистых бетонов	
Серия ИИ-04-I0 вып.I2	Дополнительные стеновые панели из легких и ячеистых бетонов. Монтажные узлы и детали	
Серия ИИ-04-5 вып.0	Стеновые панели из легких и ячеистых бетонов. Арматурные изделия и закладные детали	
Серия ИИ-04-8 вып.4	Металлические ограждения лестниц	
Серия 2.250-I вып.3	Детали лестниц общественных зданий	
Серия ИИ-04-7 вып.I	Железобетонные лестницы для зданий с высотой этажа 3,3 и 4,2 м	
Серия ИИ-04-7 вып.2	Лестницы для зданий с высотой этажа 3.6 м	
Серия ИИ-04-7 вып.3	Лестничные марши с удлиненной промежуточной площадкой для зданий с высотой этажа 3,3 м	
Серия ИИ-04-5 вып.4	Стеновые панели из легких и ячеистых бетонов. Материалы для проектирования	
Серия 2.I30-I вып.I	Детали стен и перегородок жилых зданий	

Инв.№ подл. | Подпись и дата

Привязан

Инв. №

Гл.инж.ин.	Глинкин	
Нач.маст.	Шестопалов	
Гл.инж.м.	Кричевский	
Гл.арх.пр.	Зарецкий	
Гл.арх.пр.	Шейнфейн	
Гл.инж.пр.	Леситочников	
Проверил	Леситочников	
Разраб.	Киселькова	

ТП 262-21-37

Универсальное административное здание (в конструкциях ИИ-04) на 600 сотрудников

Стадия	Лист	Листов
Р	КС-1	

Общие данные. Окончание

ЦНИИЭП зрелищных зданий и спортивных сооружений им. Б.С. Мезенцева

Формат 22

Типовой проект 262-21-37 Альбом I ч. II

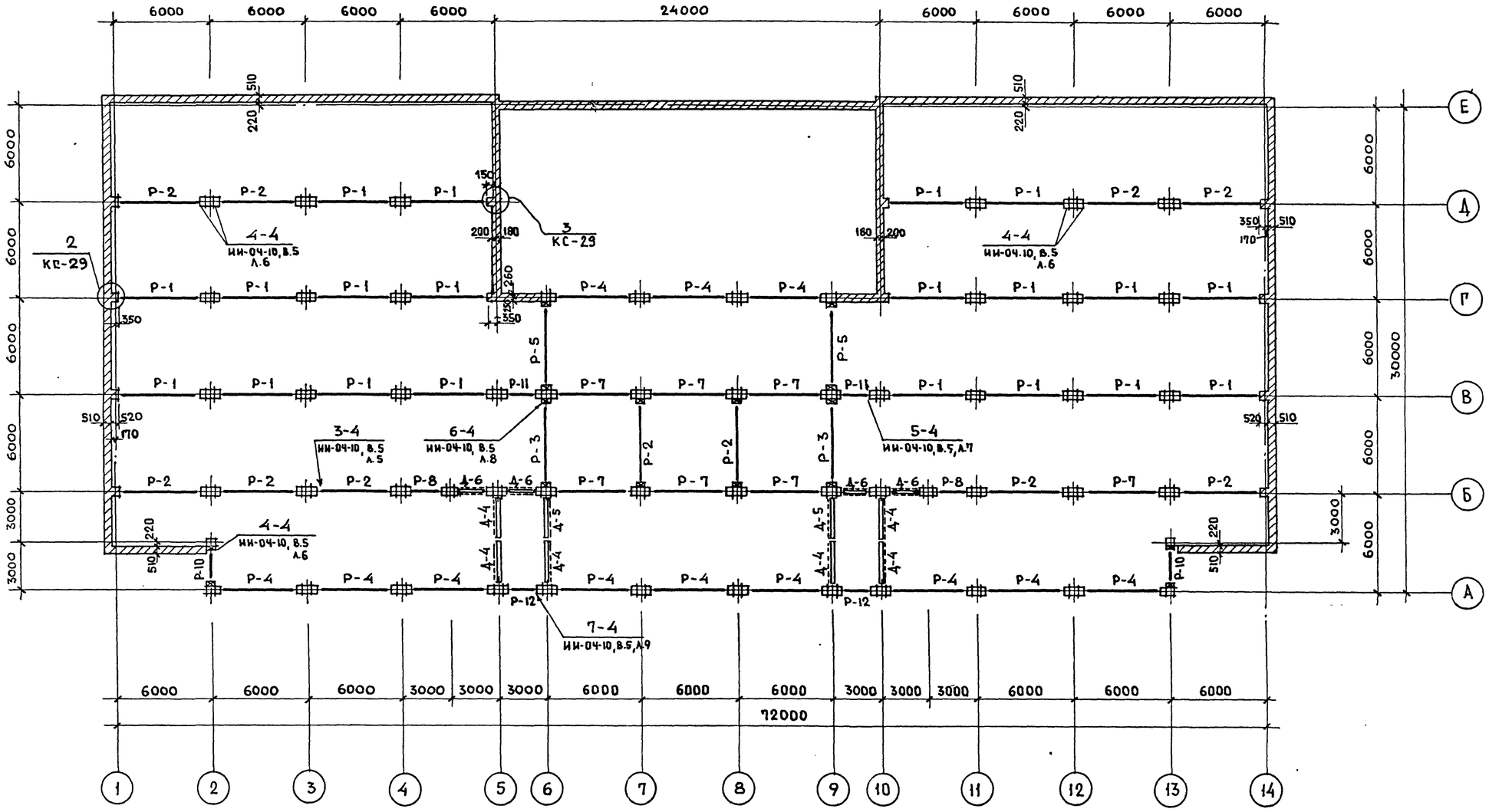

Перечень элементов				
Поз. обознач.	Наименование	Кол. шт.	Масса ед.т.	Примечание
Р-1	Р2-90-56	20	1.95	ИИ-04-10, В.3
Р-2	Р2-72-56	10	1.95	ИИ-04-10, В.3
Р-3	Р2-52-56	2	1.95	ИИ-04-10, В.3
Р-4	Р2-52-56 т	12	1.95	ИИ-04-10, В.5
Р-5	Р2-52-56 у	2	1.95	ИИ-04-10, В.5
Р-7	Р2-72-56 т	8	1.95	ИИ-04-10, В.5
Р-8	Р2-72-26	2	0.83	ИИ-04-10, В.3
Р-10	Р2-72-26 у	2	0.83	ИИ-04-10, В.5
Р-12	Р-40-26	2	0.70	ИИ-04-10, В.3

Перечень элементов				
Поз. обозн.	Наименование	Кол. шт.	Масса ед.т.	Примечание
Р-11	Р2-110-26	2	0.83	ИИ-04-10, В.5
Соединительные элементы				
МР-2	Монтажная деталь	58	2.67 кг	ИИ-04-8, В.3
МР-6	Монтажная деталь	52	2.67 кг	ИИ-04-8, В.3

Условные обозначения:

- Железобетонная консоль
- Металлическая консоль ММД-4
- N узла NN серии, выпуск, лист
- Диафрагма жесткости консоль

Примечания:

1. Отметки верха консолей, узлы крепления диафрагм жесткости даны на развертках каркаса.
2. В названии чертежа указана отметка верха ригеля.

Нач.мас.	Шестопалов	
Гл.инж.м.	Кричевский	
ГАП	Шейнфейн	
ГАП	Зарецкий	
ГИП	Ленточников	
Провер.	Ленточников	
Разраб.	Коробова	

Привязан

Инв. N

ТП 262-21-37 КС

Универсальное административное здание (в конструкциях ИИ-04) на 600 сотрудников

Стадия	Лист	Листов
Р	КС-2	

Каркас. Монтажная схема на отм. 3.49

ЦНИИЭП зрелищных зданий и спортивных сооружений им. Б.С. Мезенцева

Формат 22

Инв. N подл. | Подпись и дата | Взам. инв. N

Типовой проект 262-21-37 Альбом I ч. II

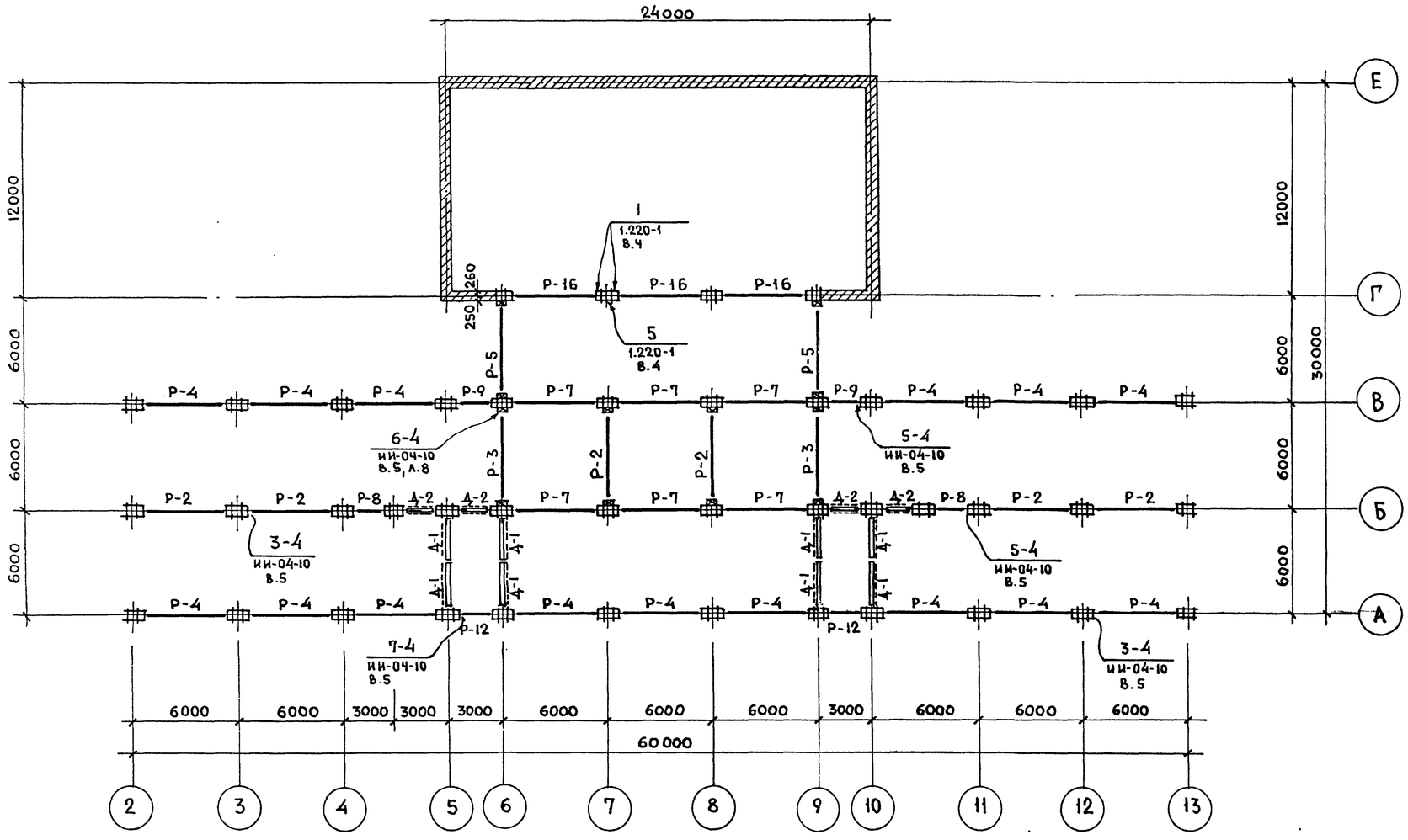

Перечень элементов

Поз. обозн.	Наименование	Кол. шт.	Масса ед. т.	Примечание
Р-2	Р2-72-56	6	1.95	ИИ-04-3, в.3
Р-3	Р2-52-56	2	1.95	ИИ-04-3, в.3
Р-4	Р2-52-56т	15	1.95	ИИ-04-3, в.5
Р-5	Р2-52-56у	2	1.95	ИИ-04-3, в.5
Р-7	Р2-72-56т	6	1.95	К-50
Р-8	Р2-72-26	2	0.83	ИИ-04-3, в.3
Р-9	Р2-72-26у	2	0.83	ИИ-04-3, в.5
Р-12	Р-40-26	2	0.70	ИИ-04-3, в.3
Р-16	Р2-11-56т	3	3.05	1.220-1, в.2
	Соединительные элементы			
МР-2	Монтажная деталь	58	2.67кг	ИИ-04-8, в.3
МД-6	Монтажная деталь	8	0.293кг	1.220-1, в.4
МД-7	Монтажная деталь	8	0.155кг	1.220-1, в.4

Примечания:

1. Узлы соединения элементов приведены в альбомах ИИ-04-10 выпуск 5 и 1.220-1 выпуск 4.
2. Отметки верха консолей и узлы крепления диафрагм жесткости см. развертки каркаса.
3. В названии чертежа указана отметка верха ригеля.
4. Условные обозначения см. лист КС-2

Нач. мас.	Шестопалов		
Гл. инж. м.	Кричевский		
ГАП	Шейнфейн		
ГАП	Зарецкий		
ГИП	Ленточников		
Проверил	Ленточников		
Разраб.	Коробова		

Привязан

Инв. N

Подпись и дата

Взам. инв. N

Инв. N подл.

ТП 262-21-37 КС

Универсальное административное здание (в конструкциях ИИ-04) на 600 сотрудников

Стадия	Лист	Листов
Р	КС-3	

Каркас. Монтажная схема на отм. 6.79; 6.81.

ЦНИИЭП зрелищных зданий и спортивных сооружений им. Б.С. Мезенцева

Формат 22

Типовой проект 262-21-37 Альбом I ч. II

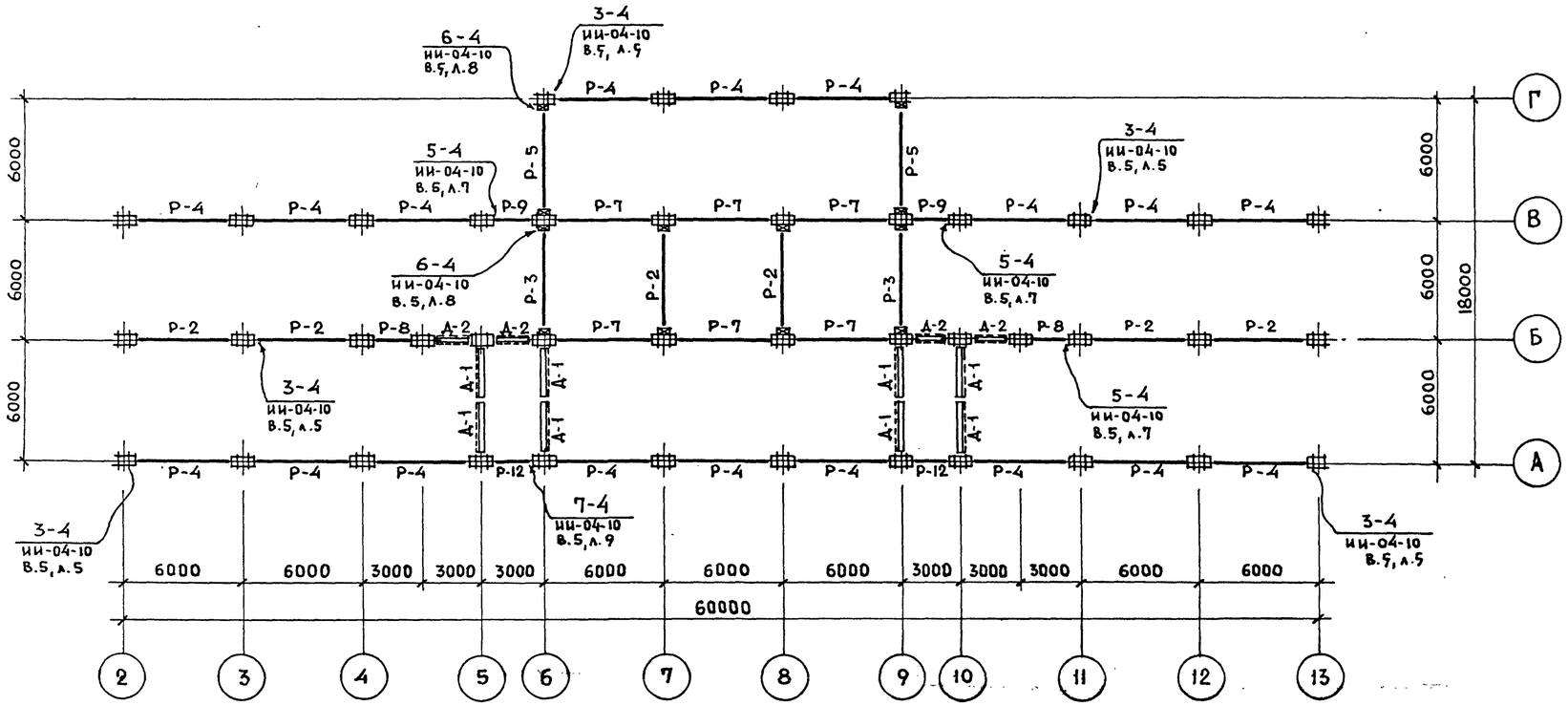

Перечень элементов

Поз. обозн.	Наименование	Кол. шт.	Масса ед. т.	Примеч.
Р-2	Р2-72-56	18	1.95	ИИ-04-3, в.3
Р-3	Р2-52-56	6	1.95	ИИ-04-3, в.3
Р-4	Р2-52-56т	54	1.95	ИИ-04-3, в.5
Р-5	Р2-52-56у	6	1.95	ИИ-04-3, в.5
Р-9	Р2-72-26у	6	0.83	ИИ-04-3, в.5
Р-8	Р2-72-26	6	0.83	ИИ-04-3, в.3
Р-12	Р-40-26	6	0.70	ИИ-04-3, в.3
Р-7	Р2-72-56т	18	1.95	К-50
Соединительные элементы				
МР-2	Монтажная деталь	216	2,67 кг	ИИ-04-2, в.3

Условные обозначения

Железобетонная консоль

Металлическая консоль ММД-4 (см. развертки каркаса)

N узла
NN серия, выпуск, лист

Диафрагма жесткости

Консоль в диафрагме

Примечания:

1. Узлы соединения элементов приведены в альбоме ИИ-04-10 выпуск 5.
2. Отметки верха консолей и узлы крепления диафрагм жесткости даны на развертках каркаса.
3. Промежуточный лестничный ригель учтен на листе КС-6
4. В названии чертежа указаны отметки верха ригелей.

Нач.мас.	Шестопалов		
Гл.инж.п.	Кричевский		
ГАП	Шейнфейн		
ГАП	Зарецкий		
ГИП	Ленточников		
Провер.	Ленточников		
Разраб.	Коробова		

Привязан

Инв. N

тп 262-21-37 КС

Универсальное административное здание (в конструкциях ИИ-04) на 600 сотрудников

Стадия	Лист	Листов
Р	КС-4	

Каркас. Монтажная схема на отм. 10.09; 13.39; 16.69.

ЦНИИЭП зрелищных зданий и спортивных сооружений им. Б.С. Мезенцева

Формат 22

Инв.N подл. | Подпись и дата | Взам.инв.N

Типовой проект 262-21-37 альбом I ч. II

Монтажная схема на отм. 19.99

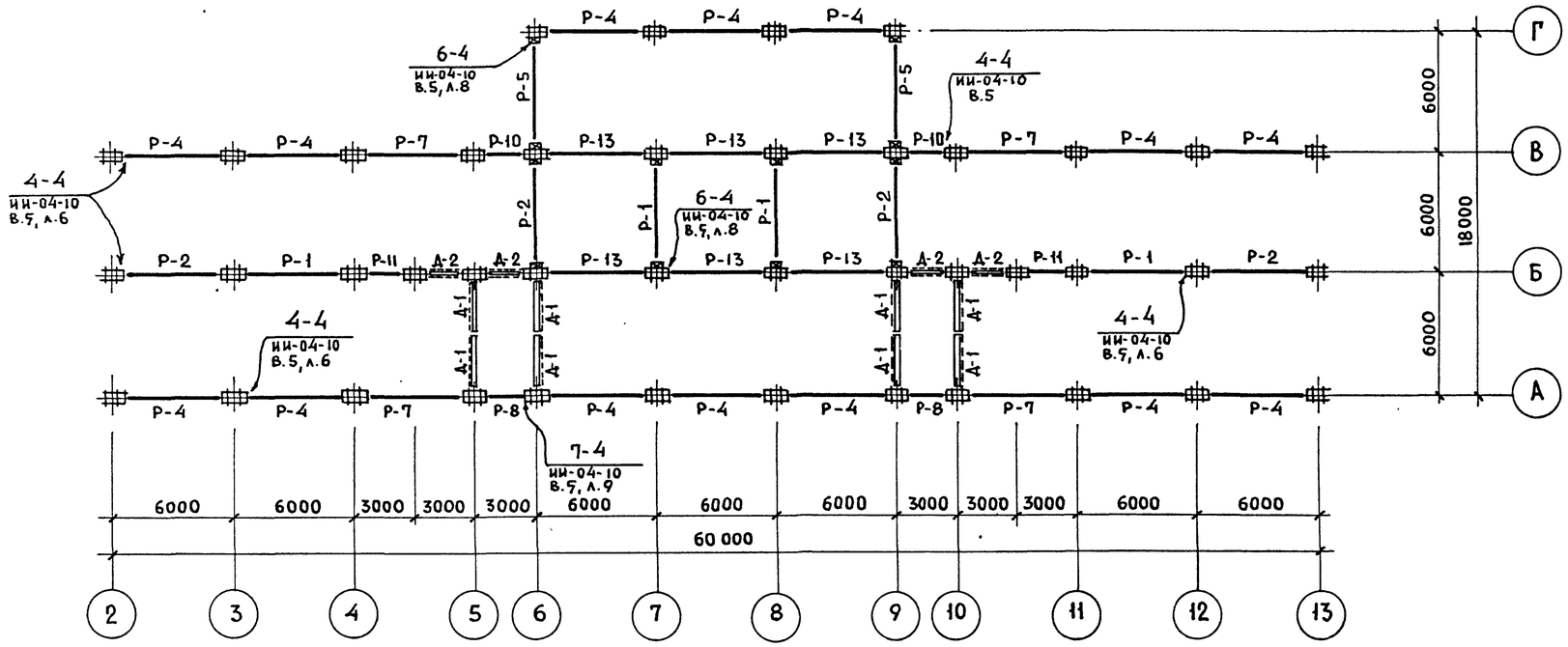

Монтажная схема на отм. 23,29; 23.59.

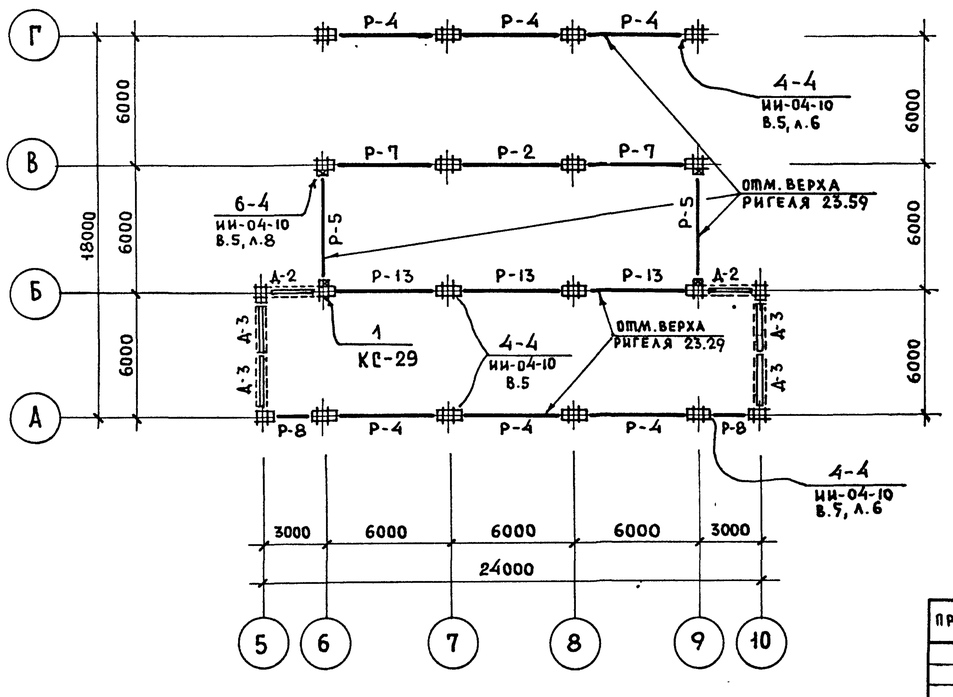

Перечень элементов

Позиц. обозн.	Наименование	Кол. шт.	Масса ед.т.	Примечание
Р-1	Р2-90-56	4	1.95	ИИ-04-3, в.3
Р-2	Р2-72-56	5	1.95	ИИ-04-3, в.3
Р-4	Р2-52-56т	20	1.95	ИИ-04-3, в.5
Р-5	Р2-52-56у	4	1.95	ИИ-04-3, в.5
Р-7	Р2-72-56т	6	1.95	К-50
Р-8	Р2-72-26	4	0.83	ИИ-04-3, в.3
Р-10	Р2-72-26у	2	0.83	ИИ-04-3, в.5
Р-11	Р2-110-26	2	0.83	ИИ-04-3, в.3
Р-13	Р2-90-56т	9	1.95	К-50
Соединительные элементы				
МР-2	Монтажная деталь	26	2.67	ИИ-04-8 в.3,
МР-6	Монтажная деталь	62	2.67	ИИ-04-8 в.3,

Примечания:

1. Узлы соединения элементов приведены в альбоме ИИ-04-10 выпуск 5.
2. Отметки верха консолей и узлы крепления диафрагм жесткости даны на развертках каркаса.
3. Условные обозначения см. КС-2
4. В названии чертежа указаны отметки верха ригелей.

Нач.маст.	Шестопалов		
Гл.инж.м.	Кричевский		
ГАП	Шейнфейн		
ГАП	Зарецкий		
ГИП	Ленточников		
Провер.	Ленточников		
Разраб.	Коробова		

Привязан

Инв. N

ТП 262-21-37 КС

Универсальное административное здание (в конструкциях ИИ-04) на 600 сотрудников

Стадия	Лист	Листов
Р	КС-5	

Каркас. Монтажные схемы на отм. 19.99; 23.29; 23.59.

ЦНИИЭП зрелищных зданий и спортивных сооружений им. Б.С. Мезенцева

Формат 22

Инв. N подл. | Подпись и дата | Взам. инв. N

Типовой проект 262-21-37 Альбом I ч.II

Монтажная схема по оси „А"

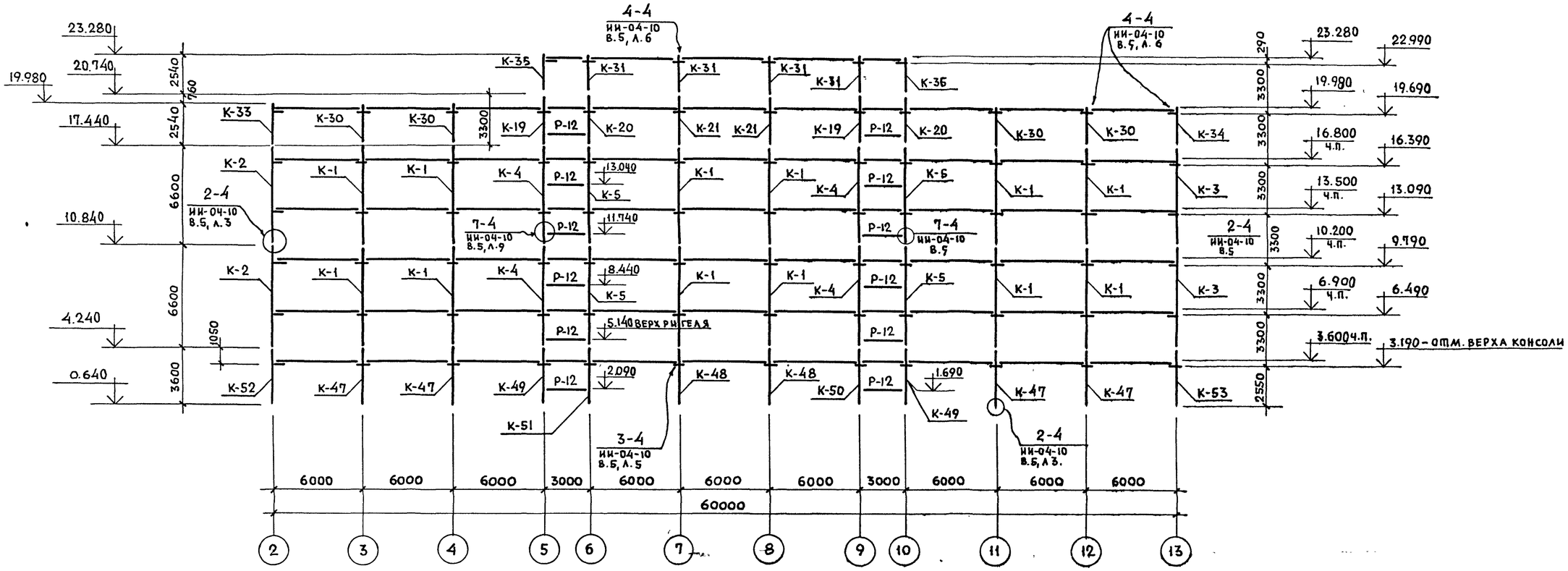

Перечень элементов

Поз. обозн.	Наименование	Кол. шт.	Масса ед.т.	Примечание
1	2	3	4	5
К-1	КСР-466-24-1	12	2.71	ИИ-04-2 вып. 3
К-2	КСК-466-24-2у	2	2.66	ИИ-04-2 В.11, ч.1
К-3	КСК-466-24-2у-а	2	2.66	К-27
К-4	КСР-466-24-б	4	2.71	К-30
К-5	КСР-466-24-в	4	2.71	К-29
К-19	КСР-433-24-б	2	2.71	К-3
К-20	КСР-433-24-в	2	2.71	К-6
К-21	КСР-433-24-1	2	2.71	ИИ-04-2 В.11, ч.1
К-30	КВР-433-24-1	4	1.05	ИИ-04-2 В.11, ч.1
К-31	КВР-433-24-6	4	1.05	ИИ-04-2 В.11, ч.1
К-33	КВК-433-24-2у	1	1.03	ИИ-04-2 В.11, ч.1
К-34	КВК-433-24-2у-а	1	1.03	К-9
К-35	КВК-433-24-6у-а	1	1.03	К-1
К-36	КВК-433-24-6у-б	1	1.03	К-2

1	2	3	4	5
К-47	КСР-436-24-а	4	1.45	К-36
К-48	КСР-436-29-а	2	1.45	К-36
К-49	КСР-436-29-б	2	1.45	К-37
К-50	КСР-436-29-д	1	1.45	К-43
К-51	КСР-436-29-в	1	1.45	К-38
К-52	КСК-436-24-е	1	1.42	К-39
К-53	КСК-436-24-ж	1	1.42	К-40
Р-12	Р-40-26	12	0.70	ИИ-04-3 вып. 3
Соединительные элементы				
ММД-4	Приварная консоль	36	8.50 кг	ИИ-04-8 выпуск 3
ММД-3	Монтажная деталь	54	0.52 кг	ИИ-04-10 выпуск 5
ММД-5	Монтажная деталь	328	0.62 кг	ИИ-04-8 вып. 3, л.15
ММД-15	Монтажная деталь	4	1.70 кг	ИИ-04-10 вып. 5, л.39
ММД-27	Монтажная деталь	44	0.377 кг	ИИ-04-10 вып. 5, л.38

Примечания:

1. Узлы соединения элементов и монтажные детали приведены в альбоме ИИ-04-10 вып. 5.
2. Условные обозначения см. КС-2.
3. Во всех колоннах предусмотреть отверстия для пропуска стояков отопления. Привязку отверстий см. серию ИИ-04-10, выпуск 5, лист 43.

Взам. инв. № | Подпись и дата | Инв. № подл.

Привязан

Инв. №

Нач. мас.	Шестопалов	
Гл. инж. м.	Кричевский	
ГАП	Шейнфейн	
ГАП	Зарецкий	
ГИП	Ленточников	
Провер.	Ленточников	
Разраб.	Коробова	

ТП 262-21-37 КС

Универсальное административное здание (в конструкциях ИИ-04) на 600 сотрудников

Стадия	Лист	Листов
Р	КС-6	

Каркас. Монтажная схема по оси „А"

ЦНИИЭП зрелищных зданий и спортивных сооружений им. Б.С. Мезенцева

Формат 22

Типовой проект 262-21-37 Альбом I, ч. II

Монтажная схема по оси „Б"

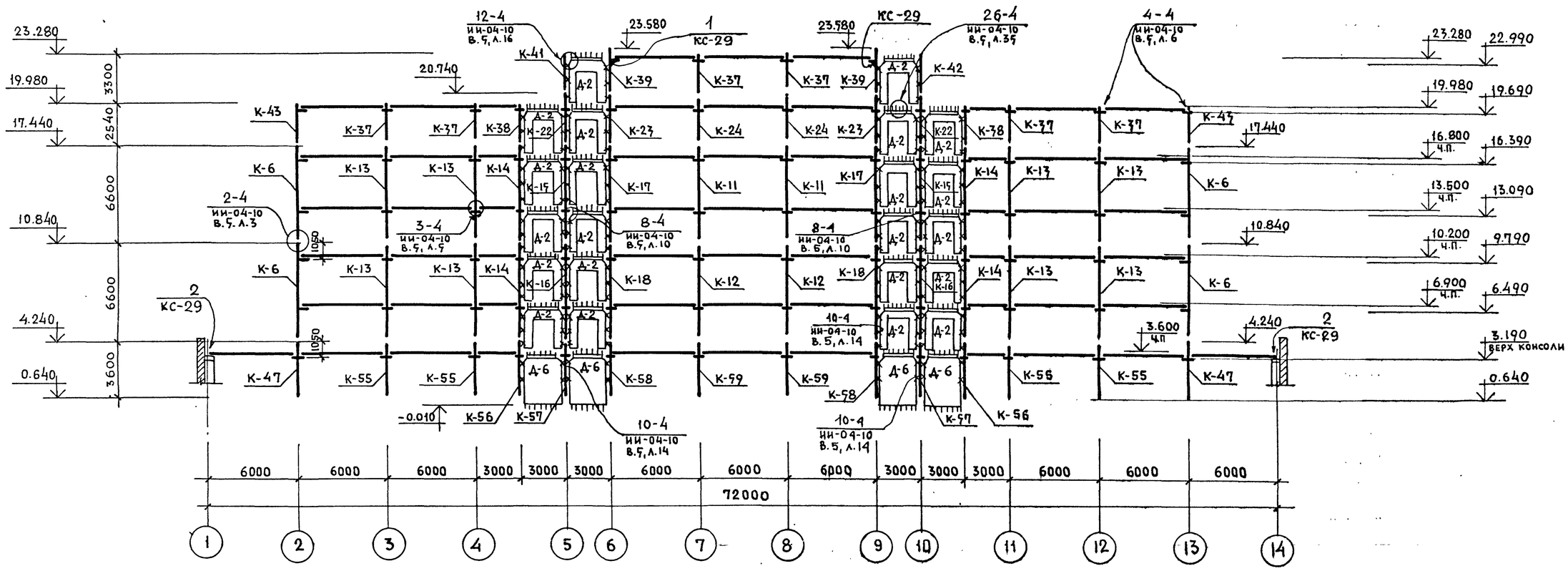

Перечень элементов

Поз. обозн.	Наименование	Кол. шт.	Масса ед. т.	Примечание
1	2	3	4	5
К-6	КСК-466-24-2	4	2.66	ИИ-04-2 в.11, ч.1
К-11	КСР-466-24-д	2	2.71	К-26
К-12	КСР-466-29 д	2	2.71	К-26
К-13	КСР-466-24	8	2.71	ИИ-04-2 вып.3
К-14	КСР-466-24-е	4	2.71	К-24
К-15	КСР-466-24-ж	2	2.71	К-24
К-16	КСР-466-29-ж	2	2.71	К-24
К-17	КСР-466-24-и	2	2.71	К-26
К-18	КСР-466-29-и	2	2.71	К-26
К-22	КСР-433-24-д	2	1.34	К-13
К-23	КСР-433-24-е	2	1.34	К-4
К-24	КСР-433-24-ж	2	1.34	К-5
К-37	КВР-433-24	6	1.05	ИИ-04-2 вып.4
К-38	КВР-433-24-а	2	1.05	К-10
К-39	КВК-436-24-б	2	1.75	К-11

1	2	3	4	5
К-41	КВК-433-24-6 у-б	1	1.03	К-11
К-42	КВК-433-24-6 у-г	1	1.03	К-12
К-43	КВК-433-24-2	2	1.03	ИИ-04-2 В.11, ч.1
К-47	КСР-436-24-а	2	1.45	К-36
К-55	КСР-436-29	4	1.45	ИИ-04-2 вып.4
К-56	КСР-436-24-и	2	1.45	К-41
К-57	КСР-436-29-к	2	1.45	К-44
К-58	КСР-436-29-л	2	1.45	К-44
К-59	КСР-436-29-м	2	1.45	К-45
Диафрагмы жесткости				
Д-2	Д2-26-33 п	22	2.09	ИИ-04-6 вып.5
Д-6	Д2-26-36	4	3.30	ИИ-04-6 вып.5
Соединительные элементы				
ММД-3	Монтажная деталь	64	0.52 кг	ИИ-04-10 вып.5
ММД-4	Приварная консоль	34	8.50 кг	ИИ-04-10 вып.5

Примечания

1. Узлы соединения элементов и монтажные детали приведены в альбоме ИИ-04-10 выпуск 5.
2. Условные обозначения см. КС-10.
3. Монтажные детали ММД-5, ММД-15, ММД-27 учтены в перечне элементов на листе КС-8.

Нач. маст.	Шестопалов		
Гл. инж. п.	Кричевский		
ГАП	Шейнфейн		
ГАП	Зарецкий		
ГИП	Лепточников		
Проверил	Лепточников		
Разраб.	Коробова		

Привязан

Инв. N

ТП 262-21-37 КС

Универсальное административное здание (в конструкциях ИИ-04) на 600 сотрудников

Стадия	Лист	Листов
Р	КС-7	

Каркас. Монтажная схема по оси „Б"

ЦНИИЭП зрелищных зданий и спортивных сооружений им. Б.С. Мезенцева

Формат 22

Инв. N подл. | Подпись и дата | Взам. инв. N

Типовой проект 262-21-37 Альбом I ч. II

Монтажная схема по оси „В"

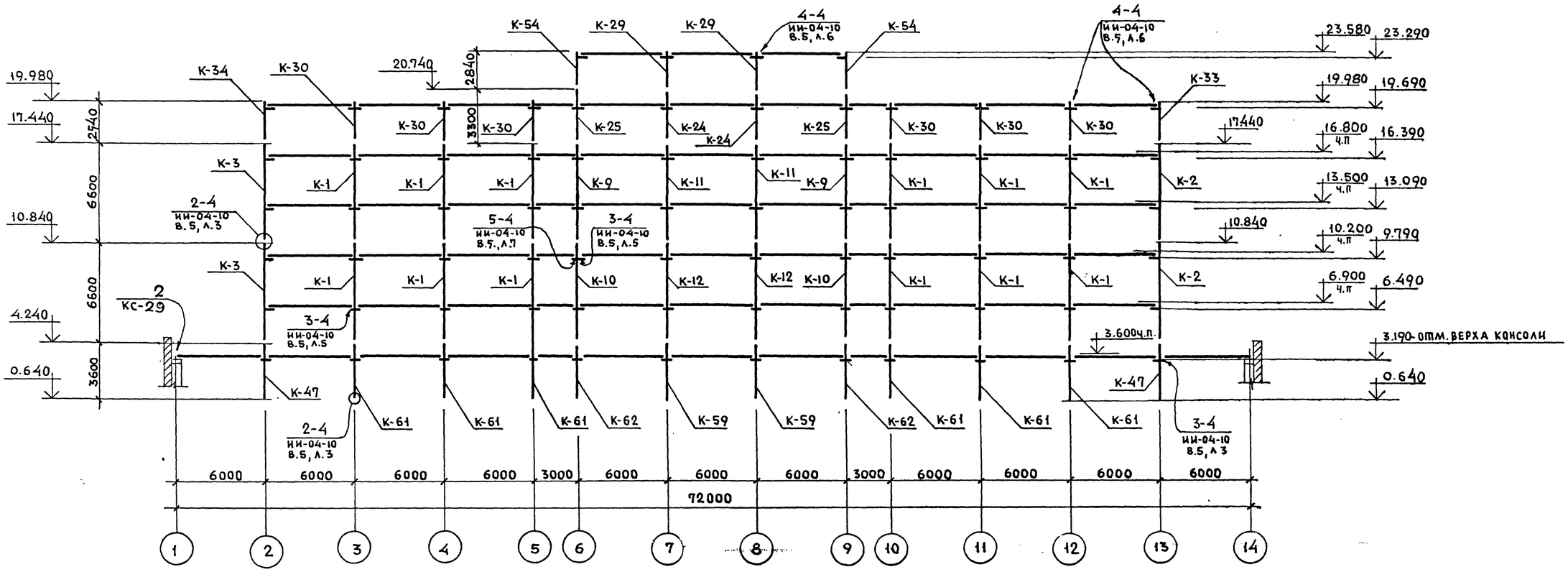

Перечень элементов

Поз. обозн.	Наименование	Кол. шт.	Масса т.	Примечание
К-1	КСР-466-24-1	12	2.71	ИИ-04-2 В.11, ч.1
К-2	КСК-466-24-2у	2	2.66	ИИ-04-2 В.11, ч.1
К-3	КСК-466-24-2у-а	2	2.66	К-27
К-9	КСР-466-24-2	2	2.71	К-25
К-10	КСР-466-29-2	2	2.71	К-25
К-11	КСР-466-24-д	2	2.71	К-25
К-12	КСР-466-29-д	2	2.77	К-25
К-29	КВР-436-24	2	1.18	ИИ-04-2 вып.4
К-24	КСР-433-24-ж	2	1.34	К-5
К-25	КСР-433-24-и	2	1.34	К-5
К-30	КВР-436-24-1	6	1.18	ИИ-04-2 В.11, ч.II
К-33	КВК-433-24-2у	1	1.03	ИИ-04-2 В.11, ч.1
К-34	КВК-433-24-2у-а	1	1.03	К-9
К-54	КВК-436-24-д	2	1.15	К-20
К-61	КСР-436-24	6	1.45	ИИ-04-2 В.11. ч.II
К-62	КСР-436-29-Р	2	1.45	К-45
К-59	КСР-436-29-м	2	1.45	К-45
К-47	КСР-436-24-а	2	1.45	К-36

Соединительные элементы

Поз. обозн.	Наименование	Кол. шт.	Масса т.	Примечание
ММД-3	Монтажная деталь	54	0.52кг.	ИИ-04-10, в.5
ММД-4	Приварная консоль	34	8.50кг	ИИ-04-10, в.5

Примечания:

1. Узлы соединения элементов и монтажные детали приведены в альбоме ИИ-04-10 выпуск 5.
2. Условные обозначения см. лист КС-10
3. Во всех фасадных колоннах предусмотреть отверстия для пропуска стояков отопления. Привязку отверстий см. серию ИИ-04-10, выпуск 5, лист 43.

Инв. N подл. | Подпись и дата | Взам. инв. N

Нач. маст.	Шестопалов		
Гл. инж. м.	Кричевский		
ГАП	Шейнфейн		
ГАП	Зарецкий		
ГИП	Ленточников		
Провер.	Ленточников		
Разраб.	Коробова		

Привязан

Инв. N

ТП 262-21-37 КС

Универсальное административное здание (в конструкциях ИИ-04) на 600 сотрудников

Стадия	Лист	Листов
Р	КС-8	

Каркас. Монтажная схема по оси В

ЦНИИЭП зрелищных зданий и спортивных сооружений им. Б.С. Мезенцева

Формат 22

Типовой проект 262-21-37 Альбом I ч.II

Монтажная схема по оси „Г"

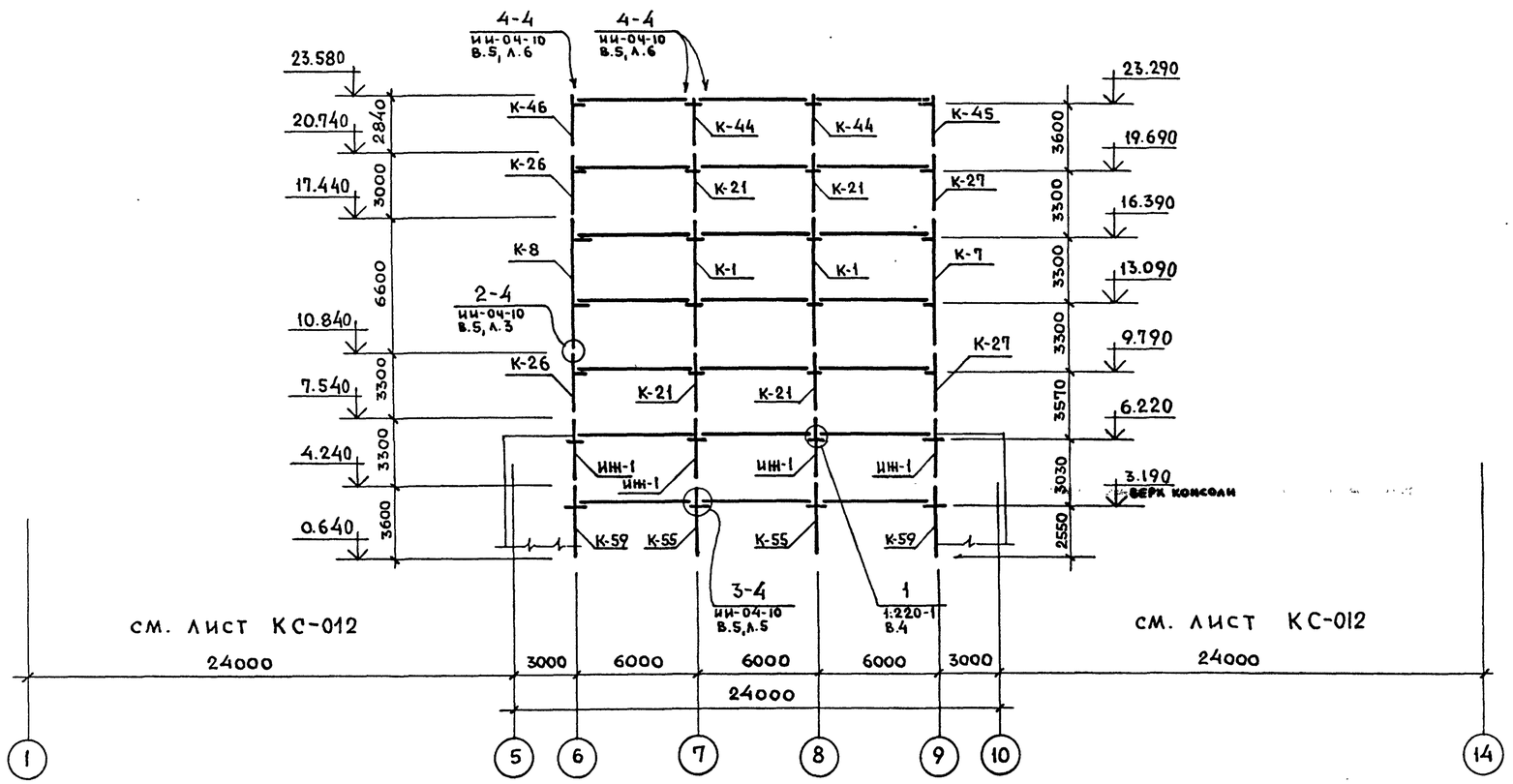

Перечень элементов

Поз. обозн.	Наименование	Кол. шт.	Масса ед.т	Примечание
К-1	КСР-466-24-1	2	2.71	ИИ-04-2 вып.11, ч.I
К-7	КСК-466-24-2у-б	1	2.66	К-31
К-8	КСК-466-24-2у-в	1	2.66	К-28
К-21	КСР-433-24-1	4	1.34	ИИ-04-2 вып.11, ч.I
К-26	КСК-433-24-2у-в	2	1.32	К-7
К-27	КСК-433-24-2у-б	2	1.32	К-8
ИН-1	ИНДИВ.	4	1.34	К-52
К-44	КВР-436-24-2	2	1.18	ИИ-04-2 В.11, ч.II
К-45	КВК-436-24-2у	1	1.15	ИИ-04-2 В.11, ч.II
К-46	КВК-436-24-2у-а	1	1.15	К-19
К-55	КСР-436-29	2	1.45	ИИ-04-2 вып.4
К-59	КСР-436-29-м	2	1.45	К-45

Соединительные элементы

ММД-4	Приварная консоль	12	8.50кг	ИИ-04-8 выпуск 3
ММД-3	Монтажная деталь	24	0.52кг	ИИ-04-10 выпуск 5

Примечание:

1. Узлы соединения элементов и монтажные детали приведены в альбомах серии ИИ-04-10 выпуск 5 и серии 1.220-1 выпуск 4.
2. Во всех колоннах предусмотреть отверстия для пропуска стояков отопления. Привязку отверстий см. серию ИИ-04-10, выпуск 5, лист 43.

Нач.мас	Шестопалов		
Гл.инж.м	Кричевский		
ГАП	Шейнфейн		
ГАП	Зарецкий		
ГИП	Ленточников		
Провер.	Ленточников		
Разраб.	Коробова		

Привязан

Инв. N

ТП 262-21-37 КС

Универсальное административное здание (в конструкциях ИИ-04) на 600 сотрудников

Стадия	Лист	Листов
Р	КС-9	

Каркас. Монтажная схема по оси „Г".

ЦНИИЭП зрелищных зданий и спортивных сооружений им. Б.С. Мезенцева

Формат 22

Инв.N подл. | Подпись и дата | Взам. инв.N

Типовой проект 262-21-37 альбом I ч. II

Монтажная схема по оси 6 (по оси 9-зеркально)

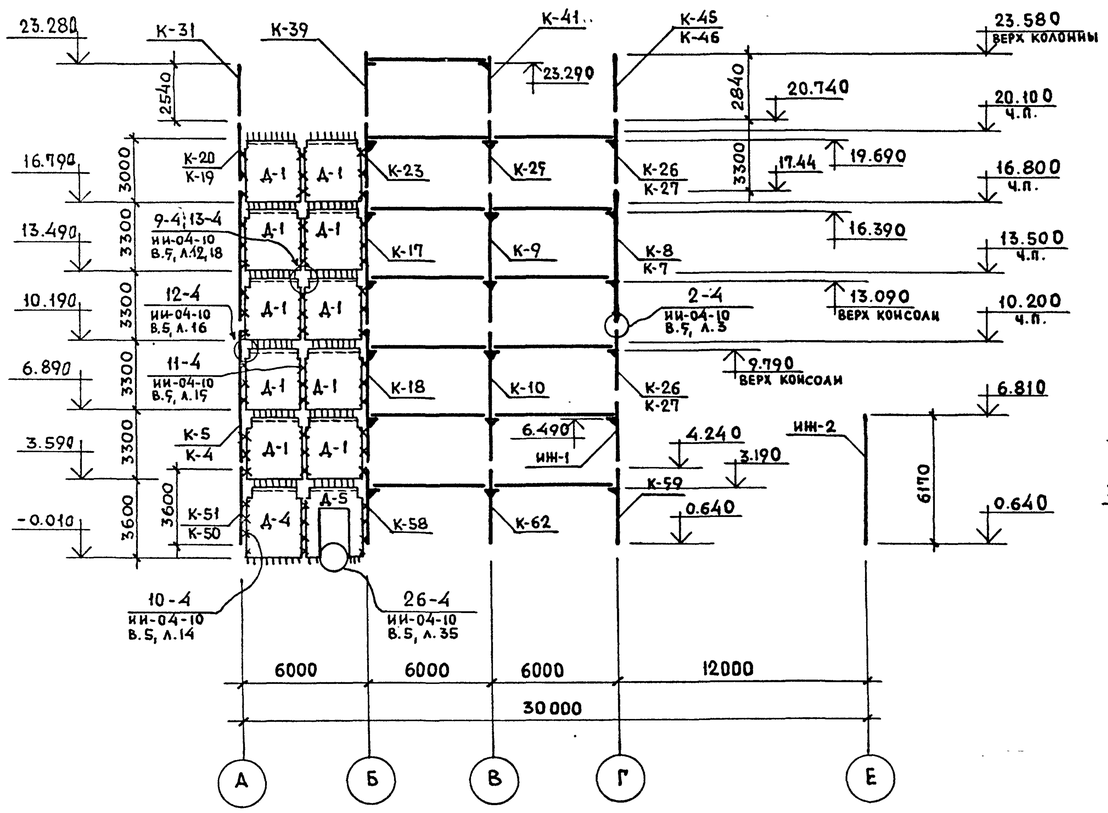

Монтажная схема по осям 2; 13.

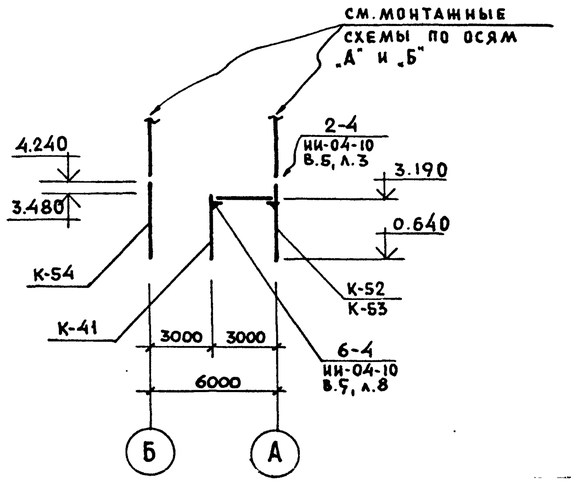

Монтажная схема по оси 5 (по оси 10- зеркально)

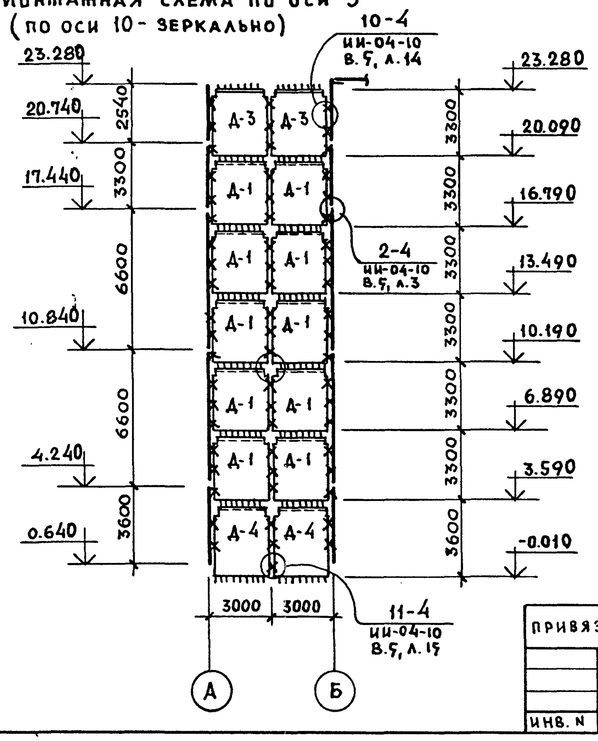

Условные обозначения:

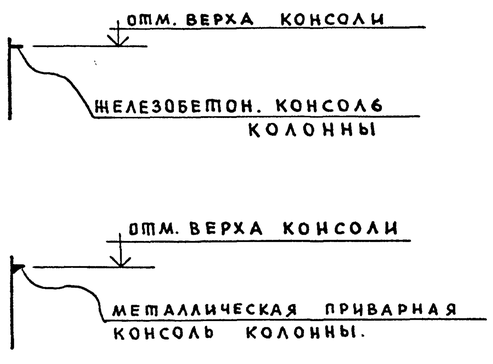

Примечания:

1. Узлы соединения элементов и монтажные детали приведены в альбоме ИИ-04-10 вып.5

Перечень элементов

Поз. обозн.	Наименование	Кол. шт.	Масса ед. т.	Примечание
Д-1	Д1-28-33	40	3.08	ИИ-04-6, в.5
Д-3	Д2-28-33	4	3.27	ИИ-04-6, в.5
Д-4	Д1-28-36	6	3.38	ИИ-04-6, в.5
Д-5	Д1-28-36 п	2	2.40	ИИ-04-6, в.5
К-41	КВК-436-24-д	2	1.15	К-20
	Соединительные элементы			
ММД-5	Монтажная деталь	328	0.62кг	ИИ-04-8, в.3
ММД-13	Монтажная деталь	28	1.02кг.	ИИ-04-10, в.5
ММД-27	Монтажная деталь	2	0.377кг	ИИ-04-10, в.5
ММД-6	Монтажная деталь	164	1.04кг	ИИ-04-8, в.3
ММД-15	Монтажная деталь	26	1.70кг.	ИИ-04-10, в.5
ММД-4	Приварная консоль	2	8.54кг	ИИ-04-10, в.5

Инв. N подл. | Подпись и дата | Взам. инв. N

Нач.маст.	Шестопалов		
Гл.инж.м	Кричевский		
ГАП	Шейнфейн		
ГАП	Зарецкий		
ГИП	Ленточников		
Провер.	Ленточников		
Разраб.	Коробова		

Привязан

Инв. N

ТП 262-21-37 КС

Универсальное административное здание (в конструкциях ИИ-04) на 600 сотрудников

Стадия	Лист	Листов
Р	КС-10	

Каркас. Монтажные схемы по осям 6(9); 7(10)

ЦНИИЭП зрелищных зданий и спортивных сооружений им. Б.С. Мезенцева

Формат 22

Типовой проект 262-21-37 Альбом I, часть II.

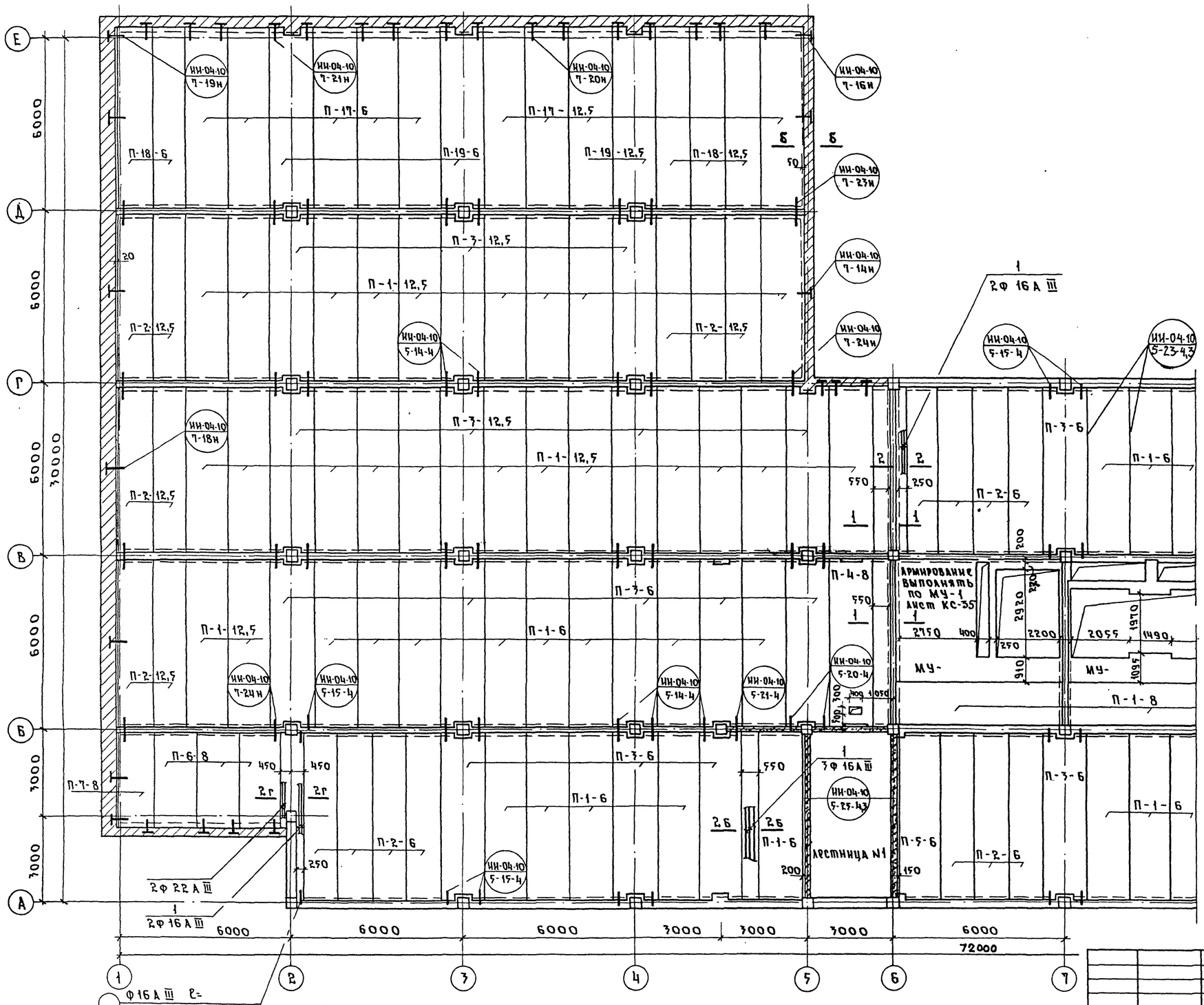

Б - Б

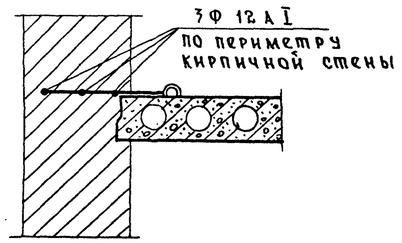

Примечания:

1. Спецификацию плит и их расшифровку см. КС-
2. В черт. планов плит в штампах указаны отметки верха плит.
3. Армирование монолитных участков и сечений см. КС-20, КС-36
4. Настилы перекрытий могут быть выполнены из легкого бетона. Спецификацию см. КС-45
5. Расположение стояков отопления см. альбом ИИ-04-10, вып. 5, л. 43.
6. Швы между плитами перекрытия заделать цементно-песчаным раствором М-200 (см. ИИ-04-10 вып. 5 узел 23-4,3).

Условные обозначения:

№ серии

№ выпуска, узла

Согласовано

Инв. № подл. | Подпись и дата | Взам. инв. №

Привязан

Инв. №

Нач. маст.	Шестопалов	
Гл. инж. маст.	Кричевский	
Гл. арх. пр-та	Шейнфейн	
Гл. арх. пр-та	Тарецкий	
Гл. инж. пр-та	Ленточников	
Проверил	Ленточников	
Разраб.	Мостакова	

ТП 262-21-37 КС

Универсальное административное здание (в конструкциях ИИ-04) на 600 сотрудников

Стадия	Лист	Листов
Р	КС-11	

План перекрытия на отм. 3.52 м/о 1÷7

ЦНИИЭП зрелищных зданий и спортивных сооружений им. Б.С. Мезенцева

Ф. 22

Типовой проект 262-21-37 Альбом I, часть II

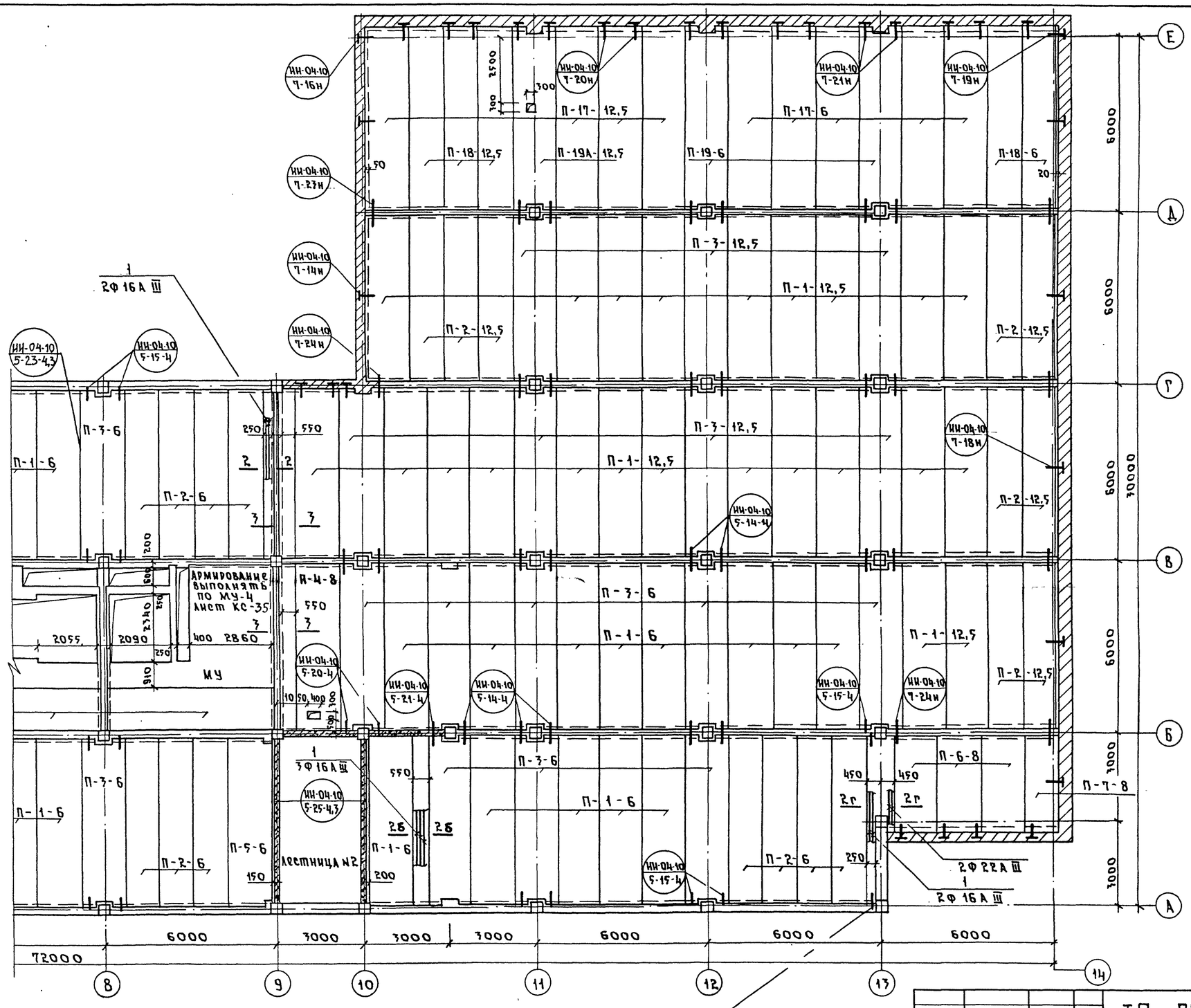

Примечания см. КС-11.

Ф 16 А III ℓ=
приварить к ригелю по типовым узлам и завести в монолитн. ж. бетон на 500 мм

Привязан			
Инв. №			

Нач. маст.	Шестопалов	
Гл. ин. маст.	Кричевский	
Гл. арх. пр.	Шейнфайн	
Гл. арх. пр.	Зарецкий	
Гл. инж. пр.	Леньочников	
Провер.	Леньочников	
Разраб.	Мостакова	

ТП 262-21-37 КС

Универсальное административное здание (в конструкциях ИИ-04) на 600 сотрудников

Стадия	Лист	Листов
Р	КС-12	

План перекрытия на отм. 3,52 м/о 8-14

ЦНИИЭП зрелищных зданий и спортивных сооружений им. Б.С. Мезенцева

Согласовано

Инв. № подл. | Подпись и дата | Взам. инв. №

Ф. 22

ТИПОВОЙ ПРОЕКТ 262-21-37 АЛЬБОМ I ч. II

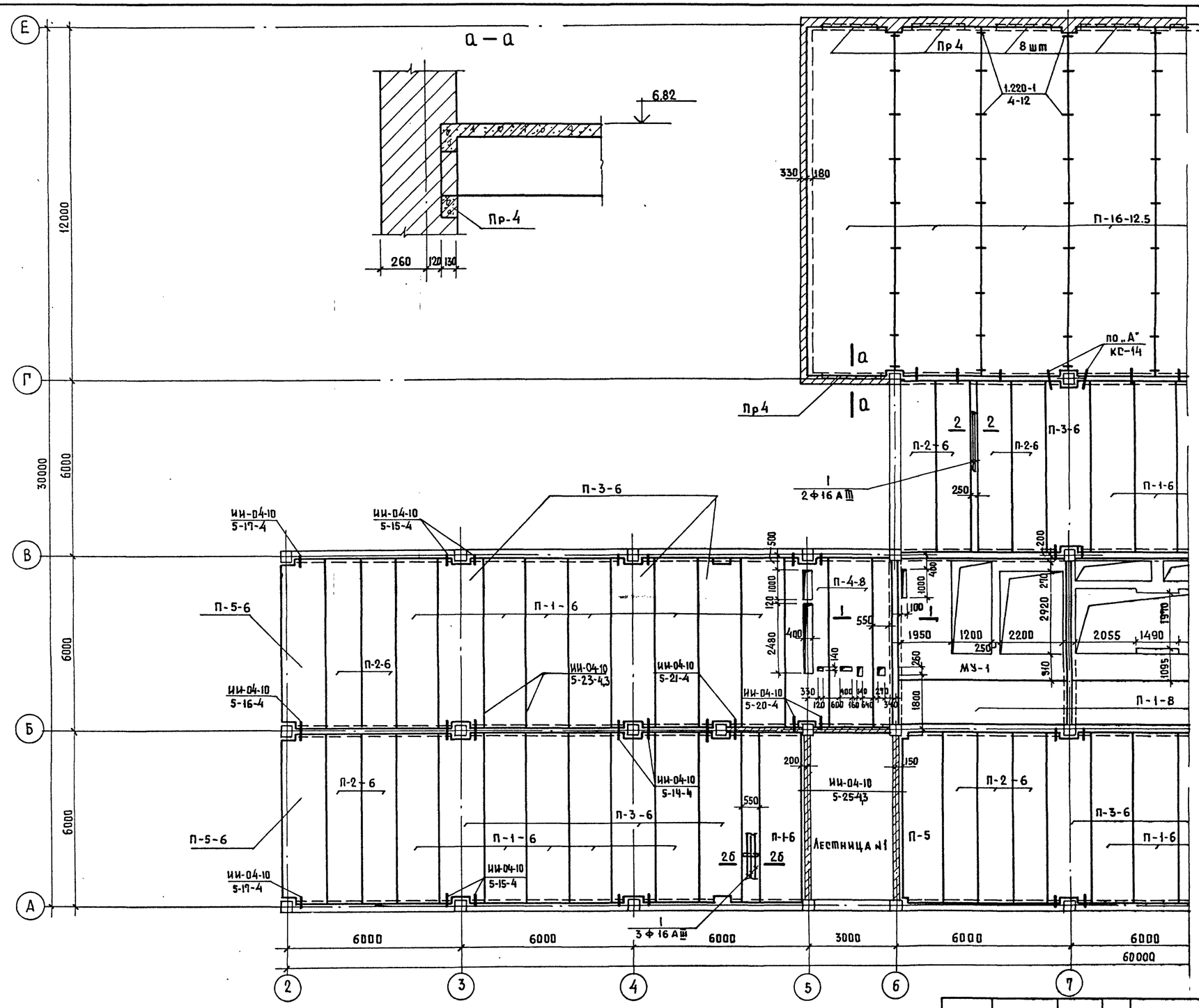

Примечания и условные обозначения см. КС-11

Нач мас.	Шестопалов		
Гл.инж.м.	Кричевский		
ГАП	Шейнфейн		
ГАП	Зарецкий		
ГИП	Ленточников		
Проверил	Ленточников		
Разраб.	Мостакова		

Привязан

Инв. №

ТП 262-21-37 КС

Универсальное административное здание (в конструкциях ИИ-04) на 600 сотрудников

Стадия	Лист	Листов
Р	КС-13	

План перекрытия на отм. 6.82 м/о 2-7

ЦНИИЭП зрелищных зданий и спортивных сооружений им. Б.С. Мезенцева

Формат 22

Инв. № подл. | Подпись и дата | Взам. инв. №

Типовой проект 262-21-37 Альбом I ч. II

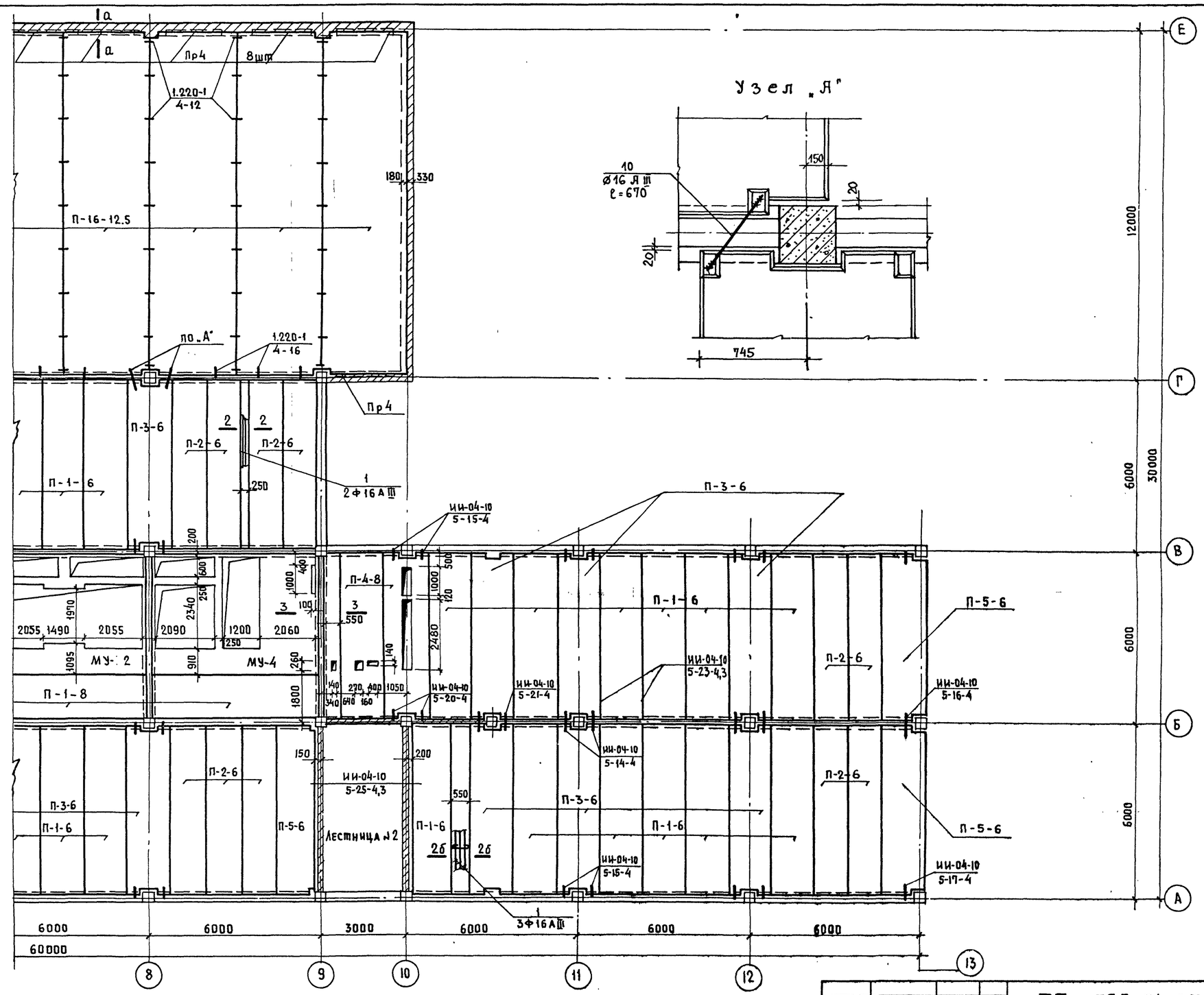

Примечания: 1. Примечание и условные обозначения см. КР-11

2. Сечение а-а см. КС-13

Нач.мас.	Шестопалов		
Гл.инж.м.	Кричевский		
ГАП	Шейнфейн		
ГАП	Зарецкий		
ГИП	Ленточников		
Проверил	Ленточников		
Разраб.	Мостакова		

Привязан

Инв. №

ТП 262-21-37 КС

Универсальное административное здание (в конструкциях ИИ-04) на 600 сотрудников

Стадия	Лист	Листов
Р	КР-14	

План перекрытия на отм. 6.82 м/о 8-13

ЦНИИЭП зрелищных зданий и спортивных сооружений им. Б.С. Мезенцева

Формат 22

Взам. инв. № | Подпись и дата | Инв. № подл.

Альбом I, ч. II.

Типовой проект 262-21-37

СОГЛАСОВАНО

Инв. № подл. | Подпись и дата | Взам. инв. №

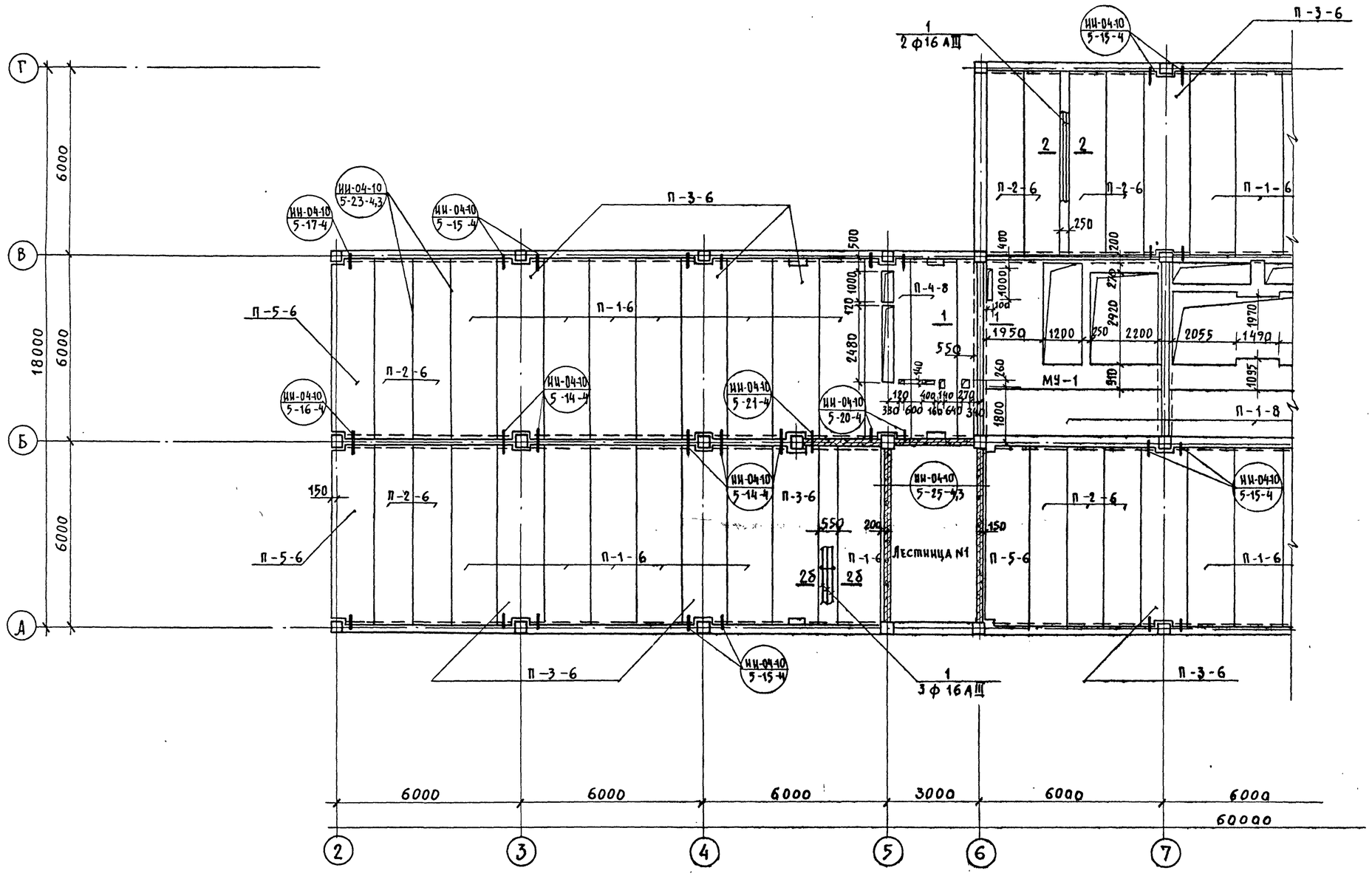

Примечания см. КС-11

Нач. маст.	Шестопалов		
Гл. инж. м.	Кричевский		
Гл. арх. пр.	Шейнфейн		
Гл. арх. пр.	Зарецкий		
Гл. инж. пр.	Ленточников		
Проверил	Ленточников		
Разраб.	Мосткова		

Привязан

Инв. N

ТП 262-21-37 КС

Универсальное административное здание (в конструкциях ИИ-04) на 600 сотрудников

Стадия	Лист	Листов
Р	КС-15	

План перекрытия на отм. 10.120; 13.420; 16.720 между осями 2÷7

ЦНИИЭП зрелищных зданий и спортивных сооружений им. Б.С. Мезенцева

Формат 22

Альбом I, ч. II

Типовой проект 262-21-37

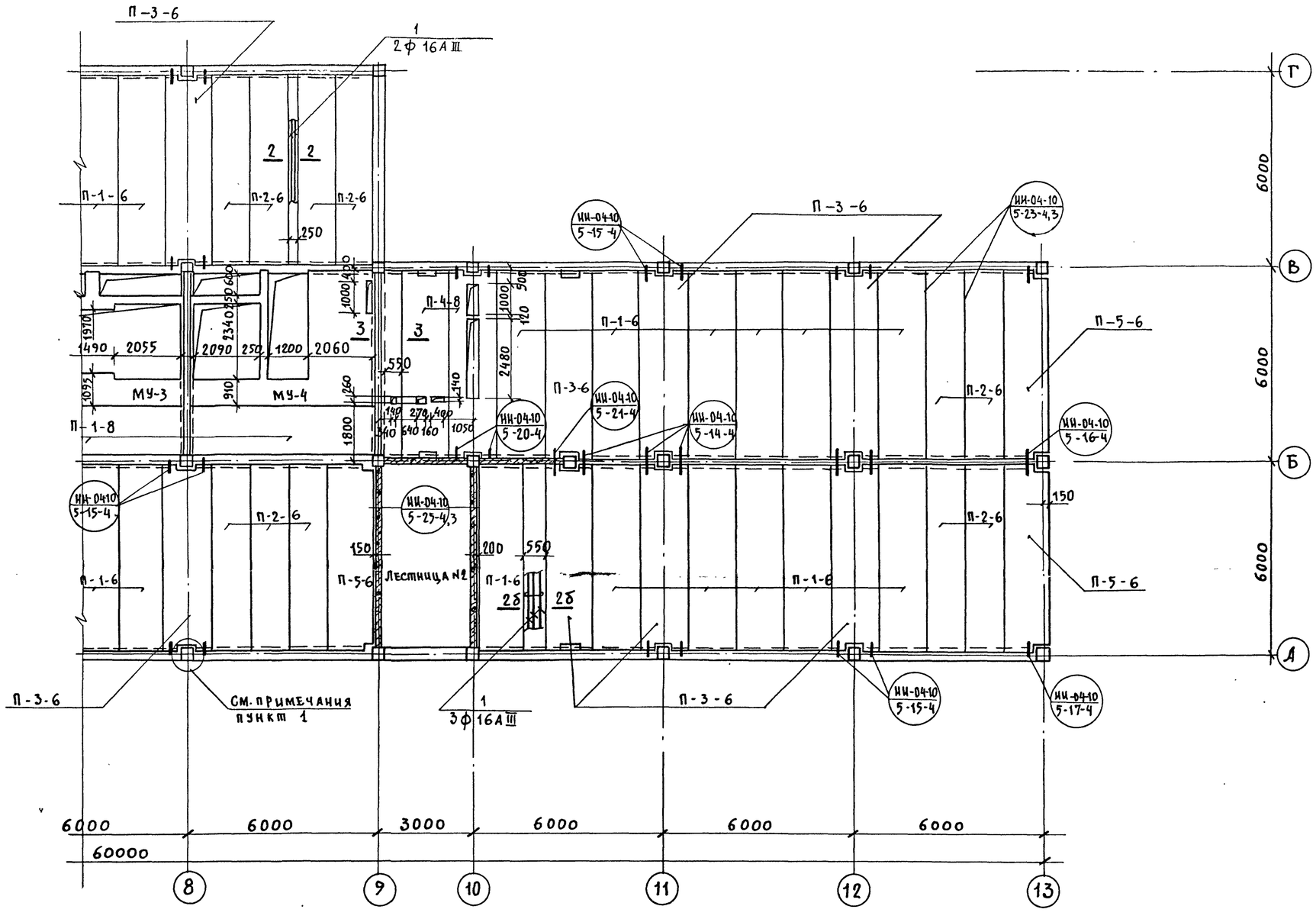

Примечания см. КС-11.

Нач. маст	Шестопалов		
Гл. инж. м.	Кричевский		
Гл. арх. пр.	Шейнфейн		
Гл. арх. пр.	Зарецкий		
Гл. инж. пр.	Ленточников		
Проверил	Ленточников		
Разраб.	Мостакова		

Привязан

Инв. №

ТП 262-21-37

Универсальное административное здание (в конструкциях ИИ-04) на 600 сотрудников

Стадия	Лист	Листов
Р	КС-16	

План перекрытия на отм. 10.120; 13.420; 16.720 между осями 8-13

ЦНИИЭП зрелищных зданий и спортивных сооружений им. Б.С. Мезенцева

Согласовано

Инв. № подл. | Подпись и дата | Взам. инв. №

Формат 22

Типовой проект 262-21-37 Альбом I, часть II.

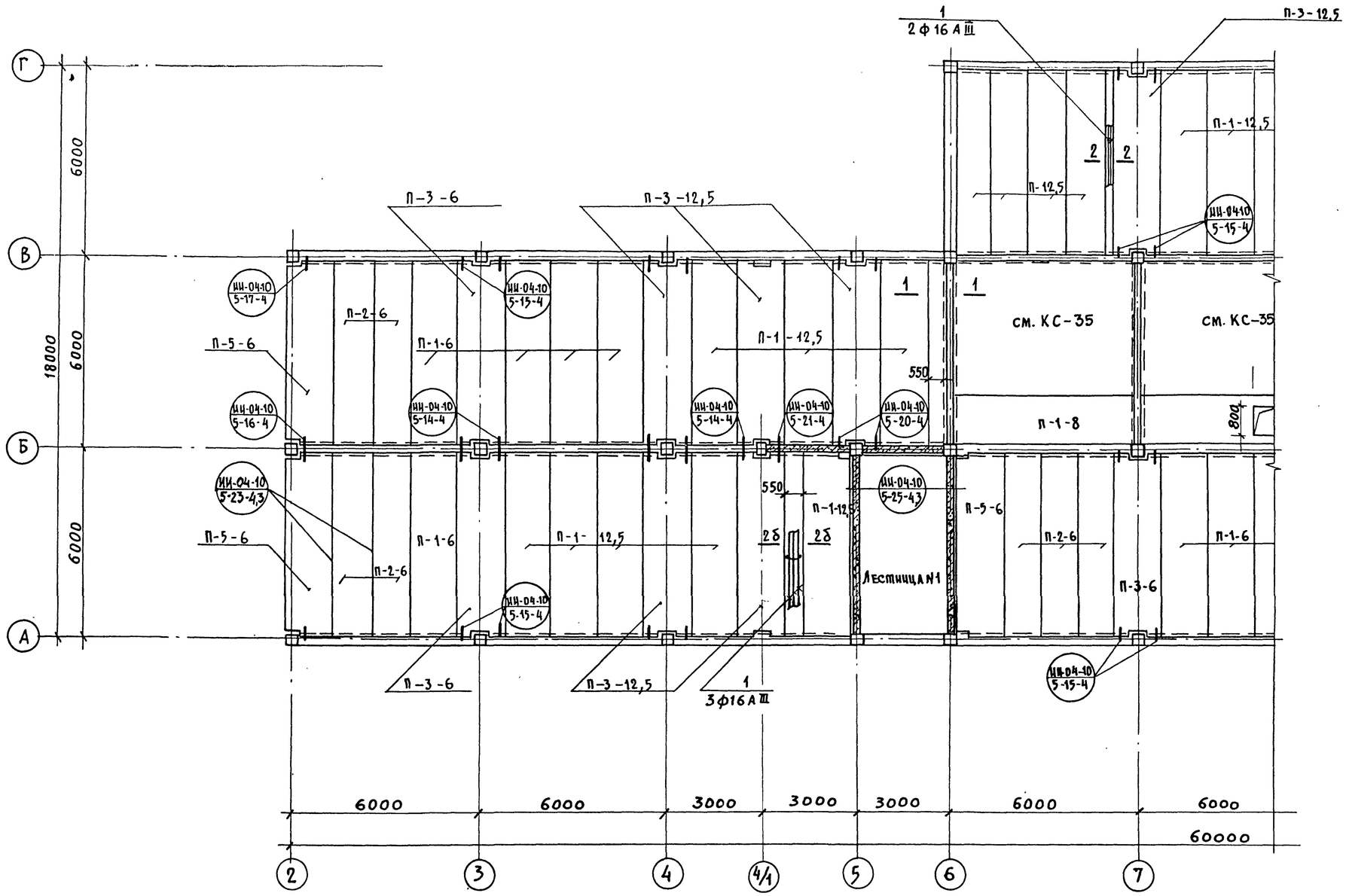

Примечания см. КС-11

Нач.маст.	Шестопалов		
Гл.инж.м.	Кричевский		
Гл.арх.пр.	Шейнфейн		
Гл.арх.пр.	Зарецкий		
Гл.инж.пр.	Ленточников		
Проверил	Ленточников		
Разработ.	Мостакова		

Привязан

Инв. N

ТП 262-21-37 КС

Универсальное административное здание (в конструкциях ИИ-04) на 600 сотрудников

Стадия	Лист	Листов
Р	КС-17	

План перекрытия на отм. 20.020 между осями 2÷7

ЦНИИЭП зрелищных зданий и спортивных сооружений им. Б.С. Мезенцева

Согласовано

Инв. N подл. | Подпись и дата | Взам. инв. N

Формат 22

Альбом I, часть II

Типовой проект 2БГ-21-37

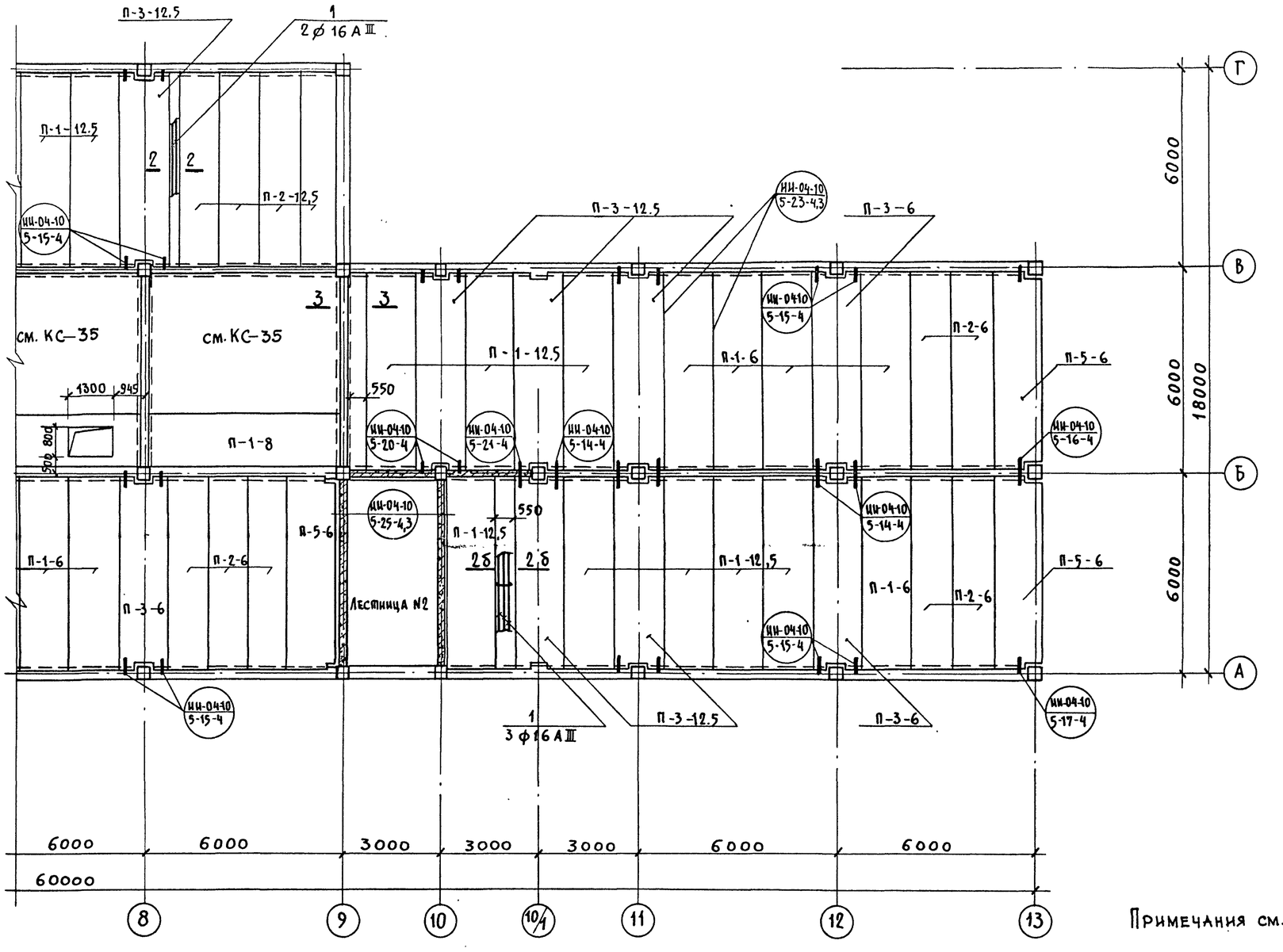

Примечания см. КС-11.

Нач. маст.	Шестопалов		
Гл. инж. м.	Кричевский		
Гл. арх. пр.	Шейнфейн		
Гл. арх. пр.	Зарецкий		
Гл. инж. пр.	Леиточников		
Проверил	Леиточников		
Разработ.	Мосткова		

Привязан

Инв. N

ТП 2БГ-21-37 КС

Универсальное административное здание (в конструкциях ИИ-04) на 600 сотрудников

Стадия	Лист	Листов
Р	КС-18	

План перекрытия на отм. 20.020 между осями 8÷13.

ЦНИИЭП зрелищных зданий и спортивных сооружений им. Б.С. Мезенцева

Согласовано

Инв. № подл. | Подпись и дата | Взам. инв. N

Формат 22

Типовой проект 262-21-37 Альбом I ч. II

План перекрытия на отм. 23,32

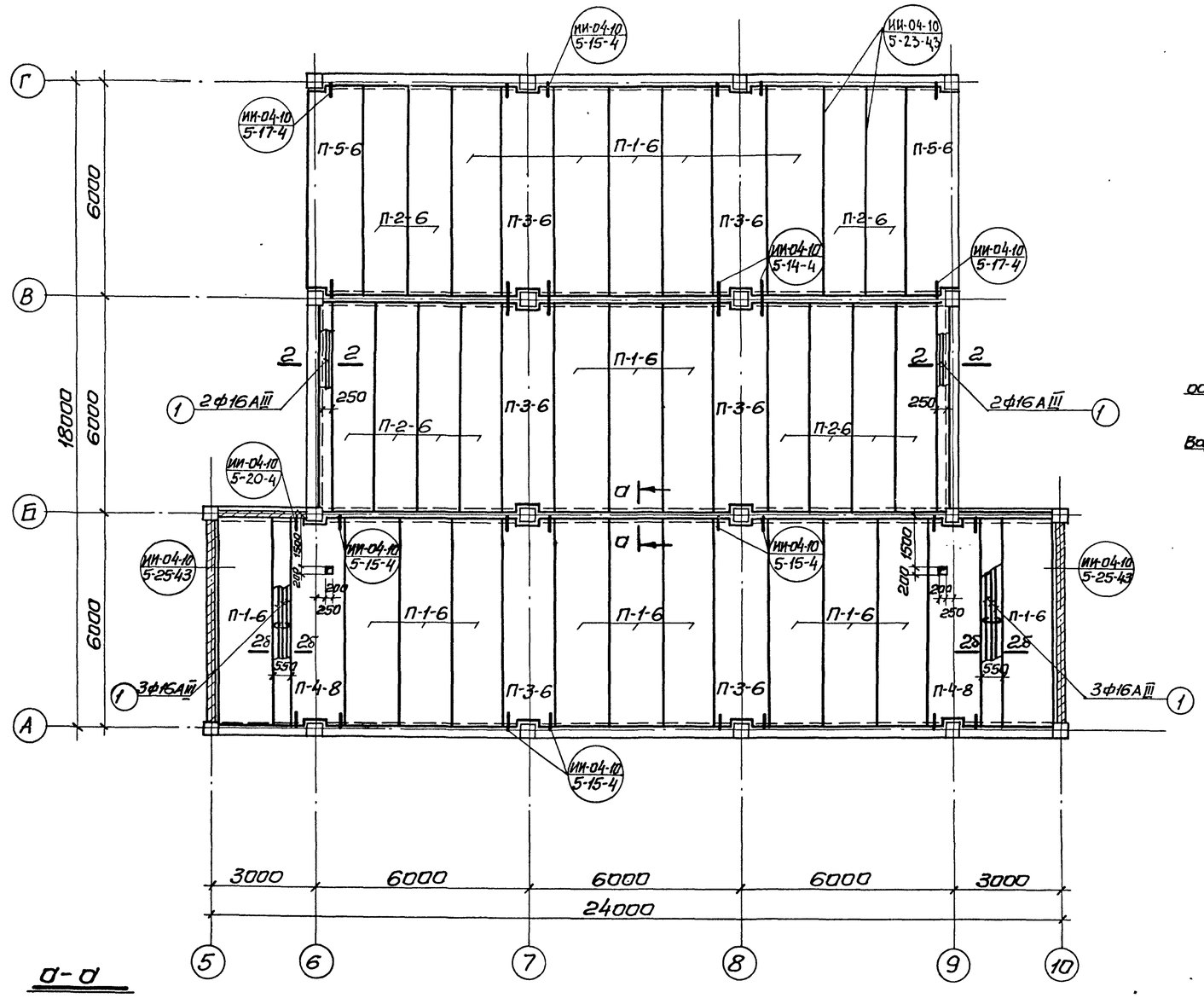

План перекрытия на отм. 1,42

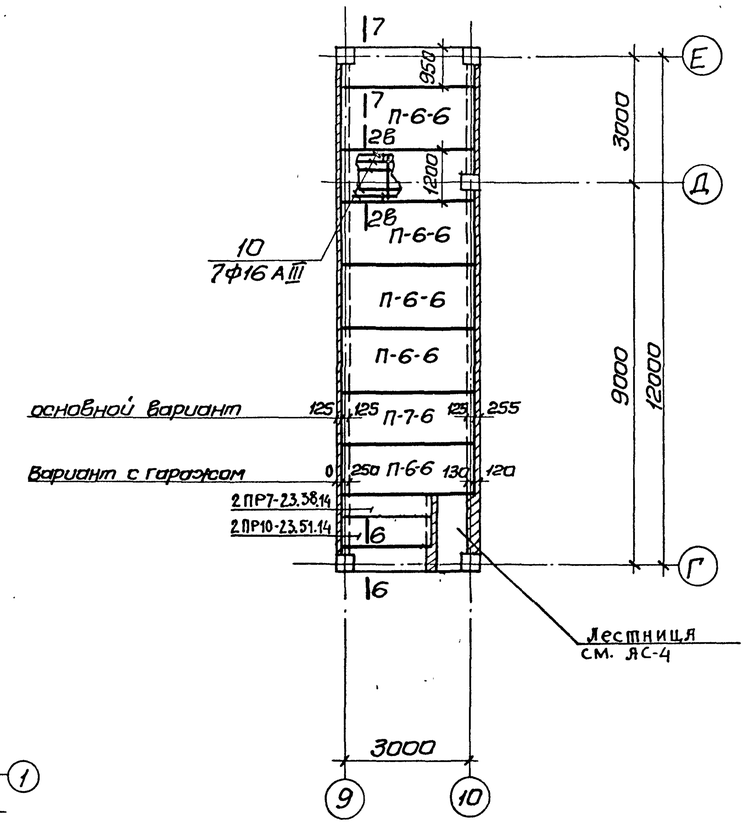

Примечание:

Общие примечания и условные обозначения см. КС-11

а-а

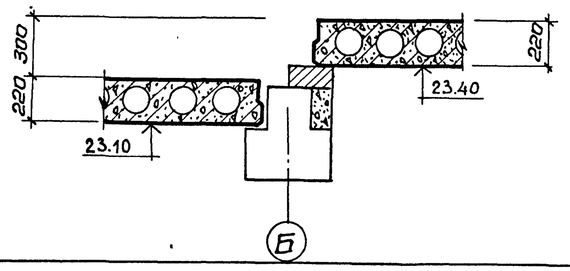

Привязан			
Инв. №			
Нач. маст.	Шестопалов		
Гл. инж. мас	Кричевский		
ГАП	Шейфейн		
ГАП	Зарецкий		
ГИП	Ленточников		
Провер.	Ленточников		
Разраб	Мостакова		

ТП 262-21-37 КС

Универсальное административное здание (в конструкциях ИИ-04) на 600 сотрудников.

Стадия	Лист	Листов
Р	КС-19	

Планы перекрытий на отм. 1,42; 23,32

ЦНИИЭП зрелищных зданий и спортивных сооружений им. Б.С. Мезенцева

Инв. № подл. | Подпись и дата | Взам. инв. №

формат 22

Типовой проект 262-21-37 Альбом I ч. II

Сечения 1-1, 3-3 (зеркально)

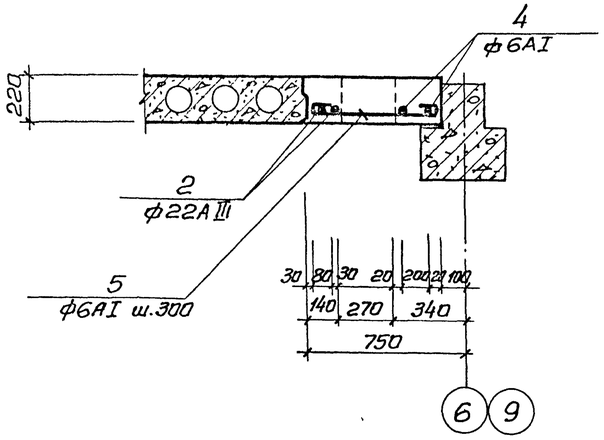

Сечение 2-2

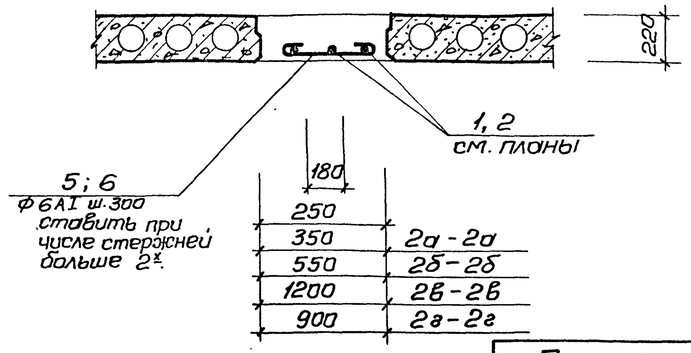

Сечение 6-6

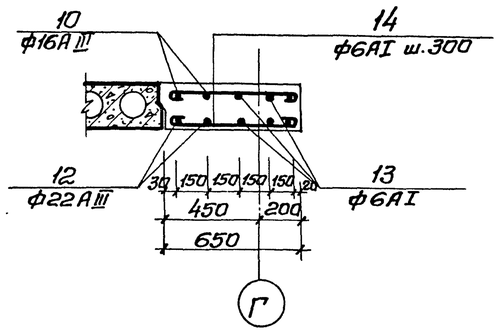

Сечение 7-7

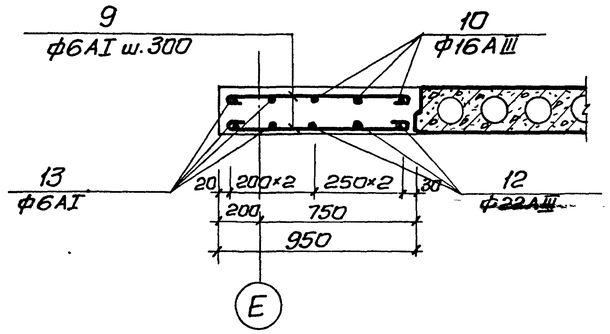

Перечень элементов.

Поз. обозн.	Наименование	Кол. шт.	Масса ед. кг	Примеч.
6-6	Сечение	1		
10	ф16АIII ℓ=3280	2	5,18	
12	ф22АIII ℓ=3280	2	9,79	
13	ф6АI ℓ=2580	6	1.57	
14	⊂⊃ ф6АI ℓ=790	22	0.18	
	Материалы			
	Бетон марки М-200 м³	0.45		
7-7	Сечение	1		
10	ф16АIII ℓ=3280	3	5,18	
12	ф22АIII ℓ=3280	3	9.79	
13	ф6АI ℓ=2580	4	1.57	
9	⊂⊃ ф6АI ℓ=990	22	0.22	
	Материалы			
	Бетон марки М-200, м³	0,69		

Перечень элементов.

Поз. обозн.	Наименование	Кол. шт.	Масса ед. кг	Примеч.
1-1, (3-3)	Сечение	7(7)		
2	ф22АIII ℓ=5780	2	17.25	
4	ф6АI ℓ=5780	2	1.28	
5	⊂⊃ ф6АI ℓ=690	20	0.15	
	Материалы			
	Бетон марки М-200, м³	0.86		
2-2	Сечение	14		
1	ф16АIII ℓ=5780	2	9.12	
	Материалы.			
	Бетон марки М-200, м³	0.32		
2а-2а	Сечение	2		
3	ф12АIII ℓ=2780	2	2.47	
	Материалы			
	Бетон марки М-200, м³	0.22		
2б-2б	Сечение	12		
1	ф16АIII ℓ=5780	3	9.12	
5	⊂⊃ ф6АI ℓ=690	20	0,15	
	Материалы			
	Бетон марки М-200, м³	0.73		
2в-2в	Сечение (1шт.)	1		
10	ф16АIII ℓ=3280	7	5.18	
11	⊂⊃ ф6АI ℓ=1210	11	0,27	
	Материалы.			
	Бетон марки М-200, м³	0.87		
2г-2г	Сечение	2		
1	ф16АIII ℓ=5780	2	9.12	
12	ф22АIII ℓ=3280	2	9.79	
9	⊂⊃ ф6АI ℓ=990	19	0.22	

Бетон марки М-200, м³ 0.82

Выборка стали на 1 элемент, кг.

Марка	Арматурные изделия					Итого
	Сталь АI ГОСТ 5781-61		Сталь АIII ГОСТ 5781-61			
	6		12	16	22	
Сечение 1-1	5,63				34,50	40.13
Сечение 2-2				18.24		18,24
Сечение 2а-2а			4.94			4.94
Сечение 2б-2б	3.06			27.37		30.43
Сечение 2в-2в	2.96			36.26		39.22
Сечение 6-6	7.30			10.35	19.58	37.23
Сечение 7-7	7.13			15,53	29,36	52,02
Сечение 2г-2г	4,18			18,25	19.58	42.01
Сечение 3-3	5,63				34,50	40,13

Привязан

Инв. №

Нач.маст.	Шестопалов	
Гл.инж.п.	Кричевский	
ГАП	Шейфейн	
ГАП	Зарецкий	
ГИП	Ленточников	
Проверил	Ленточников	
Разраб.	Мастакова	

ТП 262-21-37 КС

Универсальное административное здание (в конструкциях ИИ-04) на 600 сотрудников

Стадия	Лист	Листов
Р	КС-20	

Сечения 1-1, 3-3, 2-2, 2а-2а, 2б-2б, 2в-2в, 6-6, 7-7.

ЦНИИЭП зрелищных зданий и спортивных сооружений им. В.С. Мезенцева

Инв.№ подл. | Подпись и дата | Взам.инв.№

формат 22

Типовой проект 262-21-37 альбом I часть II

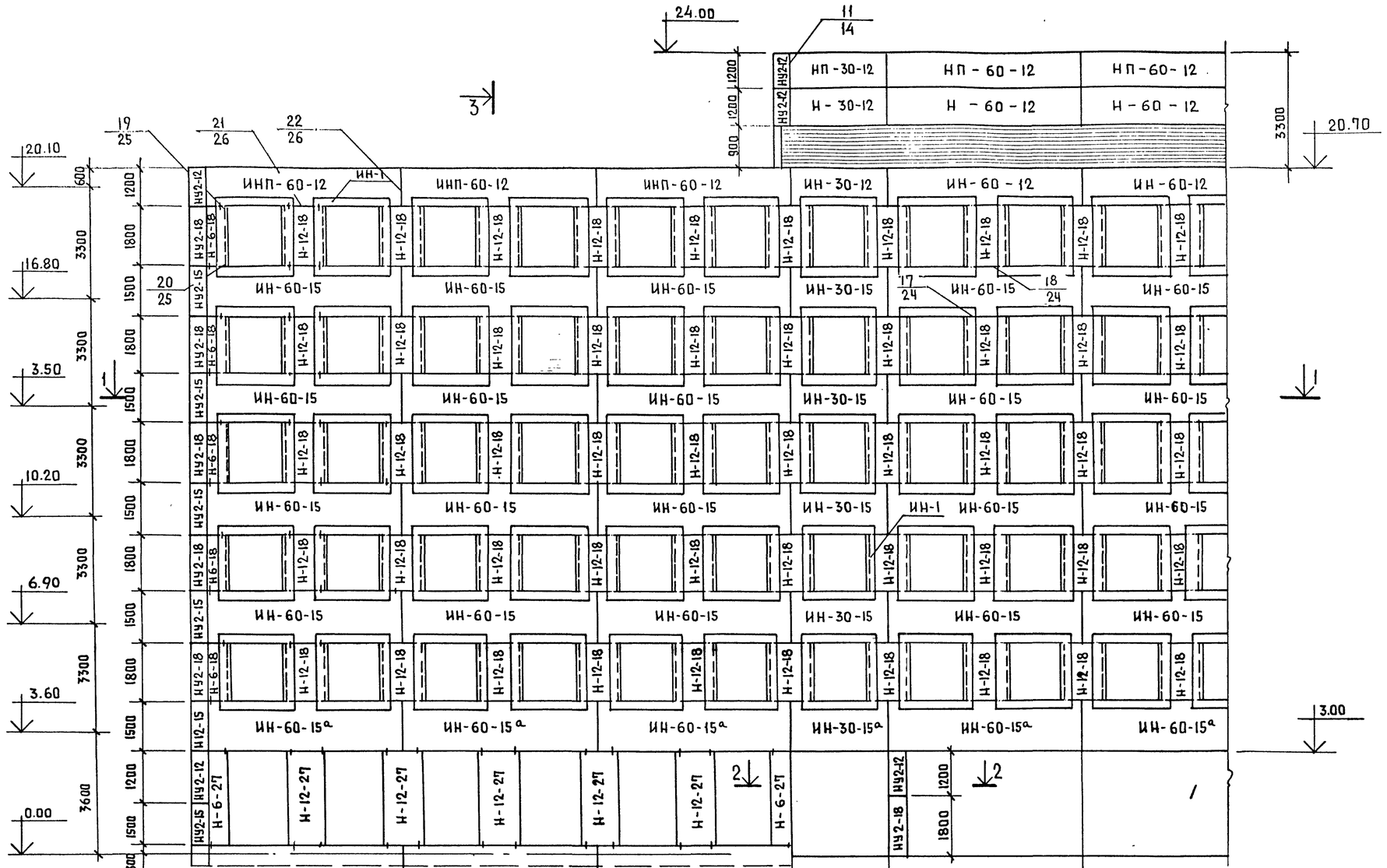

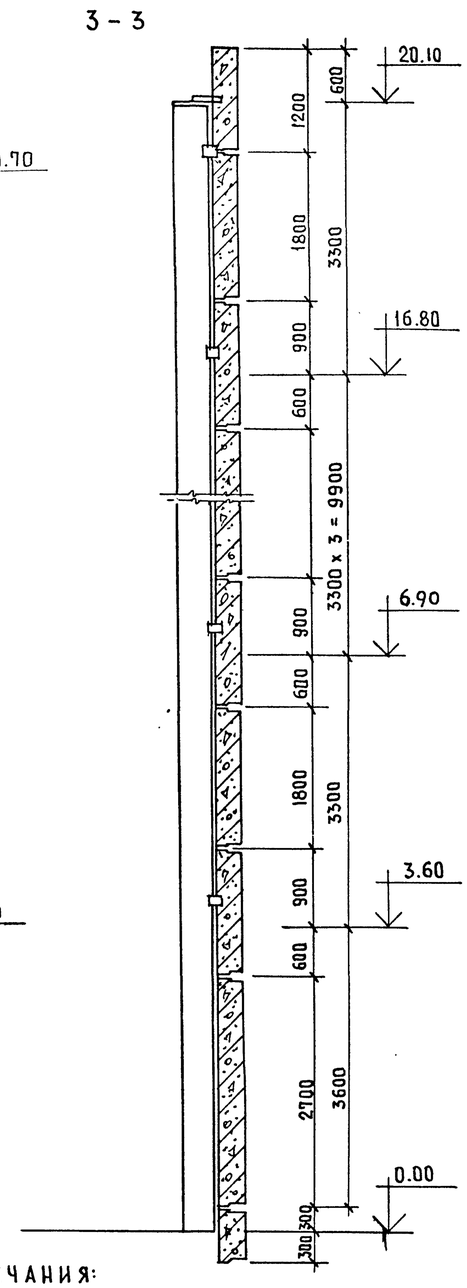

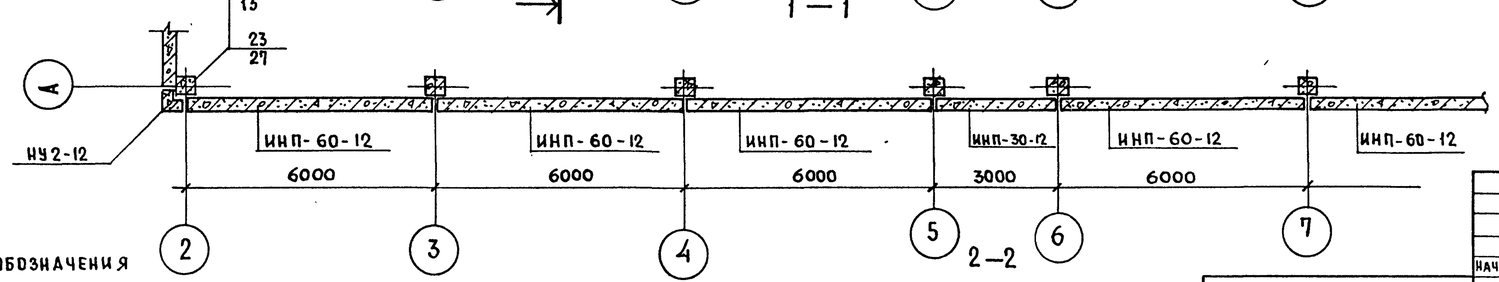

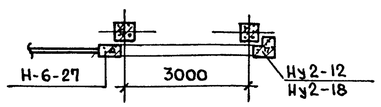

Примечания:

1. Все работы производить в соответствии с типовыми альбомами ИИ-04-5 выпуски 4,6 и действующими СНиП.

Условные обозначения

23/27 Номер узла / номер листа серии ИИ-04-10 выпуск 6.

Нач.мас.	Шестопалов		
Гл.инж.м.	Кричевский		
ГАП	Зарецкий		
ГИП	Ленточников		
Вед.арх.	Полякова		
Провер.	Ленточников		
Разраб.	Саркисова		

Привязан

Инв. N

ТП 262-21-37 КС

Универсальное административное здание (в конструкциях ИИ-04) на 600 сотрудников

Стадия	Лист	Листов
Р	КР-21	

Фасад панелей по оси А м/о 2-7

ЦНИИЭП зрелищных зданий и спортивных сооружений им. Б.С. Мезенцева

Инв. N подл. | Подпись и дата | Взам. инв. N

Формат 22

Типовой проект 262-21-37 Альбом I часть II

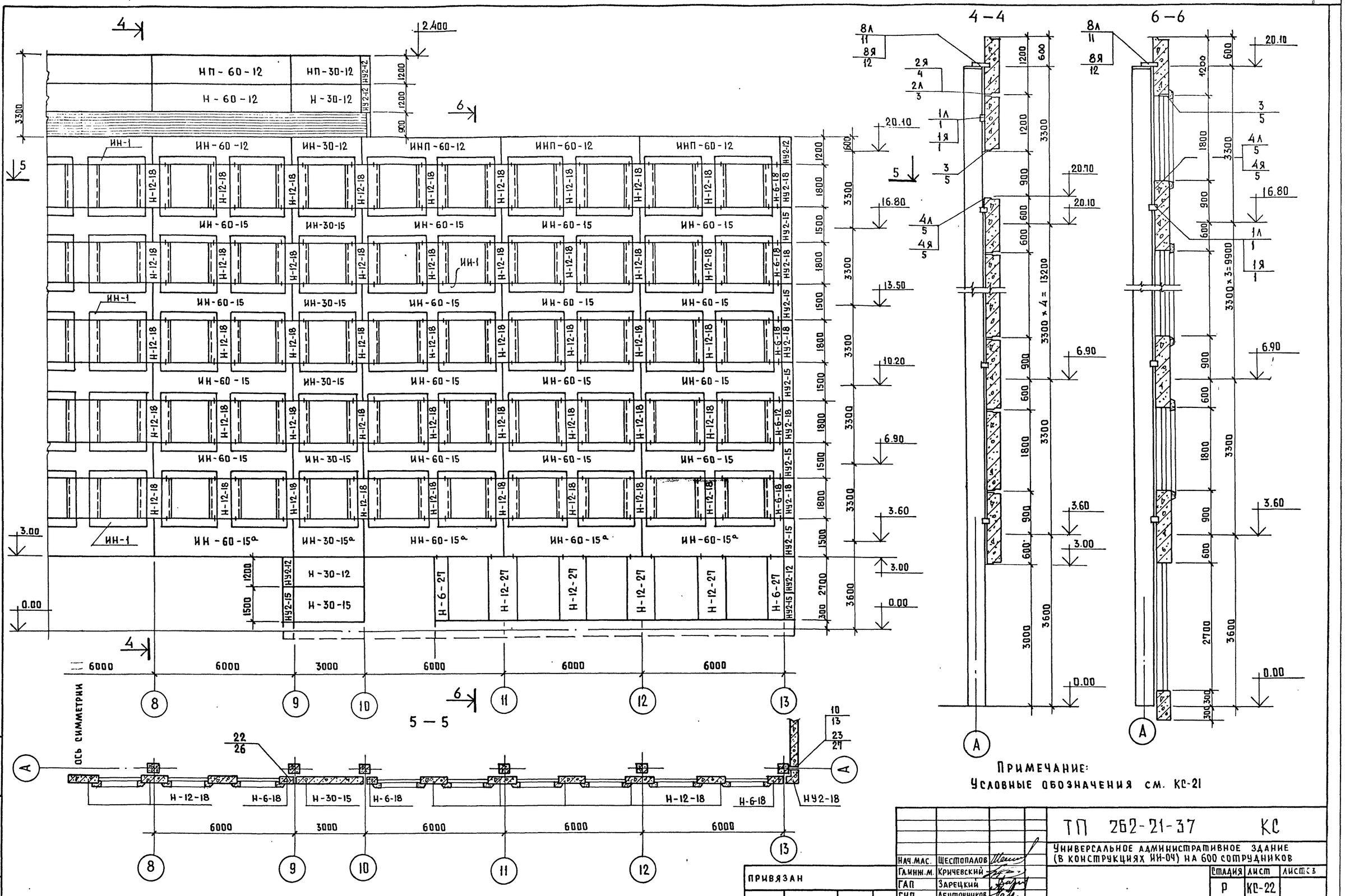

Нач.мас.	Щестопалов		
Гл.инж.м.	Кричевский		
ГАП	Зарецкий		
ГИП	Ленточников		
Вед.арх.	Полякова		
Провер.	Ленточников		
Разраб.	Саркисова		

Привязан

Инв.N

ТП 262-21-37 КС

Универсальное административное здание (в конструкциях ИИ-04) на 600 сотрудников

Стадия	Лист	Листов
Р	КС-22	

Фасад панелей по оси А м/о 8-13

ЦНИИЗП Зрелищных зданий и спортивных сооружений им. Б.С. Мезенцева

Формат 22

Инв.N подл. | Подпись и дата | Взам.инв.N

Типовой проект 262-21-37 Альбом I, часть II.

Фасад по оси 13

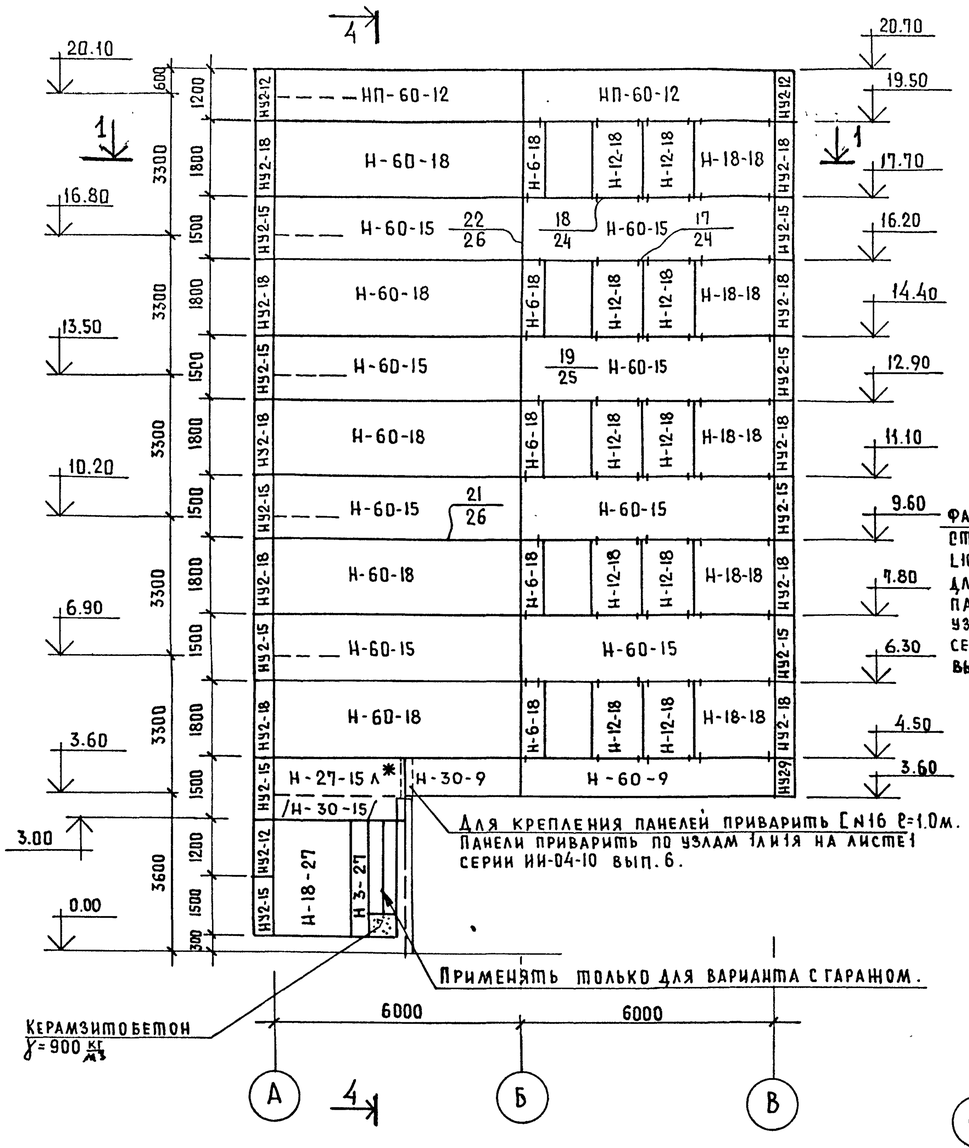

Фасад по оси -9

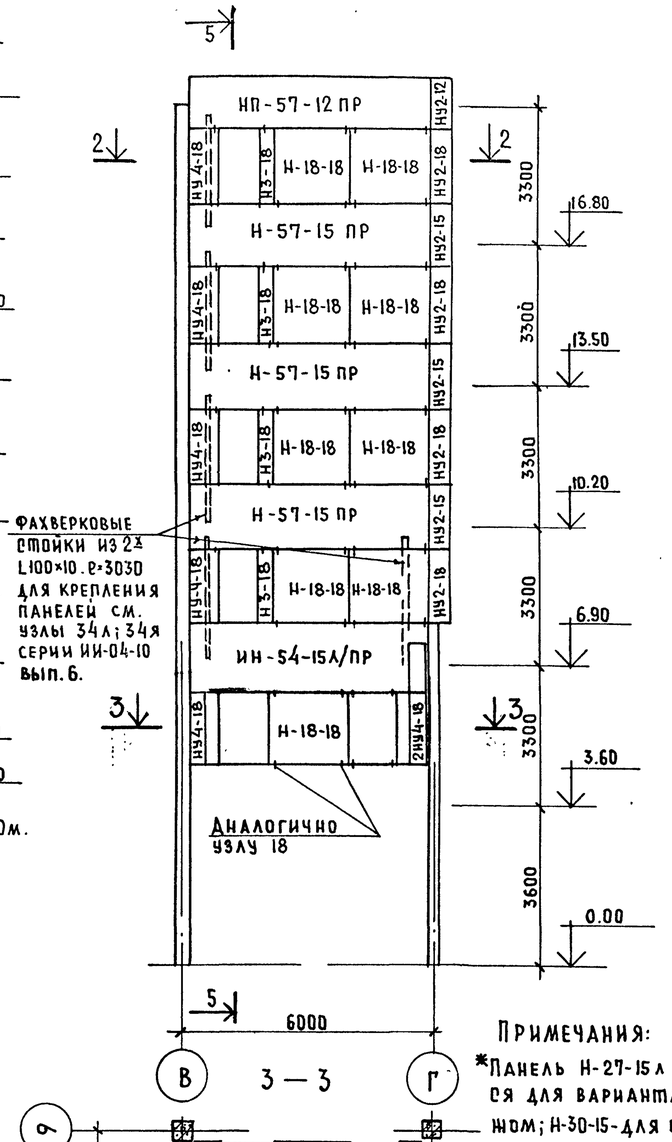

4—4

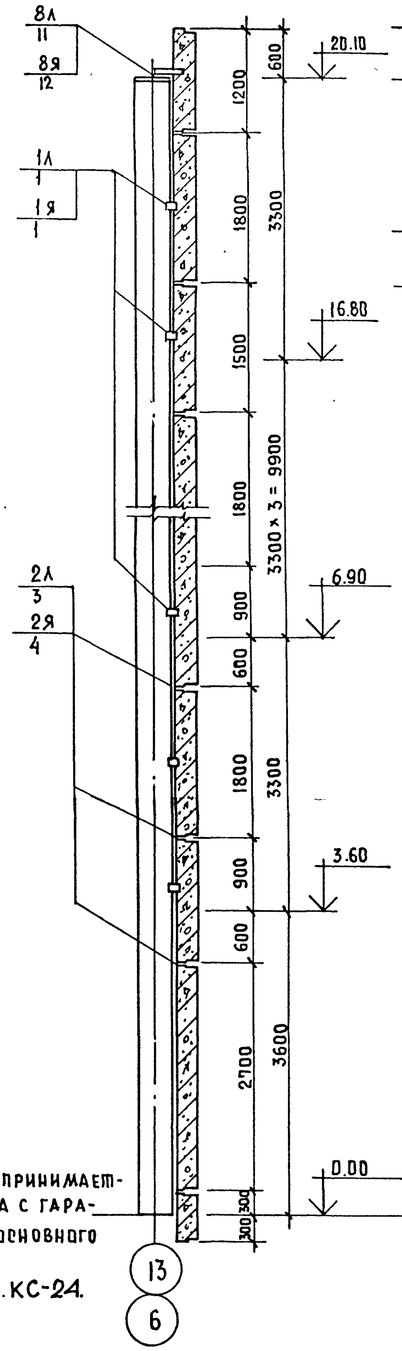

5—5

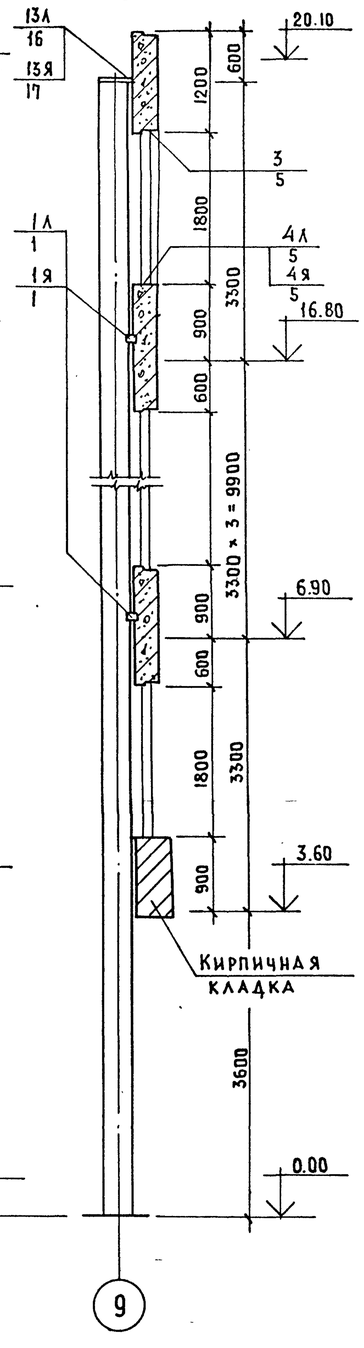

3—3

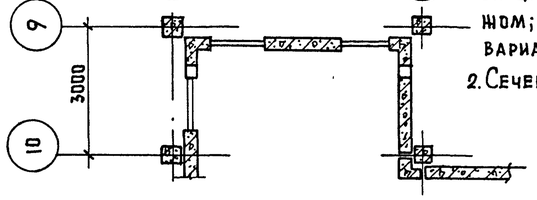

1—1

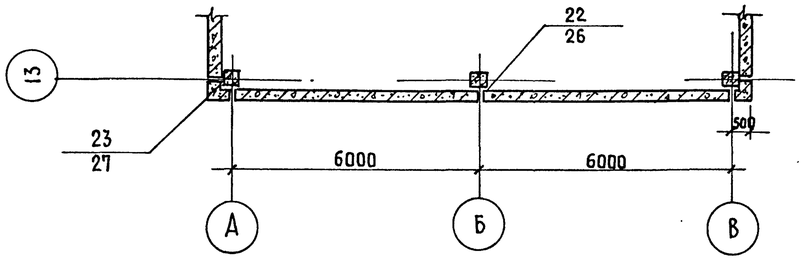

Примечания:

*Панель Н-27-15л принимается для варианта с гаражом; Н-30-15-для основного варианта.

2. Сечение 2-2 см. КС-24.

Нач.маст.	Шестопалов		
Гл.инж.м.	Кричевский		
ГАП	Зарецкий		
ГИП	Ленточников		
Вед.арх.	Полякова		
Провер.	Ленточников		
Разраб.	Саркисова		

Привязан

Инв. N

ТП 262-21-37 КС

Универсальное административное здание (в конструкциях ИИ-04) на 600 сотрудников

Стадия	Лист	Листов
Р	КС-23	

Фасады панелей по осям 13 м/о А÷В; 9 м/о В-Г

ЦНИИЭП зрелищных зданий и спортивных сооружений им. Б.С. Мезенцев

Формат 22

Инв. N подл. | Подпись и дата | Взам. инв. N

Типовой проект 262-21-37 Альбом I, часть II.

Фасад по оси 6

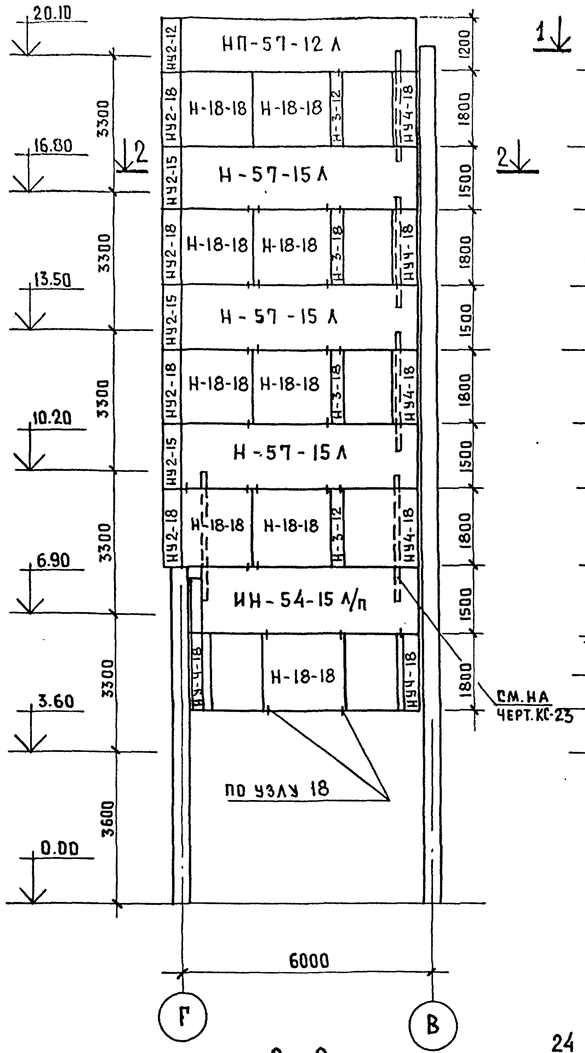

Фасад по оси -2

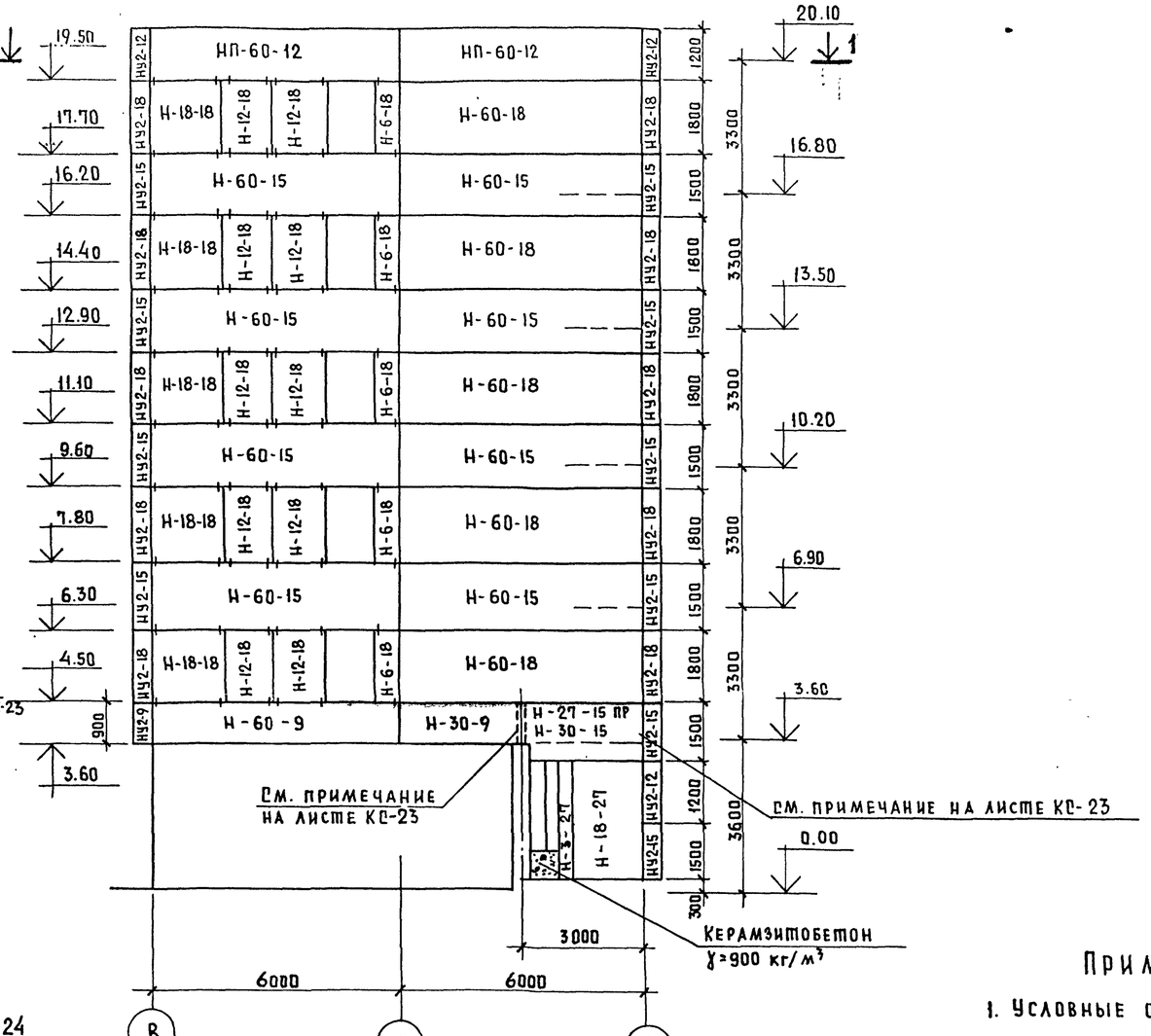

2—2

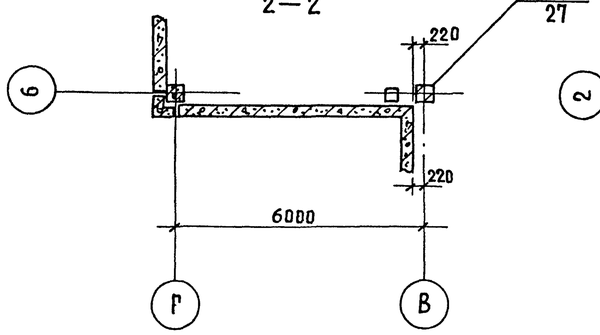

1—1

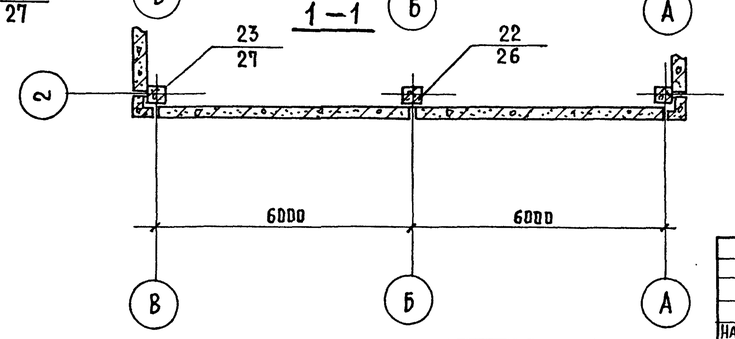

Примечания:

1. Условные обозначения см. на листе КС-21.

Нач.мас.	Шестопалов		
Гл.инж.м	Кричевский		
ГАП	Зарецкий		
ГИП	Ленточников		
Вед.арх.	Полякова		
Провер.	Ленточников		
Разраб.	Саркисова		

Привязан

Инв. N

ТП 262-21-37 КС

Универсальное административное здание (в конструкциях ИИ-04) на 600 сотрудников

Стадия	Лист	Листов
Р	КС-24	

Фасад панелей по оси 6 м/о Г-В; 2 м/о В-А.

ЦНИИЭП зрелищных зданий и спортивных сооружений им. Б.С. Мезенцева

Формат 22

Инв.N подл. | Подпись и дата | Взам. инв.N

Типовой проект 262-21-37 Альбом I, часть II.

Фасад по оси В

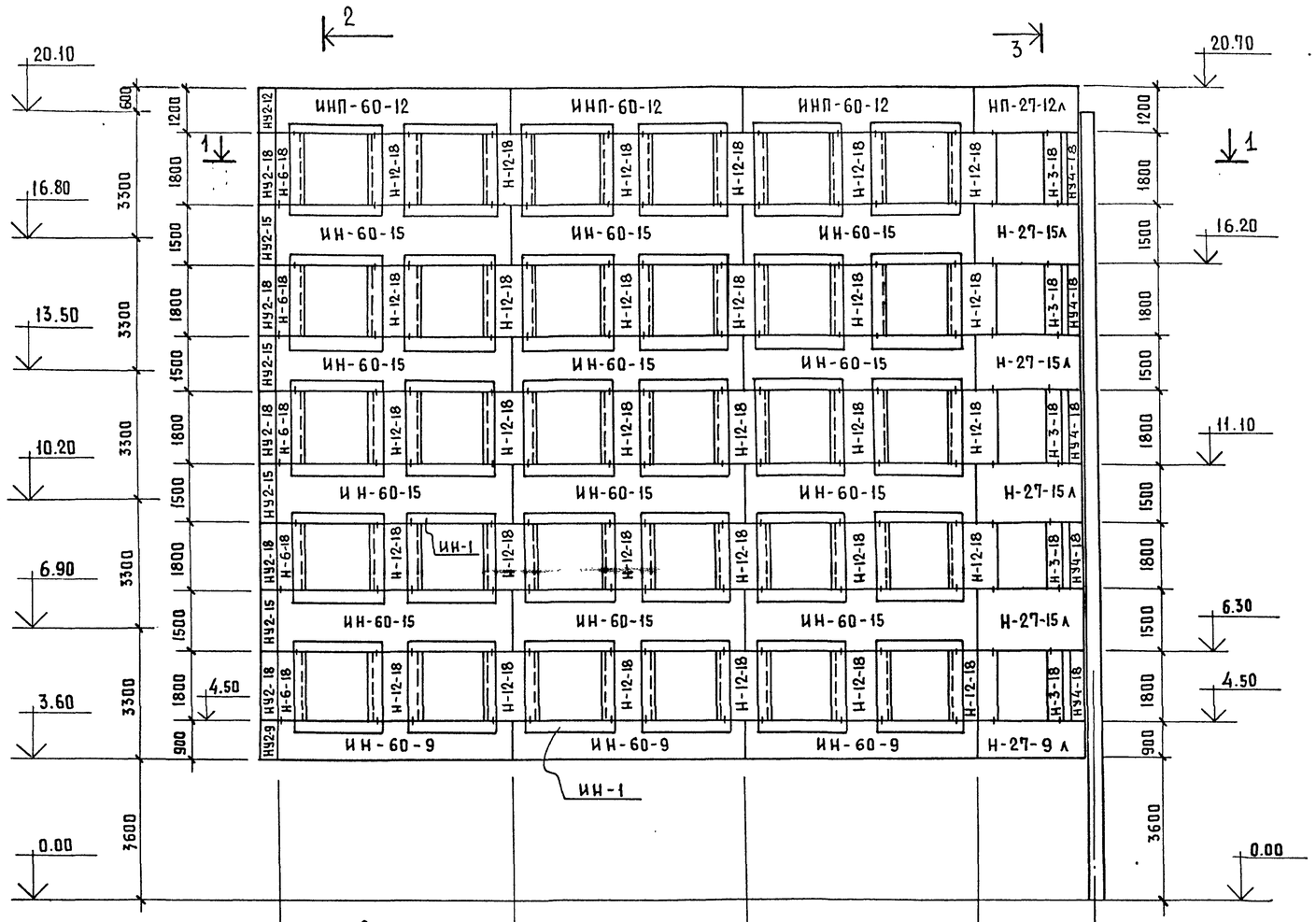

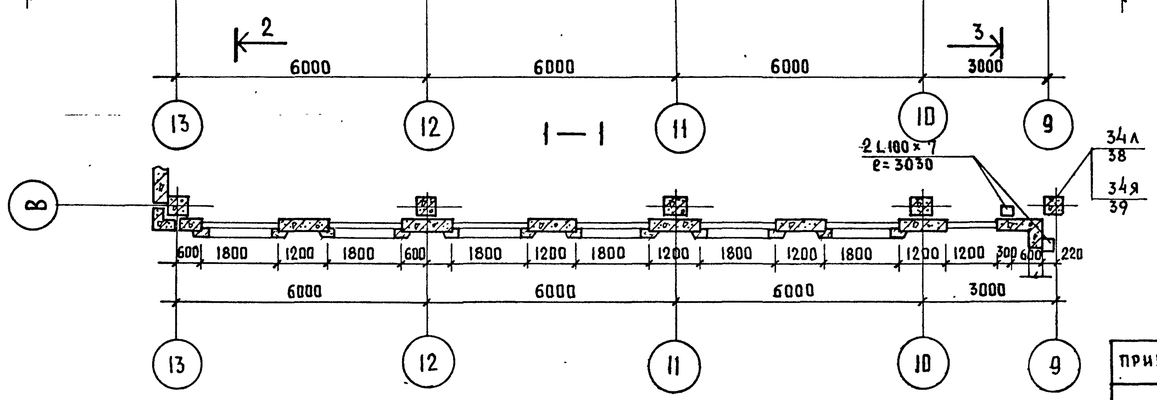

2 – 2

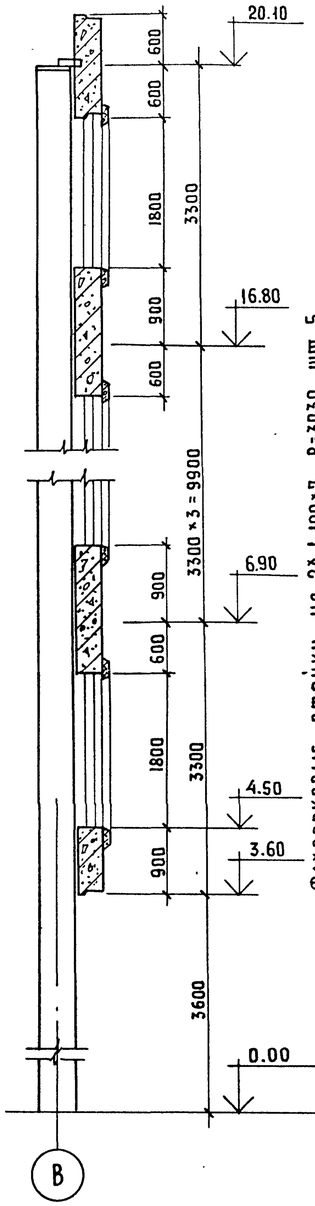

3 – 3

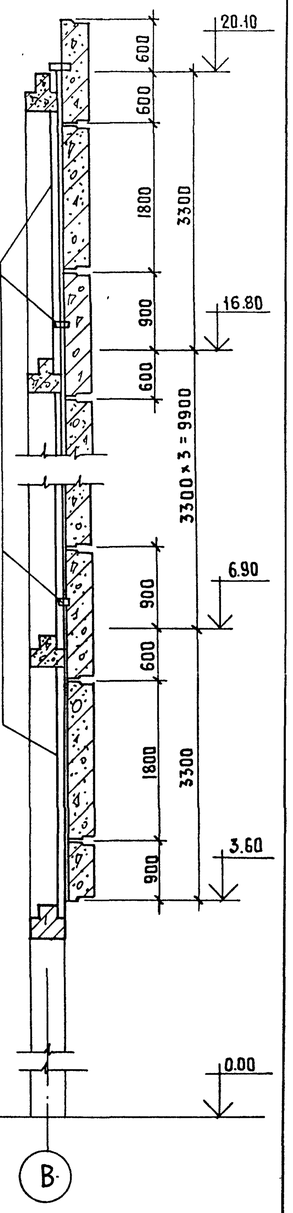

Фахверковые стойки из 2х L 100×7 ℓ=3030 шт. 5
для крепления панелей см. узлы 34А; 34Я
серии ИИ-04-10 вып. 6.

Примечания:

1. Условные обозначения см. на листе КС-21

Нач мас.	Шестопалов		
Гл.инж.м.	Кричевский		
ГАП	Зарецкий		
ГИП	Ленточников		
Вед арх.	Полякова		
Провер.	Ленточников		
Разраб.	Саркисова		

Привязан

Инв. №

ТП 262-21-37 КС

Универсальное административное здание /в конструкциях ИИ-04/ на 600 сотрудников

Стадия	Лист	Листов
Р	КС-25	

Фасад панелей по оси В м/о 13-9

ЦНИИЭП зрелищных зданий и спортивных сооружений им. Б.С. Мезенцева

Формат 22

Инв. № подл. | Подпись и дата | Взам. инв. №

Типовой проект 262-21-37 альбом I часть II

ФАСАД ПО ОСИ В

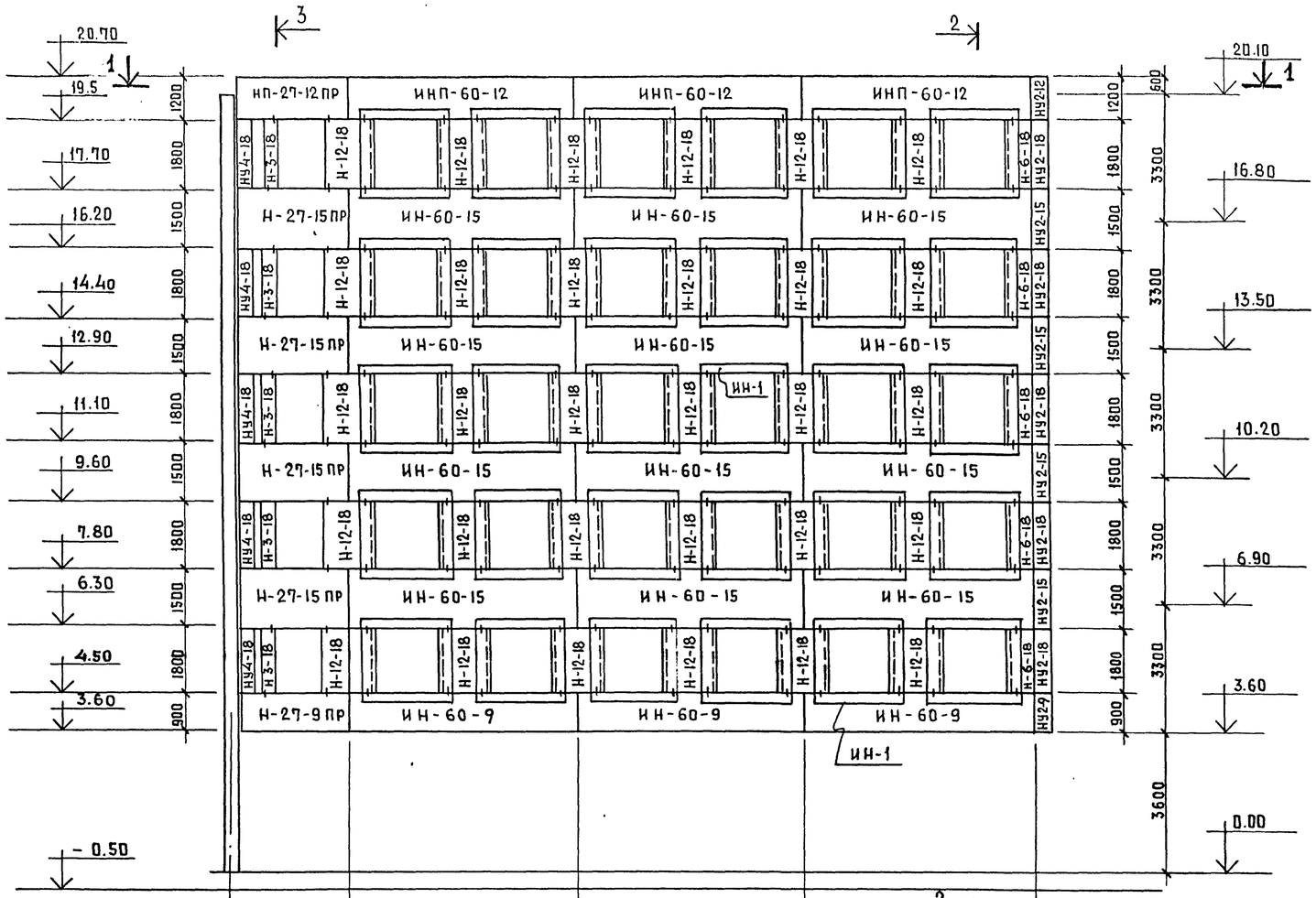

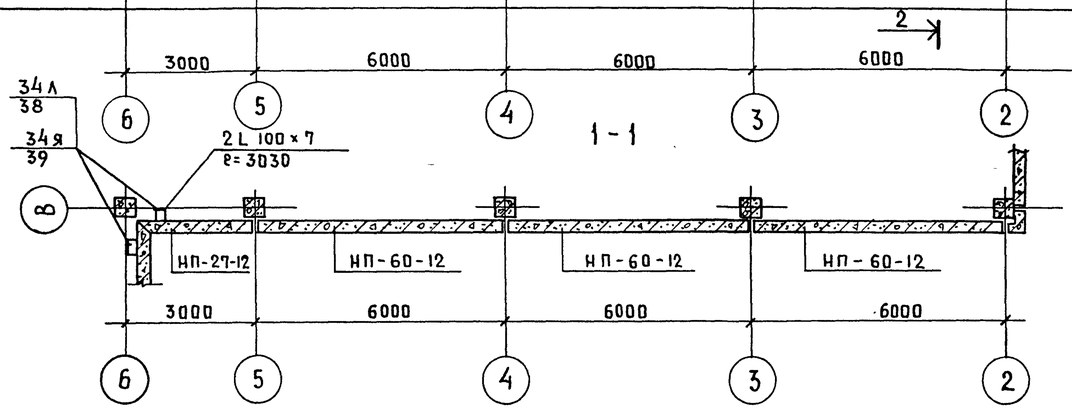

Примечания:

1. Сечения 2-2, 3-3 см КС-25.
2. Условные обозначения см. чертеж КС-21.
3. Детали крепления наличника ИН-1 см. КС-40.

Нач.мас.	Шестопалов		
Гл.инж.м.	Кричевский		
ГАП	Зарецкий		
ГИП	Ленточников		
Вед.арх.	Полякова		
Провер.	Ленточников		
Разраб.	Саркисова		

Привязан

Инв. N

ТП 262-21-37 КС

Универсальное административное здание (в конструкциях ИИ-04) на 600 сотрудников

Стадия	Лист	Листов
Р	КС-26	

Фасад панелей по оси В м/в 6-2

ЦНИИЭП зрелищных зданий и спортивных сооружений им. Б.С. Мезенцева

Взам. инв. N | Подпись и дата | Инв. N подл.

Формат 22

Типовой проект 262-21-37 альбом I часть II

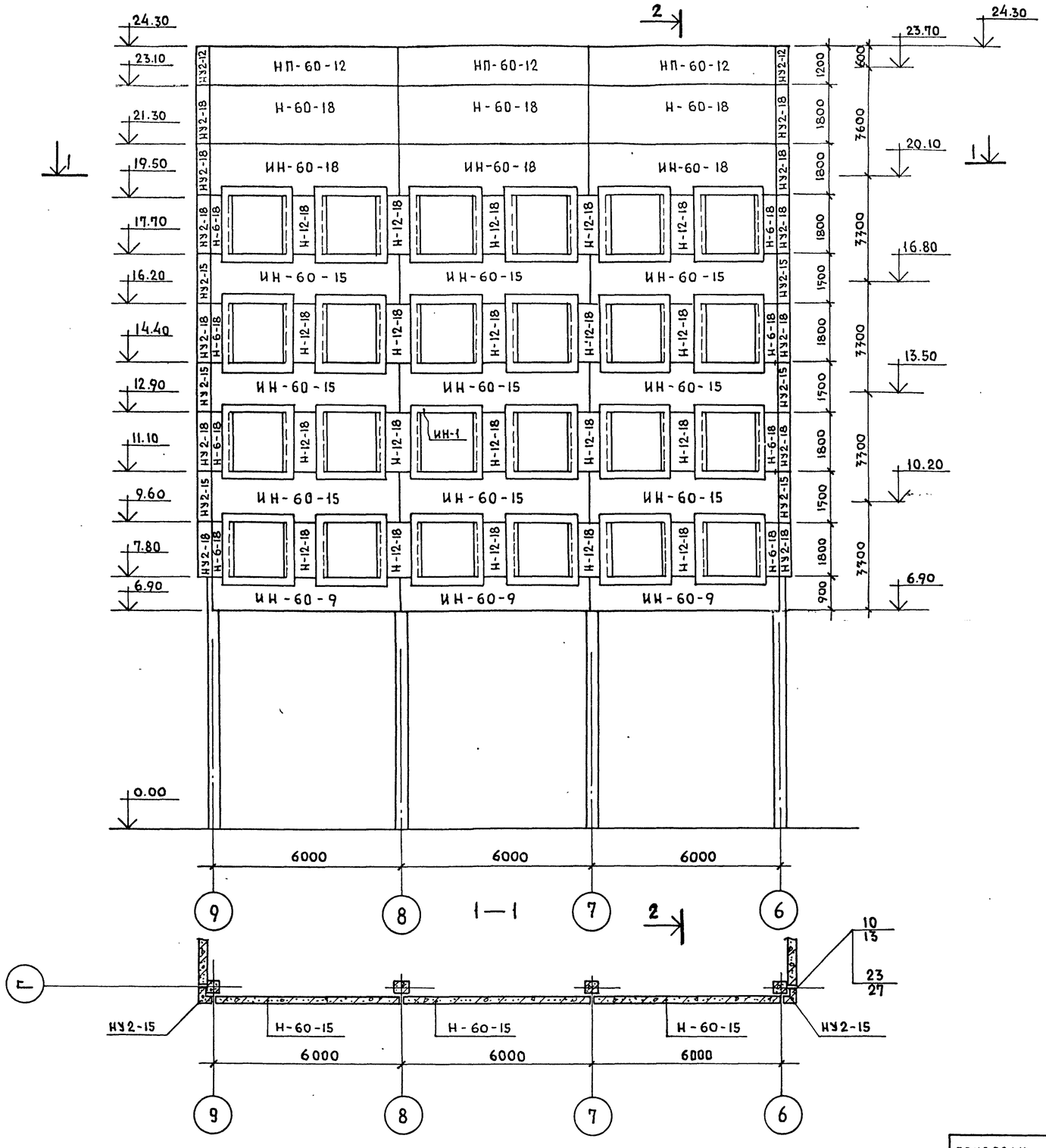

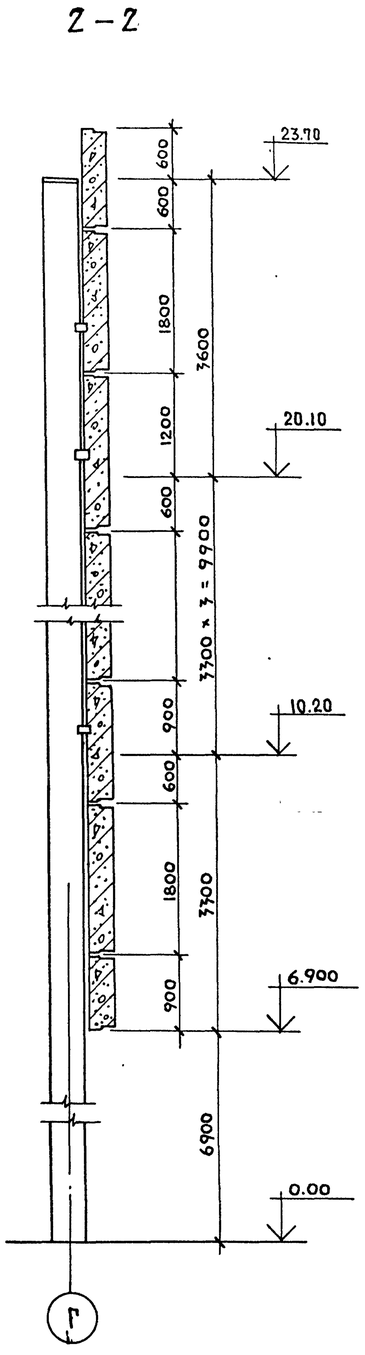

Нач.мас.	Шестопалов		
Гл.инж.м.	Кричевский		
ГАП	Зарецкий		
ГИП	Лепточников		
Вед.арх.	Полякова		
Провер.	Лепточников		
Разраб.	Саркисова		

Привязан

Инв. №

ТП 262-21-37 КС

Универсальное административное здание (в конструкциях ИИ-04) на 600 сотрудников

Стадия	Лист	Листов
Р	КС-27	

Фасад панелей по оси Г м/о 9-6

ЦНИИЭП зрелищных зданий и спортивных сооружений им. Б.С. Мезенцева

Формат 22

Инв. № подл. | Подпись и дата | Взам. инв. №

Типовой проект 262-21-37 альбом I, часть II.

ФАСАД ПО ОСИ -6

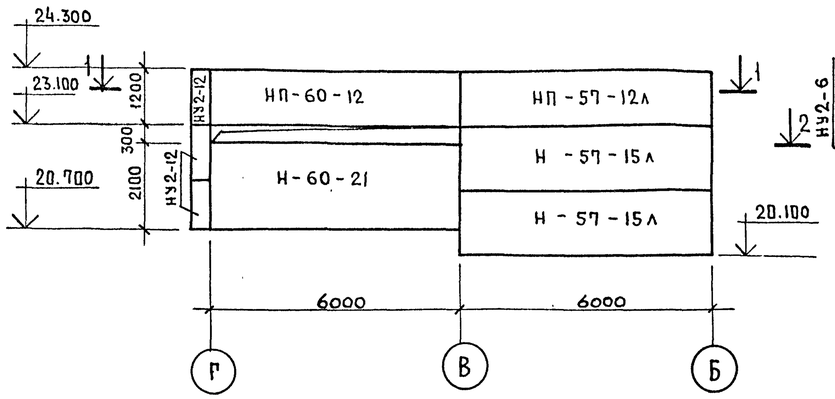

ФАСАД ПО ОСИ -5

ФАСАД ПО ОСИ -10

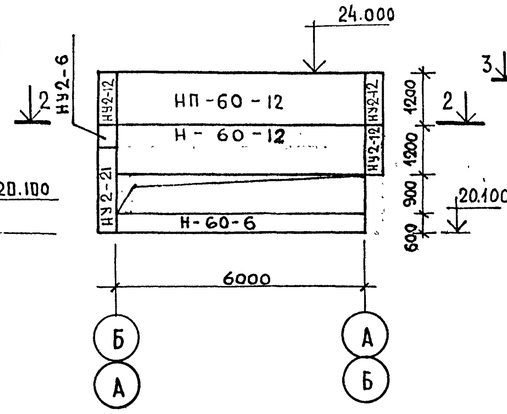

ФАСАД ПО ОСИ -9

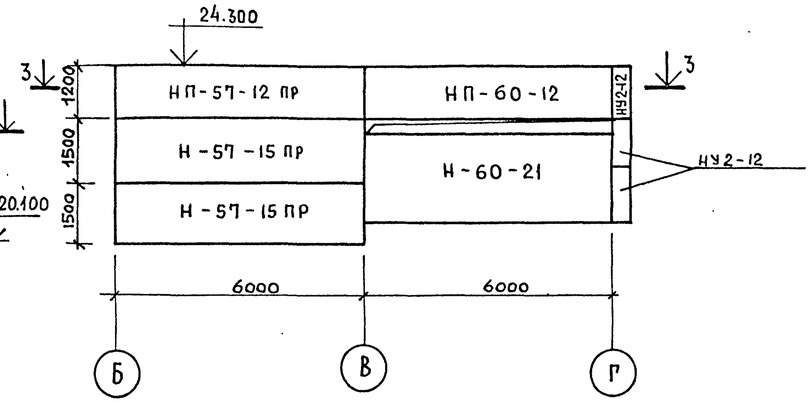

1—1

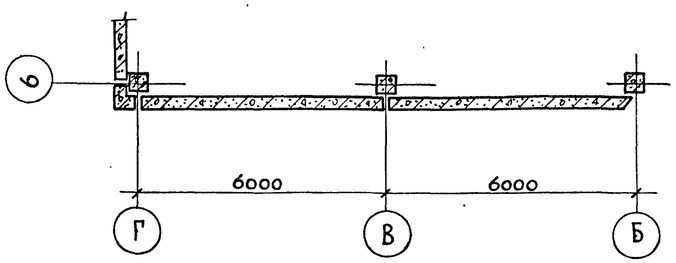

2—2

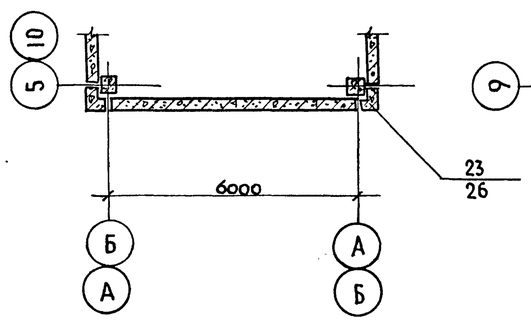

3—3

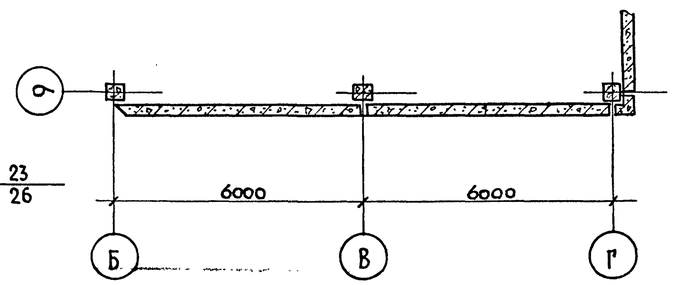

ФАСАД ПО ОСИ -Б

М/0-10-9

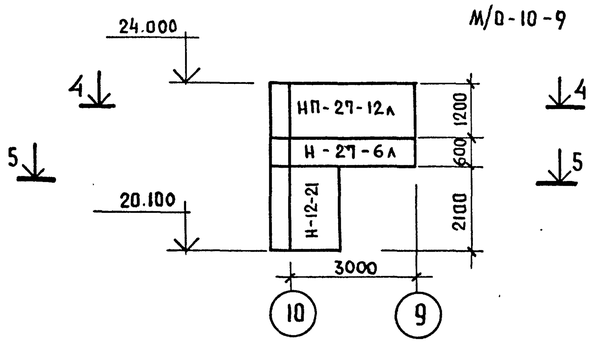

4—4

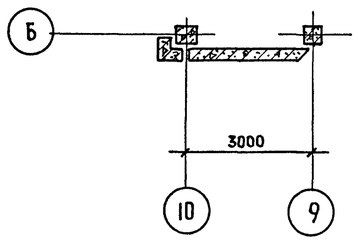

5—5

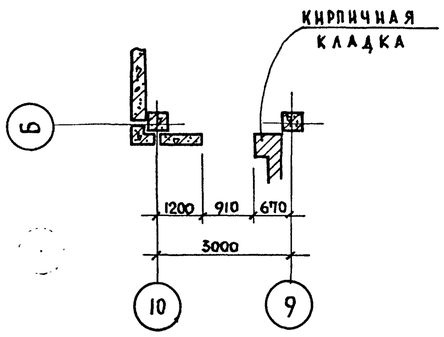

ФАСАД ПО ОСИ Б

М/0-6-5

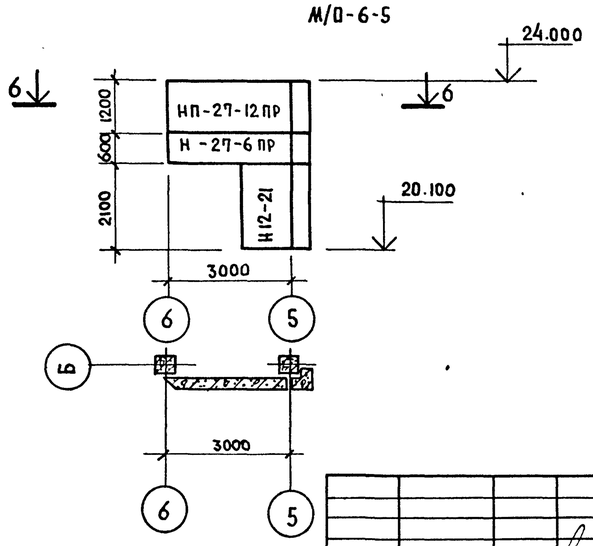

Нач.мас.	Шестопалов		
Гл.инж.п.	Кричевский		
ГАП	Зарецкий		
ГИП	Аентючников		
Вед.арх.	Полякова		
Провер.	Аентючников		
Разраб.	Саркисова		

Привязан

Инв. N

ТП 262-21-37 КС.

Универсальное административное здание (в конструкциях ИИ-04) на 600 сотрудников

Стадия	Лист	Листов
Р	КП-28	

Фасады панелей по осям 5; 6; 9; 10; Б м/о 10-9 и м/о 6-5

ЦНИИЭП зрелищных зданий и спортивных сооружений им. Б.С. Мезенцева

Формат 22

Взам. инв. N | Подпись и дата | Инв. N подл.

Типовой проект 262-21-37 Альбом I ч. II

Узел 1

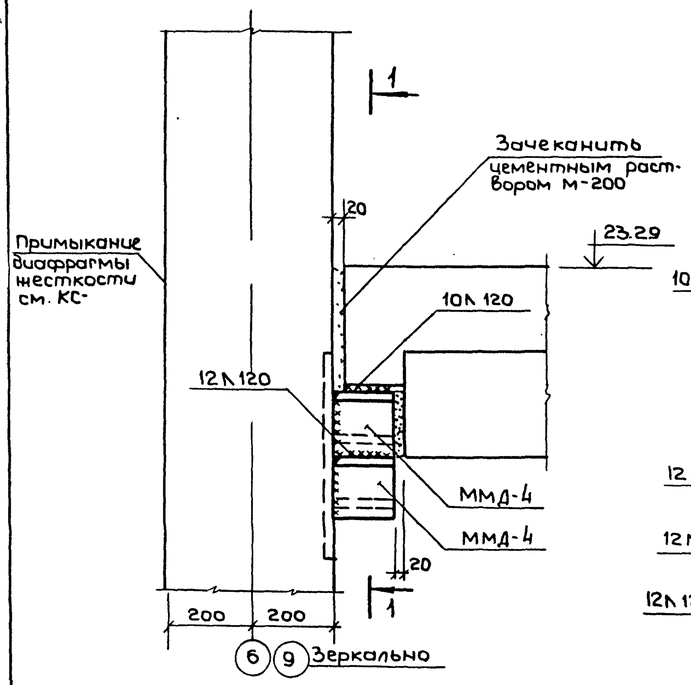

1-1

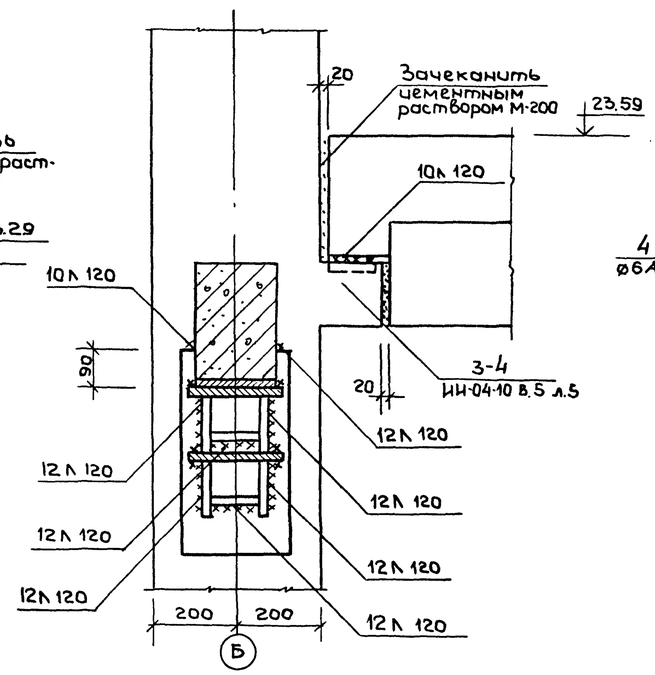

3Д-1

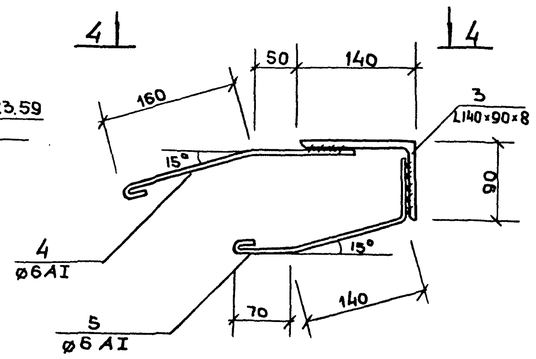

Перечень элементов

Поз. обозн.	Наименование, эскиз, сечение	Кол. шт.	Масса кг	Примеч.
ОП-1	Опорная подушка	12		
1	360 ø10 A III	28	0.222	
	Материалы:			
	Бетон марки М-200, м³	0.022		
ЗД-1	Закладная деталь	12		
3	L 140 × 90 × 8	1	3.38	
4	ø6 AI ℓ=350	2	0.08	
5	ø6 AI ℓ=350	2	0.08	

4-4

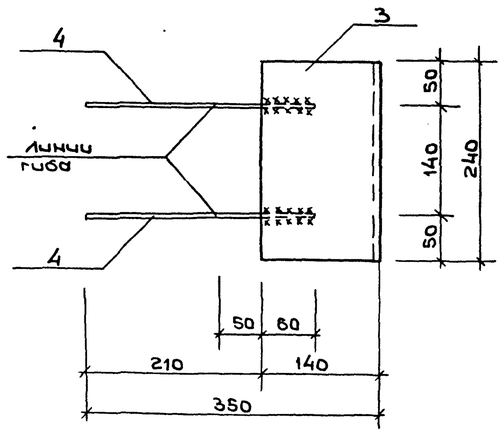

Узел 2

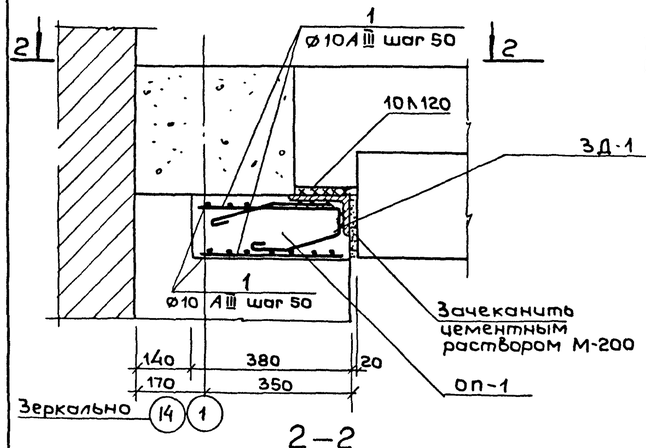

Узел 3

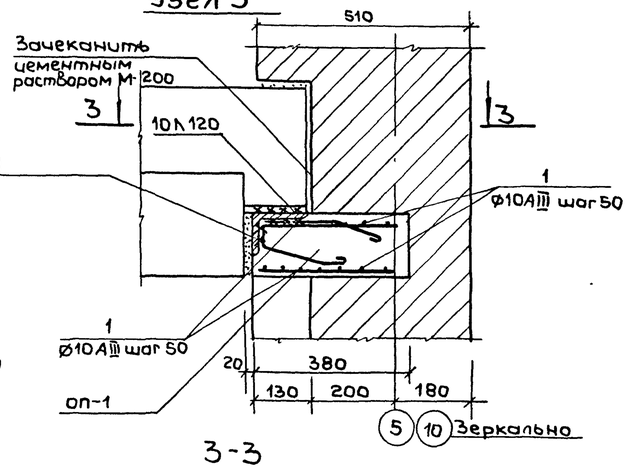

Выборка стали на 1 элемент

Марка элемента	Арматурные изделия			Итого
	Сталь AIII ГОСТ 5781-61	Сталь AI ГОСТ 5781-61	ГОСТ 8510-72	
	10	6	L140×90×8	
ОП-1	6.22	—	—	6.22
ЗД-1		0.32	3.38	4.7

Примечание:

Узлы даны к листам КС-8; КС-7

2-2

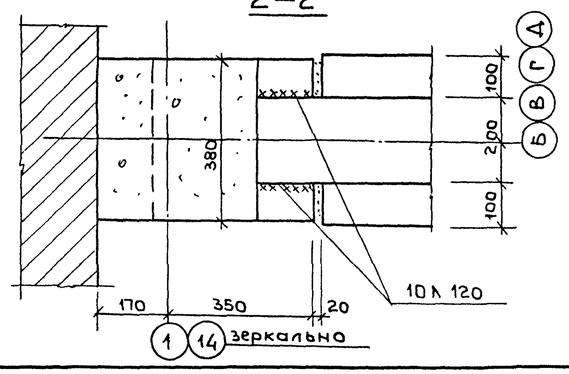

3-3

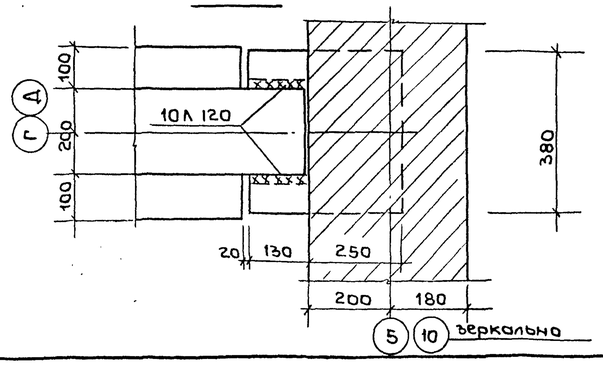

Нач. маст.	Шестопалов		
Гл. инж. м.	Кричевский		
ГАП	Шейнфейн		
ГАП	Зярецкий		
Гип	Ленточников		
Проверил	Коробова		
Разраб.	Мостакова		

Привязан

Инв. №

Инв. № подл. | Подпись и дата | Взам. инв. №

ТП 262-21-37 КС

Универсальное административное здание (в конструкциях ИИ-04) на 600 сотрудников

Стадия	Лист	Листов
Р	КС-29	

Каркас. Узлы 1, 2, 3

ЦНИИЭП зрелищных зданий и спортивных сооружений им. Б.С. Мезенцева

ФОРМАТ 22

Типовой проект 262-21-37 Альбом I часть 2

3 – 3

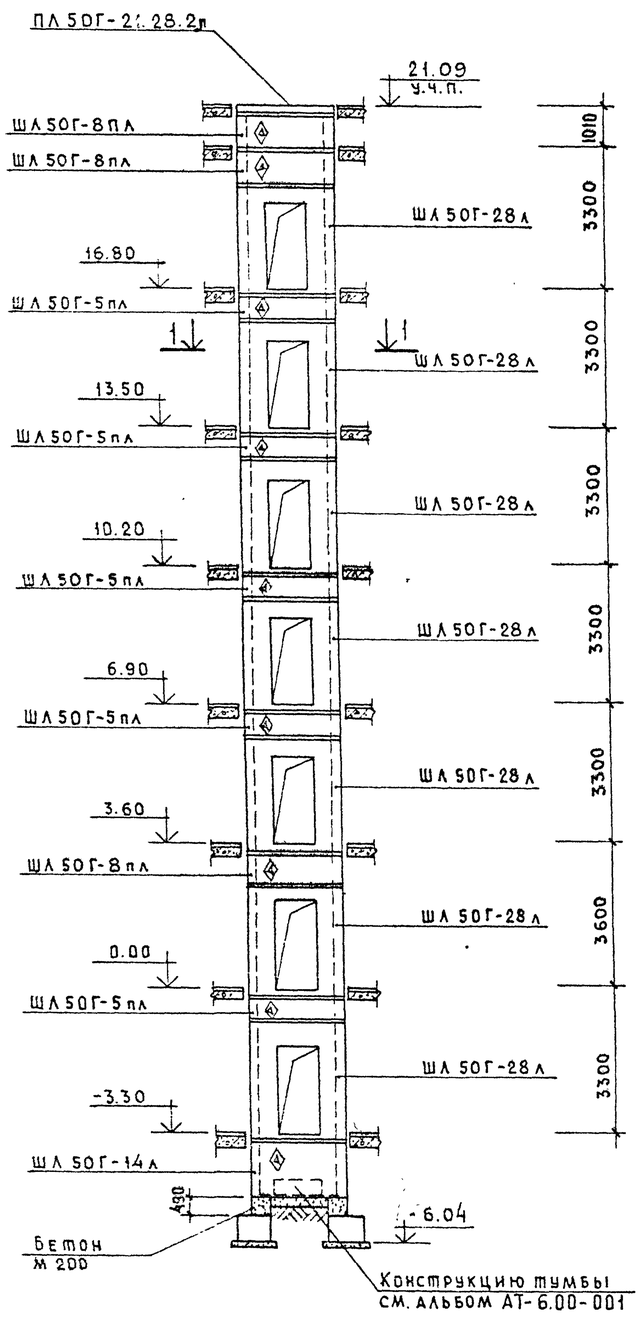

4 – 4

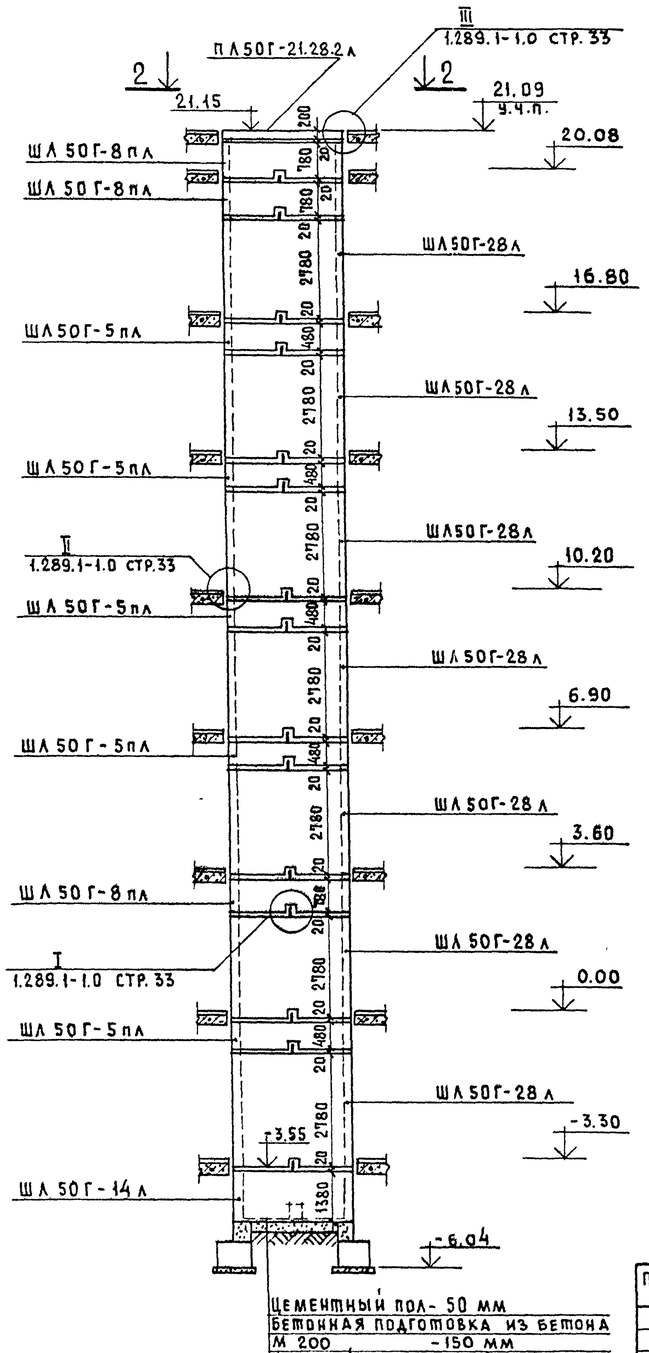

1 – 1

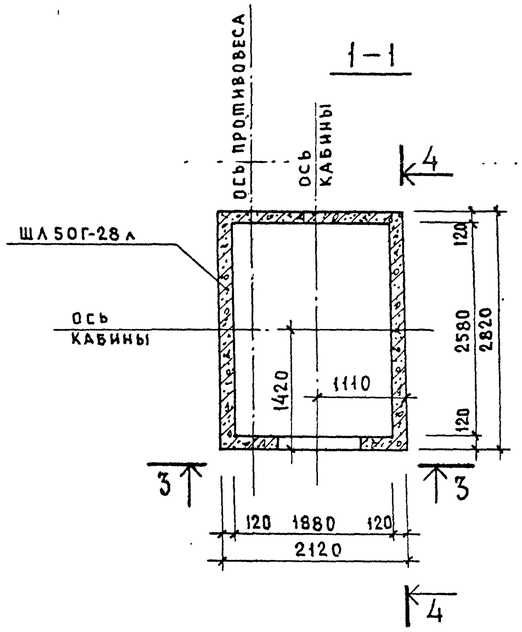

2 – 2

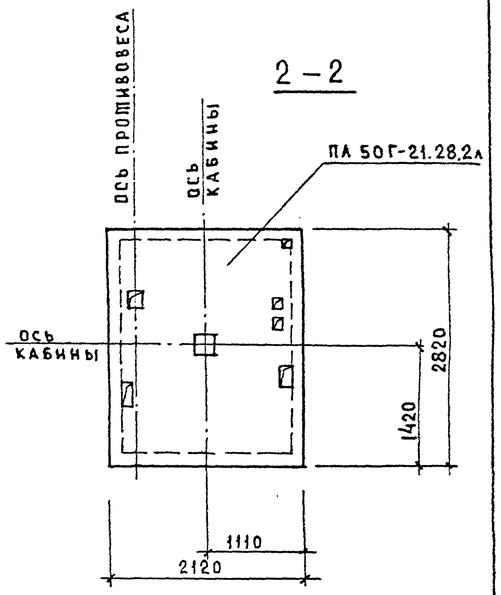

Примечания:

1. Монтажная схема лифта соответствует I варианту машинного отделения (см. АТ-6.03-080 лист 2).
2. Пояснение к узлам см. альбом 1.289.1-1 выпуск 0.
3. Привязку лифтов см. лист АС-4.
4. Устройство перекрытия над шахтой производится после транспортировки оборудования, размещаемого в шахте, а перекрытия над машинным помещением – после транспортировки оборудования, устанавливаемого в машинном помещении.
5. Работы производить в соответствии с требованиями 1.289.1-1 выпуски 0, 1, 2.
6. Во время монтажа следить за тем, чтобы значки ◇ на изделиях были обращены в ту же сторону, что и на монтажных схемах.

Привязан

Инв. N

Нач.маст.	Шестопалов	
Гл.инж.м.	Кричевский	
ГАП	Зарецкий	
ГИП	Ленточников	
Проверил	Ленточников	
Разраб.	Мостакова	

тп 262-21-37 -КС

Универсальное административное здание (в конструкциях ИИ-04) на 600 сотрудников

Стадия	Лист	Листов
Р	КС-30	

Лифт N 1
Строительная часть

ЦНИИЭП зрелищных зданий и спортивных сооружений им. Б.С. Мезенцева

Формат 22

Инв. N подл. | Подпись и дата | Взам. инв. N

Альбом I ч.II

Типовой проект 262-21-37

4-4

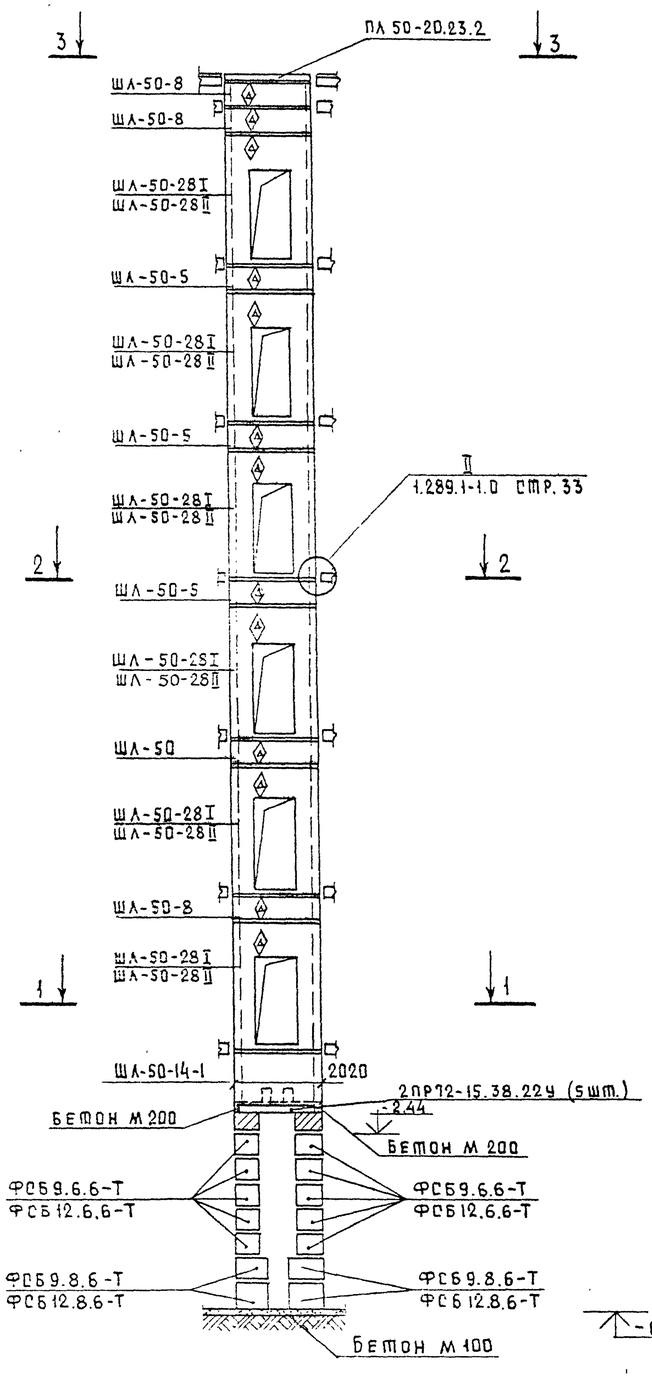

5-5

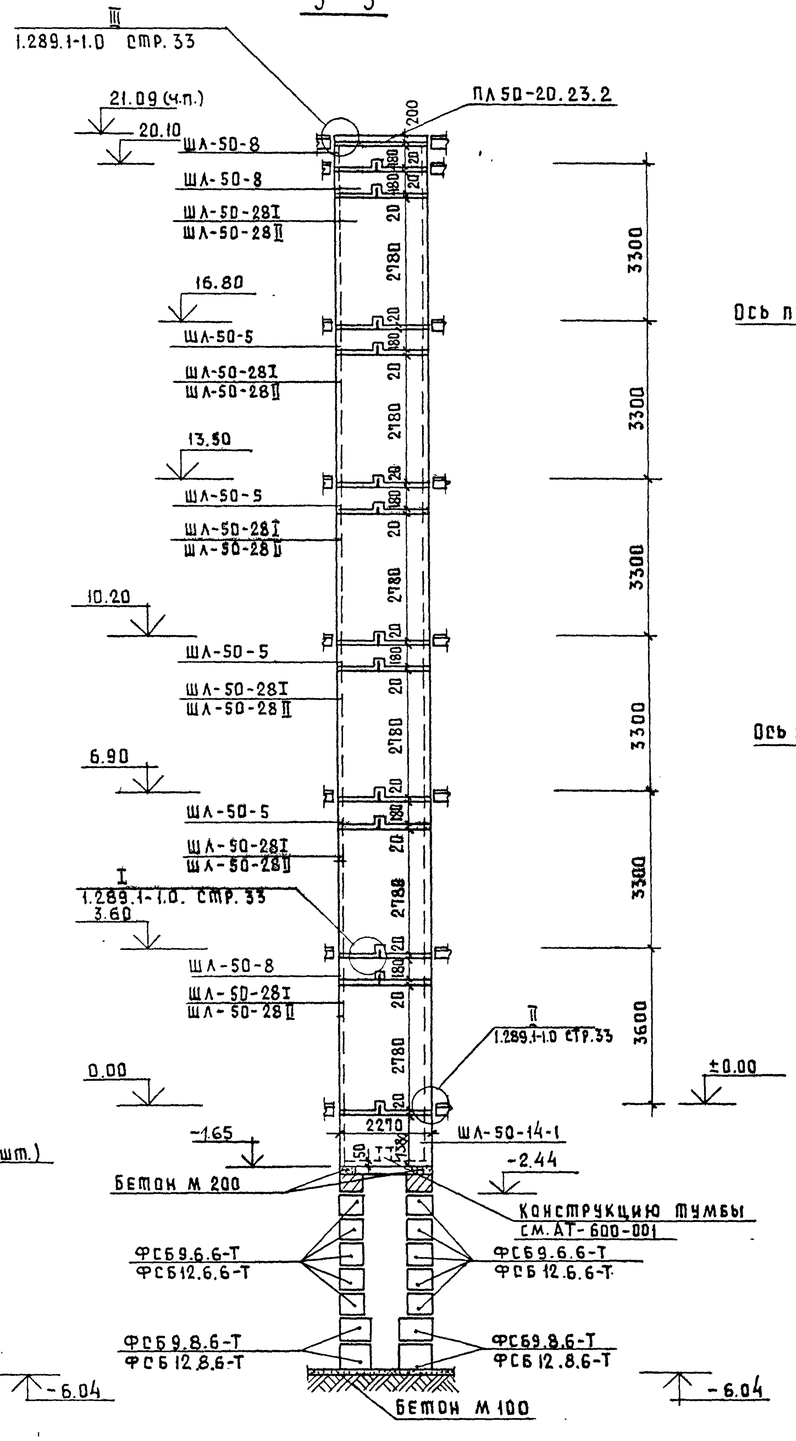

1-1

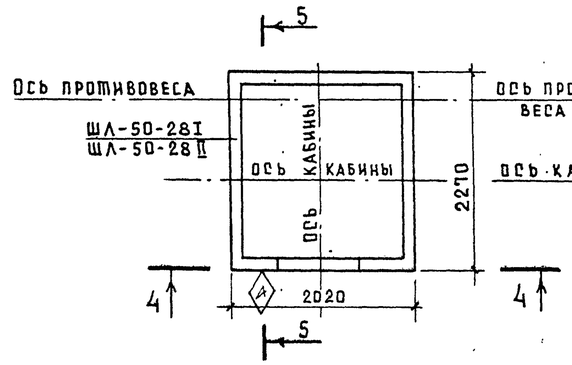

3-3 (вариант NI)

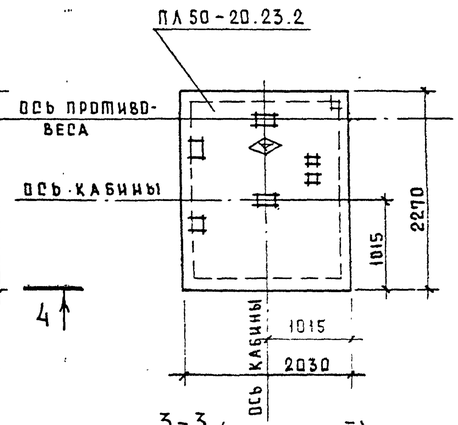

2-2

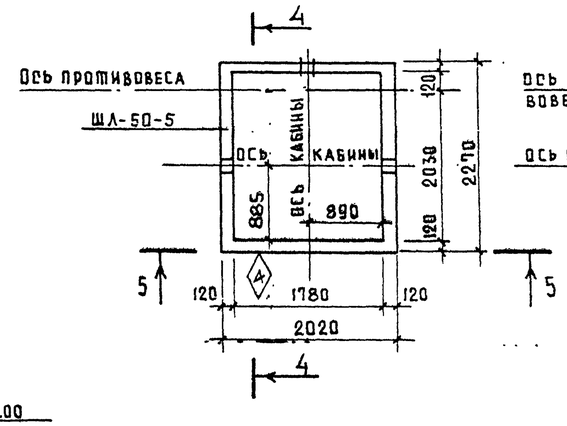

3-3 (вариант NII)

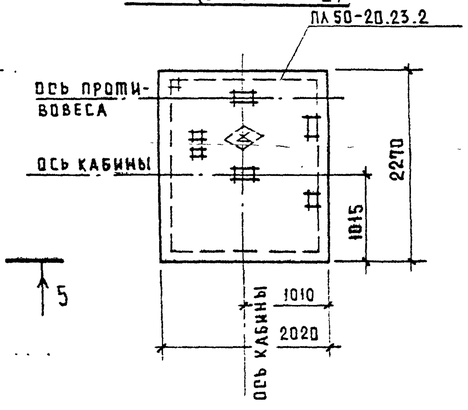

Примечания:

1. Вариант I соответствует лифтам N 2.
   Вариант II соответствует лифтам N 3,4.
2. Устройство перекрытия над шахтами производится после транспортировки оборудования размещаемого в шахте; перекрытие над машинным помещением после транспортировки оборудования. устанавливаемого в машинном помещении.
3. Работы производить в соответствии с требованиями 1.289.1-1.0 и действующими ГОСТ

4. Для ориентации изделий во время монтажа на них нанесены значки ◇. При монтаже следить, чтобы значки ◇ были обращены в сторону, указанную на монтажных схемах.

Нач.маст.	Шестопалов		
Гл.инж.м.	Кричевский		
ГАП	Зарецкий		
ГИП	Ленточников		
Проверил	Ленточников		
Разраб.	Евтух		

Привязан

Инв. N

ТП 262-21-37 – КС

Универсальное административное здание (в конструкциях ИИ-04) на 600 сотрудников

Стадия	Лист	Листов
Р	КС-31	

Лифты N 2,3,4.
Строительная часть

ЦНИИЭП зрелищных зданий и спортивных сооружений им. Б.С. Мезенцева

Формат 22

Инв. N подл. | Подпись и дата | Взам. инв. N

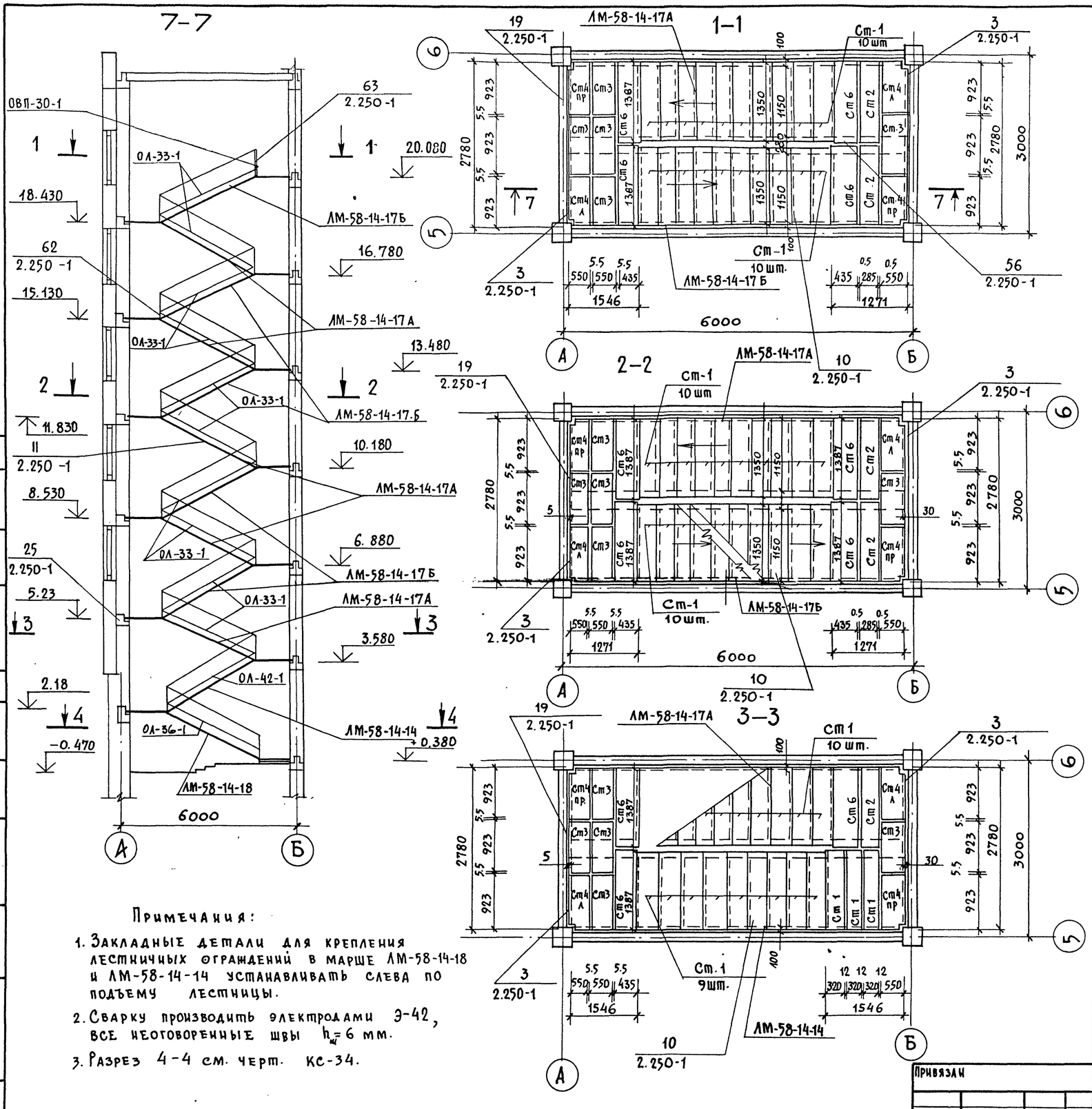

Спецификация сборных железобетонных и бетонных элементов лестницы

Наименов. элемента	Марка эл-та	N изгот. чертежа	Габариты: сечение мм	Габариты: длина мм	Вес 1 шт. т.	Объем бетона м³	Кол-во шт.	Общий объем бетона м³
Лестничные марши	ЛМ-58-14-17А	ИИ-04-07	1150×1650	5770	2.24	0.898	5	4.490
	ЛМ-58-14-17Б	ИИ-04-07	1150×1650	5770	2.24	0.898	5	4.490
	ЛМ-58-14-14	ИИ-04-07	1150×1400	5770	2.19	0.876	1	0.876
	ЛМ-58-14-18	ИИ-04-07	1150×1380	5770	2.76	1.105	1	1.105
Проступи	Ст 1	ИИ-04-07	320×40	1350	0.048	0.019	123	2.34
	Ст 2	ИИ-04-07	285×40	1387	0.040	0.016	11	0.176
	Ст 3	ИИ-04-07	550×40	923	0.050	0.020	34	0.68
	Ст 4 л	ИИ-04-07	550×40	923	0.050	0.020	13	0.26
	Ст 4 пр	ИИ-04-07	550×40	923	0.050	0.020	13	0.26
	Ст 6	ИИ-04-07	435×40	1387	0.06	0.024	25	0.6
Лестн. пл-ка	ЛП-15-14	ИИ-04-07	1490×300	1385	0.585	0.234	1	0.234
Всего:								15.511

Спецификация стальных элементов

Наим. эл-та	Марка эл-та	Кол-во шт	Вес 1 шт. кг	Стандарт или лист проекта	Общий вес, кг	Примечания
Ограждение лестницы	ОЛ-33-1	10	46.24	ИИ-04-08	462.4	
	ОЛ-36-1	1	53.76	ИИ-04-08	53.76	
	ОЛ-42-1	1	44.93	ИИ-04-08	44.93	
Огражд. верх. площадки	ОВП-30 1	1	22.72	ИИ-04-08	22.72	
Закладные	ММЛ-3	11	0.268	ИИ-04-08	3.0	
	ММ-33	36	0.126	ИИ-04-08	4.5	
	ММ-39	61	0.38	ИИ-04-08	23.2	
	ММД-28	2	1.22	ИИ-04-10	2.24	

Примечания:

1. Закладные детали для крепления лестничных ограждений в марше ЛМ-58-14-18 и ЛМ-58-14-14 устанавливать слева по подъему лестницы.
2. Сварку производить электродами Э-42, все неоговоренные швы $h_ш = 6$ мм.
3. Разрез 4-4 см. черт. КС-34.

Типовой проект 262-21-37 Альбом I ч. III

Согласовано

Инв. № подл. | Подпись и дата | Взам. инв. №

Привязан

Инв. N

Гл. инж. пр.	Шестопалов	
Гл. инж. м.	Кричевский	
ГАП	Шейнфейн	
ГАП	Зарецкий	
ГИП	Ленточников	
Проверил	Ленточников	
Разраб.	Евтух	

ТП 262-21-37 КС

Универсальное административное здание (в конструкциях ИИ-04) на 600 сотрудников

Стадия	Лист	Листов
	КС-32	

Лестница N 1

ЦНИИЭП зрелищных зданий и спортивных сооружений им. Б.С. Мезенцева

Формат 22

Альбом I ч. II

Типовой проект 262-21-37

СОГЛАСОВАНО

4–4

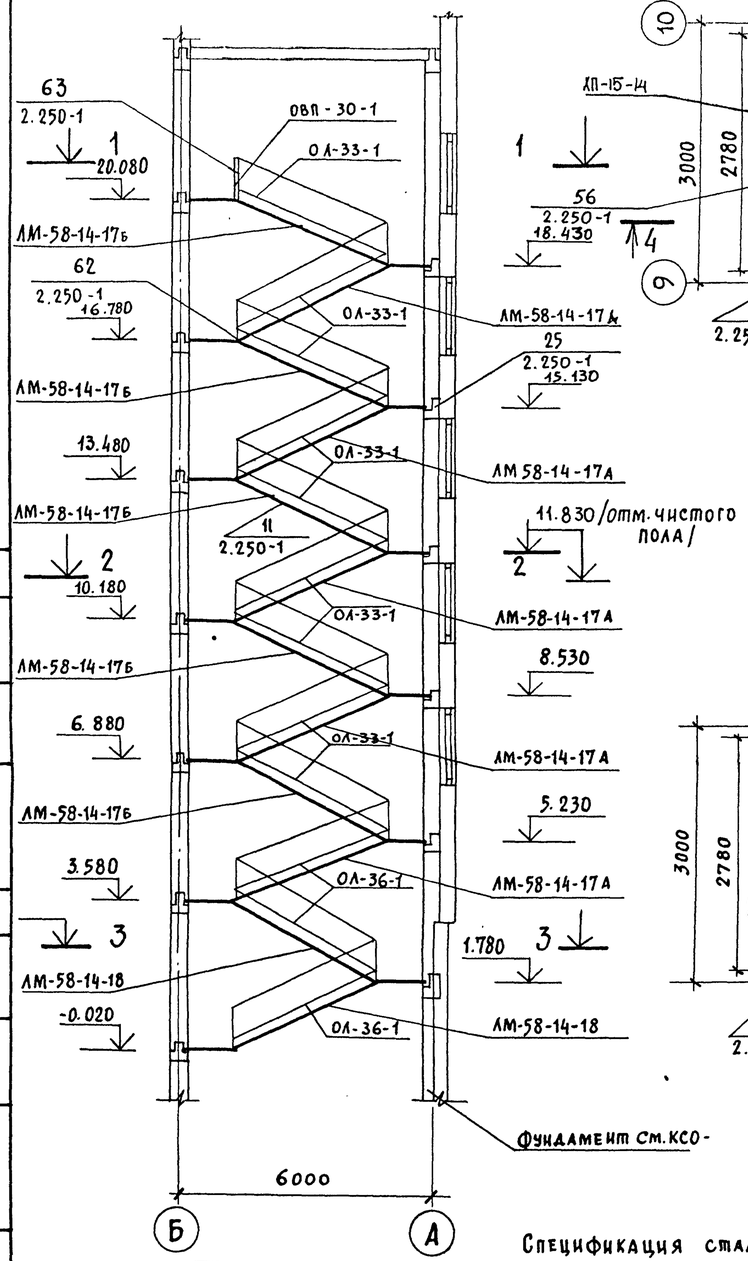

1–1

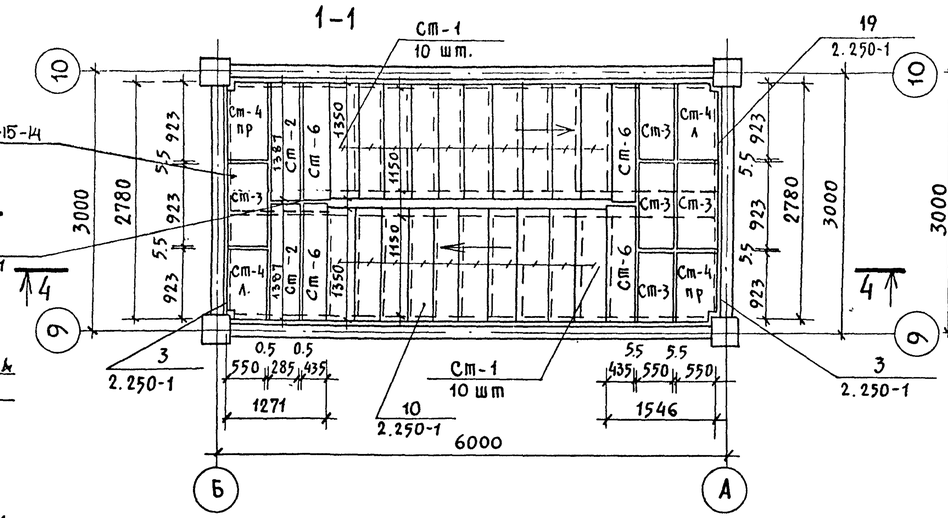

3–3

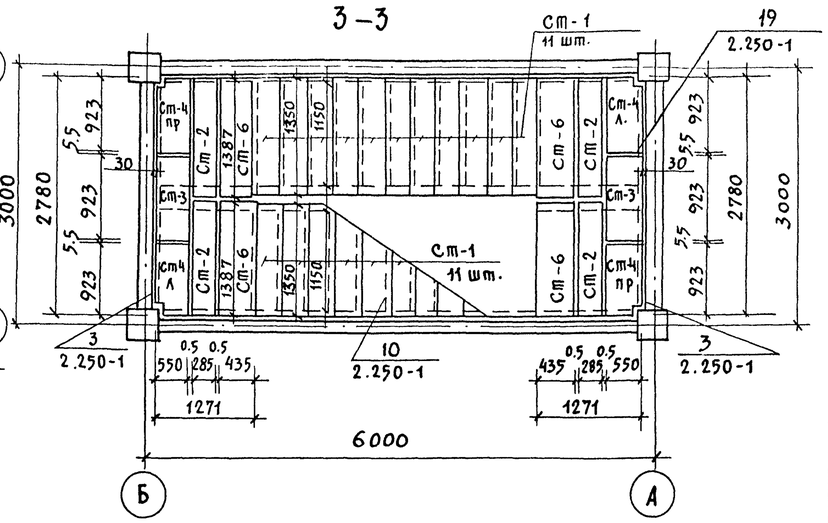

2–2

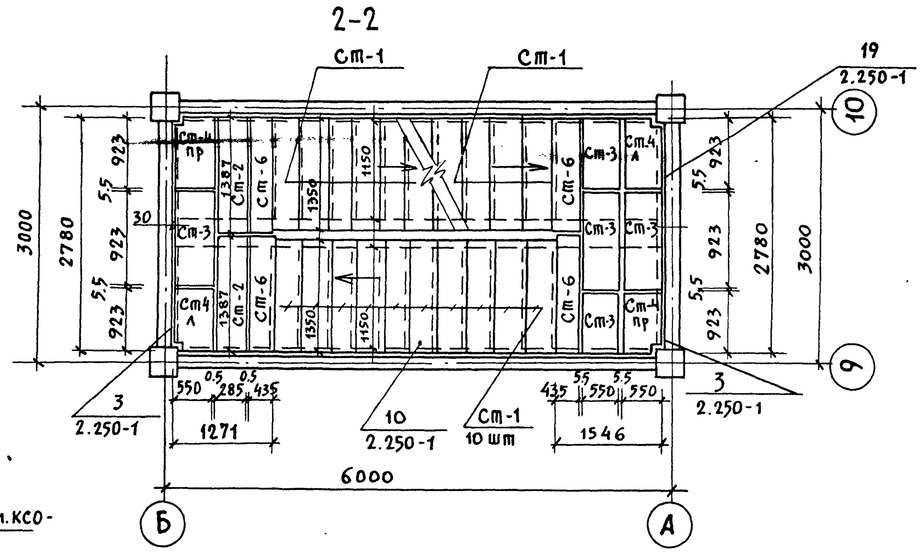

Наименование элемента	Марка эл-та	№ изготовит. чертежа	Габариты: сечение мм	Габариты: длина мм	Вес 1 шт. т	Объем бетона м³	Кол-во шт.	Общий V бетона, м³
Лестничные марши	ЛМ-58-14-17А	ИИ-04-07	1150×1650	5770	2.24	0.898	5	4.490
	ЛМ-58-14-17Б	ИИ-04-07	1150×1650	5770	2.24	0.898	5	4.490
	ЛМ-58-14-18	ИИ-04-07	1150×1380	5770	2.76	1.105	2	2.210
Проступи	Ст-1	ИИ-04-07	320×40	1350	0.048	0.019	122	2.318
	Ст-2	ИИ-04-07	285×40	1387	0.040	0.016	16	0.256
	Ст-3	ИИ-04-07	550×40	923	0.050	0.020	28	0.56
	Ст-4 л	ИИ-04-07	550×40	923	0.050	0.020	13	0.26
	Ст-4 пр	ИИ-04-07	550×40	923	0.050	0.020	13	0.26
	Ст-6	ИИ-04-07	435×40	1387	0.06	0.024	26	0.624
Лестничная площадка	ЛП-15-14	ИИ-04-07	1490×300	1385	0.585	0.234	1	10.234
Всего:								15.512

Спецификация стальных элементов

Наименов. элемента	Марка элемента	Кол-во шт.	Вес 1 шт. кг	Стандарт или лист проекта	Общий вес кг	Примечания
Ограждение	ОЛ-33-1	10	46.24	ИИ-04-08	462.4	
Лестницы	ОЛ-36-1	2	53.46	ИИ-04-08	107.52	
Ограждение верхн. пл-ки	ОВП-30-1	1	22.72	ИИ-04-08	22.72	
Закладные	ММЛ-3	11	0.268	ИИ-04-08	3.0	
	ММ-33	36	0.126	ИИ-04-08	4.5	
	ММ-39	60	0.38	ИИ-04-08	22.8	
	ММЛ-28	2	1.22	ИИ-04-10	2.44	

Привязан

Инв. N

Нач. маст.	Шестопалов	
Гл. инж. м.	Кричевский	
ГАП	Зарецкий	
ГАП	Шейнфейн	
ГИП	Ленточников	
Проверил	Ленточников	
Разраб.	Евтух	

ТП 262-21-37 КС

Универсальное административное здание (в конструкциях ИИ-04) на 600 сотрудников

Стадия	Лист	Листов
Р	КС-33	

Лестница N 2

ЦНИИЭП зрелищных зданий и спортивных сооружений им. Б.С. Мезенцева

Инв. № подл. | Подпись и дата | Взам. инв. N

Формат 22

Альбом I ч. II

Типовой проект 262-21-37

4–4

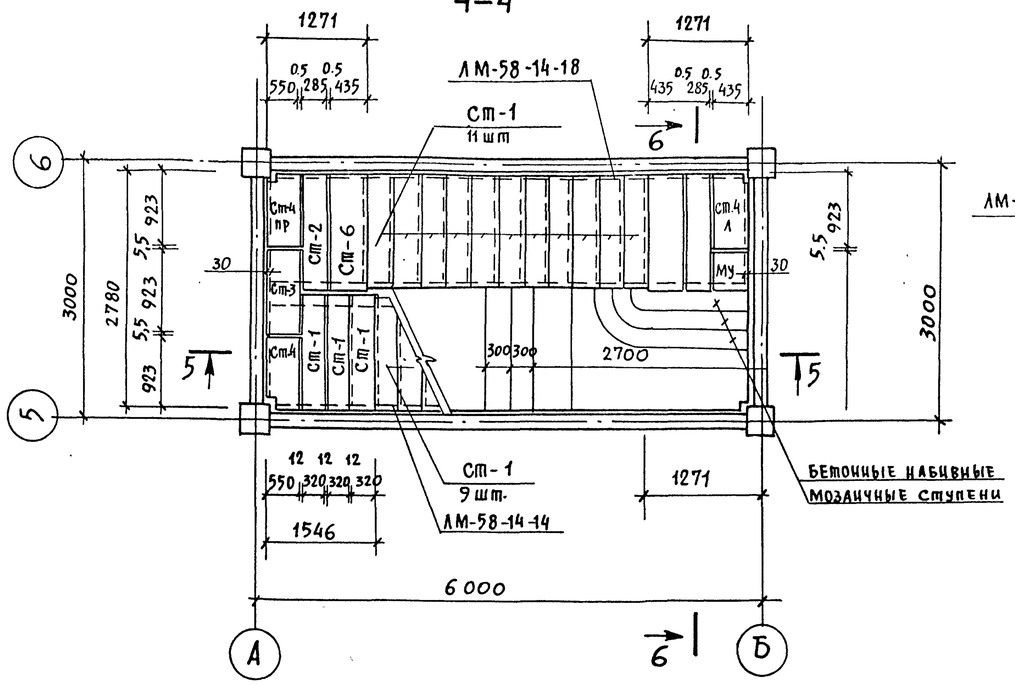

6–6

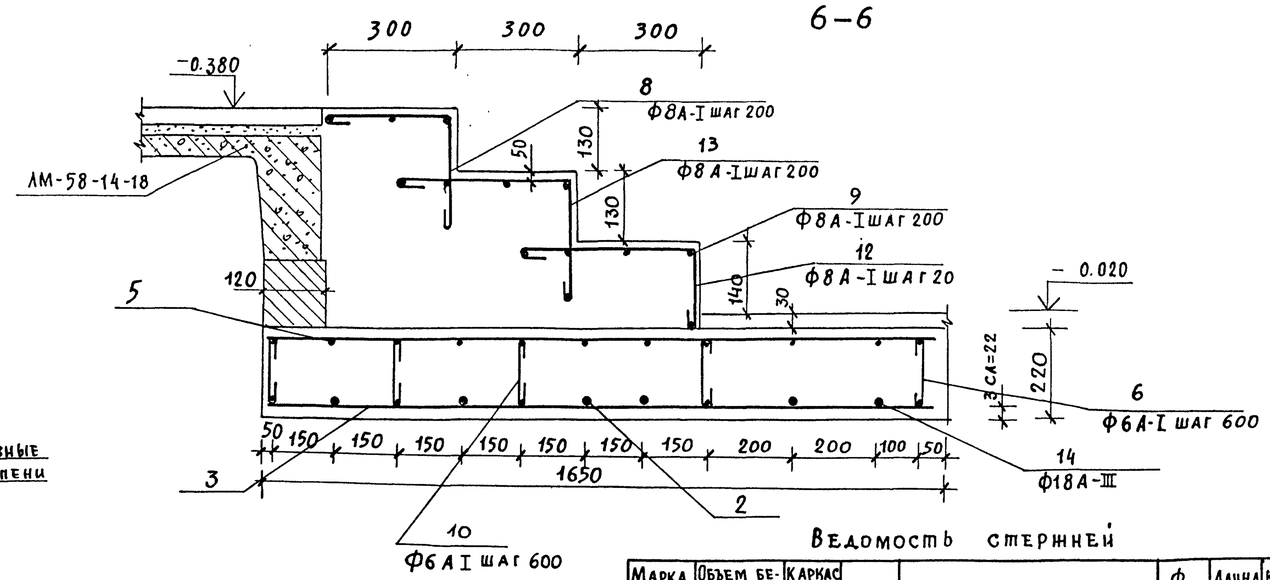

5–5

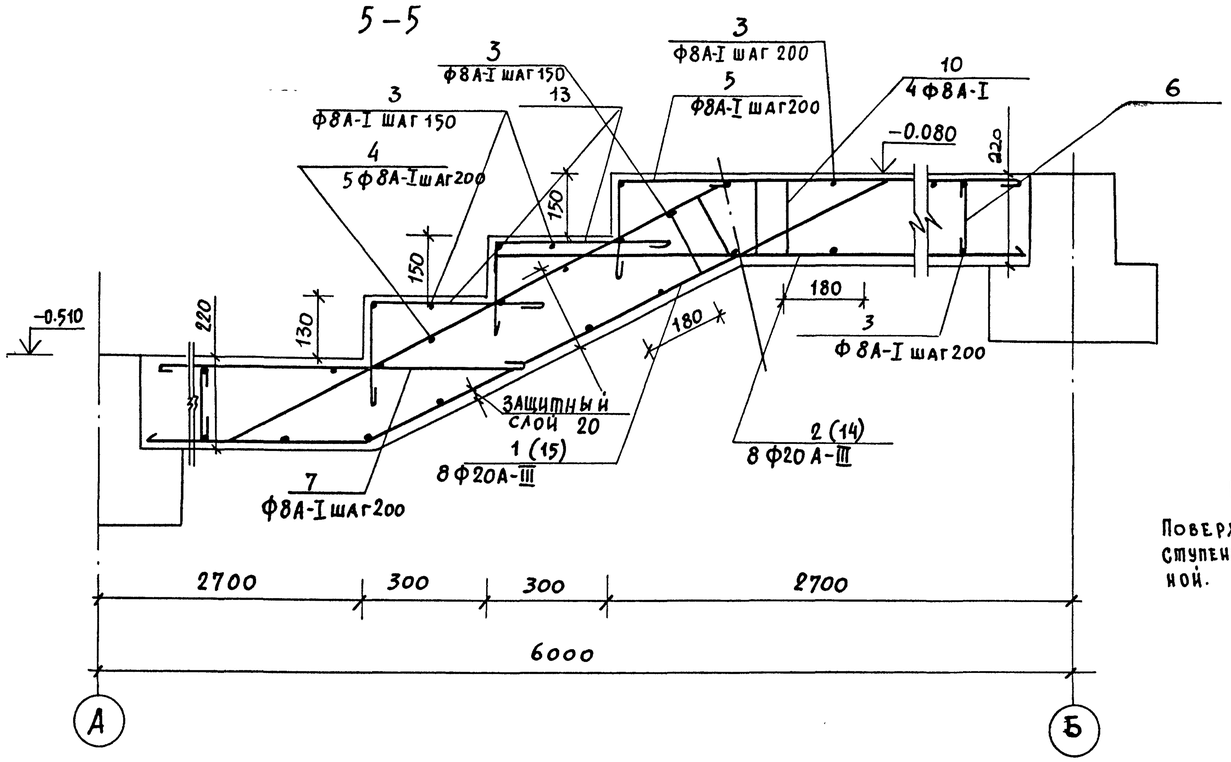

Ведомость стержней

Марка эл-та	Объем бетона М200 м3	Каркас или сетка	Позиция	Эскиз или сечение	ф мм	Длина мм	Кол. шт.	Масса ед., кг.
Сеч.4-4	0.6		8	270 90° 360	8 А I	750	7	0.3
			13	500 90° 360	8А-I	980	25	0.4
			12	500 90° 145	8 А-I	765	7	0.3
			9	1270	8 А-I	1400	14	0.6
Сеч.5-5	3.0		1	2685 1400 1460	20 А-I	4090	8	10.1
			2	2970	20А-III	2970	8	7.3
			14	2970	18А-III	2970	8	6
			15	2685 1400 1460	18А-III	4090	3	8.2
			4	1400 2685	8 А-I	4100	11	1.6
			3	1550	8 А-I	1670	75	0.7
			5	360 90° 300	8А-I	780	9	0.3
			6	183	6А-I	300	50	0.06
			7	3035	8 А-I	3155	11	1.2
			10	183 1550 183 1550	8А-I	3600	4	1.4

Выборка стали

Марка эл-та	Арматурные изделия			
	6	8	18	20
Сеч. 4-4	–	13.6	–	–
Сеч. 5-5	3	91.6	42.6	139.2

Примечание:

Поверхность монолитных ступеней выполнить мозаичной.

Нач. маст.	Шестопалов	
Гл. инж. п.	Кричевский	
ГАП	Шейнфейн	
ГДП	Зарецкий	
ГИП	Ленточников	
Проверил	Ленточников	
Разраб.	Евтух	

Привязан

Инв. N

ТП 262-21-37 КС

Универсальное административное здание (в конструкциях ИИ-04) на 600 сотрудников

Стадия	Лист	Листов
Р	КС-34	

Лестница N 1. Монолитный участок

ЦНИИЭП зрелищных зданий и спортивных сооружений им. Б.С. Мезенцева

Согласовано

Взам. инв. №

Подпись и дата

Инв. № подл.

Формат 22

ТИПОВОЙ ПРОЕКТ 262-21-37 АЛЬБОМ I. ЧАСТЬ II

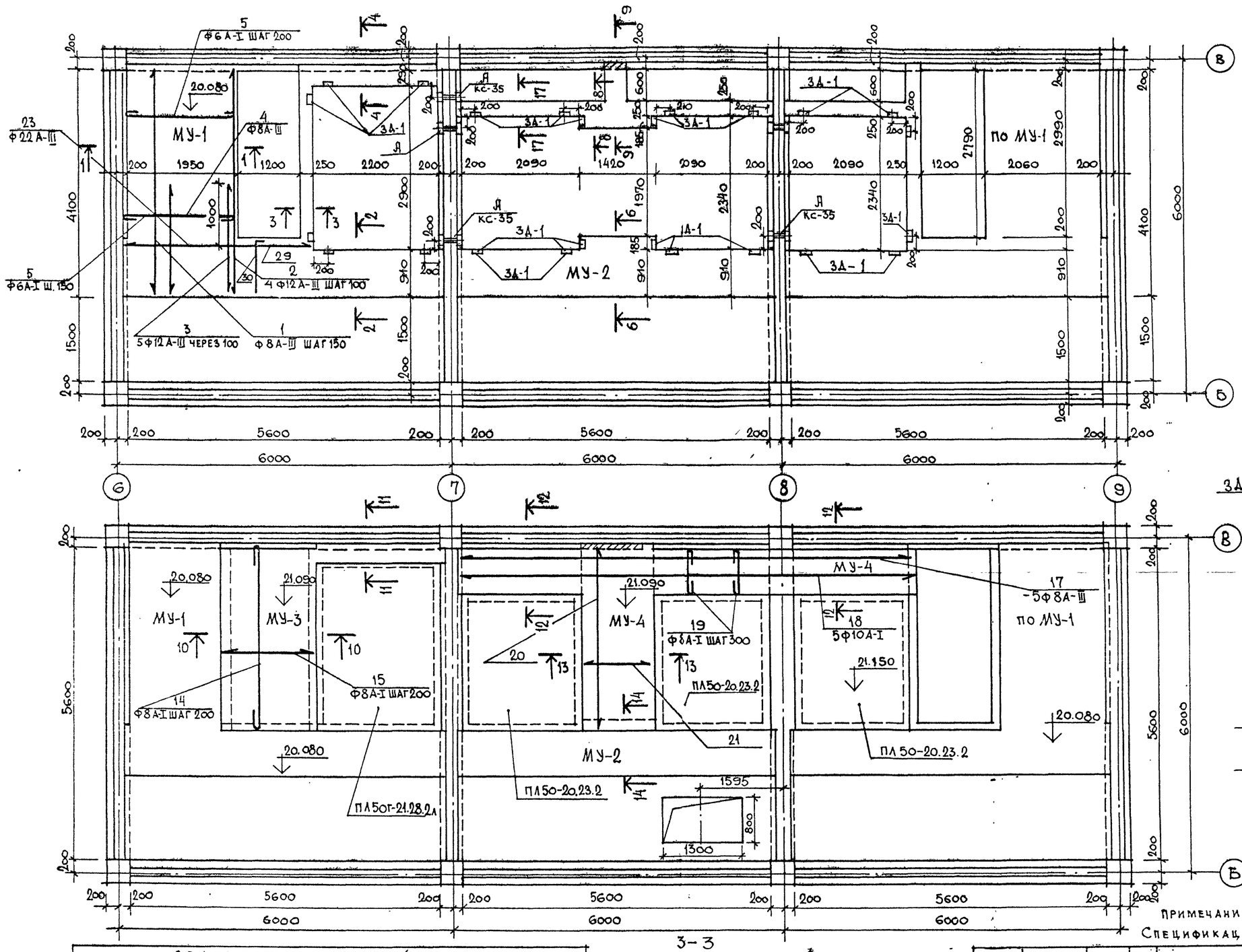

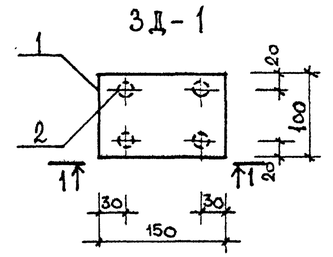

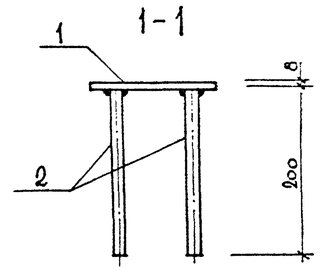

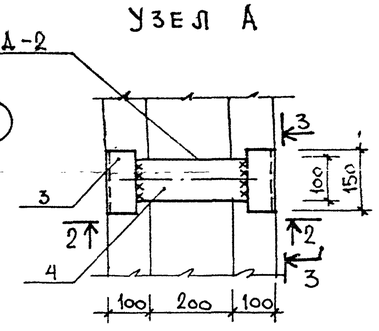

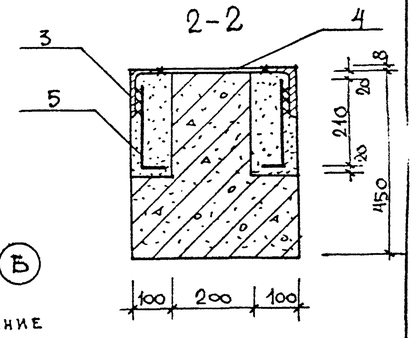

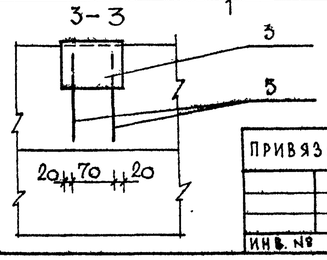

ПРИМЕЧАНИЕ

СПЕЦИФИКАЦИЮ ЗАКЛАДНЫХ ДЕТ. СМ. КС-47

ВЕДОМОСТЬ СТЕРЖНЕЙ

МАРКА ЭЛ-ТА	КАРКАС ИЛИ СЕТКА	ПОЗИЦИЯ	ЭСКИЗ ИЛИ СЕЧЕНИЕ	Ø ММ	ДЛИНА ММ	КОЛ-ВО ШТ.	МАССА ЕД. КГ.
3Д-1		1	– 100×8		150	1	0,93
		2	200	10 АI	200	4	0,12
3Д-2		3	L 110×70×8		150	2	1,64
		4	– 100×8		260	1	1,62
		5	210	10 АI	290	2	0,18

ПРИВЯЗАН

ИНВ. №

НАЧ. МАСТ.	ШЕСТОПАЛОВ	
ГЛ. ИНЖ. М.	КРИЧЕВСКИЙ	
ГАП	ЗАРЕЦКИЙ	
ГАП	ШЕЙНФЕЙН	
ГИП	ЛЕНТОЧНИКОВ	
ПРОВЕР.	ДЕЦТОЧНИКОВ	
РАЗРАБ.	ЕВТУХ	

ТП 262-21-37 -КС

УНИВЕРСАЛЬНОЕ АДМИНИСТРАТИВНОЕ ЗДАНИЕ (В КОНСТРУКЦИЯХ ИИ-04) НА 600 СОТРУДНИКОВ

СТАДИЯ	ЛИСТ	ЛИСТОВ
Р	КС-35	

ПЕРЕКРЫТИЯ НА ОТМ. 20.08; 21.09. МОНОЛИТНЫЕ УЧАСТКИ

ЦНИИЭП ЗРЕЛИЩНЫХ ЗДАНИЙ И СПОРТИВНЫХ СООРУЖЕНИЙ ИМ. Б.С. МЕЗЕНЦЕВА

ФОРМАТ 22

ИНВ. № ПОДЛ. | ПОДПИСЬ И ДАТА | ВЗАМ. ИНВ. №

Типовой проект 262-21-37 Альбом I часть II

1-1

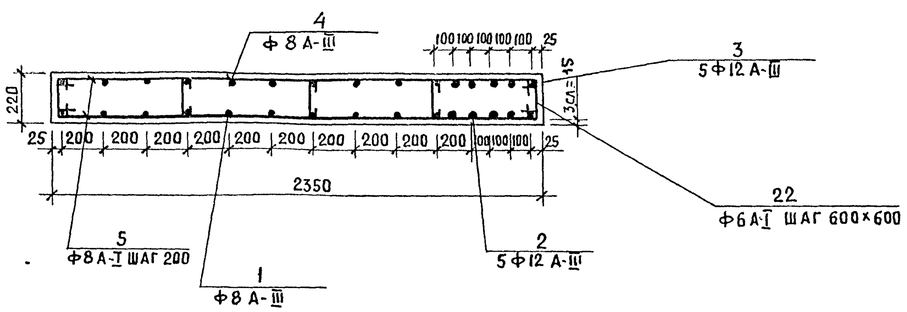

2-2

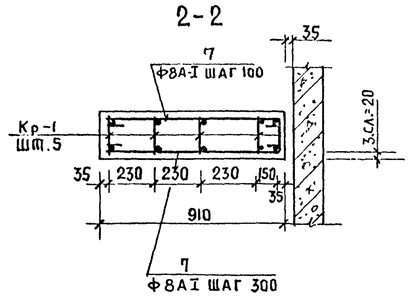

3-3

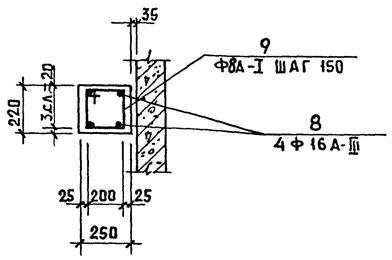

4-4

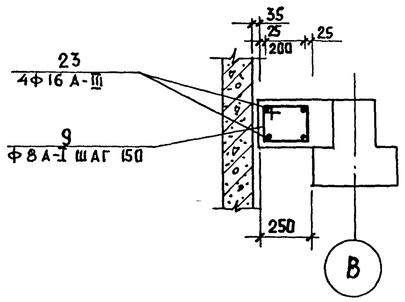

6-6

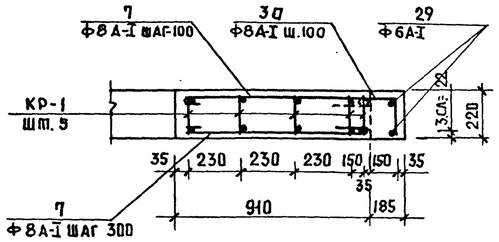

9-9

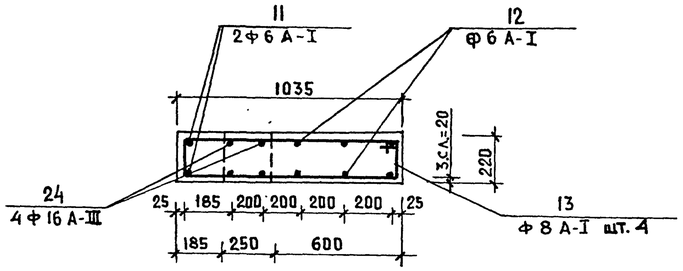

17-17

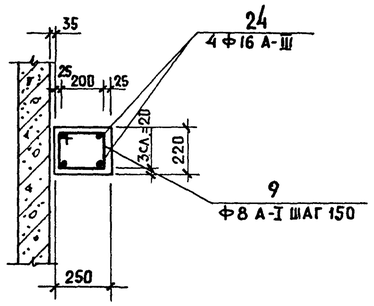

8-8

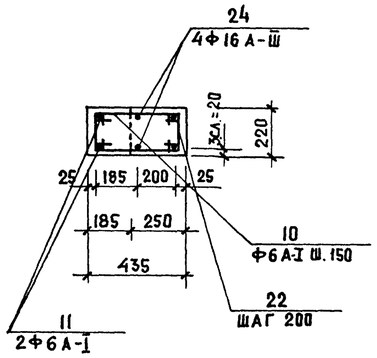

ВЕДОМОСТЬ СТЕРЖНЕЙ

МАРКА ЭЛ-ТА	КАРКАС ИЛИ СЕТКА	ПОЗИЦИЯ	ЭСКИЗ ИЛИ СЕЧЕНИЕ	Ф, мм	ДЛИНА, мм	КОЛ-ВО ШТ	МАССА ЕДИН. КГ.
1	2	3	4	5	6	7	8
МУ-1							
		1	3430	8А-III	3430	10	1.35
		2	3430	12А-III	3430	5	3
		3	2000	12А-III	2000	5	1.8
		4	2000	8А-III	2000	9	0.8
		5	2470	8А-I	2470	26	1
		22	320	6А-I	330	18	0.1
	Кр-1 шт.5		25; 26 ШАГ 200; 6				19.9
		6	5600	22А-III	5600	1	16.7
		25	5600	8А-III	5600	1	2.2
		26	190	8А-III	180	30	0.1
		7	1030	8А-I	1030	106	0.4
		29	3240	6А-I	3240	2	0.7
		30	1215	8А-I	1215	14	0.5
		8	3430	16А-III	3430	4	5,4
		9	200; 180	8А-I	880	23	0.3
		23	2400	16А-III	2400	4	3.78
		9	СМ. ВЫШЕ			15	0.3
М-2							
	Кр1		СМ. ВЫШЕ				19.4
		30	СМ. ВЫШЕ			14	0.5
		29	1490	6А-I	1490	2	0.33
СЕЧ 17-17		24	5600	16А-III	5600	4	8.8
		9	СМ. ВЫШЕ			30	0.3

НАЧ.МАС.	Шестопалов	
ГЛ.ИНЖ.М.	Кричевский	
ГАП	Зарецкий	
ГАП	Шейнфейн	
ГИП	Ленточников	
РАЗРАБ.	Евтух	
ПРОВЕР.	Ленточников	

ПРИВЯЗАН

ИНВ. N

ТП 262-21-37 КС

УНИВЕРСАЛЬНОЕ АДМИНИСТРАТИВНОЕ ЗДАНИЕ /В КОНСТРУКЦИЯХ ИИ-04) НА 600 СОТРУДНИКОВ

СТАДИЯ	ЛИСТ	ЛИСТОВ
Р	КС-36	

ПЕРЕКРЫТИЯ НА ОТМ. 20.08; 21.09. СЕЧЕНИЯ 1-1÷9-9

ЦНИИЭП ЗРЕЛИЩНЫХ ЗДАНИЙ И СПОРТИВНЫХ СООРУЖЕНИЙ ИМ. Б.С. МЕЗЕНЦЕВА

ФОРМАТ 22

ИНВ. N ПОДЛ. | ПОДПИСЬ И ДАТА | ВЗАМ. ИНВ. N

Типовой проект 262-21-37 Альбом I часть II

10-10

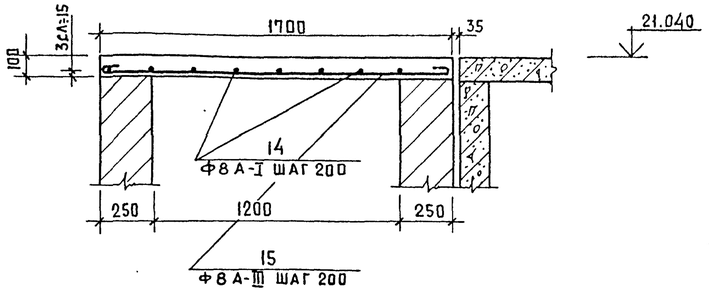

16-16

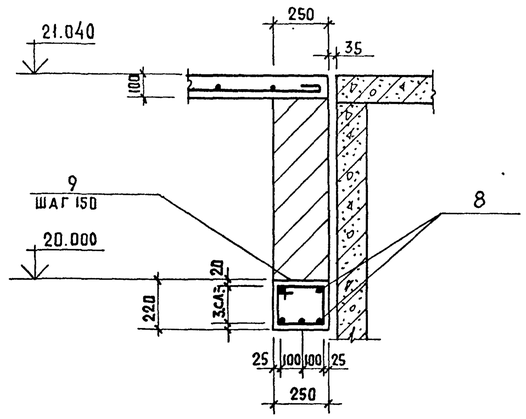

11-11

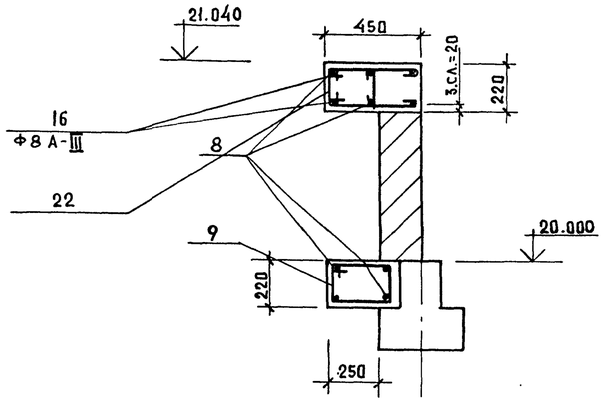

12-12

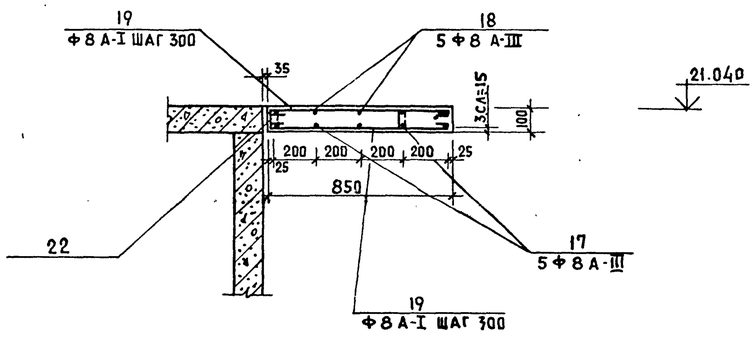

13-13

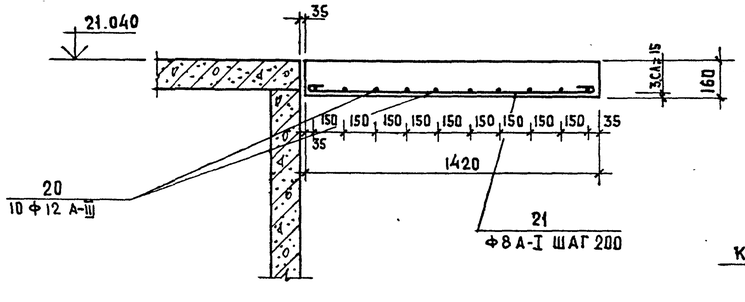

14-14

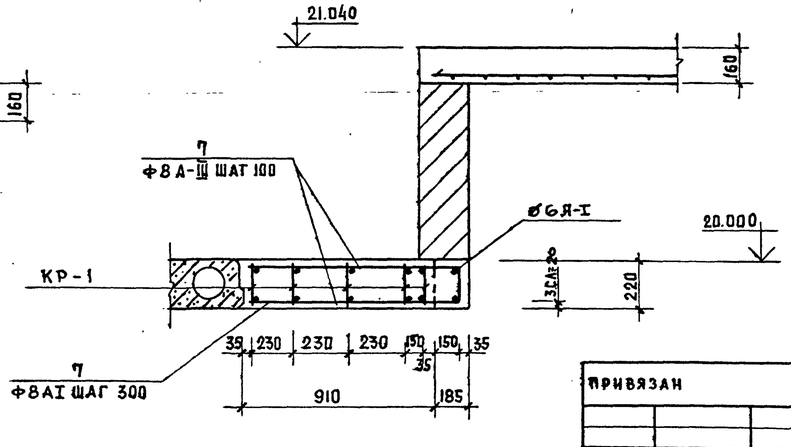

1	2	3	4	5	6	7	8
СЕЧ. 8-8		11	1420	6А-I	1420	2	0.3
ВСЕГО: 7		10		6А-I	550	14	0.12
		22	СМ. ВЫШЕ			30	0.1
СЕЧ. 9-9		12	400	6А-I	400	6	0.1
ВСЕГО: 7		13	180 985	8А-I	2450	3	0.96
МУ-3							
ВСЕГО: 1							
(10-10)		14	3430	8А-I	3430	7	1.35
		15	1800	8А-III	1800	13	0.7
(11-11)		23	2400	16А-III	2400	6	3.79
		16	570	8А-III	570	30	0.22
		22	СМ. ВЫШЕ			15	0.1
МУ-4							
ВСЕГО: 1							
(13-13)		20	3310	12А-III	3310	10	2.93
		21	1540	8А-I	1540	12	0.6
(12-12)		17	8320	8А-III	8320	5	3.28
		18	8470	8А-III	8470	5	3.34
		19	970	8А-I	970	40	0.38

Выборка стали на 1 элемент

Марка	Арматурные изделия: Сталь А-I ГОСТ 5781-61		Сталь А-III ГОСТ 5781-75				Итого, кг
	6	8	8	12	16	22	
МУ-1	3.2	261	46.7	24	36.72	83.5	455
МУ-2	0.7	219	26			83.5	329.2
СЕЧ. 17-17		9			35.2		52,94
СЕЧ. 8-8	5.28						
СЕЧ. 9-9	0.6	2.88					
МУ-3	1.5	9.45	14.3		22.7	0.6	48,55
МУ-4		22.4	33.1	29.3		1.4	86

Нач. мас.	Шестопалов	
Гл. инж. п.	Кричевский	
ГАП	Шейнфейн	
ГАП	Зарецкий	
ГИП	Ленточников	
Провер.	Ленточников	
Разраб.	Евтух	

Привязан

Инв. N

ТП 262-21-37 КС

Универсальное административное здание (в конструкциях ИИ-04) на 600 сотрудников

Стадия	Лист	Листов
Р	КС-37	

Перекрытия на отм. 20.08; 21.09. Сечения 10-10÷14-14

ЦНИИЭП зрелищных зданий и спортивных сооружений им. Б.С. Мезенцева

Формат 22

Инв. N подл. | Подпись и дата | Взам. инв. N

Типовой проект 262-21-37 Альбом I ч. II

Сечение 15-15

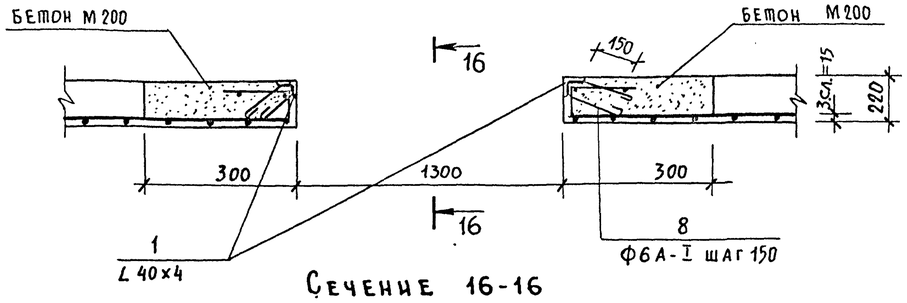

Сечение 16-16

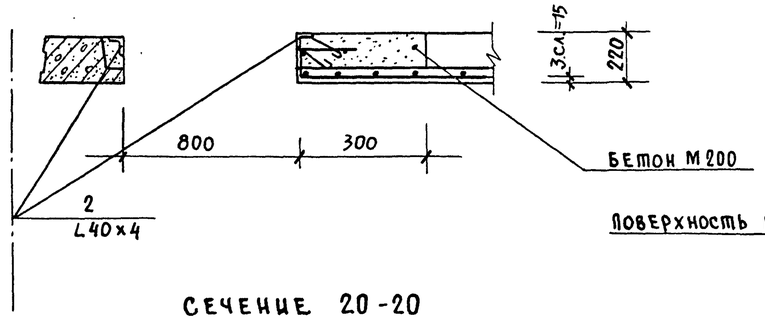

Сечение 18-18

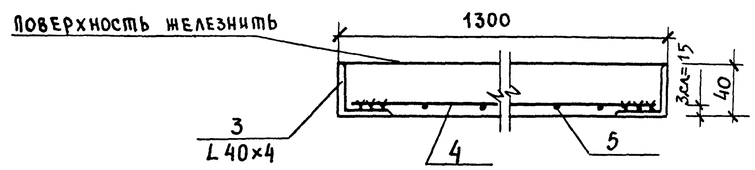

Сечение 20-20

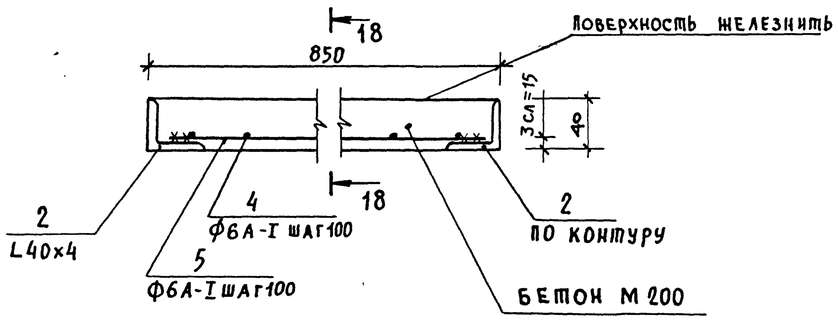

Деталь крепления монорельса к перекрытию

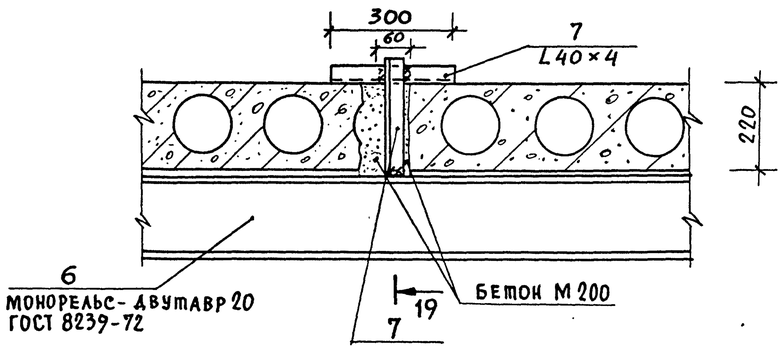

Сечение 19-19

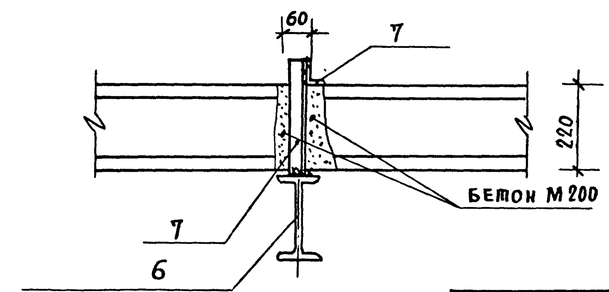

Ведомость стержней

Марка эл-та	Каркас или сетка	Поз.	Эскиз или сечение	Ф мм	Длина, мм	Кол шт.	Масса ед. кг	Объем бетона м³
Сеч.15-15		1	L	L40×4	800	2	2.0	0,05 м³
Сеч.16-16		2	L	L40×4	1300	2	3.1	
Сеч.20-20		2	см. выше			2	3.1	
		4	1362	6А-I	1362	9	0.3	
		5	912	6А-I	912	13	0.2	
Сеч.18-18		3	L	L40×4	850	2	2.1	
Сеч.19-19		7	L	L40×4	300	60	0.7	
		6	I	I N20	42000		882	
16-16; 15-15		8	150	6А-I	400	32	0.1	

Выборка стали на 1 элемент, кгс

Марка	Арматурные изделия			
	Сталь А I ГОСТ 5781-61	ВСт3кп2 ГОСТ 380-72	ГОСТ 8239-72	Итого
	6	L40×4	Двутавр 20	
Сеч. 18-18; 20-20	5,3	10,4		15,7
Сеч. 15-15; 16-16	3,2	10,2		13,5
Сеч. 19-19		42	882	924

Примечания:

1. Монорельс крепить к перекрытию через 2 метра.

Нач. маст.	Шестопалов		
Гл. инж. пр.	Кричевский		
ГАП	Шейнфейн		
ГАП	Зарецкий		
ГИП	Леонтьев		
Проверил	Леонтьев		
Разработ.	Евтух		

Привязан

Инв. N

ТП 262-21-37

Универсальное административное здание (в конструкциях ИИ-04) на 600 сотрудников

Стадия	Лист	Листов
Р	КС-38	

Перекрытие на отм. -20.080. Люк. Сечения.

ЦНИИЭП зрелищных зданий и спортивных сооружений им. Б.С. Мезенцева

Взам. инв. N | Подп. и дата | Инв. N подл.

Формат 22

Типовой проект 262-21-37 Альбом I ч.II

Спецификация перемычек на кирпичные стены и перегородки

N п/п	Тип проёма	Эскиз и наименование	Количество изделий (перемычек) Наружные стены толщина мм 380	510	640	Внутренние стены, перегородки Подвал	1-ый этаж	2й, 3й, 4й, 5й и 6й эт.	Техн. этаж	Всего на основн. вариант	Кол-во шт. на гараж	Всего на вар. с гаражом	Примечание
1	ПР1	1ПР1-12.12.14	—	—	—	7	24	4×5=20	5	80	8	88	
	ПР1-1	1ПР1-12.12.14 2 шт.	—	—	—	2	2	4×5=20	—		—		
	ПР1-2	2ПР4-14.38.14.	—	—	—	1	2	—	—	3	—	3	
2	ПР2	1ПР2-15.12.14	—	—	—	3	13	—	—	58	—	58	
	ПР2-1	1ПР2-15.12.14	—	—	—		2	8×5=40	—				
	ПР2-2	2ПР5-16.38.14	—	—	—		1	—	—	1	—	1	
3	ПР4	1ПР3-19.12.14	—	—	—		1	—	—	1	—	1	
4	ПР10	1ПР38-24.25.22у ОП5-2 шт.2	66	—	—	—	—	—	—	—	—	—	
		2ПР72-27.38.22у ОП4-4 шт.2	— Узел „А"	33	—	—	—	—	—	33		33	
		1ПР38-24.25.22у ОП5-2 шт.2	—	—	66	—	—	—	—	—		—	
5	ПР6	2ПР72-15.38.22у ОП4-4 шт.2	2	—	—	—	—	—	—	—			
		2ПР72-15.38.22у 1ПР38-15.12.22у ОП5-2 шт.2	—	2 2	—	—	—	—	—	2 2	— —	2 2	
		2ПР72-15.38.22у 1ПР38-15.12.22у ОП6-2 шт.2	—	—	2 4	—	—	—	—	—	—	2 4	
6	ПР8	2ПР72-27.38.22у ОП4-4 шт.2	3	—	—	—	—	—	—	—			
		1ПР38-24.25.22у ОП5-2 шт.2	—	6	—	—	—	—	—	6	—	6	
		1ПР8-24.12.22у 1ПР38-24.25.22у ОП6-2 шт.2	—	—	3 6	—	—	—	—	—	—	—	

Узел „А" /см. серию 2.130-1 лист 52/

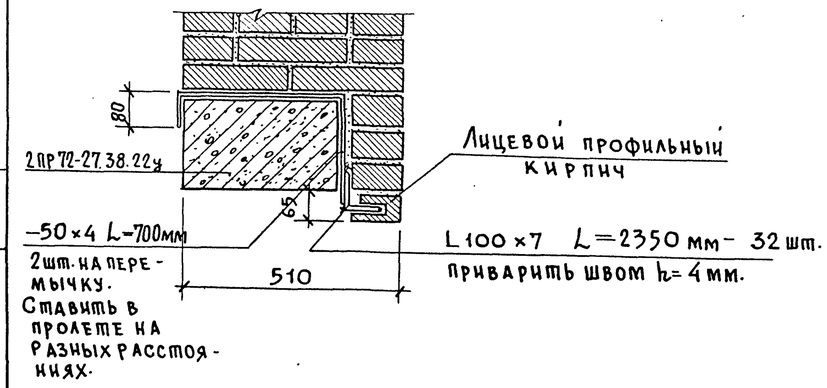

Взам. инв. N | Подп. и дата | Инв. N подл.

Привязан

Инв. N

Нач. маст	Шестопалов	
Гл. инж. п.	Кричевский	
ГАП	Зарецкий	
ГАП	Шейнфейн	
ГИП	Ленточников	
Проверил	Ленточников	
Разраб.	Тимашов	

ТП 262-21-37 КС

Универсальное административное здание (в конструкциях ИИ-04) на 600 сотрудников

Стадия	Лист	Листов
Р	КС-39	

Спецификация перемычек

ЦНИИЭП зрелищных зданий и спортивных сооружений им. Б.С. Мезенцева

Формат 22

Типовой проект 262-21-37 Альбом I часть II

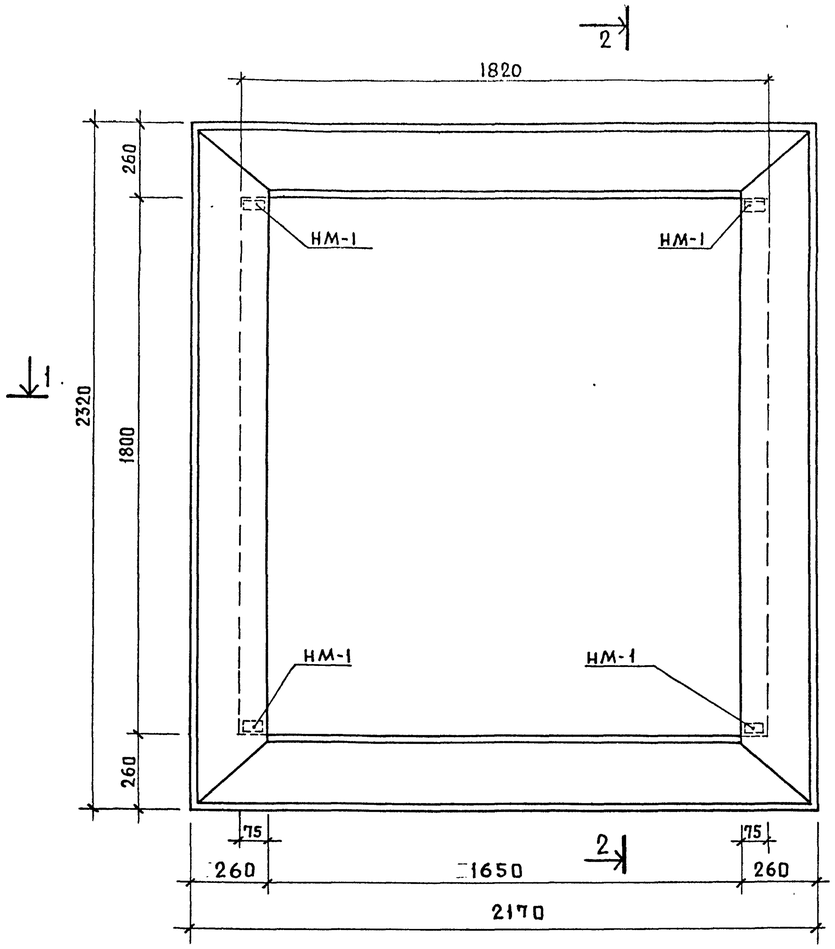

1—1

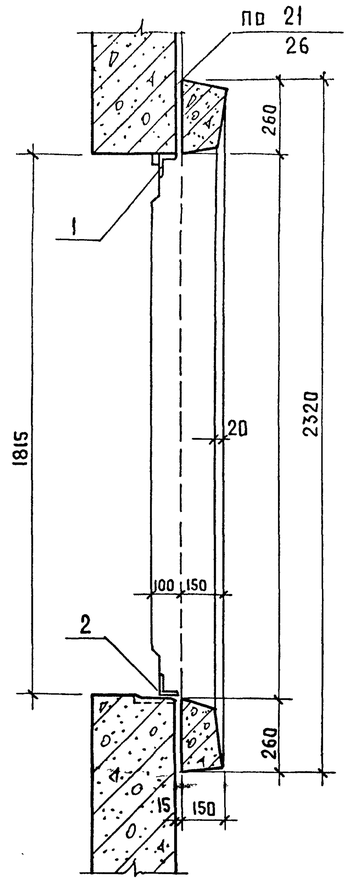

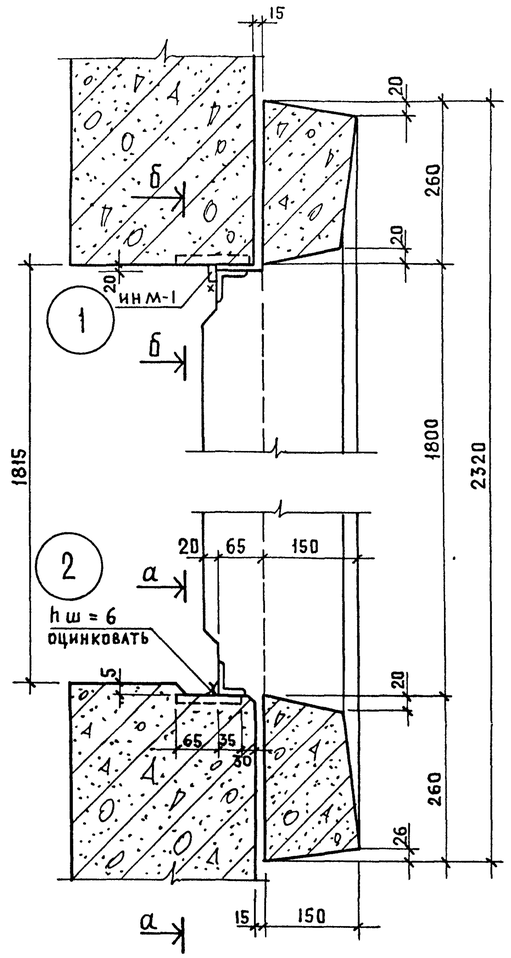

б — б

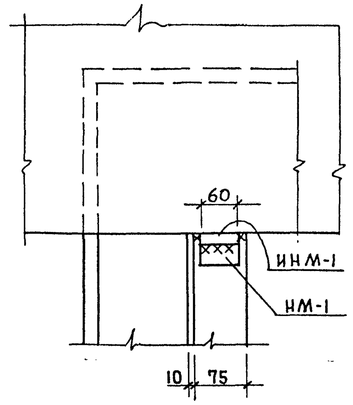

а — а

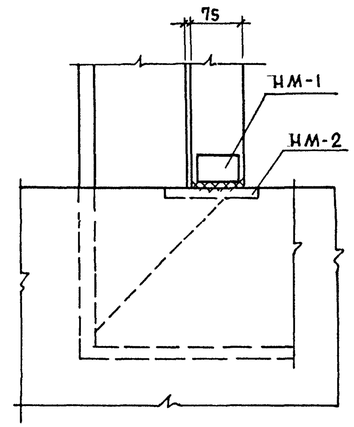

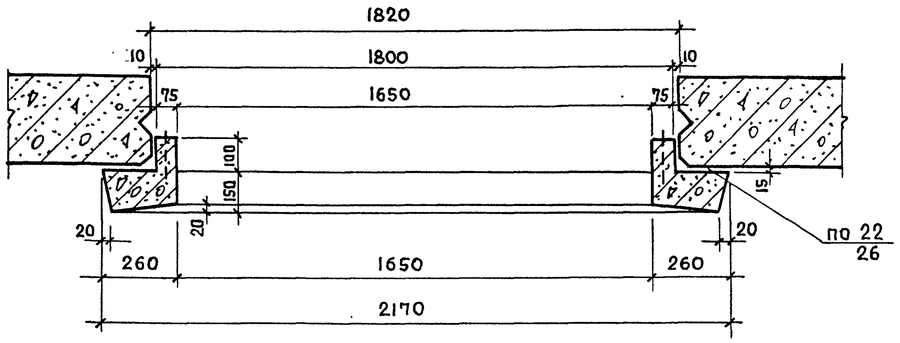

Примечания:

1. Опалубку наличника ИН-1 см. К-93.
2. Монтажные швы оцинковать.

Спецификация монтажных накладок

Наименован.	Сечение	Длина мм	Кол. шт на 1 узел	Кол. шт на эл-т	Вес кг 1 дет	Вес кг всего	Примечан.
ИНМ-1	-30×30	60	1	2	0.4	0.8	

Нач.мас	Шестопалов	
Гл.инж.м.	Кричевский	
ГАП	Зарецкий	
ГИП	Ленточников	
Вед.арх.	Полякова	
Провер.	Ленточников	
Разраб.	Саркисова	

Привязан

Инв. N

ТП 262-21-37 КС

Универсальное административное здание (в конструкциях ИИ-04) на 600 сотрудников

Стадия	Лист	Листов
Р	КС-40	

Наличник-ИН-1
Детали крепления

ЦНИИЭП зрелищных зданий и спортивных сооружений им. Б.С. Мезенцева

Формат 22

Инв. N подл. | Подпись и дата | Взам. инв. N

Типовой проект 262-21-37 Альбом I ч.2

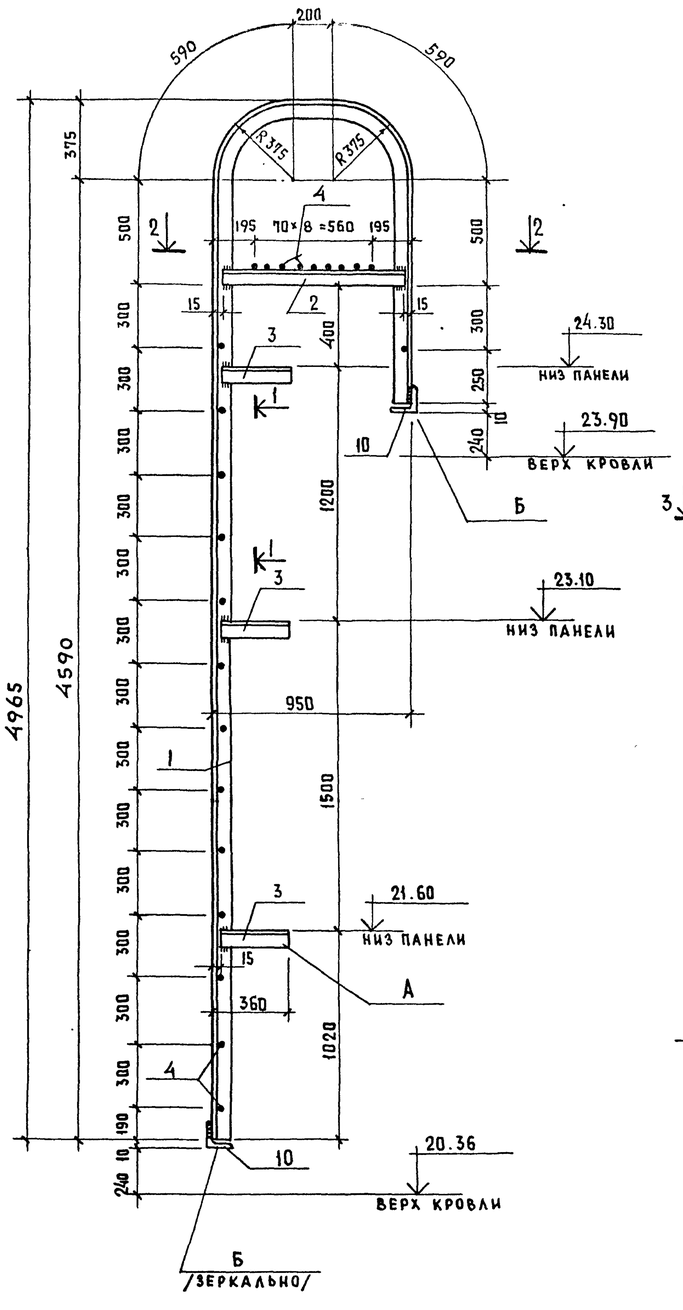

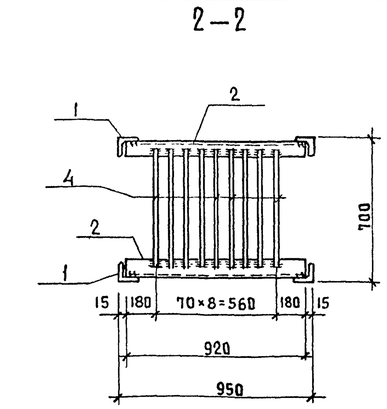

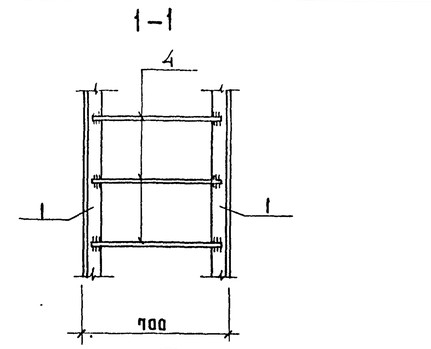

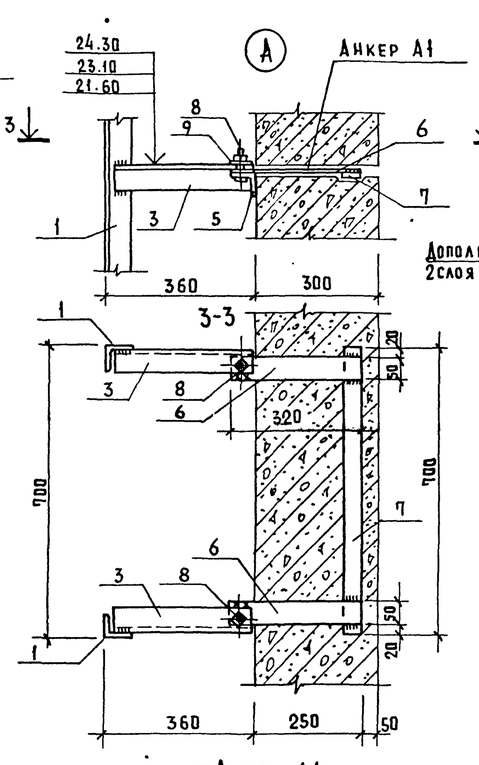

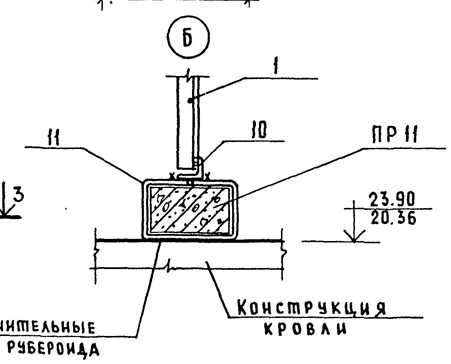

Перечень элементов				
Поз. обознач.	Наименование	Кол. шт.	Масса ед. кг.	Примеч.
	Металлические изделия			
1	L 63×6 ℓ= 12130	2	69.6	
2	L 63×6 ℓ= 920	2	5.26	
3	L 63×6 ℓ= 345	6	1.97	
4	Ф 18 AI ℓ= 670	23	1.71	
5	L 63×6 ℓ= 64	6	0.37	
6	−50×8 ℓ= 320	6	1.0	
7	−40×6 ℓ= 700	3	1.32	
8	Болт М16 с гайкой ℓ=50	6	0.16	
9	Шайба 32×16.5×3	6	0.014	
10	L 63×6 ℓ= 740	2	4.23	
11	−50×6 ℓ= 1200	2	2.82	
	Перемычки			
ПР 11	2ПР72-14.38.22у	2	0.295	

Примечания:

1. Сталь конструкций ВСт3 пс6.
2. Сварку производить электродами типа 942, швом $h_ш$= 6 мм.
3. При установке закладного анкера обеспечить плотное прилегание уголков (5) к грани стены.
4. После установки пожарной лестницы на болты, места сопряжения элементов приварить монтажным швом $h_ш$= 6 мм.
5. Все стальные конструкции окрасить масляной краской за 2 раза.

Нач.мас.	Шестопалов		
Гл.инж.м.	Кричевский		
ГАП	Зарецкий		
ГИП	Ленточников		
Провер.	Ленточников		
Разраб.	Тимашов		

Привязан

Инв. N

ТП 262-21-37 КС

Универсальное административное здание (в конструкциях ИИ-04) на 600 сотрудников

Стадия	Лист	Листов
Р	КР-41	

Конструкция пожарной лестницы

ЦНИИЭП зрелищных зданий и спортивных сооружений им. Б.С. Мезенцева

Формат 22

Инв. N подл. | Подпись и дата | Взам. инв. N

Типовой проект 252-21-37 Альбом I ч.2

ЖЛР-1

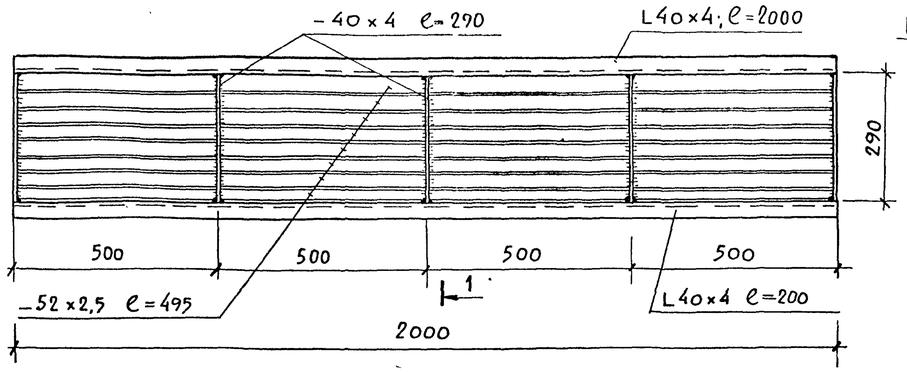

1-1

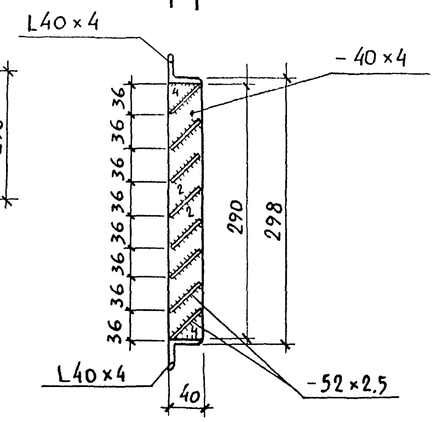

ЖЛР-2

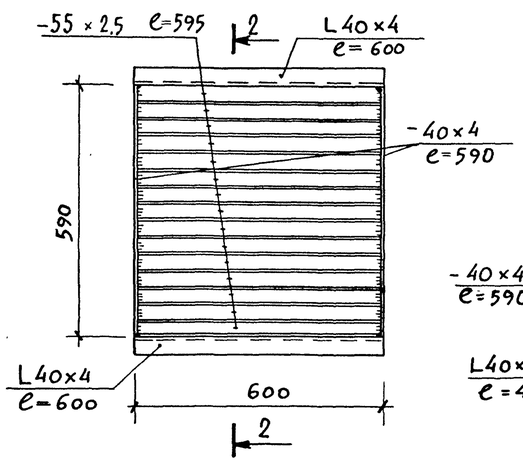

ЖЛР-3

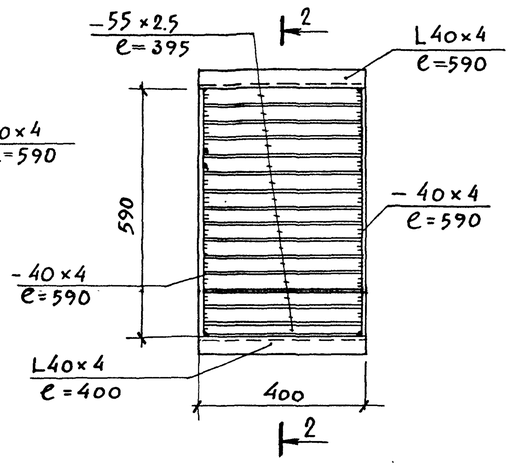

2-2

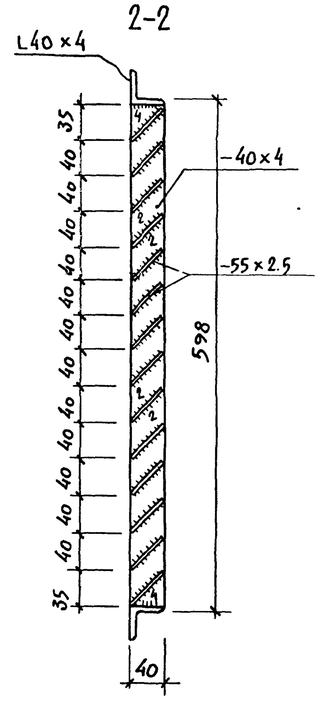

Поз. обозн.	Наименование	Кол. шт.	Масса кг	Примечан.
ЖЛР-1	Жалюзийная решетка	15		
	L40×4 ℓ=2000	2	9.68	
	-40×4 ℓ=290	5	1.82	
	-52×2.5 ℓ=495	32	16.16	
ЖЛР-2	Жалюзийная решетка	1		
	L40×4 ℓ=600	2	2.54	
	-40×4 ℓ=590	2	1.48	
	-55×2.5 ℓ=595	15	6.4	
ЖЛР-3	Жалюзийная решетка	1		
	L40×4 ℓ=400	2	1.7	
	-40×4 ℓ=590	2	1.48	
	-55×2.5 ℓ=395	15	6.4	

Примечания:

1. Конструкции из стали ВСт3 пс 6.
2. Сварку производить электродами типа Э-42.

Инв. N подл. | Подп. и дата | Взам. инв. N

Привязан

Инв. N

Нач. маст	Шестопалов	
Гл. инж. п.	Кричевский	
ГАП	Зарецкий	
ГАП	Шейнфейн	
ГИП	Ленточников	
Проверил	Ленточников	
Разраб.	Тимашов	

ТП 252-21-37 КС

Универсальное административное здание (в конструкциях ИИ-04) на 600 сотрудников

Стадия	Лист	Листов
Р	КС-42	

Конструкции жалюзийных решеток

ЦНИИЭП зрелищных зданий и спортивных сооружений им. Б.С. Мезенцева

Формат 22

Альбом I ч. II

Типовой проект 2БД-21-37

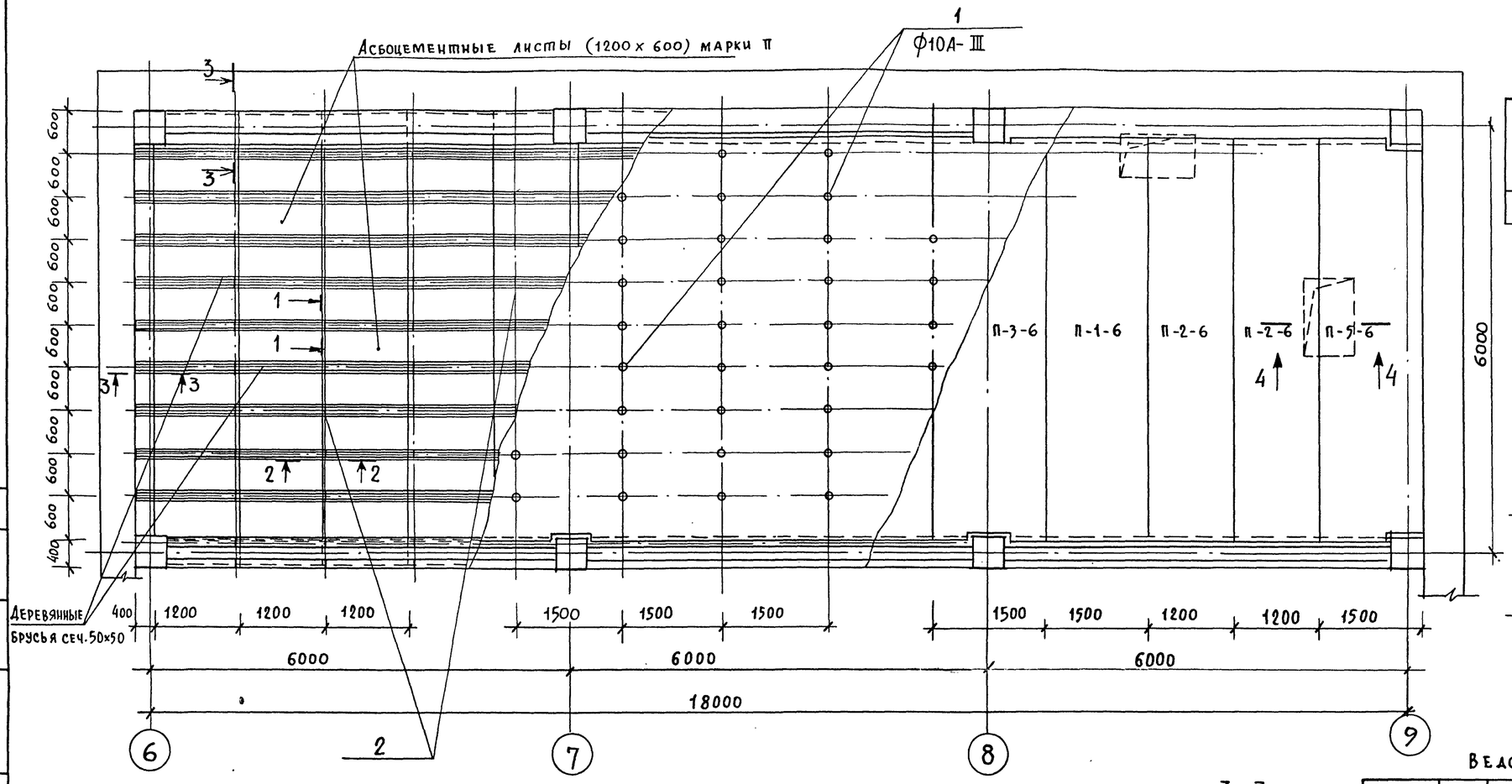

Выборка стали

Марка эл-та	Сталь по маркам			
	Сталь А III ГОСТ 5781-75	Вст3кп-2 ГОСТ 380-72	ГОСТ 103-57*	Всего
	10	∠50х4	—100х6	
1—1	62.4	150	114	326.4

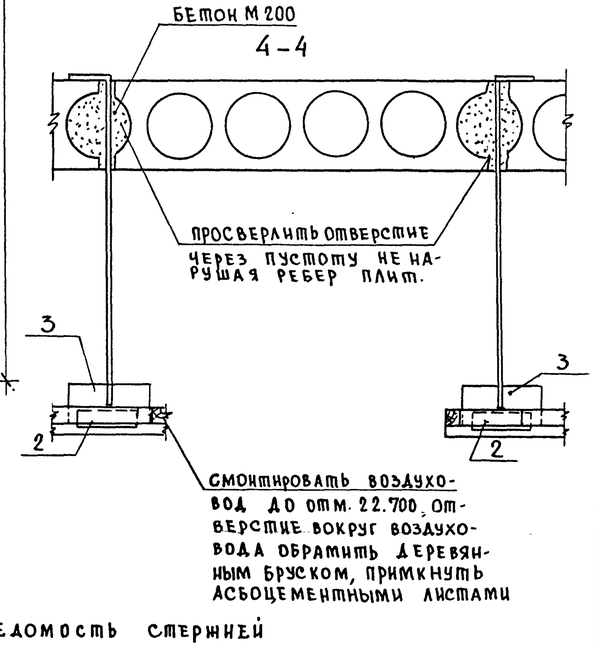

Ведомость стержней

Марка эл-та	Каркас или сетка	Позиция	Эскиз или сечение	Ф, мм	Длина мм	Кол-во шт.	Масса ед. кг
1—1		1	60 90° 780	10 А-III	840	120	0.52
		2	∠50×4		150	300	0.5
		3	—100×6		200	120	0.942

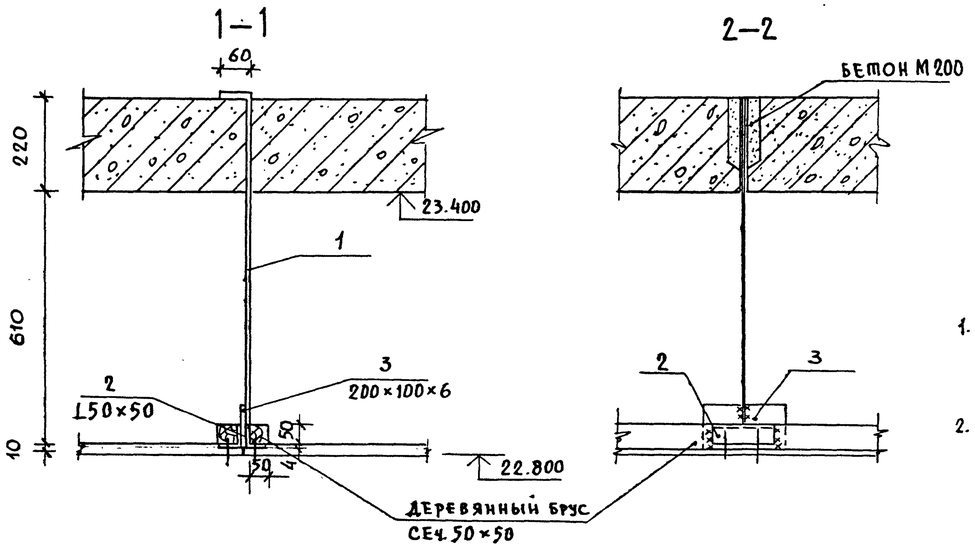

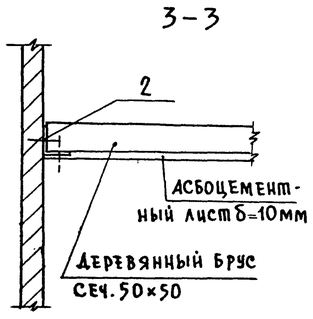

Примечания:

1. Все щели законопатить, оклеить серпянкой за 2 раза. Поверхность потолка шпаклевать и окрасить масляной краской за 2 раза.
2. Длина деревянных брусков сеч. 50×50; ℓ = 420 м.

Нач. маст.	Шестопалов	
Гл. инж. пр.	Кричевский	
ГАП	Шейнфейн	
ГАП	Зарецкий	
ГИП	Леиточников	
Проверил	Леиточников	
Разраб.	Евтух	

Привязан

Инв. N

ТП 2БД-21-37 КС

Универсальное административное здание (в конструкциях ИИ-04) на 600 сотрудников

Стадия	Лист	Листов
Р	КС-43	

Подвесной потолок на отм. 22.800. План, сечения

ЦНИИЭП зрелищных зданий и спортивных сооружений им. Б.С. Мезенцева

Согласовано

Инв. N подл. | Подпись и дата | Взам. инв. N

Формат 22

Альбом I ч.2

Типовой проект 262-21-37

Поз. обозн.	Обозначение	Наименование	Кол. шт.	Масса ед. т.	Примеч.
	Колонны				
	ИИ-04-2; Вып. 11 ч.I	КСР-433-24-1	6/6	1,34	
	Альбом VIII К-3	КСР-433-24-б	2/2	—"—	
	—"— К-6	КСР-433-24-в	2/2	—"—	
	—"— К-13	КСР-433-24-д	2/2	—"—	
	—"— К-4	КСР-433-24-е	2/2	—"—	
	—"— К-5	КСР-433-24-ж	4/4	—"—	
	—"— К-5	КСР-433-24-и	2/2	—"—	
	—"— К-8	КСК-433-24-2у-б	2/2	1,32	
	—"— К-7	КСК-433-24-2у-в	2/2	—"—	
	ИИ-04-2; Выпуск 3	КВР-433-24	6/6	1,05	
	ИИ-04-2; Выпуск 11, ч.I	КВР-433-24-1	4/4	—"—	
	ИИ-04-2; Выпуск 11; ч.I	КВР-433-24-6	4/4	—"—	
	Альбом VIII К-10	КВР-433-24-а	2/2	—"—	
			/	—"—	
	ИИ-04-2; Вып. 11 ч.I	КВК-433-24-2у	2/2	1,03	
	Альбом VIII К-9	КВК-433-24-2у-а	2/2	—"—	
	—"— К-1	КВК-433-24-6у-а	1/1	—"—	
	—"— К-2	КВК-433-24-6у-б	1/1	—"—	
	—"— К-11	КВК-433-24-6у-в	1/1	—"—	
	—"— К-12	КВК-433-24-6у-г	1/1	—"—	
	ИИ-04-2; Вып. 11, ч. I	КВК-433-24-2	2/2	—"—	
	ИИ-04-2; Вып. 3	КСР-466-24	8/8	2,71	
	ИИ-04-2; Вып. 11, ч.I	КСР-466-24-1	26/26	—"—	
	Альбом VIII К-30	КСР-466-24-б	4/4	—"—	
	—"— К-29	КСР-466-24-в	4/4	—"—	
	—"— К-25	КСР-466-24-г	2/2	—"—	
	—"— К-25	КСР-466-29-г	2/2	—"—	
	—"— К-26	КСР-466-24-д	4/4	—"—	
	—"— К-26	КСР-466-29-д	4/4	—"—	
	—"— К-24	КСР-466-24-е	4/4	—"—	
	—"— К-24	КСР-466-24-ж	2/2	—"—	
	—"— К-24	КСР-466-29-ж	2/2	—"—	
	—"— К-26	КСР-466-24-и	2/2	—"—	
	—"— К-26	КСР-466-29-и	2/2	—"—	

Поз. обозн.	Обозначение	Наименование	Кол. шт.	Масса ед. т.	Примеч.
	Колонны				
	ИИ-04-2; Вып. 11, ч.I	КСК-466-24-2	4/4	2.66	
	ИИ-04-2; Вып. 11 ч.I	КСК-466-24-2у	4/4	—"—	
	Альбом VIII К-27	КСК-466-24-2у-а	4/4	—"—	
	—"— К-31	КСК-466-24-2у-б	1/1	—"—	
	—"— К-28	КСК-466-24-2у-в	1/1	—"—	
	ИИ-04-2; Вып. 4	КСР-436-24	6/6	1,45	
	Альбом VIII К-36	КСР-436-24-а	8/8	—"—	
	—"— К-36	КСР-436-29-а	2/2	—"—	
	ИИ-04-2; Вып. 4	КСР-436-29	6/6	—"—	
	Альбом VIII К-37	КСР-436-29-б	2/2	—"—	
	—"— К-38	КСР-436-29-в	1/1	—"—	
	—"— К-43	КСР-436-29-д	1/1	—"—	
	—"— К-41	КСР-436-24-и	2/2	—"—	
	—"— К-44	КСР-436-29-к	2/2	—"—	
	—"— К-44	КСР-436-29-л	2/2	—"—	
	—"— К-45	КСР-436-29-р	2/2	—"—	
	—"— К-45	КСР-436-29-м	6/6		
	—"— К-39	КСК-436-24-е	1/1	1,42	
	—"— К-40	КСК-436-24-ж	1/1	—"—	
	ИИ-04-2; Вып. 4	КВР-436-24	2/14	1,05	
	ИИ-04-2; Вып. 11; ч. II	КВР-436-24-1	6/6	—"—	
	ИИ-04-2; Вып. 11; ч. II	КВР-436-24-3	/6	—"—	
	ИИ-04-2; Вып. 11; ч. II	КВР-436-24-2	2/2	—"—	
	Альбом VIII К-11	КВК-436-24-3	/8	1,15	
	—"— К-11	КВК-436-24-в	2/2	—"—	
	—"— К-20	КВК-436-24-д	4/2	—"—	
	—"— К-42	КВК-436-24-г	/2	—"—	
	ИИ-04-2; Вып. 11; ч. II	КВК-436-24-2у	1/1	—"—	
	Альбом VIII К-19	КВК-436-24-2у-а	1/1	—"—	
	ИИ-04-2; Вып. 11; ч. II	КВК-436-24-4у	/2	—"—	
	Альбом VIII К-46	КВК-436-24-4у-а	/2	—"—	

Поз. обозн.	Обозначение	Наименование	Кол. шт.	Масса ед. т.	Примеч.
	Колонны				
	Альбом VIII К-52	ИЖС-1	4/4	1,34	Изделия М 1:400 изготавливаются в типовой оснастке
	—"— К-57	ИЖС-1а	/1	1,03	
	—"— К-56	ИЖС-1б	/1	1,03	
	—"— К-59	ИЖС-2	/4	2,51	
	—"— К-62	ИЖС-2а	/1	2,49	
	—"— К-63	ИЖС-2б	/1	2,49	
	—"— К-66	ИЖС-2в	/2	2,47	
	Диафрагмы жесткости				
	Серия ИИ-04-6; Вып.5; ч.1; 2	Д2-26-33П	22/22	2,05	
	—"— —"—	Д2-26-36	4/4	3,30	
	—"— —"—	Д2-28-33	4/4	3,27	
	—"— —"—	Д1-28-33	40/40	3,08	
	—"— —"—	Д1-28-36	6/6	3,38	
	—"— —"—	Д1-28-36П	2/2	2,40	
	Перемычки				
2ПР7-23.38.14	Серия 1.138-10 в.2	2ПР7-23.38.14	1/1	0.31	
2ПР10-23.51.14	—"— —"—	2ПР10-23.51.14	1/1	0.415	
	Серия 1.138.-10 в.1	1ПР1-10.12.6	6/6	0,025	
Пр1	Серия 1.138-10 в.1	1ПР1-12.12.14	71/71	0,05	
Пр2	—"— —"—	1ПР2-15.12.14	55/55	0.075	
Пр4	—"— —"—	1ПР3-19.12.14	11/11	0.075	
	—"— —"—	1ПР38-15.12.22у	2/2	0,10	
Пр8	—"— —"—	1ПР38-24.25.22у	6/6	0,325	
1ПР4-33.12.22	—"— —"—	1ПР4-33.12.22	2/2	0,225	
1ПР4-36.12.22	—"— —"—	1ПР4-36.12.22	6/6	0,25	
1ПР8-24.12.22у	—"— —"—	1ПР8-24.12.22у	—/2	0,175	
1ПР8-20.12.22у	—"— —"—	1ПР8-20.12.22у	—/2	0,125	
ПР1-2	Серия 1.138-10 в.2	2ПР4-14.38.14	2/2	0,190	
ПР2-2	—"— —"—	2ПР5-16.38.14	1/1	0,224	
ПР6	—"— —"—	2ПР72-15.38.22у	7/7	0,323	
ПР10	—"— —"—	2ПР72-27.38.22у	33/33	0,57	
ПР11	—"— —"—	2ПР72-14.38.22у	3/3	0,295	

Условные обозначения:

Количество элементов в основном варианте

Количество элементов в варианте проекта со стоянкой

Привязан

Инв. №

Инв. № подл. | Подпись и дата | Взам. инв. №

Нач. маст.	Шестопалов	
Гл. инж. п.	Кричевский	
ГАП	Шейнфейн	
ГАП	Зарецкий	
ГИП	Лепторников	
Провер.	Лепторников	
Разраб.	Головин	

ТП 262-21-37 КС

Универсальное административное здание (в конструкциях ИИ-04) на 600 сотрудников

Стадия	Лист	Листов
Р	КС-44	

Сводная спецификация сборных ж. б. изделий. Лист 1

ЦНИИЭП УРЛИЧНЫХ ЗДАНИЙ И СПОРТИВНЫХ СООРУЖЕНИЙ им. Б.С. Мезенцева

Формат 22

Альбом I.4.2

Типовой проект 262-21-37

Поз. обозн.	Обозначение	Наименование	Кол. шт.	Масса ед. т	Примеч.
	Панели перекрытий				
П-1-6	Серия ИИ-04-4; выпуск 17	ПК6-58.15	192/192	2.71	
П-1-8	—"— —"—	ПК8-58.15	10/20	2.71	
П-1-12,5	—"— —"—	ПК12.5-58.15	71/43	2.71	
П-2-6	—"— —"—	ПК6-58.12	136/136	2.04	
П-2-12.5	—"— —"—	ПК12.5-58.12	26/16	2.04	
П-3-6	—"— —"—	ПК6-58.15с	94/94	2.645	
П-3-12.5	—"— —"—	ПК12.5-58.15с	26/22	2.645	
П-4-8	—"— —"—	ПР8-58.15с	20/20	2.625	
П-5-6	—"— —"—	ПК6-58-15п	34/34	2.665	
П-6-6	Серия 1.141-1; выпуск 16	ПК6-33.15	6/6	1.56	
П-6-8	—"— —"—	ПК.8-33.15	6	1.56	
П-7-6	Серия 1.141-1; выпуск 16	ПК6-33.12	3/3	1.175	
П-7-8	—"— —"—	ПК8-33.12	2	1.175	
П-16-12.5	Серия 1.220-1, выпуск 3	ПКТ 12.5-120-30с	8/6	9.600	
П-17-6	Серия ИИ-04-4 выпуск 32	ПК6-64.15	10	3.000	
П-17-12.5	—"— —"—	ПК12.5-64.15	8	3.000	
П-18-6	—"— —"—	ПК6-64.12	4	2.300	
П-18-12.5	—"— —"—	ПК12.5-64.12	6	2.300	
П-19-6	—"— —"—	ПК6-64.15с	4	2.900	
П-19-12.5	—"— —"—	ПК12.5-64.15с	1	2.900	
П-5-12.5	Серия ИИ-04-4; выпуск 17	ПК12.5-58-15п	4	2.665	
П-8-8	Серия ИИ-04-4; выпуск 20	ПК8-28.15	1/11	1.32	
П-8-12.5	—"— —"—	ПК12.5-28.15	10	1.32	
П-9-8	—"— —"—	ПК8-28.12	8	1.00	
П-9-12.5	—"— —"—	ПК12.5-28.12	4	1.00	
П-10-8	—"— —"—	ПК8-28.15п	2	1.285	
П-10-12.5	—"— —"—	ПК12.5-28.15п	6	1.285	
П-11-8	—"— —"—	ПК8-28.15с	4	1.275	
П-11-12.5	—"— —"—	ПК12.5-28.15с	2	1.275	
П-12-8	Серия ИИ-04-4; выпуск 24	ПК8-88.15	16	4.100	
П-13-8	—"— —"—	ПК8-88.12	8	3.100	
П-14-8	—"— —"—	ПК8-88.15с	6	4.080	
П-15-8	—"— —"—	ПК8-88.15п	4	4.080	
П-16-12,5А	Серия 1.220-1, выпуск 3; КС1-50	ПКТ 12.5-120-30с	1	9.600	
П-16-12.5Б	—"— —"— ; КС1-50	ПКТ 12.5-120-30с	1	9.600	
П-11А-12.5	Серия ИИ-04-4 вып. 20	ПР 12.5-28-15с	1	1.190	
П-19А-12.5	Серия ИИ-04-4 вып. 32	ПР 12.5-64-15с	1	2.820	
	Опорные плиты				
ОП4-4	Серия 1.225-2 в.5	ОП4-4	66	0.05	
ОП5-2	—"— —"—	ОП5-2	10	0.045	

Поз. обозн.	Обозначение	Наименование	Кол. шт.	Масса ед. т	Примеч.
	Панели перекрытий (вариант - легкобетонные конструкции)				
П-1-6	Серия ИИ-04.4; выпуск 21	ПК6-58.15	192/192	1.89	
П-1-8	—"— —"—	ПК8-58.15	20/20	1.89	
П-1-12.5	—"— —"—	ПК12.5-58.15	71/49	1.89	
П-2-6	—"— —"—	ПК6-58.12	136/136	1.42	
П-2-12.5	—"— —"—	ПК12.5-58.12	26/26	1.42	
П-3-12.5	—"— —"—	ПК6-58.15с	94/94	1.845	
П-3-12.5	—"— —"—	ПК12.5-58.15с	26/22	1.845	
П-4-8	—"— —"—	ПР8-58.15с	20/20	1.870	
П-5-6	—"— —"—	ПК6-58-15п	34/34	1.855	
П-6-6	Серия 1.141-9 выпуск 5	ПК6-33.15	6/6	1.185	
П-6-8	—"— —"—	ПК8-33.15	6	1.185	
П-7-6	—"— —"—	ПК6-33.12	3/3	0.895	
П-7-8	—"— —"—	ПК8-33.12	2	0.895	
П-16-12.5	Серия 1.220-1; выпуск 3	ПКТ 12.5-120-30с	8/6	9.600	
П-17-6	Серия ИИ-04-4 выпуск 32	ПК6-64.15	10	3.000	
П-17-12.5	—"— —"—	ПК12.5-64.15	8	3.000	
П-18-6	—"— —"—	ПК6-64.12	4	2.300	
П-18-12.5	—"— —"—	ПК12.5-64.12	6	2.300	
П-19-6	—"— —"—	ПК6-64-15с	4	2.900	
П-19-12.5	—"— —"—	~~ПК12.5-64.15с~~	1	2.900	
П-5-12.5	Серия ИИ-04-4; выпуск 21	ПК12.5-58.15п	4	1.855	
П-8-8	Серия ИИ-04-4; выпуск 22	ПК8-28.15	10	0.92	
П-8-12.5	—"— —"—	ПК12.5-28.15	10	0.92	
П-9-8	—"— —"—	ПК8-28.12	4	0.70	
П-9-12.5	—"— —"—	ПК12.5-28.12	4	0.70	
П-10-8	—"— —"—	ПК8-28.15п	2	0.895	
П-10-12.5	—"— —"—	ПК12.5-28.15п	6	0.895	
П-11-8	—"— —"—	ПК8-28.15с	4	0.89	
П-11-12.5	—"— —"—	ПК12.5-28.15с	2	0.89	
П-12-8	Серия ИИ-04-4; выпуск 27	ПК8-88.15	16	3.20	
П-13-8	—"— —"—	ПК8-88.12	8	2.40	
П-14-8	—"— —"—	ПК8-88.15с	6	3.16	
П-15-8	—"— —"—	ПК8-88.15п	4	3.16	
П-16-12.5А	Серия 1.220-1; выпуск 3; КС1-51	ПКТ 12.5-120-30с	1	9.600	
П-16-12.5Б	Серия 1.220-1; выпуск 3; КС1-50	ПКТ 12.5-120-30с	1	9.600	
П-11А-12.5	Серия ИИ-04-4; выпуск 22	ПР 12.5-28-15с	1	0.83	
П-19А-12.5	Серия ИИ-04-4; выпуск 32	ПР12.5-64-15с	1	2.820	

Поз. обозн.	Обозначение	Наименование	Кол. шт.	Масса ед. т	Примеч.
	Ригели				
	ИИ-04-3; вып. 3 ч. I; II	Р2-52-56	10/10	1.95	
	—"— —"—	Р2-72-56	39/39	—"—	
	—"— —"—	Р2-90-56	24/24	—"—	
	—"— —"—	Р2-72-26	14/14	0.83	
	—"— —"—	Р2-110-26	4/4	—"—	
	—"— —"—	Р-40-26	22/22	0.70	
	1.220-1; в.2 (доп. к серии ИИ-04)	Р2-11-56	3/6	3.05	
	ИИ-04-3 вып. 5	Р2-52-56т	101/109	1.95	
	—"— —"—	Р2-52-56у	14/16	—"—	
	—"— —"—	Р2-72-26у	12/14	0.83	
	Альбом VIII К-50	Р2-72-56т	38/38	1.95	
	—"— К-51	Р-11-26у	/4	1.16	
	—"— К-50	Р2-90-56т	9/11	1.95	
	Плиты перекрытия				
П11д-8	Сер. 3.006-2в.1	П11д-8	15/15	0.27	
ПТП-8	Сер. 1.243-2	ПТП-8-11-9	/110	0.198	

Привязан

Инв. N

Нач. маст.	Шестопалов	
Гл. инж. п.	Кричевский	
ГАП	Шейнфейн	
ГАП	Зарецкий	
ГИП	Ленточников	
Провер.	Ленточников	
Разраб.	Голович	

ТП 262-21-37 КС

Универсальное административное здание (в конструкциях ИИ-04) на 600 сотрудников

Стадия	Лист	Листов
Р	КС-45	

Сводная спецификация сборных ж. б. изделий
Лист 2

ЦНИИЭП зрелищных зданий и спортивных сооружений им. Б.С. Мезенцева

Взам. инв. N | Подп. и дата | Инв. N подл.

Формат 22

Альбом I, ч. II

Типовой проект 262-21-37

Спецификация сборных железобетонных изделий

Поз. обозн.	Обозначение	Наименование	Кол. шт.	Масса ед. т.	Примеч.
	Надземная часть				
	Панели наружных стен				
	Серия ИИ-04-4 вып. 17	НП-90-12	—/2	3.65	
		Н-90-18	—/2	5.51	
	Серия ИИ-04-5 вып. 6	НП-60-12	14/33	2,39	
		Н-60-21	2/4	4,20	
		Н-60-18	13/13	3,59	
	—"—	Н-60-15	16/16	2,99	
	—"—	Н-60-12	5/5	2,38	
	—"—	Н-60-9	2/19	1,79	
	—"—	Н-60-6	2/5	1,19	
	—"—	Н-57-15пр	5/5	2,80	
	—"—	Н-57-15л	5/5	2,80	
	—"—	Н-57-9л	—/1	1,67	
	—"—	НП-57-12пр	2/3	2,23	
	—"—	НП-57-12л	2/3	2,23	
	—"—	НП-30-12	3/9	1,19	
	—"—	Н-30-21	—/2	2,08	
	—"—	Н-30-18	—/2	1,80	
	—"—	Н-30-15	3/4	1,19	
	—"—	Н-30-12	3/7	1,19	
	—"—	Н-30-9	2/13	0,79	
	—"—	НП-27-12пр	2/2	1,05	
	—"—	НП-27-12л	2/2	1.05	
	—"—	Н-27-15пр	5/5	1,29	
	—"—	Н-27-15л	5/5	1,29	
	—"—	Н-57-9пр	—/1	1,67	

Спецификация сборных железобетонных изделий

Поз. обозн.	Обозначение	Наименование	Кол. шт.	Масса ед. т.	Примеч.
	Надземная часть				
	Панели наружных стен				
	Серия	Н-27-12пр.	—/1	1,05	
	ИИ-04-5	Н-27-12л	—/1	1,05	
	вып. 6	Н-27-9пр	1/1	0,69	
	—"—	Н-27-9л	1/1	0,69	
	—"—	Н-27-6пр	1/1	0,53	
	—"—	Н-27-6л	1/1	0,53	
	—"—	Н-18-27	2/2	1,59	
	—"—	Н-18-21	—/2	1,25	
	—"—	Н-18-18	28/30	1.06	
	—"—	Н-12-27	9/14	1,05	
	—"—	Н-12-21	2/22	0,82	
	—"—	Н-12-18	195/195	0,71	
	—"—	Н-12-12	—/5	0,47	
	—"—	Н-6-27	4/6	0,51	
	—"—	Н-6-21	—/12	0.40	
	—"—	Н-6-18	38/38	0,35	
	—"—	Н-6-12	—/2	0,22	
	—"—	Н-3-27	2/2	0,25	
	—"—	Н-3-21	—/2	0,19	
	—"—	Н-3-18	18/20	0,17	
	—"—	Ну 2-9	4/8	0,23	
	—"—	Ну 2-12	28/38	0,30	
	—"—	Ну 2-15	35/35	0,37	
	—"—	Ну 2-18	43/45	0,44	
	—"—	Ну 2-21	—/8	0,51	
	—"—	Ну 4-18	22/24	0,62	
	—"—	Ну 4-21	—/2	0,72	
	—"—	Ну 2-6	2/2	0,13	

Спецификация сборных железобетонных изделий

Поз. обозн.	Обозначение	Наименование	Кол. шт.	Масса ед. т.	Примеч.
	Надземная часть				
	Элементы лифтовых шахт				
	1.289.1-1.1 27.0.00.0	ПЛ 50-20,23,2	3/3	2,3	
	1.289.1-1.1 31.0.00.0	ПЛ 50Г-21,28,2л	1/1	3,0	
	—"— 01.0.00.0	ШЛ 50-28I	6/6	6.0	
	—"— "	ШЛ 50-28II	12/12	6.0	
	—"— 06.0.00.0	ШЛ 50Г-28л	7/7	7.0	
	—"— 09.0.00.0	ШЛ 50-5	12/12	1,1	
	—"— 12.0.00.0	ШЛ 50Г-5ПЛ	5/5	1.3	
	—"— 09.0.00.0-01	ШЛ 50-8	9/9	1.8	
	—"— 12.0.00.0-01	ШЛ 50Г-8ПЛ	3/3	2,1	
	—"— 22.0.00.0	ШЛ 50-14-1	3/3	3,3	
	—"— 25.0.00.0-01	ШЛ 50Г-14л	1/1	3,8	
	— —		/		
	Фризовые камни				
	Серия 1 269-1	УФК-4х4	18/18	0,03	
		ФК-15-4	241/241	0.1	

Примечания:

1. Спецификация составлена на панели из легкого бетона толщ. 300 мм.
2. Тип ограждающих панелей и их толщины в зависимости от расчетной температуры наружного воздуха принимать по таблице на листе АСО-3.

Привязан

Инв. N

Нач. мас.	Шестопалов	
Гл. инж. м.	Кричевский	
ГАП	Шейнфейн	
ГАП	Зарецкий	
ГИП	Ленточников	
Проверил	Ленточников	
Разраб.	Мостакова	

тп 262-21-37 — КС

Универсальное административное здание /в конструкциях ИИ-04/ на 600 сотрудников

Стадия	Лист	Листов
Р	КС-46	

Сводная спецификация сборных ж.б. изделий. Лист 3.

ЦНИИЭП зрелищных зданий и спортивных сооружений им. Б.С. Мезенцева

Формат 22

Инв. N подл. | Подпись и дата | Взам. инв. N

Типовой проект 262-21-37 Альбом I часть II

Спецификация индивидуальных ж.б. изделий

Поз. обозн.	Обозначение	Наименование	Кол. шт.	Масса ед. т.	Примеч.
	Надземная часть				
	Стеновые панели				
	Серия	ИН-54-15 пр/л	2/2	2.60	К-87
	ИИ-04-5	ИНП-60-12	12/12	2.38	К-92
	вып. 6	ИН-60-18	3/3	3.59	К-91
	—— " ——	ИН-60-15	69/69	2.99	К-92
	—— " ——	ИН-60-15а	9/9	2.99	К-92
	—— " ——	ИН-60-12	3/3	2.38	К-91
	—— " ——	ИН-60-9	6/6	1.79	К-91
	—— " ——	ИН-30-15	8/8	1.48	К-90
	—— " ——	ИН-30-15а	2/2	1.48	К-90
	—— " ——	ИН-30-12	2/2	1.19	К-90
			116		
	Наличник				
	——	ИН-1	189/189	2.8	КС-92

Спецификация сборных ж.б. элементов

	Лестничные марши				
	Серия ИИ-04-7 в. 3	ЛМ-58-14-17А	10/10	2.24	
	—— " ——	ЛМ-58-14-17Б	10/10	2.24	
	Серия ИИ-04-7 в. 2	ЛМ-58-14-18	3/3	2.76	
		ЛМ-58-14-14	1/1	2.19	
	Проступи				
	Серия ИИ-04-7 в. 1	Ст-1	245/245	0,048	
	—— " ——	Ст-2	27/27	0,04	
	—— " ——	Ст-3	62/62	0,05	
	—— " ——	Ст-4л	26/26	0,05	
	—— " ——	Ст-4пр	26/26	0,05	
	—— " ——	Ст-6	51/51	0,06	
	Лестничные площадки				
	Серия ИИ-04-7 в. 1	ЛП-15-14	2/2	0,585	

Спецификация соединительных деталей

№ п/п.	Обозначение	Наименование	Кол. шт.	Масса ед. кг.	Примечан.
	Надземная часть				
1	ИИ-04-10	ММН-1	300/312	1.68	Стеновые панели
2	В-6	ММН-3	368/434	0,46	
3		ММН-4	758/900	0,47	
4		ММН-6	40/84	0,63	
5		ММН-7	138/200	2,06	
6		ММН-9	40/4	6.85	
7		ММН-10	48/66	0,26	
8		ММН-12	106/122	0.42	
9		ММН-14	892/1010	0.24	
10					
11					
12	ИИ-04-88.3	МР-2	414/414	2.67	Каркас
13	—— " —— 3	МР-6	52/76	2.67	
14	1.220-1 в.4	МД-6	8/18	0,293	
15	—— " —— в.4	МД-7	8/18	0,155	
16	ИИ-04-8 в-3	ММД-3	196/236	0.52	
17	—— —— в-3	ММД-4	96/98	8.5	
18	—— —— в-3	ММД-5	656/656	0,62	
19	—— —— в-3	ММД-6	164/164	1.04	
20	ИИ-04-10 в-5	ММД-13	28/28	1.02	
21	—— —— в-5	ММД-15	30/30	1.70	
22	ИИ-04-10 в-5	ММД-27	46/46	0,377	
23					
24					
25	ИИ-04-10 в-5	ММД-16	104/104	0,73	Перекрытие
26	—— ——	ММД-17	22/32	1,29	
27	—— ——	ММД-18	220/234	1,15	
28	—— ——	ММД-20 лев.	12/16	2,84	
29	—— ——	ММД-20 пр.	12/16	2.84	
30	—— ——	ММД-22	26/26	3,07	
31	1.220-1 в.4	МД-3	8/28	1.96	
32	—— ——	МД-4	63/63	0,56	
33	ИИ-04-10 в.7	МНД-8	34/—	0,66	

Сводная спецификация соединительных деталей

№ п/п.	Обозначение	Наименование	Кол. шт.	Масса ед. кг.	Примечан.
	Надземная часть				
	ИИ-04-10 в.5	МНД-9	2/—	0.60	Перекрытие
	1.220-1 в.4	МНД-10	12/—	0,47	
	—— " ——	МНД-11	18/—	0,76	
	ИИ-04-10 в.7	МНД-12	14/—	0,41	
	КС-14	⌀ 16 А III	8/8	1.06	
	Серия ИИ-04-8 в.1	ММЛ-3	22/22	0.063	Металл. лестница
	Серия 2.250-1	ММ-33	72/72	0,126	
	в.3	ММ-39	120/120	0,38	
	ИИ-04-10 в.5	ММД-28	4/4	1.22	
	1.289.1-1.0 00,0.00.0-25	Уголок неравнобокий 110х70х8 ГОСТ 8510-72	232/232	1.09	Лифтовые шахты
		в. СТ3 пс 6 ГОСТ 380-71 ℓ = 100			
	Серия 3.006.-2	МС-3	104/—	4.0	Лотковые эл-ты
	в. II-3				

Сводная спецификация закладных деталей.

	Альбом I ч.2 КС-35	ЗД-1	154/154	1.05	Для крепл. лифтовых шахт
	—— " ——	ЗД-2	37/37	3.44	

Привязан

Инв. №

Нач. маст.	Шестопалов	
Гл. инж. м.	Кричевский	
ГАП	Шейнфейн	
ГАП	Зарецкий	
ГИП	Ленточников	
Провер.	Ленточников	
Разраб.	Саркисова	

тп 262-21-37 — КС

Универсальное административное здание (в конструкциях ИИ-04) на 600 сотрудников

Стадия	Лист	Листов
Р	КС-47	

Сводная спецификация сборных ж.б. изделий. Лист 4.

ЦНИИЗП Зрелищных зданий и спортивных сооружений им. Б.С. Мезенцева

Формат 22

Инв. № подл. | Подпись и дата | Взам. инв. №

Альбом I 4.2

Типовой проект 262-21-37

Надземная часть

Поз. обозн.	Обозначение	Наименование	Кол. шт.		Прим.
	Монолитные	перекрытия			
1-1	Альбом I 4.2 лист КС-20	Сечение 1-1	7/7		
2-2	—— " ——	Сечение 2-2	14/14		
2а-2а	—— " ——	Сечение 2а-2а	2/2		
2б-2б	—— " ——	Сечение 2б-2б	12/12		
2в-2в	—— " ——	Сечение 2в-2в	1/1		
2г-2г	—— " ——	Сечение 2г-2г	2/2		
3-3	—— " ——	Сечение 3-3	7/7		
6-6	—— " ——	Сечение 6-6	1/1		
7-7	—— " ——	Сечение 7-7	1/1		
8-8 9-9 17-17	Альбом I 4.2 лист КС-33,37	Сечение 8-8 Сечение 9-9 Сечение 17-17	6/6		
МУ-1	—— " ——	МУ-1	12/12		
МУ-2	—— " ——	МУ-2	6/6		
МУ-3	—— " ——	МУ-3	1/1		
МУ-4	—— " ——	МУ-4	1/1		
	Опорные подушки				
ОП-1	Альбом I 4.2 лист КС-29	ОП-1	12/12		

Надземная часть

Марка изделия	Кол. шт.	Выборка арматуры на монолитные изделия в кг: Сталь класса A III ГОСТ 5781-75						Сталь класса A I ГОСТ 5781-75			Бетон М200 м3
		ф8	ф10	ф12	ф16	ф22		ф6	ф8	ф12	
Сеч. 1-1	7/7					241,5/241,5		39,4/39,4			6,02/6,02
Сеч. 2-2	14/14				255,4/255,4						4,48/4,48
Сеч. 2а-2а	2/2			9,88/9,88							0,44/0,44
Сеч. 2б-2б	12/12				328,4/328,4			36,7/36,7			8,76/8,76
Сеч. 2в-2в	1/1				25,88/25,88			2,96/2,96			0,87/0,87
Сеч. 2г-2г	2/2				36,5/36,5	39,16/39,16		8,36/8,36			1,64/1,64
Сеч. 3-3	8/8					241,5/241,5		39,4/39,4			6,02/6,02
Сеч. 6-6	1/1				10,35/10,35	19,58/19,58		7,30/7,30			0,45/0,45
Сеч. 7-7	1/1				15,53/15,53	29,36/29,36		7,13/7,13			0,69/0,69
Сеч. 8-8 Сеч. 9-9 Сеч. 17-17	6/6				213,6/213,6			35,3/35,3	71,3/71,3		2,58/2,58
МУ-1	12/12	560,4/560,4		288/288	440,6/440,6	1002/1002		38,4/38,4	313,2/313,2		31,2/31,2
МУ-2	6/6	156/156				501/501		4,2/4,2	131,4/131,4		7,2/7,2
МУ-3	1/1	14,3/14,3			22,74/22,74			1,5/1,5	9,45/9,45		0,78/0,78
МУ-4	1/1	33,1/33,1		29,3/29,3					22,4/22,4		1,72/1,72
ОП-1	12/12		74,64/74,64								0,264/0,264
Связочный пояс кирпичной стены, п.м.	225/									254,5/	

Нач. маст.	Шестопалов		
Гл. инж. п.	Кричевский		
ГАП	Зарецкий		
ГИП	Ленточников		
Провер.	Ленточников		
Разраб.	Тимашов		

Привязан

Инв. №

Инв. № подл. | Подпись и дата | Взам. инв. №

ТП 262-21-37 КС

Универсальное административное здание (в конструкциях ИИ-04) на 600 сотрудников

Стад.	Лист	Листов
Р	КС-4В	

Сводная спецификация монолитных ж.б. изделий

ЦНИИЭП зрелищных зданий и спортивных сооружений им. Б.С. Мезенцева

Формат 22

Типовой проект 262-21-37 Альбом I Часть II

План отверстий и перемычек

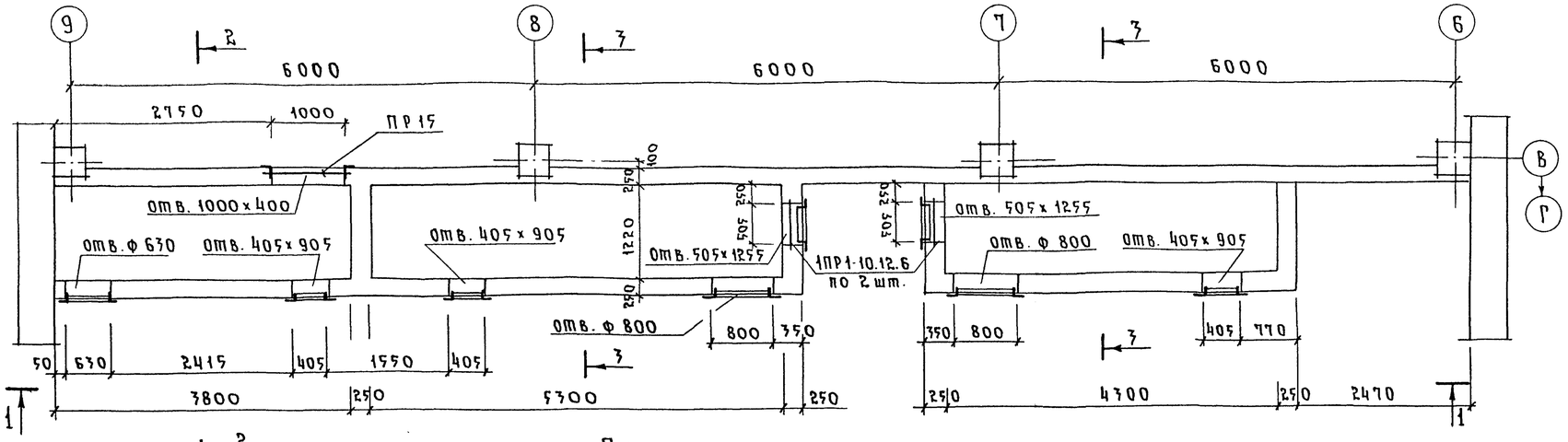

План перекрытия

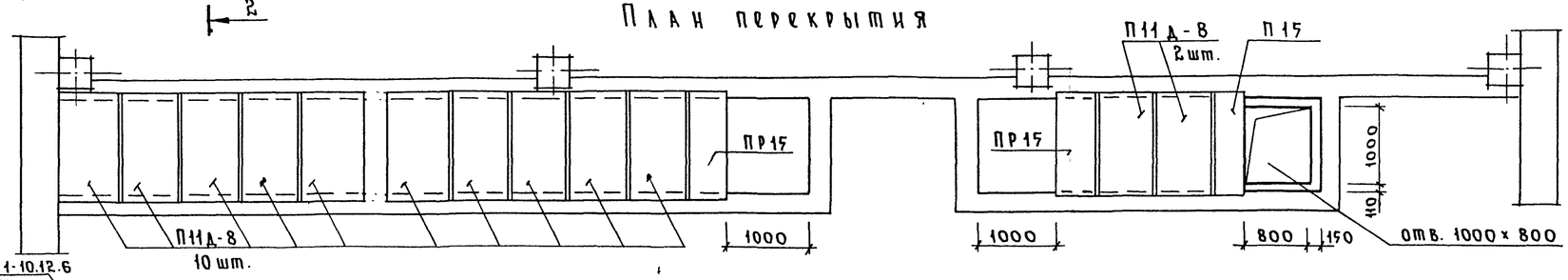

1 - 1

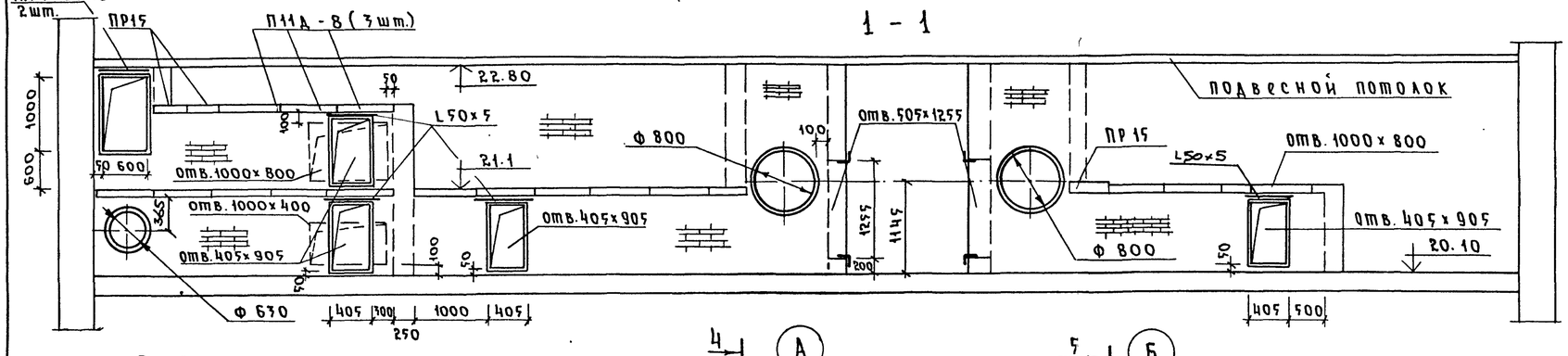

2 - 2

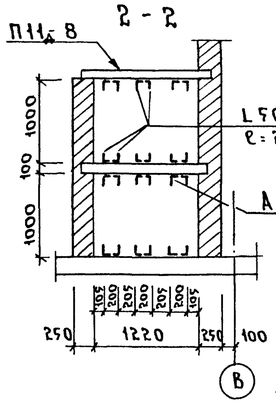

3 - 3

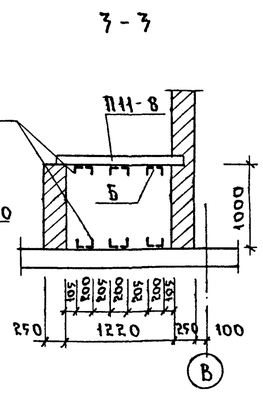

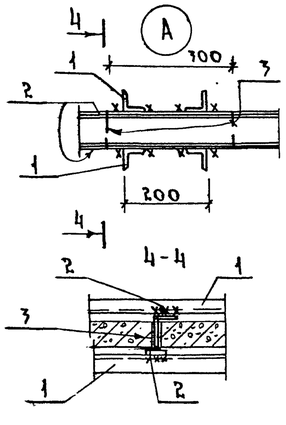

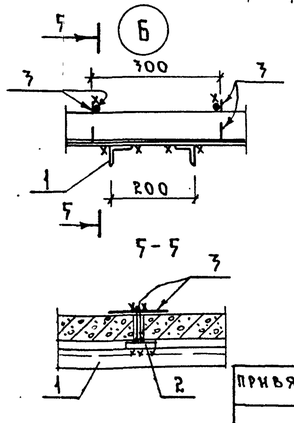

Перечень элементов

Поз. обозн.	Наименование	Кол.	Масса, ед. кг.	Прим.
	Плиты перекрытий			
П11Д-8	П11Д-8	15	270	
	Перемычки			
1ПР1-10.12.6	1ПР1-10.12.6	6	25	
П15	2ПР72-15.38.22У	5	323	
	Уголки для обрамления	п.м.		
	L63×5	7.2	4.81	
	L50×5	30.0	3.77	
1	L50×5 L=2000	48	7.54	
2	– 50×4 L=1200	20	1.88	
3	ф 10 А I L=110	16	0.08	

Примечания:

1. Отв. 505×1255 обрамить по периметру L63×5.
2. Все остальные отверстия обрамить по периметру L50×5.
3. Рамки из уголков для обрамления отверстий крепить к деревянным антисептированным пробкам 250×120×65.
4. Уголки для кассет крепить к полу дюбелями.
5. Рамки из уголков покрасить масляной краской за 2 раза.
6. Стены камер глушения штукатурить снаружи и изнутри.

Нач.маст.	Шестопалов		
Гл.инж.м.	Кричевский		
ГАП	Зарецкий		
ГИП	Ленточников		
Пров.	Ленточников		
Разраб.	Тимашов		

Привязан

Инв. №

ТП 262-21-37 КС

Универсальное административное здание (в конструкциях ИИ-04) на 600 сотрудников

Стадия	Лист	Листов
Р	КС-49	

Конструкция камер глушения вытяжной венткамеры

ЦНИИЭП зрелищных зданий и спортивных сооружений им. Б.С. Мезенцева

Инв. № подл. | Подпись и дата | Взам. инв. №

Ф 22

Альбом I часть II

Типовой проект 262-21-37

Спецификация стальных элементов

N п/п	Наименование	Марка стали	Марка эл-та	Кол. шт.	Вес ед. кг	Вес общ. т	Обозначение
	Надземная часть						
1	Ограждение лестницы	Сталь ВСТ3КП2 ГОСТ 380-71	ОЛ-33-1	20/20	46,24	0,925	ИН-04-8 ВЫП-8
2			ОЛ-36-1	3/3	53,76	0,161	
3			ОЛ-42-1	1/1	44,93	0,045	
4			ОВП-30-1	2/2	22,72	0,023	
5	Пожарная лестница	—"—	∠63×6	2/2	81,4	0,163	КС-41
			Полоса 5-6,8	2/2	5,2	0,01	
			ф18 АI	2/2	1,71	0,003	
6	Крепление кирпичного наличника	Сталь ВСТ3КП2 ГОСТ 380-71	∠100×7	/	—	0,812	КС-39
			-50×4	/	—	0,071	—"—
7	Монорельс	ГОСТ 8239-71	I N 20	/	—	0,882	КС-38
8	Подвесной потолок	Сталь ВСТ3КП2 ГОСТ 380-71	∠50×4	—/—	—	0,15	КС-43
			-100×6	—/—	—	0,14	
			ф 10 АIII	—/—	—	0,062	
9	Жалюзийные решетки	Сталь ВСТ3КП2 ГОСТ-380-71	ЖЛР-1	15/15	27,65	0,42	К-42
10	—"—		ЖЛР-2	1/1	10,42	0,011	
11	—"—		ЖЛР-3	1/1	9,58	0,01	
12	Закладная дет. в индив. наличнике	Сталь ВСТ3КП2 ГОСТ 380-71	НМ-1	756/756	1,03	0,779	К-96
13	Закладная дет. в опорной подушке	—"—	ЗД-1	12/12	3,54	0,078	КС-29
						0,43	
14	Крепление ж/б наличника	—"—	ИНМ-1	378/378	0,8	0,302	КС-40
15	Ограждение помещения холодильных машин	—"—	∠32×4 15,4пм	—/—	—	0,029	АС-5
			Полоса 5-20×4 15,0пм	—/—	—	0,010	
			ф 2,5 15,0пм	—/—	—	0,001	
			сетка 3,5м²	—/—	—	0,006	

Спецификация стальных элементов

N п/п	Наименование	Марка стали	Марка эл-та	Кол. шт.	Вес Ед. кг	Вес общ. т	Обозначен.
16	Трубы слива	ГОСТ 10704-76	Стальная труба ДН-150 1,10 п.м.	5/5	19,9	0,10	АС-13
17	Крепление подвесного штукатурн. потолка	Сталь ВСТ3КП2 ГОСТ 380-71	∠40×4	—/—	—	0,27	АС-21
			Сталь А-I	—/—	—	0,30	
			Полоса 5-4	—/—	—	0,013	
			Штукатурн. сетка	—/—	—	0,074	
18	Закладные эл-ты в дверях ДН НД	—"—	∠63×40×5	—/—	—	0,007	АС-24
			Полоса 5-5	—/—	—	0,012	
19	Воздухозаборная шахта	ГОСТ 7350-66 МРТУ-7-1-69	оцинков. кров. сталь 8-5	—/—	—	0,028	АС-29
			Асбестоцемент. труба ДН-168	—/—	—	0,27	
			Штукатурная сетка 30,0 м²			0,12	
20	Глушители	Сталь ВСТ3КП2 ГОСТ 380-71	∠63×5	/	—	0,035	КС-49
			∠50×5	/	—	0,475	
			-50×4	/	—	0,038	
21	Крепление декорат. перегор.	—"—	∠50×5	/	—	0,06	АС-22
			ф16АI	/	—	0,131	
22	Фахверковые стойки д/креплен. стеновых панелей.	—"—	∠100×7	—/—	—	1,18	КС-25,26
			[N16	—/—	—	0,029	
			5-10 -50×120	76/76	0,47	0,036	
	Подвески для вешалок гардероба	ГОСТ 5781-75 Серия 1-271-4	ø8 АI с оцинковкой	36/36	2,4	0,087	АС-3

Нач.пост.	Шестополов		
Гл.инж.п.	Кручевский		
ГАП	Шейфейн		
ГАП	Зорецкий		
ГИП	Ленточников		
Проверил	Ленточников		
Разработ.	Соркисова		

Привязан

Инв. №

ТП 262-21-37 КС

Универсальное одноэтажное спортивное здание (в конструкциях ИИ-04) на 600 сотрудников

Стадия	Лист	Листов
Р	КС-50	

Сводная спецификация стальных изделий

ЦНИИЭП зрелищных зданий и спортивных сооружений им. Б.С. Мезенцева

Инв. № подл. | Подпись и дата | Взам. инв. №

формат: 22

Перечень монтажных элементов

Вид конструкции	Марка изделия	Кол. шт	Расход алюмин кг.	Расход стали кг.	Расход резины кг.	Примечание
Тамбурный блок	ТАН(т) 30-15 Пн	4	117,2	8,56	1,54	
Тамбурный блок	ТАО(т) 30-10 Вн	1	26,2	2,14	0,3	
Рама	ВАОЕ(т) 27-06 С	2	57,8	2,6	2,4	
Стойка	ВОСЕ(т) 27-02	3	25,7	1,89	0,6	
Стойка	ВОСЕ(т) 27-20	3	25,7	1,89	0,6	
Стойка	ВОСЕ(т) 27-22	12	115,2	7,5	5,6	
Стойка	ВОСЕ(т) 30-22	2	21,0	1,2	1,04	
Стойка	ВОСЕ(т) 30-20	1	10,37	0,67	0,22	
Ригель	ИВЕ(т)-14	2	7,8	—	0,22	
Ригель	ИНЕ(т)-14	2	7,8	—	0,22	
Ригель	ИВЕ(т)-15	12	50,2	—	1,44	
Ригель	ИНЕ(т)-15	12	50,2	—	1,44	
Ригель	ИВЕ(т)-0,8	2	4,46	—	0,12	
Ригель	ИНЕ(т)-0,8	2	4,46	—	0,12	
Ригель	ИВЕ(т)-035	2	1,95	—	0,05	
Ригель	ИНЕ(т)-035	2	1,95	—	0,05	
Ригель	ИВО(т)-0,35	2	2,14	—	0,05	
Ригель	ИНО(т)-035	2	2,14	—	0,05	
Ригель	ИВЕ(т)-05	1	1,39	—	0,04	
Ригель	ИНЕ(т)-05	1	1,39	—	0,04	
Нащельник	НД(т)-30	28	23,52	—	3,36	
Слив	СД(т)-30	4	5,88	—	0,48	
Вкладыш	Ц(т)-01	10	0,57	0,21	—	
Пружина	ЖС(т)-01	400	—	8,0	—	
Штапик	ШО(т)-29	10	6,6	—	1,2	
И Т О Г О :			571,62	34,66	21,18	

Выборка прочих материалов

№№ п/п	Наименование	Матер.	ГОСТ или ТУ.	Ед. изм.	Кол-во	Примечание
1	Стекло витринное неполированное δ=6,5	—	7380-77	$м^2$	80	
2	Минеральная вата	—	4640-76	$м^3$	0,26	
3	Герметик	УТ-31	13489-68	кг	55	

Примечания:

1. Работать совместно с листом КМ-2.
2. Настоящий проект разработан с применением „Типовых конструкций изделий и узлов зданий и сооружений" Серия 1.236.4-7 Выпуски 2 и 4.
3. Сечения и узлы заимствованы из тех-же альбомов. Маркировка сечений и узлов обозначает, кроме номера сечений и страницы альбома, на котором изображено сечение, выпуск в котором они находятся.
4. Все элементы выбраны в соответствии с номенклатурой, соответствующих альбомов.
5. Расход материалов принят по соответствующим альбомам.
6. При расчетной зимней температуре ниже −32°С наружное остекление витражей выполнять стеклопакетами.

Нач. отд.	Ирошин		
Нач. сект.	Уманский		
ГИП	Буш		
Разраб.	Соболев		
Проверил	Буш		

Привязан

Инв. №

ТП 262-21-37 КС

Универсальное административное здание (в конструкциях ИН-04) на 600 сотрудников.

Стадия	Лист	Листов
Р	КМ-1	2

Заглавный лист алюминиевых витражей.

ЦНИИЭП зрелищных зданий и спортивных сооружений им. Б.С. Мезенцева

Формат 22

Типовой проект 252-21-37 Альбом I часть II

Витраж в осях „А"÷„Б" м/о „6"÷„9"

/наружный витраж./

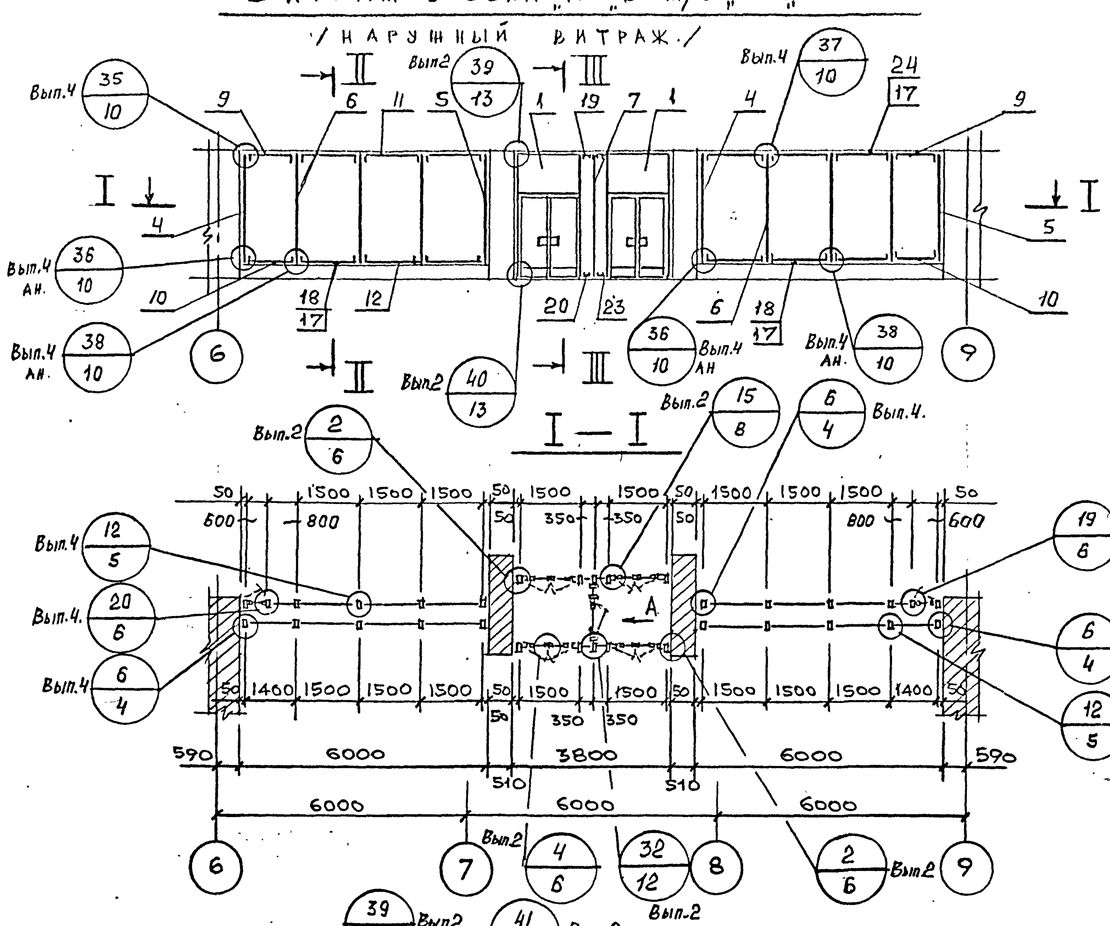

I — I

/внутренний витраж./

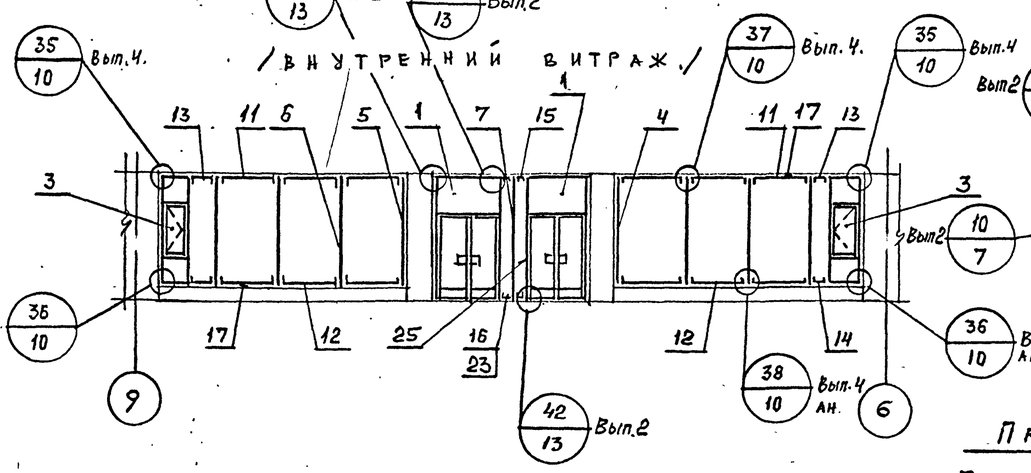

II — II

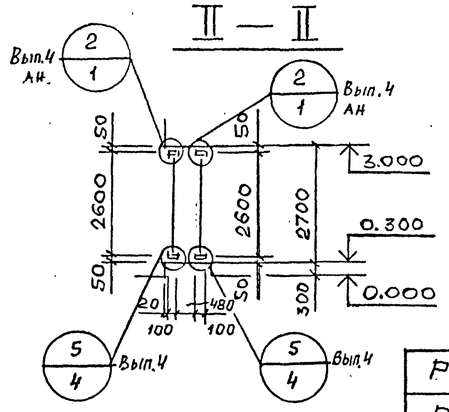

III — III

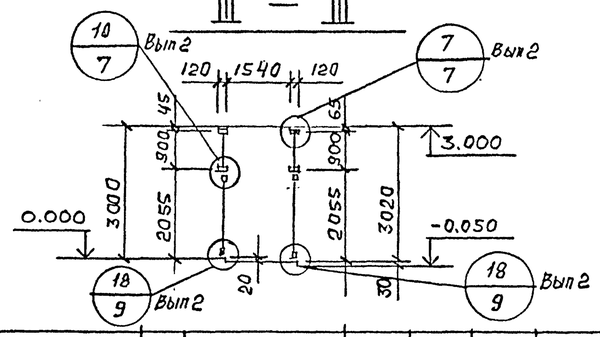

Вид-А

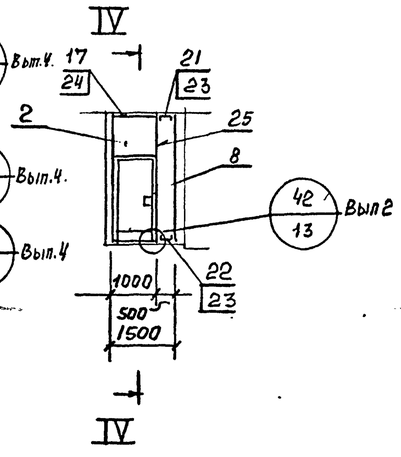

IV — IV

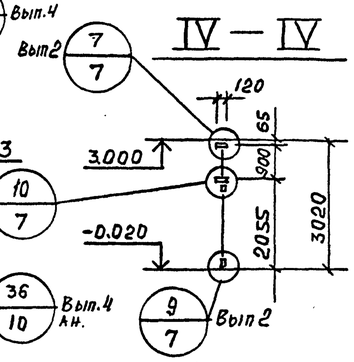

Ригель	21	ИВЕ(т)-05	1	1,44	1,44	
Ригель	20	ИНО(т)-035	2	1,09	2,18	
Ригель	19	ИВО(т)-035	2	1,09	2,18	
Слив	18	СД(т)-30	4	1,59	6,36	
Нащельник	17	НД(т)-30	28	0,96	26,88	
Ригель	16	ИНЕ(т)-035	2	1,01	2,02	
Ригель	15	ИВЕ(т)-035	2	1,01	2,02	
Ригель	14	ИНЕ(т)-08	2	2,31	4,62	
Ригель	13	ИВЕ(т)-08	2	2,31	4,62	
Ригель	12	ИНЕ(т)-15	12	4,34	52,08	
Ригель	11	ИВЕ(т)-15	12	4,34	52,08	
Ригель	10	ИНЕ(т)-14	2	4,05	8,10	
Ригель	9	ИВЕ(т)-14	2	4,05	8,10	
Стойка	8	ВОСЕ(т)30-20	1	11,2	11,20	
Стойка	7	ВОСЕ(т)30-22	2	11,7	22,14	
Стойка	6	ВОСЕ(т)27-22	12	10,6	127,2	
Стойка	5	ВОСЕ(т)27-20	3	9,39	28,17	
Стойка	4	ВОСЕ(т)27-02	3	9,39	28,17	
Рама	3	ВАОЕ(т)27-06С	2	31,4	62,8	
Тамбурный блок	2	ТАО(т)30-10Ви	1	28,6	28,6	
Тамбурный блок	1	ТАН(т)30-15Пи	4	31,8	127,2	
Вид конструкции	N поз	Шифр	Кол.	Масса, кг: изделия	Масса, кг: всех	Примечание

Спецификация монтажных элементов.

Штапик	25	ШО(т)-29	10	0,78	7,8	
Пружина	24	Ж(т)-01	400	0,02	8,0	
Вкладыш	23	Ц(т)-01	10	0,078	0,78	
Ригель	22	ИНЕ(т)-05	1	1,44	1,44	

Примечание:

Работать совместно с листом КМ-1.

Привязан

Инв №

Нач.отд.	Мирошин	
Нач.сект.	Уманский	
ГИП	Буш	
Разраб.	Соболев	
Проверил	Буш.	

ТП 252-21-37 КС

Универсальное административное здание /в конструкциях ИИ-04/ на 600 сотрудников.

Стадия	Лист	Листов
Р	КМ-2	

Монтажная схема витражей: в осях „А-Б" между осями „6÷9"

ЦНИИЭП зрелищных зданий и спортивных сооружений им. Б.С. Мезенцева

Формат 22

Согласовано

Мастер №5 Зарецкий

ГАП

Инв. № подл. | Подпись и дата | Взам. инв. №