Вологодский облисполком
Проектный институт гражданского строительства, планировки и застройки городов и поселков „Вологодгражданпроект" Отдел комплексного проектирования.

Комплексная серия типовых проектов жилых и общественных зданий
серия 125

Крупнопанельные жилые дома для строительства во II строительно-климатической зоне.
Типовой проект 111-125-1/1,2

Пятиэтажный шестисекционный дом на 79 квартир

Изделия заводского изготовления
Часть 10
Раздел 10.6-1/1
Деревянные изделия

г. Череповец 1986г.

				Привязан
Инв. №				

Содержание альбома.

Лист	Наименование	Примеч.
1	Общие данные	
2	Тамбурные щиты ИД-9, ИД-20 ÷ ИД-22, ИД-25, ИД-27, ИД-28. Фрамужный щит ИД-16	
3	Входной щит ИД-31.	
4	Детали встроенных шкафов ШТ-1, ДШ-1. Погонажные изделия ИД-6. Дверца ревизии ИД-10.	
5	Блок шкафных дверей Б-2. Полки шкафные П-4 ÷ П-6	
6	Блоки шкафных дверей Б-3 ÷ Б-5.	
7	Блок антресольных дверей БА-2; ПШ-1	
8	Блоки антресольных дверей БА-4 ÷ БА-6	
9	Встроенные шкафы, щиты стенки.	
10	Подоконные доски ИД-11р ÷ ИД-15р, ИД-34р	
11	Крышка люка на крышу ИД-17	
12	Крышка люка на крышу ИД-18.	
13	Фрамуга для продуха в цокольных панелях ФПЦ-1	
14	Люк лаза на крышу ИД-19.	

В настоящий альбом включены рабочие чертежи деревянных изделий для строительства 5-ти этажных крупнопанельных жилых домов серии 125.

Изготовление элементов встроенного оборудования (шкафы и антресоли) предусмотрено на ДОКе. Элементы оборудования разработаны с учётом максимальной унификации и типов узлов и деталей.

В качестве основного материала для изготовления шкафов и антресолей принята древесно-стружечная плита и древесина хвойных пород.

Элементы внутренних шкафов поставляются в виде антисептированных комплектов деталей.

При необходимости эти элементы могут быть огрунтованы и окрашены за один раз, о чем должно быть сделано указание в заказе. Сборка встроенных шкафов и антресолей производится по месту.

Подоконные доски изготовляются из древесины хвойных пород: сосны, ели.

Расход древесины определен по черновым заготовкам.

Влажность древесины для столярных изделий должна быть не более величин, указанных в СНиП-II-25-80.

Инв.№подл. | Подпись и дата | Взам.инв.№

Нач.ОКП	Балинский			111-125-1/12 ч.10 р.10.6-1/1			
Гл.инж.ОКП	Гонфинова						
Гип	Остапенко		11.86	Пятиэтажный шестисекционный дом на 79 квартир			
Ц.контр	Мерзлякова		06.86				
Рук.сект					Стадия	Лист	Листов
Гл.спец.					РП	1	10
Рук.гр.	Бондарева		05.86				
Разраб.	Крылова		05.86	Общие данные	Вологодгражданпроект ОКП г. Череповец.		
Контр.							
Утв.							

Общий вид тамбурного щита и фрамужного

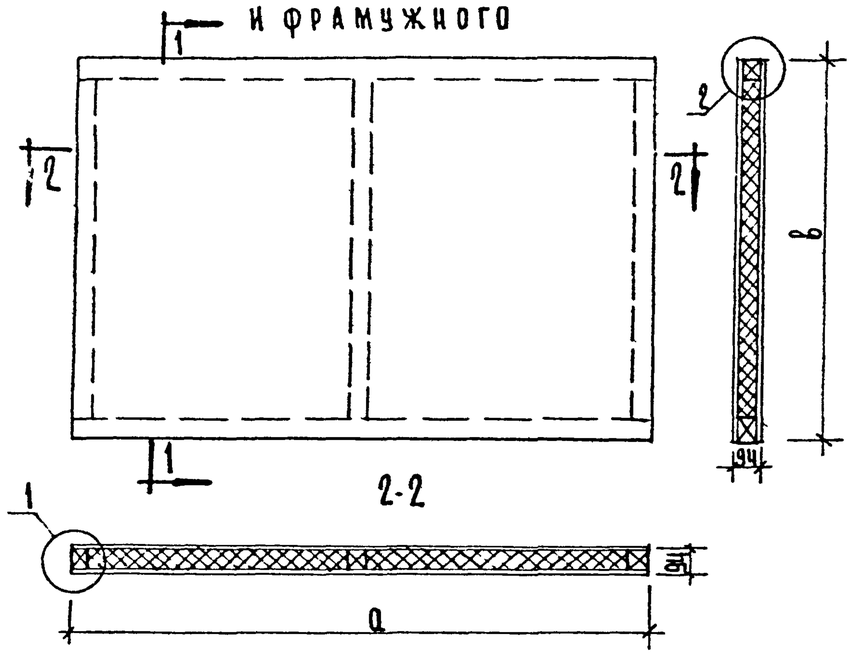

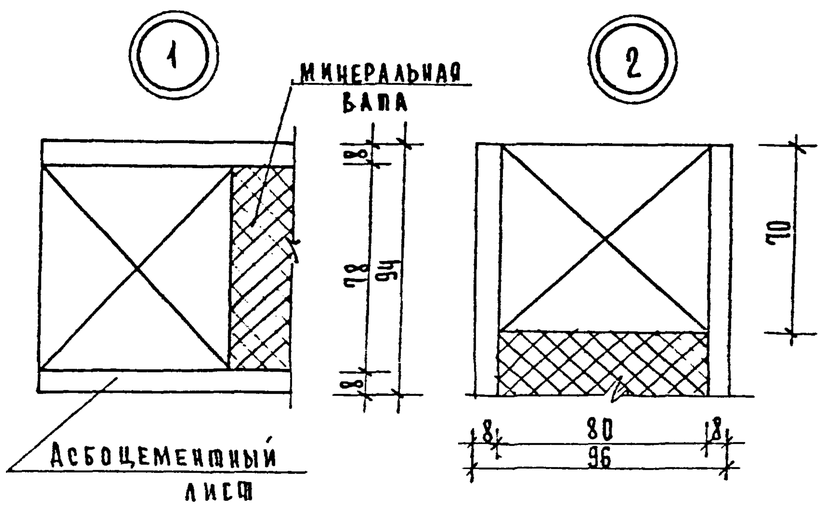

Спецификация на одно изделие

NN п.п.	Марка	Асбоцементный лист					Брусы каркаса		Расход утеплит. м2
		Длина „a"	Ширина „b"	Толщ.	К-во	м2	Сечение	п. м.	
1	ИД-20	940	2270	8	2	4.60	70x80	9.00	0.14
2	ИД-21	690	2270	8	2	3.20	70x80	3.30	0.10
3	ИД-22	3030	1000	8	2	6.40	70x80	9.20	0.20
4	ИД-25	1020	2270	8	2	4.63	70x80	9.00	0.14
5	ИД-27	400	2080	8	2	1.7	70x80	6.50	0.07
6	ИД-9	1180	2040	8	2	4.28	70x80	9.00	0.14
7	ИД-28	1300	3030	8	2	7.88	70x80	11.90	0.30
8	ИД-16	970	455	8	2	0.89	70x80	2.67	0.05

1. В каркасах тамбурных щитов ИД-21, 27 средний брус не ставить.
2. Каркас из деревянных брусков обработать огнезащитным составом.

Нач. окп	Баринский			111-125-1/1.2 ч.10 р.10.6-1/1
Гл. инж. окп	Гриднева			
ГИП	Остапенко		05.86	Пятиэтажный шестисекционный дом на 79 квартир
Н. контр.	Александрова		05.86	
Рук. сект.				Стадия: РП; Лист: 2; Листов:
Гл. спец.				
Рук. гр.	Рапакова		05.86	
Проверил	Круглова		05.86	Тамбурные щиты ИД-9, ИД-20 ÷ ИД-22, ИД-25, ИД-27, ИД-28. Фрамужный щит ИД-16.
Разраб.				Вологоджданпроект ОКП г. Череповец
Исполн.	Волынец		05.86	

№ подл. | Подпись и дата | Взам. инв. №

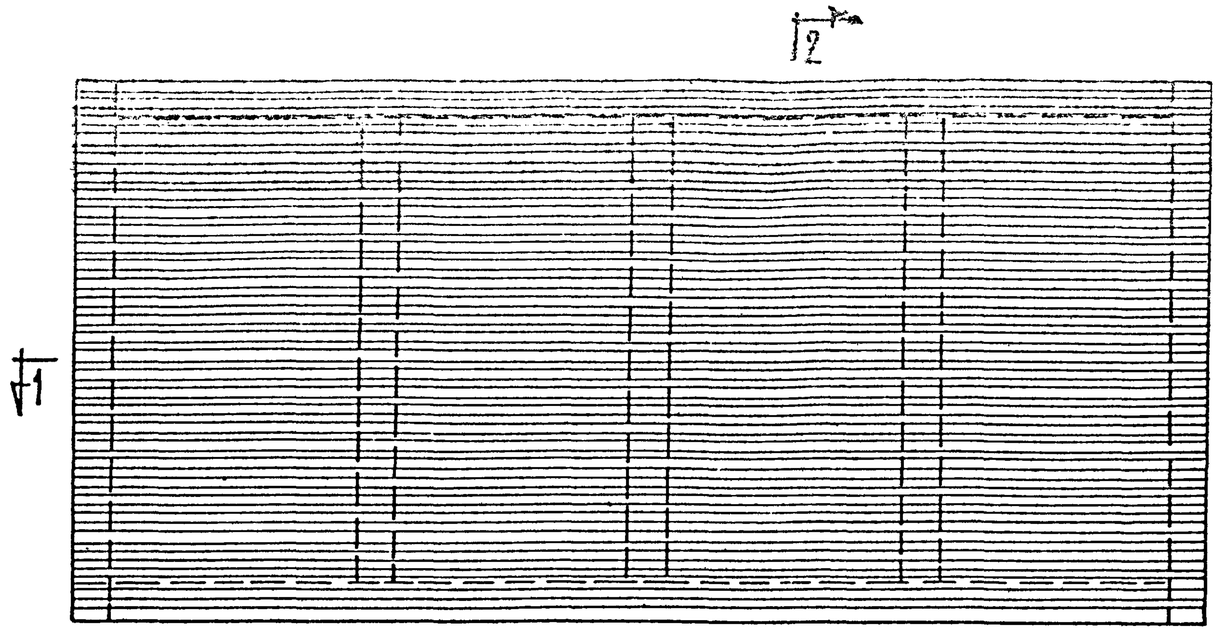

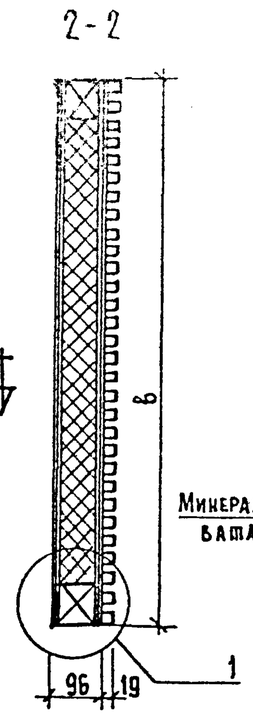

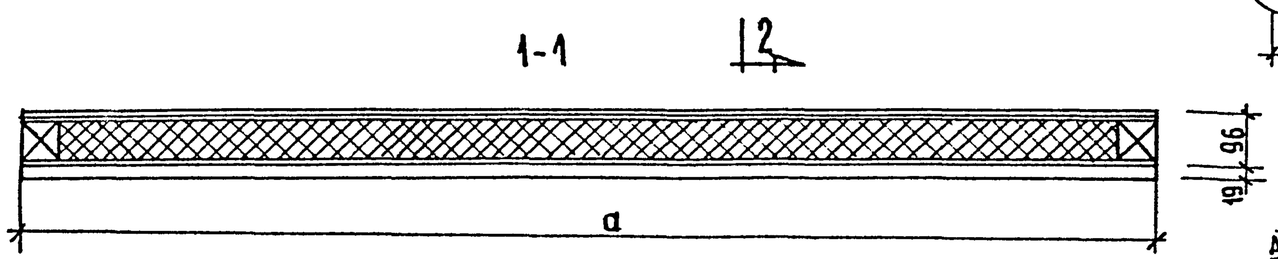

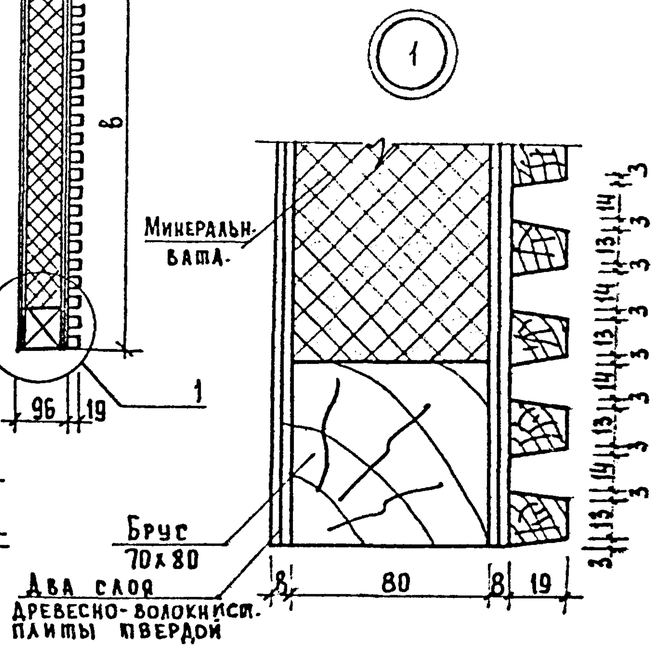

Спецификация на одно изделие.

NN п/п	Марка	Твердая древесно-волокнистая плита					Брусы каркаса		Рейка		Расход утепл. м²
		а	в	толщ	к-во	м²	Сечение	п. м.	Сечение	п. м.	
1	ИД-31	2080	410	4	4	3.8	70х80	6.7	13х19	29.1	0.76

Нач. ОКП	Баринский			111-125-1/1.2 ч.10 р 10.6-1/1
Гл. инж ОКП	Гриднева			
ГИП	Остапенко		05.86	Пятиэтажный шестисекционный дом на 79 квартир
Н. контр	Александров		06.86	
Рук. сект				Стадия: РП; Лист: 3; Листов:
Гл. спец.				
Рук. гр.	Ропакова		05.86	
Провер.	Круглова		05.86	Входной щит ИД-31
Разраб.				Вологодгражданпроект ОКП г. Череповец
Исполн.	Больнец		05.86	

Инв. № подл. | Подпись и дата | Взам. инв. №

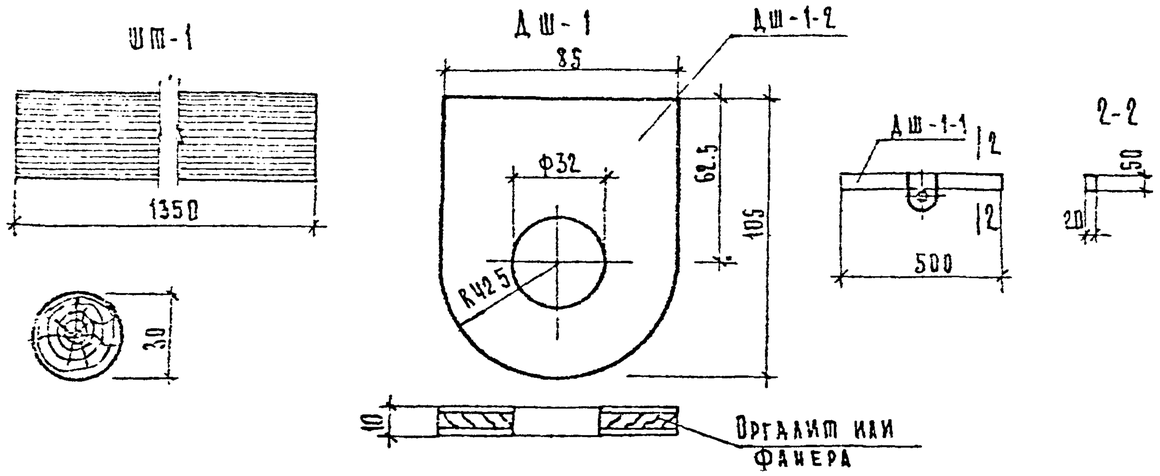

4	Ш-1	Ш Т А Н Г А	1	хвойн	1350	ф	32	
3	Д Ш 1-2	У Ш К О	1	Кл.фан.	105	85	10	0.00085
2	Д Ш 1-1	П Л А Н К А	1	хвойн	580	50	20	0.00058
1	Д Ш-1	Ушко для штанги с планкой	1	—	—	—	—	
NN п.п	МАРКА	НАИМЕНОВАНИЕ	Кол-во	Материал	Размеры Д	Ш	Т	Объем м³

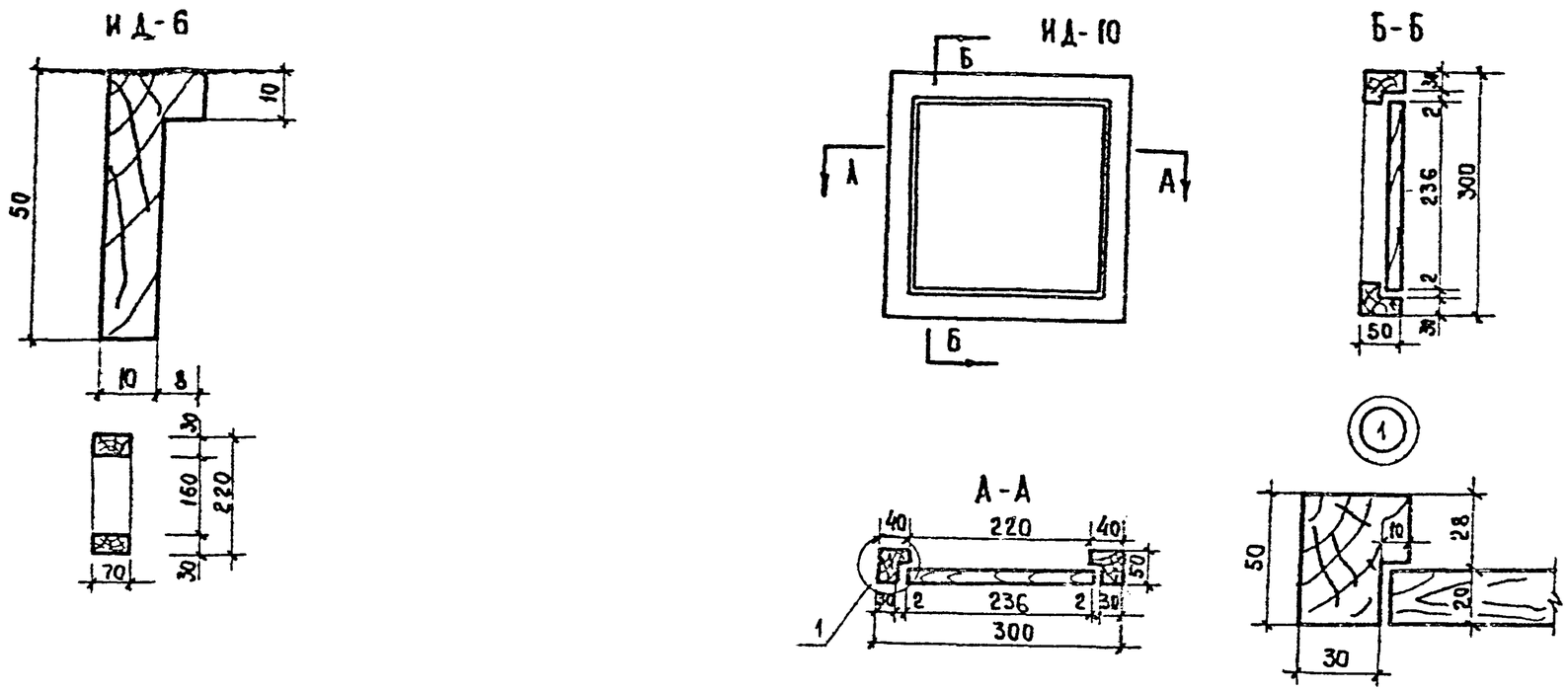

3	ИД-0	Дверца ревизии	300×300	0.0311
2	ИД-7	Наличник	10×74	0.00074
1	ИД-6	Наличник	50×18	0.00112
NN пп	МАРКА	НАИМЕНОВАНИЕ	СЕЧЕНИЕ ЗАГОТОВОК мм	РАСХОД ДРЕВЕС. м³ НА 1п.м. ЭЛЕМ.

Нач. ОКП	Баринский		
Гл.инж ОКП	Гриднева		
ГИП	Остапенко		05.86
Н.контр	Александров		05.86
Рук.сект			
Гл. спец			
Рук. гр.	Рогакова		05.86
Проверил	Круглова		05.86
Разраб.			
Исполн.	Врынец		03.86

111-125-1/12 ч.10 р.10.6-1/1

Пятиэтажный шестисекционный дом на 79 квартир.

Стадия	Лист	Листов
РП	4	

Детали встроенных шкафов ШТ-1 ДШ-1. Погонажные изделия ИД-6 Дверца ревизии ИД-10

Вологоградгражданпроект ОКП. г Череповец

Инв. № подл. | Подпись и дата | Взам. инв. №

Б-2

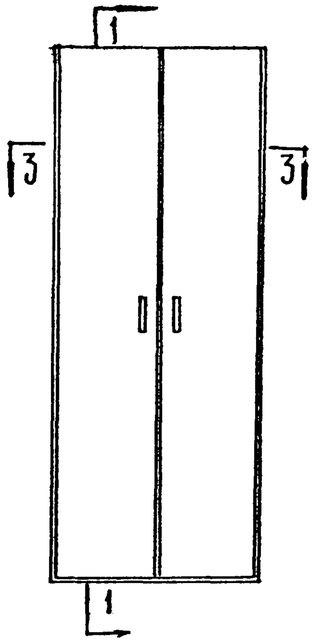

1-1

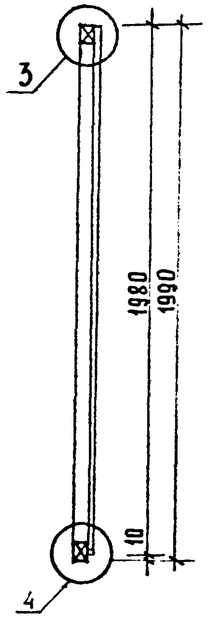

①

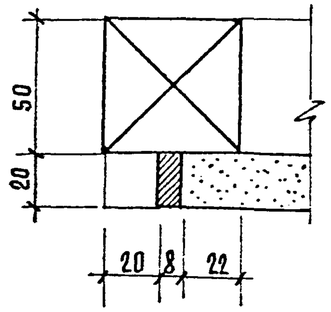

③

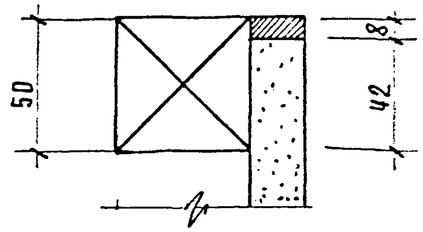

3-3

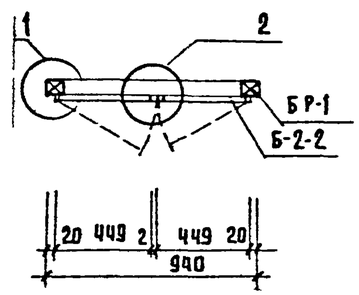

②

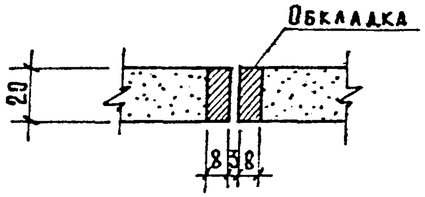

④

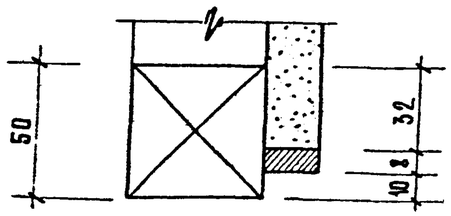

Общий вид полки шкафа

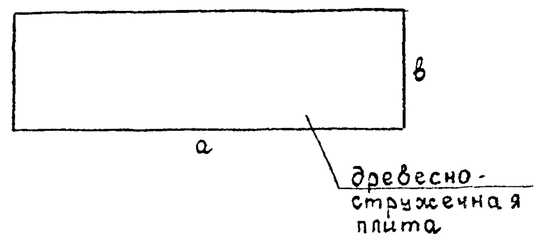

Наимен	N п/п	Марка	Размеры ДСП		
			Длина а	Ширина в	Толщина
Полки шкафные	1	П-4	540	1210	19
	2	П-5	460	1140	19
	3	П-6	380	1200	19

Полки шкафные и антресольные даны в черновых заготовках, подгоняемые при установке

NN п.п.	Марка	Наименование	Х-во шт.	Матер.	Размеры Д	Размеры Ш мм	Размеры В мм	Объем м3
7		Шуруп	46		18	Ф	30	
6		Замок накладной	1					
5		Задвижка	2					
4		Петля	6					
3		Обкладка	п.м.	ТВ лист	9,5	8	20	
2	БР-1	Брус монтажный	п.м.	хвойн.	5,6	50	50	
1	Б-2-2	Полотно блока	2	ДСП	449	1990	19	

Б-2 Блок шкафных дверей

Нач. ОКП	Баринский		
Гл. инж. ОКП	Гриднева		
ГИП	Осталенко		06.86
Н. контр	Александров		06.86
Рук. сект			
Гл. спец			
Рук. гр.	Ропакова		05.86
Проверил	Круглова		05.86
Разработ.			
Исполнил	Волынец		03.86

111-125-1/1.2 ч.10 р. 10.6-1/1

Пятиэтажный шестисекционный дом на 79 квартир

Стадия	Лист	Листов
РП	5	

Блок шкафных дверей Б-2. Полки шкафные П-4 ÷ П-6

Вологоградгражданпроект ОКП г. Череповец

Инв. N подл. | Подпись и дата | Взам. инв. N

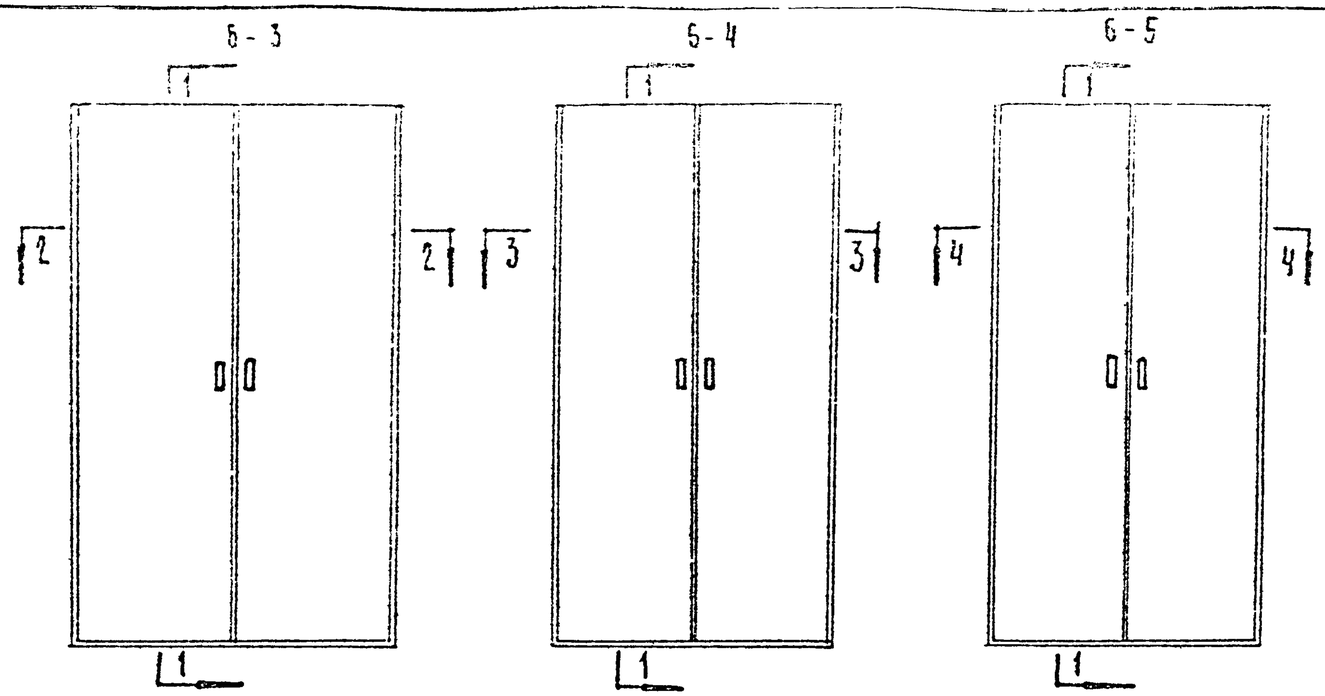

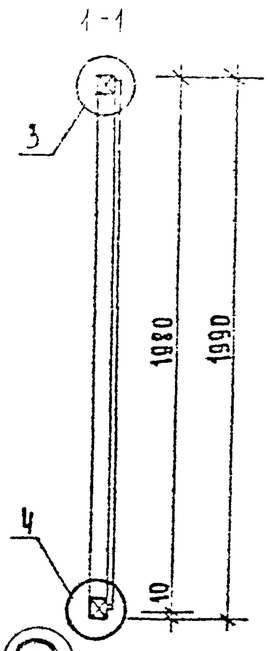

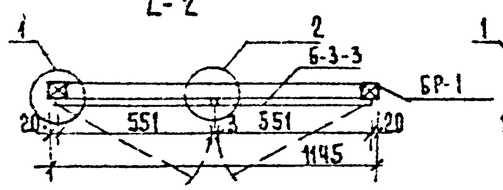

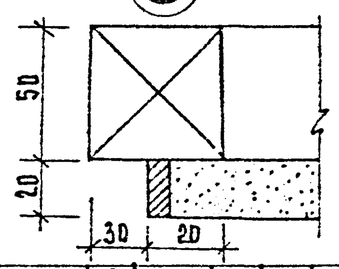

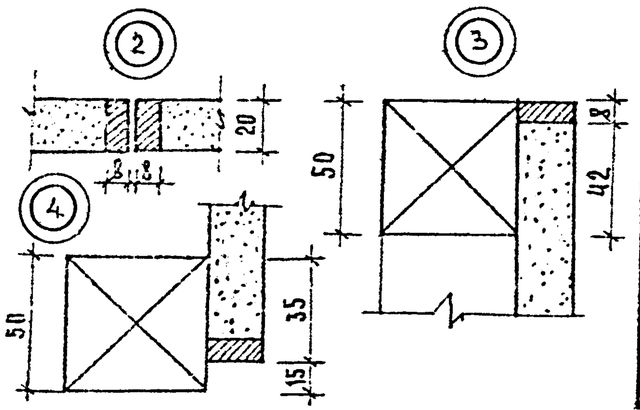

4		ПЕТЛЯ	6					
3		ОБКЛАДКА	П.М.	ТВ.ЛИСТ	10	8	19	
2	БР-1	БРУС МОНТАЖНЫЙ	П.М.	ХВОИН.	6.2	50	50	
1	Б-4-4	ПОЛОТНО БЛОКА	2	ДСП	536	1990	19	
Б-4	БЛОК ШКАФНЫХ ДВЕРЕЙ							
7		ШУРУП	46		18	Ф	30	
6		ЗАМОК НАКЛАДНОЙ	1					
5		ЗАДВИЖКА	2					
4		ПЕТЛЯ	6					
3		ОБКЛАДКА	П.М.	ТВ.ЛИСТ	10.4	8	19	
2	БР-1	БРУС МОНТАЖНЫЙ	П.М.	ХВОИН.	6.4	50	50	
1	Б-3-3	ПОЛОТНО БЛОКА	2	ДСП	551	1990	19	
Б-3	БЛОК ШКАФНЫХ ДВЕРЕЙ							

NN П.П.	МАРКА	НАИМЕНОВАНИЕ	КОЛ. ШТ.	МАТЕР.	Д	Ш.ММ	ТВ.ММ	ОБЪЕМ М³

7		ШУРУП	46		18	Ф	30	
6		ЗАМОК НАКЛАДНОЙ	1					
5		ЗАДВИЖКА	2					
4		ПЕТЛЯ	6					
3		ОБКЛАДКА	П.М.	ТВ.ЛИСТ	10	8	19	
2	БР-1	БРУС МОНТАЖНЫЙ	П.М.	ХВОИН.	6.2	50	50	
1	Б-5-5	ПОЛОТНО БЛОКА	2	ДСП	479	1990	19	
Б-5	БЛОК ШКАФНЫХ ДВЕРЕЙ							

Нач. ОКП	Баринский		
Гл. инж. ОКП	Гриднева		
ГИП	Остапенко		06.86
Н. контр.	Александров		06.86
Рук. сект.			
Гл. спец.			
Рук. гр.	Ропакова		05.86
Проверил	Круглова		05.86
Разраб.			
Исполн.	Волынец		05.86

111-125-1/1.2 ч.10 р.10.6-1/1

Пятиэтажный шестисекционный дом на 79 квартир

Стадия	Лист	Листов
РП	6	

Блоки шкафных дверей Б-3, Б-4, Б-5.

"Вологоджданпроект" ОКП г. Череповец

БА-2

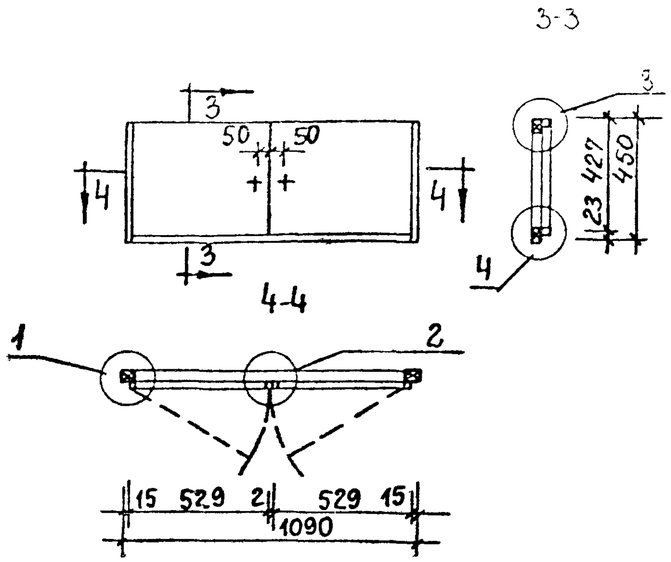

ПШ-1

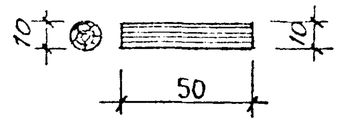

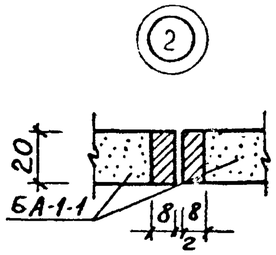

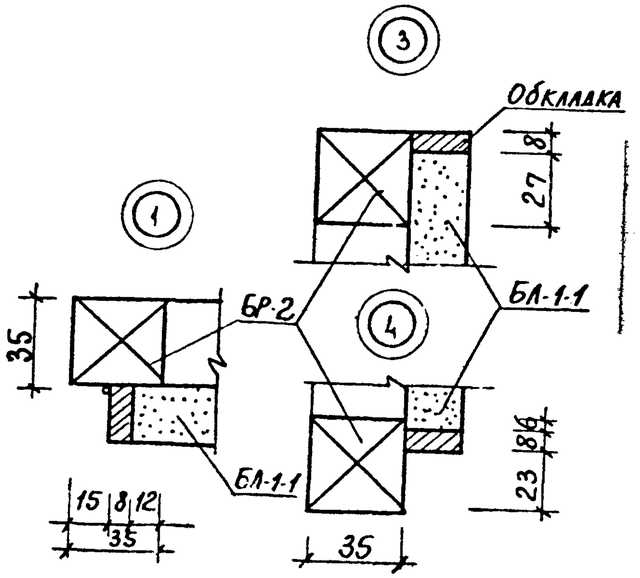

1	ПШ-1	ПОЛК. - ШКАНТ	1		50мм	Ф10		
		Полкодержатель - шкант						
7		Шуруп	30		18	Ф	30	
6		Замок накладной	1					
5		Задвижка	1					
4		Петля	4					
3		Обкладка	п.м	тв.лист	34	3	20	
2	БР-2	Брус монтажный	п.м	хвойн	38	35	35	
1	БА2-1	Полотно- блока	2	ДСП	529	450	19	
	БА2	Блок антресольных дверей						
N п.п.	Марка	Наименование	Кол шт.	Матер	Д мм	Ш мм	Т мм	$м^3$
					Размеры			

Нач ОКП	Баринский		
Гл.инж. ОКП	Гридневa		
ГИП	Остапенко		
Н.контр	Александров		06.86
Рук сект.			
Гл. спец.			
Рук. груп	Ропакова		05.86
Проверил	Кучгова		05.86
Разработ			
Исполнил	Волынец		05 86

111 - 125 - 1/1.2 ч.10 р.10.6-1/1

Пятиэтажный шестисекционный дом на 79 квартир

Стадия	Лист	Листов
РП	7	

Блок антресольных дверей БА 2, ПШ-1.

Вологоградгражданпроект ОКП г. Череповец

Инв № подл | Подпись и дата | Взамин №

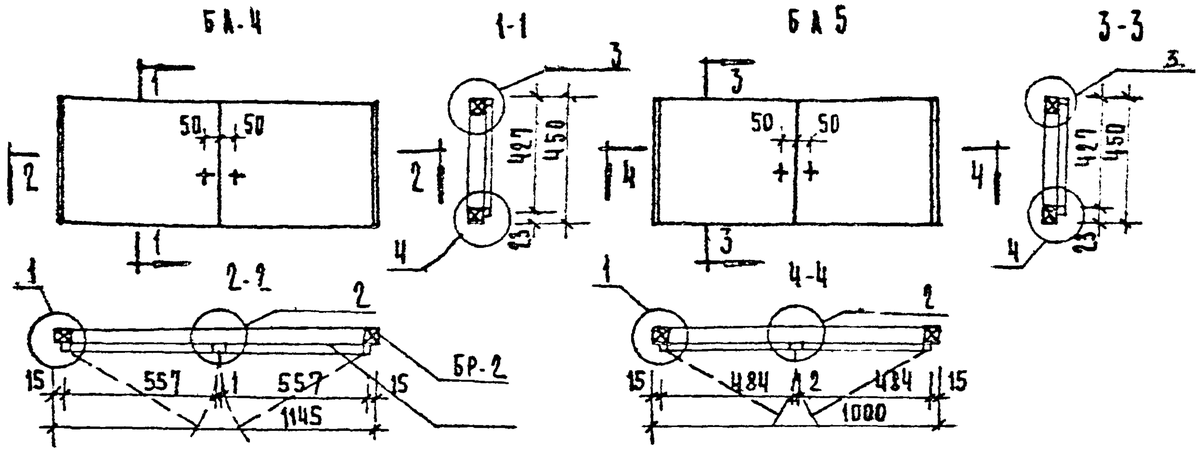

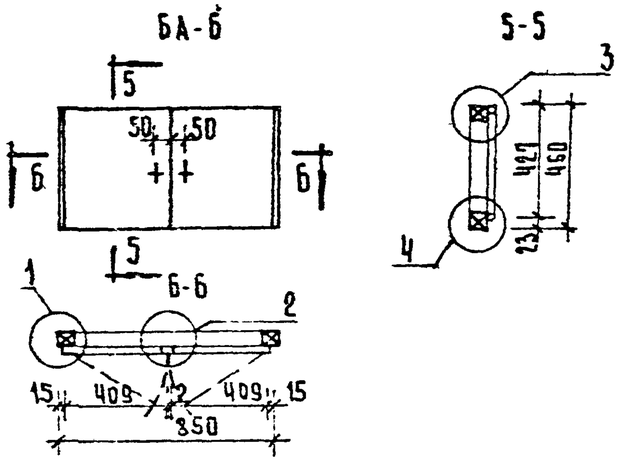

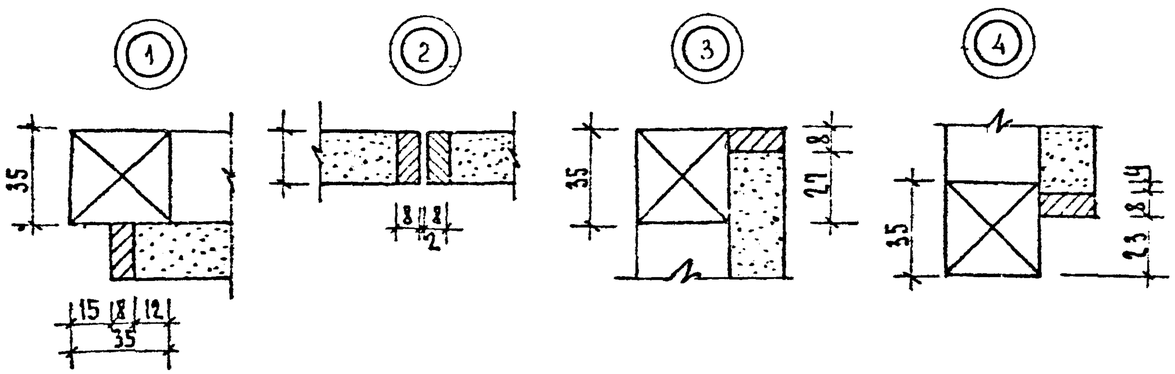

7		ШУРУП	30		18	Ф	30	
6		ЗАМОК НАКЛАДНОЙ	1					
5		ЗАДВИЖКА	1					
4		ПЕТЛЯ	4					
3		ОБКЛАДКА	П.М.	ТВ.ЛИСТ		19	8	
2	БР-2	БРУС МОНТАЖНЫЙ	П.М.	ХВОЙН.		35	35	
1	БАБ-1	ПОЛОТНО БЛОКА	2	ДСП	409	450	19	
БАБ БЛОК ДЛ. РЕСОЛЬНЫХ ДВЕРЕЙ								
7		ШУРУП	30		18	Ф	30	
6		ЗАМОК НАКЛАДНОЙ	1					
5		ЗАДВИЖКА	1					
4		ПЕТЛЯ	4					
3		ОБКЛАДКА	П.М.	ТВ.ЛИСТ		8	19	
2	БР-2	БРУС МОНТАЖНЫЙ	П.М.	ХВОЙН.		35	35	
1	БА5-1	ПОЛОТНО БЛОКА	2	ДСП	484	450	19	
БА5 БЛОК АНТРЕСОЛЬНЫХ ДВЕРЕЙ								
7		ШУРУП	30		18	Ф	30	
6		ЗАМОК НАКЛАДНОЙ	1					
5		ЗАДВИЖКА	1					
4		ПЕТЛЯ	4					
3		ОБКЛАДКА	П.М.	ТВ.ЛИСТ		8	19	
2	БР-2	БРУС МОНТАЖНЫЙ	П.М.	ХВОЙН.		35	35	
1	БА4-1	ПОЛОТНО БЛОКА	2	ДСП	557	450	19	
БА4 БЛОК АНТРЕСОЛЬНЫХ ДВЕРЕЙ								

N N п.п.	МАРКА	НАИМЕНОВАНИЕ	КОЛ. ШТ.	МАТЕР.	РАЗМЕРЫ Д	Ш мм	Т мм	$м^3$

Нач. ОКП	Баринский		
Гл. инж. ОКП	Гриднева		
ГИП	Остапенко		06.86
Н. контр.	Александров		06.86
Рук. сект.			
Гл. спец.			
Рук. груп.	Рапакова		05.86
Провер.	Круглова		05.86
Разраб.			
Исполн.	Волынец		03.86

111-125-1/1.2 ч.10 р.10.6-1/1

Пятиэтажный шестисекционный дом на 79 квартир

Стадия	Лист	Листов
РП	8	

Блоки антресольных дверей БА 4, БА 5, БА 6.

ВОЛОГОДГРАЖДАНПРОЕКТ ОКП г. Череповец

Инв. № подл. | Подпись и дата | Взам. инв. №

Щиты-стенки, общие виды.

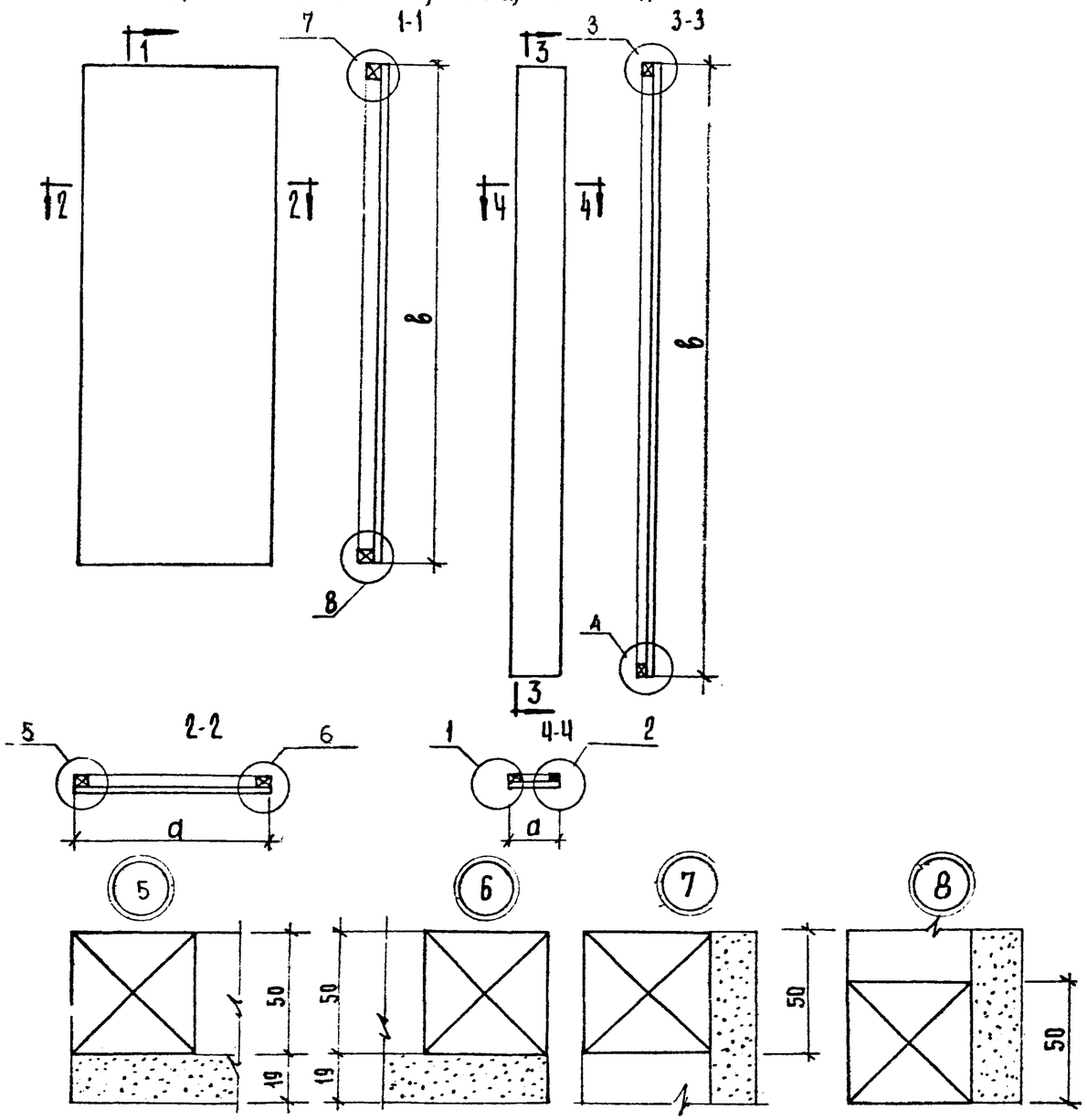

N п/п	Марка	Размеры ДСП			Брус	
		Длина, а	Ширина б	Толщина	Сечение	Л. м.
1	Щ-1	490	2040	19	50×50	
2	Щ-5	125	2495	19	—"—	
3	Щ-8	590	2495	19	—"—	
4	Щ-9	1240	2495	19	—"—	
5	Щ-11	1600	2495	19	—"—	
6	Щ-12	940	2040	19	—"—	
7	Щ-15	1100	2040	19	—"—	
8	Щ-16	1020	2040	19	—"—	
9	Щ-34	770	450	19	35×35	2.6
10	Щ-35	1290	2495	19	50×50	

1. Все щиты по конструкции аналогичны, отличаются только размерами
2. Узлы 1, 2, 3, 4 смотри лист 8

Нач. ОКП	Баринский			111-125-1/1.2 ч 10 р. 10.6-1/1
Гл. инж. ОКП	Гриднева			
ГИП	Сотаенко			Пятиэтажный шестисекционный дом на 79 квартир
Н. контр.	Александров		06.86	
Рук. сект.				Стадия: РП; Лист: 9; Листов:
Гл. спец.				
Рук. груп.	Ропакова		05.86	
Провер.	Круглова		05.86	Встроенные шкафы, щиты-стенки.
Разраб.				Вологоградгражданпроект ОКП г. Череповец
Исполн.	Волынец		03.86	

Инв. № подл. | Подпись и дата | Взам. инв. №

ПОДОКОННАЯ ДОСКА

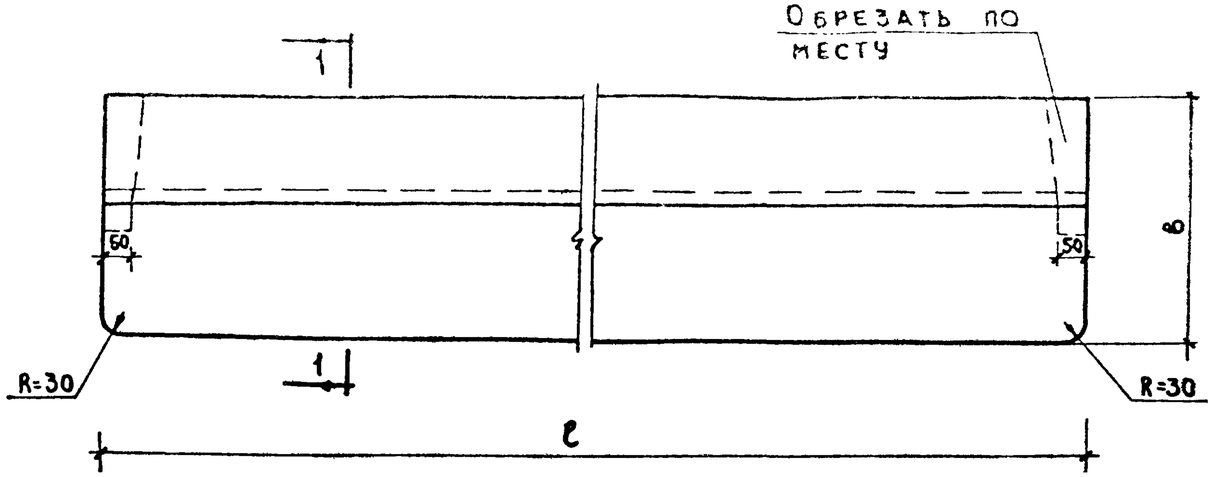

1-1

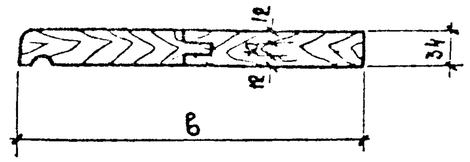

Соединение профиль

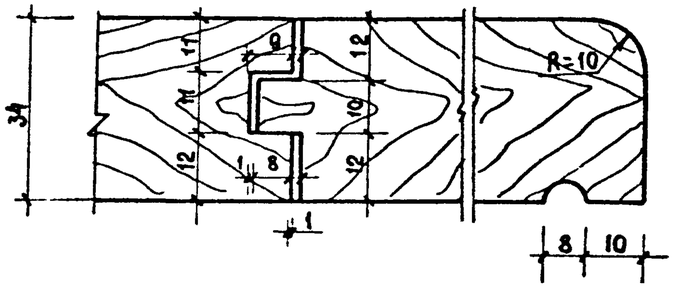

Марка	Длина доски ℓ, мм	Ширина подоконной доски, мм
ИД 11р	1240	100
ИД 12р	1470	100
ИД 13р	1870	100
ИД 14р	720	100
ИД 15р	530	100
ИД 34р	1920	100

Инв. № подл | Подпись и дата | Взам. инв. №

Нач. ОКП	Баринский			111-125-1/1.2 ч.10 р 10.6-1/1
Гл. инж. ОКП	Грибчева			
ГИП	Остапенко		06.86	Пятиэтажный шестисекционный дом на 79 квартир
Н. контр.	Александров		06.86	
Рук. сект.				Стадия: РП · Лист: 10 · Листов:
Гл. спец.				
Рук. гр.	Ропакова		05.86	
Провер.	Круглова		05.86	Подоконные доски ИД-11р – ИД-15р, ИД-34р
Разраб.				Вологоградгипроектсельстрой ОКП г. Череповец
Исполн.	Волынец		03.86	

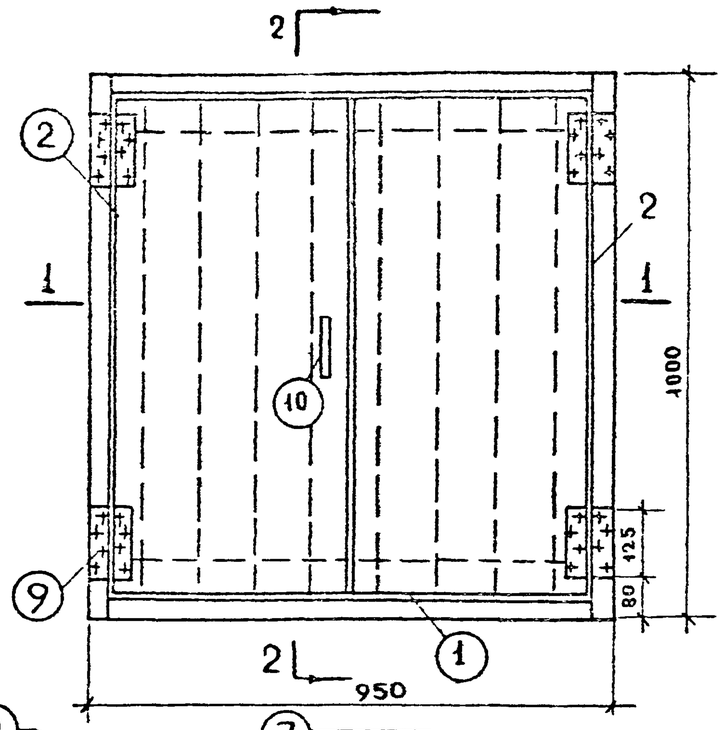

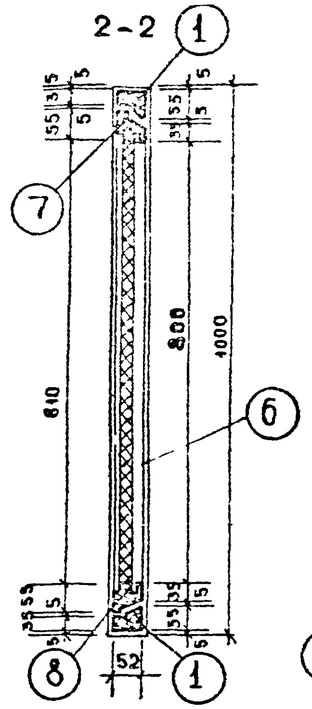

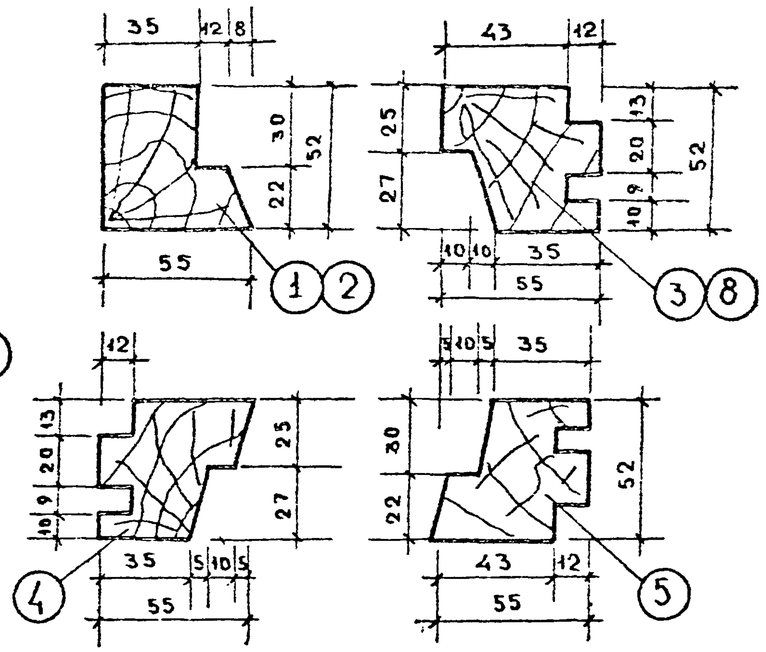

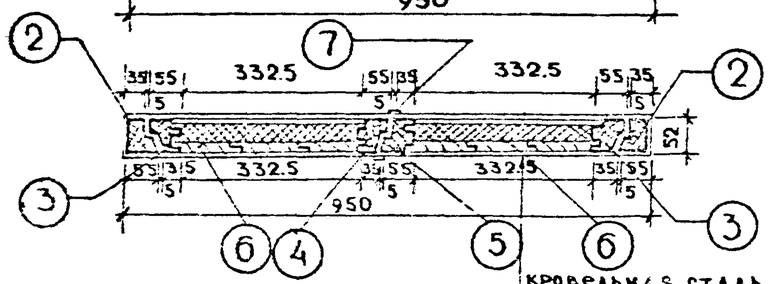

1 - 1

КРОВЕЛЬНАЯ СТАЛЬ	
ДРЕВЕСНО-ВОЛОКН. ПЛИТА	
МИНЕРАЛЬНЫЙ ВОЙЛОК	
ДОСКИ	
КРОВЕЛЬНАЯ СТАЛЬ	

СПЕЦИФИКАЦИЯ НА 1 ИЗДЕЛИЕ

	NN поз	НАИМЕНОВАНИЕ ЭЛЕМЕНТОВ		СЕЧЕН. ММ ДО ОСТОРОЖ.	СЕЧЕН. ММ ПОСЛЕ ОСТОРОЖ.	ДЛИНА ММ	КОЛ ШТ	ОБЪЕМ М³	ЧИСЛ. СТРОГ. СТОР.	ВЕС КГ
ИД-17	1	БРУСОК		60x60	52x55	870	2	0.005	—	58 50
	2	БРУСОК		60x60	52x55	1000	2	0.007	—	
	3	БРУСОК		60x60	52x55	880	2	0.006	—	
	4	БРУСОК		60x60	52x55	880	1	0.006	—	
	5	БРУСОК		60x60	52x55	880	1	0.006	—	
	6	ДОСКА		20x120	19x115	880	6	0.012	—	
	7	ДОСКА		16x50	13x30	1000	1	0.001	—	
	8	БРУСОК		60x60	52x55	340	4	0.005	—	
	9	ПЕТЛЯ Б125 ГОСТ 5088-78		—	—	—	4	—	—	
	10	РУЧКА Г80 ГОСТ 5981-56		—	—	—	1	—	—	
		КРОВЕЛЬНАЯ СТАЛЬ		—	—	—		2,12 м²	—	
		ВОЙЛОК		—	—	—	—	0.016	—	
		ДРЕВЕСНОВОЛОКН. ПЛИТА		—	—	—	—	0,24	—	

Нач. ОКП	Баринский		
Гл. инж. ОКП	Гриднева		
ГИП	Остапенко		05.86
Н. контр.	Александров		05.86
Рук. сект.			
Гл. спец.			
Рук. гр.	Ропакова		05.86
Проверил	Кругловой		05.86
Разраб.			
Исполн.	Вольнец		03.86

111-125-1/1.2 ч.10 р.10.6-1/1

Пятиэтажный шестисекционный дом на 79 квартир

Стадия	Лист	Листов
РП	11	

Крышка люка на крышу ИД-17

"Вологоблгражданпроект" ОКП г. Череповец

Инв. № подл. | Подпись и дата | Взам. инв. №

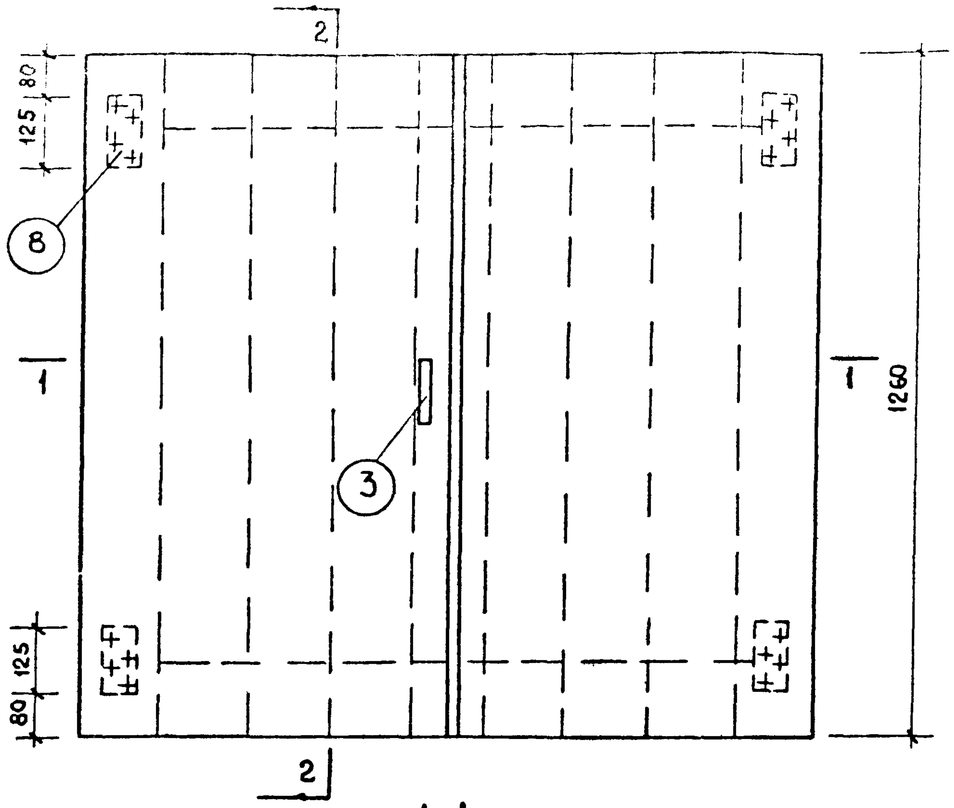

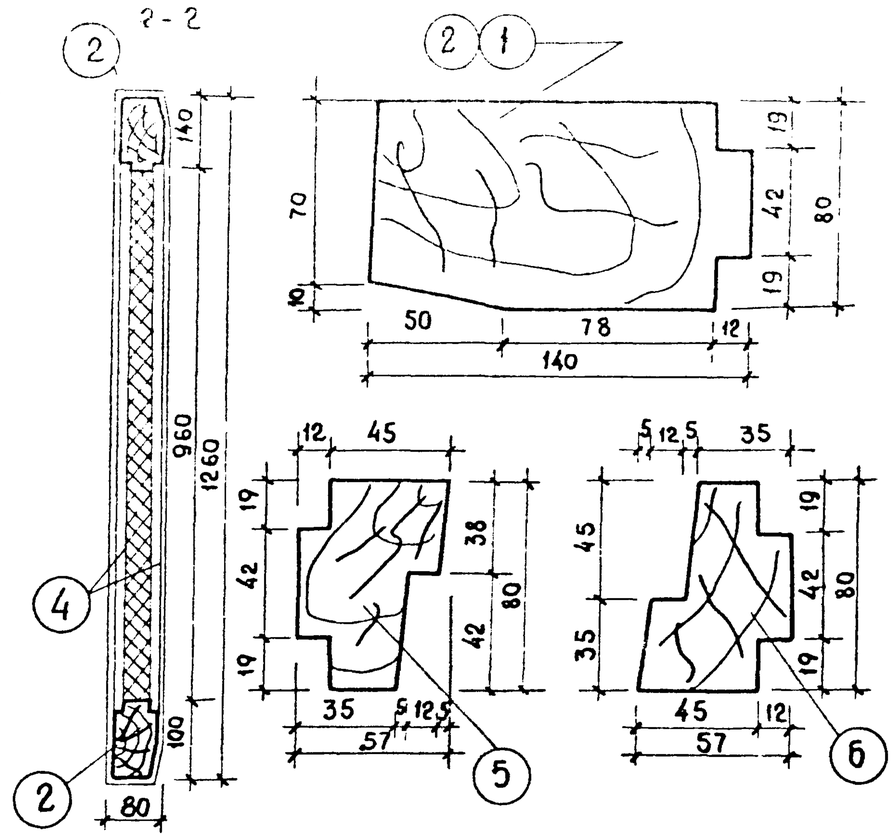

1-1

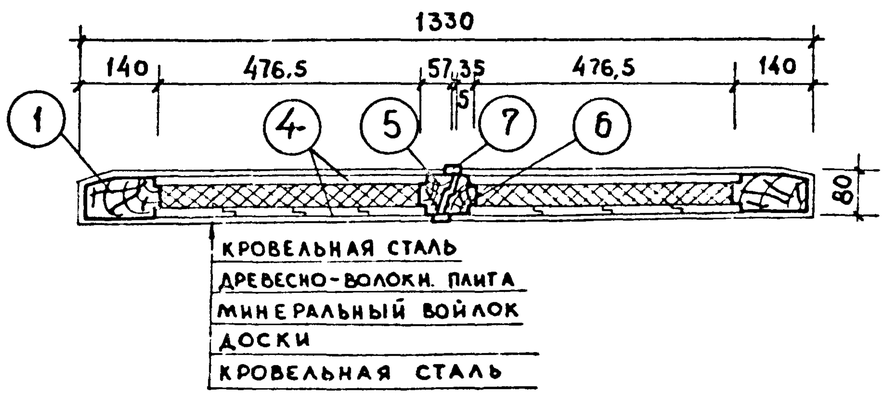

СПЕЦИФИКАЦИЯ НА 1 ИЗДЕЛИЕ

	NN поз	НАИМЕНОВАНИЕ ЭЛЕМЕНТОВ		СЕЧЕНИЕ ММ ДО ОСТРОЖ	СЕЧЕНИЕ ММ ПОСЛЕ ОСТРОЖ.	ДЛИНА ММ	КОЛ ШТ	ОБЪЕМ $м^3$	ЧИСЛ. СТРОГ. СТОР.	ВЕС. КГ
ИД-18	1	БРУСОК		80×140	70×140	1260	2	0.028		90,10
	2	БРУСОК		80×140	70×140	480	4	0.021		
	3	РУЧКА ГЗ80 5980-65		—	—	—	1	—	—	
	4	ДОСКА		20×130	19×125	1260	8	0.026		
	5	БРУСОК		60×80	57×80	1260	1	0.006		
	6	БРУСОК		60×80	57×80	1260	1	0.006		
	7	ДОСКА		16×50	13×30	1260	1	0.001		
	8	ПЕТЛЯ В125 ГОСТ 5088-56		—	—	—	4	—	—	
	9	КРОВЕЛЬН. СТАЛЬ		—	—	—	—	3.75 $м^2$	—	
	10	ВОЙЛОК		—	—	—	—	0.039	—	

Нач. ОКП	Баринский			111-125-1/1.2 ч.10 р.10.6-1/1			
Гл. инж. ОКП	Гриднева						
ГИП	Остапенко		06.86	Пятиэтажный шестисекционный дом на 79 квартир			
Н. контр.	Александров		06.86				
Рук. сект.					Стадия	Лист	Листов
Гл. спец.					РП	12	
Рук. груп.	Ропакова		05.86				
Провер.	Круглова		05.86	КРЫШКА ЛЮКА НА КРЫШУ ИД-18	Вологодгражданпроект ОКП г. Череповец		
Разраб.							
Исполн.	Вольнец		02.86				

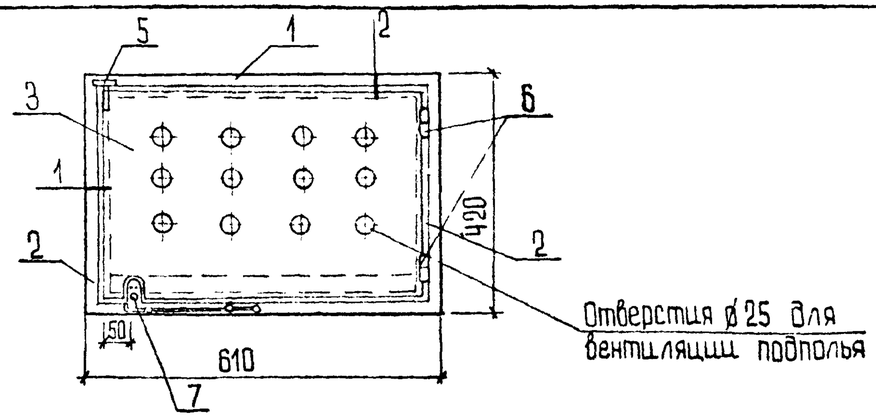

Марка, поз.	Обозначение	Наименование	Кол.	Объем м³	Примечание
1		Брусок 45×50	2	0,0027	
		ℓ=610			
2		Брусок 45×50	2	0,0019	
		ℓ=420			
3		Доска 22	–	0,0042	
		ℓ=385			
4		Сетка РN°10-14	1	0,236м²	
5	ГОСТ 5090-79*	Задвижка натяжная типа ЗТ	1	–	
6	ГОСТ 5088-78	Петля В-125	2	–	
7	ГОСТ 5091-78*	Фиксатор типа ФК-2	1	–	

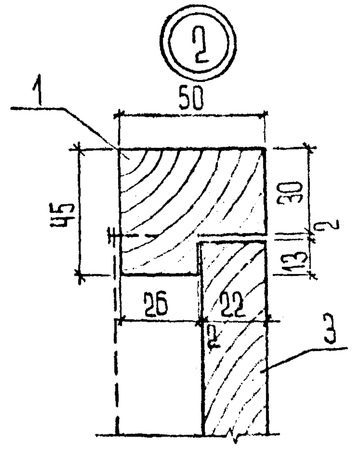

Деталь открывания фрамуги

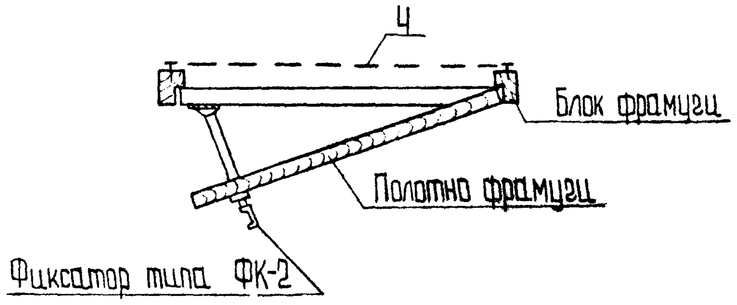

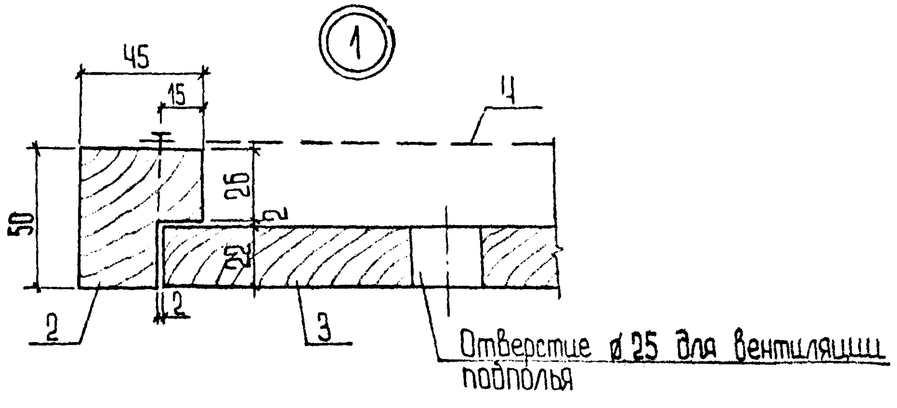

Фрамугу „ФПЦ-1" до установки в конструкцию панели покрыть антисептиком. После установки фрамугу окрасить масляной краской за 2 раза.

Нач.СКП	Барановский			111-125-1/1,2 ч.10 р-10.6-1/1			
Гл.инж.(ГИП)	Грабович						
ГИП	Ольгерович		06.86	Пятиэтажный шестисекционный дом на 79 квартир			
Н.контр.	Александров		06.86				
Рук.сект.					Стадия	Лист	Листов
Гл.спец.					РП	13	
Рук.гр.ст.	Ромашова		05.86				
Инженер	Круглова		05.86	Фрамуга. Дан проект в школьных панелях ФПЦ-1.	„Вологоградгражданпроект" ОКП г.Череповец		
Разраб.	Тимофеев		04.86				
Исполн.	Тимофеев		04.86				

Инв.№подл. | Подпись и дата | Взам.инв.№