ТИПОВОЙ ПРОЕКТ

III-125-1

ТИПОВОЙ ПРОЕКТ

III-125-2

ЧАСТЬ 9

УЗЛЫ И ДЕТАЛИ

РАЗДЕЛ 9-1

ТИПОВЫЕ СЕКЦИИ

АРХИТЕКТУРНЫЕ РЕШЕНИЯ

ДЕТАЛИ

III31 - 12

ЦЕНА 4-03

ЦЕНТРАЛЬНЫЙ ИНСТИТУТ ТИПОВОГО ПРОЕКТИРОВАНИЯ
ГОССТРОЯ СССР

Москва, А-445, Смольная ул., 22

Сдано в печать 1979 года

Заказ № 5549 Тираж 400 экз.

КОМПЛЕКСНАЯ СЕРИЯ ТИПОВЫХ ПРОЕКТОВ
ЖИЛЫХ И ОБЩЕСТВЕННЫХ ЗДАНИЙ
СЕРИЯ 125

КРУПНОПАНЕЛЬНЫЕ ЖИЛЫЕ ДОМА ДЛЯ СТРОИТЕЛЬСТВА
ВО II И III СТРОИТЕЛЬНО-КЛИМАТИЧЕСКИХ ЗОНАХ

ТИПОВЫЕ ПРОЕКТЫ 111-125-1 ; 111-125-2

ЧАСТЬ 9
УЗЛЫ И ДЕТАЛИ

РАЗДЕЛ 9-1

ТИПОВЫЕ СЕКЦИИ
АРХИТЕКТУРНЫЕ РЕШЕНИЯ ДЕТАЛИ

СОСТАВ ПРОЕКТА

ЧАСТЬ 0.1 Архитектурно-строительные чертежи ниже отм. ± 0.00
РАЗДЕЛ 0.1-1 Здание с ленточными фундаментами.

ЧАСТЬ 0.2 Отопление и вентиляция ниже отм. ± 0.00.
РАЗДЕЛ 0.2-1 Здание с ленточными фундаментами /вариант с параметрами теплоносителя 105°-70°с/
РАЗДЕЛ 0.2-2 Здание с ленточными фундаментами /вариант с параметрами теплоносителя 95°-70°с/

ЧАСТЬ 0.3 Водоснабжение, канализация и водостоки ниже отметки ± 0.00.
РАЗДЕЛ 0.3-1 Здание с ленточными фундаментами.

ЧАСТЬ 1 Архитектурно-строительные чертежи выше отм ± 0.00.
ЧАСТЬ 2 Отопление и вентиляция выше отметки ± 0.00
РАЗДЕЛ 2-1 Вариант с параметрами теплоносителя 105°-70°с.
РАЗДЕЛ 2-2 Вариант с параметрами теплоносителя 95°-70°с.
ЧАСТЬ 3 Водоснабжение, канализация и водостоки выше отметки ± 0.00
ЧАСТЬ 4 Газоснабжение
ЧАСТЬ 5 Электрооборудование.

РАЗРАБОТАН
КОНСТРУКТОРСКИМ БЮРО ПО ЖЕЛЕЗОБЕТОНУ
ГОССТРОЯ РСФСР

ЧАСТЬ 6 Слаботочные устройства
ЧАСТЬ 8 Смета
ЧАСТЬ 9 Узлы и детали.
РАЗДЕЛ 9.1 Типовые секции. Архитектурные решения. Детали.
РАЗДЕЛ 9.2 Монтажные узлы и детали.
ЧАСТЬ 10 Изделия заводского изготовления.
РАЗДЕЛ 10.1-1 Наружные стеновые панели из легкого и ячеистого бетона толщ. 250-300 мм.
РАЗДЕЛ 10.1-2 Наружные стеновые панели из легкого бетона толщ. 350-400 мм.
РАЗДЕЛ 10.2-1 Внутренние стеновые панели
РАЗДЕЛ 10.3-1 Многопустотные панели перекрытия шириной 2390 мм.
РАЗДЕЛ 10.4-1 Прочие сборные изделия из тяжелого бетона.
РАЗДЕЛ 10.5-1 Перегородки и изделия полов
РАЗДЕЛ 10.6-1 Деревянные изделия.
РАЗДЕЛ 10.7-1 Металлические изделия
СЕРИЯ 75 РАЗДЕЛ 10.8-1 Санитарно-технические кабины / строительная часть /
СЕРИЯ 75 РАЗДЕЛ 10.8-2 Санитарно-технические кабины / санитарно-техническая часть /
РАЗДЕЛ 10.9-1 Изделия нулевого цикла
типовой проект НМ – 41 чертежи мусоропровода
УМ – 64

Введен в действие
приказом КБ по железобетону
№ 69 от 28 августа 1970 г.

NN пп	Наименование	NN листов	NN стр
1	Содержание	С-1	2
2	Секция 3-4т	АСД-2	3
3	Секция 2-1-2р №1	АСД-3	4
4	Секция 3-1-2р	АСД-4	5
5	Секция 2-1-3р	АСД-5	6
6	Секция 2-1-2р №2	АСД-6	7
7	Секция 4-3т	АСД-7	8
8	Секция 2-3р	АСД-8	9
9	Спецификация деревянных изделий на секции 3-4т и 2-1-2р №1	АСД-9	10
10	Спецификация деревянных изделий на секции 3-1-2р и 2-1-2р №2	АСД-10	11
11	Спецификация деревянных изделий на секции 2-1-3р и 2-3р	АСД-11	12
12	Спецификация деревянных изделий на секцию-4-3т	АСД-12	13
13	√Секция 4-1-1-3т	АСД-13	14
14	Секция 3-2-2-3р №1	АСД-14	15
15	Секция 3-2-2-3р №2	АСД-15	16
16	Секция 3-2-2-3р №3	АСД-16	17
17	√Секция 3-2-2-1т	АСД-17	18
18	Секция 3-1-2-3р	АСД-18	19
19	Спецификация деревянных изделий на секции 4-1-1-3т и 3-2-2-3р №2	АСД-19	20
20	Спецификация деревянных изделий на секции 3-2-2-3 №3 и 3-1-2-3р	АСД-20	21
21	Спецификация деревянных изделий на секции 3-2-2-3 №1 и 3-2-2-1т	АСД-21	22
22	Установка оконных блоков и оконных вставок со спаренными переплетами в наружных стенах толщиной 250, 300 мм (вертикальный разрез)	АСД-22	23
23	Установка оконных блоков и оконных вставок с раздельными переплетами в наружных стенах толщиной 350, 400 мм (вертикальный разрез)	АСД-23	24
24	Узлы установки оконных и балконных блоков со спаренными и раздельными переплетами в наружных стенах толщ. 250-400 мм (разрез по гориз и вертик)	АСД-24	25
25	Установка столярных блоков во внутр стенах и перегородках	АСД-25	26
26	Установка столярных блоков во внутр стенах и перегородках	АСД-26	27
27	Установка столярных блоков во внутр стенах и перегородках (сечение по вертикали)	АСД-27	28
28	Вход Тамбур входа 5ти эт дома	АСД-28	29
29	Пожарный переход 5ти эт. дома Узлы	АСД-29	30
30	Вход Тамбур входа 9ти эт дома	АСД-30	31
31	Пожарный переход 9ти эт дома Узлы	АСД-31	32
32	Детали полов	АСД-32	33
33	Приставная лоджия	АСД-33	34
34	Западающая лоджия	АСД-34	35
35	Размещение кухонного оборудования	АСД-35	36
36	Размещение оборудования в санузле и ванной	АСД-36	37
37	Узлы крепления слива западающей лоджии и межквартирной перегородки приставной лоджии	АСД-37	38
38	Встроенный шкаф Ш1-1 Шкаф антресольный ША3-1	АСД-38	39
39	Встроенный шкаф Ш-2 Шкаф антресольный ША5-1	АСД-39	40
40	Встроенный шкаф Ш-4 Шкаф антресольный ША-1	АСД-40	41
41	Встроенный шкаф Ш-5 Шкаф антресольный ША10-1	АСД-41	42
42	Встроенный шкаф Ш-6 Шкаф антресольный ША17-1	АСД-42	43
43	Встроенные шкафы Ш-7, Ш10-1, шкаф антресольный ША-15	АСД-43	44
44	Встроенный шкаф Ш-8-1, Шкаф антресольный ША11-1	АСД-44	45
45	Встроенный шкаф Ш-9 Шкаф антресольный ША13	АСД-45	46
46	Шкафы антресольные ША14-1, ША-12, ША-16	АСД-46	47
47	Шкафы антресольные ША-2, ША-4	АСД-47	48
48	Шкафы антресольные ША-8-1; ША-7; Шкаф Ш-3	АСД-48	49
49	Кладовые К-1, К1-1, К-2, К2-1, К-3, К-4, К-5	АСД-49	50
50	Встроенные шкафы, антресоли и кладовые Узлы с 1 по 24	АСД-50	51

Смирнова	Гаранин	Фефелов	Скобелева
Болтинский	Фельман	Красновидов	Афанасьев
Нач. сектора	Нач. сектора	Ст. архитек.	Ст. архитек.
Гл. инженер К.Б.	Гл. констр. К.Б.	Нач. отдела	Гл. констр. пр.
Гл. архит. пр.	Пачинцева	Провер.	Фефелов

КБ по железобетону Госстроя РСФСР

1969	Типовые секции, детали	Содержание	Серия 125	Часть 9 Раздел 9,1	Лист С-1

11131-12 3

Пров. Ф. Тимковец 19-III-80г Коп. Франтов

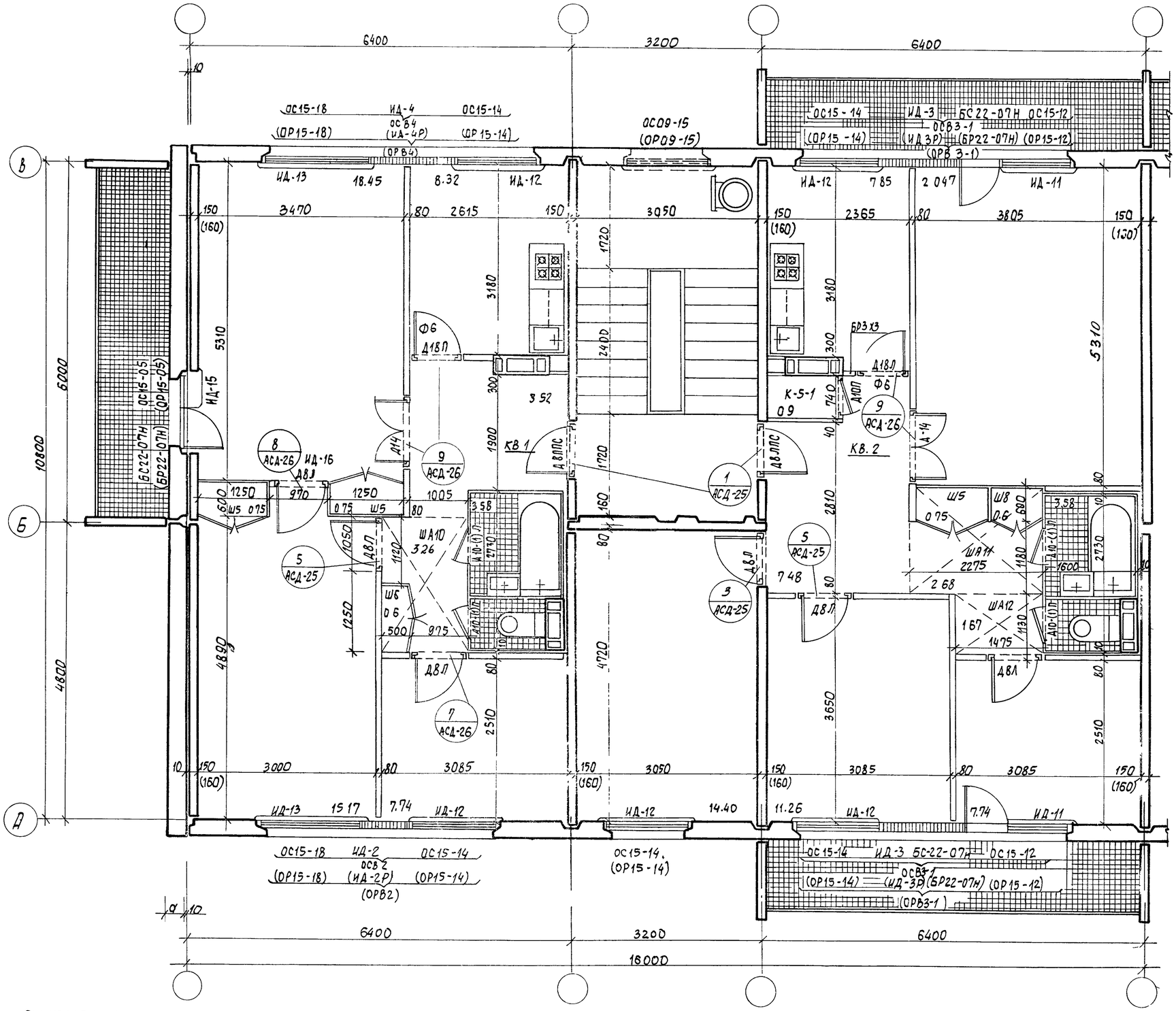

Показатели по секции

Толщ. внутр. стен	Характеристика	Количество		
		КВ1	КВ.2	По секц.
150мм	Жилая площадь $м^2$	41.36	53.87	95.23
(160мм)		(41.31)	(53.76)	(95.03)
150мм	Полезная площадь $м^2$	64.14	79.38	143.52
(160мм)		(64.09)	(79.17)	143.25

Примечание: Спецификацию деревянных изделий на секцию см. лист АСД-9.

1969	Типовые секции	Секция 3-4т.	Серия 125 Часть 9	Часть 9 Раздел 91	Лист АСД-2

Пров [signature] 26.II.79

Копир. [signature]

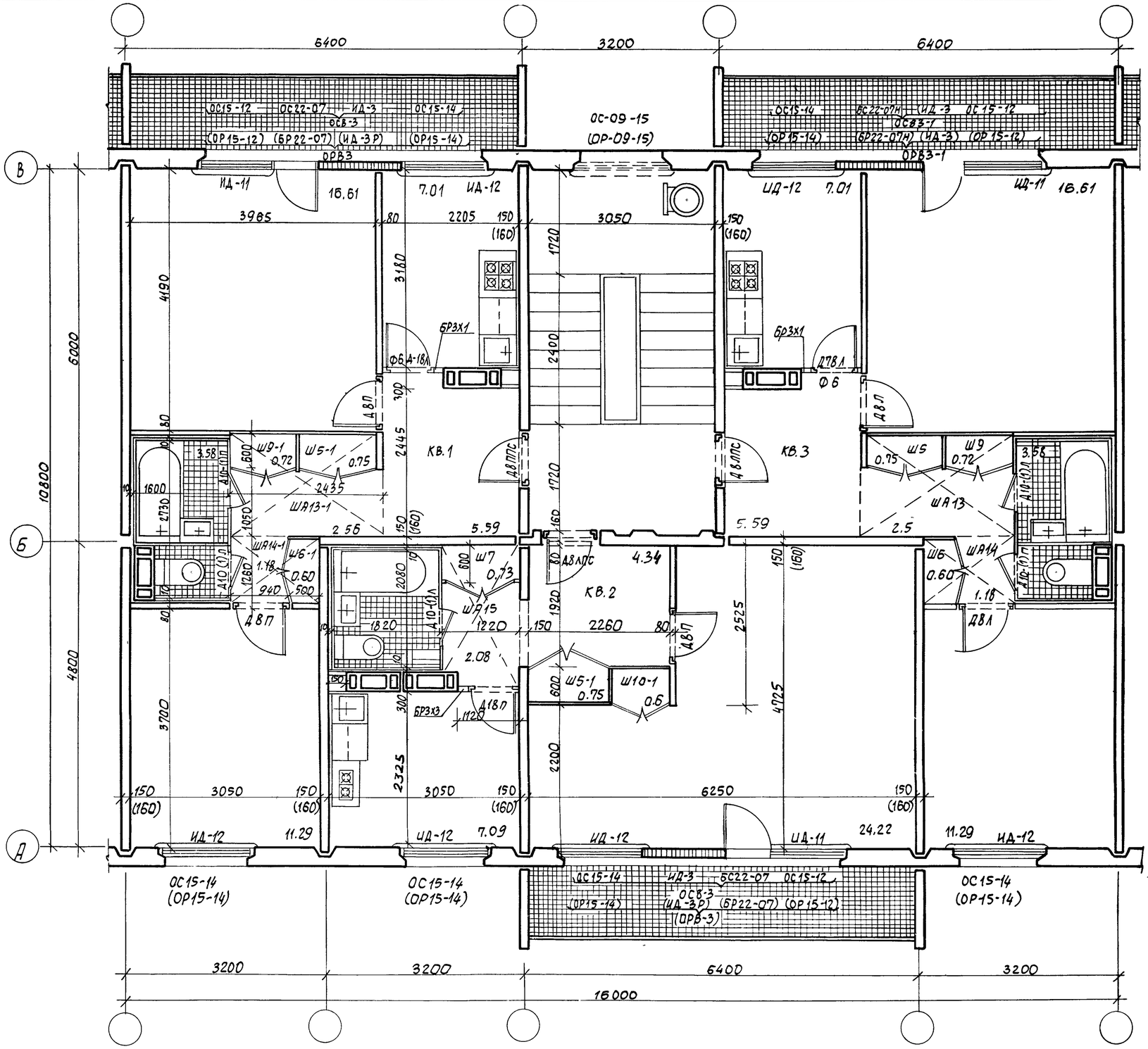

Показатели по секции

Толщ. в плане стен	Характеристика	Количество КВ1	КВ2	КВ3	по секции
150 мм	Жилая площадь м²	27.90	24.22	27.90	80.02
(160) мм		(27.94)	(24.19)	(27.89)	(79.87)
150 мм	Полезная площ. м²	49.89	42.58	49.89	142.36
(160) мм		(49.73)	(42.51)	(49.73)	(141.97)

Примечание: Спецификацию деревянных изделий на секцию см лист АСД-9

1969	Типовые секции	Секция 2-1-2Р №1	Серия 125	Часть 9 Раздел 91	Лист АСД-3

Пров 26.2.74 Копир Фокеев

11131-12 5

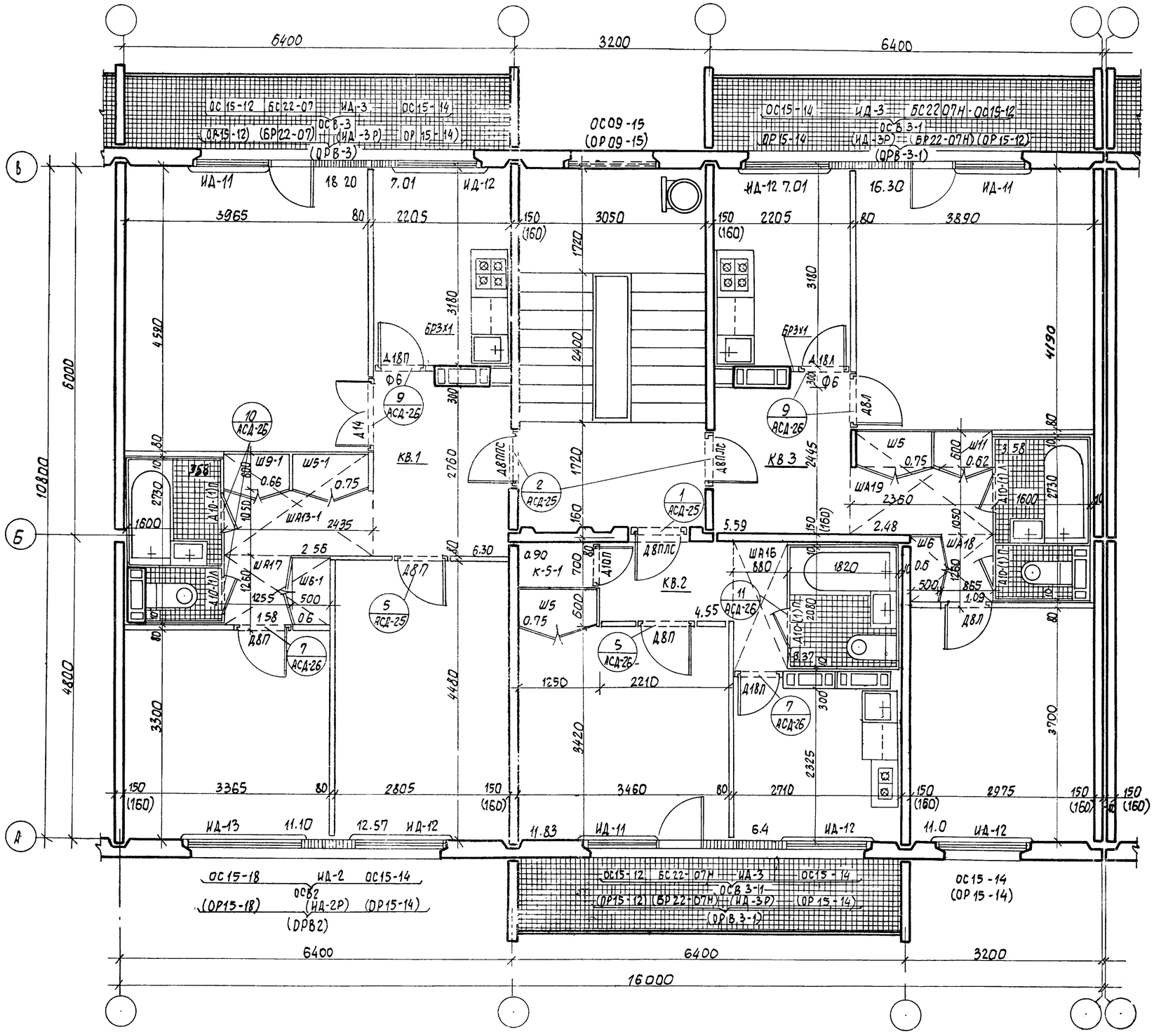

Показатели по секции.

Толщ. внутр. стен	Характеристика	Количество КВ.1	КВ.2	КВ.3	по секции
150мм	Жилая площадь м²	41.31	11.83	27.30	81.00
160мм		(41.81)	(11.83)	(27.18)	80.81
150мм	Полезная площадь м²	64.91	27.86	49.02	141.79
160мм		(64.81)	(27.80)	(48.85)	(141.46)

Примечание: Спецификацию деревянных изделий на секцию см. лист АСД-10

1969	Типовые секции	Секция 3-1-2Р	серия 125	Часть 9 Раздел 91	Лист АСД-4

Пров 26.2.74 Копир Фокин

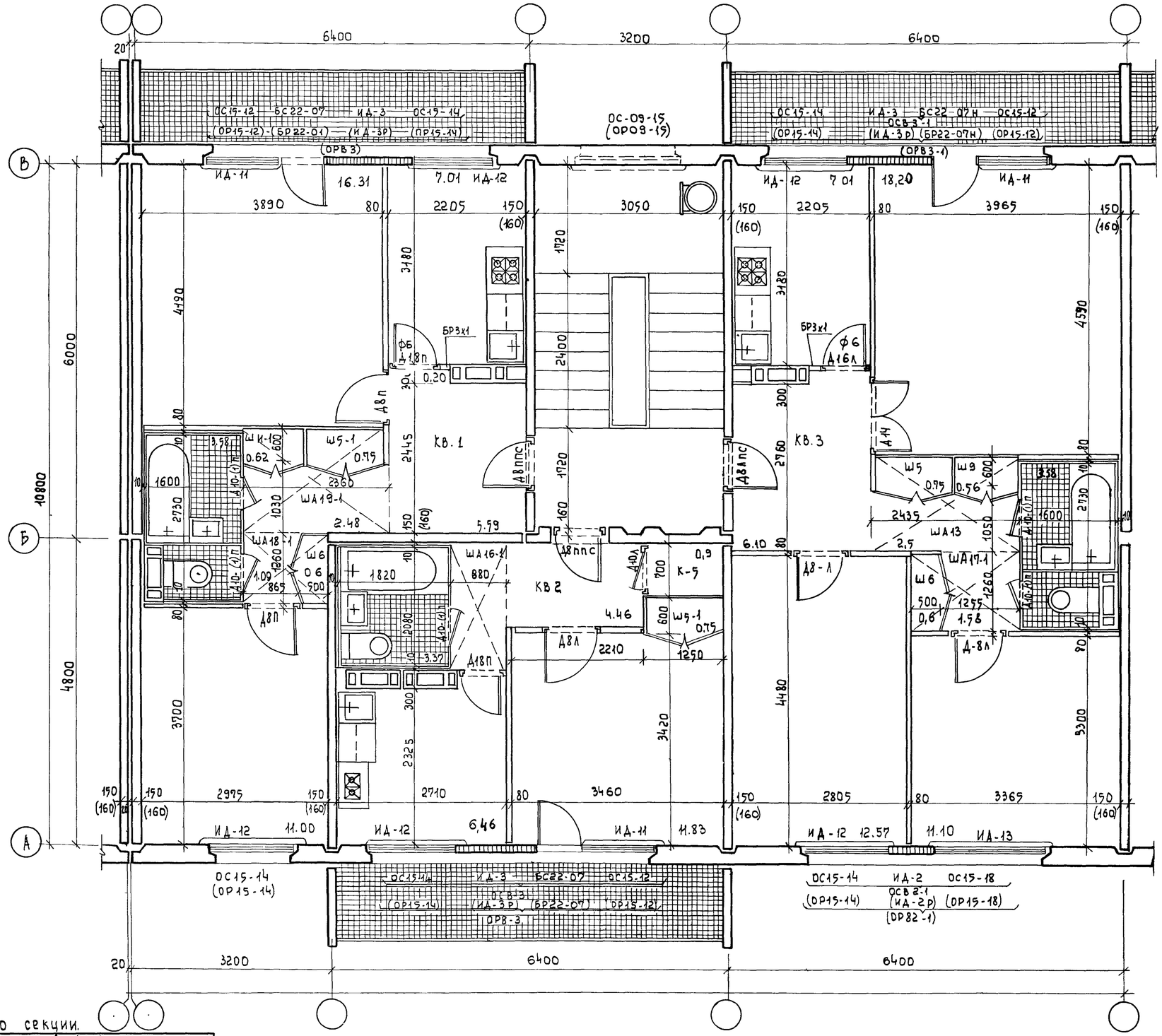

Показатели по секции.

Толщ. внутр. стен	Характеристика	Количество			
		КВ 1	КВ 2	КВ 3	по секции
150 мм	Жилая площадь м²	27.30	11.83	41.87	81.00
(160) мм		(27.18)	(11.82)	(41.81)	(80.81)
150 мм	Полезная площадь м²	49,02	27,86	64.91	141.79
(160) мм		(48.85)	(27.80)	(64.81)	(141.46)

Примечание: Спецификацию деревянных изделий на секцию см. лист АСД-11

1969	Типовые секции	Секция 21-3Р	Серия 125	Часть 9 Раздел 9.1	Лист АСД-5

пров 26.2.74 контр.

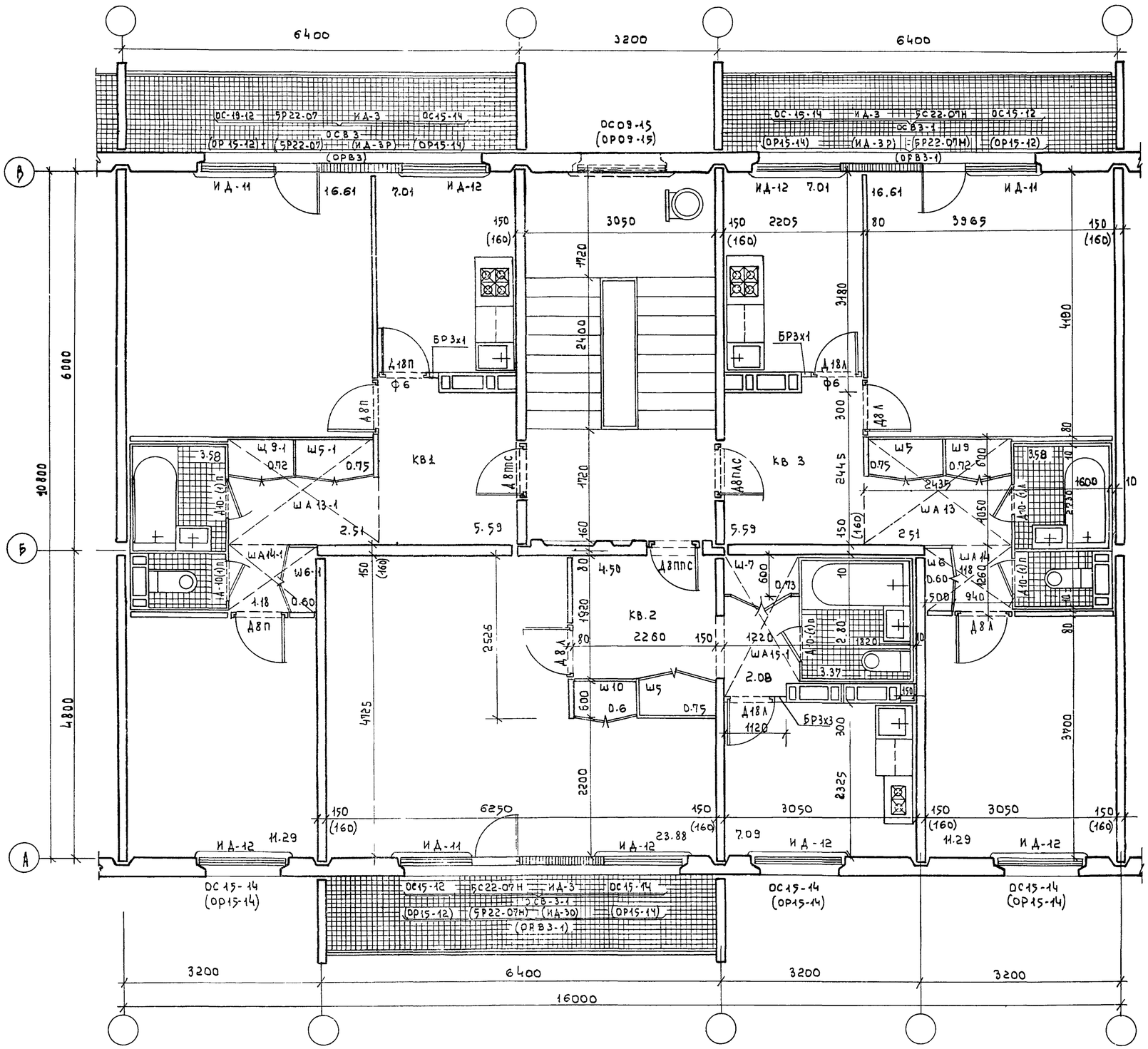

ПОКАЗАТЕЛИ ПО СЕКЦИИ

Толщ внутр стен	Характеристика	Количество			
		КВ1	КВ.2	КВ 3	по секции
150 мм (160мм)	Жилая площадь м²	27 90 (27 84)	24.22 (24 19)	27 90 (27 84)	80 02 (79.87)
150 мм (160мм)	Полезная площадь м²	49 89 (49 73)	42 58 (42 51)	49 89 (49.73)	142 36 (141 97)

Примечание. Спецификацию деревянных изделий на секцию см лист АСД-10

1969	Типовые секции	Секция 2-1-2р №2	Серия 125	Часть 9 Раздел 9 1	Лист АСД-6

пров. 26.2 74 контр

11131-12 8

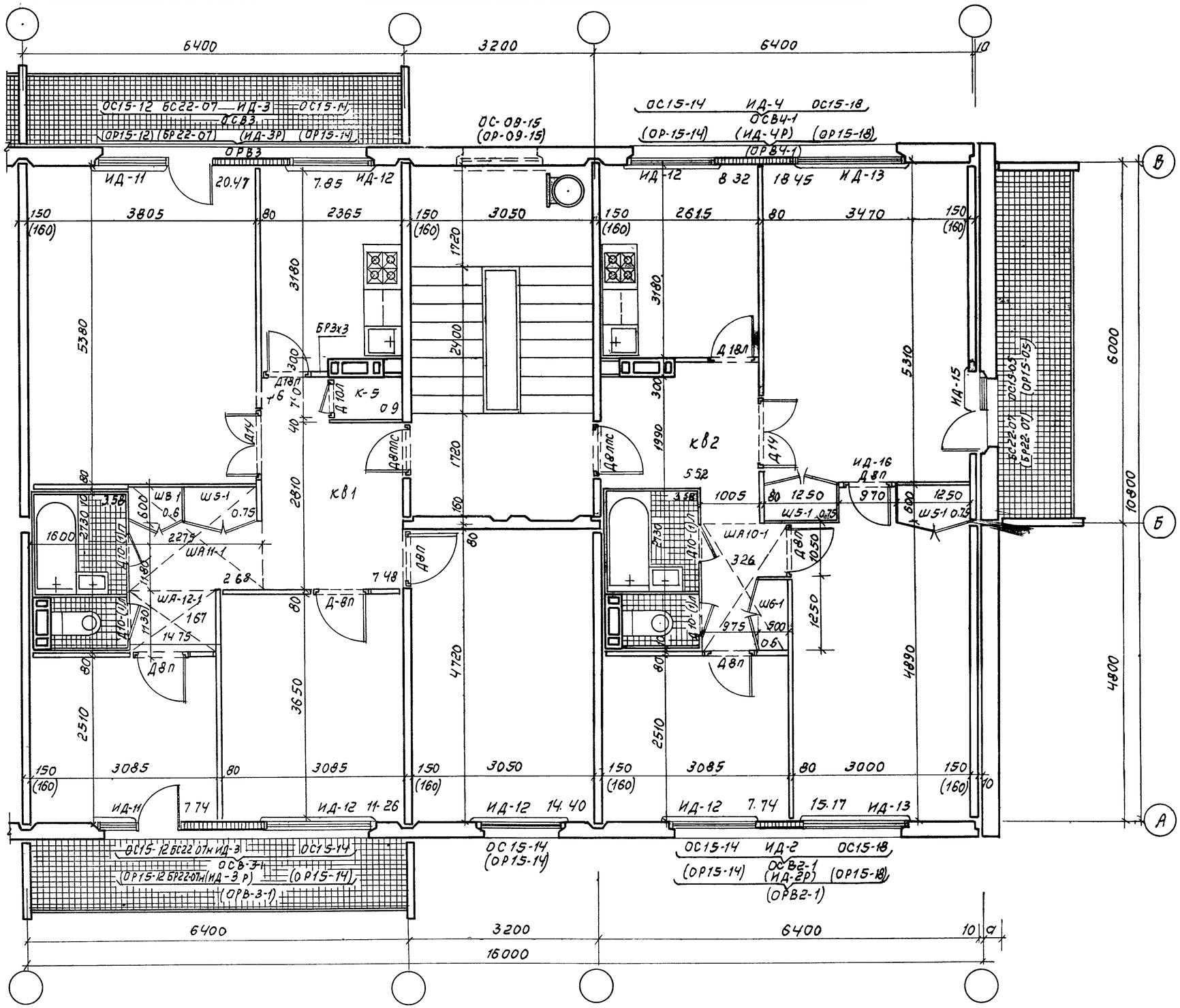

Показатели на секции

Толщина внутрен стен	Характеристика	Количество		
		кв1	кв.2	по секции
150 мм	Жилая площадь м²	53.87	41.36	95.23
(160) мм		(53.76)	(41.31)	(95.07)
150 мм	полезная площадь м²	79.38	64.14	143.52
(160) мм		(79.17)	(64.08)	143.25

Примечание: Спецификацию деревянных изделий на секцию см. лист АСД-12.

1969	Типовые секции	Секция 4-3Т	Серия 125	Часть 9 Раздел 9.1	Лист АСД-7

Пров [signature] 27 II 74г Коп. Коч

11131-12 9

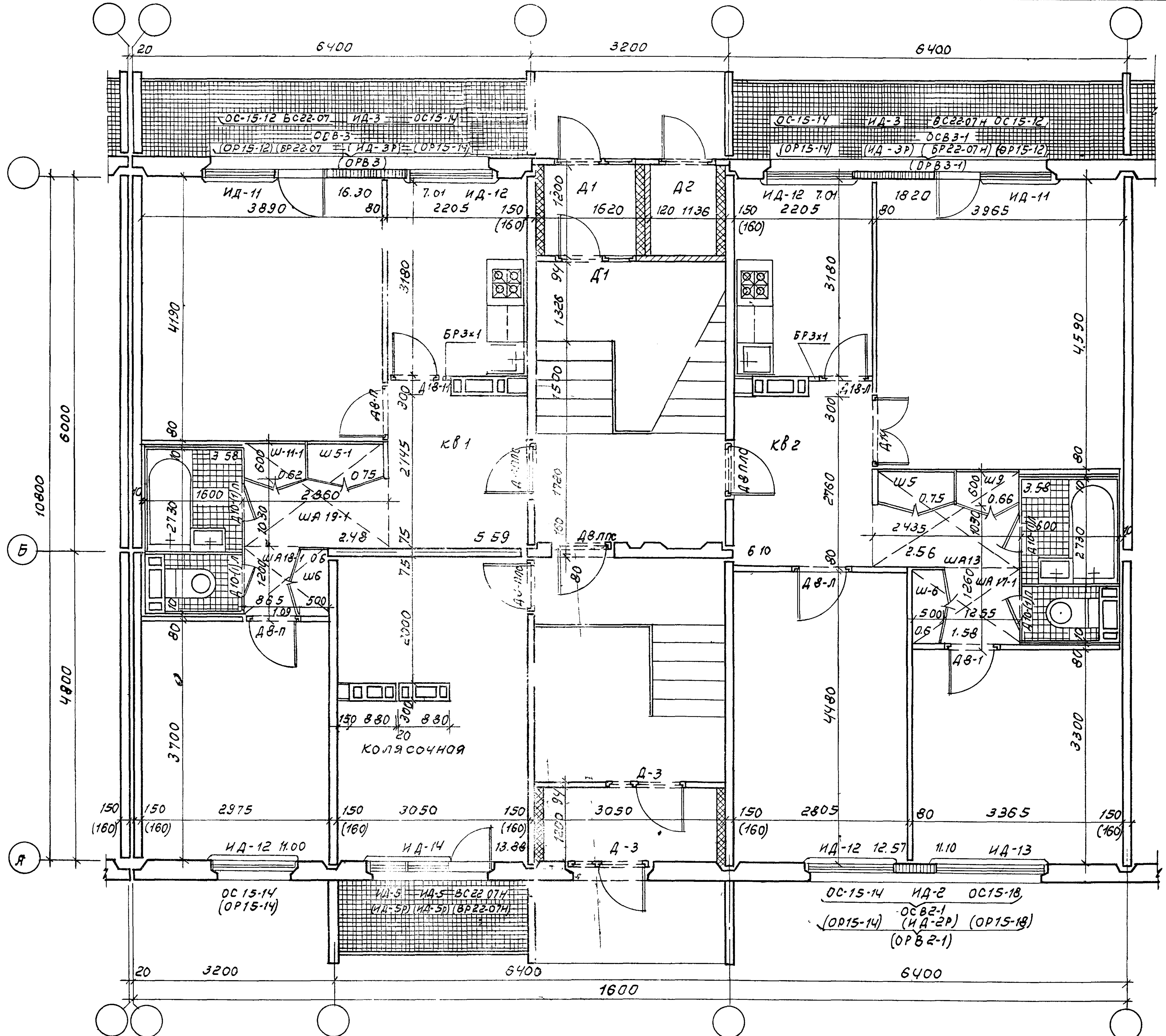

Показатели по секции:

Толщ. внутр. стен	Характеристика	Кол-во		
		кв 1	кв.2	посекции
150мм (160мм)	Жилая площадь м²	27.30 (27.18)	41.87 (41.81)	69.17 (68.99)
150мм (160мм)	Полезная площадь м²	49.02 (48.85)	64.91 (64.81)	113.93 (113.66)

Примечание: Спецификацию деревянных изделий на секцию см. лист АСД-11

1969	Типовые секции	Секция 2-3Р	Серия 125	Часть 9 раздел 9.1	Лист АСД-8

Пров [signature] 27.2.74 Коп. Коп

Секция 3-4Т

Спецификация укрупненных блоков, окон и балконных блоков при спаренных переплетах — Табл. 1

поставка	№№ п/п	Марка	Наименован.	ед. изм.	Количество КВ1	КВ2	Всего	часть 117-1 лист
в блоках	1	ОСВ2	оконный блок со вставкой	шт.	1		1	Р.10.6-1
	2	ОСВ3	оконный блок со вставкой	"		1	1	—"—
	3	ОСВ3-1	оконный блок со вставкой	"		1	1	—"—
	4	ОСВ4	оконный блок со вставкой	"	1		1	—"—
	5	ОС15-05	оконный блок	"	1		1	ГОСТ 11214-65
	6	ОС15-14	оконный блок	"		1	1	—"—
	7	БС22-07Н*	балконный блок	"	1		1	—"—

При раздельных переплетах — Табл. 2

поставка	№№ п/п	Марка	Наименован.	ед. изм.	Количество КВ1	КВ2	Всего	часть 117-1 лист
в блоках	1	ОРВ2	оконный блок со вставкой	шт.	1		1	Р.10.6-1
	2	ОРВ3	оконный блок со вставкой	"		1	1	—"—
	3	ОРВ3-1	оконный блок со вставкой	"		1	1	—"—
	4	ОРВ4	оконный блок со вставкой	"	1		1	—"—
	5	ОР15-05	оконный блок	"	1		1	ГОСТ 11214-65
	6	ОР15-14	оконный блок	"		1	1	—"—
	7	БР22-07Н*	балконный блок	"	1		1	—"—

Спецификация окон, балконных дверей и вставок при спаренных переплетах — Табл. 3

поставка	№№ п/п	Марка	Наименование	ед. изм.	Количество КВ1	КВ2	Всего	часть лист
в розницу	1	ОС15-05	оконный блок	шт.	1		1	ГОСТ 11214-65
	2	ОС15-12	оконный блок	"		2	2	—"—
	3	ОС15-14	оконный блок	"	2	3	5	—"—
	4	ОС15-18	оконный блок	"	2		2	—"—
	5	БС22-07*	балконный блок	"		1	1	—"—
	6	БС22-07Н*	балконный блок	"	1	1	2	—"—
	7	ИД2	вставка	"	1		1	Р.10.6-1
	8	ИД3	вставка	"		2	2	—"—
	9	ИД4	вставка	"	1		1	—"—

При раздельных переплетах — Табл. 4

поставка	№№ п/п	Марка	Наименован.	ед. изм.	Количество КВ1	КВ2	Всего	часть лист
в розницу	1	ОР15-05	оконный блок	шт.	1		1	ГОСТ 11214-65
	2	ОР15-12	оконный блок	"		2	2	—"—
	3	ОР15-14	оконный блок	"	2	3	5	—"—
	4	ОР15-18	оконный блок	"	2		2	—"—
	5	БР22-07*	балконный блок	"		1	1	—"—
	6	БР22-07Н*	балконный блок	"	1	1	2	—"—
	7	ИД2Р	вставка	"	1		1	Р.10.6-1
	8	ИД3Р	вставка	"		2	2	—"—
	9	ИД4Р	вставка	"	1		1	—"—

Спецификация дверных блоков, подоконных досок и фрамуг — Табл. 5

№№ п/п	Марка	Наименование	ед. изм.	Количество КВ1	КВ2	Всего	часть лист
1	ДВЛПС	дверной блок	шт.	—	1	1	ГОСТ 6629-64
	ДВППС			1	—	1	
2	ДВЛ	дверной блок	"	3	3	6	
	ДВП			—	—	—	
3	Д10-(1)Л	дверной блок	"	1	1	2	—"—
	Д10-(1)П			1	1	2	
4	Д10Л	дверной блок	"	—	—	—	—"—
	Д10П			—	1	1	
5	Д18Л	дверной блок	"	—	1	1	—"—
	Д18П			1	—	1	
6	Д14	дверной блок	"	1	1	2	—"—
7	ИД-11	подоконная доска	"	—	1	1	Р.10.6-1
	ИД-12			2	3	5	
	ИД-13			2	1	3	
	ИД-15			1	—	1	Л
8	ИД-11р	подоконная доска	"	—	1	1	—"—
	ИД-12р			2	3	5	
	ИД-13р			2	1	3	
	ИД-15р			1	—	1	
9	ф6	Фрамуга	"	1	1	2	ГОСТ 6629-64
10	ИД-16	Фрамуга	"	1	—	1	—"—

Спецификация встроенного и кухонного оборудования и погонажных изделий. — Табл. 6

№№ п/п	Марка	Наименование	ед. изм.	Количество КВ-1	КВ2	Всего	часть лист
1	Ш5	шкаф	шт	2	1	3	Р.10.6-1
2	Ш6	шкаф	"	1	—	1	—"—
3	Ш8	шкаф	"	—	1	1	—"—
4	ША10	шкаф антресол.	"	1	—	1	—"—
5	ША11	шкаф антрес.	"	—	1	1	—"—
6	ША12	шкаф антрес.	"	—	1	1	—"—
7	К5-1	Кладовая	"	—	1	1	—"—
8	ОК1	Шкаф настен.	"	1	1	2	—"—
9	ОК2	стол-шкаф	"	1	1	2	—"—
10	ОК3	шкаф под мойку	"	1	1	2	—"—
11	ТИП1	Наличник	п.м.	52.30	52.30	104.60	ГОСТ 8242-63
12	ТИП2	Наличник	"	29.82	33.40	63.22	—"—
13	ТИП3	Наличник	"	29.60	39.50	69.10	—"—
14	ИД6	Наличник	"	10.40	10.40	20.80	Р.10.6-1
15	ИД7	Наличник	"				—"—
16		Плинтус	"	82.50	101.30	183.80	ГОСТ 8242-63
17	Бр3	брус установ	"	—	3	3	ГОСТ 6629-64

Секция 2-1-2Р №1

Спецификация укрупненных блоков, окон и балконных блоков при спаренных переплетах — Табл. 1

поставка	№№ п/п	Марка	Наименован.	ед. изм.	Количество КВ1	КВ2	КВ3	Всего	часть лист
в блоках	1	ОСВ3	оконный блок со вставкой	шт.	1	1	—	2	Р.10.6-1
	2	ОСВ3-1	оконный блок со вставкой	"	—	—	1	1	—"—
	3	ОС15-14	оконный блок	"	1	1	1	3	ГОСТ 11214-65

При раздельных переплетах — Табл. 2

поставка	№№ п/п	Марка	Наименован	ед. изм.	Количество КВ1	КВ2	КВ3	Всего	часть лист
в блоках	1	ОРВ3	оконный блок со вставкой	шт	1	1		2	Р10.6-1
	2	ОРВ3-1	оконный блок со вставкой	"			1	1	—"—
	3	ОР15-14	оконный блок	"	1	1	1	3	ГОСТ 11214-65

Спецификация окон балконных дверей и вставок при спаренных переплетах — Табл. 3

поставка	№№ п/п	Марка	Наименован.	ед. изм.	Количество КВ1	КВ2	КВ3	Всего	часть лист
в розницу	1	ОС15-12	оконный блок	шт	1	1	1	3	ГОСТ 11214-65
	2	ОС15-14	оконный блок	"	2	2	2	6	—"—
	3	БС22-07*	балконный блок		1	1	—	2	—"—
	4	БС22-07Н*	балконный блок		—	—	1	1	—"—
	5	ИД3	Вставка		1	1	1	3	Р.10.6-1

при раздельных переплетах — Табл. 4

поставка	№№ п/п	Марка	Наименован.	ед. изм.	Количество КВ1	КВ2	КВ-3	Всего	часть лист
в розницу	1	ОР15-12	оконный блок	шт	1	1	1	3	ГОСТ 11214-65
	2	ОР15-14	оконный блок	"	2	2	2	6	—"—
	3	БР22-07*	балконный блок	"	1	1	—	2	—"—
	4	БР22-07Н*	балконный блок	"	—	—	1	1	—"—
	5	ИД3Р	Вставка	"	1	1	1	3	Р.10.6-1

Спецификация дверных блоков, подоконных досок, фрамуг — Табл. 5

№№ п/п	Марка	Наименован.	ед. изм.	Количество КВ1	КВ2	КВ3	Всего	часть лист
1	ДВЛПС	дверной блок	шт.	—	1	1	2	ГОСТ 6629-64
	ДВППС			1	—	—	1	
2	ДВЛ	дверной блок	"	—	—	2	2	
	ДВП			2	1	—	3	
3	Д10-(1)Л	дверной блок	"	1	1	1	3	—"—
	Д10-(1)П			1	—	1	2	
4	Д18Л	дверной блок	"	—	—	1	1	—"—
	Д18П			1	1	—	2	
5	ИД-11	подоконная доска	"	1	1	1	3	Р.10.6-1
	ИД-12			2	2	2	6	А
6	ИД-11р	подоконная доска	"	1	1	1	3	—"—
	ИД-12р		"	2	2	2	6	
7	Ф6	Фрамуга	"	1	—	1	2	ГОСТ 6629-64

Спецификация встроенного и кухонного оборудования и погожных изделий. — Табл. 6

№№ п/п	Марка	Наименован.	ед. изм.	Количество КВ-1	КВ-2	КВ-3	Всего	часть лист
1	Ш5	шкаф	шт.	—	—	1	1	Р10.6-1
2	Ш5-1	шкаф	"	1	1	—	2	—"—
3	Ш6	шкаф	"	—	—	1	1	—"—
4	Ш6-1	шкаф	"	1	—	—	1	—"—
5	Ш7	шкаф	"	—	1	—	1	—"—
6	Ш9	шкаф	"	—	—	1	1	—"—
7	Ш9-1	шкаф	"	1	—	—	1	—"—
8	Ш10-1	шкаф	"	—	1	—	1	—"—
9	ША13	шкаф антрес.	"	—	—	1	1	—"—
10	ША13-1	шкаф антрес.	"	1	—	—	1	—"—
11	ША14	шкаф антрес.	"	—	—	1	1	—"—
12	ША14-1	шкаф антрес.	"	1	—	—	1	—"—
13	ША15	шкаф антрес.	"	—	1	—	1	—"—
14	ОК1	шкаф настен	"	1	1	1	3	—"—
15	ОК2	стол-шкаф	"	1	1	1	3	—"—
16	ОК3	подстолье под м	"	1	1	1	3	—"—
17	Тип1	Наличник	п.м.	33.49	17.11	33.49	84.09	ГОСТ 18242-63
18	Тип2	Наличник	"	22.26	17.24	22.26	61.76	—"—
19	Тип3	Наличник	"	24.94	27.45	24.94	77.33	—"—
20	ИД6	Наличник	"	10.03	5.04	10.03	25.10	Р.10.6-1
21	ИД7	Наличник	"					
22		Плинтус	"	59.34	42.28	59.36	160.96	ГОСТ 8242-63
23	БР3	брус устан.	"	1	3	1	5	

Примечания по столярным изделениям см лист „АС-36"; 41

1969	типовые секции	Спецификация деревянных изделий на секции 3-4Т, 2-1-2Р №1	Серия 125	Часть 9 Раздел 9.1	Лист АСД-9

Пр. [signature] Коп [signature]

Секция 3-1-2Р

Спецификация укрупненных блоков, окон и балконных дверей при спаренных переплетах

Табл. 1

Поставка	NN п/п	Марка	Наименован.	ед. изм.	Количество КВ1	КВ2	КВ3	Всего	Часть лист
в блоках	1	ОСВ2	оконный блок со вставкой	шт.	1	—	—	1	Р.10.6-1 л.4
	2	ОСВ3	оконный блок со вставкой	"	1	—	—	1	Р.10.6-1 л.6
	3	ОСВ3-1	оконный блок со вставкой	"	—	1	1	2	Р.10.6-1 л.7
	4	ОС15-14	оконный блок		—	—	1	1	ГОСТ 11214-65

При раздельных переплетах

Табл. 2

Поставка	NN п/п	Марка	Наименован.	ед. изм.	Количество КВ1	КВ2	КВ3	Всего	Часть лист
в блоках	1	ОРВ2	оконный блок со вставкой	шт.	1	—	—	1	Р.10.6-1 л.13
	2	ОРВ3	оконный блок со вставкой	"	1	—	—	1	—"— л.15
	3	ОРВ3-1	оконный блок со вставкой	"	—	1	1	2	—"— л.16
	4	ОР15-14	оконный блок	"	—	—	1	1	ГОСТ 11214-65

Спецификация окон, балконных дверей и вставок при спаренных переплетах

Табл. 3

Поставка	NN п/п	Марка	Наименован	ед. изм	Количество КВ1	КВ2	КВ3	Всего	Часть лист
в розницу	1	ОС15-12	оконный блок	шт	1	1	1	3	ГОСТ 11214-65
	2	ОС15-14	оконный блок	"	2	1	2	5	—"—
	3	ОС15-18	оконный блок	"	1	—	—	1	—"—
	4	БС-22-07*	балконный блок	"	1	—	—	1	—"—
	5	БС-22-07Н*	балконный блок	"	—	1	1	2	—"—
	6	ИД2	вставка	"	1	—	—	1	Р.10.6-1, л.22
	7	ИД3	вставка	"	1	1	1	3	—"— л.23

При раздельных переплетах

Табл. 4

Поставка	NN п/п	Марка	Наименование	ед. изм	Количество КВ1	КВ2	КВ3	Всего	Часть лист
в розницу	1	ОР15-12	оконный блок	шт	1	1	1	3	ГОСТ 11214-65
	2	ОР15-14	оконный блок	"	2	1	2	5	—"—
	3	ОРВ-18	оконный блок	"	1	—	—	1	—"—
	4	БР22-07*	балконный блок	"	1	—	—	1	—"—
	5	БР22-07Н*	балконный блок	"	—	1	1	2	—"—
	6	ИД2Р	вставка	"	1	—	—	1	Р.10.6-1, л.27
	7	ИД3Р	вставка	"	1	1	1	3	—"— л.28

Спецификация дверных блоков, подоконных досок и фрамуг.

Табл. 5

NN п/п	Марка	Наименован.	ед. изм	Количество КВ1	КВ2	КВ3	Всего	Часть лист
1	Д8ЛПС	дверной блок	шт.	—	1	1	2	ГОСТ 6629-64
	Д8ППС			1	—	—	1	
2	Д8Л	дверной блок	"	—	—	1	1	
	Д8П			2	1	1	4	
3	Д10(1)Л	дверное полот.	"	1	—	1	2	—"—
	Д10(1)П			1	1	1	3	
4	Д10Л	дверной блок	"	—	—	—	—	—"—
	Д10П			—	1	—	1	
5	Д18Л	дверной блок	"	—	1	1	2	—"—
	Д18П			1	—	—	1	
6	Д14	дверной блок	"	1	—	—	1	—"—
7	толщ. наруж. стен. 250-300 ИД-11	подоконная доска	"	1	1	1	3	Р.10.6-1 л.39
	ИД-12			2	1	2	5	
	ИД-13			1	—	—	1	
8	толщ. наруж. стен. 350-400 ИД-11Р	подоконная доска	"	1	1	1	3	—"—
	ИД-12Р			2	1	2	5	
	ИД-13Р			1	—	—	1	
9	Ф6	фрамуга	"	1	—	1	2	ГОСТ 6629-64

Спецификация встроенного кухонного оборудования и погонажных изделий

Табл. 6

NN п/п	Марка	Наименован.	ед. изм.	Количество КВ1	КВ2	КВ3	Всего	Часть лист
1	Ш5	шкаф	шт	—	1	1	2	Р.10.6-1
2	Ш5-1	шкаф	"	1	—	—	1	"
3	Ш6	шкаф	"	—	—	1	1	"
4	Ш6-1	шкаф	"	1	—	—	1	"
5	Ш9-1	шкаф	"	1	—	—	1	"
6	Ш11	шкаф	"	—	—	1	1	"
7	ША13-1	шкаф антрес.	"	1	—	—	1	"
8	ША16	шкаф антрес.	"	—	1	—	1	"
9	ША17	шкаф антрес.	"	1	—	—	1	"
10	ША18	шкаф антрес.	"	—	—	1	1	"
11	ША19	шкаф антрес.	"	—	—	1	1	"
12	К5-1	кладовая	"	—	1	—	1	"
13	ОК1	шкаф настен.	"	1	1	1	3	"
14	ОК2	стол-шкаф	"	1	1	1	3	"
15	ОК3	шкаф под [illegible]	"	1	1	1	3	"
16	ТИП1	Наличник	п.м.	46.23	17.01	33.49	96.73	ГОСТ 8242-63
17	ТИП2	Наличник	"	26.44	20.00	22.26	68.70	—"—
18	ТИП3	Наличник	"	32.63	30.00	24.94	87.57	—"—
19	ИД6	Наличник	"	10.03	5.04	10.03	25.10	Р.10.6-1 л.38
20	ИД7	Наличник	"					—"—
21	—	Плинтус	"	85.06	46.10	59.06	190.02	ГОСТ 8242-63
22	БР3	Брус устан.	"	1	—	1	2	Р.10.6-1

Примечания по столярным изделиям см. лист „АС-36"; ч. 1

Секция 2-1-2Р №2

Спецификация укрупненных блоков, окон и балконных дверей при спаренных переплетах

Табл. 1

Поставка	NN п/п	Марка	Наименован.	ед. изм	Количество КВ1	КВ2	КВ3	Всего	Часть лист
в блоках	1	ОСВ3	оконный блок со вставкой	шт.	1	—	—	1	Р.10.6-1 л.6
	2	ОСВ3-1	оконный блок со вставкой	"	—	1	1	2	Р.10.6-1 л.7
	3	ОС15-14	оконный блок	"	1	1	1	3	ГОСТ 11214-65

При раздельных переплетах

Табл. 2

Поставка	NN п/п	Марка	Наименование	ед. изм.	Количество КВ1	КВ2	КВ3	Всего	Часть лист
в блоках	1	ОРВ3	оконный блок со вставкой	шт.	1	—	—	1	Р.10.6-1 л.15
	2	ОРВ3-1	оконный блок со вставкой	"	—	1	1	2	—"— л.16
	3	ОР15-14	оконный блок	"	1	1	1	3	ГОСТ 11214-65

Спецификация окон, балконных дверей и вставок при спаренных переплетах

Табл. 3

Поставка	NN п/п	Марка	Наименование	ед. изм	Количество КВ1	КВ2	КВ3	Всего	Часть лист
в розницу	1	ОС15-12	оконный блок	шт.	1	1	1	3	ГОСТ 11214-65
	2	ОС15-14	оконный блок	"	2	2	2	6	—"—
	3	БС22-07*	балконный блок	"	1	—	—	1	—"—
	4	БС22-07Н*	балконный блок	"	—	1	1	2	—"—
	5	ИД3	вставка	"	1	1	1	3	Р.10.6-1 л.23

При раздельных переплетах

Табл. 4

Поставка	NN п/п	Марка	Наименование	ед. изм.	Количество КВ1	КВ2	КВ3	Всего	Часть лист
в розницу	1	ОР15-12	оконный блок	шт.	1	1	1	3	ГОСТ 11214-65
	2	ОР15-14	оконный блок	"	2	2	2	6	—"—
	3	БР22-07*	балконный блок	"	1			1	—"—
	4	БР22-07Н*	балконный блок	"		1	1	2	—"—
	5	ИД3Р	вставка	"	1	1	1	3	Р.10.6-1 л.28

Спецификация дверных блоков, подоконных досок, фрамуг.

Табл. 5

NN п/п	Марка	Наименован.	ед. изм	Количество КВ1	КВ2	КВ3	Всего	Часть лист
1	Д8ЛПС	дверной блок	шт.	—	—	1	1	ГОСТ 6629-64
	Д8ППС			1	1	—	2	
2	Д8Л	дверной блок	"	—	1	2	3	
	Д8П			2	—	—	2	
3	Д10(1)Л	дверной блок	"	1	—	1	2	—"—
	Д10(1)П			1	1	1	3	
4	Д18Л	дверной блок	"	—	1	1	2	—"—
	Д18П			1	—	—	1	
5	толщ. нар. стен. 250-300 ИД-11	Подоконная доска	"	1	1	1	3	Р.10.6-1 л.39
	ИД-12			2	1	2	5	
6	толщ. нар. стен. 350-400 ИД-11Р	Подоконная доска	"	1	1	1	3	—"—
	ИД-12Р			2	1	2	5	
7	Ф6	Фрамуга	"	1	—	1	2	ГОСТ 6629-64

Спецификация встроенного и кухонного оборудования и погонажных изделий

Табл. 6

NN п/п	Марка	Наименован.	ед. изм.	Количество КВ1	КВ2	КВ3	Всего	Часть лист
1	Ш5	шкаф	шт	—	1	1	2	Р.10.6-1
2	Ш5-1	шкаф	"	1	—	—	1	"
3	Ш6	шкаф	"	—	—	1	1	"
4	Ш6-1	шкаф	"	1	—	—	1	"
5	Ш7	шкаф	"	—	1	—	1	"
6	Ш9	шкаф	"	—	—	1	1	"
7	Ш9-1	шкаф	"	1	—	—	1	"
8	Ш10	шкаф	"	—	1	—	1	"
9	ША13	шкаф антрес.	"	—	—	1	1	"
10	ША13-1	шкаф антрес.	"	1	—	—	1	"
11	ША14	шкаф антрес.	"	—	—	1	1	"
12	ША14-1	шкаф антрес.	"	1	—	—	1	"
13	ША15-1	шкаф антрес.	"	—	1	—	1	"
14	ОК1	шкаф настен.	"	1	1	1	3	"
15	ОК2	стол-шкаф	"	1	1	1	3	"
16	ОК3	подстолье под.м	"	1	1	1	3	"
17	ТИП1	Наличник	п/м	33.49	17.11	33.49	84.04	ГОСТ 8242-63
18	ТИП2	Наличник	"	22.26	17.24	22.26	61.76	—"—
19	ТИП3	Наличник	"	24.94	27.45	24.94	77.33	—"—
20	ИД6	Наличник	"	10.03	5.04	10.03	25.10	Р.10.6-1 л.38
21	ИД7	Наличник	"					—"—
22		Плинтус	"	59.34	42.28	59.36	160.96	ГОСТ 8242-63
23	БР3	Брус устан.	шт	1	3	1	5	Р.10.6-1

1969	Типовые секции	Спецификация деревянных изделий на секции 3-1-2Р; 2-1-2Р №2	Серия 125	Часть 9 раздел 9.1	Лист АСД-10

Др. [signature] Коп [signature]

Секция 2-1-3Р

Спецификация укрупненных блоков и балконных блоков при спаренных переплетах

Табл. 1

Поставка	NN п/п	Марка	Наименование	ед. изм.	Количество КВ1	КВ2	КВ3	Всего	Часть лист
в блоках	1	ОСВ2-1	оконный блок со вставкой	шт.	—	—	1	1	Р. 10.6-1
	2	ОСВ3	оконный блок со вставкой	"	1	1	—	2	"
	3	ОСВ3-1	оконный блок	"	—	—	1	1	"
	4	ОСВ-14	оконный блок	"	1	—	—	1	гост 11214-65

При раздельных переплетах

табл. 2

Поставка	NN п/п	Марка	Наименован.	ед. изм.	Количество КВ1	КВ2	КВ3	Всего	Часть лист
в блоках	1	ОРВ2-1	оконный блок со вставкой	шт.	—	—	1	1	Р.10.6-1
	2	ОРВ3	оконный блок со вставкой	"	1	1	—	2	"
	3	ОРВ3-1	оконный блок со вставкой	"	—	—	1	1	"
	4	ОС15-14	оконный блок	"	1	—	—	1	гост 11214-65

Спецификация окон, балконных дверей и вставок при спаренных переплетах

Табл. 3

Поставка	NN п/п	Марка	Наименован.	ед. изм.	Количество КВ1	КВ2	КВ3	Всего	Часть лист
в розницу	1	ОС15-12	оконный блок	шт.	1	1	1	3	гост 11214-65
	2	ОС15-14	оконный блок	"	2	1	2	5	"
	3	ОС15-18	оконный блок	"	—	—	1	1	"
	4	БС22-07*	балконный блок	"	1	1	—	2	"
	5	БС22-07Н*	балконный блок	"	—	—	1	1	"
	6	ИД2	Вставка	"	—	—	1	1	Р 10 6-1
	7	ИД2	Вставка	"	1	1	1	3	

При раздельных переплетах

табл. 4

Поставка	NN п/п	Марка	Наименован.	ед. изм.	Количество КВ1	КВ2	КВ-3	Всего	Часть лист
в розницу	1	ОР15-12	оконный блок		1	1	1	3	гост 11214-65
	2	ОР15-14	оконный блок		2	1	2	5	"
	3	ОР15-18	оконный блок		—	—	1	1	"
	4	БР22-07*	балконный блок		1	1	—	2	"
	5	БР22-07Н*	балконный блок		—	—	1	1	"
	6	ИД 2Р	Вставка		—	—	1	1	Р.10.6-1
	7	ИД 3Р	Вставка		1	1	1	3	"

Спецификация дверных блоков, подоконных досок, фрамуг

NN п/п	Марка	Наименован.	ед. изм.	Количество КВ1	КВ2	КВ3	Всего	Часть лист
1	Д8ЛПС	дверной блок	шт.	—	—	1	1	гост 6629-64
	Д8ППС			1	1	—	2	
2	Д8Л	дверной блок	"	—	1	2	3	
	Д8П			2	—	—	2	
3	Д10(1)Л	дверной блок	"	1	1	1	3	"
	Д10(1)П			1	—	1	2	
4	Д18Л	дверной блок	"	—	—	1	1	"
	Д18П			1	1	—	2	
5	Д10Л	дверной блок	"	—	1	—	1	"
	Д10П			—	—	—	—	
6	Д-14	дверной блок	"	—	—	1	1	
7	ИД-11	Подоконная доска	"	1	1	1	3	Р.10.6-1
	ИД-12		"	2	1	2	5	
	ИД-13		"	—	—	1	1	
8	ИД-11р	Подоконная доска	"	1	1	1	3	—"—
	ИД-12р			2	1	2	5	
	ИД-13р			—	—	1	1	
9	ф6	Фрамуга	"	1	—	1	2	гост 6629-64

Спецификация встроенного и кухонного оборудования и погонажных изделий

Табл. 6

NN п/п	Марка	Наименование	ед. изм	Количество КВ1	КВ2	КВ3	Всего	Часть лист
1	Ш5	Шкаф	шт	—	—	1	1	Р 10 6-1
2	Ш5-1	Шкаф	"	1	1	—	2	"
3	Ш6	Шкаф	"	—	—	1	1	"
4	Ш6-1	Шкаф	"	1	—	—	1	"
5	Ш9	Шкаф	"	—	—	1	1	"
6	Ш11-1	Шкаф	"	1	—	—	1	"
7	ША 13	Шкаф антрес.	"	—	—	1	1	"
8	ША16-1	Шкаф антрес	"	—	1	—	1	"
9	ША-17-1	Шкаф антрес.	"	—	—	1	1	"
10	ША18-1	Шкаф антрес	"	1	—	—	1	"
11	ША19-1	Шкаф антрес.	"	1	—	—	1	"
12	К5	Кладовая	"	—	1	—	1	"
13	ОК-1	Шкаф настен	"	1	1	1	3	"
14	ОК2	Стол-шкаф	"	1	1	1	3	"
15	ОК3	Шкаф под мойку	"	1	1	1	3	"
16	ТИП 1	Наличник	п.м.	33.49	17.01	46.23	96.73	гост 8242-63
17	ТИП 2	Наличник	"	22.26	20.00	26.44	68.70	"
18	ТИП 3	Наличник	"	24.94	30.00	32.63	87.57	"
19	ИД 6	Наличник	"	10.03	5.04	10.03	25.10	Р.10.6-1
20	ИД7	Наличник	"					"
21	–	Плинтус	"	59.06	46.10	85.06	190.22	гост 8242-63
22	БР3	Брус установ.	"	1		1	2	Р.10.6-1

Секция 2-3

Спецификация укрупненных блоков, окон и балконных дверей при спаренных переплетах

табл. 1

Поставка	NN п/п	Марка	Наименован.	ед. изм.	Количество КВ1	КВ2	Всего	Часть лист
в блоках	1	ОСВ2-1	оконный блок со вставкой	шт.	—	— 1	1	Р.10.6-1
	2	ОСВ3	оконный блок со вставкой	"	— 1	—	1	"
	3	ОСВ3-1	оконный блок со вставкой	"	—	— 1	1	"
	4	ОС15-14	оконный блок	"	— 1	—	1	гост 11214-65
	5	БС22-07Н*	балконный блок	"	колясочная		1	"
	6	ИД 5	оконный блок	"	колясочная		2	Р.10.6-1

При раздельных переплетах

табл. 2

Поставка	NN п/п	Марка	Наименован	ед. изм.	Количество КВ1	КВ2	Всего	Часть лист
в блоках	1	ОРВ2	оконный блок со вставкой	шт.	—	— 1	1	Р.10 6-1
	2	ОРВ 3	оконный блок со вставкой	"	— 1	— –	1	"
	3	ОРВ3-1	оконный блок со вставкой	"	— —	— 1	1	"
	4	ОР15-14	оконный блок	"	— 1	— —	1	гост 11214-65
	5	БР22-07Н*	балконный блок	"	колясочная		1	"
	6	ИД 5Р	оконный блок	"	колясочная		2	Р.10.6-1

Спецификация окон балконных дверей и вставок при спаренных переплетах

Табл. 3

Поставка	NN п/п	Марка	Наименован.	ед. изм.	Количество КВ1	КВ2	Всего	Часть лист
в розницу	1	ОС15-12	Оконный блок	шт.	— 1	— 1	2	гост 11214-65
	2	ОС15-14	оконный блок	"	— 2	— 2	4	"
	3	ОС15-18	оконный блок	"	— —	— 1	1	"
	4	БС22-07*	балконный блок	"	— 1	— —	1	"
	5	БС22-07Н*	балконный блок	"	— —	1+1 коляс.	2	"
	6	ИД5	Оконный блок	"	— —	2 коляс.	2	Р.10-6-1
	7	ИД2	Вставка	"	— —	— 1	1	"
	8	ИД3	Вставка	"	— 1	— 1	2	"

При раздельных переплетах

табл. 4

Поставка	NN п/п	Марка	Наименован.	ед. изм	Количество КВ1	КВ2	Всего	Часть лист
в розницу	1	ОР15-12	оконный блок	шт	— 1	— 1	2	гост 11214 65
	2	ОР15-14	оконный блок	"	— 2	— 2	4	"
	3	ОР15-18	оконный блок	"	— —	— 1	1	"
	4	БР22-07*	балконный блок	"	— 1	— —	1	"
	5	БР22-07Н*	балконный блок	"	— —	1+1 коляс	2	"
	6	ИД 5Р	оконный блок	"	— —	2 коляс	2	Р.10.6-1
	7	ИД 2Р	Вставка	"	— —	— 1	1	"
	8	ИД 3Р	Вставка	"	— 1	— 1	2	"

Спецификация дверных блоков, подоконных досок и фрамуг.

Табл. 5

NN п/п	Марка	Наименование	ед. изм	Количество КВ-1	КВ-2	Всего	Часть лист
1	Д8ЛПС	Дверной блок	шт.	—	1+1пер.+1кол.	3	ГОСТ 6629-64
	Д8ППС			1	—	1	
2	Д8Л	Дверной блок	"	—	2	2	
	Д8П			2	—	2	
3	Д10(1)Л	Дверной блок	"	1	1	2	"
	Д10(1)П			1	1	2	
4	Д 18Л	Дверной блок	"	—	1	1	"
	Д 18П			1	—	1	
5	Д 14	Дверной блок	"	—	1	1	"
6	ИД-11	подоконная доска	"	1	1	2	Р.10-6-1
	ИД-12			2	2	4	
	ИД-13			—	1	1	
	ИД-14			2	—	2	
7	ИД-11р	Подоконная доска	"	1	1	2	—"—
	ИД-12р			2	2	4	
	ИД-13р			—	1	1	
	ИД-14р			2	—	2	
8	ф6	фрамуга	"	1	1	2	гост 6629-64

Спецификация встроенного и кухонного оборудования и погонажных изделий.

Табл 6

NN п/п	Марка	Наименование	ед. изм.	Количество КВ 1	КВ 2	Всего	Часть лист
1	Ш5	шкаф	шт.	—	1	1	Р 10 6-1
2	Ш5-1	шкаф	"	1	—	1	"
3	Ш6	шкаф	"	—	1	1	"
4	Ш6-1	шкаф	"	1	—	1	"
5	Ш9	шкаф	"	—	1	1	"
6	Ш 11-1	шкаф	"	1	—	1	"
7	ША 13	шкаф антрес	"	—	1	1	"
8	ША17-1	шкаф антрес	"	—	1	1	"
9	ША18-1	шкаф антрес	"	1	—	1	"
10	ША19-1	шкаф антрес	"	1	—	1	"
11	ОК1	шкаф настен	"	1	1	2	"
12	ОК2	стол-шкаф	"	1	1	2	"
13	ОК3	подстолье под мойку	"	1	1	2	"
14	ТИП 1	Наличник	п м	33 49	46 23	79 72	гост 8242-63
15	ТИП 2	Наличник	"	22 26	26 44	48.70	"
16	ТИП 3	Наличник	"	24 94	32. 63	57.57	"
17	ИД 6	Наличник	"	10 03	10 03	20 06	Р 10 6
18	ИД 7	Наличник	"				"
19		Плинтус	"	59.06	85.06	14 4/2	гост 8242-63
20	БР3	брус установ	"	1	—	1	Р 10 6-1

Примечания по столярным изделиям см. лист „АС-36"; 4.1.

1969	типовые секции	Спецификация деревянных изделий на секции 2-1-3Р и 2-3 (с пож. переходом)	Серия 125	Часть 9 Раздел 9 1	Лист АСД-11

Пр [signature] Кол. [signature]

Секция 4-3т

Спецификация укрупненных блоков окон и балконных дверей при спаренных переплетах. табл.1

Постав.	NN п/п	Марка	Наименован.	ед. изм.	Количество кв.1	кв.2	Всего	Часть лист
в блоках	1	ОСВ24	Оконный блок со вставкой	шт.	—	1	1	Р.10; 6-1
	2	ОСВ3	Оконный блок со вставкой	"	1	—	1	— " —
	3	ОСВ3-1	Оконный блок со вставкой	"	1	—	1	— " —
	4	ОСВ4-1	Оконный блок со вставкой	"	—	1	1	— " —
	5	ОС15-05	Оконный блок	"	—	1	1	гост 11214-65
	6	ОС15-14	Оконный блок	"	1	—	1	— " —
	7	БС22-07*	Балконный блок	"	—	1	1	— " —

при раздельных переплетах табл. 2

Постав.	NN п/п	Марка	Наименование	ед. изм.	Количество кв.1	кв.2	Всего	Часть лист
в блоках	1	ОРВ2-1	Оконный блок со вставкой	шт.	—	1	1	Р.10; 6-1
	2	ОРВ3	Оконный блок со вставкой	"	1	—	1	— " —
	3	ОРВ3-1	Оконный блок со вставкой	"	1	—	1	— " —
	4	ОРВ4-1	Оконный блок со вставкой	"	—	1	1	— " —
	5	ОР15-05	Оконный блок	"	—	1	1	гост 11214-65
	6	ОР15-14	Оконный блок	"	1	1	1	— " —
	7	БР22-07*	Балконный блок	"	—	1	1	— " —

Спецификация окон, балконных дверей и вставок при спаренных переплетах. табл.3

Постав.	NN п/п	Марка	Наименование	ед. изм.	Количество кв.1	кв.2	Всего	Часть лист
в розницу	1	ОС15-05	Оконный блок	шт	—	1	1	гост 11214-65
	2	ОС15-12	Оконный блок	"	2	—	2	— " —
	3	ОС15-14	Оконный блок	"	3	2	5	— " —
	4	ОС15-18	Оконный блок	"	—	2	2	— " —
	5	БС22-07*	Балконный блок	"	1	1	2	— " —
	6	БС22-07Н	Балконный блок	"	1	—	1	— " —
	7	ИД2	Вставка	"		1	1	Р.10, 6-1;
	8	ИД3	Вставка	"	2		2	— " —
	9	ИД4	Вставка	"	1	1	2	— " —

при раздельных переплетах. табл.4

Постав.	NN п/п	Марка	Наименован.	ед. изм.	Количество кв 1	кв 2	Всего	Часть лист
в розницу	1	ОР15-05	Оконный блок	шт		1	1	гост 11214-65
	2	ОР15-12	Оконный блок	"	2	—	2	— " —
	3	ОР15-14	Оконный блок	"	3	2	5	— " —
	4	ОР15-18	Оконный блок	"	—	2	2	— " —
	5	БР22-07*	Балконный блок	"	1	1	2	— " —
	6	БР22-07Н	Балконный блок	"	1	—	1	— " —
	7	ИД2Р	Вставка	"		1	1	Р.10; 6-1
	8	ИД3Р	Вставка	"	1		1	— " —
	9	ИД4Р	Вставка	"	1	1	2	— " —

Спецификация дверных блоков подоконных досок и фрамуг. табл.5

NN п/п	Марка	Наименован.	ед. изм.	Количество кв.1	кв.2	Всего	Часть лист
1	Д8ЛПС	Дверной блок	шт.	—	1	1	гост 6629-64
	Д8ППС			1	—	1	
2	Д8П	Дверной блок		3	3	6	— " —
3	Д10(1)Л	Дверной блок	"	1	1	2	— " —
	Д10-1П			1	1	2	
4	Д10Л	Дверной блок	"	1	—	1	— " —
5	Д18Л	Дверной блок	"	—	1	1	— " —
	Д18П			1	—	1	
6	Д14	Дверной блок	"	1	1	2	— " —
7	ИД-11	Подоконная доска	"	1	—	1	Р.10; 6-1
8	ИД-12			3	2	5	
9	ИД-13			1	2	3	
10	ИД-15			—	1	1	
11	ИД-11Р	Подоконная доска	"	1	—	1	— " —
12	ИД-12Р			3	2	5	
13	ИД-13Р			1	2	3	
14	ИД-15Р			—	1	1	
15	Ф6	Фрамуга	"	1	—	1	гост 6629-64

Толщ. нар. стен 250-300; 350-400

Спецификация встроенного и кухонного оборудования и погонажных изделий. табл.6

NN п/п	Марка	Наименован.	ед. изм.	Количество кв.1	кв.2	Всего	Часть лист
1	Ш5-1	Шкаф	шт.	1	2	3	Р.10; 6-1
2	Ш6-1	Шкаф	"	—	1	1	— " —
3	Ш8-1	Шкаф	"	1	—	1	— " —
4	ША10-1	Шкаф антресольн.	"	—	1	1	— " —
5	ША11-1	Шкаф антресольн.	"	1	—	1	— " —
6	ША12-1	Шкаф антресольн.	"	1	—	1	— " —
7	К5	Кладовая	"	1	—	1	— " —
8	ОК1	Шкаф настенн.	"	1	1	2	— " —
9	ОК2	Стол-шкаф	"	1	1	2	— " —
10	ОК3	Шкаф под мойку	"	1	1	2	— " —
11	Тип1	Наличник	п.м	52.30	52.30	104.60	гост 8242-63
12	Тип2	Наличник	"	33.40	29.82	63.22	— " —
13	Тип3	Наличник	"	39.50	29.60	69.10	— " —
14	ИД6	Наличник	"	10.40	10.40	20.80	Р.10; 6-1
15	ИД7	Наличник	"				— " —
16		Плинтус	"	101.30	82.50	183.80	гост 8242-63
17	БР3	Брус установоч.	"	3	—	3	Р.10; 6-1

Примечание по столярным изделиям см. лист „АС-36" ч.1.

1969	Типовые секции.	Спецификация деревянных изделий на секцию 4-3т.	Серия 125	Часть 9 раздел 9.1	Лист АСД-12

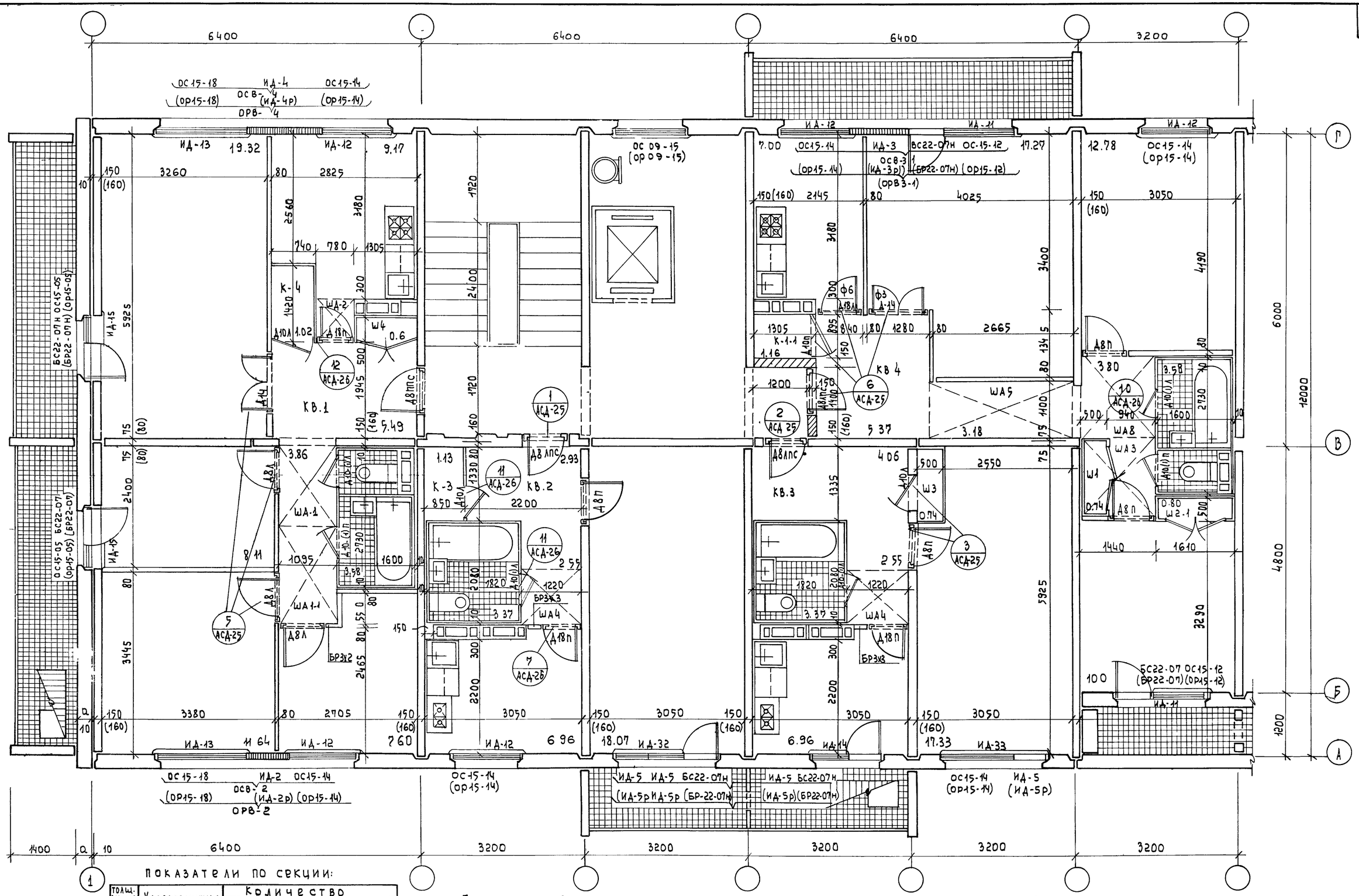

ПОКАЗАТЕЛИ ПО СЕКЦИИ:

Толщ. внутр. стен.	Характеристика	Количество				
		КВ.1	КВ.2	КВ.3	КВ.4	по секции
150мм	жилая площадь м²	46.77	18.07	17.33	40.05	122.12
(160мм)		(46.52)	(18.0)	(17.20)	(39.97)	(121.77)
150мм	полезная площадь м²	70.39	35.07	35.07	65.68	206.09
(160мм)		(70.16)	(34.87)	(34.80)	(65.58)	(205.51)

Примечание: Спецификацию деревянных изделий на секцию см. лист АСД-19

1969	типовые секции	секция 4-1-1-3 т.	серия 125	часть 9 раздел 91	лист АСД-13

пров: [signature] 24-II-74 конф. [signature]

11131-12 15

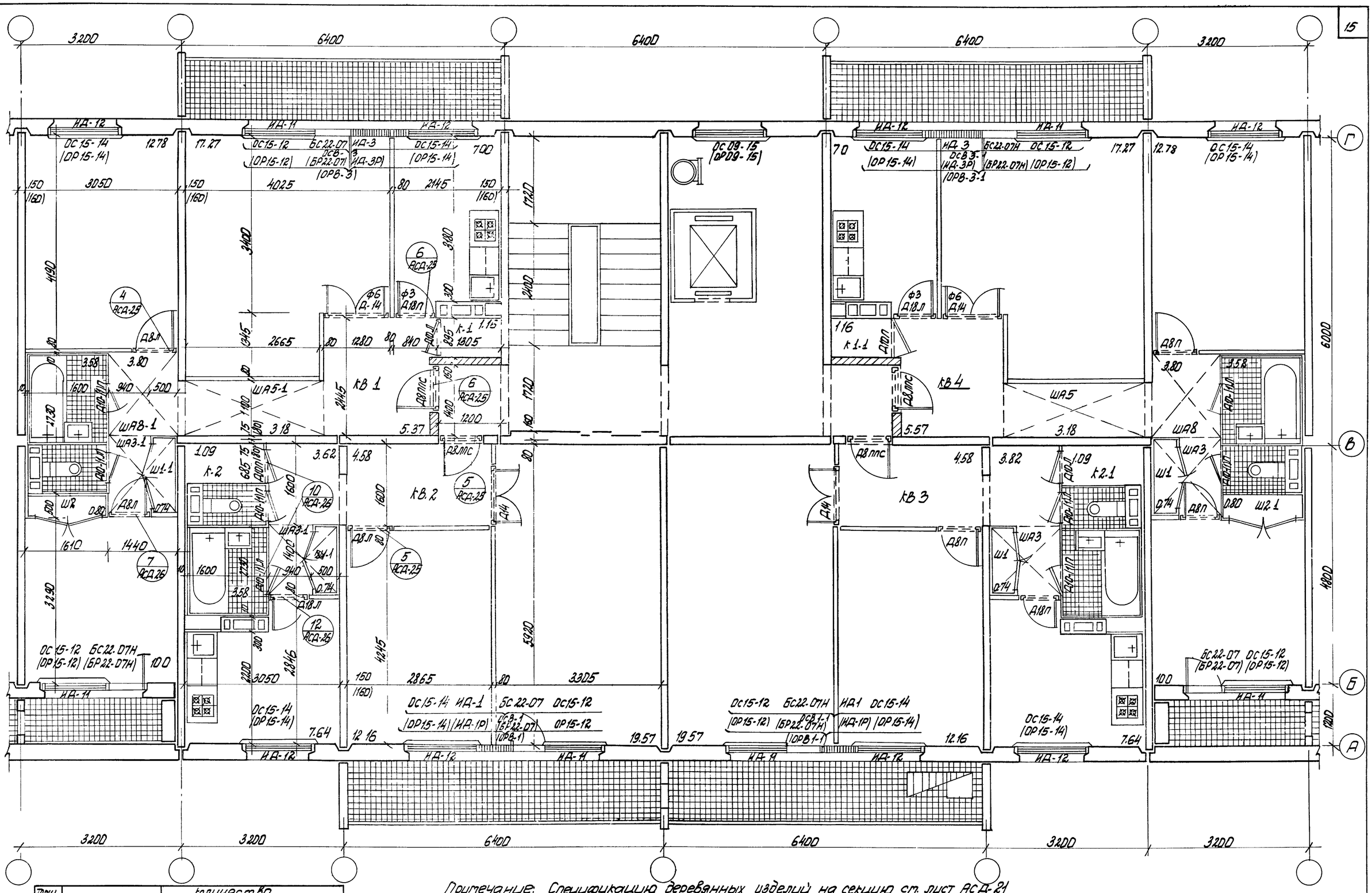

Толщ. внутр. стен	Характеристика	количество				
		кв. 1	кв. 2	кв. 3	кв. 4	по секции
150 мм (160 мм)	Жилая площадь м2	40.05 (39.97)	31.73 (31.69)	31.73 (31.69)	40.05 (39.97)	143.66 (143.32)
150 мм (160 мм)	Полезная площадь м2	65.63 (65.55)	52.98 (52.54)	52.98 (52.84)	65.63 (65.58)	232.32 (236-84)

Примечание: Спецификацию деревянных изделий на секцию см. лист АСД-21

1969	Типовые секции	Секция 3-2-2-3Р № 1	Серия 125	Часть 9 раздел 9.1	Лист АСД-14

Пров. [illegible] 27.II 74

ПОКАЗАТЕЛИ ПО СЕКЦИИ:

Толщ. внутр. стен	Характеристика	Количество				
		КВ1	КВ2	КВ3	КВ.4	По секции
150мм (160мм)	Жилая площадь м²	40.05 (39.97)	31.73 (31.69)	31.73 (31.69)	39.53 (39.43)	143.04 (142.78)
150мм (160мм)	Полезная площадь м²	65.68 (65.58)	52.98 (52.84)	52.98 (52.84)	64.90 (64.70)	235.54 (236.04)

ПРИМЕЧАНИЕ: СПЕЦИФИКАЦИЮ ДЕРЕВЯННЫХ ИЗДЕЛИЙ НА СЕКЦИЮ СМ. ЛИСТ АСД-19.

1969	Типовые секции	Секция 3-2-2-3Р № 2	Серия 125	Часть 9 Раздел 9.1	Лист АСД-15

Пров

Коп.

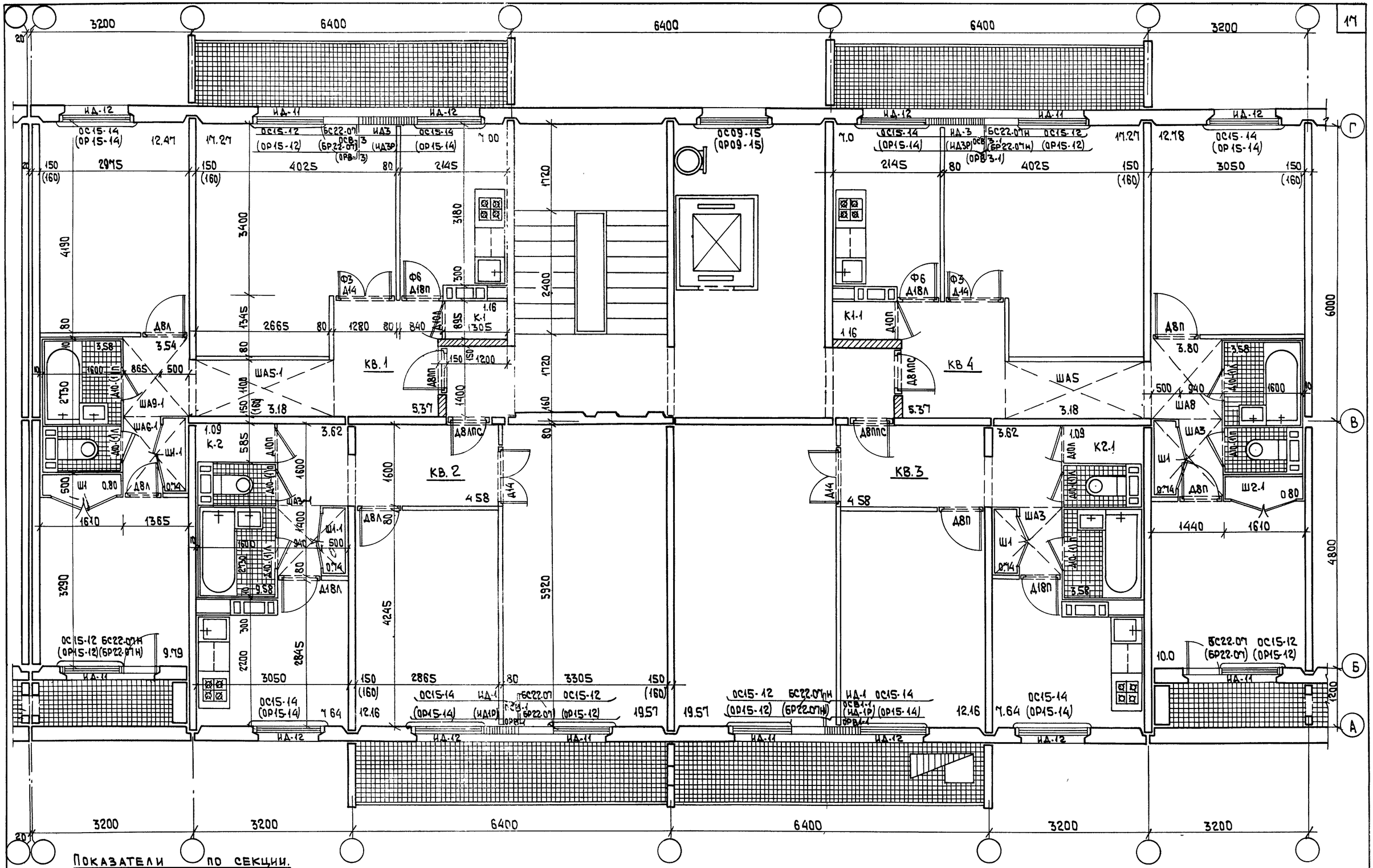

Показатели по секции.

Толщ. внутр. стен	Характеристика	Количество				
		кв.1	кв.2	кв.3	кв.4	по секции
150мм	Жилая площадь м²	39.53	31.73	31.73	40.05	143.04
(160мм)		(39.43)	(31.69)	(31.69)	(39.97)	(142.78)
150мм	Полезная площадь м²	64.90	52.98	52.98	65.68	236.54
(160мм)		(64.78)	(52.84)	(52.84)	(65.58)	(236.04)

Примечание: Спецификацию деревянных изделий на секцию см. лист АСД-20

1969	Типовые секции	Секция 3-2-2-3р №3	Серия 125	Часть 9 Раздел 9.1	Лист АСД-16

Пров.

Кон.

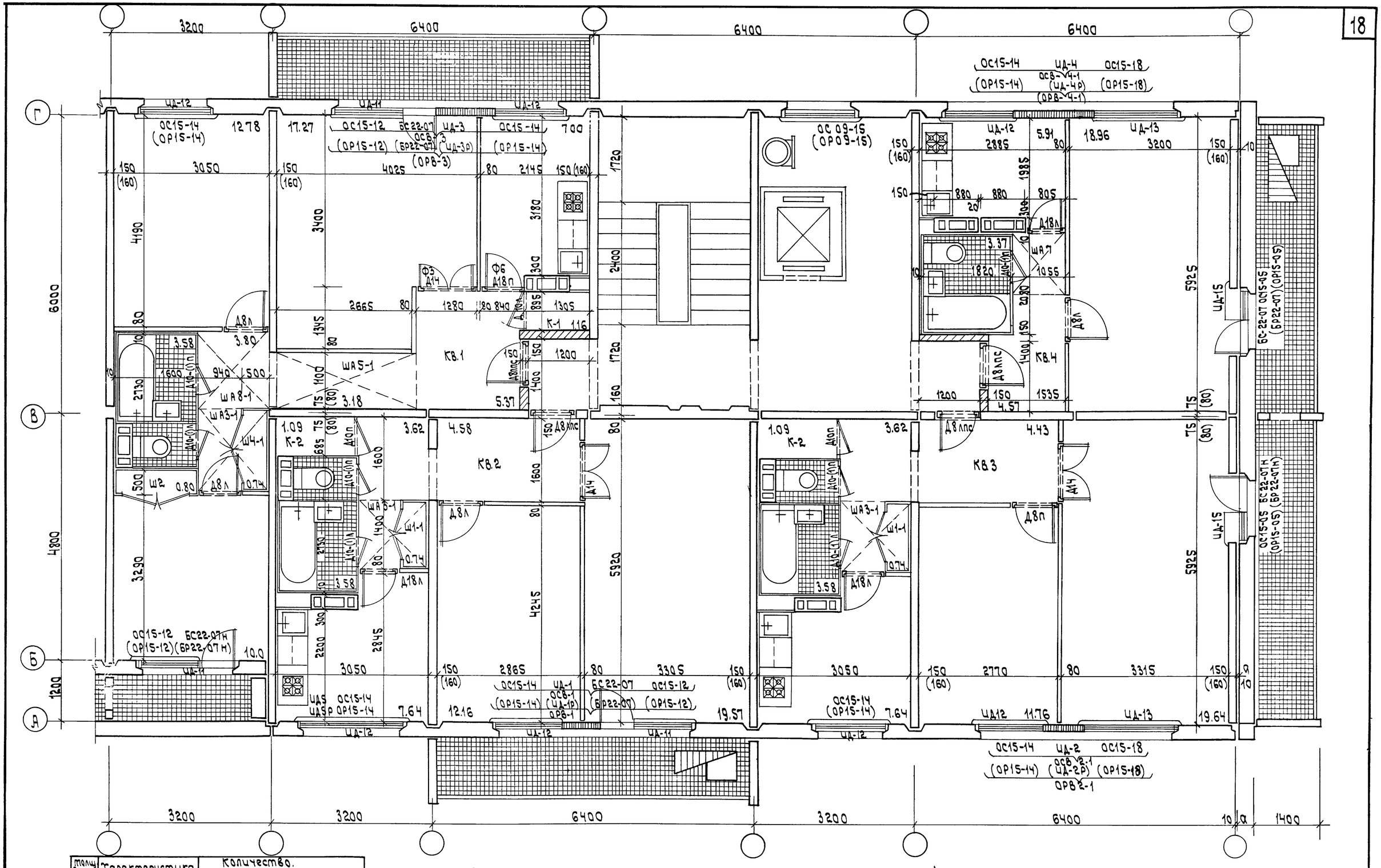

Толщ. внутр. стен	Характеристика	Количество.				
		КВ.1	КВ.2	КВ.3	КВ.4	по секции
150мм 160мм	Жилая площадь м²	40.05 (39.97)	31.73 (31.69)	31.40 (31.36)	18.96 (18.94)	122.14 (121.96)
150мм 160мм	Полезная площадь м²	65.68 (65.58)	52.98 (52.84)	52.50 (52.36)	32.81 (32.69)	203.97 (203.47)

Примечание: спецификацию деревянных изделий на секцию см. лист АСД-21.

1969	типовые секции.	Секция 3-2-2-1т.	Серия 125	часть 9 раздел 91	лист АСД-17

Пров: Сер 29/XI-76г

кон. Корнеева

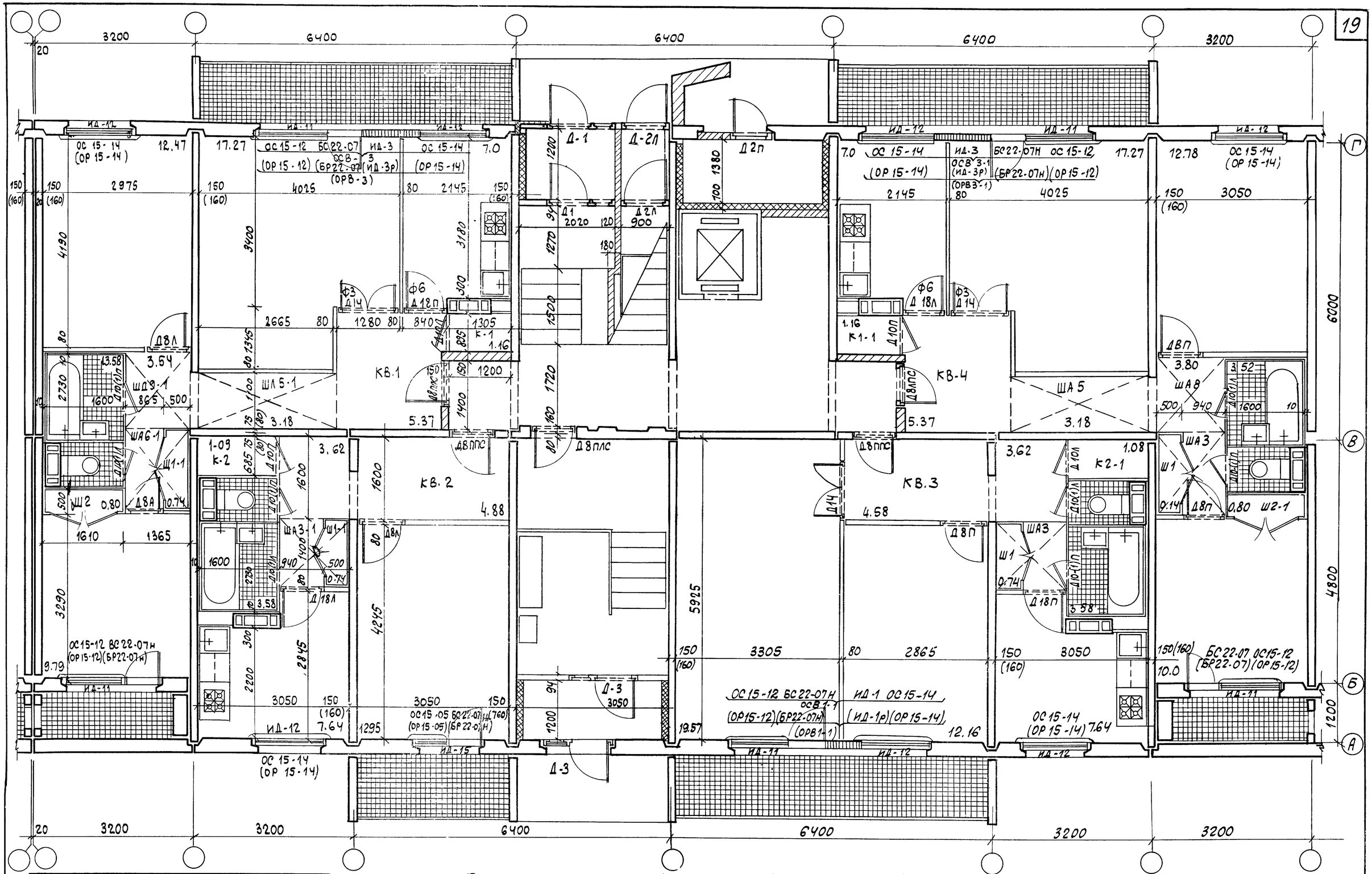

Толщ. внутр. стен	Характеристика	количество				
		КВ1	КВ2	КВ3	КВ4	По секции
150 мм (160 мм)	Жилая площадь м2	39 53 (39 43)	12.95 (12.93)	31.73 (31 69)	40,05 (39 97)	124 26 (124 02)
150 мм (160 мм)	Полезная площадь м2	64.90 (64.78)	34 50 (34.29)	52.98 (52.84)	65.68 (65 58)	218. 06 (217 49)

Примечание: Спецификацию деревянных изделий на секцию см. лист АСД-20

1969	Типовые секции	Секция 3-1-2-3	Серия 125	Часть 9 Раздел 9.1	Лист АСД-18
				11131-12	20

Пров. Гол 9/IV-76г Копир Асд —

Секция 4-1-1-3т

Спецификация укрупненных блоков, окон и балконных дверей при спаренных переплетах. Табл.1

Постав-ка	NN п/п	Марка	Наименов.	Ед. изм	Кв.1	Кв.2	Кв.3	Кв.4	Всего	Часть лист
в блоках	1	ОСВ2	оконный блок со вставкой	шт.	1				1	Р.10.6-1
	2	ОСВ3-1	оконный блок со вставкой	"				1	1	"
	3	ОСВ4	оконный блок со вставкой	"	1				1	"
	4	ЦД5	оконный блок	"		2	2		4	"
	5	ОС15-05	оконный блок	"	2				2	ГОСТ 11214-65
	6	ОС15-12	оконный блок	"				1	1	"
	7	ОС15-14	оконный блок	"		1	1	1	3	"
	8	*БС22-07	балконный блок	"	1				1	"
	9	*БС22-07н	балконный блок	"	1	1	1	1	4	"

при раздельных переплетах Табл.2

Постав-ка	NN п/п	Марка	Наименов.	Ед. изм	Кв.1	Кв.2	Кв.3	Кв.4	Всего	Часть лист
в блоках	1	ОРВ2	оконный блок со вставкой	шт	1				1	Р.10.6-1
	2	ОРВ3-1	оконный блок со вставкой	"				1	1	"
	3	ОРВ4	оконный блок со вставкой	"	1				1	"
	4	ЦД5Р	оконный блок	"		2	2		4	"
	5	ОР15-05	оконный блок	"	2				2	ГОСТ 11214-65
	6	ОР15-12	оконный блок	"				1	1	"
	7	ОР15-14	оконный блок	"		1	1	1	3	"
	8	БР22-07*	балкон. блок	"	1				1	"
	9	БР22-07н*	балкон. блок	"	1	1	1	1	4	"

Спецификация окон, балконных дверей и вставок при спаренных переплетах. Табл.3

Постав-ка	NN п/п	Марка	Наименован.	Ед. изм	Кв.1	Кв.2	Кв.3	Кв.4	Всего	Часть лист
в розницу	1	ОС15-05	оконный блок	шт	2				2	ГОСТ 11214-65
	2	ОС15-12	оконный блок	"				2	2	"
	3	ОС15-14	оконный блок	"	2	1	1	2	6	"
	4	ОС15-18	оконный блок	"	2				2	"
	5	ЦД5	оконный блок	"		2	2		4	Р.10.6-1
	6	БС22-07*	балконный блок	"	1				1	ГОСТ 11214-65
	7	БС22-07н*	балконный блок	"	1	1	1	2	5	"
	8	ЦД2	вставка	"	1				1	Р10.6-1
	9	ЦД3	вставка	"				1	1	"
	10	ЦД4	вставка	"	1				1	"

при раздельных переплетах Табл.4

Постав-ка	NN п/п	Марка	Наименован.	Ед. изм	Кв.1	Кв.2	Кв.3	Кв.4	Всего	Часть лист
в розницу	1	ОР15-05	оконный блок	шт.	2				2	ГОСТ 11214-65
	2	ОР15-12	оконный блок	"				2	2	"
	3	ОР15-14	оконный блок	"	2	1	1	2	6	"
	4	ОР15-18	оконный блок	"	2				2	"
	5	ЦД5Р	оконный блок	"		2			4	
	6	БР22-07*	балконный блок	"	1				1	ГОСТ 11214-65
	7	БР-22-07н*	балкон. блок	"	1	1	1	2	5	"
	8	ЦД2Р	вставка	"	1				1	"
	9	ЦД3Р	вставка	"				1	1	"
	10	ЦД4Р	вставка	"	1				1	"

Спецификация дверных блоков и подоконных досок. Табл.3

NN п/п		Марка	Наименован	ед. изм	Кв.1	Кв.2	Кв.3	Кв.4	Всего	часть лист
1		Д8ЛПС	Дверной блок	шт.		1	1	1	3	ГОСТ
		Д8ППС			1				1	6629-64
2		Д8Л	Дверной блок	1	3				3	
		Д8П				1	1	2	4	
3		Д10(1)Л	Дверной блок	"	1	1	1	1	4	"
		Д10(1)П			1			1	2	
4		Д10Л	Дверной блок	"	1	1	1		3	"
		Д10П						1	1	
5		Д18Л	Дверной блок	"				1	1	"
		Д18П			1	1	1		3	
6		Д14	Дверной блок	"	1			1	2	4
7	Толщ. нар. стен 250-300	ЦД-11	Подоконная доска	"	—	—	—	2	2	Р-10.6-1
8		ЦД-12	Подоконная доска	"	2	1	1	2	6	"
9		ЦД-13	Подоконная доска	"	2	—	—	—	2	"
10		ЦД-14	Подоконная доска	"	—	1	2	—	3	"
11		ЦД-15	Подоконная доска	"	2	—	—	—	2	"
12	Толщ. нар. стен 350-400	ЦД-11Р	Подоконная доска	"	—	—	—	2	2	"
13		ЦД-12Р	Подоконная доска	"	2	1	1	2	6	"
14		ЦД-13Р	Подоконная доска	"	2	—	—	—	2	"
15		ЦД-14Р	Подоконная доска	"	—	1	2	—	3	"
16		ЦД-15Р	Подоконная доска	"	2	—	—	—	2	"
17		Ф-3	Фрамуга	"	—	—	—	1	1	ГОСТ 6629-64
18		Ф-6	Фрамуга	"	—	—	—	1	1	"

Спецификация встроенного и кухонного оборудования и погонажных изделий. Табл.7

NN п/п	Марка	Наименов	ед. изм	Кв.1	Кв.2	Кв.3	Кв.4	Всего	часть лист
1	Ш1	шкаф	шт		[illegible]	[illegible]	[illegible]	[illegible]	Р-10.6-1
2	Ш2-1	шкаф	"				1	1	"
3	Ш3	шкаф	"			1		1	"
4	Ш4	шкаф	"	1				1	"
5	ША1	шкаф антр.	"	1				1	"
6	ША1-1	шкаф ант	"	1				1	"
7	ША2	шкаф антр.	"	1				1	"
8	ША3	шкаф антр	"				1	1	"
9	ША4	шкаф антр.	"		1	1		2	"
10	ША5	шкаф антр	"				1	1	"
11	ША8	шкаф антр.	"				1	1	"
12	К1-1	кладовая	"				1	1	"
13	К3	кладовая	"		1			1	"
14	К4	кладовая	"	1				1	"
15	ОК1	шкаф наст	"	1	1	1	1	4	"
16	ОК2	стол-шкаф	"	1			1	2	"
17	ОК3	шкаф под мойку	"	1	1	1	1	4	"
18	ОК4	стол-шкаф	"		1	1		2	"
19	Тип1	наличник	"	55.30	17.10	13.30	43.40	129.10	ГОСТ 8242-63
20	Тип2	наличник	"	34.20	24.00	26.40	24.40	109.00	"
21	Тип3	наличник	"	48.00	24.80	21.20	48.80	142.80	"
22	ЦД6	наличник	"	10.04	5.82	5.02	10.04	30.10	Р.10.6-1
23	ЦД7	наличник	"						"
24		плинтус	"	101.20	56.00	53.50	105.50	310.20	ГОСТ 8242-63
25	БР3	брус установ.	"	2	3	3	—	8	Р.10.6-1

Секция 3-2-2-3р №2

Спецификация укрупненных блоков, окон и балконных дверей при спаренных переплетах. Табл.1

Постав-ка	NN п/п	Марка	Наименов.	ед. изм	Кв.1	Кв.2	Кв.3	Кв.4	Всего	часть лист
в блоках	1	ОСВ1	оконный блок со вставкой	шт.		1			1	Р-10.6-1
	2	ОСВ1-1	оконный блок со вставкой	"			1		1	"
	3	ОСВ-3	оконный блок со вставкой	"	1				1	"
	4	ОСВ3-1	оконный блок со вставкой	"				1	1	"
	5	ОС15-12	оконный блок	"	1			1	2	ГОСТ 11214-65
	6	ОС15-14	оконный блок	"	1	1	1	1	4	"
	7	БС22-01*	балконный блок	"	1				1	"
		БС22-07н*						1	1	

при раздельных переплетах. Табл.2

Постав-ка	NN п/п	Марка	Наименов.	ед. изм	Кв.1	Кв.2	Кв.3	Кв.4	Всего	часть лист
в блоках	1	ОРВ1	оконный блок со вставкой	шт.		1			1	Р-10.6-1
	2	ОРВ1-1	оконный блок со вставкой	"			1		1	"
	3	ОРВ3	оконный блок со вставкой	"	1				1	"
	4	ОРВ3-1	оконный блок со вставкой	"				1	1	"
	5	ОР15-12	оконный блок	"	1			1	2	ГОСТ 11214-65
	6	ОР15-14	оконный блок	"	1	1	1	1	1	"
	7	БС22-07*	балконный бл.	"	1				1	"
		БС-22-07н*						1	1	

Спецификация окон, балконных дверей и вставок при спаренных переплетах. Табл.3

Постав-ка	NN п/п	Марка	Наименов.	ед. изм	Кв.1	Кв.2	Кв.3	Кв.4	Всего	часть лист
в розницу	1	ОС15-12	оконный блок	шт.	2	1	1	2	6	ГОСТ 11214-65
	2	ОС15-14	оконный блок	"	2	2	2	2	8	"
	3	БС22-07*	Балконный бл.	"	2	1			3	"
		БС22-07н*					1	2	3	
	4	ЦД1	Вставка	"		1	1		2	Р-10.6-1
	5	ЦД3	Вставка	"	1			1	2	"

при раздельных переплетах Табл.4

Постав-ка	NN п/п	Марка	Наименов.	ед. изм	Кв.1	Кв.2	Кв.3	Кв.4	Всего	часть лист
в розницу	1	ОР15-12	оконный блок	шт.	2	1	1	2	6	ГОСТ 11214-65
	2	ОР15-14	оконный блок	"	2	2	2	2	8	"
	3	БР22-07*	Балконн. бл.	"	2	1			3	"
		БР22-07н*					1	2	3	
	4	ЦД1Р	Вставка	"		1	1		2	
	5	ЦД3Р	Вставка	"	1			1	2	"

Спецификация дверных блоков и подоконных досок, фрамуг. Табл.5

NN п/п		Марка	Наименов.	ед изм	Кв.1	Кв.2	Кв.3	Кв.4	Всего	часть лист
1		Д8ЛПС	Дверной блок	шт		1		1	2	ГОСТ
		Д8ППС			1		1		2	
2		Д8Л	Дверной блок	"	2	1			3	6629-64
		Д8П					1	2	3	
3		Д10(1)Л	Дверной блок	"	1	1	1	1	4	"
		Д10(1)П			1	1	1	1	4	
4		Д10Л	Дверной блок	"	1		1		2	"
		Д10П				1		1	2	
5		Д18Л	Дверной блок	"		1		1	2	"
		Д18П			1		1		2	
6		Д14	Дверной блок	"	1	1	1	1	4	"
7	Толщ. нар. стен 250-300	ЦД-11	подоконная доска	"	2	1	1	2	6	Р-10.6-1
8		ЦД-12			2	2	2	2	8	
9	Толщ. нар. стен 350-400	ЦД-11Р	подоконная доска	"	2	1	1	2	6	"
10		ЦД-12Р			2	2	2	2	8	"
11		Ф-3	фрамуга	"	1	—	—	1	2	ГОСТ 6629-64
12		Ф-6	фрамуга	"	1	—	—	1	2	

Спецификация встроенного и кухонного оборудования и погонажных изделий. Табл.6

NN п/п	Марка	Наименов.	ед. изм.	Кв.1	Кв.2	Кв.3	Кв.4	Всего	часть лист
1	Ш1	Шкаф	шт.			1	1	2	Р-10.6-1
2	Ш1-1	Шкаф	"	1	1			2	"
3	Ш2	Шкаф	"	1				1	"
4	Ш2-1	Шкаф	"				1	1	"
5	ША3	Шкаф антрес.	"			1		1	"
6	ША3-1	Шкаф. антр.	"	1	1			2	"
7	ША5	Шкаф антр.	"				1	1	"
8	ША5-1	Шкаф антр.	"	1				1	"
9	ША6	Шкаф антрес	"				1	1	"
10	ША8-1	Шкаф антр.	"	1				1	"
11	ША9	Шкаф антр.	"				1	1	"
12	К-1	Кладовая	"	1				1	"
13	К1-1	Кладовая	"				1	1	"
14	К-2	Кладовая	"		1			1	"
15	К2-1	Кладовая	"			1		1	"
16	ОК-1	Шкаф наст	"	1	1	1	1	4	"
17	ОК-2	стол-шкаф	"	1	1	1	1	4	"
18	ОК-3	Шкаф под мойку	"	1	1	1	1	4	"
19	Тип1	Наличник	п.м.	43.40	35.05	35.05	43.40	156.90	ГОСТ 8242-63
20	Тип2	Наличник	п.м.	24.40	28.10	28.10	24.40	105.00	"
21	Тип3	Наличник	п.м.	48.80	31.00	31.00	48.80	154.60	"
22	ЦД6	Наличник	п.м.	10.04	10.04	10.04	10.04	40.20	Р-10.6-1
23	ЦД7	Наличник	п.м.						"
24		плинтус	п.м.	105.50	84.10	84.10	105.50	379.20	ГОСТ 8242-63
25	БР3	Брус установ.	—	—	—	—	—	—	—

1969	Детали.	Спецификация деревянных изделий на секции 4-1-1-3т и 3-2-2-3 №2.	Серия 125	Часть 9 раздел 9-1	Лист АСД-19

пров. [illegible] 24/XI-76. кол. Курнеева

Секция 3-2-2-3р N3

Спецификация укрупненных блоков, окон и балконных дверей при спаренных переплетах. Табл.1

Постав-ка	NN п/п	Марка	Наименован.	ед. изм	кв.1	кв.2	кв.3	кв.4	Всего	Часть лист
в блоках	1	ОС8-1	оконный блок со вставкой	шт		1			1	Р.10,6-1
	2	ОС81-1	оконный блок со вставкой	"			1		1	"
	3	ОС83	оконный блок со вставкой	"	1				1	"
	4	ОС83-1	оконный блок со вставкой	"				1	1	"
	5	ОС15-12	оконный блок	"	1			1	2	ГОСТ 11214-65
	6	ОС15-14	оконный блок	"	1	1	1	1	4	"
	7	БС22-07*	балкон блок	"	1				1	"
	8	БС22-07н*	балкон блок	"				1	1	"

при раздельных переплетах Табл.2

Постав-ка	NN п/п	Марка	Наименован.	ед. изм	кв.1	кв.2	кв.3	кв.4	Всего	Часть лист
в блоках	1	ОР81	оконный блок со вставкой	шт.		1			1	Р.10;6-1
	2	ОР81-1	оконный блок со вставкой	"			1		1	"
	3	ОР83	оконный блок со вставкой	"	1				1	"
	4	ОР83-1	оконный блок со вставкой	"				1	1	"
	5	ОР15-12	оконный блок	"	1			1	2	ГОСТ 11214-65
	6	ОР15-14	оконный блок	"	1	1	1	1	4	"
	7	БР22-07*	балкон блок	"	1				1	"
	8	БР22-07н*	балкон блок	"				1	1	"

Спецификация окон, балконных дверей и вставок при спаренных переплетах. Табл 3

Постав-ка	NN п/п	Марка	Наименов.	ед. изм.	кв.1	кв.2	кв.3	кв.4	Всего	Часть лист
в розницу	1	ОС15-12	оконный блок	шт.	2	1	1	2	6	ГОСТ 11214-65
	2	ОС15-14	оконный блок	"	2	2	2	2	8	"
	3	БС22-07*	балкон. блок	"	2	1			3	"
	4	БС22-07н*	балкон. блок	"			1	2	3	"
	5	ЦД1	вставка	"		1	1		2	Р.10;6-1
	6	ЦД3	вставка	"	1			1	2	

при раздельных переплетах Табл.4

Постав-ка	NN п/п	Марка	Наименован.	ед. изм.	кв.1	кв.2	кв.3	кв.4	Всего	Часть лист
в розницу	1	ОР15-12	оконный блок	шт.	2	1	1	2	6	ГОСТ 11214-65
	2	ОР15-14	оконный блок	"	2	2	2	2	8	"
	3	БР22-07*	балкон. блок	"	2	1			3	"
	4	БР22-07н*	балкон блок	"			1	2	3	"
	5	ЦД1Р	вставка	"		1	1		2	Р.10;6-1
	6	ЦД3Р	вставка	"	1			1	2	"

Спецификация дверных блоков, подоконных досок и фрамуг. Табл.5

NN п/п	Марка	Наименован.	ед. изм	кв.1	кв.2	кв.3	кв.4	Всего	Часть лист
1	Д8ЛПС	Дверной блок	шт		1		1	2	ГОСТ 6629-64
	Д8ППС			1		1		2	
2	Д8Л	Дверной блок	"	2	1			3	-
	Д8П					1	2	3	
3	Д10-(1)Л	Дверной блок	"	1	1	1	1	4	"
	Д10-(1)П			1	1	1	1	4	
4	Д10Л	Дверной блок	"	1		1		2	"
	Д10П				1		1	2	
5	Д18Л	Дверной блок	"		1		1	2	"
	Д18П			1		1		2	
6	Д14	Дверной блок	"	1	1	1	1	4	"
7	Толщ. нар. стен 250-300: ЦД-11	Подоконная доска	"	2	1	1	2	6	Р.10;6-1 Л 39
8	ЦД-12			2	2	2	3	9	
9	350-400: ЦД-11Р	подоконная доска	"	2	1	1	2	6	.
10	ЦД-12Р			2	2	2	3	9	Л 39
11	Ф3	Фрамуга	"	1	—	—	1	2	ГОСТ 6629-64
12	Ф6	Фрамуга	"	1	—	—	1	2	—"—

Спецификация встроенного и кухонного оборудования и погонажных изделий. Табл.6

NN п/п	Марка	Наименов	ед. изм.	кв.1	кв.2	кв.3	кв.4	Всего	Часть лист
1	Ш1	шкаф	шт			1	1	2	Р.10;6-1
2	Ш1-1	шкаф	"	1	1			2	"
3	Ш2	шкаф	"					1	"
4	Ш2-1	шкаф	"				1	1	"
5	ША3	Шкаф антрес	"			1	1	2	"
6	ША3-1	Шкаф антрес	"		1			1	"
7	ША5	Шкаф антрес	"				1	1	"
8	ША5-1	Шкаф антрес	"	1				1	"
9	ША6-1	Шкаф антрес	"	1				1	"
10	ША8	Шкаф антрес	"				1	1	"
11	ША9-1	Шкаф антрес	"	1				1	"
12	К1	Кладовая	"	1				1	"
13	К1-1	Кладовая	"				1	1	"
14	К2	Кладовая	"		1			1	"
15	К2-1	Кладовая	"			1		1	"
16	ОК1	Шкаф настен	"	1	1	1	1	4	"
17	ОК2	Стол-шкаф	"	1	1	1	1	4	"
18	ОК3	Шкаф под мойку	"	1	1	1	1	4	"
19	ТИП1	Наличник	п.м.	43.40	35.05	35.05	43.40	156.90	ГОСТ 8242-63
20	ТИП2	Наличник	"	24.40	28.10	28.10	24.40	105.00	"
21	ТИП3	Наличник	"	48.80	31.00	31.00	48.80	154.60	"
22	ЦД6	Наличник	п.м.	10.04	10.04	10.04	10.04	40.20	Р.10;6-1
23	ЦД7	Наличник	"						"
24		Плинтус	"	105.50	84.10	84.10	105.50	379.20	ГОСТ 8242-63
25	БР3	Брус установ.	"	"	"	"	"	"	"

Секция 3-1-2-3Р (с пож. переходом)

Спецификация укрупненных блоков, окон и балконных дверей при спаренных переплетах. Табл.1

Постав-ка	NN п/п	Марка	Наименован.	ед. изм	кв.1	кв.2	кв.3	кв.4	Всего	Часть лист
в блоках	1	ОС81-1	оконный блок со вставкой	шт			1		1	Р 10;6-1
	2	ОС8-3	оконный блок со вставкой	"	1				1	"
	3	ОС83-1	оконный блок со вставкой	"				1	1	"
	4	ОС15-05	оконный блок	"		1			1	ГОСТ 11214-65
	5	ОС15-12	оконный блок	"	1			1	2	"
	6	ОС15-14	оконный блок	"	1	1	1	1	4	"
	7	БС22-07*	балкон блок	"	1				1	"
	8	БС22-07н*	балкон блок	"		1		1	2	"

при раздельных переплетах Табл.2

Постав-ка	NN п/п	Марка	Наименован.	ед. изм.	кв.1	кв.2	кв.3	кв.4	Всего	Часть лист
в блоках	1	ОР81-1	оконный блок со вставкой	шт			1		1	Р 10;6-1
	2	ОР83	оконный блок со вставкой	"	1				1	"
	3	ОР83-1	оконный блок со вставкой	"				1	1	"
	4	ОР15-05	оконный блок	"		1			1	ГОСТ 11214-65
	5	ОР15-12	оконный блок	"	1			1	2	"
	6	ОР15-14	оконный блок	"	1	1	1	1	4	"
	7	БР22-07*	балкон блок	"	1				1	"
	8	БР22-07н*	балкон блок	"		1		1	2	"

Спецификация окон, балконных дверей и вставок при спаренных переплетах. Табл.3

Постав-ка	NN п/п	Марка	Наименов.	ед. изм	кв.1	кв.2	кв.3	кв.4	Всего	Часть лист
в розницу	1	ОС15-05	оконный блок	шт		1			1	ГОСТ 11214-65
	2	ОС15-12	оконный блок	"	2		1	2	5	"
	3	ОС15-14	оконный блок	"	2	1	2	2	7	"
	4	БС22-07*	балкон. блок	"	2				2	"
	5	БС22-07н*	балкон блок	"		1	1	2	4	"
	6	ЦД1	вставка	"			1		1	Р.10;6-1
	7	ЦД3	вставка	"	1				2	

при раздельных переплетах. Табл.4

Постав-ка	NN п/п	Марка	Наименован.	ед. изм.	кв.1	кв.2	кв.3	кв.4	Всего	Часть лист
в розницу	1	ОР15-05	оконный блок	шт.		1			1	ГОСТ 11214-65
	2	ОР15-12	оконный блок	"	2		1	2	5	"
	3	ОР15-14	оконный блок	"	2	1	2	2	7	"
	4	БР22-07*	балкон. блок	"	2				2	"
	5	БР22-07н*	балкон. блок	"		1	1	2	4	"
	6	ЦД1Р	вставка	"			1		1	Р 10;6-1
	7	ЦД3Р	вставка	"	1			1	2	"

Спецификация дверных блоков и подоконных досок, фрамуг. Табл.5

NN п/п	Марка	Наименов.	ед. изм.	кв.1	кв.2	кв.3	кв.4	Всего	Часть лист
1	Д8ЛПС	дверной блок	шт.				1	1	ГОСТ 6629-64
	Д8ППС			1	1	1		3	
2	Д8Л	дверной блок	"	2	1			3	
	Д8П					1	2	3	
3	Д10-(1)Л	дверной блок	"	1	1	1	1	4	"
	Д10-(1)П			1	1	1	1	4	
4	Д10Л	дверной блок	"	1		1		2	"
	Д10П				1		1	2	
5	Д18Л	дверной блок	"		1		1	2	"
	Д18П			1		1		2	
6	Д14	дверной блок	"	1		1	1	3	"
7	Толщ. нар. стен 250-300: ЦД-11	подоконная доска	"	2	—	1	2	5	Р.10;6-1 Л 39
8	ЦД-12		"	2	1	2	2	7	—"—
9	ЦД-15		"	—	1	—	—	1	—"—
10	350-400: ЦД-	подоконная доска	"	2	—	1	2	5	—"—
11	ЦД-		"	2	1	2	2	7	—"—
12	ЦД-		"	—	1	—	—	1	—"—
13	Ф3	Фрамуга	"	1	—	—	1	2	ГОСТ 6624-64
14	Ф6	Фрамуга	"	1	—	—	1	2	—"—

Спецификация встроенного и кухонного оборудования и погонажных изделий. Табл.6

NN п/п	Марка	Наименован.	ед. изм	кв.1	кв.2	кв.3	кв.4	Всего	Часть лист
1	Ш1	Шкаф	шт.			1	1	2	Р.10;6-1
2	Ш1-1	шкаф	"	1	1			2	"
3	Ш2	шкаф	"	1				1	"
4	Ш2-1	шкаф	"				1	1	"
5	ША3	Шкаф антрес.	"			1	1	2	"
6	ША3-1	Шкаф антрес.	"		1			1	"
7	ША5	Шкаф антрес.	"				1	1	"
8	ША5-1	Шкаф антрес.	"	1				1	"
9	ША6-1	Шкаф антрес	"	1				1	"
10	ША8	Шкаф антрес	"				1	1	"
11	ША9-1	Шкаф антрес.	"	1				1	"
12	К1	Кладовая	"	1				1	"
13	К1-1	Кладовая	"				1	1	"
14	К2	Кладовая	"		1			1	"
15	К2-1	Кладовая	"			1		1	"
16	ОК-1	Шкаф настен	"	1	1	1	1	4	"
17	ОК-2	стол-шкаф	"	1	1	1		4	"
18	ОК-3	шкаф под мойку	"	1	1	1	1	4	"
19	ТИП1	Наличник	п.м.	43.40	28.20	35.05	43.40	150.00	ГОСТ 8242-63
20	ТИП2	Наличник	"	24.40	24.00	28.10	24.40	100.80	"
21	ТИП3	Наличник	"	48.80	31.00	31.00	48.80	154.60	"
22	ЦД6	Наличник	"	10.04	10.00	10.04	10.04	40.20	Р.10;6-1
23	ЦД7	Наличник	"						
24		Плинтус	"	105.50	59.10	84.10	105.50	554.2	ГОСТ 8242-63
25	БР3	Брус установ	"						

1969	Детали.	Спецификация деревянных изделий на секции 3-2-2-3р N3 и 3-1-2-3р.	Серия 125	Часть 9 Раздел 9.1	Лист АСД-20

пров Танковец 29-XI-76г   Кол. Корнеева

Секция 3-2-2-3р N1

Спецификация укрупненных блоков окон и балконных дверей при спаренных переплетах

Табл.1

Поставка	NN п/п	Марка	Наименован	Ед. изм	Количество КВ1	КВ2	КВ3	КВ4	Всего	Часть лист
в блоках	1	ОС В1	Оконный блок со вставкой	шт.		1			1	Р.10.6-1
	2	ОС В1-1	Оконный блок со вставкой	"			1		1	"
	3	ОС В3	Оконный блок со вставкой	"	1				1	"
	4	ОС В3-1	Оконный блок со вставкой	"				1	1	"
	5	ОС 15-12	Оконный блок	"	1			1	2	ГОСТ 11214-65
	6	ОС 15-14	Оконный блок	"	1	1	1	1	4	"
	7	БС 22-07*	Балконный блок	"	1				1	"
	8	БС 22-07Н*	Балконный блок	"				1	1	"

При раздельных переплетах

Табл.2

Поставка	NN п/п	Марка	Наименов	Ед изм	Количество КВ1	КВ2	КВ3	КВ4	Всего	Часть лист
в блоках	1	ОР В1	Оконный блок со вставкой	шт		1			1	Р.10.6-1
	2	ОР В1-1	Оконный блок со вставкой	"			1		1	"
	3	ОР В3	Оконный блок со вставкой	"	1				1	"
	4	ОР В3-1	Оконный блок со вставкой	"				1	1	"
	5	ОР 15-12	Оконный блок	"	1			1	2	ГОСТ 11214-65
	6	ОР 15-14	Оконный блок	"	1	1	1	1	4	"
	7	БР 22-07*	Балконный блок	"	1				1	"
	8	БР 22-07Н*	Балконный блок	"				1	1	"

Спецификация окон, балконных дверей и вставок при спаренных переплетах

Табл.3

Поставка	NN п/п	Марка	Наименов.	Ед. изм	Количество КВ1	КВ2	КВ3	КВ4	Всего	Часть лист
в розницу	1	ОС 15-12	Оконный блок	шт	2	1	1	2	6	ГОСТ 11214-65
	2	ОС 15-14	Оконный блок	"	2	2	2	2	8	"
	3	БС 22-07*	Балконный блок	"	2	1			3	"
		БС 22-07Н*					1	2	3	
	4	ИД1	Вставка	"		1	1		2	Р.10.6-1
	5	ИД3	Вставка	"	1			1	2	"

При раздельных переплетах

Табл.4

Поставка	NN п/п	Марка	Наименован	Ед изм	Количество КВ1	КВ2	КВ3	КВ4	Всего	Часть лист
в розницу	1	ОР 15-12	Оконный блок	шт.	2	1	1	2	6	ГОСТ 11214-65
	2	ОР 15-14	Оконный блок	"	2	2	2	2	8	"
	3	БР 22-07*	Балконный блок	"	2	1			3	"
		БР 22-07Н*					1	2	3	
	4	ИД 1Р	Вставка	"		1	1		2	Р 10 6-1
	5	ИД 3Р	Вставка	"	1			1	2	"

Спецификация дверных блоков и подоконных досок

Табл.5

NN п/п	Марка	Наименован	Ед. изм	Количество КВ1	КВ2	КВ3	КВ4	Всего	Часть лист
1	Д8ЛПС	Дверной блок	шт.		1		1	2	ГОСТ 6629-64
	Д8ППС			1		1		2	
2	Д8Л	Дверной блок	"	2	1			3	
	Д8П					1	2	3	
3	Д10-(1)Л	Дверной блок	"	1	1	1	1	4	"
	Д10(1)П			1	1	1	1	4	
4	Д10Л	Дверной блок	"	1		1		2	"
	Д10П				1		1	2	
5	Д18Л	Дверной блок	"		1		1	2	"
	Д18П			1		1		2	
6	Д14	Дверной блок	"	1	1	1	1	4	
7	ФЗ	Фрамуга	"	1	—	—	1	2	ГОСТ 6629-64
8	Ф6	Фрамуга	"	1	—	—	1	2	—
9 (толщина наружн стен 350-400 250-300)	ИД-11	Подоконная доска	"	2	1	1	2	6	Р.10.6-1
	ИД-12			2	2	2	2	8	—
	ИД-11Р			—	—	—	—	—	—
10 (толщина наружн стен 350-400 250-300)	ИД-12Р	Подоконная доска	"	2	2	2	2	8	—
				—	—	—	—	—	—

Спецификация встроенного и кухонного оборудования и погонажных изделий

Табл.6

NN п/п	Марка	Наименован.	Ед. изм.	Количество КВ1	КВ2	КВ3	КВ4	Всего	Часть лист
1	Ш-1	Шкаф	шт.			1	1	2	Р.10.6-1
2	Ш1-1	Шкаф	"	1	1			2	"
3	Ш2	Шкаф	"	1				1	"
4	Ш2-1	Шкаф	"				1	1	"
5	ША3	Шкаф антрес.	"			1	1	2	"
6	ША3-1	Шкаф антрес	"	1	1			2	"
7	ША5	Шкаф антрес	"				1	1	"
8	ША5-1	Шкаф антрес.	"	1				1	"
9	ША6	Шкаф антрес	"	—	—	—	—	—	"
10	ША8	Шкаф антрес	"				1	1	"
11	ША8-1	Шкаф антрес	"	1				1	"
12	К1	Кладовая	"	1				1	"
13	К1-1	Кладовая	"				1	1	"
14	К2	Кладовая	"		1			1	"
15	К2-1	Кладовая	"			1		1	"
16	ОК1	Шкаф настен.	"	1	1	1	1	4	"
17	ОК2	Стол-шкаф	"	1	1	1	1	4	"
18	ОК3	Шкаф под мойку	"	1	1	1	1	4	"
19	Тип 1	Наличник	п.м.	43.40	35.05	35.05	43.40	156.90	ГОСТ 8242-63
20	Тип 2	Наличник	"	24.40	28.10	28.10	24.40	105.00	"
21	Тип 3	Наличник	"	48.80	31.00	31.00	48.80	159.60	"
22	ИД6	Наличник	"	10.04	10.04	10.04	10.04	40.20	Р.10.6-1
23	ИД7	Наличник	"						"
24	—	Плинтус	"	105.50	84.10	64.10	105.50	379.20	ГОСТ 8242-63
25	БР3	Брус установ	"	—	—	—	—	—	"

Секция 3-2-2-1т

Спецификация укрупненных блоков окон и балконных дверей при спаренных переплетах

Табл.1

Поставка	NN п/п	Марка	Наименован	Ед изм	Количество КВ1	КВ2	КВ3	КВ4	Всего	Часть лист
в блоках	1	ОС В1	Оконный блок со вставкой	шт		1			1	Р.10.6-1
	2	ОС В2-1	Оконный блок со вставкой	"			1		1	"
	3	ОС В3	Оконный блок со вставкой	"	1				1	"
	4	ОС В4-1	Оконный блок со вставкой	"				1	1	"
	5	НД 5	Оконный блок	"		1			1	"
	6	ОС 15-05	Оконный блок	"			1	1	2	ГОСТ 11214-65
	7	ОС 15-12	Оконный блок	"	1				1	"
	8	ОС 15-14	Оконный блок	"	1	1	1		3	"
	9	БС 22-07*	Балконный блок	"	1			1	2	"
	10	БС 22-07Н*	Балконный блок	"			1		1	"

При раздельных переплетах

Табл.2

Поставка	NN п/п	Марка	Наименован	Ед изм	Количество КВ1	КВ2	КВ3	КВ4	Всего	Часть лист
в блоках	1	ОР В1	Оконный блок со вставкой	шт		1			1	Р.10.6-1
	2	ОР В2-1	Оконный блок со вставкой	"			1		1	"
	3	ОР В3	Оконный блок со вставкой	"	1				1	"
	4	ОР В4-1	Оконный блок со вставкой	"				1	1	"
	5	НД 5Р	Оконный блок	"		1			1	"
	6	ОР 15-05	Оконный блок	"			1	1	2	ГОСТ 11214-65
	7	ОР 15-12	Оконный блок	"	1				1	"
	8	ОР 15-14	Оконный блок	"	1	1	1		3	"
	9	БР 22-07*	Балконный блок	"	1			1	2	"
	10	БР 22-07Н*	Балконный блок	"			1		1	"

Спецификация окон, балконных дверей и вставок при спаренных переплетах

Табл.3

Поставка	NN п/п	Марка	Наименов.	Ед. изм	Количество КВ1	КВ2	КВ3	КВ4	Всего	Часть лист
в розницу	1	ОС 15-05	Оконный блок	шт.			1	1	2	ГОСТ 11214-65
	2	ОС 15-12	Оконный блок	"	2	1			3	"
	3	ОС 15-14	Оконный блок	"	2	2	2	1	7	"
	4	ОС 15-18	Оконный блок	"			1	1	2	"
	5	НД 5	Оконный блок	"		1			1	"
	6	БС 22-07*	Балконный блок	"	2	1		1	4	"
	7	БС 22-07Н*	Балконный блок	"			1		1	"
	8	НД1	Вставка	"		1			1	Р.10.6-1
	9	НД2	Вставка	"			1		1	"
	10	НД3	Вставка	"	1			1	2	"
	11	НД4	Вставка	"				1	1	"

При раздельных переплетах

Табл.4

Поставка	NN п/п	Марка	Наименов.	Ед изм	Количество КВ1	КВ2	КВ3	КВ4	Всего	Часть лист
в розницу	1	ОР 15-05	Оконный блок	шт.			1	1	2	ГОСТ 11214-65
	2	ОР 15 12	Оконный блок	"	2	1			3	"
	3	ОР 15-14	Оконный блок	"	2	2	2	1	7	"
	4	ОР 15-18	Оконный блок	"			1	1	2	"
	5	НД 5Р	Оконный блок	"		1			1	"
	6	БР 22-07*	Балконный блок	"	2	1		1	4	"
	7	БР 22-07Н*	Балконный блок	"			1		1	"
	8	НД 1Р	Вставка	"		1			1	Р.10.6-1
	9	НД 2Р	Вставка	"			1		1	"
	10	НД 3Р	Вставка	"	1			1	2	"
	11	НД 4Р	Вставка	"				1	1	"

Спецификация дверных блоков и подоконных досок, фрамуг.

Табл.5

NN п/п	Марка	Наименован	Ед изм	Количество КВ1	КВ2	КВ3	КВ4	Всего	Часть лист
1	Д8ЛПС	Дверной блок	шт		1	1	1	3	ГОСТ 6629-64
	Д8ППС			1				1	
2	Д8Л	Дверной блок	"	2	1		1	4	
	Д8П					1		1	
3	Д10-(1)Л	Дверной блок	"	1	1	1		3	"
	Д10(1)П			1	1	1	1	4	
4	Д10Л	Дверной блок	"	1				1	"
	Д10П				1	1		2	
5	Д18Л	Дверной блок	"		1	1	1	3	"
	Д18П			1				1	
6	Д14	Дверной блок	"	1	1	1		3	"
7 (толщина наружн стен 350-400 250-300)	НД-11	Подоконная доска	"	2	1	—	—	3	Р.10.6-1
8	НД-12	Подоконная доска	"	2	2	2	1	7	"
9	НД-13	Подоконная доска	"	—	—	1	1	2	"
10	НД-15	Подоконная доска	"	—	—	1	1	2	"
11			"	—	—	—	—	—	"
12	НД-НР	Подоконная доска	"	2	1	—	—	3	"
13	НД-12Р	Подоконная доска	"	2	2	2	1	7	"
14	НД-13Р	Подоконная доска	"	—	—	1	1	2	"
15	НД-15Р	Подоконная доска	"	—	—	1	1	2	"
16			"	—	—	—	—	—	—
17	Ф-3	Фрамуга	"	1	—	—	—	1	ГОСТ 6629-64
18	Ф-6	Фрамуга	"	1	—	—	—	1	"

Спецификация встроенного и кухонного оборудования и погонажных изделий

Табл. 7.

NN п/п	Марка	Наименован	Ед изм	Количество КВ1	КВ2	КВ3	КВ4	Всего	Часть лист
1	Ш1-1	Шкаф	шт.	1	1	1		3	
2	Ш2	Шкаф	"	1				1	"
3	ША3-1	Шкаф антрес	"	1	1	1		3	"
4	ША5-1	Шкаф антрес	"	1				1	"
5	ША7	Шкаф антрес	"				1	1	"
6	ША8-1	Шкаф антрес	"	1				1	"
7	К1	Кладовая	"	1				1	"
8	К2	Кладовая	"		1	1		2	"
9	ОК1	Шкаф настен	"	1	1	1	1	4	"
10	ОК2	Стол-шкаф	"	1	1	1		3	"
11	ОК3	Шкаф под мойку	"	1	1	1	1	4	"
12	ОК4	Стол-шкаф	"						"
13	Тип 1	Наличник	п.м.	43,40	35,10	35,10	19.00	132,60	ГОСТ 8242-63
14	Тип 2	Наличник	"	24,40	28,10	28,10	25.00	105,60	"
15	Тип 3	Наличник	"	48,80	31.00	31,00	23.00	133,80	"
16	ИД6	Наличник	"	10.04	10.04	10,04	5,02	35,10	Р.10.6-1
17	ИД7	Наличник	"						"
18		Плинтус	"	105,50	84,10	82,70	50,90	323,20	ГОСТ 8242-63
19	БР3	Брус установ	"	—	—	—	—	—	—

1969	Детали	Спецификация деревянных изделий на секции 3-2-2-3N1 и 3-2-2-1т	Серия 125	Часть 9 Раздел 9.1	Лист АСД-21

Пров

Коп

Примыкание оконных и балконных блоков к верхней и нижней граням оконного проема.

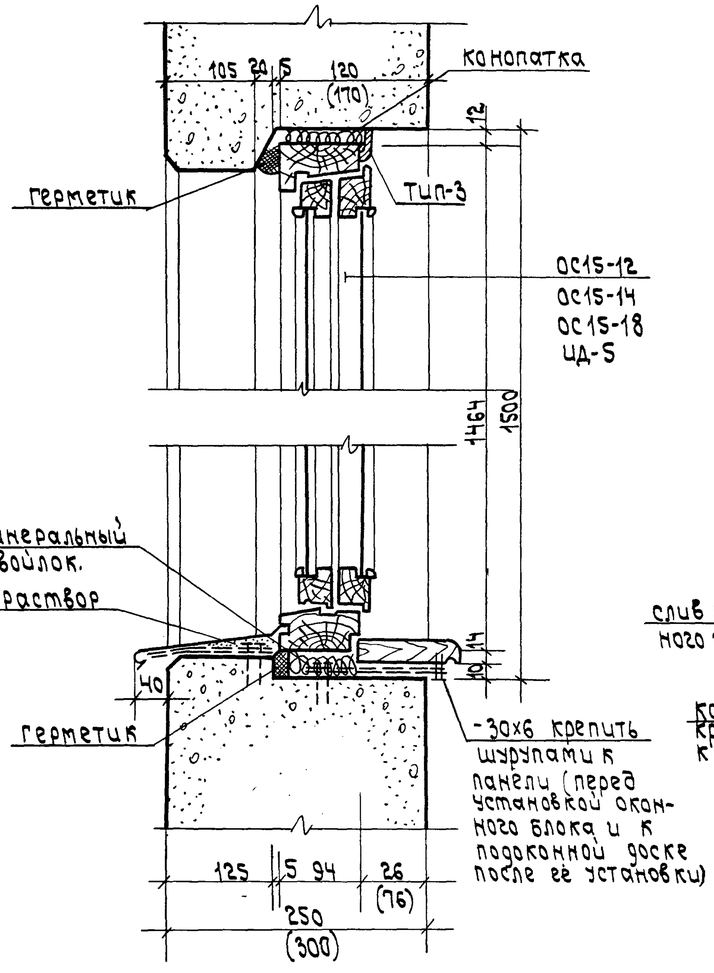

Примыкание оконного блока к верхней и нижней граням оконного проема лестничной клетки.

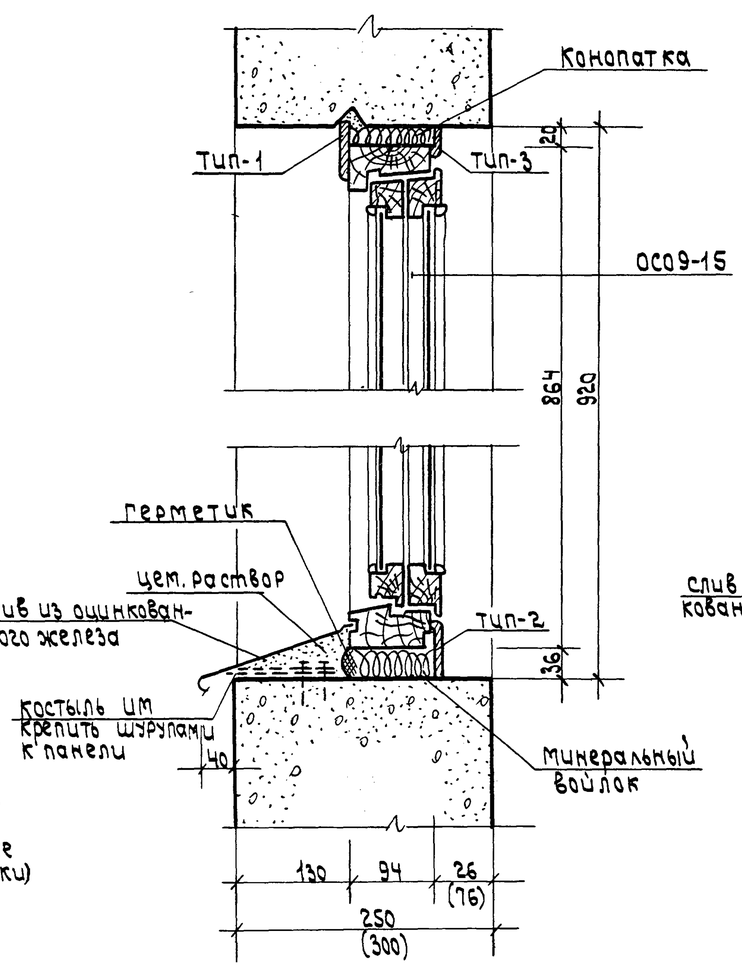

Примыкание оконной вставки к верхней и нижней граням оконного проема.

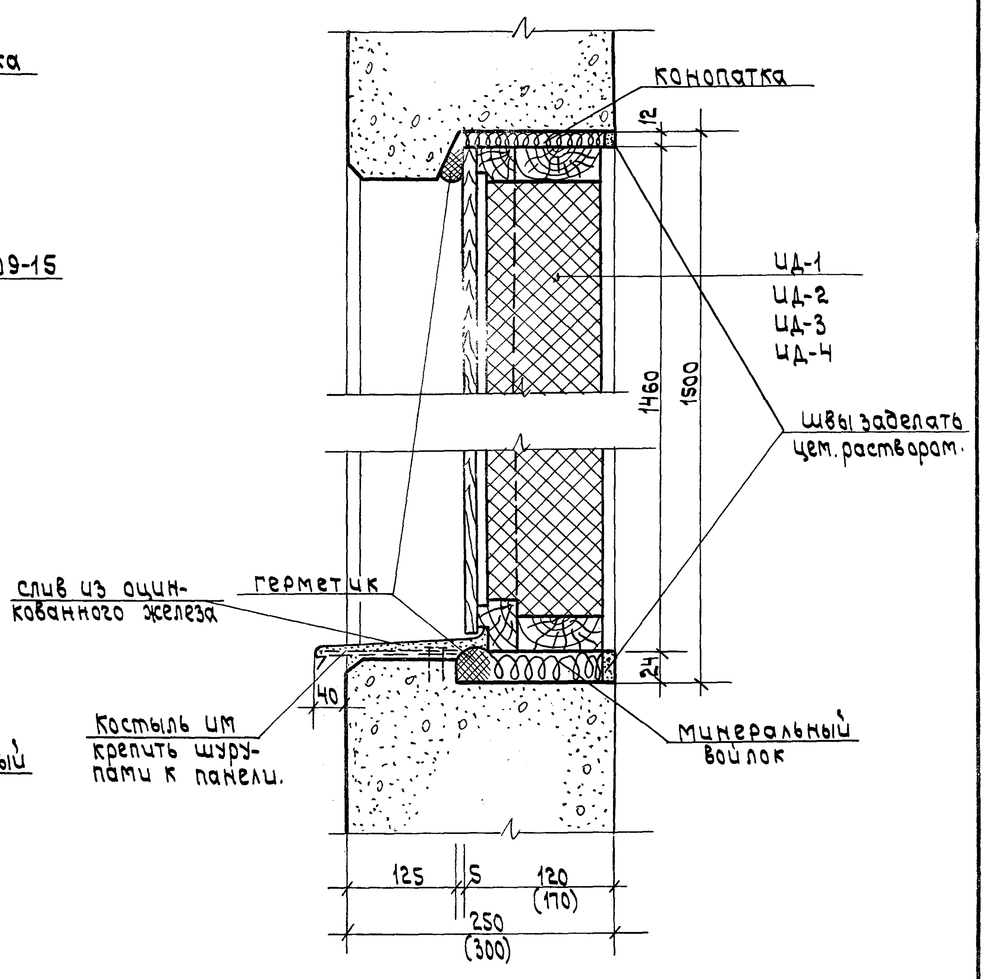

1969	Детали.	Установка оконных блоков и оконных вставок со спаренными переплетами в наружных стенах толщ. 250, 300. (вертикальный разрез).	Серия 125	Часть 9 Раздел 9.1	Лист АСД-22

пров: Сер 29/V 76. Кон. Корнеева

Примыкание оконных и балконных блоков к верхней и нижней граням оконного проема

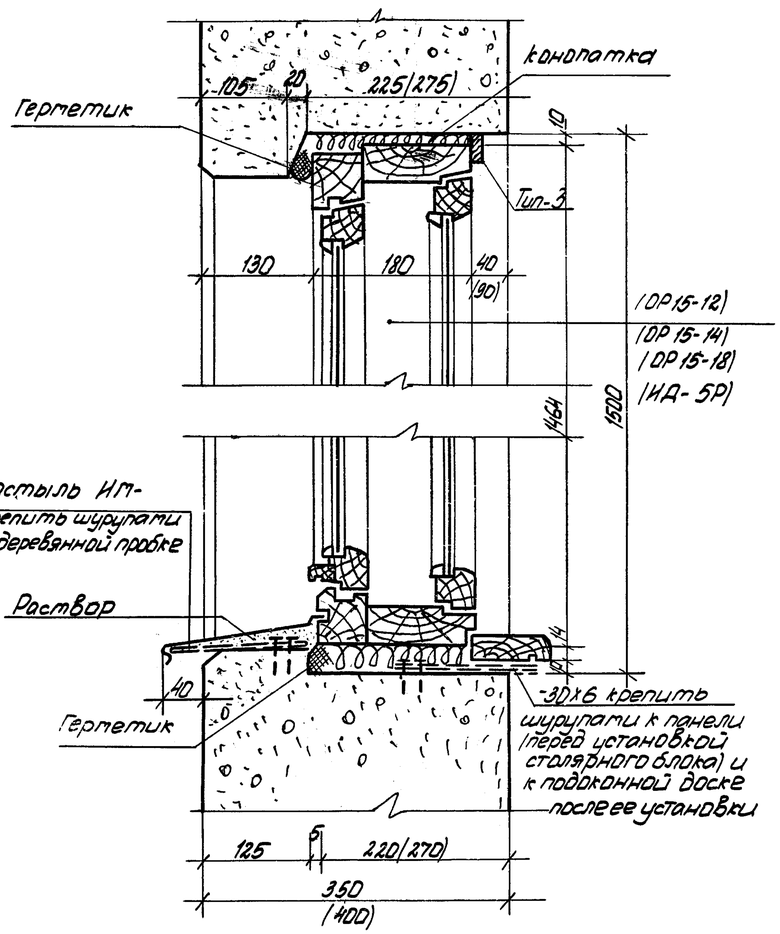

Примыкание оконного блока к верхней и нижней граням оконного проема лестничной клетки

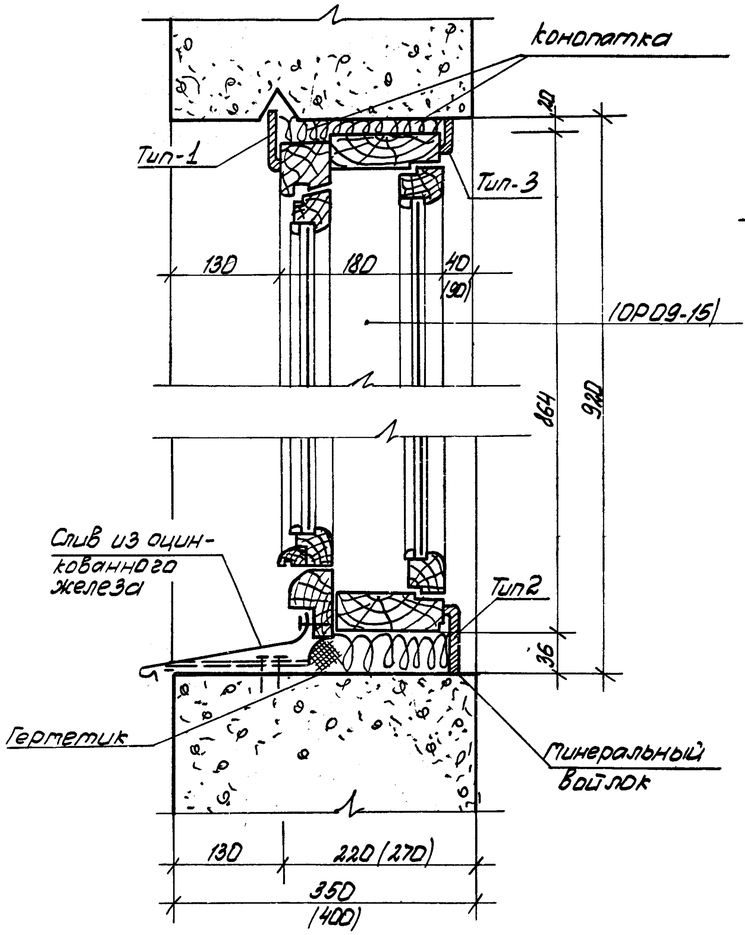

Примыкание оконной вставки к верхней и нижней граням оконного проема

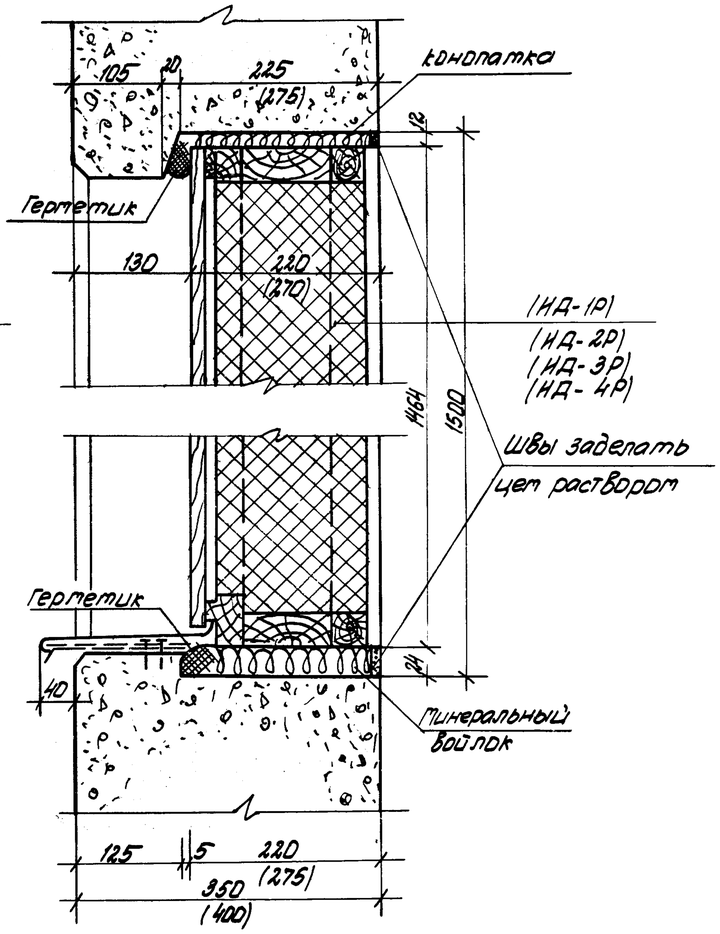

1969	Детали	Установка оконных блоков и оконных вставок с раздельными переплетами в наружных стенах толщ. 350, 400. (Вертикальный разрез)	Серия 125	Часть 9 Раздел 9.1	Лист АСД-23

Пров: Сарин 27.II.74г Контр: Марков

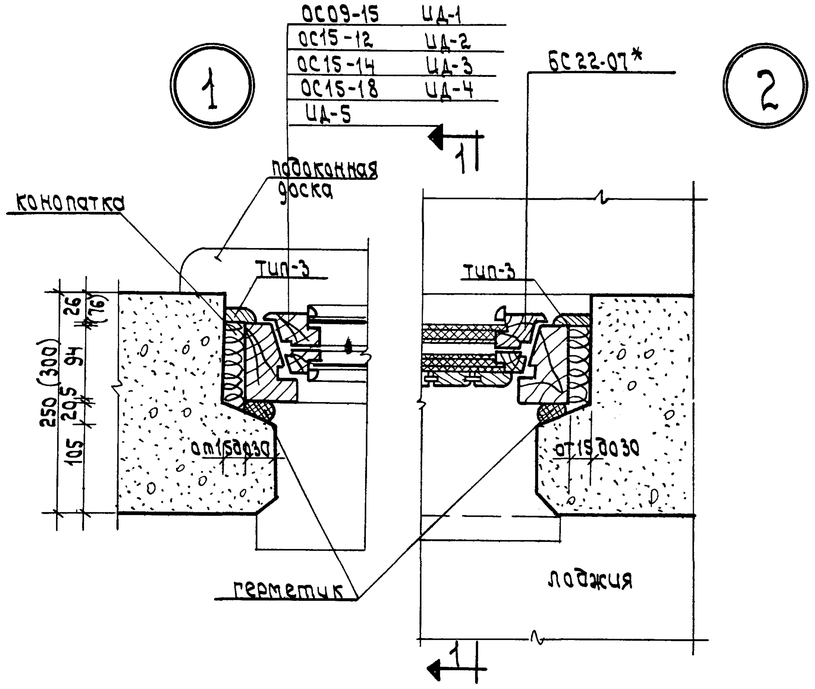

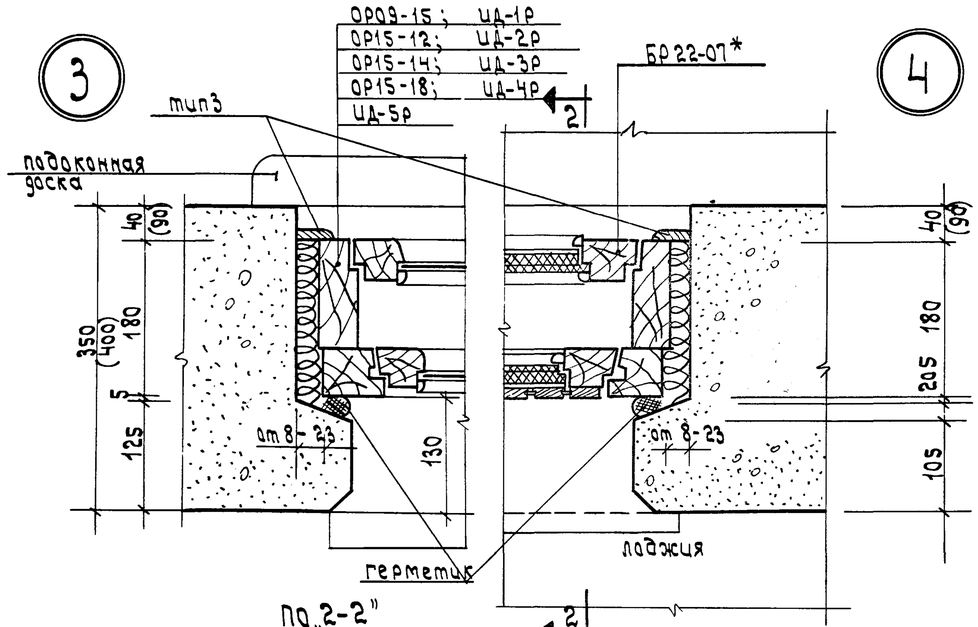

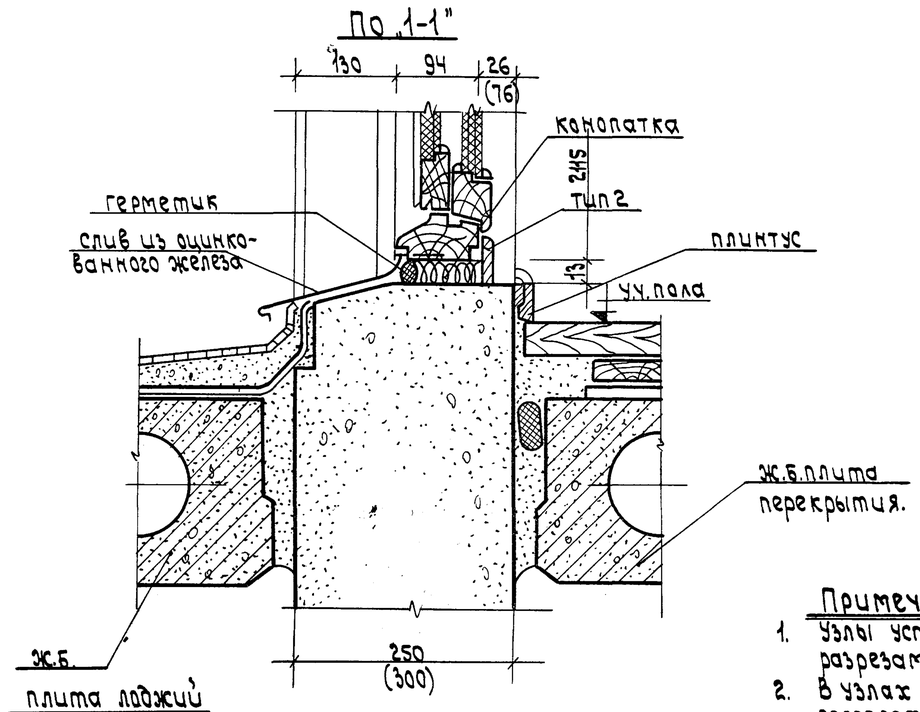

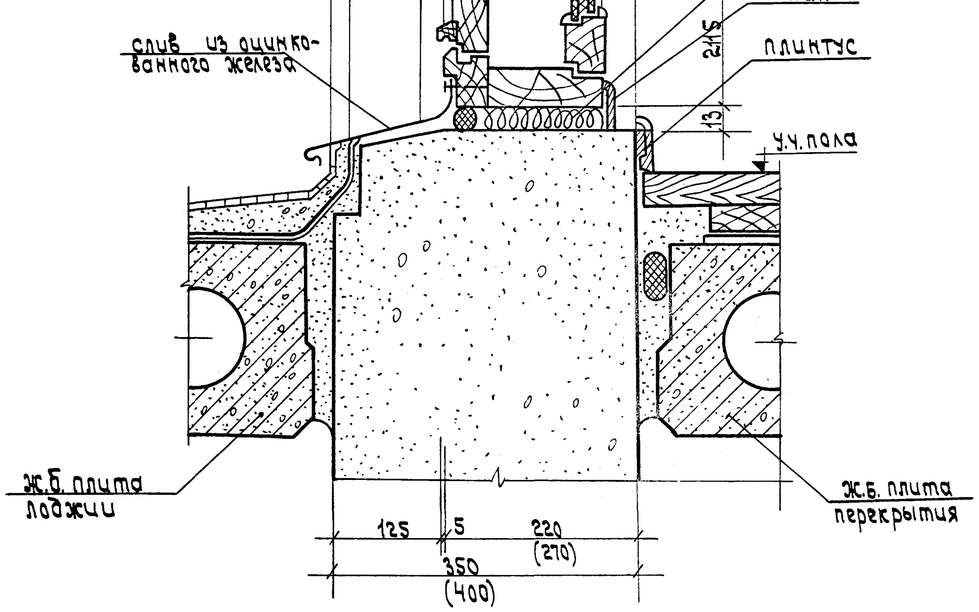

Примечания:

1. Узлы установки оконных и балконных блоков (по разрезам) см. листы №АСД-22, АСД-23
2. В узлах для оконных блоков со спаренными переплетами в скобках показаны размеры для стеновых панелей толщ. 300 мм.
3. В узлах для оконных блоков с раздельными переплетами в скобках показаны размеры для стеновых панелей толщ.-400мм.
4. БС22-07* и (БР22-07)* см. примечание в сводной спецификации.

1969	Детали.	Узлы установки оконных и балконных блоков со спаренными и раздельными переплетами в наружных стеновых панелях толщ. 250; 300; 350; 400мм (разрезы по горизонтали и вертикали).	серия 125	часть 9 раздел 9.1	Лист АСД-24

1 Дверь в квартиру

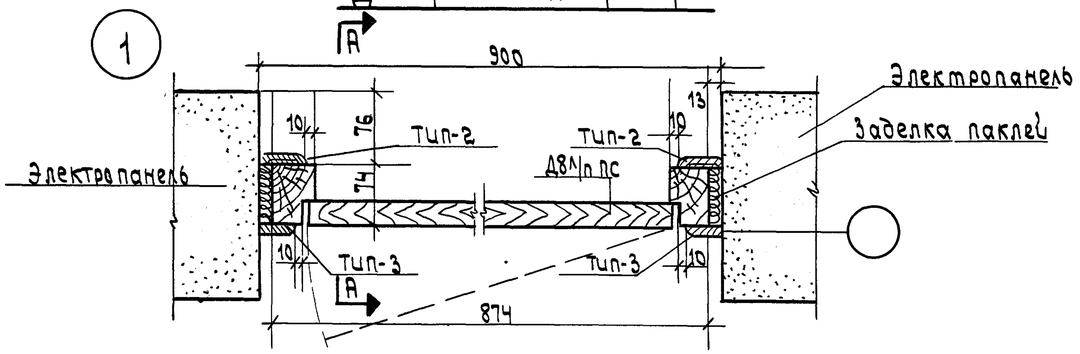

2 Дверь в квартиру

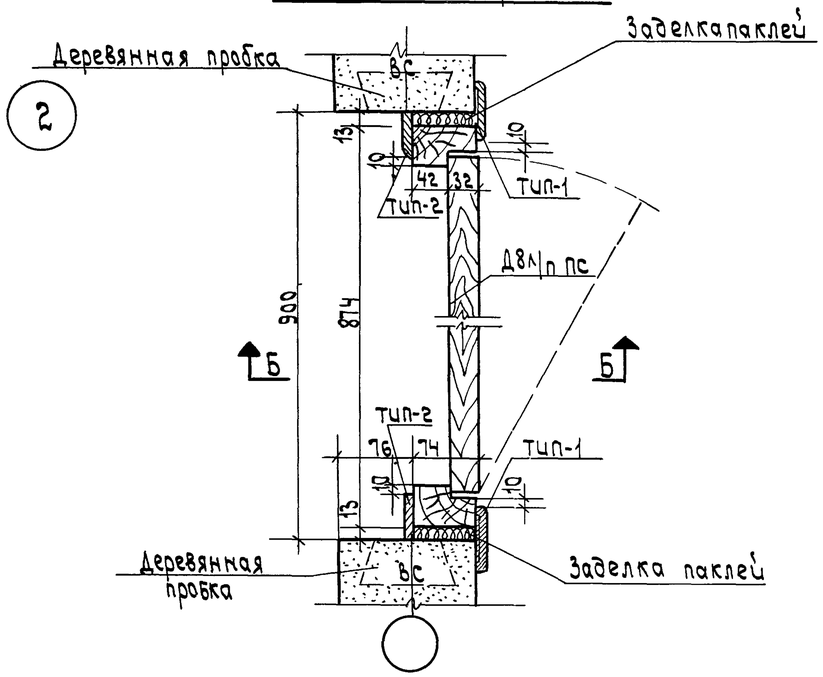

3 Дверь в комнату и кладовую

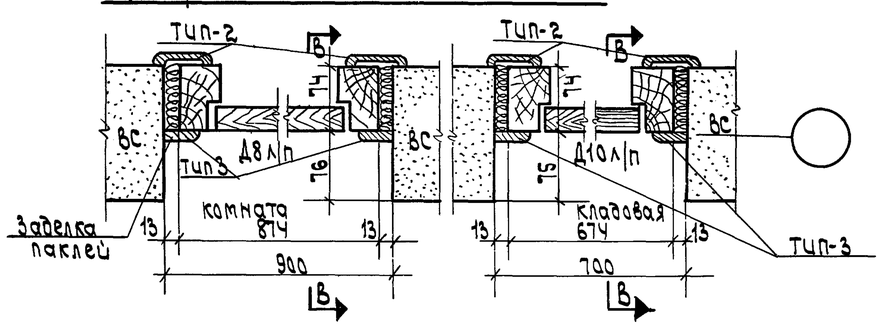

4 Дверь в кухню и комнату.

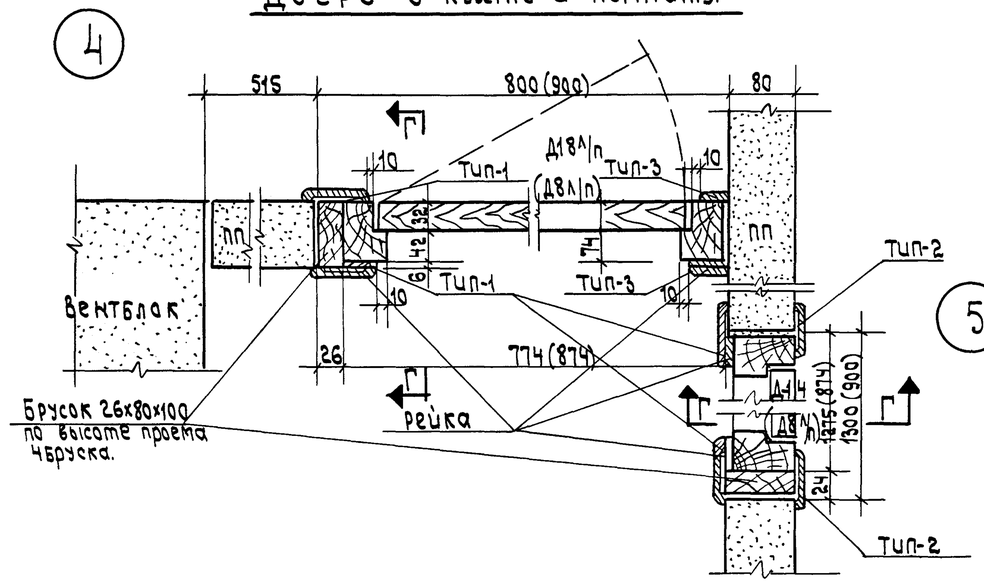

5

6 Дверь в квартиру, кладовую, кухню и комнату.

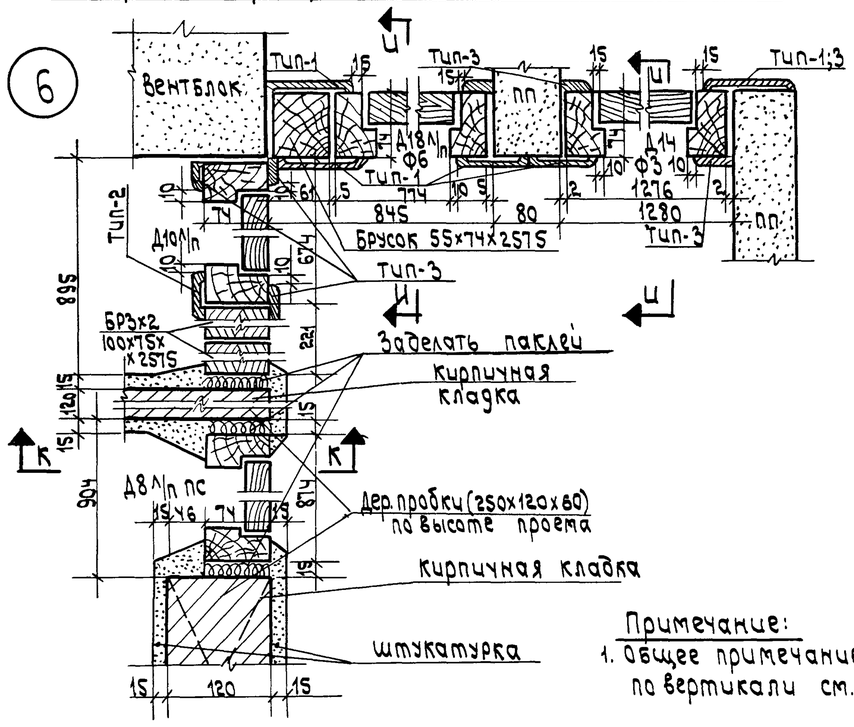

Примечание:

1. Общее примечание и разрезы по вертикали см. лист АСД-27.

1969	Детали.	Установка столярных блоков во внутренних стенах и перегородках (разрезы по горизонтали).	Серия 125	часть раздел 9.1	Лист АСД-25

Гл.арх Б.Панковец 29-XI-76г Нач.Кортеева

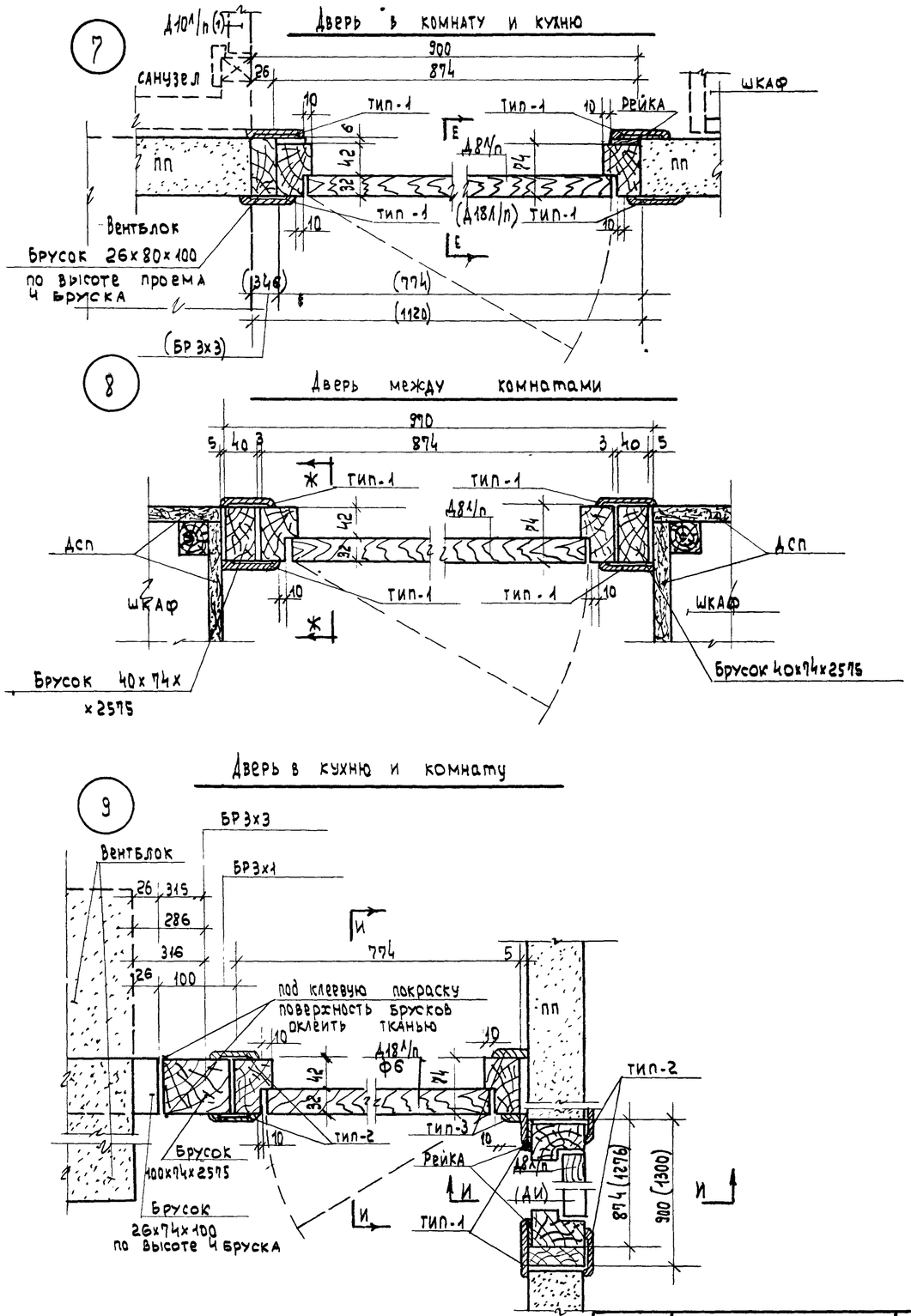

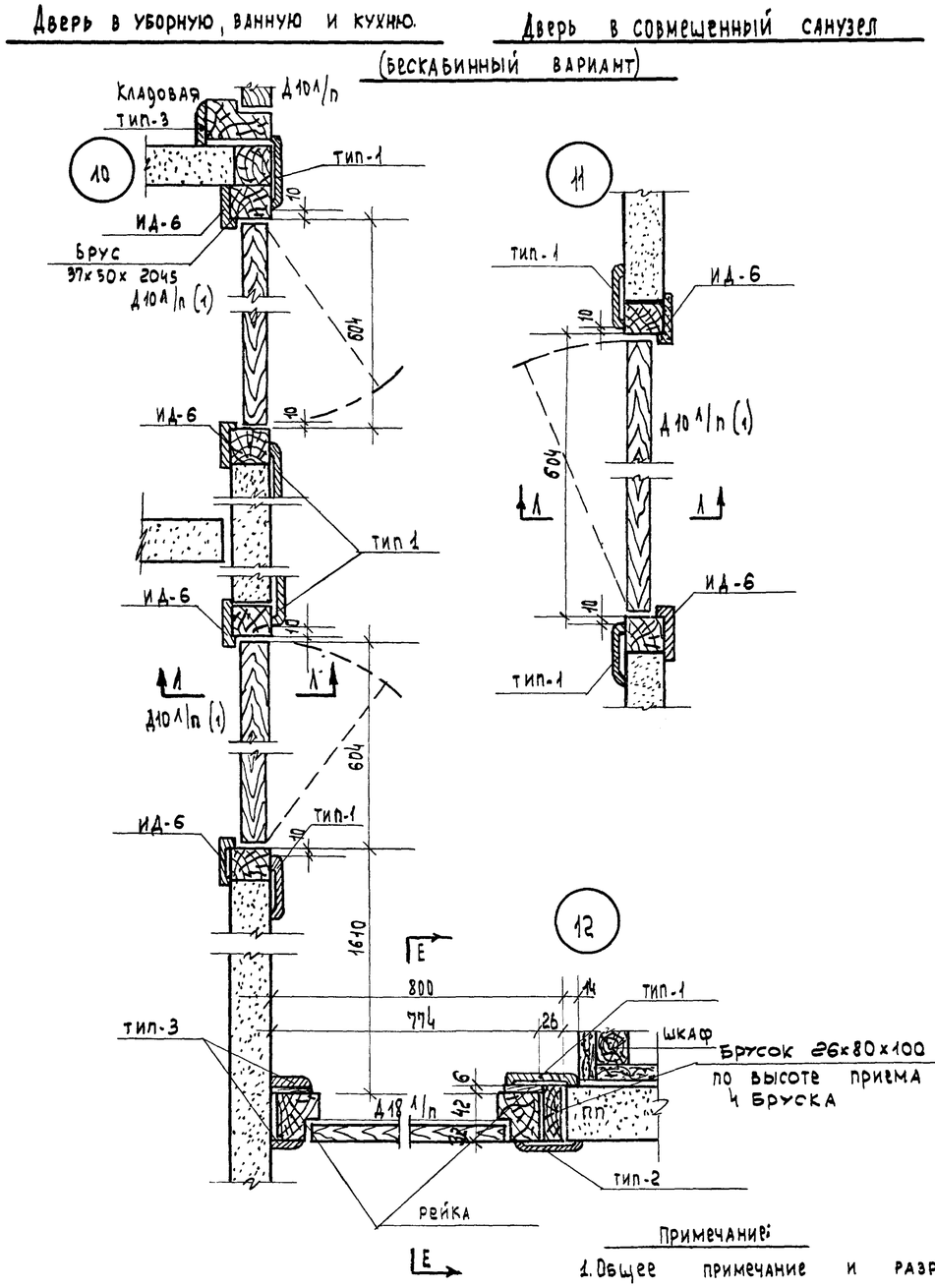

Примечание:

1. Общее примечание и разрезы по вертикали см. лист АСД-27

1969	Детали.	Установка столярных блоков во внутренних стенах и перегородках (Разрезы по горизонтали)	Серия 125	Часть раздел 21	Лист АСД-26

11131-12 28

пров: Тол. 28/XI-76г. контр. [illegible]

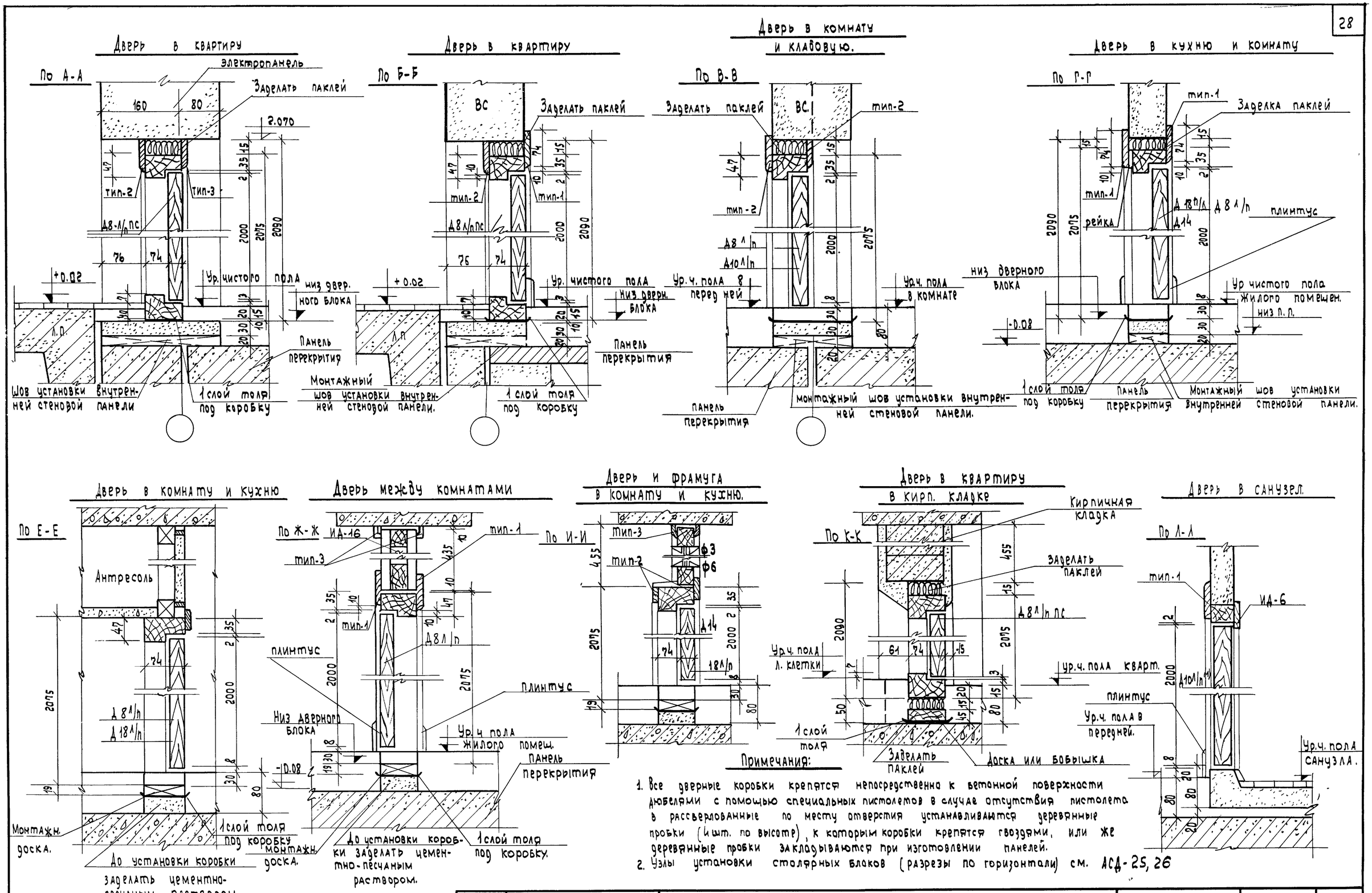

Примечания:

1. Все дверные коробки крепятся непосредственно к бетонной поверхности дюбелями с помощью специальных пистолетов в случае отсутствия пистолета в рассверлованные по месту отверстия устанавливаются деревянные пробки (4 шт. по высоте), к которым коробки крепятся гвоздями, или же деревянные пробки закладываются при изготовлении панелей.
2. Узлы установки столярных блоков (разрезы по горизонтали) см. АСД-25, 26

1969	Детали	Установка столярных блоков во внутренних стенах и перегородках (разрезы по вертикали)	Серия 125	Часть 9 Раздел 9.1	Лист АСД-27

пров Станковец конца 25-XI-76г

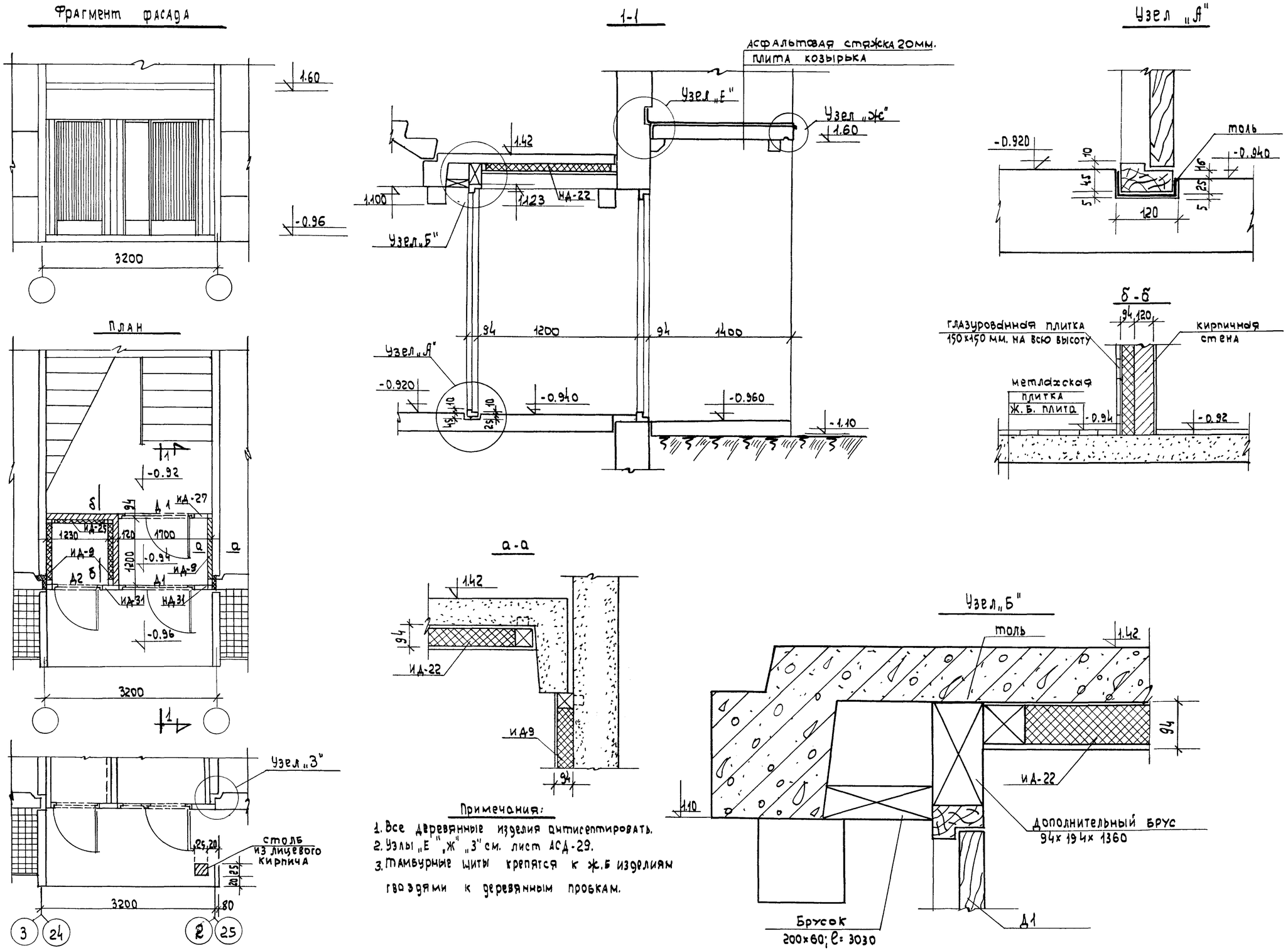

Примечания:

1. Все деревянные изделия антисептировать.
2. Узлы „Е", „Ж", „З" см. лист АСД-29.
3. Тамбурные щиты крепятся к ж.б изделиям гвоздями к деревянным пробкам.

1969	детали	вход. тамбур входа 5 эт. дома	серия 125	Раздел 9-1 часть 9	Лист АСД-28

пров Сум 26/XI-76

Фрагмент фасада

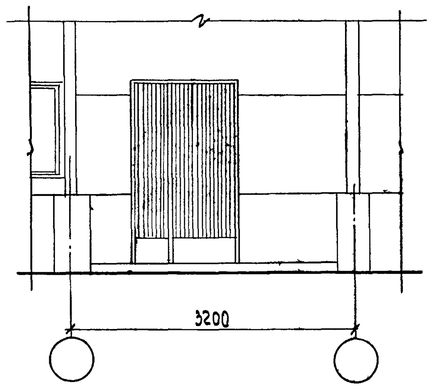

План

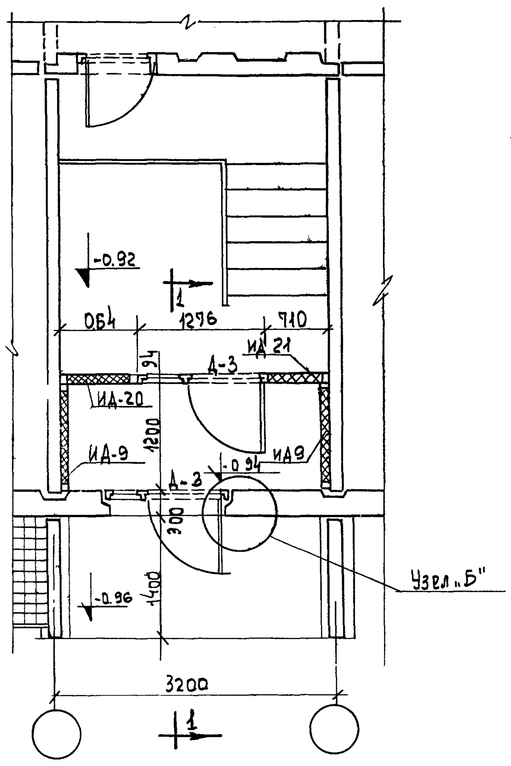

Узел „Б"

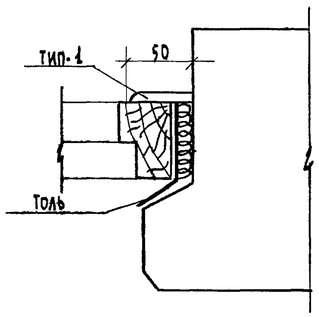

Узел „В"

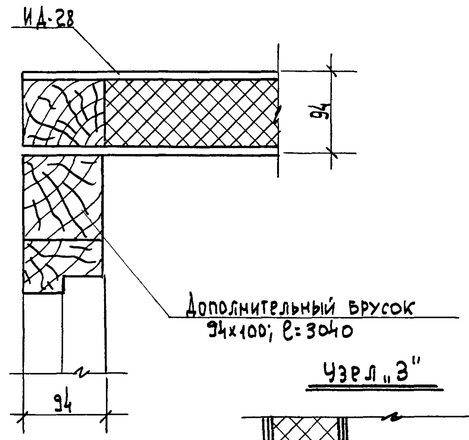

1-1

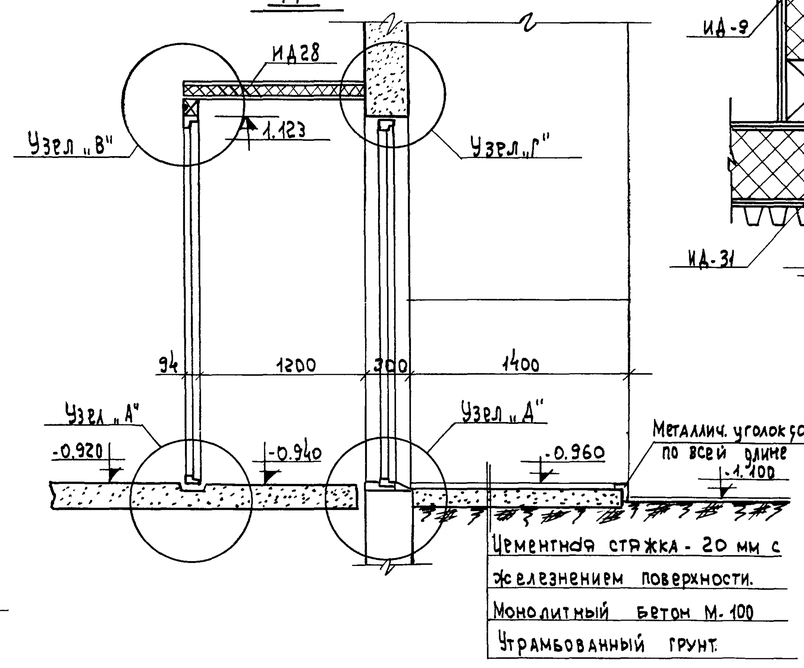

Узел „Г"

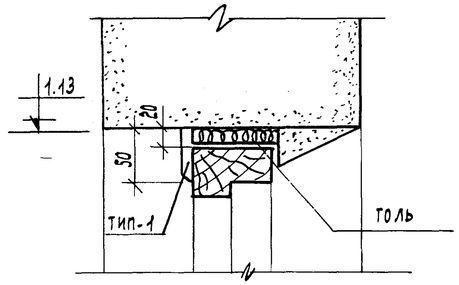

Узел „З"

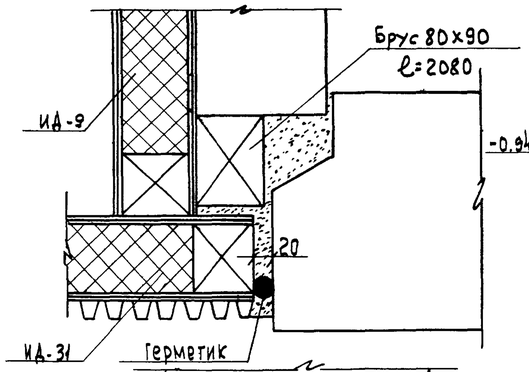

Узел „4"

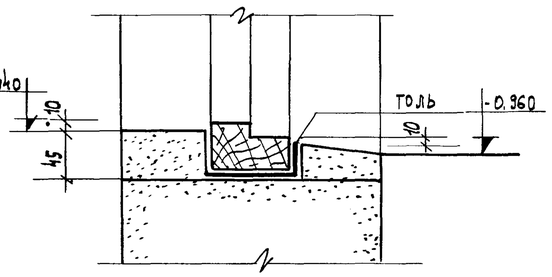

Узел „Е"

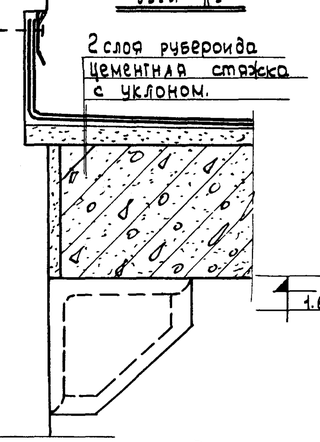

Узел „Ж"

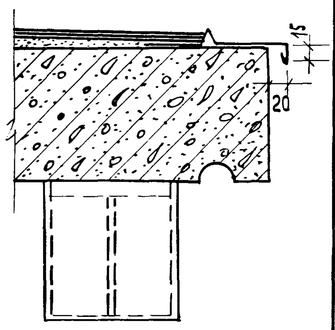

Примечание.

Узел „А" см. лист АСД-30

1969	Детали	Пожарный переход. Узлы 5 эт. дома.	Серия 125	Раздел 9.1 часть 9	Лист АСД-29

Тираж Сдано в печать копия

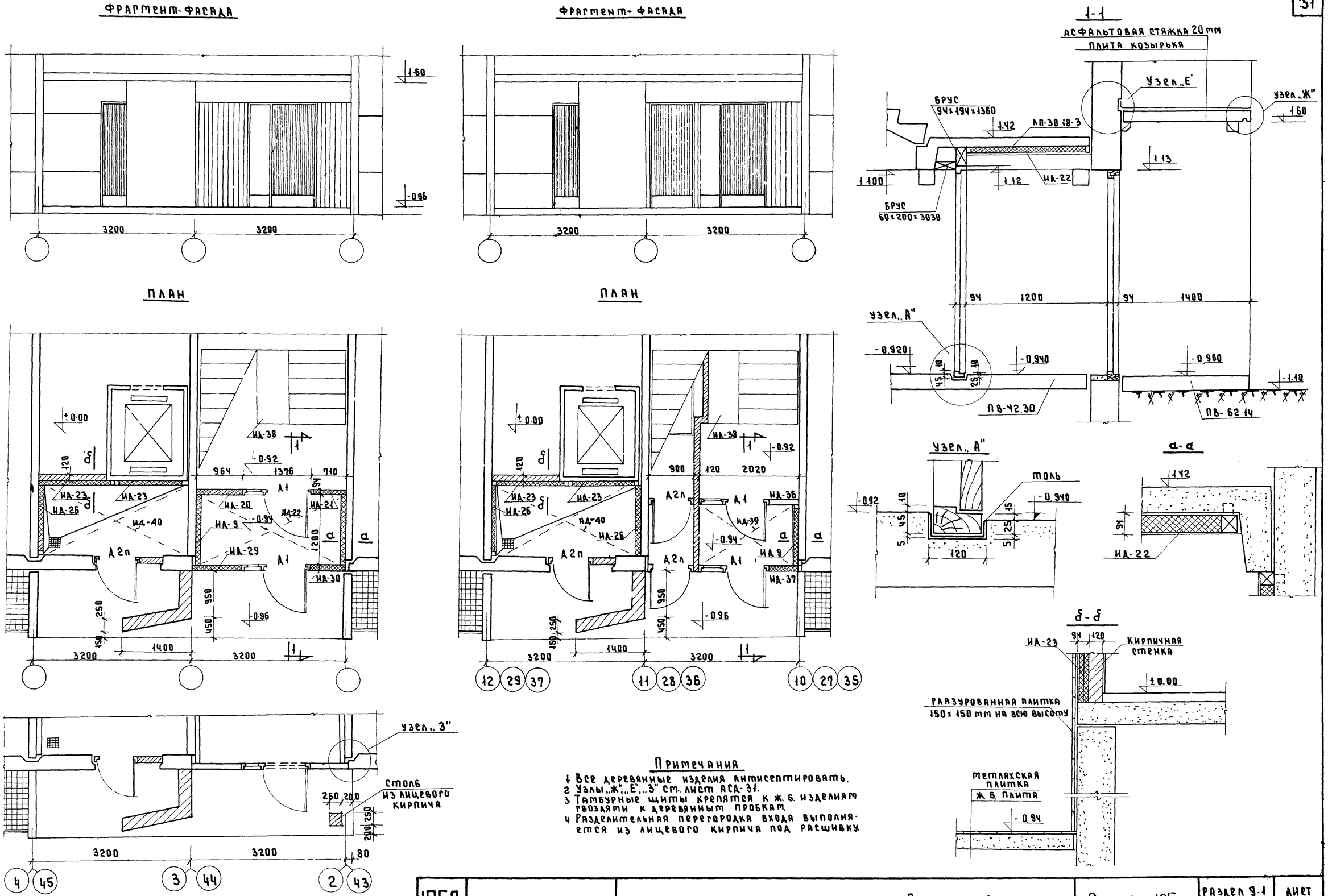

Примечания

1. Все деревянные изделия антисептировать.
2. Узлы „Ж", „Е", „3" см. лист АСД-31.
3. Тамбурные щиты крепятся к ж. б. изделиям гвоздями к деревянным пробкам.
4. Разделительная перегородка входа выполняется из лицевого кирпича под расшивку.

1969	Детали	Вход, тамбур входа 9 эт дома	Серия 125	Раздел 9-1 часть 9	Лист АСД-30

КБ пожелезобетону Госстроя РСФСР

Гл. инженер КБ	В. Болтинский	Нач. сектора	А. Смирнова
Гл. констр. КБ	А. Фельман	Нач. сектора	В. Гаранин
Нач. отдела	Ю. Красновидов	Ст. архитект	А. Фефелов
Гл. констр. пр.	П. Афанасьев		
Гл. арх. пр-та	Г. Паченцева	Проверил	В. Гаранин

11131-12 32

План

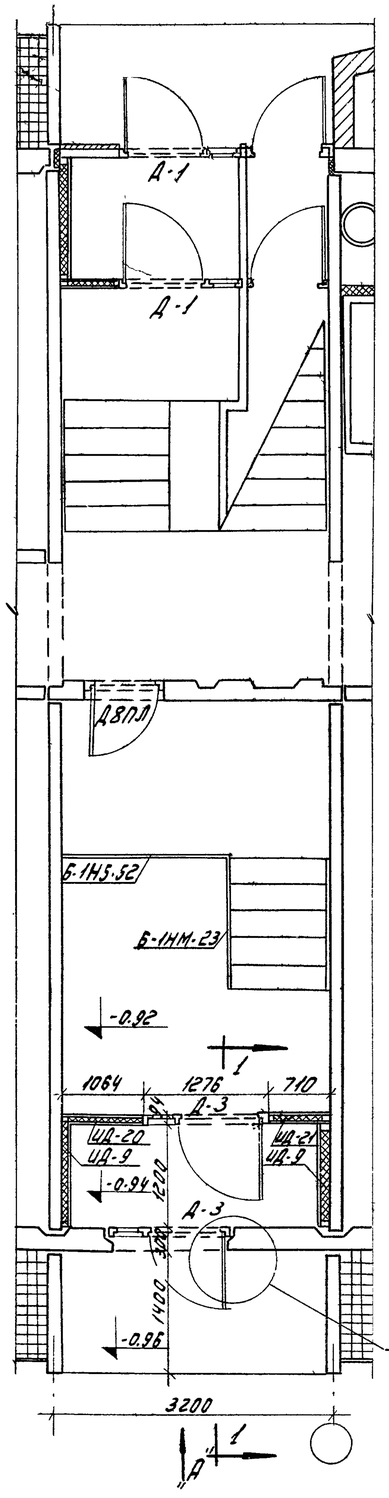

Вид по „А"

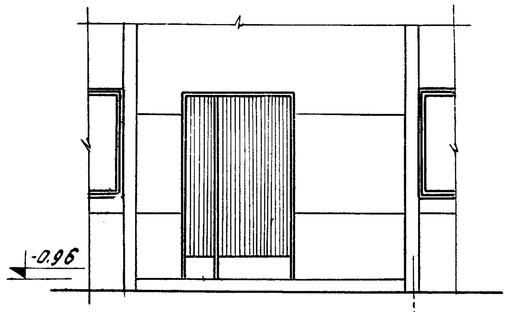

1-1

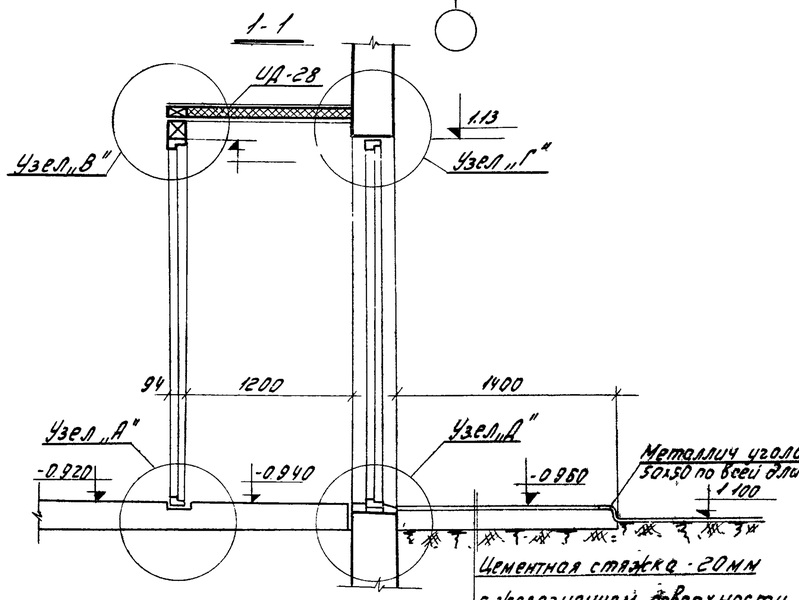

Узел „Б"

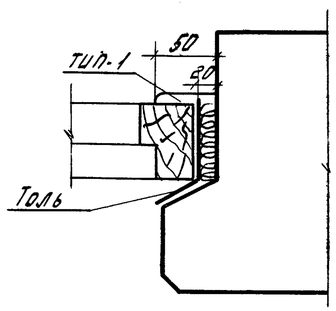

Узел „Г"

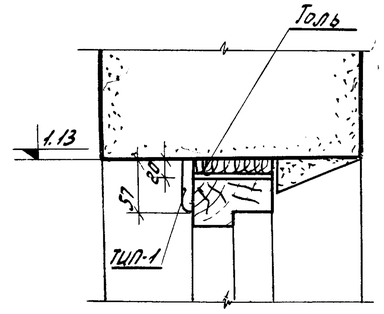

Узел „В"

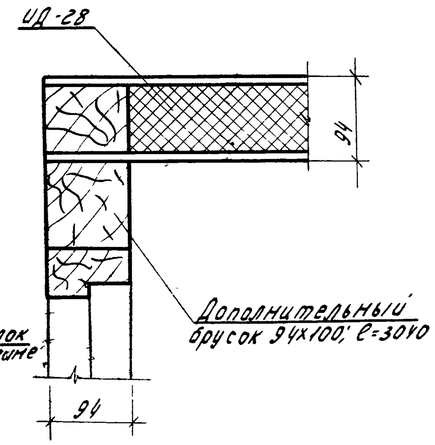

Узел „Д"

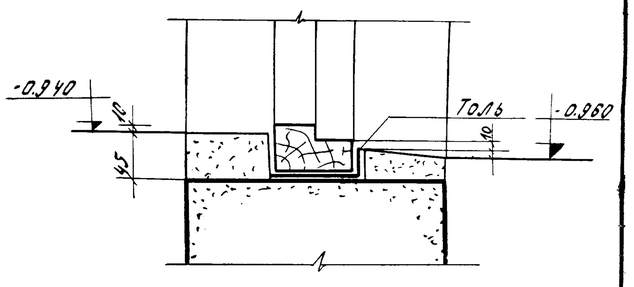

Узел „Е"

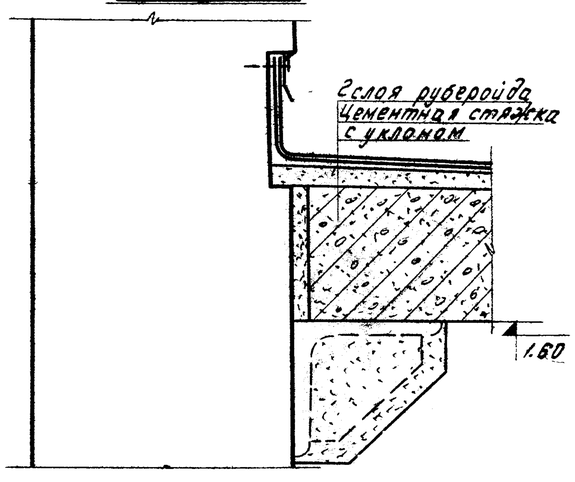

Узел „З"

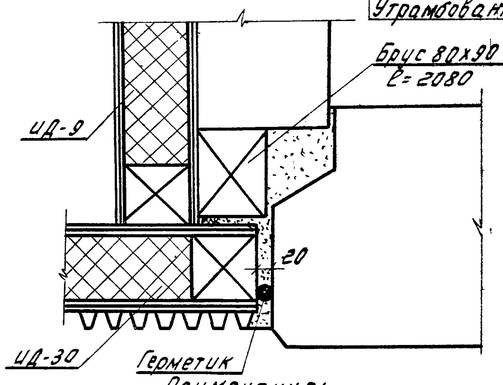

Узел „Ж"

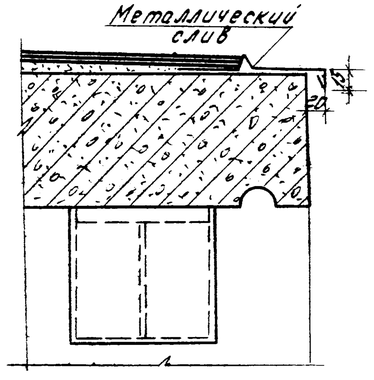

Примечание:
Узел „А" см лист АСД-30

1969	Детали	Пожарный переход. Узлы 9эт дома	Серия 12.5	Разд.2, часть 9 / Лист АСД-31

Пров Сафр-ва
Копир. Архипов
11131-12 33

Пол из панелей

/во всех помещениях/

над техническим подпольем

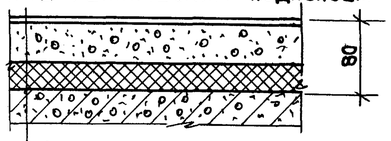

- Линолеум -2-2,5
- Мастика битумно-каучуковая холодная -1
- Панель пола -60
- Плита древесно-волокнистая изоляционная γ=250-350 кг/м³ толщ. 12,5мм три слоя в обжатом состоянии -27
- Панель перекрытия

по междуэтажным перекрытиям

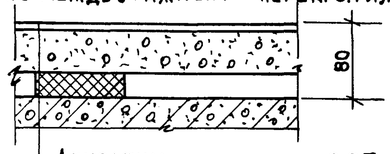

- Линолеум -2-2,5
- Мастика битумно-каучуковая холодная -1
- Панель пола -60
- Плита древесно-волокнистая изоляционная γ=250-350 кг/м³ толщ. 12,5мм в обжатом состоянии 27
- Панель перекрытия

Пол из паркетной доски

/жилые помещения и передние/

над техническим подпольем

- Паркетная доска -25
- Лаги антисептированные из доски 25х80 через 400 мм -25
- Плита древесно-волокнистая изоляционная антисептированная γ=250-350кг/м³ толщ. 12,5мм в обжатом состоянии -30
- Панель перекрытия

по междуэтажным перекрытиям

- Паркетная доска -25
- Лаги антисептированные из доски 35х80 через 400 мм -25
- Плита древесно-волокнистая изоляционная антисептированная γ=250-350кг/м³ толщ. 12,5мм три слоя в обжатом состоянии -30
- Панель перекрытия

Пол по косому настилу

/жилые помещения и передние/

над техническим подпольем

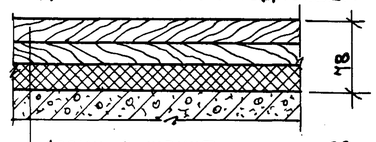

- Доски в шпунт -22
- Слой пергамина -1
- Косой настил -25
- Плита древесно-волокнистая изоляционная антисептированная γ=250-350 кг/м³ толщ. 12,5мм три слоя в обжатом состоянии -30
- Панель перекрытия

по междуэтажным перекрытиям

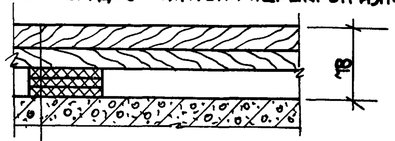

- Доски в шпунт -22
- Слой пергамина -1
- Косой настил -25
- Плита древесно-волокнистая изоляционная антисептированная γ250-350кг/м³ толщ. 12,5мм три слоя в обжатом состоянии -30
- Панель перекрытия

Примечание:

При полах из паркетной доски на кухнях устраивается пол из линолеума на тканевой основе из поливинилхлоридных или кумароновых плиток.

Пол по лагам

/жилые помещения и передние/

над техническим подпольем

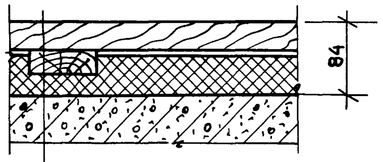

- Дощатый пол -29
- Лаги антисептированные из доски 25х80 через 400мм -25
- Плита древесно-волокнистая изоляционная антисептированная γ=250-350 кг/м³ толщ. 12,5мм три слоя в обжатом состоянии -30
- Панель перекрытия

по междуэтажным перекрытиям

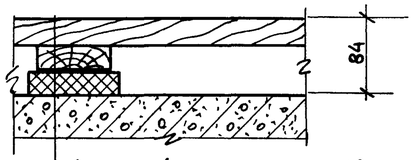

- Дощатый пол -29
- Лаги антисептированные из доски 25х80 через 400мм -25
- Плита древесно-волокнистая изоляционная антисептированная γ=250-350 кг/м³ толщ. 12,5мм в обжатом состоянии три слоя 30
- Панель перекрытия

Пол в санузлах

над техническим подпольем

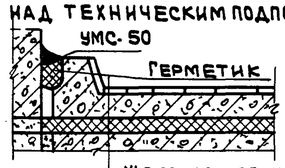

- Ж.б. поддон облицованный плиткой в завод. условиях
- Плита древесно-волокнистая изоляц. γ=250-350 кг/м³ толщ. 12,5мм два слоя в обжатом состоянии - 20мм
- Панель перекрытия

по междуэтажным перекрытиям

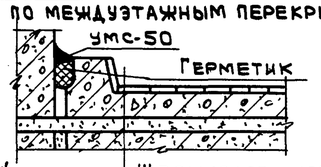

- Ж.б. поддон облицованный плиткой в заводских условиях
- Прокаленный песок-20мм
- Панель перекрытия

Пол в лоджиях

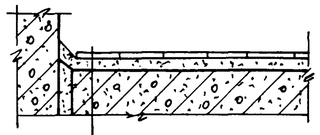

- Метлахская плитка-15
- Цементно песчанная стяжка -20-30
- 1 слой рубероида на мастике
- Плита лоджии

Пол в карманах лестничной клетки

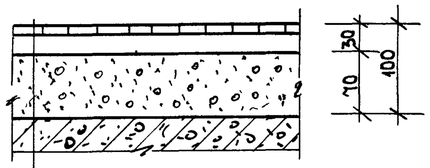

- Керамическая плитка на растворе -30
- Керамзитовый гравий
- Панель перекрытия

Сопряжение полов

паркетная доска с линолеумом

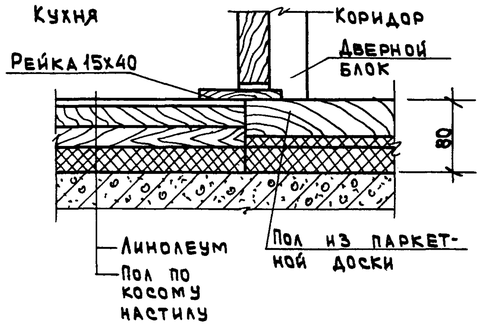

Пропуск сантехнического стояка через перекрытие

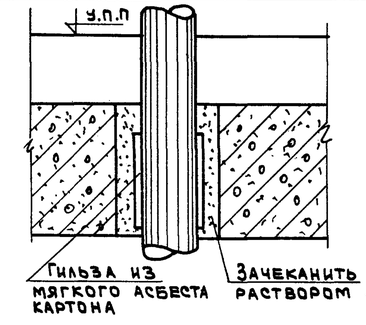

Пропуск отопительного стояка через перекрытие

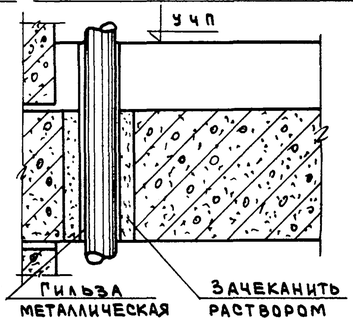

1969	Детали	Детали пропуска	Детали полов сантехнических и отопительных стояков через перекрытия	Серия 125	Часть 9 Раздел 9.1	Лист АСД-32

Пров.

Кол.

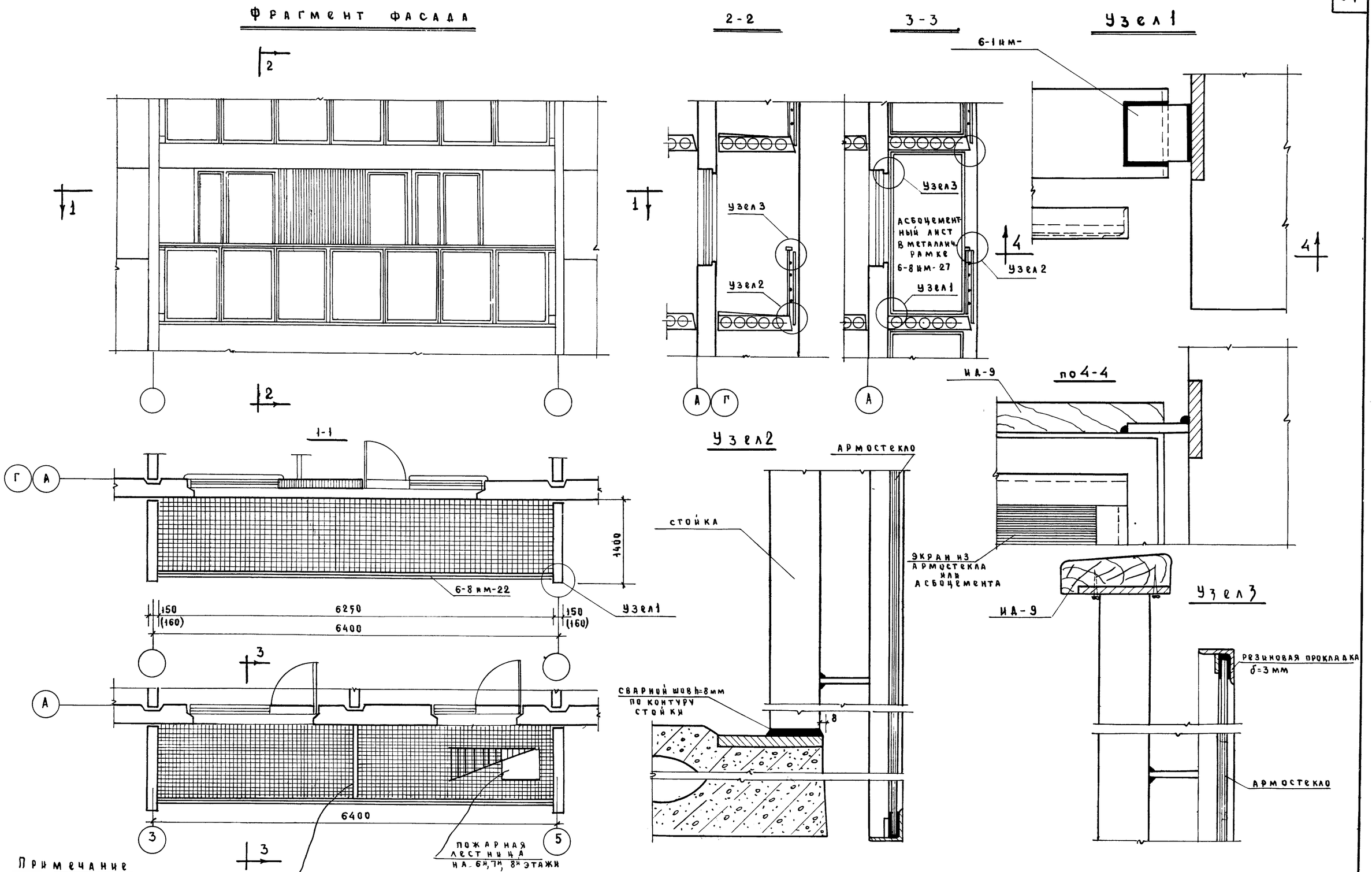

Примечание

1. Устройство полов в лоджиях, приставных и западающих см. лист АСД-32.
2. Узлы 1, 2, 3 см лист АСД-33

1969	Детали	Приставная лоджия	Серия 125	Часть 9 Раздел 9-1	Лист АСД-33

КБ по железобетону Госстроя РСФСР

Гл. инжен. КБ.	В. Болтинский	Нач. сек. конст.	А. Смирнова
Гл. констр. КБ	Я. Фельман	Нач. сек. арх.	В. Гаранин
Нач. отдела	Ю. Красновидов	Ст. архитек.	А. Фефелов
Гл. констр. пр.	П. Афанасьев	Проверил	А. Фефелов
Гл. архит. пр.	Г. Паченцева		

11131-12 35

Фрагмент фасада

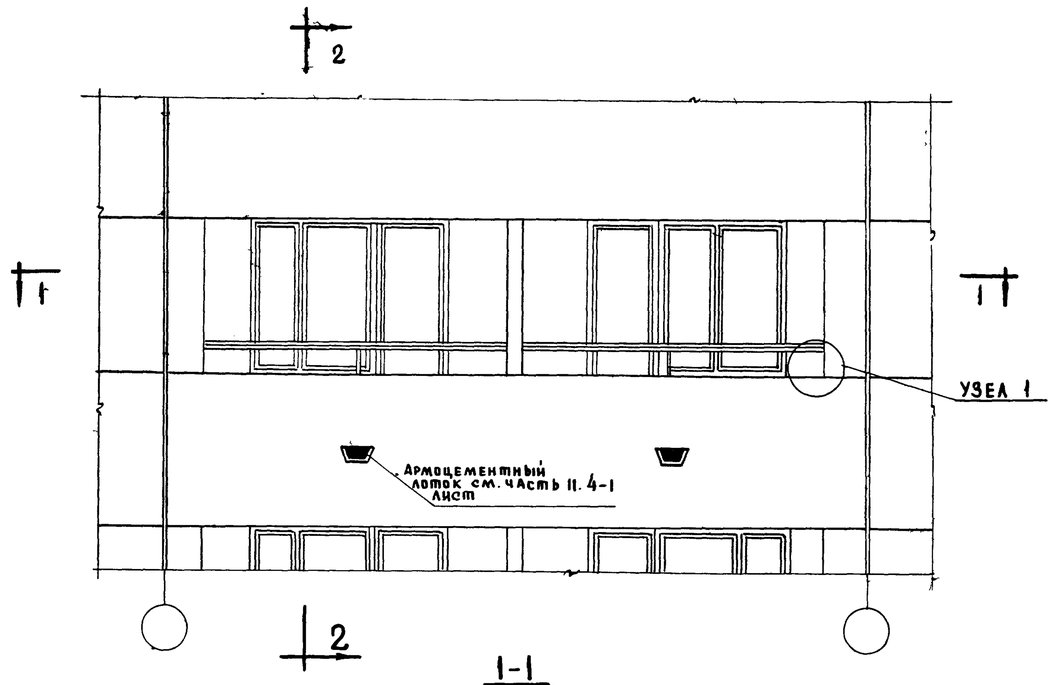

1-1

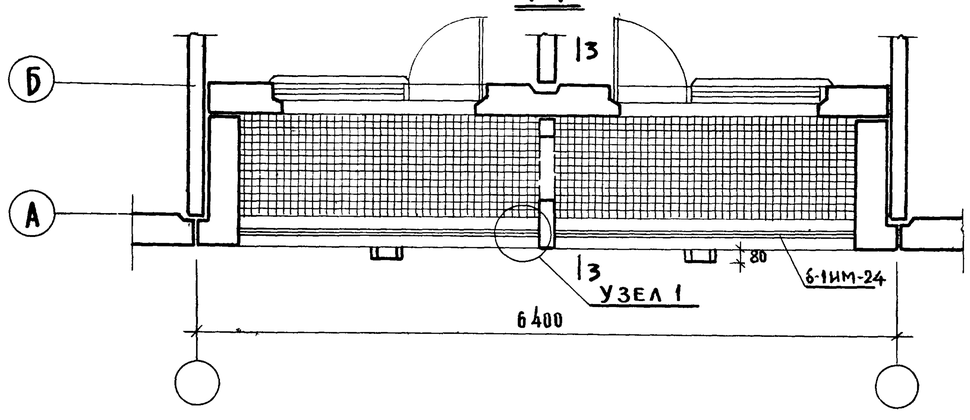

2-2

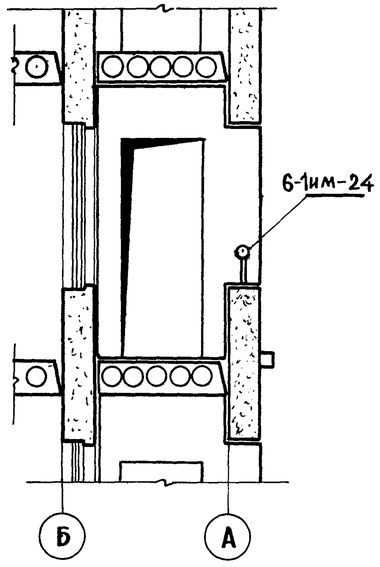

Узел 1

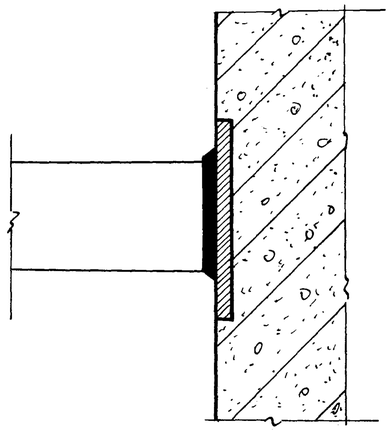

Западающая лоджия

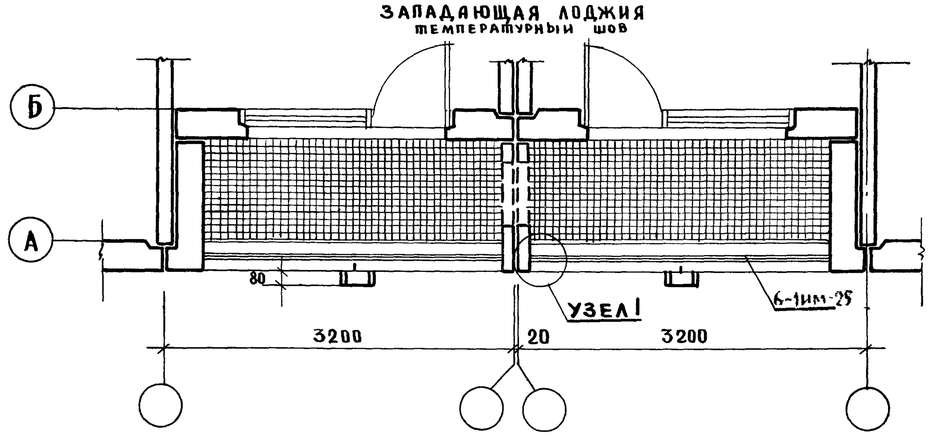

ПРИМЕЧАНИЕ:

1. Варить качественными электродами Э-42А.
2. Перед покраской сварные швы тщательно зачистить.
3. Цветовое решение лоджий согласовать с автором проекта
4. Узлы крепления слива см. лист АСД-37
5. Сечение 3-3 см. лист АСД-37

ГИП	А. Фефелов		
Гл. инженер К.Б.	В. Болтинский	Нач. сек. конс.	А. Смирнова
Гл. конструк. К.Б.	Я. Фельман	Нач. сект. арх.	В. Гаранин
Нач. отдела	Ю. Красновидов	Ст. архитект.	А. Фефелов
Гл. конструк. пр.	П. Афанасьев	Проверил	А. Фефелов
Гл. архит. пр.	Г. Пачинцева		

КБ по железобетону Госстроя РСФСР | М-Б 1:4

1969	Детали	Западающая лоджия	Серия 125	Часть 9 Раздел 9.1	Лист АСД-34

СОГЛАСОВАНО
НАЧ. ОТДЕЛА КУЧЕРОВСКИЙ
А СМИРНОВА
В ГАРАНИН
И ФЕФЕЛОВ
А ФЕФЕЛОВ
НАЧ. СЕКТОРА
НАЧ. СЕКТОРА
СТ. АРХИГЕКТОР
ПРОВЕРИЛ
В. БОЛТЯНСКИЙ
Я. ФЕЛЬМАН
Ю. КРАСНОВИДОВ
Ц. АФАНАСЬЕВ
Г. ПАЧЕНЦЕВА
ГИ. ИНЖЕНЕР КБ
ГИ. КОНСТР. КБ
НАЧ. ОТДЕЛА
ГИ. КОНСТР. ЦР.
ГИ. АРХИТ. ПР.
В. ГАРАНИН
КБ ПО ЖЕЛЕЗОБЕТОНУ
ГОССТРОЯ РСФСР
М-6
1:20

ПО 1-1

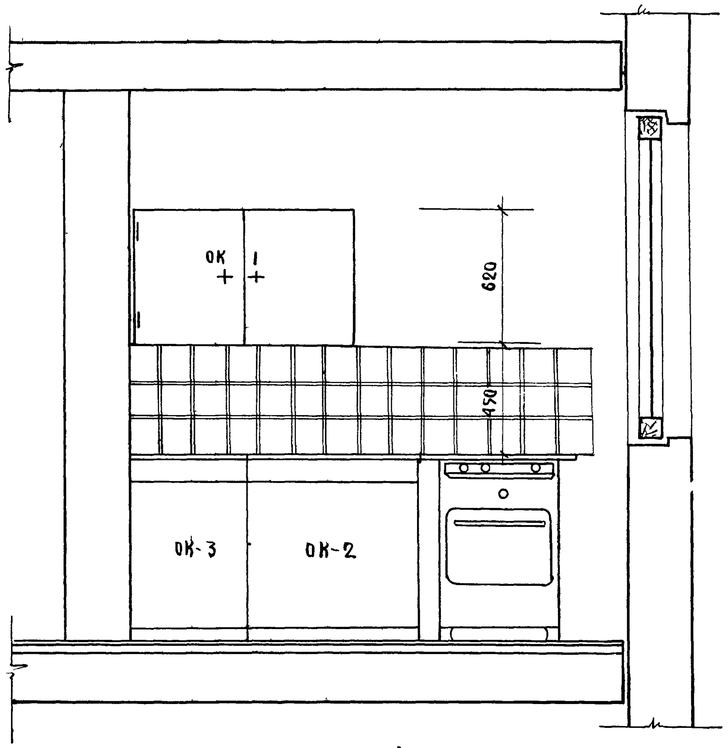

ПО 2-2

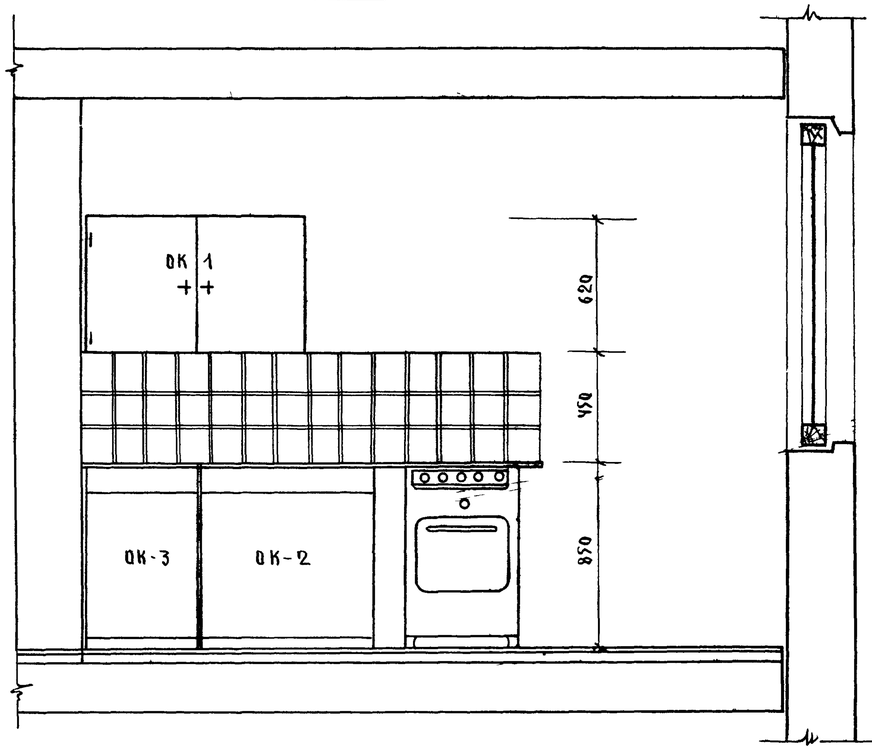

ПО 3-3

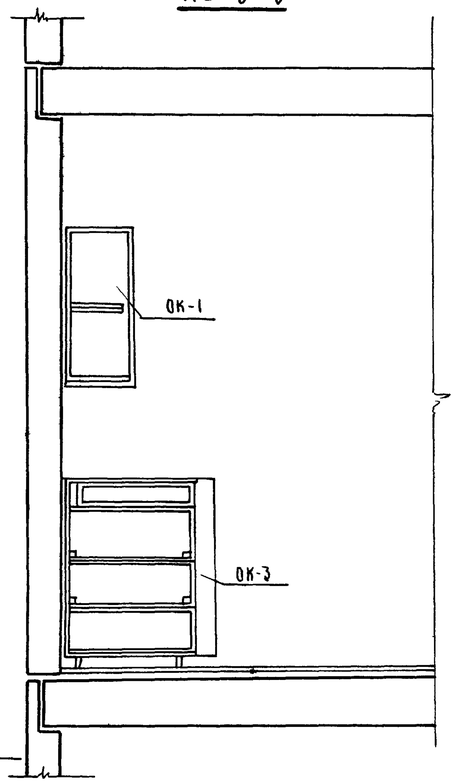

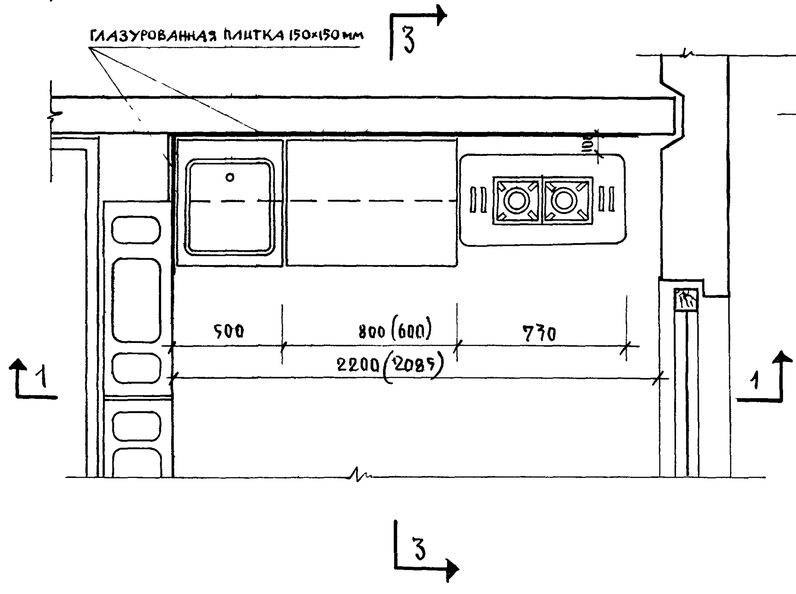

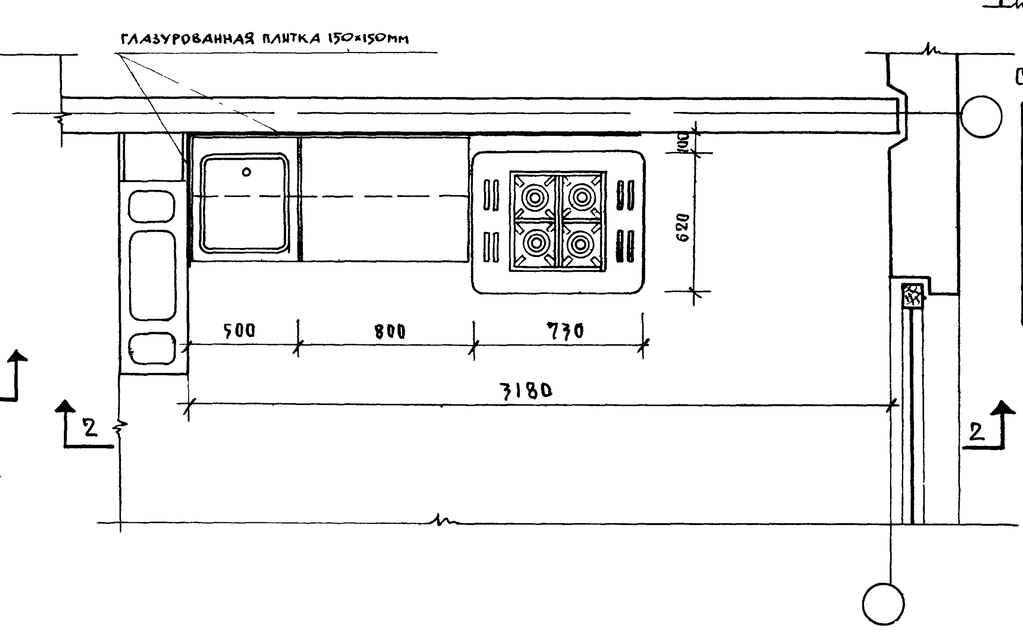

Спецификация оборудования на 1 кухню

NN п/п	Наименование	Марка	Ед. изм.	Кол. шт.	См. часть 10, раздел
1	Шкаф настенный	ОК-1	шт.	1	л.51
2	Стол-шкаф	ОК-2	шт.	1	л.56
3	Стол шкаф под мойку	ОК-3	шт.	1	л.61

1969	Детали	Размещение кухонного оборудования	Серия 125	Часть 9 Раздел 91	Лист АСД-35

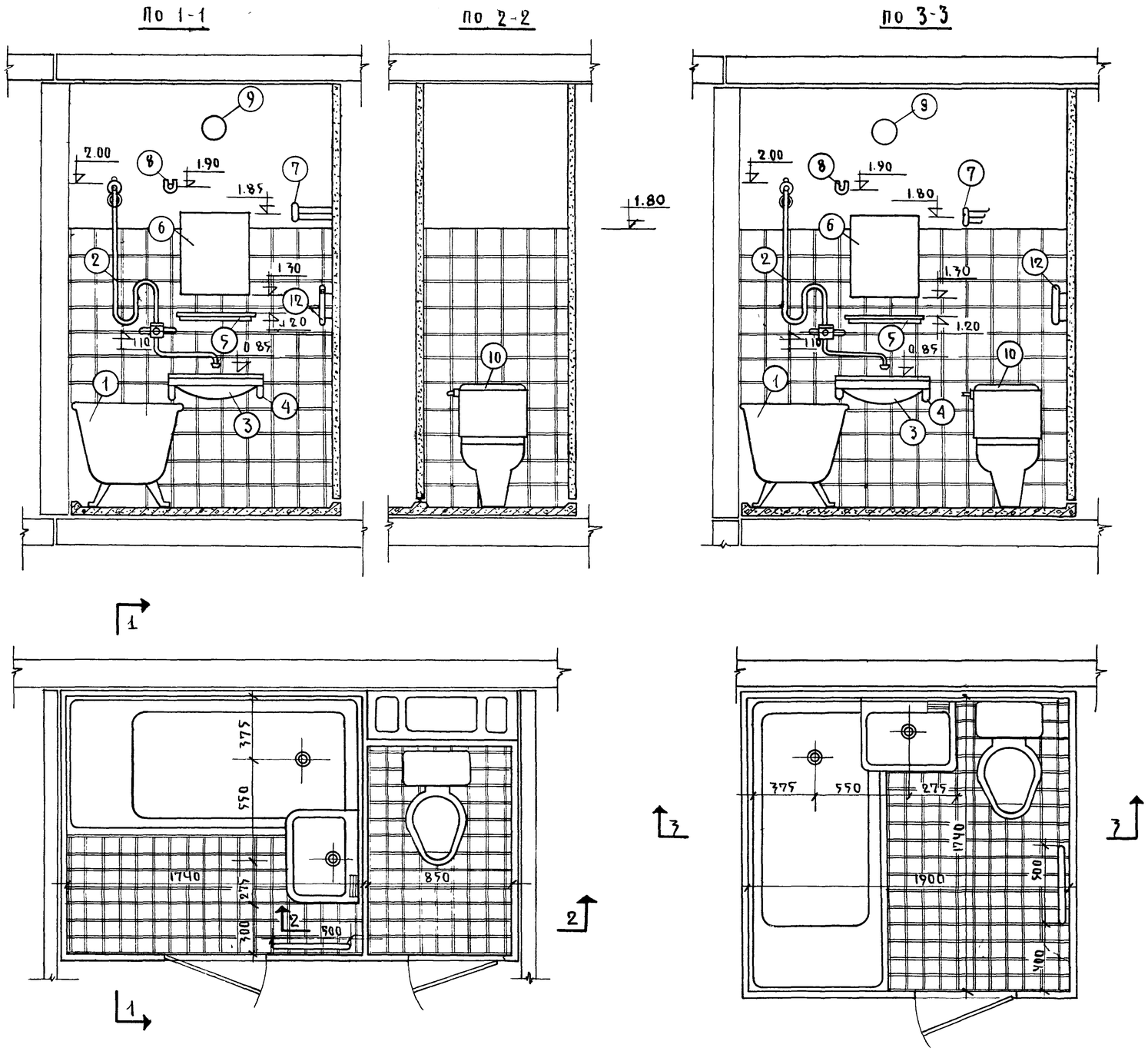

Спецификация оборудования санузла

NN п/п	Наименование	Ед. изм.	Кол. шт.	Примеч.
1	Ванна чугунная прямобортная 700х750	шт.	1	ГОСТ 1154-66
2	Смеситель настенный	шт.	1	ГОСТ 8224-64
3	Умывальник фаянсовый 550х420	комп.	1	ГОСТ 7288-60
4	Кронштейн для умывальника	шт.	2	—
5	Полочка туалетная	шт.	1	—
6	Зеркало	шт.	1	—
7	Вешалка трехрожковая	шт.	1	—
8	Штанга со штангодержателями	комп.	1	—
9	Бра	шт.	2	Для совмещенного санузла
10	Унитаз „компакт"	комп.	1	ГОСТ 9156-59
11	Крючок для одежды	шт.	3	—
12	Полотенцесушитель	шт.	1	ГОСТ 3262-62

1969	ДЕТАЛИ	Размещение оборудования в санузле и ванной	СЕРИЯ 125	Часть 9 Раздел 9.1	Лист АСД-36

КБ по железобетону Госстроя РСФСР — М-6 — 1:20

Гл. инженер КБ — В. Болтинский; Гл. констр. КБ — Я. Фельман; Нач. отдела — Ю. Красновидов; Гл. констр. пр-та — П. Афанасьев; Гл. архит. пр-та — Г. Плаченцева

Нач. сект. конст. — Нач. сект. — Ст. архит. — Проверил

А. Смирнова — В. Гаранин — А. Фефелов — А. Фефелов

Нач. отд. — Согласовано — Кучеровский

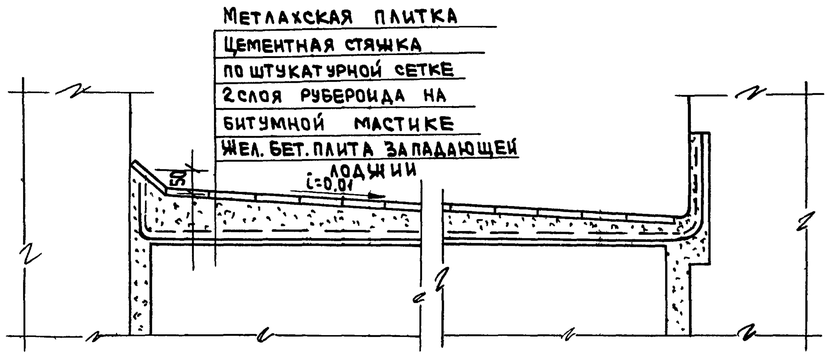

3-3

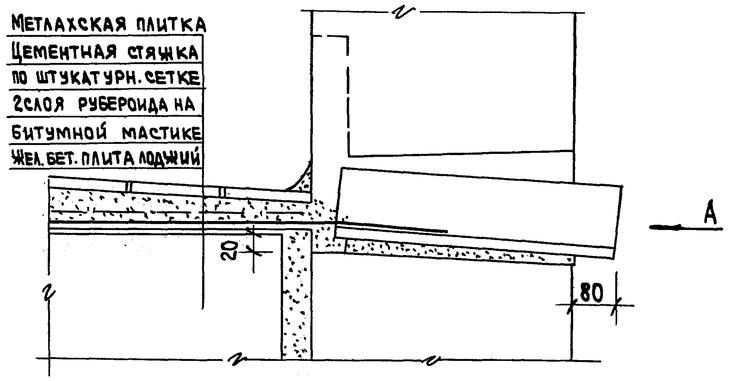

1-1

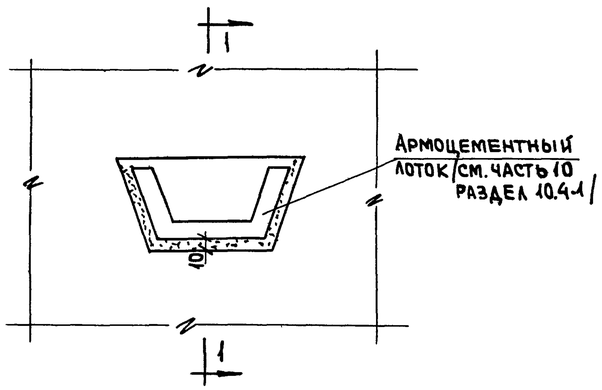

Вид по „А"

Узел 1

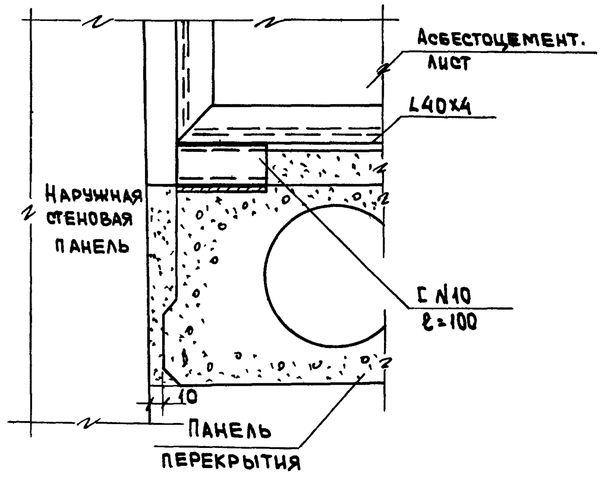

Узел 2

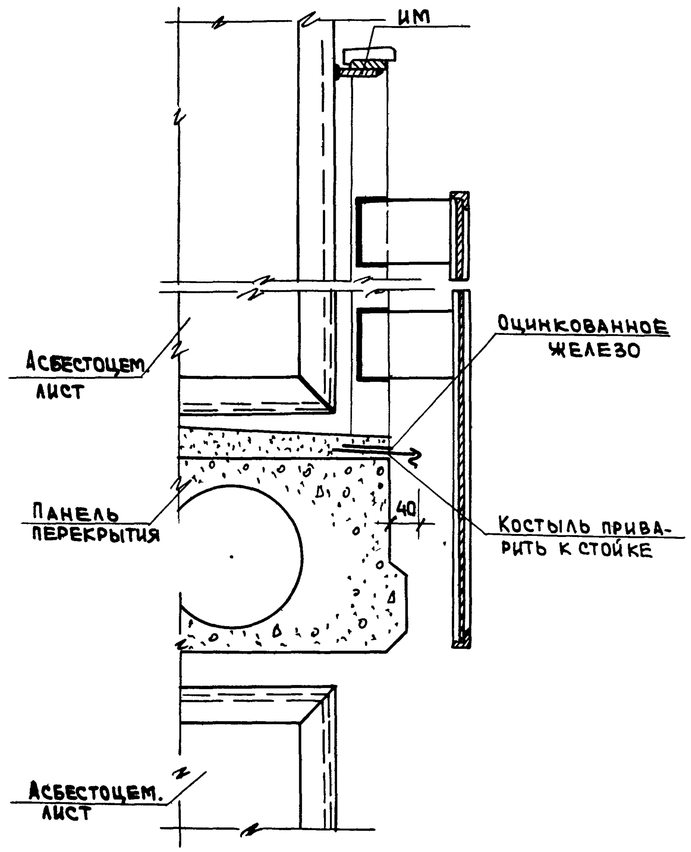

Узел 3

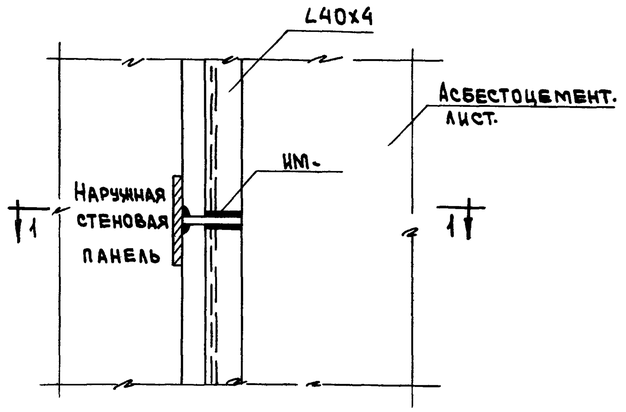

1-1

1969	Детали	Узлы крепления слива западающей лоджии и межквартирной перегородки приставной лоджии.	Серия 125	Часть 9 Раздел 9.1	Лист АСД-37

Пров.

Кон.

Вид по А

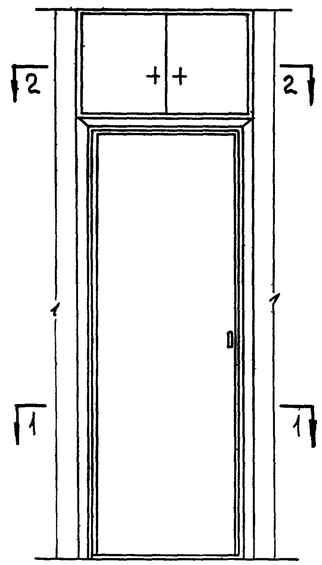

3-3

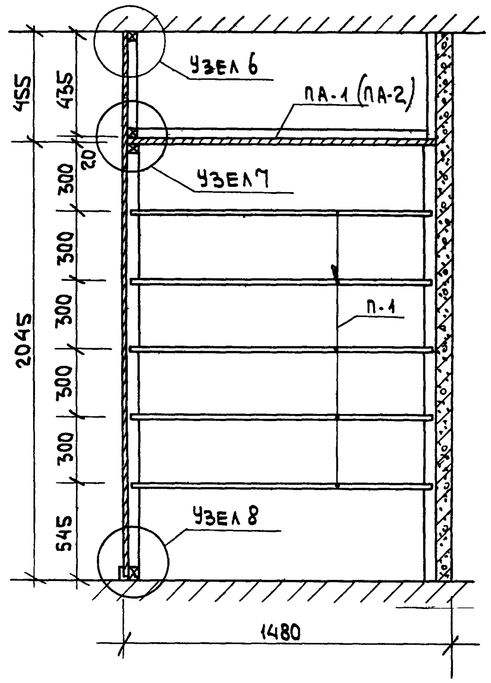

4-4

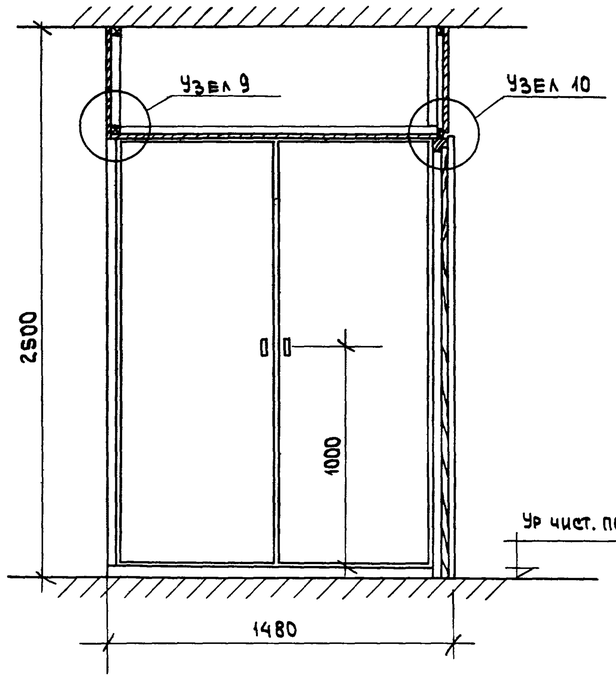

5-5

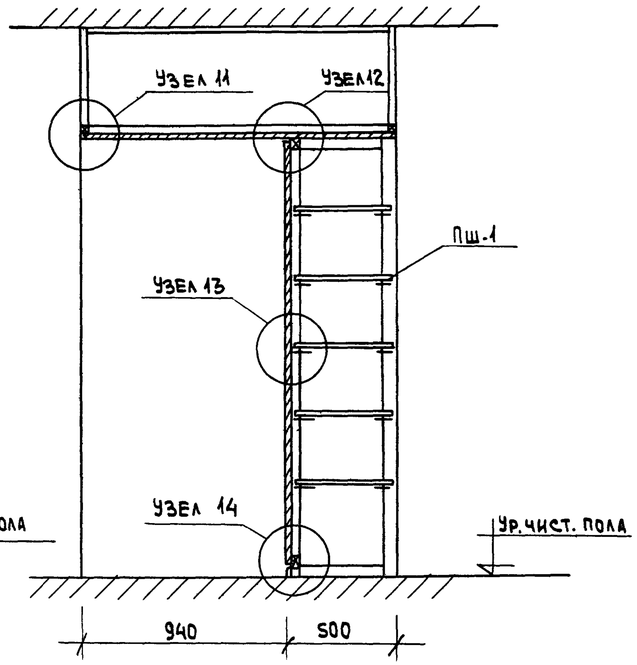

1-1

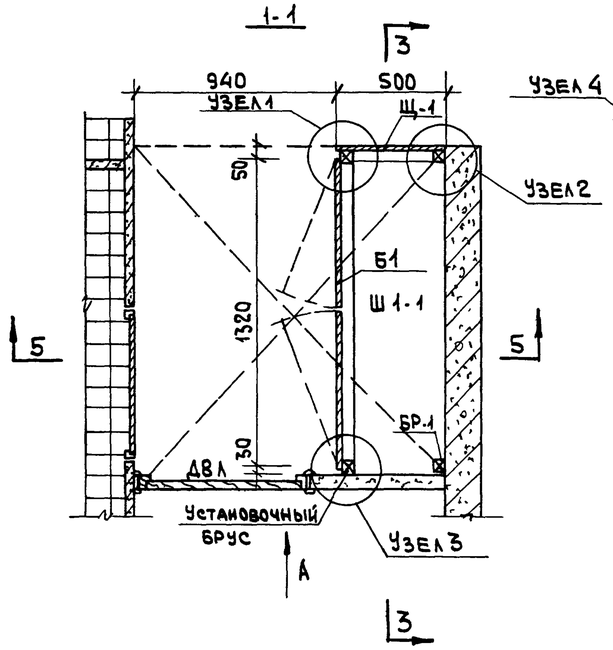

2-2

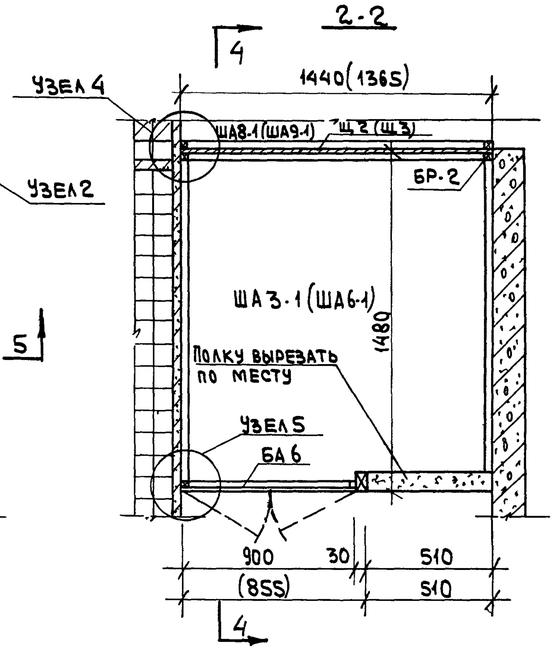

ПА-1 (ПА-2)	Полка- антресольная	1	ДСП	1440 1365	1480	19
БР	Брус монтажный	п.м.	хвойн	28	35	35
Щ-2 (Щ-3)	Щит стенка	1	ДСП	450	1440 (1365)	19
БА 6	Блок антресольных дверей	1	ДСП	450	850	19
Спецификация ША 3-1						
Пш-1	Полкодержатель - шкант.	20	твлис	50	⌀	10
П-1	Полка шкафная	5	ДСП	460	1360	19
БР-1	Брус монтажный	п.м.	хвойн	4,0	50	50
Щ-1	Щит - стенка	1	ДСП	490	2040	19
Б-1	Блок шкафных дверей	1	ДСП	1990	1375	19
Спецификация Ш1-1						
Марка дет.	Наименование	Кол. шт.	Мат.	Размеры Д	Ш	Т

Примечания:

1. Рабочие чертежи изделий см часть 10, раздел 10.6-1.
2. Узлы см. лист АСД-50
3. Встроенные шкафы поставляются на постройку в разобранном виде, комплектно.
4. Элементы шкафа, поступают на стройку в полной заводской готовности.
5. Элементы шкафа крепятся к железобетонным конструкциям гвоздями к пробкам.
6. Предусмотреть изготовление правых и левых шкафов.
7. Размеры в скобках даны для шкафа антресольного ША-6 (ША6-1)

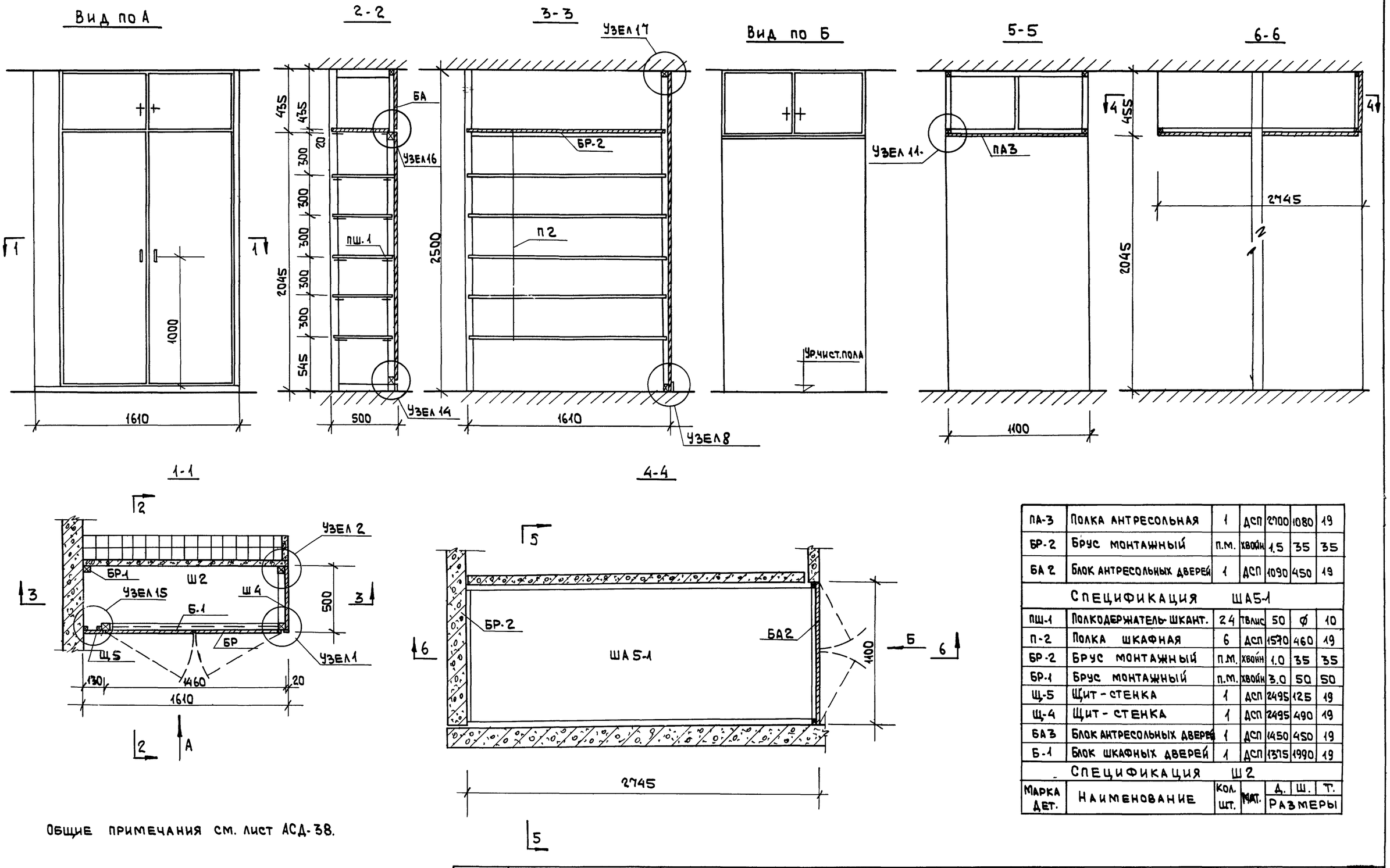

ПА-3	Полка антресольная	1	ДСП	2700	1080	19
БР-2	Брус монтажный	п.м.	хвойн	1.5	35	35
БА 2	Блок антресольных дверей	1	ДСП	1090	450	19
Спецификация ША5-1						
ПШ-1	Полкодержатель-шкант.	24	твлис	50	⌀	10
П-2	Полка шкафная	6	ДСП	1570	460	19
БР-2	Брус монтажный	п.м.	хвойн	1.0	35	35
БР-1	Брус монтажный	п.м.	хвойн	3.0	50	50
Щ-5	Щит-стенка	1	ДСП	2495	125	19
Щ-4	Щит-стенка	1	ДСП	2495	490	19
БА3	Блок антресольных дверей	1	ДСП	1450	450	19
Б-1	Блок шкафных дверей	1	ДСП	1375	1990	19
Спецификация Ш2						
Марка дет.	Наименование	Кол. шт.	Мат.	Д.	Ш.	Т.
				Размеры		

Общие примечания см. лист АСД-38.

1969	Детали	Встроенный шкаф Ш2, шкаф антресольный ША5-1	Серия 125	Часть 9 Раздел 9.1	Лист АСД-39

Пров. Коп. Якин

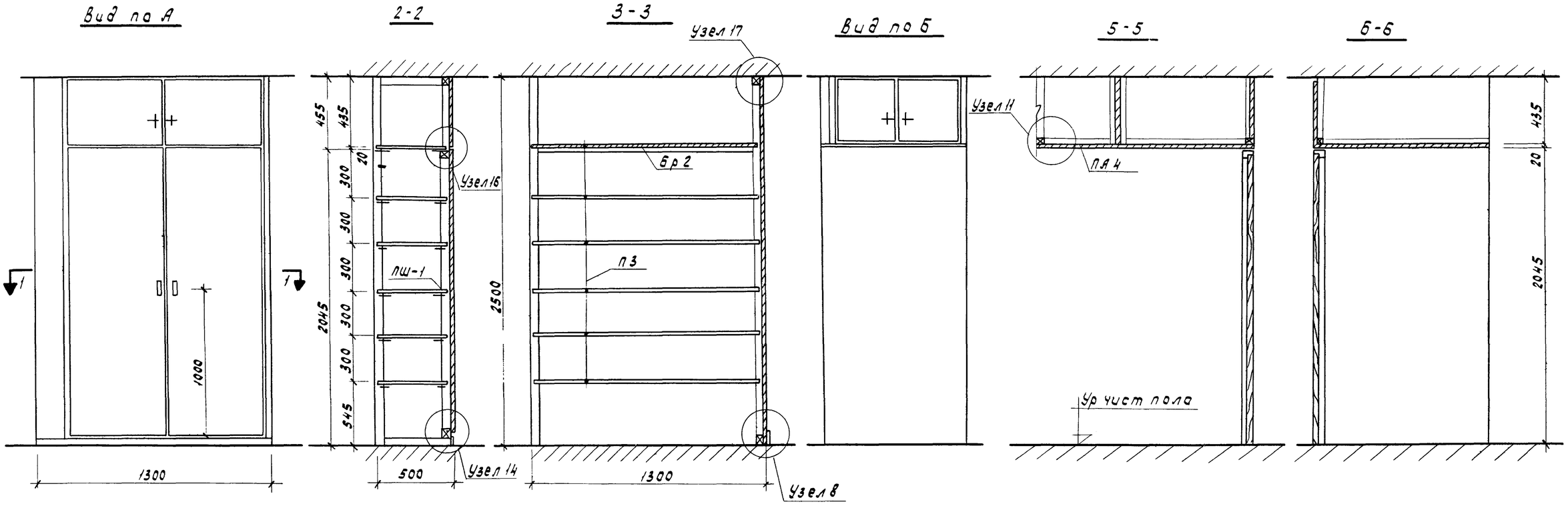

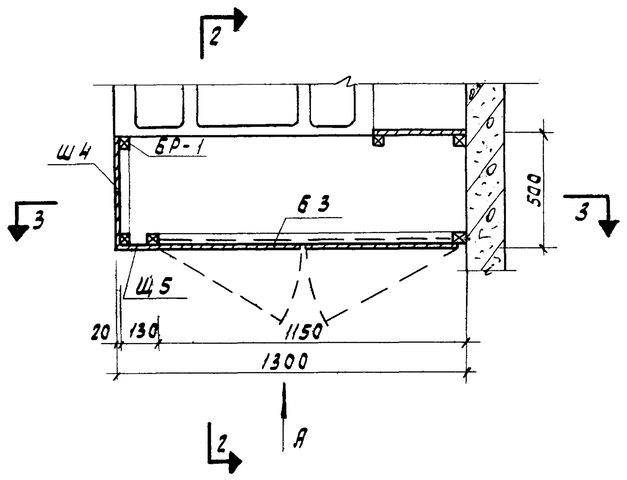

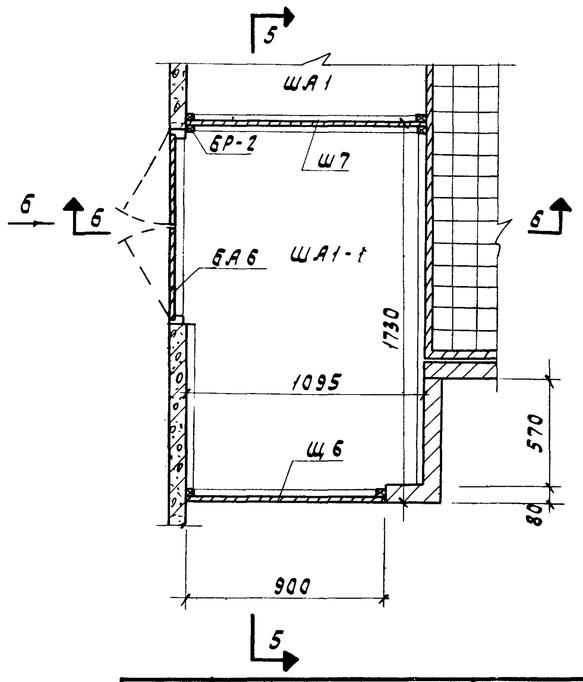

Щ-7	Щит-стенка	1	ДСП	1090	450	19
Щ-6	Щит-стенка	1	ДСП	895	450	19
ПА-4	Полка антресольная	1	ДСП	1730	1135	19
БР-2	Брус монтажный	п.м.	Хвойн	—	—	—
БР-1	Брус монтажный	п.м	Хвойн.	1.0	50	50
БА 6	Блок антресол дверей		ДСП	850	450	19

Спецификация ША 1

ПШ-1	Полкодержатель шкант	20	тв.лис	50	ф	10
П-3	Полка шкафная	5	ДСП	1260	460	19
БР-1	Брус монтажный	п.м	Хвойн	40	50	50
Щ-5	Щит-стенка	1	ДСП	2495	490	19
Щ-4	Щит-стенка	1	ДСП	2495	125	19
БА 4	Блок антресольн дверей	1	ДСП	1145	450	19
Б 3	Блок шкафных дверей	1	ДСП	1145	1990	19

Спецификация Ш 4

Марка дет	Наименование	Кол шт	Мат	Д	Ш	Т
				Размеры		

Общие примечания см. лист АСД-38

1969	Детали	Шкаф Ш4; шкаф антресольный ША1	Серия 125	Раздел 9 часть 9	Лист АСД-40

Пров. Степановец 15/XI-72г. Кон Плотникова

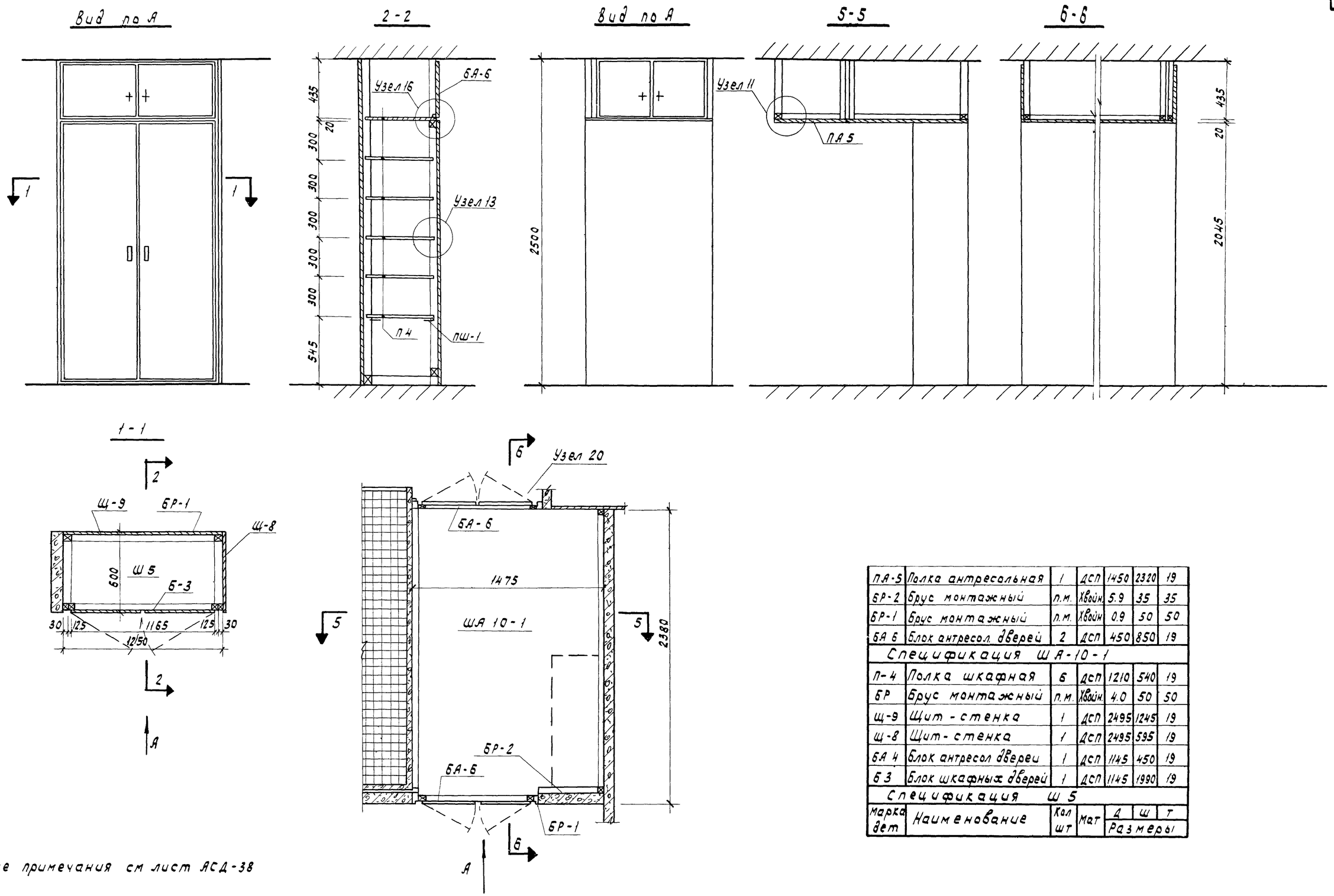

ПА-5	Полка антресольная	1	ДСП	1450	2320	19
БР-2	Брус монтажный	п.м.	Хвойн.	5.9	35	35
БР-1	Брус монтажный	п.м.	Хвойн	0.9	50	50
БА 6	Блок антресол. дверей	2	ДСП	450	850	19
Спецификация ША-10-1						
П-4	Полка шкафная	6	ДСП	1210	540	19
БР	Брус монтажный	п.м.	Хвойн.	4.0	50	50
Щ-9	Щит-стенка	1	ДСП	2495	1245	19
Щ-8	Щит-стенка	1	ДСП	2495	595	19
БА 4	Блок антресол дверей	1	ДСП	1145	450	19
Б 3	Блок шкафных дверей	1	ДСП	1145	1990	19
Спецификация Ш 5						
Марка дет	Наименование	Кол шт	Мат	Д	Ш	Т
				Размеры		

Общие примечания см лист АСД-38

1969	Детали	Встроенный шкаф Ш5; шкаф антресольный ША 10-1	Серия 125	Часть 9 Раздел 9.1	Лист АСД-41

Пров Т.Панковец 15/XI-72г. Коп. Плотникова

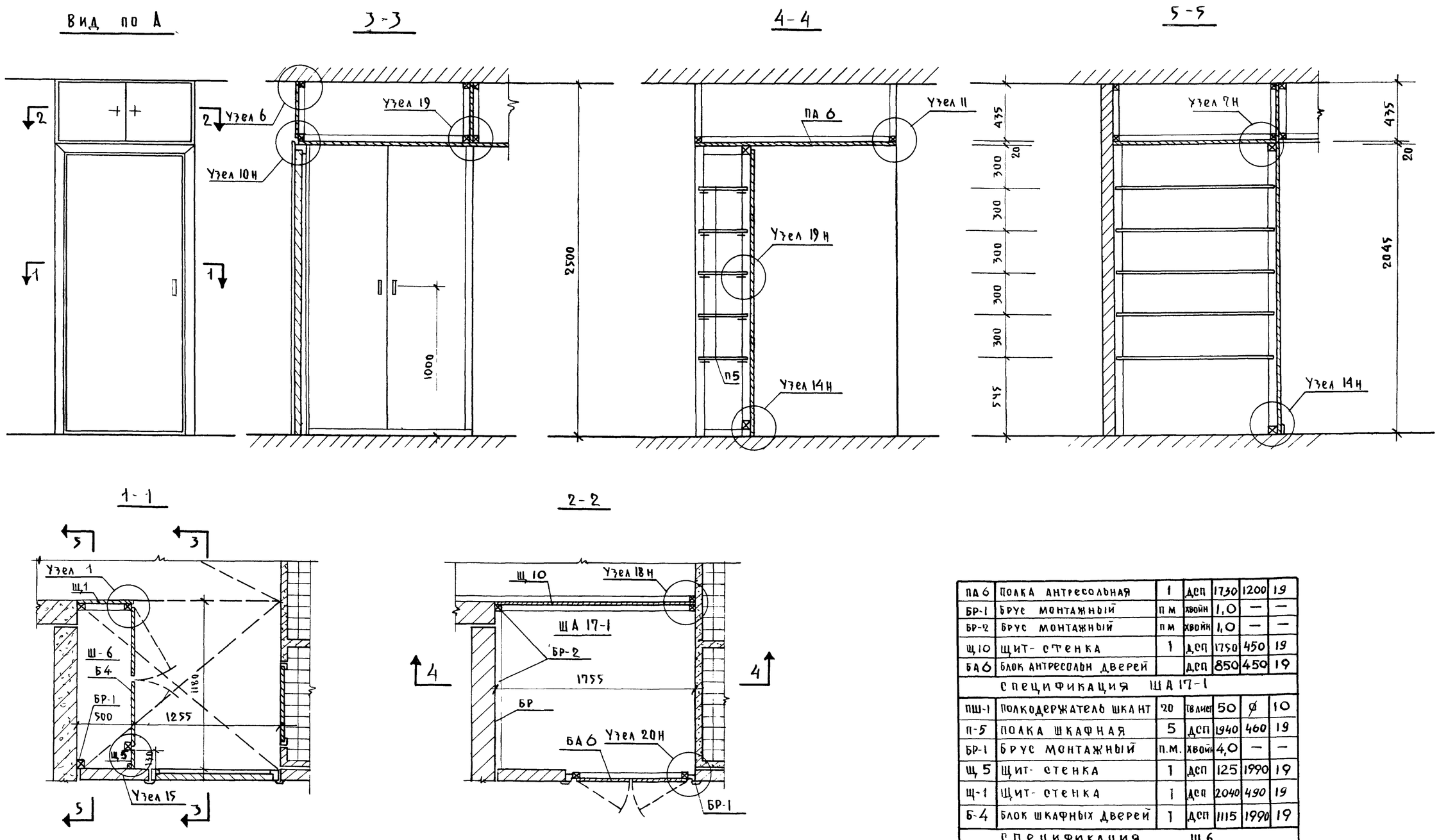

ПА 6	Полка антресольная	1	ДСП	1730	1200	19
БР-1	Брус монтажный	п м	хвойн	1,0	—	—
БР-2	Брус монтажный	п м	хвойн	1,0	—	—
Щ10	Щит- стенка	1	ДСП	1750	450	19
БА6	Блок антресольн дверей		ДСП	850	450	19
Спецификация ША 17-1						
ПШ-1	Полкодержатель шкафт	20	тв лист	50	∅	10
П-5	Полка шкафная	5	ДСП	1940	460	19
БР-1	Брус монтажный	п.м.	хвойн	4,0	—	—
Щ 5	Щит- стенка	1	ДСП	125	1990	19
Щ-1	Щит- стенка	1	ДСП	2040	490	19
Б-4	Блок шкафных дверей	1	ДСП	1115	1990	19
Спецификация Ш 6						
Марка дет	Наименование	Кол. шт	Матер	Д	Ш	Т
				Размеры		

Общие примечания см лист АСД-38

1969	Детали	Встроенный шкаф Ш-6, шкаф антресольный ША 17-1	серия 125	часть 9 раздел 9.1	Лист АСД-42

КБ по железобетону Госстроя РСФСР М-Б 1:20

Гл. инженер КБ В. Болтинский
Гл. конструкт КБ Я. Фельман
Нач. отдела Ю. Красновидов
Гл. констр пр П. Афанасьев
Гл. архит пр Г. Паченцева
Нач. сектора А. Смирнова
Нач. сектора В. Гаранин
Ст. архитект. О. Скобелева
Проверил А. Фефелов

11131-12 44

3-3

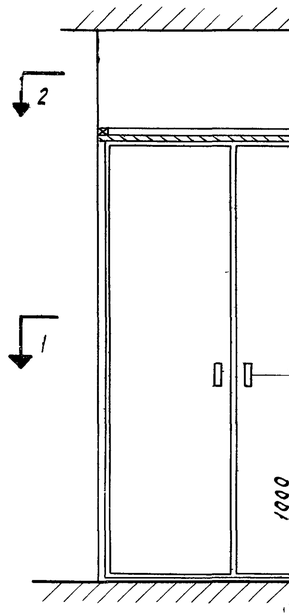

4-4

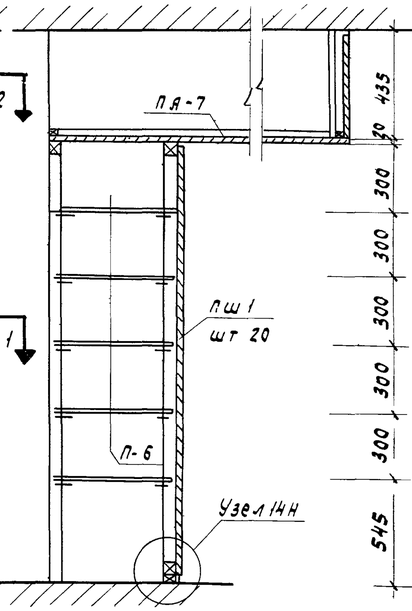

По А

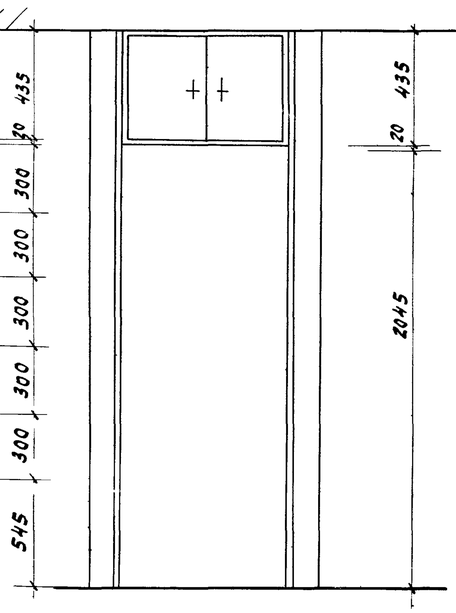

По Б

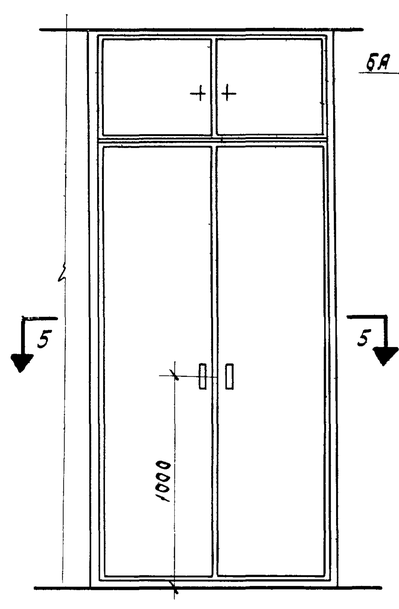

6-6

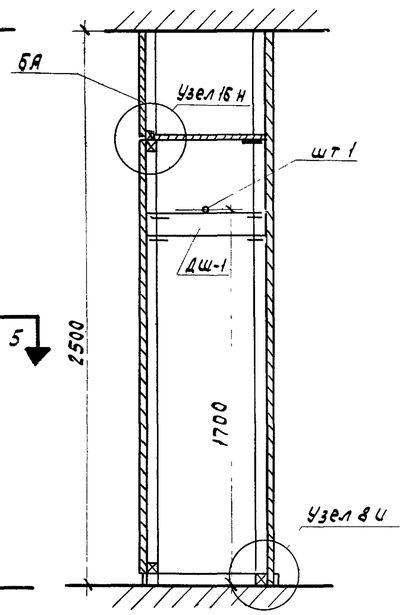

1-1

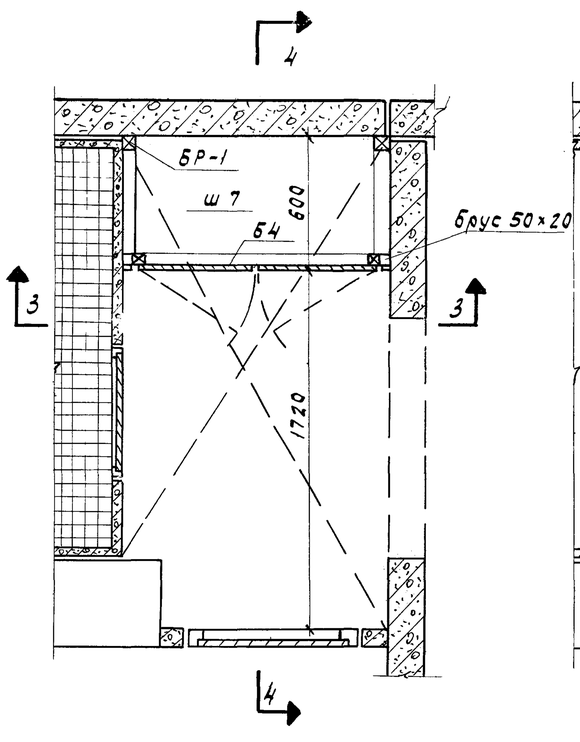

2-2

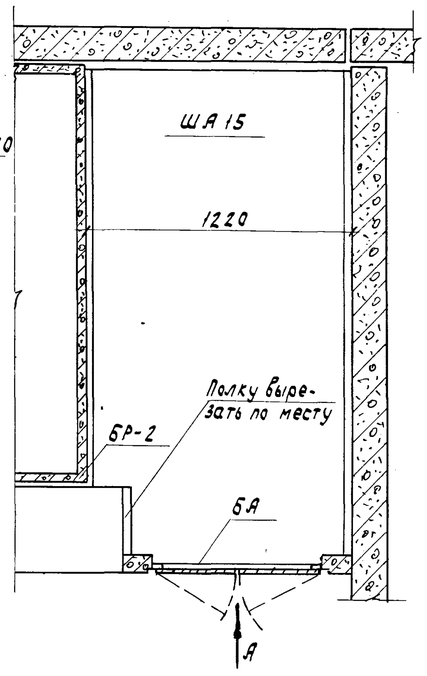

5-5

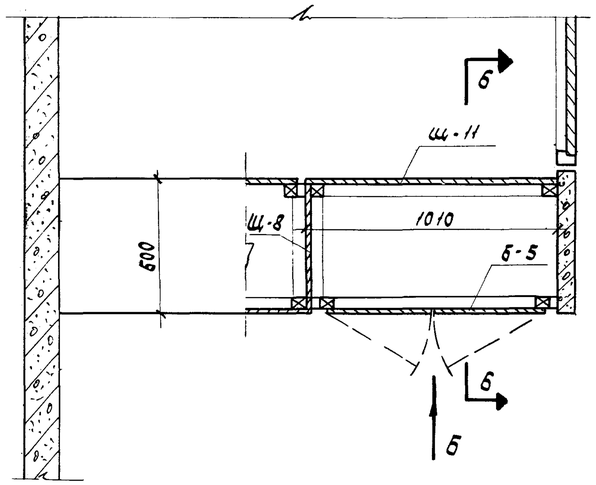

ДШ-1	Держатель штанги	2	твлис			
ШТ-1	Штанга для одежды	1	твлис			
Щ-11	Щит - стенка		ДСП	2495	1000	19
ПШ-1	Полкодержатель шк		твлис	50	ф	10
БР-1	Брус монтажный		Хвойн		50	50
БА5	Блок антресольн дверей	1	ДСП	1000	450	19
Б5	Блок шкафных дверей	1	ДСП	1000	1990	19
Спецификация Ш10-1						
ПА-7	Полка антресольная	1	ДСП	2300	1200	19
БР-2	Брус монтажный	п м	Хвойн	1.5	35	35
БА1	Блок антресольных дверей	1	ДСП	[illegible]	450	19
Спецификация ША-15						
ПШ-1	Полкодержатель-шкант	20	твлис	50	ф	
П-6	Полка шкафная	5	ДСП	1200	560	19
БР-1	Брус монтажный	п.м	Хвойн	2.0	50	50
Б4	Блок шкафных дверей	1	ДСП	1115	1990	19
Спецификация Ш7						
Марка дет	Наименование	Кол шт	Мат	Размеры Д	Ш	Т

Общие примечания см. лист АСД-38

1969	Детали	Встроенные шкафы Ш7; Ш10-1; шкаф антресольный ША15	Серия 125	Часть 9 раздел 9.1	Лист АСД-43

Прав. [illegible] 15/XI-72г

Кор. Платникова

11131-12 45

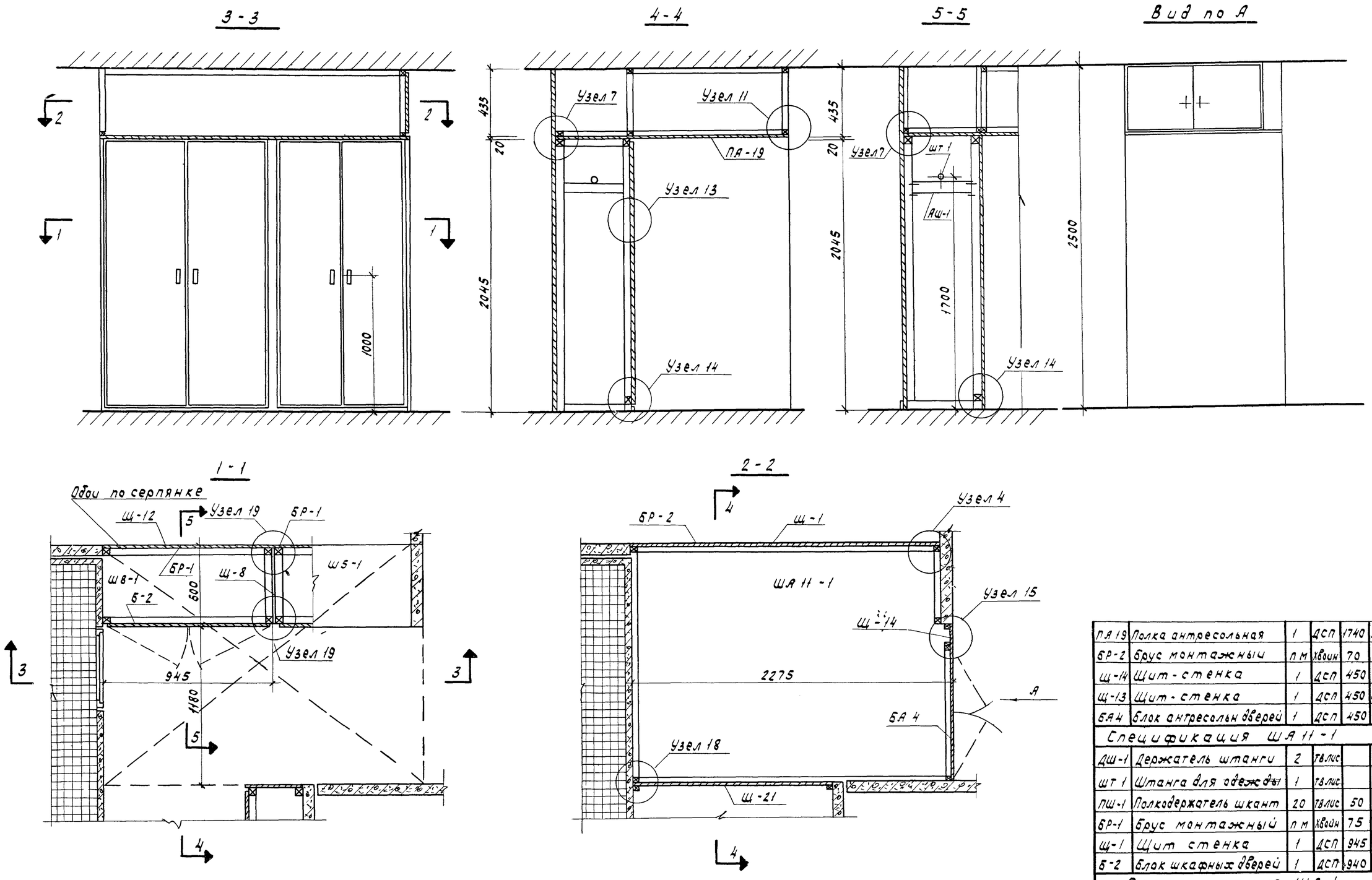

ПА 19	Полка антресольная	1	ДСП	1740	2250	19
БР-2	Брус монтажный	п м	Хвоин	70	35	35
Щ-14	Щит-стенка	1	ДСП	450	1550	19
Щ-13	Щит-стенка	1	ДСП	450	1050	19
БА 4	Блок антресольн дверей	1	ДСП	450	1450	19
Спецификация ША 11-1						
ДШ-1	Держатель штанги	2	ТВ лис			
ШТ 1	Штанга для одежды	1	ТВ лис			
ПШ-1	Полкодержатель шкант	20	ТВ лис	50	ф	10
БР-1	Брус монтажный	п м	Хвойн	75	50	50
Щ-1	Щит стенка	1	ДСП	945	2040	19
Б-2	Блок шкафных дверей	1	ДСП	940	1990	19
Спецификация Ш8-1						
Марка дет	Наименование	Кол. шт	Мат	Д	Ш	Т
				Размеры		

Общие примечания см. лист АСД-38.

1969	Детали	Встроенный шкаф Ш8-1 шкаф антресольный ША 11-1	Серия 125	Раздел 9.1 часть 9	Лист АСД-44

Пров Г. Панковец 14/XI-72г. Коп Платникова

3-3

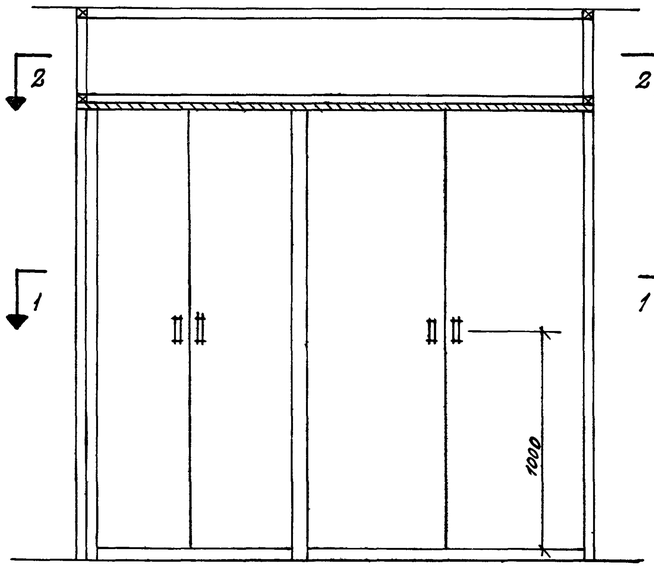

4-4

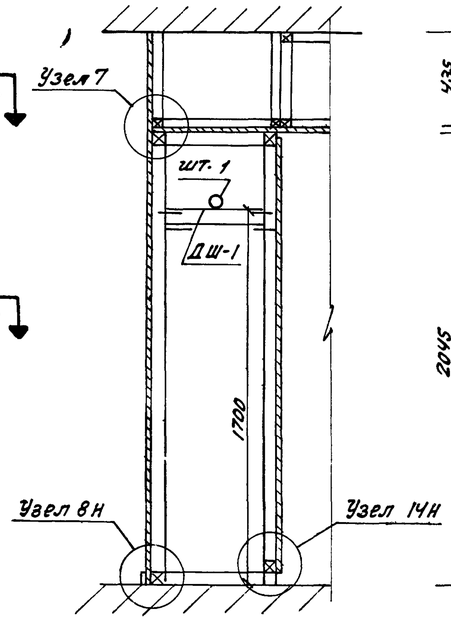

5-5

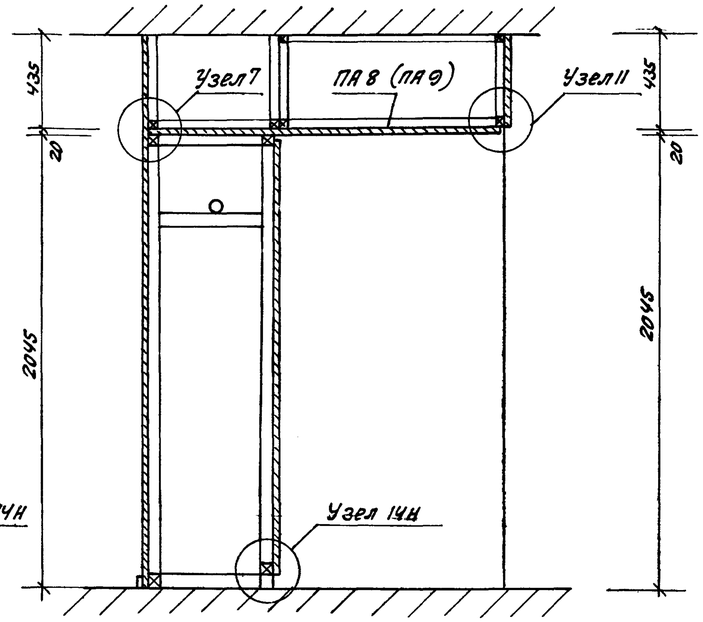

Вид по А

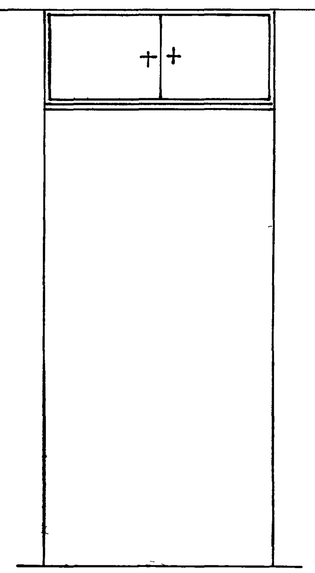

1-1

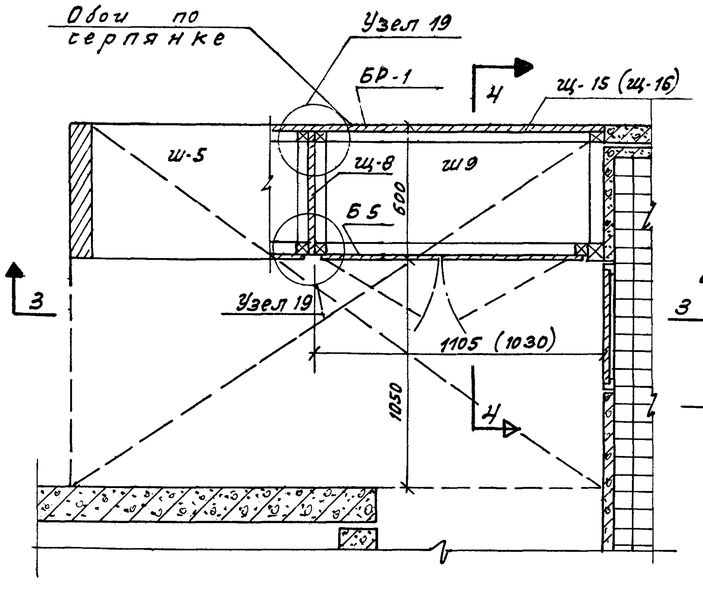

2-2

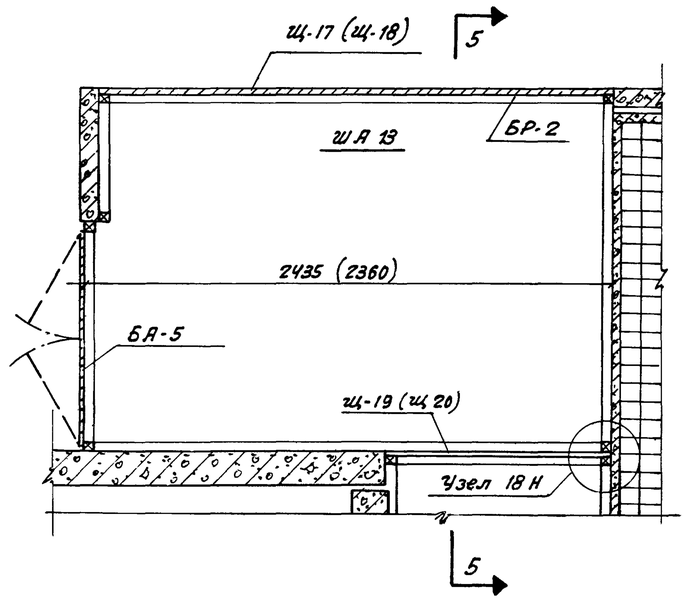

А

ПЛ-8 (ПЛ-9)	Полка антресольная	1	ДСП	2415 (2340)	1630	19
БР-2	Брус монтажный	п.м.	Хвойн	2.0	35	35
Ц-17 (Ц-18)	Щит стенка		ДСП	2430 (2355)	450	19
БА 5	Блок антресольн. двер		ДСП	1000	450	19
	Спецификация ША 13.					
ДШ-1	Держатель штанги	2	Твлис			
ШТ-1	Штанга для одежды	1	Твлис			
ПШ-1	Полкодержатель-шкант	20	Твлис	50	ф	10
БР-1	Брус монтажный	п.м.	Хвойн	7.5	50	50
Ц-15 (Ц-16)	Щит-стенка	1	ДСП		2040	19
Б-5	Блок шкафн. дверей	1	ДСП	1000	1990	19
	Спецификация Ш9					
Марка дет.	Наименование	К-во шт.	Матер.	Д	Ш	Т
				Размеры.		

В скобках размеры для Ш-11 (Ш11-1) и ША-19-1
общие примечания см. лист АСД-38

1969	Детали.	Встроенный шкаф ш-9 шкаф антресольный ША-13.	Серия 125	Альбом Часть 9 Раздел 9.1	Лист АСД-45

Пров Ушаганович 10/XI-72г Корпус 8 и 8

Вид по А

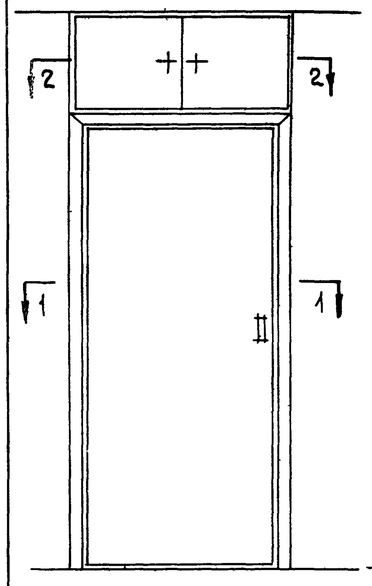

3-3

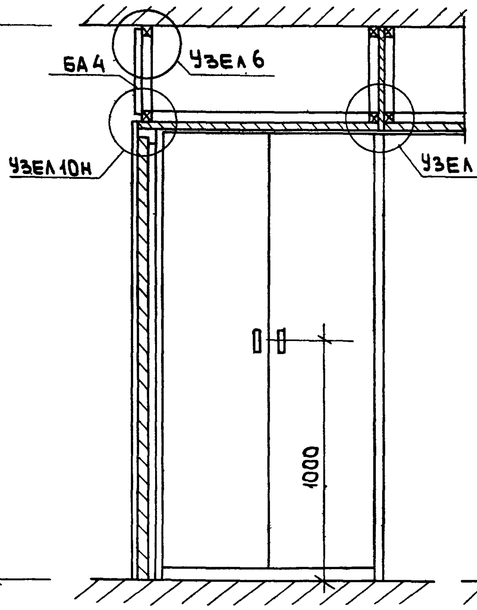

4-4

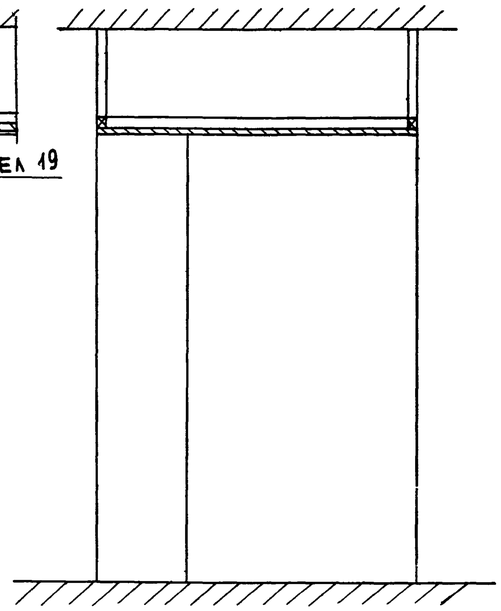

Вид по Б

6-6

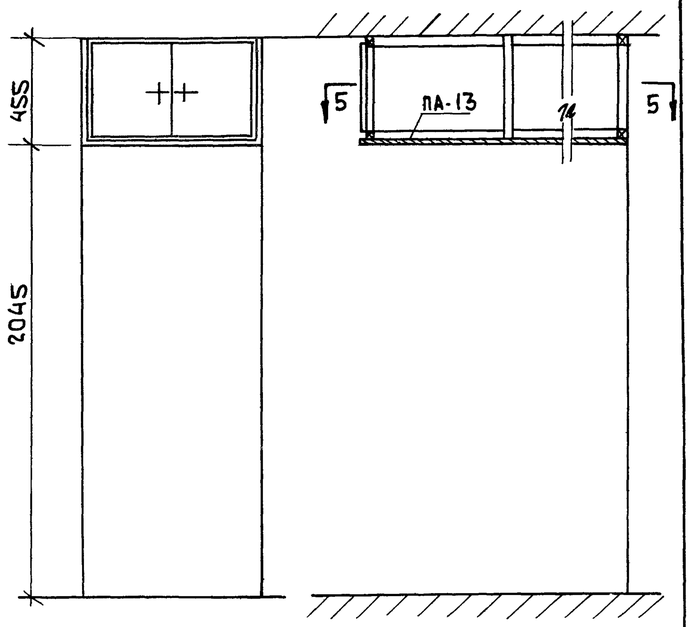

1-1

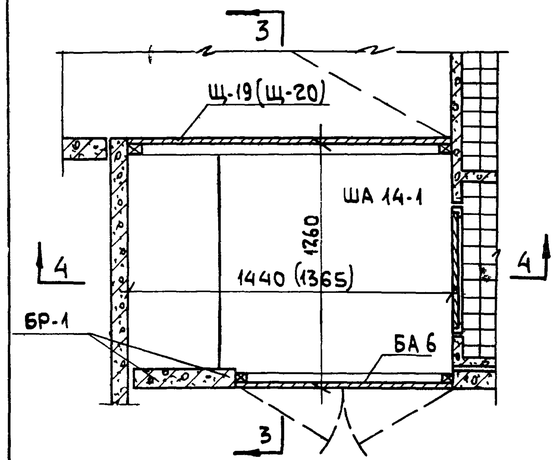

2-2

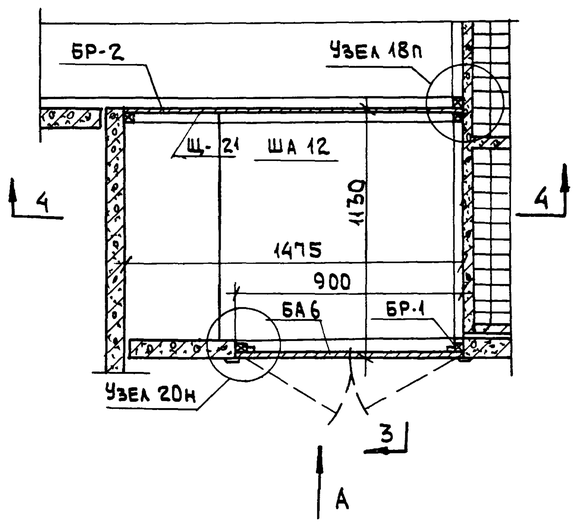

5-5

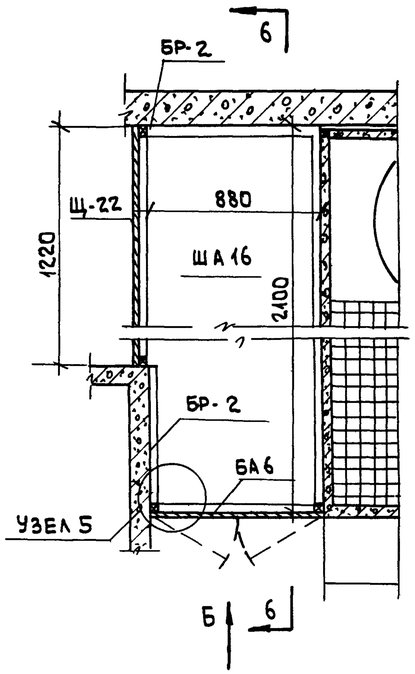

ПА-13	Полка антресольная	1	ДСП	2100	890	19
БР-2	Брус монтажный	п.м.	хвойн	1,5	35	35
Щ-22	Щит-стенка	1	ДСП	1220	450	19
БА 6	Блок антресольный дверн.	1	ДСП	850	450	19
Спецификация ША 16						
ПА-12	Полка антресольная	1	ДСП	1455	1090	19
БР-2	Брус монтажный	п.м.	хвойн	1,5	35	35
БР-1	Брус монтажный	п.м.	хвойн	1,0	50	50
Щ-21	Щит-стенка	1	ДСП	1465	450	19
БА 6	Блок антресольн. дверей	1	ДСП	850	450	19
Спецификация ША-12						
ПА-10 ПА-11	Полка антресольная	1	ДСП	1420 (1345)	1220	19
Щ-19 Щ-20	Щит-стенка	1	ДСП	1430 (1360)	450	19
Б-6	Блок антресол. дверей	1	ДСП	850	450	19
Спецификация ША14-1						
Марка дет.	Наименование	К-во шт.	Матер.	Размеры Д	Ш	Т

В скобках размеры для ША-18-1.
Общие примечания см. лист АСД-38

1969	Детали	Шкафы антресольные ША14-1; ША-12; ША-16.	Серия 125	Раздел 9.1 Часть 9	Лист АСД-46

Пров.

Кон.

Вид по А

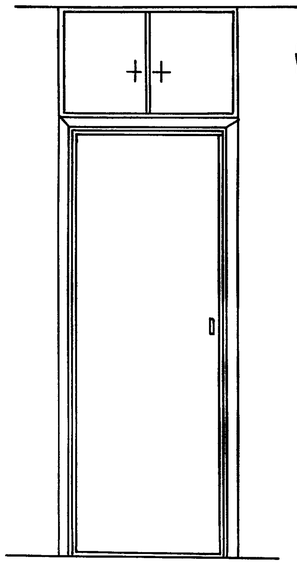

2-2

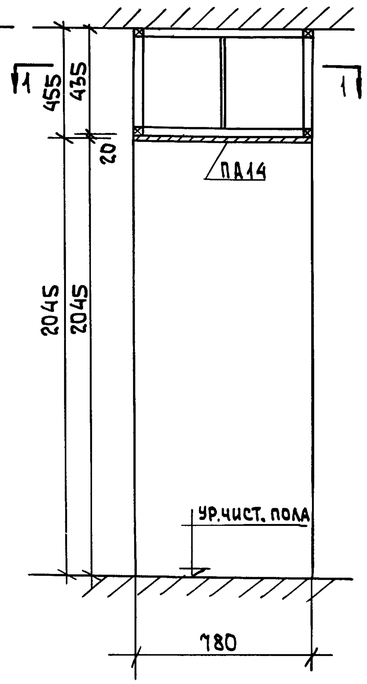

3-3

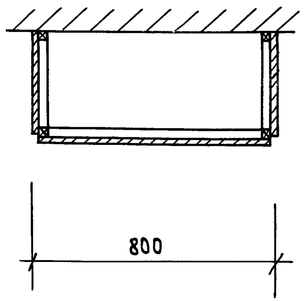

Вид по Б

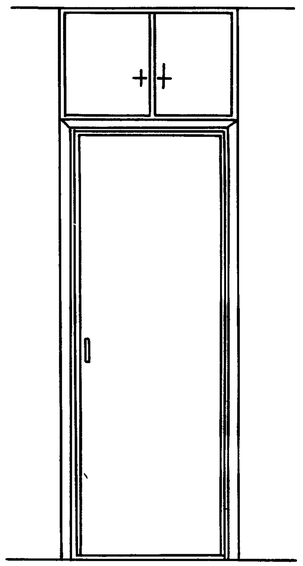

5-5

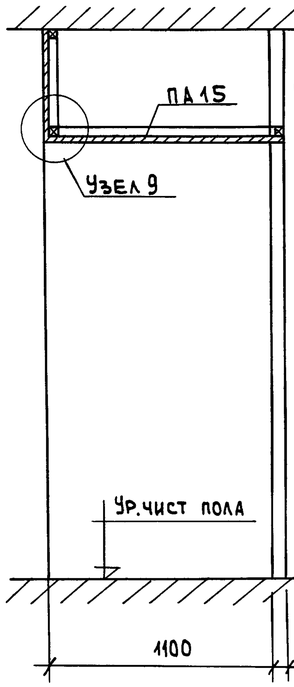

6-6

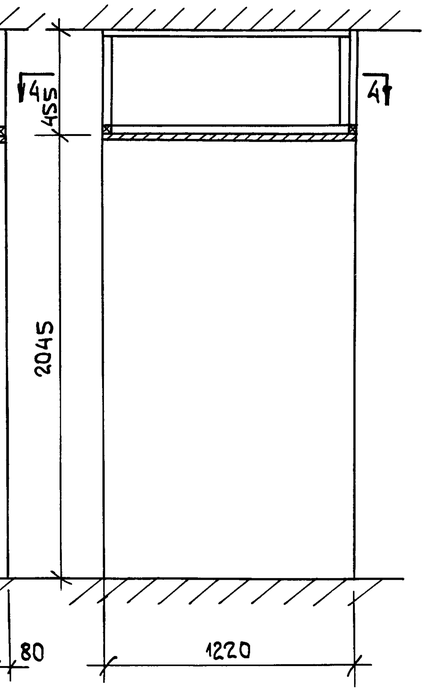

1-1

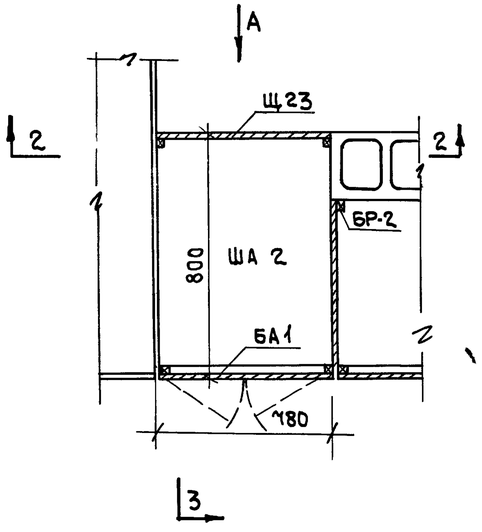

4-4

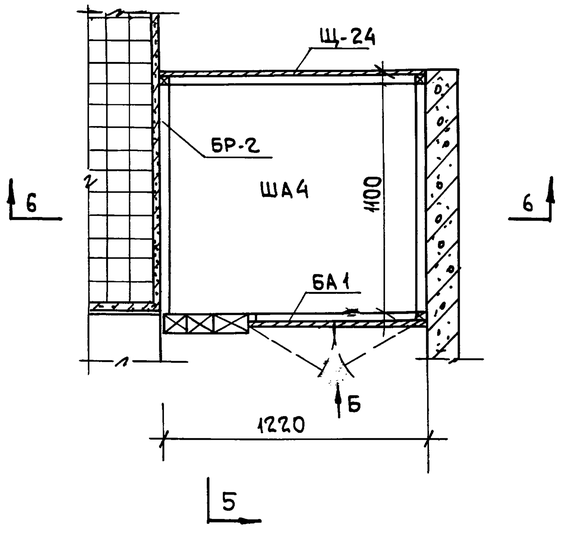

Щ-24	Щит - стенка	1	ДСП	1210	450	19
БР-1	Брус монтажный	п.м.	хвойн	1.0	50	50
ПА-13	Полка антресольная	1	ДСП	1200	1120	19
БР-2	Брус монтажный	п.м.	хвойн	3.7	35	35
БА 1	Блокантресольн. дверей	1	ДСП	770	450	19
Спецификация ША4						
БР-2	Брус монтажный	п.м.	хвойн	3.5	35	35
Щ-23	Щит- стенка	1	ДСП	775	450	19
БА 1	Блок шкафных дверей	1	ДСП	770	450	19
ПА-14	Полка антресольная	1	ДСП	760	760	19
Спецификация ША2						
Марка дет.	Наименование	Кол. шт.	Мат.	Д	Ш	Т
				Размеры		

ОБЩИЕ ПРИМЕЧАНИЯ СМ. ЛИСТ АСД-38

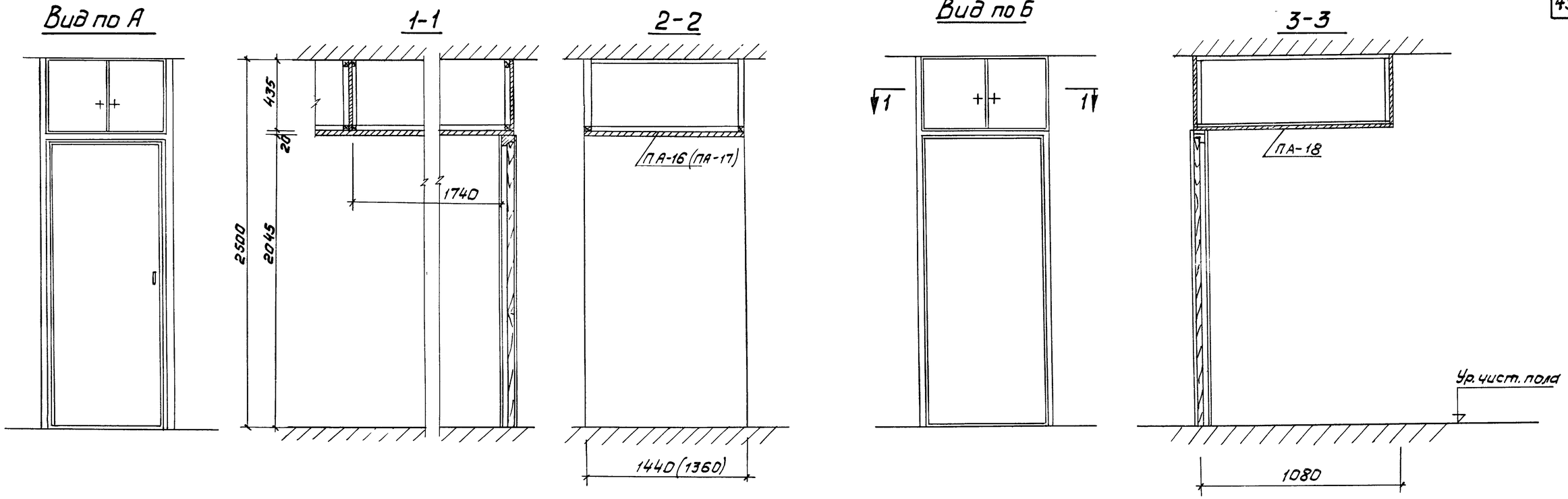

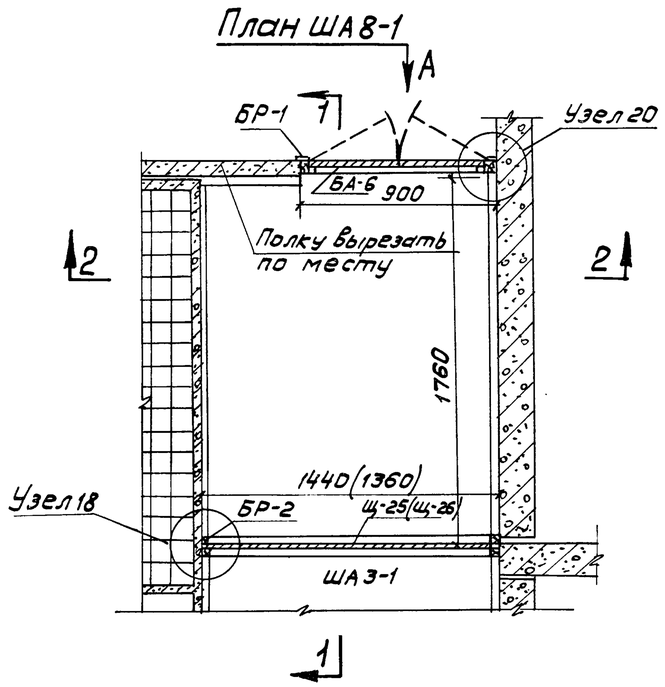

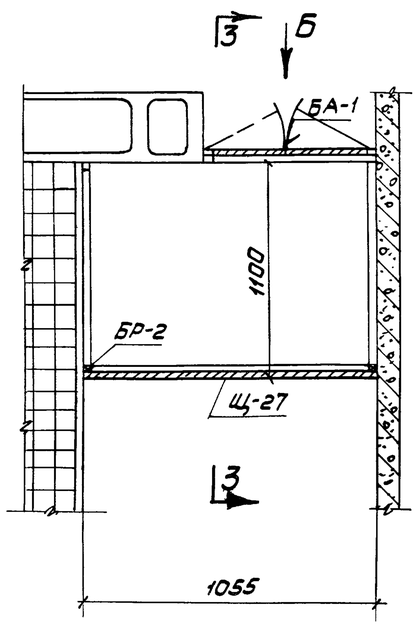

Щ-28	Щит-стенка	1	ДСП	2495	1056	19
Щ-4	Щит-стенка	1	ДСП	2495	490	19
Спецификация Ш3						
ПА-18	Полка антресольная	1	ДСП	1030	1080	19
БР-2	Брус монтажный	п.м.	хвойн.	1,5	35	35
Щ-27	Щит-стенка	1	ДСП	1050	450	19
БА-1	Блок антресольных дверей	1	ДСП	770	450	19
Спецификация ША7-1						
ПД-16 ПА-17	Полка антресольная	1	ДСП	1420 (1340)	1740	19
БР-2	Брус монтажный	п.м.	хвойн.	1,5	35	35
Щ-25 (Щ-26)	Щит-стенка	1	ДСП	1430 1350	450	19
БА6	Блок антресольн. дверей	1	ДСП	850	450	19
Спецификация ША8-1						
Марка дет.	Наименование	Кол. шт.	Мат.	Д	Ш	Т
				Размеры		

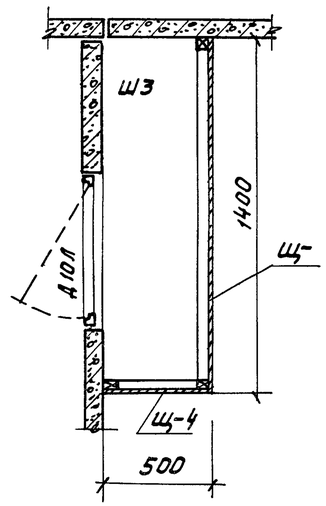

Общие примечания см. лист АСД-38
Размеры в скобках даны для шкафа антресольного ША9-1 (ША9)

1969	Детали	Шкафы антресольные ША8-1; ША7; Шкаф Ш3	Серия 125	Раздел 9-1 Часть 9	Лист АСД-48

11131-12 50

пров. [illegible] 10/IX-78. коп. Говорова

Вид по „А"

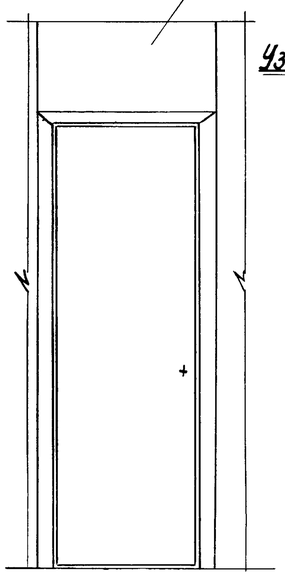

Б-Б

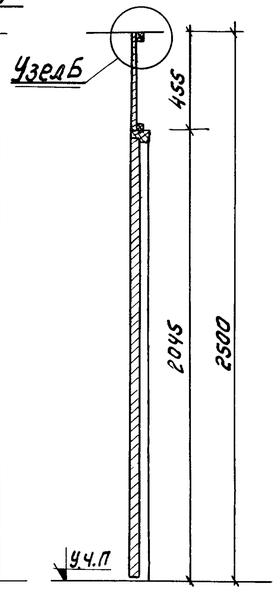

Вид по „В"

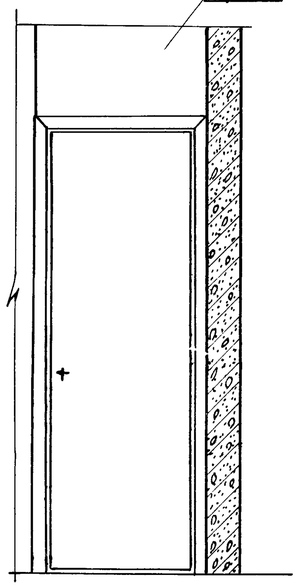

Вид по „Г"

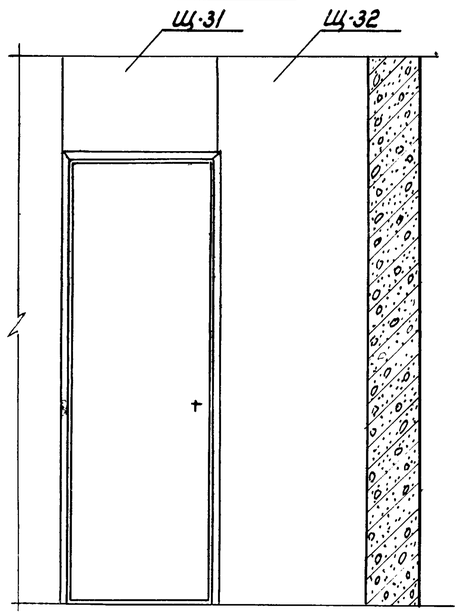

Вид по „Д"

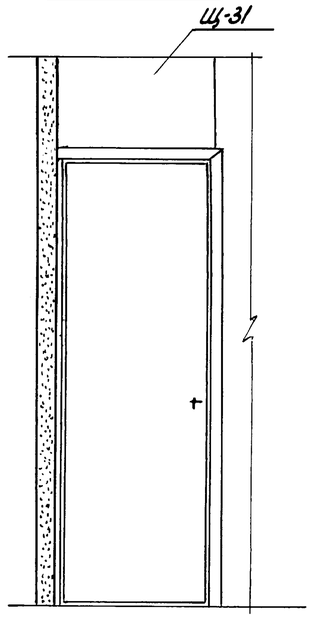

Вид по „Е"

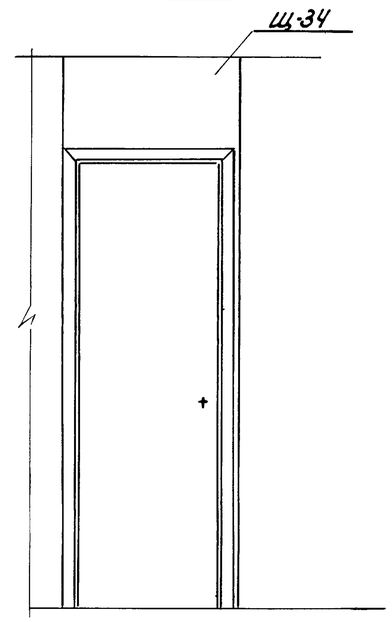

План

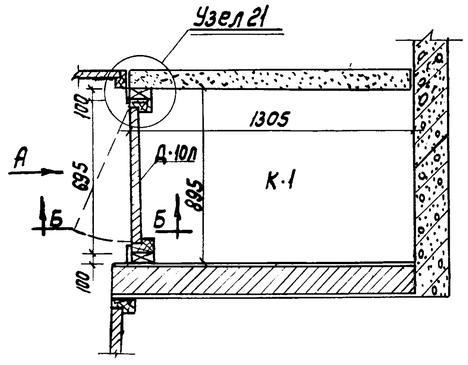

План

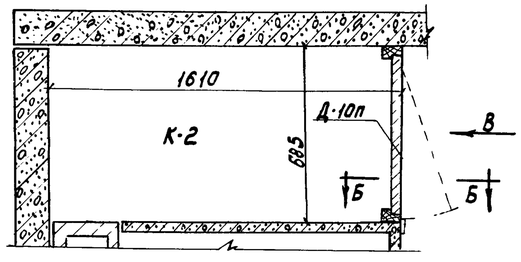

План

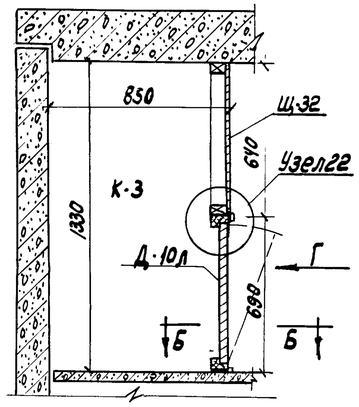

План

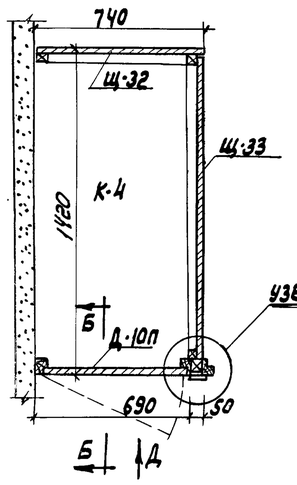

План

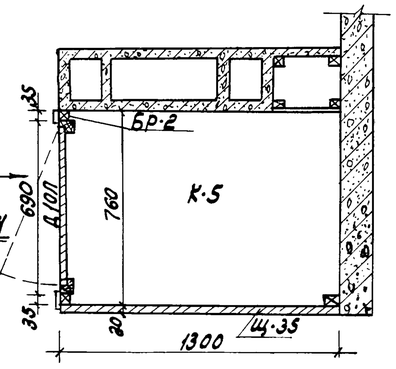

К-5	Щ-35	Щит	1	ДСП	1300	2500	19
	Щ-34	Щит	1	ДСП	780	450	19
К-4	Щ-33	Щит	1	ДСП	1340	2500	19
	Щ-32	Щит	1	ДСП	740	2500	19
	Щ-31	Щит	1	ДСП	685	450	19
К-3	Щ-32	Щит	1	ДСП	740	2500	19
	Щ-31	Щит	1	ДСП	685	450	19
К-2	Щ-30	Щит	1	ДСП	790	450	19
К-1	Щ-29	Щит	1	ДСП	890	450	19
	марка детали	Наименование	Кол. шт.	матер.	Размеры Д	Ш	Т

Примечания:
1. Кладовые К-1-1; К-2-1 выполняются зеркально К-1, К-2.
2. Общие примечания см лист АСД-38.

1969	Детали	кладовые К-1, К-2, К-3, К-4, К-5	серия · 125	часть 9 раздел 9.1	лист АСД-49

пров. Сур 10.12.78. кон. Говорова.

Узел 1

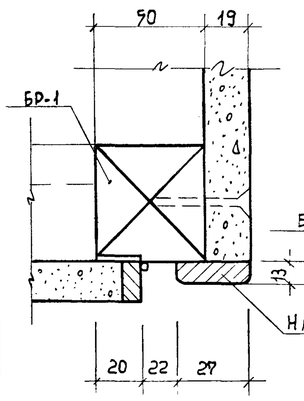

Узел 2

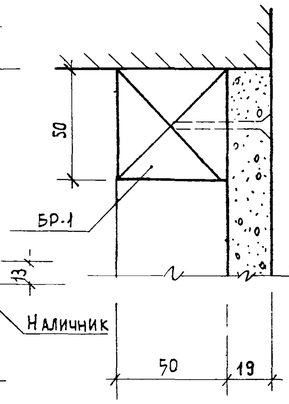

Узел 3

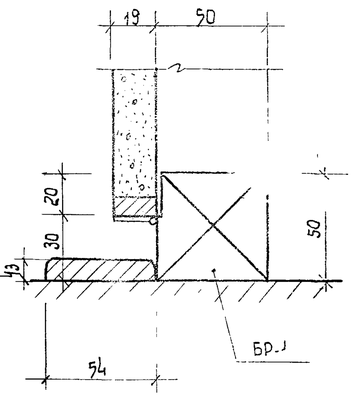

Узел 4

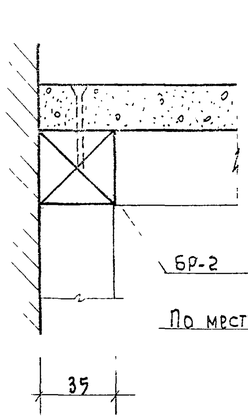

Узел 5

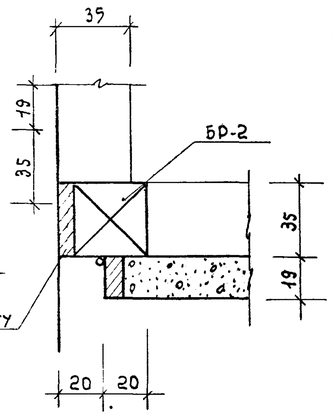

Узел 6

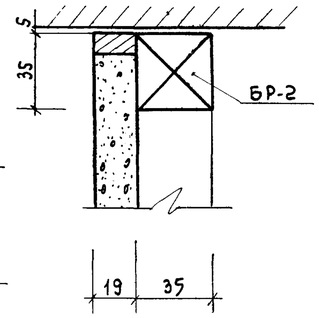

Узел 7

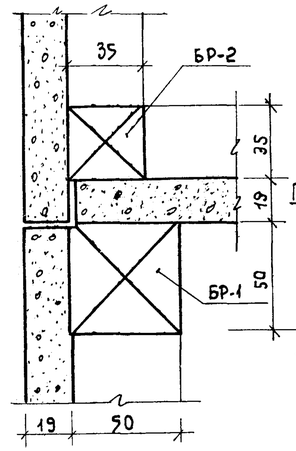

Узел 8

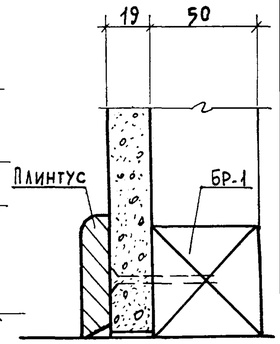

Узел 9

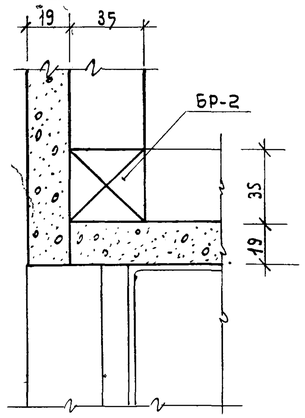

Узел 10

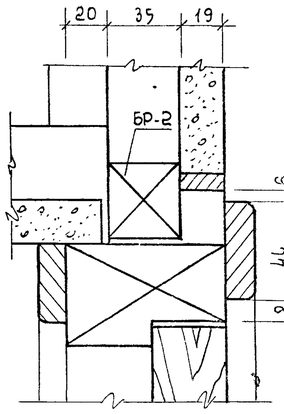

Узел 11

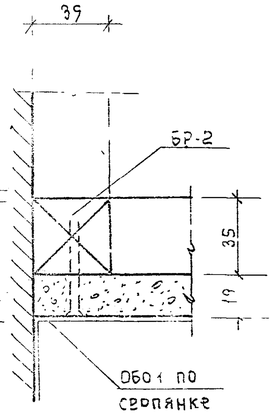

Узел 12

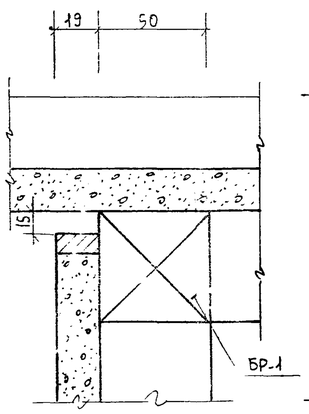

Узел 13

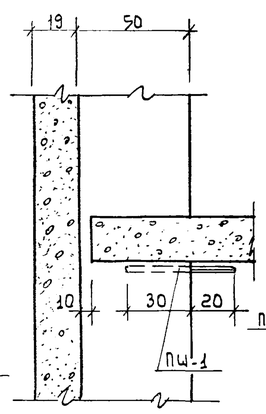

Узел 14

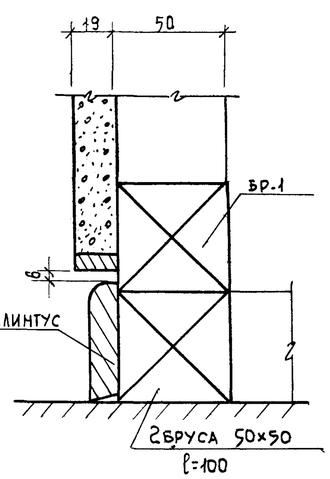

Узел 15

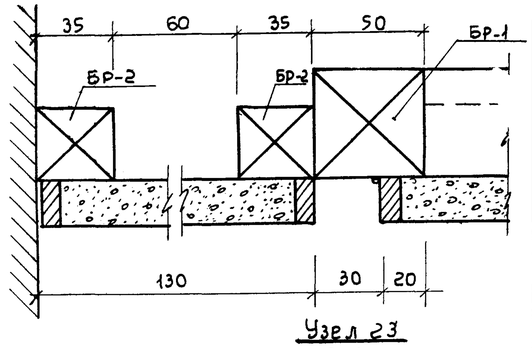

Узел 23

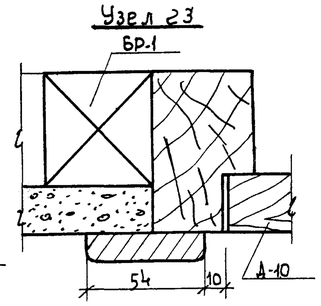

Узел 16

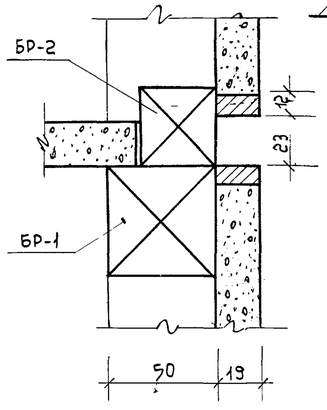

Узел 17

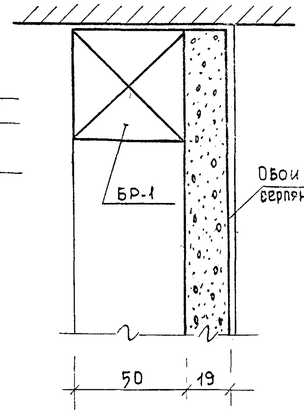

Узел 18

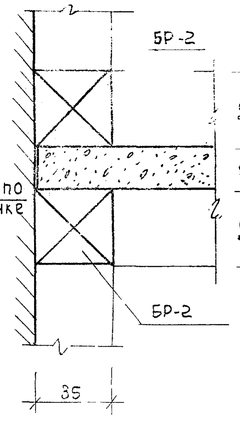

Узел 19

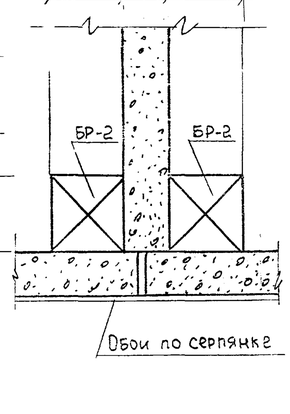

Узел 20

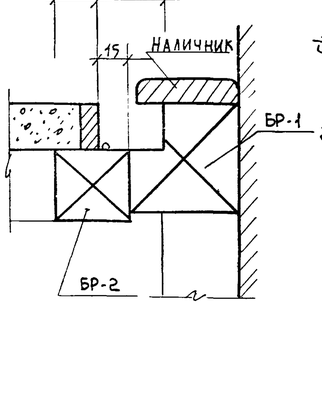

Узел 21

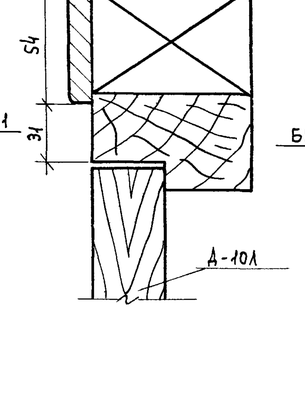

Узел 22

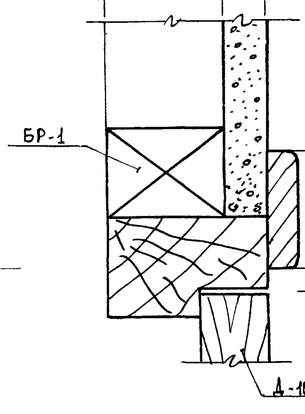

Узел 24

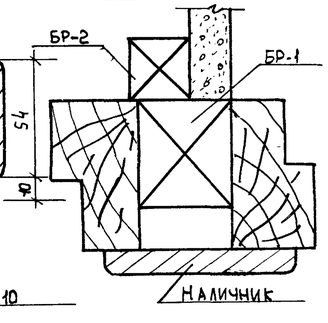

1969	Детали	Встроенные шкафы, антресоли и кладовые. Узлы с 1-24.	Серия 125	Часть 9 Раздел 9,1	Лист АСД-50

прав. Сафронова 26.11.74 конгр. Чер

11131-12