КОМПЛЕКСНАЯ СЕРИЯ ТИПОВЫХ ПРОЕКТОВ
ЖИЛЫХ И ОБЩЕСТВЕННЫХ ЗДАНИЙ

СЕРИЯ 125

# КРУПНОПАНЕЛЬНЫЕ ЖИЛЫЕ ДОМА ДЛЯ СТРОИТЕЛЬСТВА ВО II И III СТРОИТЕЛЬНО-КЛИМАТИЧЕСКИХ ЗОНАХ

## ТИПОВОЙ ПРОЕКТ III-125-2

# ДЕВЯТИЭТАЖНЫЙ ШЕСТИСЕКЦИОННЫЙ ДОМ НА 216 КВАРТИР

## СОСТАВ ПРОЕКТА


Часть 0.1 Архитектурно-строительные чертежи ниже отм ± 0,00
Раздел 0.1-1 Здание с ленточными фундаментами

Часть 0.2 Отопление и вентиляция ниже отм ± 0,00
Раздел 0.2-1 Здание с ленточными фундаментами/вариант с параметрами теплоносителя 105°-70°с/
Раздел 0.2-2 Здание с ленточными фундаментами/вариант с параметрами теплоносителя 95°-70°с/

Часть 0.3 Водоснабжение, канализация и водостоки ниже отм. ± 0,00
Раздел 0.3-1 Здание с ленточными фундаментами

Часть 1 Архитектурно-строительные чертежи выше отм. ± 0,00
Часть 2 Отопление и вентиляция выше отметки ± 0,00
Раздел 2-1 Вариант с параметрами теплоносителя 105°-70°с
Раздел 2-2 Вариант с параметрами теплоносителя 95°-70°с
Часть 3 Водоснабжение, канализация и водостоки выше отм ± 0,00
Часть 4 Газоснабжение
Часть 5 Электрооборудование
Часть 6 Слаботочные устройства
Часть 8 Смета
Часть 9 Узлы и детали
Раздел 9.1 Типовые секции. Архитектурные решения. Детали
Раздел 9.2 Монтажные узлы и детали
Часть 10 Изделия заводского изготовления
Раздел 10.1-1 Наружные стеновые панели из легкого и ячеистого бетона толщ 250-300 мм
Раздел 10.1-2 Наружные стеновые панели из легкого бетона толщ 350-400 мм
Раздел 10.2-6 ~~Раздел 10.2-1~~ Внутренние стеновые панели
Раздел 10.3-9 ~~Раздел 10.3-1~~ Многопустотные панели перекрытия шириной 2390 мм
Раздел 10.4-1 Прочие сборные изделия из тяжелого бетона
Раздел 10.5-1 Перегородки и изделия полов
Раздел 10.6-1 Деревянные изделия
Раздел 10.7-1 Металлические изделия
Серия 75 Раздел 10.8-1 Санитарно-технические кабины /строительная часть/
Серия 75 Раздел 10.8-2 Санитарно-технические кабины /санитарно-техническая часть/
Раздел 10.9-1 Изделия нулевого цикла
Типовой проект НМ-41 чертежи мусоропровода
УМ-64


# ЧАСТЬ 01

# АРХИТЕКТУРНО-СТРОИТЕЛЬНЫЕ ЧЕРТЕЖИ НИЖЕ ОТМЕТКИ ±0,00

## РАЗДЕЛ 0.1-1

## ЗДАНИЕ С ЛЕНТОЧНЫМИ ФУНДАМЕНТАМИ


Разработан
Конструкторским бюро по железобетону
Госстроя РСФСР

Введен в действие
приказом КБ по железобетону
№ 69 от 28 августа 1970 г.

Исправленному верить 11/II-74
Исправленному верить 26/II-73

Рук. бюр. Ю.Б. Ю.Н.В.
Ц.Пух

| NN п/п | Наименование | NN листа | NN стр. |
|---|---|---|---|
| 1 | Содержание альбома | С-1ч | 2 |
| 2 | Пояснительная записка | П-1 | 3 |
| 3 | Пояснительная записка | П-2н | 4 |
| 4 | План ленточных фундаментов в осях 1÷15 | АС-1 | 5 |
| 5 | План ленточных фундаментов в осях 15÷32 | АС-2 | 6 |
| 6 | План ленточных фундаментов в осях 32÷46 | АС-3 | 7 |
| 7 | Монтажный план фундаментных и цокольных панелей в осях 1÷32 | АС-4н | 8 |
| 8 | Монтажный план фундаментных и цокольных панелей в осях 32÷46 | АС-5н | 9 |
| 9 | План технического подполья в осях 1÷32 | АС-6 | 10 |
| 10 | План технического подполья в осях 32÷46 | АС-7 | 11 |
| 11 | Сечения фундаментов 1-1 ÷ 6-6 | АС-8 | 12 |
| 12 | Сечения фундаментов 7-7 ÷ 12-12 | АС-9н | 13 |
| 13 | Сечения фундаментов 13-13 ÷ 18-18 | АС-10н | 14 |
| 14 | Сечения фундаментов 19-19; 20-20. Узлы „А" и „Б" Тумба под лифт; монолитная ж. б. плита под лифтовой шахтой Сварные сетки С-1, С-2 и каркас К-1. | АС-11н | 15 |
| 15 | Разрезы I-I; II-II, III-III; IV-IV | АС-12н | 16 |
| 16 | Планы и разрезы по лестничной клетке | АС-13н | 17 |
| 17 | Разрезы по лестничной клетке | АС-14н | 18 |
| 18 | Разрезы по лестничной клетке | АС-15н | 19 |
| 19 | Планы и разрезы по пожарному переходу | АС-16н | 20 |
| 20 | Монтажные узлы 1а; 1б; 2а; 2б; 3а; 3б; 4а; 4б | АС-17н | 21 |
| 21 | Монтажные узлы 5а; 5б; 6а; 6б; 7а; 7б; 8а; 8б; 9а; 9б | АС-18н | 22 |
| 22 | Монтажные узлы 10а; 10б; 11а; 11б; 12а; 12б | АС-19н | 23 |
| 23 | Спецификация сборных элементов ниже отм. ±0.00 | АС-20н | 24 |
| 24 | План перекрытия над техническим подпольем при ширине панелей 2390 мм в осях 1-32 | АС-21н | 25 |
| 25 | План перекрытия над техническим подпольем при ширине панелей 2390 мм в осях 32-46 | АС-22н | 26 |
| 26 | Спецификация сборных элементов ниже отм ±0.00 | ~~АС-23~~ | ~~27~~ |
| ~~27~~ | Спецификация металлических и деревянных изделий | АС-23 | 27 |


Исправленному верить подпись / И. Пух. / 26.9.73г. 12/III 1973г. 10.03.76г.

## I Общая часть

Проект нулевого цикла 9ти этажного 6ти секционного жилого дома на 216 квартир (вариант с ленточными фундаментами) содержит весь комплекс работ по сооружению подземной части здания, включая перекрытие, наружные площадки перед входом в здание, а также инженерное оборудование (см. ч. 02-1, 03; 5.в)

Нулевой цикл разработан с учетом максимального использования существующего оборудования по серии 467 А.

В подземной части здания запроектировано техническое подполье для прокладки коммуникаций инженерного оборудования, а также 3 тепловых узла в осях 8-10, 25-27, 37-39.

Вход в техподполье запроектирован из лестничных клеток.

Кубатура подземной части - 3720 м³

Площадь застройки - 1860 м²

Представленные в проекте чертежи фундаментов разработаны для расчетного сопротивления основания на глубине 1,5-2.0 м в 2,0 кг/см².

Фундаменты располагаются только под поперечными несущими стенами. На железобетонные подушки фундаментов по слою цементного раствора устанавливаются поперечные несущие фундаментные панели толщиной 160 мм. Цокольные панели опираются на специальные блоки.

Гидроизоляция принята:

а/ для вертикальных поверхностей цокольных панелей, соприкасающихся с грунтом промазка горячим битумом за два раза.

б/ горизонтальная гидроизоляция по цокольным панелям на отметке -0,08 м и по фундаментным панелям на отметке -0,31 м выполняется из слоя цементного раствора состава 1:3.

Полы в тепловом узле- цементные, полы в подполье- утрамбованный грунт.

Внутренняя отделка теплового узла - побелка стен и потолков

## II Указания по производству монтажных и строительных работ.

Монтаж конструкций выполнять в соответствии со СНиП III-В, 3-62 и указаниями на листах настоящего альбома.

Особое внимание необходимо обратить на тщательную разбивку осей здания, на качество выполнения замоноличенных узлов, сварных соединений и их антикоррозийную защиту.

Марка раствора при монтаже фундаментных панелей принята М-100.

Антикоррозийную защиту сварных деталей выполнять в соответствии с СН 206-62. Все сварные соединения покрыть раствором М-100 толщиной не менее 2 см.

Длина сварных швов должна быть не менее 60 мм hшва-6 мм электроды Э-42.

Температура раствора, укладываемого при монтаже в зависимости от температуры наружного воздуха определяется по следующей таблице.

| Средняя температура наружного воздуха | Температура раствора при укладке на место |
|---|---|
| до -10° | +20° |
| от -10°, до -20° | +25° |

## III Указания по привязке проекта

1. Типовой проект дома, включая чертежи подземной части, может быть применен только после выполнения „привязки" к участку и утверждения его в установленном порядке.

2. При привязке проекта чертежи фундаментов подлежат корректировке применительно к выбираемому варианту (применение нар. стен определенной толщины) и в соответствии с рельефом местности и характеристиками грунтов.

3. Наивысшая отметка земли в типовом проекте принята условно -1,10 м и подлежит корректировке при привязке. Отметка верха крыльца основного входа постоянная -0,96 м и должна быть сохранена при привязке независимо от планировки участка.

4. Водостоки запроектированы с выпуском в сторону фасада по оси „В". Под водостоком предусмотреть устройство водоотводных лотков. Отметка в местах выпуска водостоков должна быть не выше -0,96.

## Указания по производству работ в зимнее время.

Для обеспечения прочности раствора в момент оттаивания применять раствор марки „200" с противоморозными добавками поташа или нитрита натрия согласно „рекомендаций по применению в строительстве растворов и бетонов с добавками поташа и нитрита натрия в зимних условиях без прогрева", разработанных ЦНИИСК'ом им. Кучеренко Госстроя СССР.

Величина добавок принимается по следующей таблице в зависимости от температуры наружного воздуха.

| Средняя t° наружного воздуха | Величина добавки в % от веса цемента в расчете на твердую соль. |
|---|---|
| Добавка поташа | |
| до -5° | 5 |
| от -5°, до -15° | 10 |
| от -15°, до -30° | 15 |
| Добавка нитрита натрия | |
| до -5° | 5 |
| от -5°, до -10° | 10 |

## Схема нормативных нагрузок на отметке низа перекрытия технического подполья (схема N1)

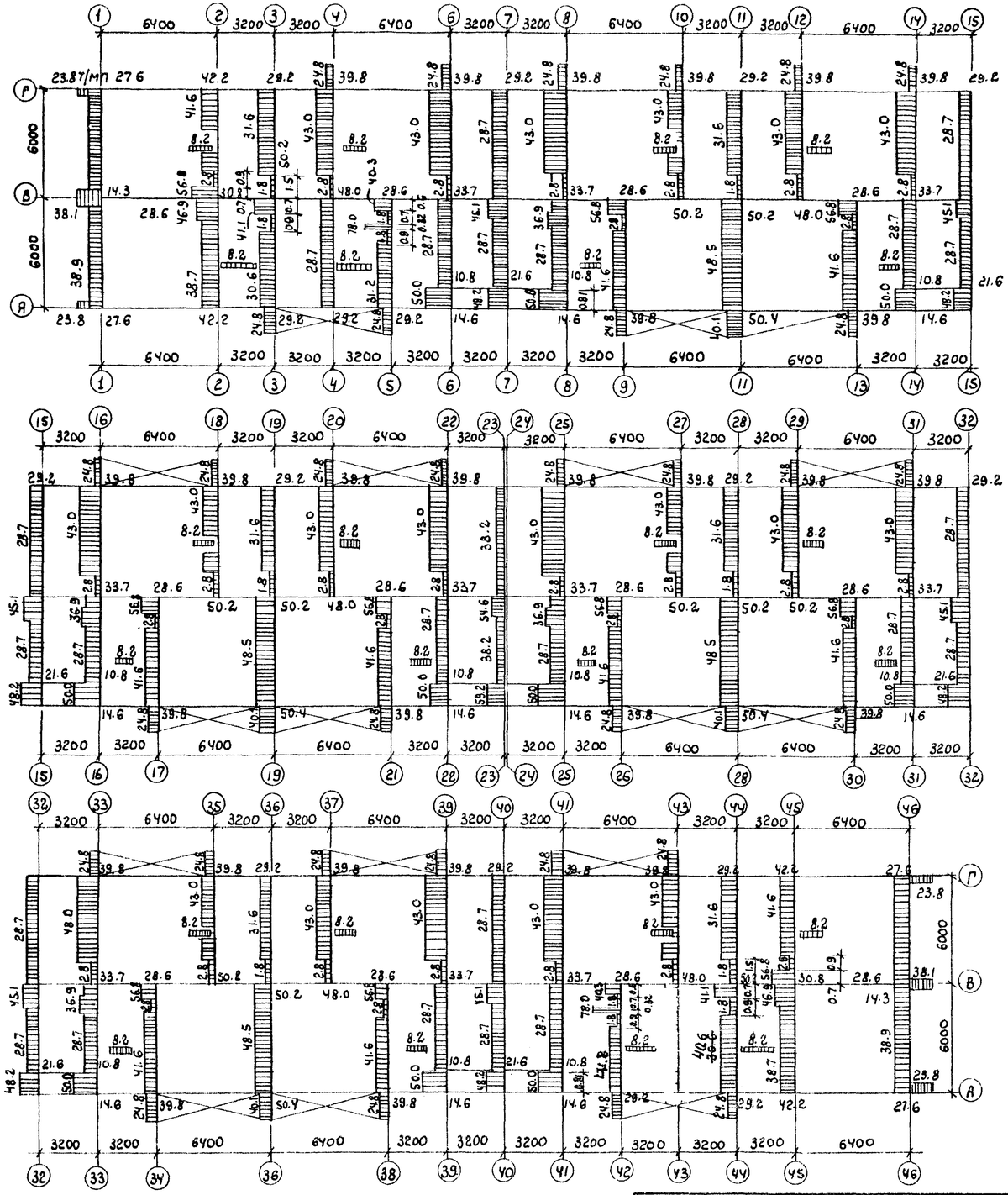

## Схема нормативных моментов от горизонтальных (ветровых) нагрузок на отметке низа перекрытия технического подполья (N2)

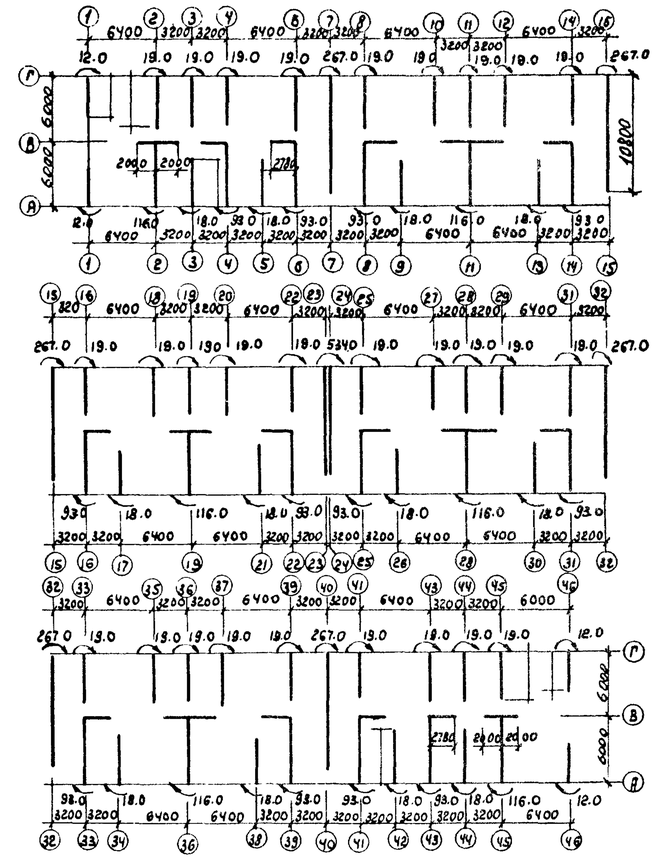

**Примечания:**

1. Равномерно-распределенные нагрузки даны в т/м.п. на отм. -0.30м, сосредоточенные - в т: на отм. - 0.67 м (от с.в. наружных стен) и на отм -0.30 м (от с.в. внутренних продольных стен)
2. Принятые нагрузки
   - а) крыша $q^н$ = 865 кг/м² (в том числе снег - 150 кг/м²)
   - б) междуэтажное перекрытие
     - сб. ж.б. плиты перекрытия h = 220 мм. - 300 кг/м²
     - конструкция пола - 80 кг/м²
     - перегородки - 120 кг/м²
     - временная нагрузка (полезная) - 150, 0,5 кг/м²
     - Итого: $q^н$ = 575 кг/м²
   - в) внутренние стены из тяжелого бетона толщ. 160 мм - $q^н$ = 9500 кг/м.п
   - г) наружные стены самонесущие из легкого бетона $\gamma$ = 1100 кг/м³ при W = 8% толщ. 350 мм.
   - д) временная нагрузка (полезная) на лоджии - $q^н$ = 200 кг/м²; ограждение лоджий-панельное
   - е) " " на лестницы - $q^н$ = 300 кг/м²
3. Ветровая нагрузка определялась в соответствии со СН и П II-А. 11.62 для III района СССР.
4. Нормативные моменты даны в тм. (схема N2)

| | | | | | |
|---|---|---|---|---|---|
| Исправленному верить 26/IX-73г /Н.Пух/ | 1970 | 9ти этажный жилой дом на 216 квартир | Пояснительная записка | Типовой проект 1-125-2 | Часть 01 раздел 01-1 | Лист П-2н |

проф Сафр 14.VIII 73 кон. Шинкар

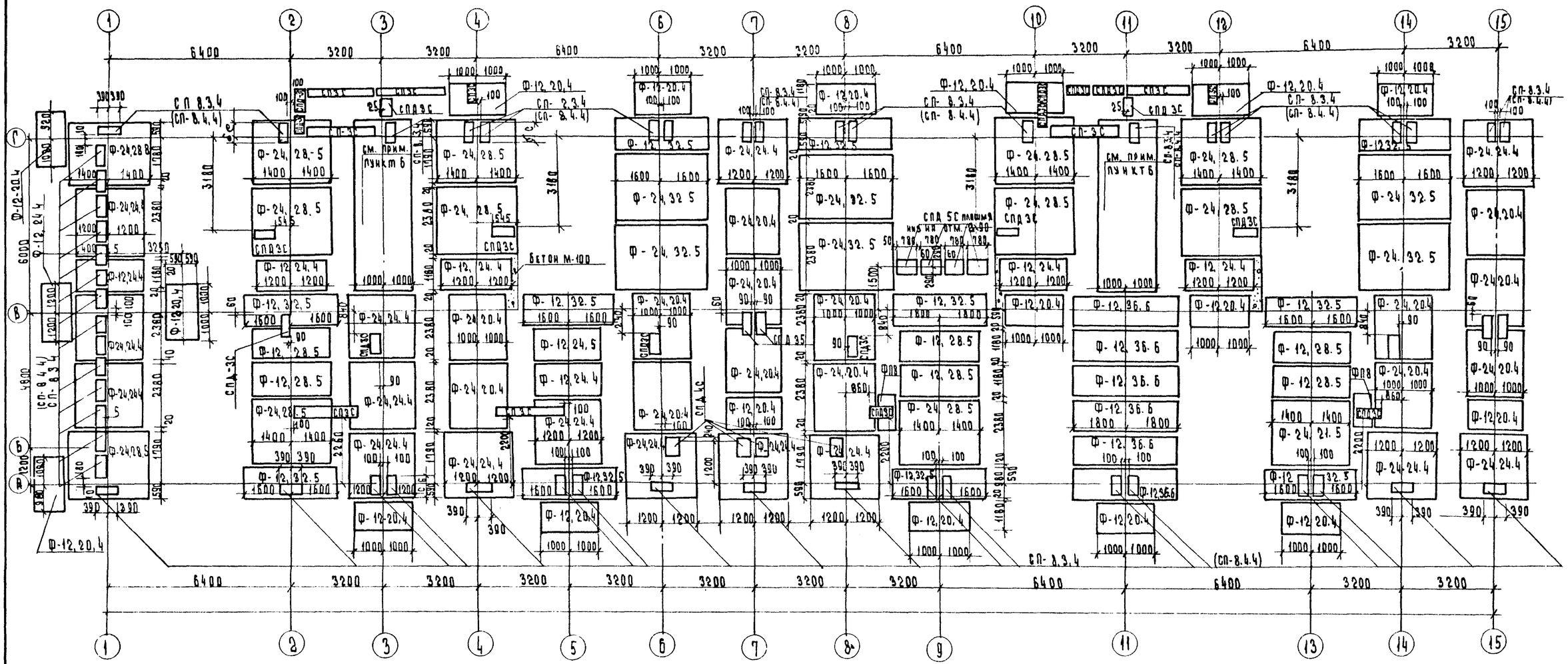


## Примечания:

1. Фундаменты запроектированы из сборных железобетонных блоков с нормативным давлением на основание - 2,00 кг/см².
2. Закладку фундаментных блоков начинать с пониженных участков, укладывая их на выравненное песчаное основание (при песчаных грунтах) или песчаную подушку толщиной 5 см. на участках перепадов фундаментов при нарушении основного грунта необходимо постель выравнивать песком с трамбовкой.
3. Грунт в траншеях выбирать не доходя до дна траншей на 15-20 см. Выемку грунта в траншеях до проектной отметки производить непосредственно перед укладкой фундаментных блоков.
4. Буквой „а" обозначена толщина наружных стен (250, 300 или 350 мм)
5. Для наружных стен толщиной 250 мм размер S=265мм. R=515мм; 400 мм размер S=190мм R=590мм.
   300 мм —"— S=240мм. R=540мм
   350 мм —"— S=215мм. R=565мм

6. Возможна замена 2х блоков устанавливаемых под цокольными панелями на один блок см. чертеж лист 27 часть 10 раздел 109-1.
7. Марка (СП-8.4.4) указанная в скобках относится к трехслойным цокольным панелям.
8. Планы и разрезы по лестничной клетке см. на листах АС-13, АС-14, АС-15.

| | | | | | |
|---|---|---|---|---|---|
| 1970 | 9ти этажный жилой 40 м на 216 квартир | План ленточных фундаментов в осях 1-15. | Типовой проект 1-125-2 | Часть 01 Раздел 01-1 | Лист АС-1 |

пров. М. Панкова 14/VIII-72 Кон. Миронова.

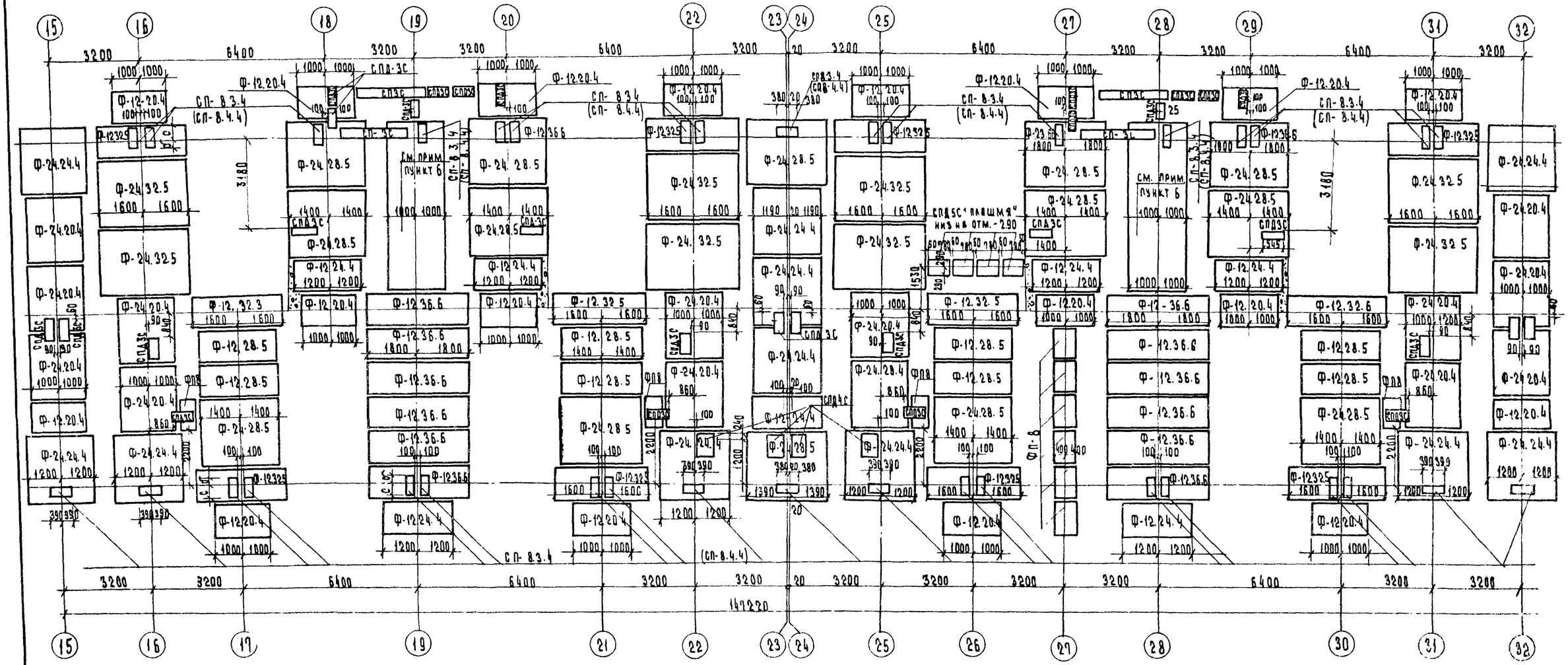


Общие примечания даны на листе АС-1.

| | | | | | |
|---|---|---|---|---|---|
| 1970г | 9ти этажный жилой дом на 216 квартир. | План ленточных фундаментов в осях 15-32. | Типовой проект 1-125-2 | Часть 01 Раздел 01-1 | Лист АС-2 |

пров. Станковая 14/... Кон. Жирякова

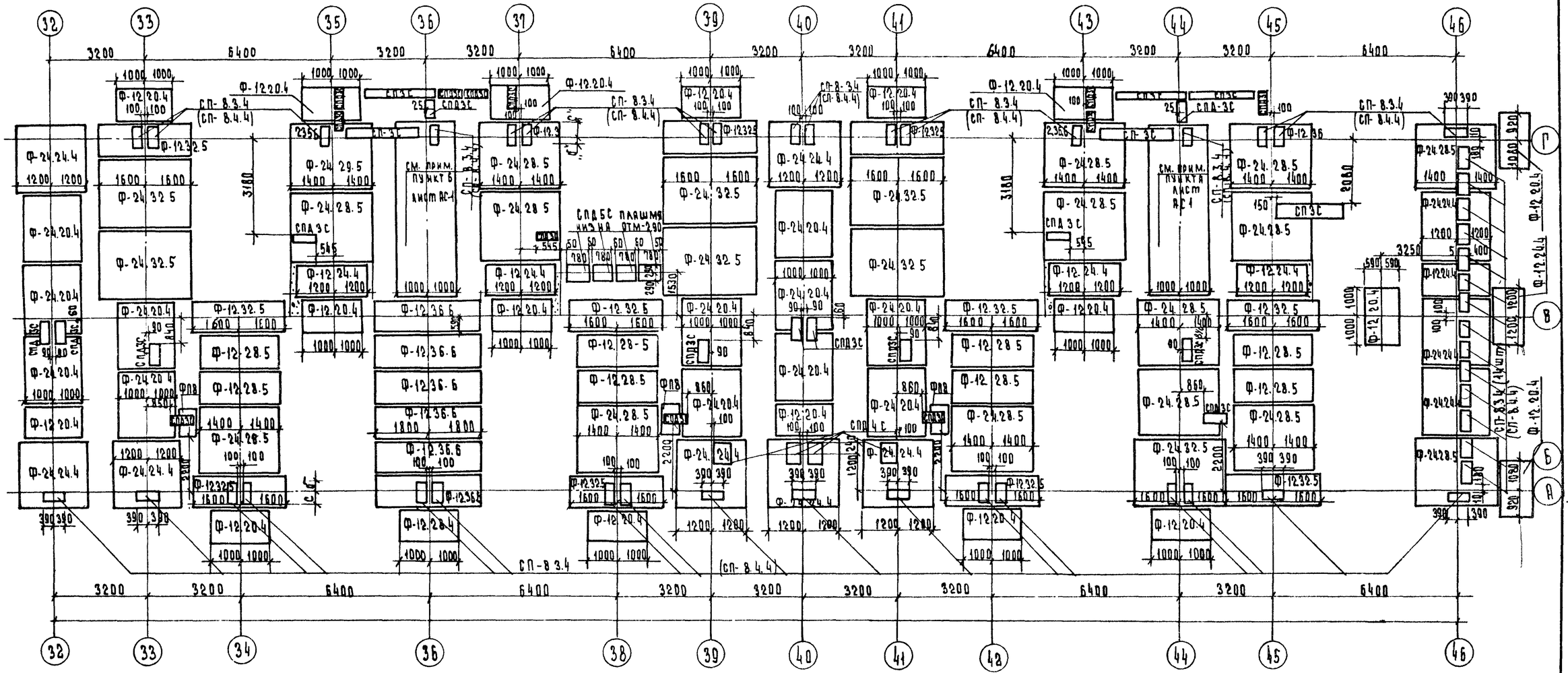


Общие примечания даны на листе АС-1.

| | | | | | |
|---|---|---|---|---|---|
| 1970г. | 9ти этажный жилой дом на 216 квартир. | План ленточных фундаментов в осях 32-46. | Типовой проект 111-125-2 | Часть 01 Раздел 01-1 | Лист АС-3 |

пров. Титановец 14/VIII-72 кон. Жиронова.

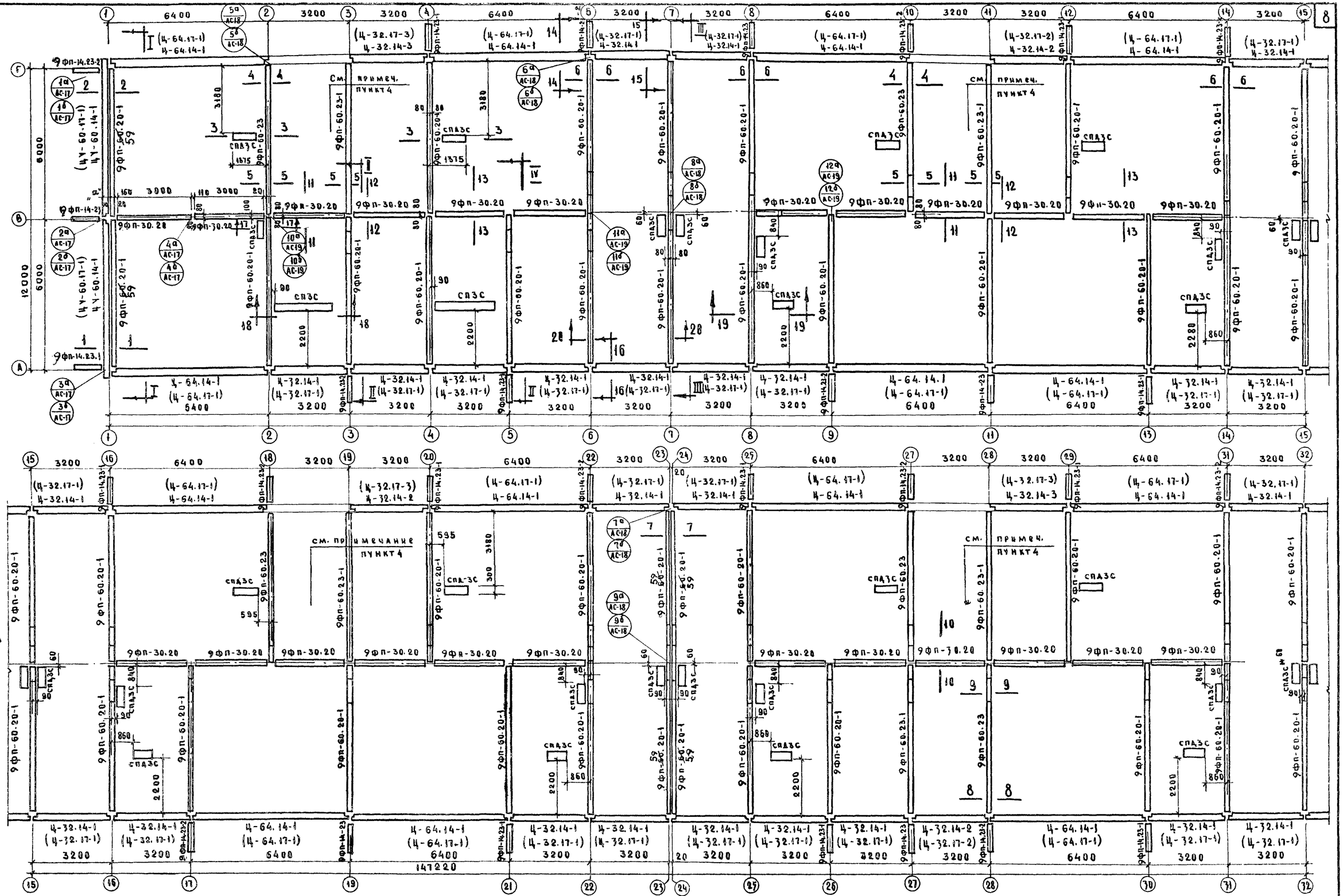


ОБЩИЕ ПРИМЕЧАНИЯ ДАНЫ НА ЛИСТЕ АС-5

ИСПРАВЛЕННОМ. ВЕРИТЬ 26/II-73г. И.Пуз

| | | | | |
|---|---|---|---|---|
| 1969 | 9ти этажный жилой дом на 216 квартир | МОНТАЖНЫЙ ПЛАН ФУНДАМЕНТНЫХ И ЦОКОЛЬНЫХ ПАНЕЛЕЙ в осях 1-32. | ТИПОВОЙ ПРОЕКТ III-125-2 | ЧАСТЬ 8-1 РАЗДЕЛ ОН | ЛИСТ АС-4Н |

СОГЛАСОВАНО

НАЧ. ОТД. Ю. КРАСНОВЕЦКИЙ
ГЛ. КОНСТР. ОТД. Т. АФАНАСЬЕВ
ГЛ. АРХИТ. ОТД. Г. ПАЧЕНКОВА

ГЛ. ИНЖЕНЕР КБ В. БОЛТИНСКИЙ
ГЛ. КОНСТР. КБ Я. ФЕЛЬМАН
НАЧ. ОТДЕЛА В. ТАНСОВ
ГЛ. КОНСТРУКТ. В. ВОЛОДЬКИН
ИНЖЕНЕР Л. СИНЕВА

М-Б

КБ ПО ЖЕЛЕЗОБЕТОНУ ГОССТРОЯ РСФСР
КАЛИНИНСКИЙ КОМПЛЕКСНЫЙ ОТДЕЛ

11132-01 9

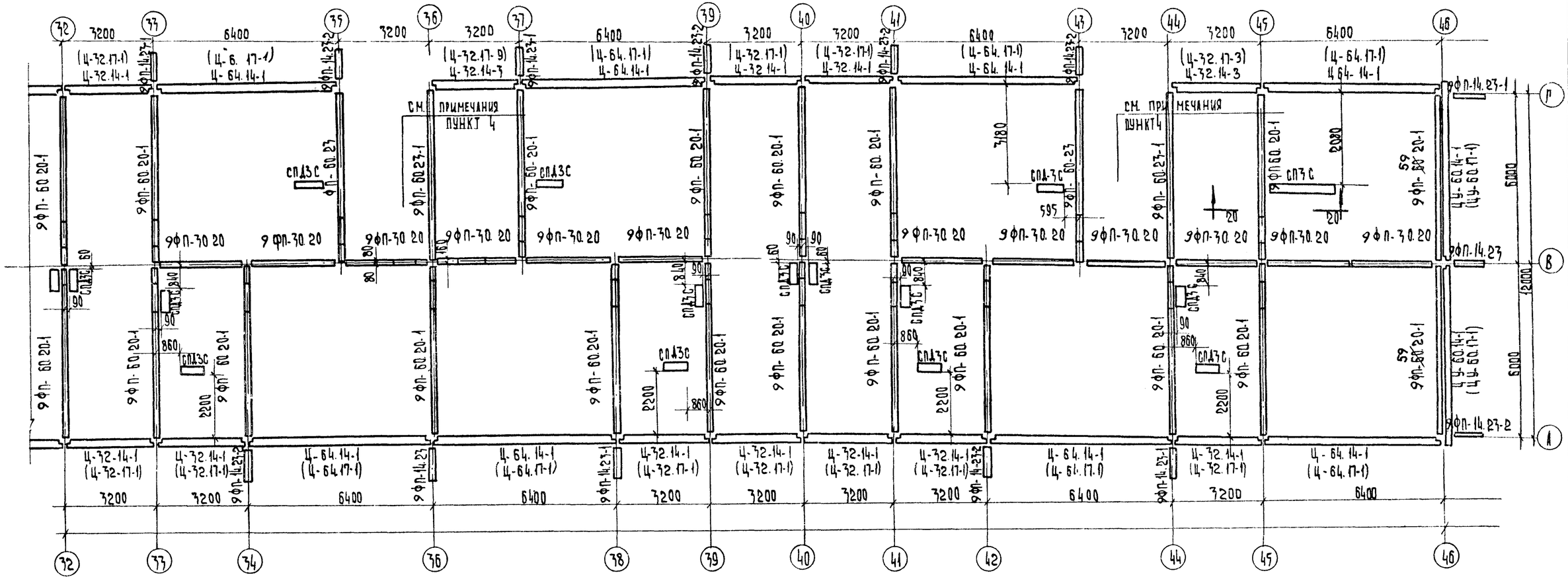


**Примечания:**

1. Разрезы I-I; II-II; III-III; IV-IV даны на листе АС-12
2. Сечения 1-1÷6-6 даны на листе АС-8, сечения 7-7 ÷ 12-12 на листе АС-9, сечения 13-13÷18-18 на листе АС-10, сечения 19-19÷20-20 на листе АС-4
3. План и разрезы по лестничной клетке даны на листах АС-13, АС-14 и АС-15
4. Планы и разрезы по лестничной клетке см. лист АС-13, АС-14, АС-15.
5. План и разрезы по пожарному переходу см. лист АС-16.

Исправленному верить 26/IX-732.

| | | | | | |
|---|---|---|---|---|---|
| 1969 | 9-ти этажный жилой дом на 216 квартир | Монтажный план фундаментных и цокольных панелей в осях 32-46 | Типовой проект 111-127-2 | Часть 01 раздел 01-1 | Лист АС-5н |

Кол. Анищенко

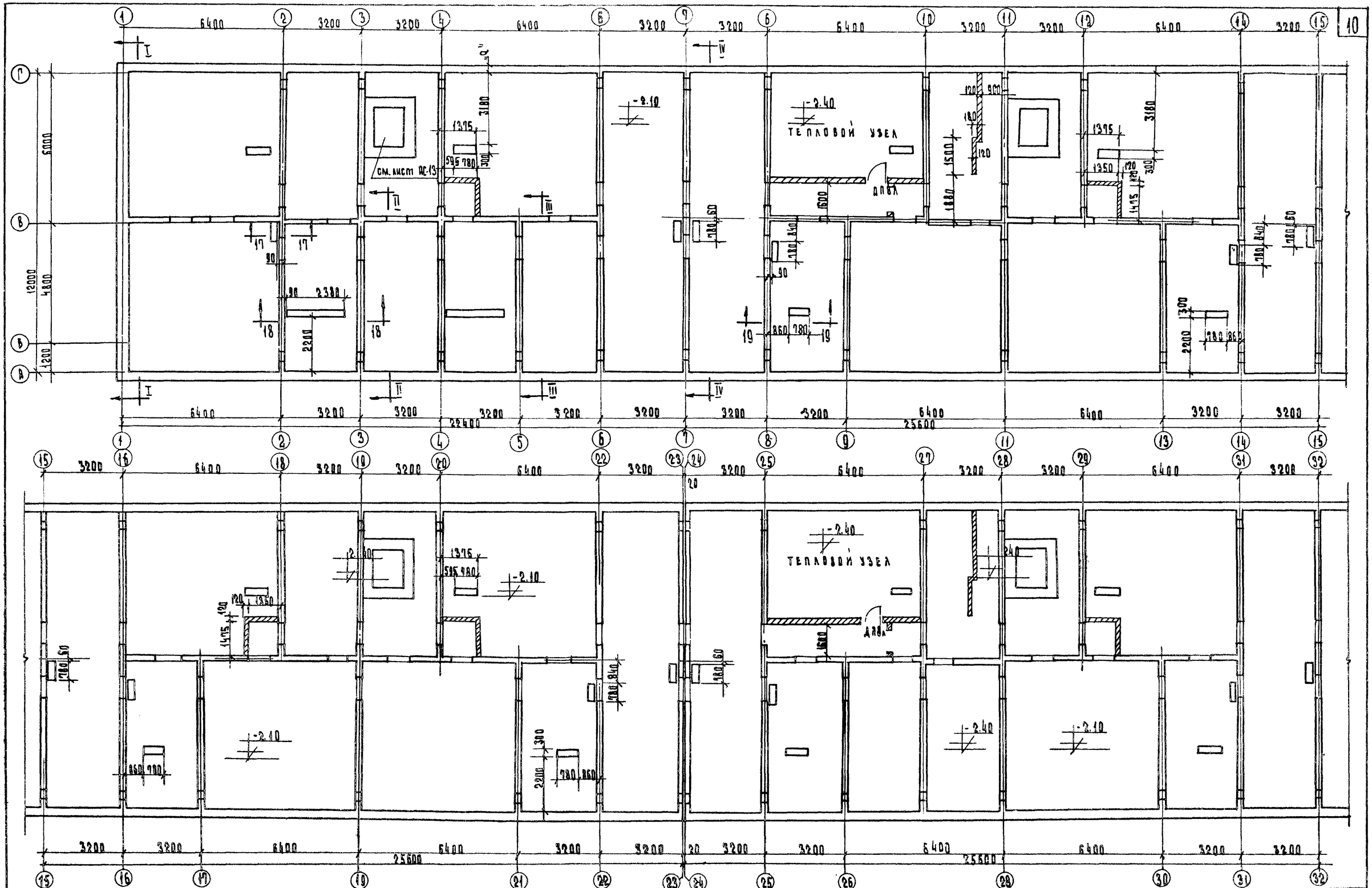


Общие примечания даны на листе АС-7

| | | | | | |
|---|---|---|---|---|---|
| 1969г. | 9ти этажный жилой дом на 216 квартир. | План технического подполья в осях 1-32 | Типовой проект III-125-2 | Часть 01 Раздел 01-1 | Лист АС-6 |

пров. Потапкович 14/VIII-73г. нач. Миронова.

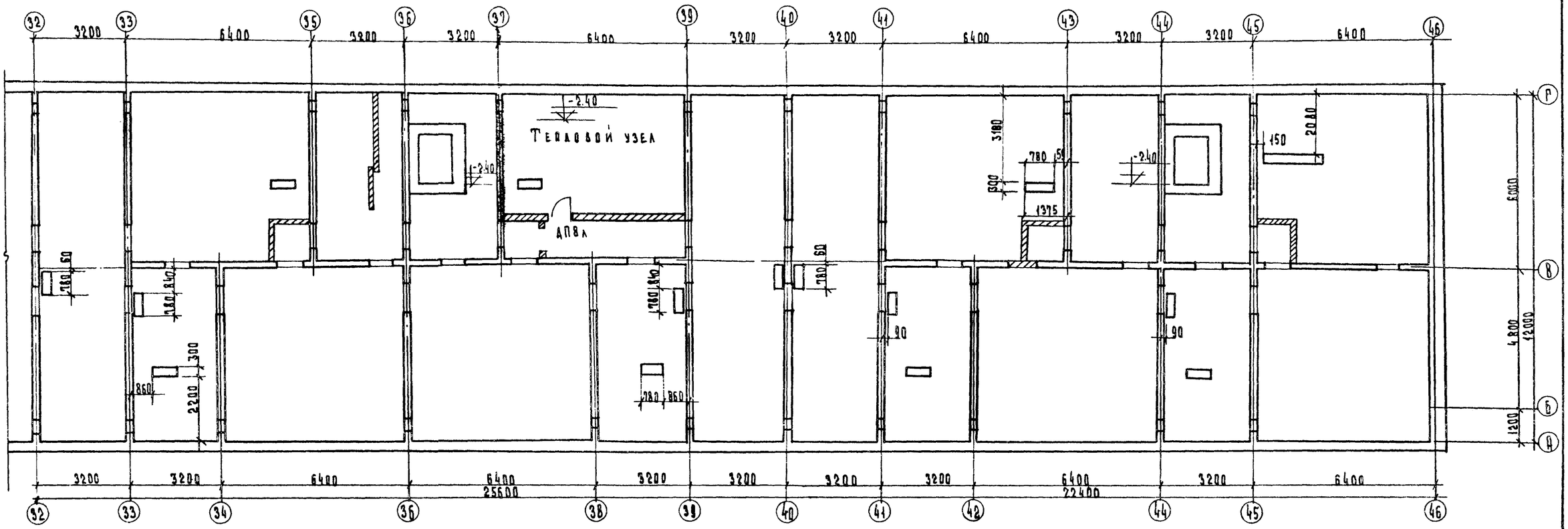


**Примечания:**

1. Разрезы I-I; II-II; III-III; IV-IV. даны на листе АС-12.
2. Сечения 17-17; 18-18; 19-19; 20-20 даны на листах АС-10; АС-11.
3. Кирпичную кладку в пределах технического подполья выполнять из глиняного кирпича М-75 на растворе М-25.
4. Засыпку пазух производить после ввода всех сантехустройств.
5. Панели под лоджии на листах АС-6 и АС-7 условно не показаны.
6. Лоджии условно не показаны.

| | | | | | |
|---|---|---|---|---|---|
| 1969 | 9-ти этажный жилой дом на 216 квартир | План технического подполья в осях 32-46. | Типовой проект 111-125-2 | Часть 01 Раздел 01-1 | Лист АС-9 |



пров. Панкова 14/III 79 кол. Кирсанова

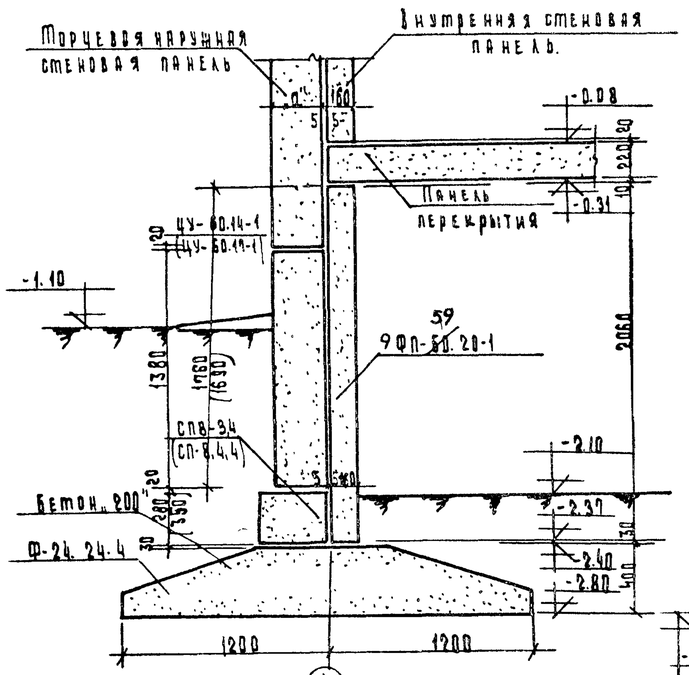


По 1-1

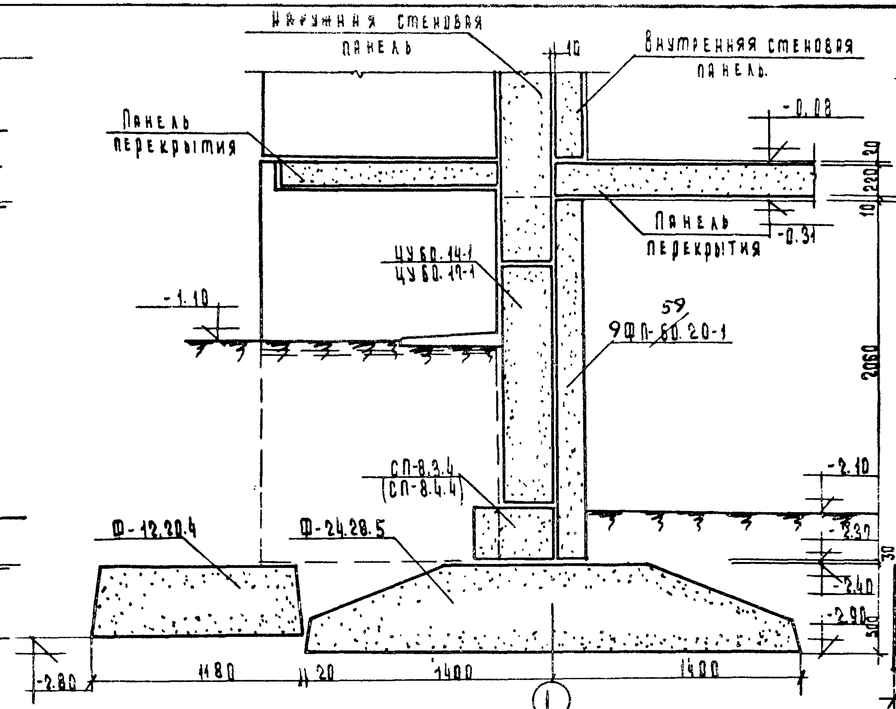


По 2-2

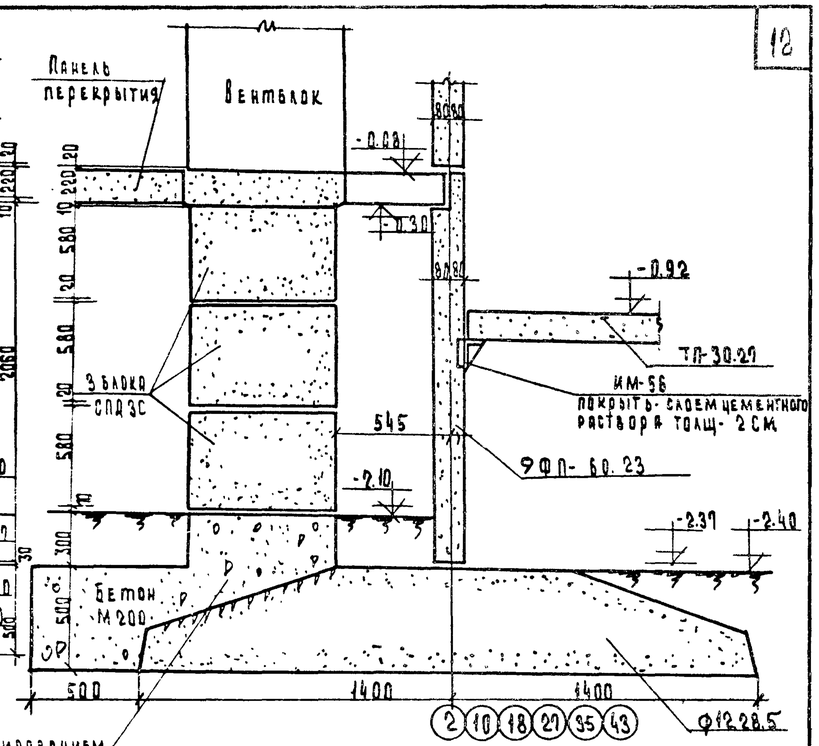


Перед бетонированием на ф-те сделать насечку бетон М-200.

По 3-3

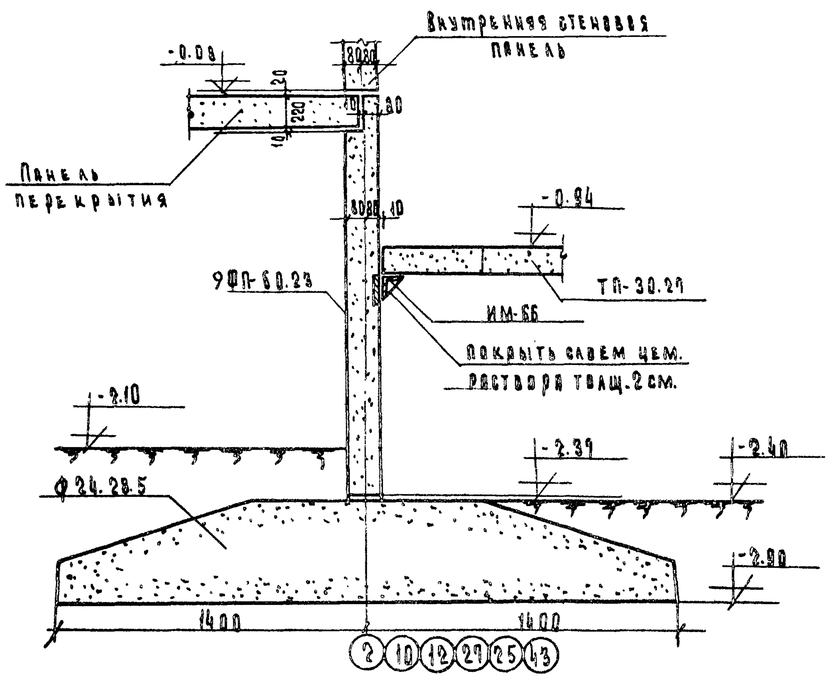


По 4-4

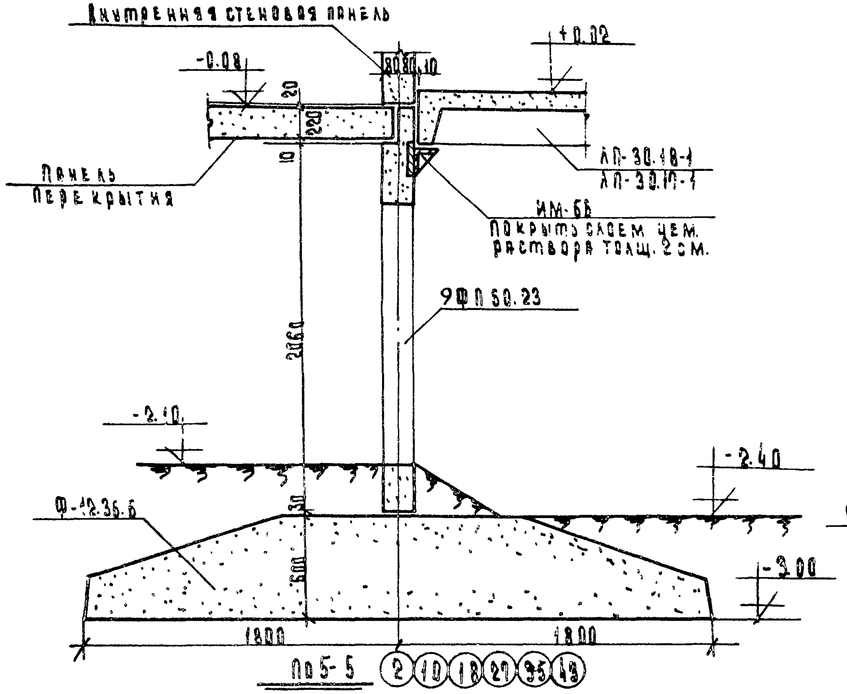


По 5-5

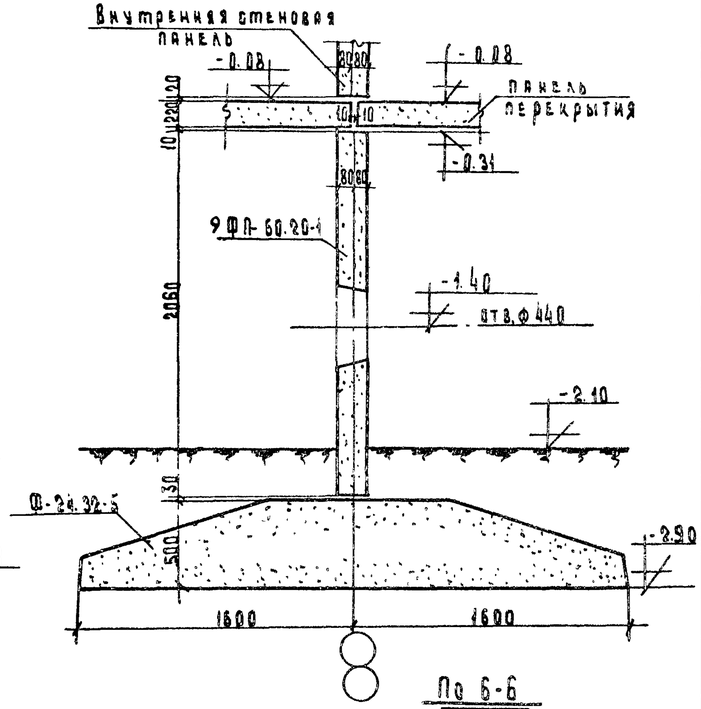


По 6-6

Примеч. Размеры в скобках см. общ. примеч. на листе ВС-12

Исправленному верить 26/IX-73 г. /Н.Пух/

| | | | | | |
|---|---|---|---|---|---|
| 1969 г. | 9-ти этажный жилой дом на 216 квартир | Сечения фундаментов 1-1 ÷ 6-6. | Типовой проект 111-125-2 | Часть 01 Раздел 01-1 | Лист ВС-8ч |

Пров. Тимофеева

Нач. Миронова

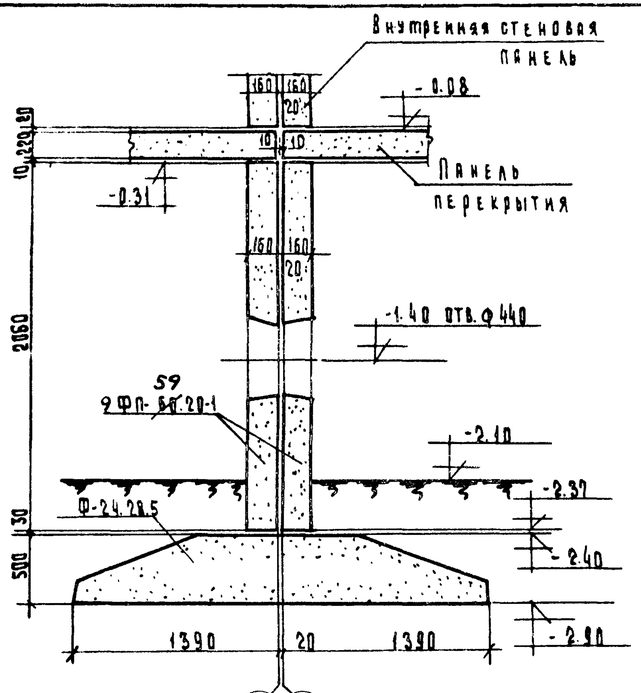


По 7-7

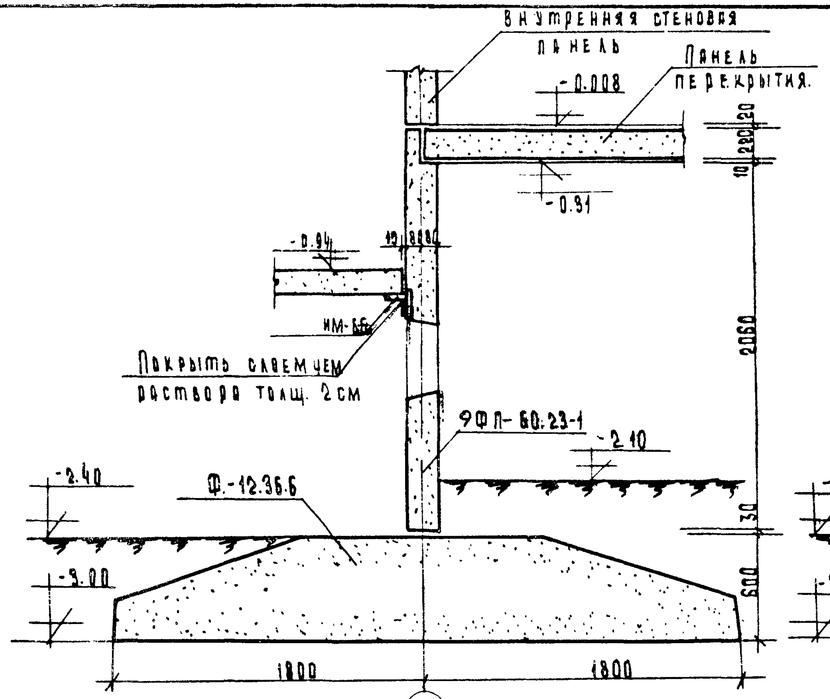


По 8-8

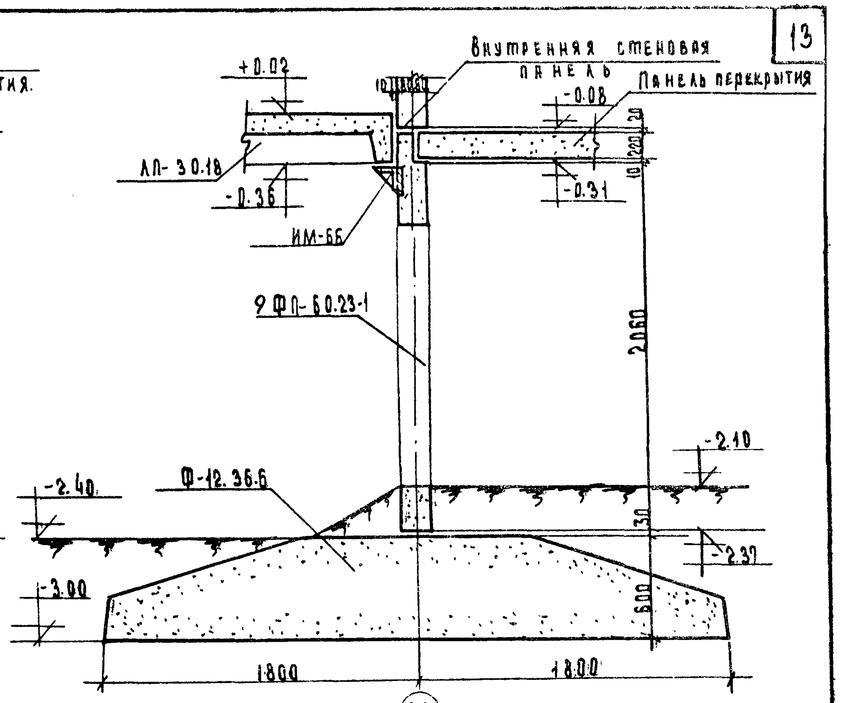


По 9-9

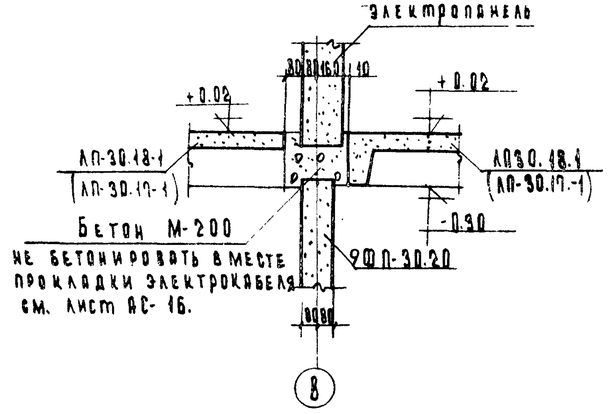


По 10-10

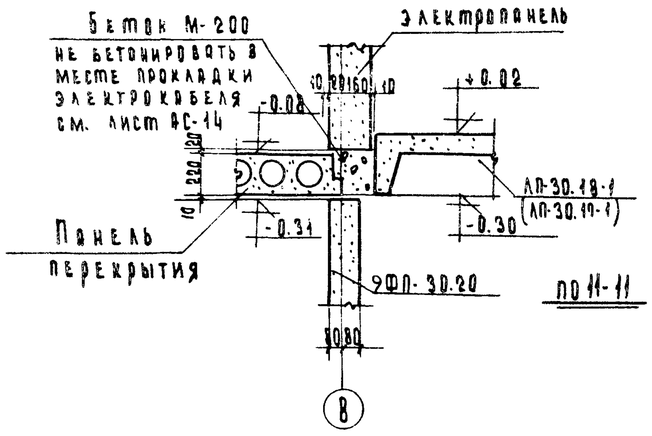


По 11-11

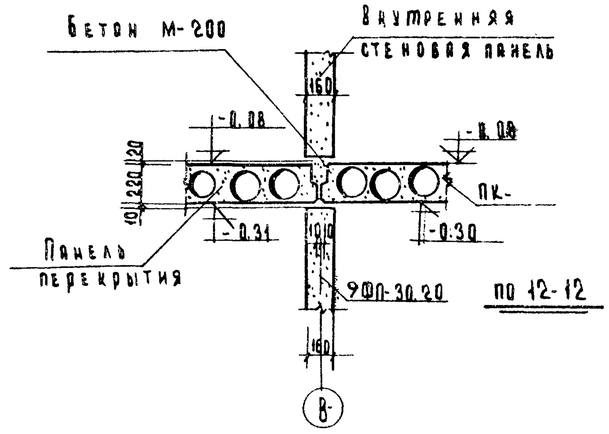


По 12-12

Примечания:
1. Расположение сечений даны на листе АС-14.
2. Общие примечания даны на листе АС-12

Исправленному верить 26/IX-73 г. /Н. Пух/

| | | | | |
|---|---|---|---|---|
| 1969 г. | 9-ти этажный жилой дом на 216 квартир. | Сечения фундаментов 7-7 ÷ 12-12. | Типовой проект 1-125-2 | Часть 01 Раздел 01-1 | Лист АС-9н |

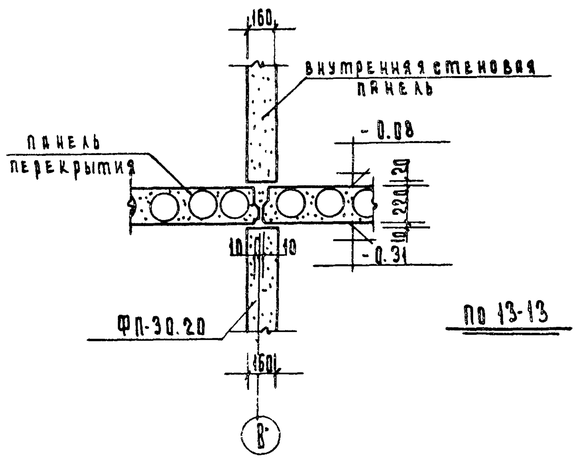


ПО 13-13

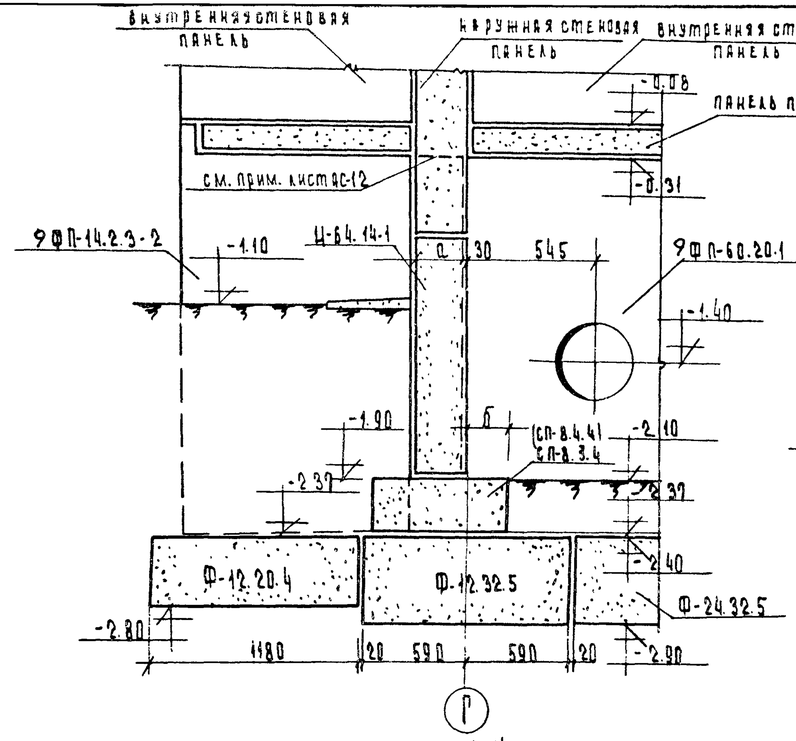


ПО 14-14

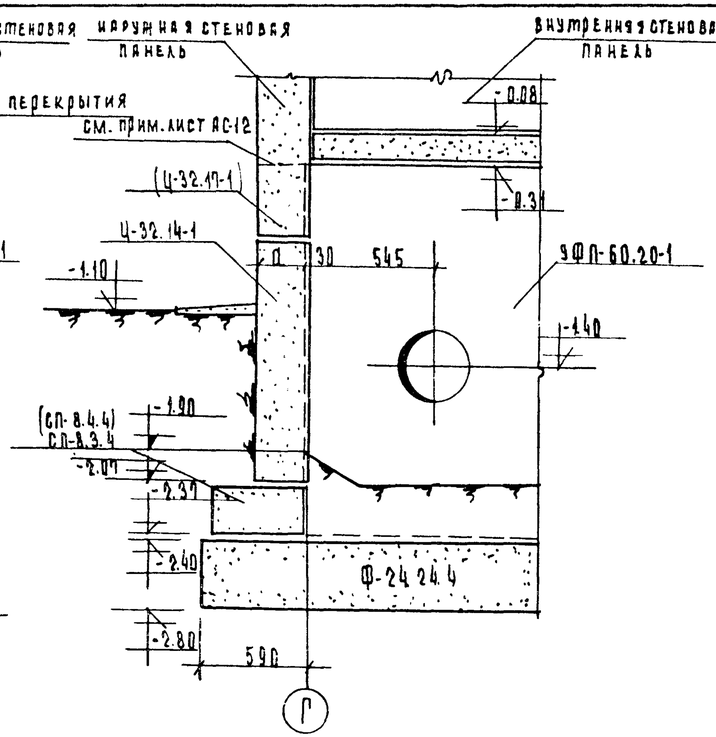


ПО 15-15

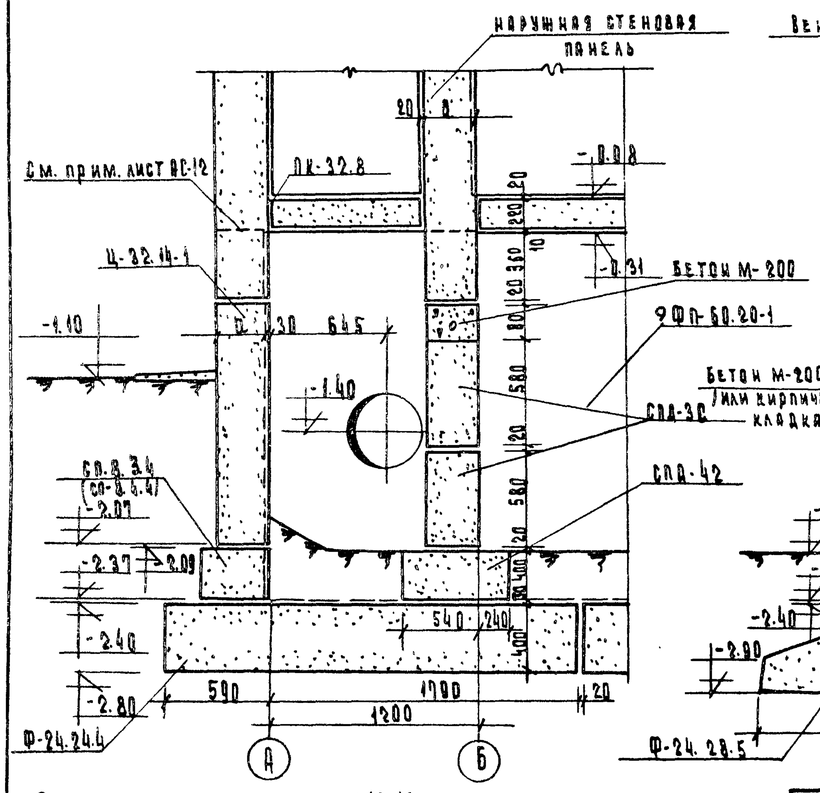


ПО 16-16

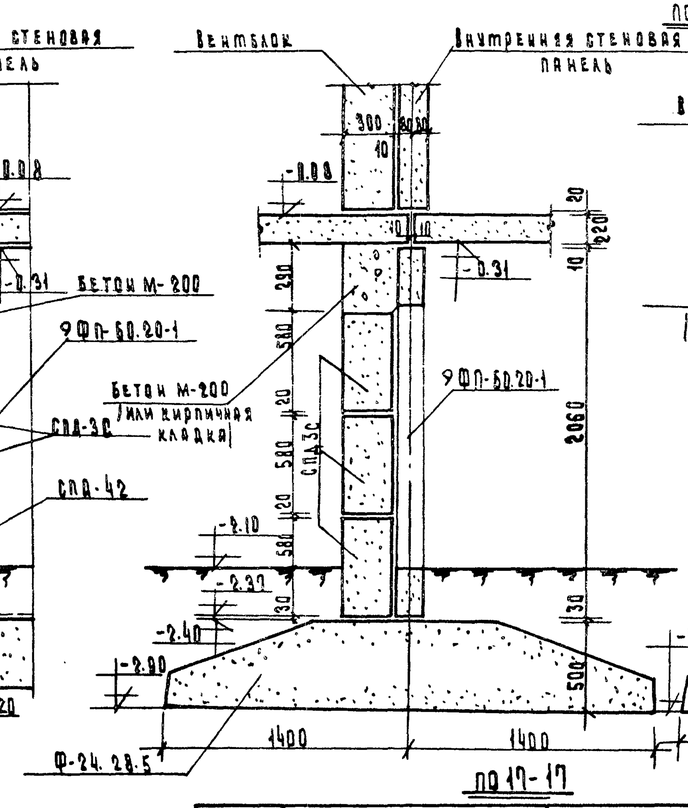


ПО 17-17

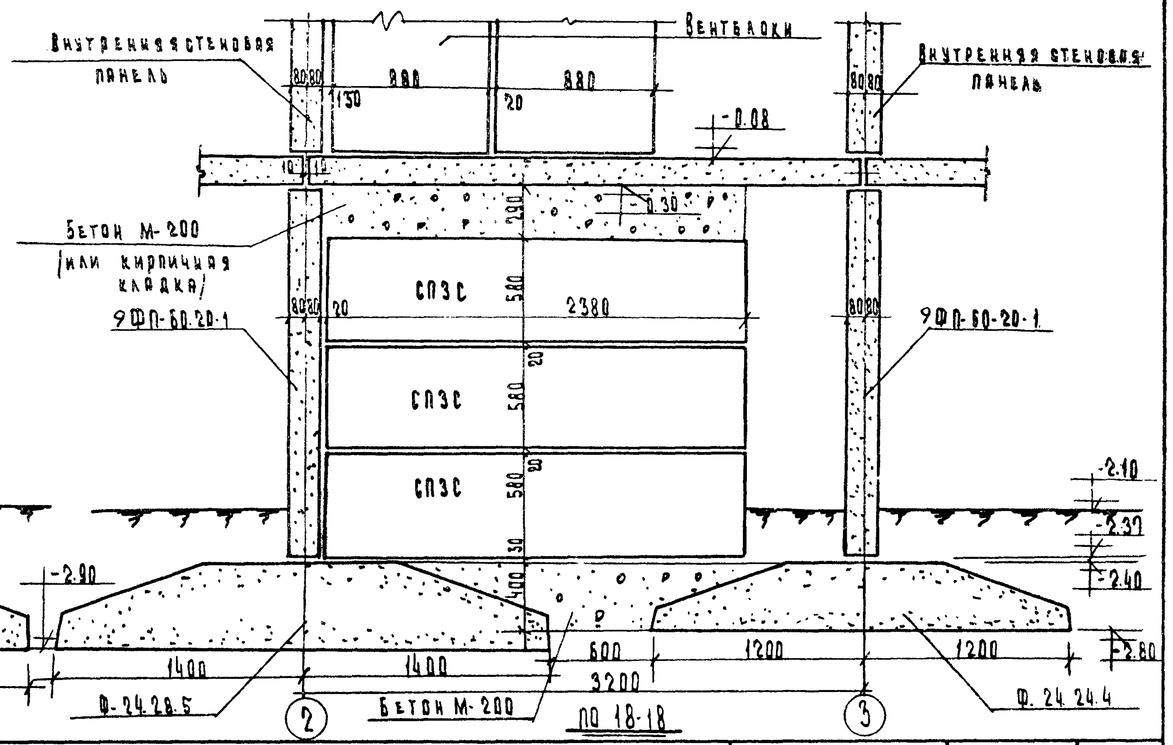


ПО 18-18

Примечания:
1. Расположение сечений показано на листе АС-4
2. Общие примечания см. на листе АС-12.

| | | | | | |
|---|---|---|---|---|---|
| 1969г | 9 этажный жилой дом на 216 квартир | Сечения фундаментов 13-13 – 18-18. | типовой проект 111-125-2 | часть 01 Раздел 01-1 | лист АС-10м |

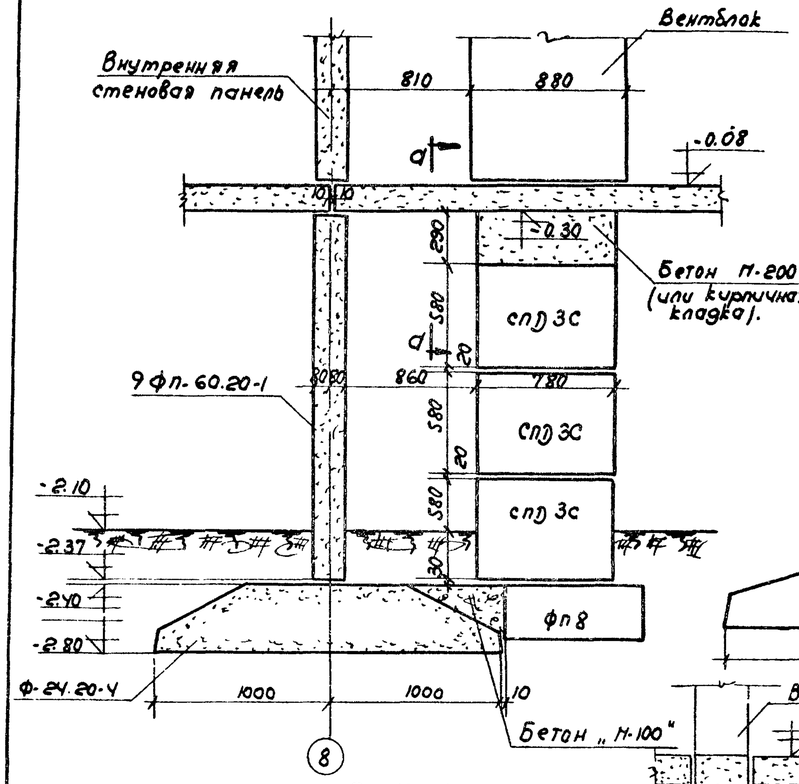


По 19-19

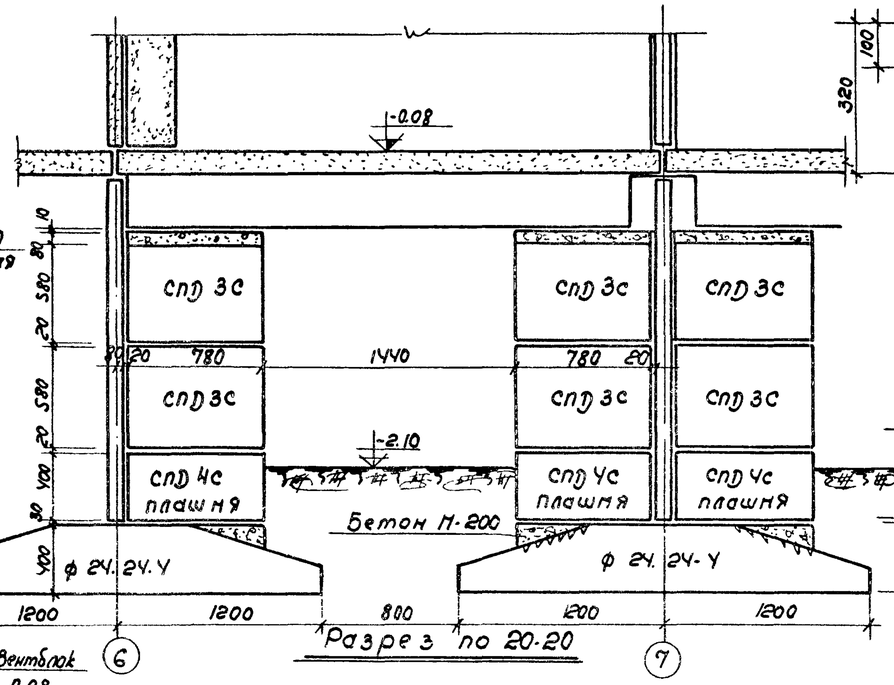


Разрез по 20-20

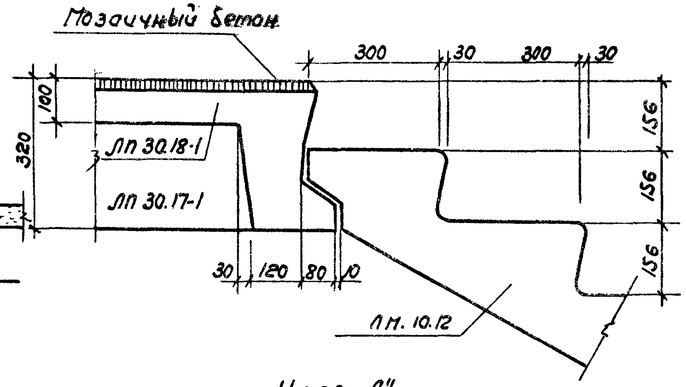


Узел „А"

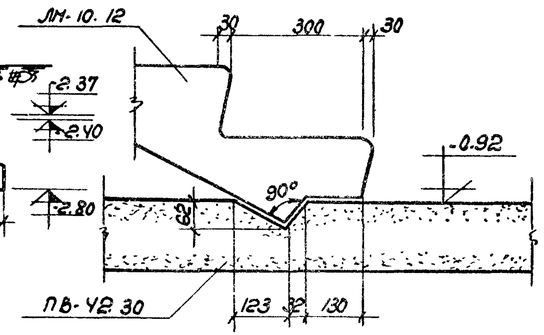


Узел „Б"

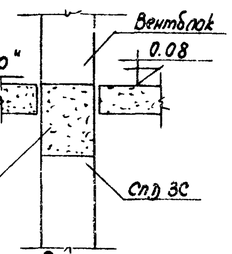


Под-д

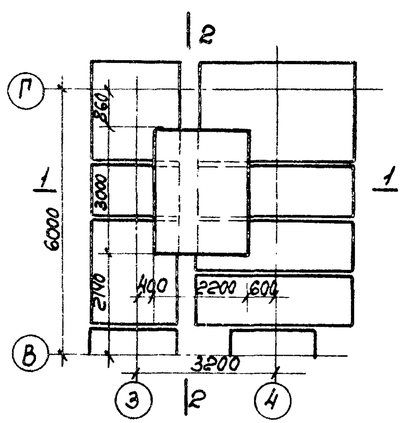


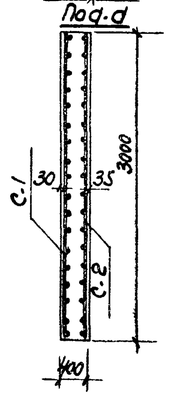


По 2-2

По 20-20

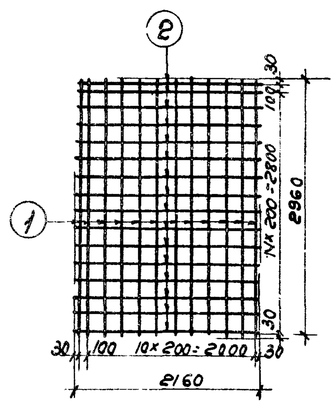


С-1

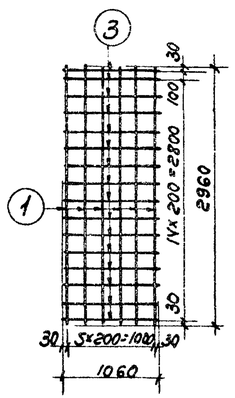


С-2

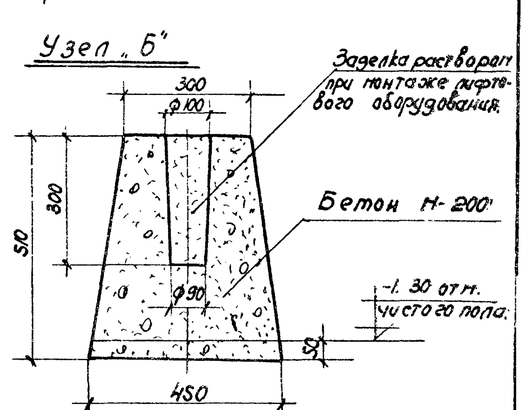


Тумба под лифт.

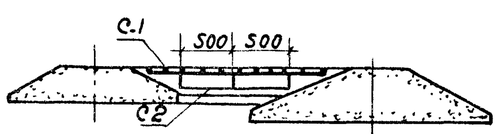


По 1-1

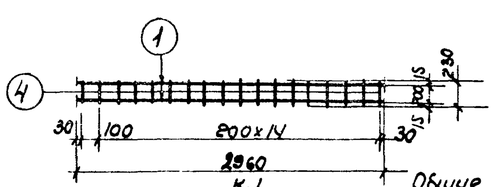


Монолитная плита под лифтовую шахту.

Примечание: План в осях 3-4 по оси В см. лист АС-13.

Исправленному верить 26/IX-73 г. /Ц.Пух/

Спецификация металла

| Наимен. | Марка | К-во | Вес кг. Поз. | Вес кг. Всего |
|---|---|---|---|---|
| Монолитная ж. б. плита под лифтовой шахтой | С-1 | 1 | 61.56 | 61.56 |
| | С-2 | 1 | 21.75 | 21.75 |
| | К-1 | 3 | 6.70 | 20.1 |
| | | Итого: | | 103.11 |

Спецификация арматуры

| Наим. изд. | № поз. | ф мм | l мм | n шт. | nl м | Вес кг. Поз. | Вес кг. Всего |
|---|---|---|---|---|---|---|---|
| С-1 | 1 | ф12АIII | 2960 | 12 | 35.5 | 31.5 | 61.56 |
| | 2 | 12АIII | 2160 | 16 | 34.5 | 30.06 | |
| С-2 | 1 | 12АIII | 2960 | 6 | 17.80 | 15.8 | 21.75 |
| | 3 | 12АIII | 1060 | 6 | 6.36 | 5.65 | |
| К-1 | 1 | 12АIII | 2960 | 2 | 5.92 | 5.25 | 6.70 |
| | 4 | ф8АIII | 230 | 16 | 9.67 | 1.75 | |

Общие примечания см. лист АС-12. Расположение сечений 19-19; 20-20. Показано на листе АС-4

| | | | | | |
|---|---|---|---|---|---|
| 1969 | 9-ти этажный жилой дом на 216 квартир. | Сечение фундаментов 19-19; 20-20. Узлы „А" и „Б". тумба под лифт, монолитная ж. б. плита под лифтовой шахтой, сварные сетки С-1, С-2 и каркас К-1. | Типовой проект 111-125-2 | Часть 0-1 Раздел 01.1 | Лист АС-11 |

Пров. 14.VIII.73 Вин. Сит.

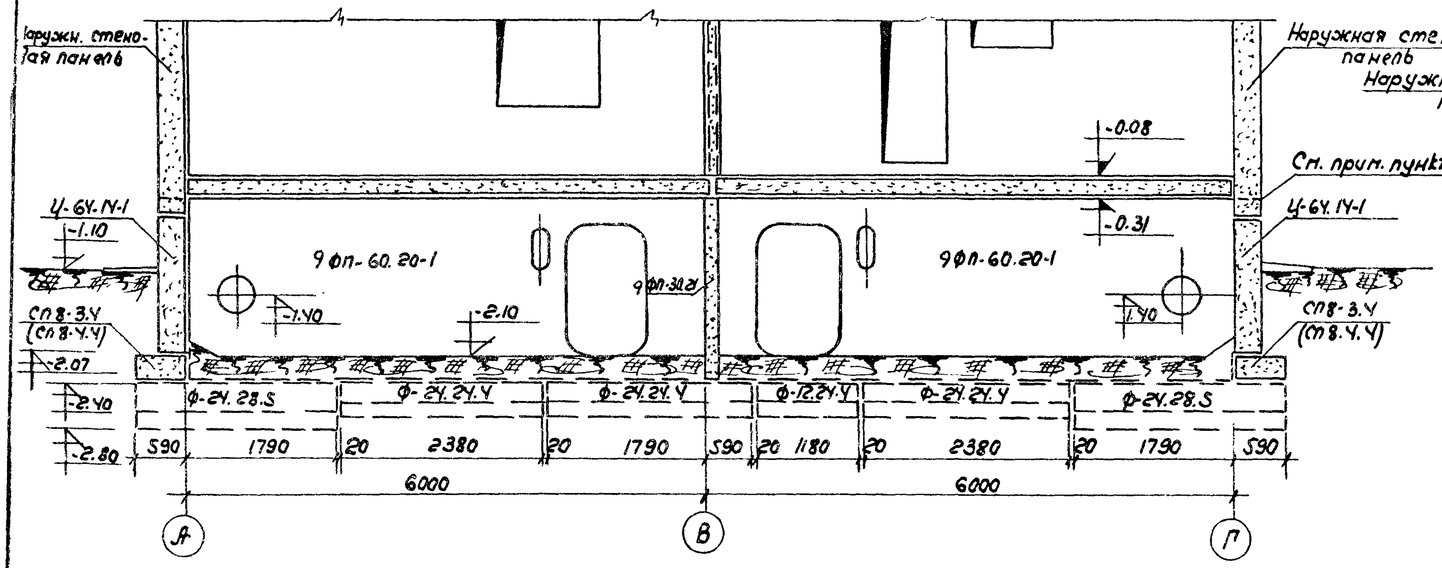


Разрез I-I

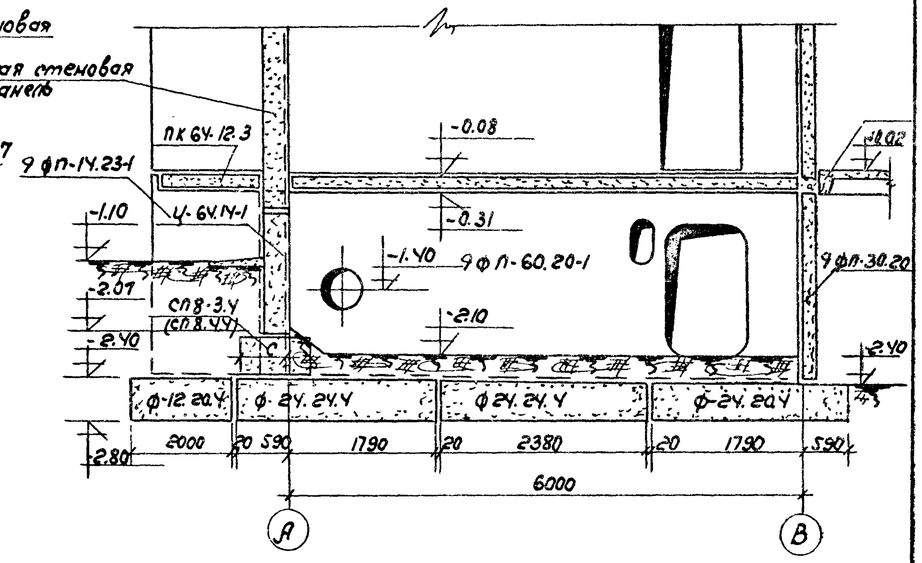


Разрез II-II

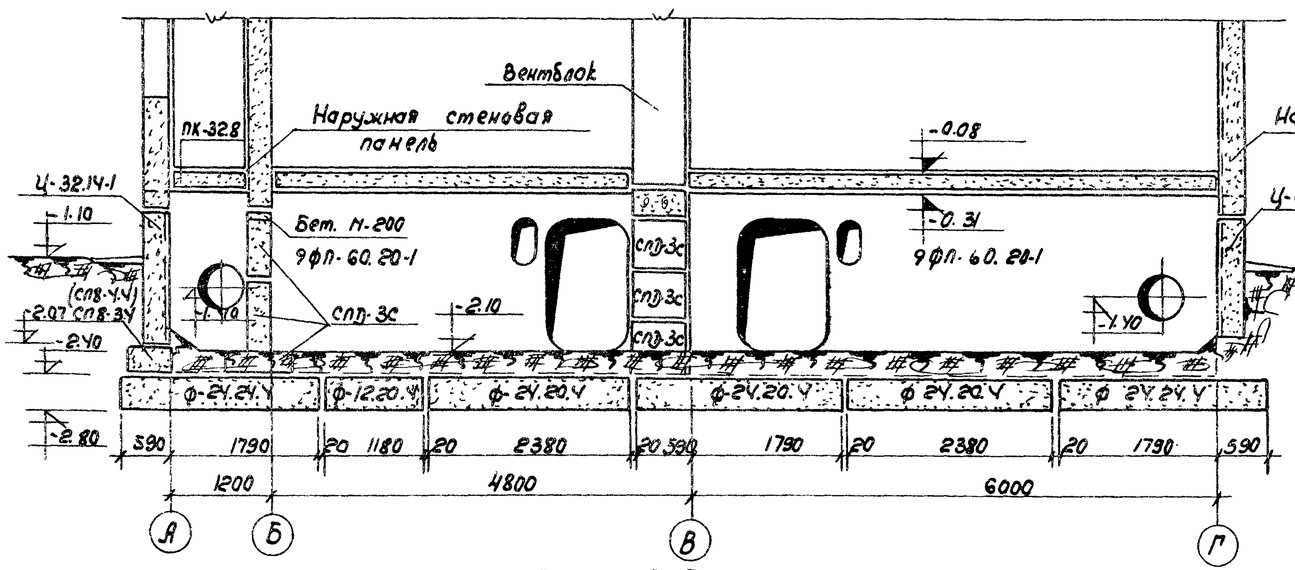


Разрез IV-IV

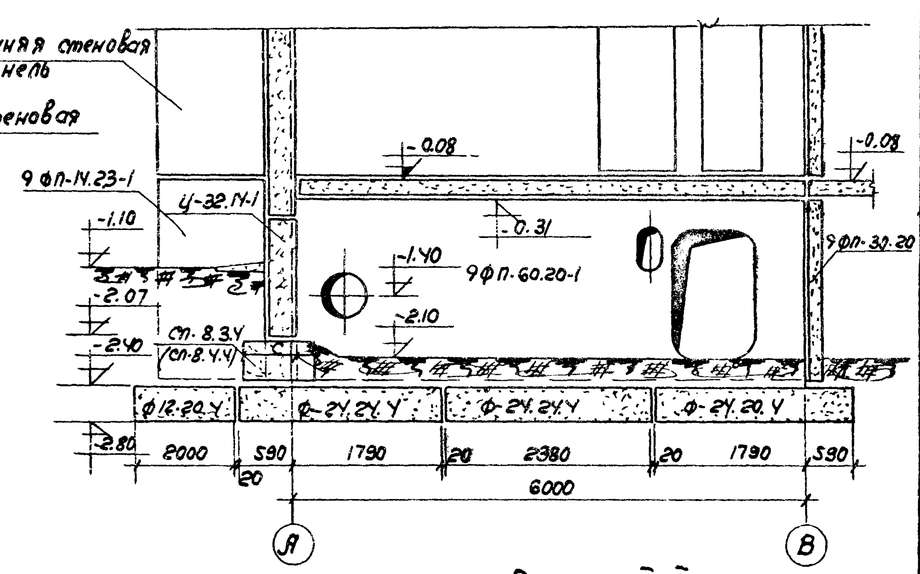


Разрез III-III

## Примечания:

1. Расположение разрезов дано на листах АС-4 и АС-5.
2. Поверхности цокольных панелей, соприкасающиеся с землей покрыть битумом за 2 раза.
3. Горизонтальную гидроизоляцию по цокольным панелям на отм. -0.69 и по фундаментным панелям на отм. -0.08 выполнять из слоя цементного раствора состава 1:3.
4. Участки кирпичной кладки в пределах техподполья выполнять из глиняного кирпича марки 75 на растворе М 25.
5. Для наружных стен толщиной 250 мм. размер δ=265 мм С-515 мм.
   300 мм. " δ=240 мм. С-540 мм.
   350 мм. " δ=215 мм С-565 мм.
6. Засыпку пазух производить после выполнения вводов в здание всех сантехустройств и монтажа перекрытий над подпольем.
7. Пунктиром показано положение наружных панелей из ячеистого бетона.

Буквой „а" обозначена толщина наружных стен (250-300; 350 мм.)

| | | | | | |
|---|---|---|---|---|---|
| Исправленному верить 26/IX-73 /Н. Пух/ | 1969 | 9-ти этажный жилой дом на 216 квартир. | Разрезы I-I; II-II; III-III; IV-IV. | Типовой проект III-125-2 | Часть 01 Раздел 01-1 | Лист АС-12 |

Пров. 14.VIII-73 Кон. 11132-01 17

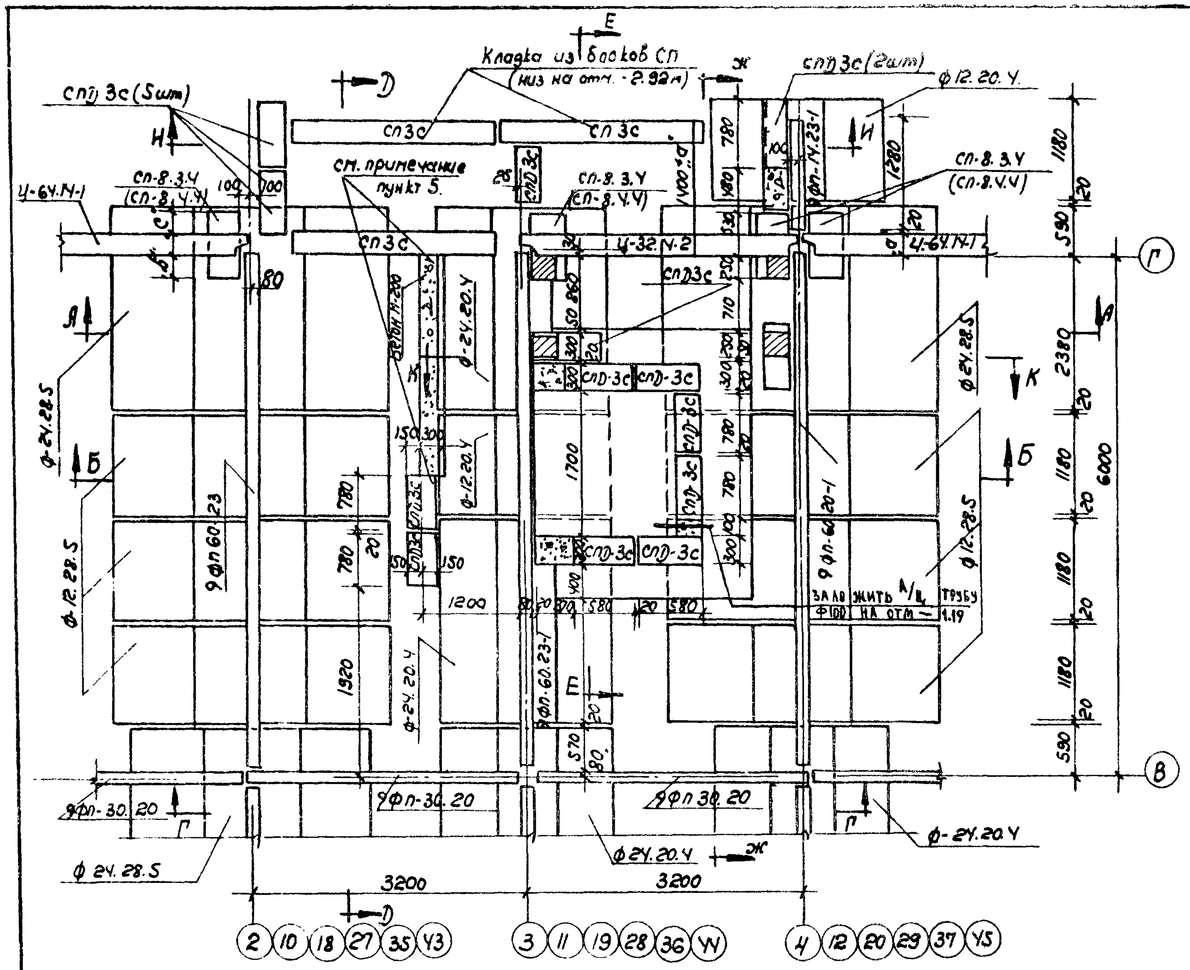


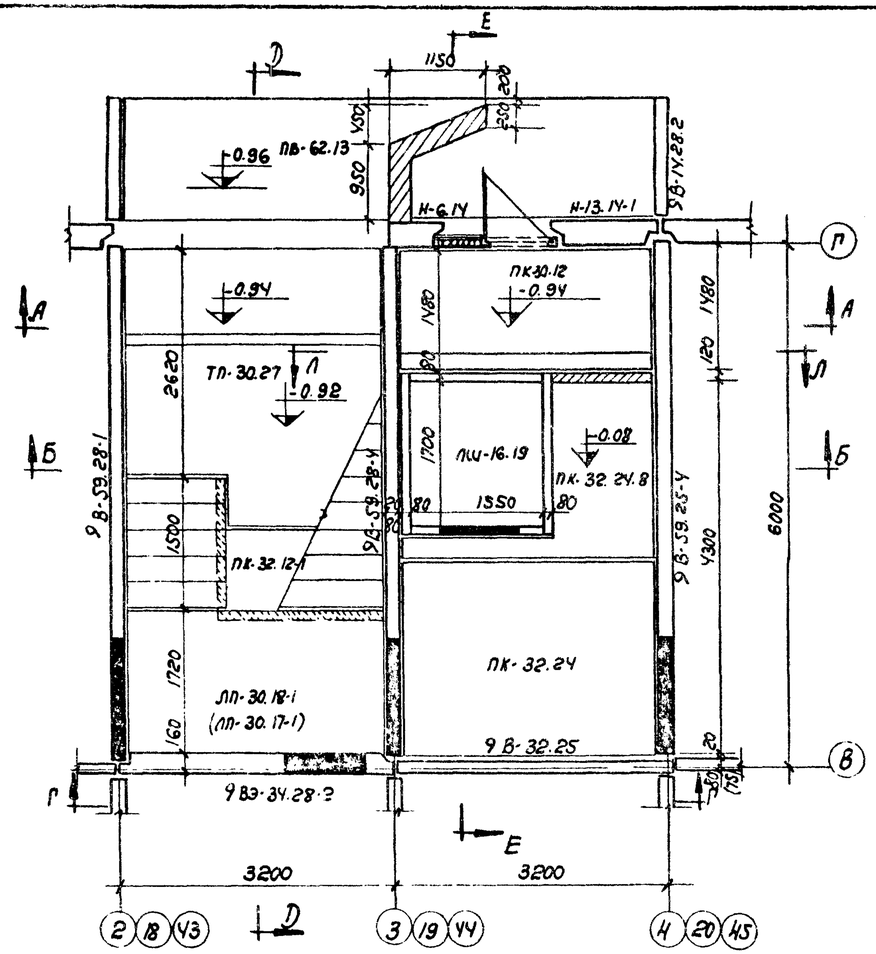


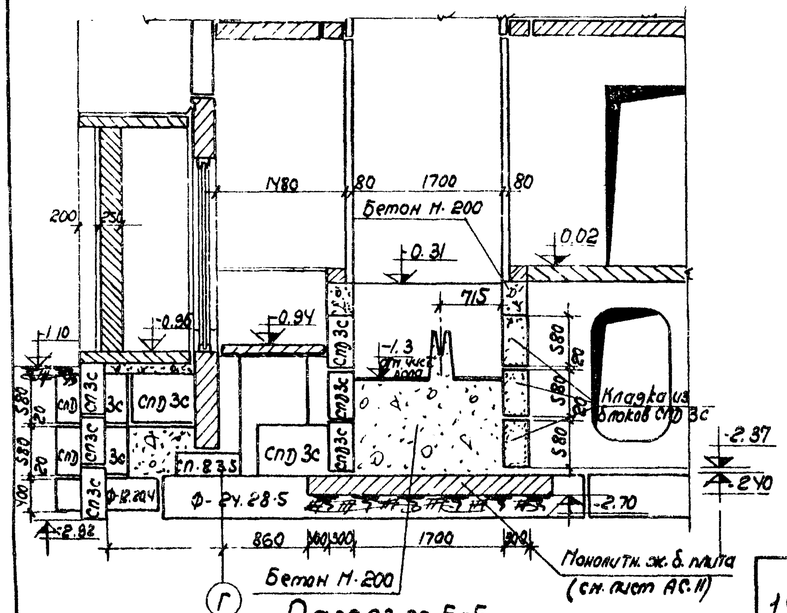


## Разрез по Е-Е

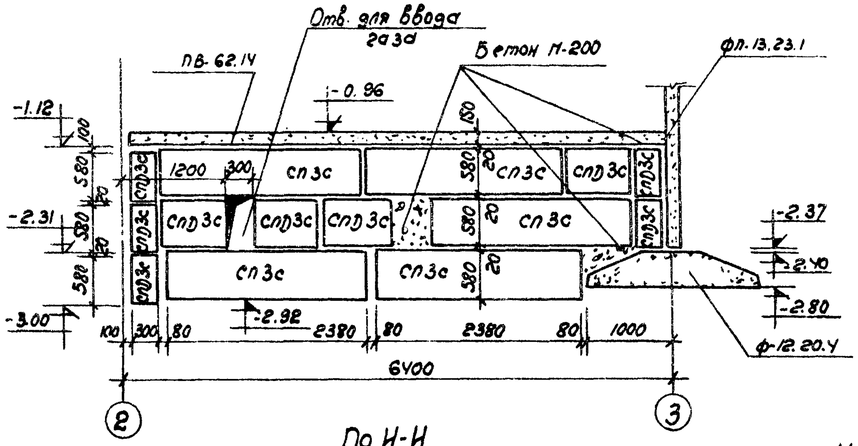


## По И-И

### Примечания:

1. Узлы „А" и „Б" даны на листе АС.11
2. Кирпичную кладку выполнять из глиняного кирпича М 75 на растворе М 25.
3. Буквой „d" обозначена толщина наружных стен (250, 300 или 350 мм.).
4. Сечение Д-Д см. лист АС.15.
5. Фундамент под кирпичную стену устанавливается только между осями 10-11; 27-28; 35-36.

Исправленному верить п/п /И. Пух/ 13/III 1973.
Исправленному верить Рук. брига /Пух/ 10.03.76 г

| | | | | |
|---|---|---|---|---|
| 1969 | 9ти этажный жилой дом на 216 квартир. | Планы и разрезы по лестничной клетке. | Типовой проект 111-125-2 | Часть 01 Раздел 01-1 | Лист АС-13 |

Пров. Сар. 15.VIII.73 Кон. Сит.

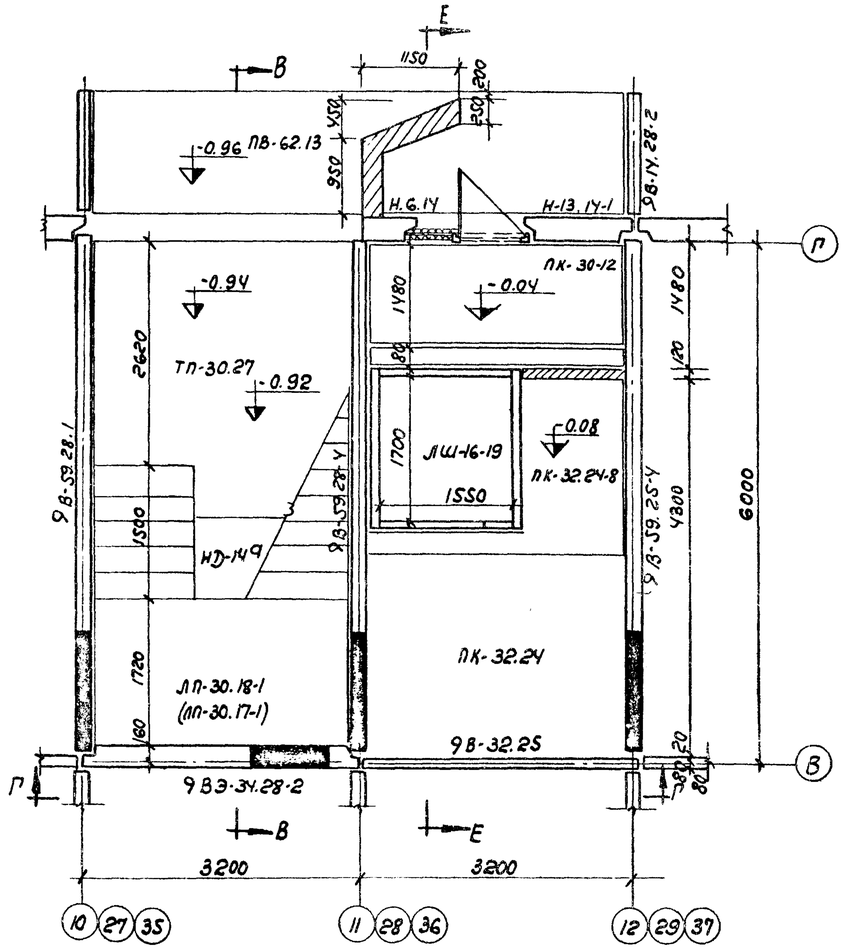


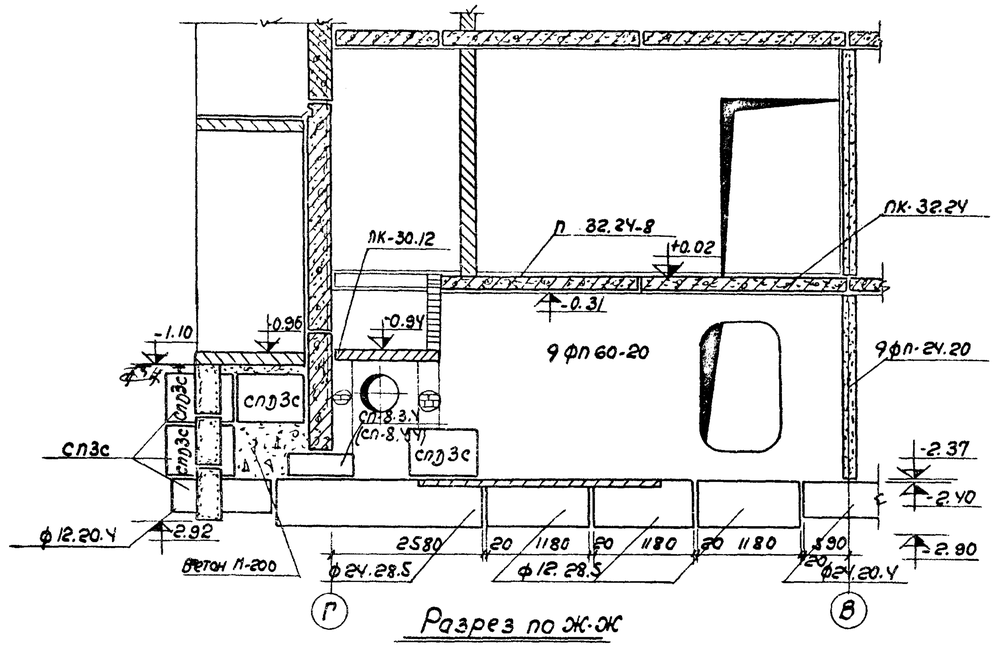


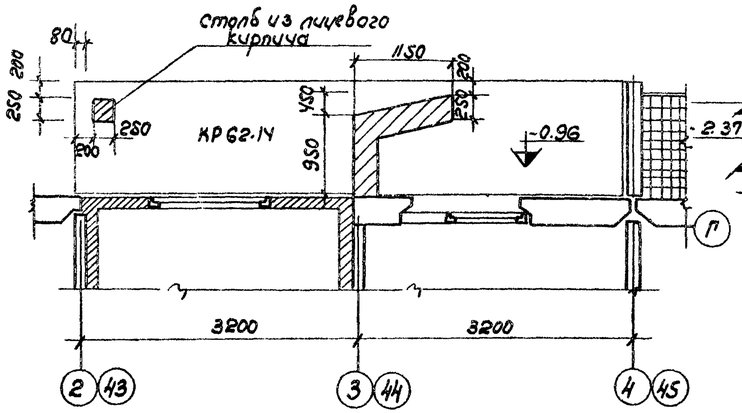


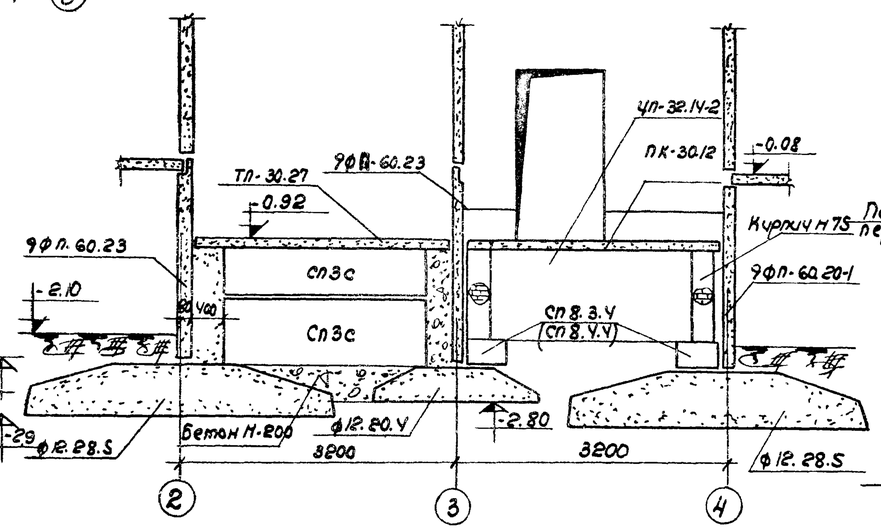


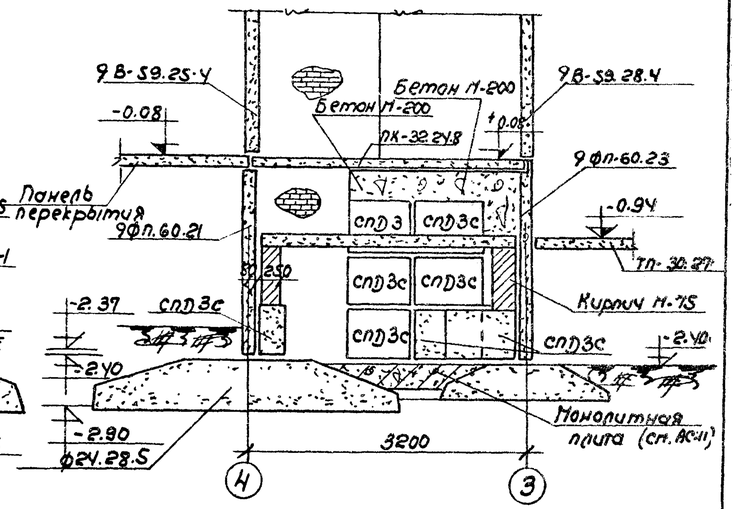


Примечания:

1. Общие примечания даны на листе АС-13.
2. Положение разрезов Ж-Ж, А-А, К-К, см. лист АС-13; В-В см. лист АС-15.

Исправленному верить п/п /Н. Пух./ 12/III 1973г.

| | | | | | |
|---|---|---|---|---|---|
| 1969 | 9ти этажный жилой дом на 216 квартир. | Разрезы по лестничной клетке. | Типовой проект 111-125-2 | Часть 01 Раздел 01-1 | Лист АС-14 |

Пров. Кон. Сп.

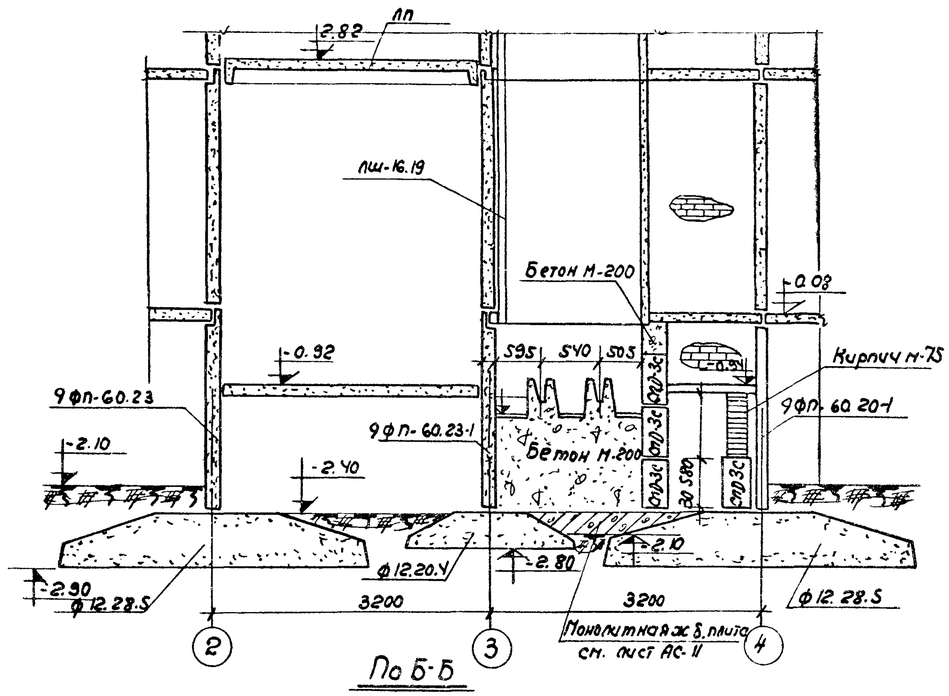


По Б-Б

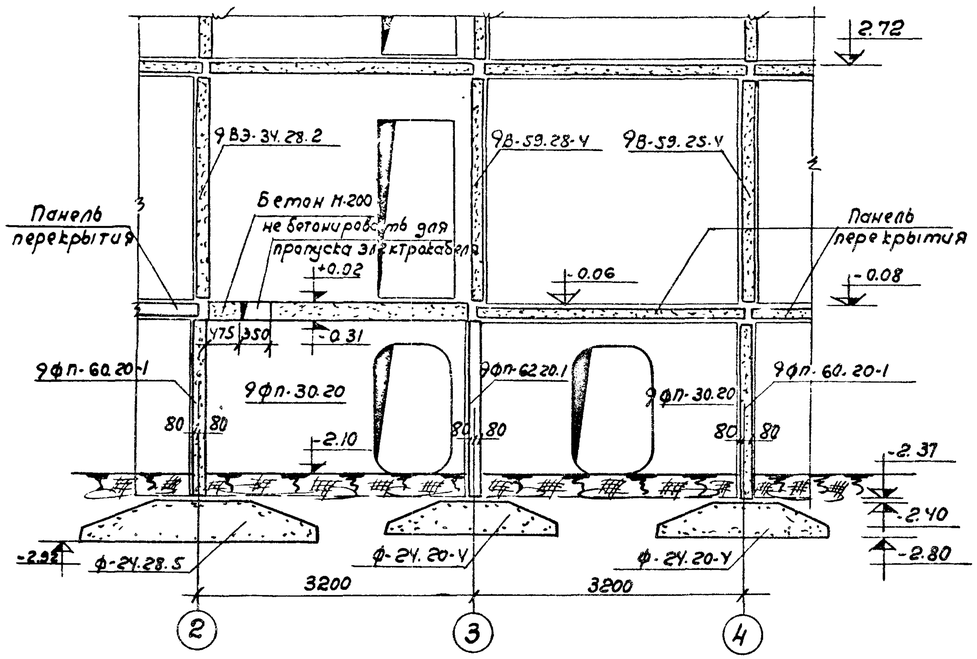


По Г-Г

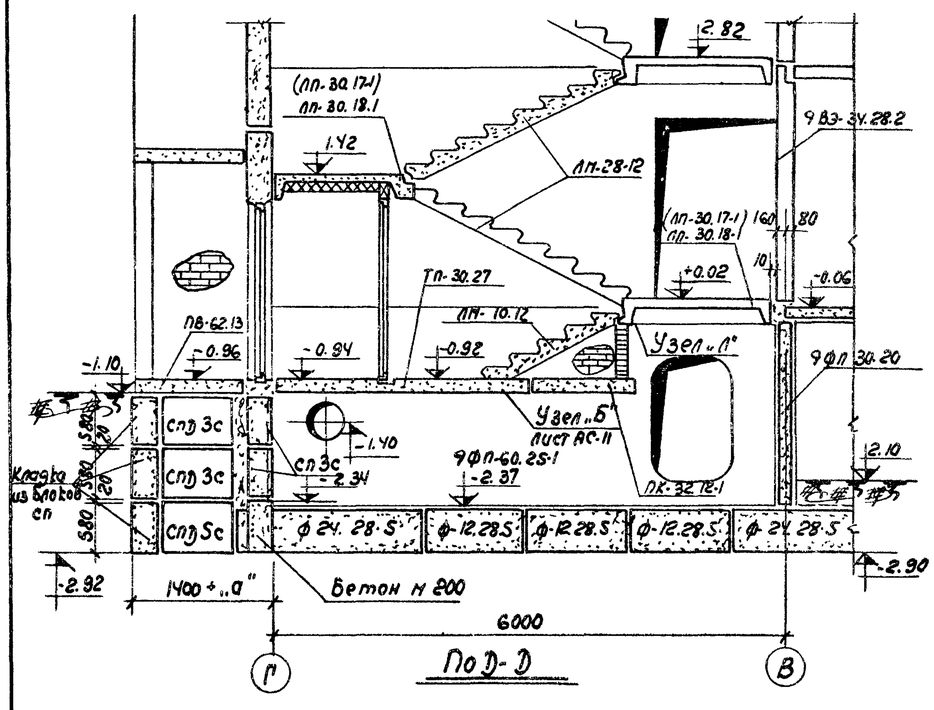


По Д-Д

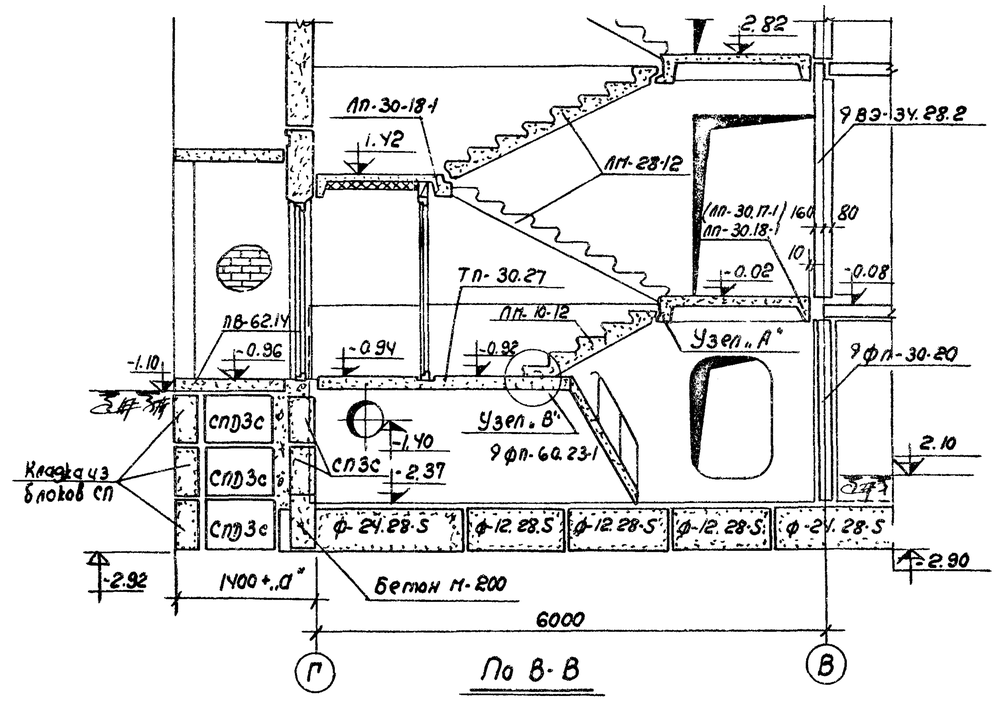


По В-В

| | | | | | |
|---|---|---|---|---|---|
| 1969 | 9ти этажный жилой дом на 216 квартир. | Разрезы по лестничной клетке. | Типовой проект 111-125-2 | Часть 01 раздел 01-1 | Лист АС-15ч |

Пров. Сд 14.VIII-73 Кон. Сит.

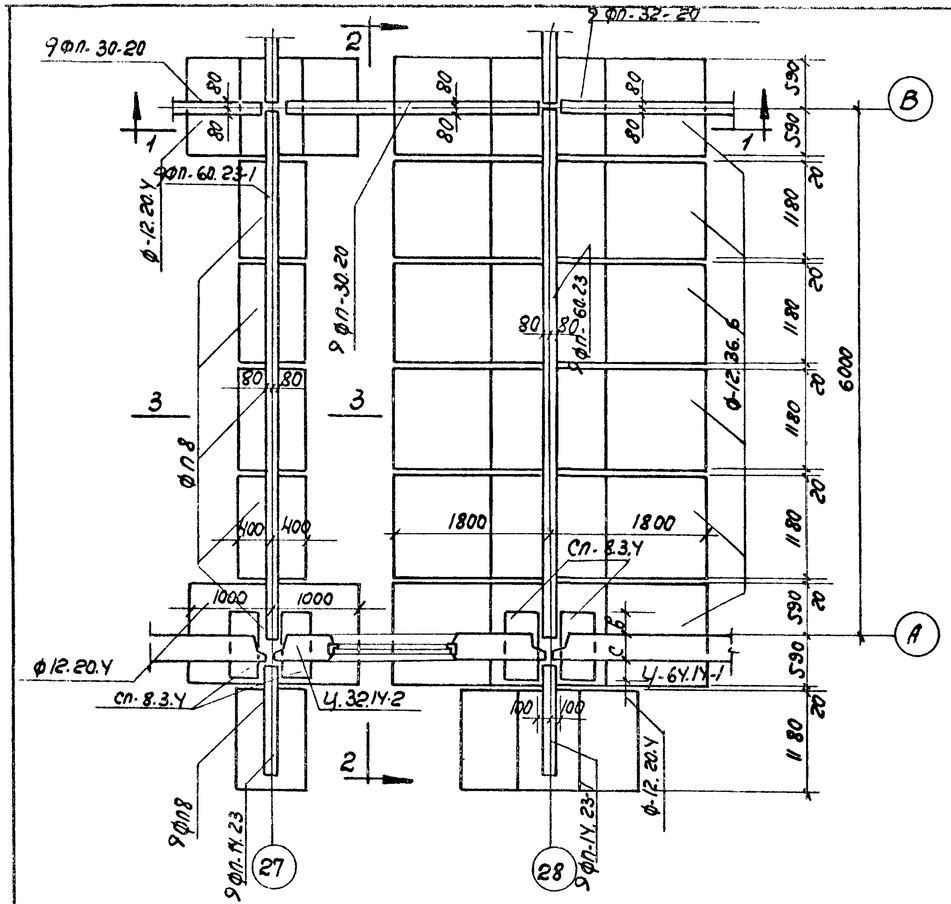


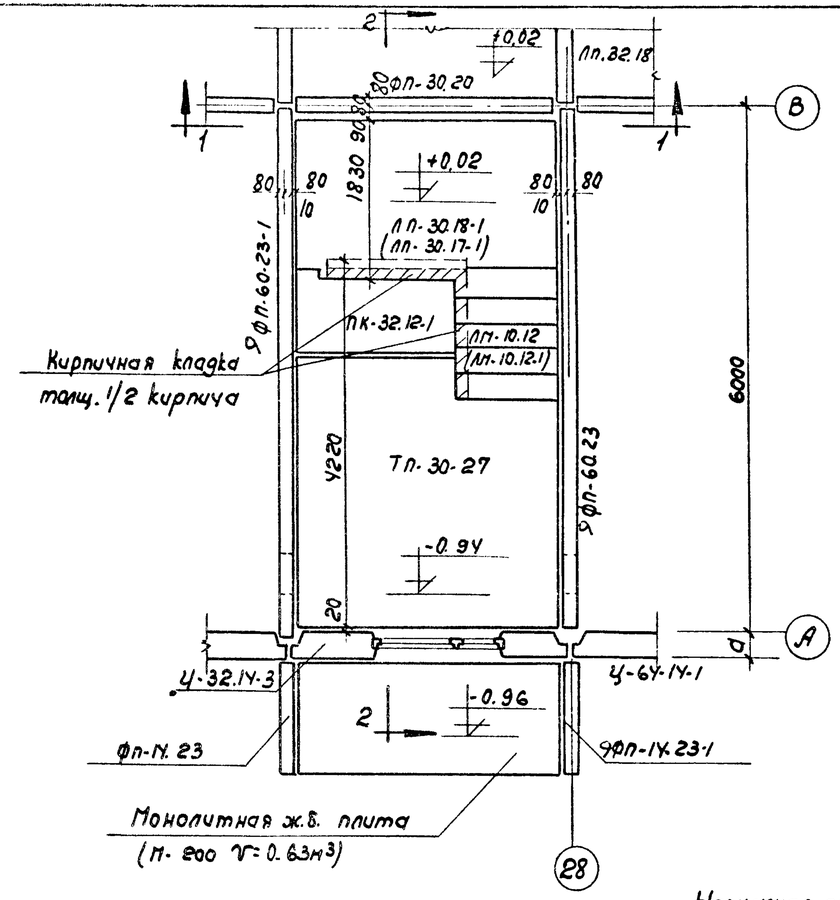


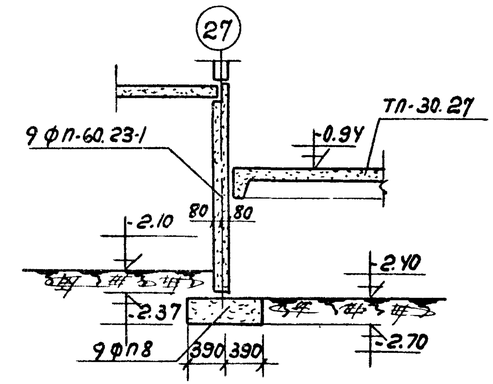


По 3-3

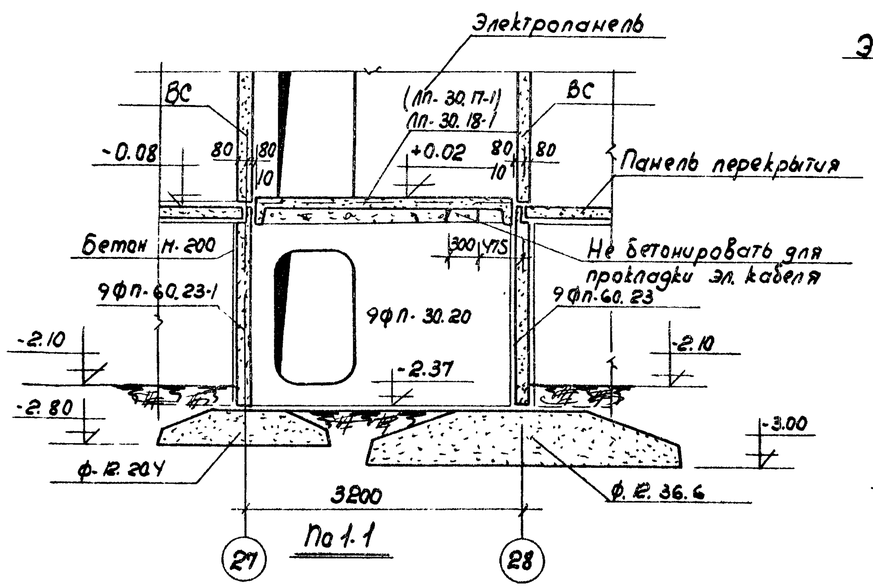


По 1-1

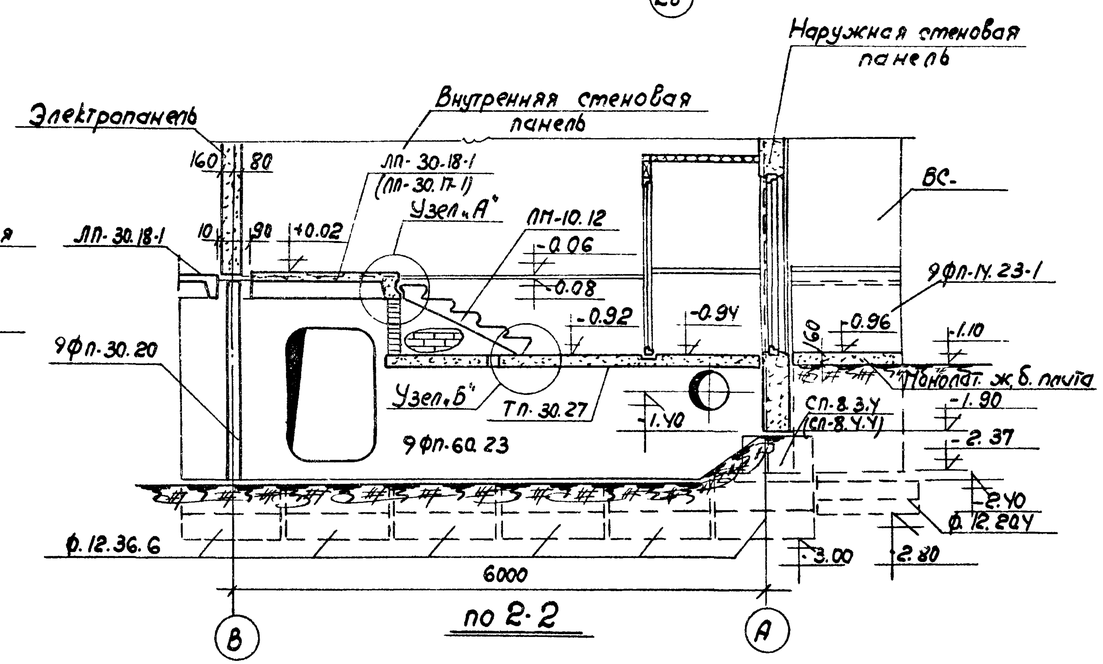


по 2-2

| | | | | |
|---|---|---|---|---|
| 1969 | 9-ти этажный жилой дом на 216 квартир. | План и разрезы по пожарному переходу | Типовой проект 111-125-2 | Часть 0.1 Раздел 01-1 / Лист АС-16ᵘ |

Пров. Сафр. 15.VIII.69 Кон. Сит.

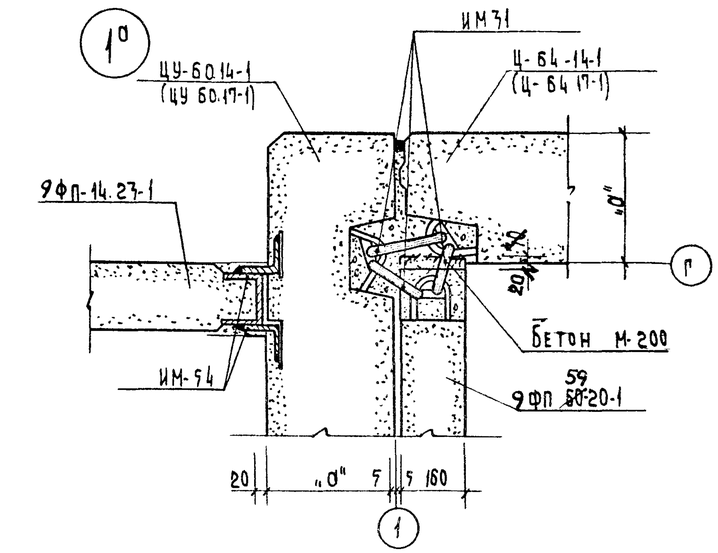


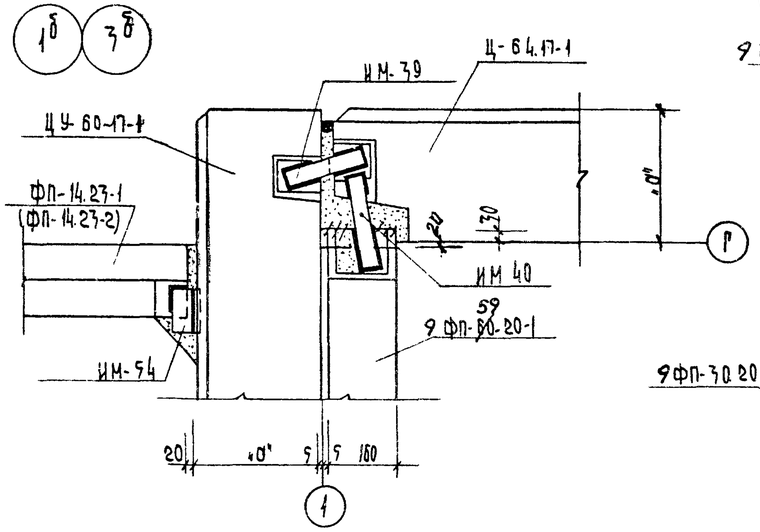


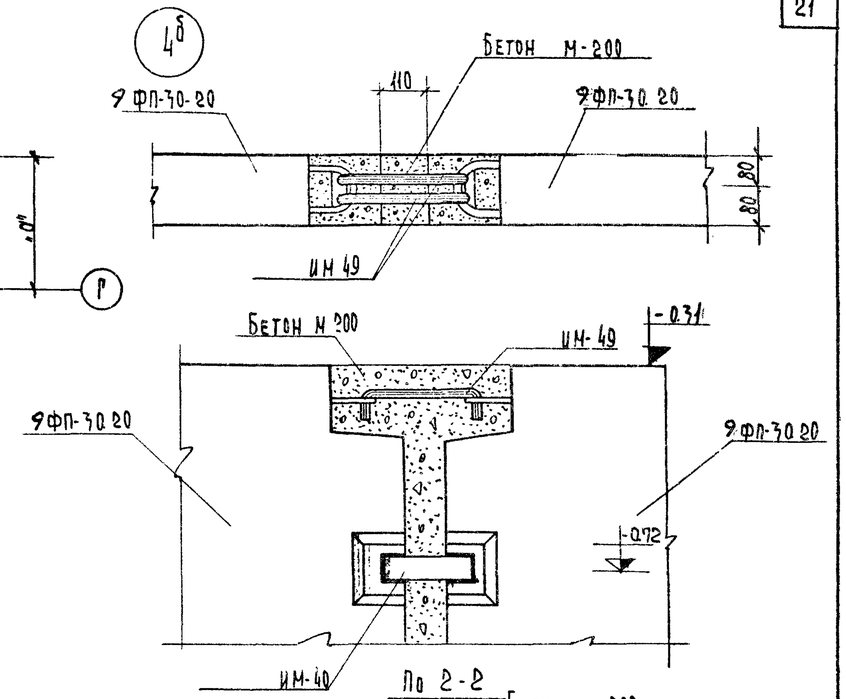


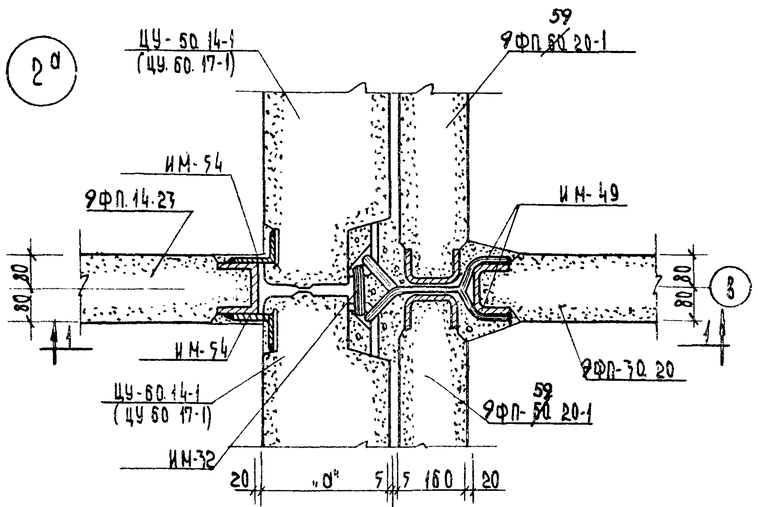


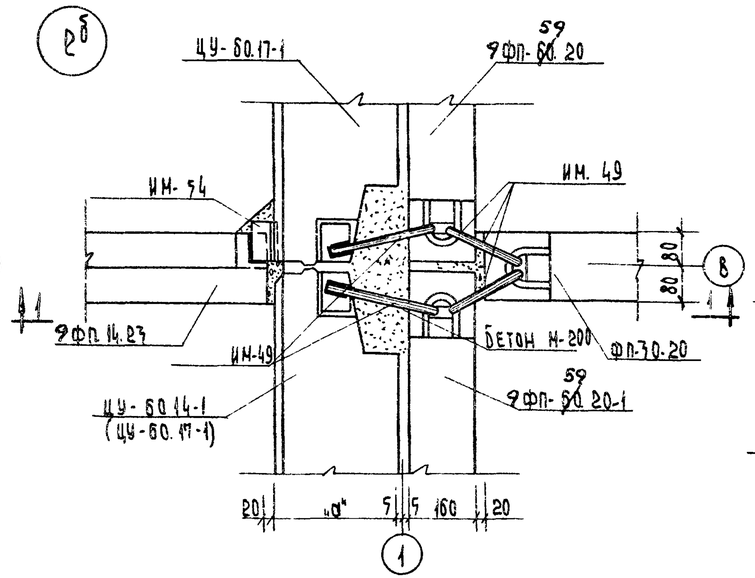


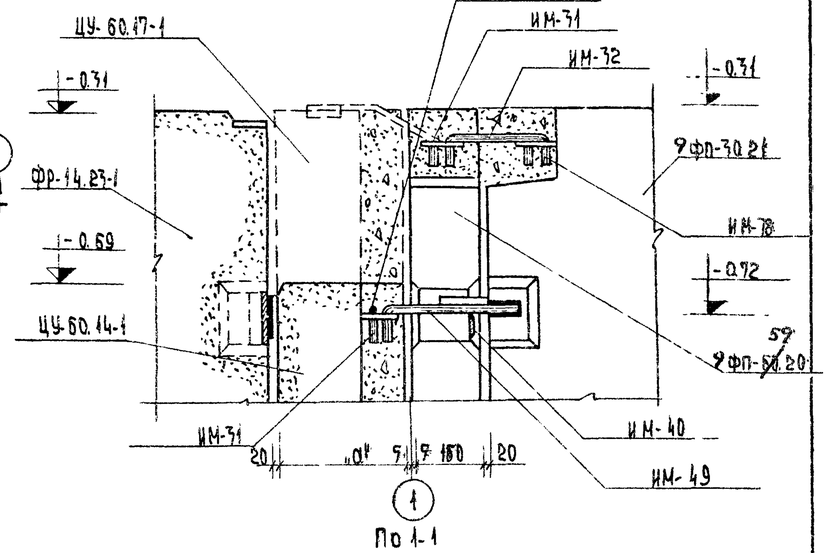


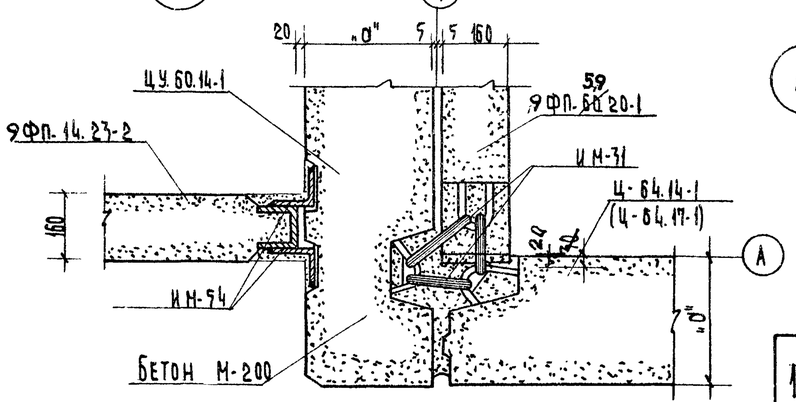


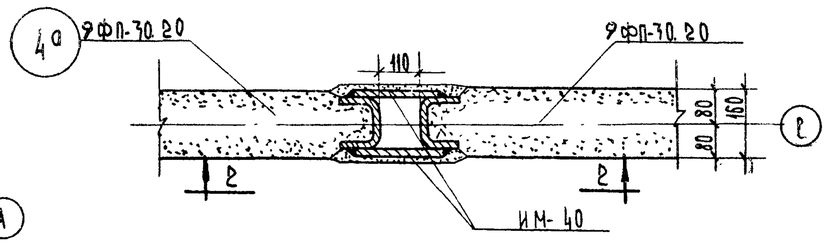


Общие примечания даны на листе АС-18÷АС-19

Исправленному верить 26/IX-73 г. /Ц.Пух/

| | | | | | |
|---|---|---|---|---|---|
| 1970 | 9-ти этажный жилой дом на 216 квартир | Монтажные узлы 1а,1б,2а,2б,3а,3б,4а,4б | Типовой проект 111-127-2 | Часть раздел 01-1 | Лист АС-17н |

Пров. 14.XII.72 Кон. Анищенко

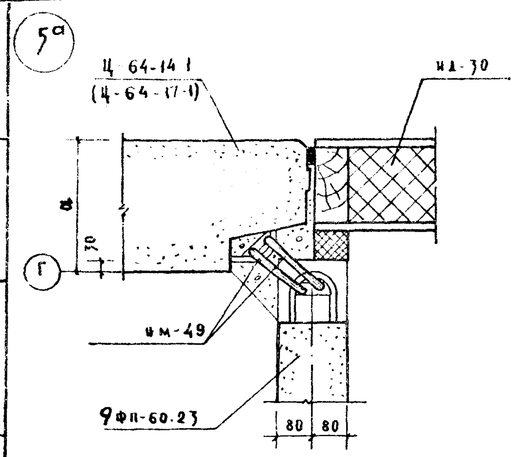


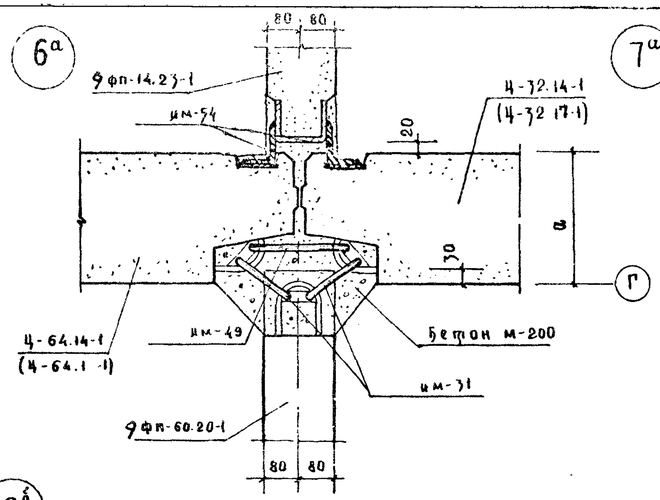


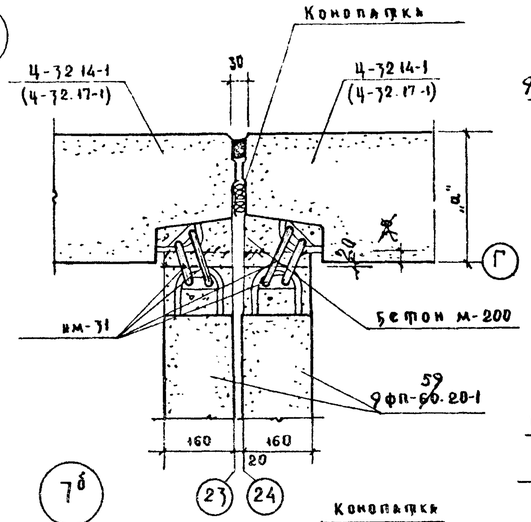


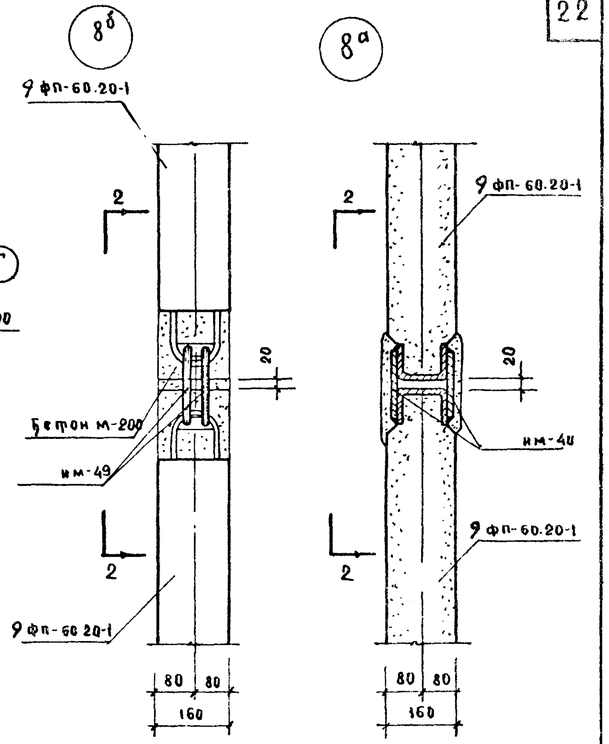


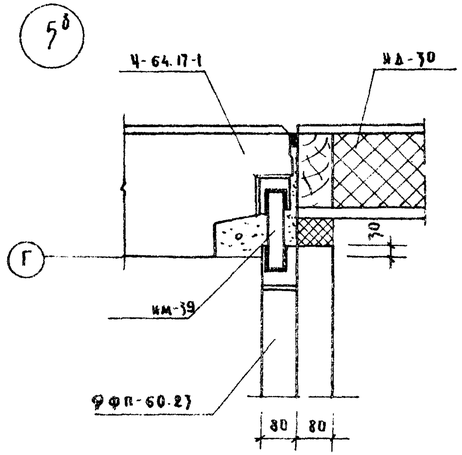


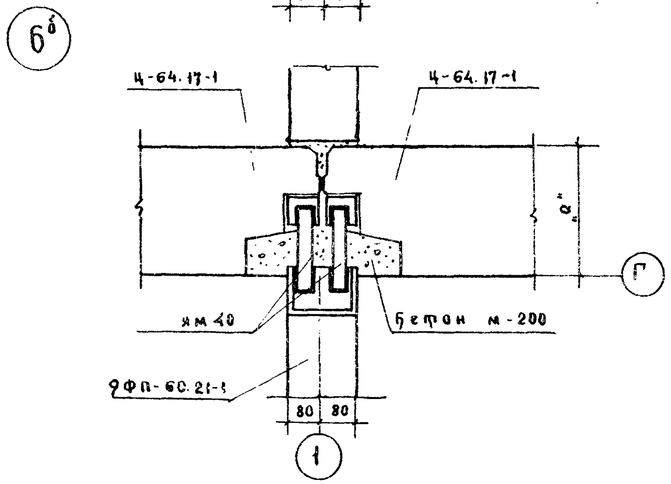


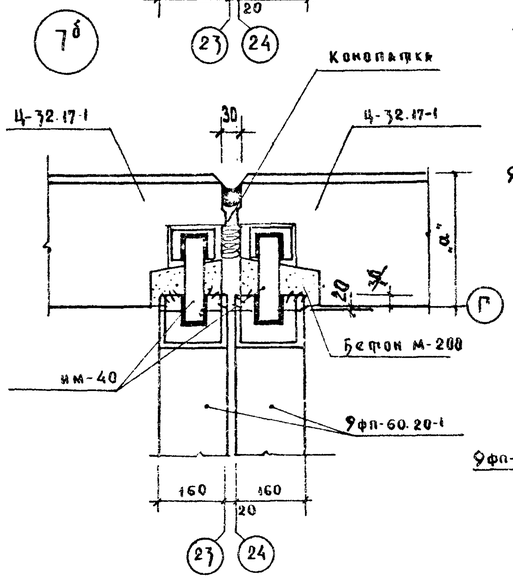


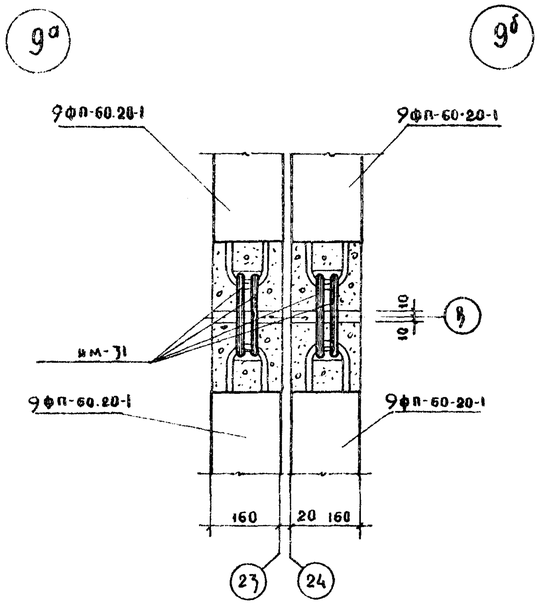


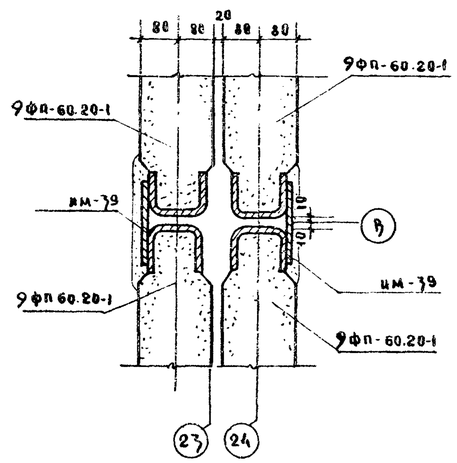


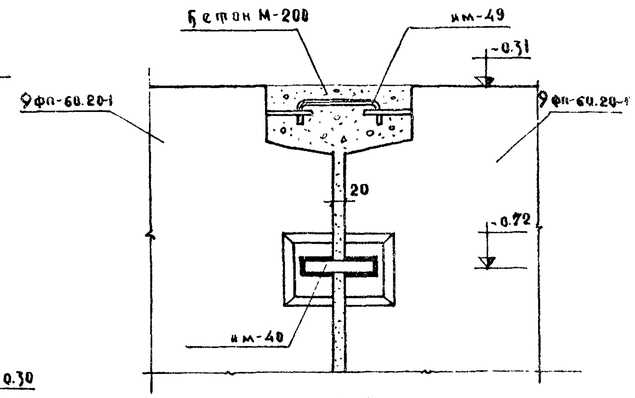


по 2-2

## Примечания:

1. Узлы с индексом "б" показаны в уровне $\frac{-0.30}{}$ с индексом "а" в уровне $\frac{-0.63}{}$
2. Расположение узлов дано на листе АС-4
3. Все сварные соединения покрыть цементным раствором М-100 толщиной не менее 2 см
4. Длина сварных швов должна быть не менее 60 мм $h_{шв}$-6 мм, электроды Э-42
5. В скобках даны марки трехслойных цокольных панелей для наружных стен из ячеистого бетона.

Исправленному верить 26/II-73 г. /Н. Пух/

| | | | | | |
|---|---|---|---|---|---|
| 1970 | 9ти этажный жилой дом на 216 квартир | Монтажные узлы 5а, 5б, 6а, 6б, 7а, 7б, 8а, 8б, 9а, 9б | Типовой проект 111-125-2 | Часть 01 Раздел 01-1 | Лист АС-18м |

Госстрой УССР, Гипрогражданпроект, Калининский комплексный отдел

Гл. инж. КБ Беляев; Гл. конструктор КБ; Нач. отд. Батинский; Гл. конструктор отд. Тарасов; Гл. инж. проекта Ф. Ф. Ф. Гл. конструктор проекта Ф. Ф. Ф. Гл. архитектор проекта Ф. Ф. Ф.

Нач. АКО-1 Ю. Красноярский; Гл. консультант Ф. Ф. Ф.; Гл. архитектор Паченцев

Согласовано

М-5

10а

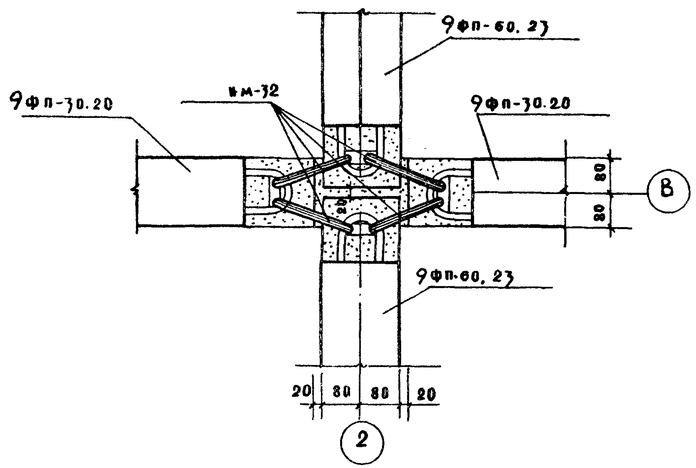


11а

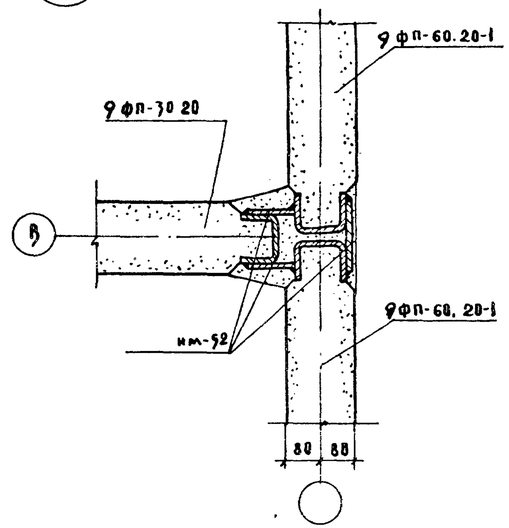


12а

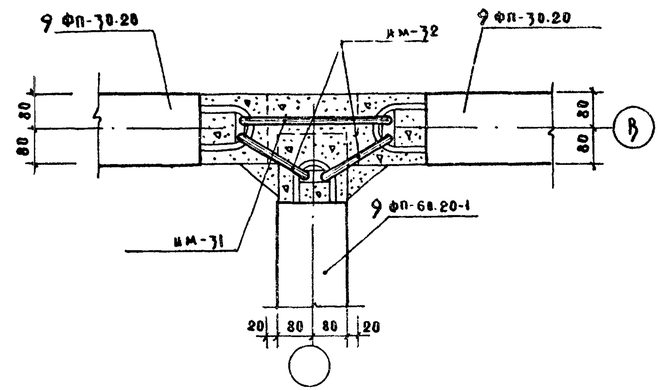


10б

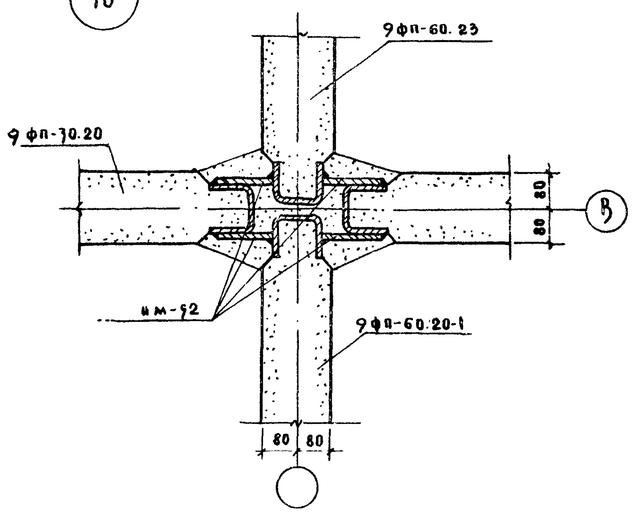


11б

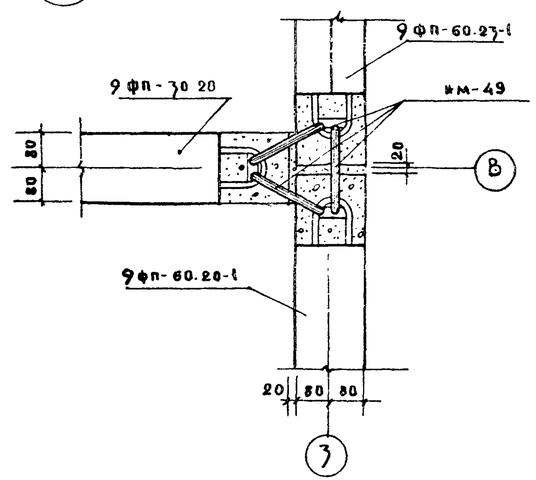


12б

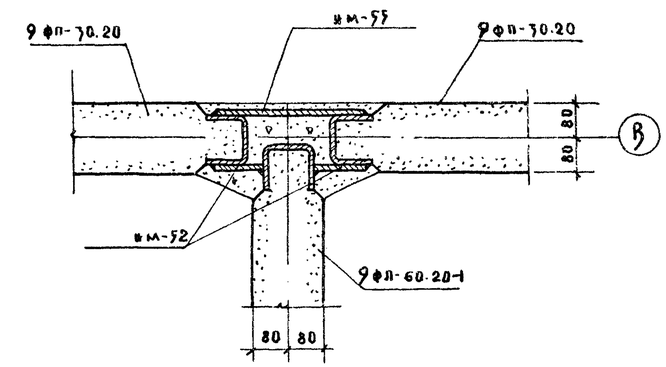


**Примечания:**

1. Узлы с индексом „б" показаны в уровне $\frac{-0.30}{}$ с индексом „а" в уровне $\frac{-0.69}{}$
2. Расположение узлов дано на листе АС-4.
3. Все сварные соединения покрыть цементным раствором М-100 толщиной не менее 2см
4. Длина сварных швов должна быть не менее 60мм $h_{шв}$=6мм электроды Э-42

Исправленному верить 26/IX-73 г. /И. Пух/

| | | | | | |
|---|---|---|---|---|---|
| 1970 | 9ти этажный жилой дом на 216 квартир | Монтажные узлы 10а, 10б, 11а, 11б, 12а, 12б | Типовой проект III-125-2 | Часть 01 Раздел 01 | Лист АС-19 |

Гл. инженер КБ — В. Балтинский; Гл. конструктор КБ — Я. Фельман; Нач. отдела — В. Таисов; Гл. конструктор — В. Володкин

Нач. АКО-1 — Ю. Красноцкий; Гл. конструктор — П. Афанасьев; Гл. архитектор отдела — Г. Паченцева

Ст. инженер — Э. Беляев

КБ по железобетону Госстроя РСФСР — Калининский комплексный отдел — М-5

| NN п/п | Наименование | Типоразмер | Марка | Марка бетона | Марка легкого бетона | Габариты мм e | в | h | Показатели на 1 изд. бетон м³ | легкий бетон м³ | сталь кг. | вес кг. | Кол. шт. на дом | Показатели на дом бетон м³ | легкий бетон м³ | сталь кг. | вес тн. | NN рабочих чертежей |
|---|---|---|---|---|---|---|---|---|---|---|---|---|---|---|---|---|---|---|
| 1 | Фундаментные балки | | ФП-8 | 150 | — | 1180 | 800 | 300 | 0.14 | — | 1.40 | 648 | 15 | 2.10 | — | 21.0 | 0.72 | Серия ИИ-03-02 Шв-1 |
| 2 | | Ф-20 | Ф-12.20-4 | 150 | — | 1180 | 2000 | 400 | 0.75 | — | 25.30 | 1870 | 53 | 39.75 | — | 1340.90 | 99.110 | Раздел 10.9-1 лист 25 |
| 3 | | | Ф24.20.4 | 150 | — | 2380 | 2000 | 400 | 1.50 | — | 48.13 | 3780 | 34 | 51.00 | — | 1447.42 | 15.120 | " |
| 4 | | Ф-24 | Ф-12.24.4 | 150 | — | 1180 | 2400 | 400 | 0.96 | — | 40.03 | 2410 | 21 | 20.16 | — | 840.63 | 50.61 | " |
| 5 | | | Ф-24.24.4 | 150 | — | 2380 | 2400 | 400 | 1.93 | — | 76.67 | 4830 | 34 | 65.62 | — | 1073.36 | 115.920 | " |
| 6 | | Ф-28 | Ф-12.28.5 | 150 | — | 1180 | 2800 | 500 | 1.36 | — | 55.30 | 3400 | 22 | 29.92 | — | 1216.6 | 74.8 | тоже лист 26 |
| 7 | | | Ф24.28.5 | 150 | — | 2380 | 2800 | 500 | 2.72 | — | 102.85 | 6800 | 43 | 116.96 | — | 4422.55 | 293.400 | " |
| 8 | | Ф-32 | Ф12.32.5 | 150 | — | 1180 | 3200 | 500 | 1.55 | — | 74.06 | 3870 | 33 | 51.15 | — | 2443.98 | 127.710 | " |
| 9 | | | Ф-24.32.5 | 150 | — | 2380 | 3200 | 500 | 3.10 | — | 144.82 | 7750 | 20 | 62.00 | — | 2896.40 | 155.000 | " |
| 10 | | Ф-36 | Ф-12.36.6 | 200 | — | 1180 | 3600 | 600 | 2.07 | — | 91.26 | 5140 | 24 | 49.68 | — | 2190.24 | 124.080 | тоже лист 27 |
| Итого: | | 5 | 10 | | | | | | | | | | 299 | 488.34 | | 17893.1 | 1065.5 | |
| 1 | Фундаментные панели | ФП-60.20 | ФП-60.20.1 | 300/250 | — | 6020 | 160 | 2060 | 1.63 | — | 77.73 | 4070 | 53 | 86.39 | — | 1419.7 | 215.7 | Раздел 10.9-1 лист 28 |
| 2 | | ФП-59.20 | ФП-59.20-1 | 300/250 | — | 5990 | 160 | 2060 | 1.63 | — | 77.73 | 4070 | 8 | 13.04 | | 621.8 | 32.6 | —"— л.28 |
| 3 | | ФП-60.23 | ФП-60.23 | 300/250 | — | 6020 | 160 | 2290 | 1.75 | — | 108.35 | 4400 | 7 | 12.25 | — | 758.0 | 30.8 | тоже лист 29 |
| 4 | | | ФП-60.23-1 | 300/250 | — | 6020 | 160 | 2290 | 1.75 | — | 108.35 | 4400 | 7 | 12.25 | — | 758.0 | 30.8 | тоже лист 30 |
| 5 | | ФП-30.20 | ФП-30.20 | 300/250 | — | 3000 | 160 | 2060 | 0.74 | — | 60.42 | 1850 | 36 | 26.64 | — | 2180.0 | 66.6 | тоже лист 32 |
| 6 | | ФП-14.23 | ФП-14.23 | 300/250 | — | 1380 | 160 | 2290 | 0.44 | — | 17.18 | 1190 | 7 | 3.08 | — | 124.8 | 8.33 | тоже лист 33 |
| 7 | | | ФП-14.23.1 | 300/250 | — | 1380 | 160 | 2290 | 0.46 | — | 21.8 | 1158 | 18 | 8.28 | — | 392.4 | 20.84 | тоже лист 34 |
| 8 | | | ФП-14.23.2 | 300/250 | — | 1380 | 160 | 2290 | 0.46 | — | 21.8 | 1158 | 18 | 8.28 | — | 392.4 | 20.84 | тоже лист 34 |
| Итого: | | 5 | 8 | | | | | | | | | | 154 | 170.2 | | 4079 | 426.5 | |
| 1 | Цокольные панели | Ц-64.14 | Ц-64.14-1 | — | 100 | 63.90 | 300 | 1380 | 220 | 0.43 | 82.1 | 4360 | 22 | 48.4 | 9.46 | 1806.2 | 95.92 | Раздел 10.9-1 лист 1 |
| 2 | | Ц-32.14 | Ц-32.14-1 | — | 100 | 31.90 | 300 | 1380 | 110 | 0.23 | 27.6 | 2560 | 35 | 38.5 | 8.05 | 966.0 | 89.6 | тоже лист 2 |
| 3 | | | Ц-32.14-3 | — | 100 | 31.90 | 300 | 1380 | 10 | 0.21 | 4.7 | 2020 | 6 | 6.0 | 1.26 | 268.2 | 12.12 | тоже лист 3 |
| 4 | | | Ц-32.14-2 | — | 100 | 31.90 | 300 | 1380 | 10 | 0.21 | 44.7 | 2020 | 1 | 1.0 | 0.21 | 44.7 | 2.02 | тоже лист 4 |
| 5 | | ЦУ-60.14 | ЦУ-60.14.1 | — | 100 | 62.95 | 300 | 1380 | 210 | 0.45 | 96.47 | 4400 | 4 | 8.4 | 1.80 | 385.88 | 17.6 | тоже лист 5 |
| Итого: | | 3 | 5 | | | | | | | | | | 68 | 102.5 | 20.78 | 3470.9 | 217.76 | |
| 1 | Прочие | ЛМ-10.12 | *ЛМ-10.12 ЛМ-10.12-1 | 300 | | 1689 2247 | 1200 1200 | 254 247 | 0.35 | — | 26.63 | 875 | 7 | 2.45 | — | 186.41 | 61.25 | Раздел 10.4-1 лист 4 |
| 2 | | ЛП-30.18 ЛП-30.17 | *ЛП-30.18-1 ЛП-30.17-1 | 300 | | 3020 3020 | 1780 1705 | 320 300 | 0.70 | — | 37.15 | 1750 | 7 | 4.90 | — | 260.05 | 12.25 | лист 10 |
| 3 | | ПВ-62.14 | ПВ-62.14 | 300 | | 6200 | 1380 | 160 | 1.27 | — | 168.20 | 3125 | 6 | 7.62 | — | 1009.2 | 18.75 | Раздел 10.9-1 лист 45 |
| 4 | | ТП-30.30 | *ТП-30.30 ТП-30.27 | 200 | | 3030 3020 | 3000 2700 | 160 300 | 1.27 | — | 28.29 | 3175 | 7 | 8.89 | — | 198.03 | 22.23 | лист 30-31 |
| 5 | | | | | | | | | | | | | | | — | | | |
| Итого: | | 4 | 4 | | | | | | | | | | 27 | 20.1 | | 1591.8 | 50.1 | |

| NN п/п | Наименование | Типоразмер | Марка | Марка бетона | Марка легкого бетона | Габариты мм e | в | h | Показатели на 1 изд. бетон м³ | легкий бетон м³ | сталь кг. | вес кг. | Кол. шт. на дом | Показатели на дом бетон м³ | легкий бетон м³ | сталь кг. | вес тн. | NN рабочих чертежей |
|---|---|---|---|---|---|---|---|---|---|---|---|---|---|---|---|---|---|---|
| 1 | Панели перекрытия | ПК-64.24 | ПК-64.24 | 250 | — | 6380 | 2390 | 220 | 1.87 | — | 68.23 | 4675 | 28 | 52.36 | — | 1910.44 | 130.90 | Раздел 10.3-9 лист 5 |
| 2 | | | ПК-64.24-2 | 250 | — | 6380 | 2390 | 220 | 1.79 | — | 70.50 | 4500 | 5 | 8.95 | — | 352.5 | 22.50 | лист 8 |
| 3 | | | ПК-64.24.3 | 250 | — | 6380 | 2390 | 220 | 1.79 | — | 70.50 | 4500 | 6 | 10.74 | — | 423.00 | 27.00 | лист 9 |
| 4 | | | ПК-64.24.4 | 250 | — | 6380 | 2390 | 220 | 1.71 | — | 99.58 | 4300 | 1 | 1.71 | — | 96.97 | 4.30 | лист 10 |
| 5 | | | ПК-64.24.7 | 250 | — | 6380 | 2390 | 220 | 1.82 | — | 84.34 | 4570 | 1 | 1.82 | — | 84.34 | 4.57 | лист 13 |
| 6 | | | ПК-64.24-8 | 250 | — | 6380 | 2390 | 220 | 1.87 | — | 72.87 | 4675 | 3 | 5.61 | — | 218.61 | 14.025 | лист 14 |
| 7 | | ПК-64.12 | ПК-64.12-1 | 250 | — | 6380 | 1190 | 220 | 1.05 | — | 37.85 | 2650 | 4 | 4.20 | — | 151.40 | 10.60 | лист 19 |
| 8 | | | ПК-64.12а | 250 | — | 6380 | 1190 | 220 | 1.05 | — | 38.60 | 2650 | 18 | 18.90 | — | 694.80 | 47.70 | лист 23 |
| 9 | | | ПК-64.12-3 | 250 | — | 6380 | 1190 | 220 | 1.05 | — | 49.45 | 2650 | 19 | 19.95 | — | 939.55 | 50.35 | лист 22 |
| 10 | | ПК-59.12 | ПК-59.12 | 250 | — | 5900 | 1190 | 220 | 1.05 | — | 48.67 | 2650 | 4 | 4.20 | — | 203.88 | 10.60 | лист 24 |
| 11 | | ПК-32.24 | ПК-32.24 | 250 | — | 3180 | 2390 | 220 | 0.93 | — | 27.43 | 2325 | 34 | 31.62 | — | 932.62 | 79.05 | лист 26 |
| 12 | | | ПК-32.24-26 | 250 | — | 3180 | 2390 | 220 | 0.88 | — | 37.13 | 2200 | 5 | 4.40 | — | 185.40 | 11.0 | лист 67 |
| 13 | | | ПК-32.24-27 | 250 | — | 3180 | 2390 | 220 | 0.88 | — | 37.83 | 2200 | 5 | 4.40 | — | 185.40 | 11.0 | лист 68 |
| 14 | | | ПК-32.24-4 | 250 | — | 3180 | 2390 | 220 | 0.88 | — | 32.60 | 2200 | 10 | 8.80 | — | 326.0 | 22.0 | лист 30 |
| 15 | | | ПК-32.24-5 | 250 | — | 3180 | 2390 | 220 | 0.85 | — | 31.17 | 2125 | 2 | 1.70 | — | 62.34 | 4.25 | лист 31 |
| 16 | | | ПК-32.24-6 | 250 | — | 3180 | 2390 | 220 | 0.88 | — | 36.82 | 2200 | 10 | 8.80 | — | 368.20 | 22.0 | лист 32 |
| 17 | | | П-32.24-8 | 250 | — | 3180 | 2390 | 220 | 0.92 | — | 39.65 | 2300 | 6 | 5.52 | — | 237.9 | 13.80 | лист 34 |
| 18 | | ПК-32.12 | ПК-32.12 | 250 | — | 3180 | 1190 | 220 | 0.52 | — | 18.63 | 1300 | 42 | 21.84 | — | 782.5 | 54.6 | лист 40 |
| 19 | | | ~~ПК-32.12-1~~ | 250 | — | 3180 | 1190 | 220 | 0.80 | — | 31.45 | 2000 | ~~4~~ | 3.20 | — | 125.8 | 8.0 | лист 41 |
| 20 | | | ПК-32.12-2 | 250 | — | 3180 | 1190 | 220 | 0.52 | — | 20.13 | 1300 | 3 | 1.56 | — | 60.4 | 3.9 | лист 42 |
| 21 | | | ПК-32.12-3 | 250 | — | 3180 | 1190 | 220 | 0.52 | — | 27.66 | 1300 | 1 | 0.52 | — | 28.36 | 1.3 | лист 43 |
| 22 | | ПК-30.12 | ПК-30.12 | 250 | — | 3000 | 1190 | 220 | 0.52 | — | 18.63 | 1300 | ~~8~~ 10 | 3.12 | — | 111.9 | 7.8 | лист 40 |
| 23 | | П-32.8 | ПК-32.8 | 250 | — | 3180 | 790 | 220 | 0.61 | — | 28.94 | 1525 | 10 | 6.10 | — | 289.40 | 15.25 | лист 44 |
| Итого: | | 7 | 23 | | | | | | | | | | 227 | 230.02 | | 8771.7 | 576.5 | |
| 1 | Прочие | СП3С | СП3С | 100 | — | 2380 | 300 | 580 | 0.407 | — | 1.46 | 975 | 17 | 6.92 | — | 24.82 | 16.475 | Серия ИИ-03-02 |
| 2 | | СПД3С | СПД3С | 100 | — | 780 | 300 | 580 | 0.128 | — | 0.91 | 305 | 74 | 9.47 | — | 67.34 | 22.570 | " |
| 3 | | СПД4С | СПД4С | 100 | — | 780 | 400 | 580 | 0.172 | — | 1.46 | 413 | 12 | 2.04 | — | 17.52 | 4.956 | " |
| 4 | | СП-83.4 | СП-83.4 | 200 | — | 780 | 400 | 280 | 0.09 | — | 1.00 | 220 | 132 | 11.80 | — | 132.00 | 29.000 | Раздел 10 лист 27 |
| 5 | | СПД-5С | СПД5С | 100 | | 780 | 500 | 580 | 0.215 | — | 1.46 | 520 | 12 | 2.58 | | 17.52 | 6.240 | Серия ИИ-03-02 |
| | | 5 | 5 | Итого: | | | | | | | | | 247 | 32.81 | | 259.2 | 96.44 | |
| | | 27 | 52 | Всего: | | | | | | | | | 1022 | 1043.8 | 20.78 | 36066 | 24328 | |

**ПРИМЕЧАНИЯ:**

1. Марки лестничных маршей и лестничных площадок отмеченные звездочкой /*/ приняты как основной вариант

Исправленному верить. Рук. брига. /И.Пух/ 2.03.1976г

Настоящий лист выпущен взамен листа АС-20 26/IX-73г. Исправленному верить 11/II-1974 /И.Пух/

| | | | | | |
|---|---|---|---|---|---|
| 1973 | 9-ти этажный жилой дом на 216 квартир | Спецификация сборных элементов ниже ±0.00 | Типовой проект 111-125-2 | Часть 01 Раздел 01-1 | Лист АС-21 |

КБ по железобетону Госстроя РСФСР — АКП-1

Зав. отдела Гл. конструктора Гл. архит. пр. Гл. конструктор пр. Вед. конструктор — Ш. Крапивцев, Г. Ашанатьев, Г. Паченцева, А. Тимитриева, И. Пух

Гл. инженер проекта — Г. Пашкова

Гл. инженер КПиПТУ — Ю. Ушакова

М-ъ —

11132-01 25

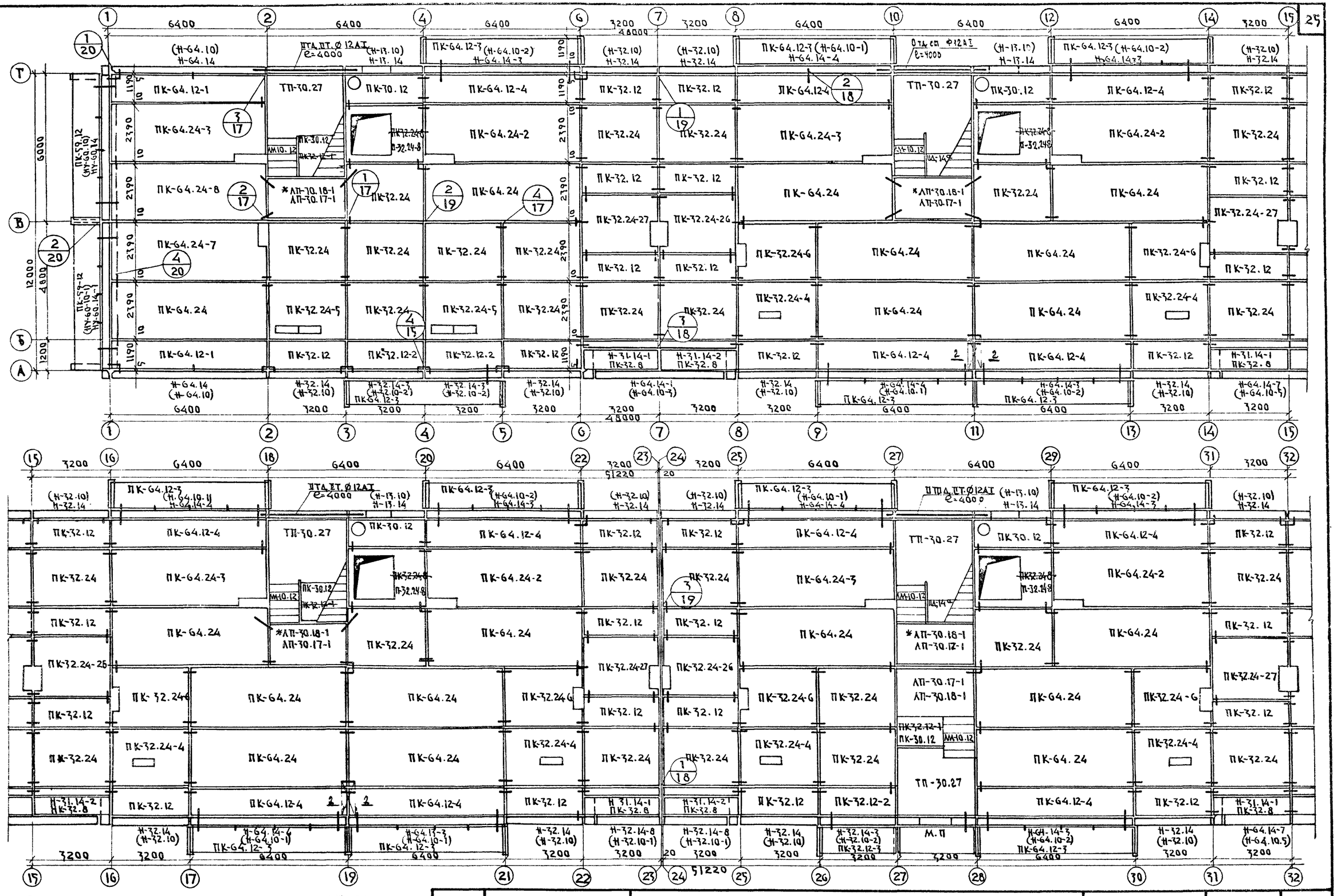


Общие примечания даны на листе АР-22

Настоящий лист выпущен взамен листа АР-21 26/IX-73

Исправленному верить Рук бриг Пух 10.03.76г

| | | | | | |
|---|---|---|---|---|---|
| 1973 | 9-ти этажный жилой дом на 216 квартир | План перекрытия над техническим подпольем при ширине панелей 2390 мм в осях 1-32 | Типовой проект 111-125-2 | Часть 01 Раздел 01-1 | Лист АР-21 |

Кр по железобетону Гипрогражданпроект

АКП-1

| | | |
|---|---|---|
| Гл. инженер проекта | Т. Пашкова | |
| Гл. конструктор | Ю. Красновидов | |
| Гл. архитектор проекта | П. Аданьев | |
| Гл. конструктор пр. | Г. Паченцева | |
| Вед. конструктор | А. Смирнова | |
| | И. Пух | |
| Зав. отделом | | |
| Гл. инженер проекта | | |
| Гл. архитектор проекта | | |
| Гл. конструктор пр. | | |
| Вед. конструктор | | |
| М-1:100 | | |

11132-01 26

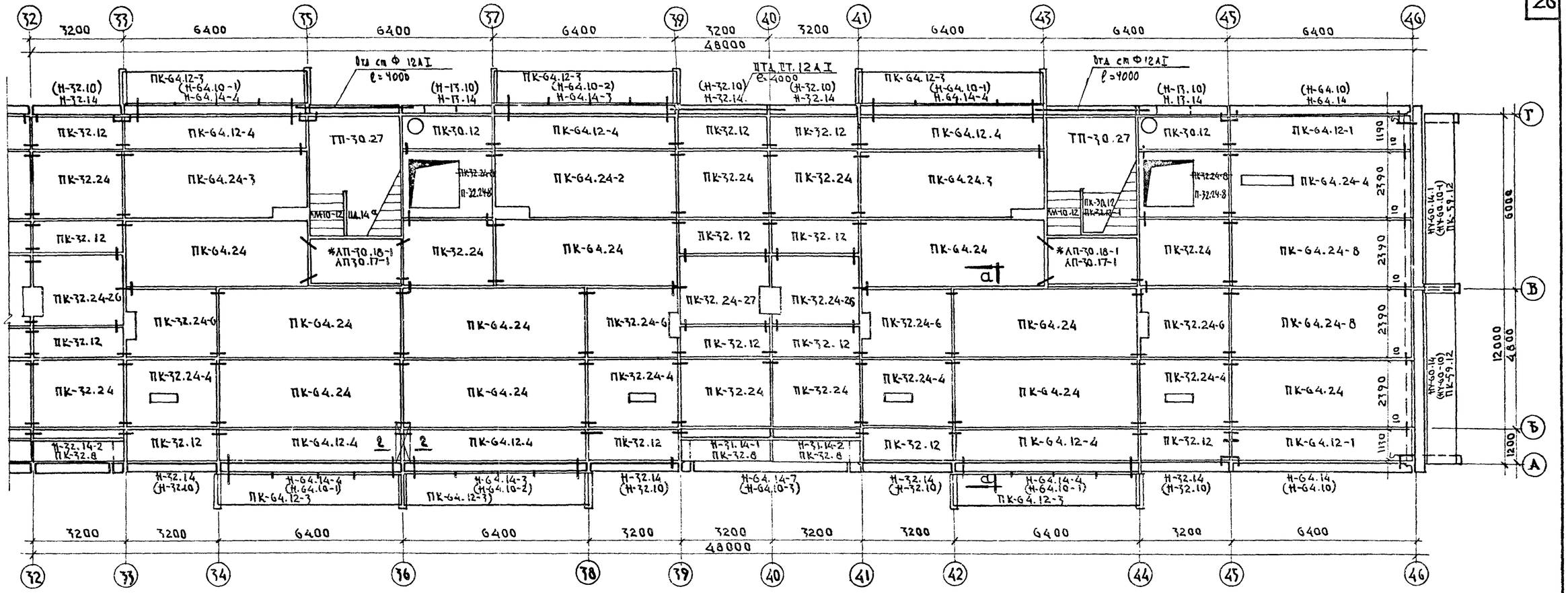


## ВНИМАНИЕ !

ПРИ МОНТАЖЕ ОБРАЩАТЬ ОСОБОЕ ВНИМАНИЕ НА РАСПОЛОЖЕНИЕ СВОБОДНЫХ КАНАЛОВ ДЛЯ ПРОПУСКА ЭЛЕКТРОПРОВОДКИ СОГЛАСНО СХЕМЫ

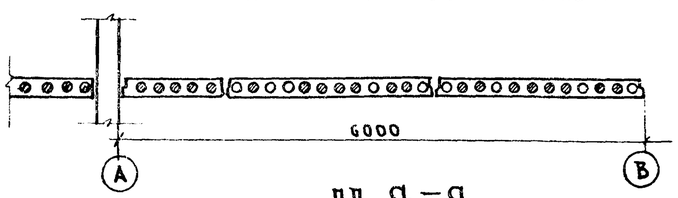


ПО а–а

СХЕМА РАСПОЛОЖЕНИЯ СВОБОДНЫХ КАНАЛОВ ДЛЯ ПРОПУСКА ЭЛЕКТРОПРОВОДКИ

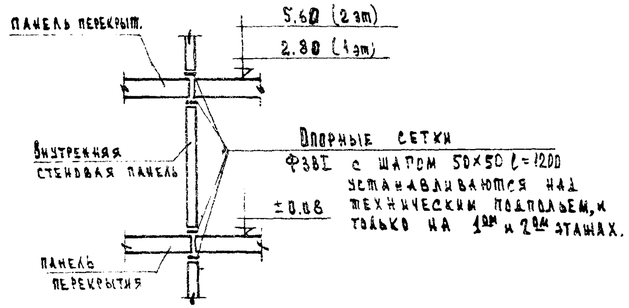


Сечение 2-2 [по осям 11, 19, 28, 36]

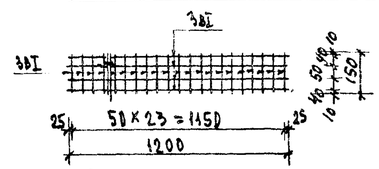


Опорная сетка

## ПРИМЕЧАНИЯ:

1. МОНТАЖ ПАНЕЛЕЙ ПЕРЕКРЫТИЯ И ЗАДЕЛКУ ШВОВ МЕЖДУ НИМИ ПРОИЗВОДИТЬ ЦЕМЕНТНЫМ РАСТВОРОМ МАРКИ „100"
2. В МЕСТАХ ТЕМПЕРАТУРНОГО ШВА (ПРИ 23-24) КРАЙНИЕ ПАНЕЛИ НЕ ЗАМОНОЛИЧИВАТЬ МЕЖДУ СОБОЙ.
3. УЗЛЫ ДАНЫ В ЧАСТИ 9 РАЗДЕЛА 9-2.
4. УКАЗАНИЯ ПО МОНТАЖУ СМ. ПОЯСНИТЕЛЬНУЮ ЗАПИСКУ
5. ПУСТОТЫ ПАНЕЛЕЙ ПЕРЕКРЫТИЙ В ТОРЦАХ ДОЛЖНЫ БЫТЬ ЗАДЕЛАНЫ В ЗАВОДСКИХ УСЛОВИЯХ БЕТОНОМ МАРКИ „300" НА ГЛУБИНУ 120 ММ (СМ. ЧАСТЬ 10 РАЗДЕЛА 10.3-1).
6. МАРКИ БЕЗ ЗВЕЗДОЧКИ ДАНЫ ДЛЯ ВАРИАНТА МАРШЕВ И ПЛОЩАДОК ПО СЕРИИ 467 „А".

## УСЛОВНЫЕ ОБОЗНАЧЕНИЯ

СВОБОДНЫЙ КАНАЛ ДЛЯ ПРОПУСКА ЭЛЕКТРОПРОВОДКИ

## ДЕТАЛИ УСТАНОВКИ РАДИОТРУБОК

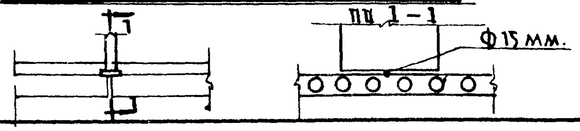


## УСЛОВНЫЕ ОБОЗНАЧЕНИЕ

— МЕСТА РАСПОЛОЖЕНИЯ РАДИОТРУБОК (0.75 М ОТ НАРУЖНОЙ СТЕНЫ)

Исправленному верить Рук. бриг. /Пух/ 10.03.76г

НАСТОЯЩИЙ ЛИСТ ВЫПУЩЕН ВЗАМЕН ЛИСТА АС-22 26/IX-73 г. /И.Пух/

| | | | | | |
|---|---|---|---|---|---|
| 1973 | 9-ТИ ЭТАЖНЫЙ ЖИЛОЙ ДОМ НА 216 КВАРТИР | ПЛАН ПЕРЕКРЫТИЯ НАД ТЕХНИЧЕСКИМ ПОДПОЛЬЕМ ПРИ ШИРИНЕ ПАНЕЛЕЙ 2390 ММ В ОСЯХ 32–46 | ТИПОВОЙ ПРОЕКТ 111–125–2 | ЧАСТЬ ПЛ | ЛИСТ АС-22 |

КБ ПО ЖЕЛЕЗОБЕТОНУ МОСКВА ГОССТРОЯ РСФСР — АКО-1

| | | | |
|---|---|---|---|
| ГИП | Ю. КРАСНОВСКИЙ | КОНСТРУКТ. | Г. ПАШКОВА |
| ЗАВ. ОТД. | П. АФАНАСЬЕВ | | |
| ГЛ. КОНСТР. ОТД. | Г. ПАЧЕНЦЕВА | | |
| ГЛ. АРХ. ПР. | А. ДМИТРИЕВА | | |
| ГЛ. КОНСТР. ПР. | И. ПУХ. | | |
| ВЕД. КОНСТР. | | | |

М-1 1:100

11132-01 27

| №№ п/п | Наименование | Типоразмер | Марка | Марка бетона | Марка легкого бетона | Габариты мм l | h | n | Показатели на 1 изд. Бетон м³ | Легкий бетон м³ | Сталь кг | Вес кг | Кол. шт на дом | Показатели на дом Бетон м³ | Легкий бетон м³ | Сталь кг | Вес т | №№ рабочих чертежей часть 10 |
|---|---|---|---|---|---|---|---|---|---|---|---|---|---|---|---|---|---|---|
| Вариант цокольных панелей из легкого бетона γ=1600 кг/м³ для наружных стен толщ. 350 мм | | | | | | | | | | | | | | | | | | |
| 1 | Цокольные панели | Ц-64-14 | Ц-64-14-1 | — | 100 | 6390 | 350 | 1380 | 0.43 | 2.29 | 79.56 | 5370 | 22 | 9.46 | 50.38 | 1750.36 | 118.140 | Р.10.9-1л.1 |
| 2 | | Ц-32.14 | Ц-32.14-1 | — | —"— | 3190 | 350 | 1380 | 0.23 | 1.13 | 28.0 | 2710 | 35 | 8.05 | 39.55 | 980.0 | 94.850 | —"— л.2 |
| 3 | | | Ц-32.14-3 | — | —"— | 3190 | 350 | 1380 | 0.21 | 1.01 | 45.4 | 2453 | 6 | 1.26 | 6.06 | 272.4 | 14.718 | —"— л.3 |
| 4 | | | Ц-32.14-2 | — | —"— | 3190 | 350 | 1380 | 0.21 | 1.01 | 45.4 | 2453 | 1 | 0.21 | 1.01 | 45.40 | 2.453 | —"— л.4 |
| 5 | | ЦУ-60.14 | ЦУ-60.14-1 | — | —"— | 6345 | 350 | 1380 | 0.45 | 2.87 | 105.02 | 6552 | 4 | 1.80 | 11.48 | 420.08 | 26.208 | —"— л.5 |
| Итого: | | | | | | | | | | | | | 68 | 20.78 | 108.46 | 3467.9 | 256.389 | |
| Вариант цокольных панелей из легкого бетона γ 1600 кг/м³ для наружных стен толщ. 400 мм | | | | | | | | | | | | | | | | | | |
| 1 | Цокольные панели | Ц-64-14 | Ц-64-14-1 | — | 100 | 6390 | 400 | 1380 | 0.43 | 2.72 | 81.20 | 6150 | 22 | 9.46 | 59.84 | 1786.4 | 135.300 | Р.10.9-1л.1 |
| 2 | | Ц-32.14 | Ц-32.14-1 | — | —"— | 3190 | 400 | 1380 | 0.23 | 1.31 | 28.50 | 3020 | 35 | 8.05 | 45.85 | 998.5 | 105.700 | —"— л.2 |
| 3 | | | Ц-32.14-3 | — | —"— | 3190 | 400 | 1380 | 0.21 | 1.18 | 46.2 | 2750 | 6 | 1.26 | 7.08 | 277.2 | 16.500 | —"— л.3 |
| 4 | | | Ц-32.14-2 | — | —"— | 3190 | 400 | 1380 | 0.21 | 1.18 | 46.2 | 2750 | 1 | 0.21 | 1.18 | 46.2 | 2.750 | —"— л.4 |
| 5 | | ЦУ-60.14 | ЦУ-60.14-1 | — | —"— | 6395 | 400 | 1380 | 0.45 | 3.26 | 107.52 | 7250 | 4 | 1.80 | 13.04 | 430.04 | 29.000 | —"— л.5 |
| Итого | | | | | | | | | | | | | 68 | 20.78 | 126.99 | 3537.9 | 298.250 | |

| №№ п/п | Наименование | Типоразмер | Марка | Марка бетона | Марка легкого бетона | Габариты мм l | h | n | Показатели на 1 изд. Бетон м³ | Легкий бетон м³ | Сталь кг | Вес кг | Кол. шт на дом | Показатели на дом Бетон м³ | Легкий бетон м³ | Сталь кг | Вес т | №№ рабочих чертежей |
|---|---|---|---|---|---|---|---|---|---|---|---|---|---|---|---|---|---|---|
| Вариант 3х слойных цокольных панелей для варианта наружных стен из ячеистого бетона толщ. 500 мм | | | | | | | | | | | | | | | | | | |
| 1 | Цокольные панели | Ц-64-17 | Ц-64-17-1 | 200 | — | 6390 | 250 | 1690 | 1.60 | 1.12 | 113.36 | 4448 | 22 | 35.2 | 24.64 | 2493.7 | 97.856 | Р.10.9-1л.8 |
| 2 | | Ц-32-17 | Ц-32-17-1 | —"— | — | 3190 | 250 | 1690 | 0.83 | 0.54 | 41.50 | 2291 | 35 | 29.05 | 18.9 | 1452.5 | 80.185 | —"— л.9 |
| 3 | | | Ц-32-17-3 | —"— | — | 3190 | 250 | 1690 | 0.71 | 0.42 | 42.68 | 1943 | 6 | 4.26 | 2.52 | 256.0 | 11.658 | —"— л.10 |
| 4 | | | Ц-32-17-2 | —"— | — | 3190 | 250 | 1690 | 0.71 | 0.42 | 42.68 | 1943 | 1 | 0.71 | 0.42 | 42.7 | 1.943 | —"— л.11 |
| 5 | | ЦУ-60-17 | ЦУ-60-17-1 | —"— | — | 6245 | 250 | 1690 | 1.59 | 1.12 | 114.8 | 4423 | 4 | 6.36 | 4.48 | 459.2 | 17.692 | —"— л.12 |
| Итого: | | | | | | | | | | | | | 68 | 75.58 | 50.96 | 4704.1 | 209.334 | |
| Вариант 3х слойных цокольных панелей варианта наружных стен из ячеистого бетона 3 толщ. 300 мм | | | | | | | | | | | | | | | | | | |
| 1 | Цокольные панели | Ц-64-17 | Ц-64-17-1 | 200 | — | 6390 | 300 | 1690 | 1.72 | 1.34 | 115.46 | 4836 | 22 | 37.84 | 29.48 | 2540.12 | 106.392 | Р.10.9-1л.8 |
| 2 | | Ц-32-17 | Ц-32-17-1 | —"— | — | 3190 | 300 | 1690 | 0.90 | 0.74 | 42.50 | 2546 | 35 | 31.5 | 25.9 | 1487.5 | 89.110 | —"— л.9 |
| 3 | | | Ц-32-17-3 | —"— | — | 3190 | 300 | 1690 | 0.79 | 0.60 | 43.17 | 2215 | 6 | 4.74 | 3.6 | 259.0 | 13.290 | —"— л.10 |
| 4 | | | Ц-32-17-2 | —"— | — | 3190 | 300 | 1690 | 0.79 | 0.60 | 43.17 | 2215 | 1 | 0.79 | 0.60 | 43.2 | 2.215 | —"— л.11 |
| 5 | | ЦУ-60-17 | ЦУ-60-17-1 | —"— | — | 6295 | 300 | 1690 | 1.74 | 1.55 | 117.1 | 4970 | 4 | 6.96 | 6.2 | 468.4 | 19.880 | —"— л.12 |
| Итого: | | | | | | | | | | | | | 68 | 81.83 | 65.48 | 4798.2 | 230.887 | |
| | Прочие | СП-8.4-4 | СП-8.4-4 | 200 | — | 780 | 400 | 350 | 0.11 | — | 1.00 | 280 | 132 | 14.52 | | 132.0 | 56.90 | Раздел 10.9-1 лист 27 |

## Спецификация металлических изделий

| №№ п/п | Наименование | Марка | Вес кг | К-во шт | Вес на дом кг | №№ рабочих чертежей |
|---|---|---|---|---|---|---|
| 1 | Монтажные связи | ИН-31 | 0.28 | 146 | 40.88 | часть 10 разд. 10.7-1 л. 14 |
| 2 | —"— | ИН-32 | 0.32 | 78 | 24.96 | —"— —"— л.14 |
| 3 | —"— | ИН-39 | 0.38 | 4/16 | 1.52/6.08 | —"— —"— л.14 |
| 4 | —"— | ИН-40 | 0.55 | 20/118 | 11/63.8 | —"— —"— л.14 |
| 5 | —"— | ИН-49 | 0.35 | 114 | 39.90 | —"— —"— л.14 |
| 6 | —"— | ИН-52 | 0.43 | 176 | 75.68 | —"— —"— л.15 |
| 7 | —"— | ИН-54 | 1.63 | 215 | 350.45 | —"— —"— л.15 |
| 8 | —"— | ИН-55 | 0.37 | 18 | 10.26 | —"— —"— л.15 |
| 9 | —"— | ИН-66 | 8.05 | 70 | 563.5 | —"— —"— л.16 |
| 10 | Стремянка техподполья | ИН-8 | 32.56 | 3 | 195.36 | —"— —"— л.4 |
| 11 | Решетка техподполья | ИН-10 | 15.66 | 6 | 93.96 | —"— —"— л.3 |
| 12 | Звено ограждения входного марша | ИН-2 | 18.83 | 7 | 131.81 | —"— —"— л.2 |
| Итого: | | | | | 1539.3/1597.3 | |

## Спецификация деревянных изделий

| №№ п/п | Наименование | Марка | Объем древесины м³ | Кол-во шт | Общий расход м³ древесины | №№ рабочих чертежей |
|---|---|---|---|---|---|---|
| 1 | Дверной блок | ДлВП | 0.0547 | 3 | 0.1641 | Серия 1.135-1 |
| 2 | Щит наклонный | ЩД-14° | 0.048 | 3 | 0.144 | часть 10 раздела 10.8-1 л.71 |

Примечания:

1. Количество монтажных связей указанных в числителе дано для цокольных панелей из легкого бетона, - в знаменателе для трехслойных цокольных панелей.

| | | | | |
|---|---|---|---|---|
| 1970 | 9ти этажный жилой дом на 216 квартир | Спецификация металлических и деревянных изделий. Спецификация сборных элементов ниже ±0.00. | Типовой проект 111-125-2 | Часть 0.1 раздел 01-1 | Лист АС-23 |

11132-01