КОМПЛЕКСНАЯ СЕРИЯ ТИПОВЫХ ПРОЕКТОВ ЖИЛЫХ И ОБЩЕСТВЕННЫХ ЗДАНИЙ

СЕРИЯ • 125

ИЗДЕЛИЯ ЗАВОДСКОГО ИЗГОТОВЛЕНИЯ

ЧАСТЬ 10

РАЗДЕЛ 10. 1-3

НАРУЖНЫЕ СТЕНОВЫЕ И ЦОКОЛЬНЫЕ ПАНЕЛИ ИЗ ЛЕГКОГО БЕТОНА ТОЛЩИНОЙ 300 и 350 мм ДЛЯ ОБЩЕСТВЕННЫХ ЗДАНИЙ

11076-14
ЦЕНА 1-89

Центральный институт типового проектирования просит дать Ваши замечания и предложения по улучшению качества направляемого Вам проекта.

ТИПОВОЙ ПРОЕКТ .....
(номер проекта)

Наименование проекта .. ..

.....

Проектная организация–автор проекта . ...

Замечание о недостатках в проекте (нерациональные объемно–планировочные и конструктивные решения, ошибки, опечатки, полиграфические дефекты и т.п.) и предложения по их устранению .....

Подпись должностного лица, наименование организации и ее адрес

.....

.....

ЦЕНТРАЛЬНЫЙ ИНСТИТУТ ТИПОВОГО ПРОЕКТИРОВАНИЯ ГОССТРОЯ СССР

107066, Москва, Б–66, Спартаковская ул., 2а, корпус В

Сдано в печать 10/V 1973 года

Заказ № 1848 Тираж 400 экз.

КОМПЛЕКСНАЯ СЕРИЯ ТИПОВЫХ ПРОЕКТОВ ЖИЛЫХ И ОБЩЕСТВЕННЫХ ЗДАНИЙ

СЕРИЯ • 125

ИЗДЕЛИЯ ЗАВОДСКОГО ИЗГОТОВЛЕНИЯ

ЧАСТЬ 10

РАЗДЕЛ 10. 1-3

НАРУЖНЫЕ СТЕНОВЫЕ И ЦОКОЛЬНЫЕ ПАНЕЛИ ИЗ ЛЕГКОГО БЕТОНА ТОЛЩИНОЙ 300 и 350 мм ДЛЯ ОБЩЕСТВЕННЫХ ЗДАНИЙ

Разработан
Конструкторским
бюро
по
железобетону
Госстроя РСФСР

Введен в действие
приказом
Конструкторского
бюро по
железобетону
Госстроя РСФСР
№ 142 от 31.12.70г.

NN пп	Наименование чертежей	Марка	NN стр.	NN лист
1	Содержание альбома		23	с 1"с-2"
2	Пояснительная записка		4	пз
3	Наружная стеновая панель	Н-72.14	5	1
4	Наружная стеновая панель	Н-72.14-1	6	2
5	Наружная стеновая панель	Н-72.14-2	7	3
6	Наружная стеновая панель	Н-64.14-8	8	4
7	Наружная стеновая панель	Н-64.14-9	9	5
8	Наружная стеновая панель	Н-64.14-10	10	6
9	Наружная стеновая панель	Н-64.10	11	7
10	Наружная стеновая панель	НУ-60.14-2	12	8"
11	Наружная стеновая панель	НУ-60.14-3	13	9"
12	Наружная стеновая панель	Н-60.14	14	10
13	Наружная стеновая панель	Н-32.14-9	15	11
14	Наружная стеновая панель	Н-32.14-10	16	12
15	Наружная стеновая панель	Н-32.14-11	17	13
16	Наружная стеновая панель	Н-32.14-13	18	14
17	Наружная стеновая панель	Н-72.6	19	15
18	Наружная стеновая панель	Н-64.6	20	16

NN пп	Наименование чертежей	Марка	NN стр.	NN лист.
19	Наружная стеновая панель	Н-32.6	21	17
20	Наружная стеновая панель	Н-64.19	22	18
21	Наружная стеновая панель	НУ-60.19	23	19
22	Наружная стеновая панель	Н-60.19	24	20
23	Наружная стеновая панель	Н-40.19	25	21
24	Наружная стеновая панель	Н-40.19-1	26	22
25	Наружная стеновая панель	Н-16.19	27	23
26	Наружная стеновая панель	Н-16.19-1	28	24
27	Наружная стеновая панель	Н-8.19	29	25
28	Наружная стеновая панель	Н-8.19-1	30	26
29	Наружная стеновая панель	НУ-8.19	31	27
30	Наружная стеновая панель	Н-6.19	32	28
31	Наружная стеновая панель	Н-6.19-1	33	29
32	Наружная стеновая панель	НУ-6.19	34	30
33	Наружная стеновая панель	Н-8.26	35	31
34	Наружная стеновая панель	Н-8.26-1	36	32
35	Наружная стеновая панель	Н-6.26	37	33
36	Наружная стеновая панель	Н-6.26-1	38	34

Исправленному верить /К. Пух/ 12/III 1973 г.

1970	Изделия заводского изготовления	СОДЕРЖАНИЕ АЛЬБОМА	Серия 125	Часть 10 Раздел 10.13	Лист С-1"

NN пп	Наименование чертежей	Марка	NN стр	NN лист
37	Наружная стеновая панель	Н-6.14	39	35
38	Детали	1 ÷ 13	40	36
39	Детали	14 ÷ 21	41	37
40	Детали	22 ÷ 27	42	38"
41	Сварные каркасы. Сетка.	К-1-30; К-2-30; К-13-30; К-31-30; С-1-30; К-81-30	43	39
42	Сварные каркасы. Сетка.	К-82-30; К-82*-30; К-83-30; К-53-30; С-10-30; С-22-30	44	40
43	Сварные каркасы.	К-54-30; К-55-30; К-57-30; К-58-30; К-59-30; К-60-30;	45	41
44	Сварные каркасы. Сетка.	К-61-30; К-62-30; К-65-30; К-64-30; С-17-30;	46	42
45	Сварные каркасы. Сетка.	К-65-30; К-66-30; К-67-30; С-21-30 К-87-30;	47	43
46	Сварные каркасы	К-68-30; К-69-30; К-69А-30 К-70-30; К-71-30; К-72-30; К-73-30; К-74-30; К-74А-30	48	44
47	Сварные каркасы. Сетки.	К-75-30; К-76-30; К-77-30; К-78-30; К-79-30; К-80-30, С-18-30; С-19-30; С-20-30	49	45
48	Закладные детали.	3А-5-30; 3А-8-30;	50	46
49	Монтажные петли.	Т-1-30; Т-2-30; Т-3-30; Т-3А-30; Т-5-30; Т-6-30; Т-10-30; Т-12-30; Т-13-30	51	47
50	Сварные каркасы. Сетка.	К-1-35; К-2-35; К-13-35; К-31-35; С-1-35; К-81-35	52	48
51	Сварные каркасы. Сетка	К-82-35; К-82*-35; К-83-35; К-53-35; С-16-35; С-22-35	53	49
52	Сварные каркасы.	К-54-35; К-55-35; К-57-35; К-58-35; К-59-35; К-60-35	54	50
53	Сварные каркасы. Сетка.	К-61-35; К-62-35; К-65-35; С-17-35; К-64-35;	55	51
54	Сварные каркасы. Сетка.	К-65-35; К-66-35; К-67-35; К-87-35; С-21-35;	56	52
55	Сварные каркасы.	К-68-35; К-69-35; К-69А-35; К-70-35; К-71-35; К-72-35; К-73-35; К-74-35; К-74А-35;	57	53
56	Сварные каркасы. Сетки.	К-75-35; К-76-35; К-77-35; К-78-35; К-79-35; К-80-35 С-18-35; С-19-35; С-20-35	58	54
57	Закладные детали.	3А-5-35 3А-8-35	59	55
58	Монтажные петли	Т-1-35; Т-2-35; Т-3-35; Т-3А-35; Т-5-35; Т-8-35; Т-10-35; Т-12-35; Т-13-35.	60	56
59	Цокольная панель	Ц-72.14	61	57

Исправленному верить /И. Пух/ 12./III 1973 г.

1970	Изделия заводского изготовления	СОДЕРЖАНИЕ АЛЬБОМА	серия 125	Часть 10 Раздел 10.1-3	Лист С-2"

В часть 10 раздела 01-3 включены рабочие чертежи наружных стеновых панелей из легкого бетона толщиной 300-350 мм. для общественных зданий серии 125.

Высота пояса - 1380, простенка 1880 мм Монтажные узлы и детали наружных стеновых панелей разработаны по аналогии с серией 467а, что позволяет использовать существующую оснастку этой серии

Материалом наружных стен из легких бетонов может быть керамзитобетон, перлитобетон и другие легкие бетоны с физико - механическими свойствами, соответствующими проектным.

В альбоме даны показатели для панелей с объемным весом 1000 кг/м^3 и марки „ 50". Для подсчета веса изделий принят проектный объемный вес изделия 1000 · 1,08 = 1080 кг/м^3.

При объемном весе изделий 1100 кг/м^3 марка легкого бетона повышается до 75.

Панели из легкого бетона запроектированы в соответствии с СН 321-65.

Наружный отделочный слой должен переходить с фасадной поверхности на оконные и дверные откосы и не меньше чем на 5 см. на торцы панелей.

Со стороны помещений панели из легких бетонов должны иметь внутренний плотный слой из раствора толщиной не менее 15 мм. Допускается отделка наружных стеновых панелей керамическими или другими плитками отвечающими требованиям по прочности и атмосферостойкости.

Прочность легкого бетона к моменту отпуска панелей с завода должна соответствовать проектной.

Объемный вес легкого бетона не должен превышать проектный более чем на 5%.

Весовая влажность легкого бетона панели при отпуске с завода не должна превышать 12%.

Защита арматуры от коррозии должна производиться в соответствии с рекомендациями инструкции по защите арматуры железобетонных конструкции от коррозии „ НИИЖБ" 1962 г.

Приемка панелей производится в соответствии с техническими условиями на изготовление и приемку сборных железобетонных и бетонных изделий (СН 1-61.)

Панели армируются по контуру и в пролете сварными каркасами, соединенными между собой в пространственный каркас.

Арматура и защитный слой должны соответствовать проекту.

Панели наружных стен хранятся и транспортируются в вертикальном положении с применением специальных средств, исключающих их повреждение

При перевозке панелей железнодорожным транспортом пользоваться указаниями ВСН-66. Минтрансстроя СССР „ Технические указания по транспортированию и складированию железобетонных конструкций зданий серии 1-467А."

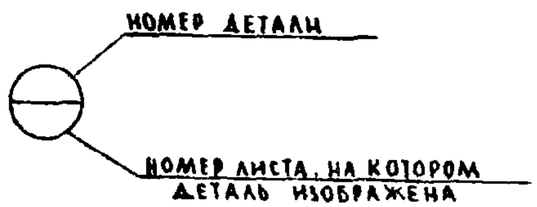

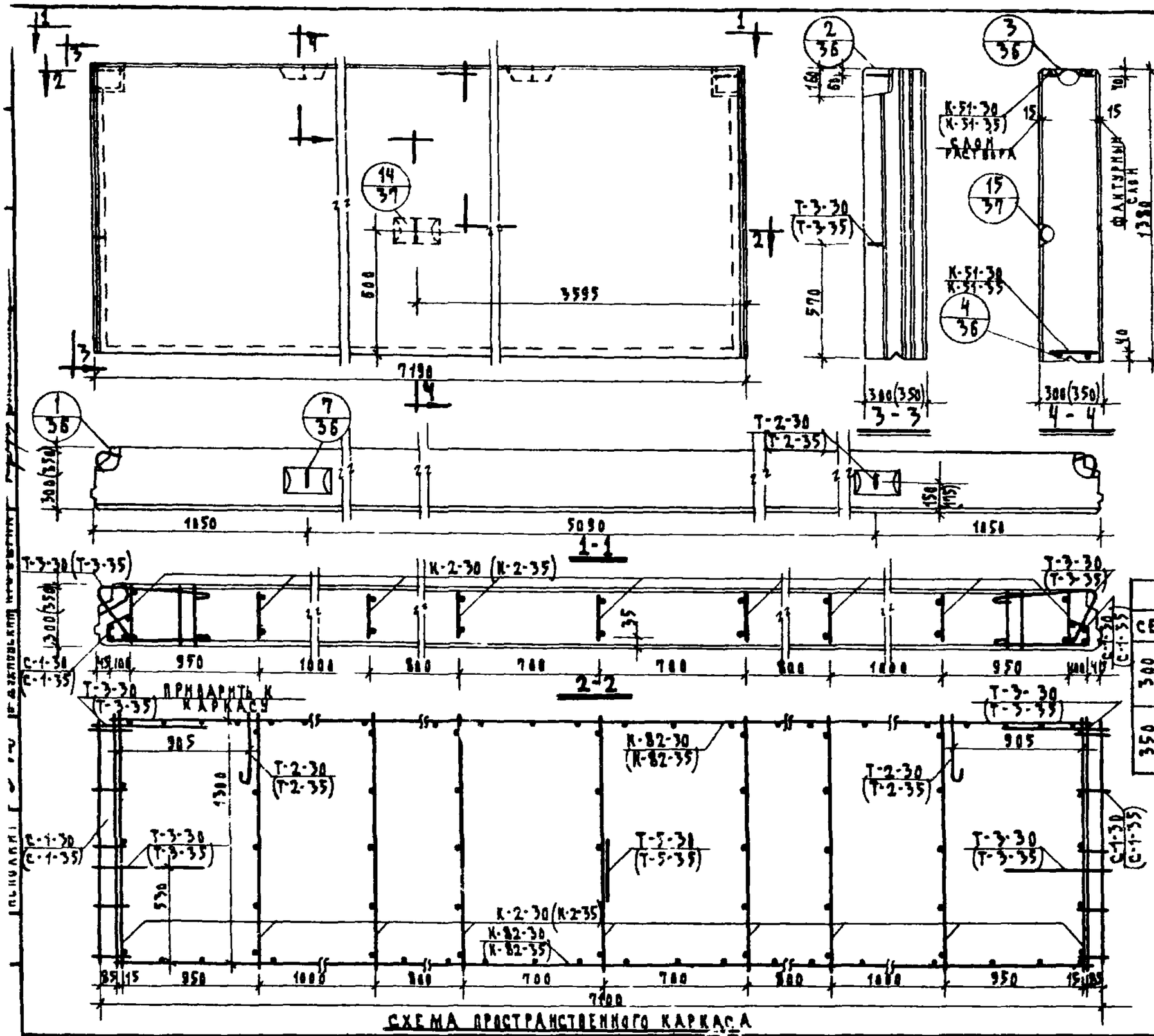

СПЕЦИФИКАЦИЯ МЕТАЛЛА

ТОЛЩ. ИЗД. ММ	МАРКА	КОЛ.	ВЕС КГ МАРКИ	ВЕС КГ ВСЕГО
300	К 82-30	2	12.83	25.66
	К 2-30	9	0.70	6.30
	С-1-30	2	0.63	1.26
	Т-3-30	4	1.90	7.60
	Т-2-30	2	2.76	5.52
	Т-5-30	1	0.89	0.89
	ИТОГО:			47.18
350	К 82-35	2	12.94	25.88
	К 2-35	9	1.19	10.71
	С-1-35	2	0.65	1.30
	Т-3-35	4	1.98	7.92
	Т-2-35	2	2.76	5.52
	Т-5-35	1	1.02	1.02
	ИТОГО:			52.35

ХАРАКТЕРИСТИКА ИЗДЕЛИЯ

НАИМЕНОВАНИЕ	ЕД. ИЗМ.	ЛЕГКИЙ БЕТОН М-50 γ=1000 300	350
ВЕС	КГ	3550	39.75
ОБЪЕМ БЕТОНА	М³	2.68	3.25
ОБЪЕМ РАСТВОРА	М³	0.22	0.22
РАСХОД СТАЛИ	КГ	47.18	52.35

ВЫБОРКА МЕТАЛЛА

	СЕЧЕНИЕ ММ	48I	6АI / 8АI	10АII	12АII	12АI	18АI	Б-6
300	ДЛИНА М	33.99	23.78	2.50	27.68	7.35	2.70	0.40
	ВЕС КГ	3.31	5.33	1.54	24.60	6.52	5.36	0.52
350	ДЛИНА М	38.4	23.78	3.02	27.68	7.35	2.70	0.40
	ВЕС КГ	3.80	9.49	1.85	24.60	6.80	5.36	0.52

ПРИМЕЧАНИЯ:

1. РАЗМЕРЫ В СКОБКАХ ДАНЫ ДЛЯ ПАНЕЛЕЙ ТОЛЩИНОЙ 350.
2. КАРКАСЫ СМ. НА ЛИСТАХ: №39; 40; 48; 49.
   СЕТКИ СМ. НА ЛИСТАХ: №39; 48.
   ВЕТАМ СМ. НА ЛИСТАХ: №49; 56.

1970	ИЗДЕЛИЯ ЗАВОДСКОГО ИЗГОТОВЛЕНИЯ	НАРУЖНАЯ СТЕНОВАЯ ПАНЕЛЬ Н-72.14 ТОЛЩИНОЙ 300 И 350 ММ	СЕРИЯ 125	ЧАСТЬ 10 РАЗДЕЛ 10.1-3	ЛИСТ 1

1407Б-14 Б

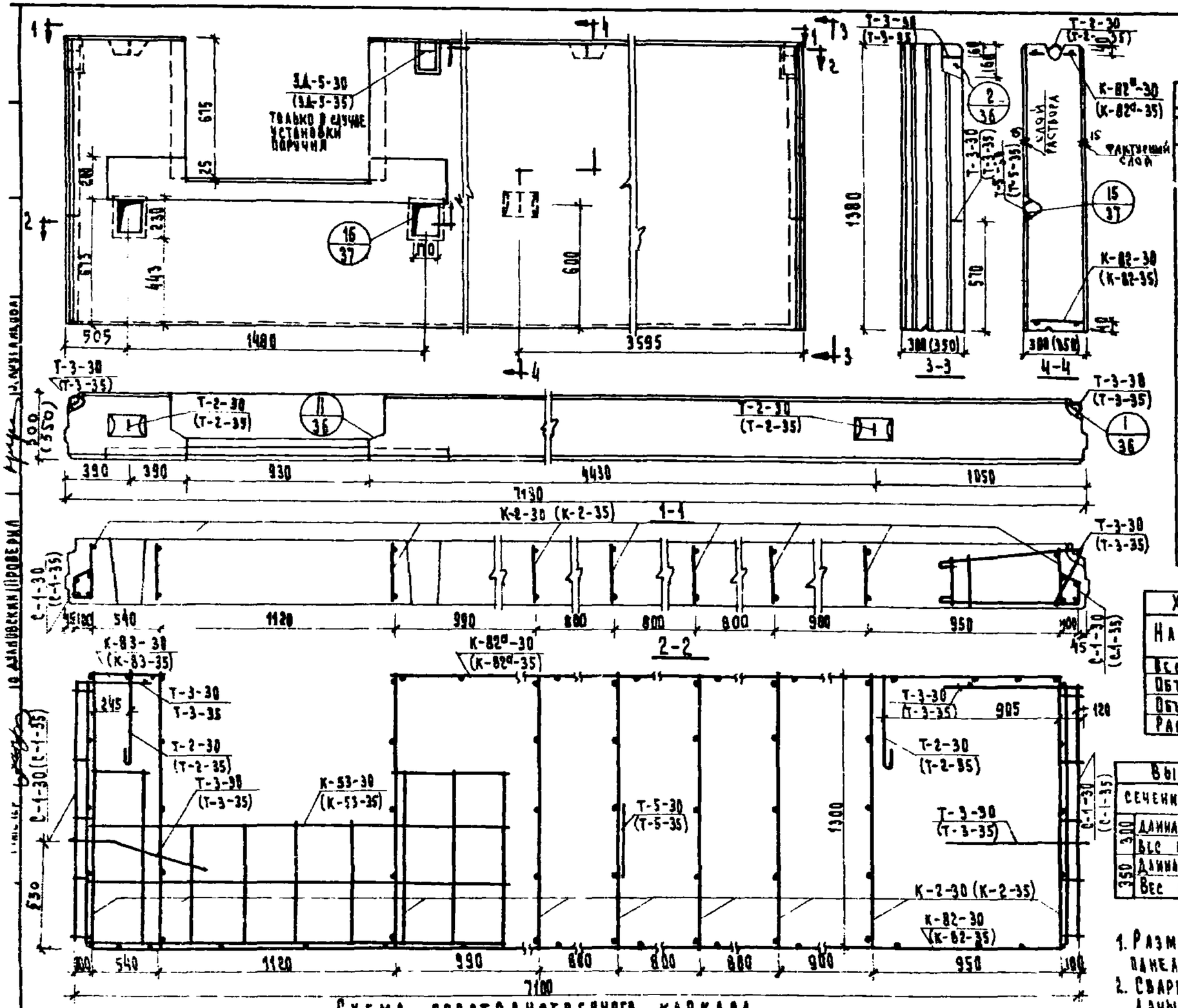

Схема пространственного каркаса

Спецификация металла

Толщина изд.	Марка	К-во	Вес (кг) марки	Вес (кг) всего
300	К-2-30	9	0.70	6.30
	К-82-30	1	12.83	12.83
	К-82"-30	1	7.00	7.00
	К-83-30	1	0.78	0.78
	С-1-30	2	0.63	1.26
	Т-2-30	2	2.76	5.52
	Т-3-30	4	1.90	7.60
	Т-5-30	1	0.84	0.84
	К-53-30	2	8.35	16.70
	ИТОГО			58.83
350	К-2-35	9	1.19	10.71
	К-82-35	1	12.94	12.94
	К-82"-35	1	7.08	7.08
	К-83-35	1	0.80	0.80
	С-1-35	2	0.65	1.30
	Т-2-35	2	2.76	5.52
	Т-3-35	4	1.98	7.42
	Т-5-35	1	1.02	1.02
	К-53-35	2	8.35	16.70
	ИТОГО:			63.99

Характеристика изделий

Наименование	Ед. изм.	Легкий бетон М-50; γ=1000 300	350
Вес	кг	3180	3670
Объем бетона	м³	2.43	2.80
Объем раствора	м³	0.28	0.28
Расход стали	кг	58.83	63.99

Выборка металла

Сечение		4ВI	6АI	8АI	10АI	12АI	18АI	12АIII	δ=6
300	Длина м	33.7	42.24	—	34.66	7.35	2.7	13.84	—
	Вес кг	3.3	9.41	—	21.42	6.52	5.36	12.30	0.52
350	Длина м	38.4	18.48	23.76	34.9	7.75	2.7	13.84	
	Вес кг	3.82	4.1	5.45	21.54	6.9	5.36	12.30	0.52

Примечания:

1. Размеры в скобках даны для панелей толщиной 350 мм
2. Сварные каркасы, сетки, петли, детали даны на листах 36,37,39,40, 47,48,49,56.

1970	Изделия заводского изготовления	Наружная стеновая панель Н-72.14-1. толщиной 300 и 350	Серия 125	Часть 10 Раздел 10.3	Лист 2

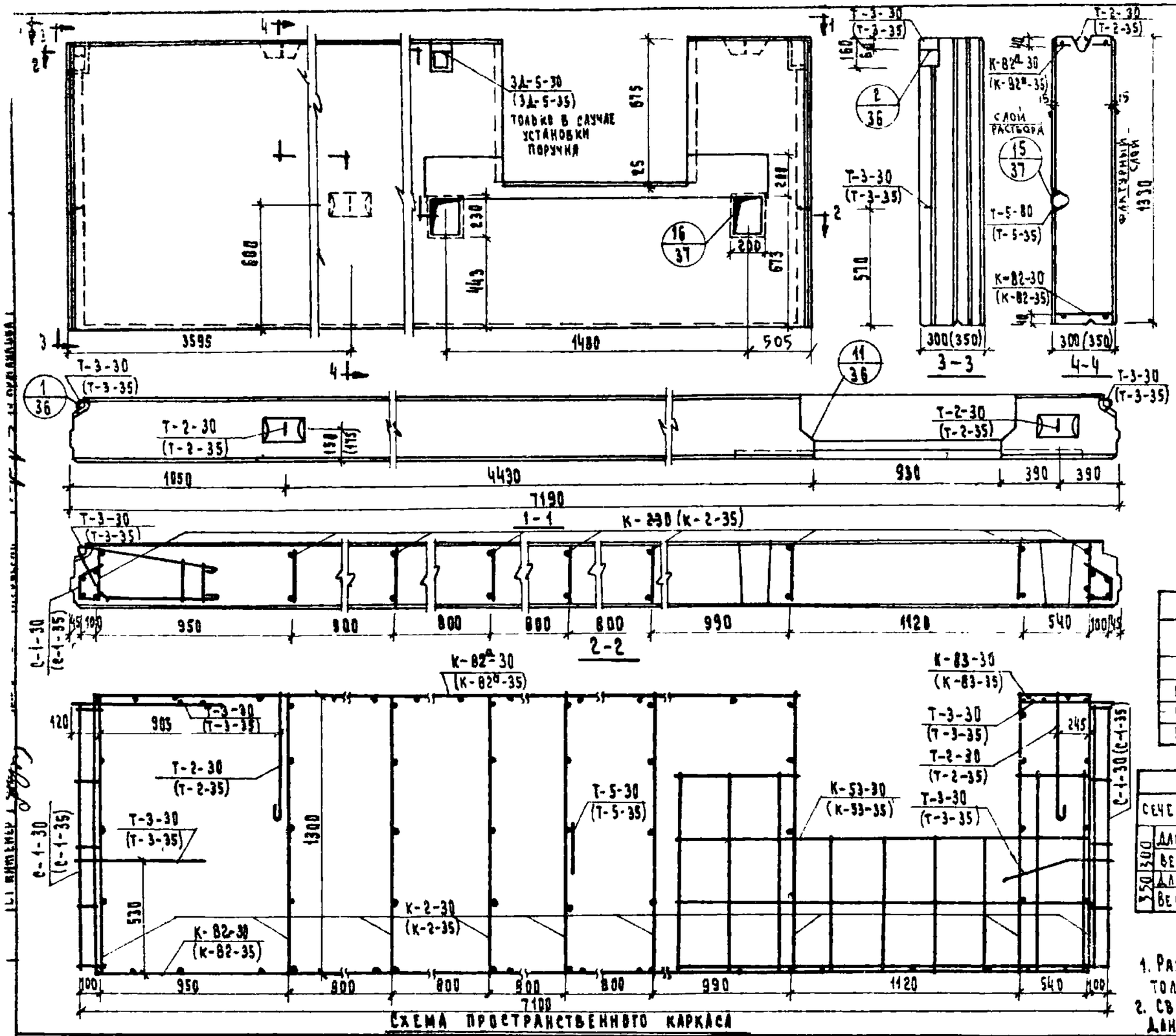

Спецификация металла

Толщ. изд.	Марка	К-во	Вес (кг) марки	Вес (кг) всего
300	К-2-30	9	0.70	6.30
	К-82-30	1	12.83	12.83
	К-82а-30	1	7.00	7.00
	К-83-30	1	0.78	0.78
	С-1-30	2	0.63	1.26
	Т-2-30	2	2.76	5.52
	Т-3-30	4	1.90	7.60
	Т-5-30	1	0.84	0.84
	К-53-30	2	8.35	16.70
	Итого			58.83
350	К-2-35	9	1.19	10.71
	К-82-35	1	12.94	12.94
	К-82а-35	1	7.08	7.08
	К-83-35	1	0.80	0.80
	С-1-35	2	0.65	1.30
	Т-2-35	2	2.76	5.52
	Т-3-35	4	1.98	7.92
	Т-5-35	1	1.02	1.02
	К-53-35	2	8.35	16.70
	Итого:			63.99

Характеристика изделий

Наименование	Ед. изм.	Легкий М-50, γ=1800 300	Легкий М-50, γ=1800 350
Вес	кг	31.80	36.70
Объем бетона	м3	2.43	2.88
Объем раствора	м3	0.28	0.28
Расход стали	кг	58.83	63.99

Выборка металла

	Сечение	4ВI	6АI	2АI	10АI	12АI	18АI	12АIII	d=6
300	Длина м	33.7	42.24	—	34.66	7.35	2.7	13.84	—
	Вес кг	3.3	9.41	—	21.42	6.52	5.36	12.30	0.52
350	Длина м	38.4	18.48	23.76	34.9	7.75	2.7	13.84	—
	Вес кг	3.82	4.1	9.45	21.54	6.9	5.36	12.30	0.52

Примечания:

1. Размеры в скобках даны для панели толщиной 350 мм.
2. Сварные каркасы, петли, сетки, детали даны на листах 36,37,39,40,42,48,49,56.

1970	Изделия заводского изготовления	Наружная стеновая панель Н-72. 14-2 толщиной 300 и 350 мм.	Серия 125	Часть 10 Раздел 10.1-3	Лист 3

11076-14 8

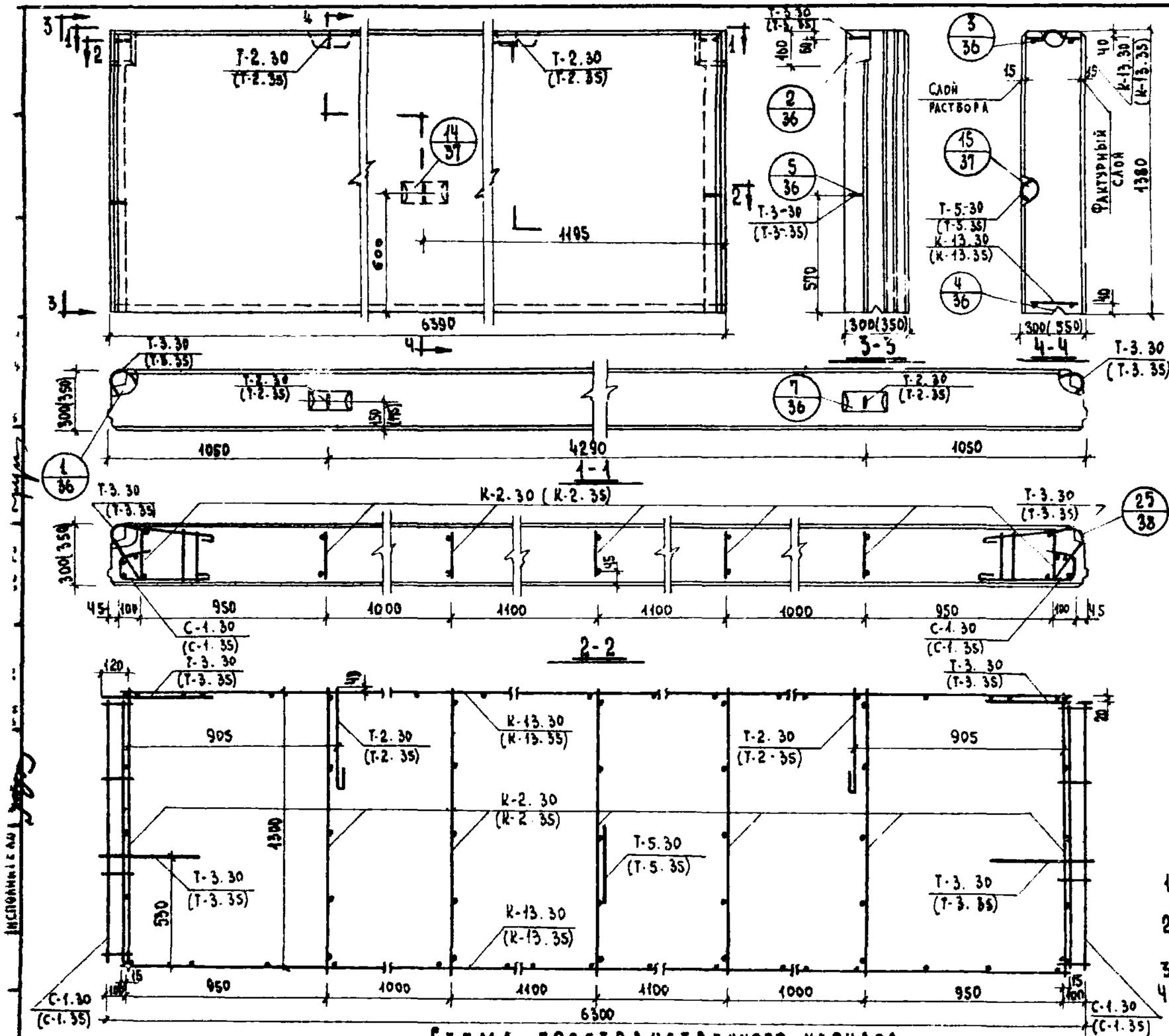

Схема пространственного каркаса

Спецификация металла

Толщина мм.	Марка	К-во	Вес кг. Марки	Вес кг. Всего
300	К-2.30	7	0.70	4.90
	К-13.30	2	11.46	22.92
	С-1.30	2	0.63	1.26
	Т-3.30	4	1.90	7.60
	Т-2.30	2	2.76	5.52
	Т-5.30	1	0.84	0.84
			Итого:	43.04
350	К-2.35	7	1.19	8.33
	К-13.35	2	11.57	23.14
	С-1.35	2	0.65	1.30
	Т-3.35	4	1.98	7.92
	Т-2.35	2	2.76	5.52
	Т-5.35	1	1.02	1.02
			Итого:	47.23

Характеристика изделия

Наименование	Ед. изм	Легкий бетон М-50 300	Легкий бетон М-50 350
Вес	кг.	3000	3420
Объем бетона	м3	2.30	2.80
Объем раствора	м3	0.26	0.26
Расход стали	кг.	43.04	47.23

Выборка металла.

	Сечение, мм.	4ВI	6АI	10АI	12АIII	12АI	18АI	6=6
300	Длина, м	33.36	18.48	2.24	24.52	7.30	2.70	0.4
	Вес, кг.	3.33	4.13	1.38	21.78	6.52	5.36	0.52
	Сечение, мм	4ВI	6АI	10АI	12АIII	12АI	18АI	6=6
350	Длина, м	36.54	18.48	2.74	24.52	7.75	2.70	0.4
	Вес, кг	3.64	7.35	1.68	21.78	6.90	5.36	0.52

Примечания:

1. Размеры в скобках даны [illegible] толщиной 350 мм.
2. Сварные каркасы и петли на листах: №№ 39; 47; 48; 56.
3. Детали даны на листах №№ 36; 37
4. Общие указания см. пояснительную записку.

1970	Изделия заводского изготовления	Наружная стеновая панель Н-64 14-8. толщиной 300 и 350 мм.	Серия 125	Часть 10 Раздел 10.1-3	Лист 4

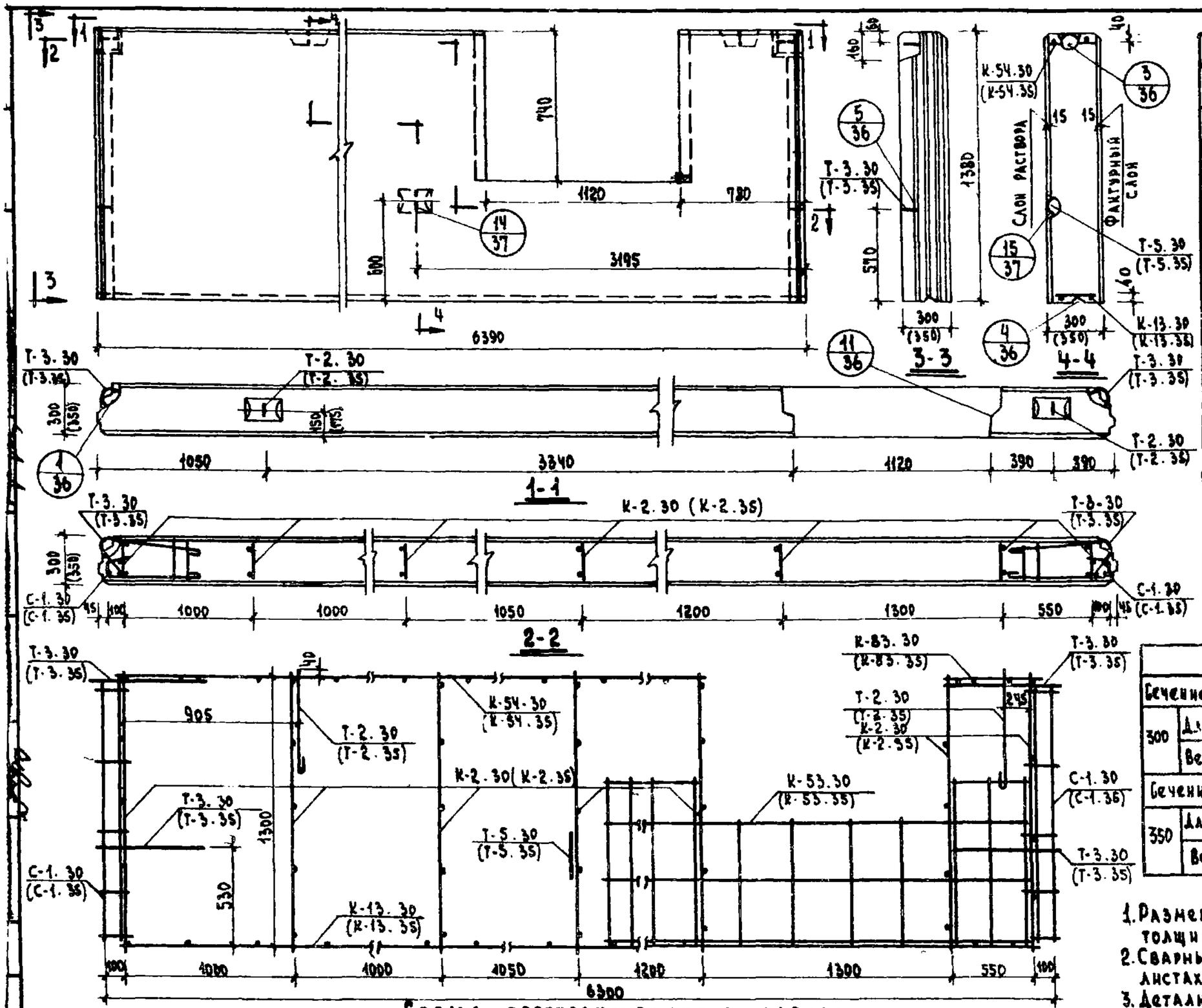

Схема пространственного каркаса.

Спецификация металла.

9

Толщ. изд. мм.	Марка	К-во	Вес кг Марки	Вес кг Всего
300	К-2.30	7	0.70	4.90
	К-13.30	1	11.46	11.46
	К-83.30	1	0.78	0.78
	К-53.30	2	8.35	16.70
	К-54.30	1	3.80	3.80
	С-1.30	2	0.63	1.26
	Т-2.30	2	2.76	5.52
	Т-3.30	4	1.90	7.60
	Т-5.30	1	0.84	0.84
	Итого:			52.86
350	К-2.35	2	1.19	2.38
	К-13.35	1	11.57	11.57
	К-83.35	1	0.80	0.80
	К-53.35	2	8.35	16.70
	К-54.35	1	3.87	3.87
	С-1.35	2	0.65	1.30
	Т-2.35	2	2.76	5.52
	Т-3.35	4	1.98	7.92
	Т-5.35	1	1.02	1.02
	Итого:			51.05

Характеристика изделия.

Наименование	Ед. изм.	Легкий бетон М-50 γ=1000 300	350
Вес	кг.	2700	3080
Объем бетона	м³	2.15	2.48
Объем раствора	м³	0.20	0.20
Расход стали	кг.	52.86	51.05

Выборка металла

Сечение мм.		4ВI	6АI	8АI	10АI	12АII	12АI	18АI	6Вр6
300	Длина, м	31.69	36.96	8.56	24.26	12.26	7.35	2.70	0.4
	Вес, кг.	3.11	8.21	3.39	14.96	10.89	6.52	5.36	0.52
Сечение, мм.		4ВI	6АI	8АI	10АI	12АII	12АI	18АI	6Вр6
350	Длина, м.	35.82	18.18	26.89	24.29	12.26	7.75	2.70	0.4
	Вес, кг.	3.56	4.10	10.74	14.96	10.89	6.90	5.36	0.52

Примечания:

1. Размеры в скобках даны для панели толщиной 350 мм.
2. Сварные каркасы, петли даны на листах: №№ 39; 40; 41; 47; 48; 49; 50; 56.
3. Деталь даны на листах №№ 36; 37
4. Общие указания см. пояснительн. записку.

1970	Изделия заводского изготовления	Наружная стеновая панель Н-64.14-9 толщиной 300 и 350 мм.	Серия 125	Часть 10 Раздел 10.1-3	Лист 5

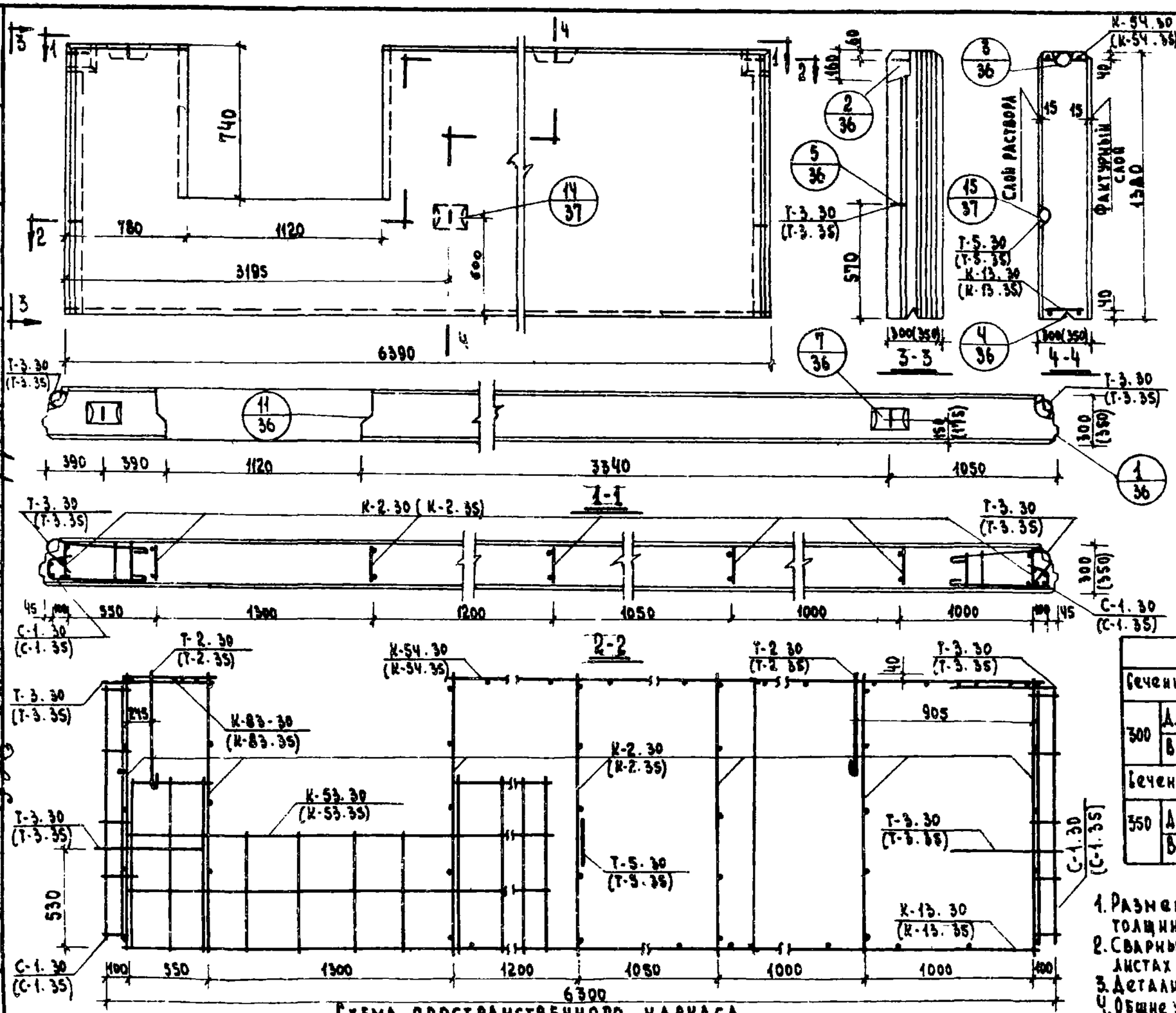

Схема пространственного каркаса.

Спецификация металла

Позиция изд. мм	Марка	К-во	Вес, кг. Марки	Вес, кг. Всего
300	К-2.30	7	0.70	4.90
	К-13.30	1	11.46	11.46
	К-83.30	1	0.78	0.78
	К-53.30	2	8.35	16.70
	К-54.30	1	3.80	3.80
	С-1.30	2	0.63	1.26
	Т-2.30	2	2.76	5.52
	Т-3.30	4	1.90	7.60
	Т-5.30	1	0.84	0.84
			Итого:	52.86
350	К-2.35	7	1.19	8.33
	К-13.35	1	11.57	11.57
	К-83.35	1	0.80	0.80
	К-53.35	2	8.35	16.70
	К-54.35	1	3.87	3.87
	С-1.35	2	0.65	1.30
	Т-2.35	2	2.76	5.52
	Т-3.35	4	1.98	7.92
	Т-5.35	1	1.02	1.02
			Итого:	57.03

Характеристика изделия

Наименование	Ед. изм.	Легкий бетон М-50 γ=1000	
		300	350
Вес	кг.	2700	3084
Объем бетона	м³	2.13	2.48
Объем раствора	м³	0.20	0.20
Расход стали	кг.	52.86	57.03

Выборка металла

Сечение, мм.		4ВI	6АI	8АI	10АI	12АIII	12АI	18АI	δ=6
300	Длина, м	31.69	36.96	8.56	24.26	12.26	7.35	2.70	0.4
	Вес, кг.	3.11	8.21	3.39	14.96	10.89	6.52	5.36	0.52
Сечение, мм.		4ВI	6АI	8АI	10АI	12АIII	12АI	18АI	δ=6
350	Длина, м.	35.82	38.48	26.34	24.26	12.26	7.75	2.70	0.4
	Вес, кг.	3.56	4.10	10.74	14.96	10.89	6.90	5.36	0.52

Примечания:

1. Размеры в скобках даны для панели толщиной 350 мм.
2. Сварные каркасы, петли даны на листах №№ 39; 40; 41; 47; 48; 49; 50; 56
3. Детали даны на листах №№ 36; 37
4. Общие указания см. пояснительную записку

1970	Изделия заводского изготовления	Наружная стеновая панель Н-64.14-10 толщиной 300 и 350 мм.	Серия 125	Часть 10 Раздел 10.1-3	Лист 6

Исполнитель Ю. Дуниовский

11976-14 11

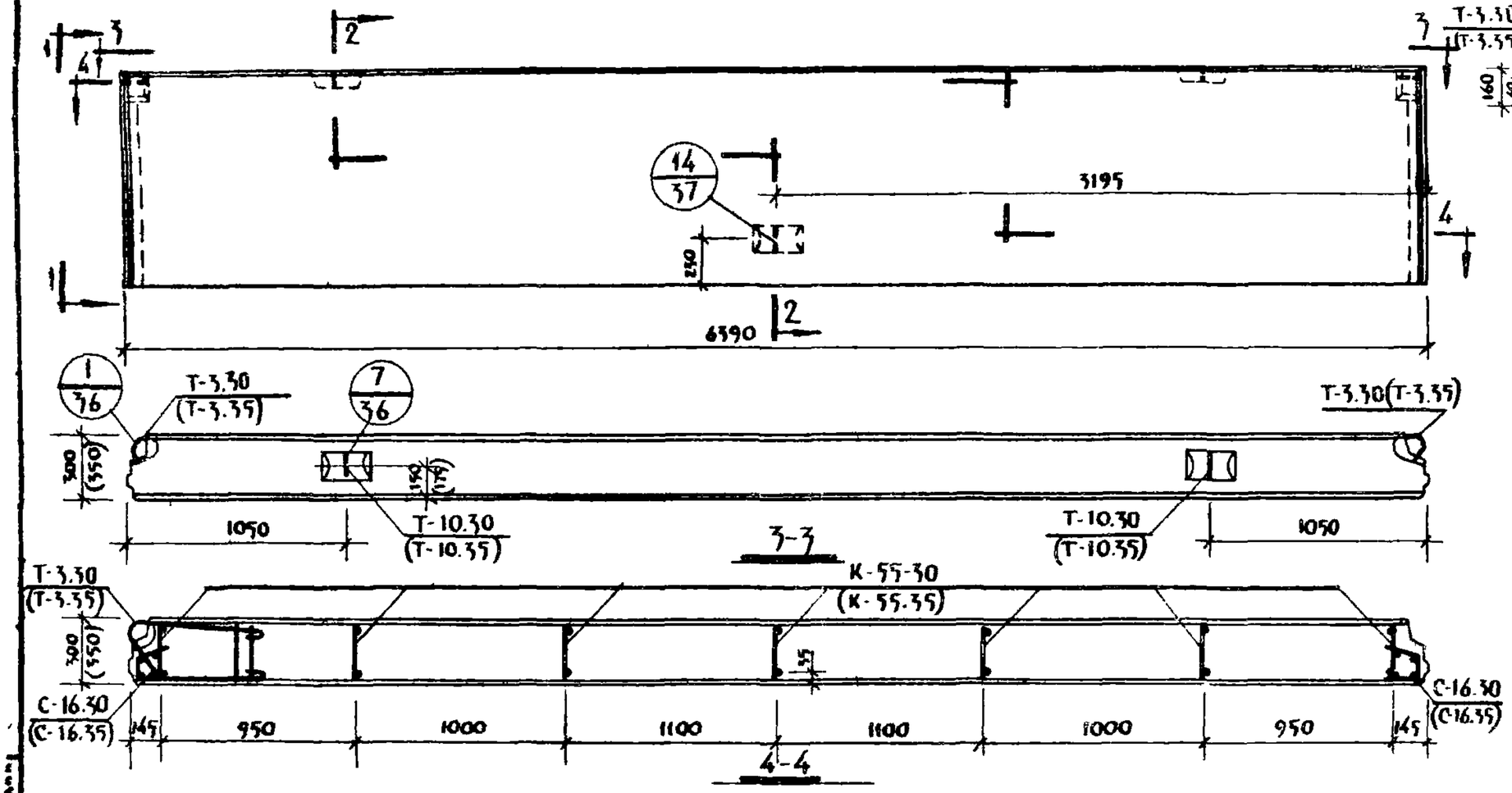

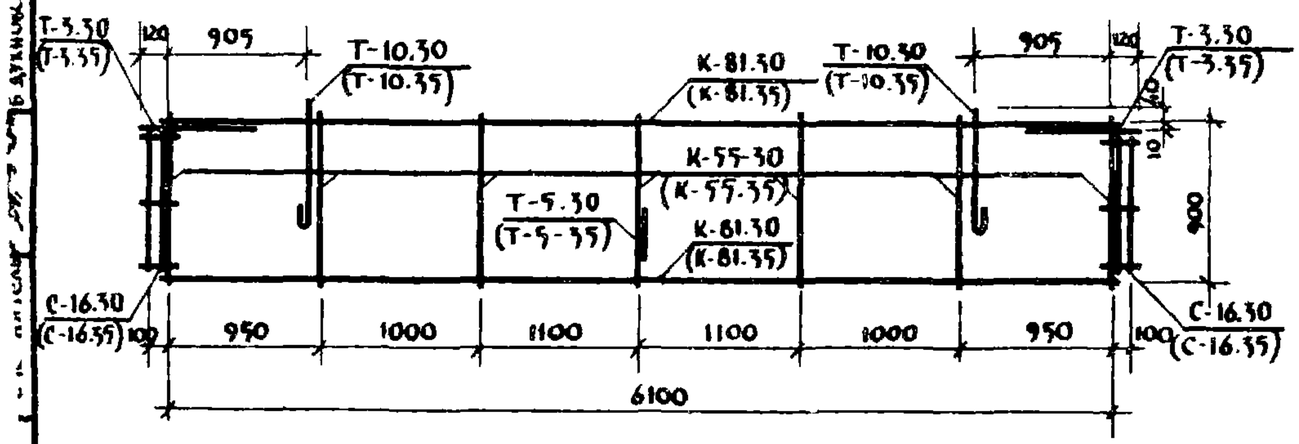

СХЕМА ПРОСТРАНСТВЕННОГО КАРКАСА

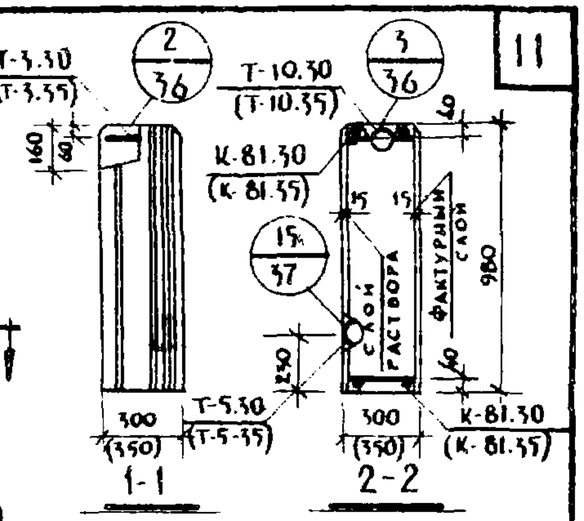

СПЕЦИФИКАЦИЯ МЕТАЛЛА

Толщ. изд. мм	Марка	К-во	Вес кг марки	Вес кг всего
300	К-81.30	2	5.41	10.82
	К-55.30	7	0.81	5.67
	С-16.30	2	0.43	0.86
	Т-10.30	2	1.71	3.42
	Т-3-30	2	1.90	3.80
	Т-5.30	1	0.84	0.84
	итого:			25.41
350	К-81-35	2	5.52	11.04
	К-55-35	7	0.83	5.81
	С-16-35	2	0.45	0.90
	Т-10-35	2	1.71	3.42
	Т-3-35	2	1.98	3.96
	Т-5-35	1	1.02	1.02
	итого:			26.15

ХАРАКТЕРИСТИКА ИЗДЕЛИЯ

Наименование	Ед. изм.	Легкий бетон М-50 γ=1000 300	350
Вес	кг	2230	2458
Объем бетона	м³	1.85	2.06
Объем раствора	м³	0.11	0.11
Расход стали	кг	25.41	26.15

1. Общие указания см. пояснительную записку.
2. Размеры в скобках для панелей толщиной 350 мм.
3. Сварные каркасы и петли даны на листах: № 39; 40; 41; 47; 48; 49; 50; 56.
4. Детали даны на листе № 36; 37.

ВЫБОРКА МЕТАЛЛА

Сечение мм		4В I	4А I	8А I	10А I	12А I	6*6
300	Длина, м	26.46	2.7	37.26	1.50	4.10	—
	Вес, кг	2.64	3.26	14.72	0.86	3.60	0.26
350	Длина, м	30.32	2.7	37.26	2.74	4.45	—
	Вес, кг	3.03	3.26	14.72	0.92	3.96	0.26

1970	Изделия заводского изготовления	Наружная стеновая панель Н-64.10 толщиной 300 и 350 мм	Серия 125	Часть 10 Раздел 10.1-3	Лист 7

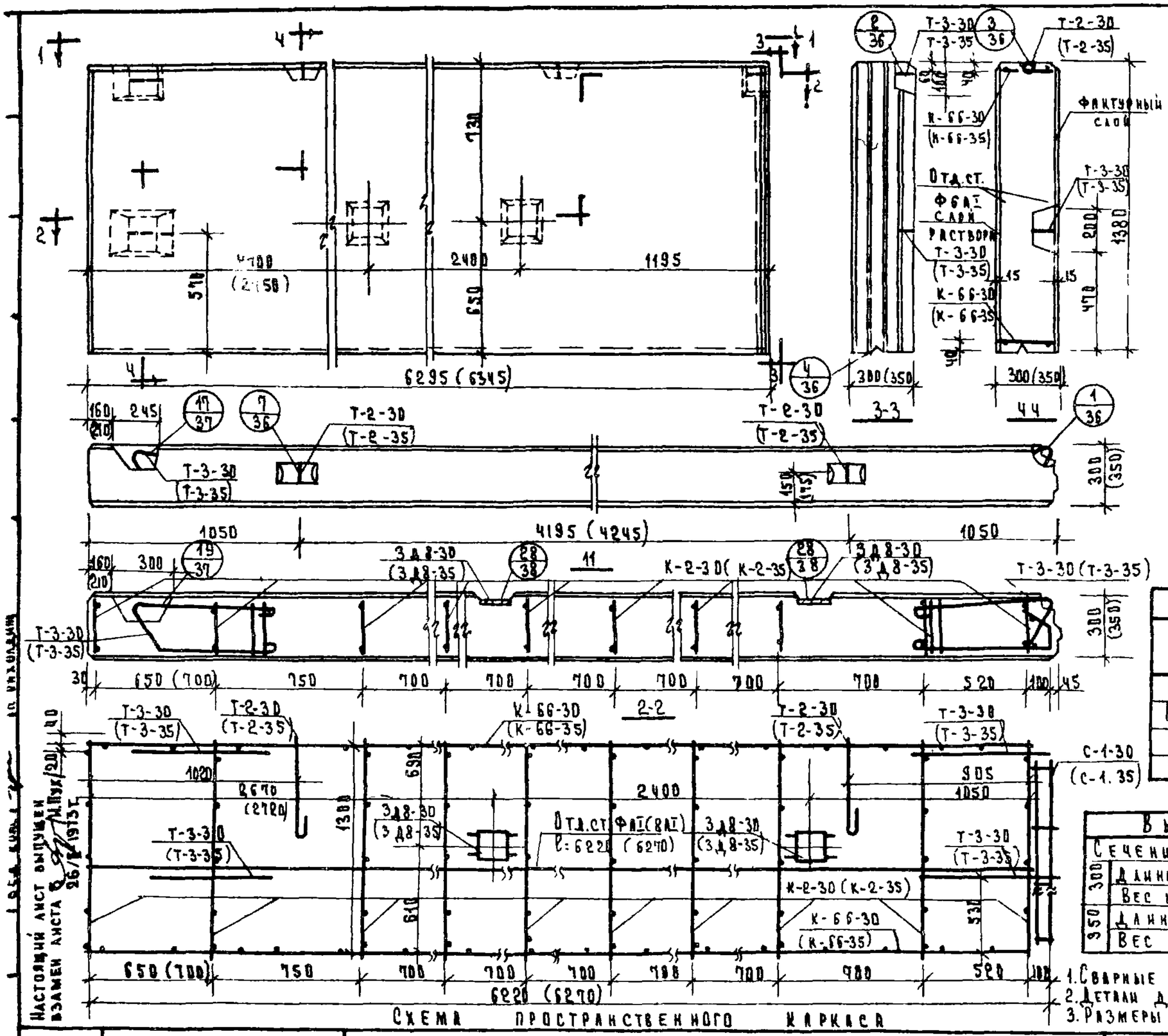

Схема пространственного каркаса

Спецификация металла				
Толщина изд.	Марка	К-во шт.	Вес кг Марки	Вес кг Всего
300	К-2-30	10	0.70	7.00
	К-66-30	2	11.43	22.86
	С-1-30	1	0.63	0.63
	Т-2-30	2	2.76	5.52
	Т-3-30	4	1.90	7.60
	3Д8-30	2	2.34	4.68
	Отд.ст.фбл	2	1.36	2.72
			Итого:	51.01
350	К-2-35	10	1.19	11.90
	К-66-35	2	11.62	23.24
	С-1-35	1	0.65	0.65
	Т-2-35	2	2.76	5.52
	Т-3-35	4	1.98	7.92
	3Д8-35	2	2.34	4.68
	Отд.ст.фбл	2	2.48	4.96
			Итого	58.87

Характеристика изделия			
Наименование	Ед. изм	Легкий бетон М-50 γ=1000	
		300	350
Вес	кг	3150	3700
Объем бетона	$м^3$	2.32	2.78
Объем раствора	$м^3$	0.26	0.26
Расход стали	кг	51.01	58.87

Выборка металла									
Сечение		4АI	6АI	8АI	10АI	12АI	18АI	12АIII	5ВI
300	Длина м	28.8	38.84	—	2.50	9.28	2.7	24.18	—
	Вес кг	2.80	8.62	—	1.56	8.24	5.36	21.78	2.64
350	Длина м	34.0	—	38.94	2.72	9.48	2.7	24.68	—
	Вес кг	3.35	—	15.46	1.66	8.44	5.36	21.96	2.64

Примечания:
1. Сварные каркасы петли на листах 39,43,47,48,52,55,56.
2. Детали даны на листах 36,37,38.
3. Размеры в скобках даны для панели 350 мм.

Настоящий лист выпущен взамен листа 26/8-1973 г.

1971	Изделия заводского изготовления	Наружная стеновая панель НУ-60 14-2 толщиной 300 и 350 мм.	Серия 125	Часть 10 Раздел 10.1-9	Лист 8

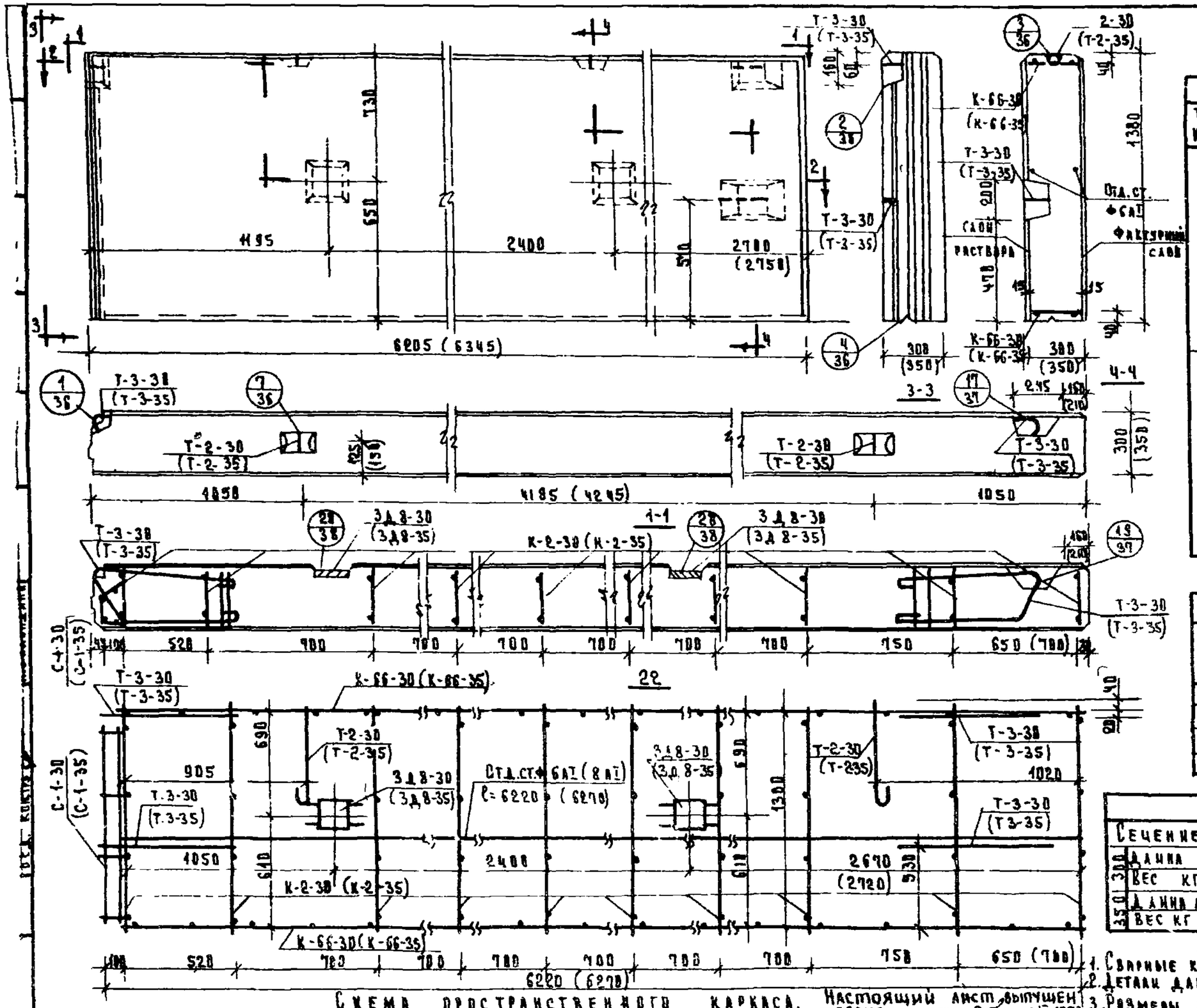

Схема пространственного каркаса. Настоящий лист выпущен взамен листа 9 от 26 II 1973 г.

Спецификация металла				
Том изд.	Марки	К-во шт	Вес кг Марки	Вес кг Всего
300	К-2-30	10	0.70	7.00
	К-66-30	2	11.43	22.86
	С-1-30	1	8.63	8.63
	Т-2-30	2	2.76	5.52
	Т-3-30	4	1.90	7.60
	3Д8-30	2	2.34	4.68
	Отд.ст.ф6АI	2	1.36	2.72
			Итого:	54.01
350	К-2-35	10	1.19	11.90
	К-66-35	2	11.62	23.24
	С-1-35	1	8.65	8.65
	Т-2-35	2	2.76	5.52
	Т-3-35	4	1.98	7.92
	3Д8-35	2	2.34	4.68
	Отд.ст.ф6АI	2	2.48	4.96
			Итого:	58.89

Характеристики изделий			
Наименование	Ед. изм.	Легкий бетон М-50 γ=1000 300	350
Вес	кг	3450	3700
Объем бетона	$м^3$	2.32	2.78
Объем раствора	$м^3$	0.26	0.26
Расход стали	кг	51.01	58.89

Выборка металла									
Сечение		4АI	6АI	8АI	10АI	12АI	18АI	12АII	δ=6
300	Длина м	28.8	38.0	—	2.50	9.28	2.7	24.48	—
	Вес кг	2.80	8.62	—	1.56	8.24	5.36	21.75	2.66
350	Длина м	34.0	—	38.94	2.92	9.48	2.7	23.65	—
	Вес кг	3.35	—	15.4	1.86	8.44	5.36	21.06	2.66

Примечания:

1. Сварные каркасы, детали на листах 35,43,47,48,52.
2. Детали даны на листах 36,37,38.
3. Размеры в скобках даны для панелей 350 мм.

1971	Изделия заводского изготовления.	Наружная стеновая панель НУ-60.14-3 толщиной 300 и 350 мм.	Серия 125	Часть 10 Раздел 10-13	Лист 9м

11076 14 14

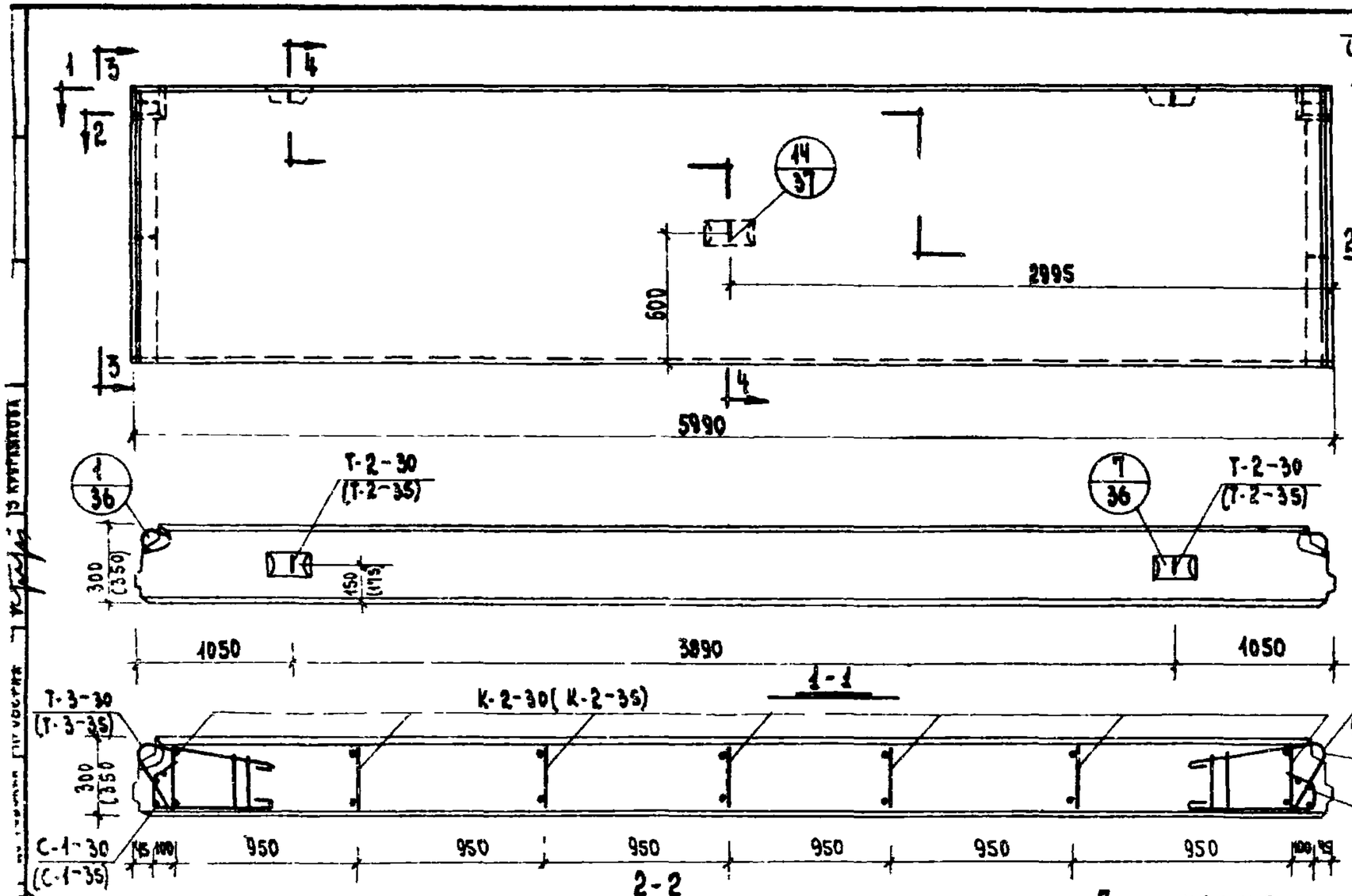

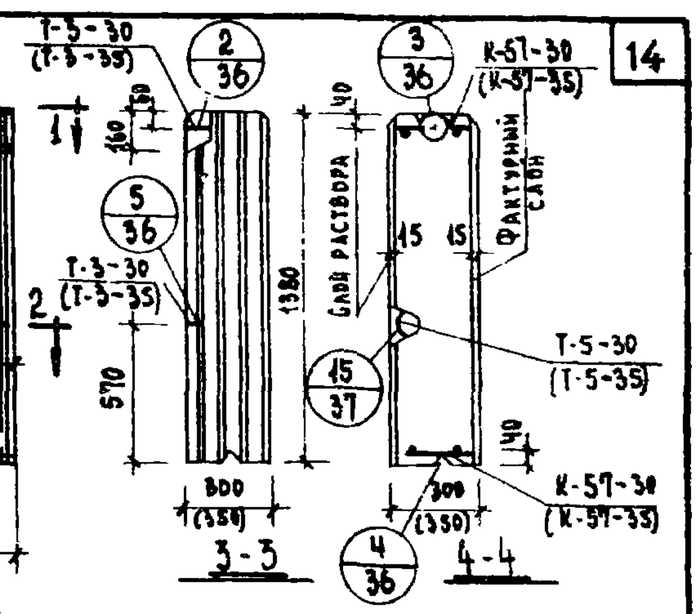

Схема пространственного каркаса.

Примечания:

1. Детали даны на листах №№ 36; 37; 38.
2. Общие указания см. пояснительную записку
3. Каркасы, сетки, петли см. листы №№ 39; 41; 47; 48; 50; 56.

Спецификация металла

Толщ. изд.	Марка	К-во	Вес, кг марки	Вес, кг всего
300	К-2-30	7	0.70	4.90
	К-57-30	2	7.60	15.20
	С-1-30	2	0.63	1.26
	Т-2-30	2	2.76	5.52
	Т-5-30	1	0.84	0.84
	Т-3-30	4	1.90	7.60
			Итого:	35.32
350	К-2-35	7	1.19	8.33
	К-57-35	2	7.70	15.40
	С-1-35	2	0.65	1.30
	Т-2-35	2	2.76	5.52
	Т-5-35	1	1.02	1.02
	Т-3-35	4	1.98	7.92
			Итого:	39.49

Характеристика изделия

Наименование	Ед. изм.	Легкий бетон М-50 У=1000 кг/м³ 300	350
Вес	кг	2880	3269
Объем бетона	м³	2.22	2.64
Объем раствора	м³	0.24	0.24
Расход стали	кг	35.32	39.49

Выборка металла

Сечение, мм.		4ВI	6АI	8АI	10АI	10АIII	12АI	18АI	Б-6
300	Длина, м.	32.21	18.48	—	2.53	22.92	7.35	2.70	0.4
	Вес, кг.	3.10	4.15	—	1.56	14.15	6.50	5.36	0.52
350	Длина, м	35.95	—	18.48	2.74	22.98	7.75	2.70	0.4
	Вес, кг.	3.56	—	7.34	1.68	14.15	6.90	5.36	0.52

1970	Изделия заводского изготовления	Наружная стеновая панель Н-50.14 толщиной 300 и 350 мм.	Серия 125	Часть 10 Раздел 10.1-3	Лист 10

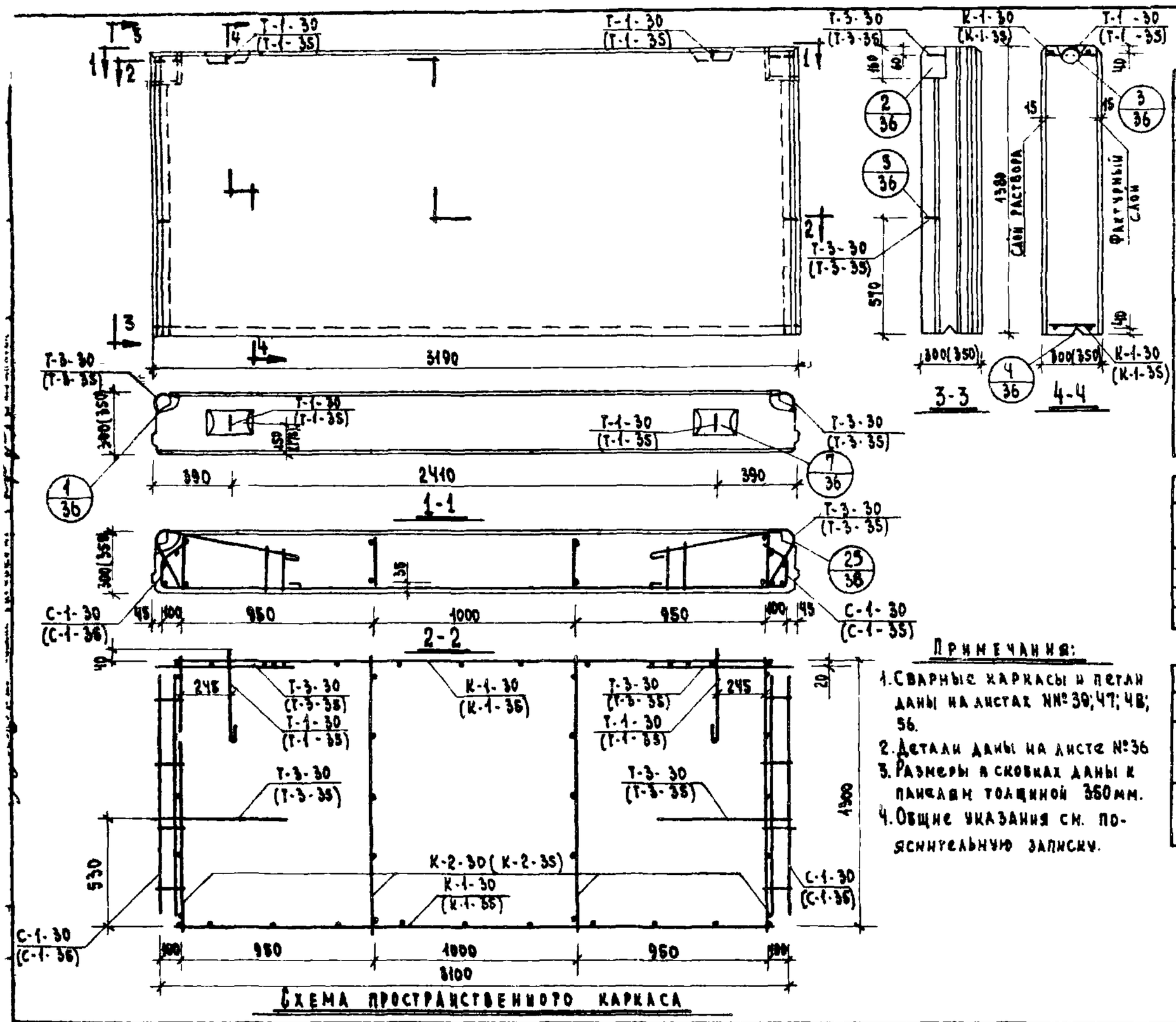

Спецификация металла

Толщ. изд.	Марка	К-во	Вес, кг. марки	Вес, кг. всего
300	К-2-30	4	0.70	2.80
	К-1-30	2	2.59	5.18
	С-1-30	2	0.63	1.26
	Т-3-30	4	1.90	7.60
	Т-1-30	2	1.28	2.56
			Итого:	19.40
350	К-2-35	4	1.19	4.76
	К-1-35	2	2.65	5.30
	С-1-35	2	0.65	1.30
	Т-3-35	4	1.96	7.84
	Т-1-35	2	1.28	2.56
			Итого:	21.84

Характеристика изделия

Наименование	Ед. изм.	Легкий бетон „К-50" γ=1000 300	350
Вес	кг	1520	1750
Объем бетона	м³	1.18	1.38
Объем раствора	м³	0.13	0.13
Расход стали	кг	19.40	21.84

Примечания:

1. Сварные каркасы и петли даны на листах №№ 39; 47; 48; 56.
2. Детали даны на листе № 36
3. Размеры в скобках даны к панелям толщиной 350 мм.
4. Общие указания см. пояснительную записку.

Выборка металла

Сечение, мм.		4ВI	6АI	8АI	10АI	12АI	6:6
300	Длина, м	23,04	10.56	11.72	2.64	9.10	0.4
	Вес, кг	2.26	2.36	4.62	1.56	8.08	0.52
350	Длина, м	25,54	—	22.28	2.74	9.30	0.4
	Вес кг	2.54	—	8.82	1.68	8.28	0.52

1970	Изделия заводского изготовления	Наружная стеновая панель Н-32.14-9 толщиной 300 и 350 мм.	Серия 125	Часть 10 Раздел 10.1-3	Лист 11

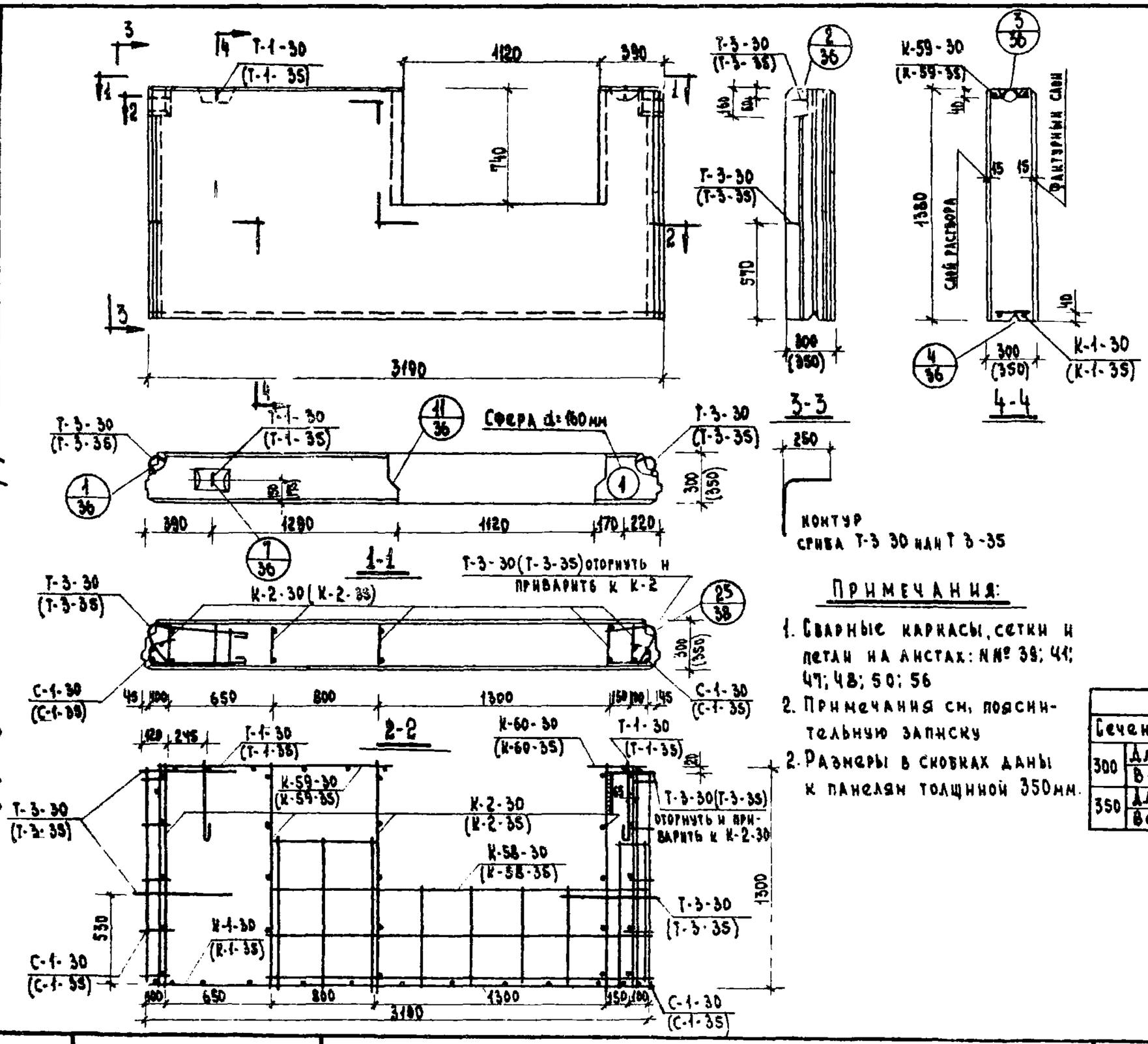

ПРИМЕЧАНИЯ:

1. Сварные каркасы, сетки и петли на листах: №№ 39; 41; 47; 48; 50; 56
2. Примечания см. пояснительную записку
2. Размеры в скобках даны к панелям толщиной 350мм.

СПЕЦИФИКАЦИЯ МЕТАЛЛА

Поз.	Марка	К-во	Вес, кг. марки	Вес, кг. всего
300	К-1-30	1	2.59	2.59
	К-2-30	5	0.70	3.50
	К-59-30	1	1.30	1.30
	К-60-30	1	0.27	0.27
	С-1-30	2	0.63	1.26
	К-58-30	2	8.25	16.50
	Т-1-30	2	1.28	2.56
	Т-3-30	4	1.90	7.60
			Итого:	35.58
350	К-1-35	1	2.65	2.65
	К-2-35	5	1.19	5.95
	К-59-35	1	1.37	1.37
	К-60-35	1	0.28	0.28
	С-1-35	2	0.64	1.28
	К-58-35	2	8.25	16.50
	Т-1-35	2	1.28	2.56
	Т-3-35	4	1.98	7.92
			Итого:	38.51

ХАРАКТЕРИСТИКА ИЗДЕЛИЯ

Наименование	Ед. изм	Бетон М-50 Арматура К-1000 300	350
Вес	кг.	1201	1364
Объем бетона	м³	0.97	1.07
Объем раствора	м³	0.10	0.10
Расход стали	кг.	35.58	38.51

ВЫБОРКА МЕТАЛЛА

Сечение, мм		4ВI	6АI	8АI	10АI	12АI	6=6
300	Длина, м	23.41	31.70	9.42	22.30	9.10	0.4
	Вес, кг	2.20	7.05	3.72	13.92	8.08	0.52
350	Длина, м	26.01	18.50	22.62	22.74	9.30	0.4
	Вес, кг	2.60	4.09	8.95	14.02	8.28	0.52

1970	Изделия заводского изготовления	Наружная стеновая панель Н-32.14-10 толщиной 300 и 350 мм.	Серия 125	Часть 10 Раздел 10.1-3	Лист 12

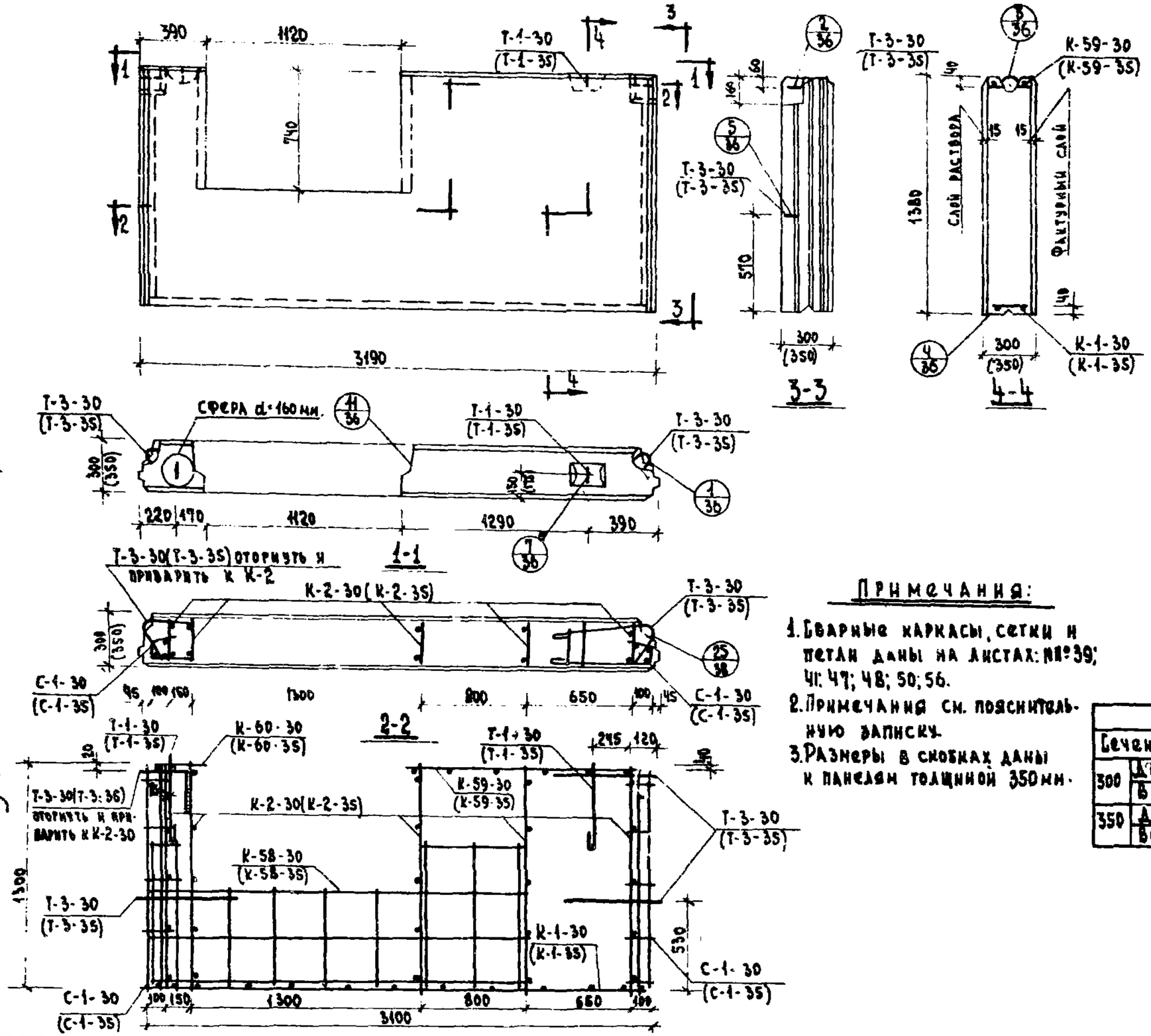

Спецификация металла

Толщ. изд.	Марка	К-во	Вес, кг. Марки	Вес, кг. Всего
300	К-1-30	1	2.59	2.59
	К-2-30	5	0.70	3.50
	К-59-30	1	1.30	1.30
	К-60-30	1	0.27	0.27
	С-1-30	2	0.63	1.26
	К-58-30	2	8.25	16.50
	Т-1-30	2	1.28	2.56
	Т-3-30	4	1.90	7.60
			Итого:	35.58
350	К-1-35	1	2.65	2.65
	К-2-35	5	1.19	5.95
	К-59-35	1	1.37	1.37
	К-60-35	1	0.28	0.28
	С-1-35	2	0.64	1.28
	К-58-35	2	8.25	16.50
	Т-1-35	2	1.28	2.56
	Т-3-35	4	1.98	7.92
			Итого:	38.51

Характеристика изделия

Наименование	Ед. изм.	Легкий бетон М-50 в 1000 300	350
Вес	кг.	1201	1364
Объем бетона	м³	0.97	1.07
Объем раствора	м³	0.10	0.10
Расход стали	кг.	35.58	38.51

Примечания:

1. Сварные каркасы, сетки и петли даны на листах: №№ 39; 41; 47; 48; 50; 56.
2. Примечания см. пояснительную записку.
3. Размеры в скобках даны к панелям толщиной 350 мм.

Выборка металла

Сечение, мм.		4ВI	6АI	8АI	10АI	12АI	δ=6
300	Длина, м	23.41	31.70	9.42	22.59	9.10	0.1
	Вес, кг.	2.29	7.01	3.72	13.92	8.08	0.52
350	Длина, м	26.81	18.50	22.62	22.74	9.30	0.4
	Вес, кг	2.60	4.09	8.95	14.02	8.28	0.52

1970	Изделия заводского изготовления	Наружная стеновая панель Н-32.14-11 толщиной 300 и 350 мм.	Серия 125	Часть 10 Раздел 10.1-3	Лист 13

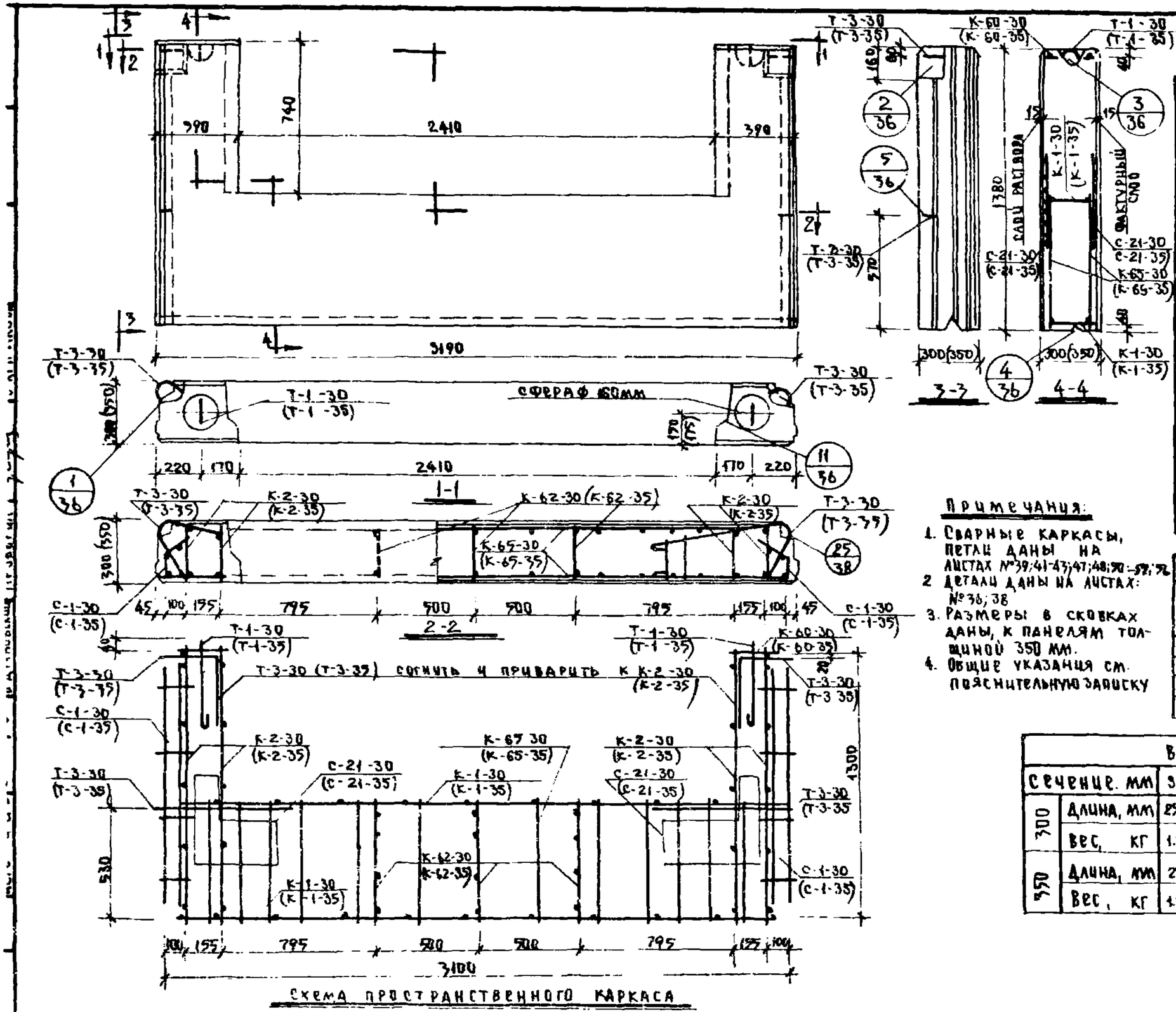

СХЕМА ПРОСТРАНСТВЕННОГО КАРКАСА

Примечания:

1. Сварные каркасы, петли даны на листах №39;41-43;47;48;50-52;56
2. Детали даны на листах: №36; 38
3. Размеры в скобках даны, к панелям толщиной 350 мм.
4. Общие указания см. пояснительную записку

Спецификация металла

Толщ. мм	Марка	К-во	Вес кг: марки	Вес кг: всего
300	К-1-30	2	2.59	5.18
	К-2-30	4	0.70	2.80
	К-60-30	2	0.26	0.52
	К-62-30	3	0.53	1.59
	К-65-30	2	3.96	7.92
	С-1-30	2	0.63	1.26
	Т-3-30	4	1.90	7.60
	Т-1-30	2	1.28	2.56
	С-21-30	4	0.45	1.80
	Итого:			34.23
350	К-1-35	2	2.65	5.30
	К-2-35	4	1.19	4.76
	К-60-35	2	0.28	0.56
	К-62-35	3	0.55	1.65
	К-65-35	2	3.96	7.92
	С-1-35	2	0.65	1.30
	Т-3-35	4	1.96	7.84
	Т-1-35	2	1.28	2.56
	С-21-35	4	0.45	1.80
	Итого:			33.69

Характеристика изделия

Наименование	Един. изм.	Легкий бетон М-50 γ=1000: 300	350
Вес	кг	870	1035
Объем бетона	м³	0.68	0.79
Объем раствора	м³	0.09	0.09
Расход стали	кг	34.23	33.69

Выборка металла

Сечение, мм		ВСТ I	4ВI	6АI	8АI	10АI	10АII	12АI	δ=6
300	Длина, мм	25.36	44.54	14.36	19.98	2.64	6.06	9.10	0.4
	Вес, кг	1.80	4.45	3.20	7.90	1.56	3.76	8.08	0.72
350	Длина, мм	27.36	47.84		32.82	2.14	6.06	9.30	0.4
	Вес, кг	1.80	4.74		12.98	1.68	3.76	8.28	0.52

1970	Изделия заводского изготовления	Наружная стеновая панель Н-32 14-13. Толщиной 300 и 350 мм	Серия 125	Часть 18 Раздел 10 1-3	Лист 14

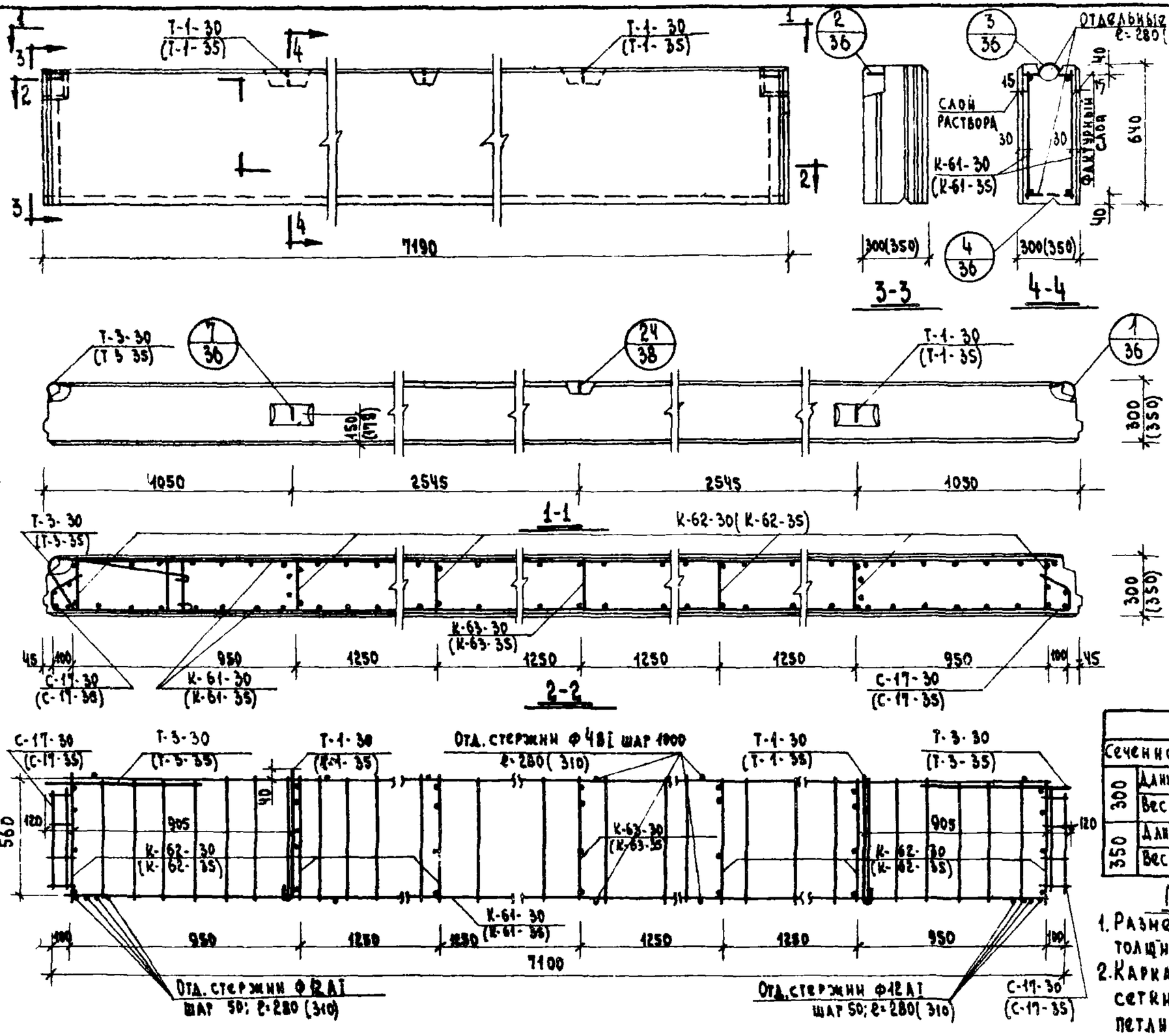

Спецификация металла

Толщ. изд.	Марка	К-во	Вес, кг. Марки	Вес, кг. Всего
300	К-62-30	6	0.34	2.04
	К-61-30	2	18.10	36.20
	С-17-30	2	0.38	0.76
	Т-3-30	2	1.90	3.80
	Т-1-30	2	1.28	2.56
	К-63-30	1	0.94	0.94
	Отд. ст. ф4ВI	12	0.027	0.32
	Отд. ст. ф12АI	8	0.25	2.00
			Итого:	48.68
350	К-62-35	6	0.53	3.18
	К-61-35	2	18.10	36.20
	С-17-35	2	0.40	0.80
	Т-3-35	2	1.98	3.96
	Т-1-35	2	1.28	2.56
	К-63-35	1	1.22	1.22
	Отд. ст. ф4ВI	12	0.03	0.36
	Отд. ст. ф12АI	8	0.29	2.32
			Итого:	50.60

Характеристика изделия

Наименование	Ед. изм.	Легкий бетон „М-50" γ=1000 300	350
Вес	кг.	1560	1810
Объем бетона	м3	1.20	1.49
Объем раствора	м3	0.10	0.10
Расход стали	кг.	48.68	50.60

Выборка металла

Сечение, мм.		4ВI	6АI	8АI	10АI	12АI	14АI	16АI	6=6
300	Длина, м	17.48	47.96	13.88	1.38	8.14	0.50	13.88	0.2
	Вес, кг	1.71	10.67	5.48	0.86	7.24	0.60	21.80	0.26
350	Длина, м	18.44	40.12	21.72	1.50	8.48	0.55	13.88	0.2
	Вес, кг	1.83	8.94	8.56	0.92	7.46	0.67	21.20	0.26

Примечания:

1. Размеры в скобках даны для панелей толщиной 350 мм.
2. Каркасы см. на листах №№ 42; 51, сетки см. на листах №№ 42; 51. петли см. на листах №№ 47; 56

1970	Изделия заводского изготовления	Наружная стеновая панель Н-72.6 толщиной 300 и 350 мм.	Серия 125	Часть 10 Раздел 10.1-3	Лист 15

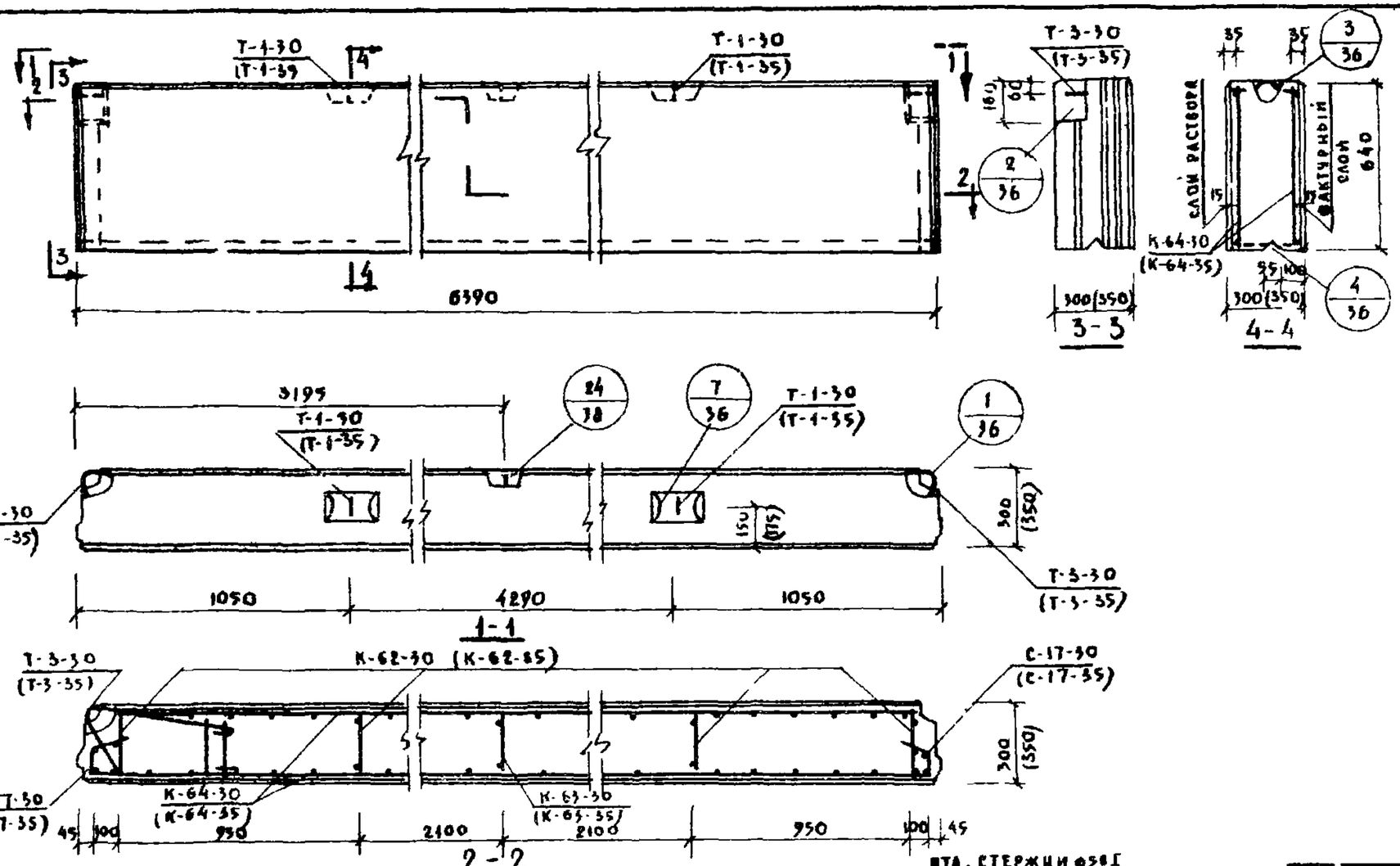

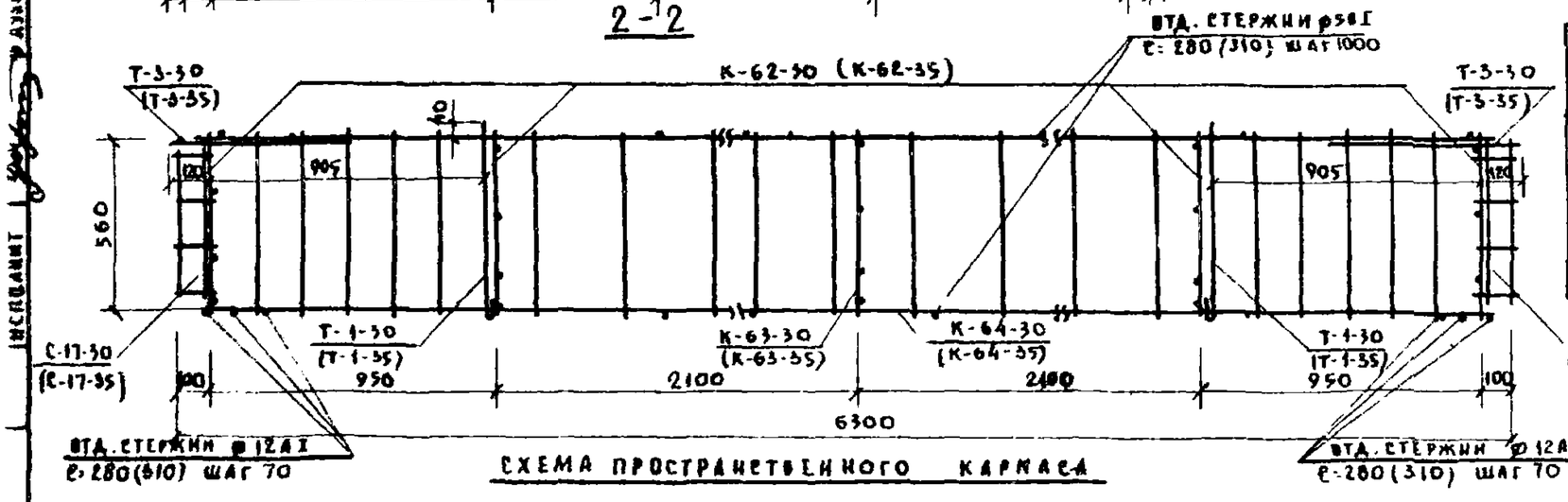

СХЕМА ПРОСТРАНСТВЕННОГО КАРКАСА

СПЕЦИФИКАЦИЯ МЕТАЛЛА

СЕЧ. ММ	МАРКА	К-ВО ШТ	ВЕС КГ МАРКИ	ВЕС КГ ВСЕГО
300	К-62-30	4	0.34	1.40
	К-63-30	1	0.94	0.94
	К-64-30	2	11.73	23.46
	С-17-30	2	0.38	0.76
	Т-1-30	2	1.28	2.56
	Т-3-30	2	1.90	3.80
	ВТД.СТ ⌀5ВI	14	0.04	0.56
	ОТД.СТ. ⌀12АI	6	0.25	1.50
	ИТОГО			34.98
350	К-62-35	4	0.55	2.20
	К-63-35	1	1.22	1.22
	К-64-35	2	11.73	23.46
	С-17-35	2	0.40	0.80
	Т-1-35	2	1.28	2.56
	Т-3-35	2	1.98	3.96
	ОТД.СТ.⌀5ВI	14	0.05	0.70
	ОТД.СТ.⌀12АI	6	0.29	1.74
	ИТОГО			36.64

ХАРАКТЕРИСТИКА ИЗДЕЛИЯ

НАИМЕНОВАНИЕ	ЕД. ИЗМ.	ЛЕГКИЙ БЕТОН М-50 γ=1000 300	350
ВЕС	КГ	1350	1660
ОБЪЕМ БЕТОНА	М³	1.05	1.28
ОБЪЕМ РАСТВОРА	М³	0.12	0.12
РАСХОД СТАЛИ	КГ	34.98	36.64

ВЫБОРКА МЕТАЛЛА

СЕЧЕНИЕ ММ		4ВI	5ВI	6АI / 6АII	10АI	12АI	14АI	10АIII	12АIII	Б-6
300	ДЛИНА М	12.20	34.5	5.60 / –	1.38	7.58	0.50	12.28	12.28	0.20
	ВЕС КГ	1.21	5.46	1.25 / –	0.86	6.74	0.60	7.62	10.94	0.26
350	ДЛИНА М	12.68	36.14	– / 5.6	1.50	7.86	0.55	12.28	12.28	0.20
	ВЕС. КГ	1.25	5.60	– / 1.20	0.92	7.18	0.67	7.62	10.94	0.26

ПРИМЕЧАНИЯ:

1. Сварные каркасы и петли см. на листе: N. 42.47; 51; 56.
2. Общие примечания см. пояснительную записку

1970	ИЗДЕЛИЯ ЗАВОДСКОГО ИЗГОТОВЛЕНИЯ	НАРУЖНАЯ СТЕНОВАЯ ПАНЕЛЬ Н-64.6 ТОЛЩИНОЙ 300 И 350 ММ.	СЕРИЯ 125	ЧАСТЬ 10 РАЗДЕЛ 10.1-3	ЛИСТ 16

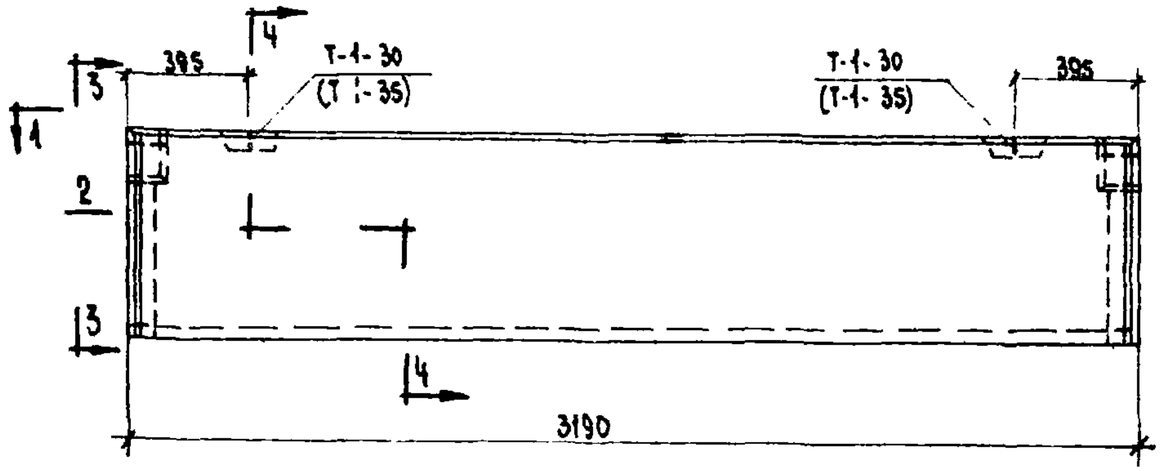

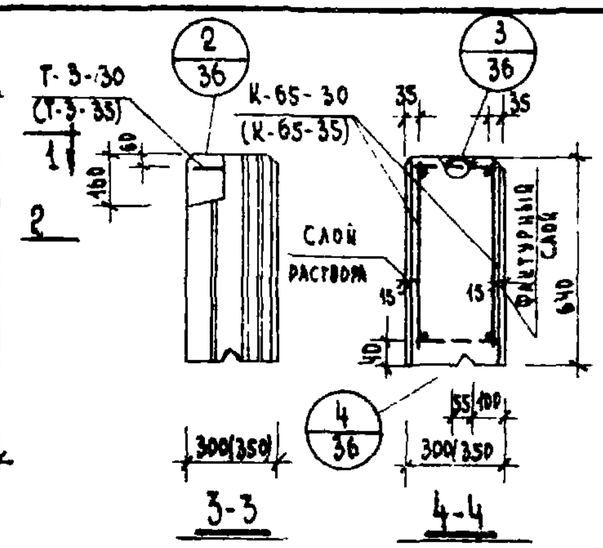

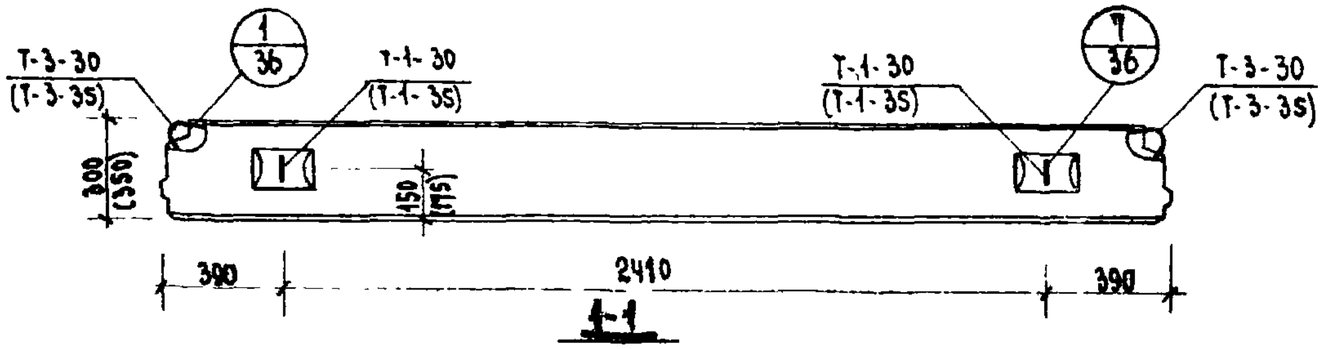

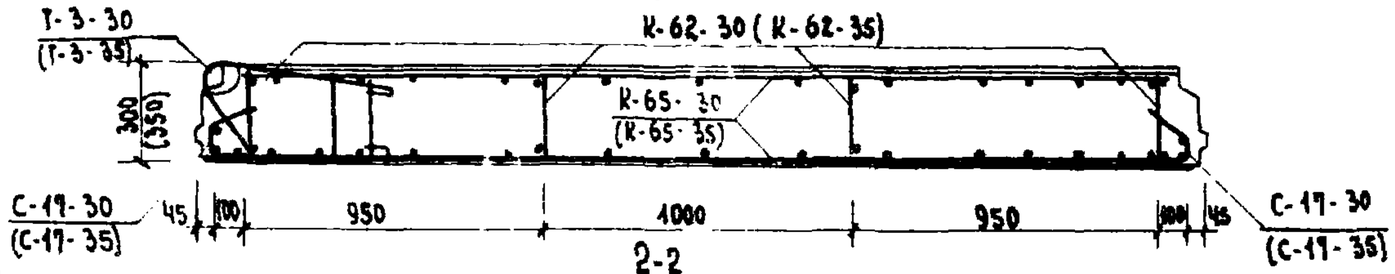

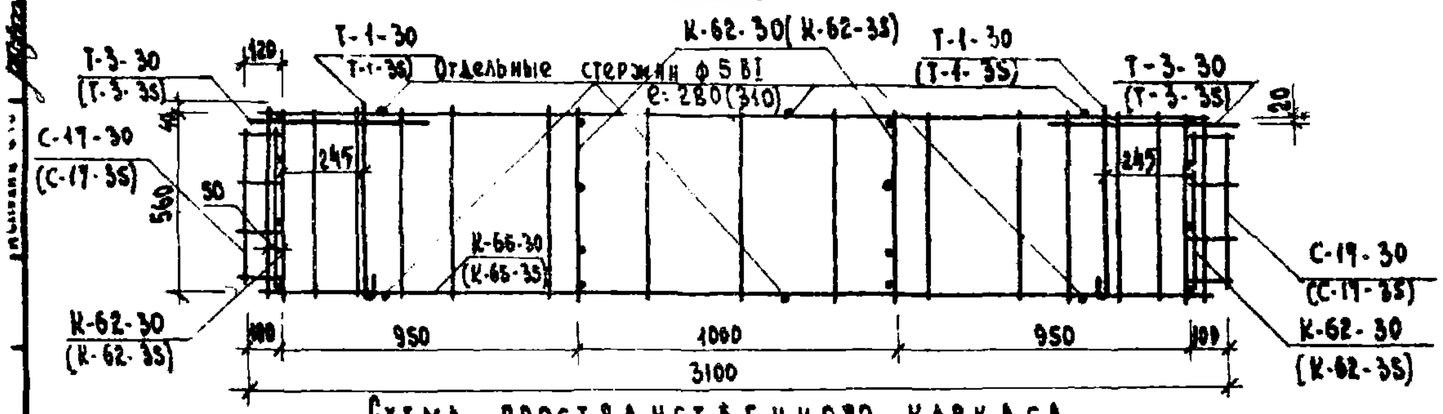

Схема пространственного каркаса.

Спецификация металла				
Толщ. изд.	Марка	К-во	Вес, кг. марки	Вес, кг. всего
300	К-62-30	4	0.34	1.36
	К-65-30	2	3.96	7.92
	С-17-30	2	0.38	0.76
	Т-3-30	2	1.90	3.80
	Т-1-30	2	1.28	2.56
	Отд. стерж. ф5 BI	6	0.03	0.18
			Итого:	16.58
350	К-62-35	4	0.53	2.12
	К-65-35	2	3.96	7.92
	С-17-35	2	0.40	0.80
	Т-3-35	2	1.98	3.96
	Т-1-35	2	1.28	2.56
	Отд. стерж. ф5 BI	6	0.03	0.18
			Итого:	17.54

Характеристика изделия			
Наименование	Ед. изм.	Легкий бетон М-50 γ=1000	
		300	350
Вес	кг.	660	820
Объем бетона	м³	0.54	0.64
Объем раствора	м³	0.06	0.06
Расход стали	кг	16.58	17.54

Выборка металла										
Сечение, мм.		4BI	5BI	6AI	8AI	10AI	10AII	12AI	δ=6
300	Длина, м	29.0	1.17	4.51	6.07	1.38	6.10	5.86	0.20
	Вес, кг.	2.88	0.18	1.00	2.4	0.86	3.76	5.24	0.26
350	Длина, м	29.46	1.20	—	10.54	1.50	6.06	6.00	0.2
	Вес, кг.	2.92	0.23	—	4.16	0.92	3.76	5.34	0.26

Примечания:

1. Сварные каркасы и петли даны на листах №№ 42; 43, 47; 51; 52; 56
2. Детали даны на листе № 36
3. Размеры в скобках даны для панели толщиной 350 мм.
4. Общие указания см. пояснительную записку.

1970	Изделия заводского изготовления	Наружная стеновая панель Н-32.6 толщиной 300 и 350 мм.	Серия 125	Часть 10 Раздел 10.1-3	Лист 17

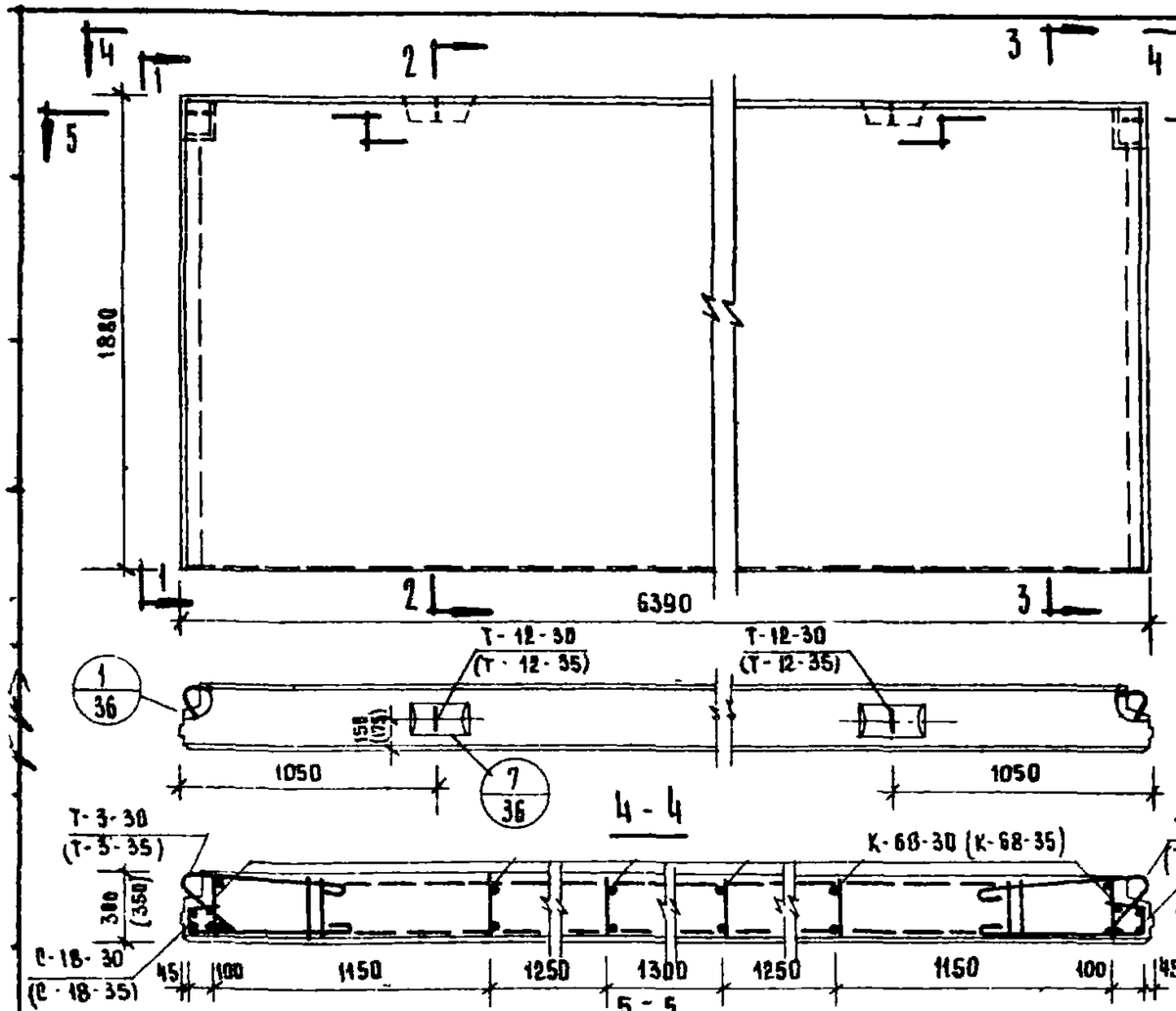

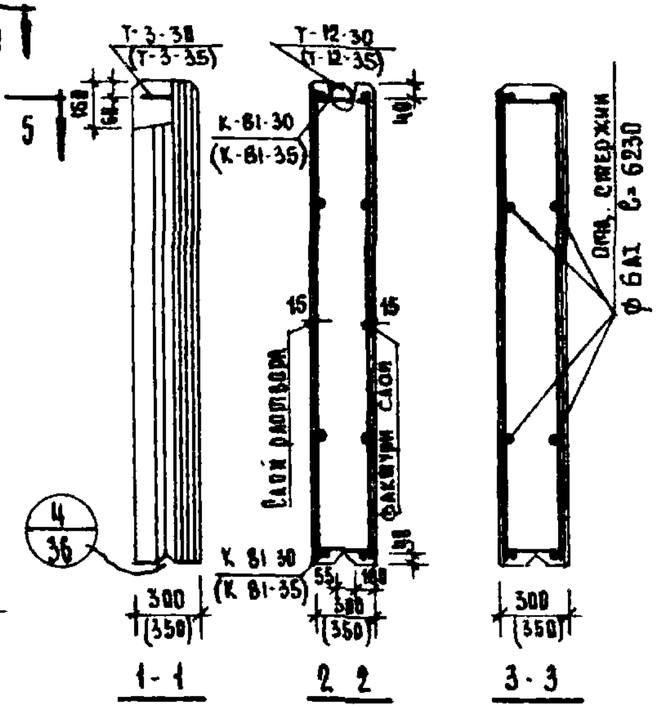

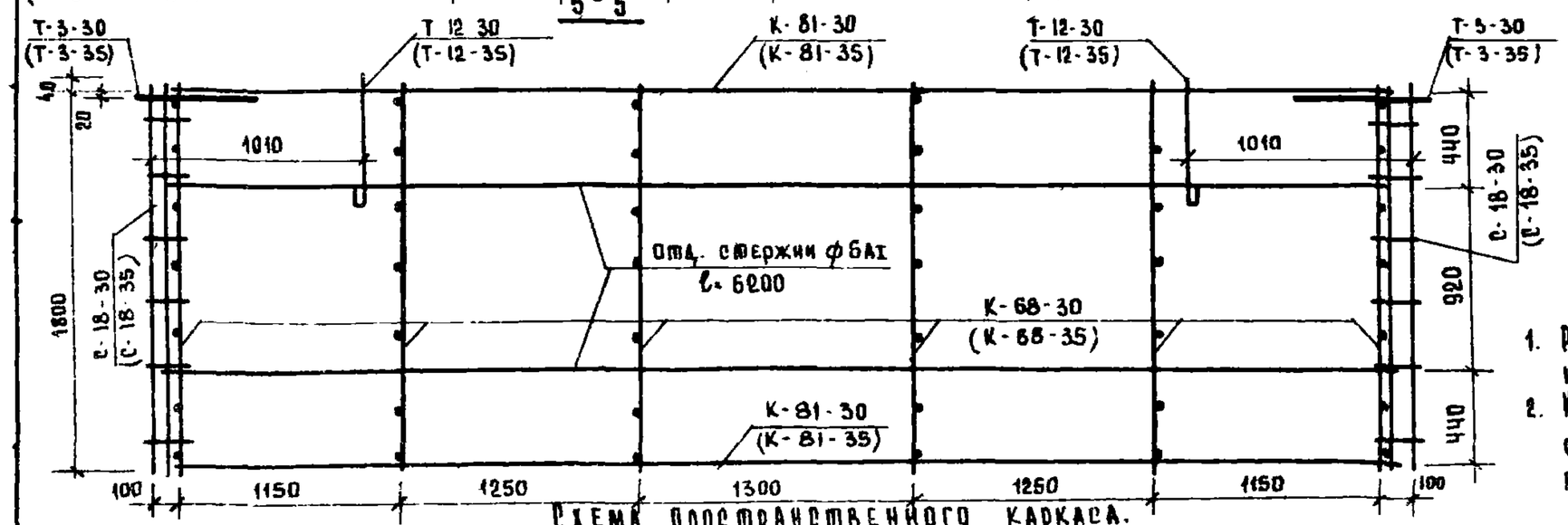

Схема пространственного каркаса.

Спецификация металла

Полщ. изд.	Марка	К-во	Вес кг: марки	Вес кг: всего
300	К-68-30	6	1.6	9.60
	К-81-30	2	5.41	10.82
	С-18-30	2	1.30	2.60
	Т-12-30	2	3.79	7.58
	Т-3-30	2	1.90	3.80
	Отд. стер. ф6АI	4	1.38	5.52
			Итого:	39.92
350	К-68-35	6	1.64	9.84
	К-81-35	2	5.52	11.04
	С-18-35	2	1.33	2.66
	Т-12-35	2	3.79	7.58
	Т-3-35	2	1.98	3.96
	Отд. стер. ф6АI	4	1.38	5.52
			Итого:	40.60

Характеристика изделия

Наименование			Легкий бетон М-50 γ=1000: 300	350
Вес		кг	4170	4800
Объем	бетона	м³	3.21	3.80
	раствора	м³	0.35	0.35
Расход стали			39.92	40.60

Выборка металла

Сечение мм		ф4АI	ф6АI	ф8АI	ф10АI	ф12АI	ф14АI	Σ-б
300	Длина м	47.3	2.48	46.36	1.38	3.20	3.70	—
	Вес кг	4.70	5.52	18.32	0.86	2.84	7.42	8.26
350	Длина м	52.48	24.8	46.36	1.54	3.30	3.70	—
	Вес кг	5.22	5.52	18.32	0.92	2.94	7.42	8.26

Примечания.

1. Размеры в скобках для панели толщиной 350 мм.
2. Каркасы см. листы: 39, 44, 53.
   сетки см. листы: 45, 54.
   петли см. листы: 47, 56

1970	Изделия заводского изготовления	Наружная стеновая панель Н-64.19 толщиной 300- и 350 мм	Серия 125	Часть 10 раздел 101-3	Лист 18

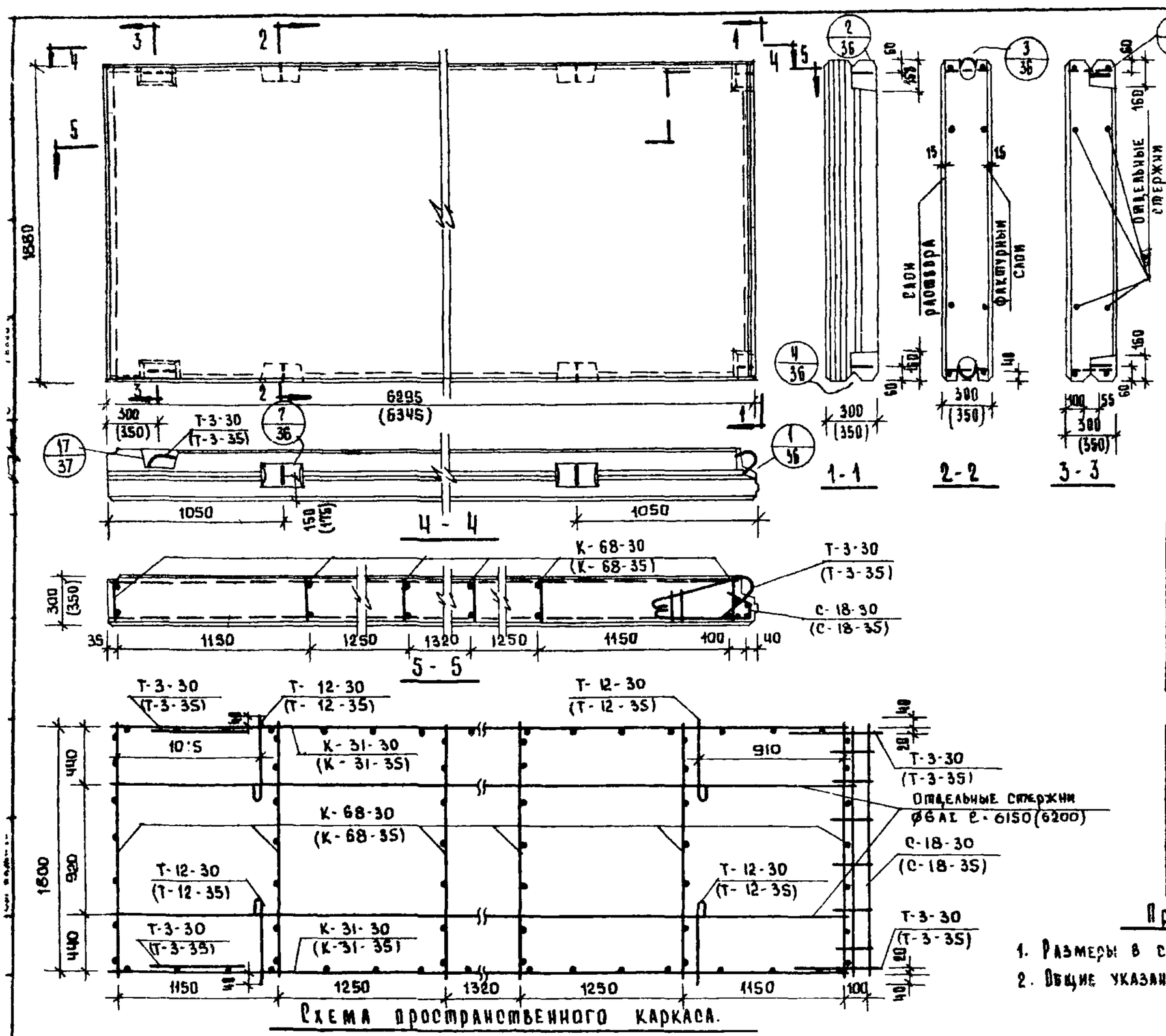

Схема пространственного каркаса.

Спецификация металла

Толщ. изд.	Марка	К-во	Вес кг марки	Вес кг всего	Лист
300	К-68-30	6	1.60	9.60	44
	К-31-30	2	5.47	10.94	38
	С-18-30	1	1.30	1.30	45
	Т-3-30	4	1.90	7.60	47
	Т-12-30	4	3.79	15.16	47
	Отд. стер. ф6АI	4	1.39	5.56	
			Итого:	50.16	
350	К-68-35	6	1.64	9.84	53
	К-31-35	2	5.58	11.16	48
	С-18-35	1	1.33	1.33	54
	Т-3-35	4	1.98	7.92	56
	Т-12-35	4	3.79	15.16	56
	Отд. стер. ф6АI	4	1.39	5.56	
			Итого:	50.97	

Характеристика изделия

Наименование			Легкий бетон М-50 γ=1000	
			300	350
Вес		кг	4100	4839
Объем	бетона	м3	3.15	3.83
	раствора	м3	0.35	0.35
Расход стали		кг	50.16	50.97

Выборка металла

Сечение мм		4ВI	6АI	8АI	10АI	12АI	18АI	δ=6
300	Длина м	34.20	24.60	46.60	2.90	6.40	7.40	—
	Вес кг	3.40	5.56	18.44	1.72	5.68	14.84	0.52
350	Длина м	38.90	24.60	45.60	2.98	6.60	7.40	—
	Вес кг	3.89	5.56	18.44	1.82	5.88	14.84	0.52

Примечания:

1. Размеры в скобках даны для панелей толщ. 350 мм.
2. Общие указания см пояснительную записку.

1970	Изделия заводского изготовления	Наружная стеновая панель НУ-60.19 толщина 300 и 350 мм.	Серия 125	Часть 10 раздел 10.1-3	Лист 19

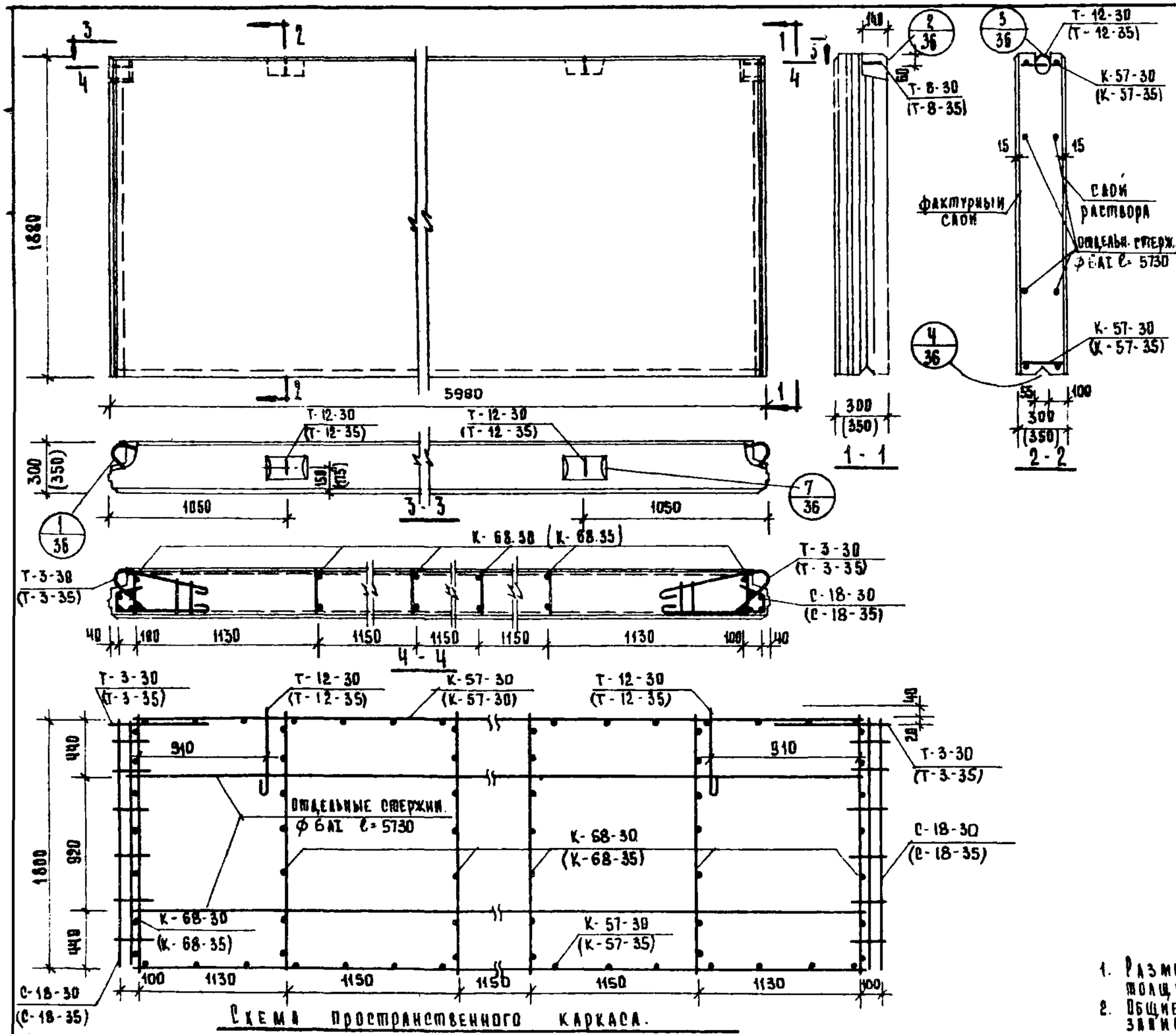

Схема пространственного каркаса.

Спецификация металла

Толщ. изд.	Марка	К-во	Вес кг Марки	Вес кг Всего	Лист
300	К-68-30	6	1.60	9.60	44
	К-57-30	2	7.60	15.20	44
	С-18-30	2	1.30	2.60	45
	Т-3-30	2	1.90	3.80	47
	Т-12-30	2	3.79	7.58	47
	Отд. стер. ф6АI	4	1.27	5.08	
			Итого:	43.86	
350	К-68-35	6	1.64	9.84	53
	К-57-35	2	7.70	15.40	50
	С-18-35	2	1.33	2.66	54
	Т-3-35	2	1.98	3.90	56
	Т-12-35	2	3.79	7.58	56
	Отд. стер. ф6АI	4	1.27	5.08	
			Итого:	44.52	

Характеристика изделия

Наименование			Легкий бетон М-50 γ=1000	
			300	350
Вес		кг	3950	4600
Объем	Бетона	м3	3.03	3.63
	Раствора	м3	0.34	0.34
Расход стали		кг	43.86	44.52

Выборка металла

	Сечение мм	4АI	6АI	8АI	10АI	12АII	18АII	10АIII	δ=6
300	Длина м	46.26	22.92	21.84	1.42	3.2	3.70	22.92	—
	Вес кг	4.60	5.08	8.64	0.86	2.84	7.42	14.18	0.26
350	Длина м	51.16	22.92	21.84	1.54	3.38	3.70	22.92	—
	Вес кг	5.11	5.08	8.64	0.92	2.94	7.42	14.18	0.26

Примечания

1. Размеры в скобках даны для панелей толщиной 350 мм.
2. Общие примечания см. пояснительную записку.

1970	Изделия заводского изготовления	Наружная стеновая панель Н-60.19 толщиной 300 и 350 мм.	Серия 125	Часть 10 Раздел 10.1-3	Лист 20

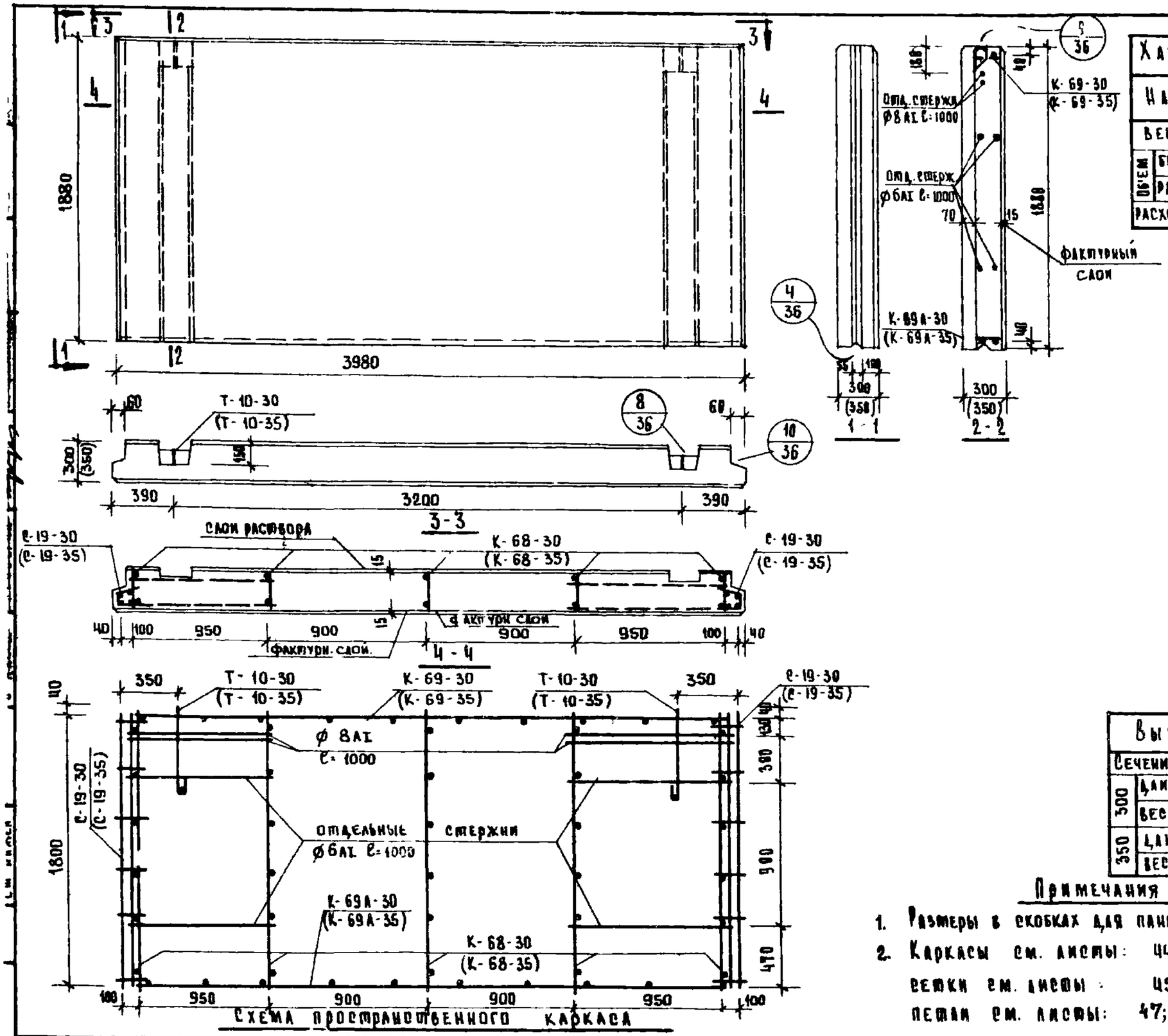

СХЕМА ПРОСТРАНСТВЕННОГО КАРКАСА

Характеристика изделия

Наименование			Легкий бетон М 60 γ=1000	
			300	350
Вес		кг	2492	2890
Объем	бетона	м³	1.97	2.34
	раствора	м³	0.18	0.18
Расход стали		кг	26.17	26.46

Спецификация металла

Толщ. изд.	Марка	К60	Вес кг марки	Вес кг всего
300	К-68-30	5	1.60	8.00
	К-69-30	1	3.88	3.88
	К-69А-30	1	5.55	5.55
	С-19-30	2	0.98	1.96
	Т-10-30	2	1.71	3.42
	Отд. стер. ф8	4	0.395	1.58
	Отд. стер. ф6	8	0.222	1.78
			Итого:	26.17
350	К-68-35	5	1.63	8.15
	К-69-35	1	3.94	3.94
	К-69А-35	1	5.61	5.61
	С-19-35	2	0.99	1.98
	Т-10-35	2	1.71	3.42
	Отд. стер. ф8АI	4	0.395	1.58
	Отд. стер. ф6АI	8	0.222	1.78
			Итого:	26.46

Выборка металла

Сечение мм		ф4ВI	ф6АI	ф8АI	ф10АI	ф14АI
300	Длина м	35.29	3.00	32.58	7.74	2.70
	Вес кг	3.5	1.78	12.87	4.78	3.26
350	Длина м	37.07	3.00	32.58	7.74	2.70
	Вес кг	3.70	1.73	12.87	4.78	3.26

Примечания

1. Размеры в скобках для панелей толщиной 350 мм
2. Каркасы см. листы: 44; 53
   сетки см. листы: 45; 54
   петли см. листы: 47; 56.

1970	Изделия заводского изготовления	Наружная стеновая панель Н-40 19 толщиной 300 и 350 мм.	Серия 125	Часть 10 раздел 10.1-3	Лист 21

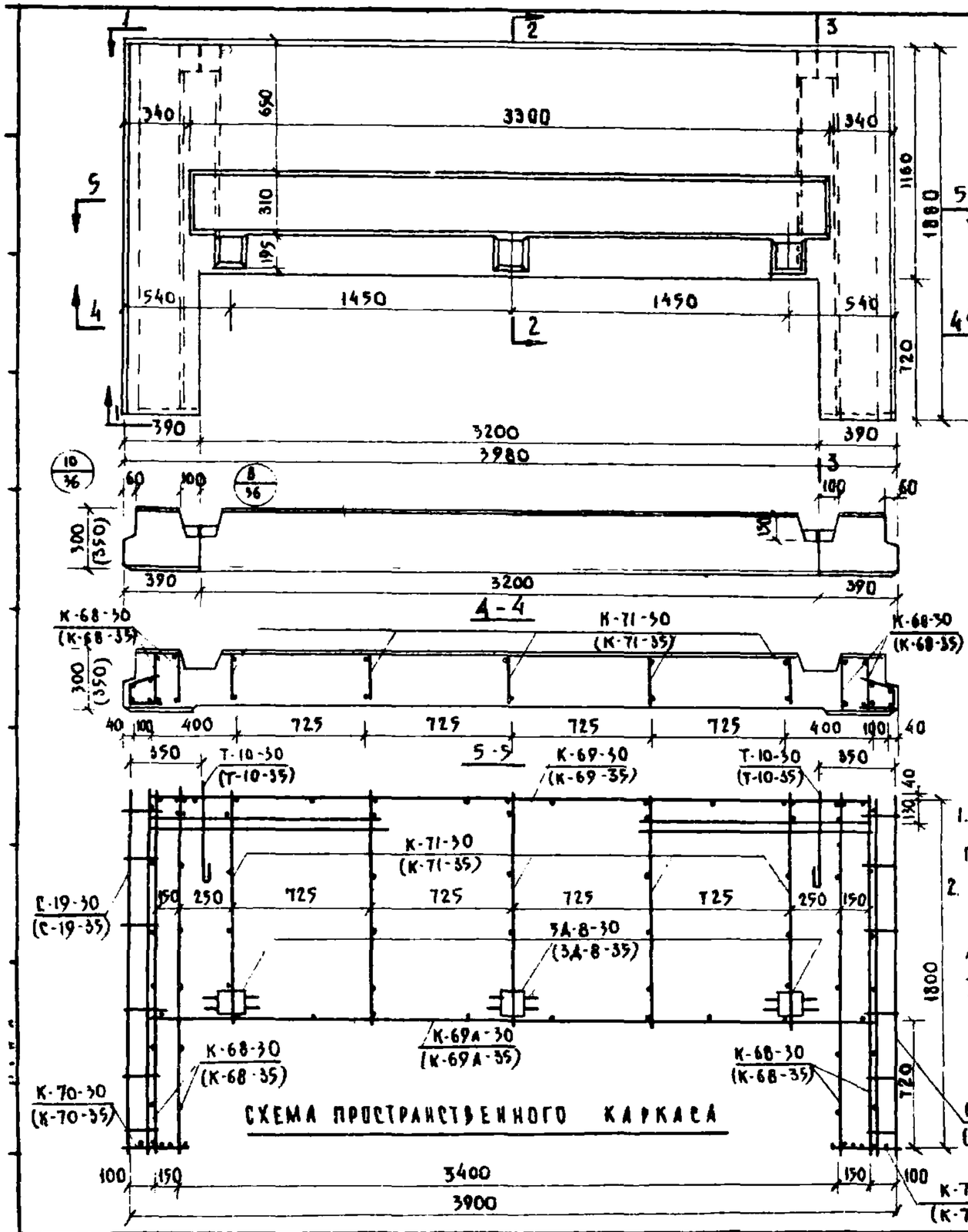

СПЕЦИФИКАЦИЯ МЕТАЛЛА

Толщ. изд.	Марка	К во	Вес в кг марки	Вес в кг всего
300	К-68-30	4	1.60	6.40
	К-69-30	1	3.88	3.88
	К-69А-30	1	5.55	5.55
	К-70-30	2	0.49	0.98
	К-71-30	5	0.60	3.00
	С-19-30	2	0.99	1.98
	Т-10-30	2	1.71	3.42
	ЗД-8-30	3	2.34	7.02
	отд. ст. ø8	4	0.475	1.90
			итого:	34.13
350	К-68-35	4	1.64	6.56
	К-69-35	1	3.94	3.94
	К-69А-35	1	5.61	5.61
	К-70-35	2	0.51	1.02
	К-71-35	5	0.65	3.25
	С-19-35	2	0.99	1.98
	Т-10-35	2	1.71	3.42
	ЗД-8-35	3	2.34	7.02
	отд. ст. ø8	4	0.475	1.90
			итого:	34.70

ПРИМЕЧАНИЯ:

1. Размеры в скобках для панели толщиной 350мм.
2. Каркасы см. листы 44.53; сетки и петли смотри листы: 45,47,54,56. Закладные детали см. листы: 46,55

ВЫБОРКА МЕТАЛЛА

Сечение		4АI	6АI	8АI	10АI	12АI	14АI	С-6
300	длина м	41.51	11.00	29.74	9.02	4.32	2.70	–
	вес кг	4.09	2.50	11.85	5.56	3.74	3.26	3.18
350	длина м	46.51	11.00	29.74	9.02	4.32	2.70	–
	вес кг	4.60	2.50	11.85	5.56	3.74	3.26	3.18

ХАРАКТЕРИСТИКА ИЗДЕЛИЯ

Наименование			Легкий бетон М50 / 1000	
			300	350
Вес		кг	1680	1980
Объем	бетона	м³	1.34	1.61
	раствора	м³	0.12	0.12
Расход стали		кг	34.13	34.70

1971	Изделия заводского изготовления	Наружная стеновая панель Н-40.19-1 толщиной 300, 350 мм	Серия 125	Часть 10 раздел 10.1-3	Лист 22

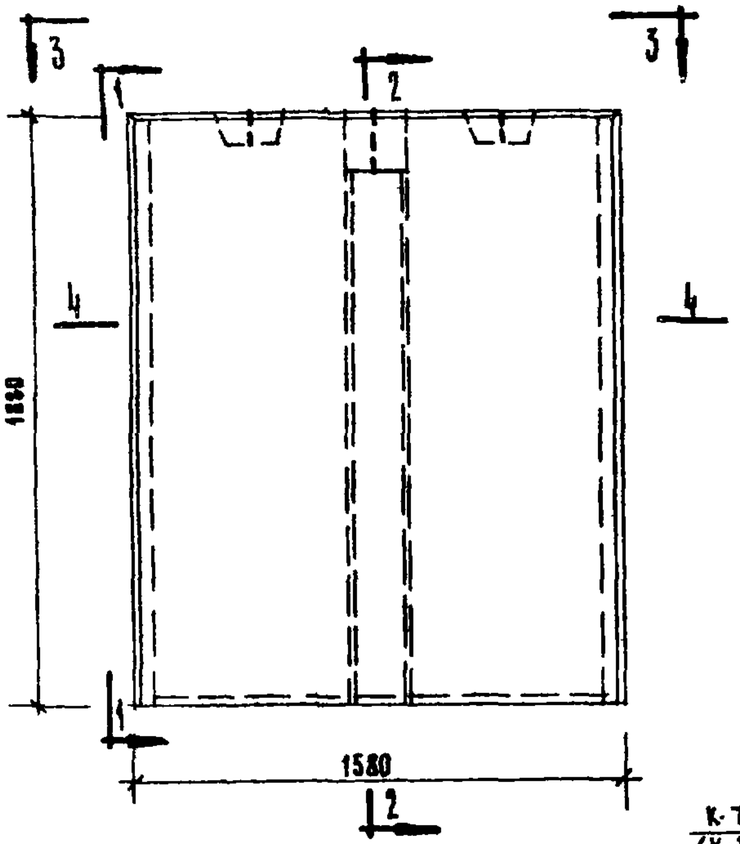

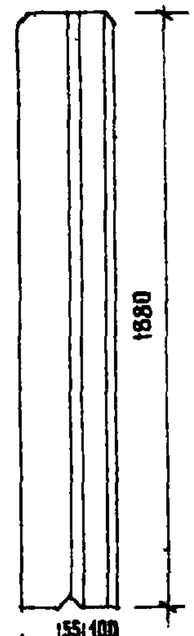

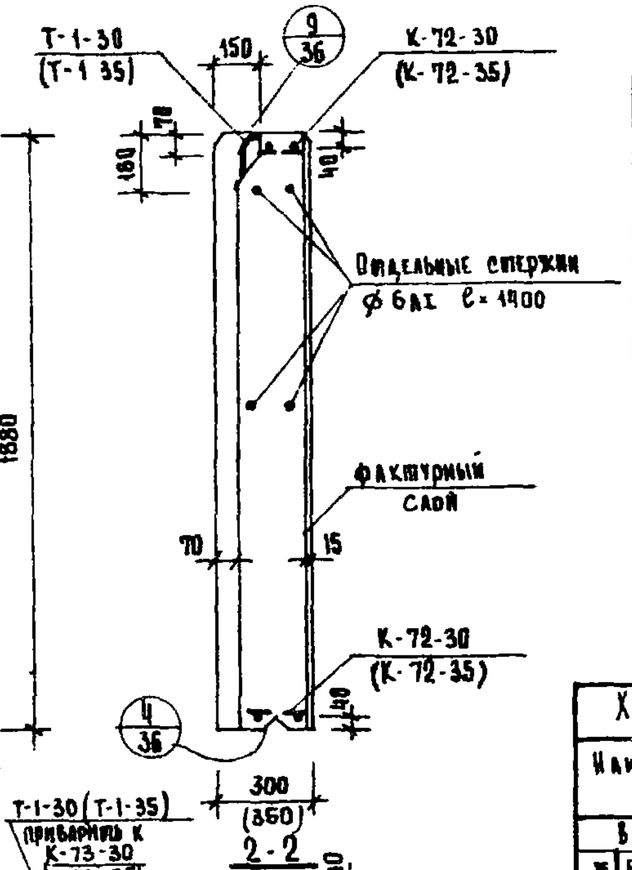

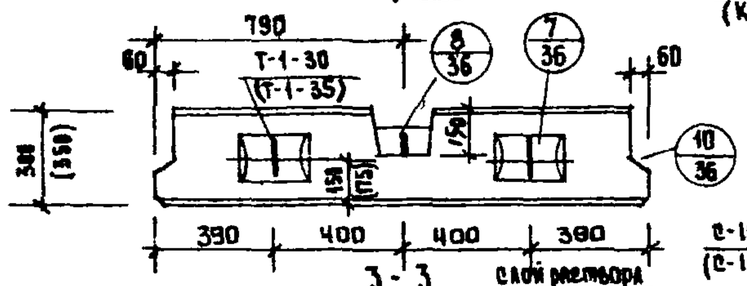

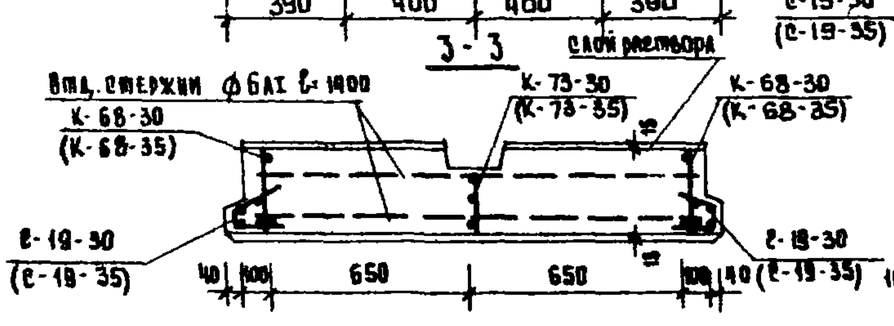

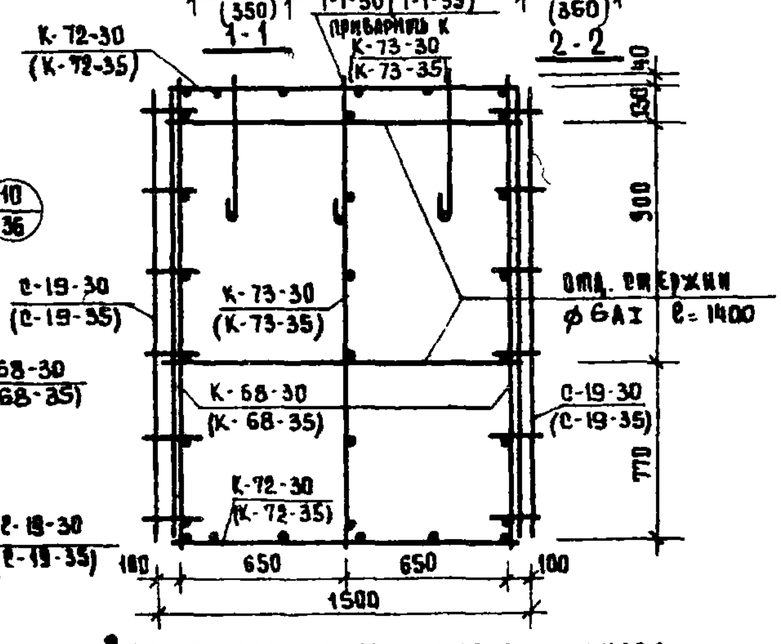

Схема пространственного каркаса

Спецификация металла

Толщ. изд.	Марка	К-во	Вес кг марки	Вес кг всего
300	К-68-30	2	1.6	3.2
	К-73-30	1	2.3	2.3
	К-72-30	2	1.68	3.36
	ℓ-19-30	2	0.99	1.98
	Т-1-30	3	1.28	3.84
	Отд. стерж. ф6	4	0.31	1.24
			Итого	15.92
350	К-68-35	2	1.63	3.26
	К-73-35	1	2.33	2.33
	К-72-35	2	1.71	3.42
	ℓ-19-35	2	0.99	1.98
	Т-1-35	3	1.28	3.84
	Отд. стерж. ф6	4	0.31	1.24
			Итого	16.07

Характеристика изделия

Наименование			Легкий бетон М-50 γ=1800	
			300	350
Вес		кг	960	1090
Объем	бетона	м3	0.74	0.86
	раствора	м3	0.08	0.08
Расход стали		кг	15.92	16.07

Выборка металла

Сечение мм		4 ВI	6 АI	8 АI	10 АI	12 АI
300	Длина м	27.25	5.6	20.66	0.39	4.05
	Вес кг	2.71	1.24	8.16	0.24	3.60
350	Длина м	28.44	5.6	20.66	0.39	4.05
	Вес кг	2.83	1.24	8.16	0.24	3.60

Примечания:

1. Размеры в скобках даны для панелей толщиной 350 мм.
2. Каркасы см. на листах: 44; 53
   сетки см. на листах: 45; 54
   вешки см. на листах: 47; 56

1970	Изделия заводского изготовления	Наружная стеновая панель Н-16.19 толщиной 300-350 мм.	Серия 125	Часть 10 раздел 10.1-3	Лист 23

Гл. инжен. Алеев | Проверил Куткина

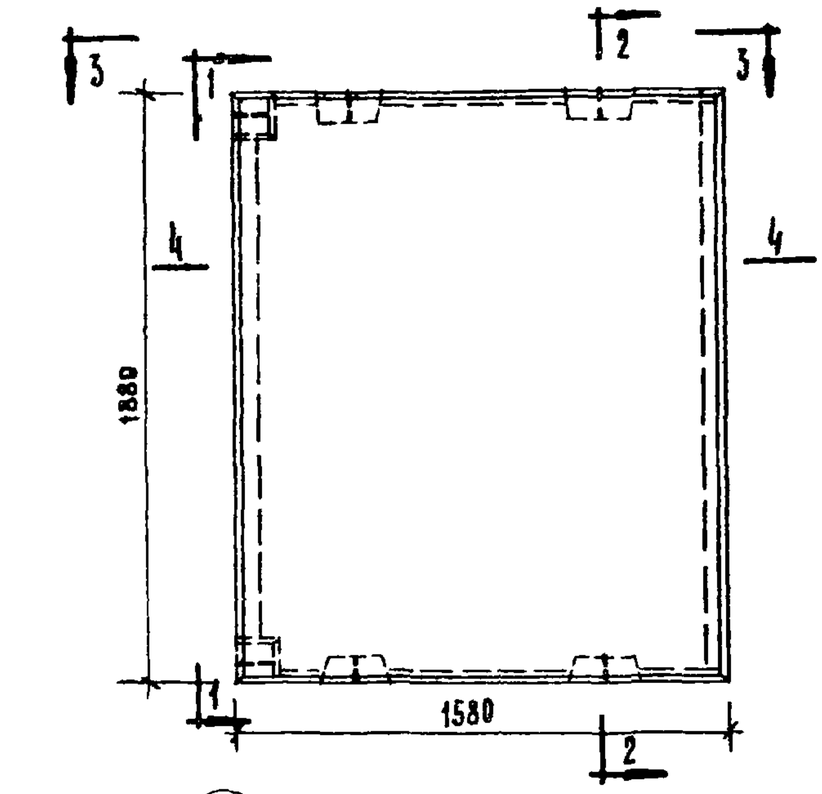

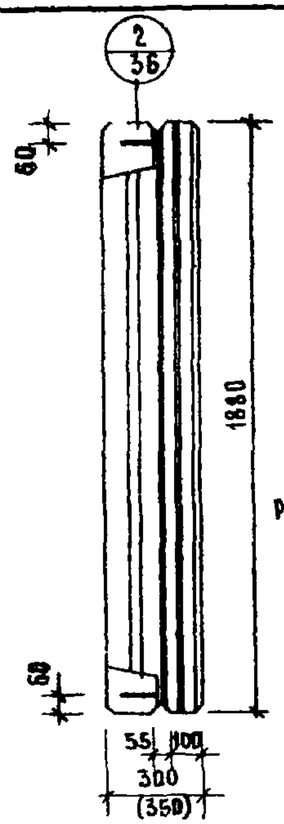

1 - 1

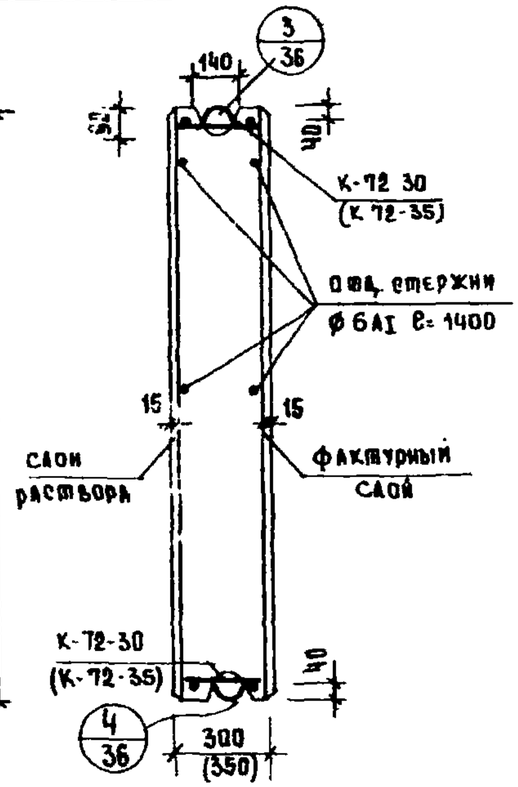

2 - 2

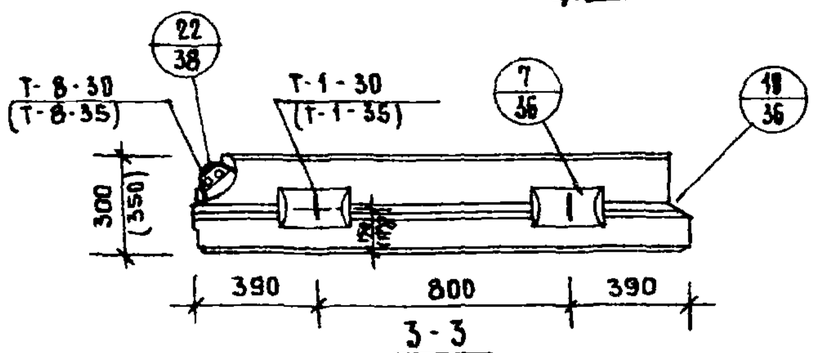

3 - 3

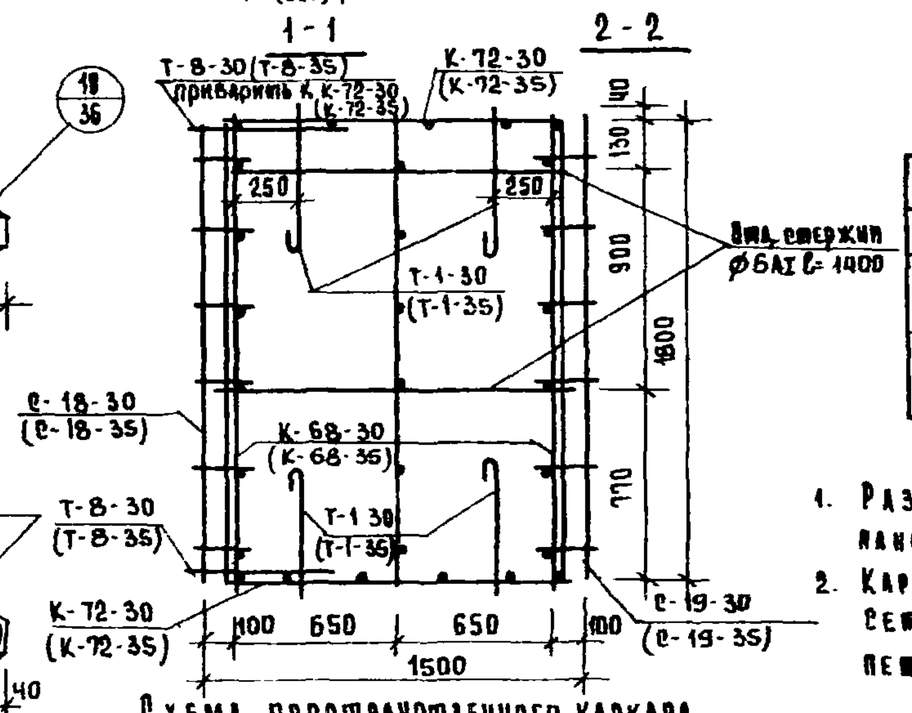

Схема пространственного каркаса

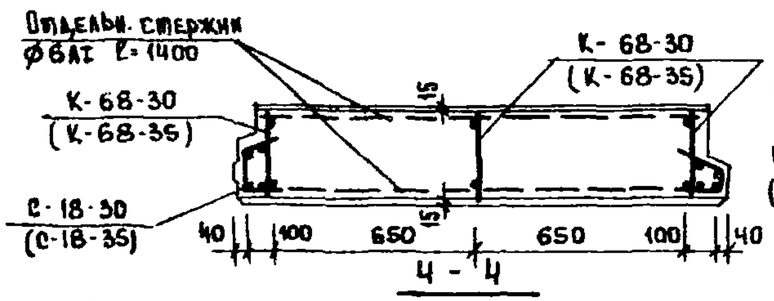

4 - 4

Спецификация металла				
	Марка	К-во	Вес кг	
			Марки	Всего
300	К-68-30	3	1.6	4.8
	К-72-30	2	1.68	3.36
	С-19-30	1	0.99	0.99
	С-18-30	1	1.30	1.30
	Т-1-30	4	1.28	5.12
	Т-8-30	2	1.57	3.14
	Отд. ст. ф6АI	4	0.31	1.24
			Итого:	19.95
350	К-68-35	3	1.63	4.89
	К-72-35	2	1.71	3.42
	С-19-35	1	0.99	0.99
	С-18-35	1	1.33	1.33
	Т-1-35	4	1.28	5.12
	Т-8-35	2	1.75	3.50
	Отд. ст ф6АI	4	0.31	1.24
			Итого:	20.49

Характеристика изделия				
Наименование			Легкий бетон М-50 γ=1000	
			300	350
Вес		кг	990	1120
Объем	бетона	м3	0.77	0.89
	раствора	м3	0.08	0.08
Расход стали		кг	19.95	20.49

Выборка металла							
Сечение мм		4АI	6АI	8АI	10АI	12АI	30×6
300	Длина м	30.5	5.6	18.84	1.64	7.86	0,2
	Вес кг	3.03	1.24	7.44	1.02	6.98	0,26
350	Длина м	31.98	5.6	18.84	1.68	8.20	0,2
	Вес кг	3.17	1.24	7.44	1.08	7.28	0,26

Примечания:

1. Размеры в скобках даны для панелей толщиной 350 мм.
2. Каркасы см. на листах: 44, 53.
   Сетки см. на листах: 45, 54.
   Петли см. на листах: 47, 56

1970	Изделия заводского изготовления	Наружная стеновая панель Н-16.19-1 толщиной 300 и 350 мм.	Серия 125	Часть 10 раздел 10.1-3	Лист 24

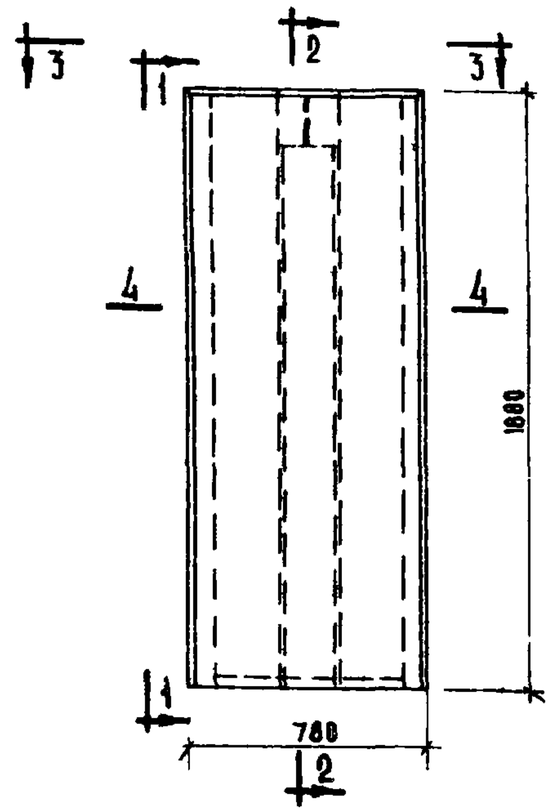

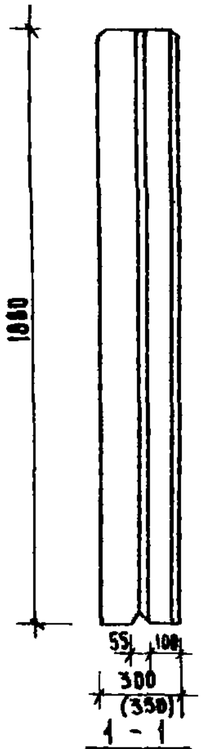

1 - 1

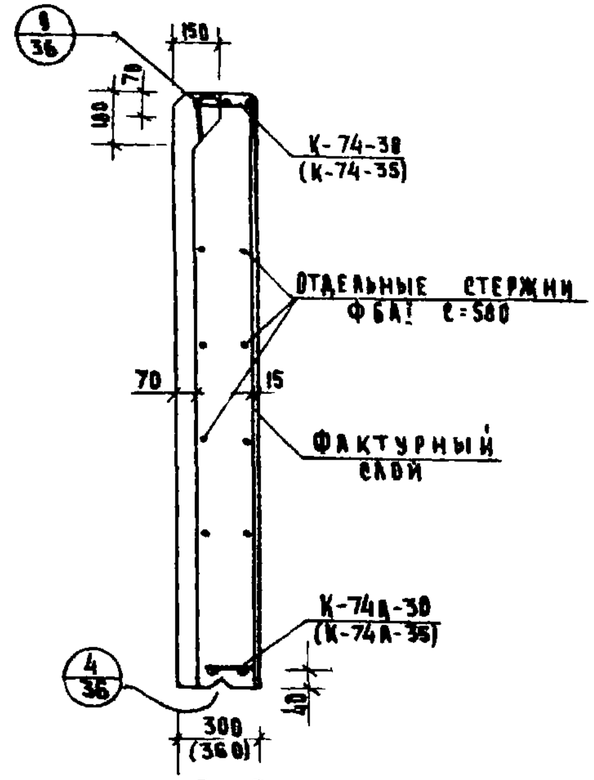

2 - 2

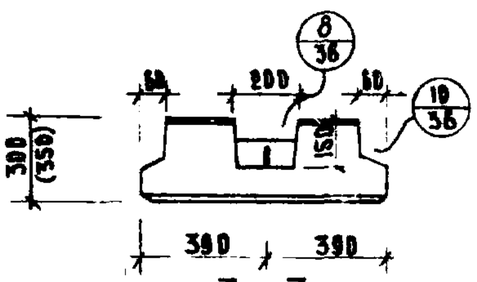

3 - 3

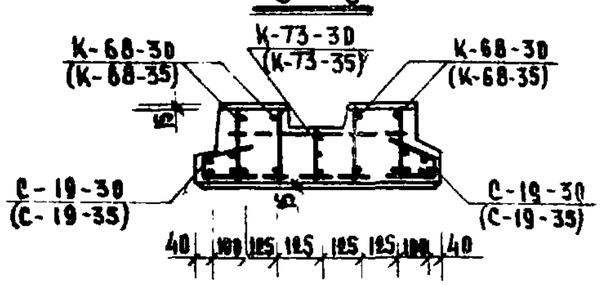

4 - 4

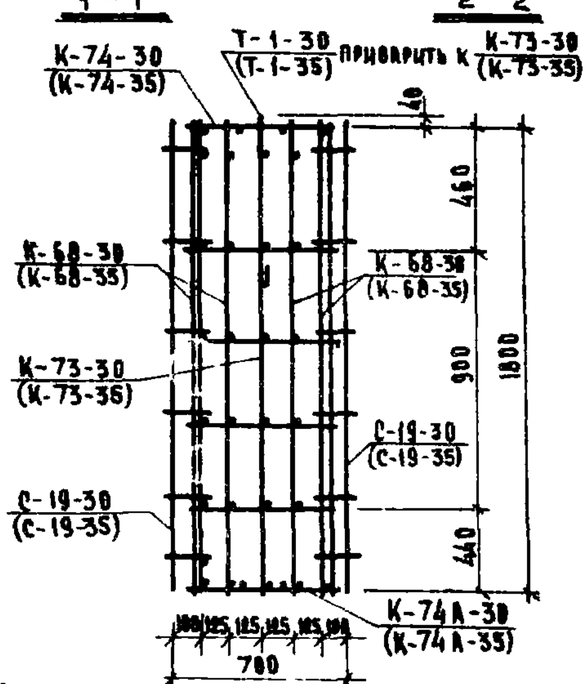

Схема пространственного каркаса

Спецификация металла				
Толщ. изд.	Марка	К-во	Вес кг марки	Вес кг всего
300	К-68-30	4	1,6	6,40
	К-73-30	1	2,30	2,30
	К-74-30	2	0,57	1,14
	С-19-30	2	0,99	1,98
	Т-1-30	1	1,28	1,28
	Отд. стер. ф6	8	0,13	1,04
	Итого:			14,14
350	К-68-35	4	1,63	6,52
	К-73-35	1	2,33	2,33
	К-74-35	2	0,59	1,18
	С-19-35	2	0,99	1,98
	Т-1-35	1	1,28	1,28
	Отд. стер. ф6	8	0,13	1,04
	Итого:			14,33

Характеристика изделия			
Наименование		Легкий бетон М-50 γ=1800	
		300	350
Вес	кг	428	471
Объем бетона	м³	0,34	0,37
Объем раствора	м³	0,04	0,04
Расход стали	кг	14,14	14,33

Выборка металла						
Сечение мм		4В-I	6АI	8АI	10АI	12АI
350	Длина м	30	4,64	22,4	0,13	1,35
	Вес кг	2,96	1,04	8,86	0,08	1,20
350	Длина м	31,74	4,34	22,38	0,13	1,35
	Вес кг	3,16	1,04	8,86	0,08	1,20

Примечания:

1. Размеры в скобках даны для панелей толщиной 350 мм.
2. Каркасы см. на листе: 44; 53
   сетки см. на листе 45; 54
   петли см. на листе: 47; 56

1970	Изделия заводского изготовления	Наружная стеновая панель Н-8.19 толщиной 300 и 350 мм	Серия 125	Часть 10 Раздел 10.1-3	Лист 25

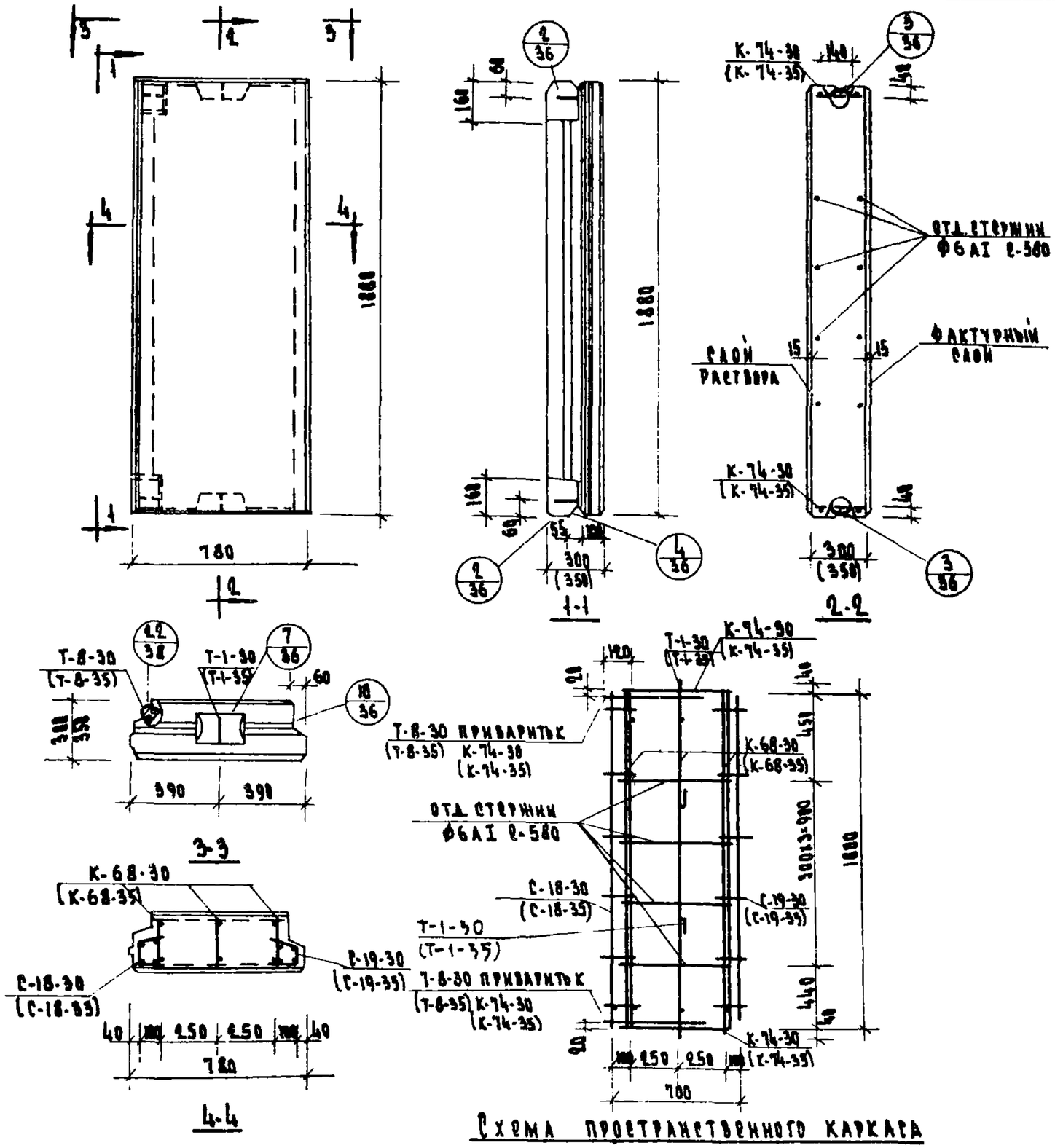

Спецификация металла

Толщ. изд. мм	Марка	Кол.	Вес кг: марки	Вес кг: всего
300	К-68-30	3	1.60	4.8
	К-74-30	4	0.67	1.34
	С-18-30	1	1.30	1.30
	С-19-30	1	0.99	0.99
	Т-1-30	2	1.28	2.56
	Т-8-30	4	1.37	5.14
	Отд. стерж. ф6	8	0.13	1.04
	Итого:			15.17
350	К-68-35	3	1.64	4.92
	К-74-35	4	0.69	1.38
	С-18-35	1	1.33	1.33
	С-19-35	1	0.99	0.99
	Т-1-35	2	1.28	2.56
	Т-8-35	4	1.75	3.50
	Отд. стерж. ф6	8	0.13	1.04
	Итого:			15.72

Характеристика изделия

Наименование	Ед. изм.	Легкий бетон М-50 γ=1000: 300	350
Вес	кг	401	526
Объем бетона	м³	0.36	0.42
Объем раствора	м³	0.04	0.04
Расход стали	кг	15.17	15.72

Выборка металла

Сечение мм		4ВI	6АI	8АI	10АI	12АI	δ=6
300	Длина м	30.8	4.64	13.20	1.38	5.16	—
	Вес кг	2.97	1.04	5.46	0.86	4.58	0.26
350	Длина м	32.54	4.64	13.88	1.42	5.50	—
	Вес кг	3.24	1.04	5.46	0.92	4.88	0.26

Примечания:

1. Размеры в скобках даны для панелей толщиной 350 мм.
2. Каркасы, сетки, петли даны на листах н-44,53,45,54,47,56
3. Детали см. лист н-36,38.

1970	Изделия заводского изготовления	Наружная стеновая панель н-8.19-1 толщиной 300 и 350 мм	Серия 1.5	Часть 10 Раздел 10-1-3	Лист 26

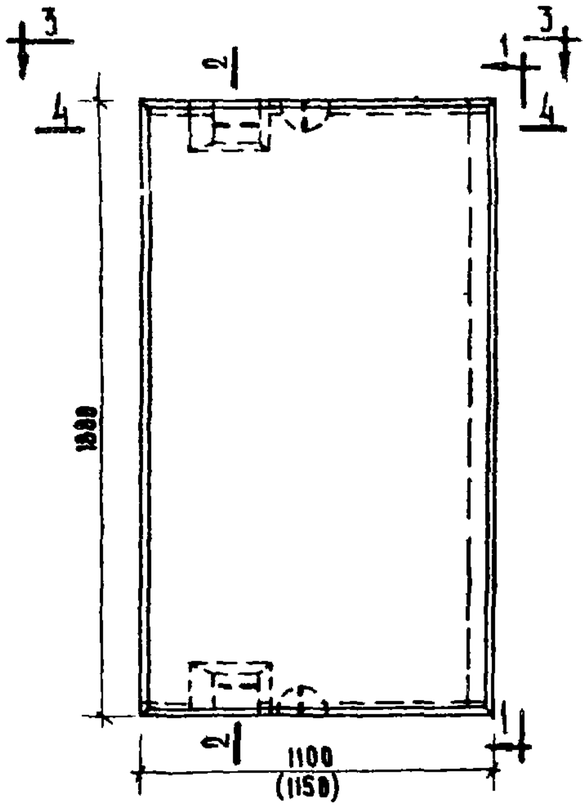

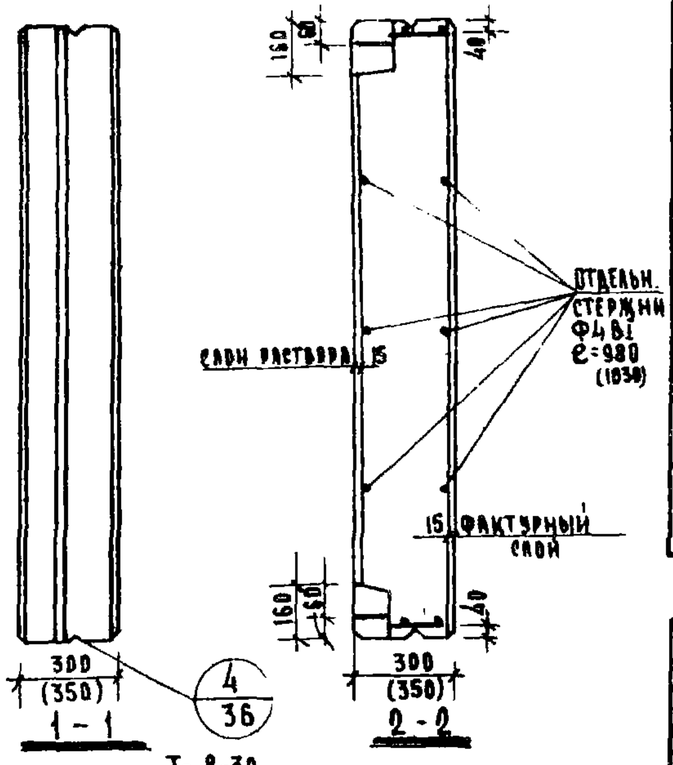

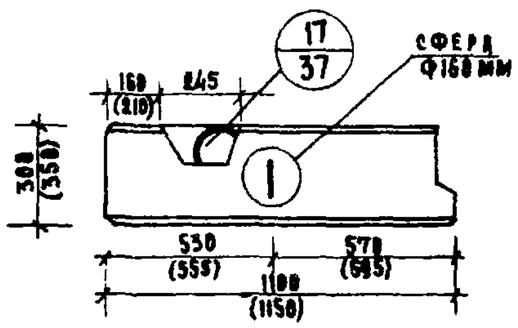

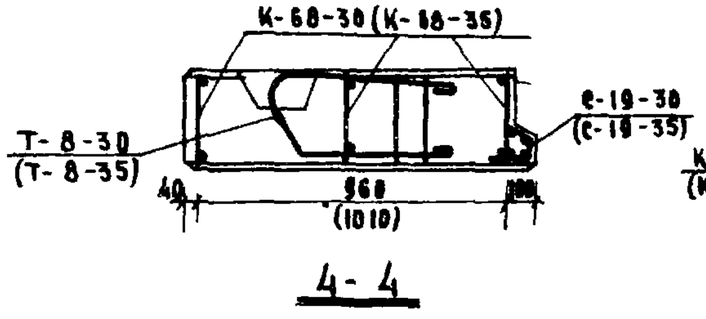

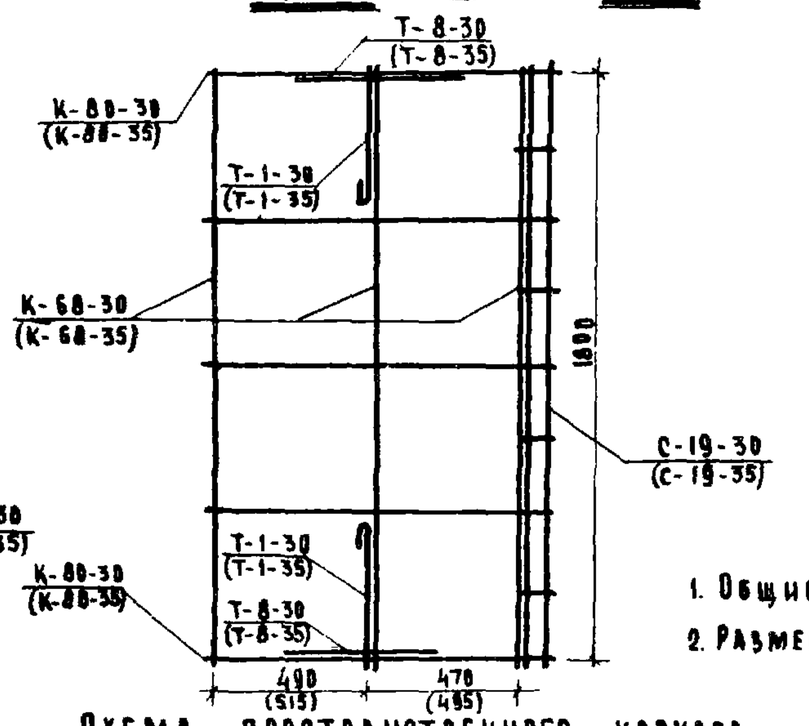

Схема пространственного каркаса

Спецификация арматуры

Толщ. изд.	Марка	К во	Вес, кг марки	Вес, кг всего	№№ лист.
300	К-68-30	3	1,6	4,80	44
	К-80-30	2	1,03	2,06	45
	С-19-30	1	0,99	0,99	45
	Т-8-30	2	1,60	3,20	47
	Г-1-30	2	1,28	2,56	47
	Отд. ст. Ф4 ВI	6	0,1	0,60	
			Итого:	14,21	
350	К-68-35	3	1,64	4,92	53
	К-80-35	2	1,09	2,18	54
	С-19-35	1	0,99	0,99	54
	Т-8-35	2	1,67	3,34	56
	Т-1-35	2	1,28	2,56	56
	Отд. ст. Ф4 ВI	6	0,1	0,60	
			Итого:	14,59	

Характеристика изделий

Наименование			Легкий бетон М50 γ=1000	
			300	350
Вес		кг	703	845
Объем	Бетона	$м^3$	0,54	0,67
	Раствора	$м^3$	0,06	0,06
Расход стали		кг	14,21	14,59

Выборка металла

Сечение мм		4 ВI	8 АI	10 АI	12 АI	S=6
300	Длина, м	23,7	15,5	1,38	5,16	—
	Вес, кг	2,33	6,12	0,86	4,58	0,26
350	Длина, м	24,1	15,6	1,42	5,50	—
	Вес кг	2,39	6,16	0,92	4,88	0,26

Примечания:

1. Общие указания см. пояснительную записку.
2. Размеры в скобках для панелей толщиной 350 мм.

1970	Изделия заводского изготовления	Наружная стеновая панель НУ-8-19 толщиной 300 и 350 мм.	Серия 125	Часть 10 Раздел 10.1-3	Лист 27

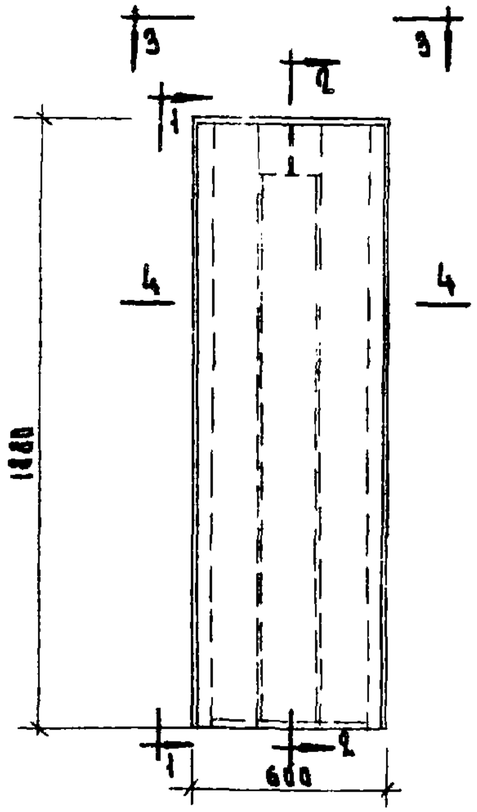

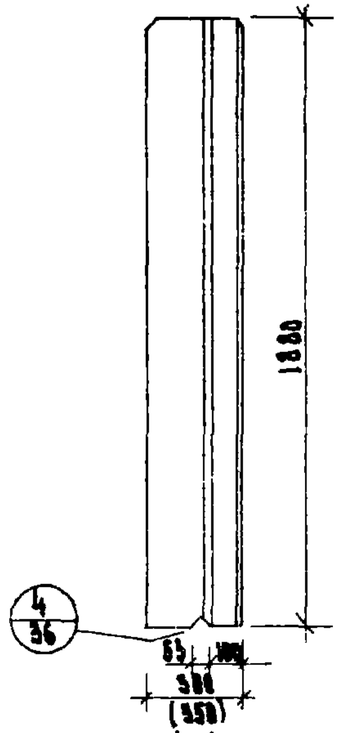

1-1

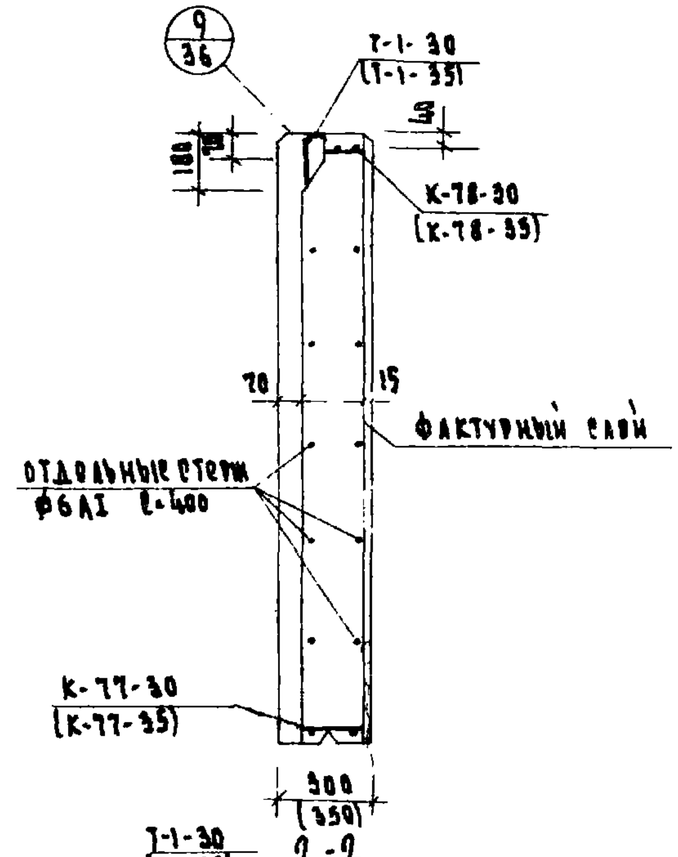

2-2

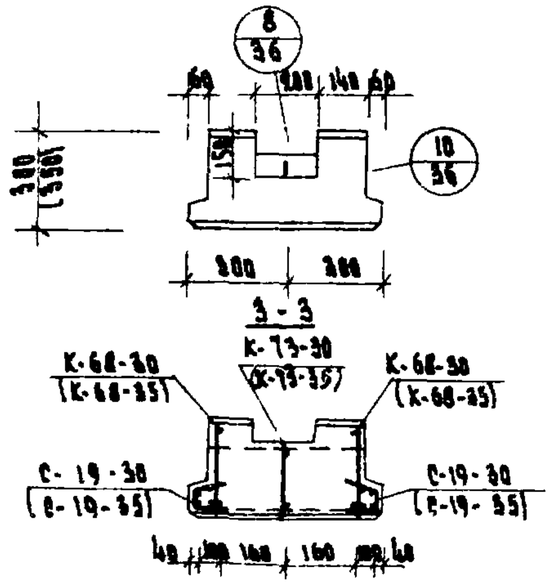

3-3

4-4

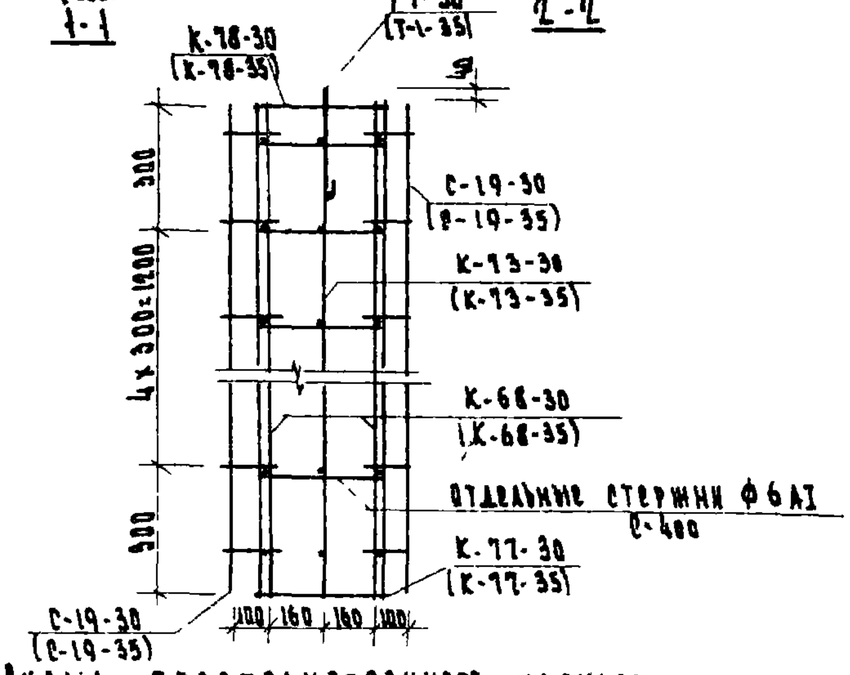

Схема пространственного каркаса

Спецификация металла

Толщ. изд.	Марка		Вес кг: марки	Вес кг: всего	Лист
300	К-68-30	2	1.60	3.20	44
	К-73-30	1	2.30	2.30	44
	К-77-30	1	0.48	0.48	45
	К-78-30	1	0.66	0.66	45
	С-19-30	2	0.99	1.98	45
	Т-1-30	1	1.28	1.28	47
	отд. стерж. ф6АI	10	0.09	0.90	
	итого:			10.80	
350	К-68-35	2	1.64	3.28	53
	К-73-35	1	2.34	2.34	53
	К-77-35	1	0.67	0.67	54
	К-78-35	1	0.67	0.67	59
	С-19-35	2	0.99	1.98	54
	Т-1-35	1	1.28	1.28	56
	отд. стерж. ф6АI	10	0.09	0.90	
	итого:			11.12	

Характеристика изделия

Наименование			Легкий бетон М-50 γ=1000: 300	Легкий бетон М-50 γ=1000: 350
Вес		кг	350	403
Расход материалов	бетона	м³	0.245	0.29
	раствора	м³	0.025	0.025
Расход стали		кг	10.80	11.12

Выборка металла

	Сечение мм	4 АI	6 АI	8 АI	10 АI	12 АI
300	длина м	26.73	4.08	15.06	0.13	1.35
	вес кг	2.65	0.90	5.98	0.08	1.20
350	длина м	29.26	4.00	15.06	0.13	1.35
	вес кг	2.90	0.90	5.98	0.08	1.20

Примечание

1. Размеры в скобках даны для панелей толщиной 350 мм.

1970	Изделия заводского изготовления	Наружная стеновая панель Н-6.19 толщиной 300 и 350 мм	Серия 1.5	Часть 10 раздел 10.1-3	Лист 28

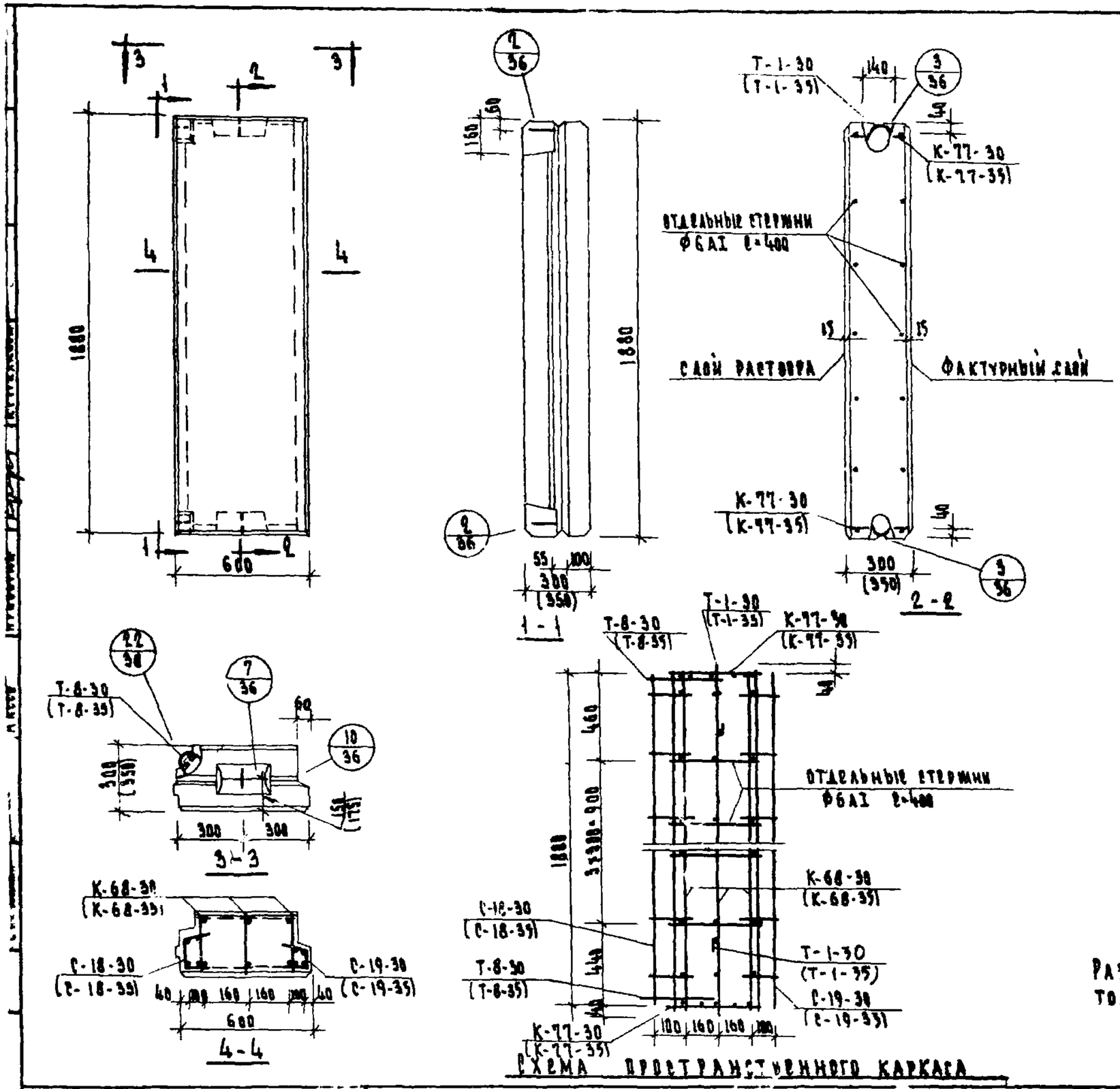

СПЕЦИФИКАЦИЯ МЕТАЛЛА

Толщ. изд.	Марка	К-во	Вес Кг марки	Вес Кг всего	Лист
300	К-68-30	3	1.60	4.80	44
	К-77-30	2	0.48	0.96	45
	С-19-30	1	0.99	0.99	45
	Т-1-30	2	1.28	2.56	47
	Т-8-30	2	1.57	3.14	47
	Отд. стерж. Ф6АI	10	0.089	0.89	
	С-18-30	1	1.30	1.30	45
	Итого:			14.64	
350	К-68-35	3	1.63	4.89	59
	К-77-35	2	0.49	0.98	64
	С-19-35	1	0.99	0.99	54
	Т-1-35	2	1.28	2.56	36
	Т-8-35	2	1.75	3.50	56
	Отд. стерж. Ф6АI	10	0.089	0.89	
	С-18-35	1	1.33	1.33	54
	Итого			15.14	

ХАРАКТЕРИСТИКА ИЗДЕЛИЯ

Наименование			Легкий бетон М50 γ=1000 300	Легкий бетон М50 γ=1000 350
Вес		Кг	382	436
Расход	Бетона	$м^3$	0.26	0.32
	Раствора	$м^3$	0.03	0.03
Расход стали		Кг	14.64	15.14

ВЫБОРКА МЕТАЛЛА

Сеч. мм		4АI	6АI	8АI	10АI	12АI	δ=6
300	Длина м	29.90	4.0	12.78	1.38	5.16	—
	Вес кг	2.97	0.89	5.08	0.86	4.58	0.26
350	Длина м	31.60	4.0	12.78	1.42	5.50	—
	Вес кг	3.14	0.89	3.08	0.92	4.88	0.26

ПРИМЕЧАНИЕ

Размеры в скобках даны для панелей толщиной 350мм.

1970	Изделия заводского изготовления	Наружная стеновая панель Н-6.19-1 толщиной 300 и 350 мм	Серия 1.5	Часть II Раздел III-3	Лист 29

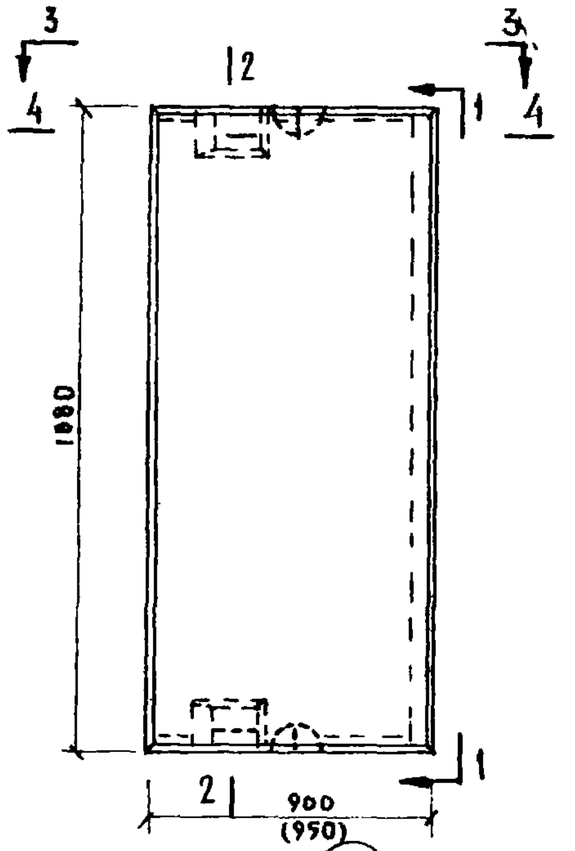

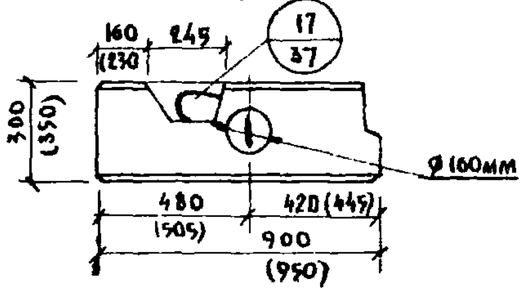

3-3

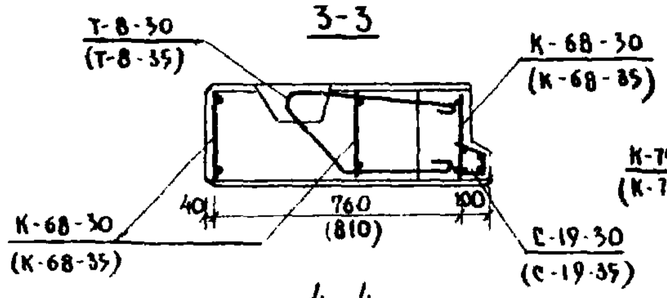

4-4

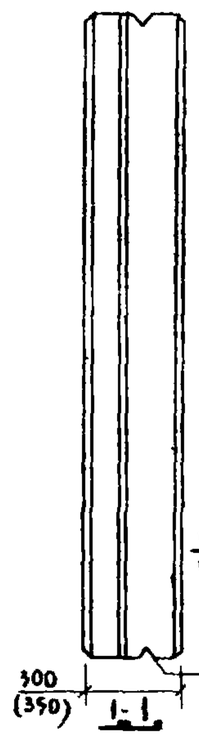

1-1

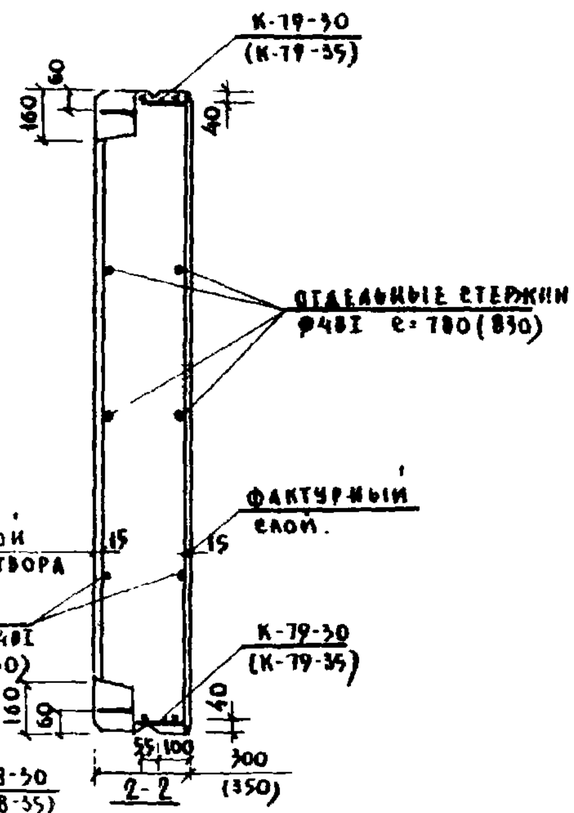

2-2

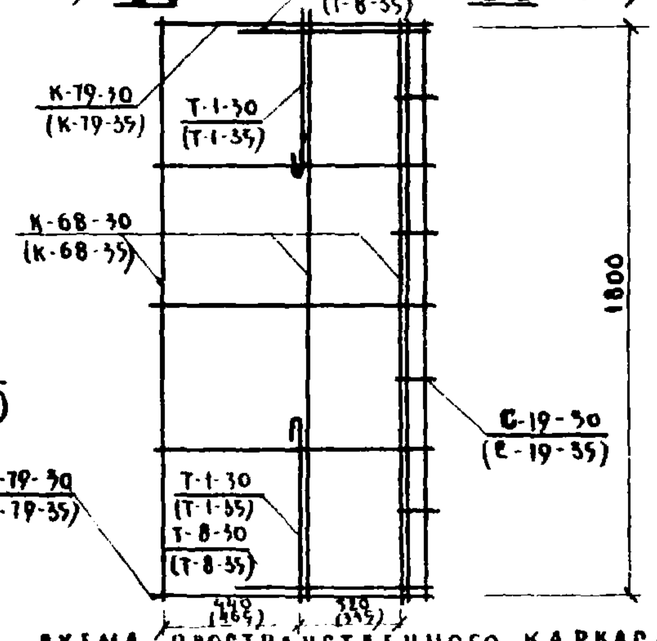

Схема пространственного каркаса

Спецификация арматуры

Толщ. изд. мм	Марка	К-во	Вес кг: марки	Вес кг: всего	Н листа
300	К-68-30	3	1.60	4.80	44
	К-79-30	2	0.92	1.84	45
	С-19-30	1	0.99	0.99	45
	Т-8-30	2	1.57	3.14	47
	Т-1-30	2	1.28	2.56	47
	Отд. ст. φ4ВI	6	0.077	0.46	
	Итого:			13.79	
350	К-68-35	3	1.64	4.92	53
	К-79-35	2	0.94	1.88	54
	С-19-35	1	0.99	0.99	54
	Т-8-35	2	1.75	3.50	56
	Т-1-35	2	1.28	2.56	56
	Отд. ст. φ4ВI	6	0.082	0.49	
	Итого			14.34	

Характеристика изделия

Наименование			Легкий бетон М-50 γ=1800: 300	Легкий бетон М-50 γ=1800: 350
Вес		кг	564	574
Объем	Бетона	м³	0.44	0.54
	Раствора	м³	0.05	0.05
Расход стали		кг	13.79	14.34

Выборка металла

Толщина мм	Сечение мм	4ВI	8АI	10АI	12АI	⌀-6
300	Длина м	23.41	14.9	1.38	5.16	—
	Вес кг	2.32	5.90	0.86	4.58	0.26
350	Длина м	24.02	14.9	1.42	5.50	—
	Вес кг	2.38	5.90	0.92	4.88	0.26

Примечания

1. Общие указания см пояснительную записку.
2. Размеры в скобках даны для панелей толщиной 350 мм.

1970	Изделия заводского изготовления	Наружная стеновая панель НУ-6.19 толщиной 300 и 350 мм.	Серия 125	Часть 10 Раздел 10.13	Лист 30

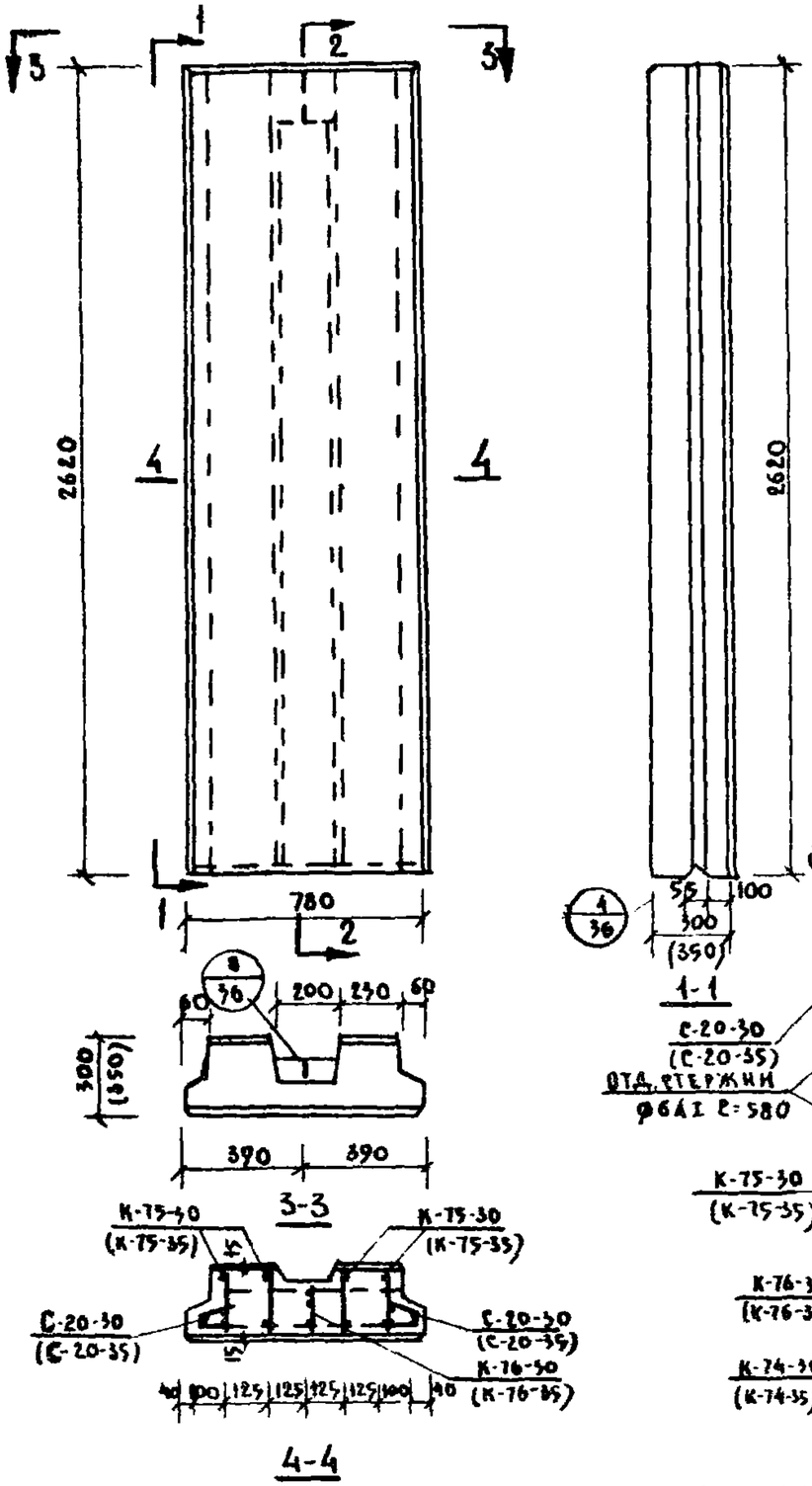

ВЫПУСКАЛ ШИФОВСКИЙ

ИСПОЛНИТ.

СХЕМА ПРОСТРАНСТВЕННОГО КАРКАСА

СПЕЦИФИКАЦИЯ МЕТАЛЛА

ТОЛЩ. ИЗД.	МАРКА	К-во	ВЕС КГ МАРКИ	ВЕС КГ ВСЕГО	N ЛИСТ
300	К-75-30	4	2.22	8.88	45
	К-76-30	1	3.23	3.23	45
	К-74-30	2	0.67	1.34	44
	С-20-30	2	1.40	2.80	"
	Т-1-30	1	1.28	1.28	47
	ОТД. СТЕРЖ.	14	0.13	1.82	
	ИТОГО			19.35	
350	К-75-35	4	2.27	9.08	54
	К-76-35	1	3.29	3.29	54
	К-74-35	2	0.69	1.38	53
	С-20-35	2	1.40	2.80	54
	Т-1-30	1	1.28	1.28	47
	ОТД. СТЕРЖ.	14	0.13	1.82	
	ИТОГО			19.65	

ХАРАКТЕРИСТИКА ИЗДЕЛИЯ

НАИМЕНОВАНИЕ			ЛЕГКИЙ БЕТОН М50 γ=1000	
			300	350
ВЕС		кг	608	695
ОБЪЕМ	БЕТОНА	м³	0.47	0.55
	РАСТВОРА	м³	0.05	0.05
РАСХОД СТАЛИ		кг	19.35	19.65

ВЫБОРКА МЕТАЛЛА

СЕЧЕНИЕ ММ		4АI	8АI	10АI	6АI	12АI
300	ДЛИНА М	41.08	31.04	0.13	8.12	1.35
	ВЕС КГ	4.02	12.23	0.08	1.82	1.2
350	ДЛИНА М	13.72	31.04	0.13	8.12	1.35
	ВЕС КГ	1.32	12.23	0.08	1.82	1.2

ПРИМЕЧАНИЯ:

1. РАЗМЕРЫ В СКОБКАХ ДАНЫ ДЛЯ ПАНЕЛЕЙ ТОЛЩИНОЙ 350ММ.
2. ОБЩИЕ УКАЗАНИЯ СМ. ПОЯСНИТЕЛЬНУЮ ЗАПИСКУ.

1970	ИЗДЕЛИЯ ЗАВОДСКОГО ИЗГОТОВЛЕНИЯ	НАРУЖНАЯ СТЕНОВАЯ ПАНЕЛЬ Н-8.26 ТОЛЩИНОЙ 300 И 350ММ	СЕРИЯ 125	ЧАСТЬ 10 РАЗДЕЛ 10.1-3	ЛИСТ 31

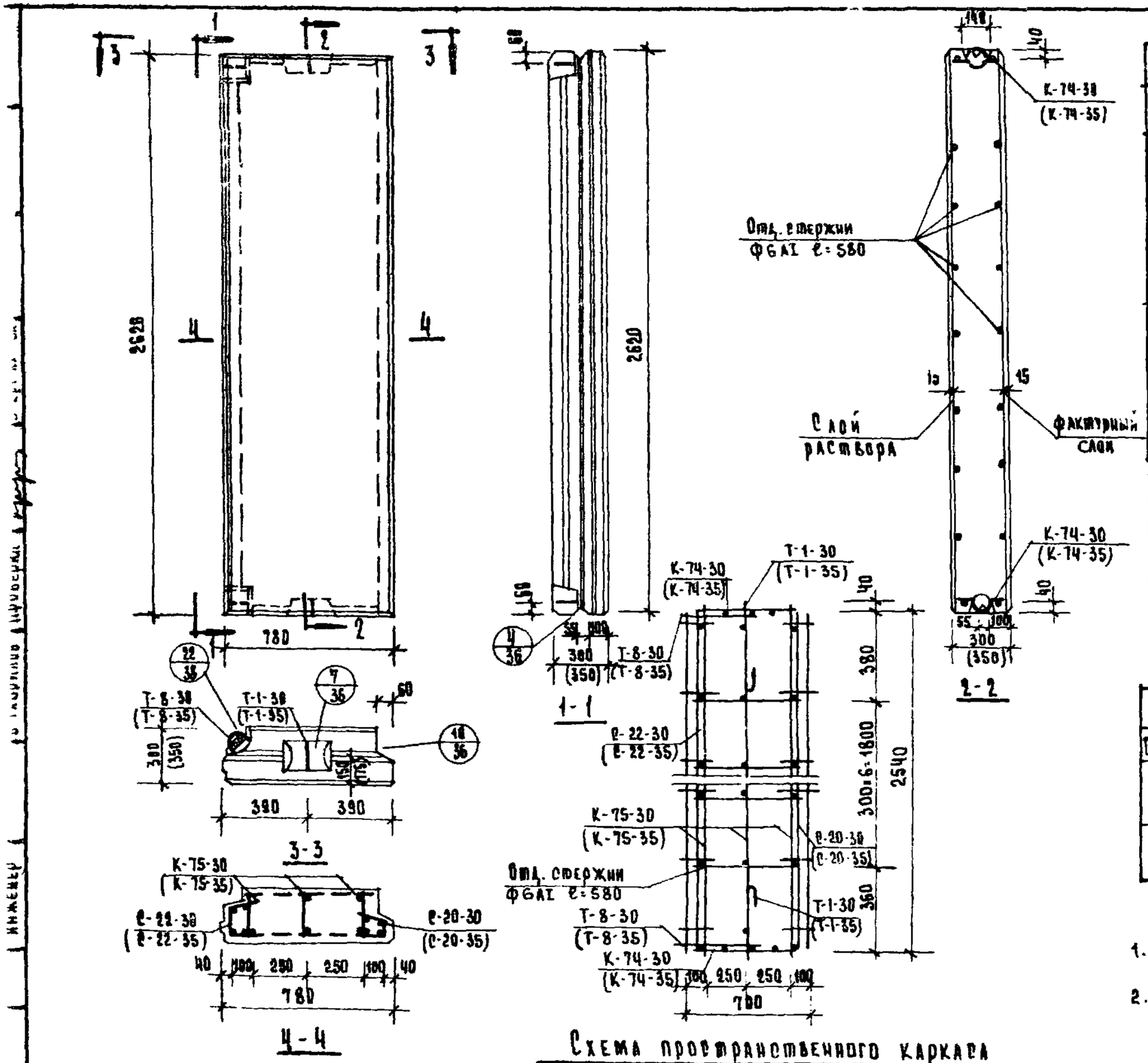

Схема пространственного каркаса

Спецификация металла

Полн. изд.	Марка	К-во	Вес кг: марки	Вес кг: всего	Лист
300	К-75-30	3	2.22	6.66	45
	К-74-30	2	0.67	1.34	44
	ℓ-20-30	1	1.40	1.40	45
	ℓ-22-30	1	1.74	1.74	40
	Т-1-30	2	1.28	2.56	47
	Т-8-30	2	1.57	3.14	47
	Отд. ст. ФбАI	14	0.13	1.82	
	Итого:			18.63	
350	К-75-35	3	2.27	6.81	54
	К-74-35	2	0.6.	1.38	53
	ℓ-20-35	1	1.40	1.40	54
	ℓ-22-35	1	1.75	1.75	49
	Т-1-35	2	1.28	2.56	56
	Т-8-35	2	1.75	3.50	56
	Отд. ст. ФбАI	14	0.13	1.82	
	Итого:			19.22	

Характеристика изделия

Наименование			Легкий бетон М-50 γ=1000: 300	350
Вес		кг	692	727
Объем	бетона	м³	0.51	0.58
	раствора	м³	0.05	0.05
Расход стали		кг	18.63	19.22

Выборка металла

Сечение мм		4ВI	8АI	6АI	10АI	12АI	δ=6
300	длина м	39.99	18.24	8.12	1.51	5.16	8.6
	вес кг	3.93	7.18	1.82	0.86	4.58	0.26
350	длина м	42.66	18.24	8.12	1.55	5.50	0.6
	вес кг	4.20	7.18	1.82	0.92	4.88	0.26

Примечания:

1. Размеры в скобках даны для панелей толщиной 350 мм.
2. Общие указания см. пояснительную записку.

1970	Изделия заводского изготовления	Наружная стеновая панель Н-8 26-1 толщиной 300 и 350 мм.	Серия 125	Часть 10 раздел 10.1-3	Лист 32

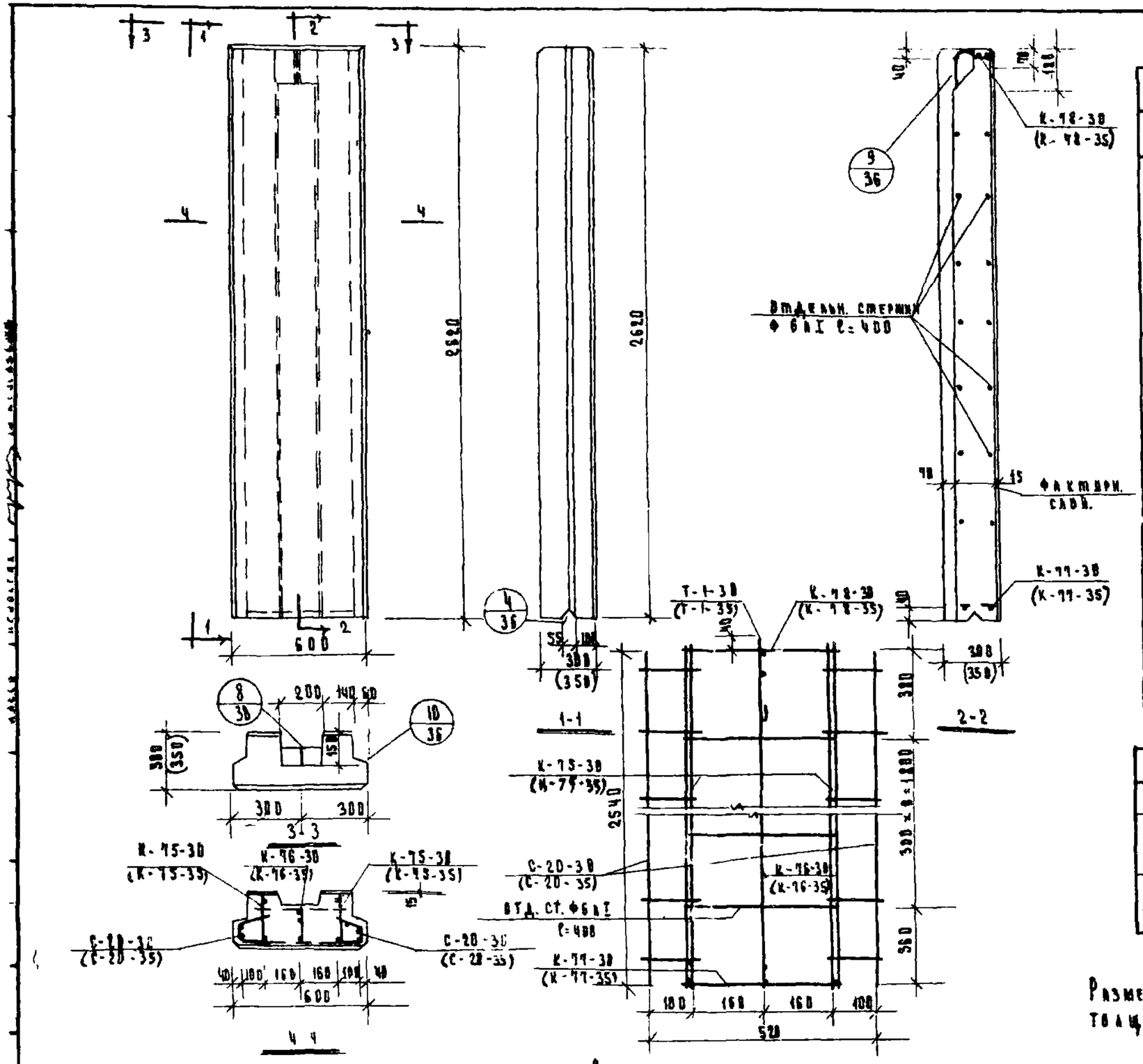

Спецификация металла.

Толщ. изд.	Марка	К-во	Вес кг Марки	Вес кг Всего	Лист
300	К-75-30	2	2.22	4.44	45
	К-76-30	1	3.23	3.23	46
	К-78-30	1	0.66	0.66	45
	С-20-30	2	1.40	2.80	45
	Т-1-30	1	1.28	1.28	47
	Отд. стерж.	14	0.09	1.24	
	К-77-30	1	0.48	0.48	45
	Итого. 14.13				
350	К-75-35	2	2.24	4.48	54
	К-76-35	1	3.28	3.28	54
	К-78-35	1	0.68	0.68	54
	С-20-35	2	1.44	2.88	54
	Т-1-35	1	1.28	1.28	56
	Отд. стерж.	14	0.09	1.24	
	К-77-35	1	0.49	0.49	54
	Итого 14.33				

Характеристика изделия

Наименование			Легкий бетон М-50 γ=1000 300	Легкий бетон М-50 γ=1000 350
Вес		кг	452	536
Объем	Бетона	м³	0.317	0.393
	Раствора	м³	0.048	0.048
Расход стали		кг	14.13	14.33

Выборка металла.

Толщ. мм		ф4 AI	ф6 AI	ф8 AI	ф10 AI	ф12 AI
300	Длина м	36.74	5.60	20.25	0.13	1.36
	Вес. кг	3.61	1.24	8.00	0.08	1.20
350	Длина м	37.24	5.67	20.72	0.13	1.35
	Вес кг	3.66	1.24	8.18	0.08	1.20

Примечание:

Размеры в скобках даны для панелей толщиной 350 мм.

1970	Изделия заводского изготовления.	Наружная стеновая панель К-6.26 толщиной 300 и 350 мм.	Серия 1.5	Часть 10 раздел 101-3	Лист 33

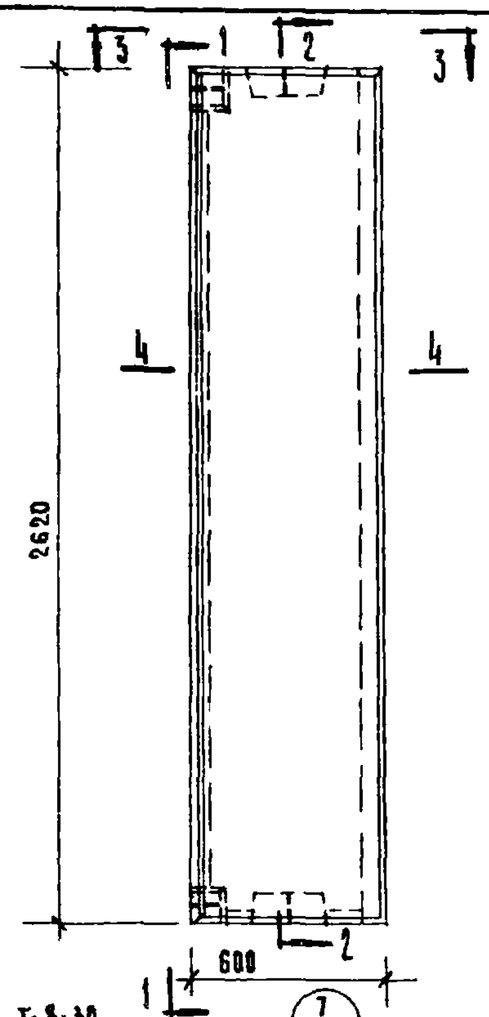

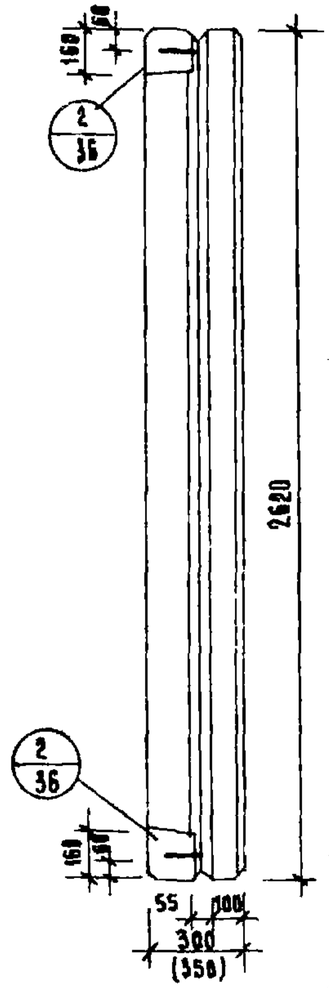

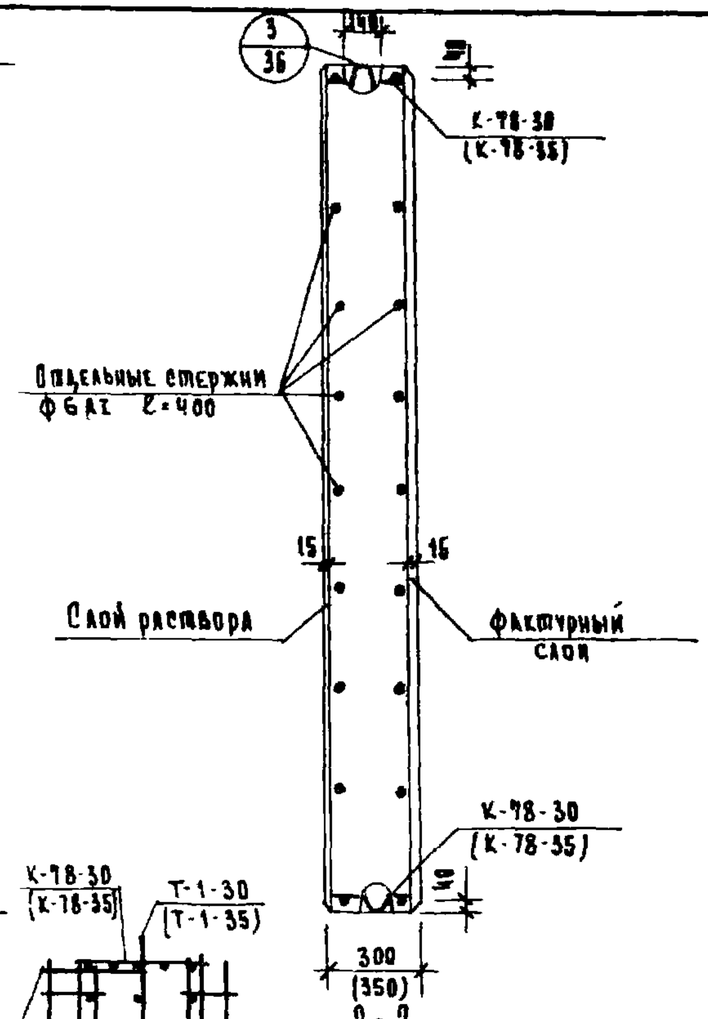

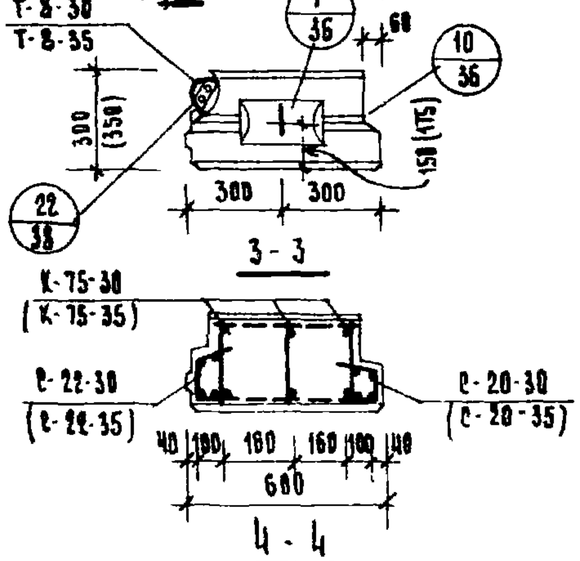

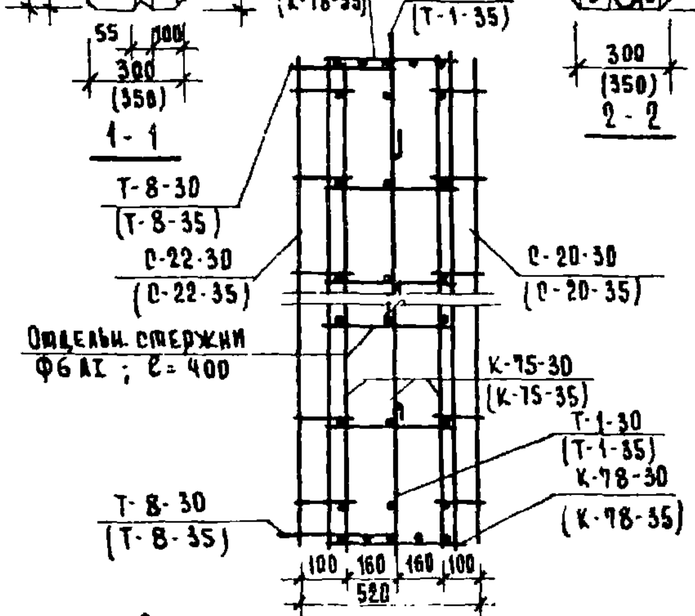

Схема пространственного каркаса

Спецификация металла

Поз. изд.	Марка	К-во	Вес кг: Марки	Вес кг: Всего	Лист
300	К-75-30	3	2.22	6.66	45
	К-78-30	2	0.48	0.96	45
	С-20-30	1	1.40	1.40	45
	Т-1-30	2	1.28	2.56	47
	Т-8-30	2	1.57	3.14	47
	Отд. стер. ф6АI	14	0.09	1.26	
	С-22-30	1	1.71	1.71	40
	Итого:			17.69	
350	К-75-35	3	2.24	6.72	54
	К-78-35	2	0.49	0.98	54
	С-20-35	1	1.40	1.40	54
	Т-1-35	2	1.28	2.56	56
	Т-8-35	2	1.75	3.50	56
	Отд. стер. ф6АI	14	0.09	1.26	
	С-22-35	1	1.75	1.75	49
	Итого:			18.17	

Характеристика изделия

Наименование			Легкий бетон М-50 γ=1000: 300	350
Вес		кг	590	611
Объем	бетона	м³	0.38	0,46
	раствора	м³	0,048	0,048
Расход стали		кг	17,69	18,17

Выборка металла

Сечение мм		4АI	6АI	8АI	10АI	12АI	6=6
300	Длина м	39.6	5.6	16.22	1.38	5.16	—
	Вес кг	3.91	1.24	6.82	0.86	4.58	0.26
350	Длина м	41.51	5.6	16.22	1.42	5.50	—
	Вес кг	4.11	1.24	6.82	0.92	4.88	0.26

Примечание

1. Размеры в скобках даны для панелей толщиной 350 мм.
2. Общие указания см. пояснительную записку.

1970	Изделия заводского изготовления	Наружная стеновая панель Н-6.26-1 толщиной 300 и 350 мм.	Серия 125	Часть 10 Раздел 10.1-3	Лист 54

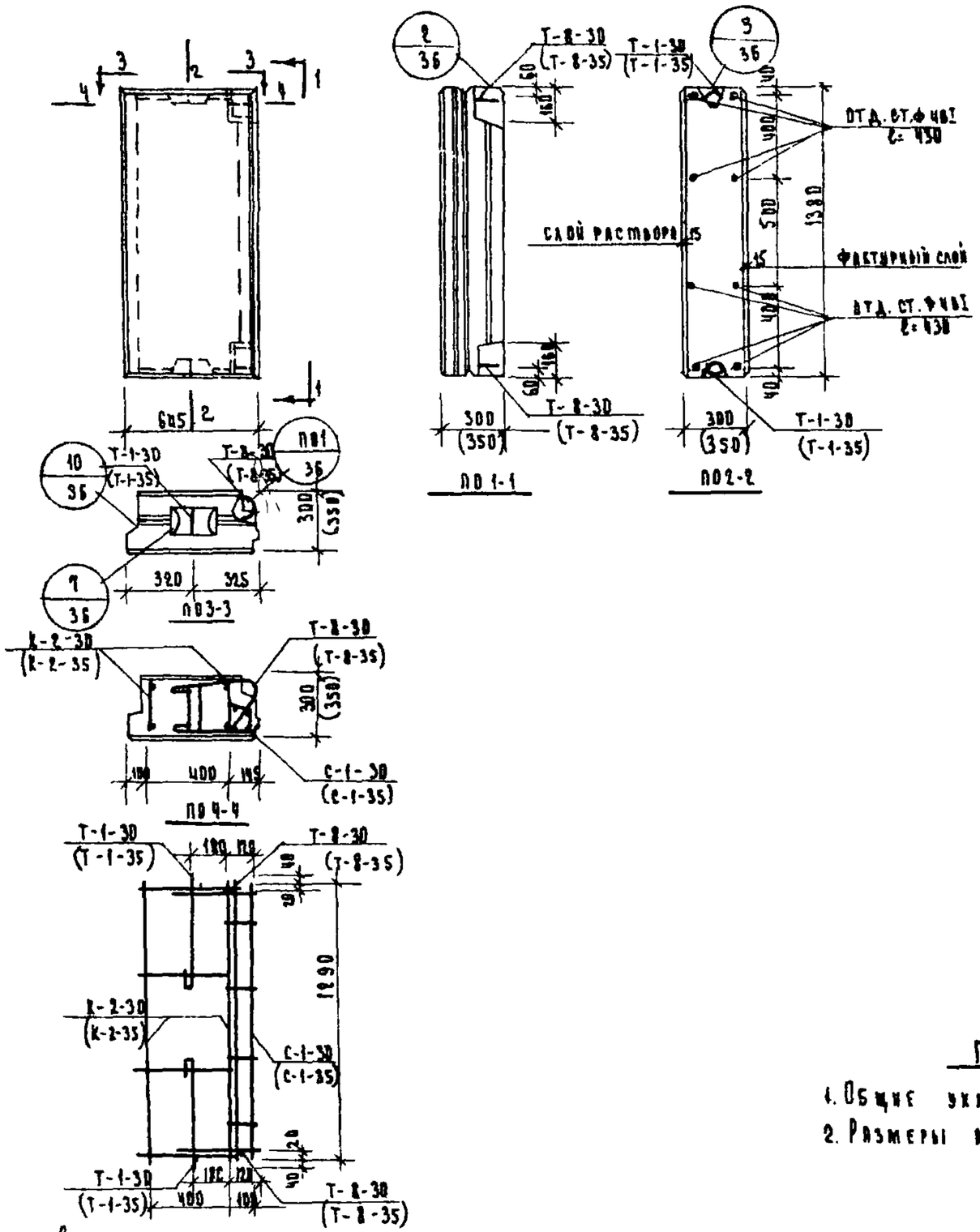

Схема пространственного каркаса

Спецификация арматуры					
Толщ. изд.	Марка	К-во	Вес кг Марки	Вес кг всего	Км лист.
300	К-2-30	2	0.70	1.40	39
	С-1-30	1	0.63	0.63	39
	Т-1-30	2	1.28	2.56	49
	Т-8-30	2	1.57	3.14	49
	Отд. ст. ф4в I	8	0.04	0.32	—
			Итого:	8.05	
350	К-2-35	2	1.19	2.38	48
	С-1-35	1	0.64	0.64	48
	Т-1-35	2	1.28	2.56	56
	Т-8-35	2	1.75	3.50	56
	Отд. ст ф4в I	8	0.04	0.32	—
			Итого:	9.40	

Характеристика изделия			
Наименование		Легкий бетон γ=1000 М-50	
		300	350
Вес	кг	297	329
Объем бетона	м³	0.21	0.24
Объем раствора	м³	0.03	0.03
Вес стали	кг	8.05	9.40

Выборка металла							
Сечение		4в I	6а I	8а I	10а I	12а I	6=6
300	Длина м	11.98	5.28		1.38	5.16	—
	Вес кг	1.17	1.18	—	0.86	4.58	0.26
350	Длина м	12.45	—	5.28	1.42	5.50	—
	Вес кг	1.24	—	2.10	0.92	4.88	0.26

Примечания

1. Общие указания см. пояснительную записку.
2. Размеры в скобках для панелей толщиной 350 мм.

1970	Изделия заводского изготовления.	Наружная стеновая панель толщиной 300 и 350 мм.	Серия 185	Часть 10 Раздел 10.1-3	Лист 35

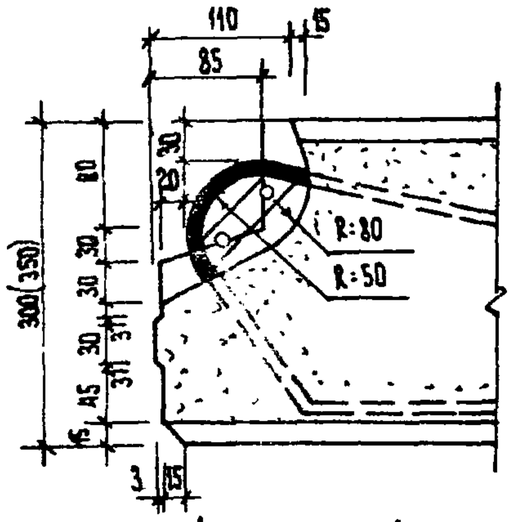

Деталь 1.

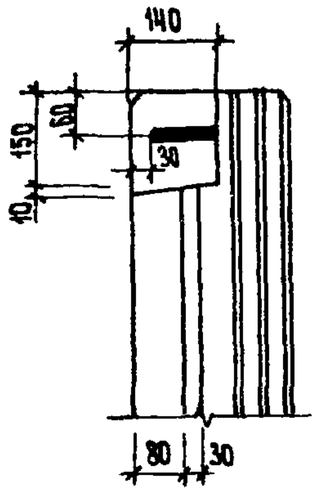

Деталь 2.

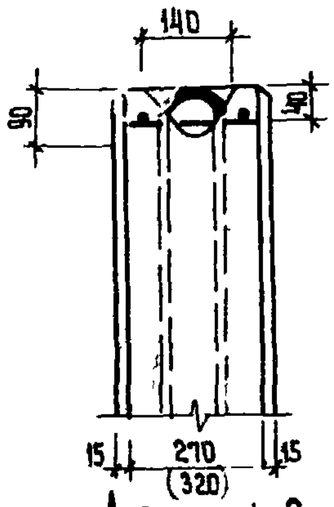

Деталь 3

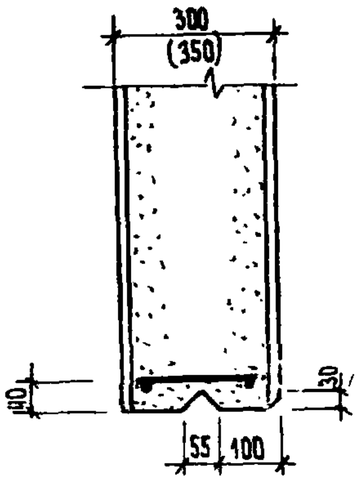

Деталь 4.

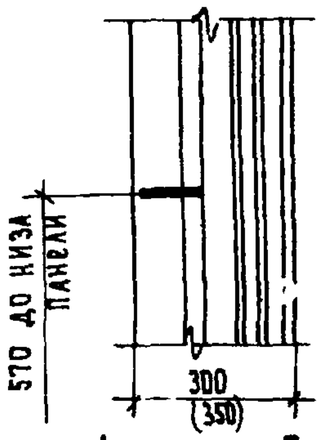

Деталь 5.

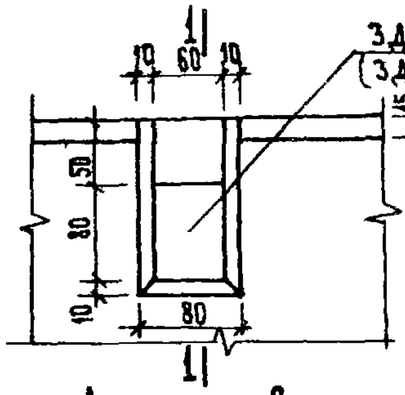

Деталь 6.

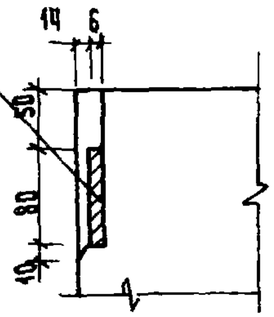

По 1-1.

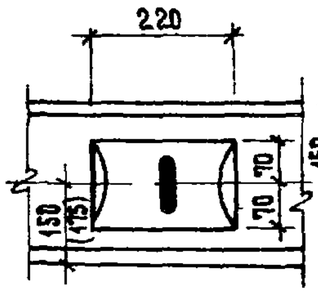

Деталь 7.

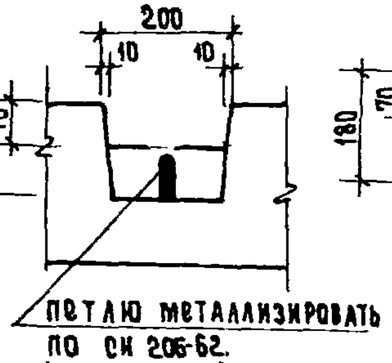

Деталь 8

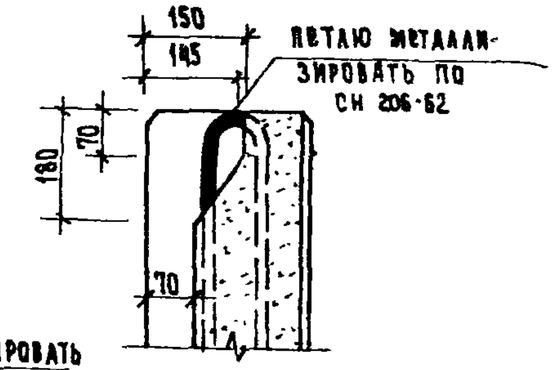

Деталь 9.

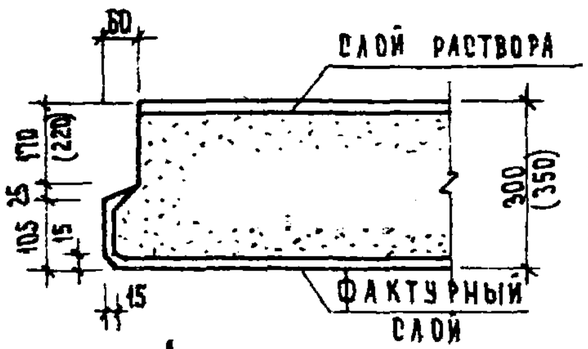

Деталь 10.

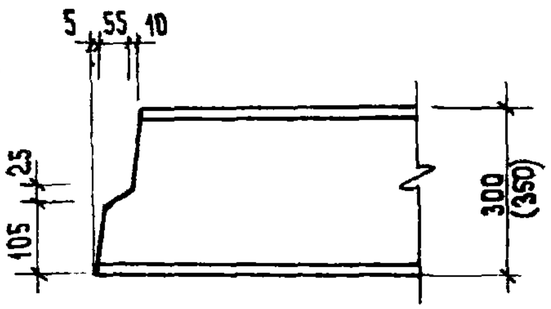

Деталь 11.

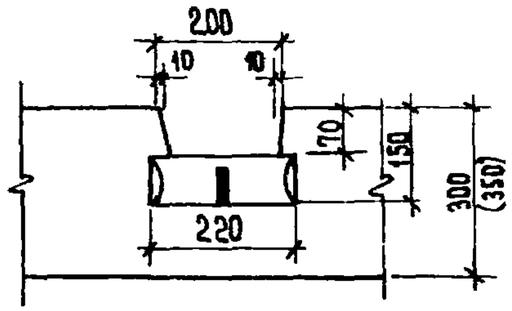

Деталь 12.

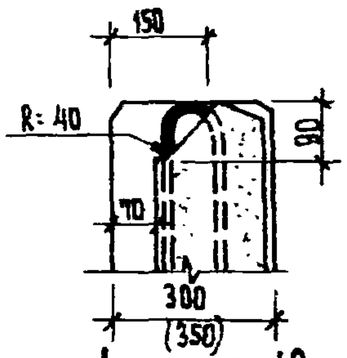

Деталь 13.

1970	Изделия заводского изготовления	Детали 1÷13.	Серия 125	Часть 10 Раздел 10.1-3	Лист 36

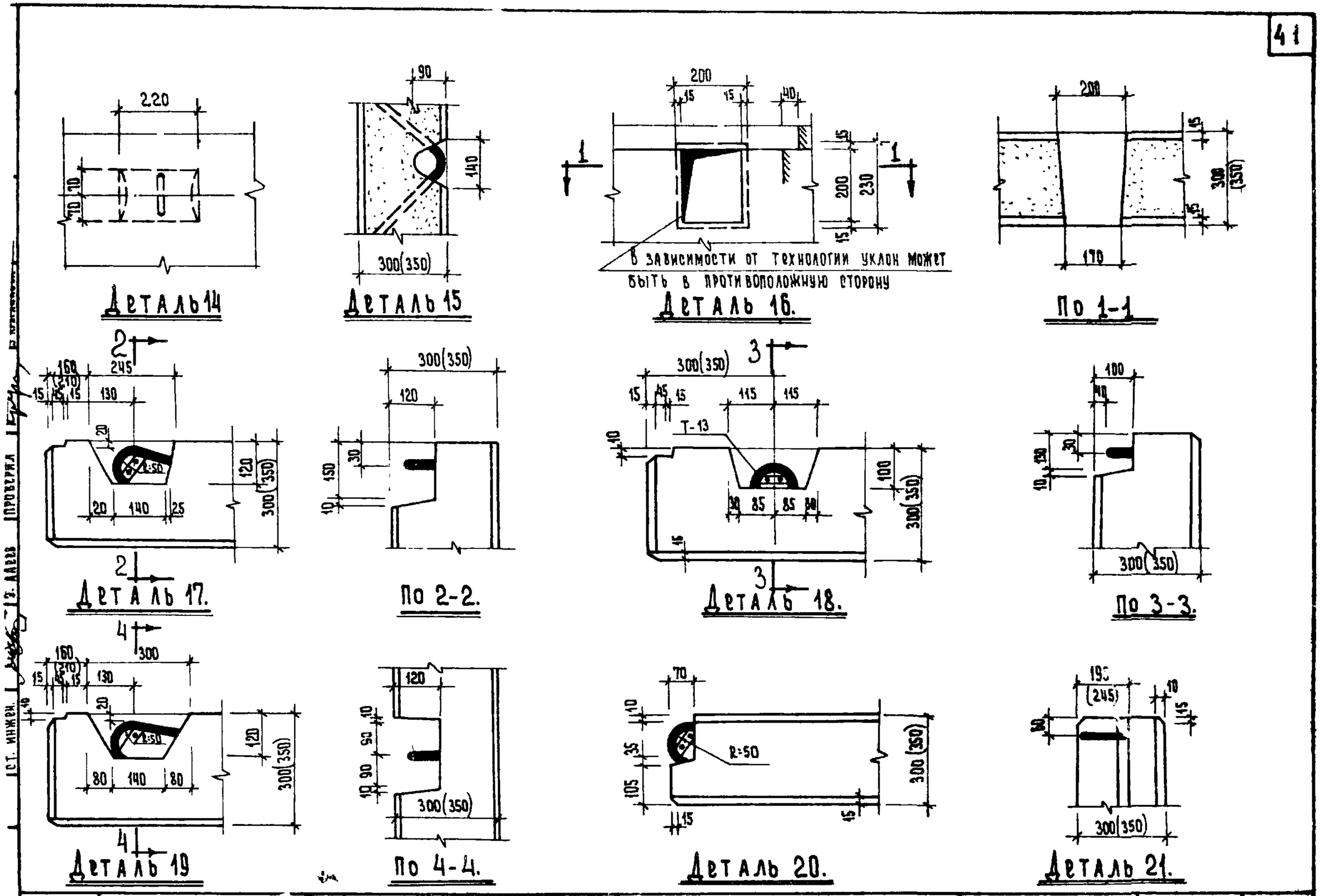

1970	Изделия заводского изготовления	Детали 14÷21.	Серия 125	Часть 10 Раздел 10.1-3	Лист 37

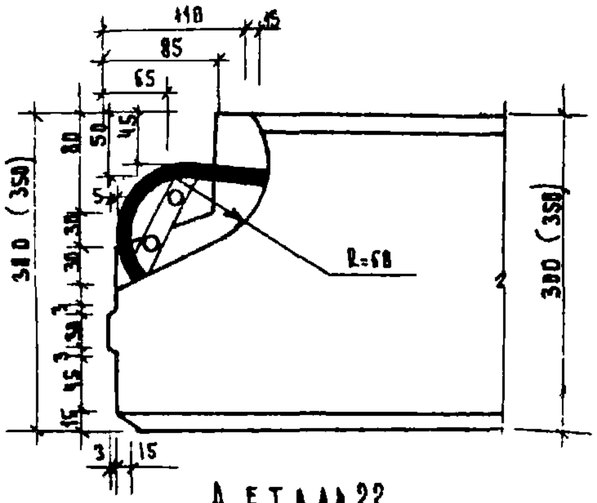

Деталь 22

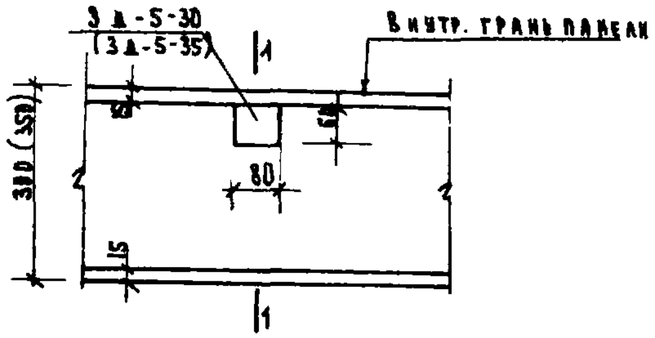

Деталь 23

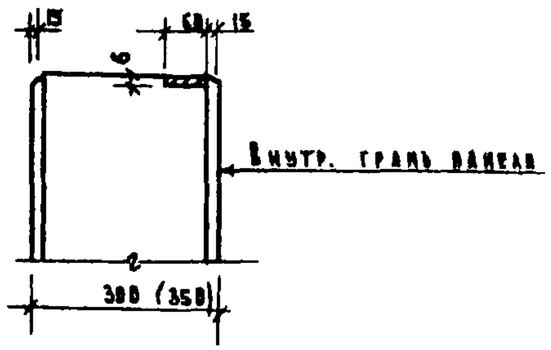

По 1-1

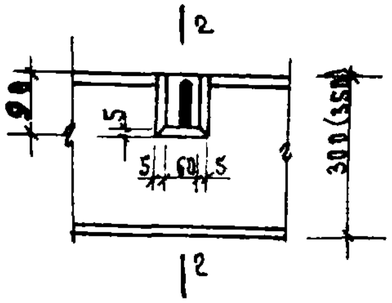

Деталь 24

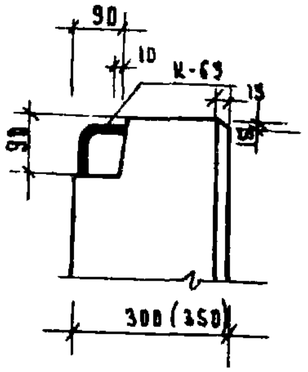

По 2-2

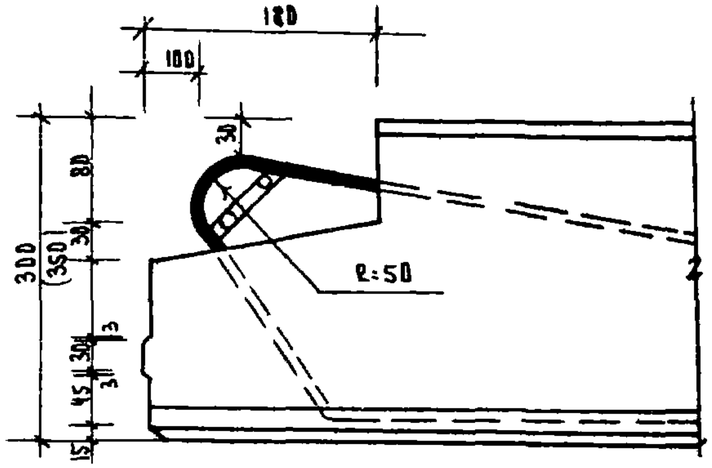

Деталь 26

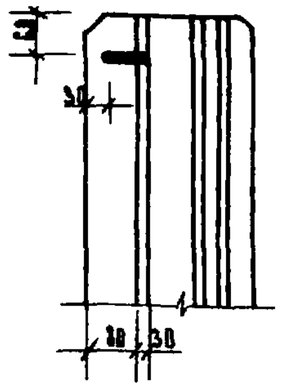

Деталь 27

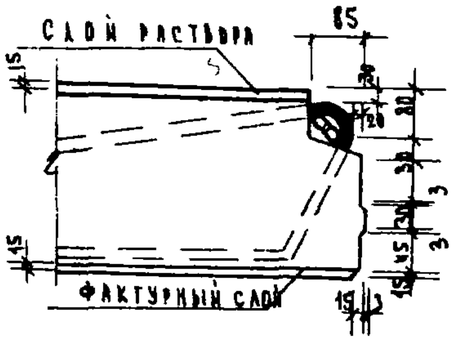

Деталь 25

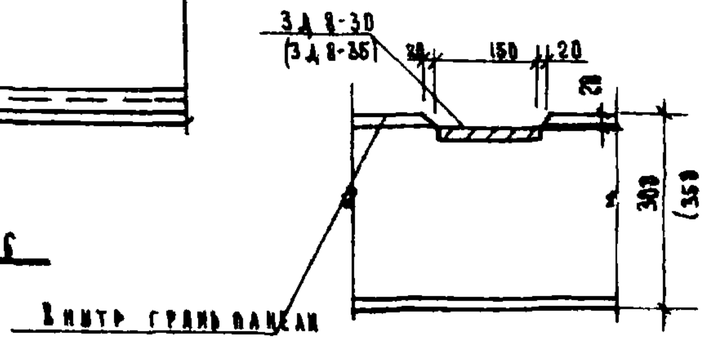

Деталь 28

Настоящий лист выпущен взамен листа 38 26/II 1973г. /И.Пух/

1970	Изделия заводского изготовления	Детали 22 ÷ 28.	Серия 125	Часть 10 Раздел 10-3	Лист 38

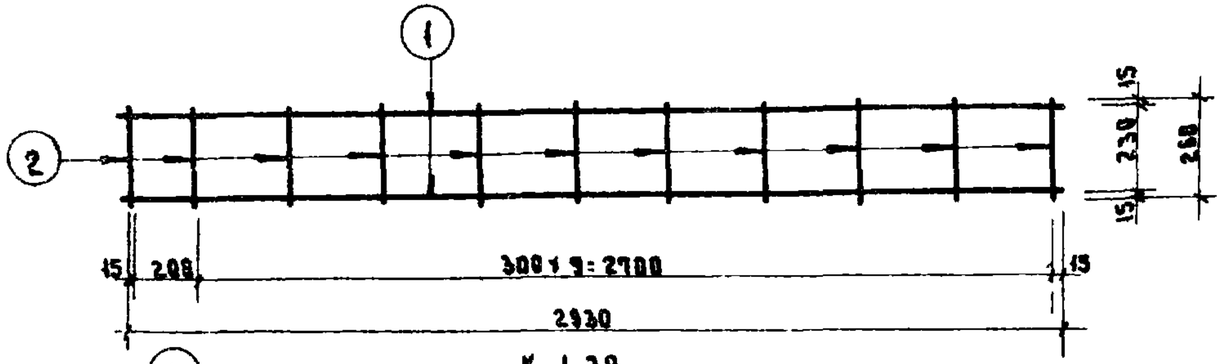

К-1-30

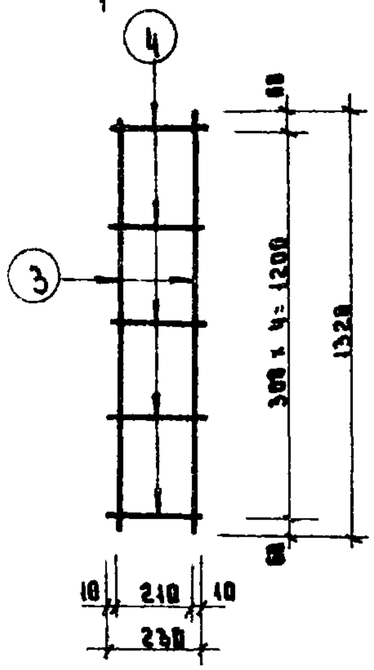

К-2-30

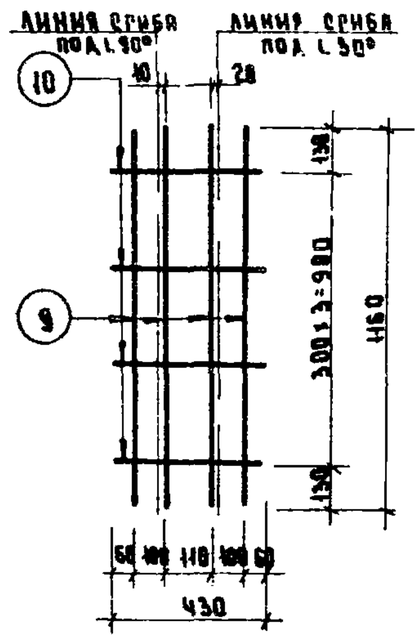

О-1-30

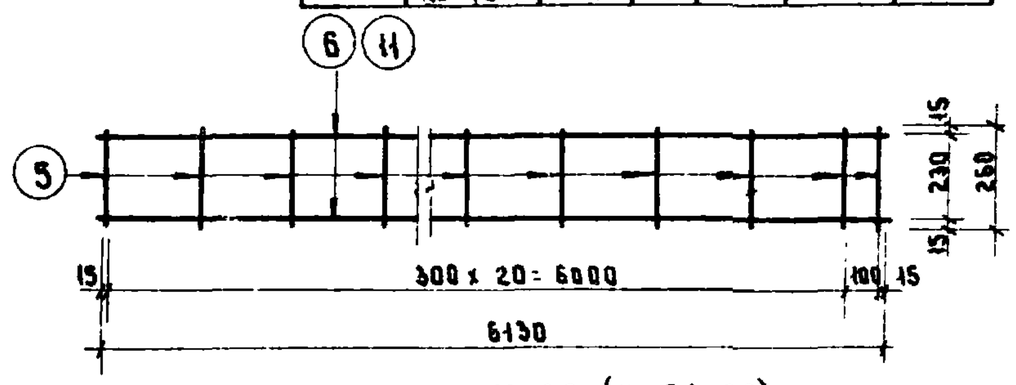

К-13-30 (К-81-30)

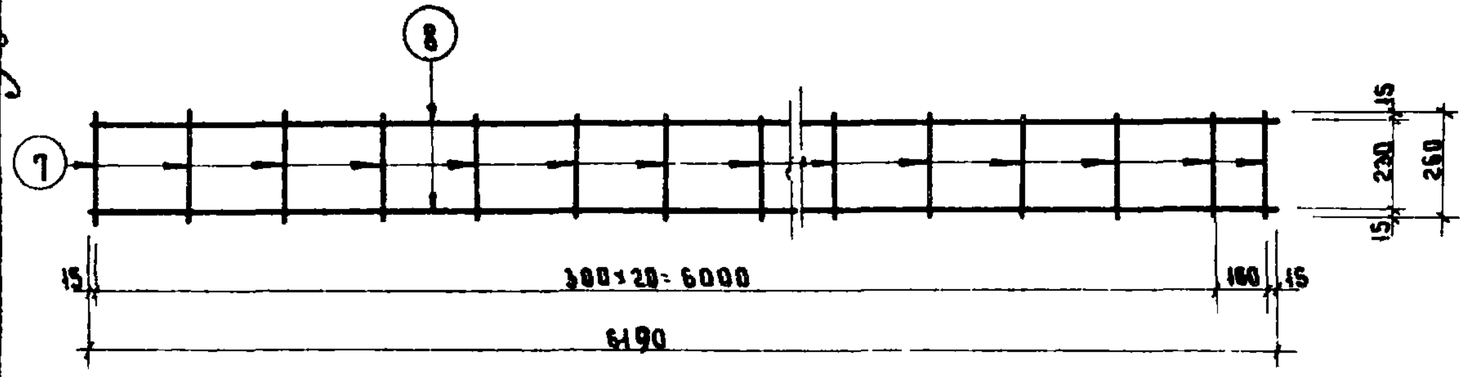

К-31-30

СПЕЦИФИКАЦИЯ АРМАТУРЫ

МАРКА	N N поз.	Ф мм	L мм	n шт	nL м	вес поз.	кг вес по
К-1-30	1	3АI	2930	2	5.86	2.31	2.59
	2	4ВI	260	11	2.86	0.28	
К-2-30	3	6АI	1320	2	2.64	0.59	0.70
	4	4ВI	230	5	1.15	0.11	
К-13-30	5	4ВI	260	22	5.72	0.57	11.46
	6	12АIII	6130	2	12.26	10.89	
К-31-30	7	4ВI	260	22	5.72	0.57	5.47
	8	8АI	6190	2	12.38	4.90	
О-1-30	9	4ВI	1160	4	4.64	0.46	0.63
	10	4ВI	430	4	1.72	0.17	
К-81-30	5	4ВI	260	22	5.72	0.57	5.41
	11	8АI	6130	2	12.26	4.84	

1970	ИЗДЕЛИЯ ЗАВОДСКОГО ИЗГОТОВЛЕНИЯ	КАРКАСЫ К-1-30; К-2-30; К-13-30; К-31-30; О-1-30; К-81-30.	СЕРИЯ 125	ЧАСТЬ 10 РАЗДЕЛ 10.1-3	ЛИСТ 39

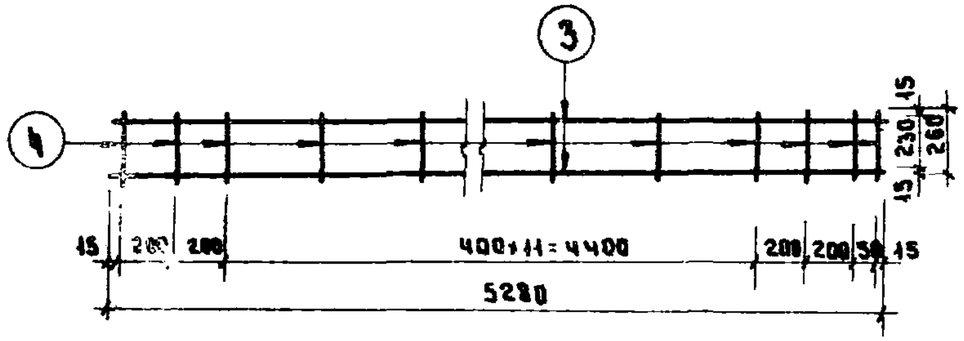

К-82ᵃ-30

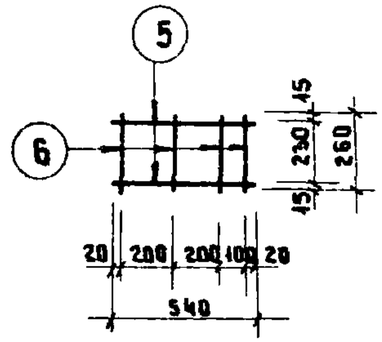

К-83-30

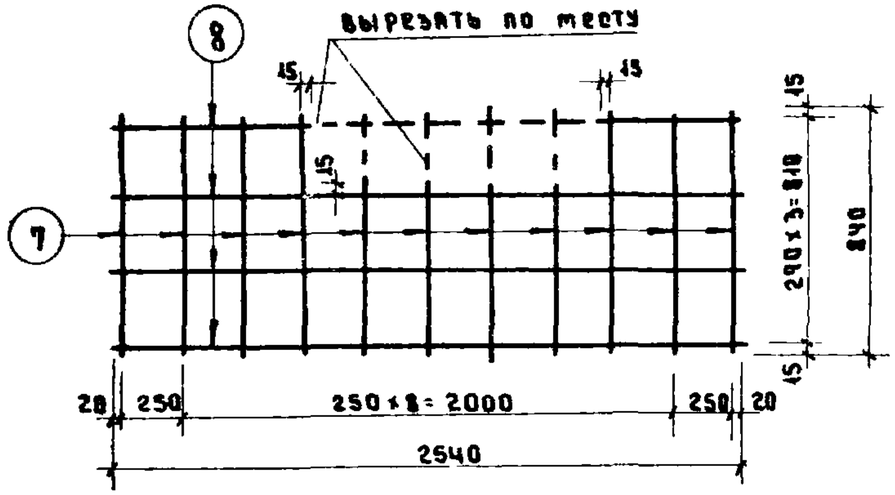

К-53-30

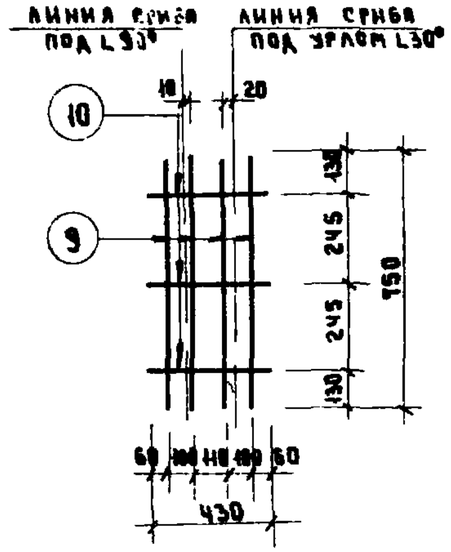

Q-16-30

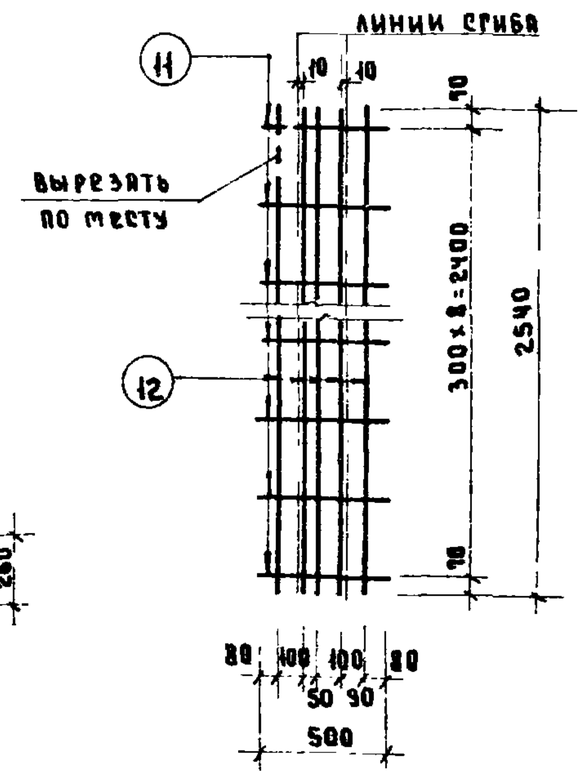

Q-22-30

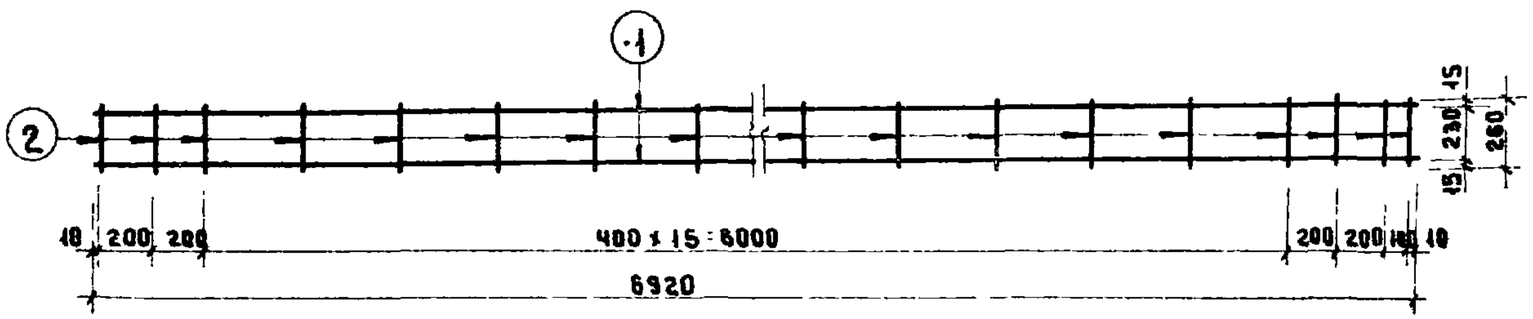

К-82-30

СПЕЦИФИКАЦИЯ МЕТАЛЛА							
МАРКА	№№ поз.	ф мм	ℓ мм	n мм	nℓ м	вес, кг поз.	вес, кг марка
К-82-30	1	12АIII	6920	2	13.84	12.30	12.83
	2	4ВI	260	21	5.46	0.53	
К-82ᵃ-30	3	10АI	5280	2	10.56	6.58	7.00
	4	4ВI	260	16	4.16	0.42	
К-83-30	5	10АI	540	2	1.0	0.68	0.78
	6	4ВI	260	4	1.04	0.10	
К-53-30	7	6АI	840	11	9.24	2.05	8.35
	8	10АI	2540	4	10.20	6.30	
Q-16-30	9	4ВI	750	4	3.00	0.30	0.43
	10	4ВI	430	3	1.29	0.13	
Q-22-30	11	4ВI	500	9	4.50	0.45	1.71
	12	4ВI	2540	5	12.70	1.26	

1970	ИЗДЕЛИЯ ЗАВОДСКОГО ИЗГОТОВЛЕНИЯ	КАРКАСЫ К-82-30; К-82ᵃ-30; К-83-30; К-53-30; Q-16-30; Q-22-30	СЕРИЯ 125	ЧАСТЬ 10 РАЗДЕЛ 10.1-3	ЛИСТ 40

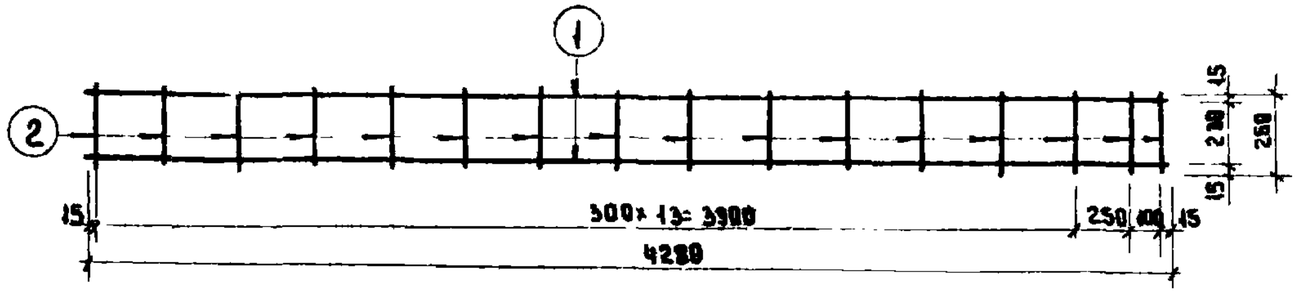

К-54-30

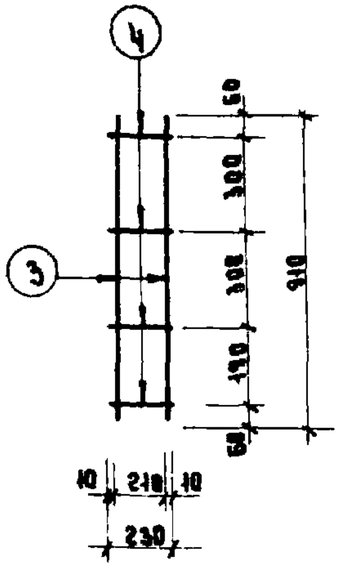

К-55-30

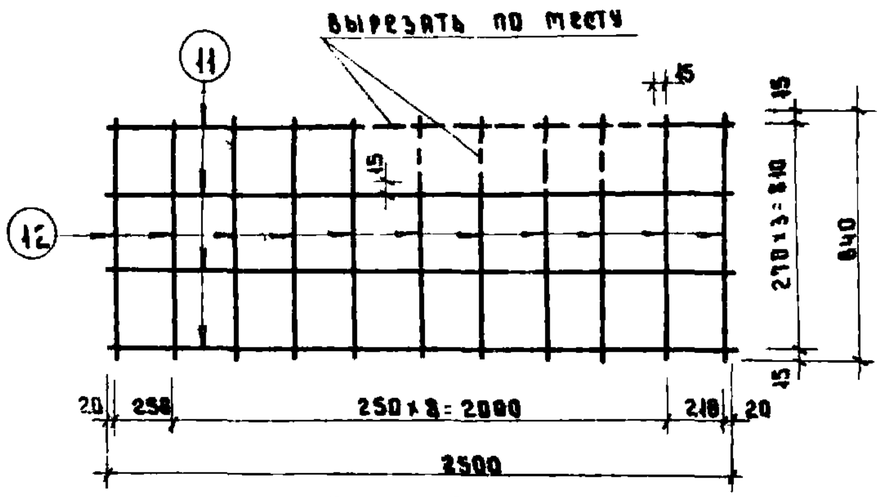

К-58-30

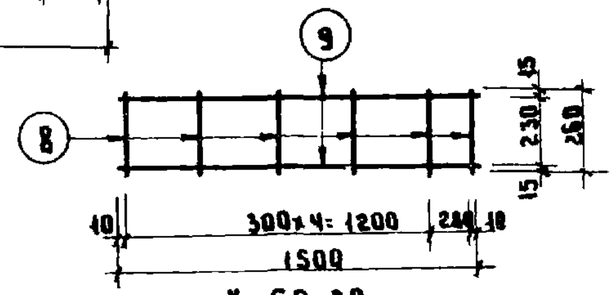

К-59-30

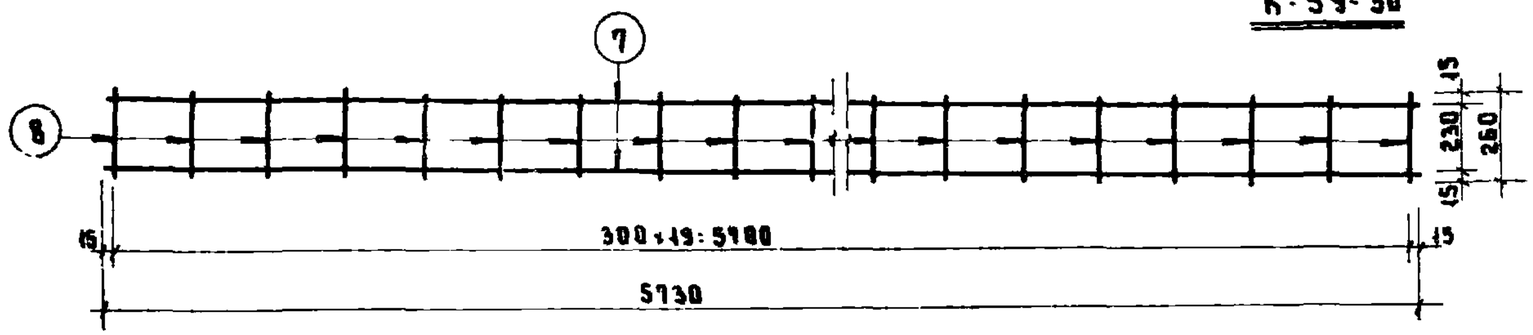

К-57-30

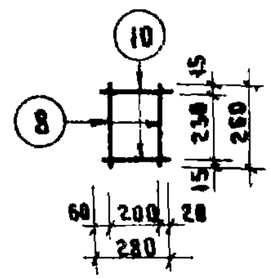

К-60-30

СПЕЦИФИКАЦИЯ АРМАТУРЫ							
МАРКА	№ поз.	ф мм	ℓ мм	n шт.	nℓ м	вес кг поз.	вес кг марка
К-54-30	1	8АI	4280	2	8.56	3.39	3.80
	2	4ВI	260	16	4.16	0.41	
К-55-30	3	8АI	910	2	1.82	0.72	0.81
	4	4ВI	230	4	0.92	0.09	
К-57-30	7	10АIII	5730	2	11.46	7.09	7.60
	8	4ВI	260	20	5.20	0.51	
К-58-30	11	10АI	2500	4	10.00	6.2	8.25
	12	6АI	840	11	9.24	2.05	
К-59-30	9	8АI	1500	2	3.00	1.19	1.34
	8	4ВI	260	6	1.56	0.15	
К-60-30	10	8АI	280	2	0.56	0.22	0.27
	8	4ВI	260	2	0.52	0.05	

1970	ИЗДЕЛИЯ ЗАВОДСКОГО ИЗГОТОВЛЕНИЯ	КАРКАСЫ К-54-30; К-55-30; К-57-30; К-58-30; К-59-30; К-60-30.	СЕРИЯ 125	ЧАСТЬ 10 РАЗДЕЛ 10.1-3	ЛИСТ 41

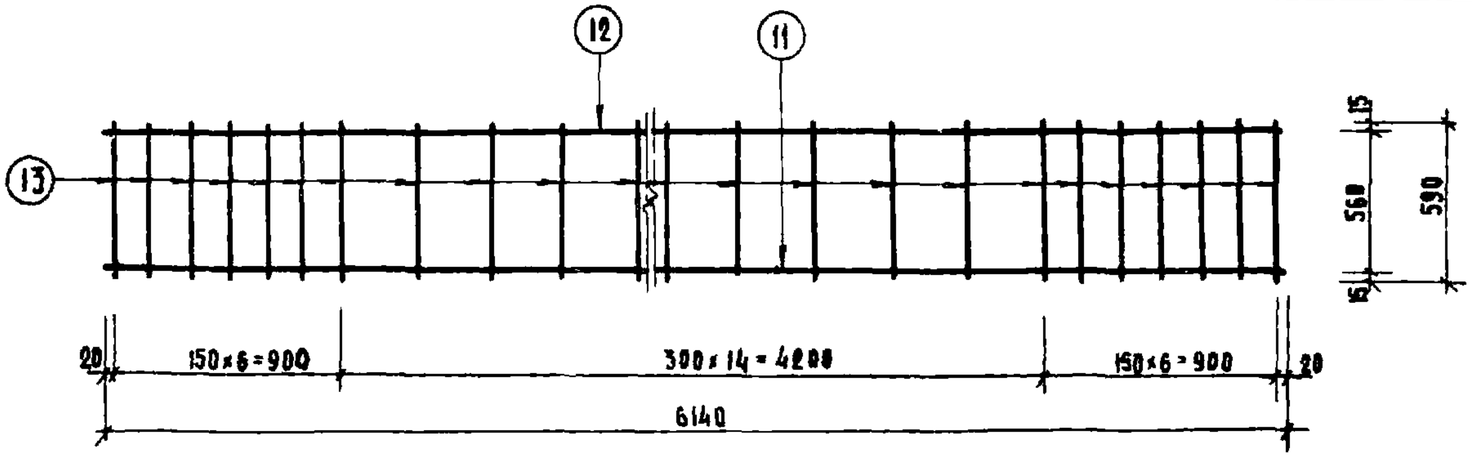

К-64-30

СПЕЦИФИКАЦИЯ АРМАТУРЫ							
МАРКА	N N ПОЗ	Ф ММ	ℓ ММ	N ШТ	ПС М	ВЕС, КГ ПОЗ	ВЕС, КГ МАРКИ
К-61-30	1	16АI	6940	1	6,94	10,90	18,18
	2	8АI	6940	1	6,94	2,74	
	3	6АI	690	34	20,06	4,46	
К-62-30	4	6АI	560	2	1,12	0,25	0,34
	5	4ВI	230	4	0,92	0,09	
К-63-30	6	6АI	560	2	1,12	0,25	0,94
	7	4ВI	230	4	0,92	0,09	
	8	14АI	500	1	0,50	0,60	
К-64-30	11	12АIII	6140	1	6,14	5,47	11,73
	12	10АIII	6140	1	6,14	3,81	
	13	5ВI	590	27	15,90	2,45	
С-17-30	9	4ВI	430	4	1,72	0,17	0,38
	10	4ВI	530	4	2,12	0,21	

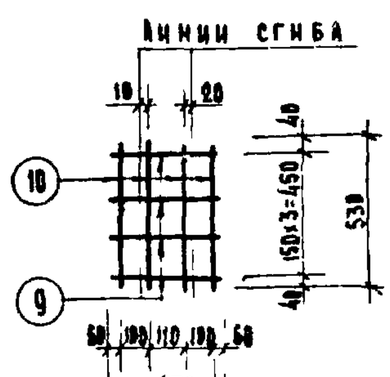

С-17-30

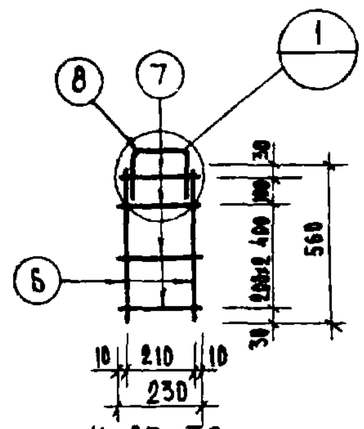

К-63-30

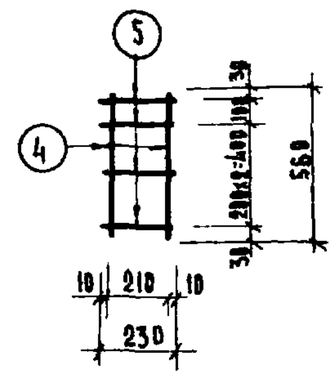

К-62-30

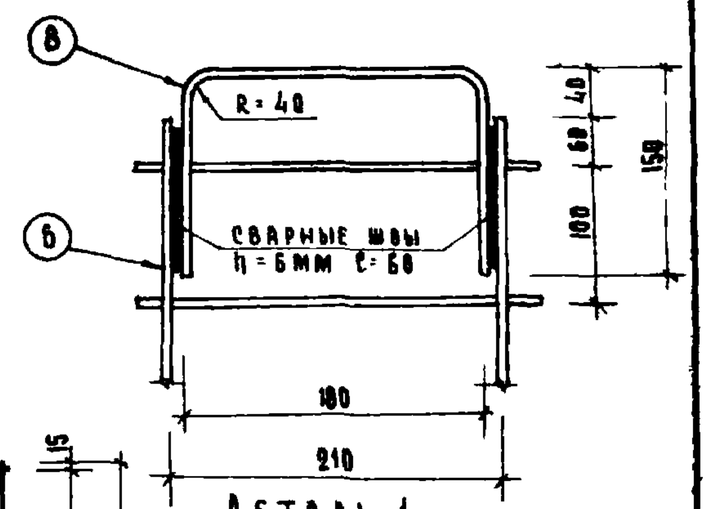

Деталь 1

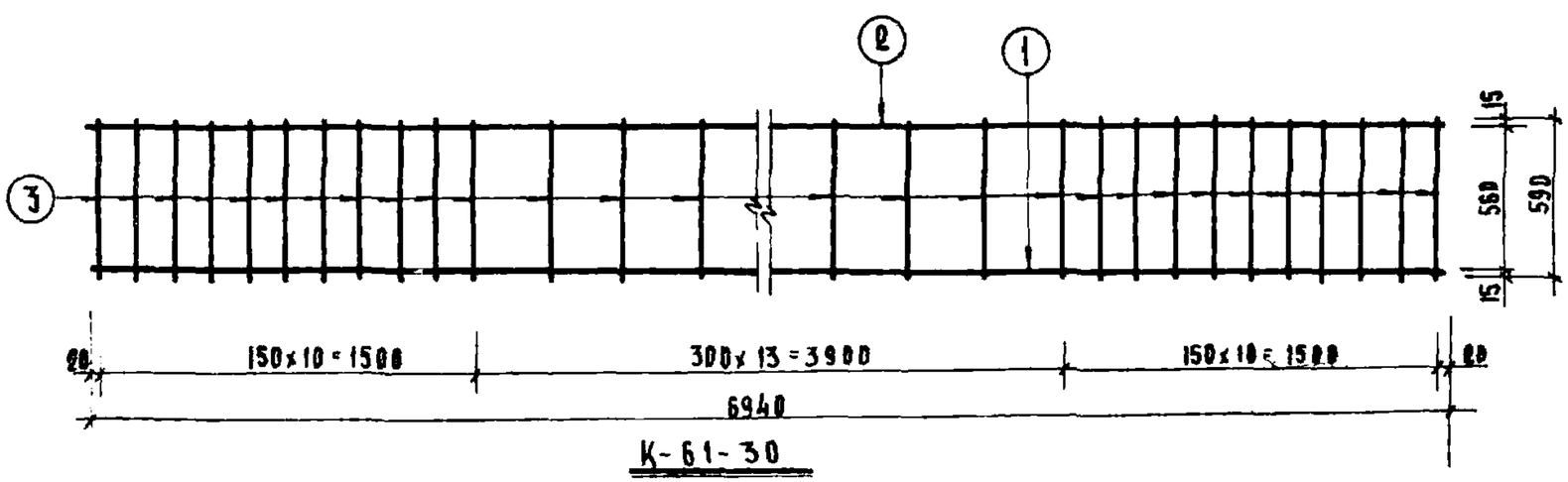

К-61-30

1970	Изделия заводского изготовления	Каркасы К-61-30; К-62-30; К-63-30; К-64-30; С-17-30	Серия 105	Часть 10 Раздел 10.1-3	Лист 42

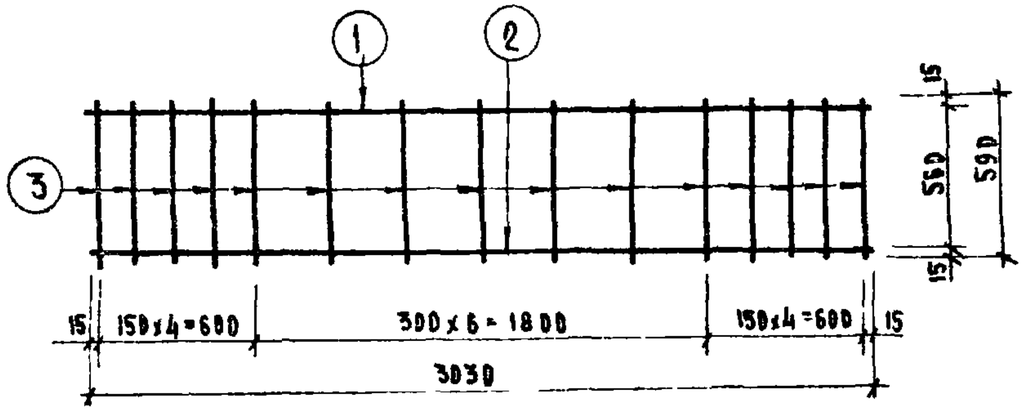

К-65-30

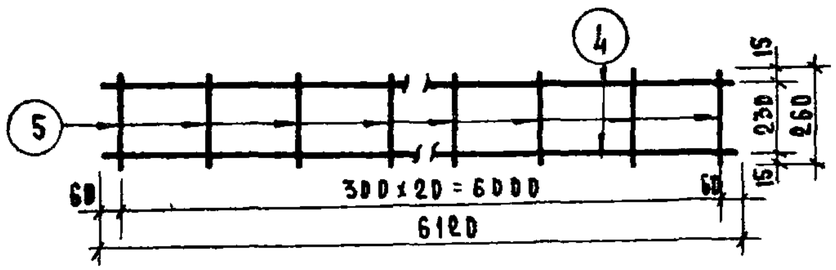

К-66-30

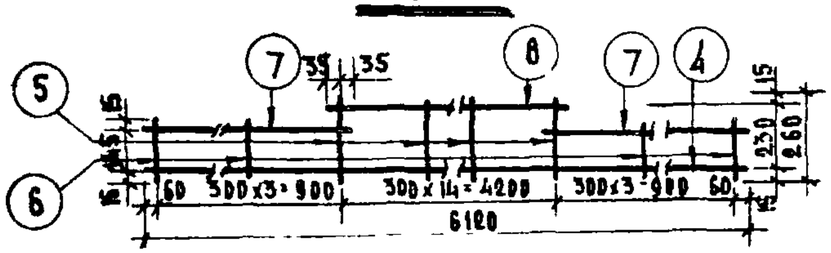

К-67-30

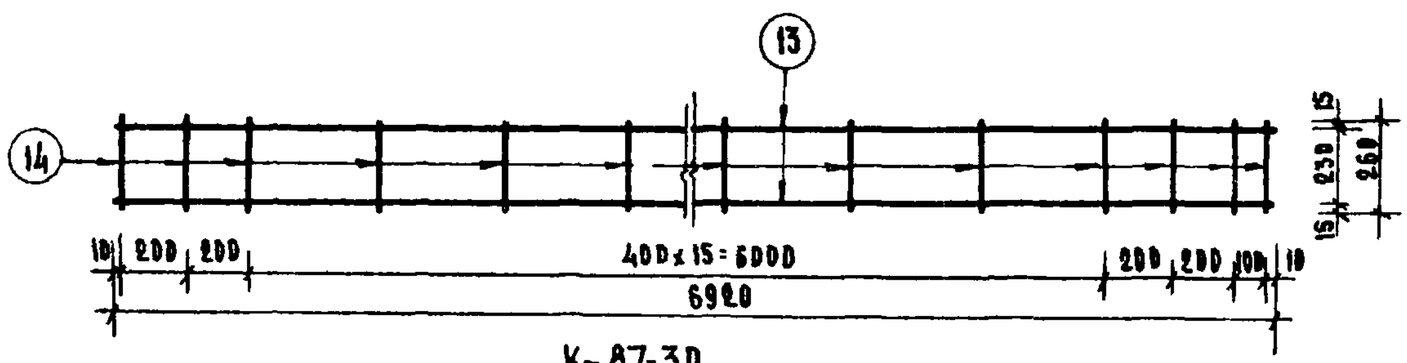

К-87-30

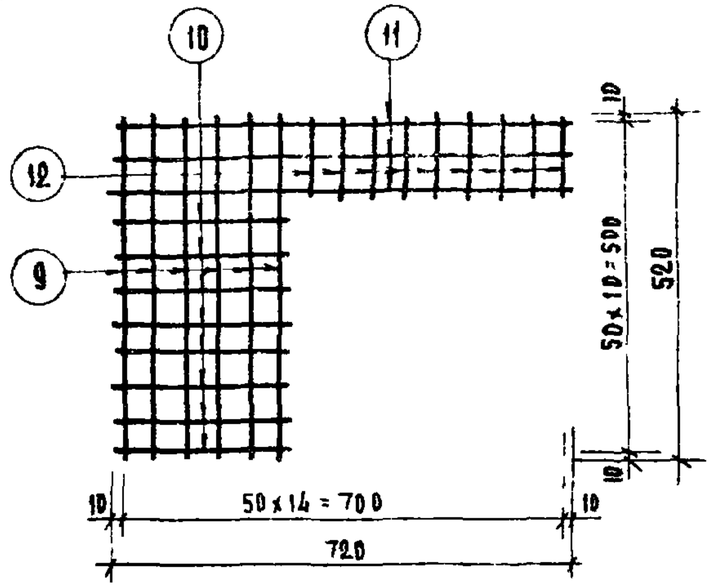

С-21-30

СПЕЦИФИКАЦИЯ АРМАТУРЫ							
МАРКА	N N ПОЗ	Ф ММ	ℓ ММ	n ШТ	nℓ М	ВЕС КГ ПОЗ	ВЕС КГ МАРКИ
К-65-30	1	8АI	3030	1	3,03	1,20	3,96
	2	10АIII	3030	1	3,03	1,88	
	3	4ВI	590	15	8,85	0,88	
К-66-30	4	12АIII	6120	2	12,24	10,89	11,43
	5	4ВI	260	21	5,46	0,535	
К-67-30	5	4ВI	260	15	3,90	0,38	8,12
	6	4ВI	175	6	1,055	0,10	
	7	10АIII	970	2	1,94	1,12	
	8	10АIII	4270	1	4,27	2,74	
	4	10АIII	6120	1	6,12	3,78	
С-21-30	9	3ВI	520	6	3,12	0,17	0,45
	10	3ВI	270	8	2,16	0,11	
	11	3ВI	720	3	2,16	0,11	
	12	3ВI	120	9	1,08	0,06	
К-87-30	13	14АIII	6920	2	13,84	16,75	17,28
	14	4ВI	260	21	5,46	0,53	

1970	Изделия заводского изготовления	Сварные каркасы К-65-30–К-67-30; К-87-30; сварная сетка С-21-30	Серия 125	Часть 10 раздел 10 1-3	Лист 43

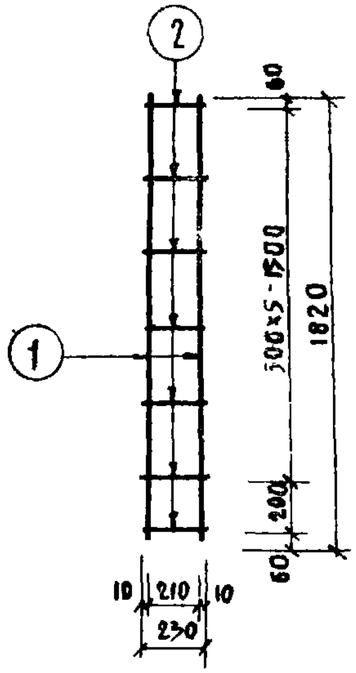

К-68 30

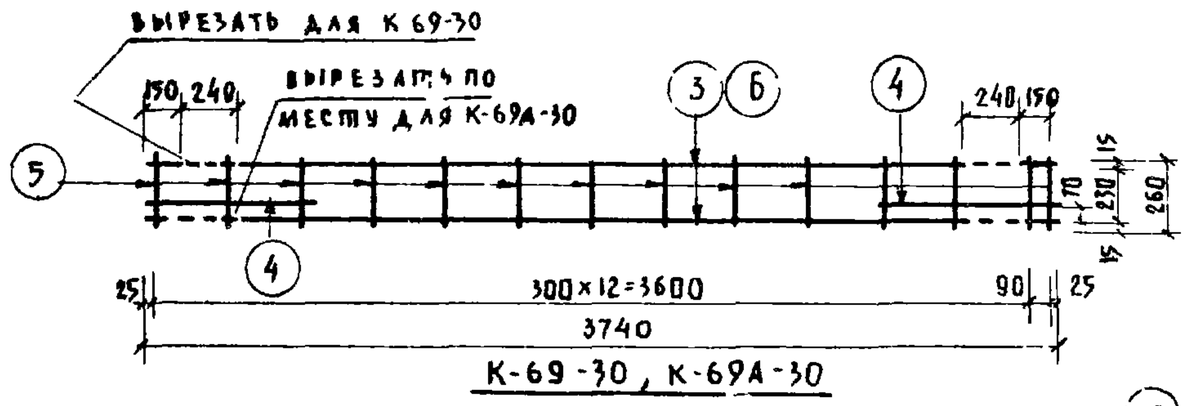

К-69 -30, К-69А-30

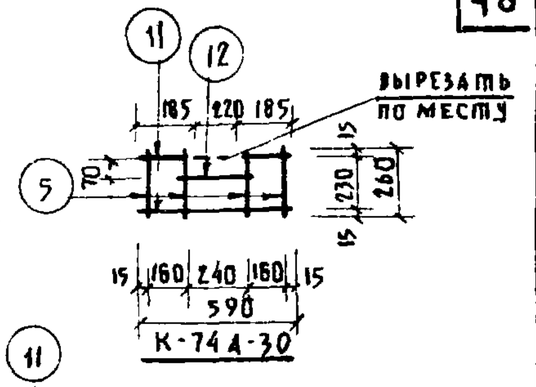

К-74А-30

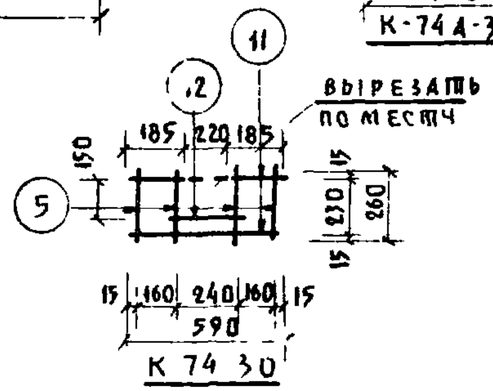

К 74 30

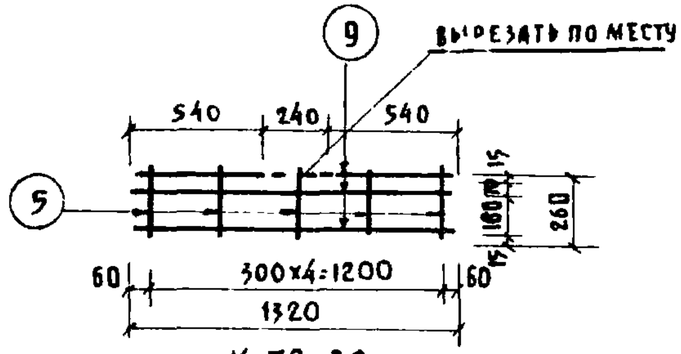

К-72-30

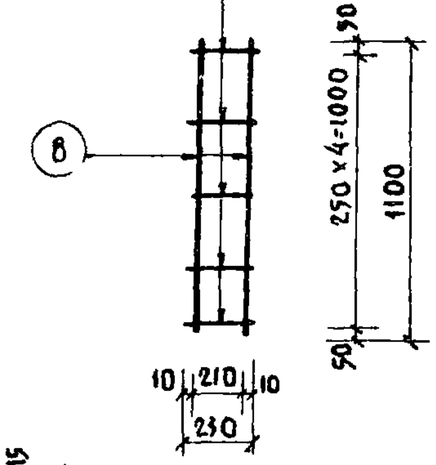

К 71-30

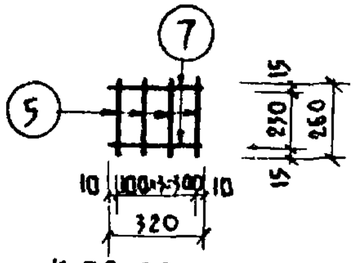

К-70-30

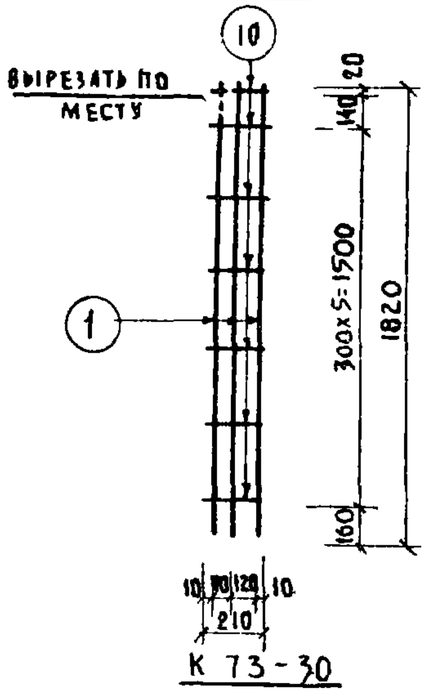

К 73-30

СПЕЦИФИКАЦИЯ АРМАТУРЫ							
МАРКА	№ поз	ф мм	ℓ мм	n шт	nℓ м	ВЕС кг поз	ВЕС кг марки
К 68-30	1	8АI	1820	2	3.64	1.44	1.60
	2	4ВI	230	7	1.61	0.16	
К-69-30	3	8АI	3740	2	7.48	2.95	3.88
	4	8АI	725	2	1.45	0.57	
	5	4ВI	260	14	3.64	0.36	
К 69А 30	4	8АI	725	2	1.45	0.57	5,55
	5	4ВI	260	14	3.64	0.36	
	6	10АI	3740	2	7.48	4.62	
К-70 30	5	4ВI	260	4	1.04	0.10	0.49
	7	10АI	320	2	0.64	0.39	
К 71 30	2	4ВI	230	5	1.15	0.11	0.60
	8	6АI	1100	2	2.20	0.49	
К 72-30	5	4ВI	260	5	1.30	0.13	1.68
	9	8АI	1320	3	3.96	1.56	
К-73-30	1	8АI	1820	3	5.46	2.16	2.30
	10	4ВI	210	7	1.47	0.14	
К-74 30	5	4ВI	260	4	1.04	0.10	0.67
	11	8АI	590	2	1.18	0.47	
	12	8АI	260	1	0.26	0.10	
К 74А-30	5	4ВI	260	4	1.04	0.10	0.67
	11	8АI	590	2	1.18	0.47	
	12	8АI	260	1	0.26	0.10	

1971	ИЗДЕЛИЯ ЗАВОДСКОГО ИЗГОТОВЛЕНИЯ	КАРКАСЫ К 68-30, К-69 30, К 69А-30, К-70-30, К-71 30, К 72 30, К 73-30; К 74 30, К 74А 30	СЕРИЯ 125	ЧАСТЬ 10 РАЗДЕЛ 10-3	ЛИСТ 44

Э. Алеев | Проверил | Ст инж | Н. контр. | Гл. инж. пр. | Гл. инж. проекта

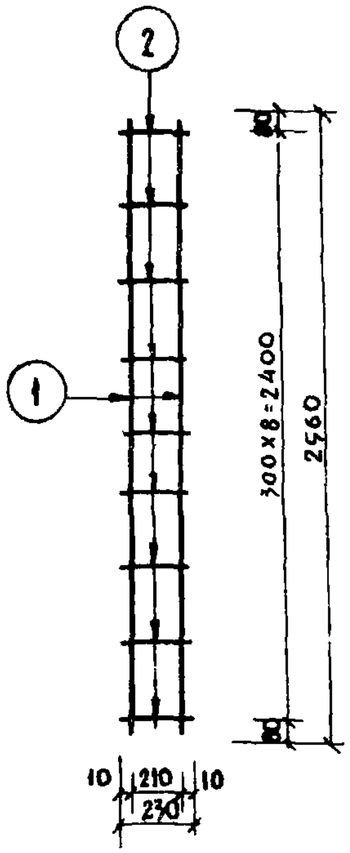

К-75-30

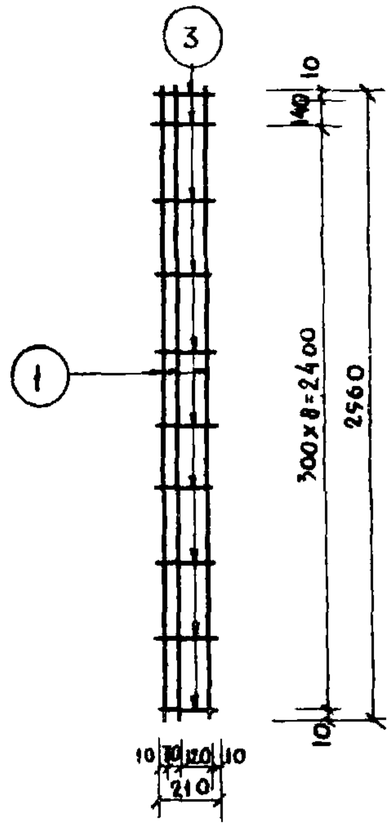

К-76-30

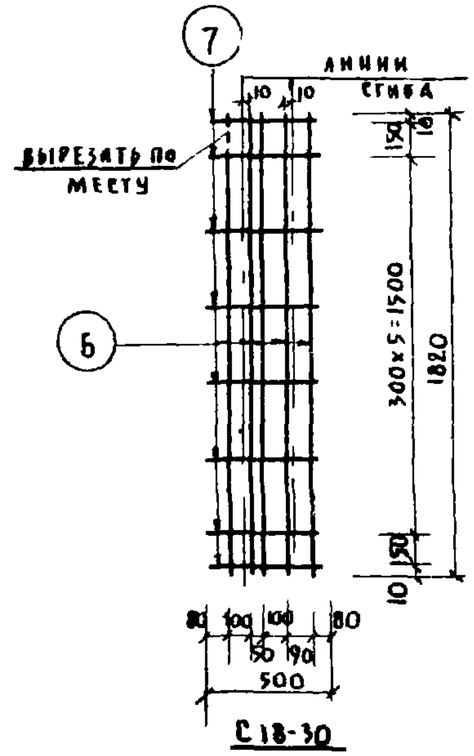

С18-30

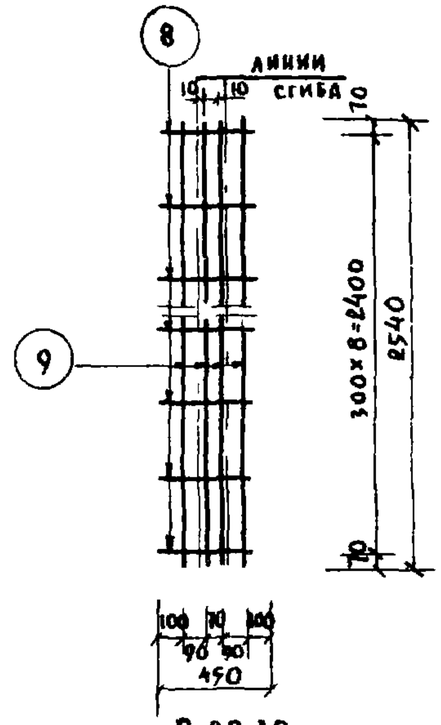

С-20-30

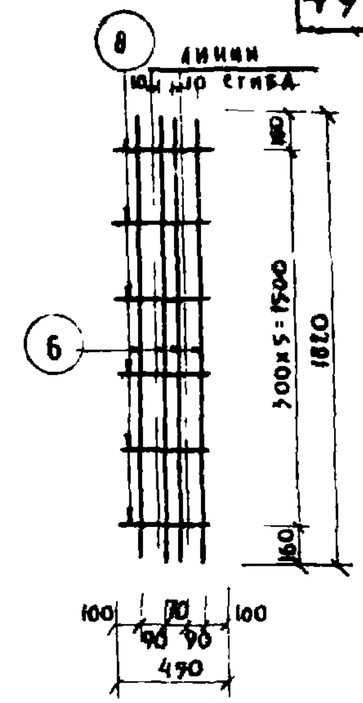

С-19-30

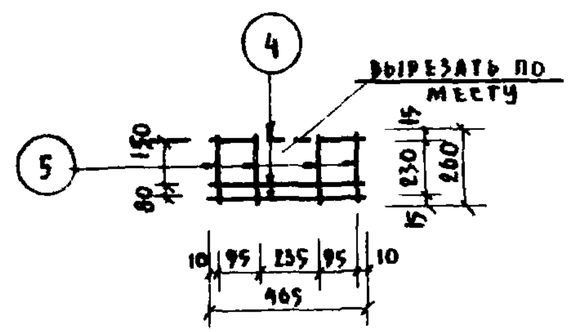

К-78-30

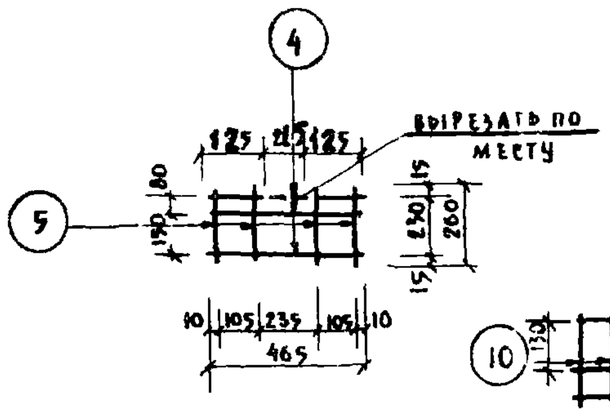

К-77-30

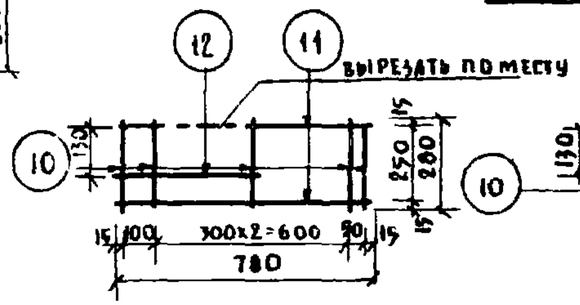

К-79-30

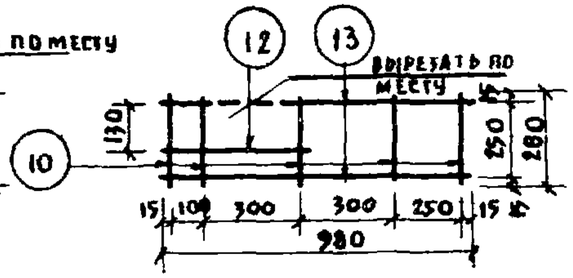

К-80-30

СПЕЦИФИКАЦИЯ МЕТАЛЛА							
МАРКА	N поз	⌀ мм	ℓ мм	n шт	nℓ м	ВЕС поз	ВЕС марки
К-75-30	1	8АI	2560	2	5.12	2.02	2.22
	2	4ВI	230	9	2.07	0.20	
К-76-30	3	8АI	2560	3	7.68	3.02	3.23
	3	4ВI	210	10	2.10	0.21	
К-77-30	4	8АI	465	3	1.40	0.55	0.65
	5	4ВI	260	4	1.04	0.10	
К-78-30	4	8АI	465	3	1.395	0.56	0.66
	5	4ВI	260	4	1.04	0.10	
К-79-30	10	4ВI	280	5	1.40	0.14	0.93
	12	8АI	330	1	0.33	0.13	
	11	8АI	780	2	1.66	0.66	
К-80-30	10	4ВI	280	5	1.40	0.14	1.04
	12	8АI	330	1	0.33	0.13	
	13	8АI	980	2	1.96	0.77	
С-18-30	6	4ВI	1820	5	9.10	0.90	1.30
	7	4ВI	500	8	4.00	0.40	
С-19-30	6	4ВI	1820	4	7.28	0.72	0.99
	8	4ВI	450	6	2.70	0.27	
С-20-30	8	4ВI	450	9	4.05	0.40	1.40
	9	4ВI	2640	4	10.16	1.0	

1970	ИЗДЕЛИЯ ЗАВОДСКОГО ИЗГОТОВЛЕНИЯ	КАРКАСЫ К-75-30, К-76-30, К-77-30, К-78-30, К-79-30, К-80-30, СЕТКИ С-18-30, С-19-30, С-20-30.	СЕРИЯ 125	ЧАСТЬ 10 РАЗДЕЛ 10.1-3	ЛИСТ 45

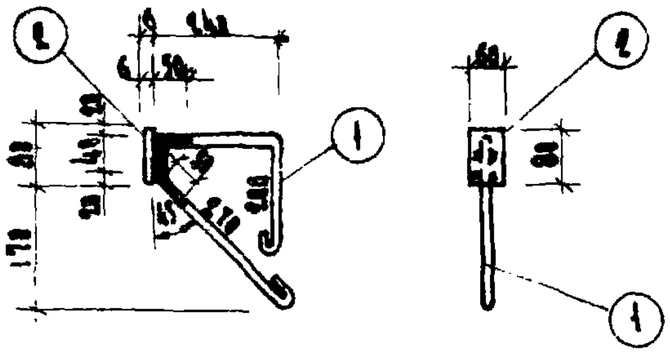

ЗД-5-30

СПЕЦИФИКАЦИЯ АРМАТУРЫ							
МАРКА	NN поз.	Ф мм	ℓ, S мм	n шт.	nℓ·nS м; см²	Вес кг поз.	Вес кг всего
ЗД-5-30	1	8AI	900	1	0.9	0.35	0.65
	2	Б=6	60×80	1	48	0.30	
ЗД-8-30	3	12AI	360	4	1.44	1.28	2.34
	4	Б=6	150×150	1	0.25	1.06	

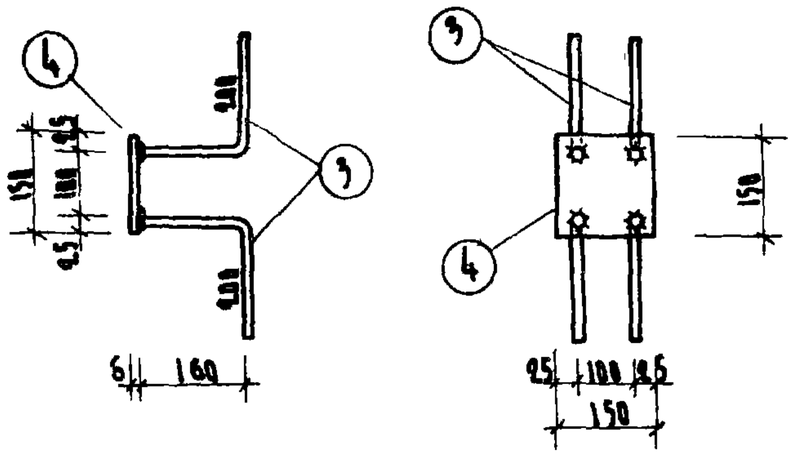

ЗД-8-30

ПРИМЕЧАНИЕ:

Затушованные участки металлизировать по ЕН206-69.

1970	Издания заводского изготовления	Закладные детали ЗД-5-30 ; ЗД-8-30	Серия 125	Часть 10 Раздел 10.1-3	Лист 46

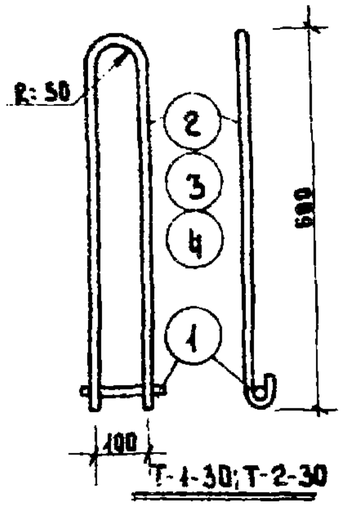

Т-1-30; Т-2-30

Т-10-30

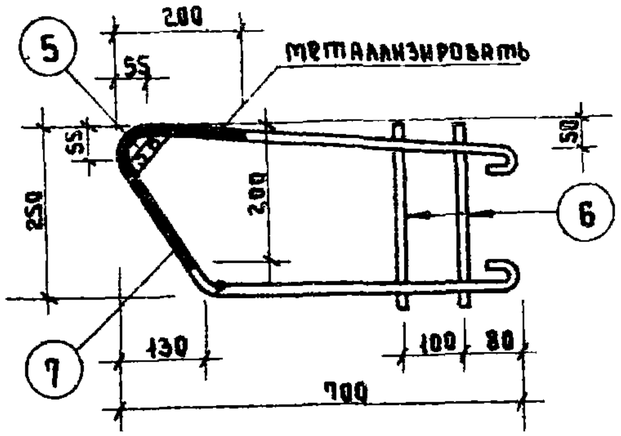

Т-3-30

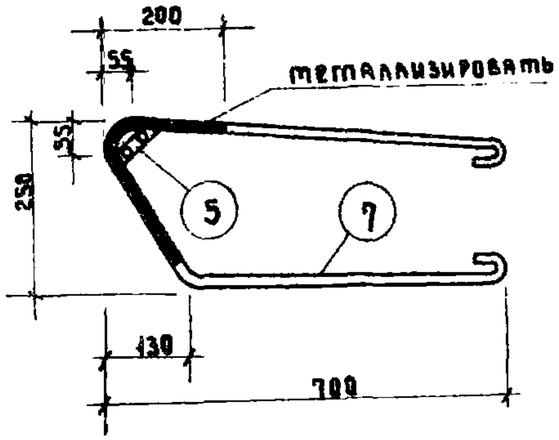

Т-3А-30

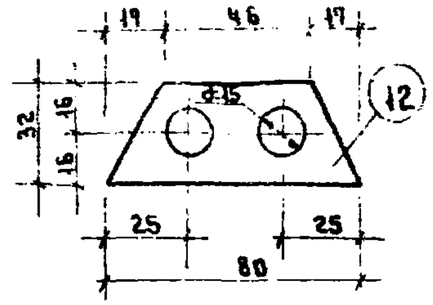

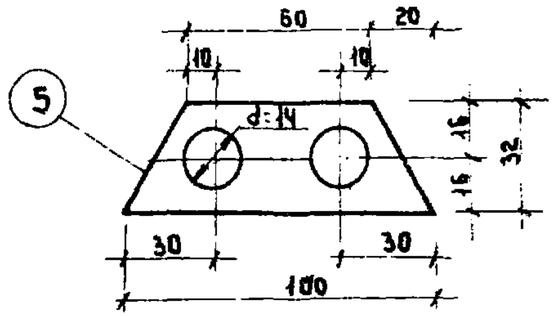

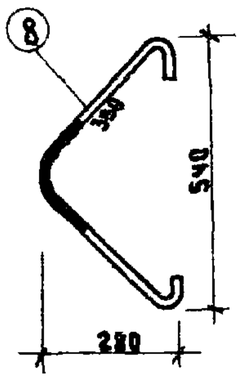

Т-5-30

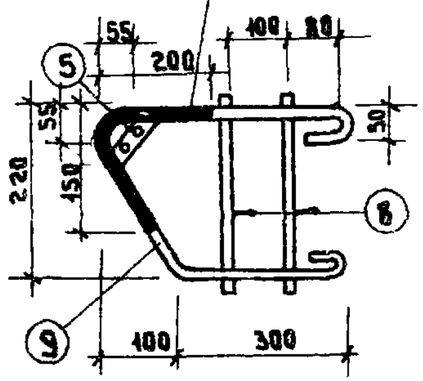

Т-8-30

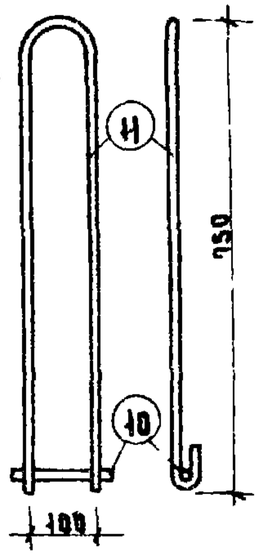

Т-12-30

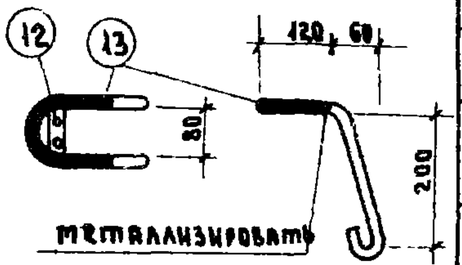

Т-13-30

Спецификация арматуры							
марка	№№ поз.	диам. мм	длина мм	кол. шт.	всего м	вес, кг позиции	вес, кг марки
Т-1-30	1	10АI	130	1	0.13	0.08	1.28
	2	12АI	1350	1	1.35	1.20	
Т-2-30	1	10АI	130	1	0.13	0.08	2.76
	3	18АI	1350	1	1.35	2.68	
Т-3-30	5	δ=6	32×100	1	0.10	0.13	1.90
	6	10АI	280	2	0.56	0.35	
	7	12АI	1600	1	1.60	1.42	
Т-3А-30	5	δ=6	32×100	1	0.10	0.13	1.55
	7	12АI	1600	1	1.60	1.42	
Т-5-30	8	12АI	950	1	0.95	0.84	0.84
Т-8-30	5	δ=6	32×100	1	0.10	0.13	1.57
	9	12АI	1230	1	1.23	1.09	
	6	10АI	280	2	0.56	0.35	
Т-10-30	1	10АI	130	1	0.13	0.08	1.71
	4	14АI	1350	1	1.35	1.63	
Т-12-30	10	10АI	150	1	0.15	0.08	3.79
	11	18АI	1850	1	1.85	3.71	
Т-13-30	13	12АI	860	1	0.86	0.76	0.88
	12	δ=6	32×80	1	0.08	0.12	

1970	Изделия заводского изготовления	Петли: Т-1-30; Т-2-30; Т-3-30; Т-3А-30; Т-5-30; Т-8-30; Т-10-30; Т-12-30; Т-13-30	Серия 125	Часть 10 Раздел 10.1-3	Лист 47

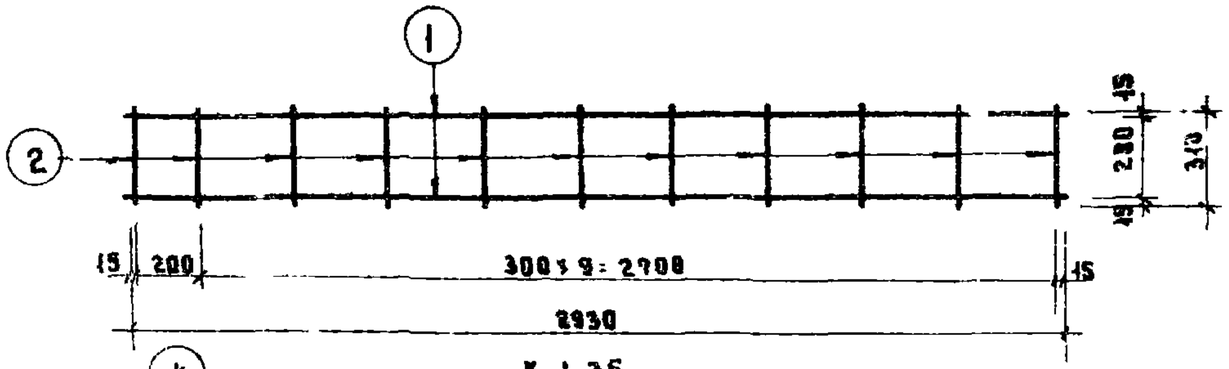

К-1-35

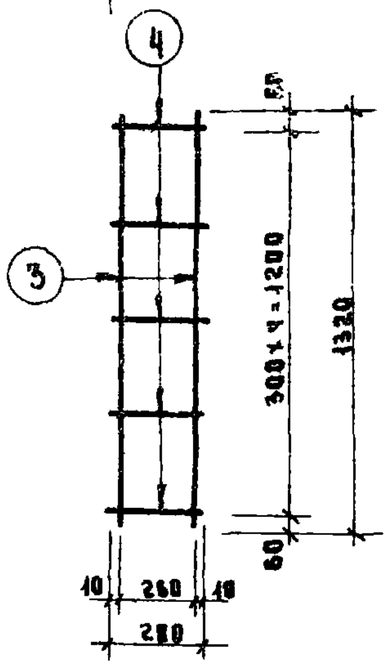

К-2-35

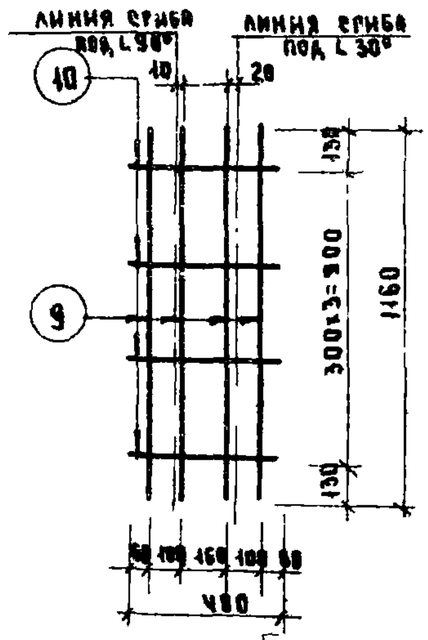

Q-1-35

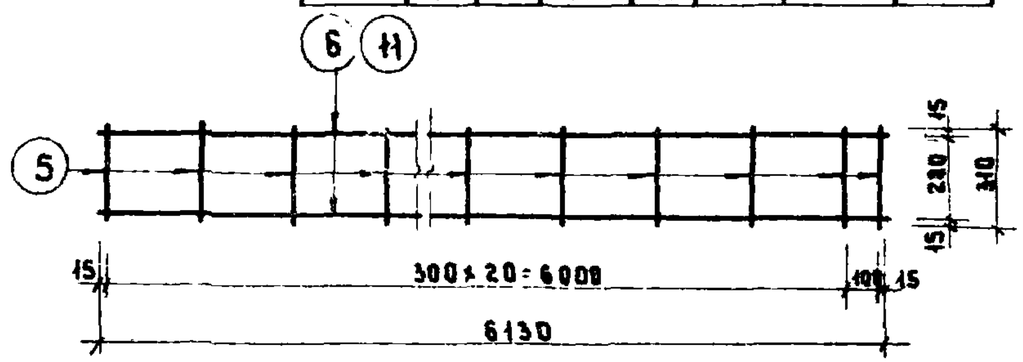

К-13-35 (К-81-35)

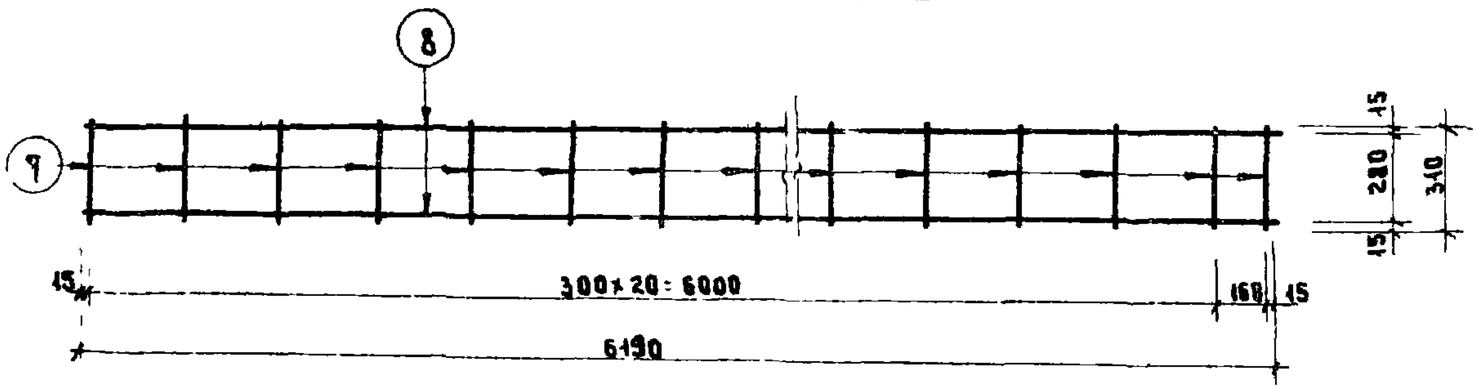

К-31-35

СПЕЦИФИКАЦИЯ АРМАТУРЫ							
МАРКА	№ поз.	Ф мм	ℓ мм	n шт.	nℓ м	ВЕС КГ поз.	ВЕС КГ ВСЕГО
К-1-35	1	8АI	2930	2	5.86	2.31	2.65
	2	4ВI	310	11	3.41	0.34	
К-2-35	3	8АI	1320	2	2.64	1.05	1.19
	4	4ВI	280	5	1.40	0.14	
К-13-35	5	4ВI	310	22	6.82	0.68	11.57
	6	12АIII	6130	2	12.26	10.89	
К-31-35	7	4ВI	310	22	6.82	0.68	5.58
	8	8АI	6190	2	12.38	4.90	
Q-1-35	9	4ВI	1160	4	4.64	0.46	0.65
	10	4ВI	480	4	1.92	0.19	
К-81-35	5	4ВI	310	22	6.82	0.68	5.52
	11	8АI	6130	2	12.26	4.84	

1970	ИЗДЕЛИЯ ЗАВОДСКОГО ИЗГОТОВЛЕНИЯ	КАРКАСЫ К-1-35; К-2-35; К-13-35; К-31-35; Q-1-35; К-81-35.	СЕРИЯ 125	ЧАСТЬ 10 РАЗДЕЛ 10.1-3	ЛИСТ 48

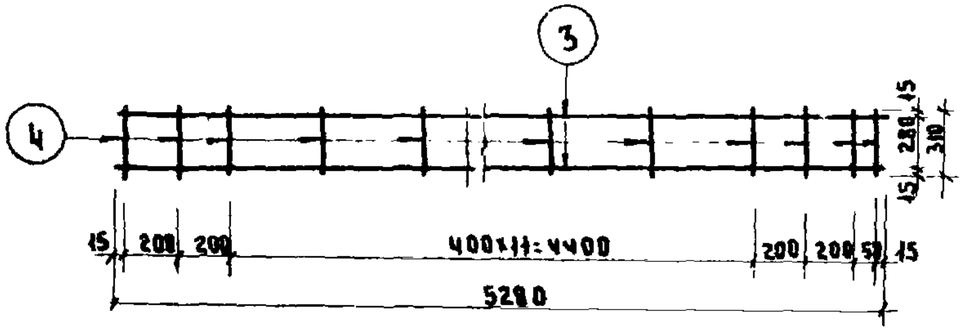

К-82а-35

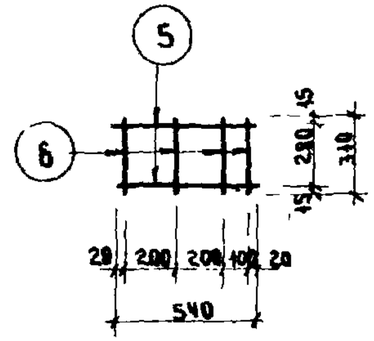

К-83-35

СПЕЦИФИКАЦИЯ МЕТАЛЛА							
МАРКА	N поз	ф мм	ℓ мм	n мм	nℓ м	ВЕС, КГ поз	ВЕС, КГ марка
К-82-35	1	12АIII	6920	2	13.84	12.30	12.94
	2	4ВI	310	21	6.51	0.64	
К-82а-35	3	10АI	5280	2	10.56	6.51	7.08
	4	4ВI	310	16	4.96	0.58	
К-83-35	5	10АI	540	2	1.10	0.68	0.80
	6	4ВI	310	4	1.24	0.12	
К-53-35	7	6АI	840	11	9.24	2.05	8.35
	8	10АI	2540	4	10.20	6.30	
О-16-35	9	4ВI	750	4	3.00	0.30	0.45
	10	4ВI	480	3	1.44	0.15	
О-22-35	11	4ВI	550	9	4.95	0.49	1.75
	12	4ВI	2540	5	12.70	1.26	

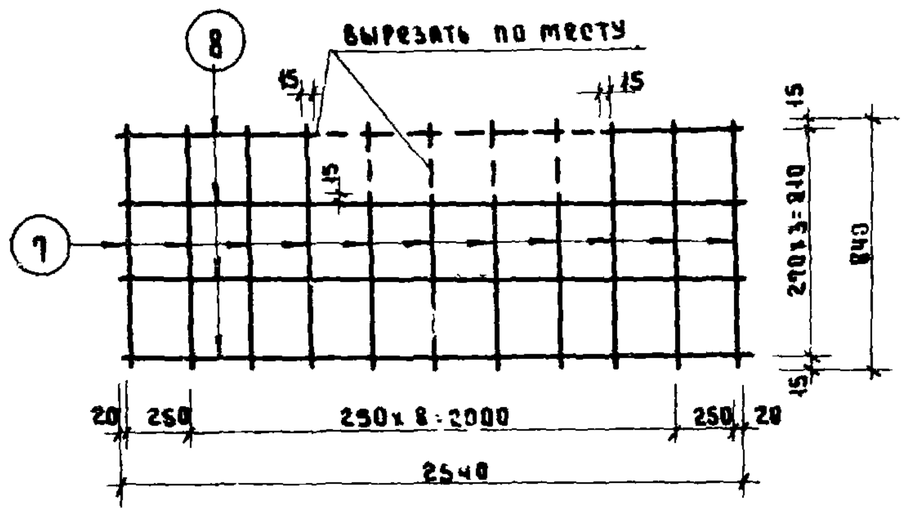

К-53-35

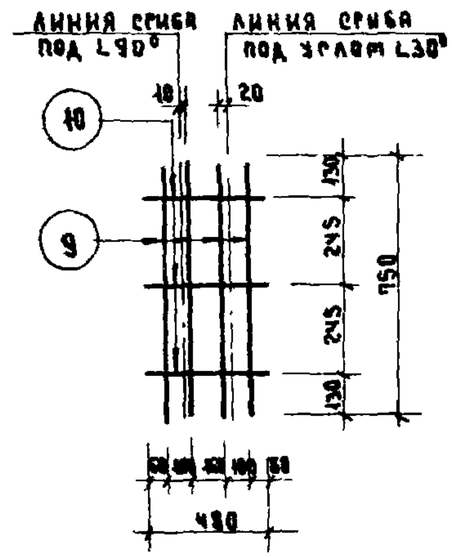

О-16-35

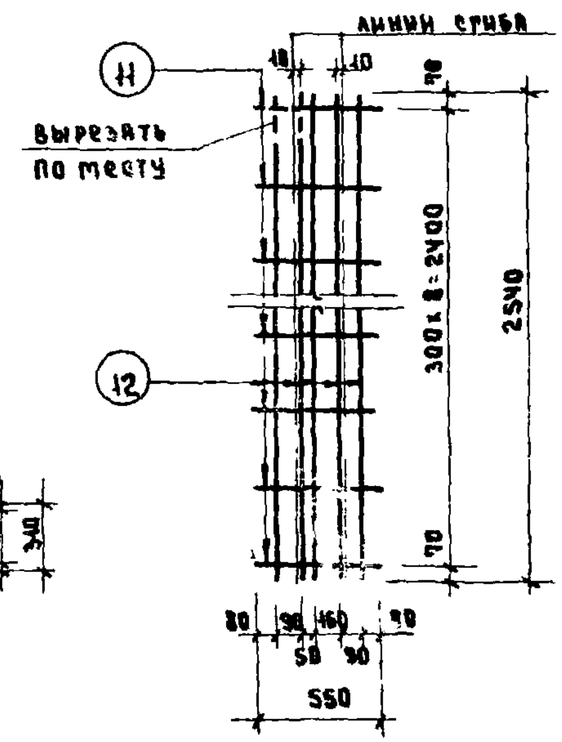

О-22-35

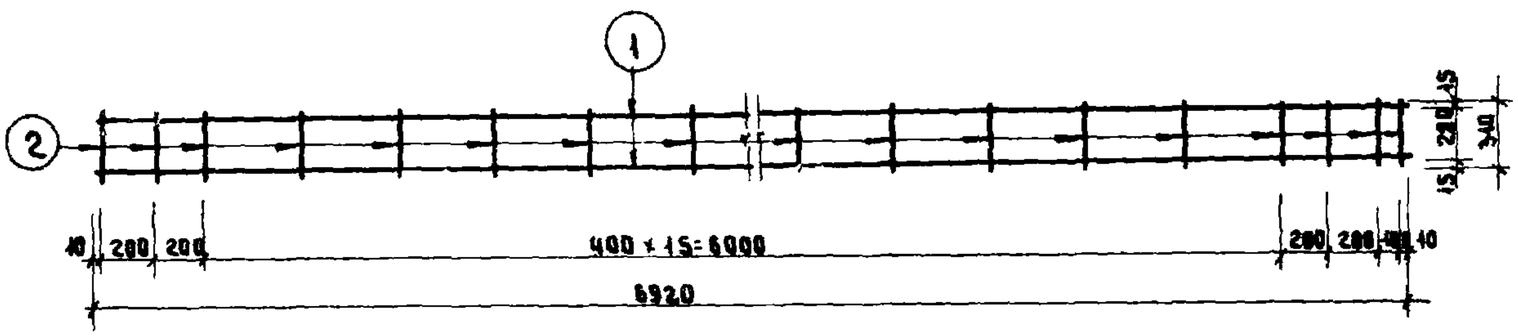

К 82-35

1970	Издания заводского изготовления	Каркасы К-82-35; К-82а-35; К-83-35; К-53-35; О-16-35; О-22-35.	Серия 125	Часть 10 Раздел 10.1-3	Лист 49

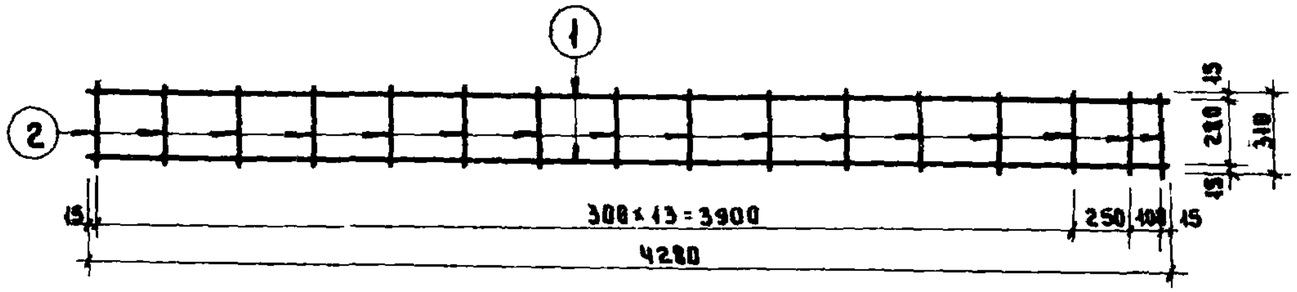

К-54-35

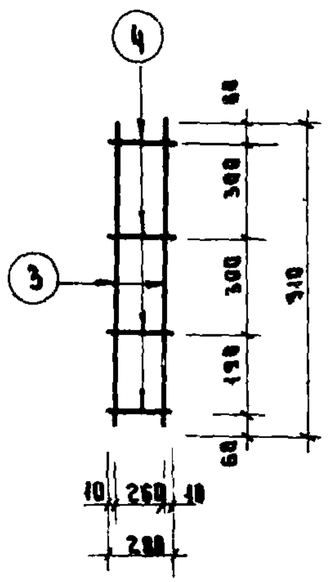

К-55-35

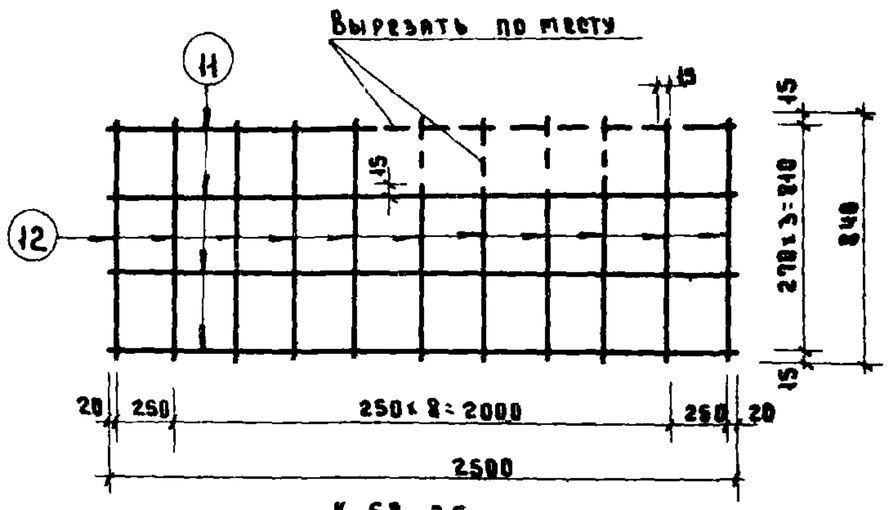

К-58-35

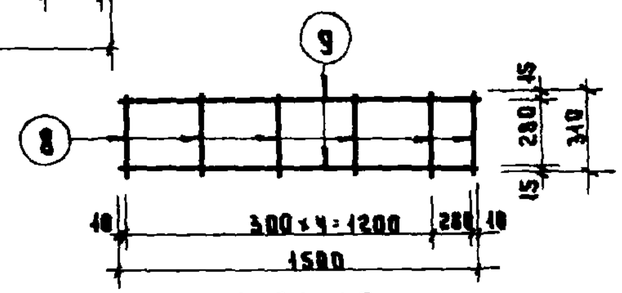

К-59-35

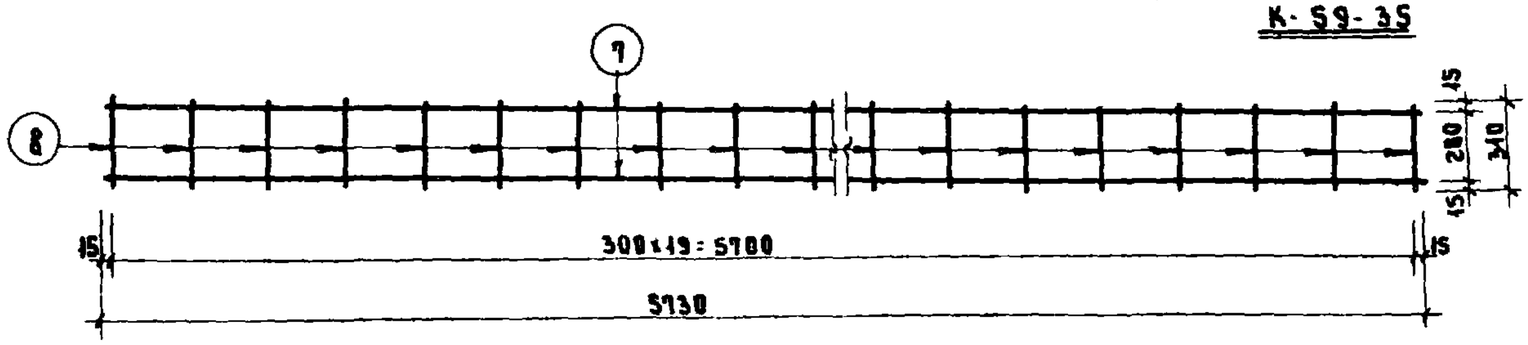

К-57-35

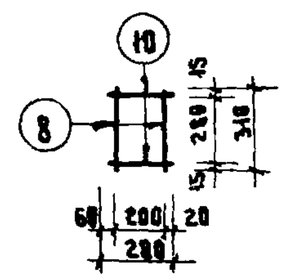

К-60-35

СПЕЦИФИКАЦИЯ АРМАТУРЫ

МАРКА	№ поз.	Ф мм	ℓ мм	n шт.	nℓ м	вес, кг поз.	вес, кг марка
К-54-35	1	8 АI	4280	2	8.56	3.39	3.89
	2	4 ВI	310	16	4.96	0.48	
К-55-35	3	8 АI	310	2	1.82	0.72	0.83
	4	4 ВI	280	4	1.12	0.11	
К-57-35	7	10 АIII	5730	2	11.46	7.09	7.70
	8	4 ВI	310	20	6.20	0.61	
К-58-35	11	10 АI	2500	4	10.00	6.2	8.25
	12	6 АI	840	11	9.24	2.05	
К-59-35	9	8 АI	1500	2	3.00	1.19	1.37
	8	4 ВI	310	6	1.86	0.18	
К-60-35	10	8 АI	280	2	0.56	0.22	0.28
	8	4 ВI	310	2	0.62	0.06	

1970	ИЗДЕЛИЯ ЗАВОДСКОГО ИЗГОТОВЛЕНИЯ	КАРКАСЫ К-54-35; К-55-35; К-57-35; К-58-35; К-59-35; К-60-35.	СЕРИЯ 125	ЧАСТЬ 10 РАЗДЕЛ 10.1-3	ЛИСТ 50

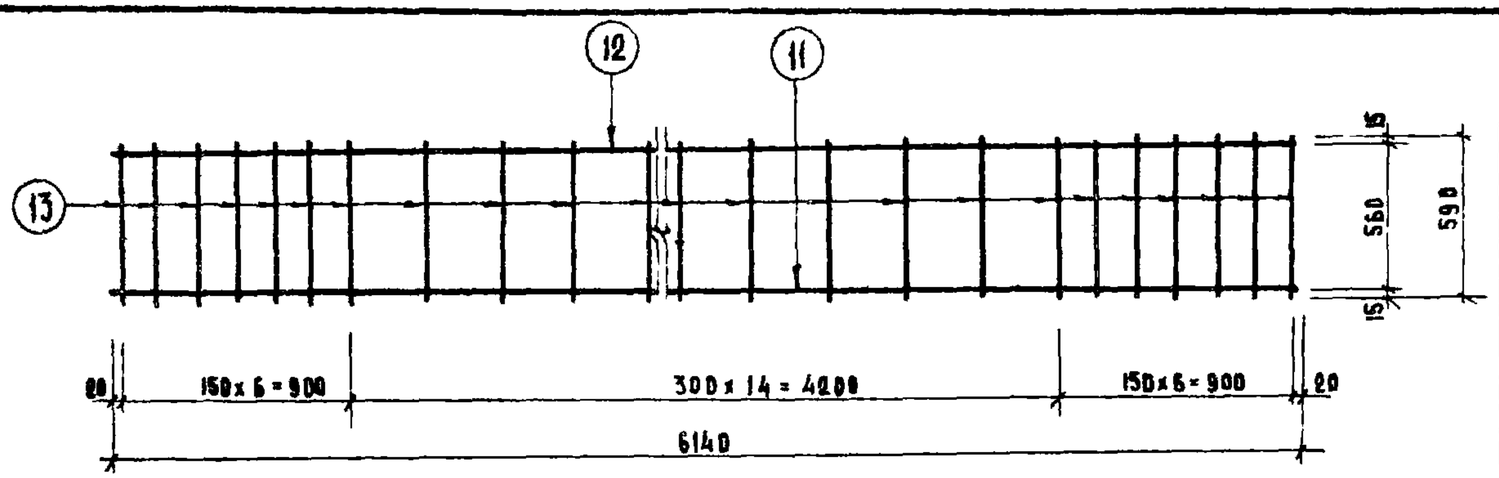

К-64-35

Марка	Nn поз	ф мм	ℓ мм	n шт.	nℓ м	вес, кг поз.	вес, кг марка
К-61-35	1	16АI	6940	1	6,94	10,99	18,10
	2	8АI	6940	1	6,94	2,74	
	3	6АI	590	34	20,06	4,46	
К-62-35	4	8АI	560	2	1,12	0,44	0,55
	5	4ВI	280	4	1,12	0,11	
К-63-35	6	8АI	560	2	1,12	0,44	1,22
	7	4ВI	280	4	1,12	0,11	
	8	14АI	550	1	0,55	0,67	
К-64-35	11	12АIII	6140	1	6,14	5,47	11,73
	12	10АIII	6140	1	6,14	3,81	
	13	5ВI	590	27	15,90	2,45	
С-17-35	9	4ВI	480	4	1,92	0,19	0,40
	10	4ВI	530	4	2,12	0,21	

Линии сгиба

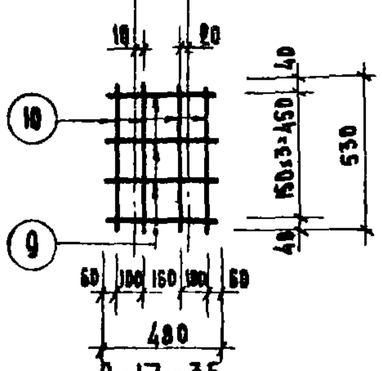

С-17-35

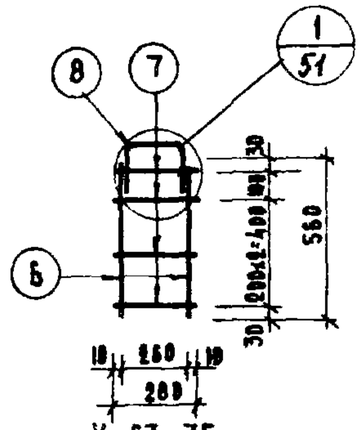

К-63-35

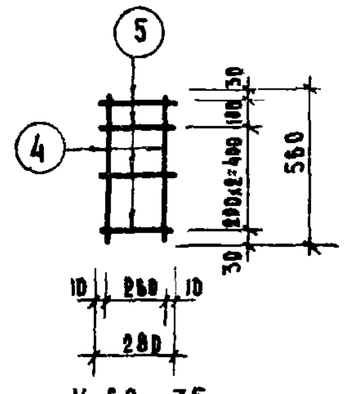

К-62-35

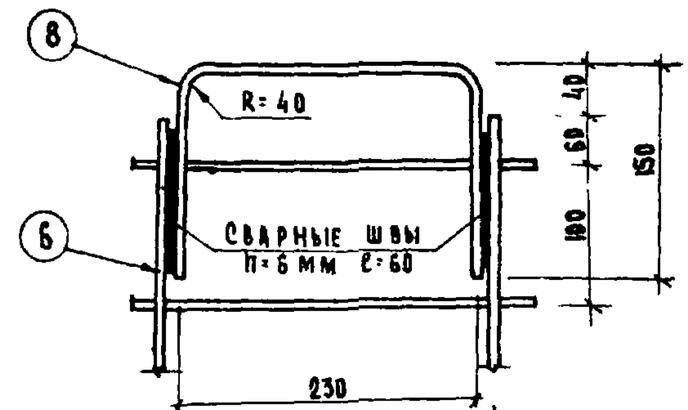

Деталь 1

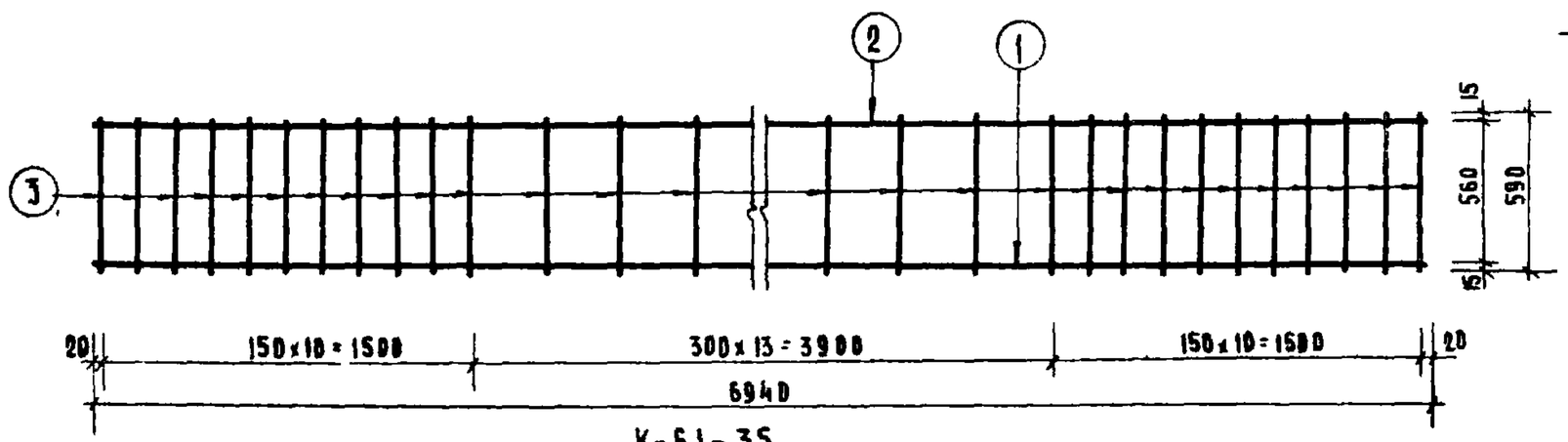

К-61-35

1970	Изделия заводского изготовления	Каркасы К-61-35; К-62-35; К-63-35; К-64-35; С-17-35	Серия 125	Часть 10 Раздел 10.1-3	Лист 51

4076-14 56

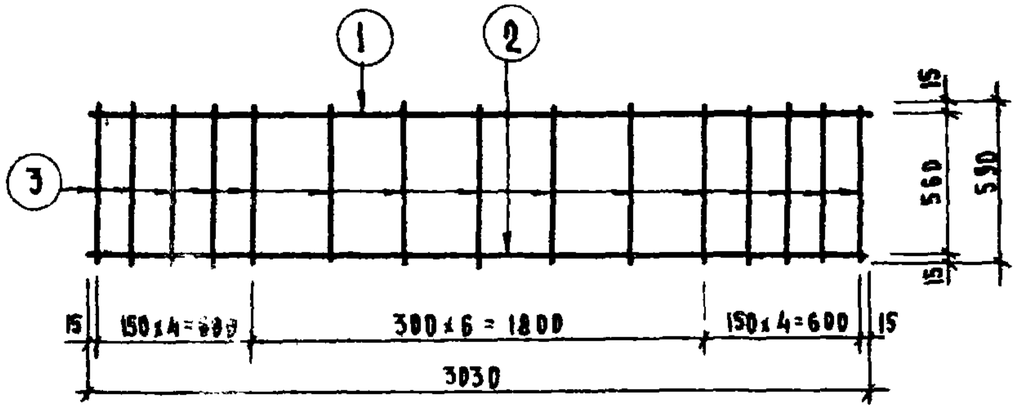

К-65-35

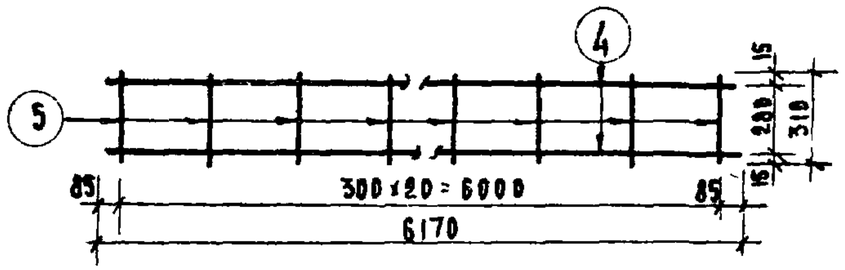

К-66-35

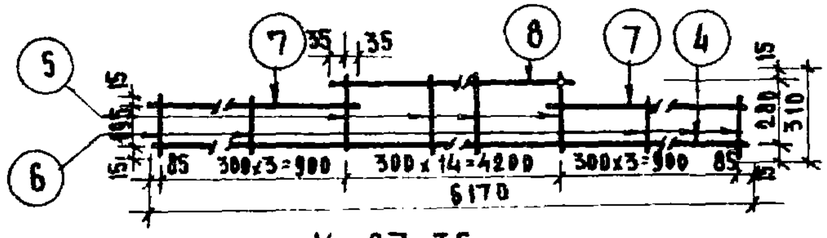

К-67-35

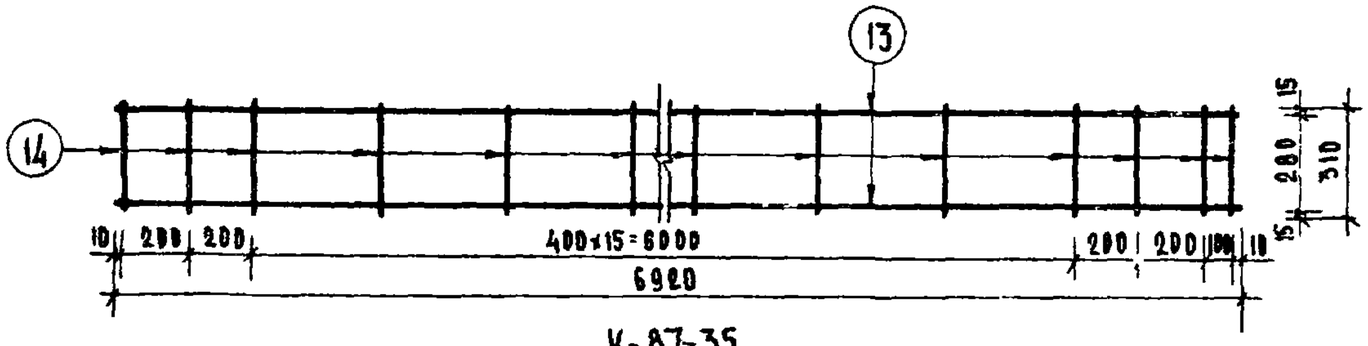

К-87-35

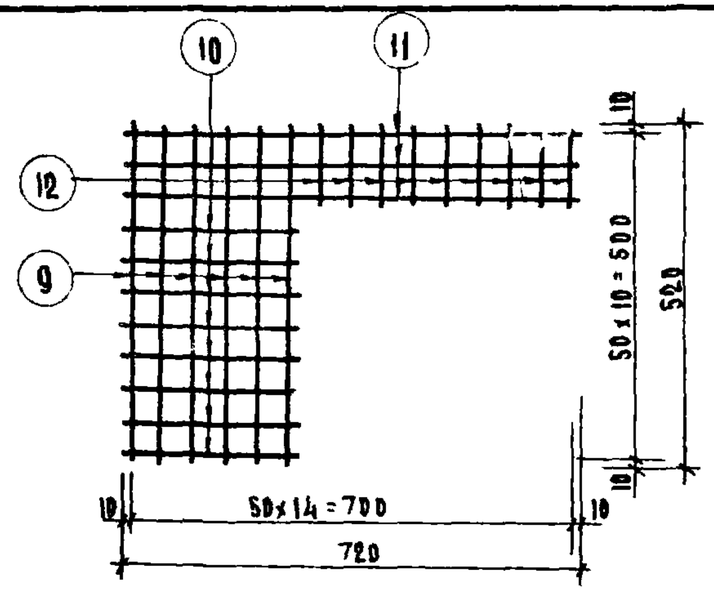

С-21-35

СПЕЦИФИКАЦИЯ АРМАТУРЫ							
МАРКА	NN ПОЗ.	Ф ММ	ℓ ММ	n ШТ.	nℓ М	ВЕС КГ ПОЗ.	ВЕС КГ МАРКИ
К-65-35	1	8АI	3030	1	3,03	1,20	3,96
	2	10АIII	3030	1	3,03	1,88	
	3	4ВI	590	15	8,85	0,88	
К-66-35	4	12АIII	6170	2	12,34	10,98	11,62
	5	4ВI	310	21	6,51	0,638	
К-67-35	5	4ВI	310	15	4,65	0,45	8,29
	6	4ВI	225	6	1,35	0,13	
	7	10АIII	970	2	1,94	1,12	
	8	10АIII	4270	1	4,27	2,74	
	4	10АIII	6170	1	6,17	3,85	
С-21-35	9	3ВI	520	6	3,12	0,17	0,45
	10	3ВI	270	8	2,16	0,11	
	11	3ВI	720	3	2,16	0,11	
	12	3ВI	120	9	1,08	0,06	
К-87-35	13	14АIII	6920	2	13,84	16,75	17,39
	14	4ВI	310	21	6,51	0,64	

1970	Изделия заводского изготовления	Сварные каркасы К-65-35 ÷ К-67-35; К-87-35. Сварная сетка С-21-35	Серия 125	Часть 10 Раздел 10.1-3	Лист 52

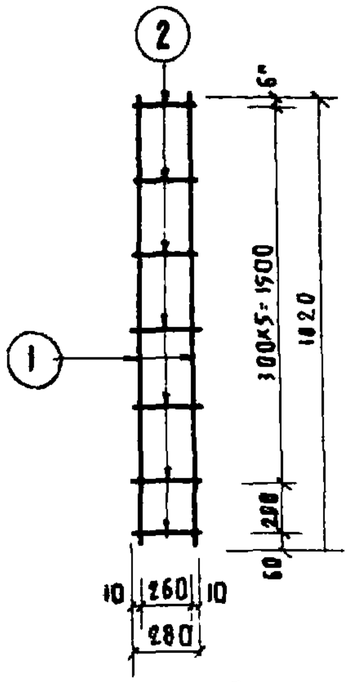

К-68-35

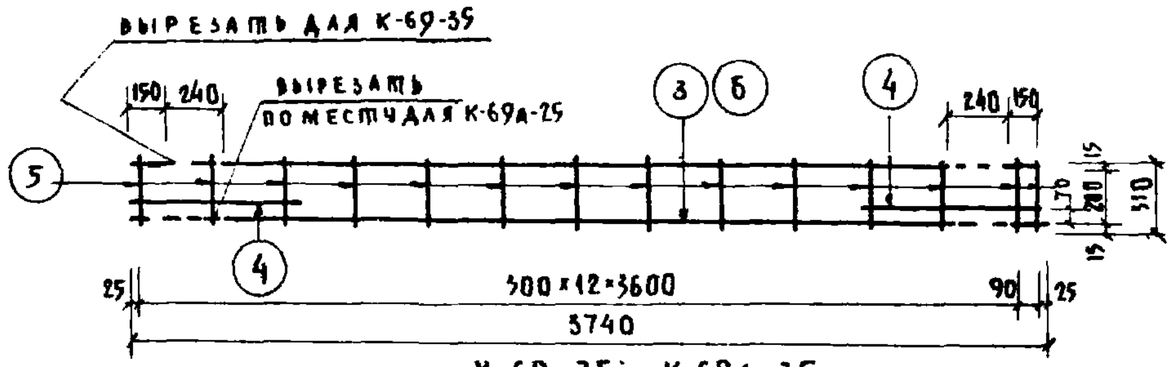

К-69-35; К-69А-35

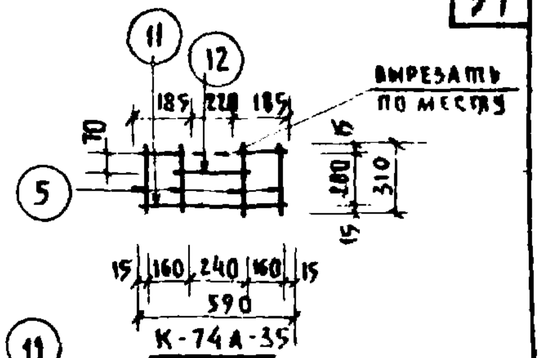

К-74А-35

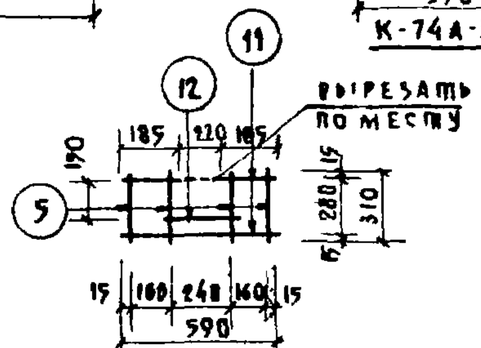

К-74-35

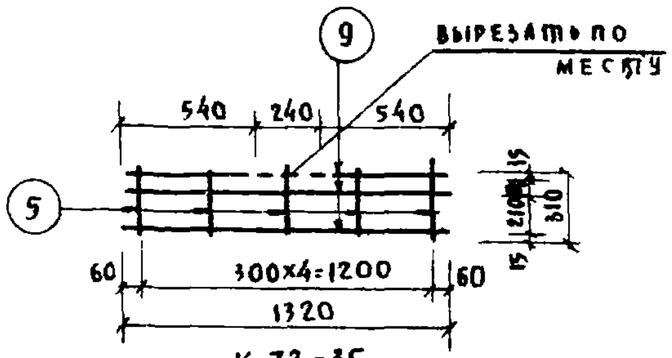

К-72-35

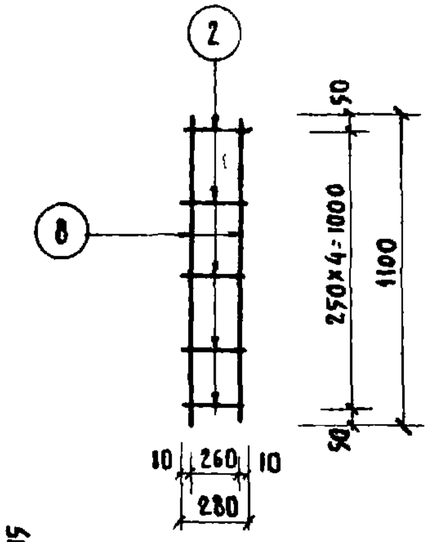

К-71-35

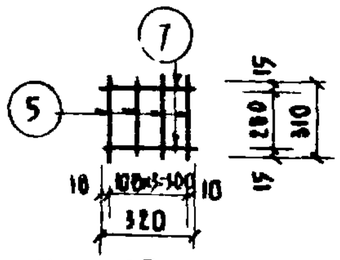

К-70-35

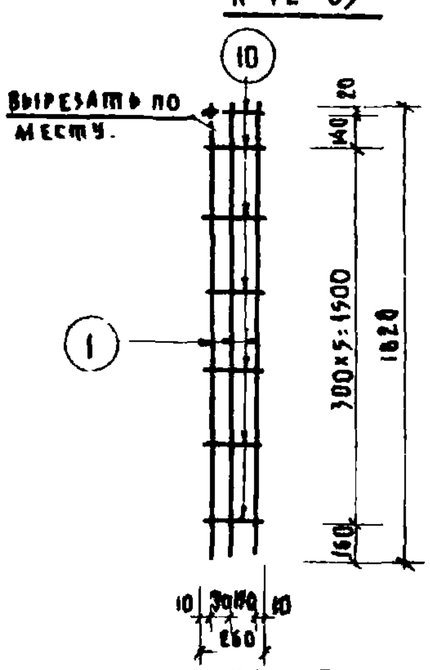

К-73-35

СПЕЦИФИКАЦИЯ АРМАТУРЫ

МАРКА	N поз	ф мм	ℓ мм	n шт	nℓ м	ВЕС кг поз	ВЕС кг марки
К 68-35	1	8AI	1820	2	3.64	1.44	1.64
	2	4BI	280	7	1.96	0.20	
К-69-35	3	8AI	3740	2	7.48	2.95	3.94
	4	8AI	725	2	1.45	0.57	
	5	4BI	310	14	4.24	0.42	
К-69А-35	4	8AI	725	2	1.45	0.57	5.61
	5	4BI	310	14	4.24	0.42	
	16	10AI	3740	2	7.48	4.62	
К-70-35	5	4BI	310	4	1.24	0.12	0.51
	7	10AI	320	2	0.640	0.39	
К-71-35	2	4BI	310	5	1.55	0.15	0,65
	8	6AI	1100	2	2.20	0.50	
К-72-35	5	4BI	310	5	1.55	0.15	1.71
	9	8AI	1320	3	3.96	1.56	
К-73-35	1	8AI	1820	3	5.46	2.16	2.34
	10	4BI	250	7	1.82	0.18	
К-74-35	5	4BI	310	4	1.24	0.12	0.69
	11	8AI	590	2	1.18	0.47	
	12	8AI	260	1	0.26	0.10	
К-74А-35	5	4BI	310	4	1.24	0.12	0.69
	11	8AI	590	2	1.18	0.47	
	12	8AI	260	1	0.26	0.10	

ИЗДЕЛИЯ ЗАВОДСКОГО ИЗГОТОВЛЕНИЯ	КАРКАСЫ К-68-35; К-69-35; К-69А-35; К-70-35; К-71-35 К-72-35; К-73-35; К-74-35; К-74А-35	СЕРИЯ 125	ЧАСТЬ 10 РАЗДЕЛ 10.1-3	ЛИСТ 53

Проверил Крутякова

Инженер

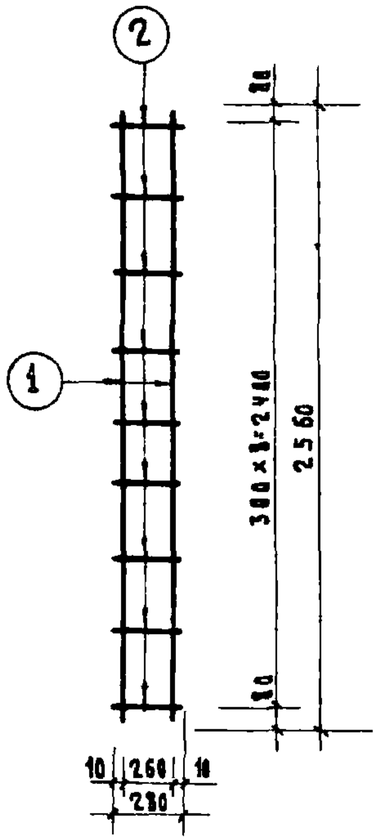

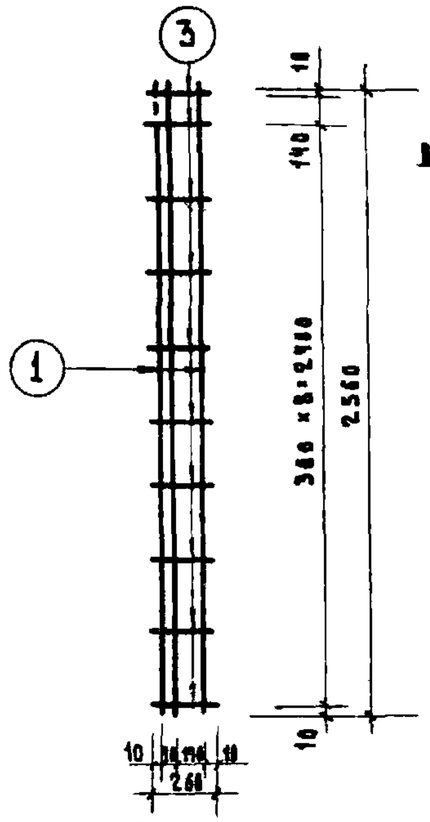

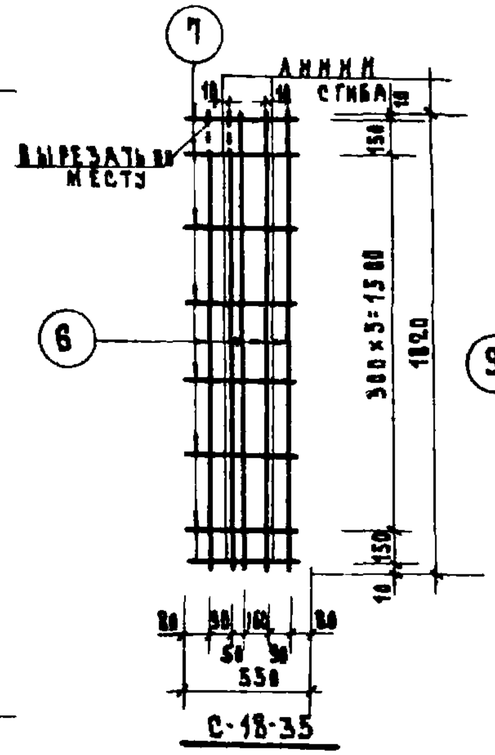

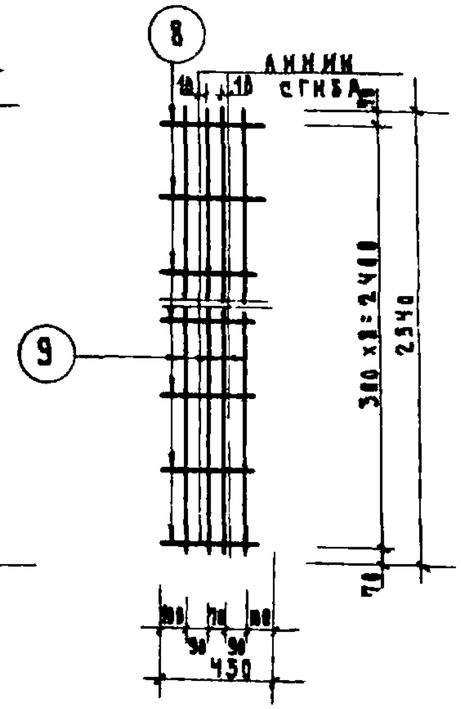

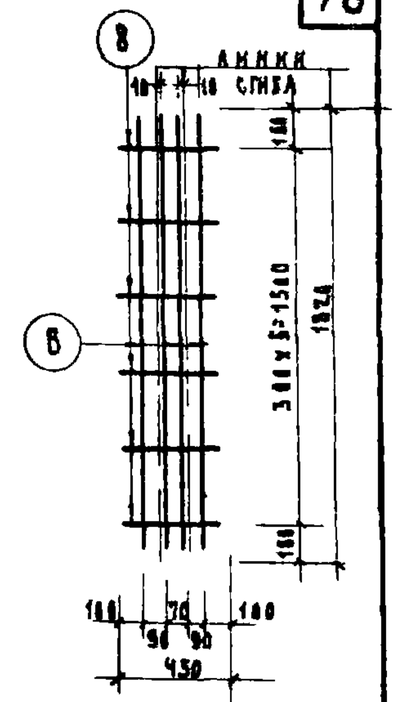

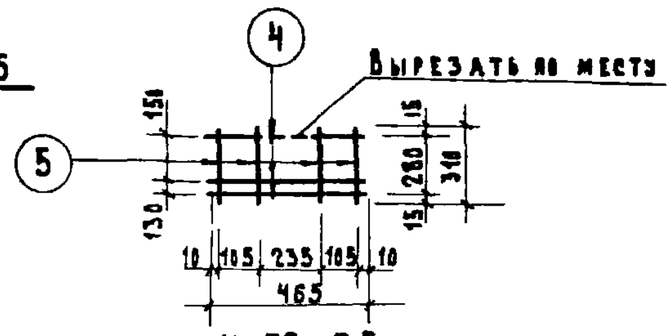

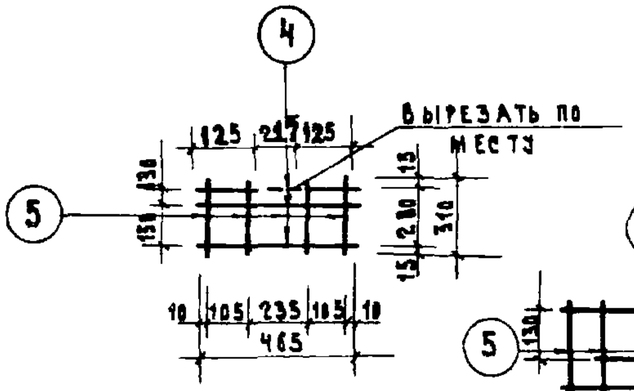

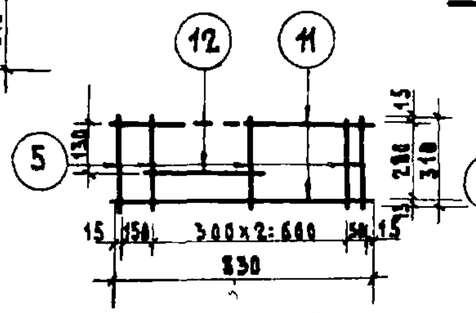

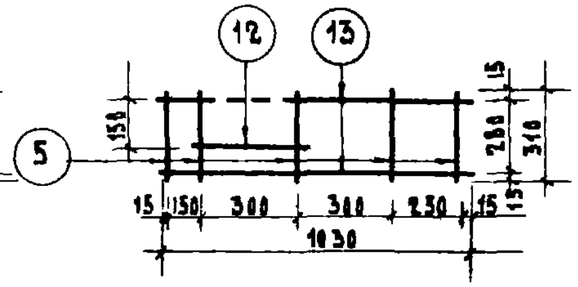

Спецификация металла

Марка	№№ поз.	ф мм	ℓ мм	n шт	nℓ м	Вес кг поз.	Вес кг марка
К-75-35	1	8 AI	2560	2	5.12	2.02	2.27
	2	4 BI	280	9	2.52	0.25	
К-76-35	3	8 AI	2560	3	7.68	3.03	3.29
	3	4 BI	280	10	2.80	0.26	
К-77-35	4	8 AI	465	3	1.40	0.55	0.67
	5	4 BI	310	4	1.24	0.12	
К-78-35	4	8 AI	465	3	1.40	0.56	0.68
	5	4 BI	310	4	1.24	0.12	
К-79-35	5	4 BI	310	5	1.55	0.15	0.94
	12	8 AI	330	1	0.33	0.13	
	11	8 AI	830	2	1.66	0.66	
К-80-35	5	4 BI	310	5	1.55	0.15	1.09
	12	8 AI	330	1	0.33	0.13	
	13	8 AI	103	2	2.06	0.81	
С-18-35	6	4 BI	1820	5	9.10	0.90	1.33
	7	4 BI	550	8	4.40	0.43	
С-19-35	6	4 BI	1820	4	7.28	0.72	0.99
	8	4 BI	450	6	2.70	0.27	
С-20-35	8	4 BI	450	9	4.05	0.40	1.40
	9	4 BI	2540	4	10.16	1.00	

1970	Изделия заводского изготовления	Каркасы К-75-35; К-76-35; К-77-35, К-78-35, К-79-35, К-80-35 Сетки С-18-35, С-19-35, С-20-35	Серия 125	Часть 10 Раздел 10-13	Лист 34

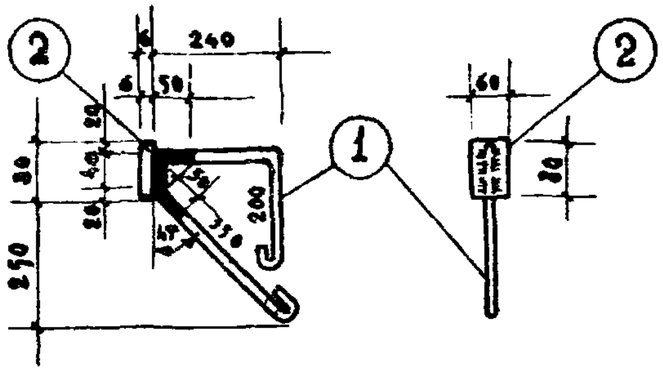

3Д-5-35

СПЕЦИФИКАЦИЯ АРМАТУРЫ							
МАРКА	N N поз.	ф мм	ℓ. S. мм	n шт.	nℓ; nS м; $0м^2$	Вес кг поз.	Вес кг всего
3Д-5-35	1	8 AI	900	1	0.9	0.35	0.65
	2	б=6	60×80	1	48	0.30	
3Д-8-35	3	12 AI	360	4	1.44	1.28	2.34
	4	б=6	150×150	1	225	1.06	

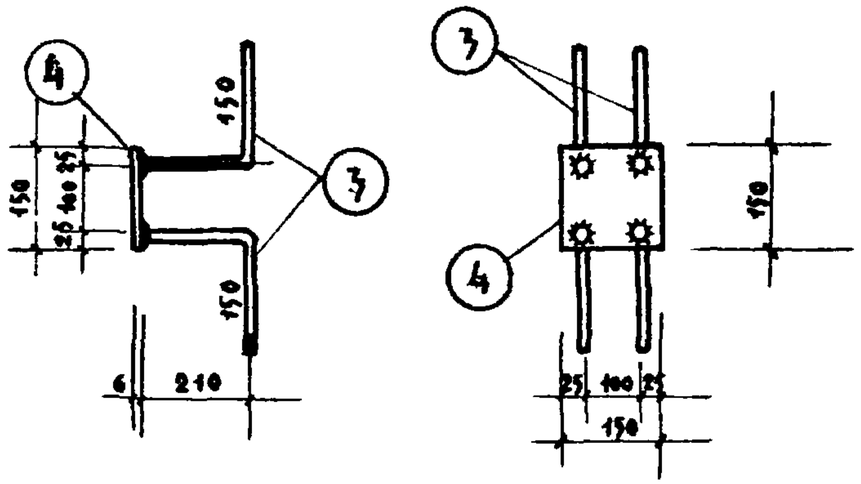

3Д-8-35

ПРИМЕЧАНИЕ:

Затушёванные участки металлизировать по СН 206-62

1970	Изделия заводского изготовления	Закладные детали 3Д-5-35, 3Д-8-35.	Серия 125	Часть 10 Раздел 10-3	Лист 55

Исполнитель Б. Духовский Проверил

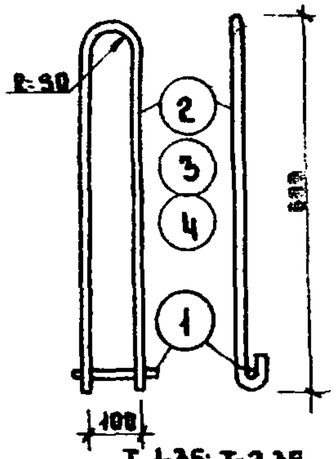

Т-1-35; Т-2-35
Т-10-35

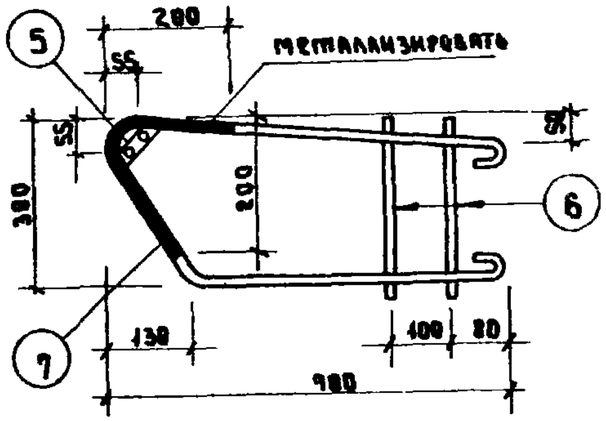

Т-3-35

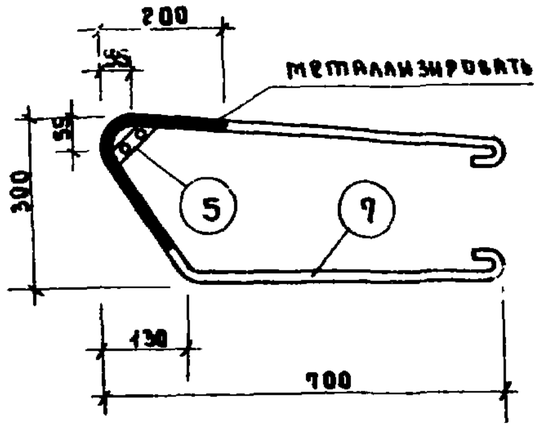

Т-3А-35

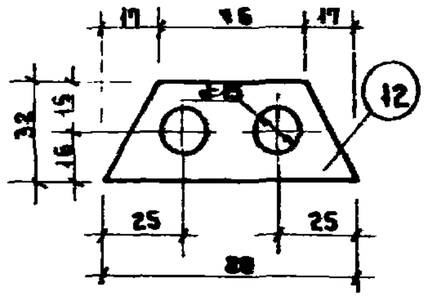

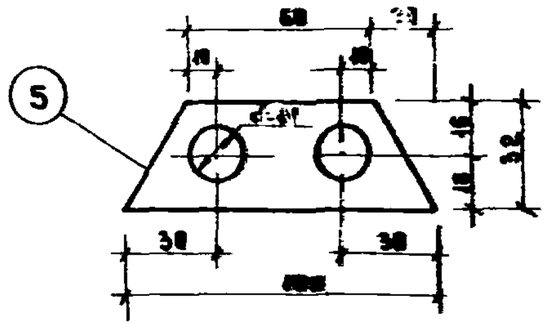

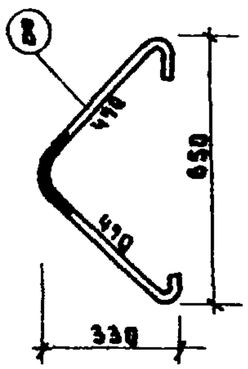

Т-5-35

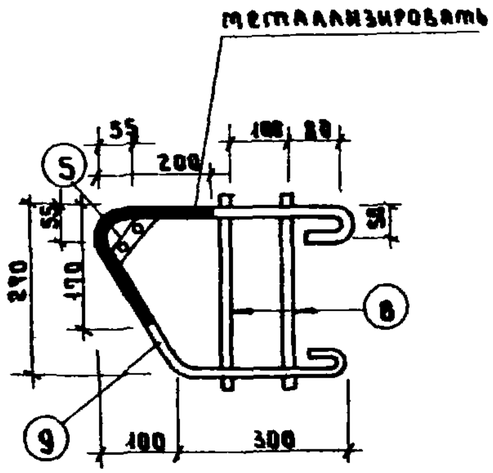

Т-8-35

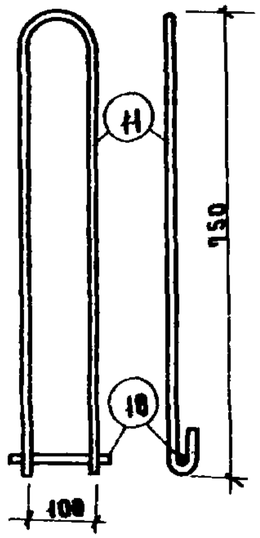

Т-12-35

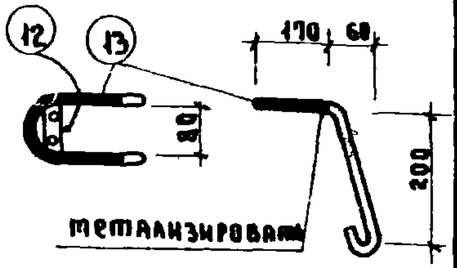

Т-13-35

Спецификация арматуры

Марка	Нм поз.	Диам. мм	Длина мм	Кол. шт.	Вес м	Вес, кг позиции	Вес, кг марки
Т-1-35	1	10АI	130	1	0.13	0.08	1.28
	2	12АI	1350	1	1.35	1.20	
Т-2-35	1	10АI	130	1	0.13	0.08	2.76
	3	18АI	1350	1	1.35	2.68	
Т-3-35	5	δ=6	32×100	1	0.10	0.13	1.98
	6	10АI	310	2	0.62	0.38	
	7	12АI	1650	1	1.65	1.97	
Т-3А-35	5	δ=6	32×100	1	0.10	0.13	1.68
	7	12АI	1650	1	1.65	1.97	
Т-5-35	8	12АI	1150	1	1.15	1.02	1.02
Т-8-35	5	δ=6	32×100	1	0.10	0.13	1.75
	9	12АI	1400	1	1.800	1.26	
	8	10АI	290	2	0.58	0.36	
Т-10-35	1	10АI	130	1	0.13	0.08	1.91
	4	14АI	1350	1	1.35	1.83	
Т-12-35	10	10АI	150	1	0.15	0.09	3.79
	11	18АI	1850	1	1.85	3.71	
Т-13-35	13	12АI	960	1	0.96	0.85	0.97
	12	δ=6	32×80	1	0.08	0.12	

1970	Изделия заводского изготовления	Петли: Т-1-35; Т-2-35; Т-3-35; Т-3А-35; Т-5-35; Т-8-35; Т-10-35; Т-12-35; Т-13-35	Серия 125	Часть 10 Раздел 10.1-3	Лист 56

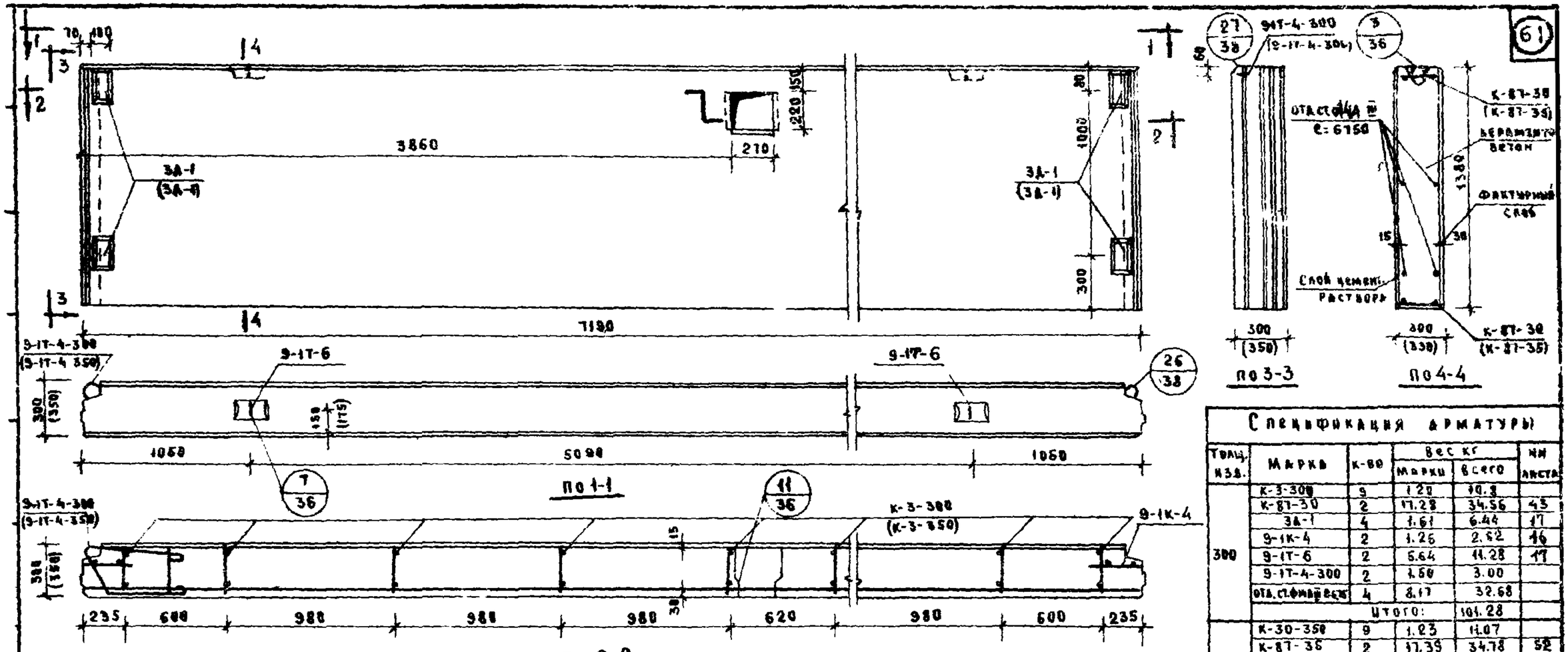

Спецификация арматуры

Толщ. изд.	Марка	К-во	Вес кг: Марки	Вес кг: Всего	№ листа
300	К-3-300	9	1.20	10.8	
	К-87-30	2	17.28	34.56	45
	3А-1	4	1.61	6.44	17
	9-1К-4	2	1.26	2.52	46
	9-1Т-6	2	5.64	11.28	17
	9-1Т-4-300	2	1.50	3.00	
	Отд. ст. ф14 й ℓ=6750	4	8.17	32.68	
	Итого:			101.28	
350	К-30-350	9	1.23	11.07	
	К-87-35	2	17.39	34.78	52
	3А-1	4	1.61	6.44	
	9-1К-4	2	1.26	2.52	46
	9-1Т-6	2	5.64	11.28	17
	9-1Т-4-350	2	1.59	3.18	
	Отд. ст. ф14 й ℓ=6750	4	8.17	32.68	
	Итого:			101.95	

Характеристика изделия

Наименование		Ед. изм.	К-88: 300	К-88: 350
Вес		кг	4460	5080
Расход материалов	Керамзитобетона	$м^3$	2.60	2.94
	Раствора	$м^3$	0.48	0.48
Вес стали		кг	101.28	101.95
Марка бетона	Керамзитобетона	—	100	100
	Раствора	—	150	150

Выборка стали

	Сечен. мм	4 В I	8 В I	10 В I	12 В I	12 А II	14 А II	22 А II	8 А III	6 А I
300	Длина м	3.493	28.88	0.56	3.28	1.60	54.68	3.76	0.4	—
	Вес кг	3.00	11.38	0.34	2.64	1.40	66.18	11.04	5.04	0.26
350	Длина м	3.493	28.88	0.72	3.40	1.60	54.68	3.76	0.4	—
	Вес кг	3.49	11.38	0.40	2.76	1.40	66.18	11.04	5.04	0.26

Примечания:

1. Металлические изделия без ссылок на листы заготовительных чертежей приведены в разделе 10.9-1
2. Размеры, указанные в скобках, относятся к Ц-72.14 для стен толщ. 300 мм.
3. Закладные детали 9-1, 3А-1 устанавливать только для зданий с

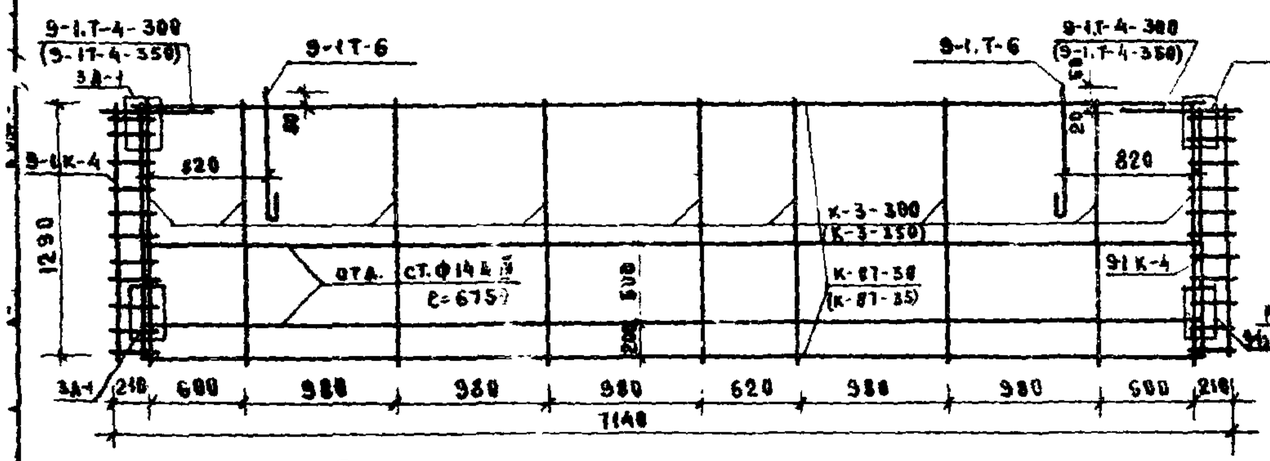

Схема пространственного каркаса

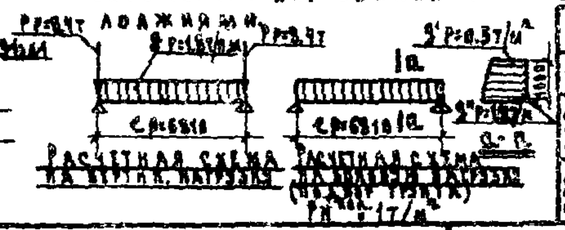

1970	Изделия заводского изготовления	Цокольная панель Ц-72.14 для стен толщиной 300 и 350 (из легкого бетона)	Серия 125	Часть 10 Раздел 10.1-3	Лист 57