ГОССТРОЙ РСФСР КБ по железобетону им. А.А. Якушева

УД
9-36

СЕРИЯ-125

КОМПЛЕКСНАЯ СЕРИЯ ТИПОВЫХ ПРОЕКТОВ КРУПНО-ПАНЕЛЬНЫХ ЖИЛЫХ ДОМОВ И ОБЩЕСТВЕННЫХ ЗДАНИЙ

ЧАСТЬ 9 УЗЛЫ И ДЕТАЛИ
РАЗДЕЛ 9-36 МОНТАЖНЫЕ УЗЛЫ И ДЕТАЛИ

16351-03
ЦЕНА 0-95

СЕРИЯ 125

КОМПЛЕКСНАЯ СЕРИЯ ТИПОВЫХ ПРОЕКТОВ КРУПНОПАНЕЛЬНЫХ ЖИЛЫХ. ДОМОВ И ОБЩЕСТВЕННЫХ ЗДАНИЙ

ЧАСТЬ 9

УЗЛЫ И ДЕТАЛИ.

РАЗДЕЛ 9-36

МОНТАЖНЫЕ УЗЛЫ И ДЕТАЛИ.

РАЗРАБОТАН КБ ПО ЖЕЛЕЗОБЕТОНУ ГОССТРОЯ РСФСР

НАЧАЛЬНИК КБ В.А. БОЛТИНСКИЙ
ГЛ. ИНЖЕНЕР КБ В.С. САБУРОВ
ГЛ. АРХ. ПРОЕКТА А.Б. БЕЛЯЕВ
ГЛ. КОНСТ. ПРОЕКТА А.И. СМИРНОВА

ТЕХНИЧЕСКИЙ ПРОЕКТ УТВЕРЖДЕН ГОССТРОЕМ РСФСР ПИСЬМО N 8-23 ОТ 19/XII 1978 Г.

РАБОЧИЕ ЧЕРТЕЖИ ВВЕДЕНЫ В ДЕЙСТВИЕ КБ ПО ЖЕЛЕЗОБЕТОНУ ПРИКАЗ N 224 ОТ 10/XII 1982 Г

ИНВ. N ПОДЛ. | ПОДПИСЬ И ДАТА | ВЗАМ. ИНВ. N

Лист	Наименование	Стр.
1	Содержание	2
2	Пояснительная записка	3
3	Герметизация стыков	4
4	Герметизация стыков	5
5	Рядовой стык панелей наружных и внутренних стен. Узел 1а; 1б	6
6	Стыки панелей наружных и внутренних стен. Узлы 2а ÷ 5а.	7
7	Стыки панелей наружных и внутренних стен с перекрытиями Узлы 5б,6	8
8	Стыки панелей наружных стен Узлы 7 ÷ 9	9
9	Крепление панелей перекрытия с наружными стенами и между собой. Узлы 11, 12, 13	10
10	Стыки наружных торцовых стен с балконными плитами и перекрытиями. Узлы 14; 15	11
11	Стыки торцовых наружных стен с панелями перекрытия. Узел 16.	12
12	Стыки торцовых наружных стен с панелями перекрытия. Узлы 17 ÷ 19	13
13	Стыки сопряжения внутренних стеновых панелей между собой. Крепление ограждения лоджий, узлы 20 ÷ 23.	14
14	Стыки сопряжения прижимных камней между собой и панелями тепловой крыши Узлы 24; 25.	15
15	Стыки прижимных камней между собой и панелями крыши Узлы 26 ÷ 29	16
16	Стыки чердачных балок и панелей крыши. Узлы 30 ÷ 33	17
17	Узлы крепления ограждения балконов и элементов входов. Узлы 34 ÷ 37; 39	18
18	Стык стойки теплой крыши с панелями перекрытия. Схема установки вытяжной шахты Узел 38.	19
19	Планы лестничной клетки на 9 этаже на отм. 25, 120.	20
20	План машинного помещения. План перекрытия лестничной клетки на отм 25, 120. План перекрытия машинного отделения на отм 26,130	21
21	Разрезы 1-1 ÷ 4-4. по машинному помещению	22
22	Разрез по лифтовой шахте	23

Зав отд	Н Бахолдина	
Гл конс пр	А Смирнова	
Рук. бриг.	В Борисов	
Конструк	Г. Пашкова	
Проверил	А Смирнова	
Разработ	В Феоктистов	

Т.П. 125- Часть 9 Раздел 9-36

СОДЕРЖАНИЕ

Стадия	Лист	Листов
Р	1	23

КБ по железобетону Госстроя РСФСР г Москва

Инв № подл | Подпись и дата | Взам инв №

Альбом монтажных узлов и деталей содержит конструктивные решения сопряжений и связей конструкций блок-секций общежитий различной вместимости серии 125.

Узлы и детали разработаны в соответствии с действующими нормативными документами:

1. „Инструкция по проектированию конструкций панельных жилых зданий" (ВСН 32-77).
2. „Защита строительных конструкций от коррозии" нормами проектирования" (СНиП-28-73*).
3. „Дома жилые крупнопанельные. Основные технические требования" (ГОСТ 11309-65).
4. „Указания по герметизации стыков при монтаже строительных конструкций" (СН 420-71).

Панели наружных внутренних стен устанавливаются на слой цементного раствора марки 100 толщиной 20 мм

Панели перекрытий укладываются на слой цементного раствора марки 100 толщиной 10 мм Швы между панелями перекрытий и внутренними стеновыми панелями тщательно заделываются.

Детали наружных стен разработаны для панелей однослойных конструкций с дополнительным утеплением вертикального дренированного стыка.

Вертикальные стыки утепляются термовкладышами из пенополистирольных плит толщиной 33÷50 мм.

Связь наружных стен с внутренними поперечными стенами осуществляется соединением анкерных петель наружных стеновых панелей между собой и с анкерными петлями или закладными деталями внутренних стен металлическими оцинкованными связями Ф12А-I.

Вертикальные стыки наружных стен замоноличиваются бетоном М-200, приготовленном на крупном заполнителе фракции - 10 мм.

Заполнение колодцев вертикальных стыков должно производиться на всю глубину стыка с тщательным виброуплотнением

Внутренние стеновые панели соединяются между собой по верху и для 9ти этажных блок-секций с 1го по 4ый этаж по высоте панели, с помощью накладных деталей на сварке.

Крепление перекрытий с наружными стенами и между собой осуществляется металлическими связями Ф12А-I.

Стальные закладные детали панелей внутренних стен, перекрытий и т.д находящихся в помещениях с сухим и нормальным влажностным режимом, не примыкающие к наружным стенам должны быть очищены от ржавчины, шлаков и покрыты цементным раствором М 100 толщиной не менее 20 мм.

Стальные соединения наружных стеновых панелей между собой, с внутренними стеновыми панелями и панелями перекрытий должны быть защищены от коррозии по указаниям СНиП II-28-73* и СНиП-III-23-76

Сварочные работы выполнять по указаниям СН393-78; СНиП III-16-80. Сварку производить электродами Э-42А; Э-50А.

Длина неоговоренных сварных швов не менее 60 мм, высота не менее 6 мм.

Зав. отд.	Н.Бахолдина		Серия 125	Часть 9 Раздел 9-36
Гл. конс.пр.	А.Смирнова		Пояснительная записка	Стадия Р · Лист 2 · Листов 22
Рук. брц.	В.Борисов			КБ по железобетону Госстроя РСФСР г. Москва
Конструк.	Г.Пашкова			
Проверил	В.Борисов			
Разработ.	И.Ферактистов			

Инв. N подл. | Подпись и дата | Взам. инв. N

ВЕРТИКАЛЬНЫЙ СТЫК

ГОРИЗОНТАЛЬНЫЙ СТЫК

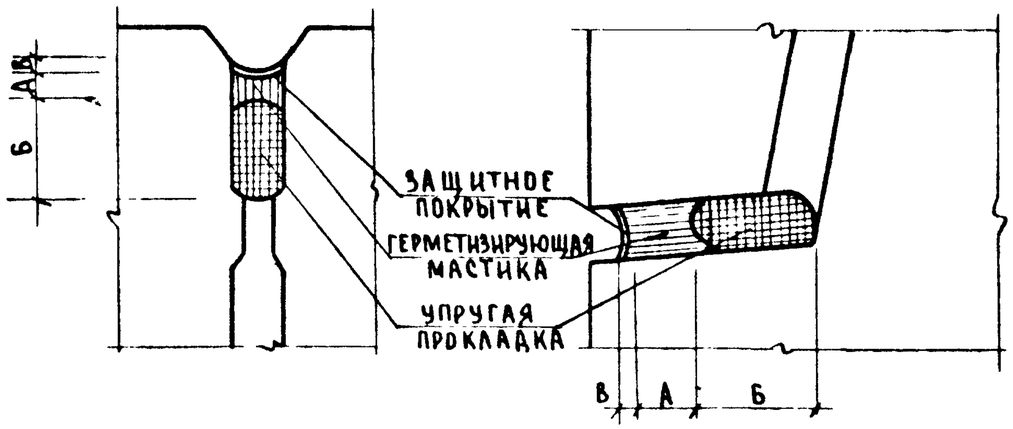

ТАБЛИЦА ПРИМЕНЯЕМЫХ МАТЕРИАЛОВ ДЛЯ ГЕРМЕТИЗАЦИИ ДРЕНИРОВАННЫХ СТЫКОВ

ГЕРМЕТИЗИРУЮЩАЯ МАСТИКА		УПРУГАЯ ПРОКЛАДКА		ЗАЩИТНОЕ ПОКРЫТИЕ	
НАИМЕНОВАНИЕ	ТОЛЩ. А мм	НАИМЕНОВАНИЕ	ТОЛЩ. Б мм	НАИМЕНОВАНИЕ	ТОЛЩ. В мм
НЕТВЕРДЕЮЩИЕ МАСТИКИ (УМС-50 И БУТОПРОЛ)	20	ГЕРНИТ	30	АЛЮМИНИЕВЫЕ ИЛИ МАСЛЯНЫЕ КРАСКИ, ЛАКИ, КРАСКИ ПХВ	1-2
		ВИЛАТЕРМ С			
		ПОРОИЗОЛ			
		ПРП			
ВУЛКАНИЗИРУЮЩИЕСЯ МАСТИКИ (ТИОКОЛОВЫЕ)	4	ГЕРНИТ	40	ПОЛИМЕРЦЕМЕНТНЫЙ РАСТВОР	10
		ВИЛАТЕРМ „С"			
		ПОРОИЗОЛ			
		ПРП			

ГЕРМЕТИЗАЦИЯ ДРЕНИРОВАННЫХ СТЫКОВ

Упругая прокладка в стыках на гребне панелей укладывается по водоотводящему фартуку на длину 220 мм

Водоотводящий фартук может выполняться из наирита, кислото-щелочестойкой и бутилкаучуковой резины, алюминиевых сплавов, фольгоизола и других долговечных материалов

Воздухозащитная проклейка вертикальных стыков осуществляется на клеях типа КН2, материалами, изготовленными на основе наирита, неопрена или бутилкаучуковой резины, а так же самоклеющейся ленты на основе резинобитумного вяжущего

В стыках должны применяться теплоизоляционные вкладыши из высокоэффективных утепляющих материалов (пенополистирола или пенопласта $\gamma = 50$ кг/см^2 и другие). Пенополистирол применяется для наружных стеновых панелей толщиной 300 мм - 33 мм; для наружных стеновых панелей толщиной 350 мм и 400 мм - 50 мм

Герметизирующие мастики в стыках должны быть защищены от прямого воздействия солнечного света специальными защитными покрытиями (алюминиевыми или масляными красками, лаками, красками ПХВ, полимерцементными составами)

Указания по герметизации стыков при монтаже строительных конструкций даны в „СН-420-71".

Зав отд	Н Баходанова		
Гл констр	А Смирнова		
Рук бриг	В Борисов		
Конструк	Г Пашкова		
Проверил	А Смирнова		
Разработ	Н Феоктистов		

Сер. 125 Часть 9 Раздел 9-56

Герметизация стыков

Стадия	Лист	Листов
Р	3	22

КБ по железобетону Госстроя РСФСР г Москва

Согласовано

Инв № подл | Подпись и дата | Взам инв №

Горизонтальный стык
при однорядной разрезке наружных рядовых стен

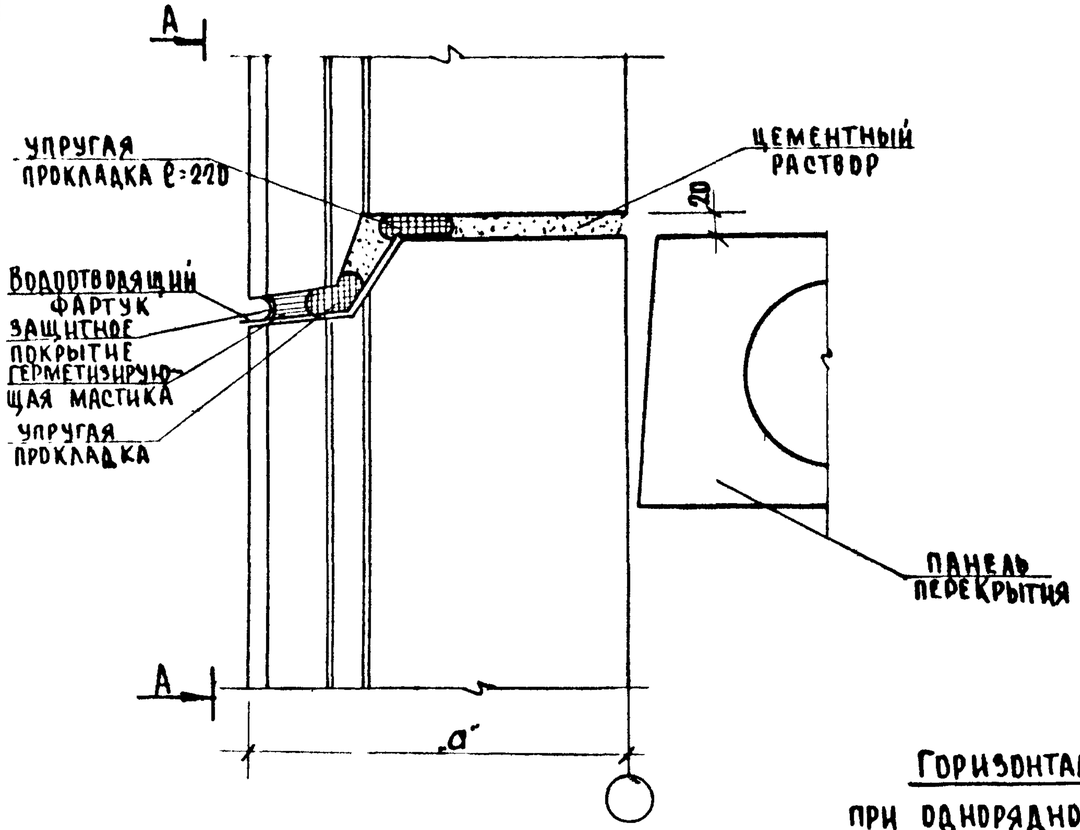

Вертикальный стык рядовой панели

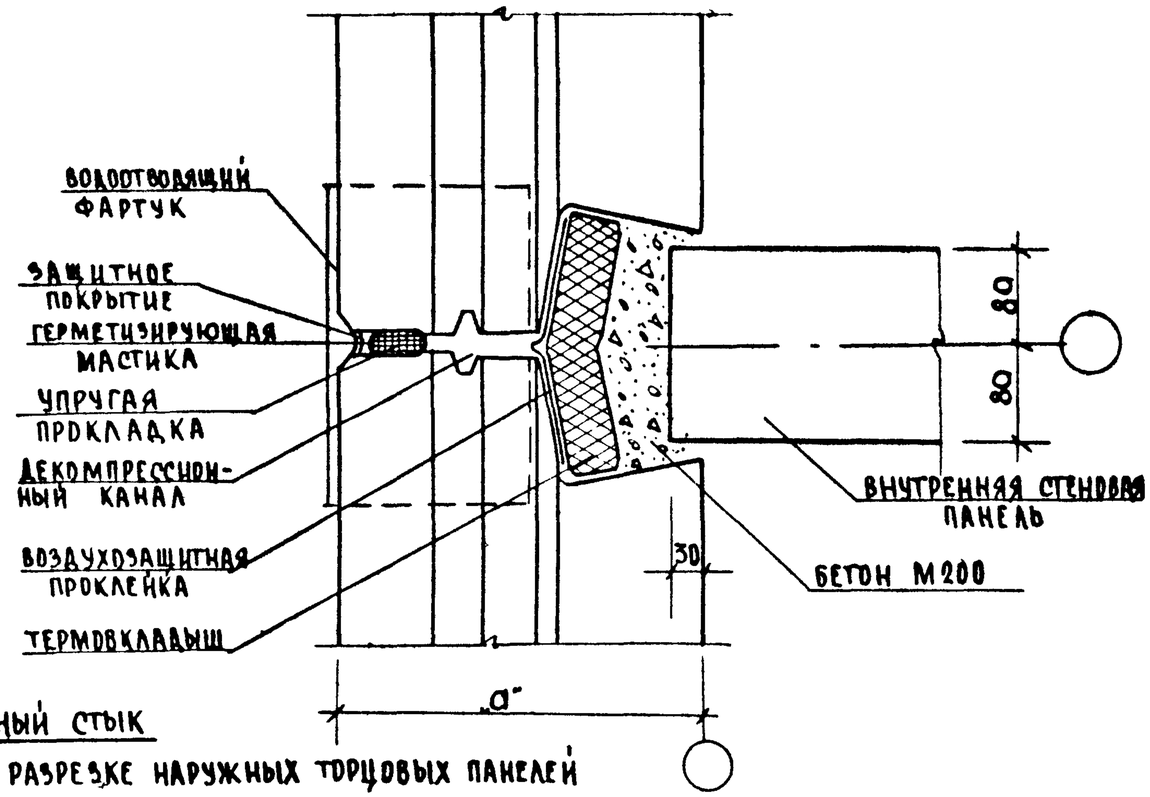

Вид „А"

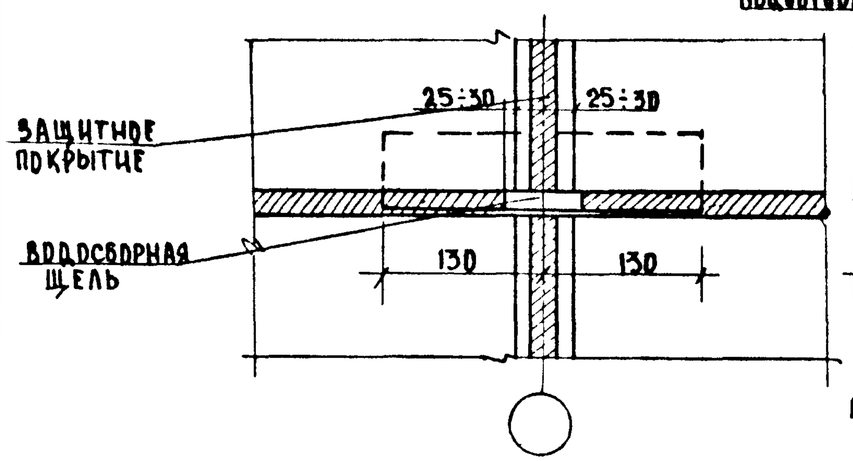

Горизонтальный стык
при однорядной разрезке наружных торцовых панелей

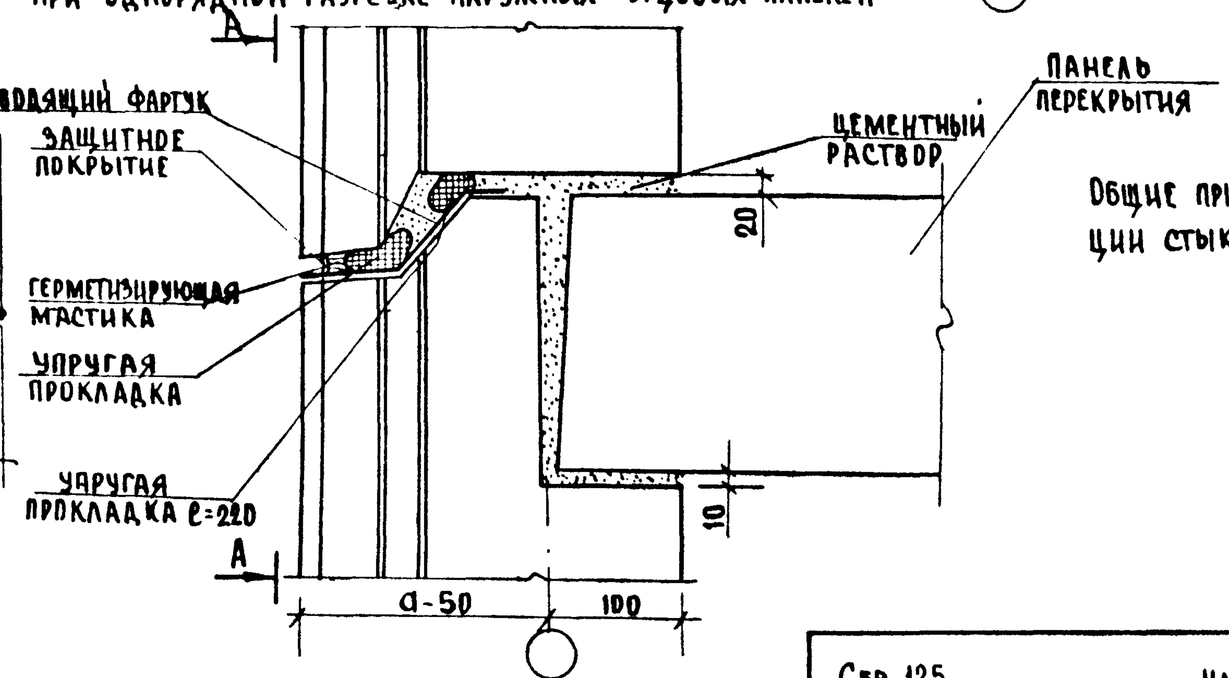

Общие примечания по герметизации стыков см. лист 2.

Согласовано
Инв № подл. | Подпись и дата | Взам. инв №

1а

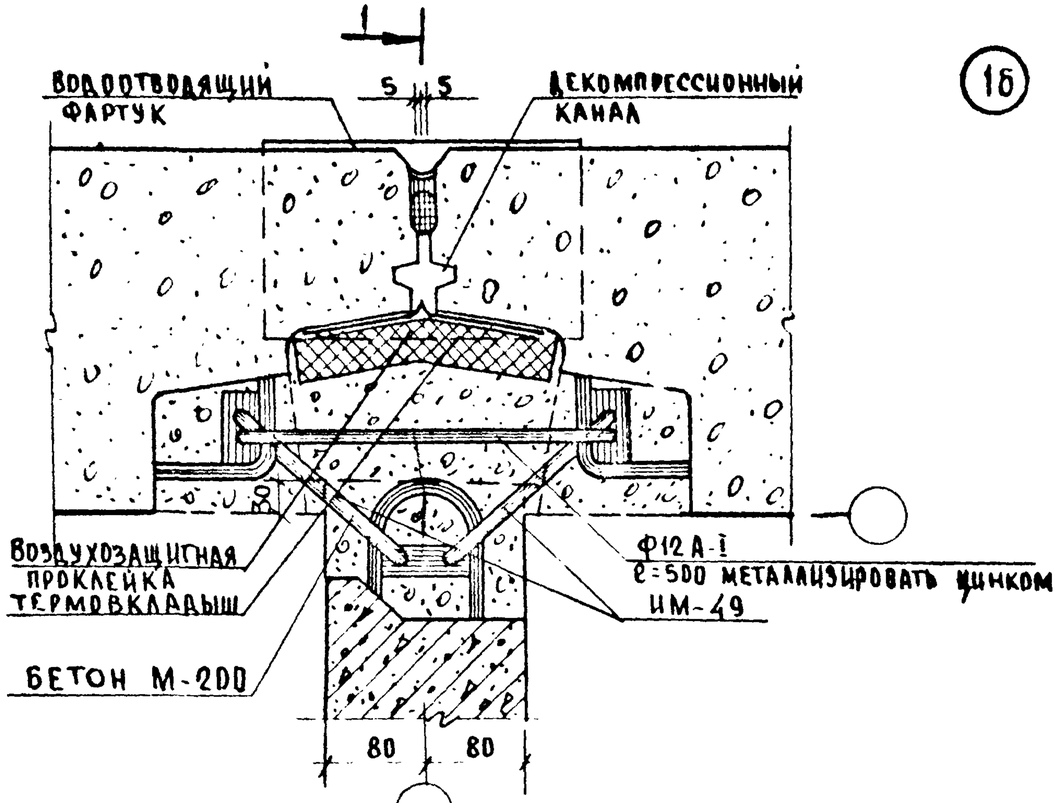

1б

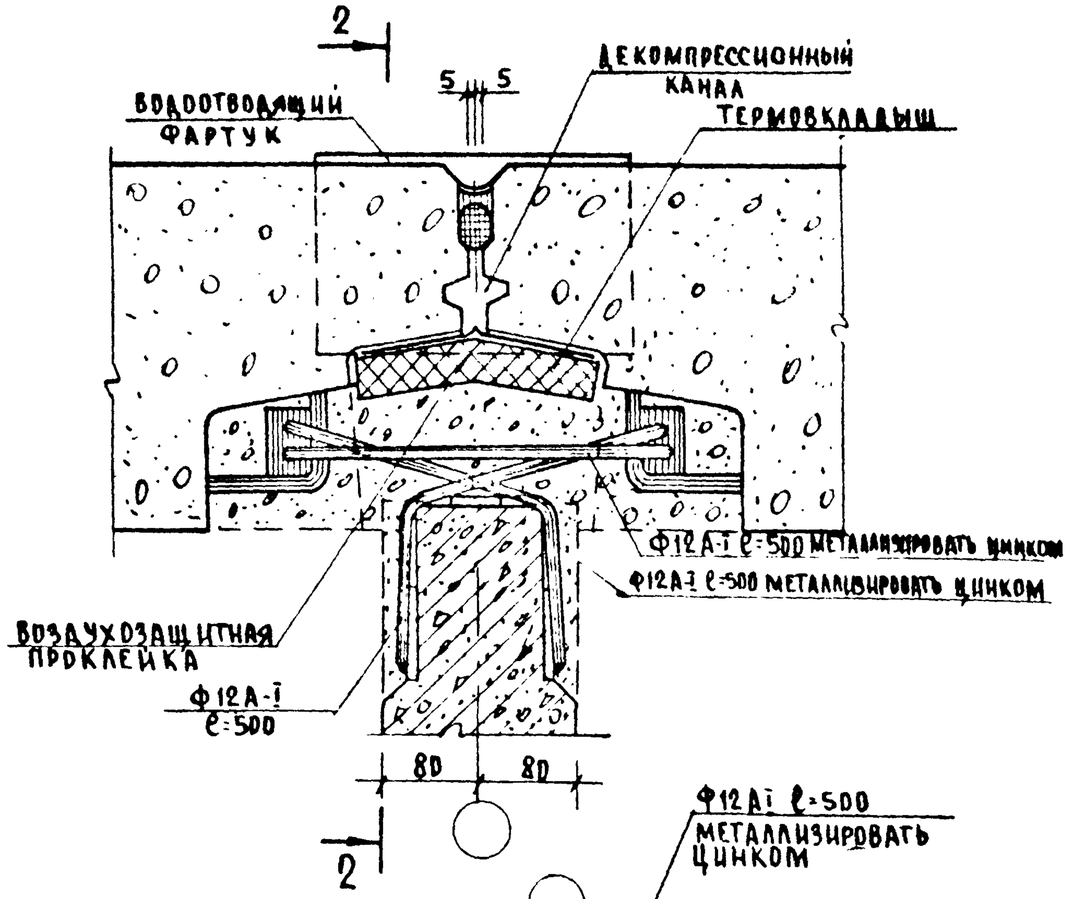

1-1

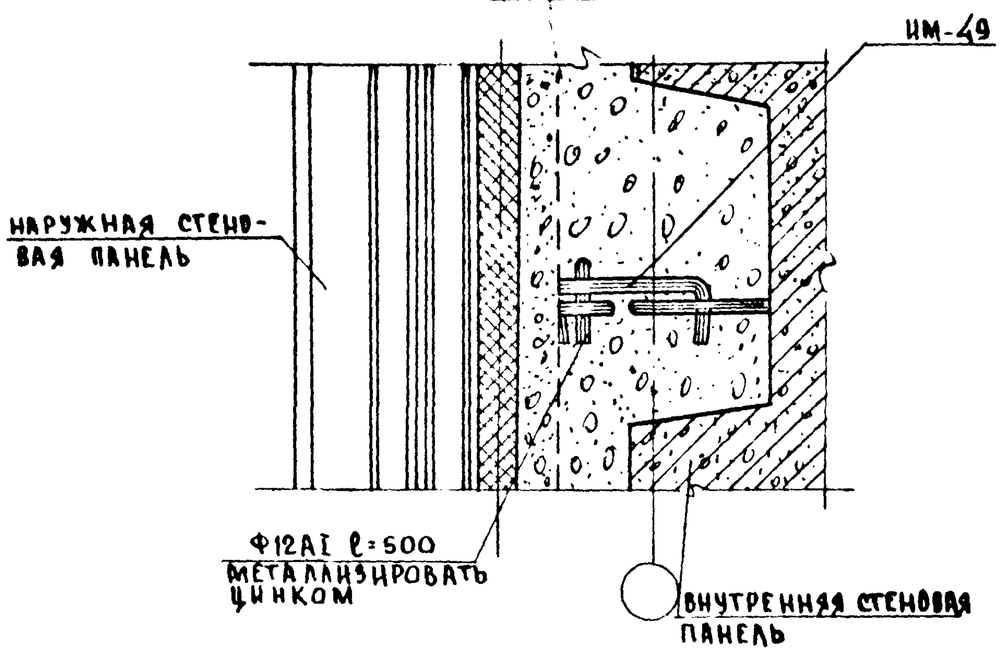

2-2

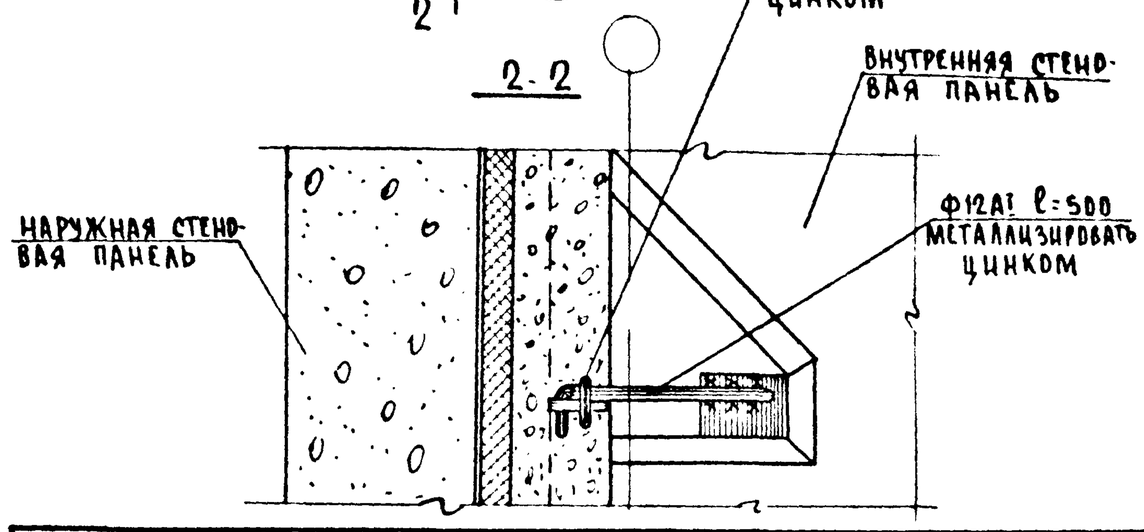

ЗАВ ОТД	Н. БАХРАДНИКА		
ГЛ КОНСЛТ	А. СМИРНОВА		
РУК. БРИГ.	В. БОРИСОВ		
КОНСТРУК	Г. ПАШКОВА		
ПРОВЕРИЛ	В БОРИСОВ		
РАЗРАБОТ	И. ФЕОКТИСТОВ		

Сер. 125 ЧАСТЬ 9 РАЗДЕЛ 9-36

Рядовой стык панелей наружных и внутренних стен. Узел 1а; 1б

СТАДИЯ	ЛИСТ	ЛИСТОВ
Р	5	22

КБ по железобетону Госстроя РСФСР г Москва

Взам инв № | Подп. и дата | Инв. № подл.

2а

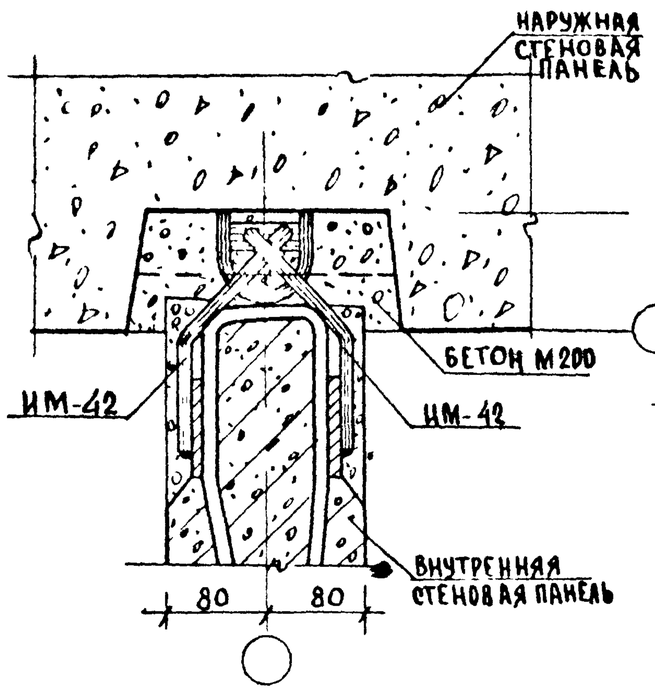

2б

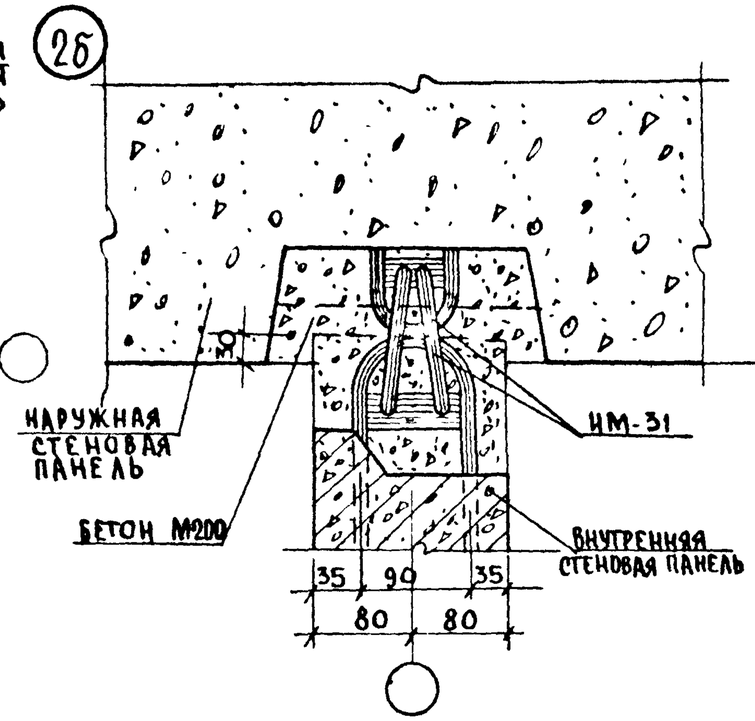

4

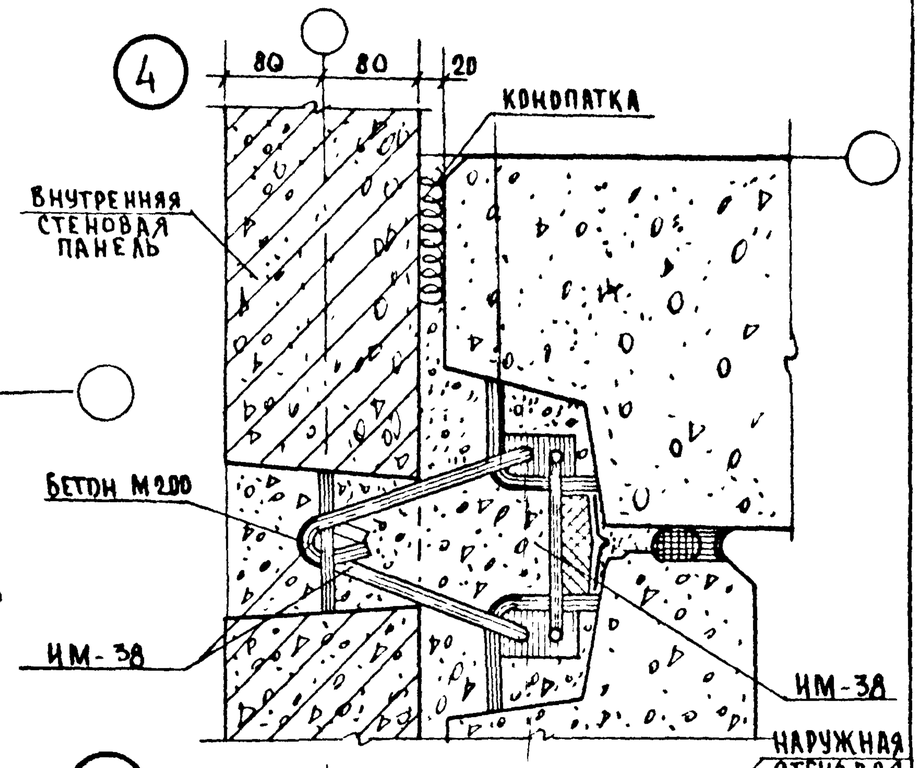

3а,б

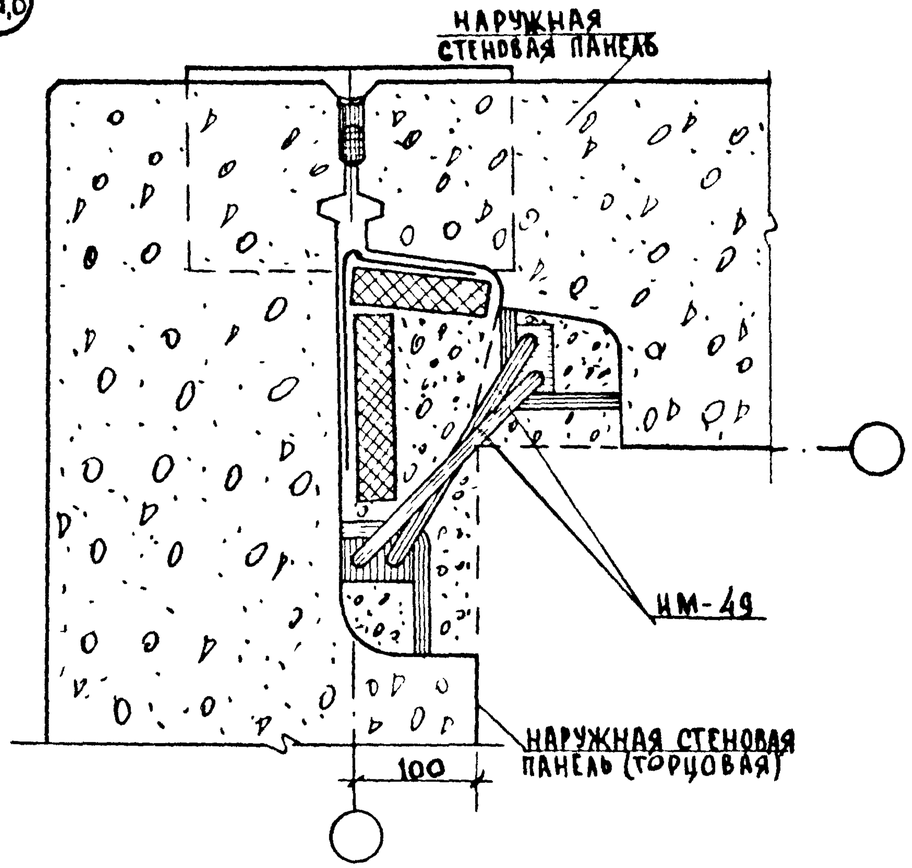

5а

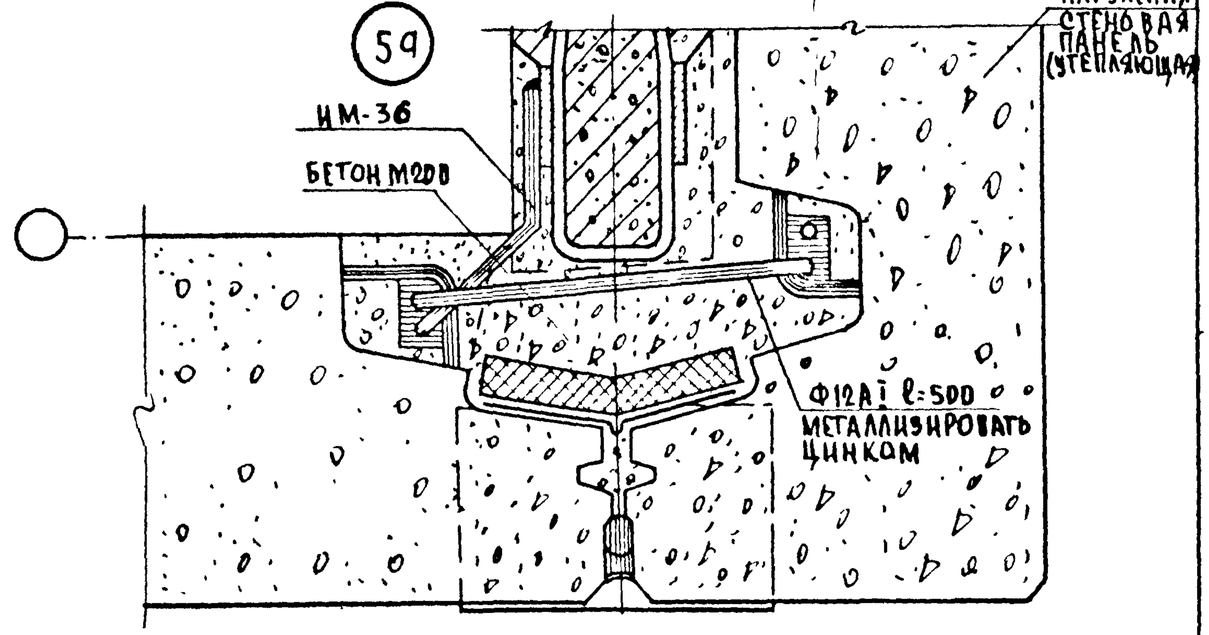

НАЧ ОТД	Н БАХОЛДИНА		
ГЛ КОНС ПР	А СМИРНОВА		
РУК БРИГ	В БОРИСОВ		
КОНСТРУК	Г ПАШКОВА		
ПРОВЕРИЛ	В БОРИСОВ		
РАЗРАБ	И ФЕОКТИСТОВ		

Сер. 125 ЧАСТЬ 9 РАЗДЕЛ 9-36

СТЫКИ ПАНЕЛЕЙ НАРУЖНЫХ И ВНУТРЕННИХ СТЕН
УЗЛЫ 2а ÷ 5а

СТАДИЯ	ЛИСТ	ЛИСТОВ
Р	6	22

КБ ПО ЖЕЛЕЗОБЕТОНУ ГОССТРОЯ РСФСР г МОСКВА

5б

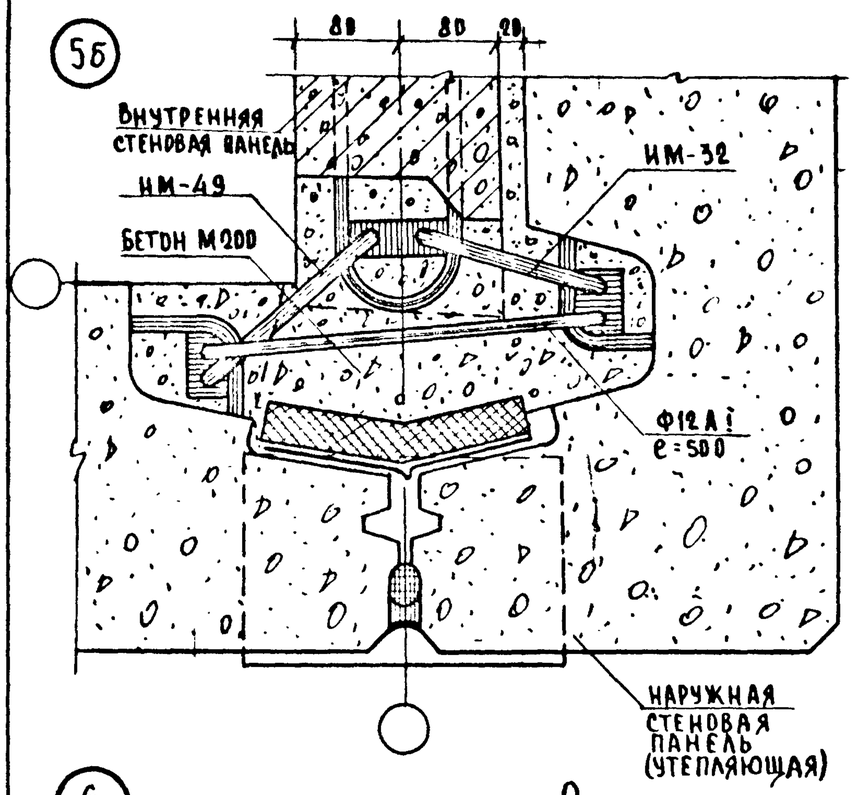

6

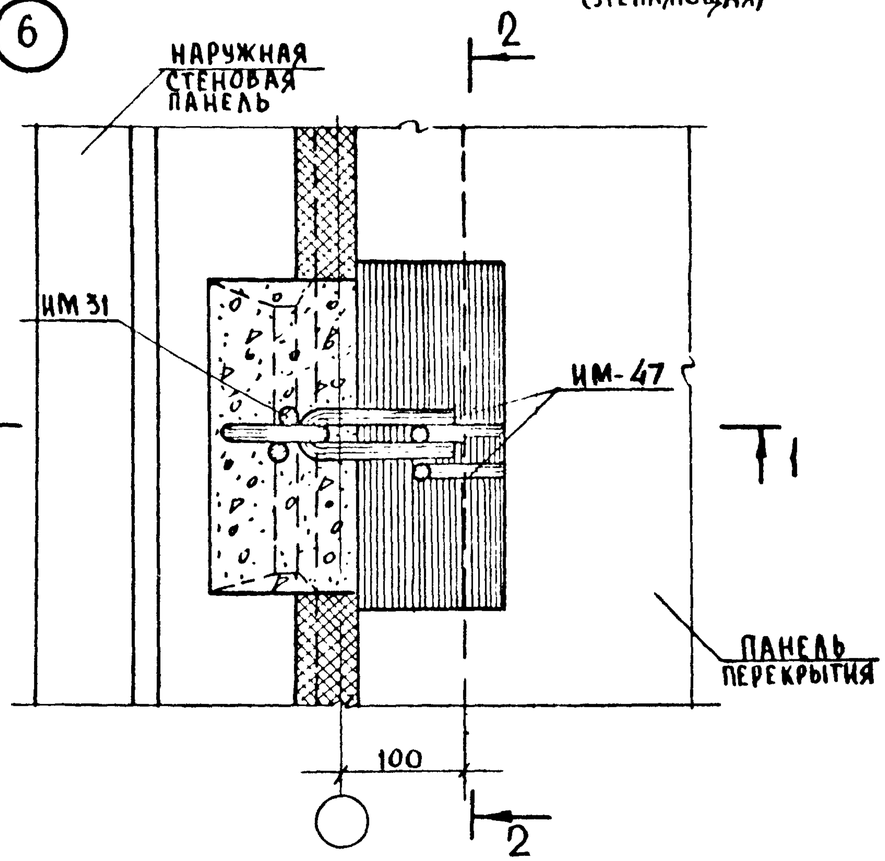

1-1

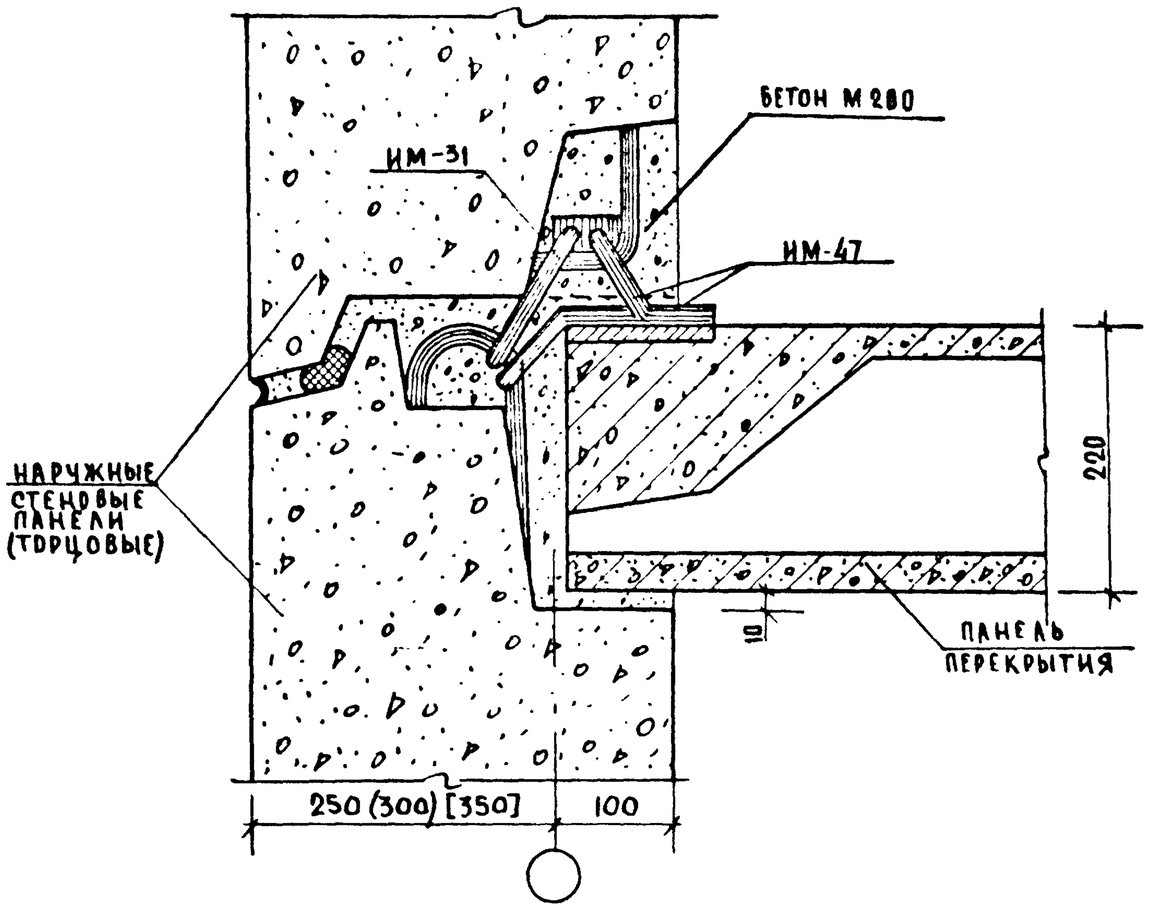

2-2

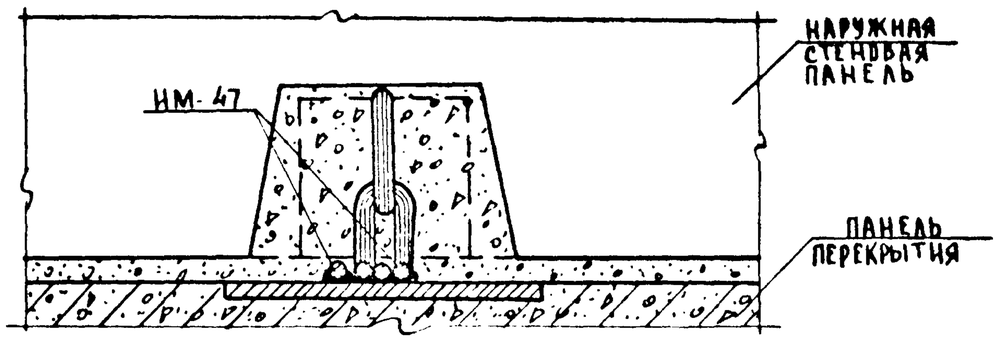

Нач. отд	И. Вахолдина		
Гл. конс пр	А. Смирнова		
Рук. бриг	В. Борисов		
Конструк	Г. Пащкова		
Проверил	В. Борисов		
Разработ	П. Феоктистова		

Сер 125 Часть 9 Раздел 9-36

Стыки панелей наружных и внутренних стен с перекрытиями. Узлы 5б, 6

Стадия	Лист	Листов
Р	7	22

КБ по железобетону Госстроя РСФСР г Москва

Взам инв № | Подпись и дата | Инв № подл

16351-03 9

7

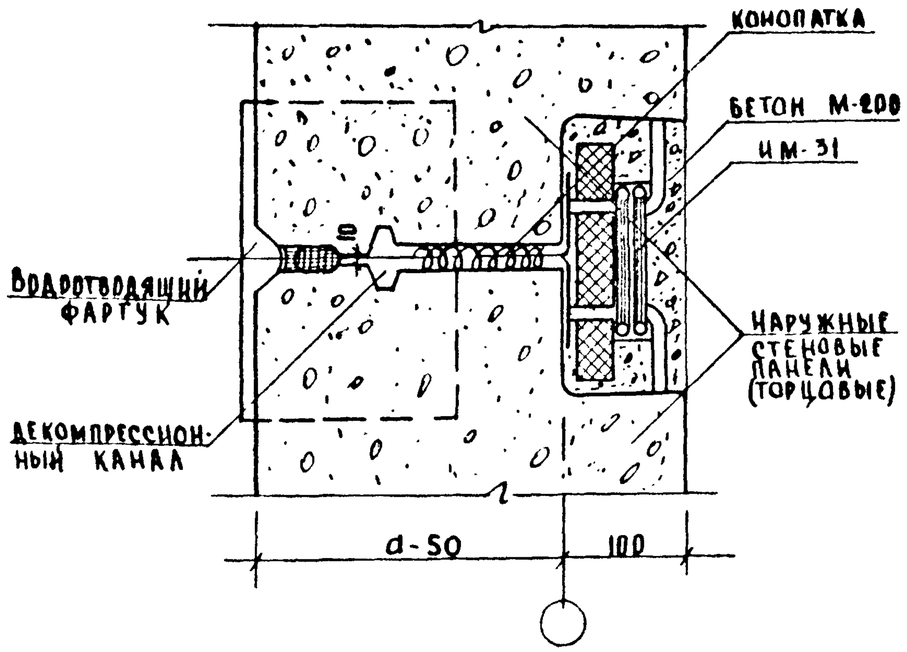

9

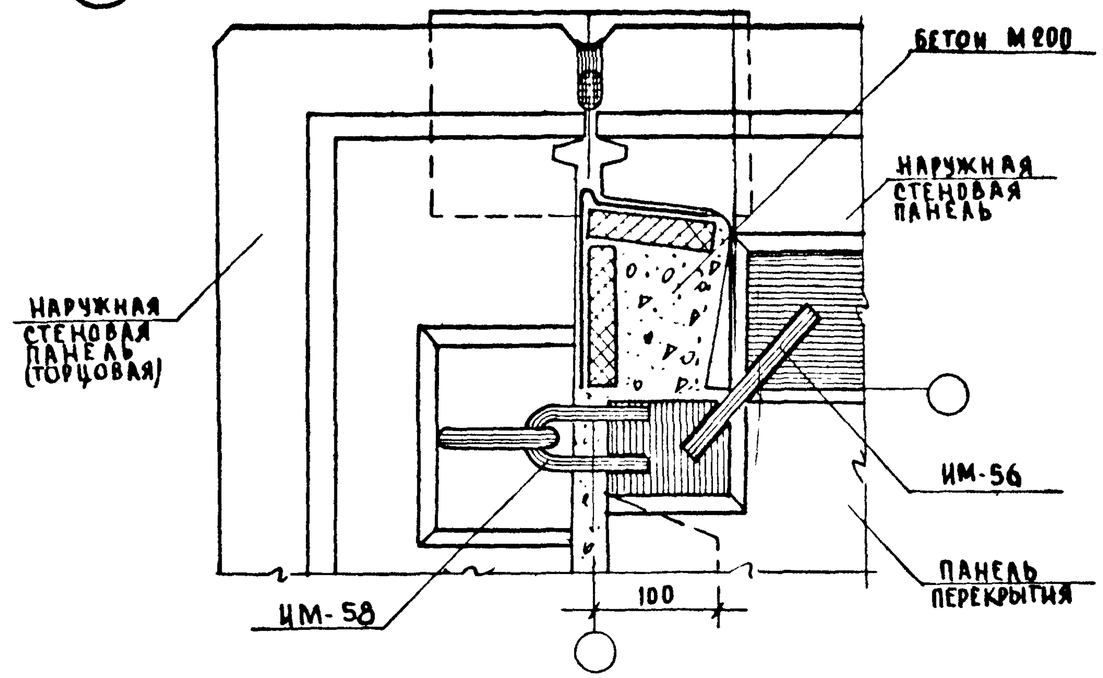

8

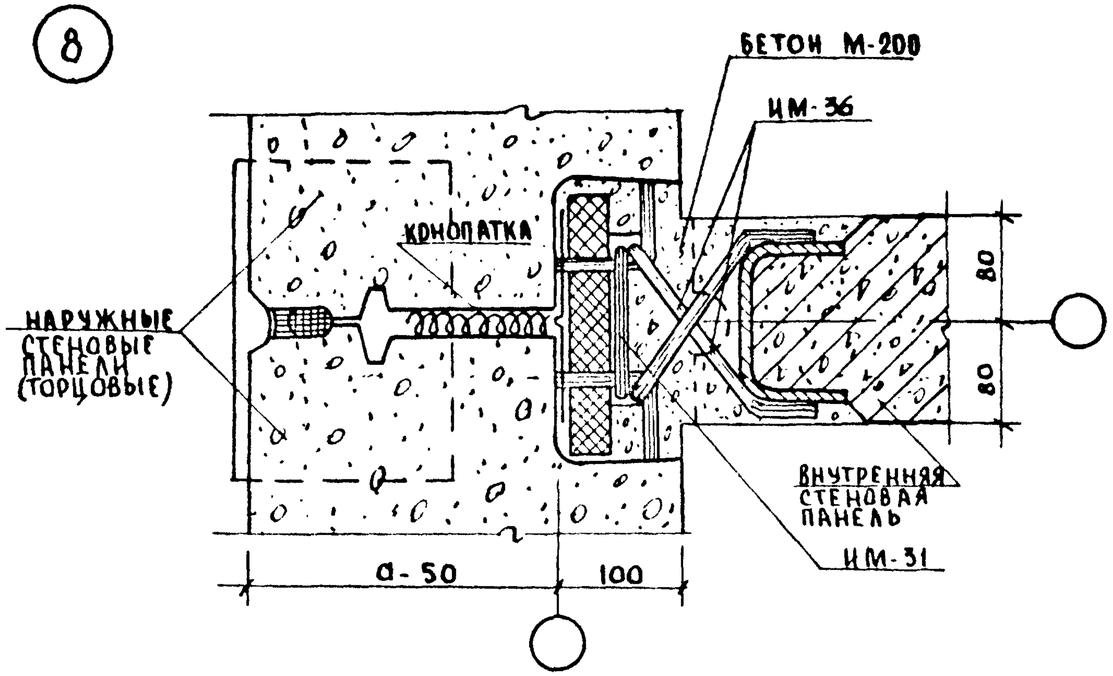

10

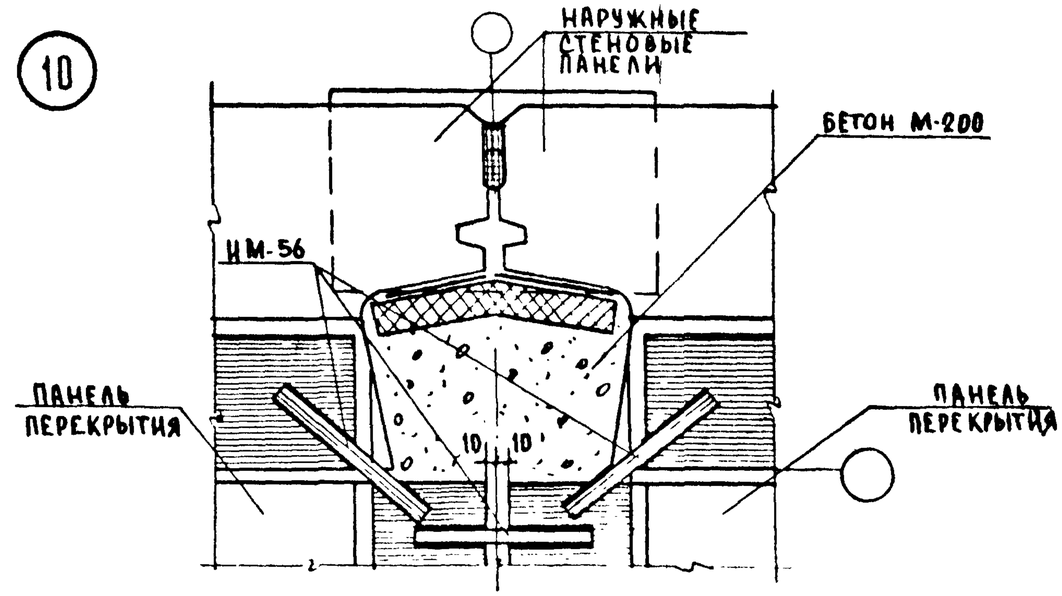

Нач. отд.	Н. Бахолдина		
Гл. констр.	А. Смирнова		
Рук. бриг.	В. Борисов		
Конструк.	Л. Хаустова		
Проверил	В. Борисов		
Разраб.	И. Феоктистов		

Сер. 125 ЧАСТЬ 9 РАЗДЕЛ 9-36

Стыки панелей наружных стен. Узлы 7÷9.

Стадия	Лист	Листов
Р	8	22

КБ по железобетону Госстроя РСФСР г. Москва

16351 03 10

11

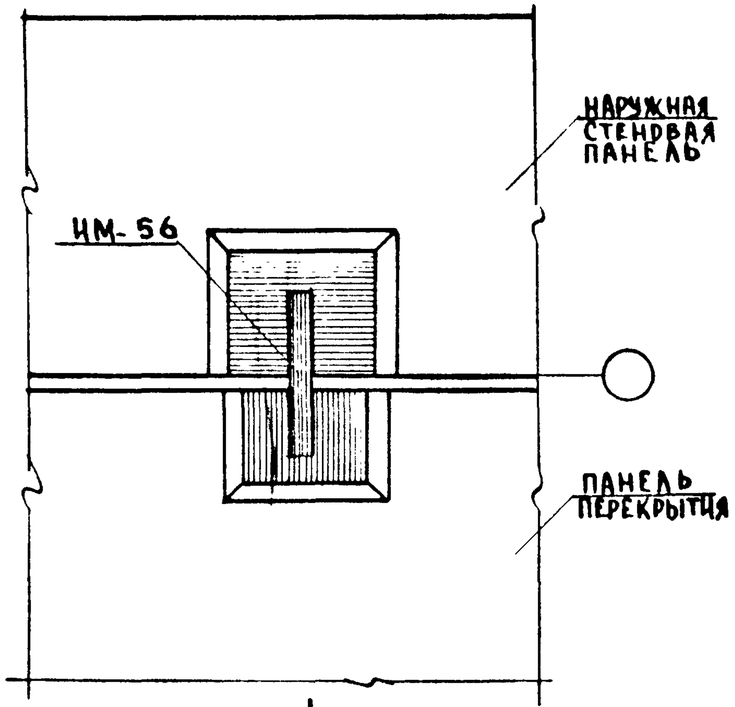

1-1

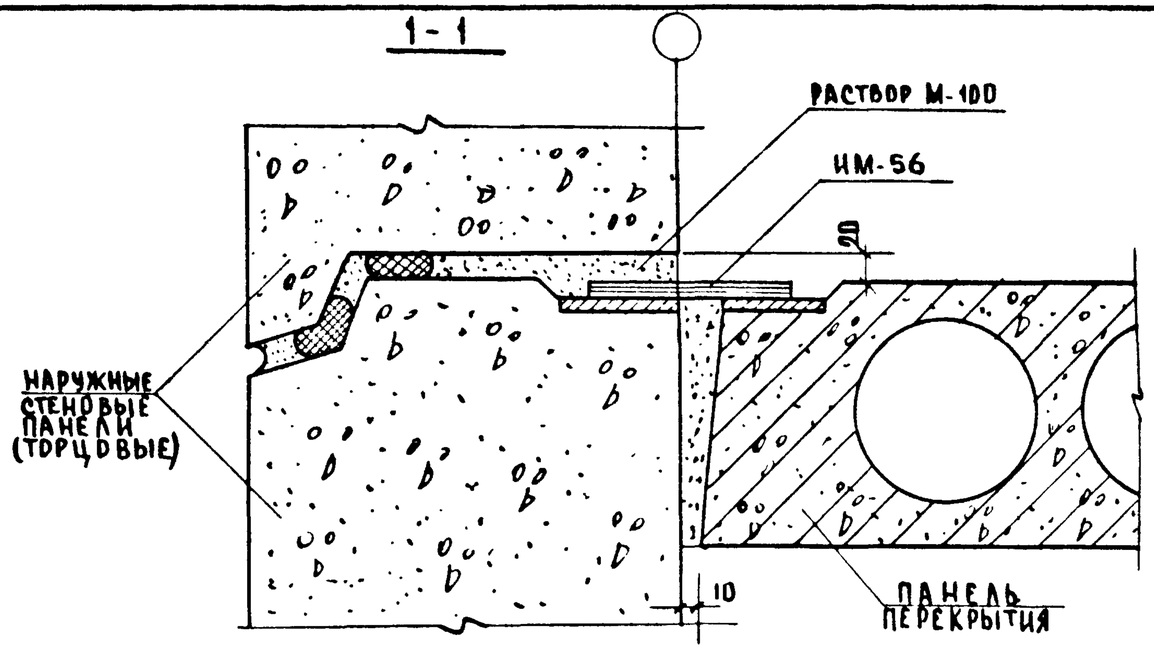

12

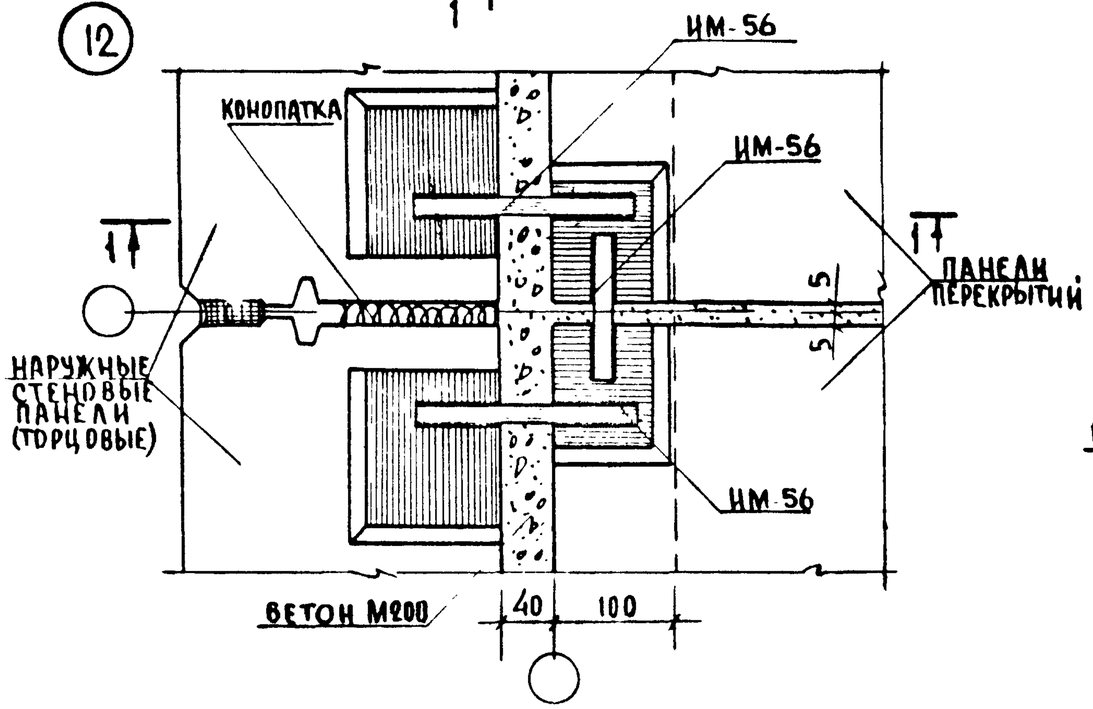

13

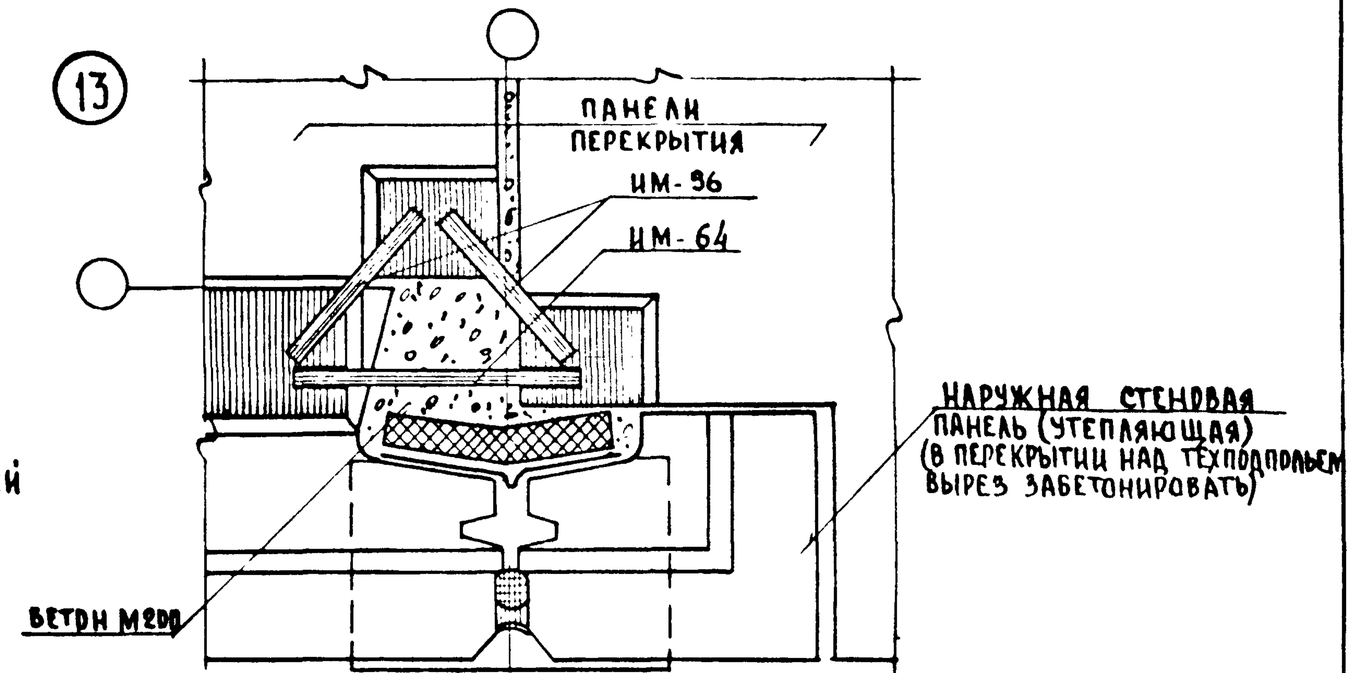

НАЧ ОТД	Н БАХОЛДИНА		
ГЛ. КОНСТР.	А. СМИРНОВА		
РУК БРИГ	В. БОРИСОВ		
КОНСТР.	Г. ПАШКОВА		
ПРОВЕР	В. БОРИСОВ		
РАЗРАБОТ	Н. ФЕОКТИСТОВА		

Сер. 125 ЧАСТЬ 9 РАЗДЕЛ 9-36

Крепление панелей перекрытия с наружными стенами
Узлы 11 ÷ 13

СТАДИЯ	ЛИСТ	ЛИСТОВ
Р	9	22

КБ по железобетону Госстроя РСФСР
г. МОСКВА

ИНВ № ПОДЛ. | ПОДПИСЬ И ДАТА | ВЗАМ. ИНВ №

16351 03 11

14

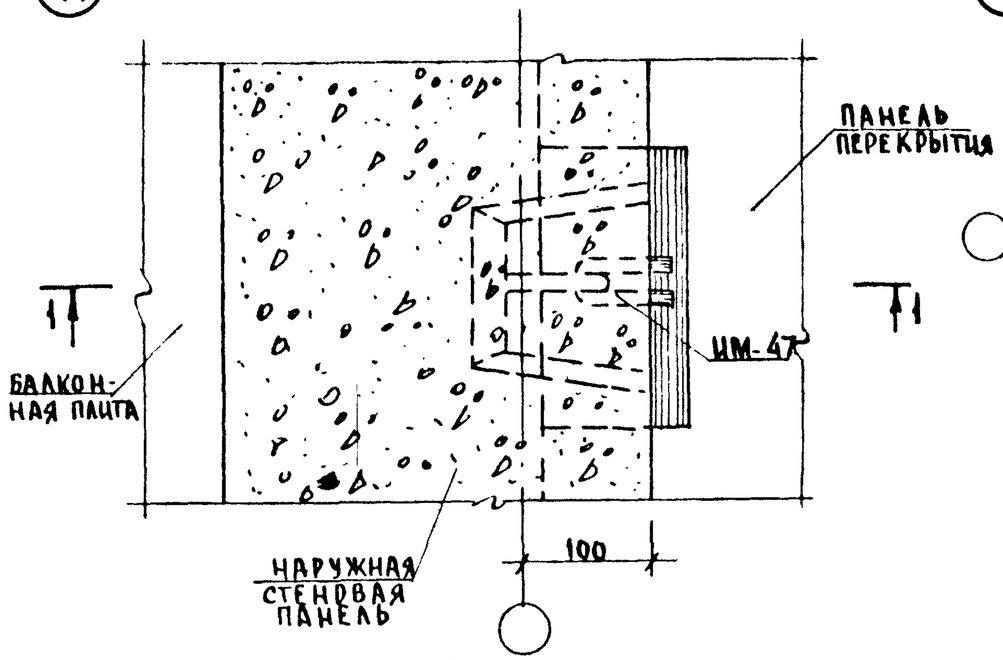

15

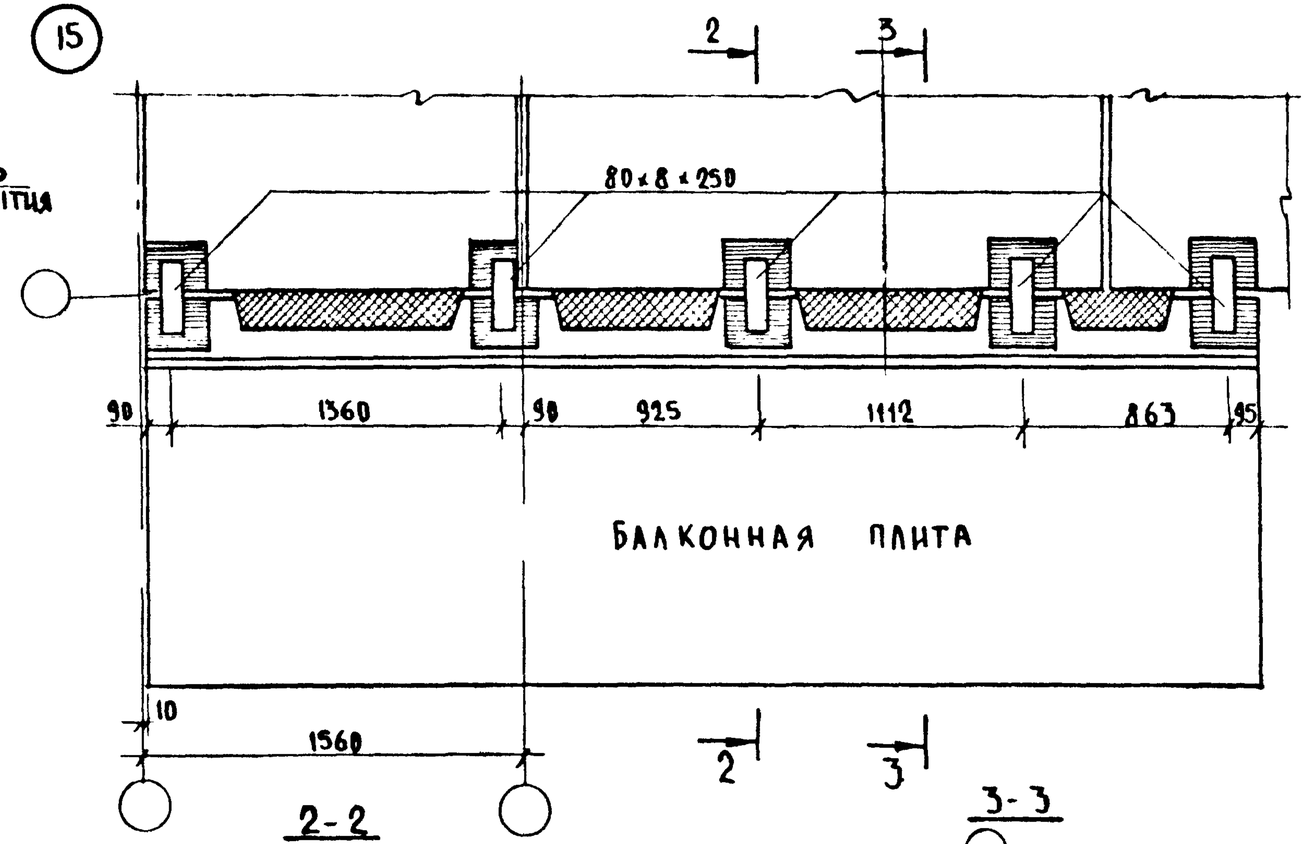

1 - 1

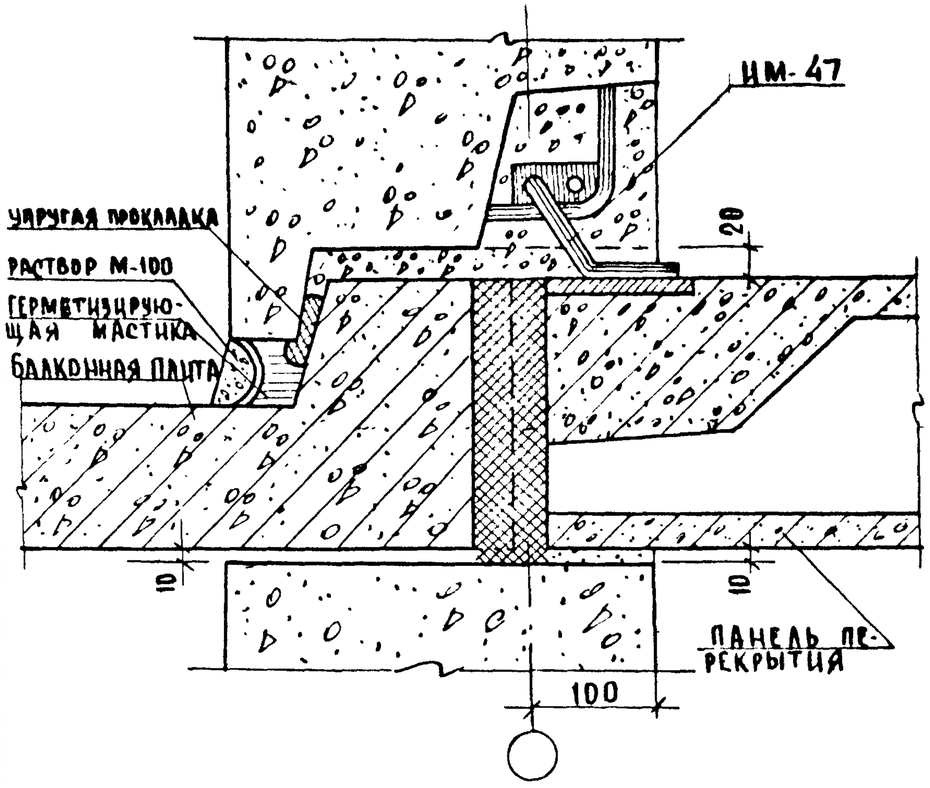

2 - 2

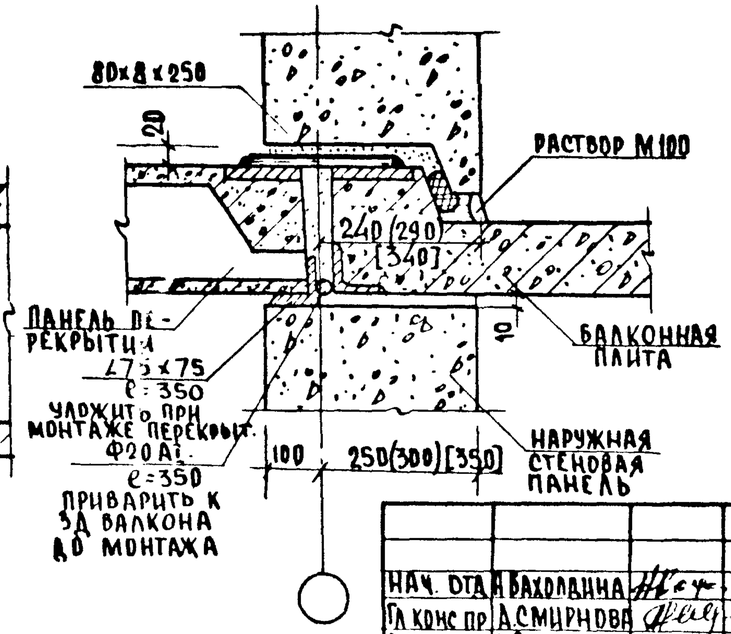

3 - 3

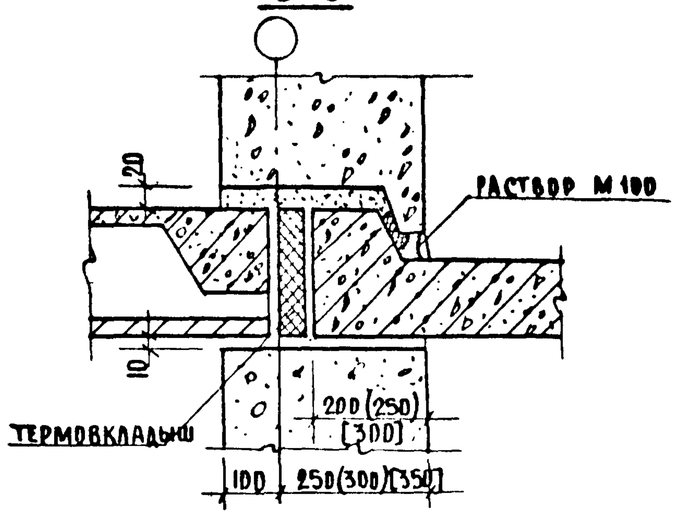

НАЧ. ОТД.	А. БАХОЛДИНА		
ГЛ. КОНС. ПР.	А. СМИРНОВА		
РУК. БРИГ.	В. БОРИСОВ		
КОНСТРУК.	Г. ПАШКОВА		
ПРОВЕРИЛ	В. БОРИСОВ		
РАЗРАБОТ.	И. ФЕДКТИСТОВА		

Сер. 125 ЧАСТЬ 9 РАЗДЕЛ 9-36

СТЫКИ НАРУЖНЫХ ТОРЦОВЫХ СТЕН С БАЛКОННЫМИ ПЛИТАМИ И ПЕРЕКРЫТИЯМИ. УЗЛЫ 14; 15.

СТАДИЯ	ЛИСТ	ЛИСТОВ
Р	10	22

КБ по железобетону Госстроя РСФСР г. Москва

16351 03 12

(16)

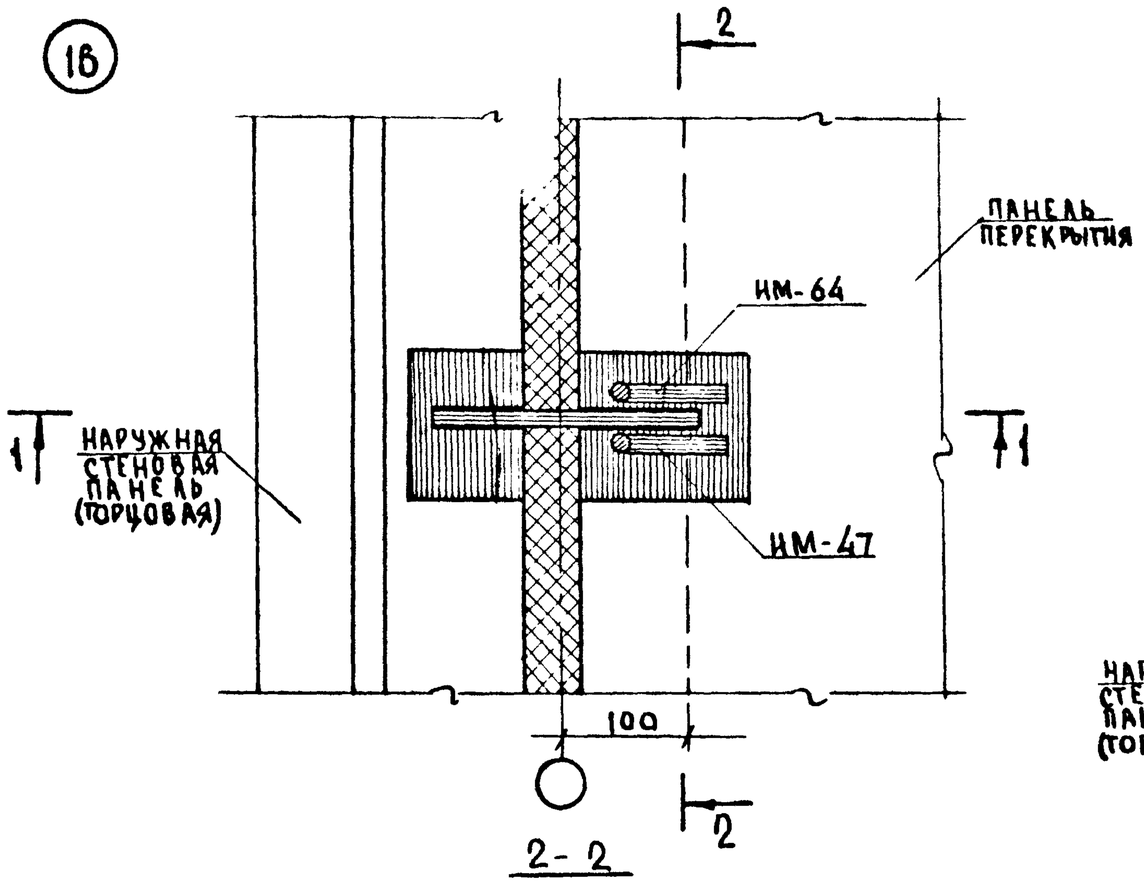

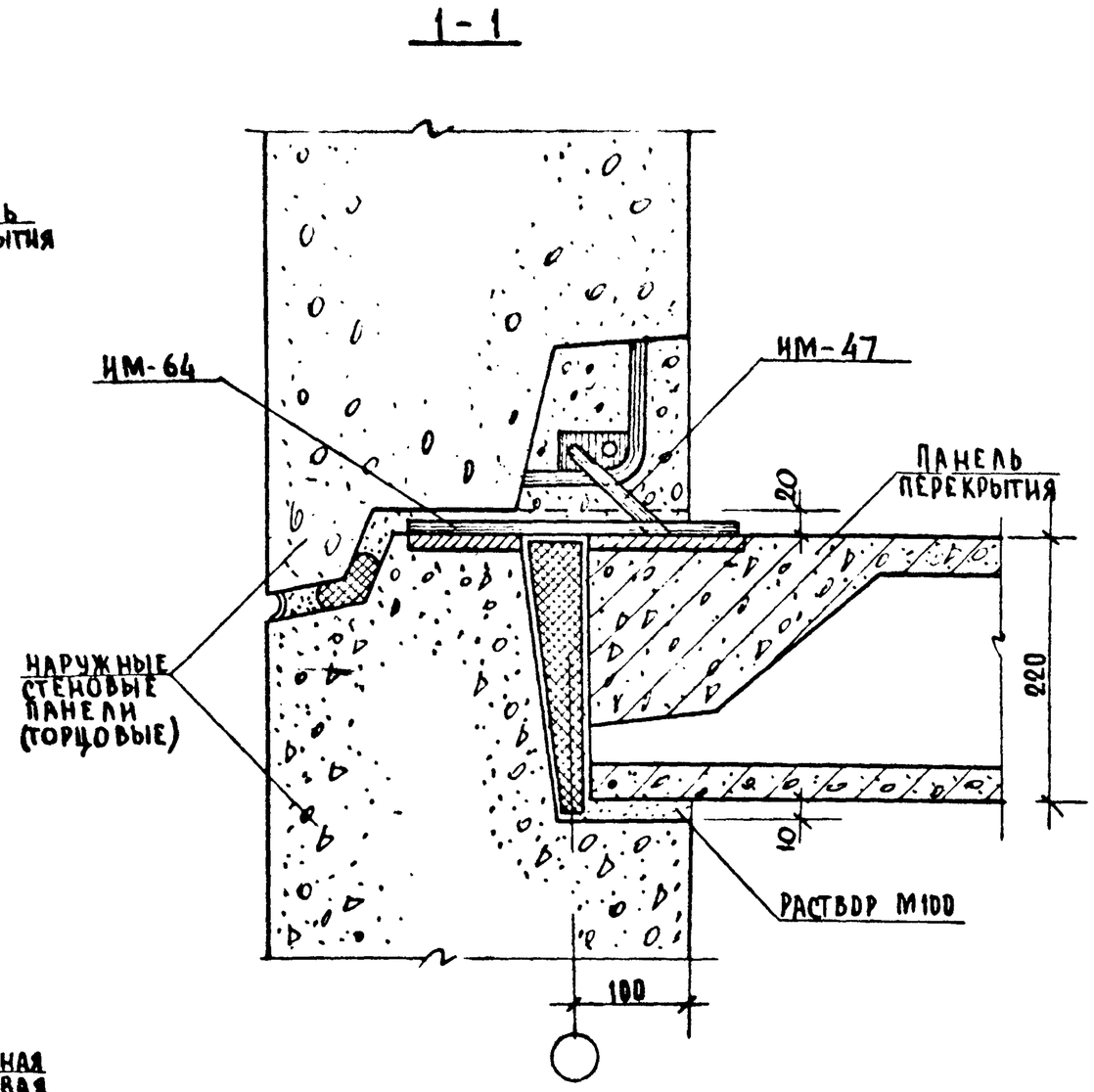

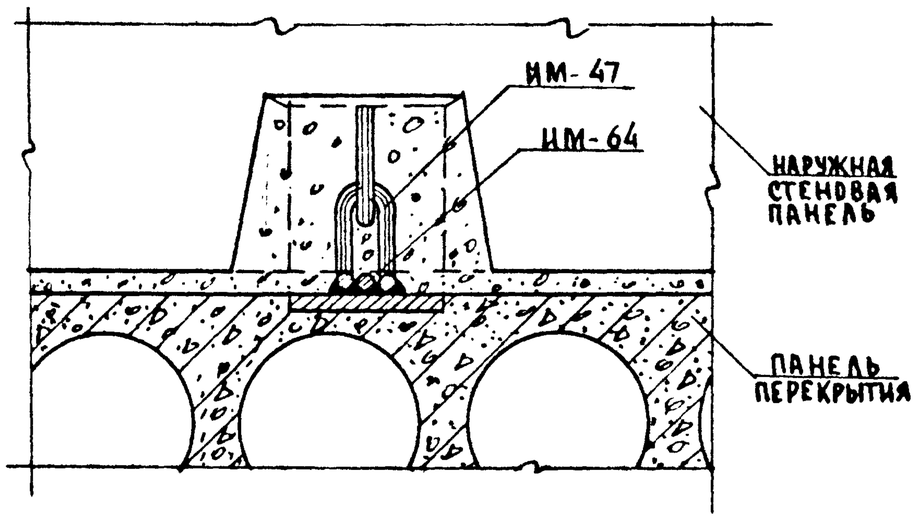

Нач. отд.	Н. Бахолдина		
Гл. инж. пр.	А. Смирнова		
Рук. бриг.	В. Борисов		
Конструктор	Г. Пашкова		
Проверил	В. Борисов		
Разраб.	И. Феоктистова		

Сер. 125 Часть 9 Раздел 9-36

Стыки торцовых наружных стен с панелями перекрытия
Узел 16.

Стадия	Лист	Листов
Р	11	22

КБ по железобетону Госстроя РСФСР г. Москва

Инв. № подл. | Подпись и дата | Взам. инв. №

16351-03 13

17

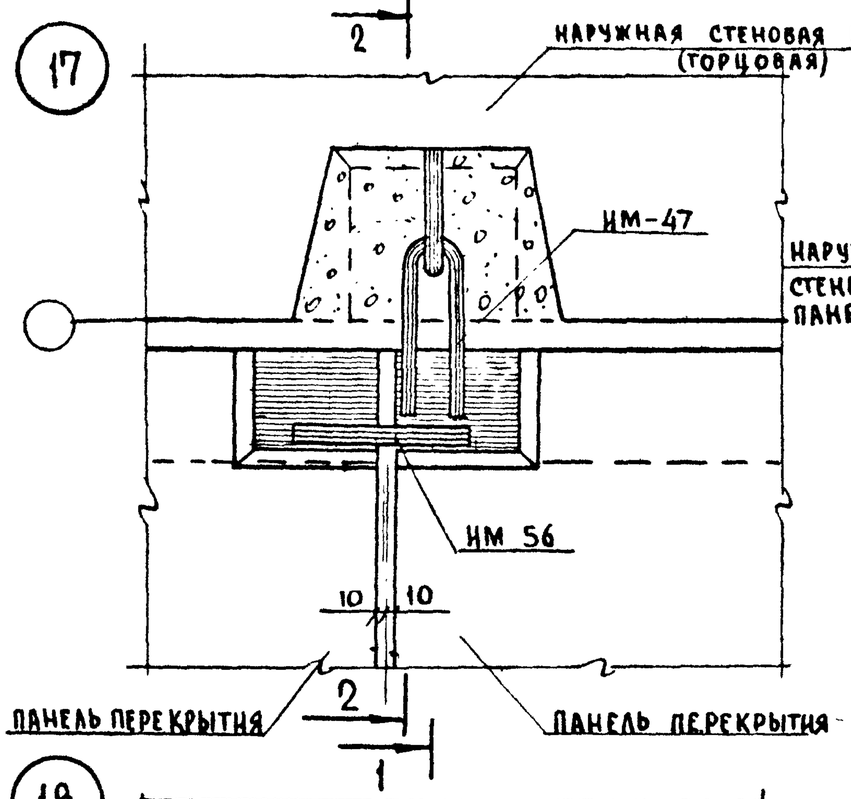

2-2

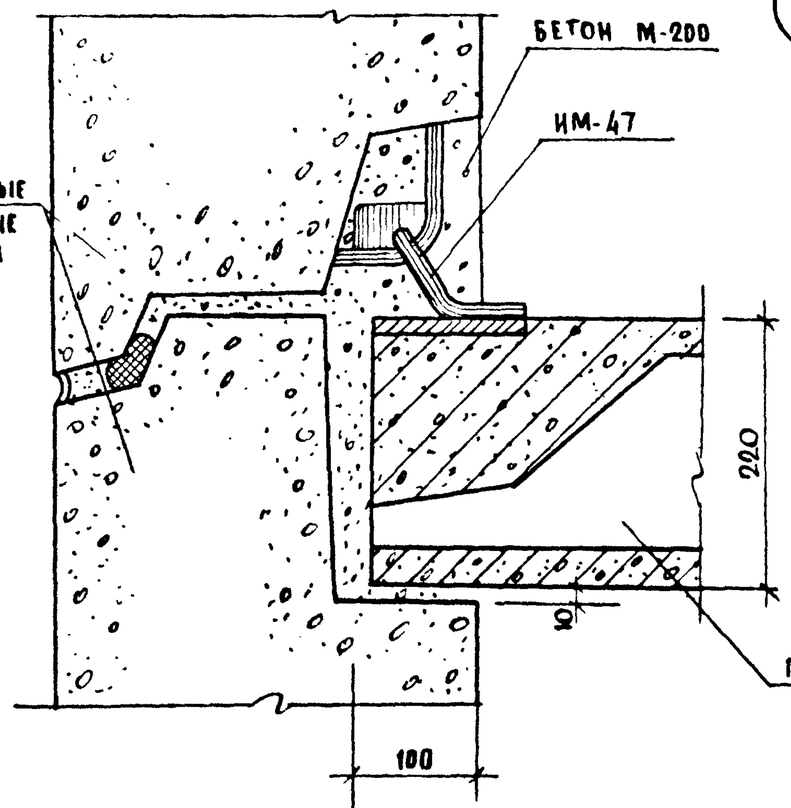

19

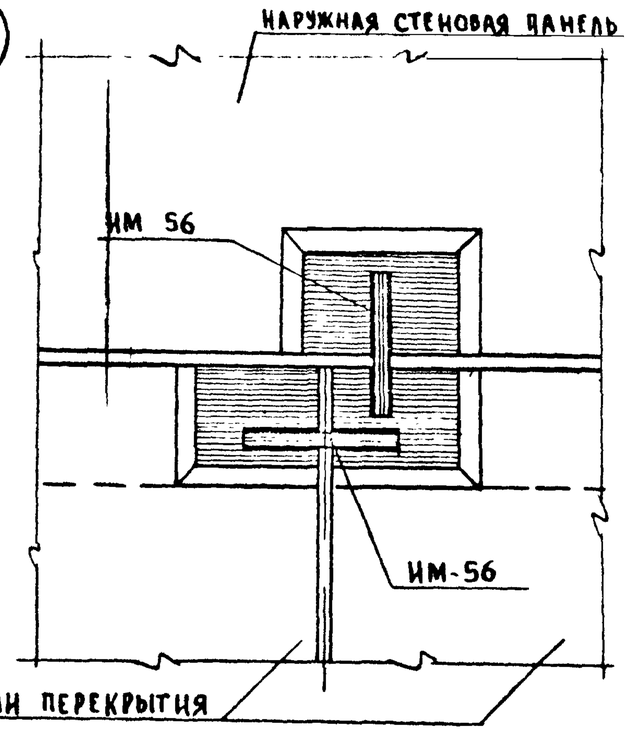

18

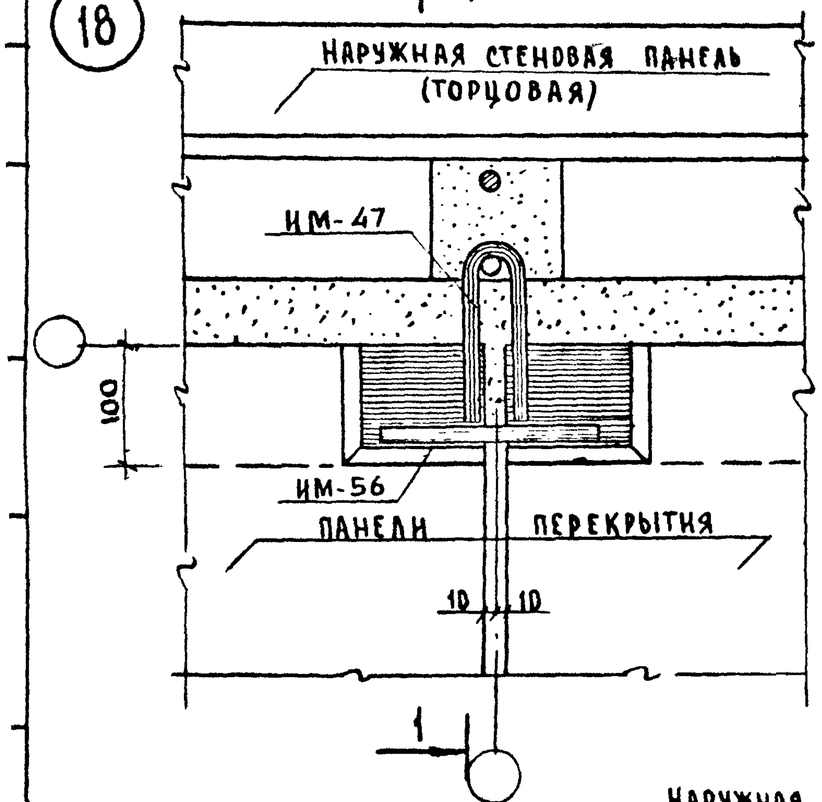

1-1

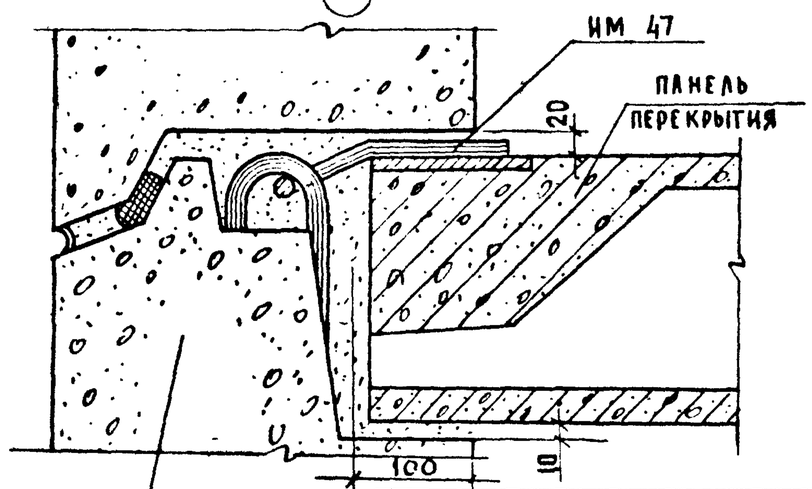

НАРУЖНАЯ СТЕНОВАЯ
ПАНЕЛЬ (ТОРЦОВАЯ)

Общие примечания см. лист 2.

Нач. отд.	Н. Базоладина		
Гл. конс. пр.	А. Смирнова		
Рук. бриг.	В. Борисов		
Констр.	Г. Пашкова		
Проверил	В. Борисов		
Разработал	И. Феоктистова		

Серия 125 Часть 9 раздел 9-36

Стыки торцовых наружных стен с панелями перекрытия
Узлы 17 ÷ 19

Стадия	Лист	Листов
Р	12	22

КБ по железобетону Госстроя РСФСР г. Москва

20

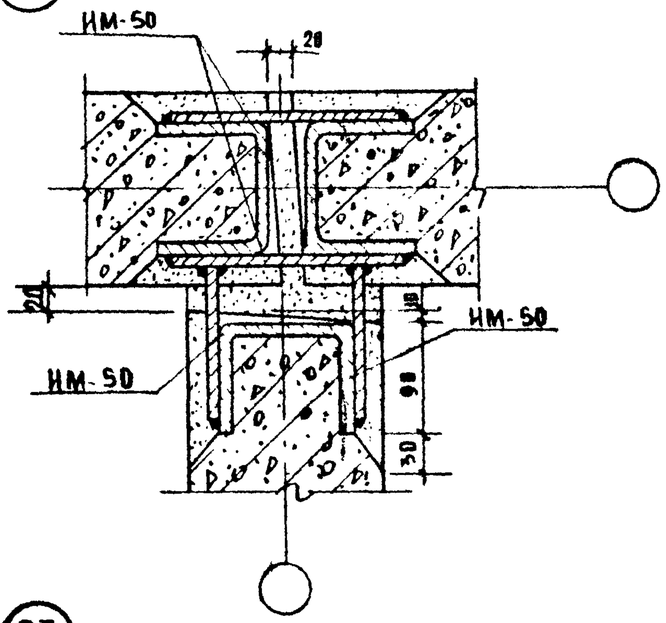

21

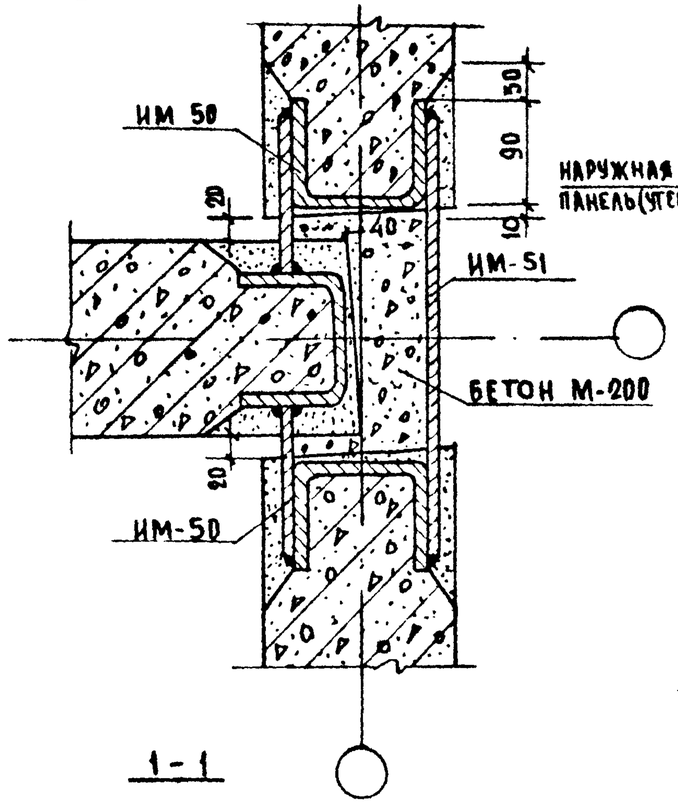

22

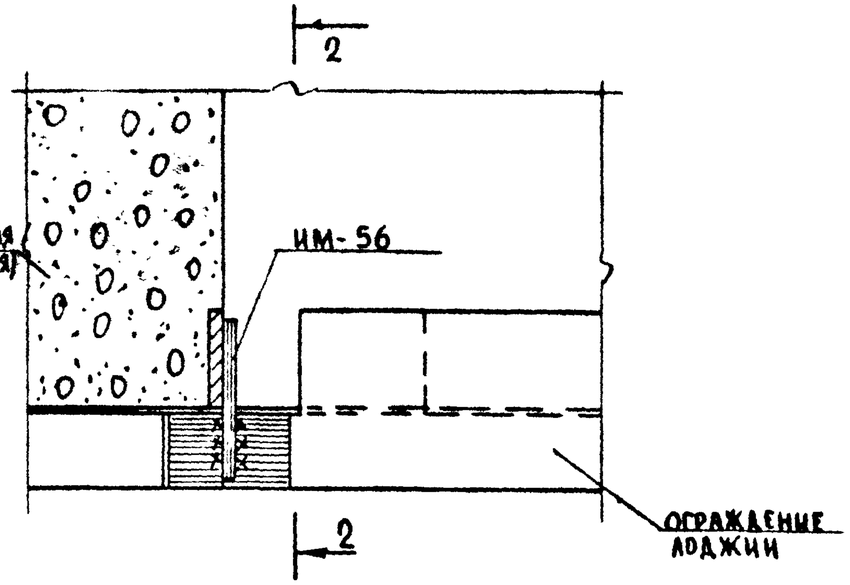

23

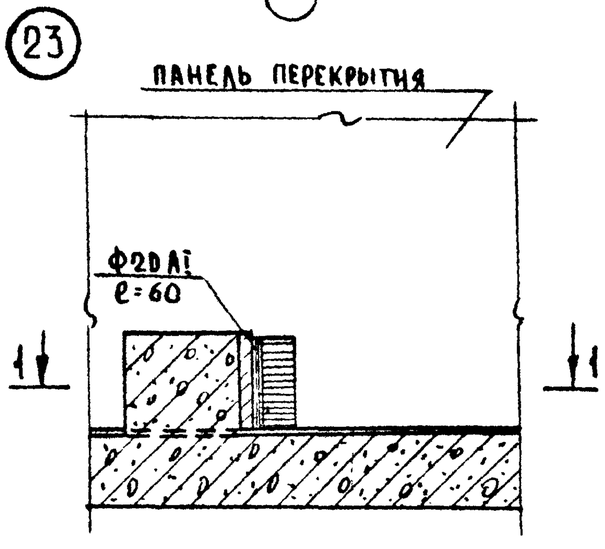

1-1

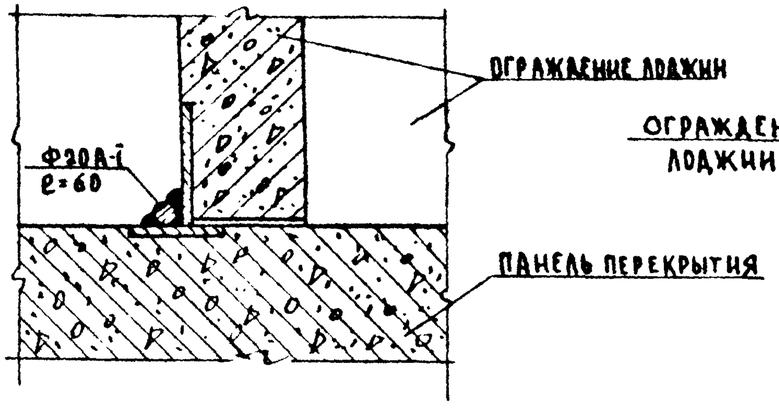

2-2

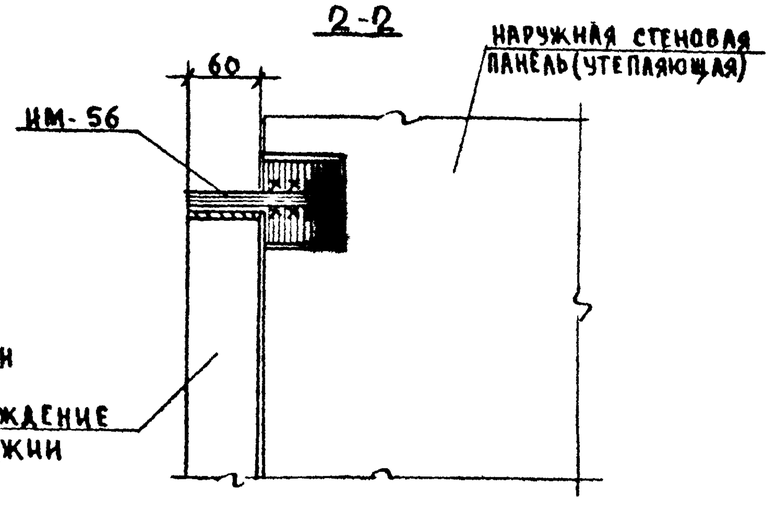

Нач отд	Н Бахолдина		
Гл конс пр	А Смирнова		
Рук бриг	В Борисов		
Конструк	Г Пашкова		
Проверил	В Борисов		
Разработ	И Фоктистова		

Сер. 125 ЧАСТЬ 9 РАЗДЕЛ 9-36

Стыки сопряжения внутренних стеновых панелей между собой. Крепление лоджий. Узлы 20 ÷ 23.

СТАДИЯ	ЛИСТ	ЛИСТОВ
Р	13	22

КБ по железобетону Госстроя РСФСР г. Москва

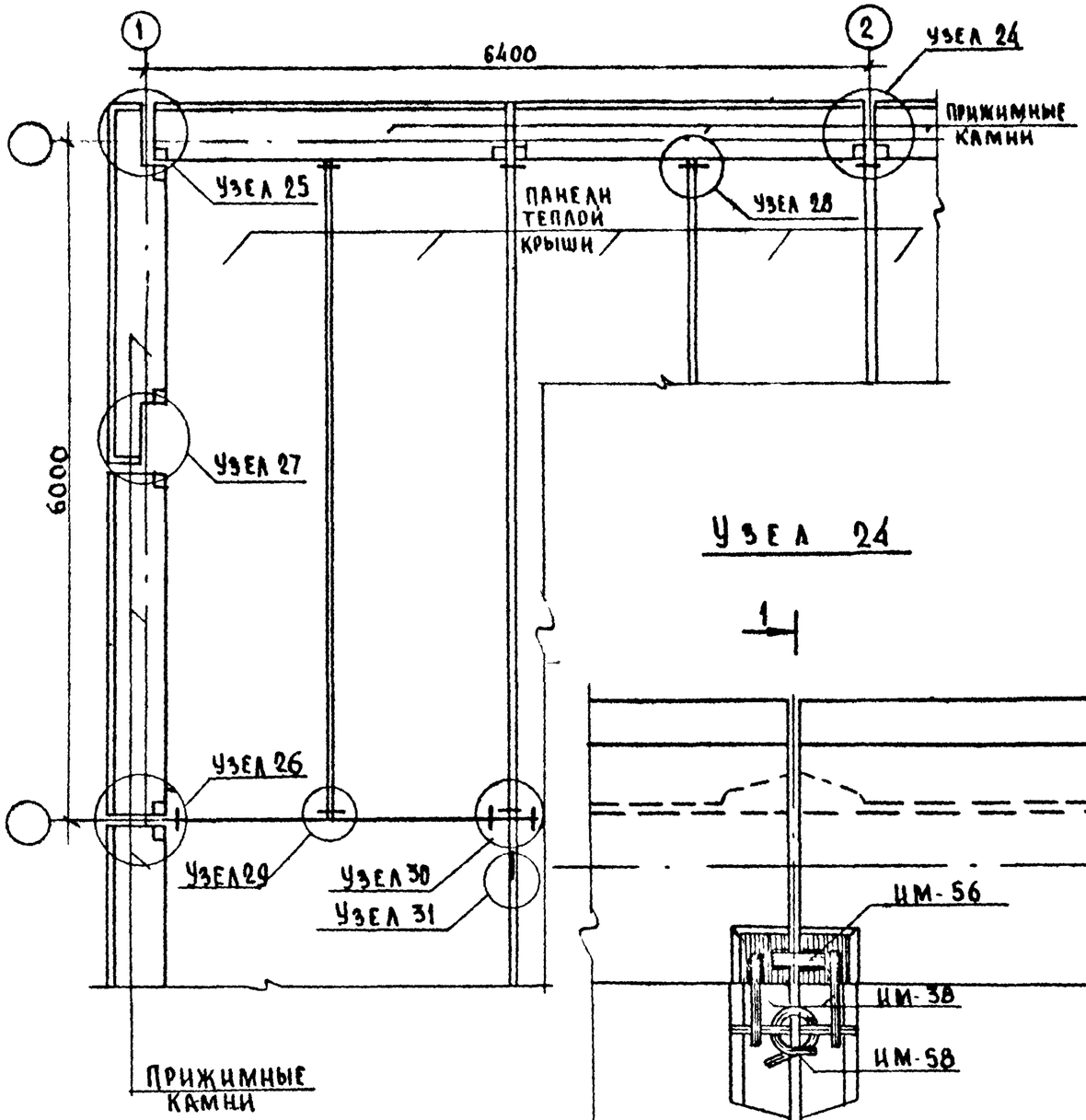

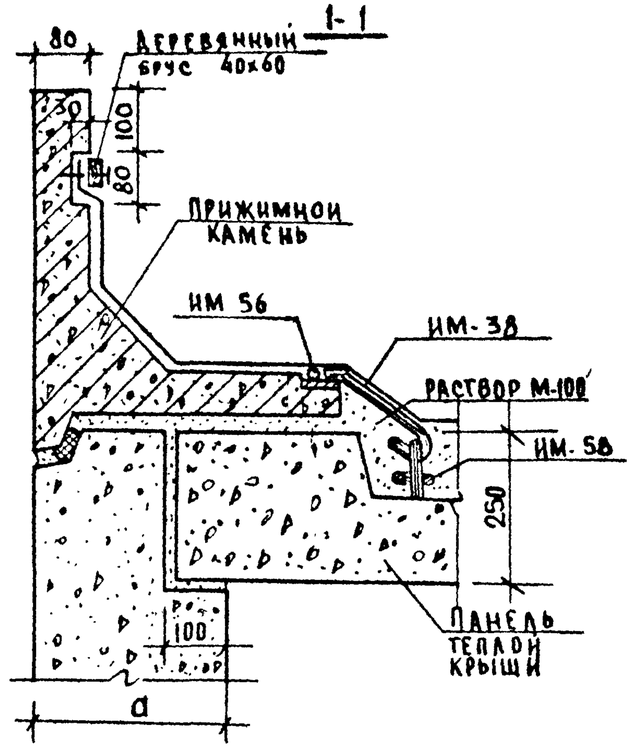

УЗЕЛ 24

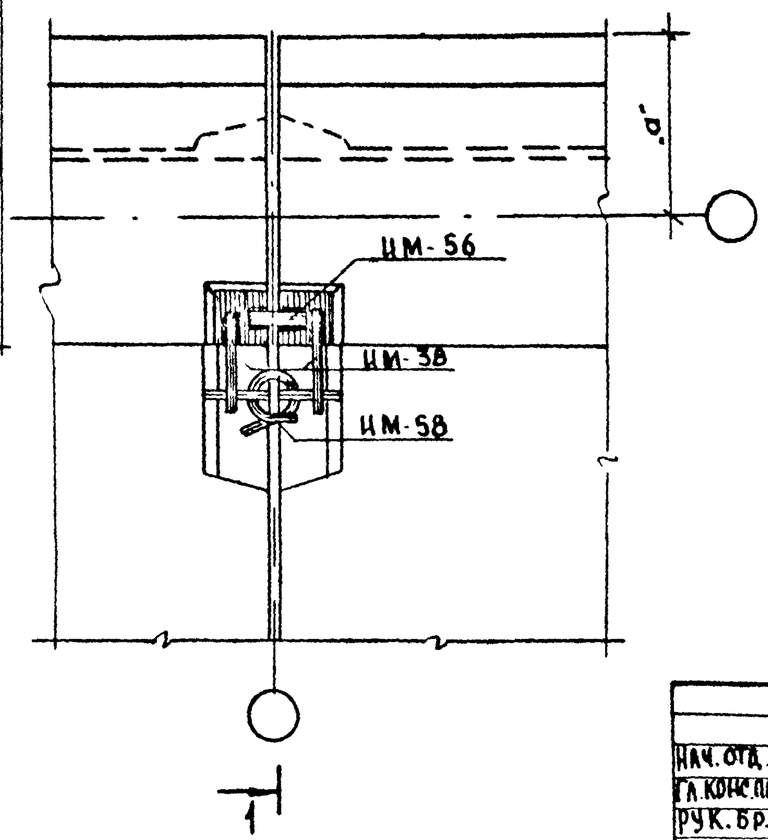

УЗЕЛ 25

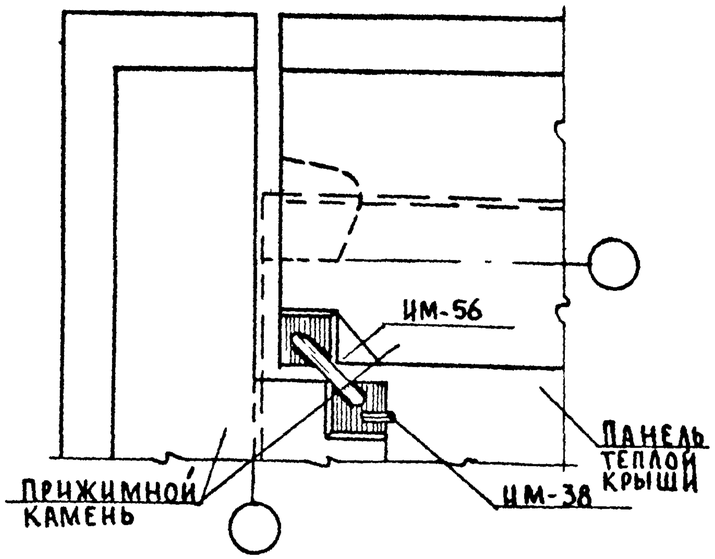

НАЧ. ОТД.	БАХОЛДИНА		
ГЛ. КОНС. ПР.	СМИРНОВА		
РУК. БР.	БОРИСОВ		
КОНСТР.	ПАШКОВА		
ПРОВЕРИЛ	БОРИСОВ		
РАЗРАБОТ.	ФЕОКТИСТОВ		

Сер 125 ЧАСТЬ 9 РАЗДЕЛ 9-36

СТЫКИ ПРИЖИМНЫХ КАМНЕЙ МЕЖДУ СОБОЙ И ПАНЕЛЯМИ ТЕПЛОЙ КРЫШИ. УЗЛЫ 24; 25

СТАДИЯ	ЛИСТ	ЛИСТОВ
Р	14	22

КБ ПО ЖЕЛЕЗОБЕТОНУ ГОССТРОЯ РСФСР Г. МОСКВА

16351-03 16

Узел 26

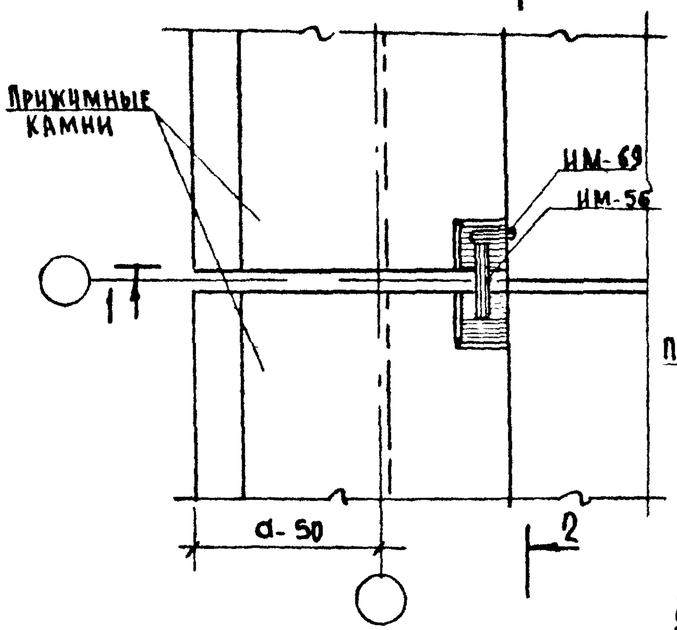

1-1

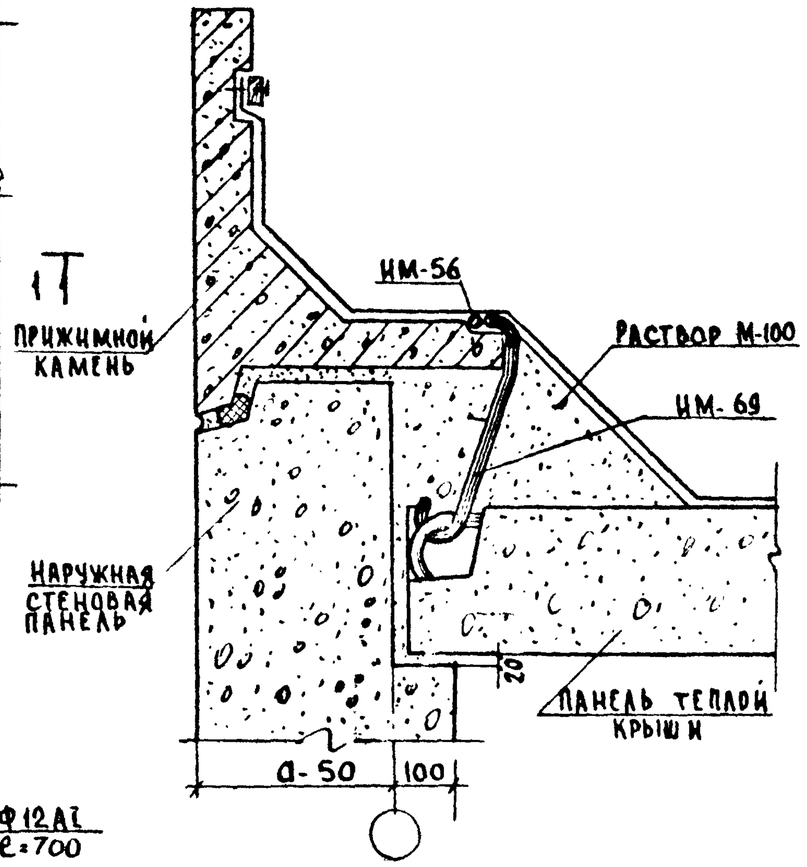

2-2

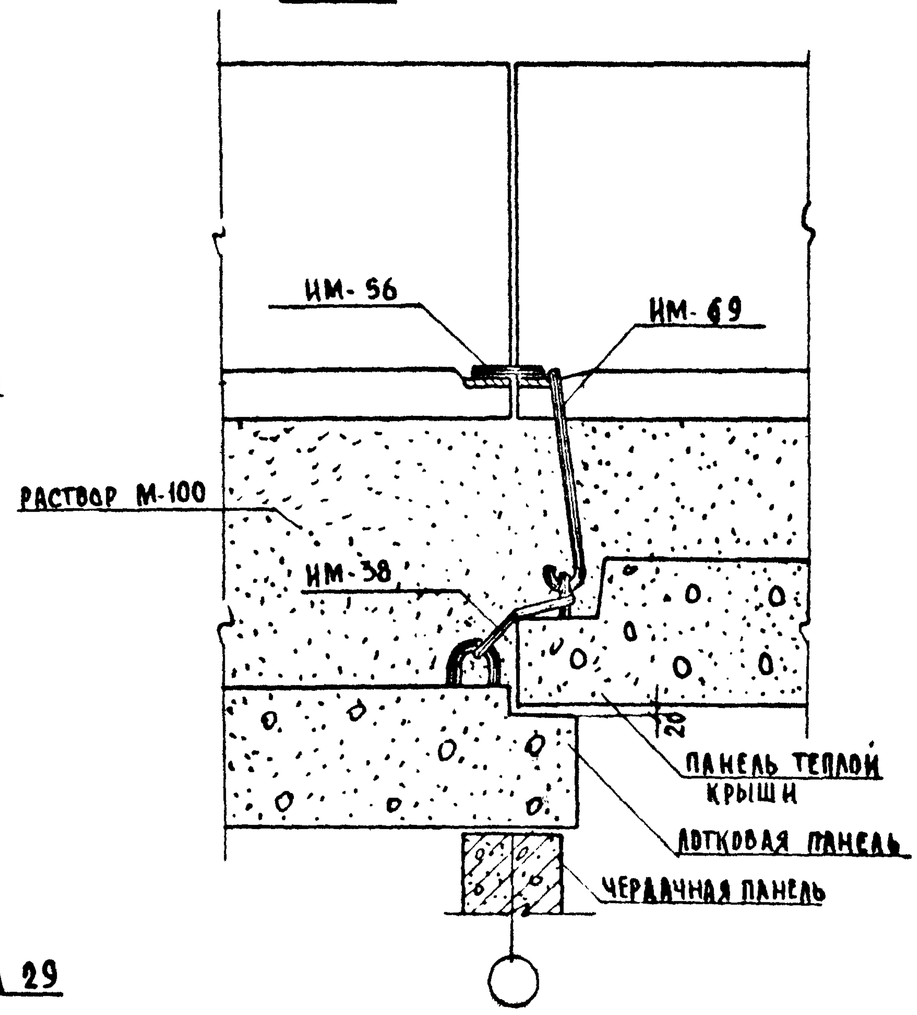

Узел 27

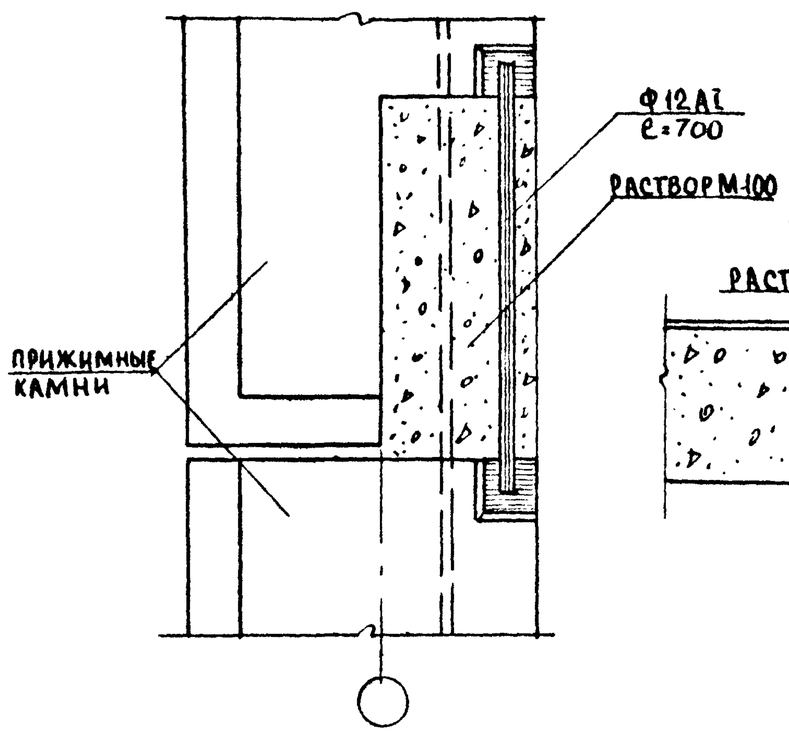

Узел 28

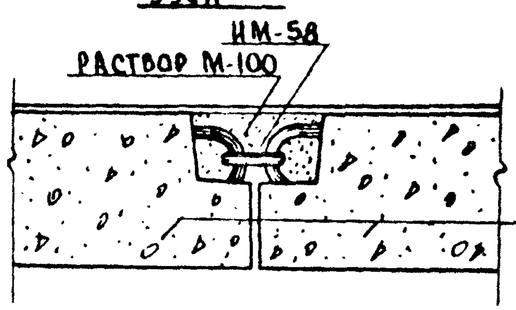

Узел 29

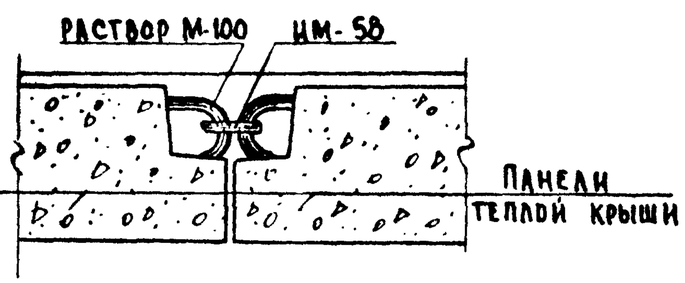

Нач. отд.	Н.Бахрадина		
Гл. конс. пр.	А.Смирнова		
Рук. бриг.	В.Борисов		
Конструк.	Г.Пашкова		
Проверил	В.Борисов		
Разраб.	Н.Феоктистова		

Сер. 125 часть 9 раздел 9-36

Стыки прижимных камней между собой и панелями крыши.
Узлы 26 ÷ 29

Стадия	Лист	Листов
Р	15	22

КБ по железобетону Госстроя РСФСР г. Москва

Инв. № подл. | Подпись и дата | Взам. инв. №

30

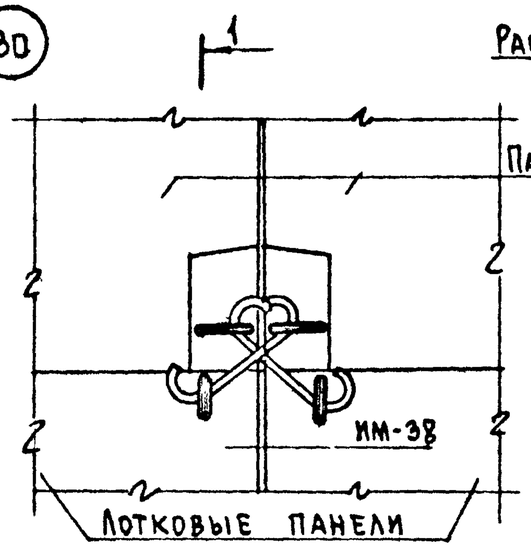

1-1

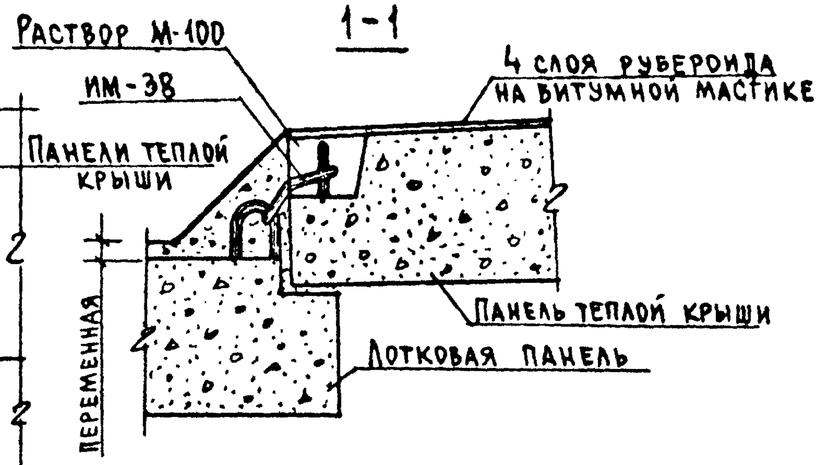

31

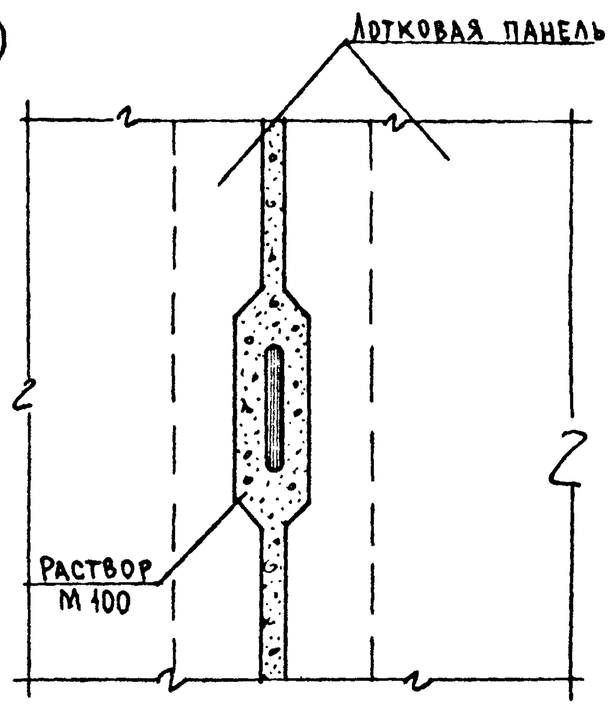

32

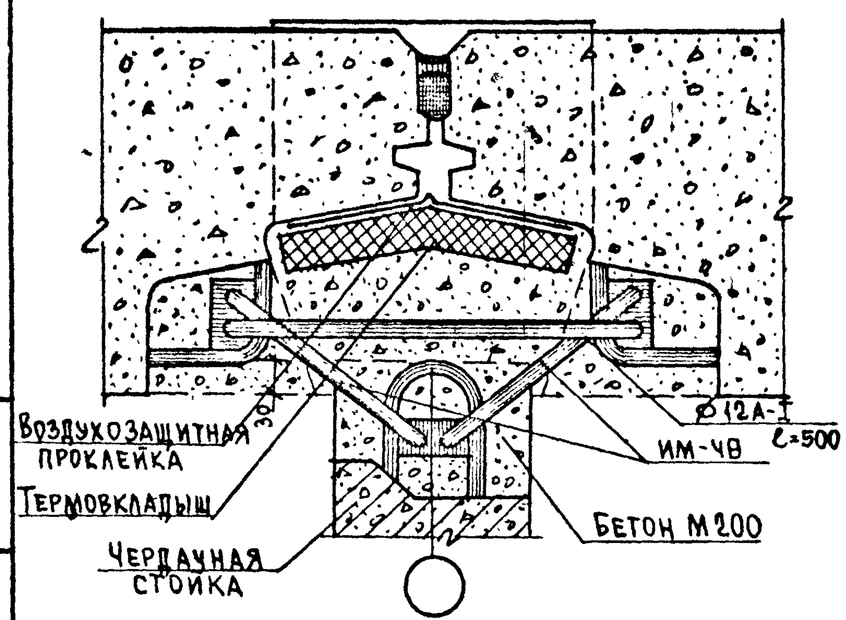

33

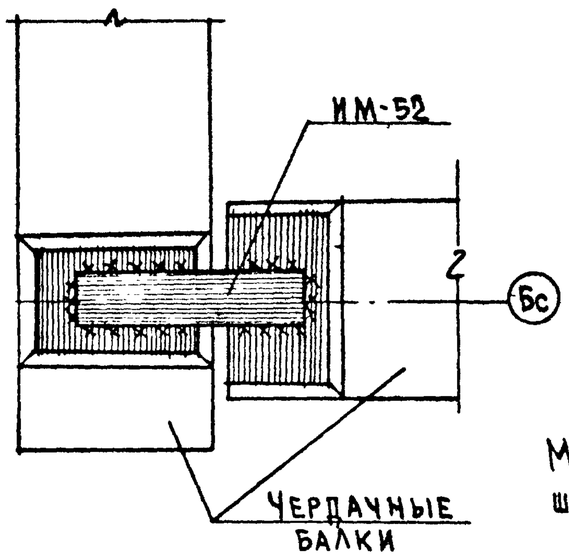

Монтажные связи обварить по контуру примыкания швом $h_ш = 6$ мм

Нач. отд.	Н. Бахолдина		
Гл. конс. пр.	А. Смирнова		
Рук. бриг.	В. Борисов		
Конструк.	Г. Пашкова		
Проверил	В. Борисов		
Разработ.	Н. Феоктистова		

Сер. 125 Часть 9 Раздел 9-36

Стыки чердачных балок и панелей крыши. Узлы 30 ÷ 33

Стадия	Лист	Листов
Р	16	22

КБ по железобетону Госстроя РСФСР г. Москва

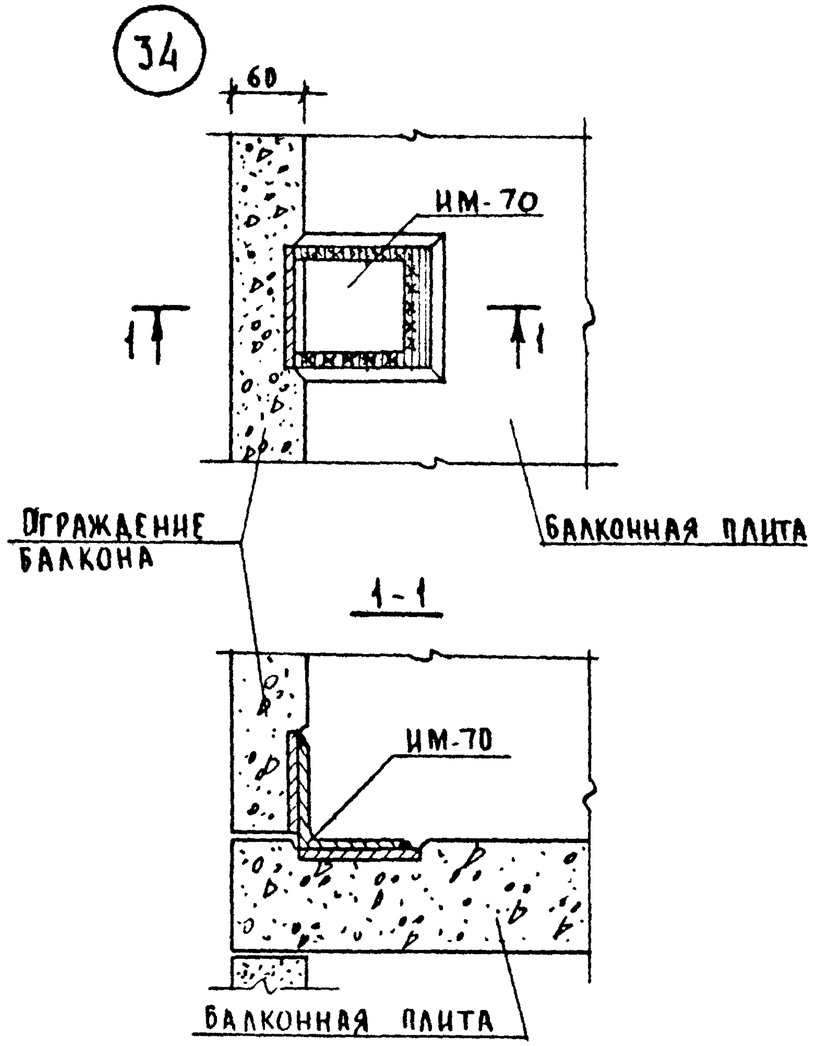

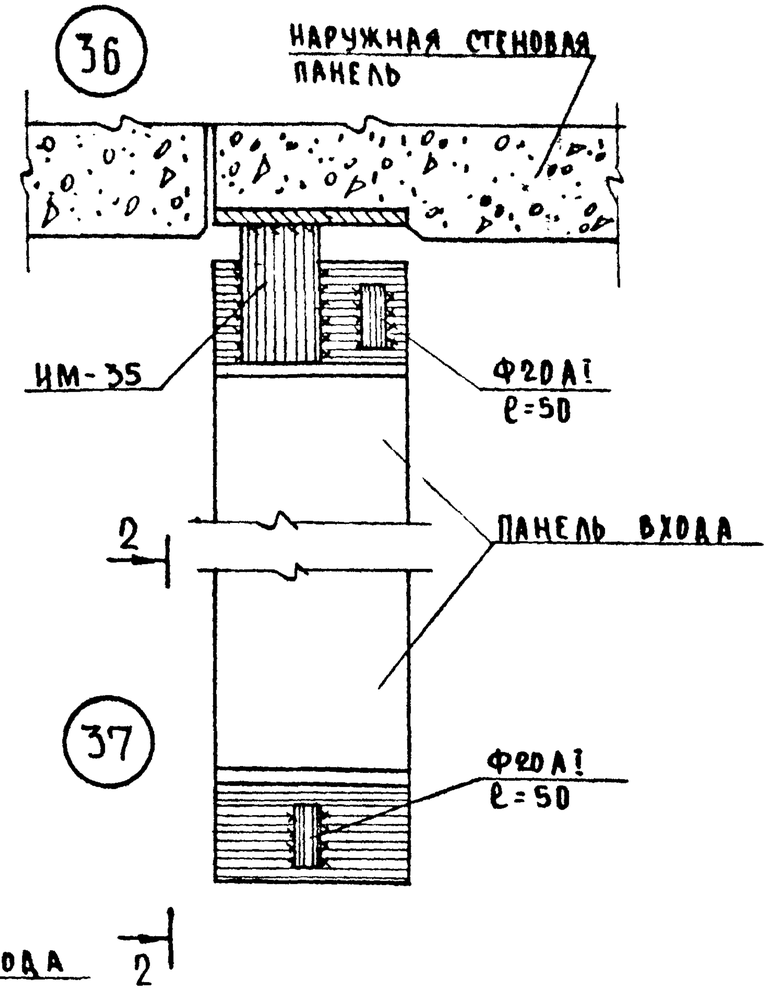

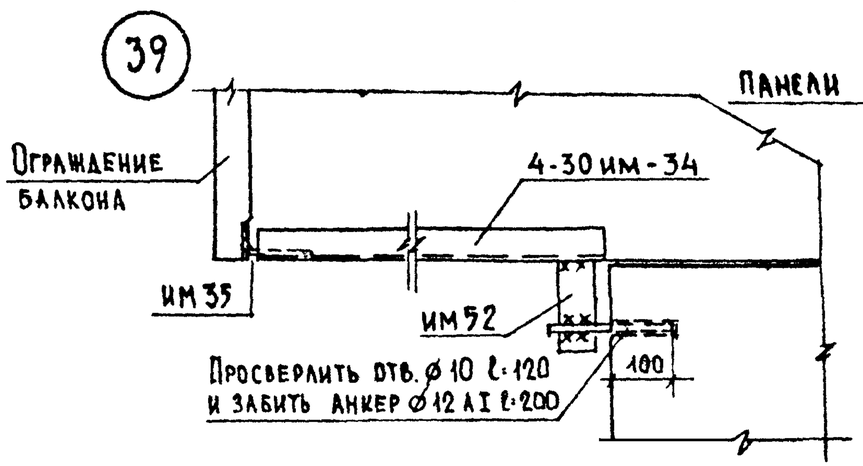

Зав. отд	Н Бахолдина		
Гл. крн. пр	А Смирнова		
Рук. бриг	В Борисов		
Конструкт	Г Пашкова		
Проверил	В Борисов		
Разработ	А Фокт		

Серия 125 Часть 9 Раздел 9-36

Узлы крепления ограждения балконов и элементов входов. Узлы 34 ÷ 37 ; 39

Стадия	Лист	Листов
Р	17	22

КБ по железобетону Госстроя РСФСР г. Москва

16351-03 19

Инв. N подл. | Подпись и дата | Взам. инв. N

38

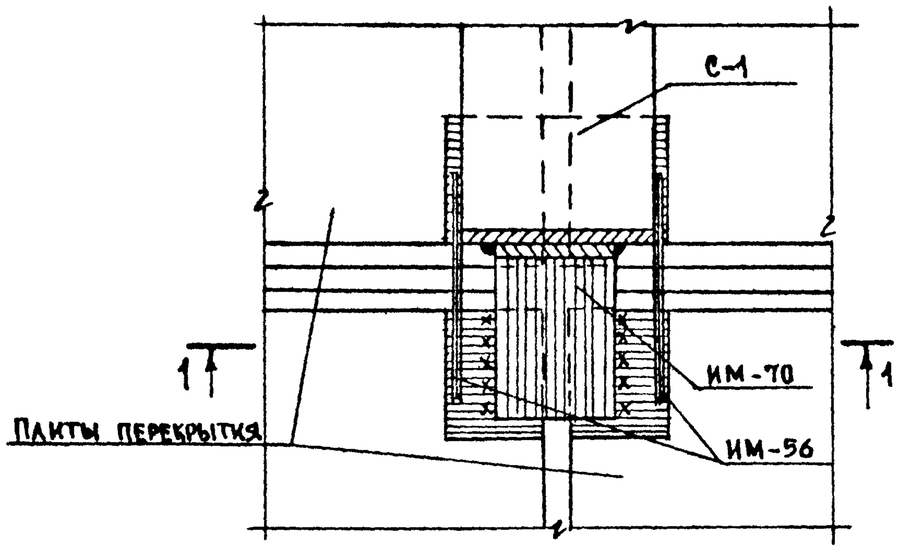

1-1

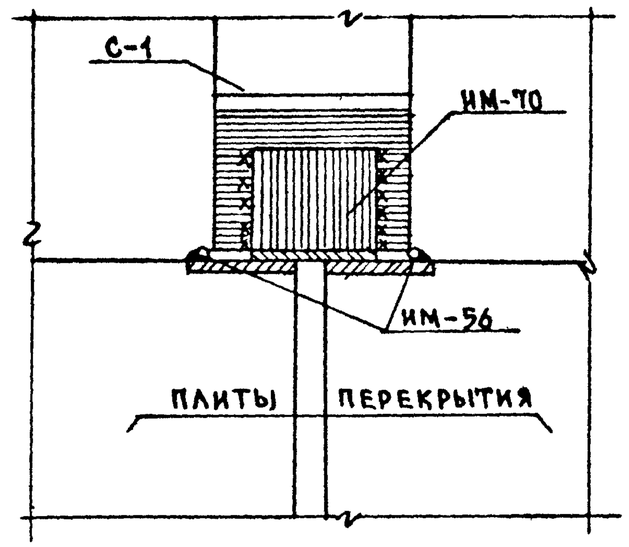

КРЕПЛЕНИЕ Т.С.

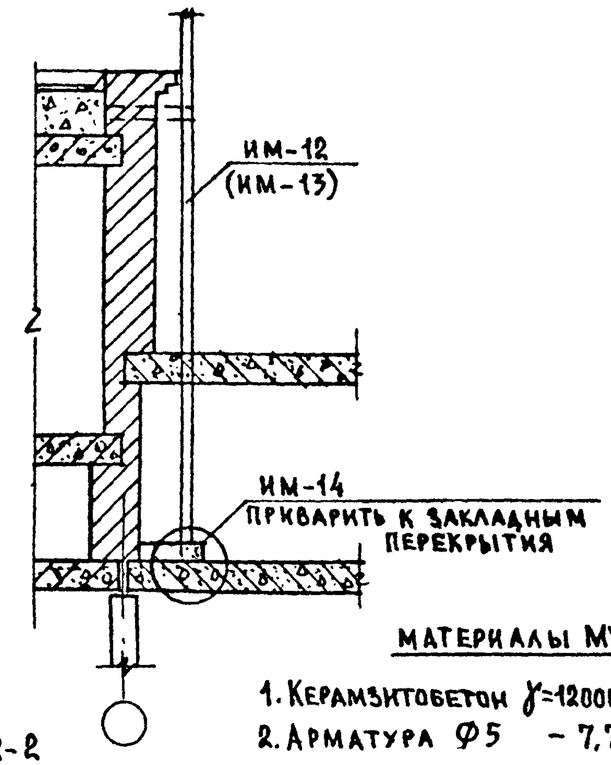

2-2

МАТЕРИАЛЫ МУ-1

1. Керамзитобетон γ=1200кг/м³ М-100
2. Арматура Ф5 – 7,76 кг

СХЕМА УСТАНОВКИ ВЫТЯЖНОЙ ШАХТЫ

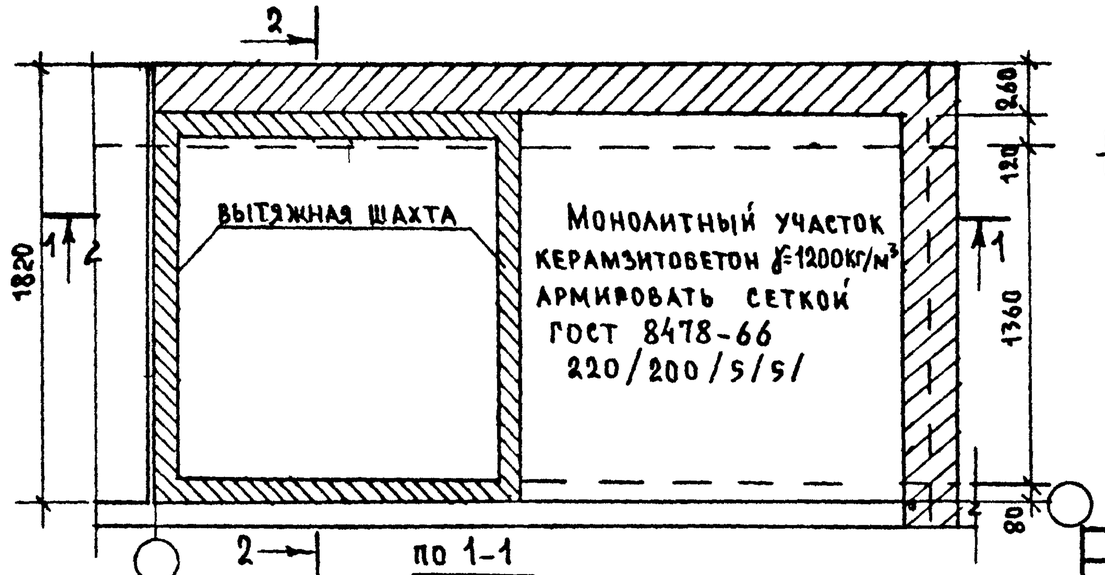

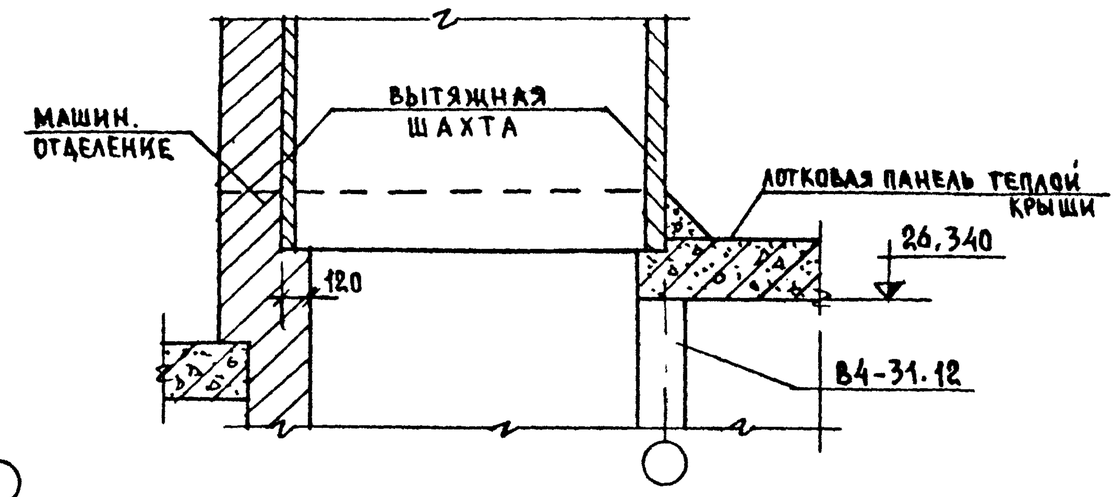

2 по 1-1

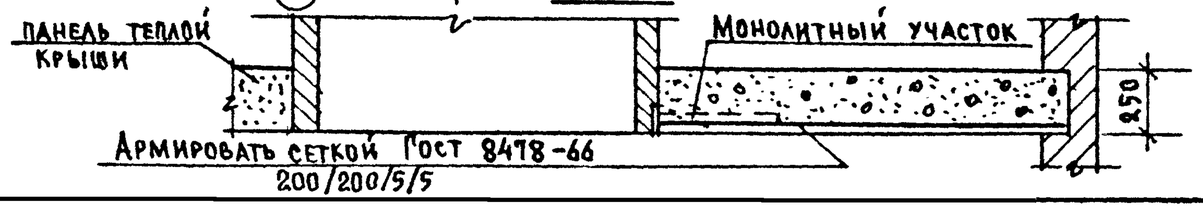

Зав.отд.	Н.Бахолдина		СЕР.125	ЧАСТЬ 9	РАЗДЕЛ 9-36	
Гл.конст.пр.	А.Смирнова		Стык стойки теплой крыши с панелями перекрытия. Схема установки вытяжной шахты Узел 38.	СТАДИЯ	ЛИСТ	ЛИСТОВ
Рук.бриг.	В.Борисов			Р	18	22
Констр.	А.Хаустова			КБ по железобетону Госстроя РСФСР г. Москва		
Проверил	В.Борисов					
Разраб.	И.Феоктистова					

16351-03 20

План лестничной клетки на 9 этаже

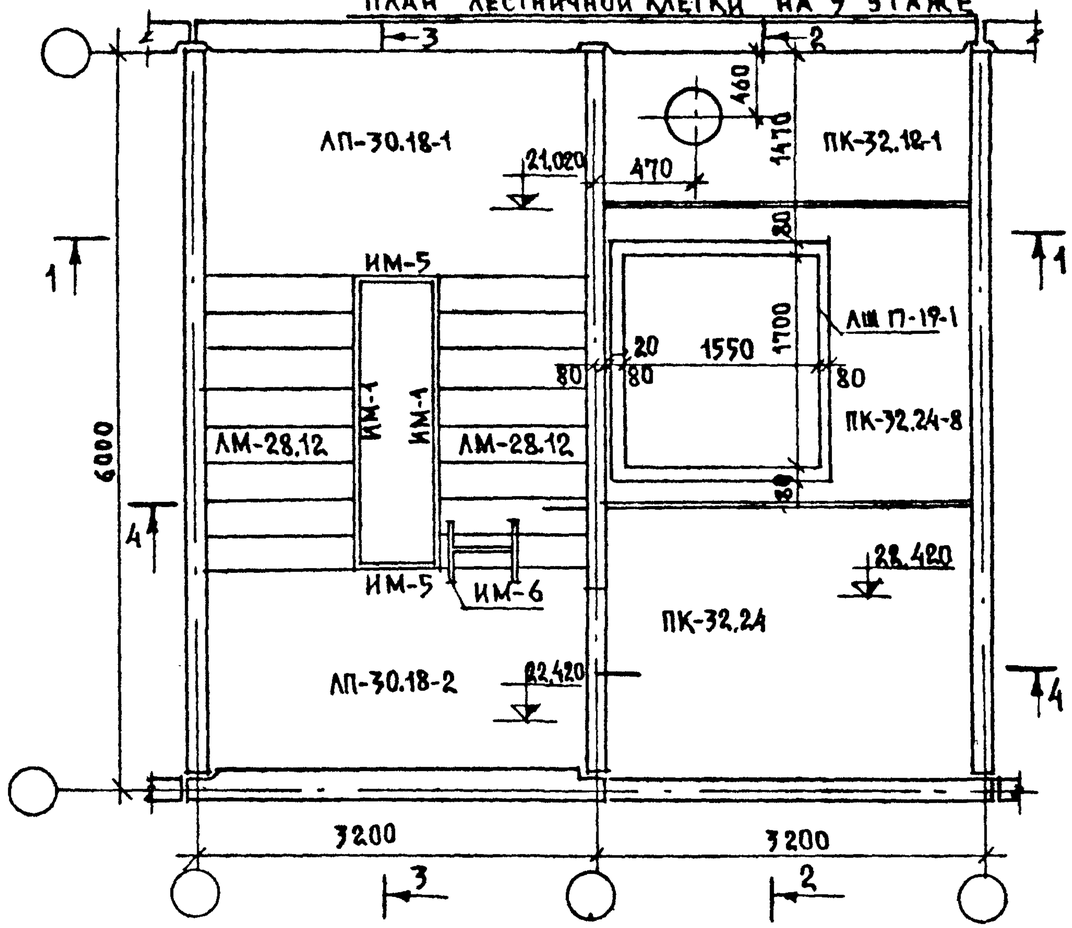

План лестничной клетки на отм. 25,120

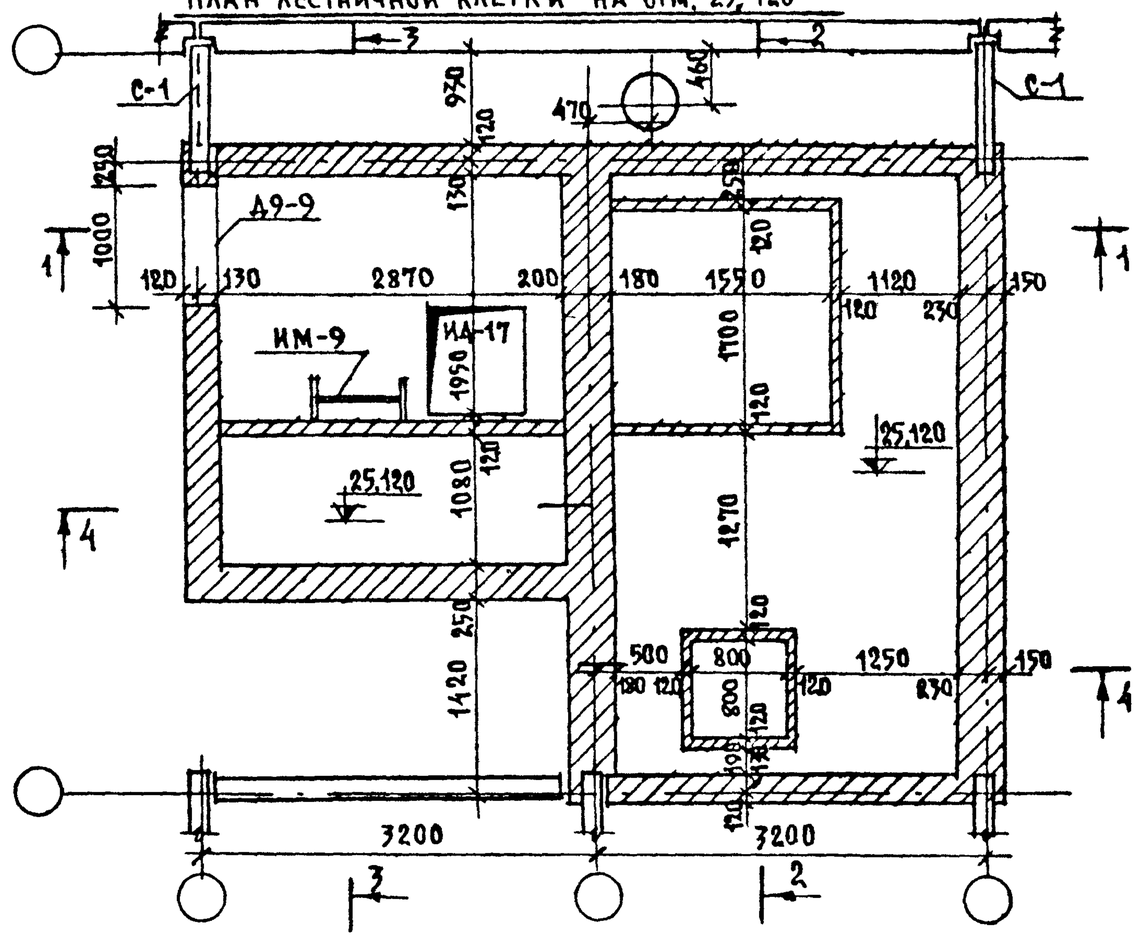

Деталь 2

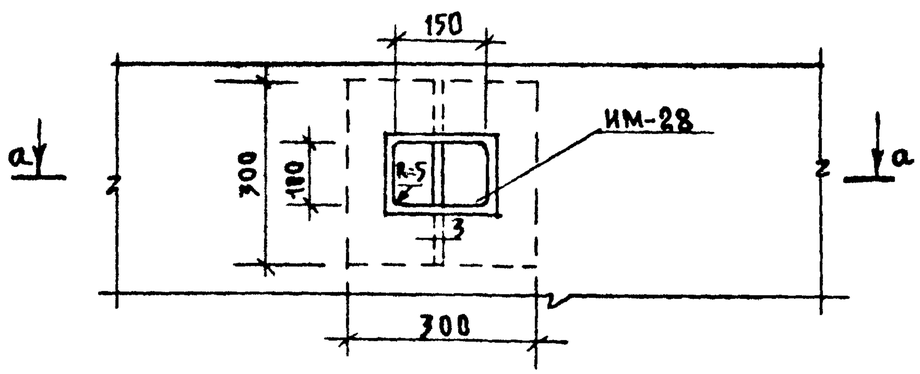

а-а

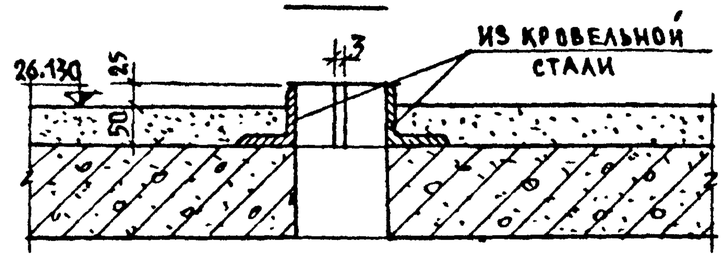

Зав.отд.	Н.Бахолдина		
Гл.конс.пр.	А.Смирнова		
Рук.бриг.	В.Борисов		
Констр.	Л.Хаустова		
Проверил	В.Борисов		
Разраб.	Л.Никитина		

Сер. 125 Часть 9 Раздел 9-36

Планы лестничной клетки на 9 этаже на отм. 25,120

Стадия	Лист	Листов
Р	19	22

КБ по железобетону Госстроя РСФСР г. Москва

Инв.№ подл. | Подпись и дата | Взам. инв.№

План машинного помещения

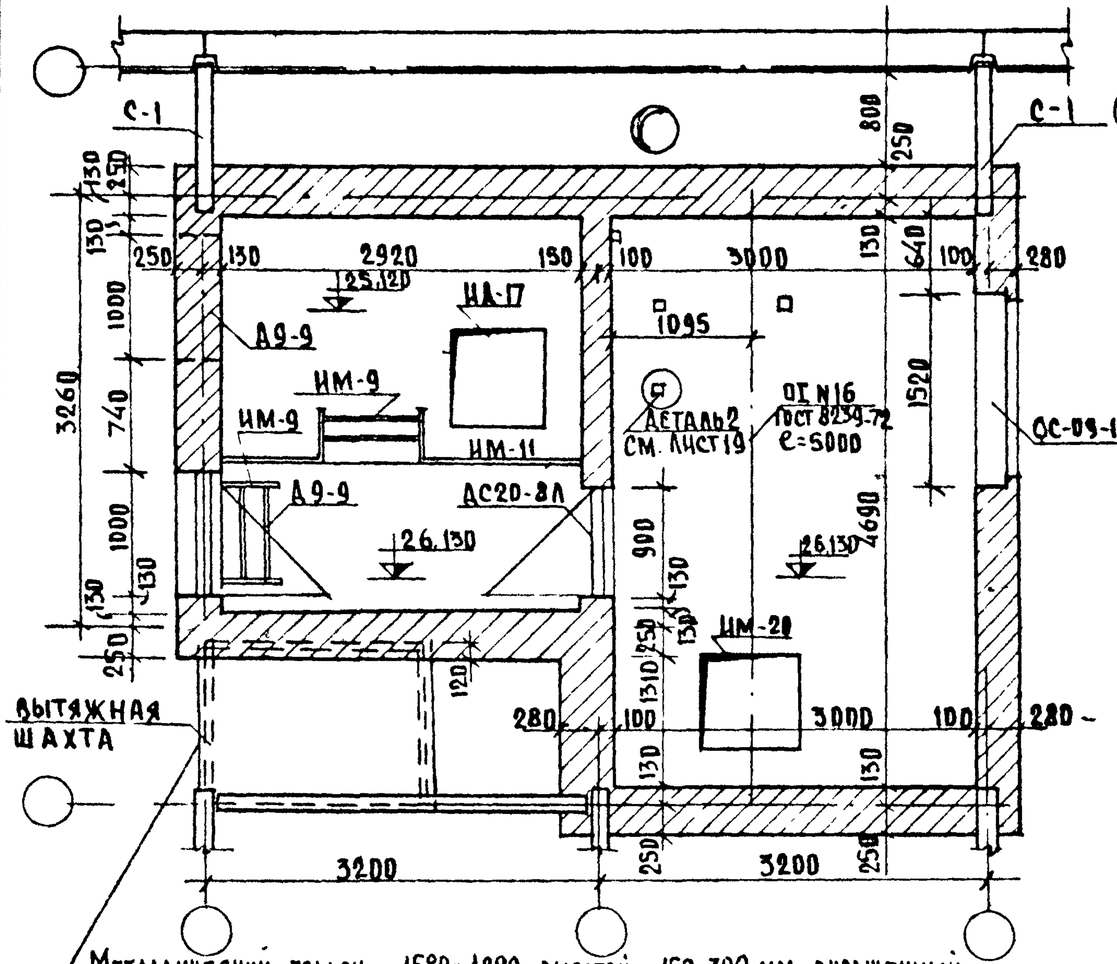

План перекрытия лестничной клетки на отм. 25,120

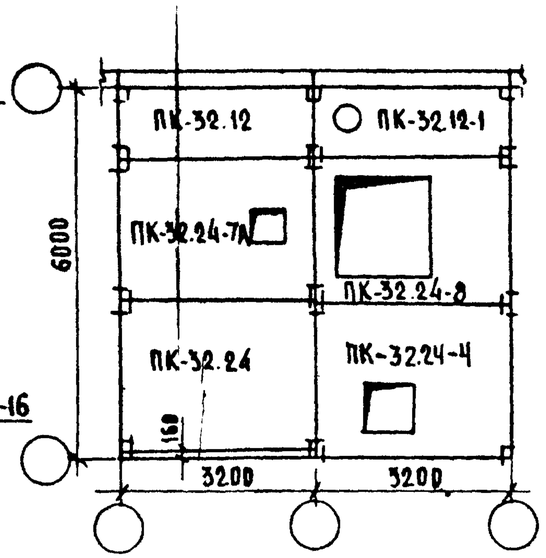

План перекрытия машинного отделения на отм. 26,130

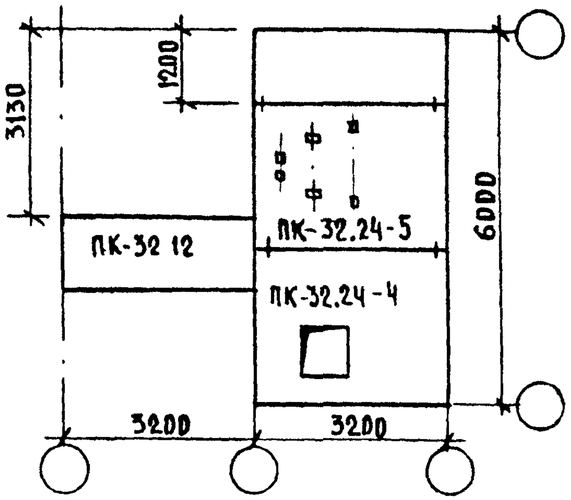

План покрытия машинного отделения

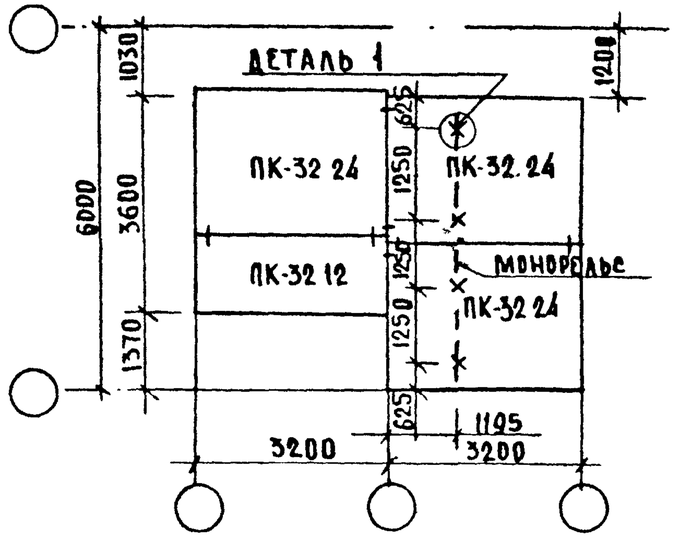

Деталь 1

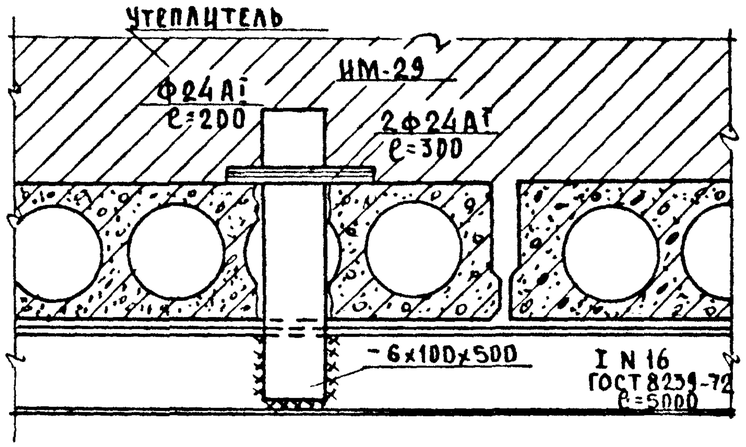

Зав. отд.	Н. Бахолдина	
Гл. кон. пр.	А. Смирнова	
Рук. бриг.	В. Борисов	
Конструк.	А. Хаустова	
Проверил	В. Борисов	
Разраб.	Л. Никитина	

Сер. 125 Часть 9 Раздел 9-36

План машинного помещения
План перекрытия лестничной клетки на отм. 25,120.
План перекрытия машинного отделения на отм. 26,130

Стадия	Лист	Листов
Р	20	22

КБ по железобетону Госстроя РСФСР г. Москва

1-1

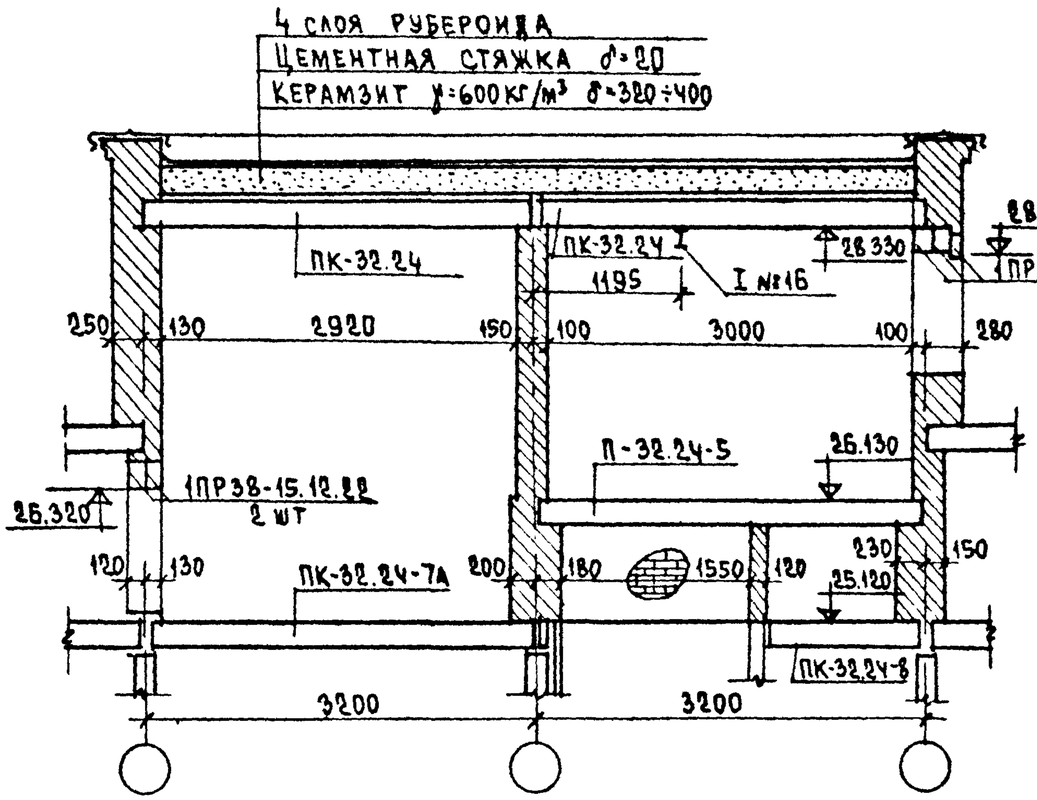

2-2

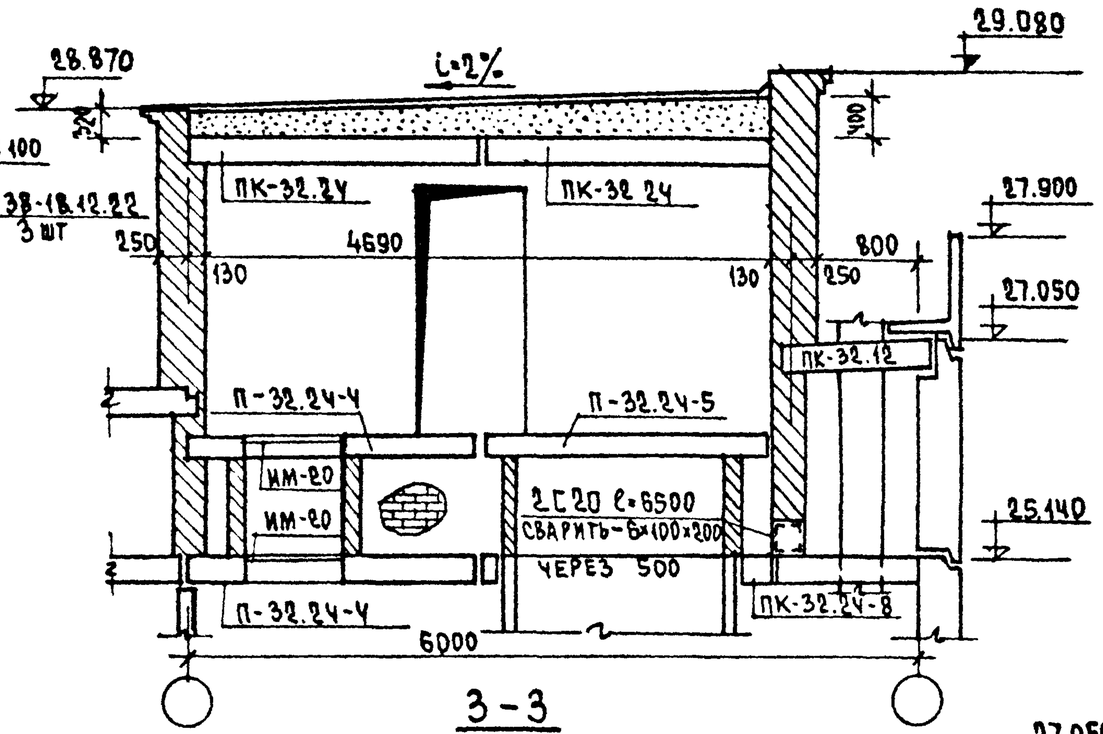

3-3

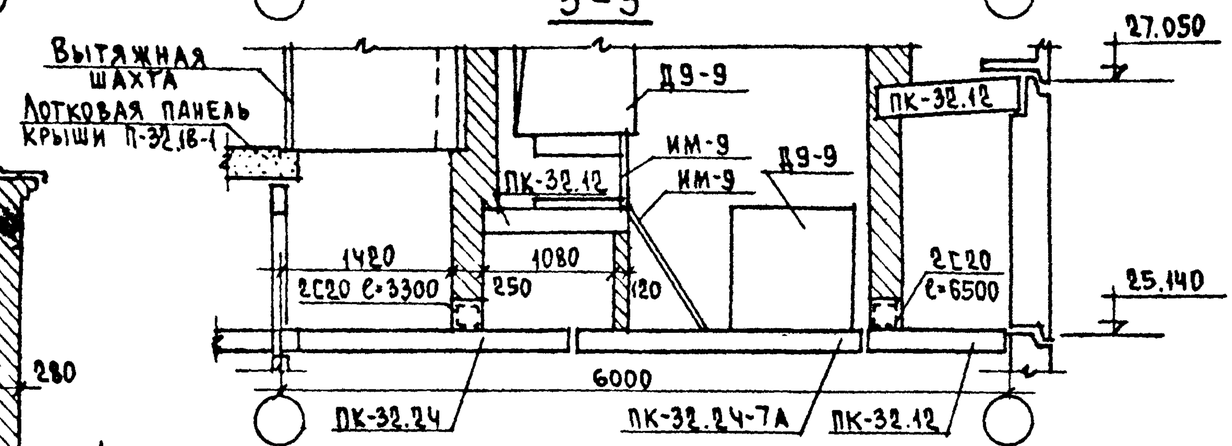

4-4

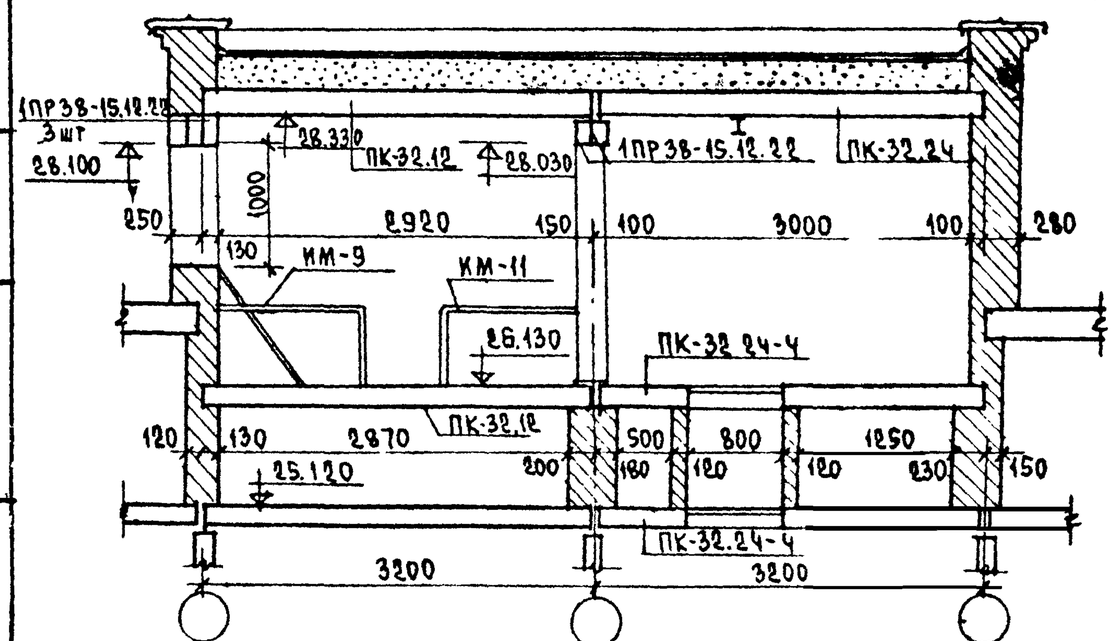

Положение разрезов см. лист 19.

Зав. отд.	Н. Бахолдина		
Гл. кон. пр.	А. Смирнова		
Рук. бриг.	В. Борисов		
Конструк.	Л. Хаустова		
Проверил	В. Борисов		
Разработал	Н. Фектистова		

Сер 125 Часть 9 Раздел 9-36

Разрезы 1-1÷4-4 по машинному помещению

Стадия	Лист	Листов
Р	21	22

КБ по железобетону Госстроя РСФСР г. Москва

Инв. № подл. | Подпись и дата | Взам. инв. №

16351 03 23

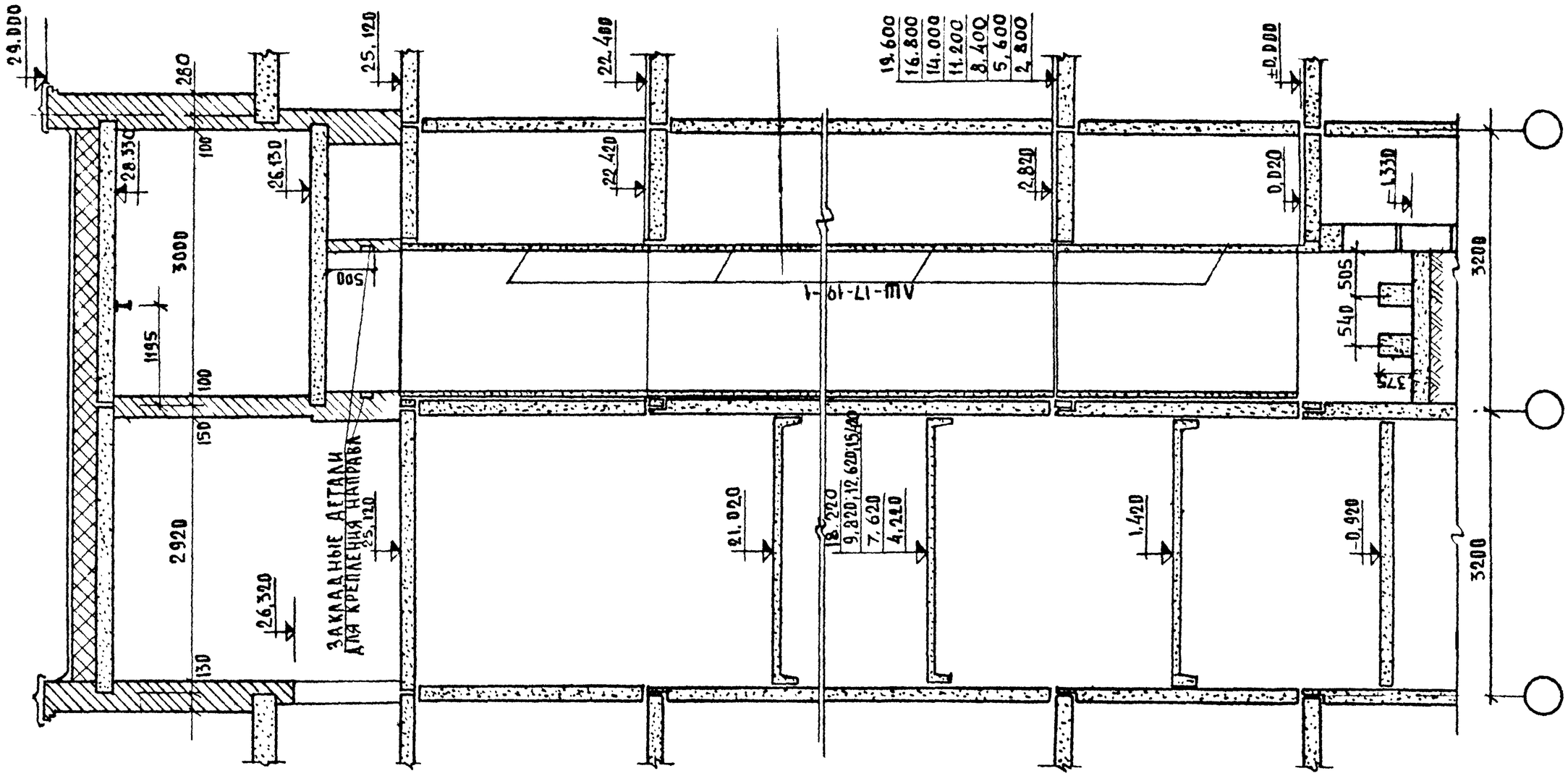

Характеристики лифта

1. Грузоподъемность - 320 кг
2. Скорость - 0.71 м/сек.
3. Высота подъема - 22.4м
4. Количество остановок - 9
5. Расположение противовеса - сзади кабины.
6. Габариты шахты в плане - 1770×1550.

Зав. отд.	Н. Бахолдина		
Гл. кон. пр.	А. Смирнова		
Рук. бриг.	В. Борисов		
Конструк.	А. Хаустова		
Проверил	В. Борисов		
Разработ.	Н. Феоктистова		

Сер. 125 Часть 9 Раздел 9-36

Разрез по лифтовой шахте

Стадия	Лист	Листов
Р	22	22

КБ по железобетону Госстроя РСФСР г. Москва