ТИПОВОЙ ПРОЕКТ
271-13-120.86

ПРОДОВОЛЬСТВЕННЫЙ МАГАЗИН «РЫБА» ТОРГОВОЙ ПЛ. 250 КВ.М.
В КОНСТРУКЦИЯХ 1.090.1-1

АЛЬБОМ III

ИЗДЕЛИЯ ЖЕЛЕЗОБЕТОННЫЕ ЗАВОДСКОГО ИЗГОТОВЛЕНИЯ
ИЗДЕЛИЯ МОНОЛИТНЫХ ЖЕЛЕЗОБЕТОННЫХ КОНСТРУКЦИЙ
ИЗДЕЛИЯ МЕТАЛЛИЧЕСКИЕ
РАЗНОЕ

21755-03

ТИПОВОЙ ПРОЕКТ
271-13-120.86

ПРОДОВОЛЬСТВЕННЫЙ МАГАЗИН «РЫБА»
ТОРГОВОЙ ПЛ. 250 КВ.М.
В КОНСТРУКЦИЯХ 1.090.1-1

АЛЬБОМ III

СОСТАВ ПРОЕКТА

АЛЬБОМ I	АС1	АРХИТЕКТУРНО - СТРОИТЕЛЬНЫЕ РЕШЕНИЯ
	ТХМ	ТЕХНОЛОГИЯ МЕХАНИЗАЦИЯ
	АС2	ВИТРАЖИ
АЛЬБОМ II	ОВ	ОТОПЛЕНИЕ И ВЕНТИЛЯЦИЯ
	ВК	ВОДОПРОВОД И КАНАЛИЗАЦИЯ
	ХС	ХОЛОДОСНАБЖЕНИЕ
	ЭОМ	ЭЛЕКТРООСВЕЩЕНИЕ И СИЛОВОЕ ЭЛЕКТРООБОРУДОВАНИЕ
	АУ	АВТОМАТИЗАЦИЯ УСТРОЙСТВ ИНЖЕНЕРНОГО ОБОРУДОВАНИЯ
	СС	СВЯЗЬ И СИГНАЛИЗАЦИЯ
АЛЬБОМ III	АС1И1	ИЗДЕЛИЯ ЖЕЛЕЗОБЕТОННЫЕ ЗАВОДСКОГО ИЗГОТОВЛЕНИЯ
	АС1И2	ИЗДЕЛИЯ МОНОЛИТНЫХ ЖЕЛЕЗОБЕТОННЫХ КОНСТРУКЦИЙ
	АС1И3	ИЗДЕЛИЯ МЕТАЛЛИЧЕСКИЕ
	АС1И4	РАЗНОЕ
АЛЬБОМ IV	АУИ	ЗАДАНИЕ ЗАВОДУ НА ИЗГОТОВЛЕНИЕ ЩИТОВ АВТОМАТИЗАЦИИ
АЛЬБОМ V	СО	СПЕЦИФИКАЦИЯ ОБОРУДОВАНИЯ
АЛЬБОМ VI	ВМ	ВЕДОМОСТИ ПОТРЕБНОСТЕЙ В МАТЕРИАЛАХ
АЛЬБОМ VII	СМ	СМЕТЫ

21755-03

РАЗРАБОТАН ЦНИИЭП ТОРГОВО-БЫТОВЫХ ЗДАНИЙ И ТУРИСТСКИХ КОМПЛЕКСОВ
ГЛАВНЫЙ ИНЖЕНЕР ИНСТИТУТА В.НОСКОВ
ГЛ АРХИТЕКТОР З.АНДРАШНИКОВ

ПРОЕКТ УТВЕРЖДЕН ГОСГРАЖДАНСТРОЕМ
ПРИКАЗ N ОТ
РАБОЧИЕ ЧЕРТЕЖИ ВВЕДЕНЫ В ДЕЙСТВИЕ ЦНИИЭП ТОРГОВО БЫТОВЫХ ЗДАНИЙ И ТУРИСТСКИХ КОМПЛЕКСОВ
ПРИКАЗ N 78 ОТ 28.10.1986 г

Ал III

271-13-.26 ВГ

Содержание альбома

Обозначение	Наименование	Кол	Примечание
	Титульный лист		
	Содержание альбома	2	
-АС1.И1-01.00.00	Панель стеновая	3	
	(4ПС030.33.3.5-П-1-А; 4ПС030.33.3.5-ПТ-1-А		
	4ПС030.33.3.5-П-2-А; 4ПС030.33.3.5-ПТ-2-А)		
-02.00.00	Панель стеновая	4	
	(1ПС033.33.3.5-П-2-А, 1ПС033.33.3.5-ПТ-2-А)		
-03.00.00	Панель стеновая	5	
	(2ПС033.33.3.5-П-2-А, 2ПС033.33.3.5-ПТ-2-А)		
-04.00.00	Панель стеновая	6	
	(8ПС030.33.3.5-П-2-Б; 8ПС030.33.3.5 ПТ-2-Б)		
	9ПС30.33.3.5-П-2-Б; 9ПС030.33.3.5-ПТ-2-Б)		
-05.00.00	Панель стеновая	7	
	(8ПС030.33.3.5-2-А; 8ПС030.33.3.5-ПТ-2-А		
	9ПС030.33.3.5-П-2-А; 9ПС030.33.3.5-ПТ-2-А)		
-06.00.00	Отделка панели	8	
	(ПСП30.10.2.6-П, ПСП30.10.2.6-ПТ)		
-07.00.00	Отделка панели	8	
	(4ПС030.33.3.5-П-2-А, 4ПС030.33.3.5-ПТ-1-А		

Обозначение	Наименование	Кол.	Примечание
-АС1.И1-08.00.00	Изделие закладное ЗД1	9	
-АС1.И2-01.00.00	Изделие закладное ЗД2	10	
-02.00.00	Монтажная петля (МП1; МП-2)	10	
-03.00.00	Рама Р-1	11	
-04.00.00	Рама Р-2	12	
-05.00.00	Каркас К-1	13	
-06.00.00	Каркас К 2	14	
-АС1.И3-01.00	Изделие закладное ЗДВ-1	15	
-02.00	Изделие закладное ЗДВ-2	15	
-АС1.И4-01.00.00	Звено асбестоцементного	16	
	воздуховода		
-01.00.00 СБ	Звено асбестоцементного	17	
	воздуховода Сборочный чертеж		
-01.02.00	Фланец (ФС1÷ФС6)	18	
-01.01.00	Муфта (МС1÷МС6)	19	

Согласовано:

Взам. инв.N | Подпись и дата | Инв.N подл.

Формат	Зона	Поз.	Обозначение	Наименование	Кол. на усп АС1.И1-01.00.00				Примечание
						01	02	03	
				Сборочные единицы					
А3		1	1.090 1-1 2-1 1000-13	4ПСО 30.33.3.5-П-2	1				
			1.090 1-1 2-4 1000-13	4ПСО 30.33.3.5-ПТ-2		1			
			1.090 1-1 2-4 1000-12	4ПСО 30.33.3.5-П-1			1		
			1.090 1-1 2-4 1000-13	4ПСО 30.33.3.5-ПТ-1				1	
А4		2	АС1 1И-08 00 00	Изделие закладное ЗД1	12	12	12	12	

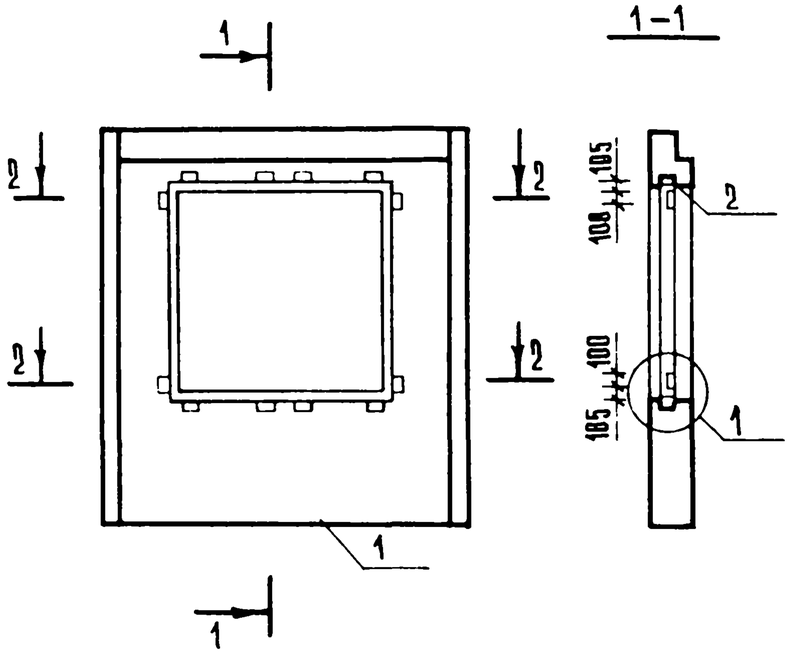

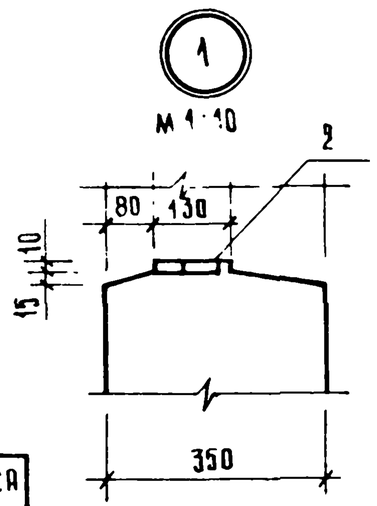

Ведомость расхода стали на дополнительные закладные изделия

Марка элемента	Изделия закладные						Всего
	Арматура класса			Прокат марки			
	А III			Ст.3 ГОСТ 535-79			
	ГОСТ 5781-82			ГОСТ 103-76			
	⌀12		Итого	-8×100		Итого	
4ПСО 30.33.3.5-П-2-А	9.48		9.48	7.56		7.56	17.04
4ПСО 30.33.3.5-ПТ-2-А	9.48		9.48	7.56		7.56	17.04
4ПСО 38.33.3.5-П-1-А	9.48		9.48	7.56		7.56	17.04
4ПСО 30.33.3.5-ПТ-1-А	9.48		9.48	7.56		7.56	17.04

Поз.2 приварить к пространственному каркасу панели по узлу 1.090 1-1 2-2 00 00 УА

Обозначение	Марка	Масса ед. кг
АС1.И1-01.00.00	4ПСО 30.33.3.5-П-2 А	2127
-01	4ПСО 30.33.3.5-ПТ-2 А	2447
-02	4ПСО 30.33.3.5-П-1-А	2127
-03	4ПСО 30.33.3.5-ПТ-1-А	2447

Привязан

Инв. №

Гл. инж. м	Самовер	
Н. контр	Зайцева	
ГИП	Покровский	
Инжен.	Адмова	
Вед. инж.	Парфенова	

271-13-120.86 - АС1 И1.01 00.00

Панель стеновая (4ПСО.30.33.3.5-П-1-А, 4ПСО.30.33.3.5-ПТ-1-А, 4ПСО.30.33.3.5-П-2-А, 4ПСО.30.33.3.5-ПТ-2-А)

Стадия	Масса	Масштаб
Р	см. табл.	1:50
Лист	Листов 1	

ЦНИИЭП торгово-бытовых зданий и туристских комплексов

Согласовано:

Взам. инв. №

Подпись и дата

Инв. № подл.

АА III

271-13-120.86

Копировал

Формат А3

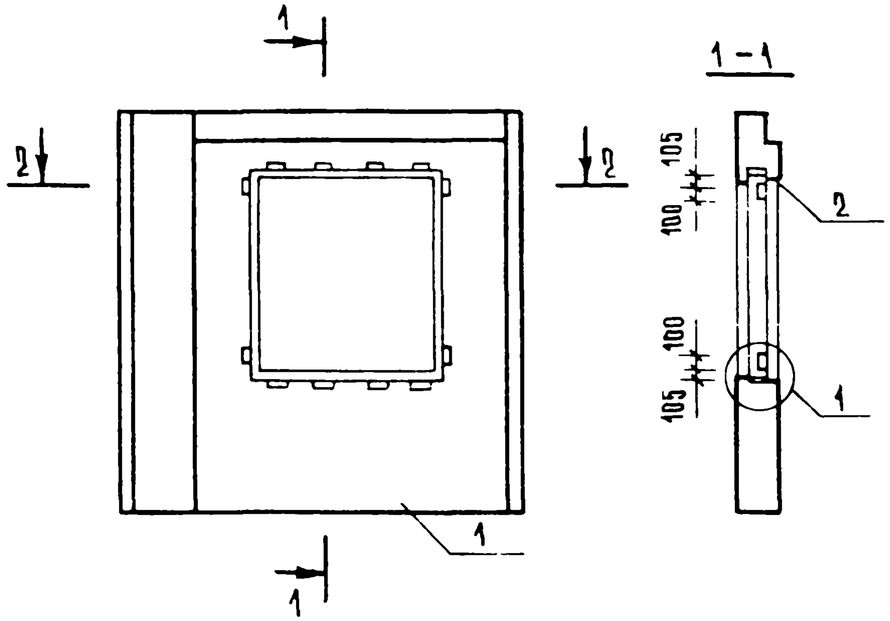

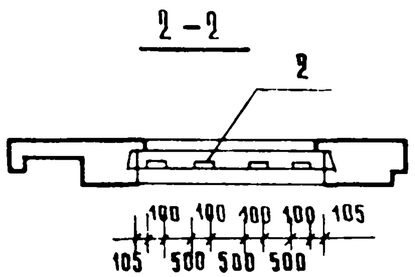

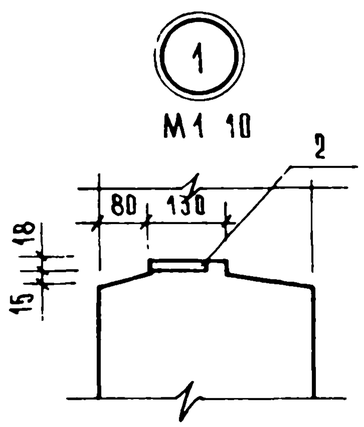

Формат	Зона	Поз.	Обозначение	Наименование	Кол. на усп. АС1.И1-02.00.00				Примечание
						01			
				Сборочные единицы					
А3		1	1.090.1-1 2-1 7009 18	1ПСО 33.33.3.5-П-2	1				
			1.090.1-1 2-4	1ПСО 33.33.3.5-ПТ-2		1			
А4		2	-АС1.И1-08.00.00	Изделие закладное ЗД1	12	12			

Ведомость расхода стали на дополнительные закладные изделия

Марка элемента	Изделия закладные						Всего
	Арматура класса			Прокат марки			
	А III			Ст.3 ГОСТ 535-79			
	ГОСТ 5781-82			ГОСТ 103-76			
	⌀12		Итого	-8×100		Итого	
1ПСО 33.33.3.5-П-2-А	9.48		9.48	7.56		7.56	17.04
1ПСО 33.33.3.5-ПТ2А	9.48		9.48	7.56		7.56	17.04

Поз 2 приварить к пространственному каркасу панели по узлу 1090 1-1 2-2 00 00 УА

Обозначение	Марка	Масса ед. кг
-АС1.И1-02.00.00	1ПСО 33.33.3.5-П-2 А	2287
-01	1ПСО 33.33.3.5-ПТ-2-А	2507

Привязан

Инв. N

Гл. инж. м.	Самовер	
Н. контр.	Зайцева	
ГИП	Покровский	
Ст. инж.	Катеринчук	
Вед. инж.	Парфенова	

271-13-120.86 -АС1.И1-02.00.00

Панель стеновая (1ПСО 33.33.3.5-П-2-А 1ПСО 33.33.3.5-ПТ-2-А)

Стадия	Масса	Масштаб
Р	см. табл.	
Лист	Листов 1	

ЦНИИЭП торгово-бытовых зданий и туристских комплексов

Согласовано:

Взам. инв. N

Подпись и дата

Инв. N подл.

Ал. III

271-13-120.86

Копировал

Формат А3

Формат	Зона	Поз.	Обозначение	Наименование	Кол. на осн. АС1 И1 03.00.00				Примечание
						01			
				Сборочные единицы					
А3		1	1 090 1-1 2-1	2ПСО 33.33.3.5-П-2	1				
			2-4	2ПСО 33.33.3.5-ПТ-2		1			
А4		2	АС1И1-08.00.00	Изделие закладное ЗД1	12	12			

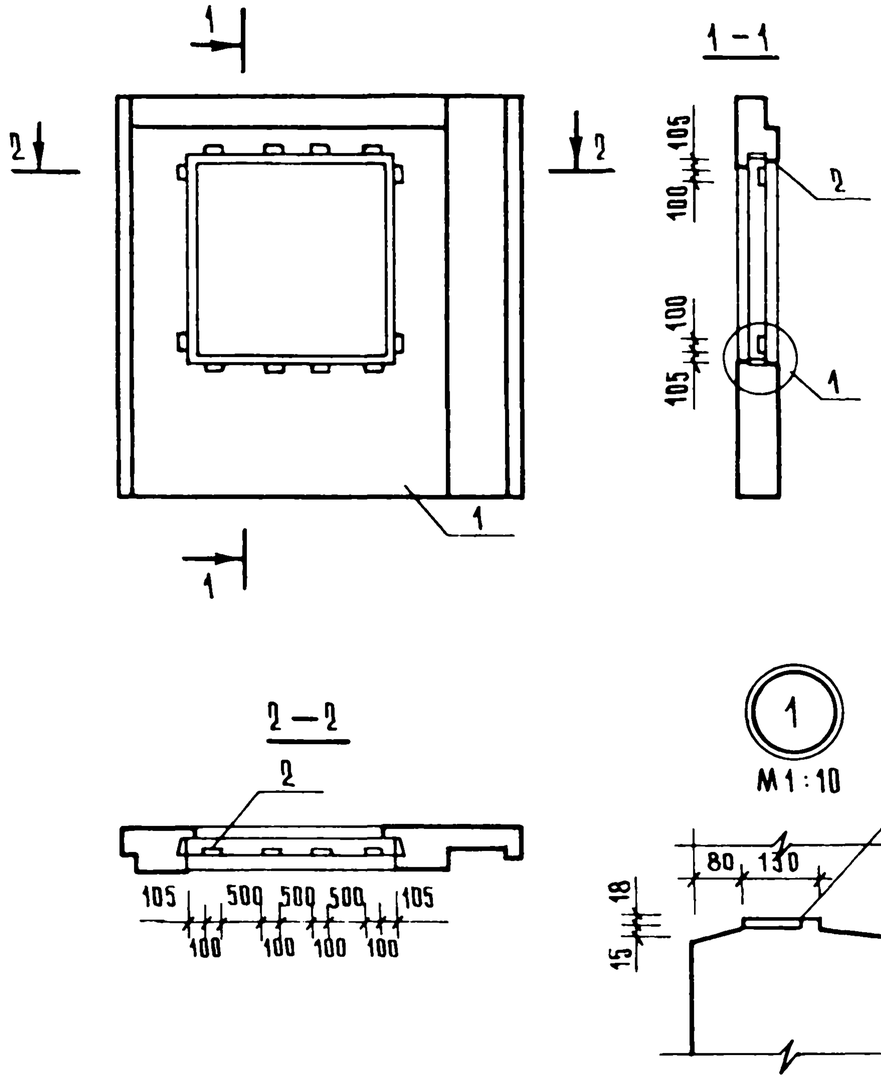

Ведомость расхода стали на дополнительные закладные изделия

Марка элемента	Изделия закладные						Всего
	Арматура класса			Прокат марки			
	А III			Ст.3 ГОСТ 535-79			
	ГОСТ 5781-82			ГОСТ 103-76			
	⌀12		Итого	-8×100		Итого	
2ПСО33.33.3.5-П-2-А	9.48		9.48	7.56		7.56	17.04
2ПСО33.33.3.5-ПТ-2-А	9.48		9.48	7.56		7.56	17.04

Поз.2 приварить к пространственному каркасу панели по узлу 1.090 1-1 2-2 00 00 УА

Обозначение	Марка	Масса ед.; кг
АС1.И1-03.00.00	2ПСО 33.33.3.5-П-2-А	2287
-01	2ПСО 33.33.3.5-ПТ-2-А	2507

Согласовано:

Ал. III

271-13-120.86

Инв.№ подл. | Подпись и дата | Взам.инв.№

Привязан

Инв.№

Гл.инж.М	Самоврр	
Н.контр.	Зайцева	
ГИП	Покровский	
Ст.инж.	Катеринчук	
Вед.инж.	Парфенова	

271-13-120.86 -АС1 И1-03.00.00

Панель стеновая (2ПСО 33.33.3.5-П-2-А 2ПСО 33.33.3.5-ПТ-2-А)

Стадия	Масса	Масштаб
Р.	см. табл.	
Лист	Листов 1	

ЦНИИЭП торгово бытовых зданий и туристских комплексов

Копировал

Формат А3

Ал. III

271-13-120.86

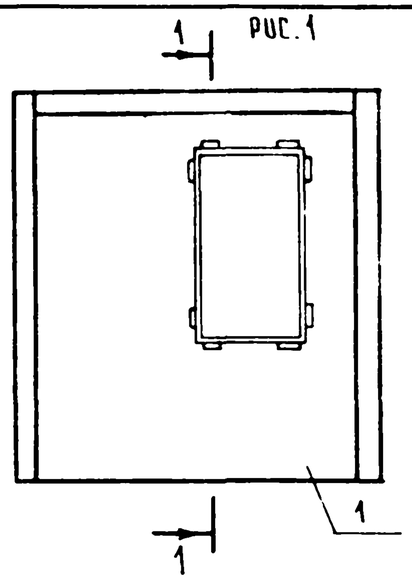

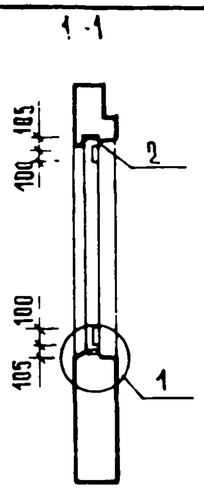

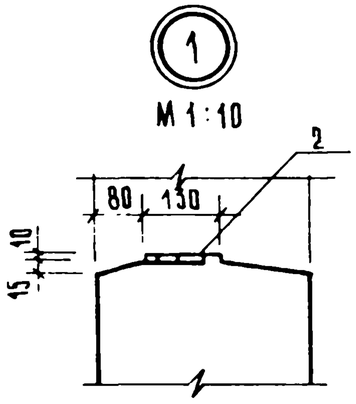

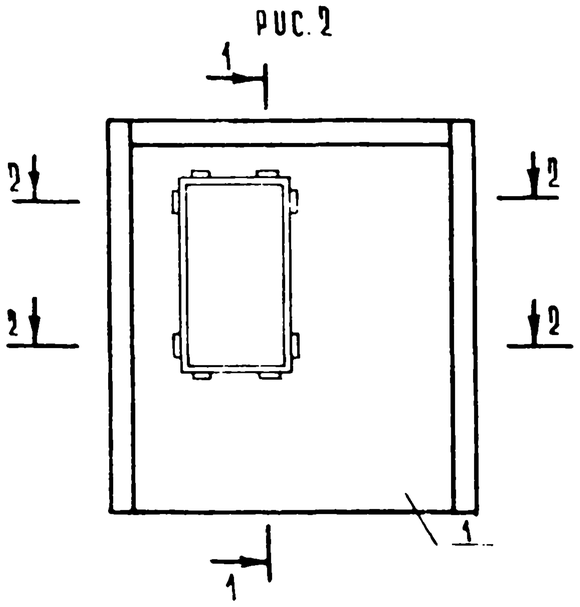

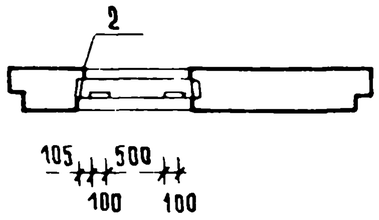

Формат	Зона	Поз.	Обозначение	Наименование	Кол. на всп. АС1.И1-04.00.00				Примечание
						01	02	03	
				Сборочные единицы					
А3		1	1.090.1-1 2-1	8ПСО 30.33.3.5-П-2	1				
А3			2-4	8ПСО 30.33.3.5-ПТ-2		1			
А3			2-1	9ПСО 30.33.3.5-П-2			1		
А3			2-4	9ПСО 30.33.3.5-ПТ-2				1	
А4		2	АС1.И1-08.00.00	Изделие закладное ЗД1	8	8	8	8	

Марка элемента	Изделия закладные						Всего
	Арматура класса			Прокат марки			
	А III			Ст.3 ГОСТ 535-70			
	ГОСТ 5781-82			ГОСТ 103-76			
	Ф 12		Итого	-8×100		Итого	
8ПСО 30.33.3.5-П-2 Б	6.32		6.32	5.04		5.04	11.36
8ПСО 30.33.3.5-ПТ-2-Б	6.32		6.32	5.04		5.04	11.36
9ПСО 30.33.3.5-П-2-Б	6.32		6.32	5.04		5.04	11.36
9ПСО 30.33.3.5-ПТ-2-Б	6.32		6.32	5.04		5.04	11.36

Поз 2 приварить к пространственному каркасу панели по узлу 1.090.1-1 2-2 00.00 УЧ

Обозначение	Марка	Рис.	Масса ед. кг
-АС1.И1-04.00.00	8ПСО 30.33.3.5-П-2-Б	2	2691
-01	8ПСО 30.33.3.5-ПТ-2-Б	2	2951
-02	9ПСО 30.33.3.5-П-2-Б	1	2691
-03	9ПСО 30.33.3.5-ПТ-2-Б	1	2951

Согласовано:

Взам. инв. №

Подпись и дата

Инв. № подл.

Привязан

Инв. №

Гл.инж.М	Самовер	
Н.контр.	Зайцева	
ГИП	Покровский	
Вед.инж.	Парфенова	

271-13-120.86 -АС1.И1-04.00.00

Панель стеновая (8ПСО 30.33.3.5-П-2-Б; 8ПСО 30.33.3.5-ПТ-2-Б; 9ПСО 30.33.3.5-П-2-Б; 9ПСО 30.33.3.5-ПТ-2-Б)

Стадия	Масса	Масштаб
Р	см. табл.	1:50
Лист	Листов 1	

ЦНИИЭП торгово-бытовых зданий и туристских комплексов

Копировал

Формат А3

Ал III

271-13-120.86

РИС.1

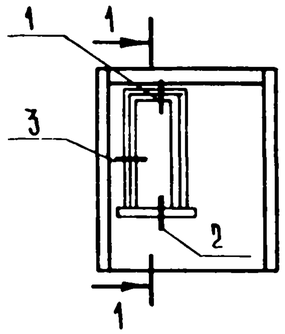

1-1

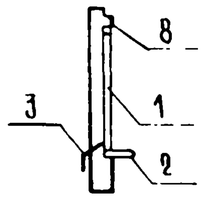

РИС. 2

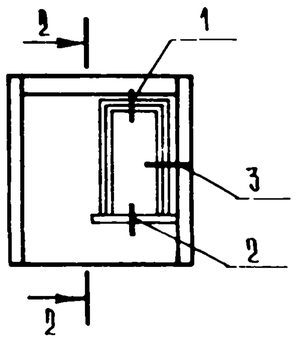

2-2

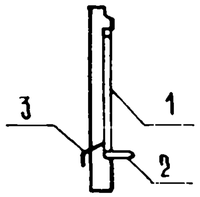

ФОРМАТ	ЗОНА	ПОЗ.	ОБОЗНАЧЕНИЕ	НАИМЕНОВАНИЕ	КОЛ. НА УСП. АС1 И1-05.00 00					ПРИМЕЧАНИЕ
						01	02	03		
				ДОКУМЕНТАЦИЯ						
А3			1.090 1-1 2-1 00 ОУ	УЗЛЫ 1; 2; 3						
				СБОРОЧНЫЕ ЕДИНИЦЫ						
А3			1.090 1-1 2-1 1000-28	8 ПСО 30.33.3.5-П-2	1					
				8 ПСО 30.33.3.5-ПТ-2		1				
				9 ПСО 30.33.3.5-П-2			1			
				9 ПСО 30.33.3.5-ПТ-2				1		
				БЛОК ОКОННЫЙ						
		1	1.236-6 вып.1 и 1и2	ОС 18-9г	1	1	1	1		
				ДОСКА ПОДОКОННАЯ						
		2	1.136-2	ДО 10-15	1	1	1	1		
		3	1.136.5-21.002	СЛИВ СЛ2	0.4	0.4	0.4	0.4		м²
		8	ГОСТ 8242-75	НАЛИЧНИК 3	6.3	6.3	6.3	6.3		м

ОБОЗНАЧЕНИЕ	МАРКА	РИС.
АС1.И1-05 00 00	8 ПСО 30.33.3.5-П-2-А	1
-01	8 ПСВ 30.33.3.5-ПТ-2-А	1
-02	9 ПСО 30.33.3.5-П-2-А	2
-03	9 ПСО 30.33.3.5-ПТ-2-А	2

СОГЛАСОВАНО:

ВЗАМ. ИНВ. N | ПОДПИСЬ И ДАТА | ИНВ. N ПОДЛ.

ПРИВЯЗАН

ИНВ. N

ГА.ИНЖ.М.	Самовер	
Н.КОНТР.	Заицева	
ГИП	Покровский	
СТ.ИНЖ.	Катренчук	
ВЕД.ИНЖ.	Парфенова	

271-13-120.86 -АС1 И1-05.00 00

ПАНЕЛЬ СТЕНОВАЯ (8ПСО 30.33.3.5-П-2-А 8ПСО 30.33.3.5-ПТ-2-А 9ПСО 30.33.3.5-П-2-А 9ПСО 30.33.3.5 ПТ-2-А)

СТАДИЯ	МАССА	МАСШТАБ
Р		
Лист	Листов 1	

ЦНИИЭП торгово бытовых зданий и туристских комплексов

КОПИРОВАЛ

ФОРМАТ А3

Ал III

271-13-120 ВР

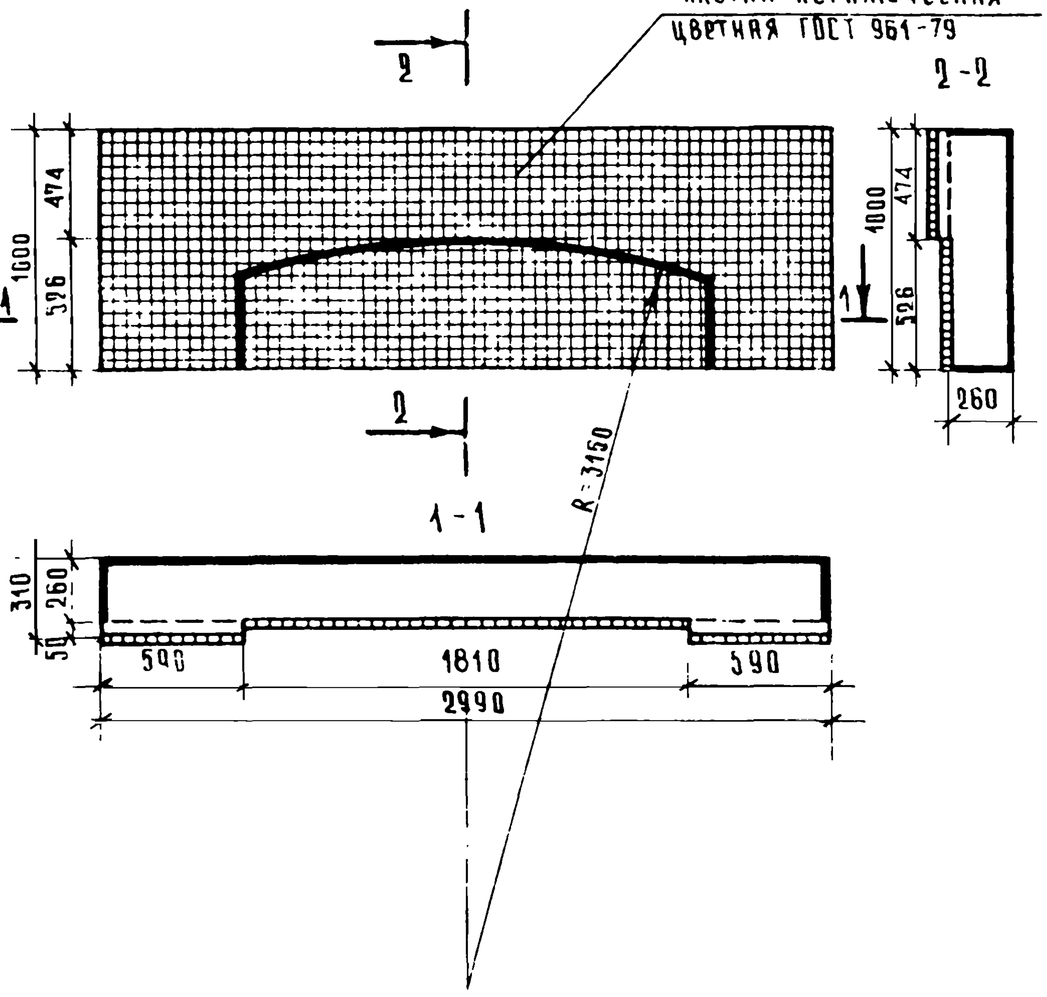

Панель облицевать керамической плиткой. Нишу темного тона, поле панели светлого.
Цвет плитки определить при привязке проекта

Привязан			
Инв. N			

271-13-120.86	АС1 И1 - 06.00.00		
Отделка панели (ПСП 30.10.2.6-П; ПСП 30.10.2.6-ПТ)	Стадия	Масса	Масштаб
	Р		
	Лист	Листов 1	
Н.контр. Зайцева; ГАП Андрашников; ГИП Покровский; Ст. арх. Бакинова	ЦНИИЭП торгово-бытовых зданий и туристских комплексов		

Согласовано:

Взам. инв. N | Подпись и дата | Инв. N подл.

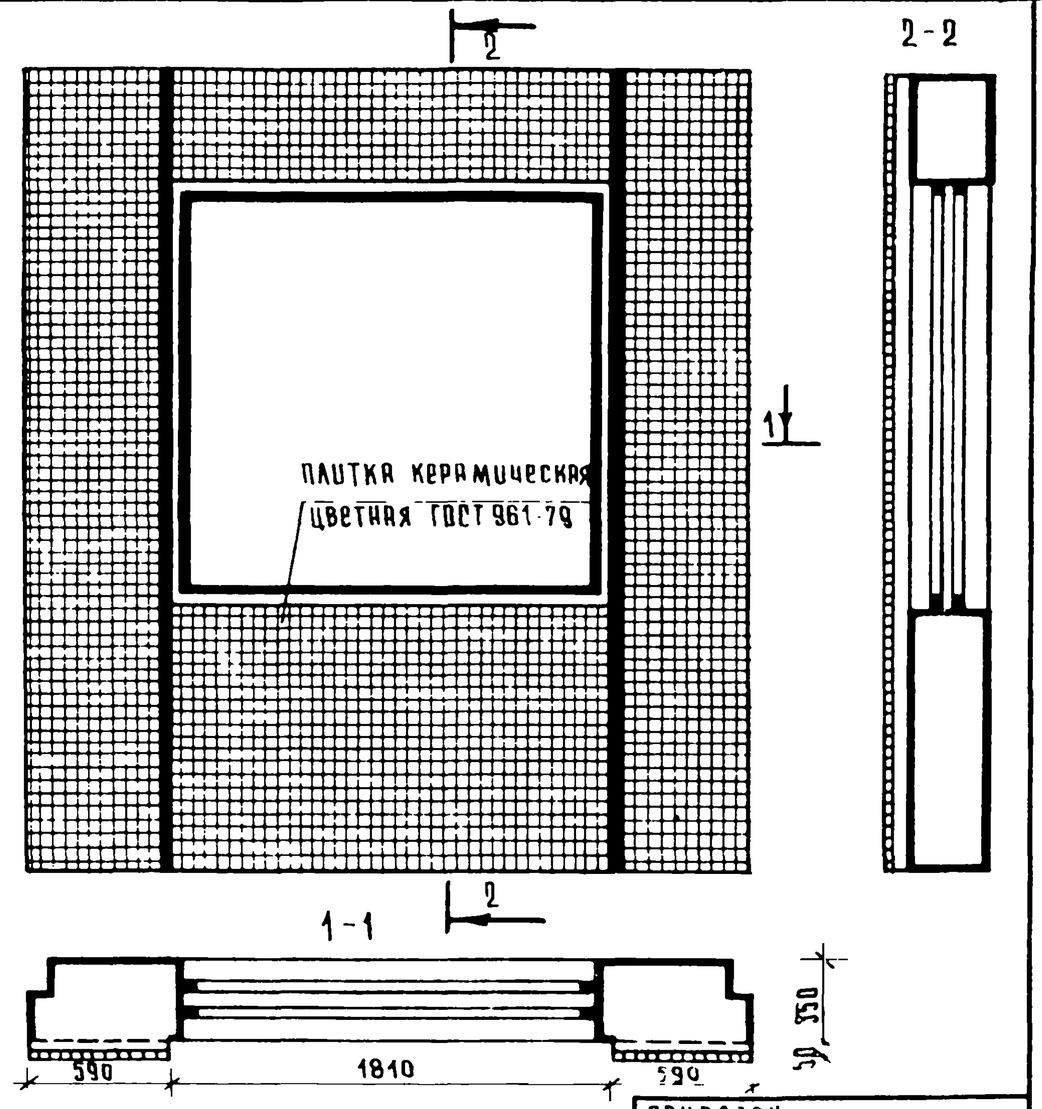

Панель облицевать керамической плиткой
Нишу темного тона, поле панели
светлого Цвет плитки определить
при привязке проекта.

Привязан			
Инв. N			

271-13-120.86	АС1. И1 - 07.00.00		
Отделка панели (4ПСО 30.33.3.5-П-2-А; 4ПСО 30.33.3.5-ПТ-2-А)	Стадия	Масса	Масштаб
	Р		
	Лист	Листов 1	
Гл. инж. М Самовер; Н.контр. Зайцева; ГАП Андрашников; ГИП Покровский; Ст. арх. Бакинова	ЦНИИЭП торгово-бытовых зданий и туристских комплексов		

Согласовано:

Взам. инв. N | Подпись и дата | Инв. N подл.

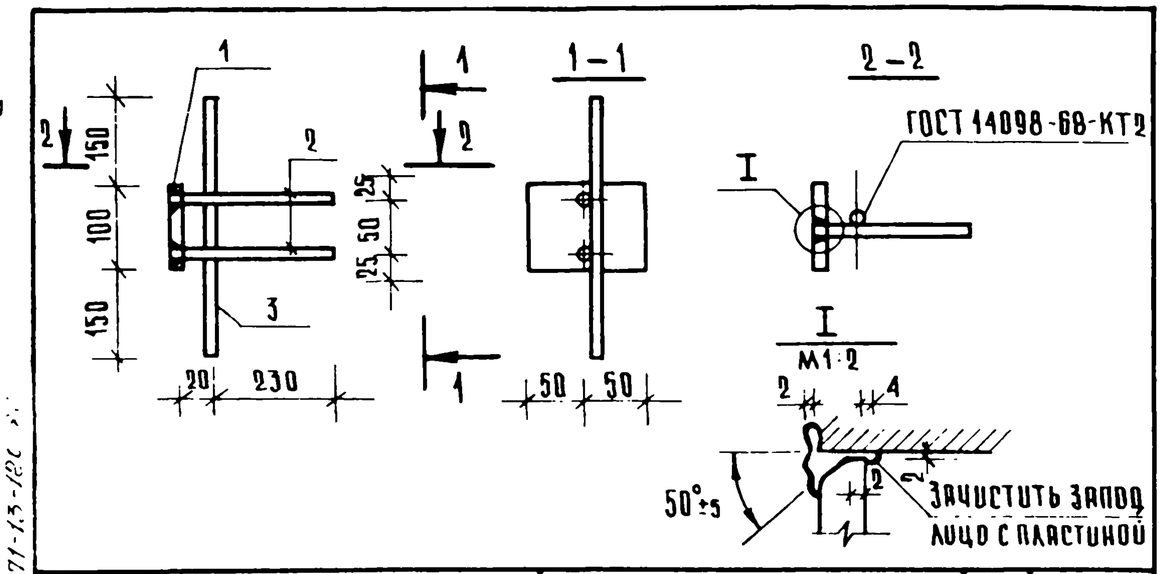

ФОРМАТ	ЗОНА	ПОЗ.	ОБОЗНАЧЕНИЕ	НАИМЕНОВАНИЕ	КОЛ.	ПРИМЕЧАНИЕ
				Детали		
				Полоса 8×100 ГОСТ 103-76 / Ст 3 кп ГОСТ 535-79		
БЧ		1	-АС1 И1-08 00 01	ℓ = 100	1	0.63 кг
				⌀8 А III ГОСТ 5781-82		
БЧ		2	-08 00 02	ℓ = 250	2	0.12 кг
БЧ		3	-08 00 03	ℓ = 400	1	0.16 кг

Сварку производить электродом Э-42

Привязан

Инв. N

271-13-120.86 -АС1.И1-08.00.00

Гл. инж. м.	Самовер	
Н. контр.	Зайцева	
ГИП	Покровский	
Ст. инж.	Катеринчук	
Вед. инж.	Парфенова	

Изделие закладное

3Д1

Стадия	Масса	Масштаб
Р	1.03	1:10
Лист	Листов 1	

ЦНИИЭП торгово-бытовых зданий и туристских комплексов

Согласовано:

Взам. инв. N

Подпись и дата

Инв. N подл.

Привязан

Инв. N

Стадия	Масса	Масштаб
Лист	Листов	

ЦНИИЭП торгово-бытовых зданий и туристских комплексов

Согласовано:

Взам. инв. N

Подпись и дата

Инв. N подл.

Копировал

Формат А3

271-13-120

АА. III

271-13-120 ВК

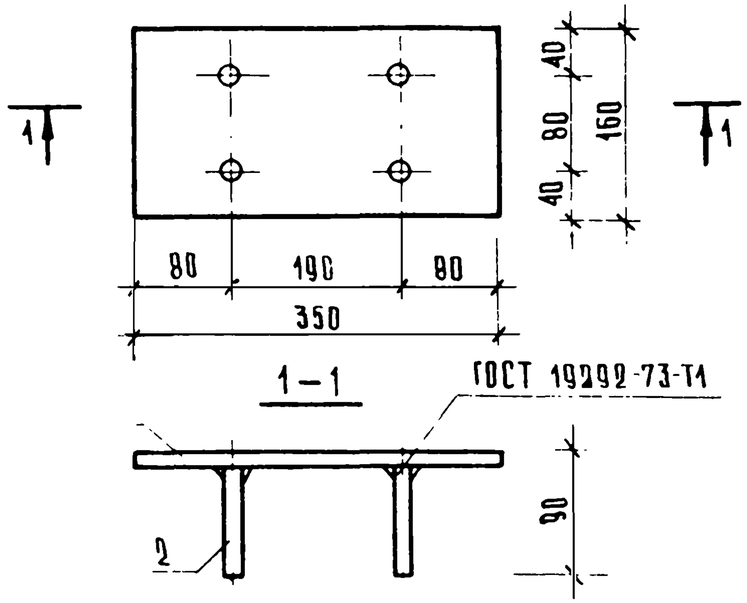

Формат	Зона	Поз.	Обозначение	Наименование	Кол.	Примечание
				Детали		
Бч		1	-АС1.И2-01 00 01	Полоса 8×160 ГОСТ 103-76 / Ст 3 ГОСТ 335-79		
				ℓ=350	1	3.52 кг
Бч		2	-01.00.02	⌀12 AIII ГОСТ 5781-82 ℓ=80	4	0.09 кг

Привязан

Инв. N

271-13-120.86 -АС1.И2-01.00.00

Изделие закладное ЗД2	Стадия: Р.	Масса: 3.88 кг	Масштаб
	Лист	Листов 1
ЦНИИЭП торгово-бытовых зданий и туристских комплексов		

Гл. инж. м.	Самовер	
Н. контр.	Зайцева	
ГИП	Покровский	
Ст. инж.	Орехова	
Вед. инж.	Парфенова	

Согласовано:

Взам. инв. N

Подпись и дата

Инв. N подл.

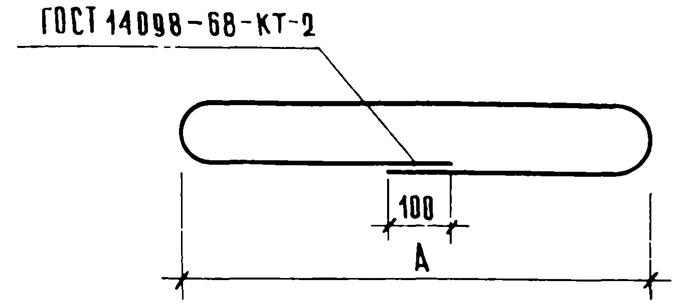

Обозначение	Марка	A мм	Развертка L мм	Масса ед. кг
-АС1.И2-02 00.00	МП1	1100	2620	1.034
-01	МП2	600	1620	0.639

Привязан

Инв. N

271-13-120.86 -АС1.И2-02.00.00

Монтажная петля (МП-1; МП-2)	Стадия: Р.	Масса: см таб	Масштаб
	Лист	Листов 1
⌀8AI; ГОСТ 5781-82	ЦНИИЭП торгово-бытовых зданий и туристских комплексов	

Гл. инж. м.	Самовер	
Н. контр.	Зайцева	
ГИП	Покровский	
Ст. инж.	Орехова	
Вед. инж.	Парфенова	

Согласовано:

Взам. инв. N

Подпись и дата

Инв. N подл.

Ал III

271-13-120.86

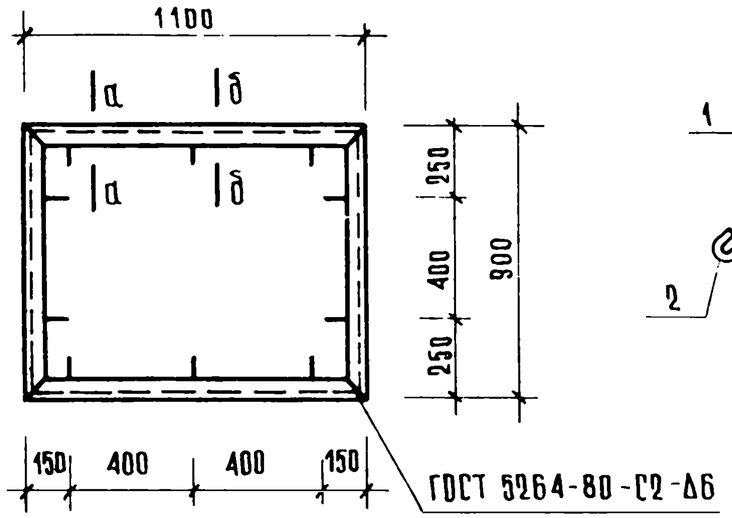

а — а

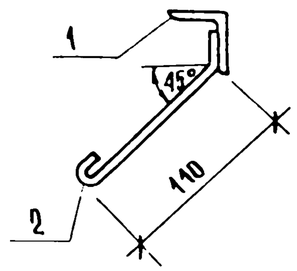

б — б

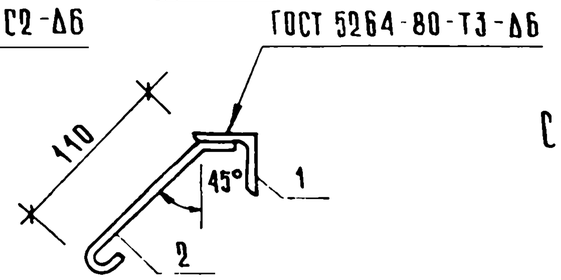

Формат	Зона	Поз.	Обозначение	Наименование	Кол.	Примечание
				Детали		
Б4		1	-АС1.И2-03.00.01	Уголок Б 40×4 ГОСТ 8509-72 / Ст.3 ГОСТ 535-79		
				ℓ = 4000	1	9.68 кг
Б4		2	-03.00.02	⌀6АI ГОСТ 5781-82 ℓ=200	10	0.04 кг

Сварку производить электродами Э42

Развертка детали поз 1

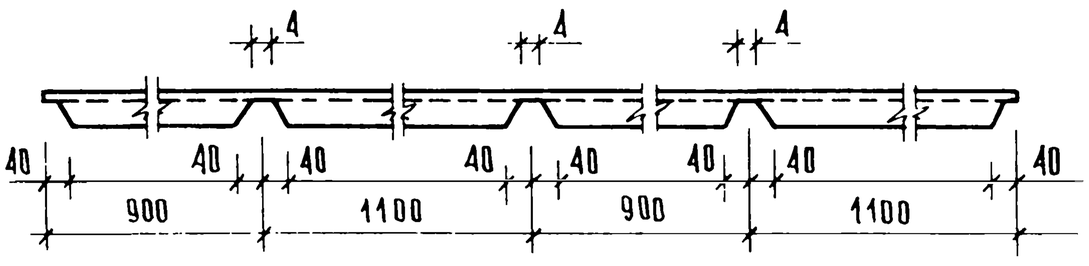

Согласовано:

Взам. инв. №

Подпись и дата

Инв. № подл.

Привязан

Инв. №

Гл. инж. м.	Самсонов	
Н. контр.	Зайцева	
ГИП	Покровский	
Ст. инж.	Адамова	
Вед. инж.	Парфенова	

271-13-120.86 -АС1 И2-03.00.00

Рама Р-1

Стадия	Масса	Масштаб
Р	10.08	
Лист	Листов 1	

ЦНИИЭП торгово-бытовых зданий и туристских комплексов

Копировал

Формат А3

Ал. III

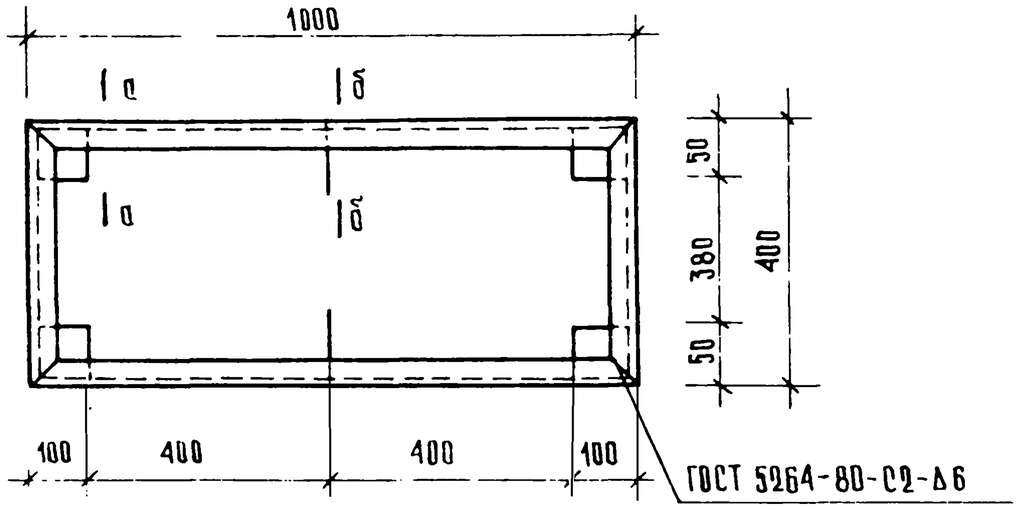

Развертка детали поз.1

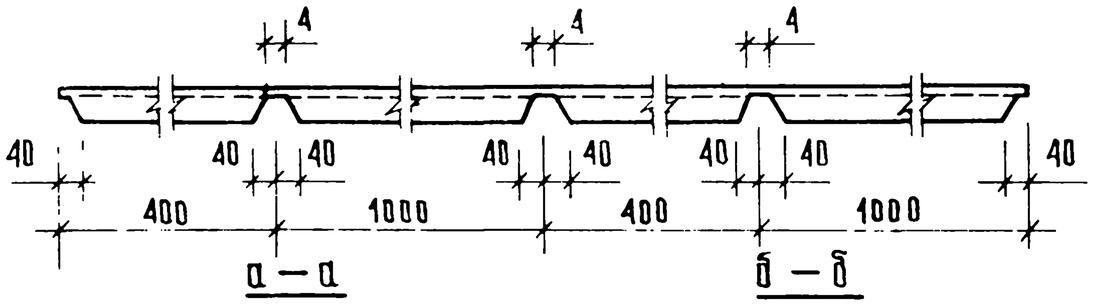

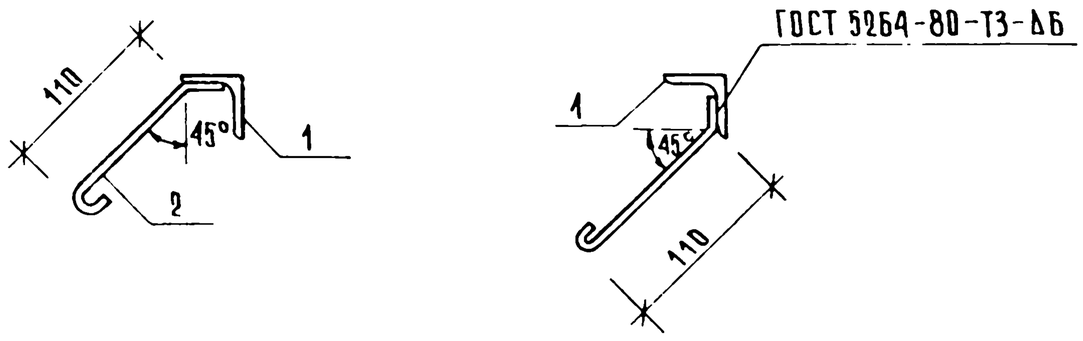

Формат	Зона	Поз.	Обозначение	Наименование	Кол.	Примечание
				Детали		
Б4		1	АС1.И2-04.00.01	Уголок $\frac{Б-40\times4\ ГОСТ\ 8509-72}{ст.3\ ГОСТ\ 535-79}$		
				ℓ = 2800	1	6.77 кг
Б4		2	-04.00.02	⌀8АI ГОСТ 5781-82 ℓ = 200	10	0.04 кг

Сварку производить электродами Э42.

Согласовано:

Взам. инв. №

Подпись и дата

Инв. № подл.

Привязан

Инв. №

Гл. инж. пр.	Самовер	
Н. контр.	Зайцева	
ГИП	Покровский	
Ст. инж.	Орехова	
Вед. инж.	Парфенова	

271-13-120.86 - АС1 И2-04.00.00

Рама Р-2

Стадия	Масса	Масштаб
Р	740	
Лист	Листов 1	

ЦНИИЭП торгово-бытовых зданий и туристских комплексов

Копировал

Формат А3

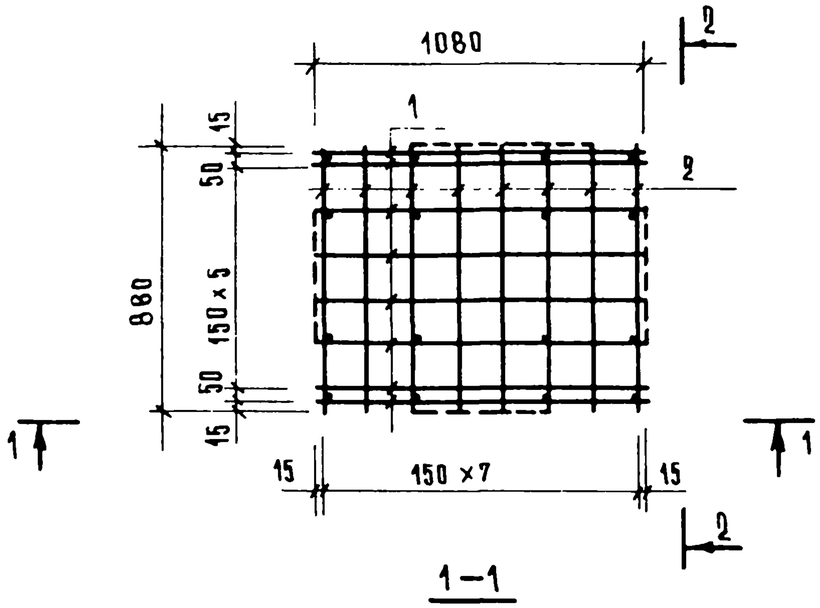

1—1

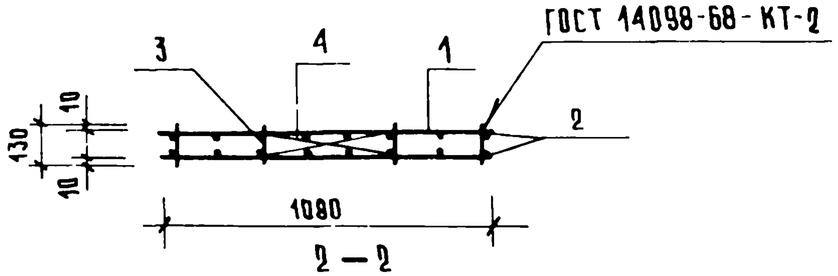

2—2

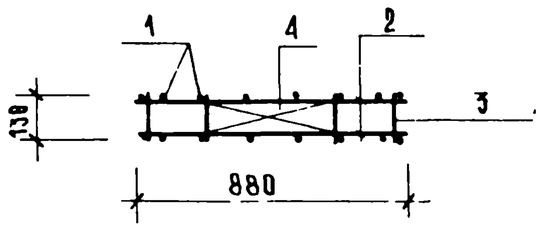

Формат	Зона	Поз.	Обозначение	Наименование	Кол.	Примечание
				Детали		
				Ф8 АI ГОСТ 5781-82		
Б4		1	АС1 И2-05.00.01	ℓ= 1080	16	0.426 кг
Б4		2	-05.00.02	ℓ= 880	16	0.347 кг
Б4		3	-05.00.03	ℓ= 130	16	0.05 кг
Б4		4	-05.00.04	ℓ= 470	8	0.185 кг

1. В случае замены сварного каркаса на вязаные стержни поз.1 2.3. Деталь с крючками. Длина поз. 1-1200; 2-1000; 3-250. Позиции 4 приварить к поз.3.
2. Сварку производить электродами Э-42

Согласовано:

Взам. инв. N | Подпись и дата | Инв. N подл.

Привязан

Инв. N

Гл.инж.м.	Самовер	
Н.контр.	Зайцева	
ГИП	Покровский	
Ст.инж.	Орехова	
Вед.инж.	Парфенова	

271-13-120.86 АС1.И2-05.00.00

Каркас К-1

Стадия	Масса	Масштаб
Р.	14.61	
Лист	Листов 1	

ЦНИИЭП торгово бытовых зданий и туристских комплексов

Копировал

Формат А3

АА. III

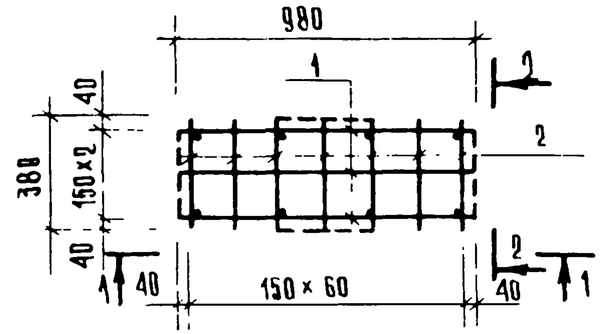

1 - 1

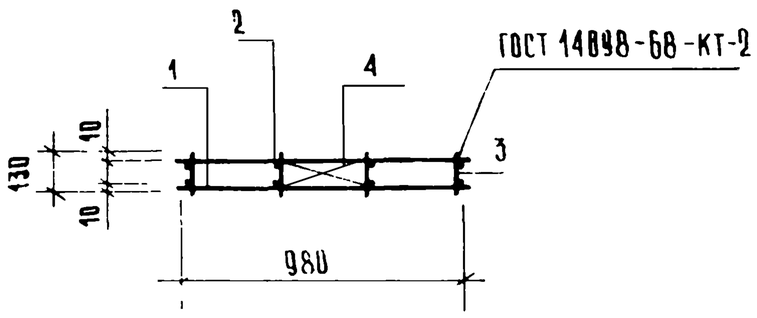

2 2

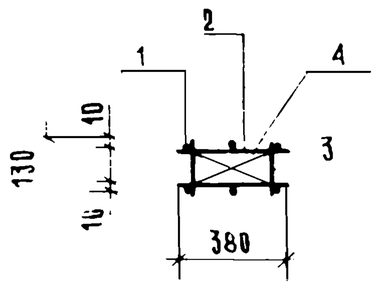

ФОРМАТ	ЗОНА	ПОЗ.	ОБОЗНАЧЕНИЕ	НАИМЕНОВАНИЕ	КОЛ.	ПРИМЕЧАНИЕ
				ДЕТАЛИ		
				⌀8АI ГОСТ 5781-82		
Б4		1	АС1 И2 - 06.00.01	ℓ = 980	6	0.381 кг
Б4		2	-06.00.02	ℓ = 380	14	0.150 кг
Б4		3	-06.00.03	ℓ = 130	8	0.05 кг
Б4		4	-06.00.04	ℓ = 340	8	0.134 кг

1. В случае замены сварного каркаса на вязанные стержни поз 1,2,3 делать с крюками. Длина поз.1-1100; 2-500; 3-250 мм Позиции 4 приварить к поз.3.
2. Сварку производить электродами Э-42.

ПРИВЯЗАН			
ИНВ. N			

ГЛ.ИНЖ.М.	САМОВЕР	
Н.КОНТР.	ЗАЙЦЕВА	
ГИП	ПОКРОВСКИЙ	
СТ.ИНЖ.	ОРЕХОВА	
ВЕД.ИНЖ.	ПАРФЕНОВА	

271-13-120.86 АС1.И2- 06.00.00

КАРКАС К-2

СТАДИЯ	МАССА	МАСШТАБ
Р.	5.89	
ЛИСТ	ЛИСТОВ 1	

ЦНИИЭП торгово бытовых зданий и туристских комплексов

СОГЛАСОВАНО:

ВЗАМ. ИНВ. N | ПОДПИСЬ И ДАТА | ИНВ. N ПОДЛ.

КОПИРОВАЛ

21755 ФОРМАТ А3

Ал. III

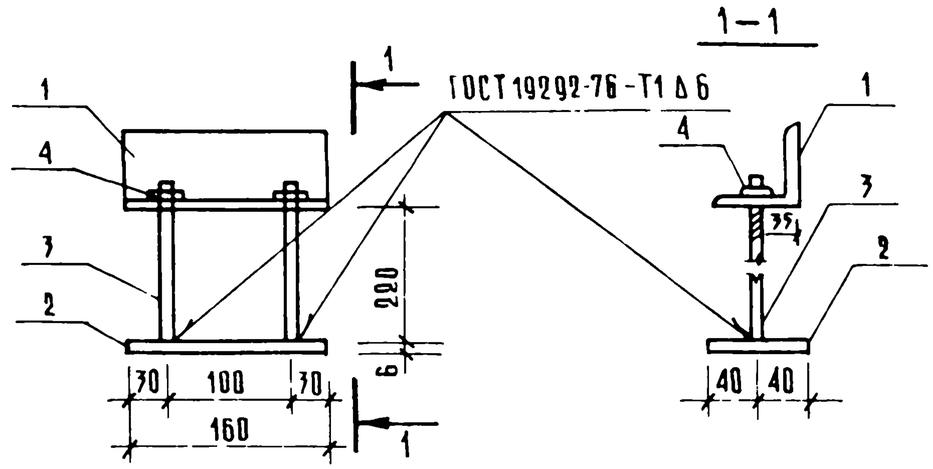

Формат	Зона	Поз.	Обозначение	Наименование	Кол.	Примечание
				Детали		
Б4		1	-АС1.И3-01.01	Уголок 63×5 ГОСТ 8509-72 / Ст3 ГОСТ 535-79 / ℓ=160	1	0.80 кг
Б4		2	-АС1.И3-01.02	Полоса 6×80 ГОСТ 103-76 / Ст.3 ГОСТ 535-79 / ℓ=160	1	0.60 кг
Б4		3	-01.03	Ø12 АI ГОСТ 5781-82 ℓ=220	2	0.20 кг
				Стандартные изделия		
Б4		4	-00 04	Гайка М18 ГОСТ 5915-70	2	0.04 кг

Согласовано:

Взам. инв. N

Подпись и дата

Инв. N подл.

Привязан

Инв. N

271-13-120.86 -АС1.И3-01.00

Изделие закладное ЗДВ-1

Стадия	Масса	Масштаб
Р.	1.88	

Лист | Листов 1

Гл.инж.м.	Самовер	
Н.контр.	Орехова	
Инжен.	Ломова	
Вед.инж.	Парфенова	

ЦНИИЭП торгово-бытовых зданий и туристских комплексов

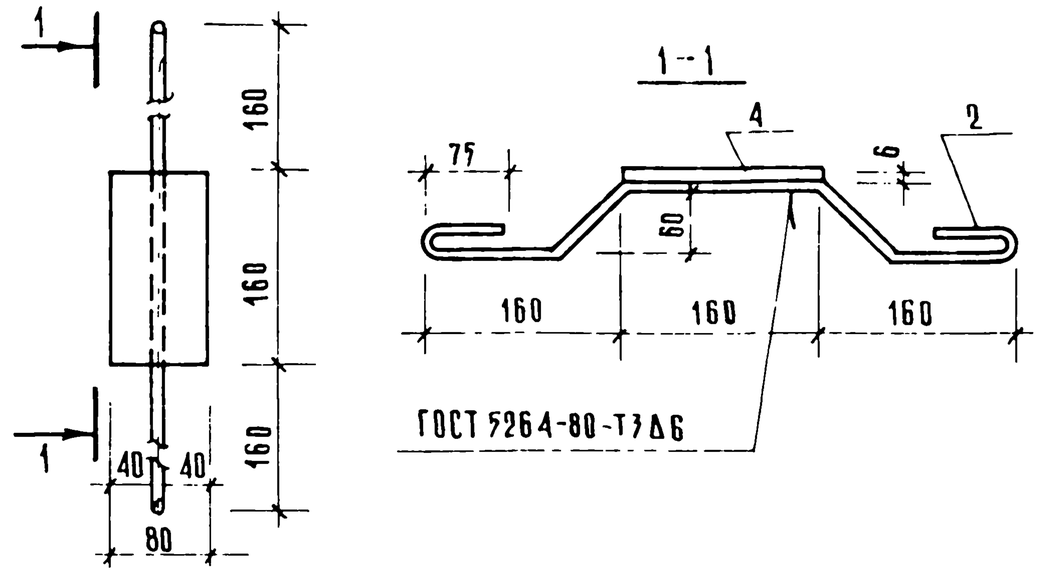

Формат	Зона	Поз.	Обозначение	Наименование	Кол.	Примечание
				Детали		
Б4		1	-АС1.И3-02.01	Полоса 6×80 ГОСТ 103-76 / Ст.3 ГОСТ 535-79 / ℓ=160	1	0.60 кг
Б4		2	-02.02	Ø6 АI ГОСТ 5781-82; ℓ=700	1	0.16 кг

Согласовано:

Взам. инв. N

Подпись и дата

Инв. N подл.

Привязан

Инв. N

271-13-120.86 -АС1.И3-02.00

Изделие закладное ЗДВ-2

Стадия	Масса	Масштаб
Р	0.76	

Лист | Листов 1

Гл.инж.м.	Самовер	
Н.контр.	Орехова	
Инжен.	Ломова	
Вед.инж.	Парфенова	

ЦНИИЭП торгово-бытовых зданий и туристских комплексов

Инв. N подл.	Подпись и дата	Взам. инв. N

Согласовано:

Ал. III

Формат	Зона	Поз.	Обозначение	Наименование	Кол. на усп.	01	02	03	04	05				Примечание
					АС1 И4-01.00.00									
				Документация										
А3			АС1 И4-01.00.00 СБ	Сборочный чертеж										
				Детали										
				Лист АПК А 30×12 10 ГОСТ 18124-75										
Б4		1	-АС1 И4-01.00.01	ℓ=150	4	2								
			-01	ℓ=200		2	4							
			-02	ℓ=250				2						
			-03	ℓ=400				2	4	2				
			04	ℓ=500						2				
А4		2	-АС1 И4-01.01.00	Муфта МС 1	2									
			-01	МС-2		2								
			-02	МС-3			2							
			-03	МС-4				2						
			04	МС-5					2					
			-05	МС-6						2				

Привязан:

Инв. N

Гл. инж. м.	Самовер		
Н. контр.	Зайцева		
ГИП	Покровский		
Ст. инж.	Ломова		
Ст. инж.	Орехова		

271-13-120.86 -АС1 И4-01.00.00

Звено асбестоцементного воздуховода

Стадия	Лист	Листов
Р	1	2

ЦНИИЭП торгово бытовых зданий и туристских комплексов

Согласовано

Инв. N подл.	Подпись и дата	Взам. инв. N

Формат	Зона	Поз.	Обозначение	Наименование	Кол. на усп.	01	02	03	04	05				Примечание
					-АС1.И4 01.00.00									
А3		3	-АС1.И4-01.02.00	Фланец ФС1	2									
			-01	ФС2		2								
			-02	ФС3			2							
			-03	ФС4				2						
			-04	ФС5					2					
			-05	ФС6						2				
Б4		4	-АС1.И4-01.03.00	Уголник П50 116 ГОСТ 13737-80	20	20	20	20	20	20				
				Уголник АД31Т4 ГОСТ 8617-75										
				Стандартные изделия										
Б4		5		Винт 3×16 ГОСТ 10617-80	80	80	80	80	80	80				
Б4		6		Болт М6×20 ГОСТ 7798-80	12	12	12	16	16	16				
				Гайка М6 ГОСТ 5915-70	12	12	12	16	16	16				
				Материалы										
				Уплотняющий канат	1.2	1.40	1.60	2.8	3.2	3.9				
Б4		7		Пенька d-12 мм										м
		8		Уплотняющий раствор тип I	476	555	622	1089	1245	1712				$см^3$
		9		тип II	680	793	993	1587	1813	2493				$см^3$

Привязан

Инв. N

271-13-120.86 -АС1.И4-01.00.00

Лист 2

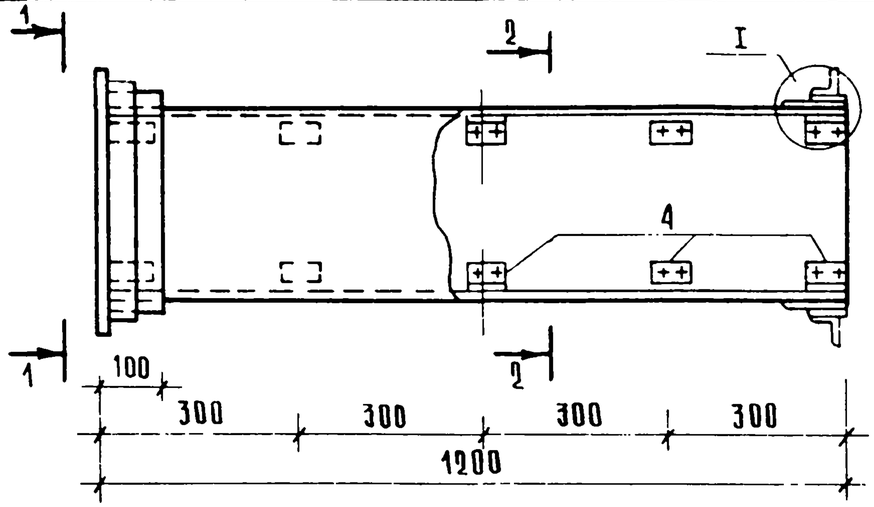

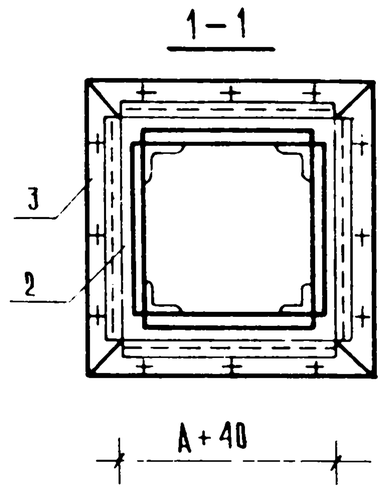

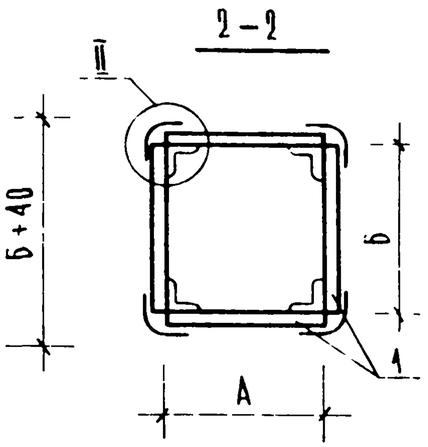

Обозначение	Размеры	
	А	Б
АС1 И4-01.0000	150	150
-01	150	200
-02	200	200
-03	400	250
-04	400	400
-05	500	400

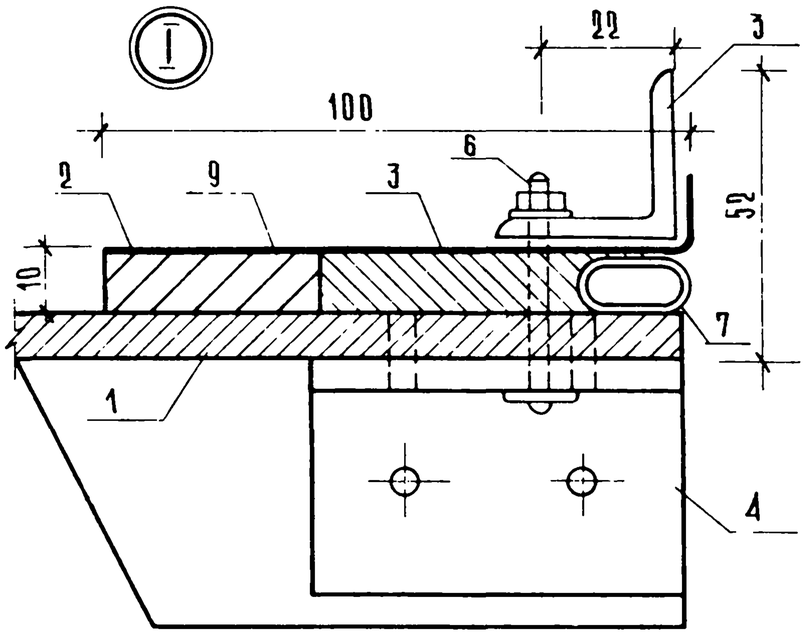

Угольник

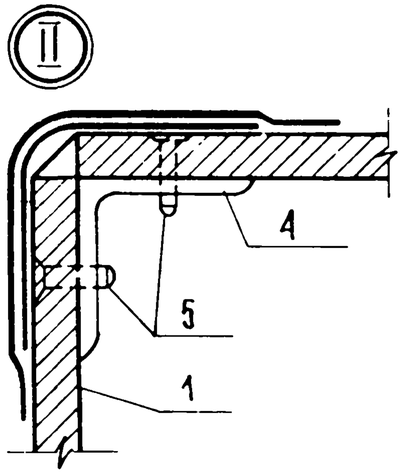

1. Муфта и фланец (поз. 2,3) предварительно перед установкой на воздуховод окрашиваются масляной краской
2. Шов (узел II) промазать мастикой из асбестоцементного раствора с добавлением казеинового клея густой концентрации с последующей проклейкой двумя слоями ткани
3. Каждое звено перед отправкой на строительную площадку должно испытываться на плотность
4. Зазор между муфтой и воздуховодом заделывается пеньковым канатом, смоченным казеиновым клеем и асбестоцементным раствором с добавлением в него казеинового клея (тип I) с последующим заполнением зазора асбестоцементным раствором более густой консистенции, замешанным на расширяющем цементе с добавлением казеинового клея (тип II)

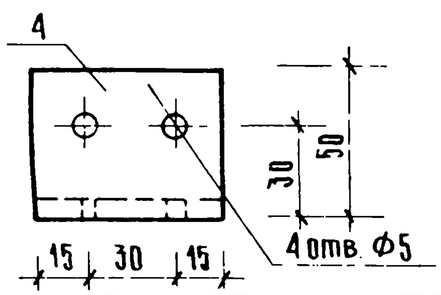

Согласовано:

Взам. инв. N | Подпись и дата | Инв. N подл.

Привязан

Инв. N

Гл инж м	Самовер	
Н контр	Зайцева	
ГИП	Покровский	
Ст инж	Орехова	
Вед инж	Парфенова	

271-15-120.86 -АС1 И4-01 00 00 СБ

Звено асбестоцементного воздуховода

Сборочный чертеж

Стадия	Масса	Масштаб
Р		
Лист	Листов 1	

ЦНИИЭП горгово-бытовых зданий и туристских комплексов

Копировал

Формат А3

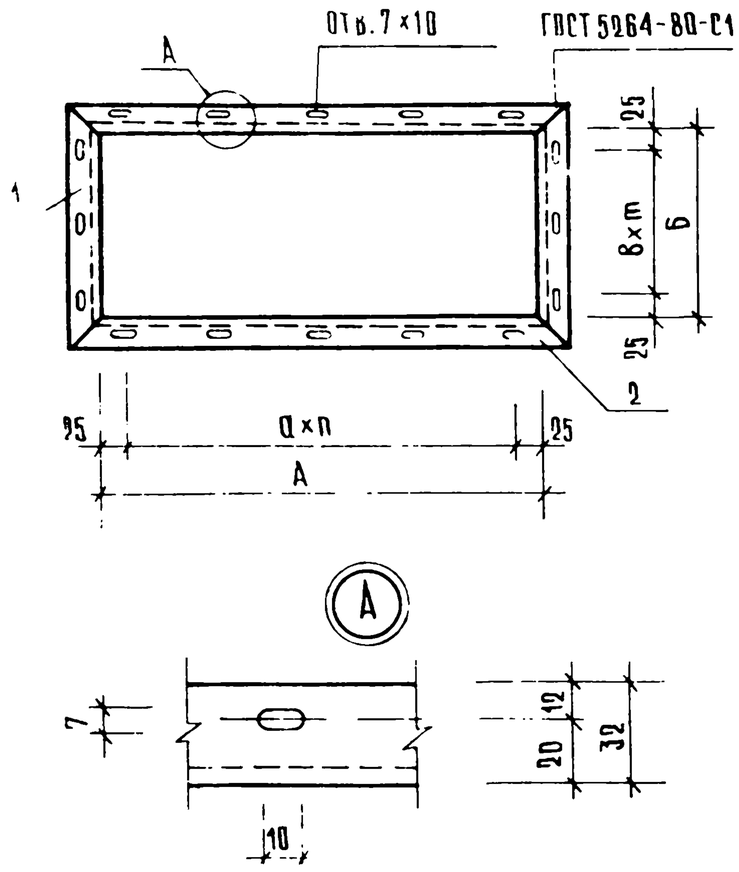

Формат	Зона	Поз.	Обозначение	Наименование	Кол. на исп. АС1.И4-01.02.00 —	01	02	03	04	05	Примечание
				Детали							
				Уголок 32×4 ГОСТ 8509-72 / Ст 3 ГОСТ 535-79							
БЧ		1	АС1.И4-01.02.01	ℓ = 214	2	2					0.40 кг
			-01	ℓ = 264			2				0.50 кг
			-02	ℓ = 464				2	2		0.90 кг
			-03	ℓ = 564						2	1.10 кг
БЧ		2	АС1.И4-01.02.02	ℓ = 214	2						0.40 кг
			-01	ℓ = 264		2	2				0.50 кг
			-02	ℓ = 314				2			0.60 кг
			-03	ℓ = 464					2	2	0.90 кг

Обозначение	Марка	Размеры, мм А	Б	а	в	п	т	Масса ед., кг	Примечание
-АС1.И4-01.02.00	ФС1	150	150	100	100	1	1	1.60	
-01	ФС2	150	280	100	75	1	2	1.80	
-02	ФС3	200	200	75	75	2	2	2.00	
-03	ФС4	400	250	117	100	3	2	3.00	
-04	ФС5	400	400	117	117	3	3	3.60	
-05	ФС6	500	400	150	117	3	3	4.00	

Согласовано:

Ал III

271-13-120.86

Инв. N подл. | Подпись и дата | Взам. инв. N

Привязан

Инв. N

Гл. инж. м	Самовер	
Н. контр.	Зайцева	
ГИП	Покровский	
Ст. инж.	Ломова	
Вед. инж.	Орехова	

271-13-120.86 - АС1.И4-01.02.00

Фланец (ФС1 ÷ ФС6)

Стадия	Масса	Масштаб
Р	см. табл.	

Лист | Листов 1

ЦНИИЭП торгово-бытовых зданий и туристских комплексов

Копировал

Формат А3

Ал. III

271-13-120.86

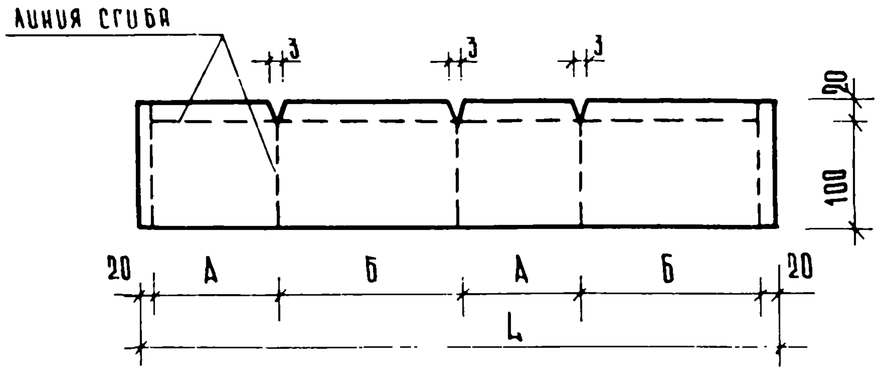

Обозначение	Марка	Размеры мм			Масса ед. кг
		А	Б	L	
-АС1 И4 - 01.01.00	МС1	190	190	800	0.53
-01	МС2	190	240	900	0.59
-02	МС3	240	240	1000	0.66
-03	МС4	440	290	1500	0.99
-04	МС5	440	440	1800	1.19
-05	МС6	540	440	2000	1.32

Согласовано:

Взам. инв. №

Подпись и дата

Инв. № подл.

Привязан

Инв. №

271-13-120.86 -АС1.И4-01.01.00

Гл. инж. м.	Самовер	
Н. контр.	Зайцева	
ГИП	Покровский	
Ст. инж.	Орехова	
Вед. инж.	Парфенова	

Муфта (МС1 ÷ МС6)

Стадия	Масса	Масштаб
Р	см. табл.	

Лист | Листов 1

Лист Б-ПН-0.7×120 ГОСТ 19903-74 / В Ст.3пс ГОСТ 14637-79

ЦНИИЭП торгово-бытовых зданий и туристских комплексов

Стадия	Масса	Масштаб

Лист | Листов

ЦНИИЭП торгово-бытовых зданий и туристских комплексов

Копировал

Формат А3