ТИПОВОЙ ПРОЕКТ

186-115-151.86

ОДНОЭТАЖНЫЙ 2-КВАРТИРНЫЙ С 2-КОМНАТНЫМИ КВАРТИРАМИ ЖИЛОЙ ДОМ БРУСЧАТОЙ КОНСТРУКЦИИ

Альбом I

21833-01

ЦЕНА 7-60

ЦЕНТРАЛЬНЫЙ ИНСТИТУТ ТИПОВОГО ПРОЕКТИРОВАНИЯ
ГОССТРОЯ СССР

Москва, А-445, Смольная ул., 22

Сдано в печать II 1989 года

Заказ №2027 Тираж 550 экз

ТИПОВОЙ ПРОЕКТ

186-115-151.86

ОДНОЭТАЖНЫЙ 2-КВАРТИРНЫЙ С 2-КОМНАТНЫМИ КВАРТИРАМИ ЖИЛОЙ ДОМ

БРУСЧАТОЙ КОНСТРУКЦИИ

АЛЬБОМ I

СОСТАВ ПРОЕКТА

АЛЬБОМ I - АРХИТЕКТУРНО-СТРОИТЕЛЬНЫЙ, САНТЕХНИЧЕСКИЙ И ЭЛЕКТРОТЕХНИЧЕСКИЙ КОМПЛЕКТЫ

АЛЬБОМ II - ДЕРЕВЯННЫЕ ИЗДЕЛИЯ ЗАВОДСКОГО ИЗГОТОВЛЕНИЯ

АЛЬБОМ III - СМЕТЫ

АЛЬБОМ IV - ВЕДОМОСТЬ ПОТРЕБНОСТИ В МАТЕРИАЛАХ

АЛЬБОМ V - СПЕЦИФИКАЦИЯ ОБОРУДОВАНИЯ

Разработано институтом "ГИПРОЛЕСПРОМ" Минлесбумпром'а СССР

Проект утвержден Госграждanстроем. Приказ N 394 от 21 декабря 1984г. Рабочая документация введена в действие "Гипролеспром ом" Приказ N 109 от 30 июля 1985г.

Директор института Васильев Б.А.

Главный инженер проекта Русаков Ю.В.

© ЦИТП Госстроя СССР, 1989г.

Привязан:

Инв. N

Альбом I

Типовой проект 186-115-151.86

Содержание	NN листов	NN стр.
Содержание альбома		2
Основной комплект АР		
Общие данные	1	3
Фасады в осях 1-9; 9-1; А-В, В-А	2	4
План с расстановкой мебели	3	5
Архитектурные элементы. Разрез 1-1	4	6
Основной комплект КЖ		
Общие данные. Пояснительная записка	1	7
План фундаментов. Сечения. Фрагмент плана (вариант)	2	8
План фундаментов. Сечения (Вариант мелкозаглубленных фундаментов)	3	9
Развертки стен фундаментов	4	10
Дымовентиляционный стояк (вариант)	5	11
Выгреб (вариант)	6	12
Основной комплект КД		
Общие данные. Пояснительная записка	1	13
План цокольного перекрытия. Фрагмент плана (вариант)	2	14
План цокольного перекрытия по балкам (вариант)	3	15
План полов. Фрагмент плана (вариант)	4	16
Монтажный план. Фрагмент плана с поквартирным отоплением и упрощенным благоустройством	5	17
Спецификация к монтажному плану	6	18
Узлы плана	7	19
Разрезы. Узлы разрезов (для $t_{н.в}$ = -30°С)	8	20
Узлы разрезов (для $t_{н.в}$ -30°С)	9	21
Узлы разрезов (вариант для $t_{н.в}$ = -40°С	10	22
Развертки наружных стен	11	23
Развертки внутренних стен	12	24
Каркасы стен веранды и перегородок. Узлы.	13	25
Сушильный шкаф	14	26
План чердачного перекрытия. Фрагмент плана (вариант)	15	27
План стропил	16	28
К3 Стропила пролетом 12м	17	29
План кровли. Раскладка асбестоцементных волнистых листов	18	30
Вытяжная шахта ВБ-1. Фрагмент плана чердачного перекрытия	19	31
Слуховое окно ФВ	20	32
Сводная спецификация	21-24	33-36

Содержание	NN листов	NN стр.
Основной комплект ОВ		
Общие данные	1	37
Отопление и вентиляция. Планы	2	38
Схема трубопроводов отопления	3	39
Отопление и вентиляция. План (Вариант поквартирного отопления)	4	40
Схема трубопроводов отопления (Вариант поквартирного отопления)	5	41
Основной комплект ВК		
Общие данные	1	42
Планы сетей В1; Т3 и К1	2	43
Схемы сетей В1, Т3 и К1	3	44
Основной комплект ЭО		
Общие данные	1	45
План электросети	2	46
Основной комплект СС		
Сети связи. Общие данные Скелетные схемы	1	47
План сетей связи.	2	49

Инв. № подл. | Подпись и дата | Взам. инв. №

Альбом I

Ведомость основных комплектов рабочих чертежей

Обозначение	Наименование
АР	Архитектурные решения
КД	Конструкции деревянные
КЖ	Конструкции железобетонные
ОВ	Отопление, вентиляция и кондиционир воздуха
ВК	Внутренние водопровод и канализация
ЭО	Электрическое освещение
СС	Связь и сигнализация

Ведомость рабочих чертежей основного комплекта „АР"

№№ п.п.	Наименование	Примечание
АР-1	Общие данные	
АР-2	Фасады 1-9; 9-1; А-В; В-А	
АР-3	План с расстановкой мебели	
АР-4	Архитектурные элементы. Разрез 1-1.	

Технико-экономические показатели:

Наименование		Всего	на 1м² приведенной общей площади
Жилая площадь	м²	61.06	—
Общая площадь	м²	117,04	—
Приведенная общая площадь	м²	129,00	—
Площадь застройки	м²	139,50	—
Строительный объём	м³	348,80	—
K_1=0,52 K_2=5,7			—
Сметная стоимость:			
Общая	тыс.руб.	17,84	138,29 руб.
в том числе:			
Строительно-монтажных работ	тыс.руб.	17,84	—
Трудоемкость/построечная/	чел/дн.	—	3,58
Расход материалов:			
Лесоматериалы		60,75	0,471
Сталь в натуральном исчислении	кг		1,56
Бетон	м³	—	0,15

Типовой проект 186-115-151.86

Согласовано:

Инв. № подл. | Подпись и дата | Взам. инв. №

Типовой проект разработан в соответствии с действующими нормами и правилами и предусматривает мероприятия, обеспечивающие взрывобезопасность и пожаробезопасность при эксплуатации здания.

Главный инженер проекта /Русаков Ю.В./

1985г.

Ведомость отделочных работ

№№ п/п	Наименование помещений	Тип отделки				
		площадь м²	полы	потолок	площадь м²	стены
1	Жилые комнаты	61,06	Линолеум ГОСТ 18108-80	Побелка	141,50	улучшенные обои
2	Прихожая	10,92	—„—	—„—	23,72	—„—
3	Внутренние Коридоры	7,12	—„—	—„—	17,46	—„—
4	Кладовые	8,96	—„—	—„—	62,64	обои
5	Кухня	16,68	Линолеум ГОСТ 14632-79	Водоэмульсионная покраска	52,62	Водоэмульсионная покраска, экран водостойкая эмаль по асбестоцементным плитам 4м²
6	Сушильный шкаф	1,00	—„—	Водостойкая эмаль	12.00	Водостойкая эмаль
7	Ванная, туалет	11,30	Керамическая плитка ГОСТ 6787-80	—„—	62,20	Водостойкая эмаль по асбестоцем. листам
8	Тамбур	5,70	Масляная покраска	—„—	27,44	Водостойкая эмаль
9	Веранда	24,00	—„—	Масляная покраска	35,20	Масляная покраска

Общие указания

Типовой проект одноэтажного 2-квартирного 2-комнатного жилого дома брусчатой конструкции разработан в соответствии с планом бюджетных проектных работ Госграждданстроя по Минлесбумпрому СССР на 1983-84 г.г. /раздел плана Т-с/п-4 п.п. 19-24/ и на основании задания, утвержденного Госграждданстрой 30 марта 1983 г.

Жилой дом предназначен для государственного поселкового строительства в I и II в климатических подрайонах с расчетной температурой наружного воздуха -30°С и -40°С /вариант/, с обычными геологическими условиями.

Степень огнестойкости здания - V

Архитектурно-планировочное решение

Одноэтажный 2-квартирный 2-комнатный жилой дом запроектирован с изолированными комнатами, прихожей, кухней, ванной, санузлом, кладовыми, сушильным шкафом, верандой.

Проектируемый жилой дом имеет компактное объемное решение и один вход в дом.

В доме запроектированы: отопление, горячее и холодное водоснабжение, энергоснабжение и слаботочные устройства от существующих поселковых сетей, канализация выводится в местную сеть. Кухонные плиты - электрические

Как вариант предусмотрено: поквартирное отопление от котла КЧМ-2М на твердом топливе, кухонная плита на твердом топливе и устройство люфт-клозета.

Состав и площади помещений соответствуют Постановлению Госстроя СССР „об изменении главы СНиП II-Л.1-71*. Жилые здания. Нормы проектирования".

Наружная отделка

В основном варианте наружные стены — брусчатые. В варианте с облицовкой асбестоцементными листами стены окрашиваются полимерцементными красками светлых тонов. Все деревянные детали /лобовые доски, наличники, ограждения/ окрашиваются атмосферостойкими эмалями под цвет натурального дерева. Цоколь окрашивают полимерцементными красками в темно-серый цвет.

Ведомость ссылочных и прилагаемых документов

Обозначение	Наименование	Примечание
	Ссылочные документы	
Серия 1.136.5-16	Окна и балконные двери деревянные для жилых и общественных зданий	
Серия 1.136.5-19	Двери деревянные входные и служебные для жилых и общественных зданий	
Серия 1.136-10	Двери деревянные внутренние для жилых и общественных зданий	
	Прилагаемые документы	
Альбом II	Деревянные изделия заводского изготовления	

Привязан:

Инв. №

ГИП	Русаков	
Нач. отд	Корсаков	
ГАП	Папчш	
В. арх.	Кандиорина	
Н. контр.	Бурас	

186-115-151.86 Ал. I АР

Одноэтажный 2-квартирный с 2-комнатными квартирами жилой дом.

Стадия	Лист	Листов
Р.Д.	1	4

Общие данные

ГИПРОЛЕСПРОМ

21833-01 4

Альбом I

Типовой проект 186-115-151.86

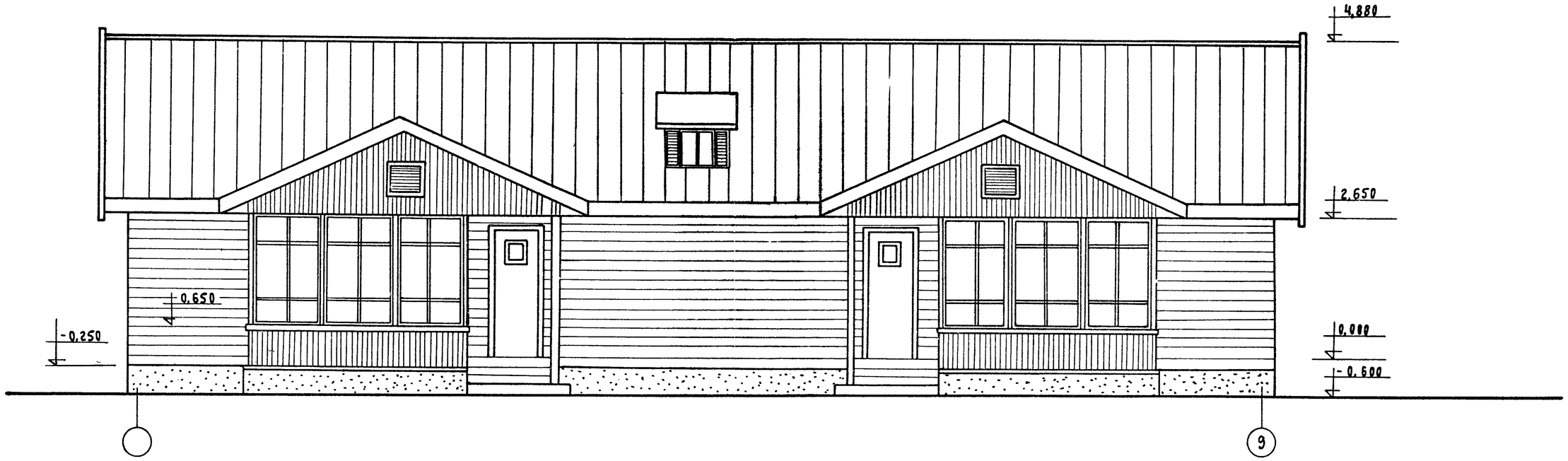

Согласовано:

Инв. № подл. | Подпись и дата | Взам. инв. №

ГИП	Русаков		186-115-151.86 Ал.I АР
Нач. отд.	Корсаков		
ГАП	Папуш		
Вед. арх.	Кандюрина		
Ст. арх.	Ястребова		
Н. контр.	Бурас		Одноэтажный 2-квартирный с 2-комнатными квартирами жилой дом

Стадия	Лист	Листов
Р.Д.	2	

Привязан

Инв. №

Фасады в осях 1-9; 9-1; А-В; В-А

ГИПРОЛЕСПРОМ

21833-01 5

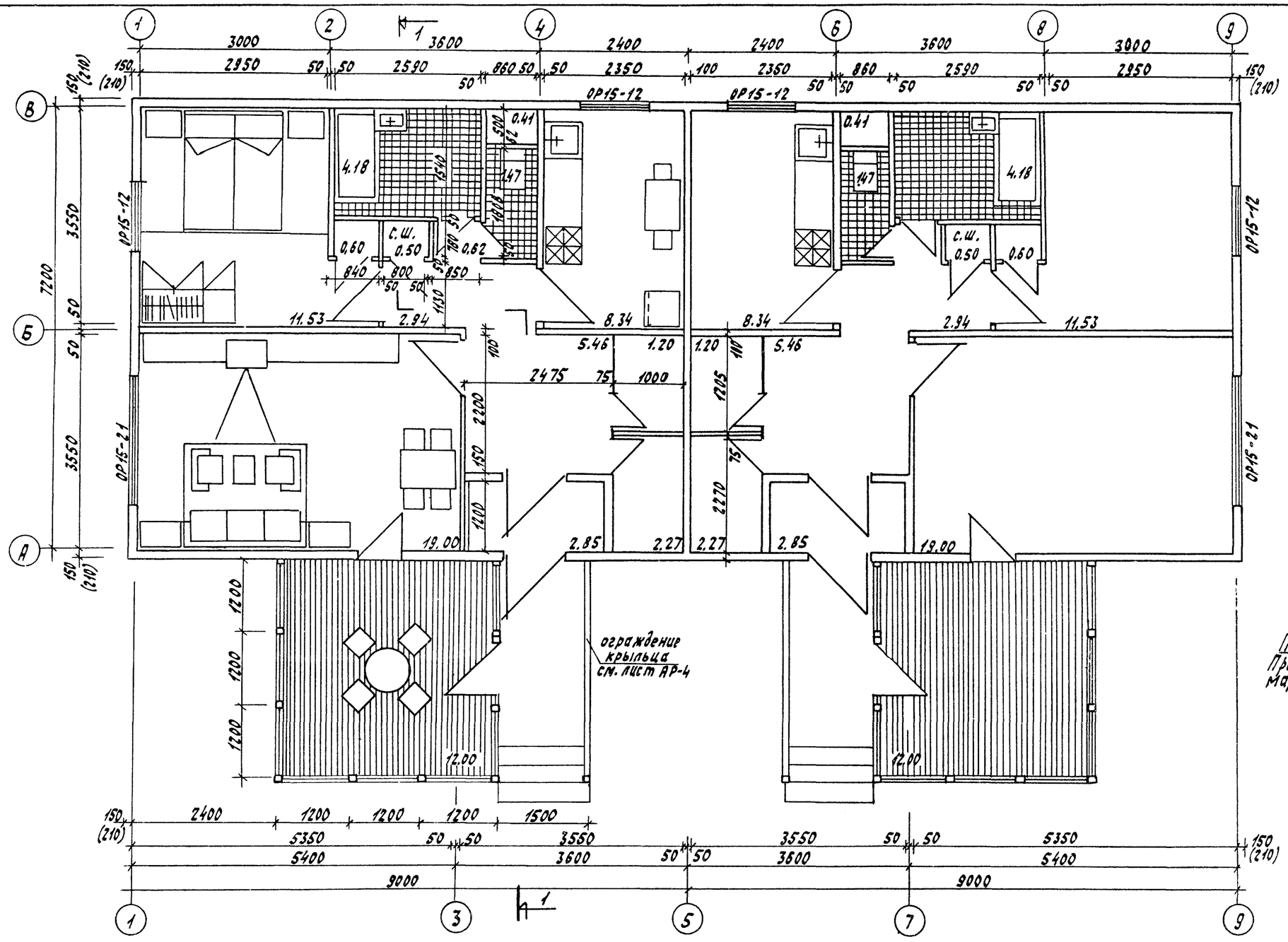

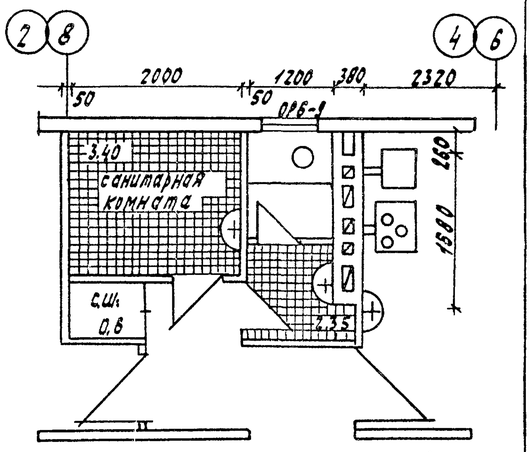

Вариант с дворт-клозетом и оборудованием на твердом топливе

Технико-экономические показатели

Общая площадь	-	117,04 м²
Жилая площадь	-	61,06 м²
Приведен. площадь	-	129,00 м²
Строит. объем	-	348,80 м³

$K_1 = 0,52$

Примечание:
При расчетной температуре $t_{н.в.}$ - 40° С окна маркировать по серии 1.136.5-17; ОР15-12-ОРС15-12 ОР15-21-ОРС15-21 ОРБ-9-ОРС Б-9

ГИП	Русаков		
Нач. отд.	Корсаков		
ГАП	Лапуш		
Вед. арх.	Кондюрин		
Ст. арх.	Астребова		
Н. контр.	Бурас		

Привязан

Инв. №

186-115-151.86 Ал. I АР

Одноэтажный 2-квартирный с 2-комнатными квартирами жилой дом

Стадия	Лист	Листов
Р.Д	3	

План с расстановкой мебели

ГИПРОЛЕСПРОМ

21833-01 6

Альбом I

Типовой проект 186-115-151.86

Согласовано

Инв. № подл. | Подпись и дата | Взам. инв. №

Альбом I

Типовой проект 186-115-151.86

Согласовано

Инв.№подл. | Подпись и дата | Взам.инв.№

Деталь обрамления окна

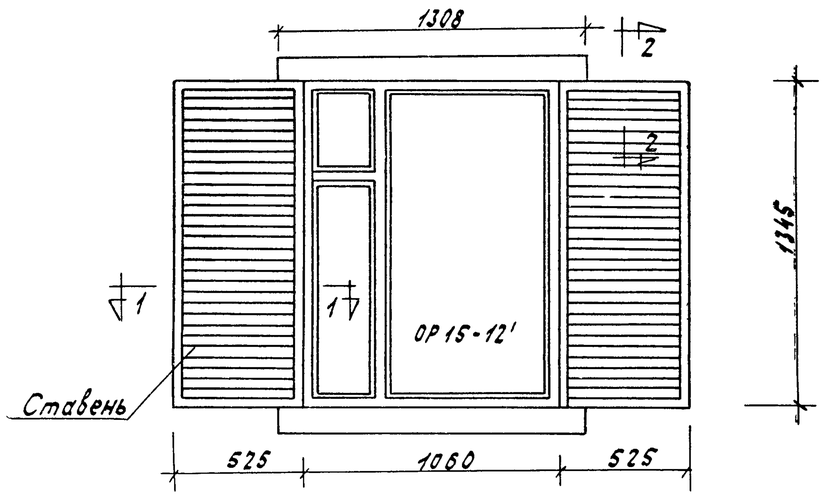

По 2-2

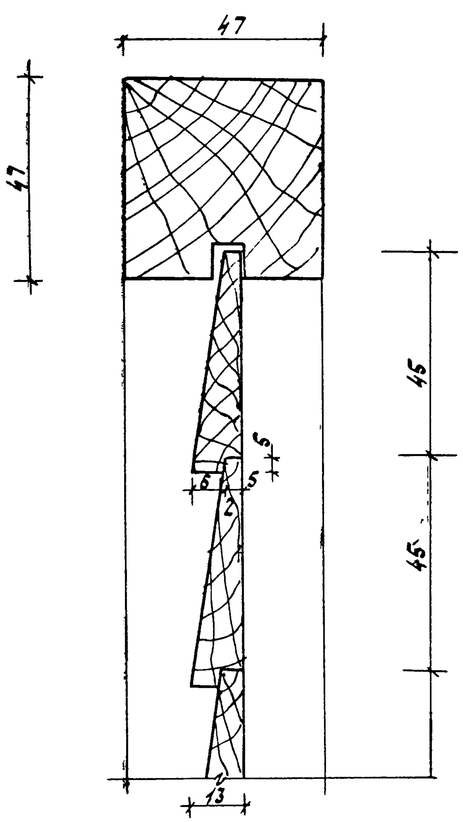

Фрагмент фасада

М 1:25

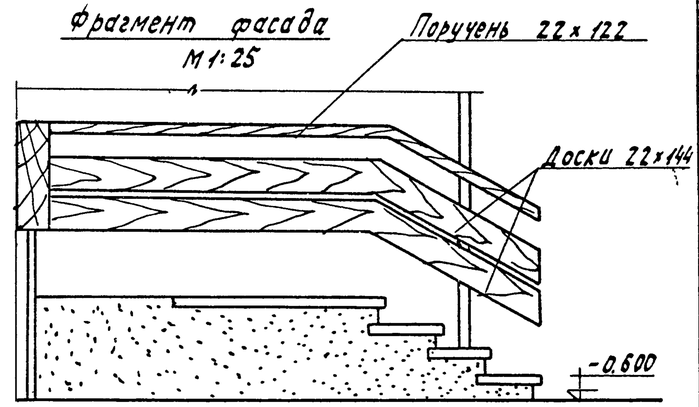

При варианте t°н.в. = -40°С

по 1-1

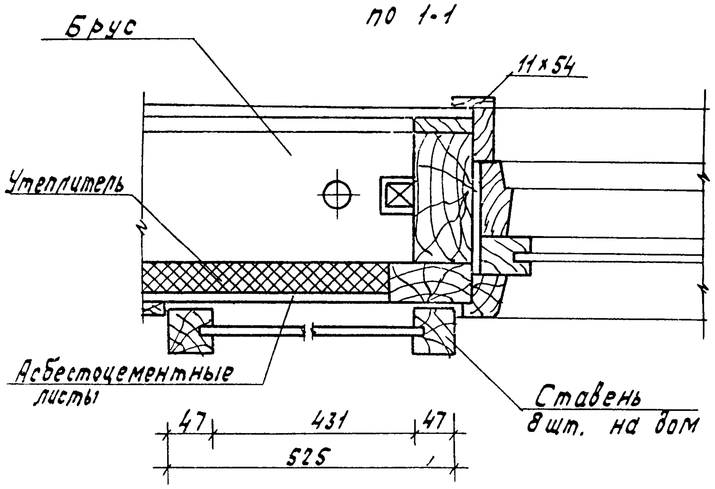

Разрез 1-1

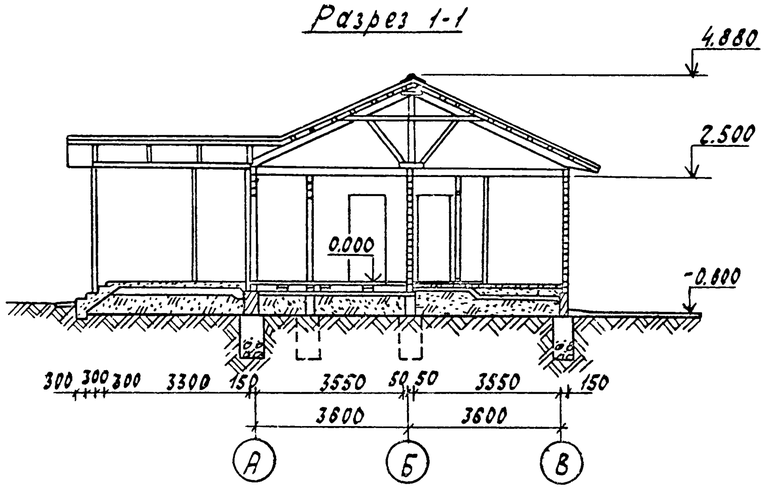

При варианте t°нв = -30°С

по 1-1

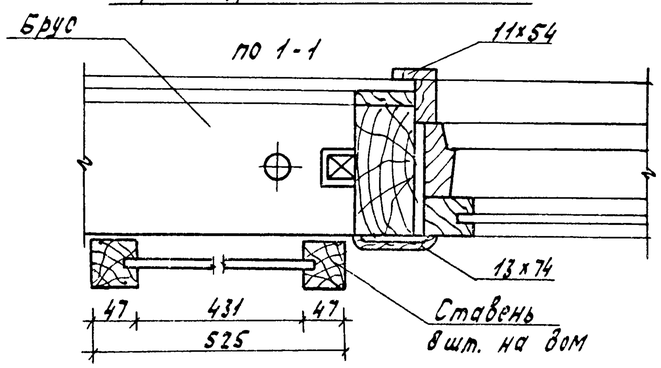

ГИП	Русаков		
Научтв.	Коргаков		
ГАП	Палуш		
Вед. арх.	Кандырина		
Ст. арх.	Ястребова		
Н. контр.	Бурас		

186 - 115 - 151.86 Ал. I — АР

Одноэтажный 2-квартирный с 2-комнатными квартирами жилой дом

Стадия	Лист	Листов
РД	4	

Архитектурные элементы. Разрез 1-1

ГИПРОЛЕСПРОМ

Привязан:

Инв.N

21833 - 01 7

Альбом I

Типовой проект 186-115-151.86

Согласовано:

Инв.№ подл. | Подпись и дата | Взам. инв.№

Ведомость рабочих чертежей основного комплекта (КЖ)

Лист	Наименование	Примечание
КЖ-1	Общие данные. Пояснительная записка.	
КЖ-2	План фундаментов. Сечения. Фрагмент плана (Вариант).	
КЖ-3	План фундаментов. Сечения (Вариант мелкозаглубленных фундаментов)	
КЖ-4	Развертки стен фундаментов	
КЖ-5	Дымовентиляционный стояк (Вариант)	
КЖ-6	Выгреб (Вариант)	

Ведомость ссылочных и прилагаемых документов

Обозначение	Наименование	Примечание
Ссылочные документы		
Серия 1.494-10	Решетки щелевые регулирующие	
ГОСТ 9817-75	Аппараты варочные на твердом топливе	

Ведомость спецификаций

Лист	Наименование	Примечание
КЖ-2	Спецификация к плану фундаментов	
КЖ-3	Спецификация к плану фундаментов (Вариант)	
КЖ-5	Спецификация к дымовентиляционному стояку	
КЖ-6	Спецификация к выгребу	

Общие указания

При расчете фундаментов приняты грунты с допускаемым давлением на грунт R_0-2 кгс/см² (196133,0 Па)

При привязке проекта к площадке с другими гидрогеологическими условиями глубину заложения и сечения фундаментов следует пересчитать в соответствии со СНиП II-15-74.

Рабочие чертежи разработаны в соответствии с действующими нормами и правилами и предусматривают мероприятия, обеспечивающие взрывобезопасность и пожаробезопасность при эксплуатации здания (сооружения)

Гл. инженер проекта: Ю.В.Русаков

1985г.

Пояснительная записка

Фундаменты.

Проектом предусмотрены столбчатые бутобетонные фундаменты (бут. марки „70", бетон марки „50"). За отметку 0.000 принимается уровень чистого пола. Глубина заложения фундаментов условно принята 0,5м от спланированной поверхности земли при наличии равной (горизонтальной) площадки, отсутствии грунтовых вод, просадочных и пучинистых грунтов.

Цоколь.

Цокальная часть стены, выполняется из облицованного полнотелого кирпича марки не ниже „75" шириной 250 мм. Под цоколь прокладывается арматура Ф10мм в количестве 4 штук в слое цементно-песчаного раствора марки „50" толщиной 50мм. Арматура стыкуется на столбах и заводится на фундамент не менее 300 мм.

На уровне цоколя спланирован щебеночный подстилающий слой толщиной 80 мм, под ним тщательно утрамбованный насыпной грунт.

С внутренней стороны по периметру цоколя устраивается утепление минераловатными плитами толщиной 180 мм (шириной 1,5м для $t_{н.в}$=-30°С и 2,0м для $t_{н.в}$=-40°С), обернутыми в 2 слоя толя или рубероида.

По поверхности цоколя предусматривается стяжка из цементно-песчаного раствора 1:2 с прокладкой по ней слоя просмоленной пакли, обернутой одним слоем рубероида.

Для крепления нижнего бруса в цоколе устанавливаются штыри с шагом 2м. Для защиты фундамента от влияния поверхностных вод по всему периметру с наружной стороны делается глина-щебеночная отмостка шириной 700мм с уклоном 1:10. Разработан вариант мелкозаглубленных фундаментов из бетонных блоков по ГОСТ 13579-78.

Дымовентиляционный стояк.

Возведение дымовентиляционного стояка выполняется согласно СНиП III-17-78 „Каменные конструкции". В стояке в чердачном перекрытии устраивается кирпичная разделка, а конструкции, примыкающие к стояку, защищаются асбестовой крошкой, смоченной в глиняном растворе.

Противопожарные мероприятия по установке отопительных приборов осуществляются в точном соответствии со СНиП II-33-75 „Отопление, вентиляция и кондиционирование воздуха. „Нормы проектирования".

Гл.инж.пр.	Русаков			186-115-151-86 Ал.I	КЖ
Нач.отд.	Корсаков				
Гл.спец.	Герасимова				
Рук.гр.	Якубова				
Н.контр.	Бурас				
Привязан				Одноэтажный 2-квартирный с 2-комнатными квартирами жилой дом	Стадия: РД; Лист: 1; Листов: 6
Инв.№				Общие данные. Пояснительная записка.	ГИПРОЛЕСПРОМ

21833-01 8

Альбом I

Типовой проект 186-115-151.86

СОГЛАСОВАНО:

Инв.№ подл. | Подпись и дата | Взам. инв.№

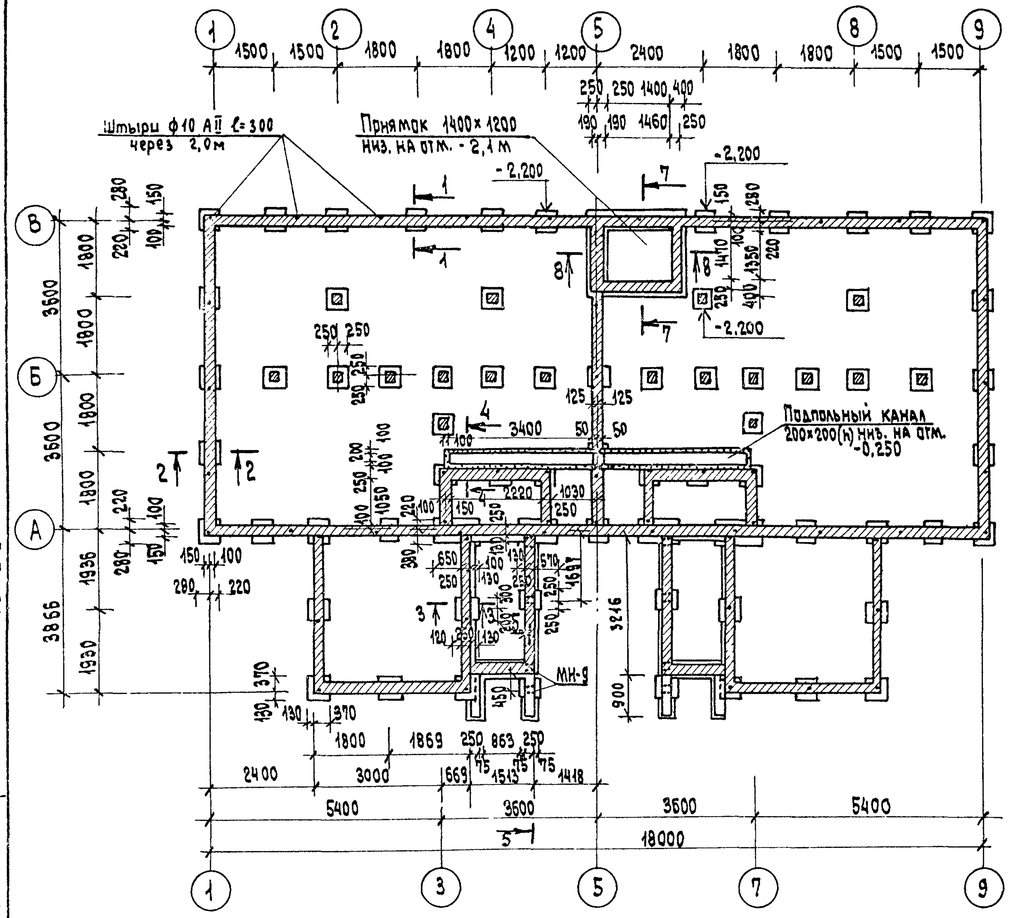

Фрагмент плана с поквартирным отоплением и упрощенным благоустройством /вариант/

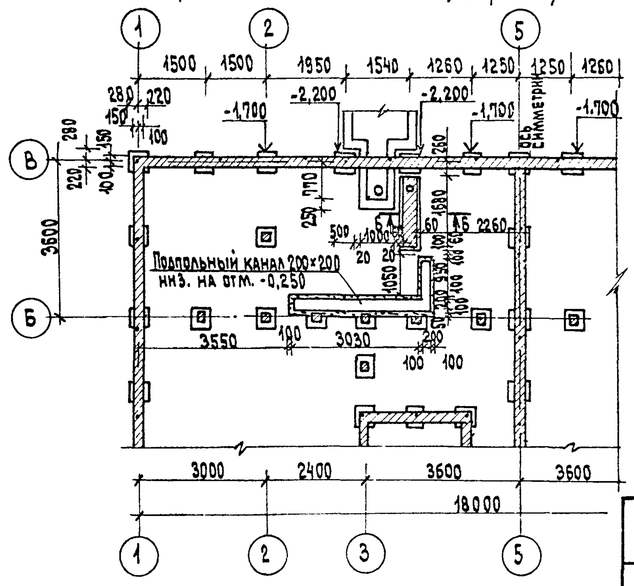

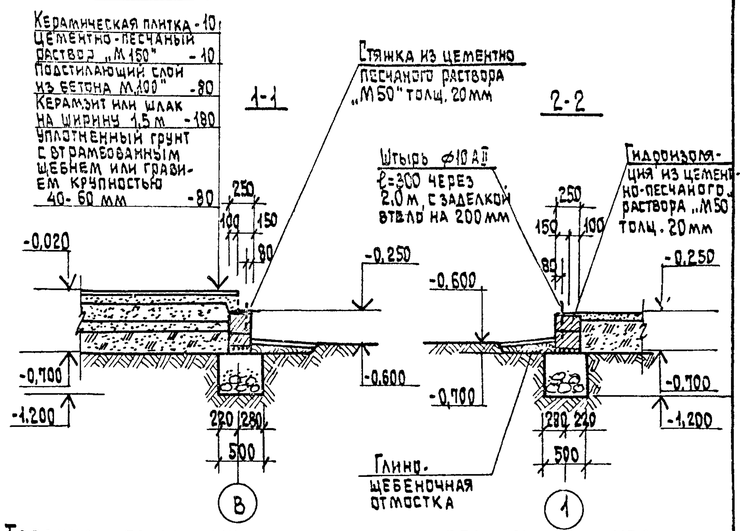

Таблица расчетных нагрузок на обрез фундамента

№№ осей	Расчетная нагрузка кгс/м (н/м) на отм. -1,200	Примечание
А, Б, В	3000 (29419,9)	
1н5	2000 (19613,3)	

Спецификация

Позиция обознач.	Обозначение	Наименование	Кол. шт.	Масса ед. кг	Примечание
		Легкий бетон „М75" γ ≤ 1200 кг/м³ м³	0,64		
		Бетон „М100" на крыльца, каналы и приямок м³	2,8		при варианте исключить 0,02 м³
		Бутобетон м³	17,0		при варианте исключить 2,7 м³
	ГОСТ 5781-75	ф10 AII по периметру цоколя п.м.	400,0	248,0	при варианте исключить 8,0м (5,0кг)
	"	ф6 AII для связки продольной арматуры п.м.	44,0	9,8	
	Альбом II лист 16,17	МИ-10 скобы в приямке	5		при варианте исключается
	ГОСТ 5781-75	Штырь ф10 AII ℓ=300 для крепления нижнего бруса	55	10,2	через - 2,0м
	Альбом II лист 16,17	МИ-11 для крепления утеплителя в приямке	30		при варианте исключается
	ГОСТ 12184-66*	Сетка № 10 - 1,00 м²	3,0		*
	ГОСТ 9573-82	Плиты минераловатные полужесткие γ=100 кг/м³ δ=50 (2слоя) м²	0,5		"
	Альбом II лист 16,17	МИ-9 для крепления стоек крыльца	32		

Экспликация отверстий

Тип отв.	Размеры в мм В	Размеры в мм Н	Отметка низа м	Назначение
1	600	460	-2,000	ввод наружных сетей

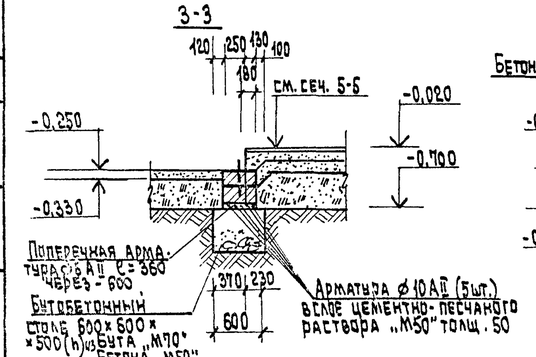

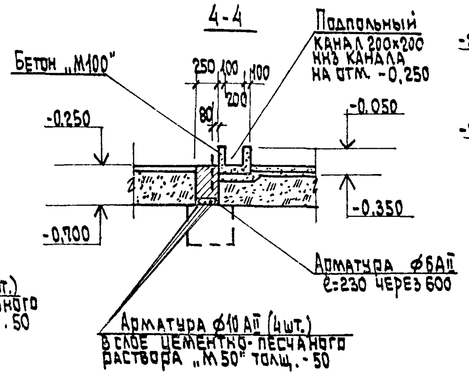

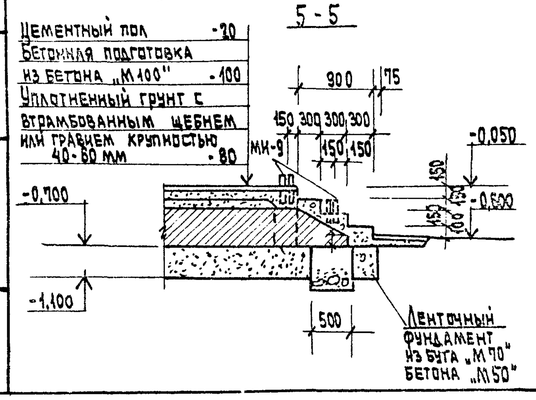

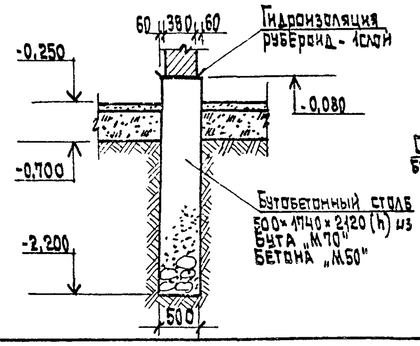

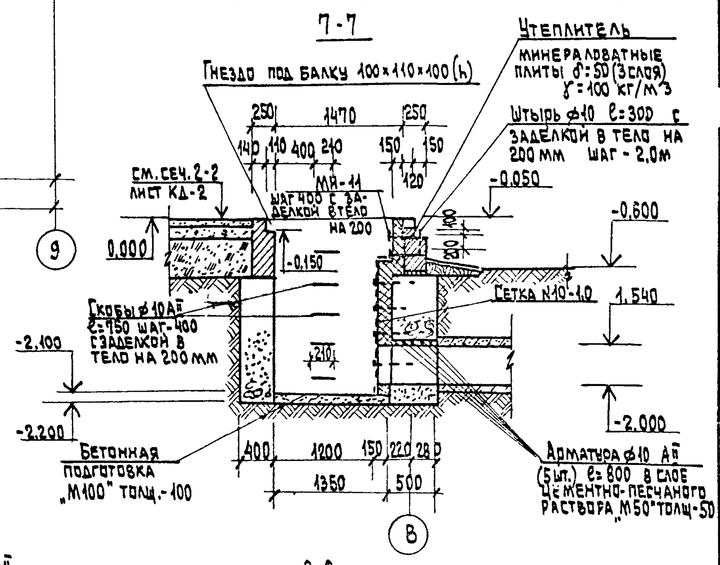

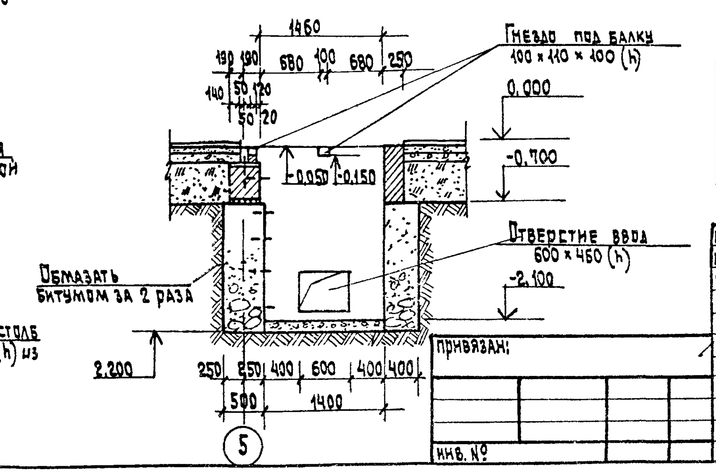

привязан:

инв.№

гл.инж.пр.	Русаков		
нач.отд.	Корсаков		
гл.спец.	Герасимова		
рук.гр.	Якубова		
инженер	Поспан		
н.контр.	Бурас		

186-115-151.86 АЛ.I КЖ

Одноэтажный 2-квартирный с 2-комнатными квартирами жилой дом.	стадия	лист	листов
	РД	2	
План фундаментов. Сечения. Фрагмент плана /вариант/	ГИПРОЛЕСПРОМ		

21833-01 9

Альбом 1

Типовой проект 186-115-151.86

Согласовано

Инв.№ подл. | Подпись и дата | Взам. инв.№

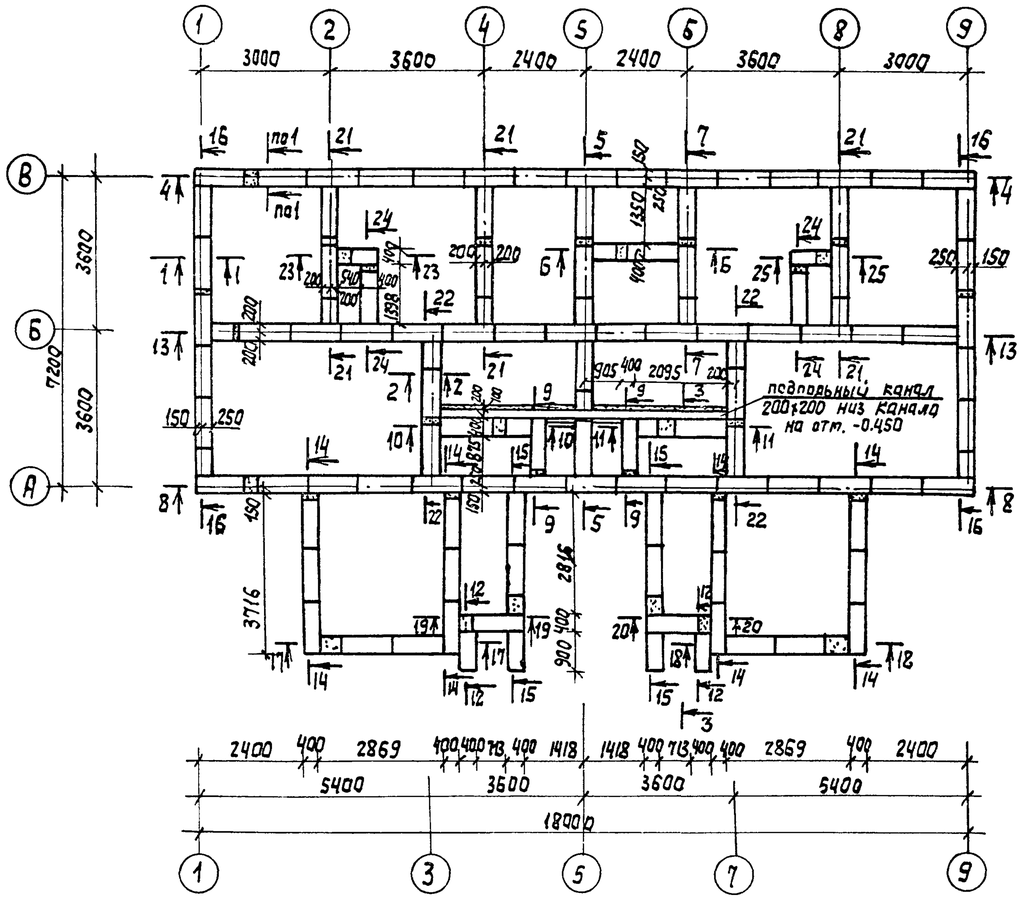

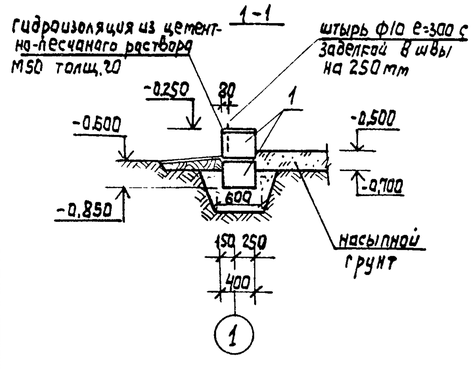

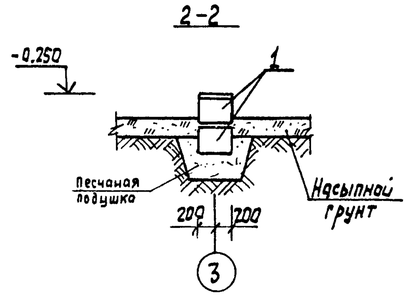

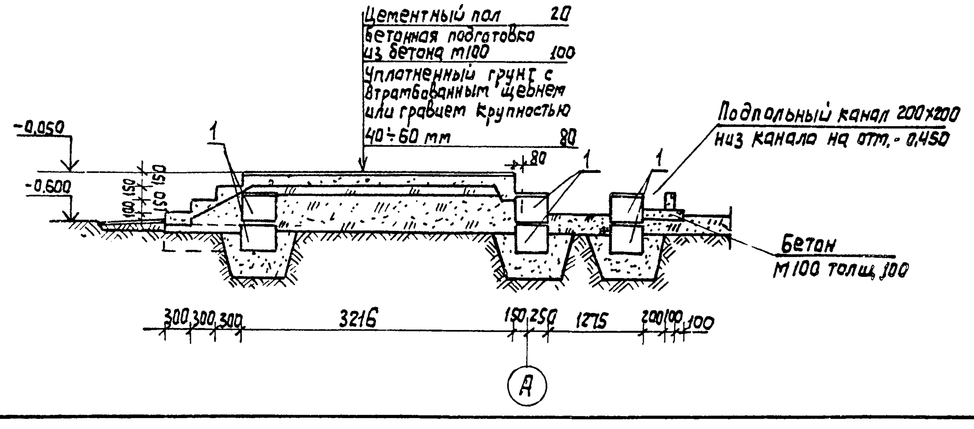

Спецификация бетонных изделий

№№ поз.	Марка изделия	Размеры в мм			Марка бетона	на одно изделие			Количество шт.	на дом		серия, гост, альбом
		e	в	h		Объем бетона м³	Масса стали кг	Масса общая кг		Объем бетона м³	Масса стали кг	
1	ФБС12.4.3-Т	1180	400	280	100	0,127	0,74	310	232	29,464	171,68	ГОСТ 13579-78
2	ФБС6.4.3-Т	580	400	280	100	0,064	0,74	155	53	9,920	39,22	

Спецификация

Позиц. обознач.	Обозначение	Наименование	Кол. шт.	Масса ед.кг	Примечание
		Бетон М100 на крыльца, канал приямок для заделки м³	5,0		
	Альбом II лист 16,17	МИ-10 скобы в приямке	5		
	ГОСТ 5781-82	Штырь ф10 AII е=300 для крепления нижнего бруса	76	13,4	
	Альбом II лист 16,17	МИ-11 Для крепления утеплителя в приямке	62		
	ГОСТ 3826-82	Сетка №10-100 м²	6,4		
	ГОСТ 9573-82	Плиты минераловатные полужесткие γ=100 кг/м³ δ=50 3 слоя м³	0,91		утепление приямка
	Альбом II лист 16,17	МИ-9 для крепления стоек крыльца	32		
		Легкий бетон М75 γ=1200 кг/м³ м³	0,72		

Сечения 4-4÷25-25см. лист КЖ-4

Гл.инж.пр	Русаков		186-115-151.86 Ал.I КЖ
Нач.отд	Корсаков		
Гл.спец	Герасимова		
Рук.гр.	Якубова		
Инженер	Маслан		
Инженер	Штанова		Одноэтажный 2-квартирный с 2-комнатными квартирами жилой дом — Стадия: РД; Лист: 3; Листов:
Н.контр.	Бурас		План фундаментов. Сечения (Вариант мелкозаглубленных фундаментов) — ГИПРОЛЕСПРОМ

Привязан:

Инв.№

21833-01 10

Альбом I

Типовой проект 186-115-151.86

Согласовано

Инв. № подл. | Подпись и дата | Взам. инв. №

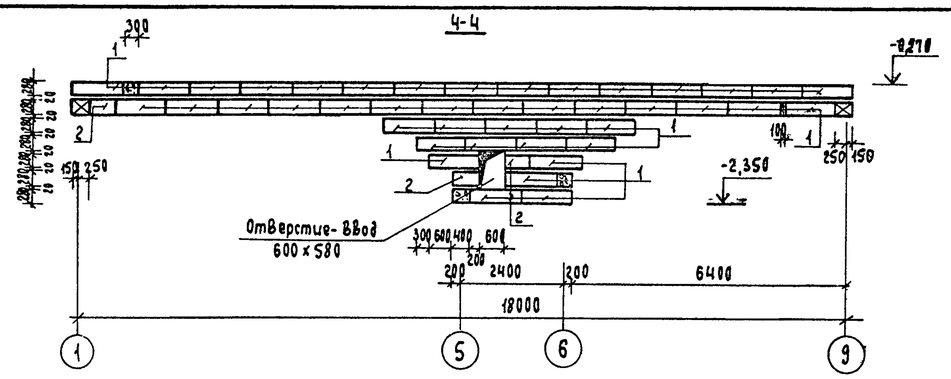

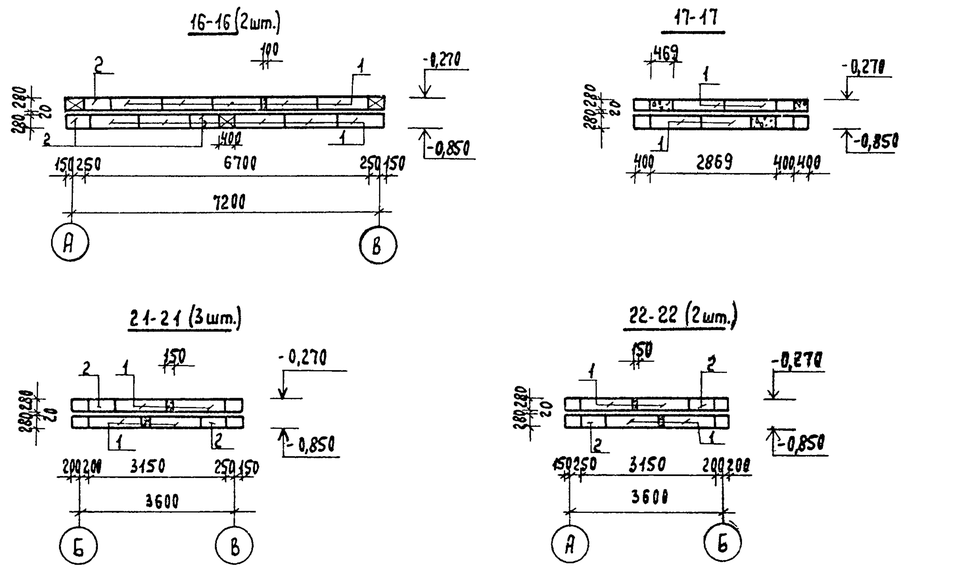

Лист читать совместно с листом КЖ-3.

Гл. инж. пр	Русаков		186-115-151.86 Ал. I		КЖ
Нач. отд.	Корсаков				
Гл. спец.	Герасимова				
Рук. гр.	Якубова				
Инженер	Моспан				
Привязан	Инженер	Штанова	Одноэтажный 2-квартирный с 2-комнатными квартирами жилой дом	стадия: РД	лист: 4	листов:
Инв. №	Н. контр.	Бурас	Развертки стен фундаментов	ГИПРОЛЕСПРОМ		

21833-01 11

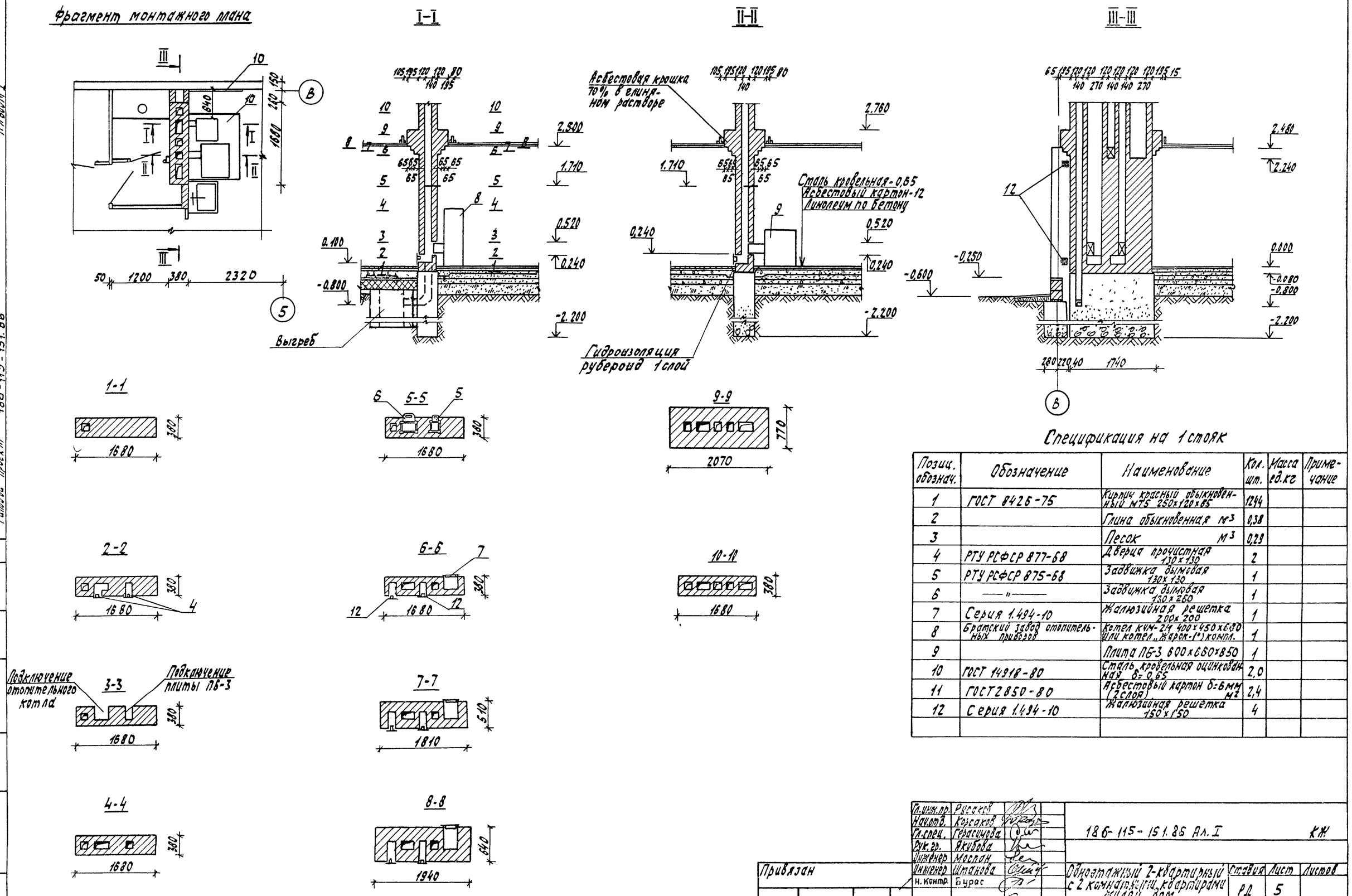

Спецификация на 1 стояк

Позиц. обознач.	Обозначение	Наименование	Кол. шт.	Масса ед.кг	Примечание
1	ГОСТ 8426-75	Кирпич красный обыкновенный МТ5 250×120×65	1244		
2		Глина обыкновенная м³	0,38		
3		Песок м³	0,29		
4	РТУ РСФСР 877-68	Дверца прочистная 130×130	2		
5	РТУ РСФСР 875-68	Задвижка дымовая 130×130	1		
6	—"—	Задвижка дымовая 130×260	1		
7	Серия 1.494-10	Жалюзийная решетка 200×200	1		
8	Братский завод отопительных приборов	Котел КЧМ-2/1 400×450×680 или котел „Жарок-1") компл.	1		
9		Плита ПБ-3 600×660×850	1		
10	ГОСТ 14918-80	Сталь кровельная оцинкованная δ=0,65	2,0		
11	ГОСТ 2850-80	Асбестовый картон δ=6мм (2 слоя) м²	2,4		
12	Серия 1.494-10	Жалюзийная решетка 150×150	4		

Гл.инж.пр.	Русаков	
Нач.отд.	Корсаков	
Гл.спец.	Герасимова	
Рук.гр.	Якубова	
Инженер	Моспан	
Инженер	Штанова	
Н.контр.	Бурас	

186-115-151.86 Ал.I КЖ

Привязан

Одноэтажный 2-квартирный с 2 комнатными квартирами жилой дом

Дымовентиляционный стояк (вариант)

Стадия	Лист	Листов
РД	5	

ГИПРОЛЕСПРОМ

Инв. N

Инв. N подл. | Подпись и дата | Взам. инв. N

Согласовано

Типовой проект 186-115-151.86

Альбом I

21833-01 12

Альбом I

Типовой проект 186-115-151.86

Инв.№ подл. | Подпись и дата | Взам.инв.№

Разрез 1-1

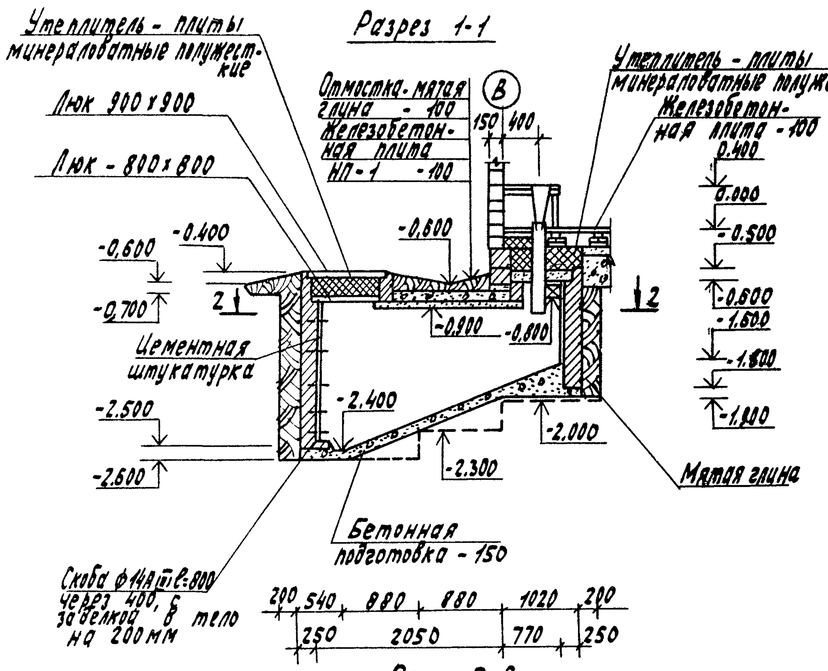

Разрез 2-2

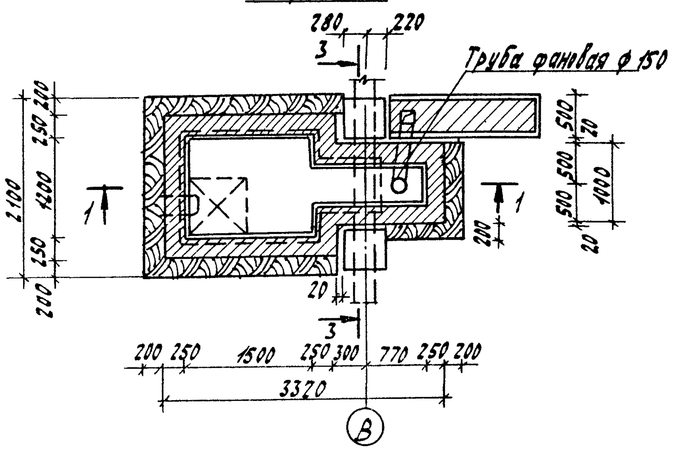

Разрез 3-3

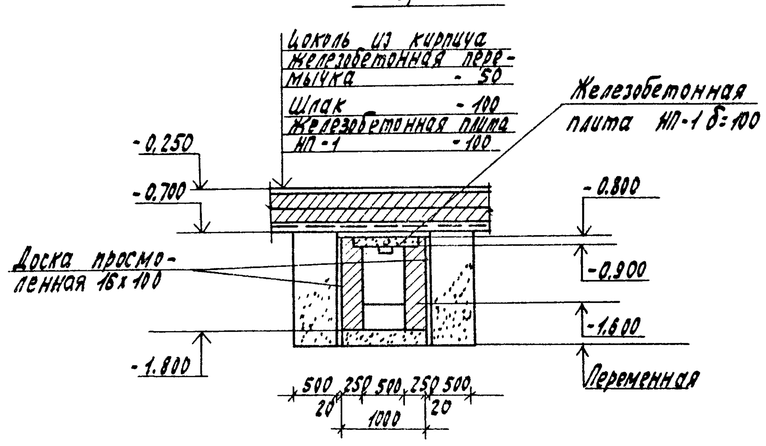

Нижняя ж.б. плита НП-1 на отм. -0.900

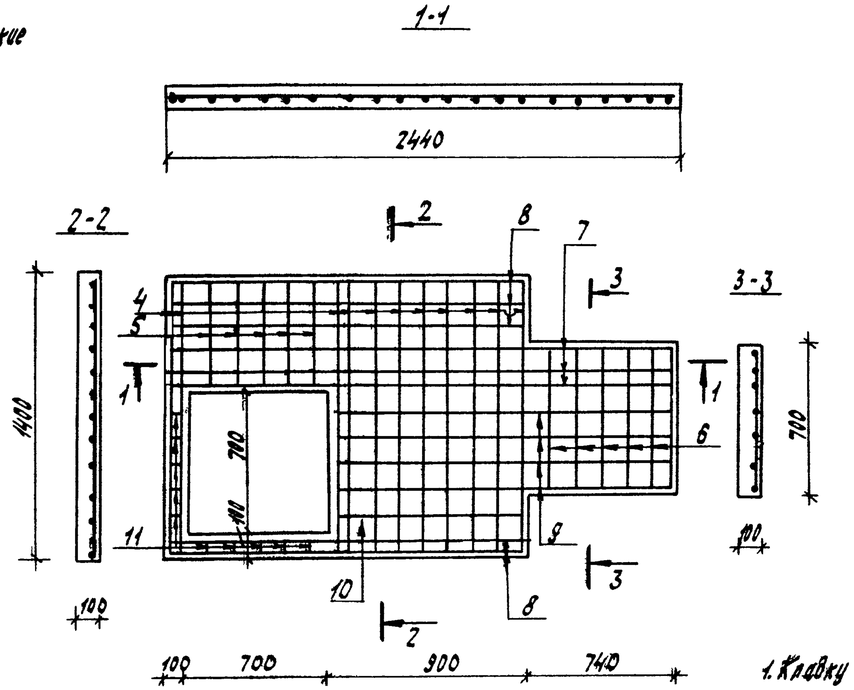

Верхняя ж.б. плита ВП-1 на отм. -0.600

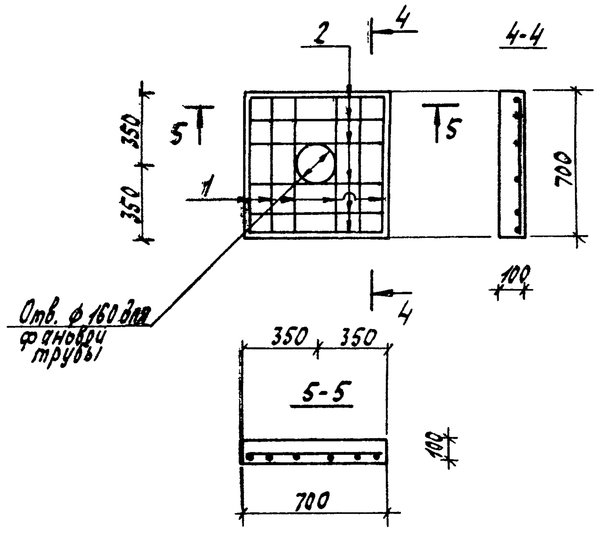

Спецификация стали на 1 выгреб

Марка элемента	Поз.	ф мм	Длина мм	Кол. шт.	Общая длина м	Выборка стали: ф мм	Общая длина, м	Масса кг	ГОСТ
ВП-1	1	6AIII	660	6	4,0	ВП-1			
	2	6BI	680	6	4,0	6AIII	4,0	0,9	5781-75
Скоба	3	14AIII	350|350 100	4	3,2	6BI	4,0	0,9	6727-80
НП-1	4	14AIII	1360	11	15,0	НП-1			
	5	14AIII	560	5	2,8	14AIII	17,8	21,6	5781-75
	6	6AIII	660	6	4,0	6AIII	4,0	0,9	"
	7	6BI	2400	3	7,2	6BI	23,4	5,2	6727-80
	8	6BI	1660	5	8,3	Скоба			
	9	6BI	1600	4	6,4	14AIII	3,2	3,9	5781-75
	10	6BI	860	1	0,9				
	11	6BI	60	10	0,6	Итого: 33,4кг			

1. Кладку стен выгреба производить из красного кирпича, хорошо обожженного, на цементном растворе 1:3 в пустошовку /глубиной 15-20мм изнутри/ для лучшей связи с гидроизоляционной штукатуркой.
2. Гидроизоляционную штукатурку изнутри делать жирным цементным раствором состава 1:2 толщиной 10мм.
3. Крышки люков изготовляются на месте из 2 слоев досок 16х100 - 17,0 п.м и 25х100 - 17,0 п.м
4. Фановые трубы монтируются из чугунных, стальных, керамических, асбестоцементных или бетонных труб ф 150мм Трубы в перекрытии гидроизолируются рубероидом на клебе массе.
5. Железобетонные плиты толщиной - 100мм изготовляются из рабочей арматуры ф 14мм по 9 стержней на 1 погонный метр плиты и ф 6 мм распределительной арматуры. Бетон „М150" на цементе „М 200". Расход бетона на верхнюю и нижнюю плиты 0,24 м³.
6. Состав бетона по объему: цемент, песок, щебень 1:1,4:2,7, т.е. цемента - 100кг; песка - 0,07м³; щебня - 0,17м³; воды - 47литров.

Гл.инж.пр.	Русаков		186-115-151.86 Ал. I КЖ
Начотд.	Корсаков		
Гл.спец.	Герасимова		
Рук.груп.	Акулова		
Инженер	Моспан		
Н.контр.	Бурас		Одноэтажный 2 квартирный с 2 комнатными квартирами жилой дом — Стадия: РД; Лист: 6; Листов:
Привязан			Выгреб (вариант) — ГИПРОЛЕСПРОМ
Инв.№			

Альбом I

Типовой проект 186-115-151.86

Инв. № подл. | Подпись и дата | Взам. инв. №

Ведомость рабочих чертежей основного комплекта (КД)

Лист	Наименование	Примечание
КД-1	Общие данные. Пояснительная записка	
КД-2	План цокольного перекрытия. Фрагмент плана (вариант).	
КД-3	План цокольного перекрытия по балкам (вариант)	
КД-4	План полов. Фрагмент плана (вариант)	
КД-5	Монтажный план. Фрагмент плана с поквартирным отоплением и упрощённым благоустройством	
КД-6	Спецификация к монтажному плану	
КД-7	Узлы плана	
КД-8	Разрезы. Узлы разрезов (для $t_{н.в.}$=-30°С)	
КД-9	Узлы разрезов (для $t_{н.в.}$=-30°С)	
КД-10	Узлы разрезов (Вариант для $t_{н.в}$=-40°С)	
КД-11	Развертки наружных стен	
КД-12	Развертки внутренних стен	
КД-13	Каркасы стен веранды и перегородок. Узлы	
КД-14	Сушильный шкаф	
КД-15	План чердачного перекрытия. Фрагмент плана (Вариант)	
КД-16	План стропил	
КД-17	К-3 Стропила пролетом 7,2м	
КД-18	План кровли. Раскладка асбестоцементных волнистых листов.	
КД-19	Вытяжная шахта ВЕ-1. Фрагмент плана чердачного перекрытия	
КД-20	Слуховое окно Ф8	
КД-21÷КД24	Сводная спецификация	

Ведомость спецификаций (КД)

Лист	Наименование	Примечание
КД-2	Спецификация к плану цокольного перекрытия	
КД-3	Спецификация к плану цокольного перекрытия по балкам	
КД-4	Спецификация к плану полов	
КД-6	Спецификация к монтажному плану	
КД-11	Спецификация к развёрткам наружных стен	
КД-12	Спецификация к развёрткам внутренних стен	
КД-14	Спецификация к сушильному шкафу	
КД-15	Спецификация к плану чердачного перекрытия	
КД-16	Спецификация к плану стропил	
КД-17	Спецификация к стропилам К3	
КД-18	Спецификация к плану кровли	
КД-19	Спецификация к вытяжной шахте ВЕ-1	
КД-20	Спецификация к слуховому окну Ф8	
КД21÷24	Сводная спецификация	

Рабочие чертежи разработаны в соответствии с действующими нормами и правилами и предусматривают мероприятия, обеспечивающие взрывобезопасность и пожаробезопасность при эксплуатации здания (сооружения)

Гл. инженер проекта: Ю.В.Русаков 1985

Общие указания

Все деревянные изделия и детали изготавливаются на домостроительных предприятиях и поставляются на строительную площадку в полном комплекте в упаковке, обеспечивающей их сохранность на период транспортирования и хранения согласно требованиям ГОСТ 11047-72 „Детали и изделия деревянные для малоэтажных жилых и общественных зданий".

Пояснительная записка

Конструктивная схема здания принята с продольными несущими стенами с шагом 3,6м. Сечения пиломатериалов предусмотрены с учетом ГОСТ 24454-80.

Планировочное решение жилого дома разработано с учетом унификации параметров и стандартизации изделий, деталей и конструктивных элементов на основе планировочного модуля 600 мм.

Стены наружные - из древесины хвойных пород, при температуре наружного воздуха -30°С (основной вариант) из бруса сечением 150×150мм. При варианте с $t_{н.в.}$=-40°С производится дополнительное утепление стен минераловатными плитами толщиной 50мм γ=125 кг/м³ с прокладкой битумированной бумаги ГОСТ 515-77 по утеплителю с наружной стороны здания. Для варианта с $t_{нв}$=-40°С производится облицовка фасадов плоскими асбестоцементными листами по маячным рейкам. Крепление маячных реек и стоек к брусчатым стенам производится при помощи скользящих скоб (3 штуки на высоту).

Внутренние стены - из бруса сечением 100×150мм. Брусья укладывают на паклю и раскрепляют нагелями, расположенными через 1,5м в шахматном порядке по высоте стен. Стыки нижнего венца следует располагать только на стальбах фундаментов.

Сопряжение брусьев в углах, в стыках по длине и с вертикальными элементами оконных и дверных коробок осуществляется на деревянных шпонках или рейках. Над дверными и оконными коробками оставляют зазор, размером 4% от высоты проема, заполняемый паклей, для обеспечения свободной осадки стен здания.

После монтажа стен швы проконопачиваются. Окончательная конопатка швов производится через год после возведения дома, когда стены окончательно осядут.

Стены веранды - каркасные, обшитые с двух сторон.

Стены санузлов - обшиваются асбестоцементными листами по маячным рейкам (по брусчатым стенам).

Перегородки - каркасные, с обшивкой ГКЛ (гипсокартонными листами).

Полы - из ДСП по лагам сечением 50×100мм, укладываемым на подкладки и кирпичные столбики. В помещениях санузлов, кухне и коридорах полы из керамической плитки и линолеума на цементно-песчаном растворе. Устройство полов производится в соответствии со СНиП II-В.8-71. Предусмотрен вариант полов из досок по балкам и щитов перекрытий с утеплением минераловатными плитами (для $t_{нв}$=-30°С).

Чердачное перекрытие - деревянные балки сечением 50×150мм с черепными брусками (ГОСТ 4981-78), по которым укладываются щиты перекрытий с последующей подшивкой потолка ГКЛ. Потолки в санузлах, сушильном шкафу и тамбуре подшиваются ДВП с лакокрасочным покрытием.

В качестве утеплителя и звукоизоляции приняты минераловатные плиты марки „100". Толщина утеплителя при $t_{н.в.}$=-30°С - 120мм, при $t_{нв}$=-40°С - 150мм (вариант).

Пароизоляция - из полиэтиленовой пленки

Крыша - двускатная. Стропила - дощатые, наслонные - с шагом 1,2м

Кровля - из волнистых асбестоцементных листов обыкновенного профиля по обрешетке из брусков сечением 50×50 и 50×100мм

Деревянные элементы, расположенные ниже уровня чистого пола, а также элементы скрытых конструкций подлежат защите от гниения согласно СНиП III-19-76 и указаниям проекта.

Металлические изделия должны быть защищены от коррозии.

Маркировку, упаковку, хранение и транспортировку деталей и изделий осуществлять в полном соответствии с ГОСТ 11047-72.

Окна и балконные двери при $t_{н.в.}$=-30°С по серии 1.136.5-16, при $t_{н.в.}$=-40°С - по серии 1.136.5-17.

Наружные двери - по серии 1.136.5-19.

Внутренние двери - по серии 1.136-10.

Условные обозначения:

2 — номер узла
лист — номер листа, на котором
КД-5 — изображен узел

Гл.инж.пр.	Русаков		
Нач.отд.	Корсаков		
Гл.спец.	Герасимова		
Рук.гр.	Я'кубова		
Н.контр.	Бурас		

186-115-151.86 Ал.I КД

Привязан

Инв. №

Одноэтажный 2-квартирный с 2-комнатными квартирами жилой дом

Стадия	Лист	Листов
РД	1	24

Общие данные. Пояснительная записка

ГИПРОЛЕСПРОМ

Альбом I

Типовой проект 186-115-151.86

Согласовано:

Инв. N подл. | Подпись и дата | Взам. инв. N

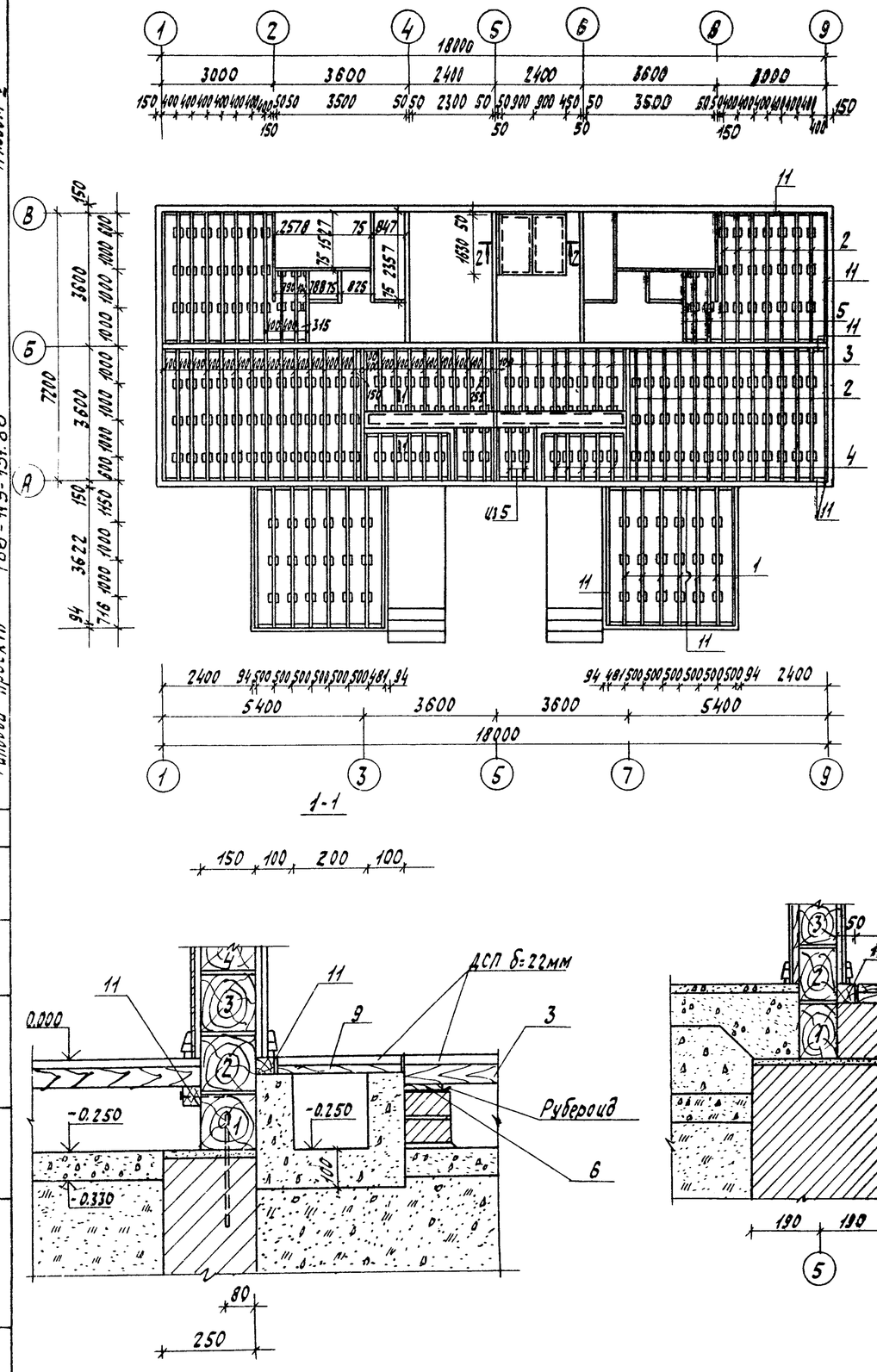

Фрагмент плана с поквартирным отоплением и упрощенным благоустройством

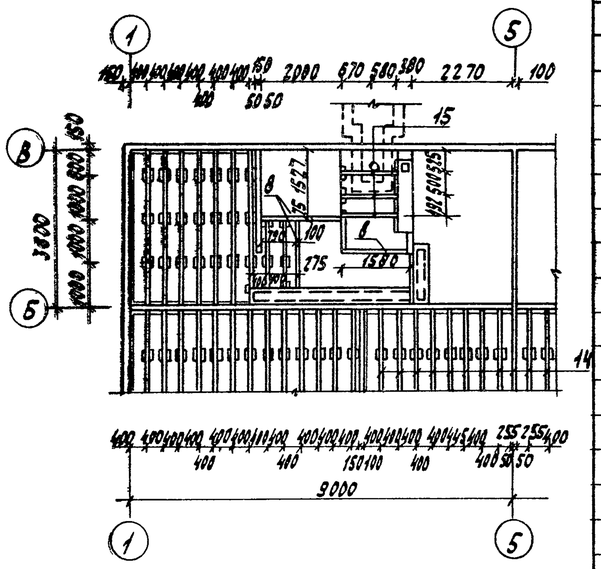

Линолеум поливинилхлоридный на теплозвукоизолирующей подоснове
Мастика клеящая -5
Стяжка из легкого бетона, М75 -20
Подстилающий слой из бетона, М100 -80
Керамзит или шлак на ширину 1,5м -180
Уплотненный грунт с втрамбованным щебнем или гравием крупностью 40-60 -80

Спецификация

Позиц. обознач.	Обозначение	Наименование	Кол. шт.	Масса ед. кг	Примечание
		Вариант с центральным отоплением			
		Деревянные детали			
1	ГОСТ 11047-72, 24454-80	Лага 50×100×3600	12		
2	—"—	Лага 50×100×3530	40		
3	—"—	Лага 50×100×1730	16		
4	—"—	Лага 50×100×1230	10		
5	—"—	Лага 50×100×1940	10		
6	—"—	Подкладки под лаги 25×100×200	218		
7	Альбом II лист 15	Нижняя обвязка веранды 47×94 п.м	24,0		
8	—"—	Брусок под перегородки 50×75 п.м	20,0		
9	—"—	Доски для люка приямка и канала 25×100 п.м	85,0		
10	—"—	Доски для балок приямка 25×100×1680	4		
11	—"—	Брусок приямка, канала у стен и подлаги и ДСП 50×50 п.м	143,0		
		Прочие материалы			
12	ГОСТ 14918-80	Сталь кровельная оцинкованная для слива δ=0,65 l=150 м²	9,2		
	ПК 8040	или алюминиевый профиль п.м	61,0		
13	ГОСТ 9573-82	Плиты минераловатные полужесткие δ=100 кг/м³ м³	8,8		
		Вариант с поквартирным отоплением и упрощенным благоустройством			
		Добавляется:			
14	ГОСТ 11047-72, 24454-80	Лага 50×100×2130	16		
15	—"—	Лага 50×100×1250	6		
16	—"—	Подкладки под лаги 25×100×200	6		
		Исключается:			
17	ГОСТ 11047-72, 24454-80	Брусок под перегородки 50×75 п.м	8,0		
18	—"—	Доски для приямка 25×100 п.м	60,0		
19	—"—	Лага 50×100×1730	16		
20	—"—	Доски для балок приямка 25×100×1680	4		

Гл. инж. пр.	Русаков	
Нач. отд.	Корсаков	
Гл. спец.	Герасимова	
Рук. гр.	Якубова	
Ст. инж.	Козлова	
Инжен.	Штанова	
Н. контр.	Бурас	

186-115-151.86 Ал. I КД

Одноэтажный 2-квартирный с 2-комнатными квартирами жилой дом

Стадия	Лист	Листов
РД	2	

План цокольного перекрытия. Фрагмент плана (вариант)

ГИПРОЛЕСПРОМ

Привязан

Инв. N

21833-01 15

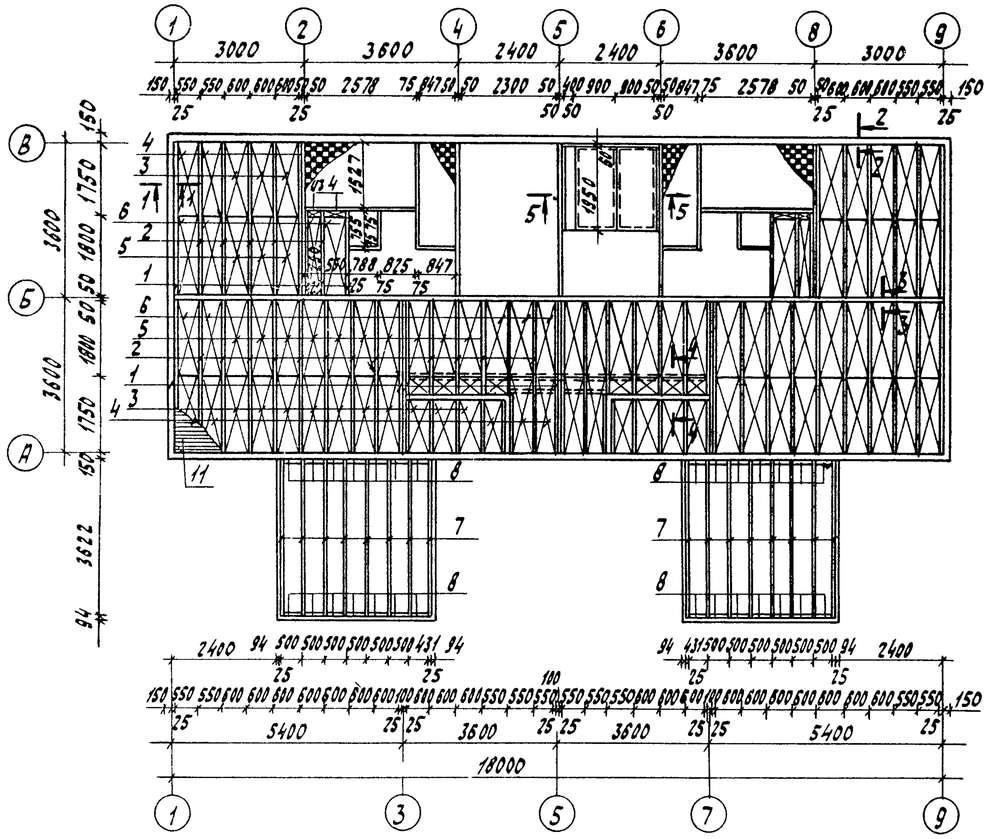

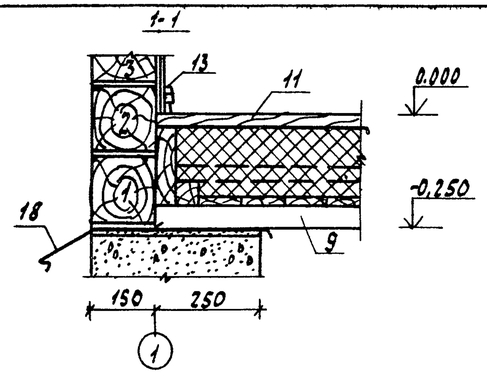

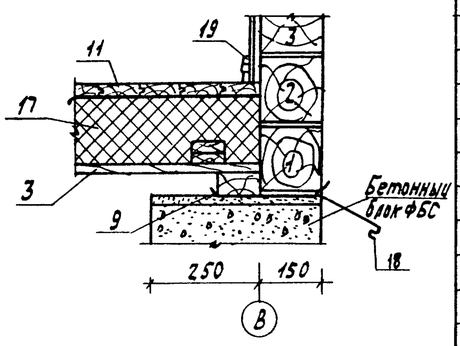

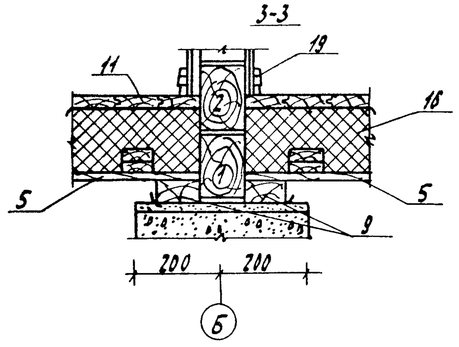

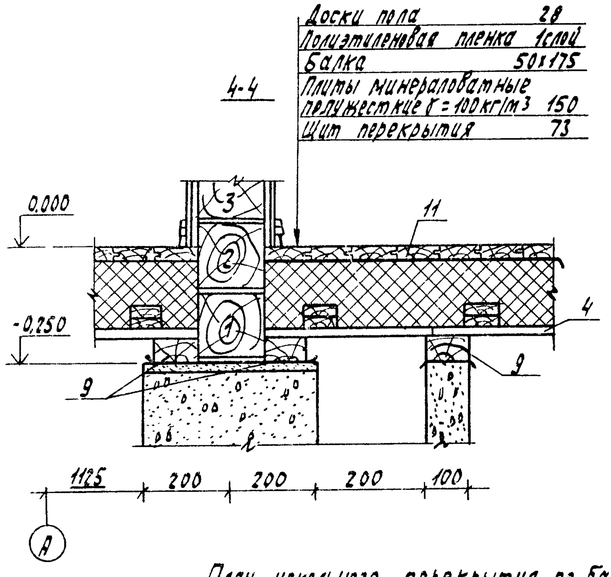

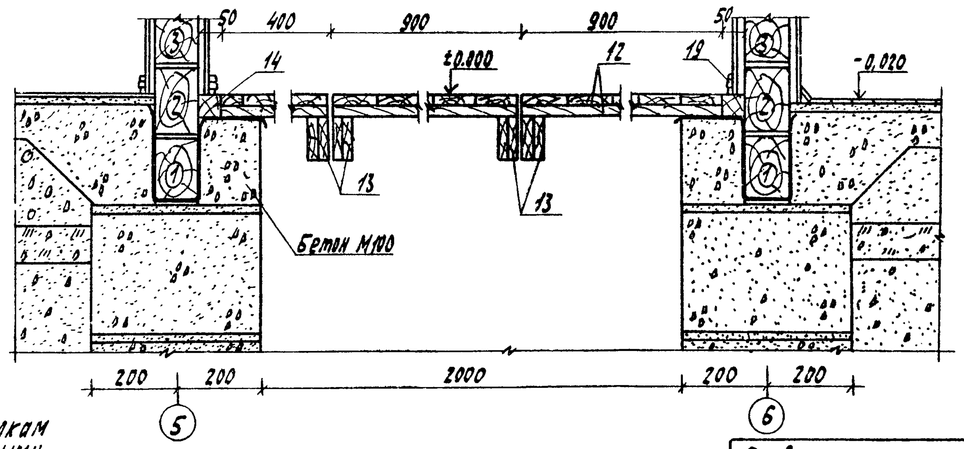

План цокольного перекрытия по балкам для варианта с мелкозаглубленными фундаментами.

Спецификация

Позиц. обозн.	Обозначение	Наименование	Кол. шт.	Масса ед. кг	Примечание
		Изделия деревянные			
1	Альбом II лист 8	БДЦ-2.35.1 Балка	16		
2	—"— лист 8	БДЦ-2.35.2 Балка	36		
3	—"— лист 9	Щ-17 Щит перекрытия	26		
4	—"— лист 9	Щ-17* Щит перекрытия	15		
5	—"— лист 10	Щ-18 Щит перекрытия	26		
6	—"— лист 10	Щ-18* Щит перекрытия	18		
		Детали деревянные			
7	ГОСТ 11047-72, 24454-80	Балки веранды 50х175х3620	16		
8	—"—	Вкладыш 50х175 п.м	14,0		
9	—"—	Подкладки под балки и для канала 50х100 п.м	92,0		
10	—"—	Брусок под перегородки 50х75 п.м	20,0		
11	ГОСТ 8242-75	Доски пола 28х94 п.м	120,0		
12	ГОСТ 11047-72, 24454-80	Доски для люка приямка 25х100 п.м	90,0		
13	—"—	Доски для балок приямка 25х100х200	8		
14	—"—	Брусок приямка 50х50 п.м	6,5		
15	ГОСТ 8242-75	Плинтус тип3 22х54 п.м	26,0		
16	ГОСТ 11047-72, 24454-80	Обвязка нижняя веранды 47х94 п.м	24,0		
		Прочие материалы			
17	ГОСТ 9573-82	Плиты минераловатные полужесткие δ=100кг/м3 м3	12,8		
18	ГОСТ 14918-80	Сталь кровельная для слива δ=0,65 γ=150 м2	9,2		
	ПК 8040	или алюминиевый профиль п.м	61,0		
19	ГОСТ 19111-77	Плинтус поливинилхлоридный тип 1.1.1 п.м	140,0		
20	ГОСТ 6787-80	Керамическая плитка м2	12,0		В санузле и ванной
21	ГОСТ 18108-80	Линолеум м2	30,0		
22	ГОСТ 10354-82	Полиэтиленовая пленка м2	88,0		

Привязан

Инв. N

Гл. инж. пр.	Русаков		
Нач. отд.	Корсаков		
Гл. спец.	Герасимова		
Рук. гр.	Яковлева		
Инженер	Москин		
Инженер	Штанова		
Н. контр.	Бурас		

186-115-151.86 Ал. I КД

Одноэтажный 2-квартирный с 2-комнатными квартирами жилой дом

Стадия	Лист	Листов
Р.Д	3	

План цокольного перекрытия по балкам (вариант)

ГИПРОЛЕСПРОМ

21833-01 16

Альбом I

186-115-151.86

Типовой проект

Инв. N подл. | Подпись и дата | Взам. инв. N

Альбом I

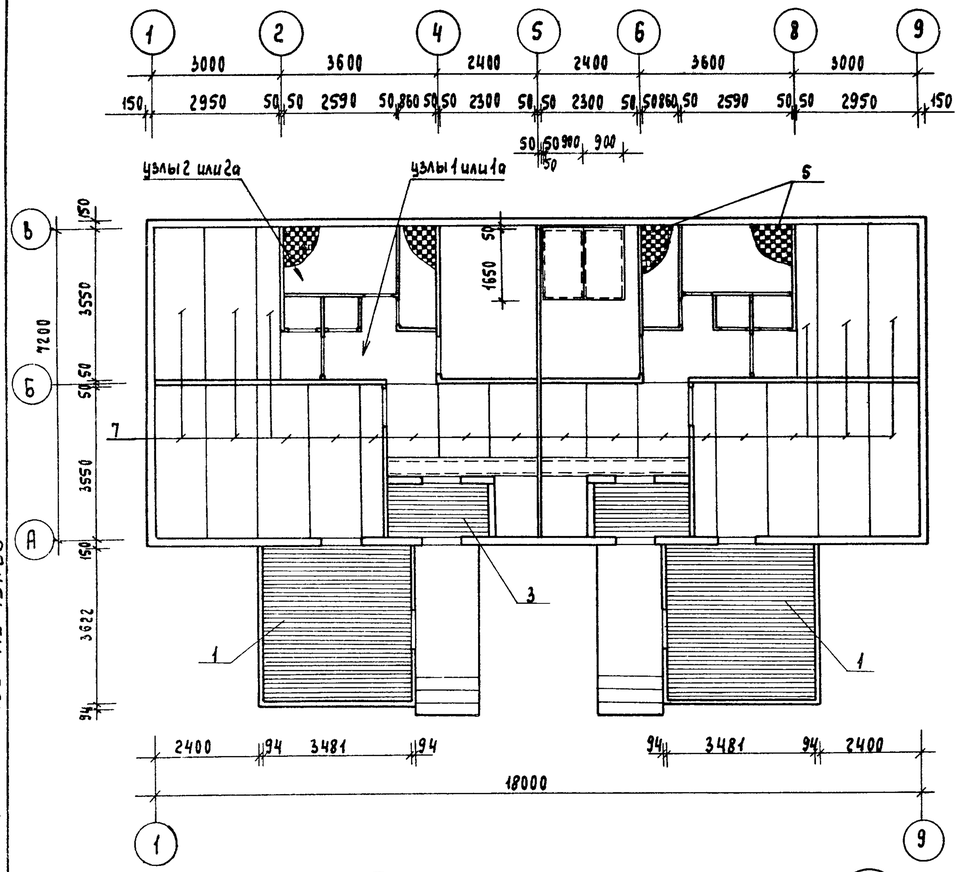

Фрагмент плана с поквартирным отоплением и упрощенным благоустройством

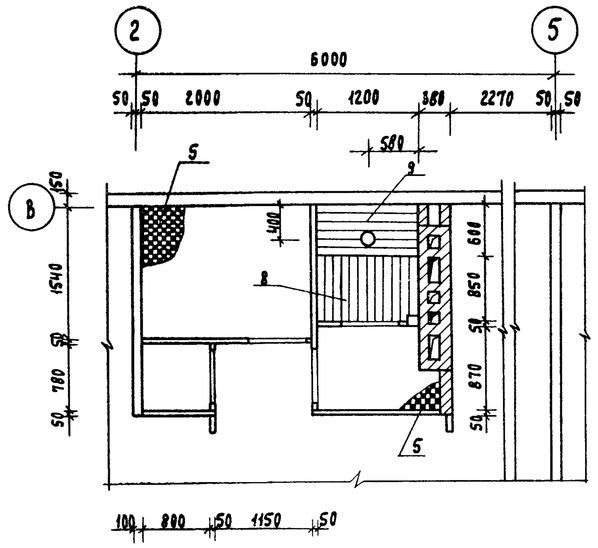

Спецификация

Поз. обознач.	Обозначение	Наименование	Кол-во шт.	Масса ед. кг	Примечание
		Детали деревянные			
1	ГОСТ 8242-75	Доски пола 28×94×3460	82		
2	——"——	Плинтус тип 3 22×54 п.м	26,0		
3	——"——	Доски пола 28×94×2300	30		
		Прочие материалы			
4	ГОСТ 19111-77	Плинтус поливинилхлоридный тип 3.4.1 п.м	140,0		
5	ГОСТ 6787-80	Керамическая плитка м²	12,0		В санузле, ванной
6	ГОСТ 18108-80	Линолеум м²	112,0		
7	ГОСТ 10632-77	Древесно-стружечная плита δ=22 мм м²	78,0		
		Вариант с поквартирным отоплением и упрощенным благоустройством			
		Добавляется			
8	ГОСТ 8242-75	Доски пола 28×94×850	28		
9	——"——	Доски пола для стульчака 28×94×1200	26		
10	ГОСТ 11047-72, 24454-80	Стойки для стульчака 50×50 п.м	14,0		
11	ГОСТ 19111-77	Плинтус поливинилхлоридный тип 3.4.1 п.м	14,0		
12	ГОСТ 14918-80	Сталь оцинкованная для стульчака δ=0,65 м²	3,0		
		Исключается:			
5	ГОСТ 6787-80	Керамическая плитка м²	3,2		

1

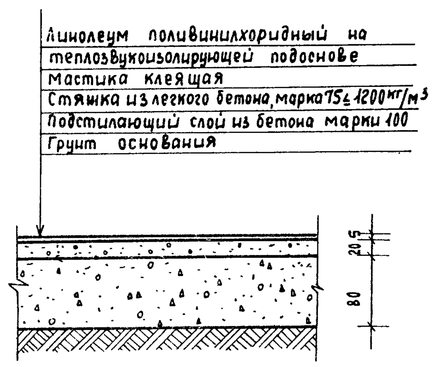

1а

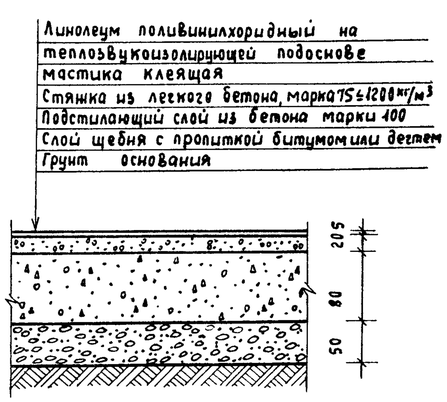

2а

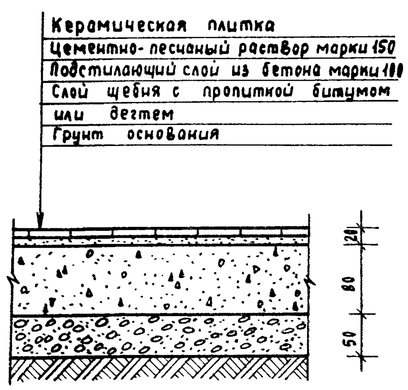

2

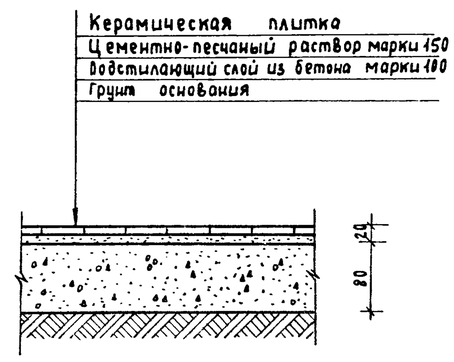

Конструкцию пола узлов 1 и 2 допускается применять только при грунтах основания с ненарушенной структурой естественной плотности, при расположении поверхности грунта основания выше зоны опасного капиллярного поднятия грунтовых вод.

Конструкцию пола узлов 1а и 2а допускается применять при расположении поверхности грунта основания выше уровня отмостки здания, в зоне опасного капиллярного поднятия грунтовых вод (серия 2.144-1 „Узлы полов жилых зданий").

Стыки параллельных лагам кромок смежных древесно-стружечных плит располагают на сплошных по длине лагах (без стыков) СНиП III-В.14-72.

Гл. инж. пр	Русаков		
Нач. отд	Корсаков		
Гл. спец.	Герасимова		
Рук. груп.	Якубова		
Инженер	Корочкина		
Н. контр.	Бурас		

Привязан

Инв. №

186-115-151.86 Ал I КД

Одноэтажный 2-квартирный с 2-комнатными квартирами жилой дом	Стадия	Лист	Листов
	РД	4	
План полов. Фрагмент плана (Вариант).	ГИПРОЛЕСПРОМ		

21833-01 17

Типовой проект 186-115-151.86

Инв. № подл. | Подпись и дата | Взам. инв. №

Альбом I

Типовой проект 186-115-151.86

Фрагмент плана с поквартирным отоплением и упрощенным благоустройством

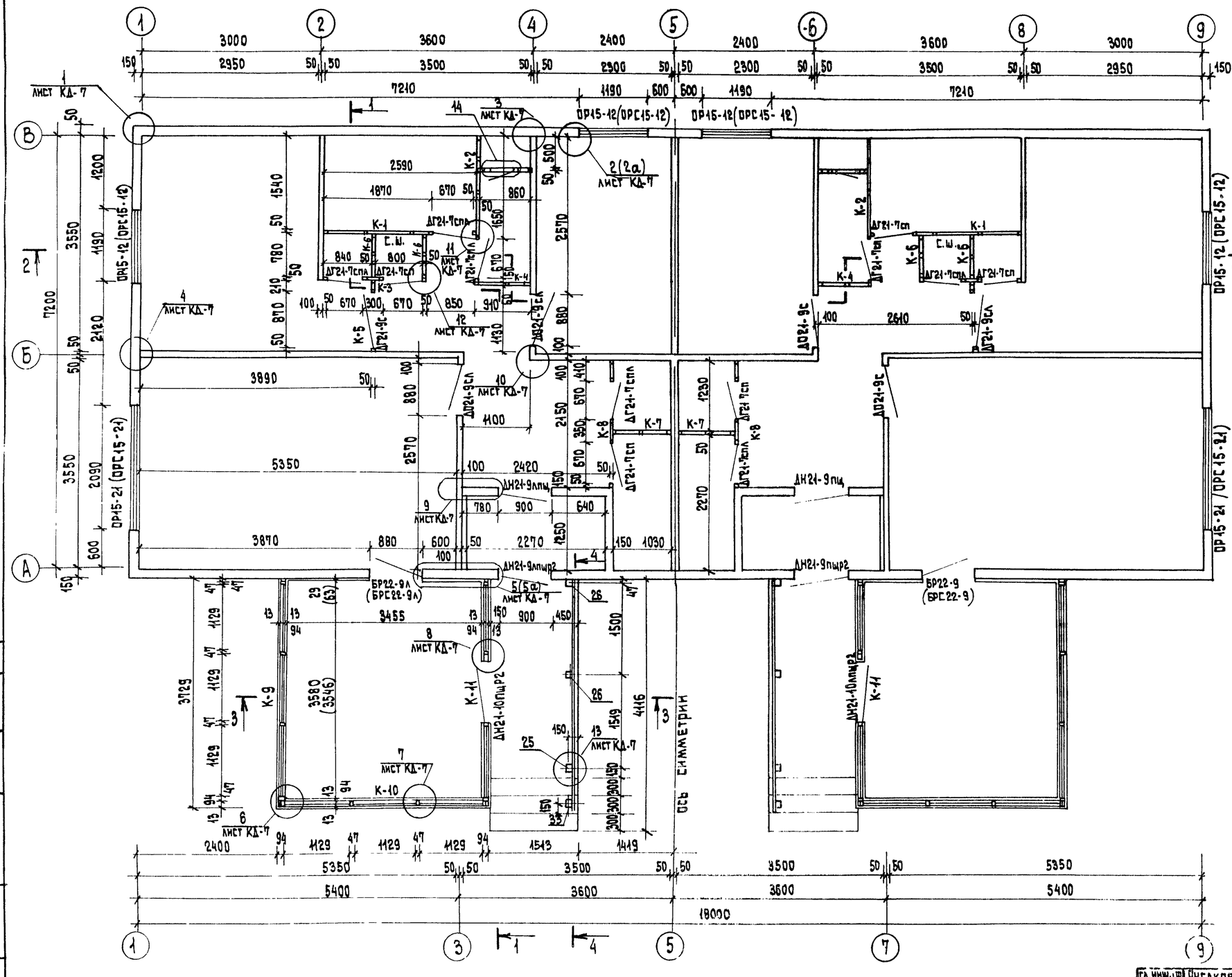

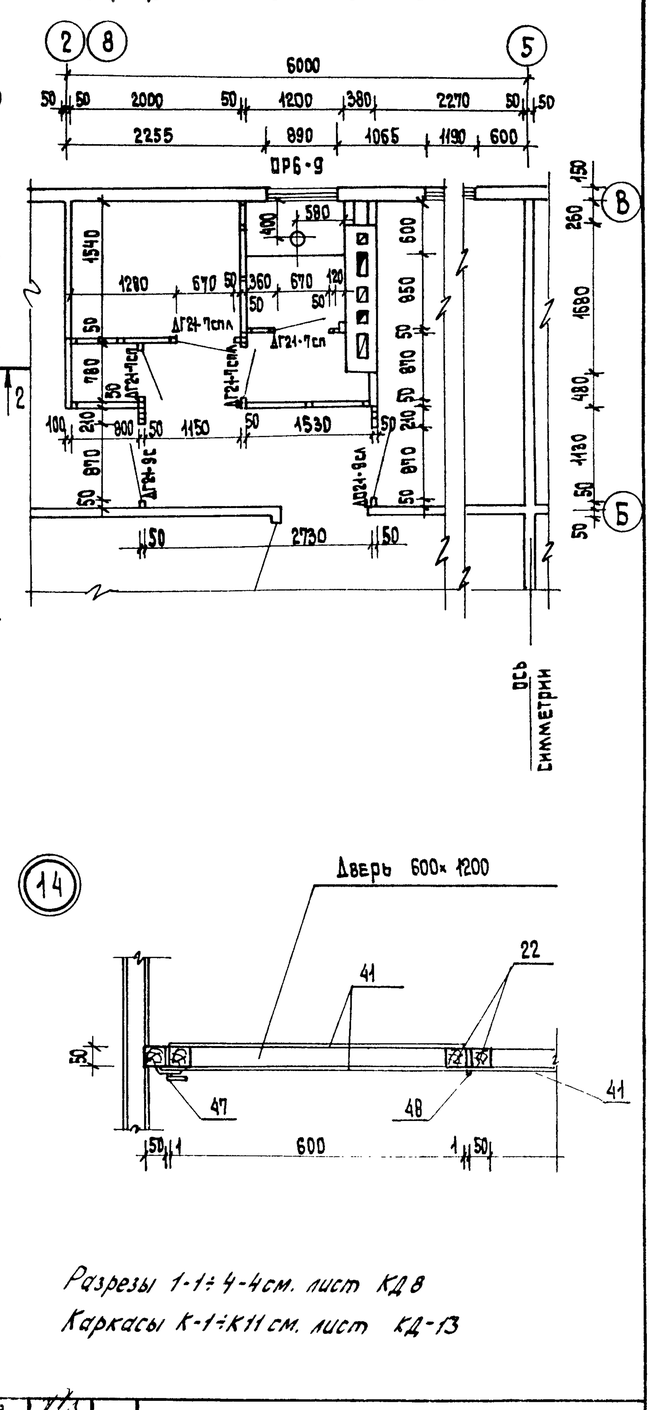

Разрезы 1-1÷4-4см. лист КД 8

Каркасы К-1÷К11 см. лист КД-13

В скобках даны узлы, размеры, марки окон и балконной двери для $t_{н.в.} = -40°C$.

Обшивку стен помещений см узлы плана лист КД-7.

Гл.инж.пр	Русаков		
Нач.отд.	Карсахов		
Гл.спец.	Герасимова		
Рук.груп	Якубова		
Инженер	Моспан		
Н.контр	Бурас		

186-115-151.86 Ал. I — КД

Одноэтажный 2-квартирный с 2-комнатными квартирами жилой дом

Стадия	Лист	Листов
РД	5	

Монтажный план. Фрагмент плана с поквартирным отоплением и упрощенным благоустройством

ГИПРОЛЕСПРОМ

Привязан:

Инв.№

Инв.№ подл. | Подпись и дата | Взам.инв.№

Согласовано

21833-01 18

Альбом I

Типовой проект 186-115-151.86

Согласовано

Поз. обозн.	Обозначение	Наименование	Кол-во шт.	Масса ед. т	Примечание
1	2	3	4	5	6
ОР15-12	Серия 1.136.5-16	Окно ОР15-12 138×1460×1170	4		
ОР15-21		Окно ОР15-21 138×1460×2070	2		
ДН21-9лпщР2	Серия 1.136.5-19	Дверь наружная 94×884×2085	1		
ДН21-9пщР2	—"—	Дверь наружная 94×884×2085	1		
ДН21-9лпщ	Серия 1.136.5-19	Дверь наружная 94×884×2085	1		в тамбуре
ДН21-9пщ	—"—	Дверь наружная 94×884×2085	1		—"—
БР22-9л	Серия 1.136.5-16	Дверь балконная 138×870×2175	1		
БР22-9	—"—	Дверь балконная 138×870×2175	1		
ДГ21-9с	Серия 1.136-10	Дверь внутренняя глухая 74×870×2071	1		
ДГ21-9сл	—"—	Дверь внутренняя глухая 74×870×2071	1		
ДО21-9сл	—"—	Дверь внутренняя остекленная 74×870×2071	2		
ДО21-9с	—"—	Дверь внутренняя остекленная 74×870×2071	2		
ДГ21-7сп	—"—	Дверь внутренняя глухая 74×670×2071	6		
ДГ21-7спл	—"—	Дверь внутренняя глухая 74×670×2071	6		
ОВ-28	Альбом II лист 2	ОВ-28' окно веранды 42×1125×1685	16		
ДН21-10лпщР2	Серия 1.136.5-19	ДН21-10лпщР2 дверь наружная 94×984×2085	1		
ДН21-10пщР2	—"—	ДН21-10пщР2 дверь наружная 94×984×2085	1		
	Доски подоконные				
ПД22-14	ГОСТ 17280-79	ПД22-14 42×144×2200	2		
ПД13-14	—"—	ПД13-14 34×144×1300	4		
	Детали деревянные				
1	ГОСТ 11047-72; ГОСТ 24454-80	Доски обшивки 13×94 п.м	660,0		на веранде
2	—"—	Доски обшивки 50×150×1250	34		в тамбуре
3	—"—	Наличник у балконной двери 13×54×2250	4		исключить при варианте с кв. t=-40°С
4	Альбом II лист 15	Наличник окна 13×94×1670	12		
5	—"—	Наличник окна 13×94×2280	4		
6	—"—	Наличник окна 13×94×1380	8		
7	—"—	Наличник у входной двери 13×94×2200	4		
8	—"—	Наличник у входной двери 13×97×1090	2		
9	ГОСТ 11047-72; ГОСТ 24454-80	Наличник у двери веранды 13×54×2160	8		
10	—"—	Наличник у двери веранды и балконной двери 13×54×1110	6		исключить при вар. t=-40°С-2шт
11	—"—	Наличник у окна веранды 13×54×1685	32		
12	—"—	Брусок у двери тамбура 44×44×2100	4		
13	—"—	Брусок у двери тамбура 44×44×815	2		
14	—"—	Наличник у окна веранды 13×54×1125	32		
15	—"—	Брусок у внутренней двери 20×44 п.м	44,0		по осям 3;4
16	—"—	Брусок окна 22×44 п.м	28,0		

При варианте с температурой наружного воздуха -40°С под асбестоцементные листы добавляется битумированная бумага - 164,0 м²

Для крепления стоек перегородок к брусчатым стенам потребуются скобы ф8 l=320 - 54шт.

1	2	3	4	5	6
17	ГОСТ 11047-72; ГОСТ 24454-80	Брусок у наружной и балконной двери 22×94 п.м	22,0		исключить при вар. t=-40°С п.м
18	—"—	Брусок у двери тамбура 44×74 п.м	10,0		
19	—"—	Монтажные бруски 44×44 п.м	58,0		
20	—"—	Шпонка 32×50 п.м	97,0		при варианте с покварт. отопл. иск. 16,0 п.м
21	—"—	Доски ограждения и монтажные доски 22×144 п.м	76,0		
22	—"—	Бруски для каркаса перегородки, бруски для каркаса шкафа и двери в туалете 50×50 п.м	248,0		при варианте с покварт. отопл. иск. 28,0 п.м
23	—"—	Маячная рейка 16×50 п.м	816,0		
24	—"—	Стойки, обвязки, ригели для каркаса веранды 47×94 п.м	172,0		
25	—"—	Стойки крыльца 94×94×850	2		
26	—"—	Стойки крыльца 94×94×2550	4		
27	—"—	Прогон крыльца 94×94×3800	2		
28	—"—	Нагель ф25 п.м	173,0		
29	—"—	Рейка 32×32×1500	12		
30	—"—	Рейка 32×32×2200	20		
31	—"—	Наличник 13×54 п.м	220		в санузле и ванной
32	—"—	Поручень 22×122 п.м	8,0		
33	—"—	Стойка 94×94×2850	2		
	Прочие материалы				
34	ТУ13-402-78	Наличник из древесно-волокнистой массы 11×54 п.м	160,0		
35	ГОСТ 18124-75*	Асбестоцементные листы плоские с окрашенной поверхностью для облицовки санузла и ванной м²	68,0		
	ГОСТ 19111-77	Раскладка для крепления асбестоцементных листов			
36	—"—	ТИП 2.8.1 п.м	40,0		Между листами
37	—"—	ТИП 2.8.2 п.м.	20,0		в концах листов у стен
38	—"—	ТИП 2.8.3 п.м	36,0		в углах листов
39	ГОСТ 14918-80	Слив из оцинкованной стали δ=0,65мм м²	2,0		для слива у
	ПК 8040	или алюминиевый профиль ПК 8040 п.м	10,0		окон
40	Альбом II лист 17	МИ-18	8		на крыльце
41	ГОСТ 8904-81	ДВП твердая δ=6мм с лакокрасочным покрытием настены в тамбуре и шкафа в туалете м²	40,0		
42	Альбом II лист 16, 17	МИ-4	14		
43	Альбом II лист 17	ф8-380 Скользящая скоба	12		при вариант 40°С добавляется 132шт
44	Альбом II лист 17	ф5-150 Скользящая скоба	1024		
45	ГОСТ 6266-81	Г.кл. δ=14мм м²	300,0		
46	ГОСТ 10354-82	Полиэтиленовая пленка м²	88,0		под асбестоцемент в санузле
47	ГОСТ 5090-79	Завертка ЗФ2 для дверцы шкафа	2		исключить при вариант с
48	ГОСТ 5088-78	Петля ПН6-80 для дверцы шкафа	4		поквартирным отоплением
	Вариант с температурой наружного воздуха -40°С				
	Исключается:				
ОР15-12	Серия 1.136.5-16	Окно ОР15-12 138×1460×1170	4		

1	2	3	4	5	6
ОР15-21	Серия 1.136.5-16	Окно ОР15-21 138×1460×2070	2		
БР22-9л	"	Дверь балконная БР22-9л 138×870×2175	1		
БР22-9	"	Дверь балконная БР22-9 138×870×2175	1		
16	ГОСТ 11047-72; 24454-80	Брусок окна 22×44 п.м	28,0		
23	—"—	Маячная рейка 16×50 п.м	34,0		
4	Альбом II лист 15	Наличник окна 13×94×1670	12		
5	—"—	Наличник окна 13×94×2280	4		
6	—"—	Наличник окна 13×94×1380	8		
7	—"—	Наличник у входной двери 13×94×2200	4		
8	—"—	Наличник у входной двери 13×94×1090	2		
	Добавляется:				
БРС22-9	Серия 1.136.5-17	Дверь балконная БРС22-9 138×870×2175	1		
БРС22-9л	Серия 1.136.5-17	Дверь балконная БРС22-9л 138×870×2175	1		
ОРС15-12	Серия 1.136.5-17	Окно ОРС15-12 138×1460×1170	4		
ОРС15-21	—"—	Окно ОРС15-21 138×1460×2070	2		
49	ГОСТ 18124-75*	Асбестоцементные листы плоские с окрашенной поверх. для облицовки дома м²	164,0		
50	ГОСТ 11047-72; ГОСТ 24454-80	Наличник окна 44×44×1550	12		
51	—"—	Наличник окна и балкон. двери 44×44×2200	8		
52	—"—	Наличник окна 44×44×1300	8		
53	—"—	Наличник у входной и балконной двери 44×44 п.м	14,0		
54	Альбом II лист 17	ф8-320 Скользящая скоба	244,0		
55	ГОСТ 11047-72; ГОСТ 24454-80	Брусок окна и балконной двери 22×60 п.м	38,0		
56	—"—	Маячная рейка 50×100×2950	44		
57	—"—	Маячная рейка 50×50 п.м	365,0		
58	ГОСТ 9573-82	Плиты минераловатные полужесткие γ=125кг/м³	6,0		
	Вариант с упрощенным благоустройством и поквартирным отоплением				
	Добавляется:				
ОР6-9	Серия 1.136.5-16	Окно ОР6-9 138×560×870	2		
	Альбом II лист-15	Наличник 13×94×1090	4		
59	—"—	Наличник 13×94×770	4		
60	ГОСТ 11047-72; ГОСТ 24454-80	Наличник 13×54×670	4		
61	—"—	Наличник окна 13×54×980	4		
62	—"—	Рейка 32×32×610	4		
16	—"—	Брусок 22×44 п.м	6,0		

Гл. инж. пр.	Русаков	
Нач. отд.	Корсаков	
Гл. спец.	Герасимова	
Рук. гр.	Н. Кубова	
Инженер	Моспан	
Н. контр.	Бурас	

186-115-151.86 Ал.I КД

Одноэтажный 2 квартирный с 2 комнатными квартирами жилой дом

Стадия РД | Лист 6 | Листов

Спецификация к монтажному плану

ГИПРОЛЕСПРОМ

Привязан

Инв. N

Инв. N подл. | Подпись и дата | Взам. инв. N

21833-01 19

Альбом I

Типовой проект 186-115-151.86

Инв.№ подл. | Подпись и дата | Взам. инв.№

Для $t_{н.в.}$ = -30°С

Для $t_{н.в}$ = -40°С

1

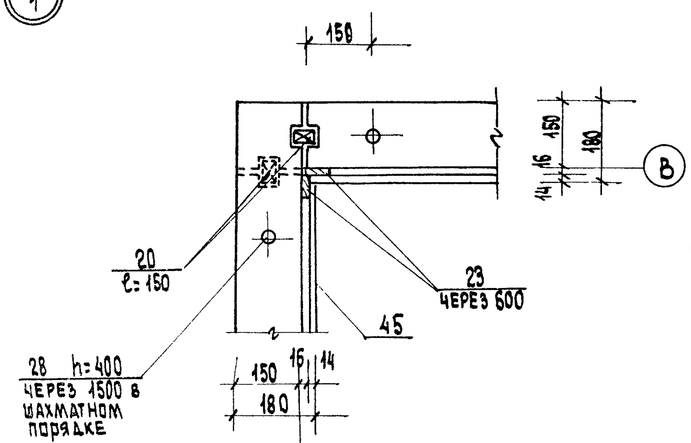

2

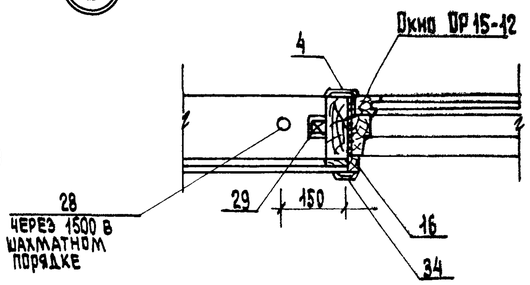

2а

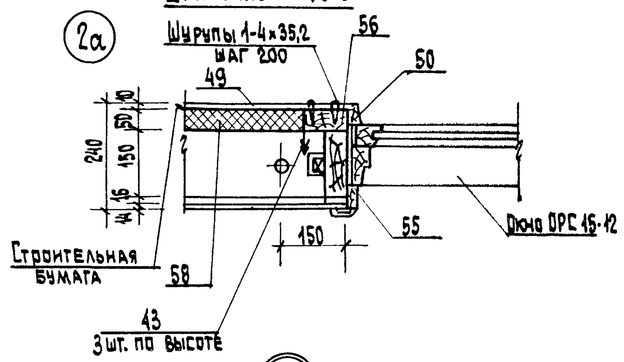

3

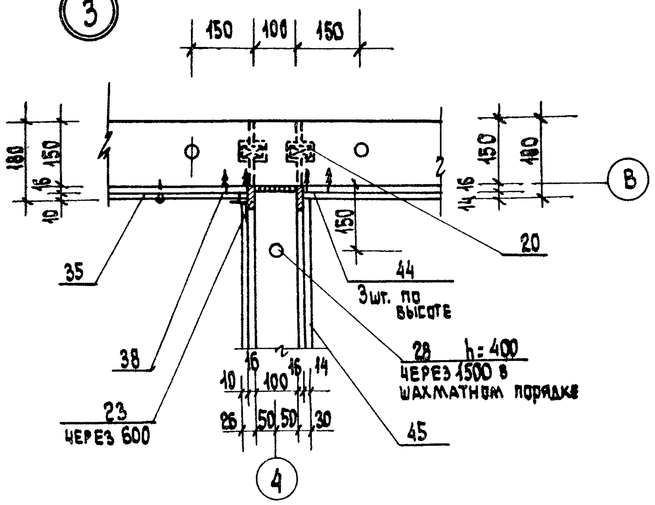

9

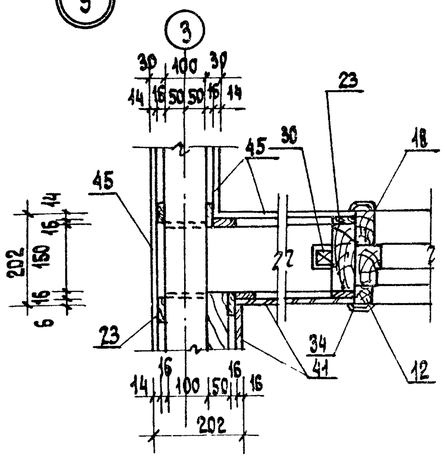

4

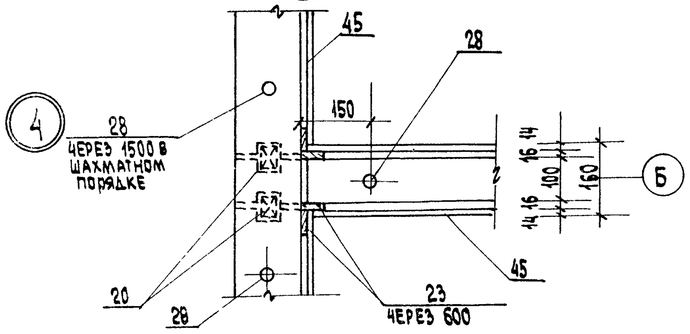

5

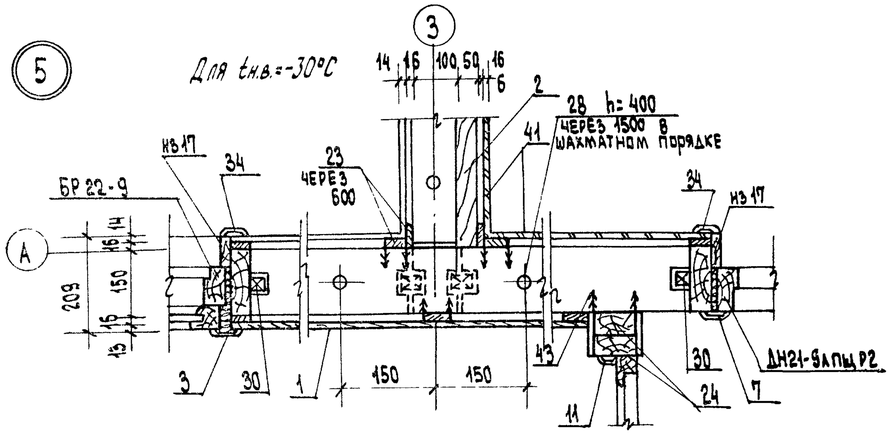

5а

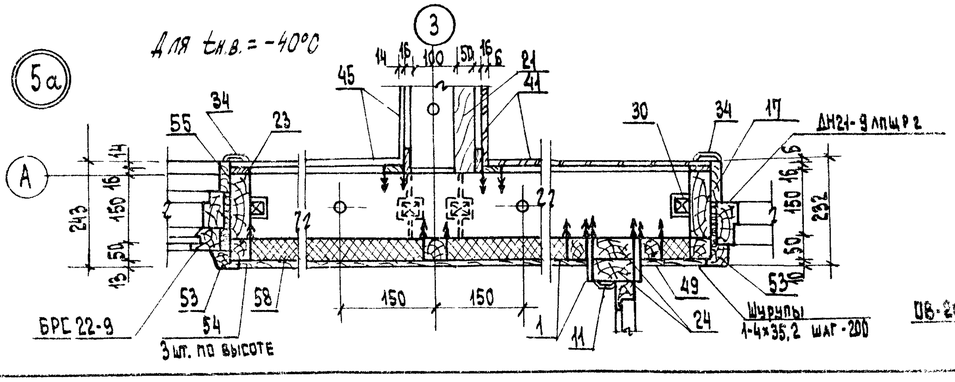

6

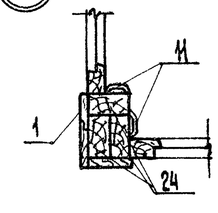

7

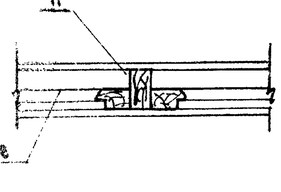

8

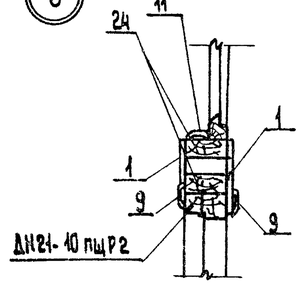

10

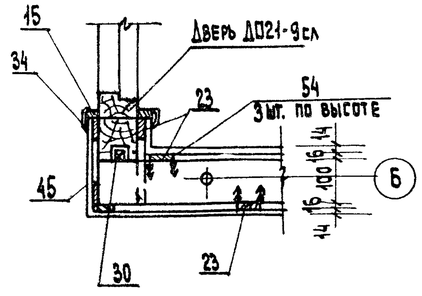

11

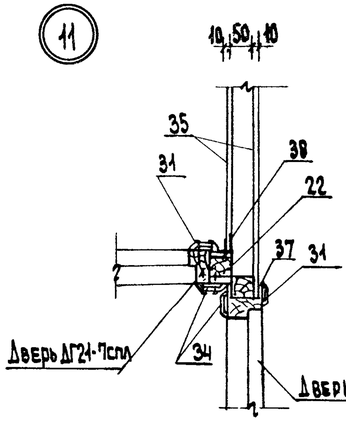

12

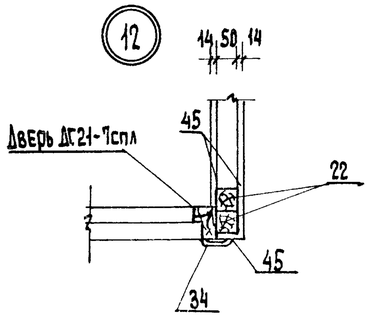

13

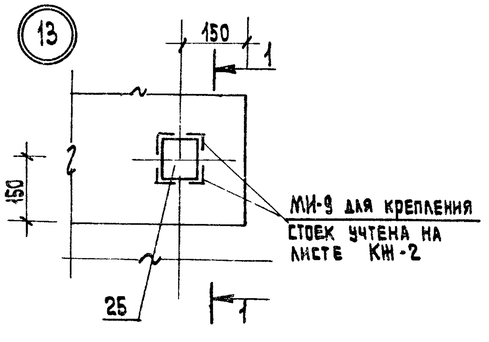

1-1

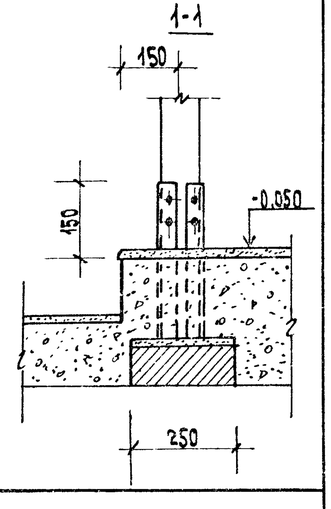

Гл.инж.пр	Русаков			186-115-151.86 Ал. I	КД.
Нач.отд.	Корсаков				
Гл.спец.	Герасимова				
Рук.грп.	Якубова				
Инженер.	Моспан				
Н.контр.	Бурас			Одноэтажный 2-квартирный с 2-комнатными квартирами жилой дом	Стадия: Р.Д. / Лист: 7 / Листов:
Привязан:				Узлы плана	ГИПРОЛЕСПРОМ
Инв.№:					

21833-01 20

Альбом I

Типовой проект 186-115-151.86

Согласовано

Инв. № подл. | Подпись и дата | Взам. инв. №

Разрез 1-1

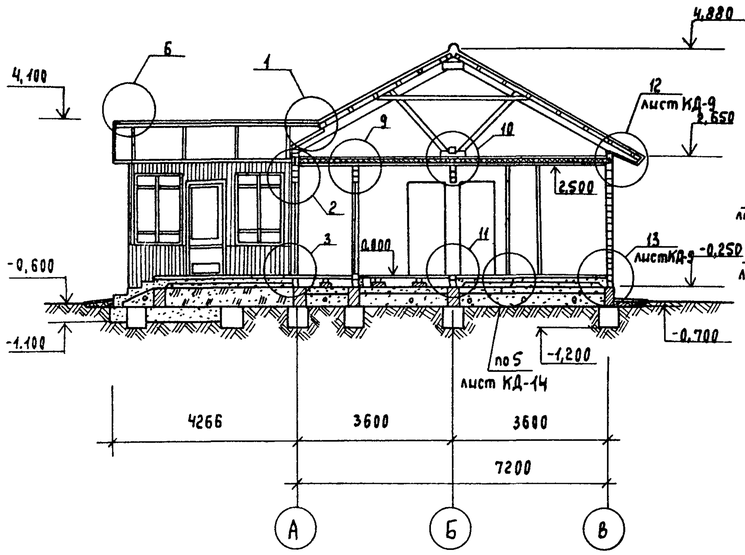

Разрез 2-2

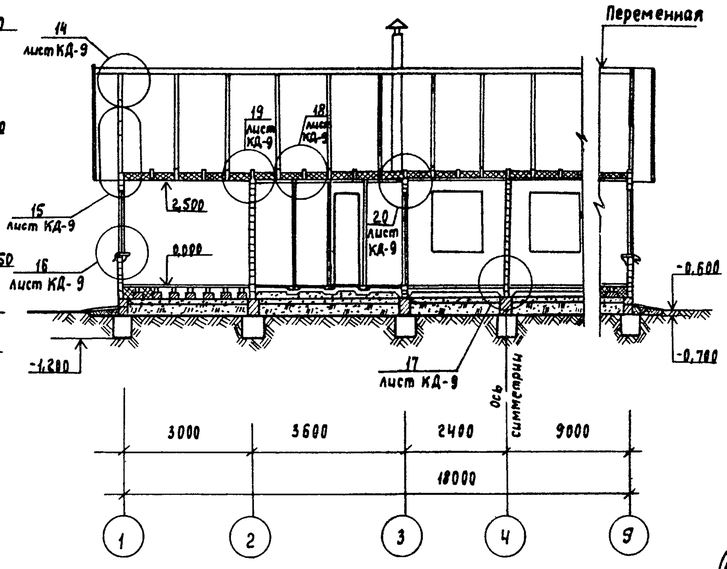

Разрез 3-3

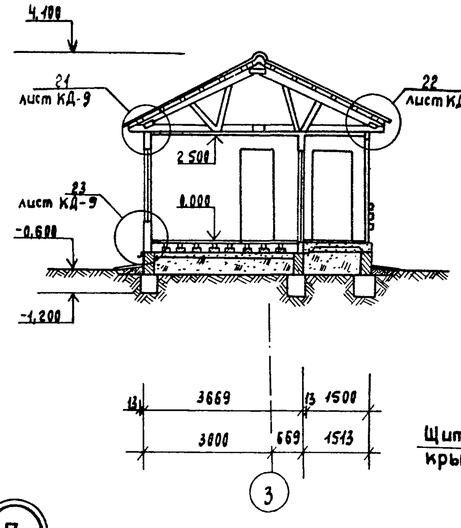

Разрез 4-4

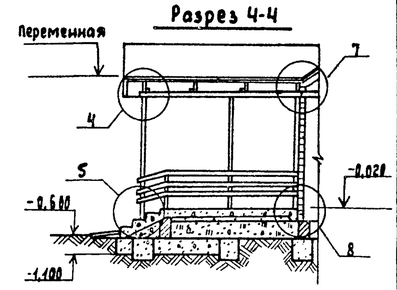

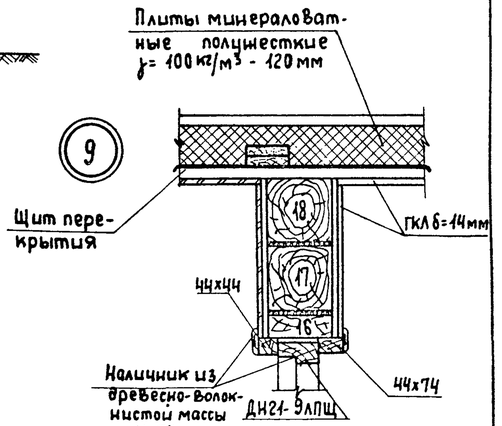

1

4

5

6

7

8

10

11

Гл. инж. пр.	Русаков		
Нач. отд	Корсаков		
Гл. специал.	Герасимова		
Рук. гр.	Якубова		
Инженер	Маспан		
Н. контр.	Бырас		

Привязан

Инв. №

186-115-151.86 Ал. I — КД

Одноэтажный 2-квартирный с 2-комнатными квартирами жилой дом

Стадия	Лист	Листов
РД	8	

Разрезы. Узлы разрезов (для t н.в = -30°С)

ГИПРОЛЕСПРОМ

21833-01 21

Альбом I

Типовой проект 186-115-151.86

Инв. № подл. | Подпись и дата | Взам. инв. №

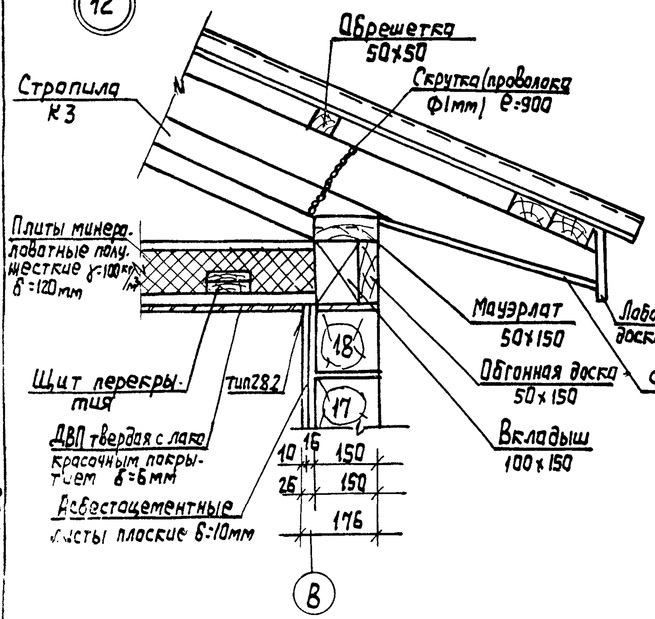

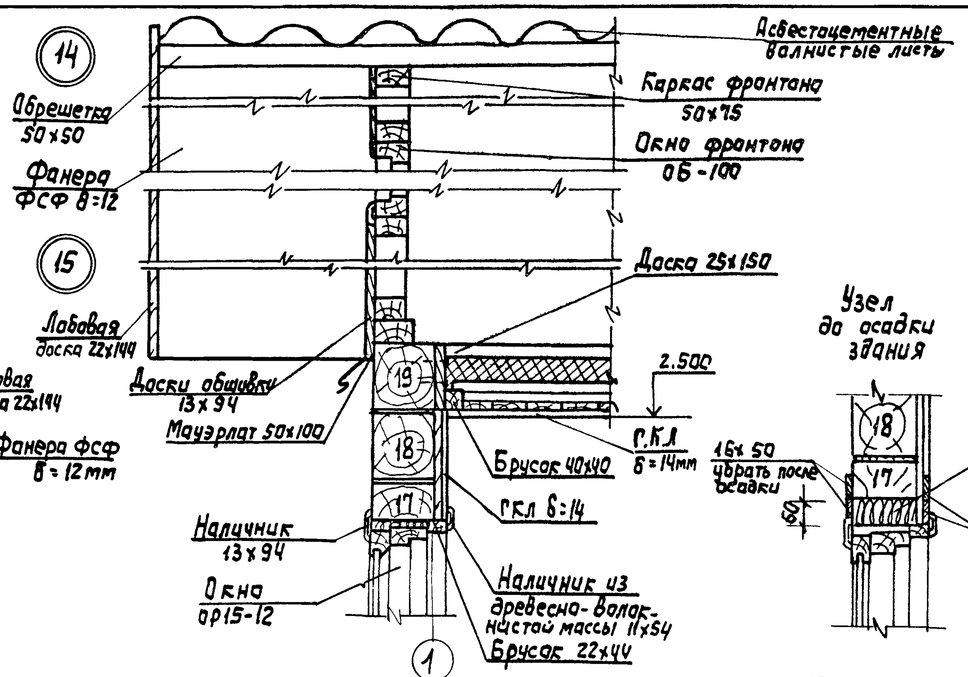

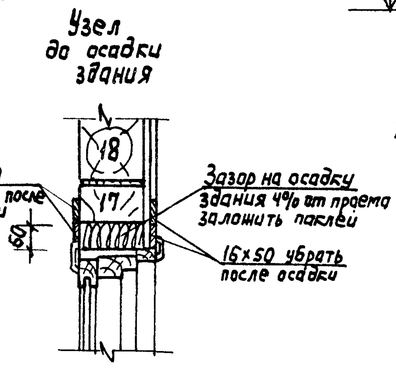

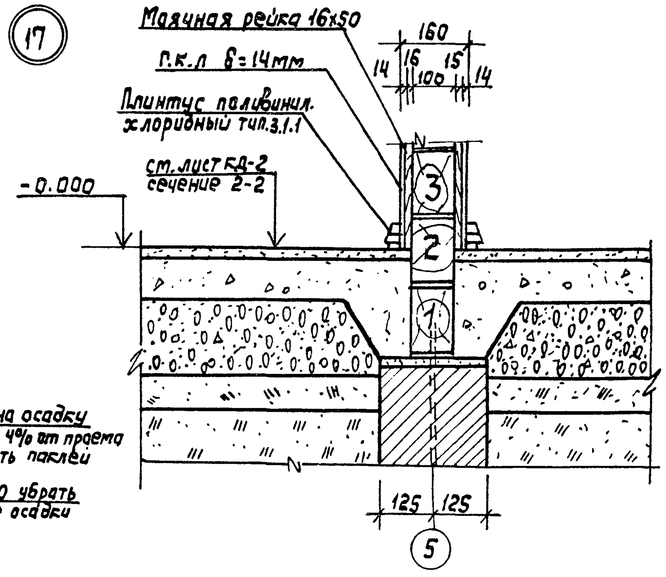

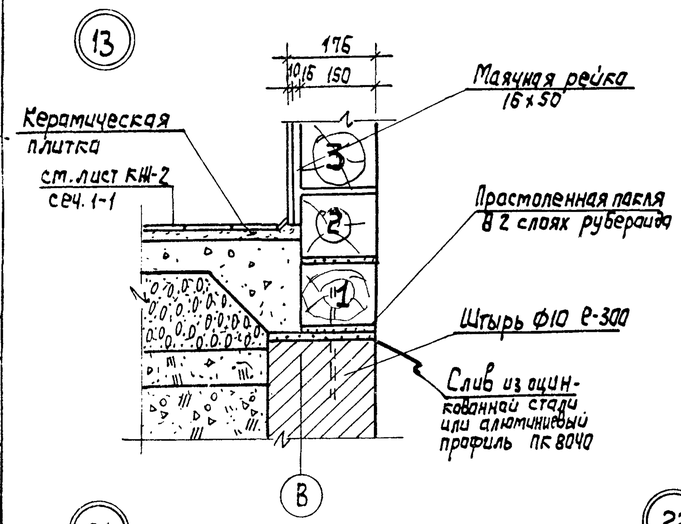

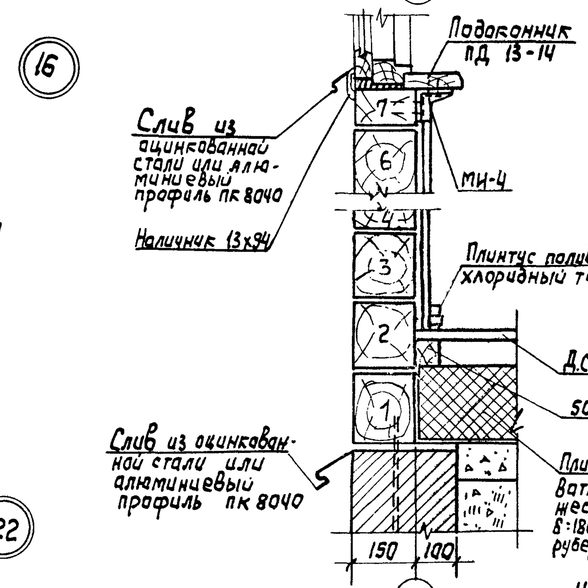

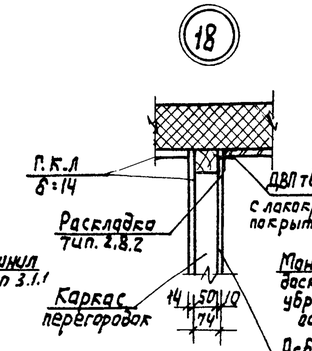

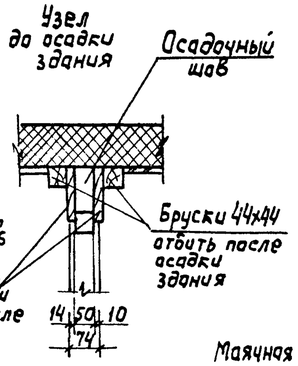

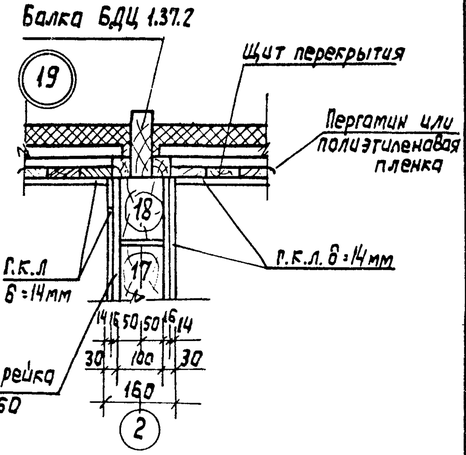

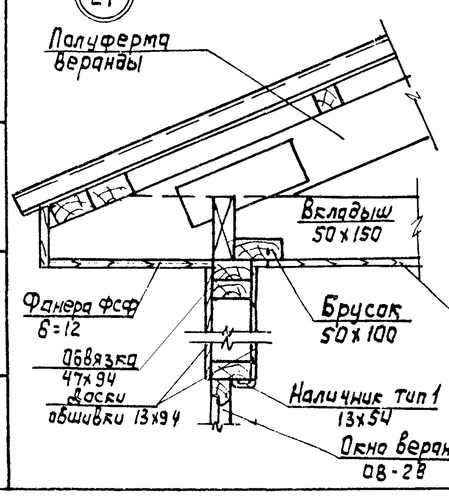

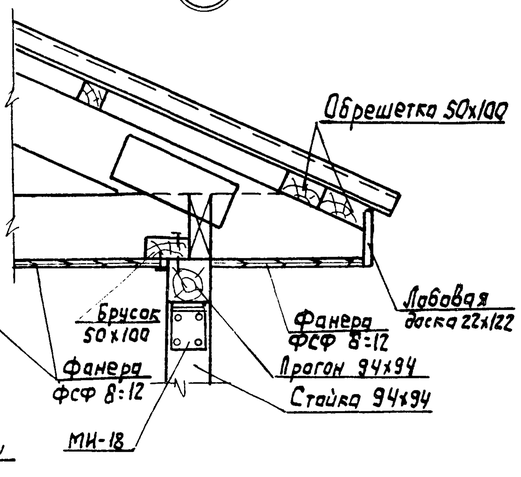

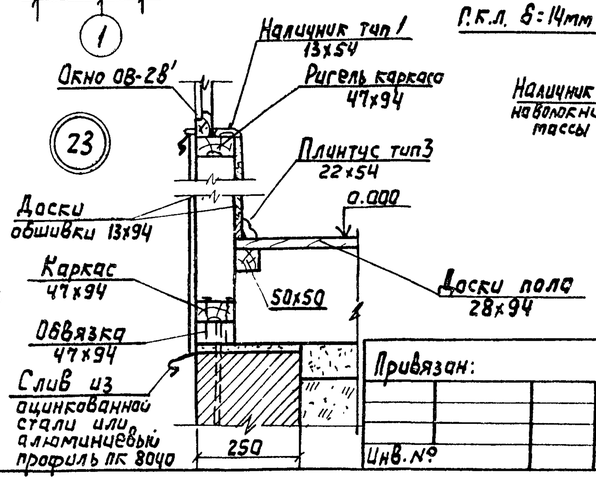

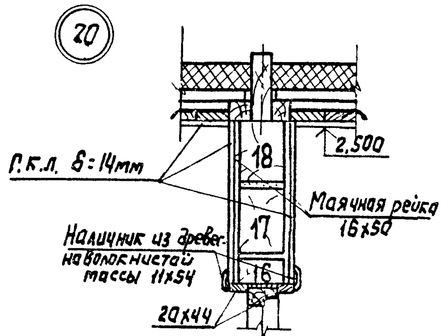

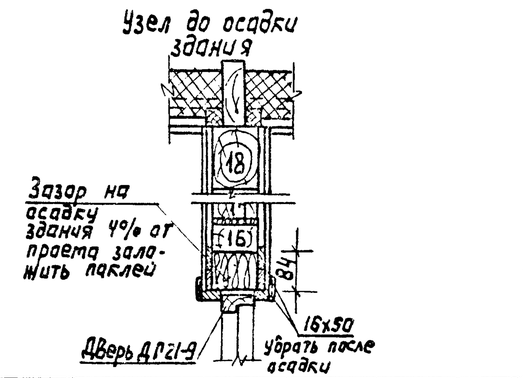

Привязан:

Инв. №

Гл. инж. пр.	Русаков	
Нач. отд	Корсаков	
Гл. спец.	Герасимова	
Рук. групп	Кубова	
Инженер	Маспан	
Н. контр.	Бурас	

186-115-151.86 Ал. I — КД

Одноэтажный 2-квартирный с 2-комнатными квартирами жилой дом

Стадия	Лист	Листов
РД	9	

Узлы разрезов (для $t_{н.в}=-30°C$)

ГИПРОСЕЛЬПРОМ

Альбом I

Типовой проект 186-115-151.86

Согласовано

Инв. № подл. | Подпись и дата | Взам. инв. №

12а

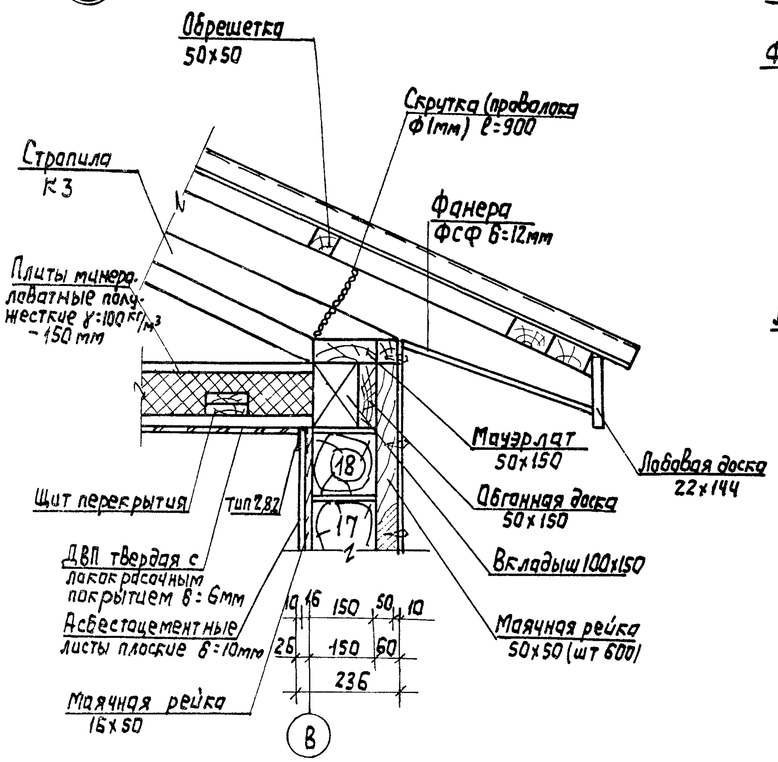

14а

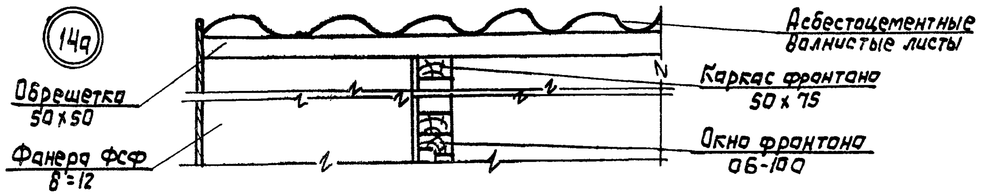

15а

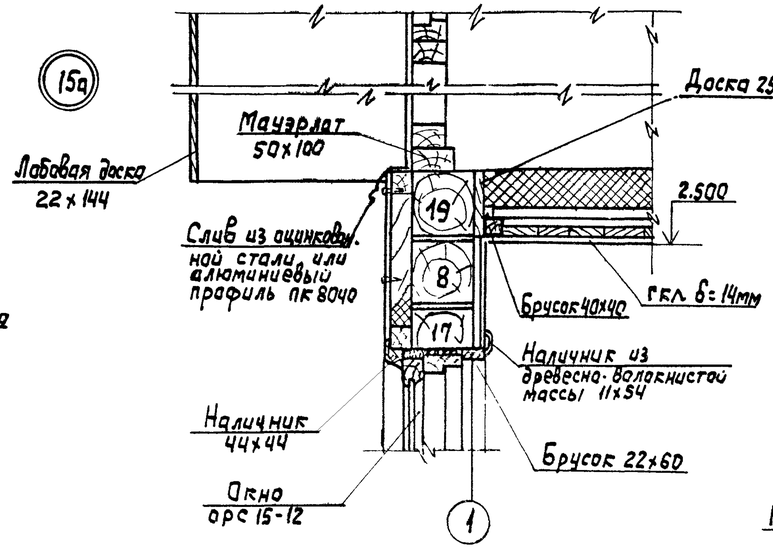

Узел до осадки здания

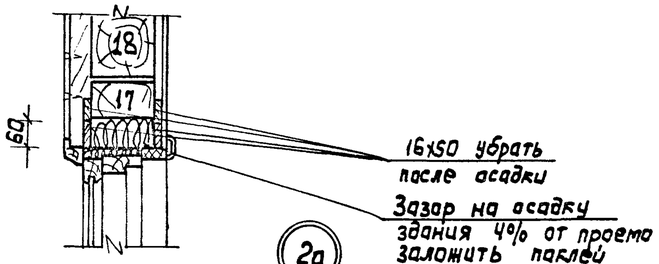

2а

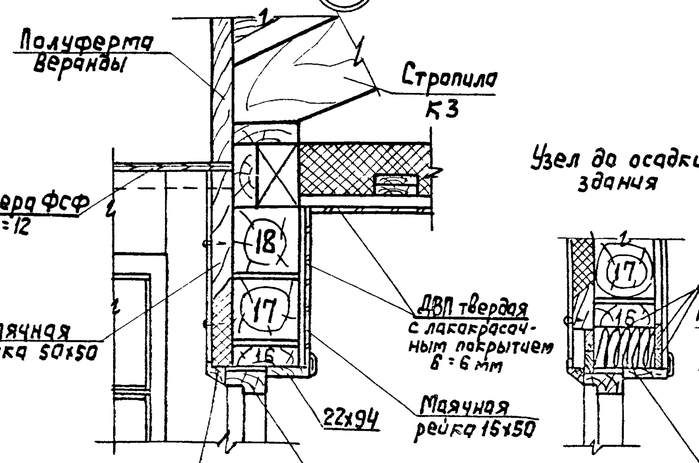

Узел до осадки здания

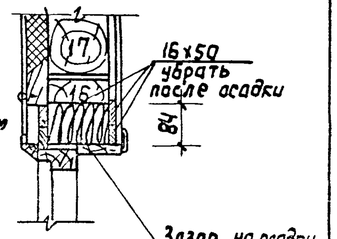

13а

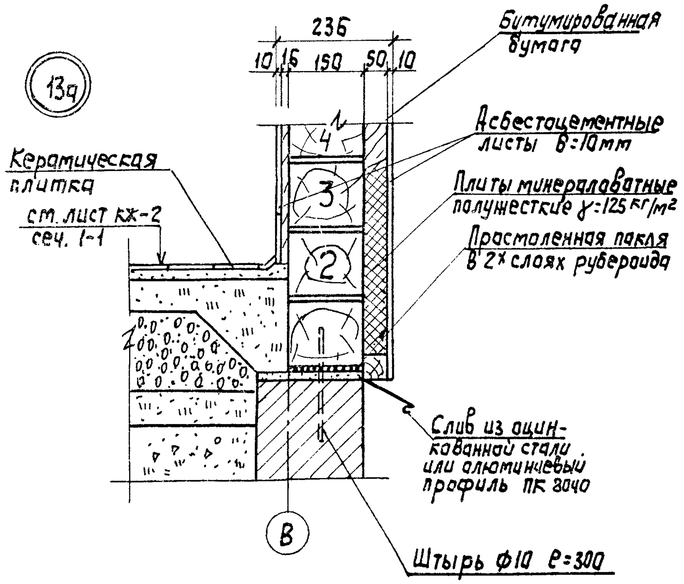

16а

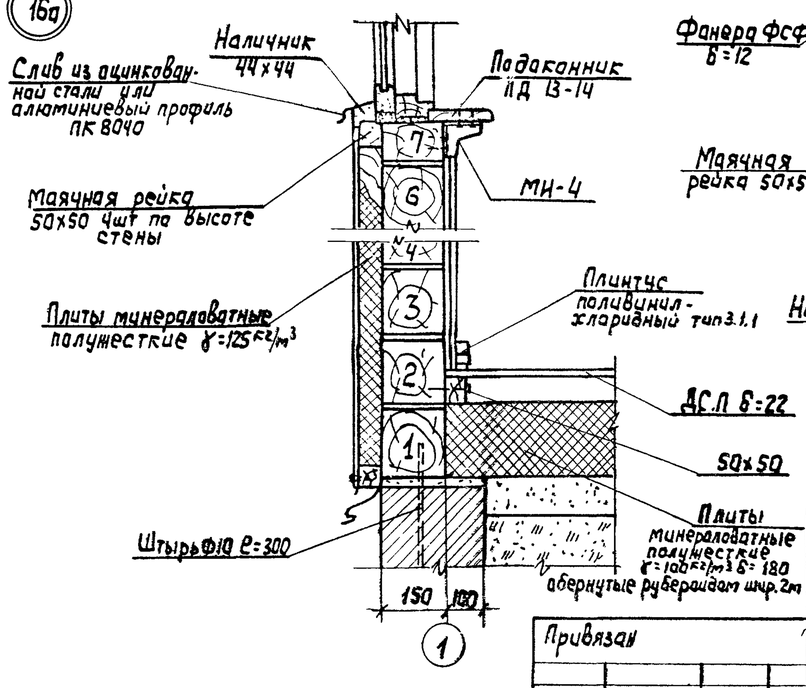

При варианте $t^{н.в}$=-40°С в наружных стенах ставятся горизонтальные маячные рейки 50×50 - 4шт по высоте стены, а замкнутые ячейки между рейками закладываются минераловатными плитами.
лист смотреть совместно с листом КД-7

Гл.инж. пр.	Русаков		186-115-151.86 Ал. I КД
Нач. отд.	Корсаков		
Гл. спец.	Герасимова		
Рук. груп.	Якубова		
Инженер	Маслан		Одноэтажный 2-квартирный с 2 комнатными квартирами жилой дом
Н. контр.	Бурас		Стадия: КД; Лист: 10; Листов:
Привязан			Узлы разрезов (Вариант для $t^{н.в}$=-40°С)
Инв. №			ГИПРОЛЕСПРОМ

21833-01 23

Альбом I

Типовой проект 186-115-151.86

Стена по оси А

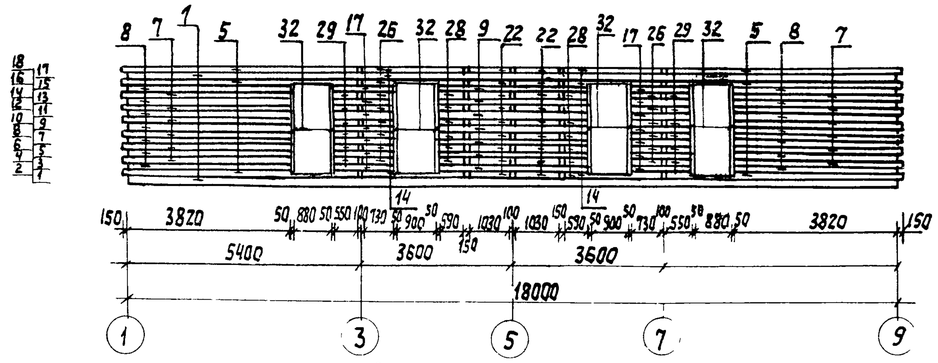

Стена по оси В

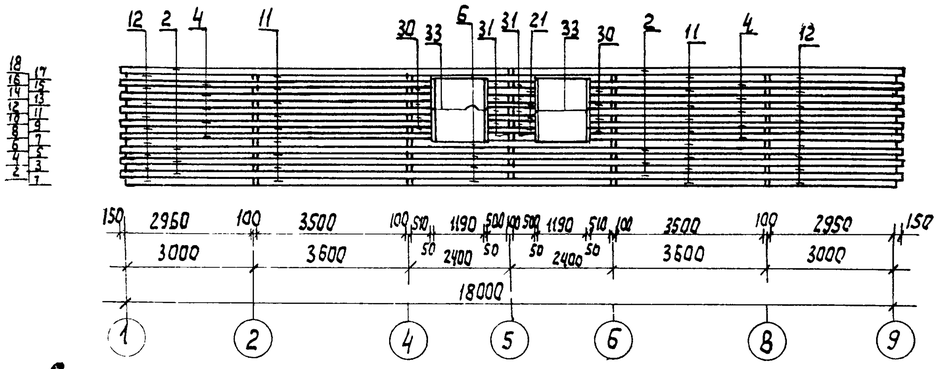

Стена по оси 1и9

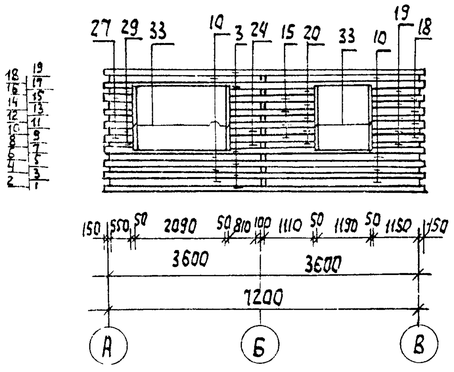

Стена тамбура (2 шт.)

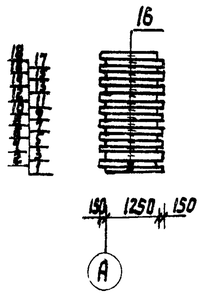

Стена тамбура с дверью

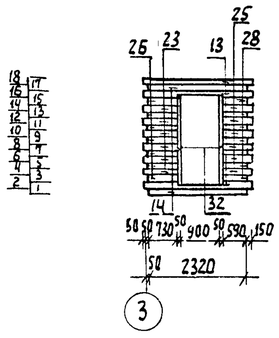

Стена тамбура с дверью

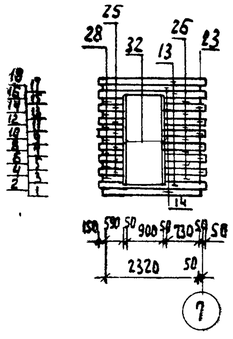

Стена по оси В (Вариант)

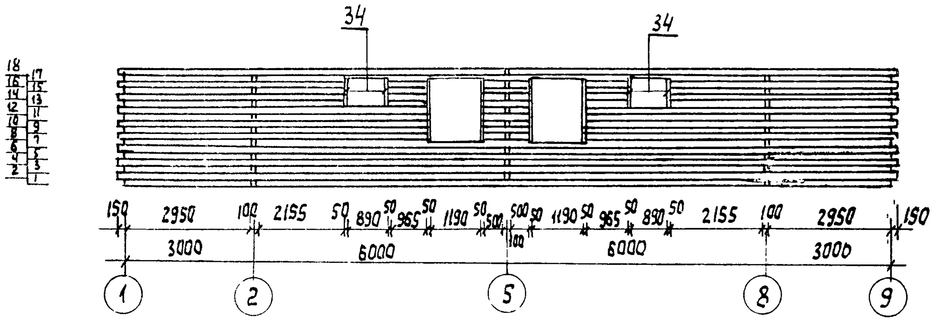

Спецификация

NN поз	Размеры в мм т	ш	дл	Ед изм	Количество брусьев по осям А	Б	В	1	2	3	4	5	Б	7	8	9	Стена тамбура	Стена тамбура с/д		Всего
1	150	150	18000	шт.	2	–	–	–	–	–	–	–	–	–	–	–	–	–	–	2
2	"	"	9100	"	–	–	8	–	–	–	–	–	–	–	–	–	–	–	–	8
3	"	"	7500	"	–	–	–	6	–	–	–	6	–	–	–	–	–	–	–	12
4	"	"	7310	"	–	–	10	–	–	–	–	–	–	–	–	–	–	–	–	10
5	"	"	5500	"	6	–	–	–	–	–	–	–	–	–	–	–	–	–	–	6
6	"	"	4700	"	–	–	5	–	–	–	–	–	–	–	–	–	–	–	–	5
7	"	"	3970	"	12	–	–	–	–	–	–	–	–	–	–	–	–	–	–	12
8	"	"	3820	"	14	–	–	–	–	–	–	–	–	–	–	–	–	–	–	14
9	"	"	3640	"	7	–	–	–	–	–	–	–	–	–	–	–	–	–	–	7
10	"	"	3550	"	–	–	–	8	–	–	–	8	–	–	–	–	–	–	–	16
11	"	"	3500	"	–	–	18	–	–	–	–	–	–	–	–	–	–	–	–	18
12	"	"	2950	"	–	–	18	–	–	–	–	–	–	–	–	–	–	–	–	18
13	"	"	2570	"	–	–	–	–	–	–	–	–	–	–	–	–	–	6	–	6
14	"	"	2320	"	6	–	–	–	–	–	–	–	–	–	–	–	–	4	–	10
15	"	"	2020	"	–	–	–	4	–	–	–	4	–	–	–	–	–	–	–	8
16	"	"	1400	"	–	–	–	–	–	–	–	–	–	–	–	–	36	–	–	36
17	"	"	1380	"	14	–	–	–	–	–	–	–	–	–	–	–	–	–	–	14
18	"	"	1300	"	–	–	–	4	–	–	–	4	–	–	–	–	–	–	–	8
19	"	"	1150	"	–	–	–	5	–	–	–	5	–	–	–	–	–	–	–	10
20	"	"	1110	"	–	–	–	5	–	–	–	5	–	–	–	–	–	–	–	10
21	"	"	1100	"	–	–	4	–	–	–	–	–	–	–	–	–	–	–	–	4
22	"	"	1030	"	18	–	–	–	–	–	–	–	–	–	–	–	–	–	–	18
23	"	"	830	"	–	–	–	–	–	–	–	–	–	–	–	–	–	12	–	12
24	"	"	810	"	–	–	–	5	–	–	–	5	–	–	–	–	–	–	–	10
25	"	"	740	"	–	–	–	–	–	–	–	–	–	–	–	–	–	12	–	12
26	"	"	730	"	12	–	–	–	–	–	–	–	–	–	–	–	–	14	–	26
27	"	"	700	"	–	–	–	4	–	–	–	4	–	–	–	–	–	–	–	8
28	"	"	590	"	12	–	–	–	–	–	–	–	–	–	–	–	–	14	–	26
29	"	"	550	"	12	–	–	5	–	–	–	5	–	–	–	–	–	–	–	22
30	"	"	510	"			8	–	–	–	–	–	–	–	–	–	–	–	–	8
31	150	150	500	"	–	–	10	–	–	–	–	–	–	–	–	–	–	–	–	10
32	50	150	2200	"	8	–	–	–	–	–	–	–	–	–	–	–	–	4	–	12
33	50	150	1540	"	–	–	4	4	–	–	–	4	–	–	–	–	–	–	–	12
34	50	150	600	шт	–	–	4	(добавить при варианте)												4

При варианте исключить 5,3 п.м бруса сечением 150×150

Гл.инж.пр	Русаков		
Нач.отд	Карасев		
Гл.спец	Герасимова		
Рук.гр	Якубова		
Инженер	Маслан		
Инж.	Штанова		
Н.контр.	Бурас		

186-115-151.86 Ал.I КД

Одноэтажный 2-квартирный с 2-комнатными квартирами жилой дом

Стадия	Лист	Листов
РД	11	

Развертки наружных стен

ГИПРОЛЕСПРОМ

Привязан

Инв.№

Инв.№ подл. | Подпись и дата | Взам.инв.№

21833-01 24

Альбом I

Типовой проект 186-115-151.86

Согласовано:

Инв. № подл. | Подпись и дата | Взам. инв. №

Стена по оси Б

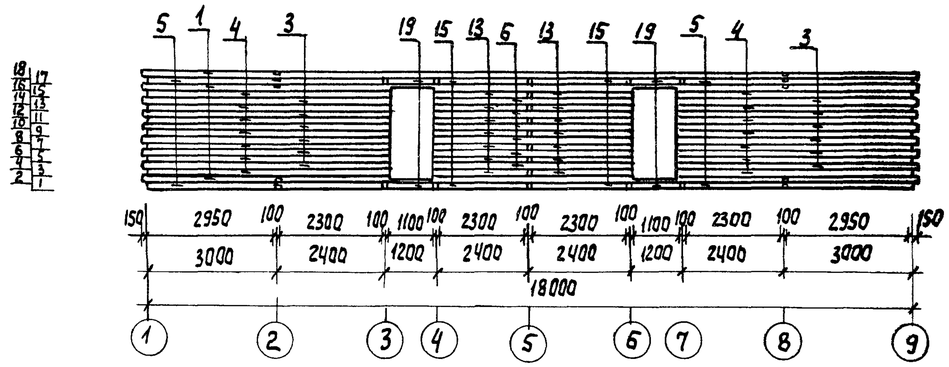

Стена по оси 2и8

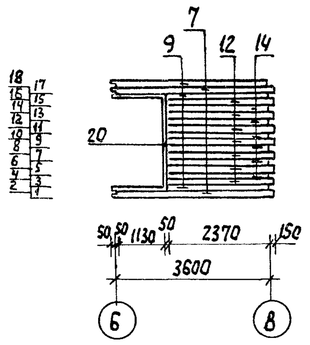

Стена по оси 3и7

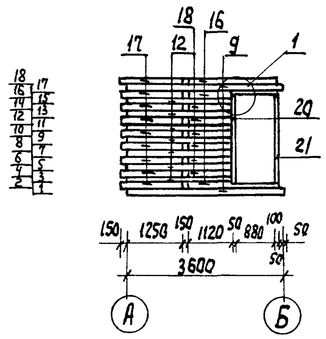

Стена по оси 5

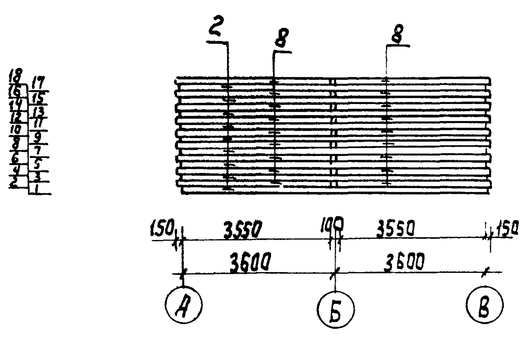

Стена по оси 4и6

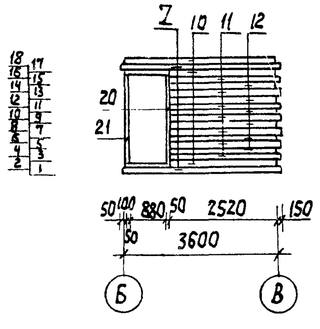

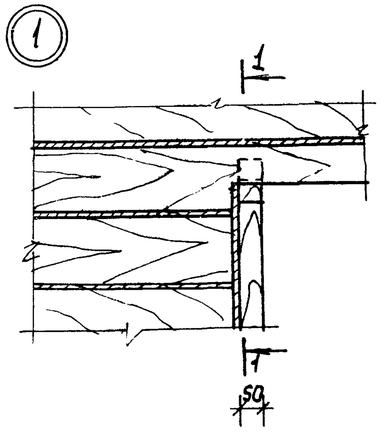

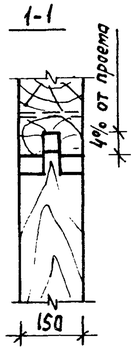

Спецификация

№ поз.	Размеры в мм Т	Ш	Дл	Ед изм	Количество брусьев по осям А	Б	В	1	2	3	4	5	6	7	8	9	стен тамб.	стен тамб.		Всего
1	150	100	18300	шт.	—	3	—	—	—	—	—	—	—	—	—	—	—	—	—	3
2	"	"	7200	"	—	—	—	—	—	—	—	9	—	—	—	—	—	—	—	9
3	"	"	5600	"	—	12	—	—	—	—	—	—	—	—	—	—	—	—	—	12
4	"	"	5450	"	—	14	—	—	—	—	—	—	—	—	—	—	—	—	—	14
5	"	"	5350	"	—	4	—	—	—	—	—	—	—	—	—	—	—	—	—	4
6	"	"	4900	"	—	6	—	—	—	—	—	—	—	—	—	—	—	—	—	6
7	"	"	3800	"	—	—	—	—	2	—	2	—	2	—	2	—	—	—	—	8
8	"	"	3700	"	—	—	—	—	—	—	—	18	—	—	—	—	—	—	—	18
9	"	"	3650	"	—	—	—	—	3	2	—	—	—	2	3	—	—	—	—	10
10	"	"	3550	"	—	—	—	—	—	—	3	—	3	—	—	—	—	—	—	6
11	"	"	2670	"	—	—	—	—	—	—	7	—	7	—	—	—	—	—	—	14
12	"	"	2520	"	—	—	—	—	7	7	6	—	6	7	7	—	—	—	—	40
13	"	"	2400	"	—	14	—	—	—	—	—	—	—	—	—	—	—	—	—	14
14	"	"	2370	"	—	—	—	—	6	—	—	—	—	—	6	—	—	—	—	12
15	"	"	2300	"	—	4	—	—	—	—	—	—	—	—	—	—	—	—	—	4
16	"	"	2150	"	—	—	—	—	—	3	—	—	—	3	—	—	—	—	—	6
17	"	"	1400	"	—	—	—	—	—	9	—	—	—	9	—	—	—	—	—	18
18	"	"	1120	"	—	—	—	—	—	6	—	—	—	6	—	—	—	—	—	12
19	150	100	1100	"	—	4	—	—	—	—	—	—	—	—	—	—	—	—	—	4
20	50	100	2200	"	—	—	—	—	1	1	1	—	1	1	1	—	—	—	—	6
21	100	100	2200	шт.	—	—	—	—	—	1	1	—	1	1	—	—	—	—	—	4

Допускается изготовление внутренних стен из древесины лиственных пород (осины, березы) при обеспечении их антисептирования (письмо ВНИИДРева №10-5767 от 22.XII-1981г.)

При варианте с поквартирным отоплением исключается: поз. 7 - 4 шт, поз. 10 - 6 шт, поз. 11 - 14 шт, поз. 12 - 12 шт, поз. 20 - 2 шт, поз. 21 - 2 шт.

Гл. инж. пр.	Русаков	
Начальник	Карсаков	
Гл. спец.	Герасимова	
Рук. гр.	Якубова	
Инженер	Маслан	
Инженер	Штанова	
Н. контр.	Бурас	

Привязан:

Инв. №

186-115-151.86 Ал. I КД

Одноэтажный 2-квартирный с 2-комнатными квартирами жилой дом

Стадия	Лист	Листов
РД	12	

Развертки внутренних стен

ГИПРОЛЕСПРОМ

Альбом I

Каркасы перегородок

К-1 (2шт)

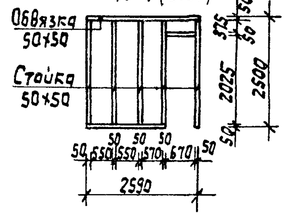

К-2 (2шт)

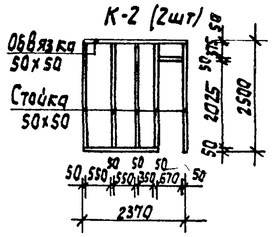

К-3 (2шт)

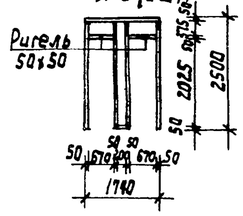

К-4 (2шт)

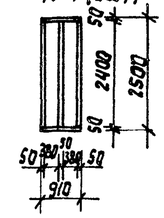

К-5 (2шт.)

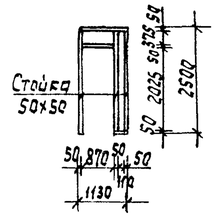

К-6 (4шт.)

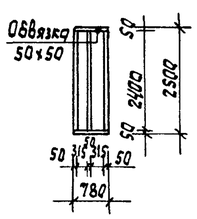

К-7 (2шт)

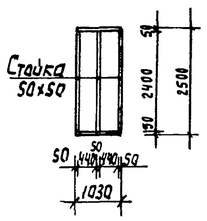

К-8 (2шт)

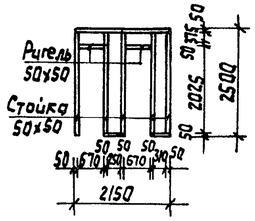

Каркасы веранды

К-9 (2шт.)

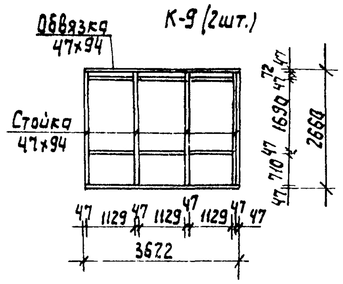

К-10 (2шт)

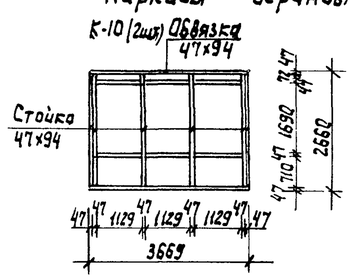

К-11 (2шт).

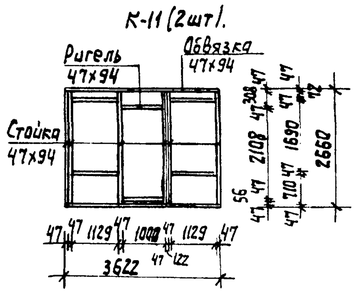

Угловое сопряжение брусьев наружных стен

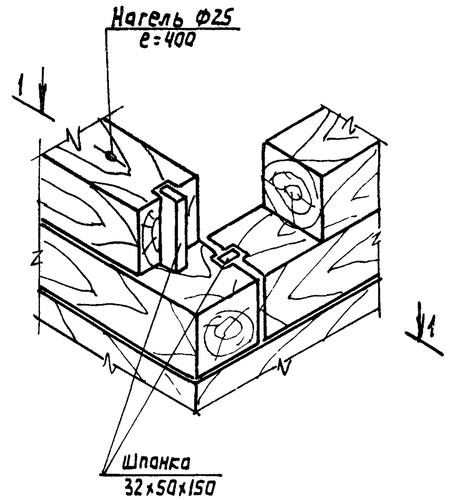

1-1

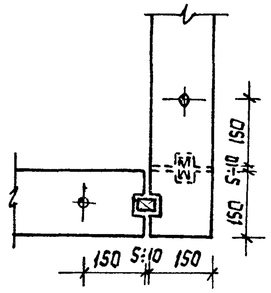

Сопряжение брусьев наружной и внутренней стен

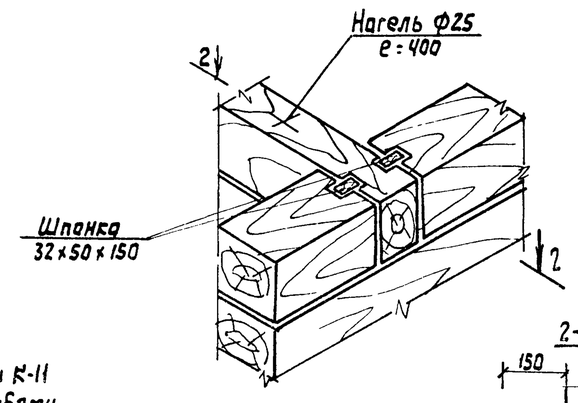

2-2

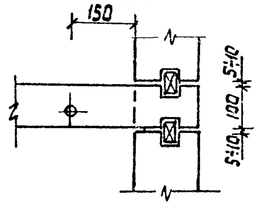

Сопряжение оконной коробки с брусьями наружных стен

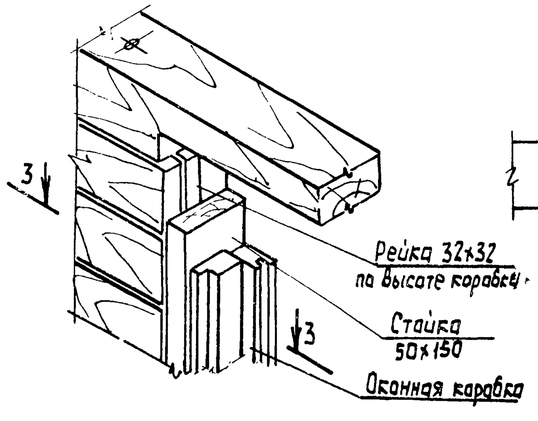

3-3

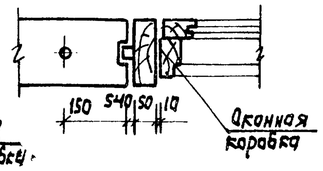

Чертеж смотри совместно с монтажным планом.
Спецификация учтена на листе КД-6 поз.24.
Крайнюю стойку в каркасах К-9 и К-11 крепить к брусу скользящими скобами 3 шт. на высоту (см. узел 5 лист КД-7)

Каркасы К1÷К11 см. лист КД-5

Гл.инж.пр	Русаков		186-115-151.86 Ал.I		КД
Нач.отд	Барсаков				
Гл.спец	Герасимова				
Рук.гр	Якубова				
Инженер	Маслан				
Инжен	Штанова		Одноэтажный 2-квартирный с 2-комнатными квартирами жилой дом	Стадия: РД; Лист: 13; Листов:	
Н.контр	Бурас		Каркасы стен веранды и перегородок. Узлы.	ГИПРОЛЕСПРОМ	

Привязан:

Инв.№

Инв.№ подл. | Подпись и дата | Взам.инв.№

Альбом I. Типовой проект 186-115-151.86

Согласовано

21833-01 26

Сушильный шкаф

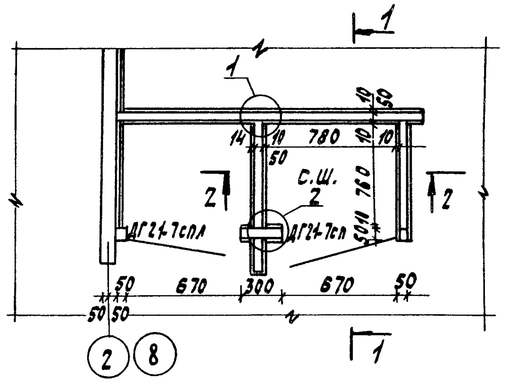

1-1

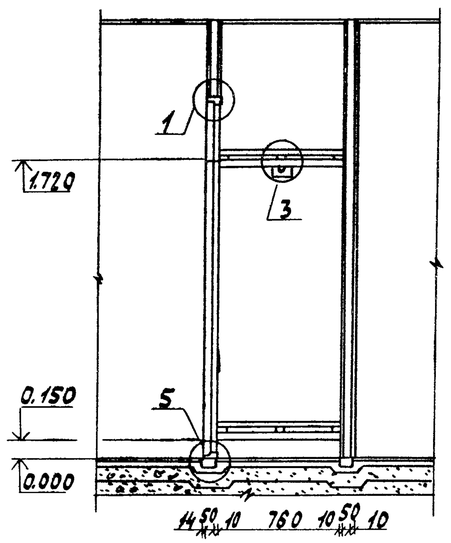

2-2

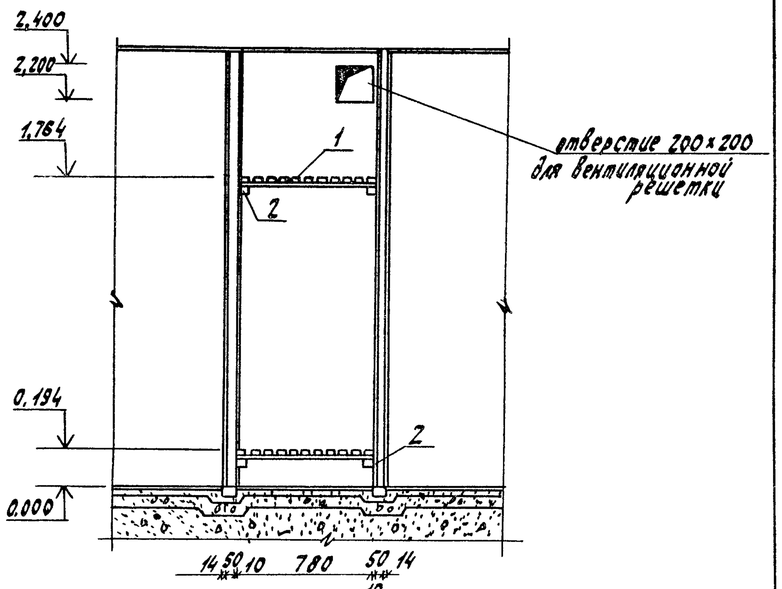

1

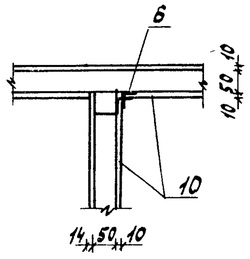

4

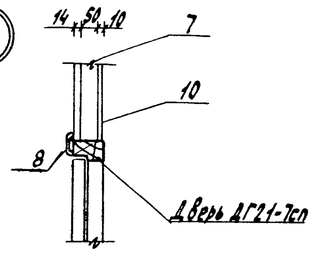

2

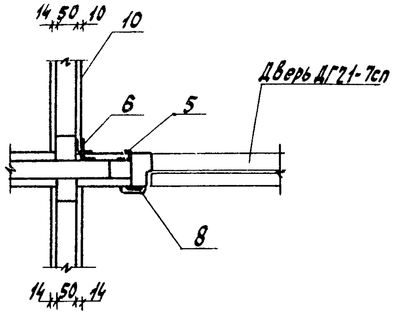

3

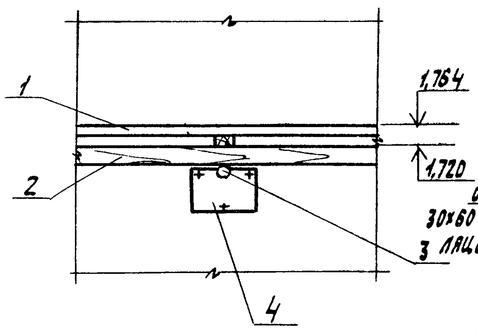

5

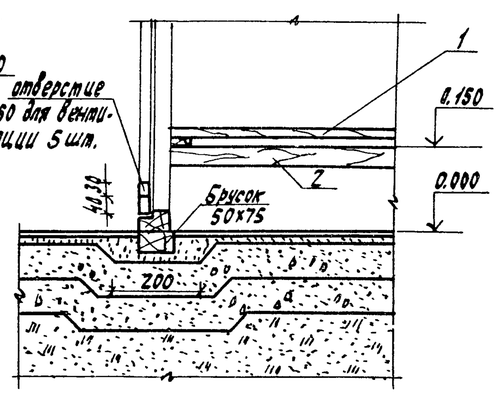

Спецификация (на 1 шкаф)

Позиция обознач.	Обозначение	Наименование	Кол. шт.	Масса кг	Примечание
		Изделия			
1	Альбом II лист 6	Р-1 Решетка 44×760×756	2		
		Детали деревянные			
2	ГОСТ 11047-72, 24454-80	Брусок 44×44×760	4		
3	—"—	Штанга из твердых пород ф18 ℓ=780	1		
4	—"—	Опора для штанги 22×94×150	2		
		Прочие материалы			
5	ГОСТ 19111-77	Раскладка для крепления облицовочных листов тип 2.8.2 п.м	8,2		9 концах листов и по потолку
6	—"—	—"— тип 2.8.3 п.м	7,5		в углах листов
7	ГОСТ 10354-82	Полиэтиленовая пленка м²	6,3		
8	ТУ13×402-78	Наличник из древесно-волокнистой массы 11×54 п.м	5,1		
9	ГОСТ 8904-81	ДВП твердая с лакокрасочным покрытием δ=6 мм м²	0,6		для обшивки потолка
10	ГОСТ 18124-75*	Асбестоцементные плоские листы с окрашенной поверхностью δ=10 мм м²	6,3		

Гл. инж. пр.	Русаков	
Нач. отд.	Корсаков	
Гл. спец.	Герасимова	
Рук. гр.	Якубова	
Ст. инж.	Козлова	
Инженер	Штанова	
Н. контр.	Бурас	

18Б-115-151.86 Ал.I КД

Одноэтажный 2-квартирный с 2-комнатными квартирами жилой дом

Стадия	Лист	Листов
РД	14	

Сушильный шкаф

ГИПРОЛЕСПРОМ

Привязал

Инв. №

Согласовано:

Инв. № подл. | Подпись и дата | Взам. инв. №

Типовой проект 186-115-151.86 Альбом I

21833-01 27

Альбом I

Типовой проект 186-115-151.86

Согласовано:

Инв. № подл. | Подпись и дата | Взам. инв. №

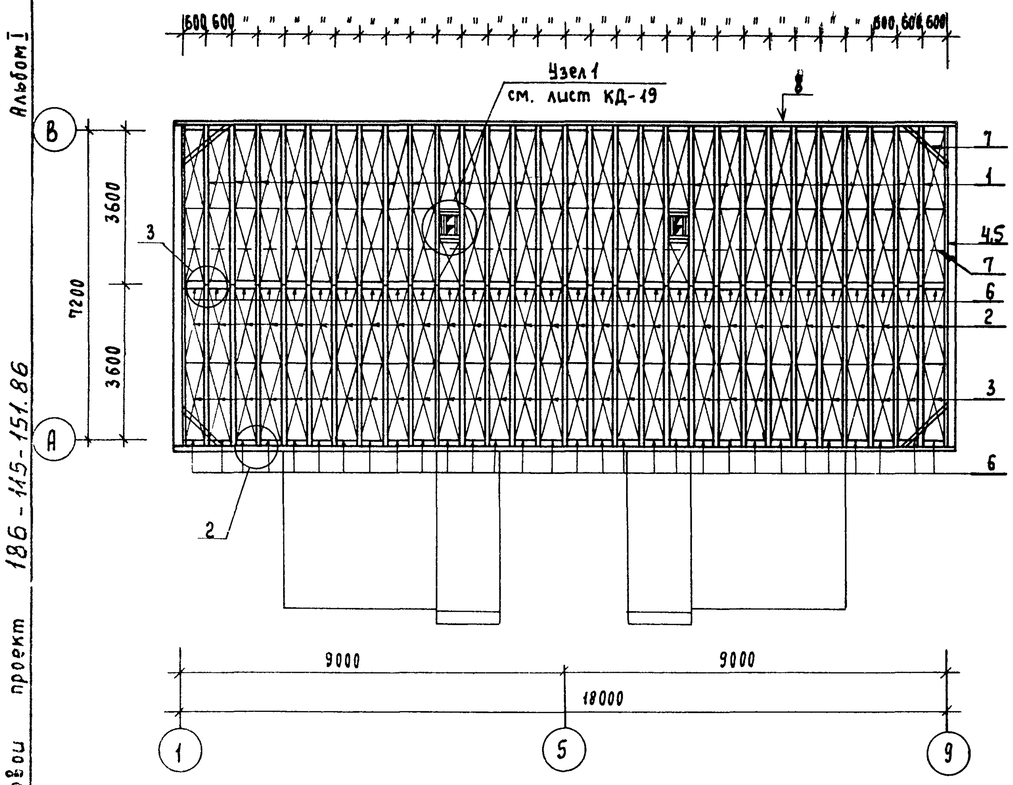

Фрагмент плана с поквартирным отоплением и упрощенным благоустройством

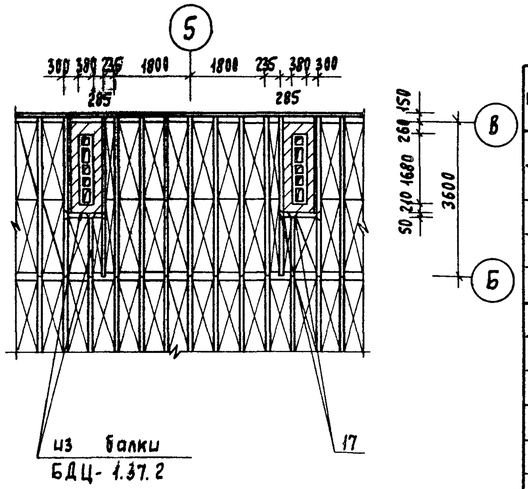

Спецификация

Поз. обозн.	Обозначение	Наименование	Кол-во шт.	Масса ед.т	Примечание
	Изделия				
1	Альбом II лист 8	БДЦ-1.37.2 Балка	58		
2	Альбом II лист 9	Щ-17 Щит перекрытия 73×540×1750	60		
3	Альбом II лист 10	Щ-18 Щит перекрытия 73×540×1800	60		
	Детали деревянные				
4	ГОСТ 11047-72, 24454-80	Черепной брусок 40×40 п.м	15,0		по оси 1,9
5	—"—	Доска 25×150 п.м	15,0		по оси 1,9
6	—"—	Вкладыш 100×150×550	90		
7	—"—	Ходовые доски, доски жесткости 25×100 п.м	47,0		
8	—"—	Доска обгонная 50×150 п.м	37,0		
9	Альбом II лист 15	Обвязка 47×94 п.м	24,0		на Веранде
	Прочие материалы				
10	ГОСТ 9573-82	Минераловатные плиты полужесткие γ=100 кг/м³ δ=120 мм м³	14,4		при t н.в.=-40°С добавить 3,4 м³
11	ГОСТ 10354-82	Пленка полиэтиленовая или пергамин м²	206,0		
12	ГОСТ 6266-81	ГКЛ δ=14мм м²	106,0		
13	ГОСТ 8904-81	ДВП твердая с лакокрасочным покрытием δ=6мм м²	18,0		в санузле, ванной, тамбуре
14	ГОСТ 19111-77	Раскладка тип. 2.8.2 п.м	32,0		по полику санузла и ванной
	Металлические изделия				
15	Альбом II лист 16,17	МЦ-1 4×50×300	58		
16	Альбом II лист 16,17	МЦ-2 4×50×460	29		
Вариант с поквартирным отоплением и упрощенным благоустройством					
	Исключается:				
3	Альбом II лист 10	Щ-18 Щит перекрытия 73×540×1800	2		
	Добавляется:				
1	Альбом II лист 8	БДЦ-1.37.2 Балка	2		
15	Альбом II лист 16,17	МЦ-1 4×50×300	2		
17	Альбом II лист 17	Хомут Х-1 -5×50×609	6		

2 Черепные бруски условно не показаны

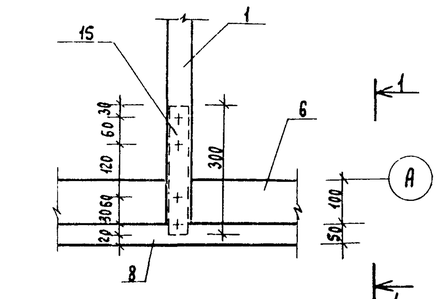

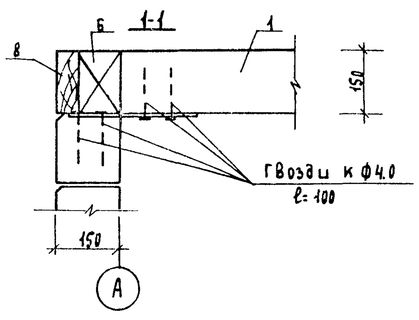

3

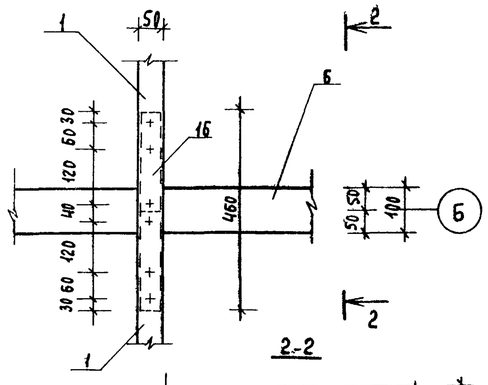

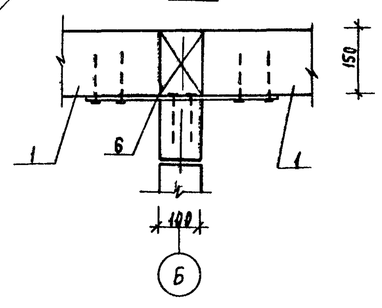

Привязан

Инв. №

Гл. инж. пр	Русаков	
Нач. отд.	Корсаков	
Гл. спец.	Герасимова	
Рук. груп.	Якубова	
Инженер	Корочкина	
Инженер	Моспан	
Н. контр.	Бурас	

186-115-151.86 Ал. I КД

Одноэтажный 2-квартирный с 2-комнатными квартирами жилой дом

Стадия	Лист	Листов
РД	15	

План чердачного перекрытия. Фрагмент плана (вариант).

ГИПРОЛЕСПРОМ

21833-01 28

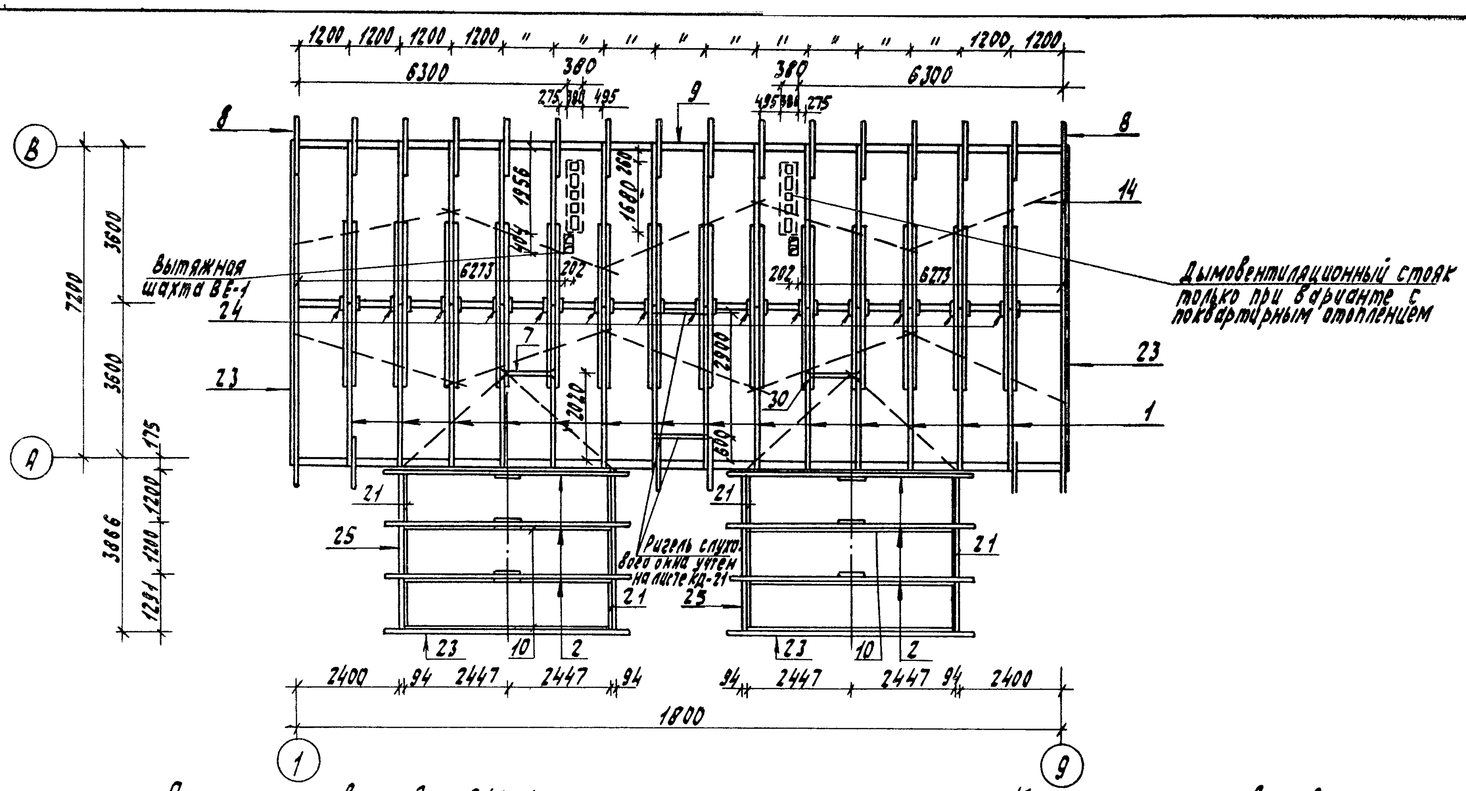

Полуферма веранды ПФВ-1

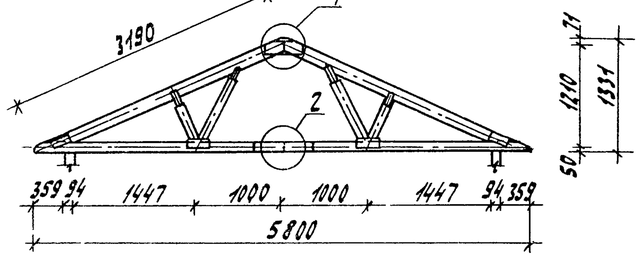

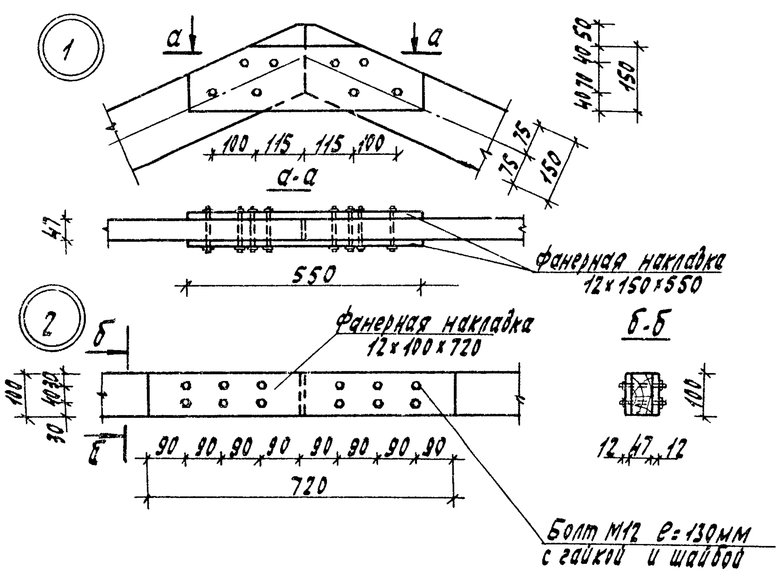

Каркас фронтона веранды

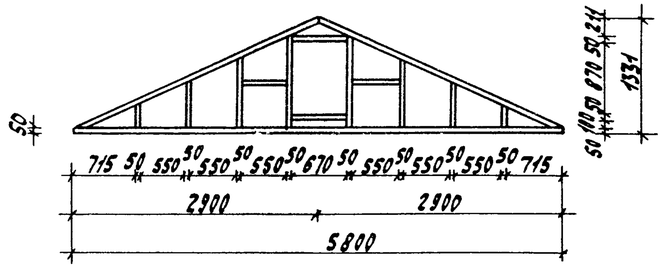

Каркас фронтона дома

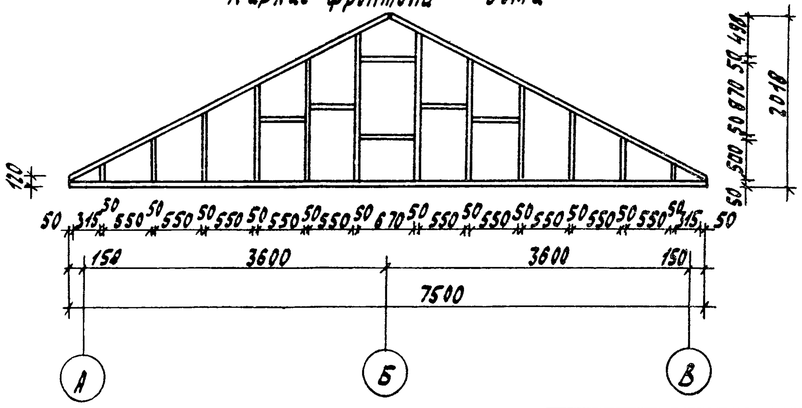

Спецификация

Поз. обознач.	Обозначение	Наименование	Кол-во шт.	Масса ед. кг	Примечание
		Изделия			
1	Альбом II лист 11	К3 Стропила пролетом 7,2 м компл.	14		
2	Альбом II лист 12	ПФВ-1 Полуферма веранды компл.	12		
3	Альбом II лист 3	ОБ-100 окно фронтона 74х670х870	4		
4	Альбом II лист 4	ФВ-1 оконный блок слухового окна комп.	1		
5	Альбом II лист 5	ФВ-2, ФВ-2л боковые щиты слухового окна	2		
6	Альбом II лист 5	ФВ-3 кровельный щит слухового окна	1		
		Детали деревянные			
7	ГОСТ 11047-72, 24454-80	Ригель 50х175х1150	2		
8	—"—	Кобылка 50х100х1230	4		
9	—"—	Мауэрлат 50х150 п.м	36,0		
10	—"—	Брус конька двух. дом, веранды и брусок для подшивки потолка веранды, кромка обрезная 50х50 п.м	103,0		
11	—"—	Вкладыш конька дома и веранды 50х50х200	33		
12	—"—	Лобовая доска 22х122 п.м	30,0		
13	—"—	Лобовая доска 22х144 п.м	47,0		
14	—"—	Ветровые связи 50х75х4100	10		
15	—"—	Обрешетка 50х50х2600	56		
16	—"—	Обрешетка 50х100х2600	114		
17	—"—	Обрешетка 50х50х1800	28		
18	—"—	Обрешетка 50х100х1800	56		
19	—"—	Обрешетка 50х50х1400	8		
20	—"—	Обрешетка 50х100х1400	16		
21	—"—	Мауэрлат бруски для подшивки потолка веранды, крыльца п.м	36,6		
22	—"—	Доски обшивки фронтона дома и веранды 22х134 п.м	260,0		
23	—"—	Каркас фронтона дома и веранды 50х75 п.м	102,0		
24	—"—	Прокладки под стропила дома 50х100х250	14		
25	—"—	Вкладыш между фермами веранды 50х150 п.м	14,0		
26	—"—	Сплошная обрешетка в месте примыкания веранды к дому 50х100х2600	40		
		Прочие материалы			
27	ГОСТ 3916-69	Фанера ФСФ, δ=12мм для подшивки потолка веранды м²	26,0		
28	ГОСТ 14918-80	Слив из оцинкованной стали δ=0,63 ℓ=150мм м²	2,3		
	ПК 8040	или алюминиевый профиль п.м	15,0		
29	ГОСТ 3916-69	Фанера ФСФ δ=12мм для подшивки свесов стропил и ферм: крыльца м²	45,0		
		Детали металлические			
30	Альбом II лист 17	Х-5 Хомут - 5х50х861	4		

Гл. инж. пр.	Русаков		
Нач. отд.	Корсаков		
Гл. спец.	Герасимова		
Рук. гр.	Якубова		
Инженер	Моспан		
Инженер	Корочкина		
Н. контр.	Бурас		

Привязан

Инв. N

186-115-151.86 Ал. I КД

Одноэтажный 2-квартирный с 2-комнатными квартирами жилой дом

Стадия	Лист	Листов
РД	16	

План стропил

ГИПРОЛЕСПРОМ

Типовой проект 186-115-151.86 Альбом I

Инв. N подл. | Подпись и дата | Взам. инв. N

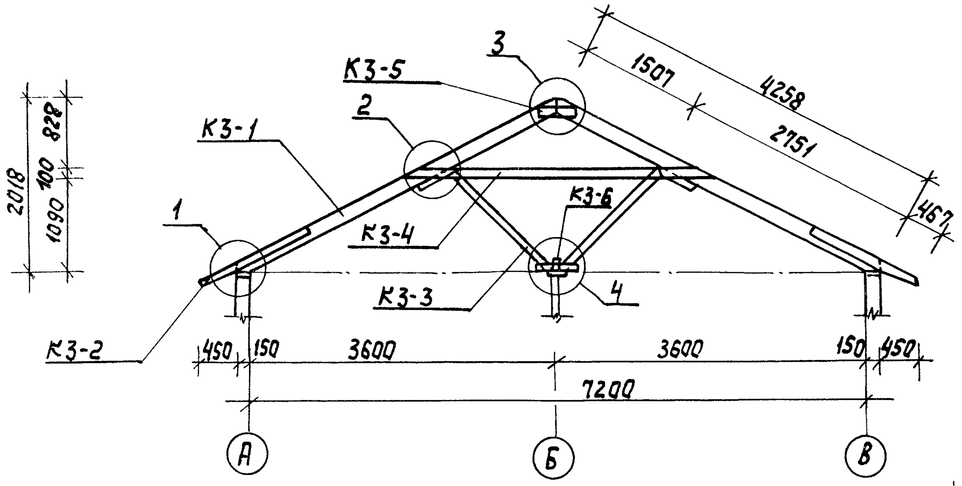

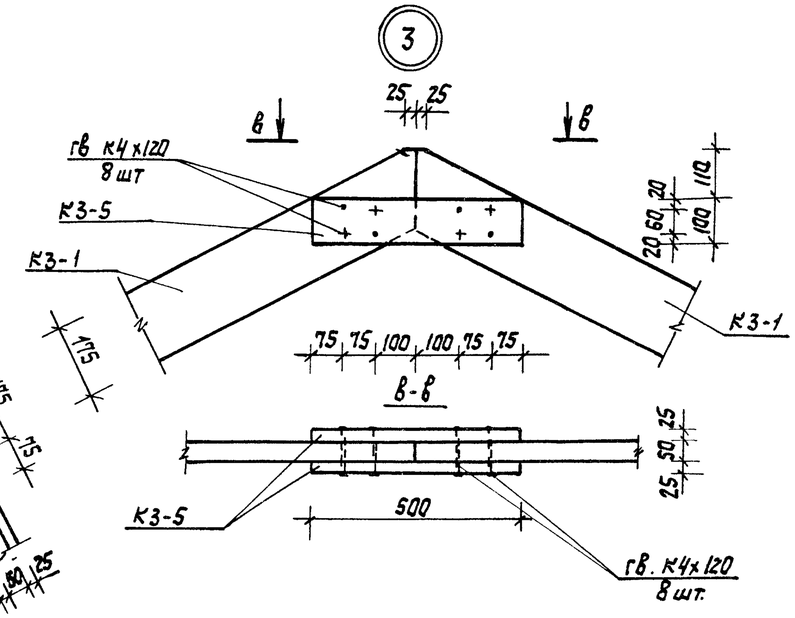

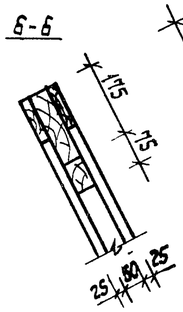

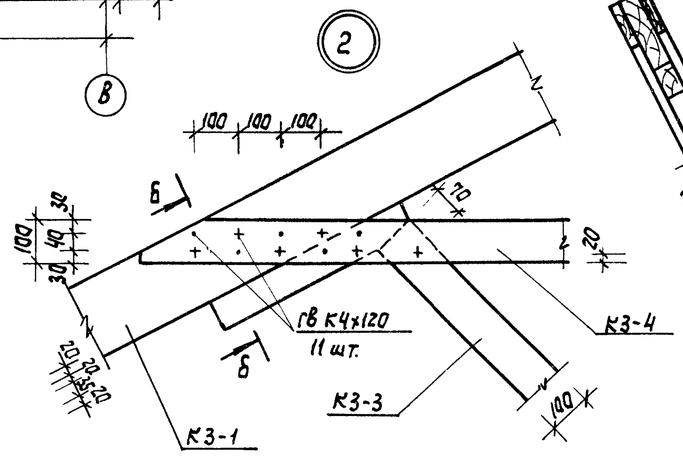

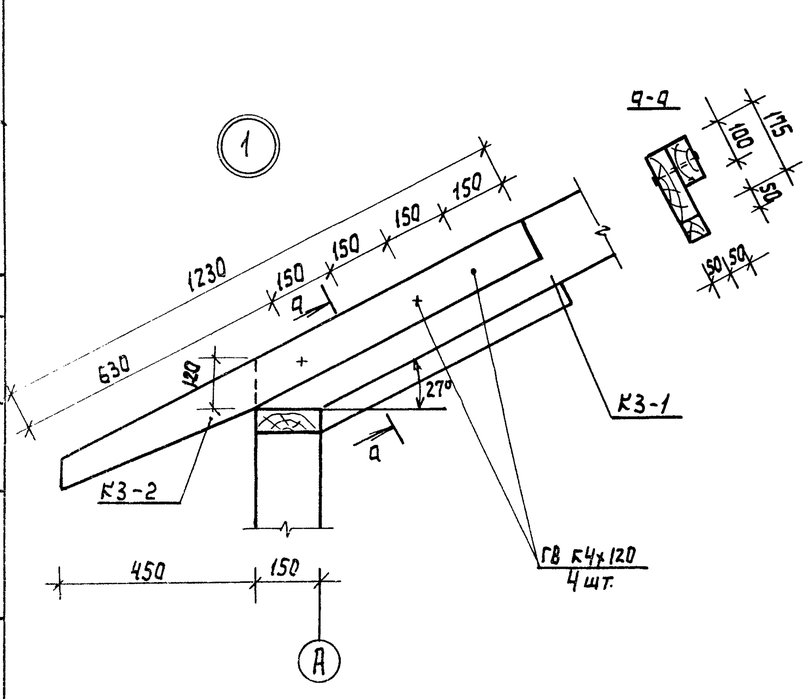

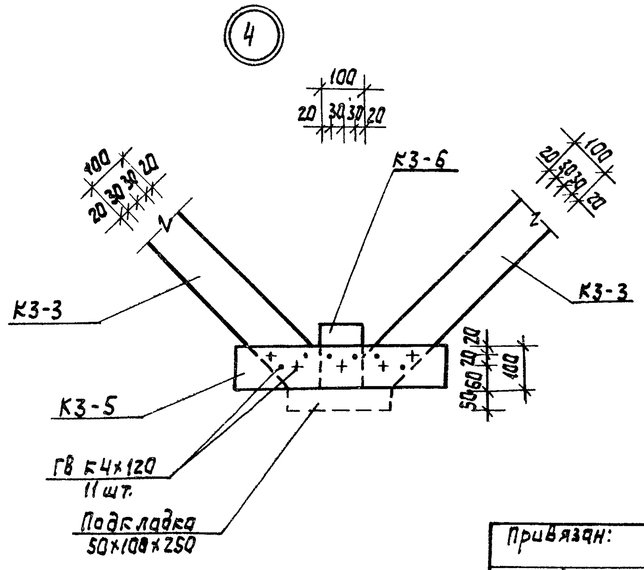

Спецификация

Позиция обознач.	Обозначение	Наименование	Кол-во шт.	Масса ед. т	Примечание
1	2	3	4	5	6
	Изделия				
К3-1	ГОСТ 11047-72, 24454-80	Стропильная нога 50×175×4258	2		
К3-2	—"—	Кабылка 50×100×1230	2		
К3-3	—"—	Подкос 50×100×1633	2		
К3-4	—"—	Затяжка 25×100×3570	2		
К3-5	—"—	Накладка 25×100×500	4		
К3-6	—"—	Бабышка 50×100×150	1		
	Металлические изделия				
	ГОСТ 4028-63*	Гвозди К4×120	49		
Всего древесины 0,1342 м³		Масса изделия ~ 81 кг			

Привязан:

Инв. №

Гл. инж. пр.	Русаков		
Нач. отд.	Карсаков		
Гл. спец.	Герасимова		
Рук. груп.	Якубова		
Инженер	Маслан		
Инженер	Сарочкина		
Н. контр.	Бурас		

186-115-151.86 Ал.I КД

Одноэтажный 2-квартирный с 2-комнатными квартирами жилой дом

Стадия	Лист	Листов
РД	17	

К3 Стропила пролетом 7,2 м

ГИПРОЛЕСПРОМ

21833-01 30

Альбом I

Типовой проект 186-115-151.86

Согласовано:

Инв. № подл. | Подпись и дата | Взам. инв. №

Альбом I

Типовой проект 186-115-151.86

Согласовано

Инв.№ подл. | Подпись и дата | Взам. инв.№

План кровли

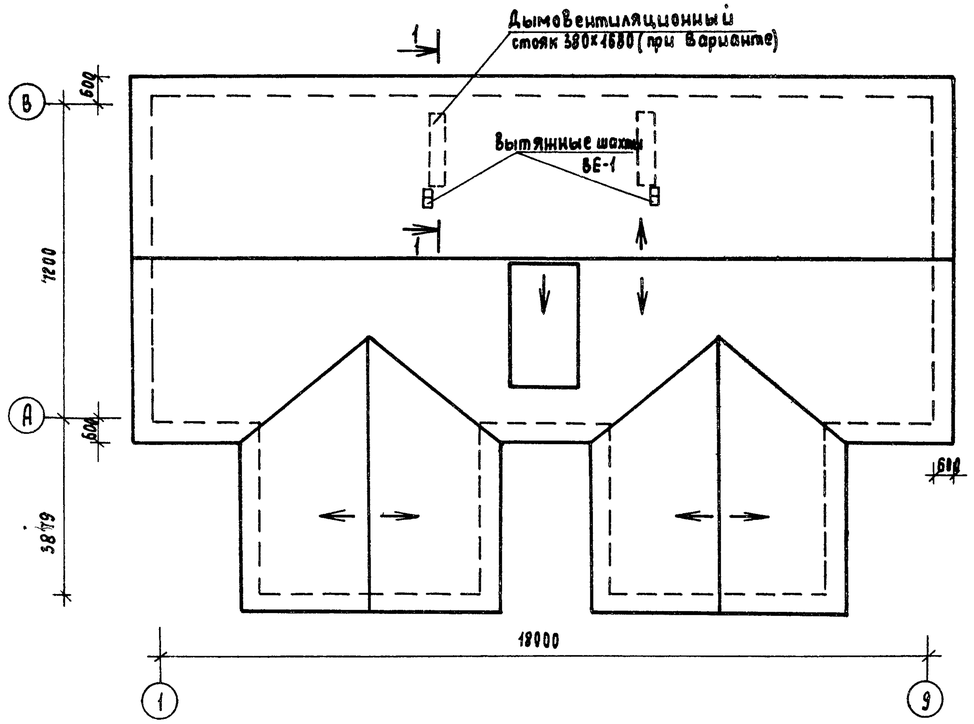

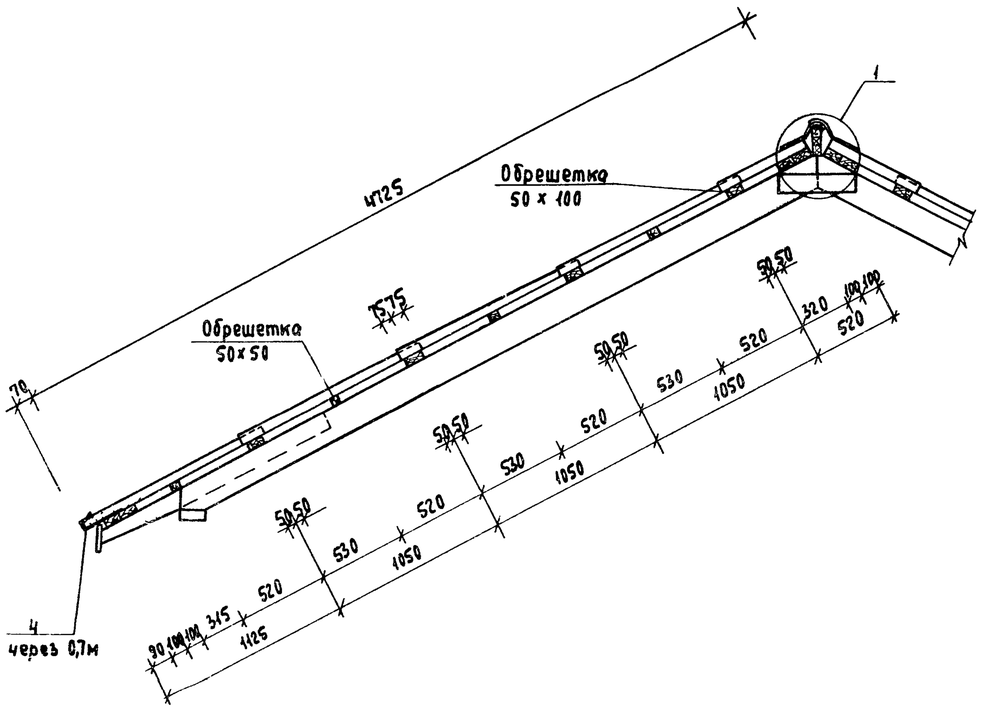

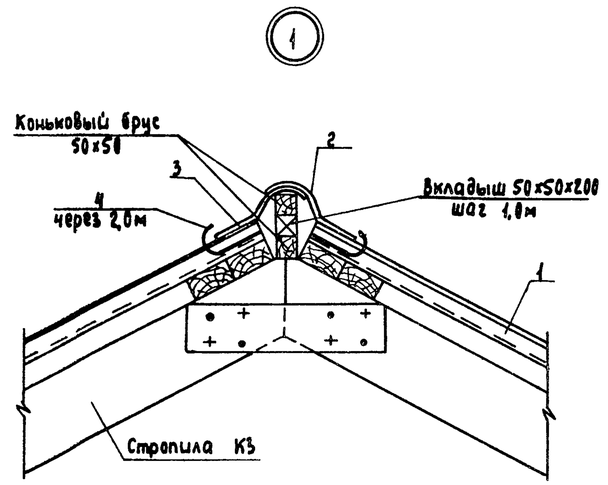

1-1
(Вариант)

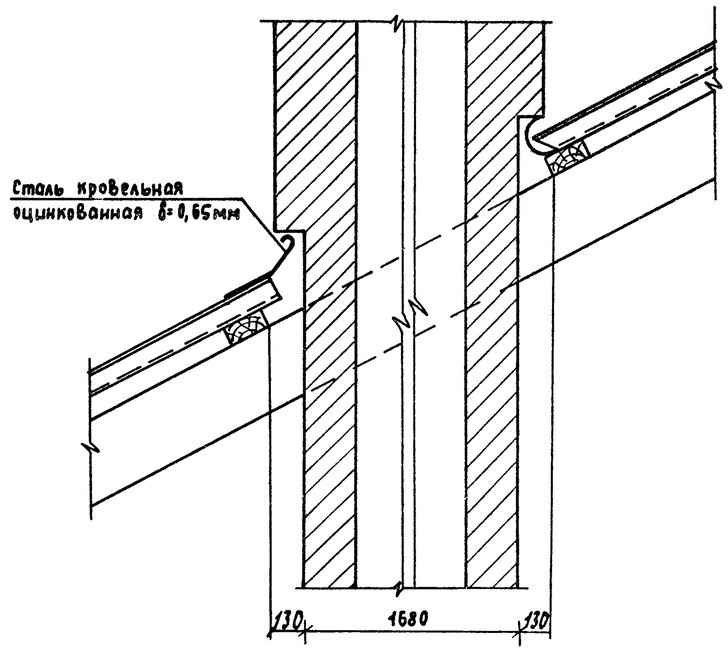

При Варианте с поквартирным отоплением исключаются шахты ВЕ-1

Спецификация

Позиц. обознач.	Обозначение	Наименование	Кол. шт.	Масса ед.т	Примечание
1	ГОСТ 378-76	Листы асбестоцементные волнистые 1305,5×686×1200	444		
2	—"—	КПО-2 Коньковая деталь 5,5×256×1200	33		
3	—"—	КПО-1 коньковая деталь 5,5×265×1200	33		
4	Альбом II лист 15,16	МЦ-8	189		
5	ГОСТ 14918-80	Сталь кровельная оцинкованная δ=0,65 м²	50		Добавить при Вар-те

Гл. инж. пр.	Русаков		
Нач. отд.	Корсаков		
Гл. спец.	Герасимова		
Рук. гр.	Якубова		
Инженер	Моспан		
Инженер	Штанова		
Н. контр.	Бурас		

Привязан

Инв.№

186-115-151.86 Ал. I КД

Одноэтажный 2-квартирный с 2-комнатными квартирами жилой дом

Стадия	Лист	Листов
РД	18	

План кровли. Раскладка асбестоцементных волнистых листов.

ГИПРОЛЕСПРОМ

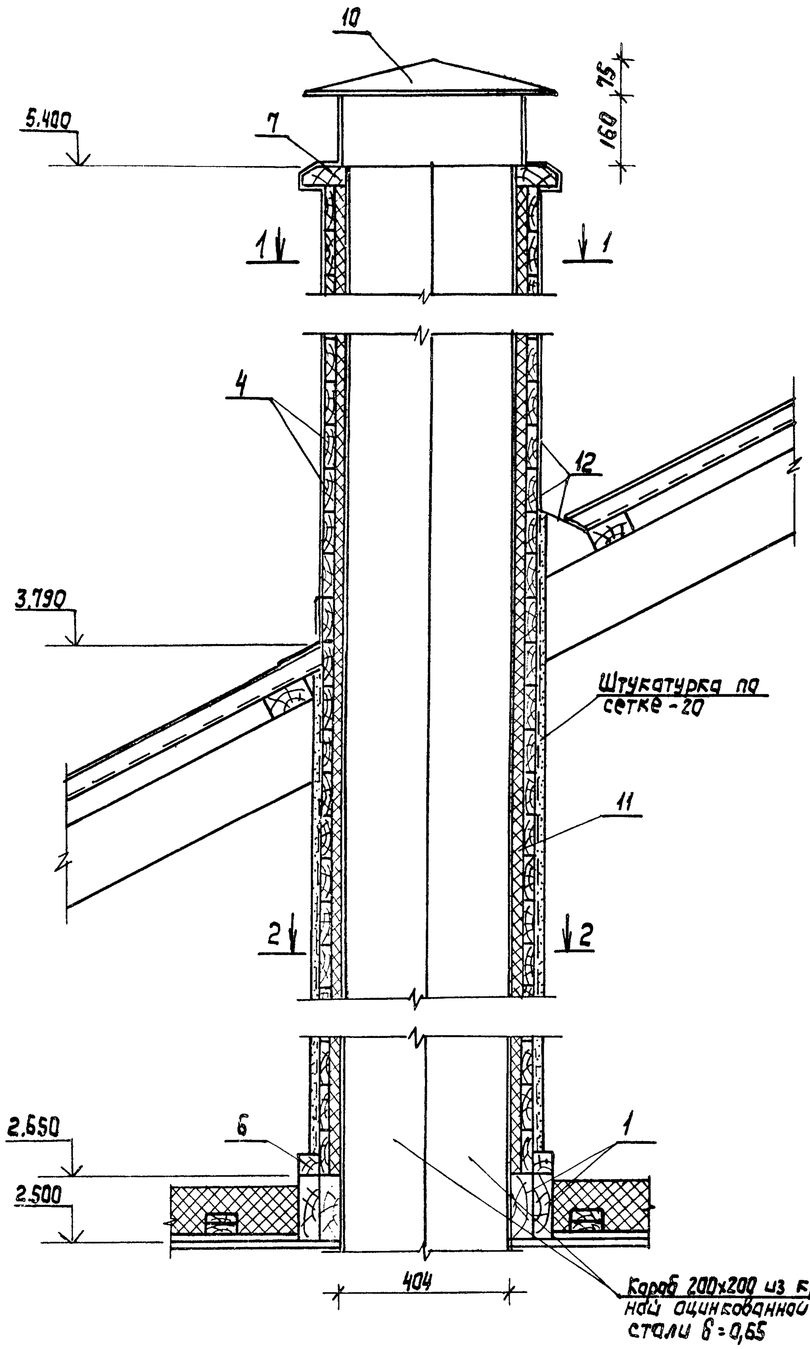

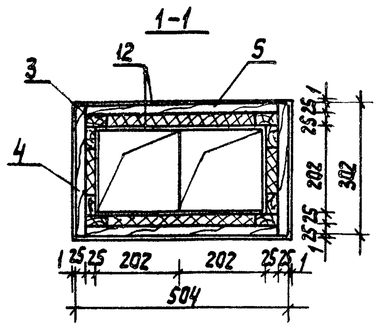

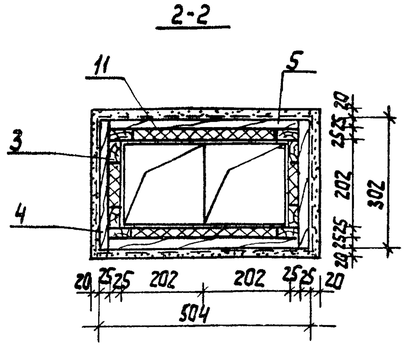

Фрагмент плана чердачного перекрытия

Узел 1

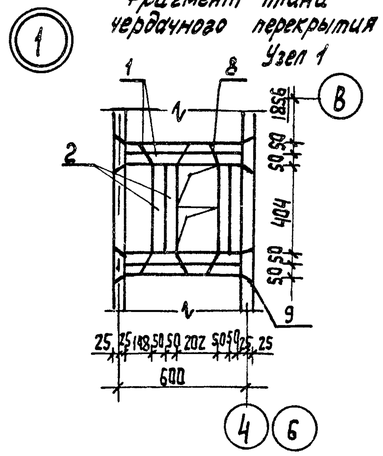

Спецификация (на 1 шахту)

Поз. обознач.	Обозначение	Наименование	Кол. шт.	Масса ед. кг	Примечание
		Детали деревянные			
1	ГОСТ 11047-72, 24454-80	Ригель 50х150х550	4		
2	—"—	Ригель 50х150х404	4		
3	—"—	Доска каркаса 25х50х2700	8		
4	—"—	Доска обшивки 25х100х302	54		
5	—"—	Доска обшивки 25х100х454	54		
6	—"—	Брусок обвязки 50х50 п.м.	2,0		
7	—"—	Брусок обвязки 50х100 п.м.	2,0		
		Прочие материалы			
8	Альбом II лист 17	Х-3 Хомут 5х50х759	4		
9	—"—	Х-2 Хомут 5х50х659	4		
10	серия 1.494-32	Зонт марки ЗП.00.000-05	1		
11	ГОСТ 9573-82	Плиты минераловатные полужесткие δ=125 кг/м³	м³ 0,062		
12	ГОСТ 14918-80	Сталь кровельная оцинкованная δ=0,65	м² 8,0		

Альбом I

Типовой проект 186-115-151.86

Согласовано

Инв. № подл. | Подпись и дата | Взам. инв. №

Привязан

Инв. №

Гл.инж.пр.	Русаков		
Нач.отд.	Корсаков		
Гл. спец.	Герасимова		
Рук.гр.	Якубова		
Инженер	Мостан		
Инженер	Штанова		
Н.контр.	Бурас		

186 - 115 - 151.86 Ал.I КД

Одноэтажный 2-квартирный с 2-комнатными квартирами жилой дом

Вытяжная шахта ВЕ-1

Фрагмент плана чердачного перекрытия

Стадия	Лист	Листов
РД	19	

ГИПРОЛЕСПРОМ

Альбом I

Типовой проект 186-115-151.86

Согласовано

Инв.№ подл. | Подпись и дата | Взам. инв.№

Слуховое окно по фасаду

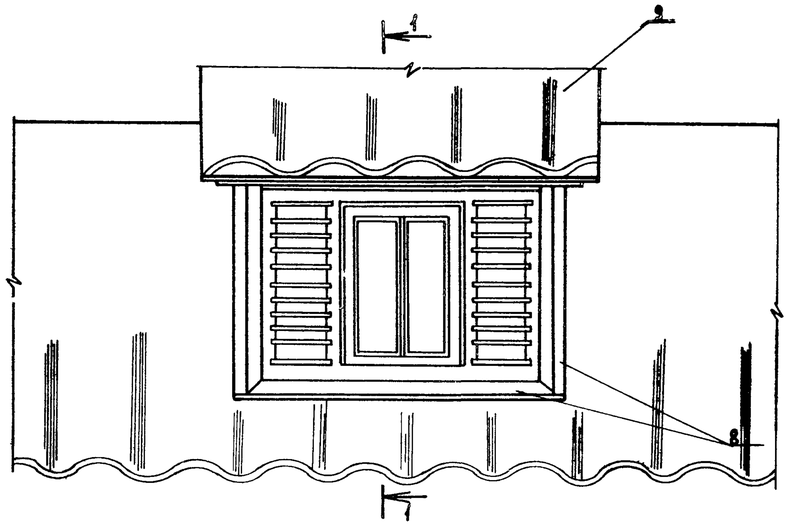

1-1

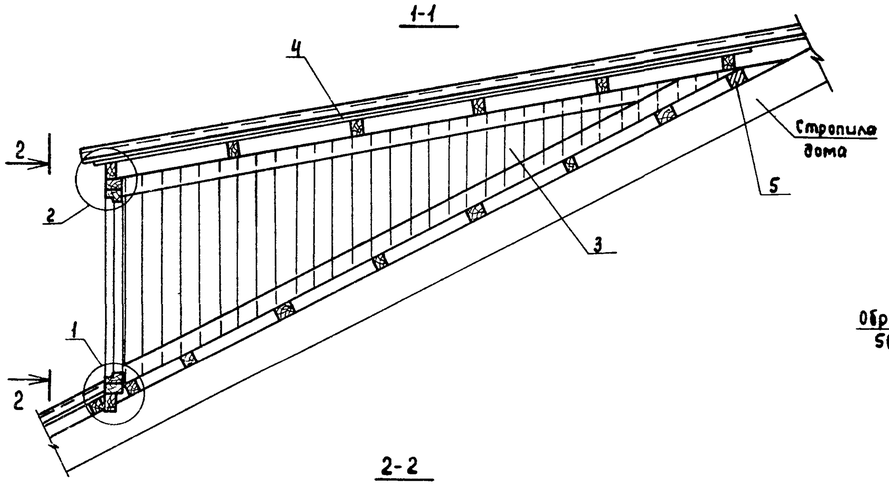

2-2

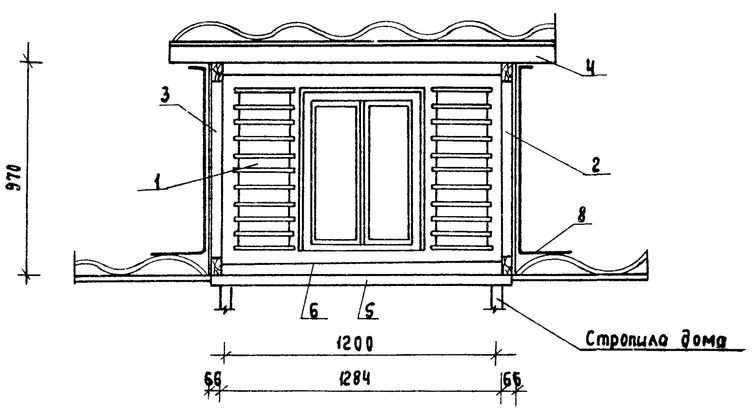

(1)

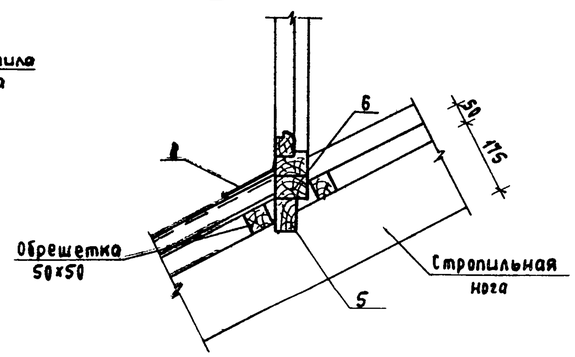

(2)

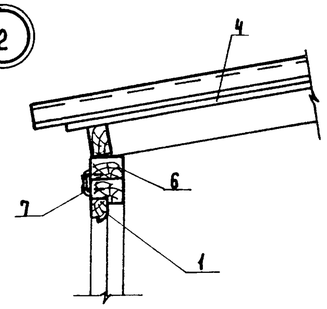

Спецификация

Поз. обозн.	Обозначение	Наименование	Кол. шт.	Масса ед. кг	Примечание
		Изделия			
1	Альбом II лист 4	ФВ-1 Оконный блок комп.	1		
2	—"— лист 5	ФВ-2 Боковой щит правый	1		
3	—"— —"—	ФВ-2л Боковой щит левый	1		
4	—"— —"—	ФВ-3 Кровельный щит	1		
		Детали деревянные			
5	ГОСТ 11047-72, 24454-80	Ригель 50×75×1400	2		
6	—"—	Ригель слухового окна 50×75×1284	2		
7	ГОСТ 8242-75	Наличник 13×54 п.м.	4,0		
		Прочие материалы			
8	ГОСТ 14918-80	Сталь кровельная оцинкованная δ=0,65 м²	5,5		
9	ГОСТ 378-76	Листы асбестоцементные волнистые 80 5,5×686×1200	—		учтены на листе АС-18

Гл. инж. пр.	Русаков		
Нач. отд	Корсаков		
Гл. спец.	Герасимова		
Рук. гр.	Якубова		
Ст. инж	Козлова		
Инженер	Штанова		
Н. контр.	Бурас		

Привязан:

Инв. №

186-115-151.86 Ал. I КД

Одноэтажный 2-квартирный с 2-комнатными квартирами жилой дом

Стадия	Лист	Листов
РД	20	

Слуховое окно ФВ

ГИПРОЛЕСПРОМ

Альбом I

186-115-151.86

Типовой проект

Согласовано:

Инв. № подл. | Подпись и дата | Взам. инв. №

I Изделия

Марка	Наименование	Размеры в мм: толщина	ширина	длина	Ед. изм.	Кубатура ед. изм. м³	Масса ед. изм. кг	Количество на дом: штук или п.м	м³	т	ГОСТ, серия, Альбом	Поставка
1	2	3	4	5	6	7	8	9	10	11	12	13
ОР15-12	Окно	138	1170	1460	шт.	0,0910	41,0	4	0,3640	0,164	серия 1.136.5-16	поштучно
ОР15-21	Окно	138	2070	1460	—"—	0,1500	67,5	2	0,3000	0,135	—"—	—"—
БР 22-9	Балконная дверь	138	870	2175	—"—	0,0740	33,3	1	0,0740	0,033	—"—	—"—
БР22-9л	Балконная дверь	138	870	2175	—"—	0,0740	33,3	1	0,0740	0,033	—"—	—"—
ДН21-9лщР2	Дверь наружная	94	884	2085	—"—	0,0780	40,56	1	0,0780	0,041	серия 1.136.5-19	—"—
ДН21-9ПЩР2	Дверь наружная	94	884	2085	—"—	0,0780	40,56	1	0,0780	0,041	—"—	—"—
ДН21-9Лпщ	Дверь наружная	94	884	2085	—"—	0,0760	39,52	1	0,0760	0,040	—"—	—"—
ДН21-9пщ	Дверь наружная	94	884	2085	—"—	0,0760	39,52	1	0,0760	0,040	—"—	—"—
ДН21-10лпщР2	Дверь наружная	94	984	2085	—"—	0,0930	48,36	1	0,0930	0,048	—"—	—"—
ДН21-10ПЩР2	Дверь наружная	94	984	2085	—"—	0,0930	48,36	1	0,0930	0,048	—"—	—"—
	Двери Внутренние											
Д021-9с	Остекленная	74	870	2071	шт.	0,0641	34,6	2	0,1282	0,069	серия 1.136-10	поштучно
Д021-9сл	Остекленная	74	870	2071	—"—	0,0641	34,6	2	0,1282	0,069	—"—	—"—
ДГ21-9с	Глухая	74	870	2071	—"—	0,0937	50,6	1	0,0937	0,051	—"—	—"—
ДГ21-9сл	Глухая	74	870	2071	—"—	0,0937	50,6	1	0,0937	0,051	—"—	—"—
ДГ21-7сп	Глухая	74	670	2071	—"—	0,0763	41,2	6	0,4578	0,247	—"—	—"—
ДГ21-7спл	Глухая	74	670	2071	—"—	0,0763	41,2	6	0,4578	0,247	—"—	—"—
ОВ-2В'	Окно Веранды	42	1125	1685	шт.	0,0403	18,1	16	0,6448	0,290	Альбом II лист 2	Пакетами
	Доски подоконные											
ПД22-14	Доска подоконная	42	144	2200	шт.	0,0133	6,7	2	0,0266	0,013	ГОСТ 17280-79	Пакетами
ПД13-14	Доска подоконная	34	144	1300	—"—	0,0064	3,2	4	0,0256	0,013	—"—	—"—
	Щиты перекрытия											
Щ-17	Щит перекрытия	73	540	1750	шт.	0,0252	16,0	60	1,5120	0,960	Альбом II лист 9	Пакетами
Щ-18	Щит перекрытия	73	540	1800	—"—	0,0256	16,0	60	1,5360	0,960	—"— лист 10	—"—
БДЦ-1.37.2	Балка чердачного перекрытия	50	150	3700	шт.	0,0396	24,0	58	2,2968	1,392	Альбом II лист 8	Пакетами
КЗ	Стропила пролетом 7,2 м	—	—	—	компл.	0,1342	81,0	14	1,8788	1,134	—"— лист 11	Поштучно
ПФВ-1	Полуферма Веранды	—	—	—	—"—	0,0453	28,0	12	0,5436	0,336	—"— лист 12,13	—"—
ОБ-100	Окно фронтона	74	670	870	шт.	0,0302	14,4	4	0,1208	0,058	—"— лист 3	Пакетами
Р-1	Решетка сушильного шкафа	44	756	760	шт.	0,0429	7,0	4	0,0516	0,028	Альбом II лист 6	Пакетами
СТА-1	Ставень	47	525	1345	—"—	0,0198	10,0	8	0,1584	0,080	—"— лист 7	—"—
	Комплект слухового окна											
ФВ-1	Оконный блок	74	1284	870	шт.	0,0485	20,4	1	0,0485	0,020	Альбом II лист 4	Пакетами
ФВ-2	Боковой щит правый	66	3040	974	—"—	0,0541	33,0	1	0,0541	0,033	—"— лист 5	поштучно
ФВ-2л	Боковой щит левый	66	3040	974	—"—	0,0541	33,0	1	0,0541	0,033	—"— лист 5	—"—
ФВ-3	Кровельный щит	91	1800	3300	—"—	0,1572	95,0	1	0,1572	0,095	—"— лист 5	—"—
						Итого:			11,7743	6,802		

II Детали строганые

Марка	Наименование	Сечение в мм: до строжки	после строжки	Длина в мм	Ед изм	Кубатура ед изм м³	Масса ед изм кг	Количество на дом: Штук или п м	м³	т	Группа качества древ ГОСТ 11047-72	Антисепт Антипир.	Абс Влаж %	ГОСТ Альбом	Поставка
1	2	3	4	5	6	7	8	9	10	11	12	13	14	15	16
Н05-22	Наличник	16×60	13×54	2160	шт	0,0021		8	0,0168		—		—	8242-75	Пакетами
Н05-23	Наличник	16×60	13×54	2250	—"—	0,0022		23	0,0506		—		—	—"—	—"—
Н05П	Наличник	16×60	13×54	—	п м	0,0010		27,0	0,0270		—		—	—"—	—"—
Н05-17	Наличник	16×60	13×54	1685	шт	0,0016		32	0,0512		—		—	—"—	—"—
Н09-11	Наличник	16×100	13×94	1090	—"—	0,0017		2	0,0034		2		18	Альбом II лист 15	—"—
Н09-14	Наличник	16×100	13×94	1380	—"—	0,0022		8	0,0176		2		18	—"—	—"—
Н09-17	Наличник	16×100	13×94	1670	—"—	0,0027		12	0,0324		2		18	—"—	—"—
Н09-22	Наличник	16×100	13×94	2200	—"—	0,0035		4	0,0140		2		18	—"—	—"—
Н09-23	Наличник	16×100	13×94	2280	—"—	0,0036		4	0,0144		2		18	—"—	—"—
009 П	Доски обшивки	16×100	13×94	—	п м	0,0016		966,0	1,5456		2		18	—"—	—"—
Ш21П	Штанга из твердых пород	25×25	ф 18	—	—"—	0,0006		2,0	0,0012		1		15	11047-72 24454-80	—"—
В24П	Брусок	25×50	20×44	—	—"—	0,0013		46,0	0,0598		2		15	Альбом II лист 15	—"—
Т24П	Брусок	25×50	22×44	—	—"—	0,0013		29,0	0,0377		2		15	11047-72 24454-80	—"—
Г25П	Плинтус тип 3	25×60	22×54	—	—"—	0,0015		27,0	0,0405		—		—	8242-75	—"—
Т29П	Брусок, опора для штанги	25×100	22×94	—	—"—	0,0025		24,0	0,0600		2		15	11047-72 24454-80	—"—
Т211П	Лобовая доска, поручень	25×125	22×122	—	—"—	0,0031		40,0	0,1240		2		18	Альбом II лист 15	—"—
Т212	Лобовая доска, доски ограждения, монтажные доски	25×150	22×144	—	—"—	0,0038		129,0	0,4902		2		18	—"—	—"—
Ш32П	Нагель	32×32	ф 25	—	—"—	0,0010		182,0	0,1820		2		18	11047-72 24454-80	—"—
П39-23	Доски пола	32×100	28×94	2300	шт	0,0074		30	0,2220		—	Обмазка пастой, 200	—	8242-75	—"—
П39-35	Доски пола	32×100	28×94	3460	—"—	0,0111		82	0,9102		—	—"—	—	—"—	—"—
В54-21	Брусок	50×50	44×44	2100	—"—	0,0053		4	0,0212		2		15	Альбом II лист 15	—"—
В54П	Брусок, монтажный брусок	50×50	44×44	—	п м	0,0025		69,0	0,1725		2		15	—"—	—"—
В57П	Брусок	50×75	44×74	—	—"—	0,0038		11,0	0,0418		2		15	11047-72 24454-80	—"—
	Стойки, ригели, обвязки каркаса Веранды, обвязка Веранды	50×100	47×94	—	—"—	0,0050		234,0	1,1550		2		18	—"—	—"—
В89-8	Стойка крыльца	100×100	94×94	850	шт	0,0085		2	0,0170		1		18	—"—	—"—
В89-25	Стойка крыльца	100×100	94×94	2550	—"—	0,0255		4	0,1020		1		18	—"—	—"—
В89-28	Стойка	100×100	94×94	2850	—"—	0,0285		2	0,0570		1		18	—"—	—"—
В89-38	Прогон крыльца	100×100	94×94	3800	—"—	0,0380		2	0,0760		1		18	—"—	—"—
						Итого			5,5431	2,772					

186-115-151 86 Ал I

Гл инж пр	Русаков	
Нач отд	Корсаков	
Гл спец	Герасимова	
Рук груп	Якубова	
Инженер	Моспан	
Инженер	Коронина	
Н контр	Бурас	

Привязан

Инв №

Одноэтажный 2-квартирный с 2-комнатными квартирами жилой дом

Сводная спецификация (начало)

стадия	Лист	Листов
Р Д	21	

ГИПРОЛЕСПРОМ

Альбом I

Типовой проект 186-115-151.86

Согласовано:

Взам. инв. №

Подпись и дата

Инв. № подл.

III Нестроганые детали.

Марка	Наименование	Сечение в мм до строжки	Сечение в мм после строжки	Длина в мм	Един изм.	Кубатура ед. изм м³	Масса ед. изм кг	Количество на дом штук или п.м	Количество на дом м³	Количество на дом тонн	Группа качес. древ. ГОСТ 11047-72	Анти-септ. Антипир.	Абс. Влаж. %	ГОСТ. Альбом	Поставка
1	2	3	4	5	6	7	8	9	10	11	12	13	14	15	16
05П	Маячная рейка	16×50	—	—	п.м	0,0008		857,0	0,6856		2		22	11047-72 24454-80	Пакетами
24П	Доска каркаса вытяж.шахты	25×50	—	—	—"—	0,0013		45,0	0,0585		2		—"—	—"—	—"—
29-17	Доски для балок приямка	25×100	—	1680	шт.	0,0042		4	0,0168		1	ВГХ	—"—	—"—	—"—
29П	Подкладки под лаги; доски для люка приямка и канала; ходовые доски доски обшивки вытяжной шахты, доски жесткости	25×100	—	—	п.м	0,0025		270,0	0,6750		3	ВГХ-135,0п.м ПРХВ-135,0п.м	—"—	—"—	—"—
212П	Доска	25×150	—	—	—"—	0,0038		16,0	0,0608		2	ПРХВ	—"—	—"—	—"—
32-15	Рейка	32×32	—	1500	шт.	0,0015		12	0,0180		2		—"—	—"—	—"—
32-22	Рейка	32×32	—	2200	—"—	0,0023		20	0,0460		2		—"—	—"—	—"—
34П	Шпонка	32×50	—	—	п.м	0,0016		102,0	0,1632		2		—"—	—"—	—"—
44П	Черепной брусок	40×40	—	—	—"—	0,0016		16,0	0,0256		2	ПРХВ	—"—	—"—	—"—
54-14	Обрешетка	50×50	—	1400	шт.	0,0035		8	0,0280		2	ПРХВ	—"—	—"—	—"—
54-18	Обрешетка	50×50	—	1800	—"—	0,0045		28	0,1260		2	ПРХВ	—"—	—"—	—"—
54-26	Обрешетка	50×50	—	2600	—"—	0,0065		56	0,3640		2	ПРХВ	—"—	—"—	—"—
54П	Брусок приямка и канала; бруски каркаса перегородок, шкафа и дверцы; коньковый брус. вкладыш по коньку, брусок обвязки вытяжной шахты брусок для подшивки фанеры.	50×50	—	—	п.м	0,0025		530,0	1,3250		2	ВГХ-150,0 ПРХВ-147,0	—"—	—"—	—"—
57-41	Ветровые связи	50×75	—	4100	шт.	0,0154		10	0,1540		2	ПРХВ	—"—	—"—	—"—
57П	Брусок под перегородки; каркас фронтона дома и веранды	50×75	—	—	п.м	0,0038		128,0	0,4864		2	ВГХ-24,0 ПРХВ-107,0	—"—	—"—	—"—
59-12	Лага, кобылка	50×100	—	1230	шт.	0,0062		14	0,0868		2	ВГХ-10 ПРХВ-4	—"—	—"—	—"—
59-14	Обрешетка	50×100	—	1400	—"—	0,0070		16	0,1120		2	ПРХВ	—"—	—"—	—"—
59-17	Лага	50×100	—	1730	—"—	0,0087		16	0,1392		2	ВГХ	—"—	—"—	—"—
59-18	Обрешетка	50×100	—	1800	—"—	0,0090		56	0,5040		2	ПРХВ	—"—	—"—	—"—
59-22	Стойка	50×100	—	2200	—"—	0,0110		6	0,0660		1		—"—	—"—	—"—
59-26	Обрешетка	50×100	—	2600	—"—	0,0130		154	2,0020		2	ПРХВ	—"—	—"—	—"—
59-35	Лага	50×100	—	3530	—"—	0,0177		40	0,7080		2	ВГХ	—"—	—"—	—"—
59-36	Лага	50×100	—	3600	—"—	0,0180		12	0,2160		2	ВГХ	—"—	—"—	—"—
59П	Мауэрлат подкладки под стропила брусок обвязки вытяжной шахты брусок для подшивки фанеры.	50×100	—	—	п.м	0,0050		47,0	0,2350		2	ПРХВ	—"—	—"—	—"—
512-10	Ригель	50×150	—	1000	шт.	0,0075		8	0,0600		1	ПРХВ	—"—	—"—	—"—
512-15	Стойка	50×150	—	1540	—"—	0,0116		12	0,1392		1		—"—	—"—	—"—
512-22	Стойка	50×150	—	2200	—"—	0,0165		12	0,1980		1		—"—	—"—	—"—
512П	Доски обшивки, вкладыш между фермами	50×150	—	—	п.м	0,0075		60,0	0,4500		3	ПРХВ-15,0п.м	—"—	—"—	—"—
512П	Мауэрлат, обгонная доска	50×150	—	—	—"—	0,0075		77,0	0,5775		2	ПРХВ	—"—	—"—	—"—
513-11	Ригель	50×175	—	1150	шт.	0,0101		2	0,0202		1		—"—	—"—	—"—
59-19	Лага	50×100	—	1940	—"—	0,0097		10	0,0970		2	ВГХ	—"—	—"—	—"—
89-22	Стойка	100×100	—	2200	шт.	0,0220		4	0,0880		1		—"—	—"—	—"—
812-5	Вкладыш	100×150	—	550	—"—	0,0083		90	0,7470		2	ПРХВ	—"—	—"—	—"—
812П	Брусья внутренних стен	100×150	—	—	п.м	0,0150		771,0	11,5650		2		—	—"—	—"—
912П	Брусья наружных стен	150×150	—	—	—"—	0,0225		941,0	21,1725		2		—	—"—	—"—
57-14	Ригель слухового окна	50×75	—	1400	шт	0,0053		2	0,0106		2	ПРХВ	22	—"—	—"—
57-13	Ригель слухового окна	50×75	—	1300	—"—	0,0049		2	0,0098		2	ПРХВ	22	—"—	—"—
						Итого:			43,4367	26,062					
	Всего изделий и деталей в заготовках на дом:								60,7541	35,636					

IV Прочие материалы

NN поз.	Наименование	Ед. изм.	Коли-чество	Примечание
1	Линолеум ГОСТ 18108-80	м²	112,0	
2	Древесно-стружечная плита марки П-3 δ=22 мм ГОСТ 10632-77	м²	78,0	
3	Керамическая плитка ГОСТ 6787-80	м²	12,0	
4	Плиты минераловатные полужесткие γ=100 кг/м³ ГОСТ 9573-82	м³	25,80	Расход дан с учётом потерь при раскрое
5	Плиты минераловатные полужесткие γ=125 кг/м³ ГОСТ 9573-82	м³	0,13	
6	ДВП твердая с лакокрасочным покрытием δ=6мм ГОСТ 8904-84	м²	66,0	
7	Наличник из древесноволокнистой массы 11×54 ТУ13-402-78	п.м.	187,0	
8	Фанера ФСФ δ=12мм ГОСТ 3916-69	м³	1,08	
9	Плинтус поливинилхлоридный тип 3.1.1 ГОСТ 19111-77	п.м.	154,0	
10	Раскладка для крепления облицовочных листов ГОСТ 19111-77 тип 2.8.1	п.м.	40,0	
11	тип 2.8.2	п.м.	69,0	
12	тип 2.8.3	п.м	51,0	
13	Полиэтиленовая пленка ГОСТ 10354-82	м²	287,0	
14	Гипсокартонные листы δ=14мм ГОСТ 6266-81	м²	406,0	
15	Листы плоские асбестоцементные с окрашенной поверхностью δ=10мм ГОСТ 18124-75*	м²	81,0	
16	Листы асбестоцементные Волнистые 80 5,5×686×1200 ГОСТ 378-76	м²	366,0	
17	КПО-1 Коньковая деталь 5,5×265×1200 ГОСТ 378-76	шт.	33	
18	КПО-2 Коньковая деталь 5,5×256×1200 ГОСТ 378-76	шт.	33	
19	Сталь оцинкованная для слива δ=0,65 ГОСТ 14918-80	кг	76,0	Расход дан с учетом потерь при раскрое
	или алюминиевый профиль ПК8040	п.м.	86,8	
20	Сталь кровельная оцинкованная ГОСТ 14918-80 δ=0,65	кг	121,0	Расход дан с учетом потерь при раскрое
21	МЦ-1 Анкер 4×50×300 альбом III лист 16,17	шт.	58	
22	МЦ-2 Анкер 4×50×460 альбом III лист 16,17	шт.	29	
23	МЦ-4 Деталь для крепления подоконника альбом III лист 16,17	шт.	14	
24	МЦ-8 Скоба противоветровая альбом III лист 16,17	шт.	109	
25	МЦ-9 Деталь для крепления стоек крыльца альбом III лист 16,17	шт.	32	
26	МЦ-10 Скоба ф10 AII ℓ=750мм. альбом III лист 16,17	шт.	5	
27	МЦ-11 Штырь ф10 AII ℓ=350мм альбом III лист 16,17	шт.	30	
28	МЦ-15 Скользящая скоба альбом III лист 17	шт.	12	
29	МЦ-17 Скользящая скоба альбом III лист 17	шт.	1024	
30	МЦ-18 Деталь для крепления прогона альбом III лист 17	шт.	8	
31	Сталь арматурная ф10 AII ГОСТ 5781-82	кг	258,2	
32	Сталь арматурная ф 6 AII ГОСТ 5781-82	кг	9,8	
33	Х-2 Хомут 5×50×659 альбом III лист 17	шт.	8	
34	Х-3 Хомут 5×50×759 —"— —"—	шт.	8	
35	Х-5 Хомут 5×50×661 —"— —"—	шт.	4	
36	Сетка №10-1.00 ГОСТ 3826-82	м²	3,0	
37	Завертка 3Ф2 ГОСТ 5090-79	шт.	2	
38	Петля ПН6-80 ГОСТ 5088-78	шт.	4	
39	Зонт марки 3п.00.000-05 серия 1.494-32	шт.	2	
40	МЦ-16 Скользящая скоба альбом III лист 17	шт	54	

Привязан

Инв. №

186-115-151.86 Ал.I

Сводная спецификация (продолжение)

Лист 22

Альбом I

Типовой проект 186-115-151.86

Согласовано:

Инв.№ подл. | Подпись и дата | Взам.инв.№

Вариант с поквартирным отоплением и упрощенным благоустройством.

Марка	Наименование	Сечение в мм до строжки	Сечение в мм после строжки	Длина в мм	Един. изм.	Кубатура ед. изм. м³	Масса ед. изм. кг	Количество на дом: штук или п.м	Количество на дом: м³	Количество на дом: тонн	Группа качест. древ. ГОСТ 11047-72	Антисепт. Антипир.	Абс. влаж. %	ГОСТ альбом	Поставка
1	2	3	4	5	6	7	8	9	10	11	12	13	14	15	16
	Исключается														
	изделия														
Щ-18	Щит перекрытия	73	540	1800	шт.	0,0256	16,0	2	0,0512	0,032				Альбом II лист 10	пакетами
	Детали нестроганые														
24п	Доска каркаса вытяжной шахты	25×50	—	—	п.м	0,0013		45,0	0,0585		2		22	11047-72 24454-80	пакетами
29п	Доски для приямка и канала; доски обшивки выт. шахты	25×100	—	—	—"—	0,0025		149,0	0,3725		3		—"—	—"—	—"—
29-17	Доски для балок приямка	25×100	—	1680	шт.	0,0042		4	0,0168		1		—"—	—"—	—"—
34п	Шпонка	32×50	—	—	п.м	0,0016		10,5	0,0168		2		—"—	—"—	—"—
54п	Брусок	50×50	—	—	—"—	0,0025		34,0	0,0850		2		—"—	—"—	—"—
57п	Брусок под перегородки	50×75	—	—	—"—	0,0038		8,0	0,0304		2		—"—	—"—	—"—
59-17	Лага	50×100	—	1730	шт.	0,0087		16	0,1392		2		—"—	—"—	—"—
59-22	Стойка	50×100	—	2200	—"—	0,0110		2	0,0220		1		—"—	—"—	—"—
59п	Брусок	50×100	—	—	п.м	0,0050		4,0	0,0200		2		—"—	—"—	—"—
89-22	Стойка	100×100	—	2200	шт.	0,0220		2	0,0440		1		—"—	—"—	—"—
512-10	Ригель	50×150	—	1000	—"—	0,0075		8	0,0600		1		—"—	—"—	—"—
812п	Брусья внутренних стен	100×150	—	—	п.м	0,0150		109,0	1,6350		2		—	—"—	—"—
912п	Брусья наружных стен	150×150	—	—	—"—	0,0225		5,5	0,1238		2		—	—"—	—"—
						Итого:			2,6240	1,574					
	Итого исключается:								2,6752	1,606					
	Добавляется:														
	Изделия														
ОР6-9	Окно	138	560	870	шт.	0,0343	15,4	2	0,0686	0,031				Серия 1.136.5-16	пакетами
БДЦ-1.37.2	Балка чердачного перекрытия	50	150	3700	—"—	0,0396	24,0	2	0,0792	0,048				Альбом II лист 8	—"—
						Итого:			0,1478	0,079					
	Детали строганые														
Н05п	Наличник	16×60	13×54	—	п.м	0,0010		7,0	0,0070		—		—	8242-75	пакетами
Н09п	Наличник	16×100	13×94	—	—"—	0,0016		8,0	0,0128		2		18	Альбом II лист 15	—"—
Т24п	Брусок	25×50	22×44	—	—"—	0,0013		6,5	0,0085		2		18	11047-72 24454-80	—"—
П39п	Доски пола	32×100	28×94	—	—"—	0,0032		58,0	0,1856		—	Обмазка пастой „200"	—"—	8242-75	—"—
						Итого:			0,2139	0,107					
	Детали нестроганые														
09п	Доски для крышки люка	16×100	—	—	п.м	0,0016		36,0	0,0576		3	ВГХ	22	11047-72 24454-80	пакетами
29п	Доски для крышки люка, подкладки под лаги	25×100	—	—	—"—	0,0025		37,0	0,0925		3	ВГХ	—"—	—"—	—"—
32п	Рейка	32×32	—	—	—"—	0,0010		3,0	0,0030		2		—"—	—"—	—"—
54п	Стойки для стульчика	50×50	—	—	—"—	0,0025		15,0	0,0375		1	ВГХ	—"—	—"—	—"—

Марка	Наименование	Сечение в мм до строжки	Сечение в мм после строжки	Длина в мм	Един. изм.	Кубатура ед. изм. м³	Масса ед. изм кг	Количество на дом: штук или п.м	Количество на дом: м³	Количество на дом: тонн	Группа качес. древ. ГОСТ 11047-72	Антисепт. Антипир.	Абс. влаж. %	ГОСТ альбом	Поставка
1	2	3	4	5	6	7	8	9	10	11	12	13	14	15	16
59-13	Лага	50×100	—	1250	шт.	0,0063		6	0,0378		2	ВГХ	22	11047-72 24454-80	Пакетами
59-21	Лага	50×100	—	2130	—"—	0,0107		16	0,1712		2	ВГХ	—"—	—"—	—"—
512-12	Стойка	50×150	—	1200	—"—	0,0090		2	0,0180		1		—"—	—"—	—"—
						Итого:			0,4476	0,251					
	Итого добавляется:								0,7793	0,437					
	Всего при варианте с поквартирным отоплением и упрощенным благоустройством изделий и деталей в заготовках на дом:								58,8582	34,467					
	Вариант с температурой наружного воздуха -40°С														
	Исключается:														
	изделия														
ОР15-12	Окно	138	1170	1460	шт.	0,0910	41,0	4	0,3640	0,164				Серия 1.136.5-16	пакетами
ОР15-21	Окно	138	2070	1460	—"—	0,1500	67,5	2	0,3000	0,135				—"—	—"—
БР22-9	Балконная дверь	138	870	2175	—"—	0,0740	33,3	1	0,0740	0,033				—"—	—"—
БР22-9л	Балконная дверь	138	870	2175	—"—	0,0740	33,3	1	0,0740	0,033				—"—	—"—
						Итого:			0,8120	0,365					
	Детали строганые														
Н05-23	Наличник	16×60	13×54	2250	шт.	0,0022		4	0,0088		—		—	8242-75	пакетами
Н05-11	Наличник	16×60	13×54	1110	—"—	0,0011		2	0,0022		—		—	—"—	—"—
Н09-11	Наличник	16×100	13×94	1090	—"—	0,0017		2	0,0034		2		18	Альбом II лист 15	—"—
Н09-14	Наличник	16×100	13×94	1380	—"—	0,0022		8	0,0176		2		18	—"—	—"—
Н09-17	Наличник	16×100	13×94	1670	—"—	0,0027		12	0,0324		2		18	—"—	—"—
Н09-22	Наличник	16×100	13×94	2200	—"—	0,0035		4	0,0140		2		18	—"—	—"—
Н09-23	Наличник	16×100	13×94	2280	—"—	0,0036		4	0,0144		2		18	—"—	—"—
Т24п	Брусок	25×50	22×44	—	п.м	0,0013		29,0	0,0377		2		18	11047-72 24454-80	—"—
Т29п	Брусок	25×100	22×94	—	—"—	0,0025		10,5	0,0263		2		15	—"—	—"—
						Итого:			0,1568	0,078					
	Детали нестроганые														
05п	Маячная рейка	16×50	—	—	п.м	0,0008		36,0	0,0288	0,017	2		22	11047-72 24454-80	пакетами
	Итого исключается:								0,9976	0,460					

Привязан

Инв. №

186-115-151.86 Ал. I

Сводная спецификация (продолжение)

Лист 23

Альбом I

Типовой проект 186-115-151.86

Согласовано:

Взам. инв. №

Подпись и дата

Инв. № подл.

Вариант с температурой наружного воздуха - 40°С (продолжение)

Марка	Наименование	Сечение в мм до строжки	Сечение в мм после строжки	Длина в мм	Един. изм.	Кубатура ед. изм. м³	Масса ед. изм кг	Количество на дом штук или п.м	Количество на дом м³	Количество на дом тонн	Группа качес. древ. ГОСТ 11047-72	Антисепт. Антипир.	Абс. влаж. %	ГОСТ, альбом	Поставка
1	2	3	4	5	6	7	8	9	10	11	12	13	14	15	16
	Добавляется:														
БРС22-9л	Балконная дверь	138	870	2175	шт.	0,1110	50,0	1	0,1110	0,050				Серия 1,136.5-17	поштучно
ОРС15-12	Окно	138	1170	1460	шт.	0,1187	53,4	4	0,4748	0,214				Серия 1,136.5-17	поштучно
ОРС15-21	Окно	138	2070	1460	—"—	0,1820	81,9	2	0,3640	0,164				—"—	—"—
БРС22-9	Балконная дверь	138	870	2175	—"—	0,1110	50,0	1	0,1110	0,050				—"—	—"—
						Итого:			1,0608	0,478					
	Детали строганые														
Н54-13	Наличник	50×50	44×44	1300	шт.	0,0033		8	0,0264		2		18	Альбом II лист 15	пакетами
Н54-15	Наличник	50×50	44×44	1550	—"—	0,0039		12	0,0468		2		18	—"—	—"—
Н54-22	Наличник	50×50	44×44	2200	—"—	0,0055		8	0,0440		2		18	—"—	—"—
Н54п	Наличник	50×50	44×44	—	п.м	0,0025		15,0	0,0375		2		18	—"—	—"—
А25п	Брусок	25×60	22×60	—	—"—	0,0015		40,0	0,0600		2		18	—"—	—"—
						Итого:			0,2147	0,107					
	Детали нестроганые														
54п	Маячная рейка	50×50	—	—	п.м	0,0025		383,0	0,9575		2		22	11047-72 24454-80	пакетами
59-29	Маячная рейка	50×100	—	2950	шт.	0,0148		44	0,6512		—"—		—"—	—"—	—"—
						Итого:			1,6087	0,965					
		Итого добавляется							2,8842	1,550					
	Всего при варианте с температурой наружного воздуха - 40°С изделий и деталей в заготовках на дом:								62,6407	36,726					
	Вариант с цокольным перекрытием по балкам														
	Исключается:														
	Детали строганые														
П39-23	Доски пола	32×100	28×94	2300	шт.	0,0074		30	0,2220		—	обмазка пастой „200"	—	8242-75	пакетами
П39-35	Доски пола	32×100	28×94	3460	—"—	0,0111		82	0,9102		—	—"—	—	—"—	—"—
						Итого:			1,1322	0,566					
	Детали нестроганые														
29п	Подкладки под лаги	25×100	—	—	п.м	0,0025		46,0	0,1150		3	ВГХ	22	11047-72 24454-80	пакетами
29-17	Доски для балок приямка	25×100	—	1680	шт.	0,0042		4	0,0168		1	ВГХ	—"—	—"—	—"—
54п	Брусок	50×50	—	—	п.м	0,0025		143,0	0,3575		2	ВГХ	—"—	—"—	—"—
59-12	Лага	50×100	—	1230	шт.	0,0062		10	0,0620		2	ВГХ	—"—	—"—	—"—
59-19	Лага	50×100	—	1940	—"—	0,0097		10	0,0970		2	ВГХ	—"—	—"—	—"—
59-17	Лага	50×100	—	1730	шт.	0,0087		16	0,1392		2	ВГХ	22	11047-72 24454-80	пакетами
59-35	Лага	50×100	—	3530	—"—	0,0177		40	0,7080		2	ВГХ	—"—	—"—	—"—
59-36	Лага	50×100	—	3600	—"—	0,0180		12	0,2160		2	ВГХ	—"—	—"—	—"—
						Итого:			1,7115	1,027					
	Итого исключается:								2,8437	1,593					
	Добавляется:														
	Изделия														
БДЦ-2.35.1	Балка цокольного перекрытия	50	175	3550	шт.	0,0368	23,0	16	0,5888	0,368				Альбом II лист 8	пакетами
БДЦ-2.35.2	Балка цокольного перекрытия	50	175	3550	—"—	0,0425	26,0	36	1,5300	0,936				Альбом II лист 8	—"—
Щ-17	Щит перекрытия	73	540	1750	—"—	0,0252	16,0	26	0,6552	0,416				—"— лист 9	—"—
Щ-17*	Щит перекрытия	73	490	1750	—"—	0,0232	14,0	15	0,3480	0,210				—"— лист 9	—"—
Щ-18	Щит перекрытия	73	540	1800	—"—	0,0256	16,0	26	0,6656	0,416				—"— лист 10	—"—
Щ-18*	Щит перекрытия	73	490	1800	—"—	0,0236	15,0	18	0,4248	0,270				—"— лист 10	—"—
						Итого:			4,2124	2,616					
	Детали строганые														
П39п	Доски пола	32×100	28×94	—	п м	0,0032		1355,0	4,3360	2,168	—	обмазка пастой „200"	—	8242-75	пакетами
	Детали нестроганые														
29п	Доски для люка приямка	25×100	—	—	п.м	0,0025		5,0	0,0125		3	ВГХ	22	11047-72 24454-80	пакетами
29-20	Доски для балок приямка	25×100	—	2000	шт.	0,0050		8	0,0400		1	ВГХ	—"—	—"—	—"—
59п	Подкладки под балки и для канала	50×100	—	—	п.м	0,0050		97,0	0,4850		3	ВГХ	—"—	—"—	—"—
513п	Вкладыш	50×175	—	—	—"—	0,0088		15,0	0,1320		2	ВГХ	—"—	—"—	—"—
513-36	Балки веранды	50×175	—	3620	шт.	0,0317		16	0,5072		1	ВГХ	—"—	—"—	—"—
						Итого:			1,1767	0,706					
	Итого добавляется:								9,7251	5,490					
	Всего при варианте с цокольным перекрытием по балкам изделий и деталей в заготовках на дом:								67,6355	39,533					

Привязан:

Инв. №

186-115-151.86 Ал. I

Сводная спецификация (окончание)

Лист 24

21833-01 37

Альбом I

Типовой проект 186-115-151.86

Ведомость рабочих чертежей основного комплекта

Лист	Наименование	Примечание
ОВ-1	Общие данные	
ОВ-2	Отопление и вентиляция. Планы	
ОВ-3	Схема трубопроводов отопления	
ОВ-4	Отопление и вентиляция. План /вариант поквартирного отопления/	
ОВ-5	Схема трубопроводов отопления /вариант поквартирного отопления/	

Ведомость ссылочных и прилагаемых документов

Обозначение	Наименование	Примечание
4.904-69	Средства крепления трубопроводов и нагревательных приборов	
1.494-10	Решетки щелевые регулирующие	
1.494-32	Зонты и дефлекторы	
2.190-1/72 В I, II	Узлы и детали инженерного оборудования жилых и общественных зданий	
5.903-2	Воздухосборники для систем отопления	
4.903-10 В.8	Грязевики	

Основные показатели проекта

Наименование	Показатели при расчетной температуре -30°	-40°
Площадь здания общая кв.м $м^2$	117,04	117,04
Удельный расход тепла на отопление $1м^2$		
общей площади здания	103,9/120,52	10731/124,47
Расчетный расход тепла		
на отопление ккал/час /Вт	12160/14105	12580/14570
на горячее водоснабжение	12000/13920	12000/13920

Типовой проект разработан в соответствии с действующими нормами и правилами и предусматривает мероприятия обеспечивающие взрывную, взрывопожарную и пожарную безопасность при эксплуатации здания.

Гл. инж. проекта /Русаков Ю.В./

Инв.N подл. | Подпись и дата | Взам.инв.N

Общие указания

Проект разработан для государственного и сельского поселкового строительства в I В и II В климатических подрайонах с расчетной зимней температурой наружного воздуха -30° и -40°С с обычными геологическими условиями.

Согласно строительной части проекта, стены здания приняты брусчатые, чердачное перекрытие с утеплителем из минераловатных плит.

Основные нормативные документы:

- СНиП II-3-79 „Строительная теплотехника"
- СНиП II-33-75 „Отопление и вентиляция"
- СНиП 2.01.01-82 „Строительная климатология"
- СНиП II-л.1-71* „Жилые здания. Нормы проектирования"

Отопление. Отопление дома запроектировано в 2* вариантах; от внешнего источника теплоснабжения и поквартирное отопление. Теплоносителем для системы отопления принята вода с температурой 95-70°С. В качестве нагревательных приборов приняты радиаторы „М-140АО". Проектом учтены добавочные потери тепла, потребного для нагревания инфильтрирующего воздуха, поступающего в основные помещения, вследствие естественной вытяжки не компенсируемой приточным воздухом по СНиП II-33-75.

I вариант: источник теплоснабжения - поселковая котельная. Система отопления однотрубная, горизонтальная. Трубопровод прокладывается над полом. Удаление воздуха предусмотрено через краны Маевского. Узел ввода и трубопроводы, проложенные в подпольном канале изолируются минераловатными изделиями толщиной 30мм с покровным слоем стеклотканью.

II вариант: поквартирное отопление предусматривается от чугунного 4*секционного котла КЧМ-2М или „Жарок-1". Система отопления двухтрубная с верхней разводкой теплоносителя. Подающий трубопровод прокладывается под потолком обратный над полом. Удаление воздуха из системы запроектировано через расширительный бак устанавливаемый на чердаке. Бак изолируется минераловатными изделиями. Топливом для котла принят сортированный антрацит.

Вентиляция. Вентиляция жилых комнат предусмотрена вытяжная через кухни и санузлы. Вентиляция кухонь и санузлов - естественная вытяжная. Для основного варианта через утепленную вытяжную шахту, а для варианта поквартирного отопления через дымовентиляционный стояк.

Горячее водоснабжение. Горячее водоснабжение предусмотрено от наружных сетей.

Коэффициент теплопередачи „К" ккал/$м^2$ град

Наименование	Количество -30°	-40°
Коэффициент теплопередачи наружных стен	0,76	0,49
Коэффициент теплопередачи чердачного перекрытия	0,38	0,32
Коэффициент теплопередачи окон	2,30	1,70

ГИП	Русаков		
Нач.отд.	Новицкий		
Вед.инж.	Черваков		
Техник	Кленичева		
Н.контр.	Голубенчик		

186-115-151.86 Ал.I ОВ

Привязан:

Инв.N

Общественный 2-х квартирный с 2-х комнатными квартирами жилой дом

Стадия	Лист	Листов
Р	1	5

Общие данные

ГИПРОЛЕСПРОМ

Альбом I

Типовой проект 186-115-151.86

План отопления

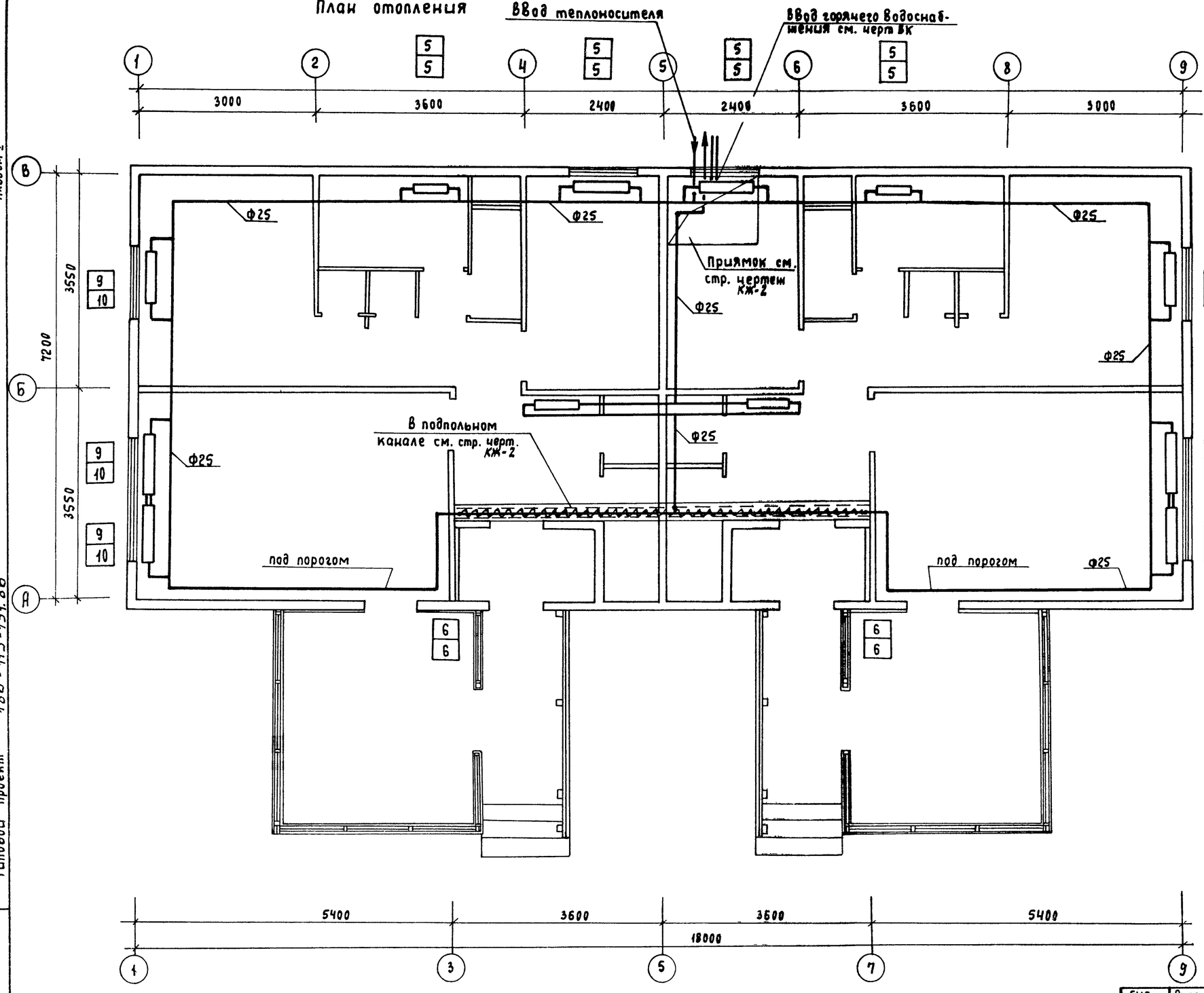

План вентиляции
/элемент плана/

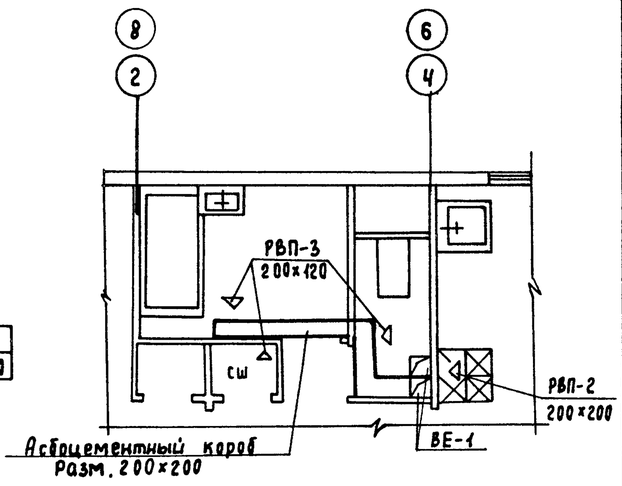

Таблица радиаторов

Количество секций в приборе	Количество приборов	
	-30°	-40°
5	4	4
6	2	2
9	6	—
10	—	6
Итого секций	86	92

Трубопроводы от стен условно отнесены.

ГИП	Русаков		
Нач. отд.	Новицкий		
Вед. инж.	Щербакова		
Техник	Аленичева		
Н. контр.	Головенчиц		

Привязан

Инв. №

186-115-151.86 Ал. I ОВ

Одноэтажный 2-квартирный с 2-комнатными квартирами жилой дом

Стадия	Лист	Листов
Р	2	

Отопление и вентиляция. Планы.

ГИПРОЛЕСПРОМ

Инв. № подл. | Подпись и дата | Взам. инв. №

Типовой проект 186-115-151.86 Альбом I

Схема отопления

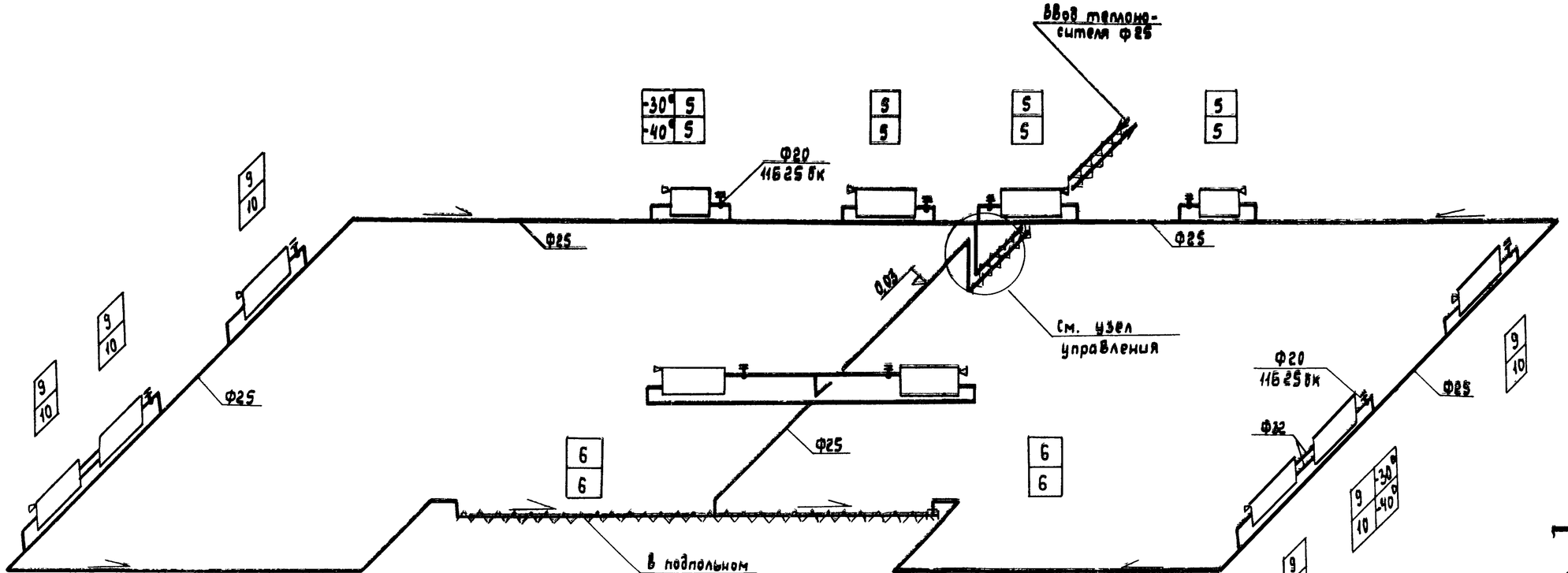

Узел управления б/м
(В приямке)

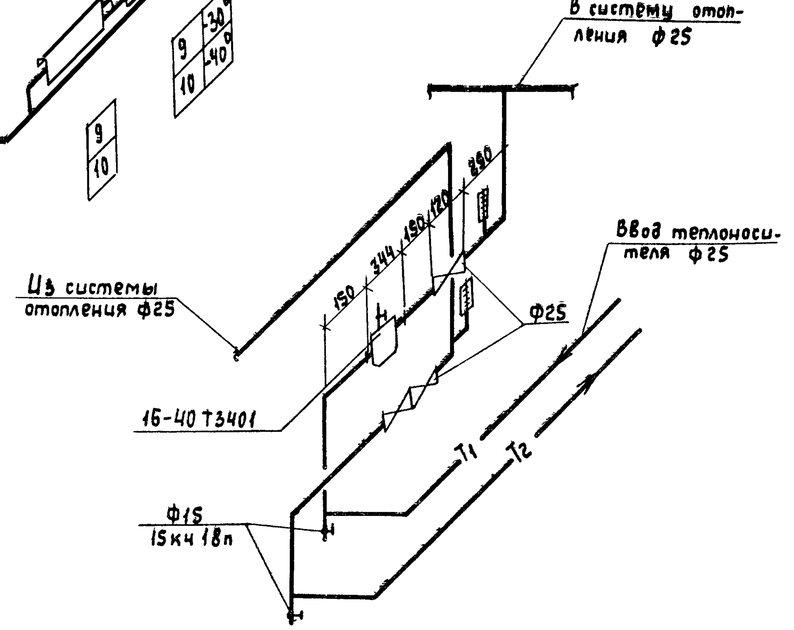

ГИП	Русаков		
Нач. отд.	Новицкий		
Вед. инж.	Щербакова		
Техник	Алешичева		
Н. контр.	Головенчиц		

186-115-151.86 Ал. I ОВ

Привязан:

Инв. №

Одноэтажный 2-квартирный с 2-комнатными квартирами жилой дом

Стадия	Лист	Листов
Р	3	

Схема трубопроводов отопления

ГИПРОЛЕСПРОМ

Инв. № подл. | Подпись и дата | Взам. инв. №

21833-01 40

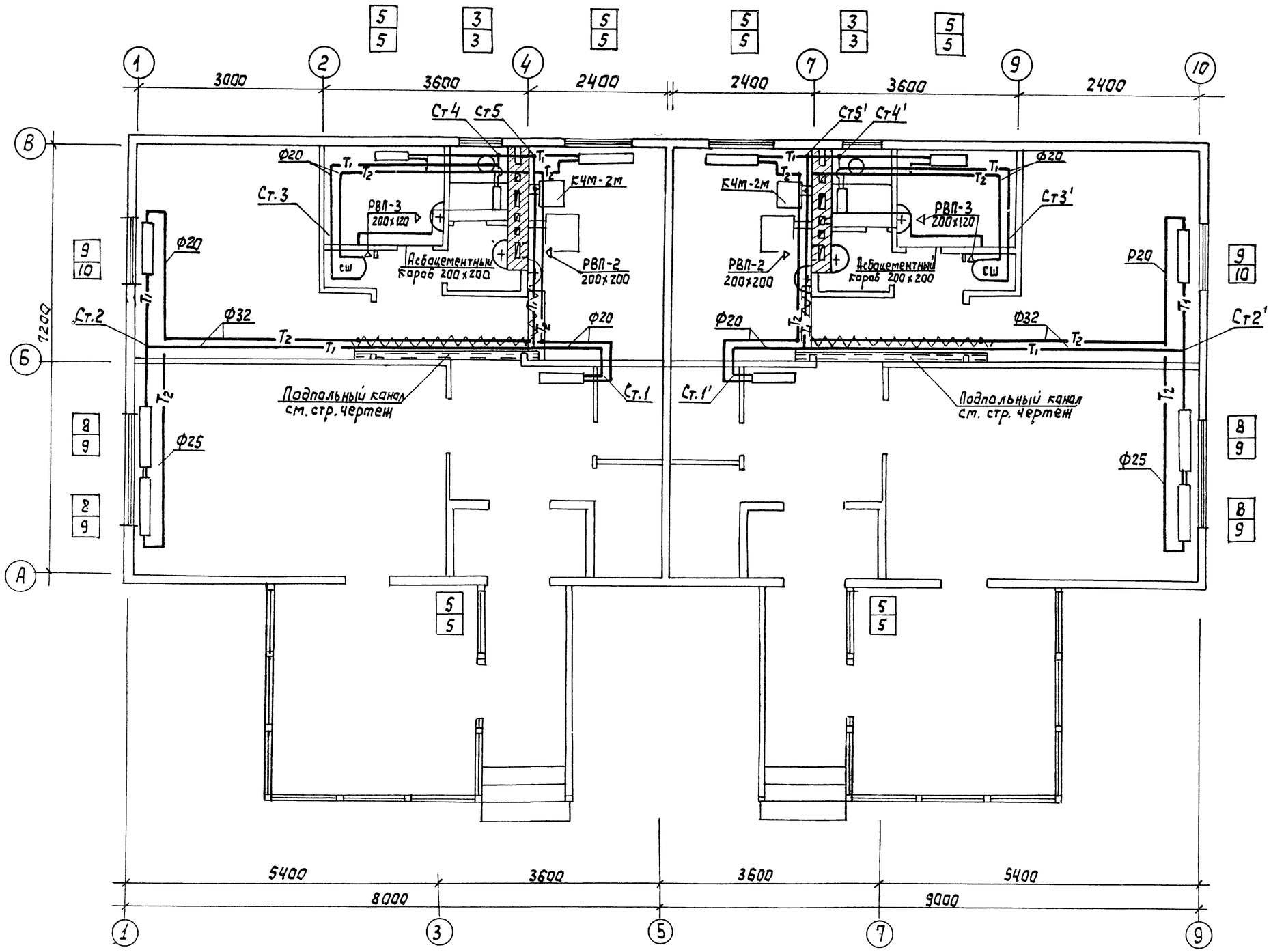

Трубопроводы от стен условно отнесены.

Альбом I

Типовой проект 186-115-151.86

Согласовано:

Инв.№ подл. | Подпись и дата | Взам. инв.№

ГИП	Русаков		186-115-151.86 Ал.I ОВ
Нач.отд.	Навицкий		
Вед.инж.	Щербакова		
Техник	Альничева		
Н.контр.	Головенщиц		
Привязан:			Одноэтажный 2-квартирный с 2-комнатными квартирами жилой дом — Стадия Р, Лист 4, Листов
Инв.№			Отопление и вентиляция. План (Вариант поквартирного отопления) — ГИПРОЛЕСПРОМ

21833-01 41

Альбом I

Типовой проект 186-115-151.86

Схема отопления

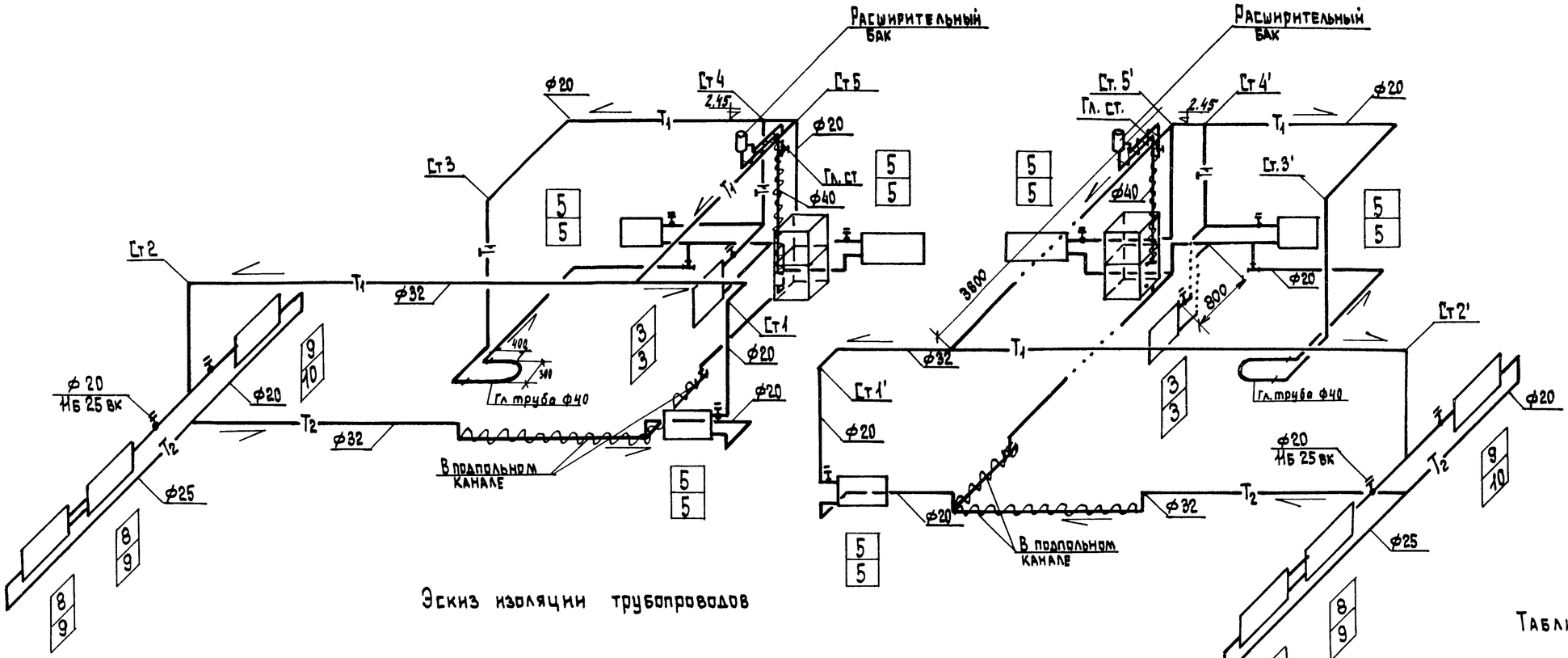

Эскиз изоляции трубопроводов

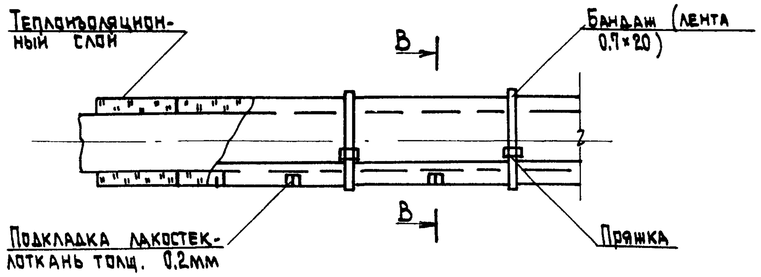

В-В



Подкладка

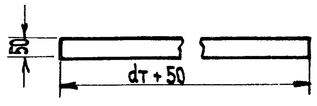

Таблица радиаторов

Количество секций в приборе	Количество приборов	
	-30°	-40°
3	2	2
5	6	6
8	4	—
9	2	4
10	—	2
Итого:	86	92

Инв. № подл. | Подпись и дата | Взам. инв. №

ГИП	Русаков		
Нач. отд.	Новицкий		
Вед. инж.	Щербакова		
Техник	Алёничева		
Н. контр.	Головенчиц		

186-115-151.86 Ал. I ОВ

Привязан:

Инв. №

Одноэтажный 2-квартирный с 2-комнатными квартирами жилой дом

Схема трубопроводов отопления (вариант поквартирного отопления)

Стадия	Лист	Листов
Р	5	

ГИПРОЛЕСПРОМ

Альбом I

Типовой проект 186-115-151.86

Водоснабжение и канализация

Водоснабжение и канализация проектируются в соответствии с нормами СНиП II-30-76 и СНиП II-34-76.

Проектом предусматривается подключение внутренних сетей водопровода и канализации к наружным сетям водопровода и канализации посёлка.

Горячее водоснабжение запроектировано от поселковой котельной.

Водоснабжение

Таблица основных показателей

№№ п/п	Наименование	Един. изм.	К-во	Примеч.
1	Норма водопотребления	л		
2	Расчетный расход холодной воды	л/сек.		
3	Расчетный расход горячей воды	л/сек.		
4	Необходимый напор на вводе	м	12,0	

Внутренние сети водопровода прокладываются из стальных водогазопроводных оцинкованных легких труб ф32÷15мм. и ф25÷15мм с уклоном i=0,002 в сторону вводов.

На трубопроводах устанавливается запорная и водоразборная арматура.

Ввод водопровода запроектирован из стальных водогазопроводных оцинкованных труб ф32.

Канализация

Внутренние сети канализации запроектированы из канализационных пластмассовых канализационных труб высокой плотности ф100 и ф50мм и прокладываются с уклоном i=0,02 для ф100 и i=0,035 для ф50.

Вытяжная часть канализационных стояков выводятся выше кровли на 0,5м.

Ведомость чертежей основного комплекта

№№ п/п	Наименование чертежа	Примеч.
1	Общие данные.	ВК-1
2	Планы сетей В1; Т3 и К1.	ВК-2
3	Схемы сетей В1; Т3 и К1.	ВК-3

Проект разработан в соответствии с действующими нормами и правилами и предусматривает мероприятия, обеспечивающие взрывную, взрывоопасную и взрывопожарную безопасность при эксплуатации здания.

Гл. инж. проекта /Русаков/

Инв. № подл. | Подпись и дата | Взам. инв. №

Гл.инж.пр.	Язовская		186-115-151.86 Ал. I ВК
Нач.отд.	Корсаков		
Рук.гр.	Меерсон		
Н. контр.	Клебанова		
Одноэтажный 2-квартирный с 2-комнатными квартирами жилой дом		Стадия: Р	Лист: 1	Листов: 3
Общие данные		ГИПРОЛЕСПРОМ		

21833-01 43

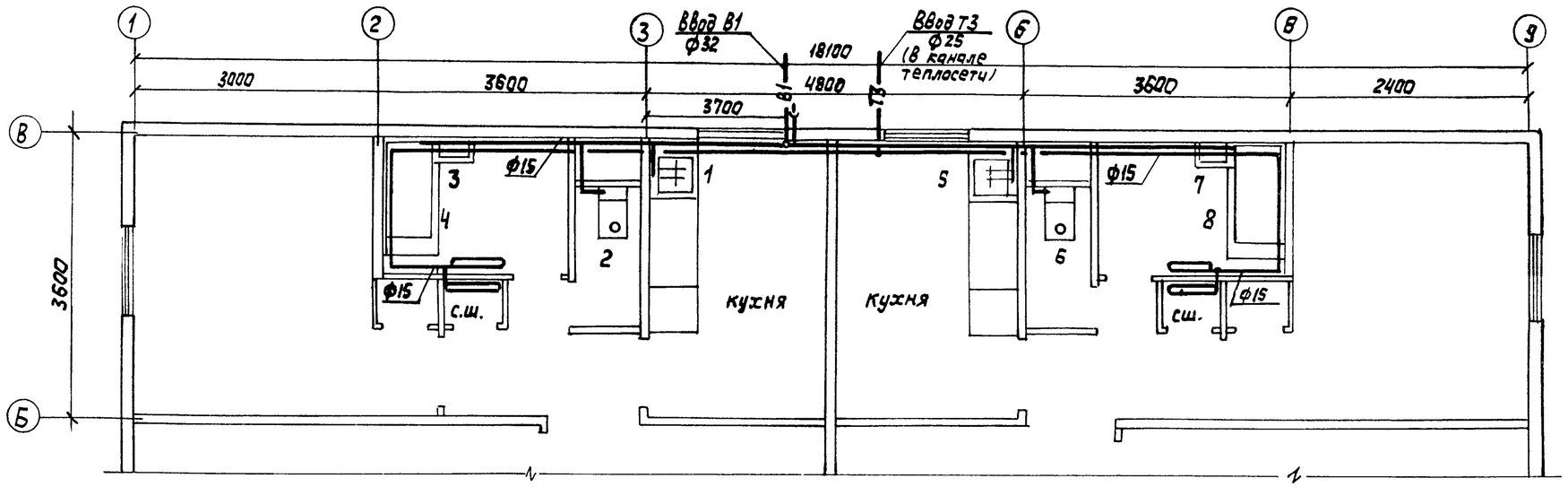

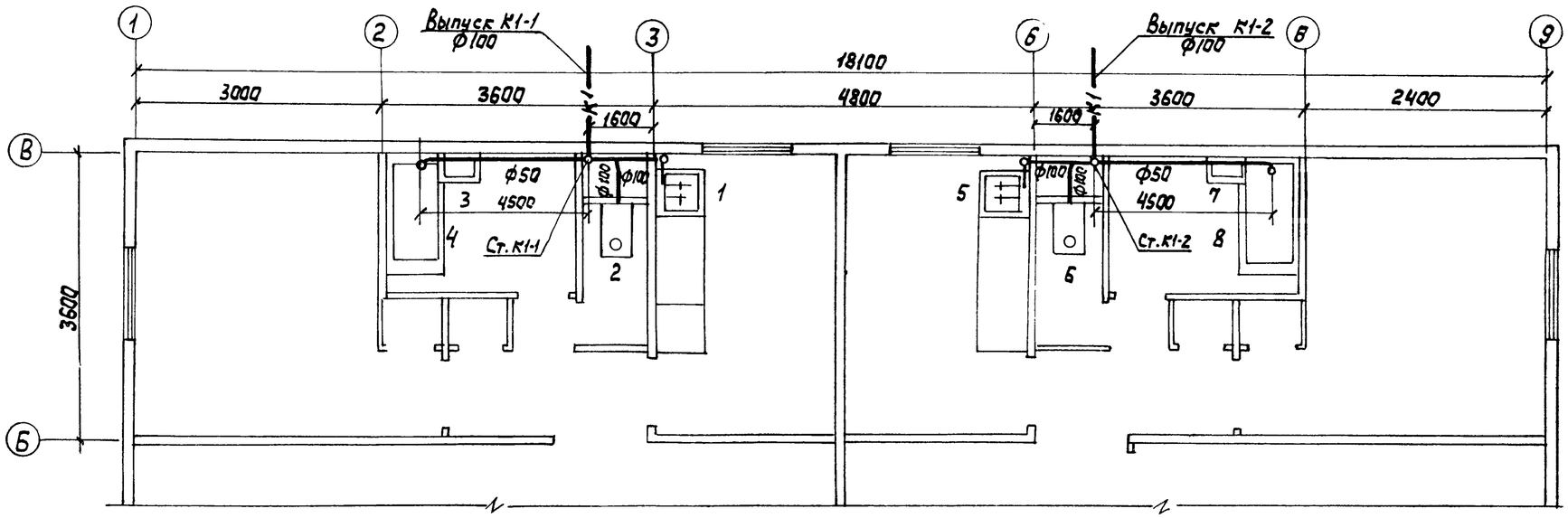

Гл. инж. пр.	Русаков		
Нач. отд.	Навицкий		
Зам. нач. отд.	Гетман		
Рук. гр.	Меерсон		
Н. контр.	Клеванова		

186-115-151.86 Ал.I ВК

Привязан:

Инв. №

Однаэтажный 2-квартирный с 2-комнатными квартирами жилой дом	Стадия	Лист	Листов
	Р	2	3
Планы сетей В1, Т3 и К1	ГИПРОЛЕСПРОМ		

21833-01 44

Типовой проект 186-115-151.86

Согласовано

Инв. № подл. | Подпись и дата | Взам. инв. №

Альбом I

Типовой проект 186-115-151.86

В1

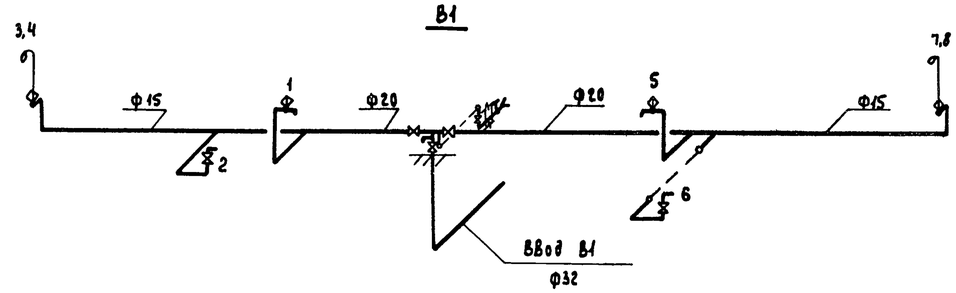

Т3

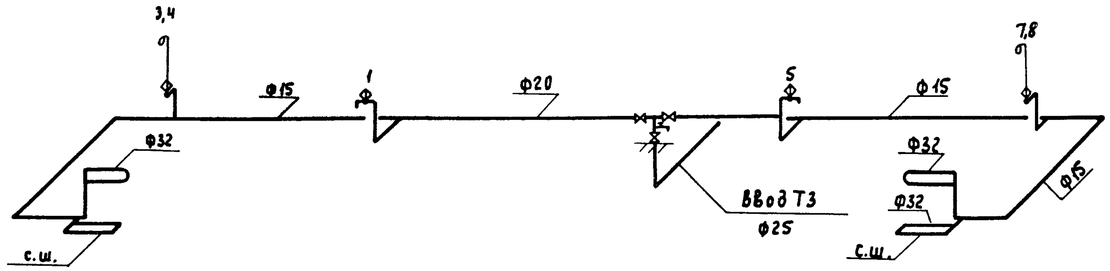

К1

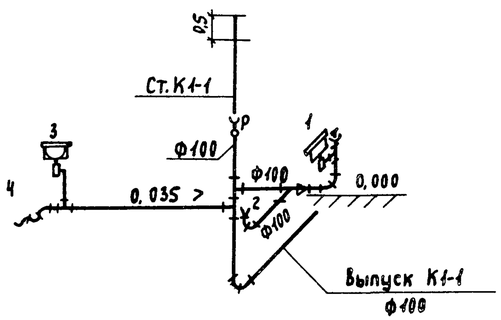

К1

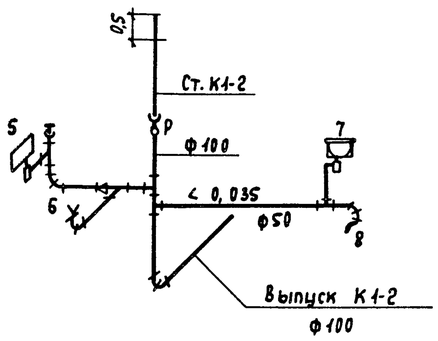

Гл. инж. пр	Русаков		
Нач. отд.	Новицкий		
Зам. нач. отд.	Гетман		
Рук. гр.	Меерсон		
Н. контр.	Клебанова		

Привязан:

Инв. №

186-115-151.86 Ал. I ВК

Одноэтажный 2-квартирный с 2-комнатными квартирами жилой дом

Стадия	Лист	Листов
Р	3	3

Схемы сетей В1, Т3 и К1

ГИПРОЛЕСПРОМ

Взам. инв. №

Подпись и дата

Инв. № подл.

21833-01 45

Альбом I

Типовой проект 186-115-151.86

Ведомость рабочих чертежей основного комплекта

Лист	Наименование	Примечание
1	Общие данные	
2	План электросети	

Ведомость ссылочных и прилагаемых документов

Обозначение	Наименование	Примечание
	Прилагаемые документы	
ЭО, СО	Спецификация оборудования	
ЭО, ВМ	Ведомость потребности в материалах	

Условные обозначения, не вошедшие в ГОСТ 2.754-72

⊗ – Колодка клеммная для подключения светильника

О Зв. – Звонок электрический

• – Кнопка звонка

Общие указания

1. Проект выполнен в соответствии с Инструкцией по проектированию электрооборудования жилых зданий СН544-82.
2. Питание электропотребителей жилого дома предусматривается на 220 В (1ф+0) от эл. сети 380/220 В.
   Ввод эл.сети в здание выполняется при привязке проекта к местным условиям.
   На вводе эл. сети устанавливается ящик с выключателем и предохранителями.
3. В проекте предусмотрено эл. снабжение квартир с электрическими плитами.
   Расчетная нагрузка эл. потребителей дома в соответствии с СН544-82 равна 12 квт /10 квт - при варианте с плитами на твёрдом топливе/.
4. Питающая эл.сеть выполнена кабелем АВВГ, групповая эл.сеть - проводом АППВ, проложенным открыто по сгораемым основаниям с подкладкой листового асбеста толщиной 3 мм.
5. Для зануления электроустановок жилого дома используется нулевой рабочий провод эл. проводки.
   Для зануления корпусов электрических плит, а так же переносных бытовых приборов должен прокладываться от щитка отдельный провод сечением, равным сечению фазного провода.

Рабочие чертежи разработаны в соответствии с действующими нормами и правилами и предусматривают мероприятия, обеспечивающие взрывобезопасность и пожаробезопасность при эксплуатации здания /сооружения/.

Гл. инженер проекта: Ю.В. Русаков

Инв. № подл. | Подпись и дата | Взам. инв. №

Инв. №				
ГИП	Русаков			
Нач. отд.	Боенков			
Рук. гр.	Фролова			
Проект.	Никонова		1985 г.	
Н. контр.	Клебанова			

Привязан:

186-115-151.85 Ал.I ЭО

Одноэтажный 2-х квартирный с 2комнатными квартирами жилой дом

Стадия	Лист	Листов
Р	1	2

Общие данные

ГИПРОЛЕСПРОМ

21833-01 46

Альбом I

Типовой проект 186-115-151.86

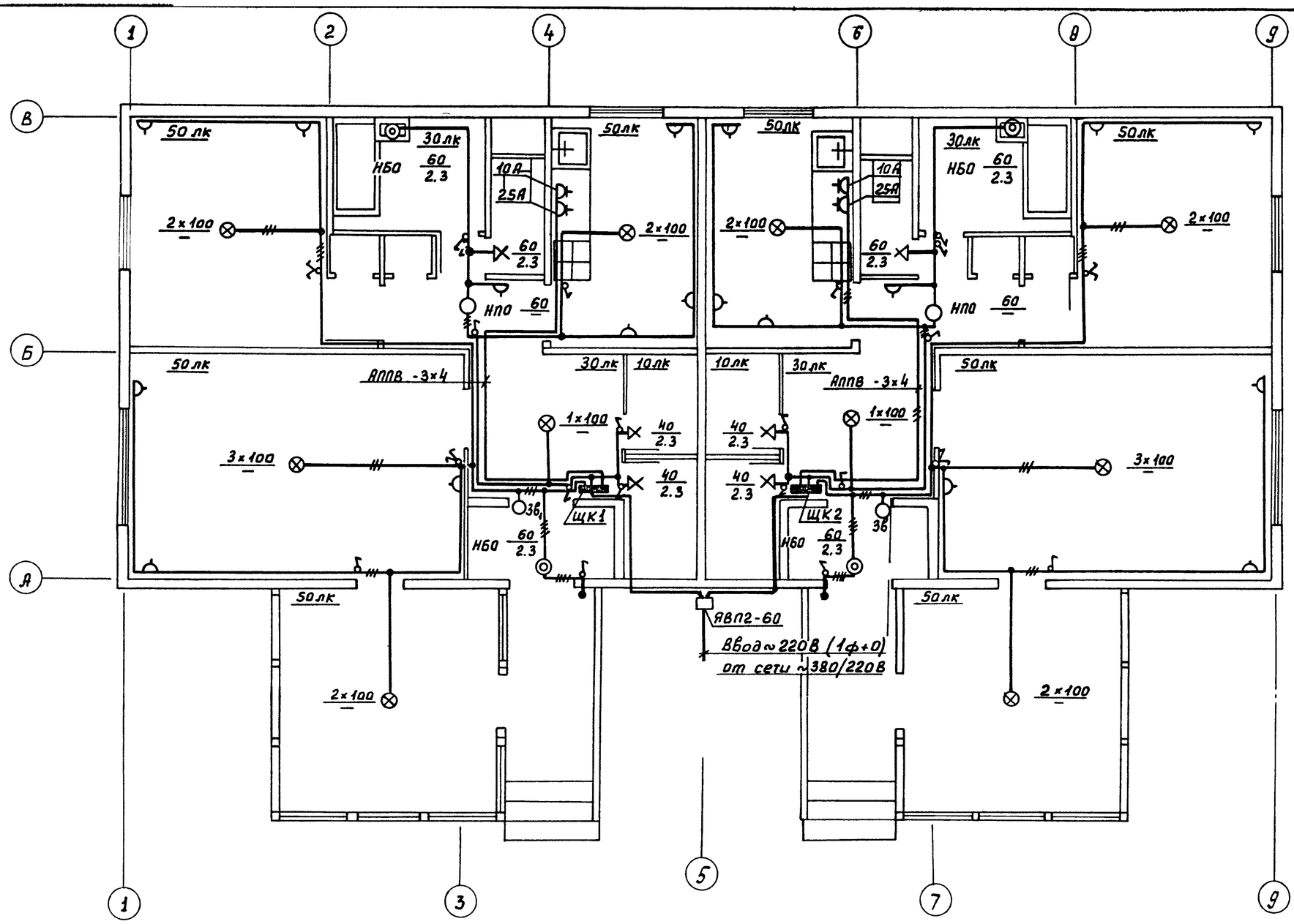

Вариант с люфт-клозетом и оборудованием на твёрдом топливе

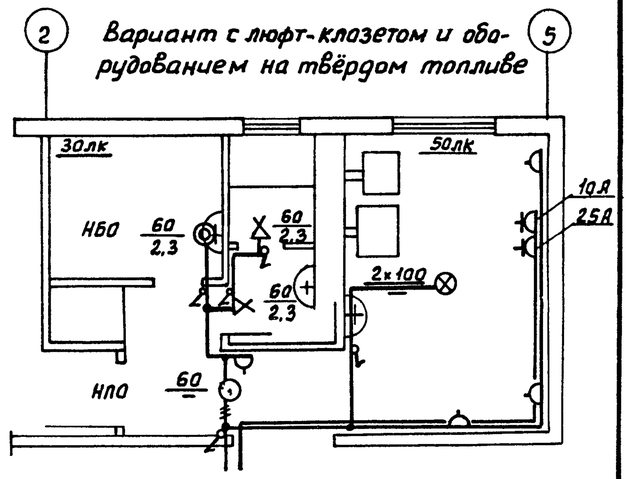

ГИП	Русаков			186-115-151.86 Ал.I	ЭО
Нач.отд.	Боенков				
Рук.гр.	Фролова				
Проект.	Никонова		1985г.		
Н.контр.	Клебанова				
Привязан:				Одноэтажный 2 квартирный с 2 комнатными квартирами жилой дом	Стадия: Р; Лист: 2; Листов:
Инв.№				План электросети	ГИПРОЛЕСПРОМ

Инв.№подл. | Подпись и дата | Взам.инв.№

Альбом I

Типовой проект 186-115-151.86

Согласовано:

Инв.№подл. | Подпись и дата | Взам.инв.№

Ведомость рабочей документации основного комплекта марки СС

Лист	Наименование	Примечание
1	Сети связи. Общие данные. Скелетные схемы. План кровли	
2	План сетей связи	

Ведомость ссылочных и прилагаемых документов

Обозначение	Наименование	Примечание
Ссылочные документы:		
СНиП-III-77-75	Сооружения и устройства телефонной и телеграфной связи	
ГОСТ 21.603-80	Связь и сигнализация	
Мин. связи СССР 1980г.	Ведомственные нормы технологического проектирования	
СНиП-II-48-75	Сооружения и устройства радиовещания и телевидения	
СН 227-82	Инструкция по типовому проектированию	
Мин. связи СССР 1979г.	Общая инструкция по строительству линейных сооружений ГТС	
Прилагаемые документы:		
сс.со	Спецификация оборудования	
сс.ВМ	Ведомость потребности в материалах	

Проект разработан в соответствии с действующими нормами и правилами и предусматривает мероприятия, обеспечивающие взрывобезопасность и пожаробезопасность при эксплуатации здания /сооружения/.

Гл. инженер проекта: /Ю.В. Русаков/

Раздел: связь.

В данном проекте предусматриваются слеующие виды связи:
1. Телефонная связь общего пользования;
2. Радиофикация;
3. Телевидение.

1. Телефонная связь общего пользования:
Для телефонизации дома в квартирах установить телефонные аппараты. Тип ввода абонентских линий /кабельный или воздушный/ определить при привязке проекта. На воздушном вводе установить абонентские защитные устройства /АЗУ-5/, которые заземлить. Подключение телефонных аппаратов произвести проводом ТРП 1×2×0,5, который проложить открыто на высоте 2,3м от чистого пола.
2. Радиофикация:
в комнатах и кухнях установить на высоте 0,7м радиорозетки, подключение которых произвести проводами ПТПЖ-2×0,6 и ПТПЖ-2×1,2. Тип ввода абонентской радиотрансляционной линии /кабельный или воздушный/ определить при привязке проекта/.
3. Телевидение:
Для обеспечения приема программ телевидения на кровле установить телеантенну, тип которой определить при привязке проекта. С телеантенны ввод осуществить кабелем РК-75-4-15.
Условные обозначения приняты по ГОСТ 2.753-79, ГОСТ 2.737-68 и ГОСТ 2.754-72.

Скелетные схемы связи

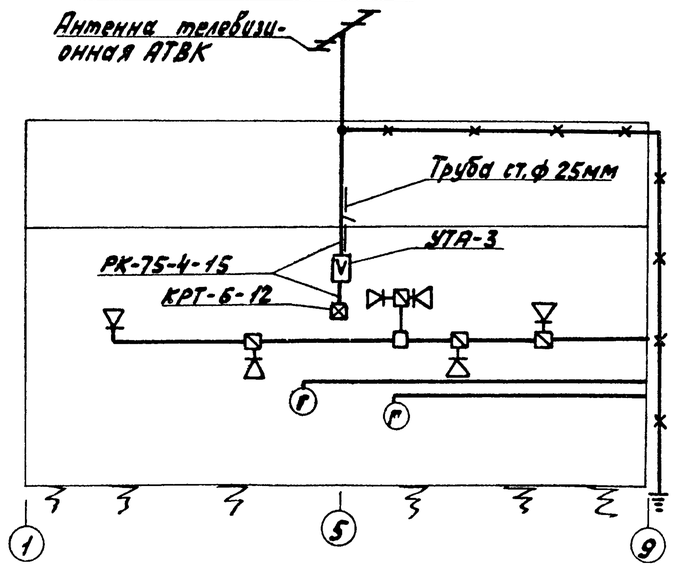

Для заземления стойки телеантенны, усилителя и АЗУ-5 выполнить контур заземления из угловой стали. Количество электродов определить при привязке проекта.

Наименование грунта	Сопротивление контура заземления, ом	Количество электродов в контуре, шт
Торф; чернозем,		
Глина	20	1
Суглинок	20	2
Супесок	30	3
Песок	45	4

План кровли

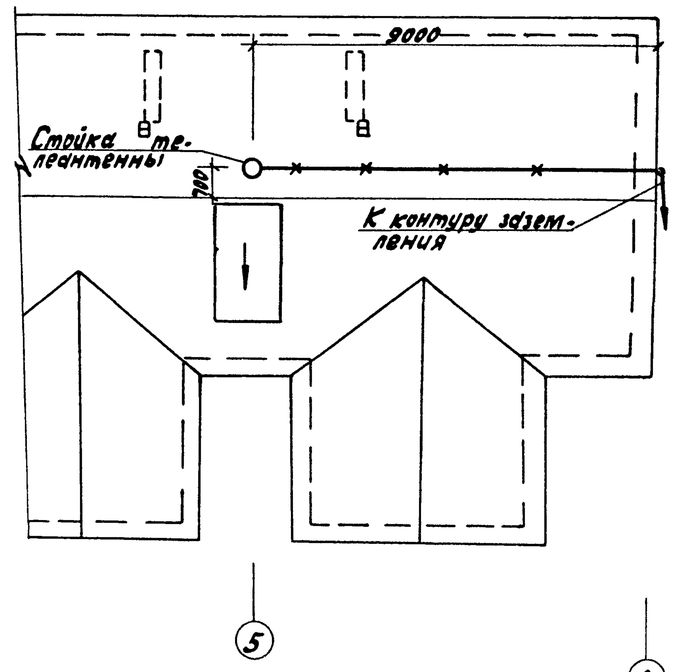

Привязан

Инв.№

ГИП	Русаков		
Нач.отд.	Дацкевич		
Н.контр.	Якушев		
Ст.инж.	Макаров		
Н.контр.	Клебанова		

186-115-151.86 Вл.I СС

Однокомнатный 2квартирный с 2комнатными квартирами жилой дом

Стадия	Лист	Листов
Р	1	2

Сети связи. Общие данные. Скелетные схемы. План кровли.

ГИПРОЛЕСПРОМ

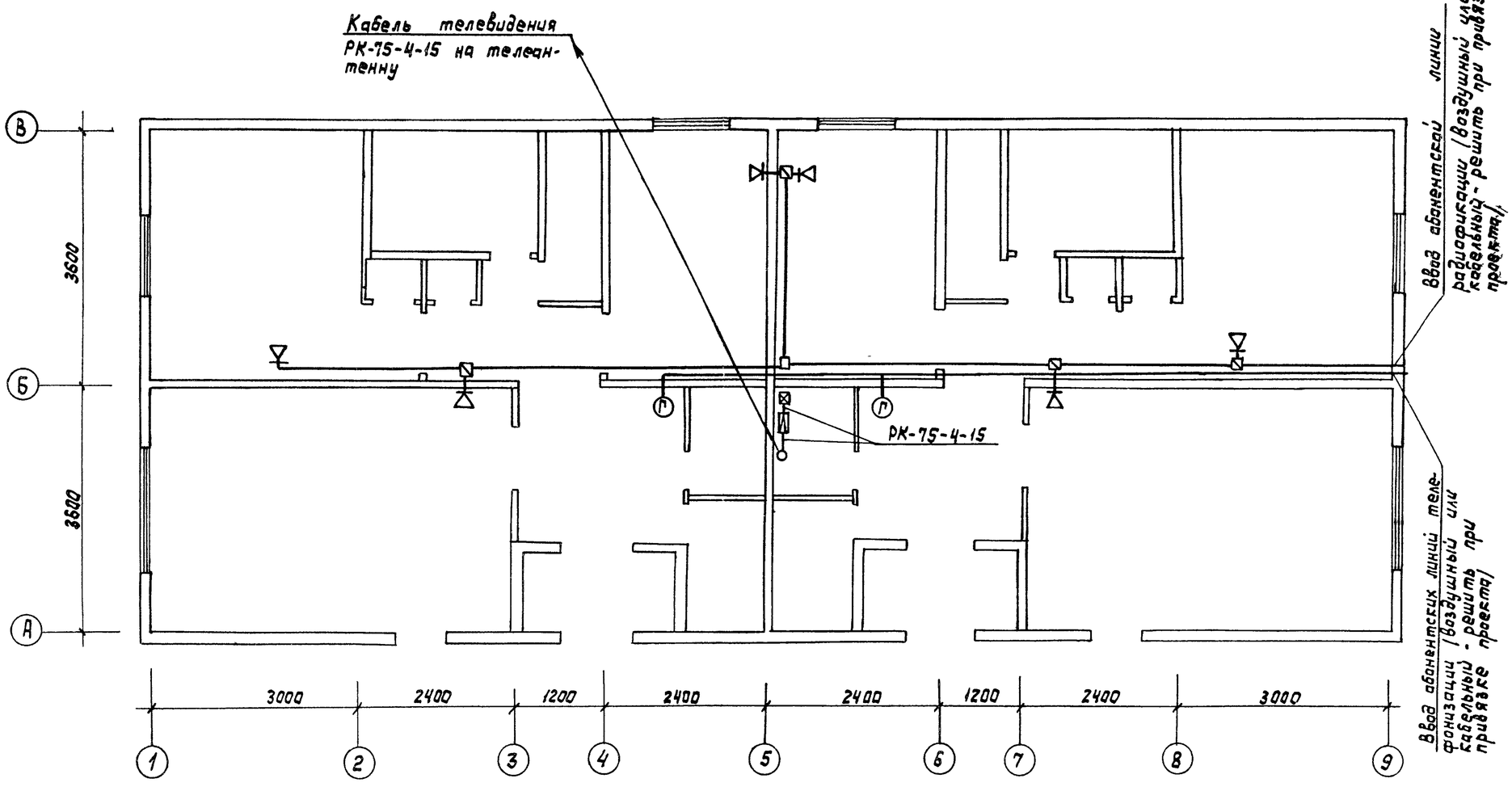

Условные обозначения

- антенна телевизионная
- коробка ответвительная УК-2П
- коробка универсальная УК-2Р
- коробка разветвительная КРТ-6-12
- кабели и провода РК-75-4-15; ТРП1×2×0,5; ПТПЖ-2×0,6 и ПТПЖ-2×1,2
- шина заземления

ГИП	Русаков		186-115-151.86 Ал.I СС
Нач.отд	Дацкевич		
Н.контр	Якушев		
Ст.инж	Макаров		
Н.контр	Клебанова		

Привязан

Инв. №

Одноэтажный 2-квартирный с 2 комнатными квартирами жилой дом

Стадия	Лист	Листов
Р	2	

План сетей связи

ГИПРОЛЕСПРОМ

21833-01 (49)

Альбом I

Типовой проект 186-115-151.86

Согласовано

Инв. № подл. | Подпись и дата | Взам. инв. №