ТИПОВОЙ ПРОЕКТ
144-16-137.90
МАНСАРДНЫЙ ОДНОКВАРТИРНЫЙ 5-КОМНАТНЫЙ ЖИЛОЙ ДОМ
/ДЛЯ ИНДИВИДУАЛЬНЫХ ЗАСТРОЙЩИКОВ/
СО СТЕНАМИ ИЗ КИРПИЧА

АЛЬБОМ 1

ПЗ	Пояснительная записка
АС	Архитектурно-строительные решения
ОВ	Отопление и вентиляция
ВК	Водопровод и канализация
ЭО	Электроосвещение
СС	Связь и сигнализация

24576-01
цена 4-63

Арх. № 16-3899-1

ЦЕНТРАЛЬНЫЙ ИНСТИТУТ ТИПОВОГО ПРОЕКТИРОВАНИЯ
ГОССТРОЯ СССР

Москва, А-445, Смольная ул., 22

Сдано в печать IX 1991 года

Заказ № 7534 Тираж 200 экз.

ТИПОВОЙ ПРОЕКТ
144-16-137.90
МАНСАРДНЫЙ ОДНОКВАРТИРНЫЙ 5-КОМНАТНЫЙ ЖИЛОЙ ДОМ
/ДЛЯ ИНДИВИДУАЛЬНЫХ ЗАСТРОЙЩИКОВ/
СО СТЕНАМИ ИЗ КИРПИЧА

АЛЬБОМ I

Состав проекта

Альбом I -	ПЗ	Пояснительная записка
	АС	Архитектурно-строительные решения
	ОВ	Отопление и вентиляция
	ВК	Водопровод и канализация
	ЭО	Электроосвещение
	СС	Связь и сигнализация
Альбом II -	СО	Спецификация оборудования
Альбом III -	ВМ	Ведомость потребности в материалах
Альбом IV -	С	Сметы

Разработан:
ЦНИИЭПгражданстроем

Гл. инженер института М. Лейзерович

Гл. архитектор проекта В. Петросов

Утвержден.
Госкомархитектуры

приказ № 158 от 21.09.90

© ЦИТП Госстроя СССР 1991

ЛИСТ	НАИМЕНОВАНИЕ	СТРАНИЦА
	Титульный лист	1
1	Содержание альбома	2
2	Содержание альбома	3
1	Пояснительная записка	4
2	Пояснительная записка	5
3	Пояснительная записка	6
	Архитектурно-строительные решения	
1	Общие данные /начало/	7
2	Общие данные /продолжение/	8
3	Общие данные /окончание/	9
4	Фасады 1-4; Г-А; 4-1; А-Г.	10
5	План 1 этажа, мансарды	11
6	Спецификация столярных изделий	12
7	План полов. Экспликация полов	13
8	Ведомость отделки помещений и проемов	14
9	Кладочные планы	15
10	Варианты планировочного решения /фрагменты/	16
11	Узлы плана 1÷4	17
12	Узлы плана 5÷8	18
13	Разрезы 1-1; 2-2	19
14	Узлы разрезов 1÷6	20
15	План фундаментов	21

ЛИСТ	НАИМЕНОВАНИЕ	СТРАНИЦА
16	Сечения фундаментов 1-1 ÷ 6-6	22
17	План цокольного перекрытия	23
18	Цокольное перекрытие. Сечения 1-1 ÷ 7-7	24
19	Цокольное перекрытие. Сечение 8-8. Съемный щит.	25
20	План перемычек. Ведомость перемычек.	26
21	План перемычек мансарды. Ведомость перемычек.	27
22	Ведомость перемычек.	28
23	Спецификация перемычек.	29
24	План чердачного перекрытия.	30
25	Чердачное перекрытие. Сечения 1-1 ÷ 4-4. Узлы 1, 2.	31
26	Чердачное перекрытие. Сечения 5-5 ÷ 9-9	32
27	Люк на чердак Л-1; Антресоль А-1	33
28	Люк на чердак Л-2; Спецификация	34
29	Внутриквартирная лестница. Разрезы 1-1 ÷ 3-3	35
30	Внутриквартирная лестница. Узлы 1 ÷ 6	36
31	Внутриквартирная лестница. Спецификация.	37
32	Оконный блок ОК-3. Узлы. Спецификация.	38

Привязан

Инв N

Н.контр	Овакимьян	
Нач.маст	Озакимьяк	
ГАП	Петросов	
Гл.спец.	Чесаков	
Вед.инж.	Чулкова	
Исполн.	Сегень	
Провер.	Чулкова	

144-16-137.90

Мансардный одноквартирный 5-комнатный жилой дом	Стадия	Лист	Листов
	Р	1	
Содержание альбома	ЦНИИЭП Гражданселькстрой		

ЛИСТ	НАИМЕНОВАНИЕ	СТРАНИЦА
33	Крыша /$P^{н}_{сн}$=100 кгс/м²/. План стропил. Спецификация	39
34	Крыша /$P^{н}_{сн}$=100 кгс/м²/. План кровли. Спецификация.	40
35	Крыша /$P^{н}_{сн}$=100 кгс/м²/. Разрезы 1-1÷6-6	41
36	Крыша. Узлы 1; 2.	42
37	Крыша. Узлы 3, 4. МИ-8, МИ-9	43
38	Крыша. Узлы 5,6. ЗД-2	44
39	Крыша. Узлы 7÷9.	45
40	Рамы вальмы Р-1÷Р-6	46
41	Мансарда. План расстановки стоек каркаса перегородок.	47
42	Дымовентиляционный стояк.	48
43	План чердачного перекрытия без щитов наката /вариант/	49
44	Чердачное перекрытие /вариант/. Сечения 1-1÷8-8.	50
45	Люк на чердак Л-3. Хомуты /вариант/	51
46	Крыша/вариант $P^{н}_{сн}$=150 кгс/м²/. План стропил. Спецификация	52
47	Крыша/вариант $P^{н}_{сн}$=150 кгс/м²/. Спецификация /продолжение/	53
48	Фрагмент плана фундаментов с подвалом /вариант/	54
49	Люфт-клозет /вариант/	55
50÷60	Сводная спецификация.	56÷66
61	Варианты наружных стен из пустотелого керамического кирпича	67
62	Примеры устройства монолитной перемычки	68
63	Спецификация каркасов КР-1÷КР-5.	69

ЛИСТ	НАИМЕНОВАНИЕ	СТРАНИЦА
	Отопление и вентиляция	
1	Общие данные /начало/	70
2	Общие данные /окончание/	71
3	План 1 этажа. Фрагменты планов при варианте с подвалом	72
4	План мансарды. Фрагменты планов при варианте с люфт-клозетом.	73
5	Схема систем отопления, ВЕ-1	74
	Водопровод и канализация.	
1	Общие данные	75
2	Планы этажей.	76
3	Схемы систем В1, Т3, К1	77
	Электрооборудование	
1	Общие данные.	78
2	Планы расположения осветительных сетей этажа и мансарды.	79
3	Планы расположения осветительных сетей фрагментов 1 этажа, мансарды, подвала/вариант/	80
	Слабые токи и сигнализация.	
1	Общие данные	81
2	Схема расположения устройств связи. План кровли	82
3	План расположения сетей связи на этаже и в мансарде	83
	Газоснабжение	
1	Общие данные	84
2	План. Схема газооборудования	85

144-16-137.90

Нормок	Овакимьян	
Нач маст	Овакимьян	
ГАП	Петросов	
ГАспец	Чеснаков	
Вед инж	Чулкова	
Исполн	Сегень	
Провер	Чулкова	

Мансардный одноквартирный 5-комнатный жилой дом

СТАДИЯ	ЛИСТ	ЛИСТОВ
Р	2	

Содержание альбома

ЦНИИЭП граждансельстрой

Привязан

Инв №

24576-01 4

Мансардный одноквартирный 5-комнатный жилой дом для индивидуальных застройщиков со стенами из кирпича разработан по заданию центрального института типового проектирования от 24.11.89 №21-447.

Проект разработан с учетом рационального использования основных материалов и максимальной деталировкой, обеспечивающей возможность строительства дома собственными силами застройщиков.

Область применения.

I В климатический подрайон, II и III климатические районы с расчетными температурами наружного воздуха -20°С; -30°С (основное решение); -40°С.

Нормативное значение снеговой нагрузки	—	$\frac{100 кгс/м^2}{1,0 кПа}$	основное решение
Нормативное значение ветрового давления	—	$\frac{38 кгс/м^2}{0,38 кПа}$	
Зона влажности	—	нормальная.	

Рельеф территории - спокойный, грунтовые воды отсутствуют, грунты непучинистые, непросадочные.

Условия строительства — обычные
Класс ответственности — III
Степень долговечности — II
Степень огнестойкости — IV
Ориентация — свободная

Архитектурно - планировочное решение.

Жилой дом решен единым компактным объемом с встроенной в него террасой. В планировке квартиры учтен принцип функционального зонирования групп помещений с выделением зон дневного и ночного пребывания, а также группы хозяйственных помещений, имеющей возможность непосредственной связи с хозяйственными надворными постройками.

Конструктивное решение.

Конструктивная схема дома: поперечные несущие стены с шагом 3,9м с опиранием на них балок перекрытия. Пространственная жесткость здания обеспечивается совместной работой наружных и внутренних несущих стен и чердачного перекрытия.

Инженерное оборудование.

Отопление - водяное квартирное от котла КЧМ-2М-3 „Жарок-2", однотрубное с радиаторами типа РСГ-2
Вентиляция - естественная.
Горячее водоснабжение - от водоподогревателя, установленного на котле КЧМ.
Водопровод - от наружных сетей.
Канализация - в наружную сеть.
Пищеприготовление - плита на сжиженном газе от баллонов.
Электроснабжение - от внешней сети.
Устройство связи - телефонизация, радиофикация, молниезащита, телевидение.

				144-16-137.90	ПЗ
Н.контр.	Овакимьян				
Нач.маст	Овакимьян			Мансардный одноквартирный 5-комнатный жилой дом	Стадия: Р; Лист: 1; Листов:
ГАП	Петросов				
Гл.спец	Чеснаков			Пояснительная записка.	ЦНИИЭП Гражданселькстрой
Вед.инж	Чулкова				
Испол	Сегень				
Провер	Чеснаков				

Привязан

Инв. N

В проекте разработаны варианты:

Ограждающие конструкции на расчетную температуру наружного воздуха -20°С; -40°С;
Заполнение оконных проемов окнами с тройным остеклением по ГОСТ 16289-86;
Конструктивное решение крыши на снеговую нагрузку 150 кгс/м²;
Чердачное перекрытие с подшивкой по низу балок досками (без щитов наката);
Отопление для температуры наружного воздуха -20°С; -25°С. при двойном остеклении; для -35°С и -40°С при тройном остеклении;
Планировочное решение с упрощенным инженерным оборудованием (люфт-клозет);
Конструкция люфт-клозета;
Нулевой цикл с подвалом.

Мероприятия по охране окружающей природной среды.

На территории строительства не допускается не предусмотренное проектной документацией сведение древесно-кустарниковой растительности и засыпка грунтом корневых шеек и стволов растущих деревьев. Выпуск воды со строительной площадки непосредственно на склоны без надлежащей защиты от размыва не допускается. При выполнении планировочных работ почвенный слой, пригодный для последующего использования, должен предварительно сниматься и складироваться в специально отведенных местах.

Временные автомобильные дороги и другие подъездные пути должны устраиваться с учетом требований по предотвращению повреждений сельскохозяйственных угодий и древесно-кустарниковой растительности.

Противопожарные мероприятия.

Стропила и обрешетку подвергнуть обработке огнезащитным составом.

Указания по производству работ.

До начала возведения здания необходимо произвести срезку растительного слоя грунта, вертикальную планировку строительной площадки с уплотнением насыпи до плотности грунта в естественном состоянии, работу по водоотводу.

Запрещается начинать работы по возведению надземных конструкций здания до полного окончания устройства фундаментов и обратной засыпки котлована, траншей и пазух с уплотнением грунта до плотности его в естественном состоянии.

				144-16-137.90			ПЗ
		Н.контр.	Овакимьян				
Привязан		Нач.маст.	Овакимьян	Мансардный одноквартирный 5-комнатный жилой дом	Стадия	Лист	Листов
		ГАП	Петросов		Р	2	
		Гл.спец.	Чеснаков				
		Вед.инж.	Чулкова	Пояснительная записка	ЦНИИЭП Гражданселстрой		
		Исполн.	Сегень				
Инв. №		Провер.	Чеснаков				

24576-01 6

Технические характеристики

Наименование	Един. измер.	Кол-во
Объем строительный	м³	565.5
Площадь застройки	м²	167.0
Общая с учетом летних помещений	м²	143.47
Общая	м²	139.47
Жилая	м²	92.43
Летних помещений	м²	13.32

Стоимость

Наименование	Ед. изм.	Кол.
Общая сметная стоимость	тыс. руб	19.86
в том числе строительно-монтажных работ	—"—	19.78
оборудования	—"—	0.06
1м² общей площади (без учета летних помещений).	—"—	0.15
1м² жилой площади	—"—	0.244
1м² общей площади (с учетом летних помещений)	—"—	0.138

Расход строительных материалов

Наименование	Един. изм.	Расход	
		Всего	На 1м² общей площади с учетом летних помещен
Цемент	т	19.29	0,134
Цемент, приведенный к марке М400	т	17.85	0,12
в том числе: на сборочные изделия	т	0.86	0.006
сталь	т	0,39	0,0027
сталь, приведенная к классу AI и ст. 3	т	0,43	0,0029
в том числе: на сборные изделия	т	0,12	0,0008
бетон и железобетон	м³	32,50	0,226
в том числе: монолитный	м³	29.58	0,206
сборный тяжелый	м³	2,92	0.020
Лесоматериалы	м³	29.04	0,202
Лесоматериалы, приведенные к круглому лесу	м³	48.46	0,333
кирпич	тыс. шт	50,91	0,354

Эксплуатационные показатели

Наименование	Един. изм.	Кол.
Расход воды		
холодной	л/с	0,48
Канализационные стояки	л/с	2.08
Тепла	ккал/ч / квт	27525 / 32.01
в том числе на отопление	то же	16725 / 19.45
на горячее водоснабжение	—"—	10800 / 12.56
тепла на отопление 1м² общей площади	—"—	115 54 / 0,134
Потребная электрическая мощность	квт	6,2

Привязан

Инв. №

Н. контр	Овакимьян	
Нач. мас	Овакимьян	
ГАП	Петросов	
Гл. спец.	Чесноков	
Вед. инж.	Чулкова	
Испол.	Сегень	
Провер.	Чулкова	

144-16-137.90 ПЗ

Мансардный одноквартирный 5-комнатный жилой дом

Стадия	Лист	Листов
Р	3	

Пояснительная записка

ЦНИИЭП Гражданстельстрой

Ведомость рабочих чертежей основного комплекта

Лист	Наименование	Примечан.
1	Общие данные /начало/	
2	Общие данные /продолжение/	
3	Общие данные /окончание/	
3а	Схемы генплана.	
4	Фасады 1-4; Г-А; 4-1; А-Г.	
5	План 1 этажа, мансарды	
6	Спецификация столярных изделий	
7	План полов. Экспликация полов.	
8	Ведомость отделки помещений и проемов	
9	Кладочные планы	
10	Варианты планировочного решения /фрагменты/	
11	Узлы плана 1÷4	
12	Узлы плана 5÷8	
13	Разрезы 1-1; 2-2	
14	Узлы разрезов 1÷6	
15	План фундаментов	
16	Сечения фундаментов 1-1÷6-6	
17	План цокольного перекрытия.	
18	Цокольное перекрытие. Сечения 1-1÷7-7.	
19	Цокольное перекрытие. Сечение 8-8. Съемный щит	
20	План перемычек. Ведомость перемычек.	
21	План перемычек мансарды. Ведомость перемычек.	
22	Ведомость перемычек.	
23	Спецификация перемычек.	
24	План чердачного перекрытия.	
25	Чердачное перекрытие Сечения 1-1÷4-4 Узлы 1,2.	
26	Чердачное перекрытие. Сечения 5-5÷9-9.	
27	Люк на чердак 1-1. Антресоль. А-1.	
28	Люк на чердак 1-2. Спецификация.	
29	Внутриквартирная лестница. Разрезы 1-1÷3-3.	
30	Внутриквартирная лестница. Узлы 1÷6.	
31	Внутриквартирная лестница. Спецификация.	
32	Оконный блок ОК-3. Узлы. Спецификация.	
33	Крыша ($P^н_{сн}$=100 кгс/м²). План стропил. Спецификация.	
34	Крыша ($P^н_{сн}$=100 кгс/м²). План кровли. Спецификация	
35	Крыша ($P^н_{сн}$=100 кгс/м²). Разрезы 1-1÷6-6.	
36	Крыша. Узлы 1,2.	
37	Крыша. Узлы 3,4. МН-8, МН-9.	
38	Крыша. Узлы 5,6. 34-2.	
39	Крыша. Узлы 7÷9.	
40	Рамы вальмы Р-1÷Р-6.	

Проект разработан в соответствии с нормами и правилами, инструкциями и государственными стандартами.

ГА архитектор проекта /В.Б. Петросов/.

Привязан			
144-16-137.90 АС			
Н. контр.	Овакимьян		
Нач. маст.	Овакимьян		
ГАП	Петросов		
Гл. спец.	Чесноков		
Вед. инж.	Чулкова		
Исполн.	Сегень		
Провер.	Чулкова		
Мансардный одноквартирный 5-комнатный жилой дом	Стадия: Р	Лист: 1	Листов:
Общие данные /начало/	ЦНИИЭП граждансельстрой		

Ведомость рабочих чертежей основного комплекта

Лист	Наименование	Примечан.
41	Мансарда. План расстановки стоек каркаса перегородок.	
42	Дымовентиляционный стояк.	
43	План чердачного перекрытия без щитов наката /вариант/	
44	Чердачное перекрытие /вариант/. Сечения 1-1÷8-8	
45	Люк на чердак 1-3. Хомуты. /вариант/	
46	Крыша/вариант $P^{н}_{сн}=150\ кгс/м^2$). План стропил. Спецификация.	
47	Крыша/вариант $P^{н}_{сн}=150\ кгс/м^2$/. Спецификация/продолжение/	
48	Фрагмент плана фундамента с подвалом /вариант/	
49	Люфт - клозет /вариант/	
50÷60	Сводная спецификация	
61	Варианты наружных стен из пустотелого керамического кирпича	
62	Примеры устройства монолитной перемычки	
63	Спецификация каркасов КР-1 ÷ КР-5.	

Указания по наружной отделке.

Отделка наружных стен-расшивка швов. Деревянные детали покрываются тонированной олифой и лаком за 2 раза.

Ведомость основных комплектов рабочих чертежей

Обозначение	Наименование	Примеч.
ПЗ	Пояснительная записка	
АС	Архитектурно-строительные	
	решения	
ОВ	Отопление и вентиляция	
ВК	Водопровод и канализация	
ЭО	Электроосвещение	
СС	Связь и сигнализация	

Указания по привязке проекта.

Перед началом производства работ проект дома должен быть согласован с соответствующими организациями и привязан к местным условиям с учетом категории грунта, уровня грунтовых вод, горизонтальной и вертикальной планировки и общего благоустройства. Особое внимание обратить на устройство фундаментов, т.к. от качества их выполнения зависит долговечность и устойчивость дома, а исправление и ремонт фундаментов связаны с большими трудностями и затратами.

Влажные грунты, особенно глинистые, суглинистые и пылеватые при замерзании пучинятся, поэтому вначале необходимо определить свойства грунта и уже в зависимости от этих свойств, а также от глубины промерзания и уровня грунтовых вод определить глубину заложения фундаментов.

Мелкозаглубленные фундаменты можно устраивать только на практически непучинистых грунтах при отсутствии грунтовых вод.

			144-16-137.90 АС
Н. контр.	Овакимьян		
Нач. маст.	Овакимьян		Мансардный одноквартирный 5-комнатный жилой дом
ГАП	Петросов		Стадия Р; Лист 2; Листов
Гл. спец.	Чеснаков		
Вед. инж.	Чулкова		Общие данные /продолжение/
Исполн.	Сегень		ЦНИИЭП гражданселькстрой
Провер.	Чулкова		
Привязан			
Инв. №			

Ведомость ссылочных и прилагаемых документов

Обозначение	Наименование	Примечан
ГОСТ 530-80	Кирпич и камни керамические	
ГОСТ 20430-84	Листы асбестоцементные волнис-	
	тые среднего профиля 40/150 и	
	детали к ним	
ГОСТ 1005-86	Щиты перекрытий деревянные	
	для малоэтажных домов	
ГОСТ 8242-88	Детали профильные из древесины	
	и древесных материалов для	
	строительства	
ГОСТ 8486-86	Пиломатериалы хвойных пород	
ТУ21-31-64-88 класс Н	Маты минераловатные прошивные	
	строительные	
ГОСТ 10354-82	Полиэтиленовая пленка	
ГОСТ 10999-76	Толь	
ГОСТ 5781-82*	Сталь горячекатаная для армиро-	
	вания железобетонных конструкций	
ГОСТ 103-76*	Полоса стальная горячекатаная	
ГОСТ 9870-61*	Гвозди проволочные оцинкованные	
	для асбестоцементной кровли	
ГОСТ 4028-63*	Гвозди строительные	
ГОСТ 14918-80*	Сталь тонколистовая оцинкованная	
	с непрерывных линий	
Серия 1.231.9-10 в.1	Листы гипсокартонные	
ГОСТ 11214-86	Окна и балконные двери деревян-	
Серия 1.136.5-23 в.1	ные для малоэтажных жилых домов	

Обозначение	Наименование	Примеч.
Серия 1.136.5-19	Двери деревянные наружные для	
	жилых и общественных зданий	
Серия 1.136-10	Двери деревянные внутренние	
	для жилых и общественных зданий	
ГОСТ 8717.1-84	Ступени для жилых и общест-	
	венных зданий	

Ведомость спецификаций

Лист	Наименование	Примеч.
6	Столярные изделия	
17,19	Цокольное перекрытие	
23	Перемычки	
24;27;28	Чердачное перекрытие	
31	Внутриквартирная лестница	
32	Оконный блок ОК-3	
33;34;40	Крыша $P^{н}_{сн} = 100\ кгс/м^2$	
41	Мансарда	
50÷60	Сводная спецификация	

144-16-137.90 АС

Нормок	Овакимьян	
Нач маст	Овакимьян	
ГАП	Петросов	
Гл спец	Чеснаков	
Вед инж	Чулкова	
Исполн	Сегень	
Провер	Чулкова	

Привязан

Инв №

Мансардный одноквартирный 5-комнатный жилой дом

Стадия	Лист	Листов
Р	3	

Общие данные /окончание/

ЦНИИЭП гражданселькстрой

Фасад 1-4

Фасад Г-А

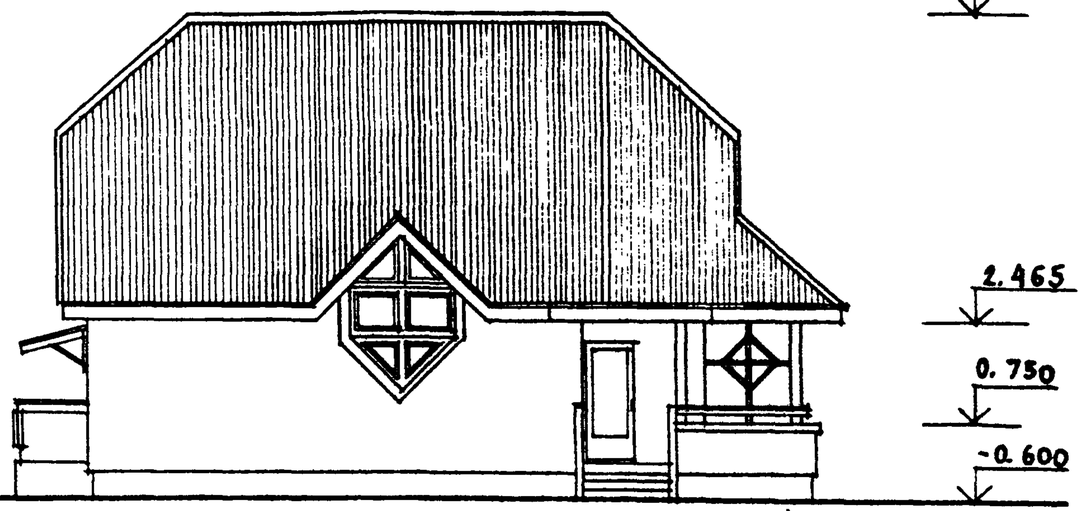

Фасад 4-1

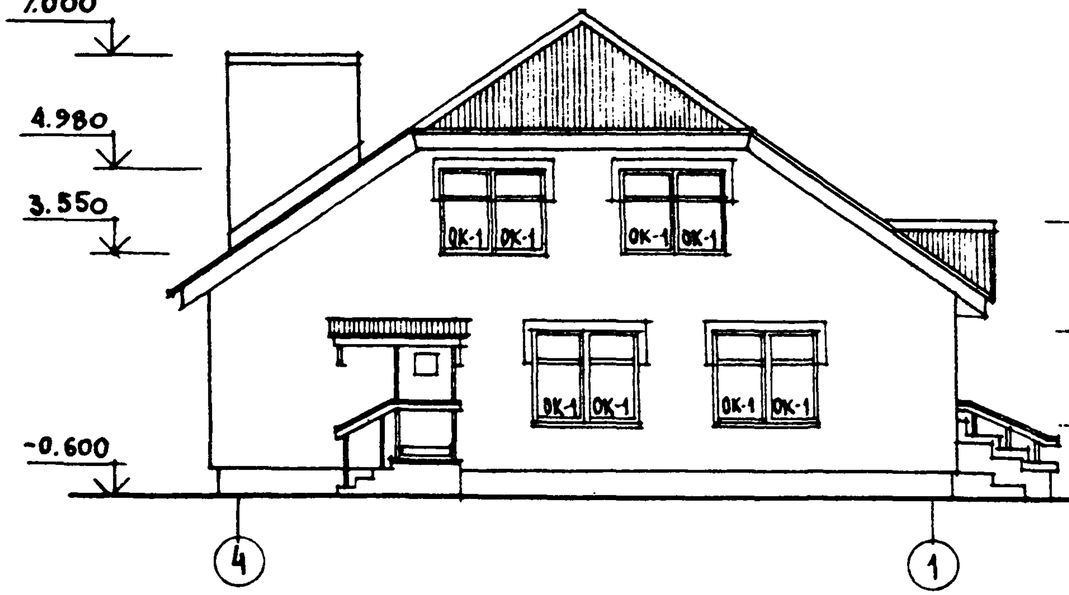

Фасад А-Г

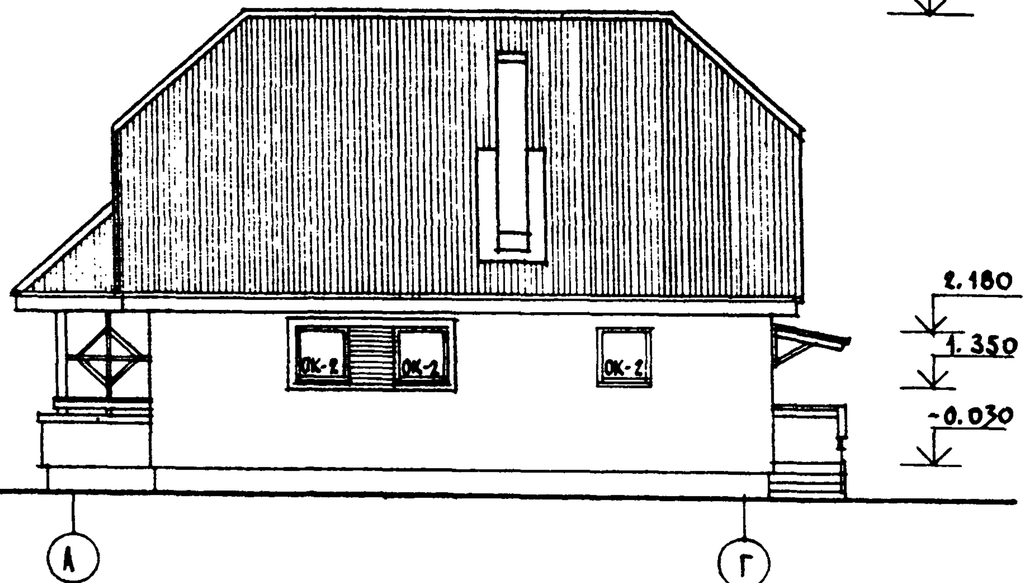

Н.контр.	Овакимьян		
Нач. маст	Овакимьян		
ГАП	Петросов		
Гл.спец.	Чесноков		
Вед.инж.	Чулкова		
Исполн.	Шевченко		
Провер.	Петросов		

Привязан

Инв.№

144-16-137.90 АС

Мансардный одноквартирный 5-комнатный жилой дом	Стадия	Лист	Листов
	Р	4	
Фасады 1-4; Г-А; 4-1; А-Г.	ЦНИИЭП Граждансельстрой		

План 1 этажа

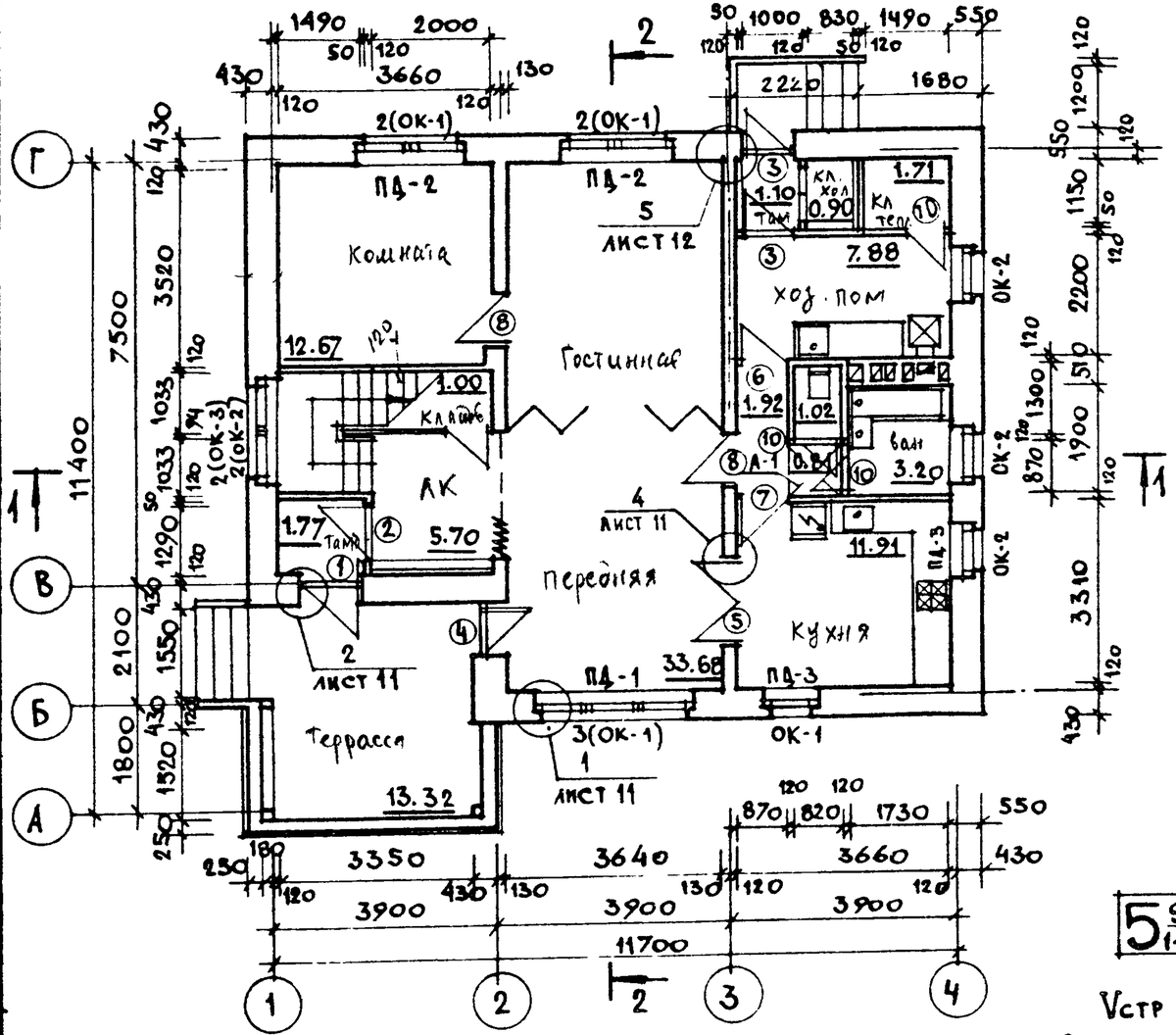

План мансарды

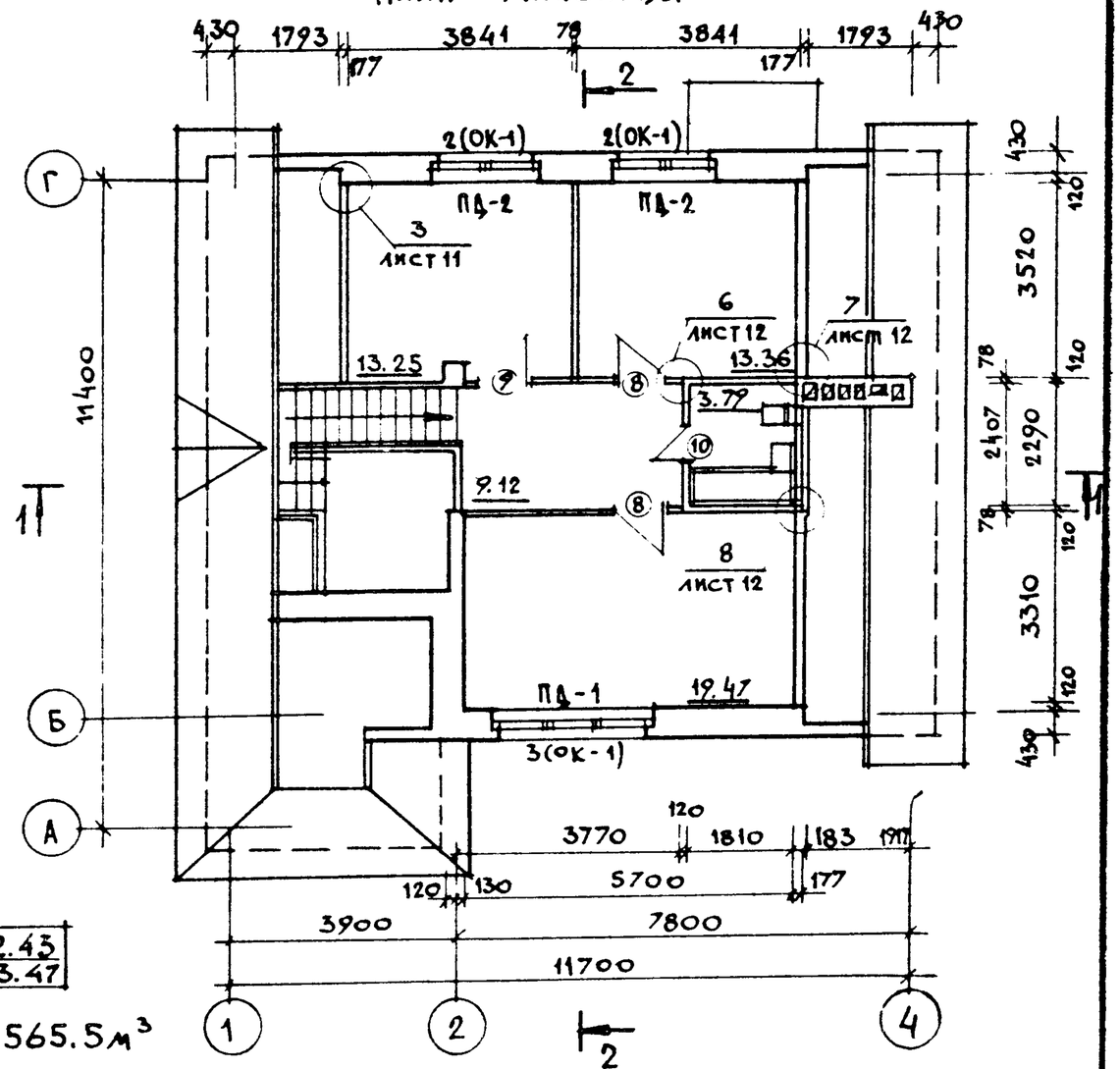

$5\frac{92.43}{143.47}$

$V_{стр} = 565.5 м^3$

1. Стены наружные - из пустотелого керамического кирпича $\gamma = 1400 кг/м^3$ ГОСТ 530-80. М-50. Облегченной кладки на цементно-известковом или цементном растворе М25 с уширенным швом шириной 50мм. Уширенный шов заполняется раствором, на котором ведется кладка стены или раствором с кирпичным щебнем. Перевязка кладки для пустотелого кирпича толщиной 65мм - один тычковый ряд на 4 ряда кладки
2. Стены внутренние - из керамического рядового полнотелого кирпича М50 по ГОСТ 530-80 на растворе М25
3. Разрезы см. лист 13.
4. Спецификацию столярных изделий см лист 6
5. Оконный блок ОК-3 см. лист 32

Привязан			
Инв №			

Нормок	Овакимьян	
Нач маст	Овакимьян	
ГАП	Петросов	
Гл. спец	Чеснаков	
Вед инж	Чулкова	
Исполн	Сорокин	
Провер	Шевченко	

144-16-137.90 АС

	Стадия	Лист	Листов
Мансардный одноквартирный 5-комнатный жилой дом	Р	5	
Планы 1 этажа, мансарды	ЦНИИЭП Гражданскельстрой		

24576 01 12

МАРКА ПОЗИЦИЯ	ОБОЗНАЧЕНИЕ	НАИМЕНОВАНИЕ	КОЛ-ВО	ПРИМЕЧАНИЕ
		ДВЕРИ НАРУЖНЫЕ		
1	1.136.5-19	ДН21-10 ЩП	1	
2	1.136.5-19	ДН 21-10 ЩПЛ	1	
3	1.136.5-19	ДН21-9 ЩП	2	
4	ГОСТ 11214-86	БР22-9	1	
		ДВЕРИ НАРУЖНЫЕ /$t_н$=-40°С/ - ВАРИАНТ		
4	ГОСТ 16289-86	БРС 22-9	1	
		ДВЕРИ ВНУТРЕННИЕ		
5	1 136-10	ДО21-13	1	
6	1.136-10	ДО21-8	1	
7	1.136-10	ДО21-8л	1	
8	1.136-10	ДГ21-9	4	
9	1.136-10	ДГ21-9л	1	
10	1.136-10	ДГ21-7п	5	
		ОКНА /$t_н$=-30°С/-ОСНОВНОЕ РЕШЕНИЕ; /$t_н$=-20°С/ - ВАРИАНТ		
ОК-1	ГОСТ 11214-86	ОКОННЫЙ БЛОК ОР15-9	15	
ОК-2	ГОСТ 11214-86	ОКОННЫЙ БЛОК ОР-9-9	7	
ОК-3	АЛЬБОМ I лист АС-32	ОКОННЫЙ БЛОК ОК-3	2	
		ОКНА - /$t_н$=-40°С/ - ВАРИАНТ		
ОК-1	ГОСТ 16289-86	ОКОННЫЙ БЛОК ОРС15-9	15	
ОК-2	ГОСТ 16289-86	ОКОННЫЙ БЛОК ОРС9-9	7	
ОК-3	АЛЬБОМ I лист АС-32	ОКОННЫЙ БЛОК ОК-3	2	

МАРКА ПОЗ.	ОБОЗНАЧЕНИЕ	НАИМЕНОВАНИЕ	КОЛ-ВО	ПРИМЕЧАНИЯ
		ПОДОКОННЫЕ ДОСКИ /$t°_н$=-20°С/ - ВАРИАНТ		
ПД-1	ГОСТ 8242-88	ПД-1-34×250×2800	2	
ПД-2	ГОСТ 8242-88	ПД-1-34×250×1900	4	
ПД-3	ГОСТ 8242-88	ПД-1-34×250×1000	2	
		ПОДОКОННЫЕ ДОСКИ /$t_н$=-30°С/ - ОСНОВНОЕ РЕШЕНИЕ		
ПД-1	ГОСТ 8242-88	ПД-1-34×350×2800	2	
ПД-2	ГОСТ 8242-88	ПД-1-34×350×1900	4	
ПД-3	ГОСТ 8242-88	ПД-1-34×350×1000	2	
		ПОДОКОННЫЕ ДОСКИ /$t_н$=-40°С/ - ВАРИАНТ		
ПД-1	ГОСТ 8242-88	ПД-1-34×450×2800	2	
ПД-2	ГОСТ 8242-88	ПД-1-34×450×1900	4	
ПД-3	ГОСТ 8242-88	ПД-1-34×450×1000	2	
Н-1	ГОСТ 8242-88	НАЛИЧНИК Н-1 п м	115.0	
Н-2	ГОСТ 8486-86	НАЛИЧНИК Н-2 п м	55.5	
Н-3	ГОСТ 8486-86	НАЛИЧНИК Н-3 п м	42.5	
А-1	АЛЬБОМ I л АС-27	АНТРЕСОЛЬ А-1	1	

ПРИВЯЗАН

ИНВ. N

Н. КОНТР.	ОВАКИМЯН	
НАЧ. МАС	ОВАКИМЯН	
ГАП	ПЕТРОСОВ	
ГЛ. СПЕЦ	ЧЕСНАКОВ	
ИСПОЛН.	СОРОКИН	
ВЕД. ИНЖ.	ЧУЖКОВА	
ПРОВЕР.	ШЕВЧЕНКО	

144-16-137.90 АС

МАНСАРДНЫЙ ОДНОКВАРТИРНЫЙ 5-КОМНАТНЫЙ ЖИЛОЙ ДОМ	СТАДИЯ	ЛИСТ	ЛИСТОВ
	Р	6	
СПЕЦИФИКАЦИЯ СТОЛЯРНЫХ ИЗДЕЛИЙ	ЦНИИЭП ГРАЖДАНСЕЛЬСТРОЙ		

План полов 1 этажа

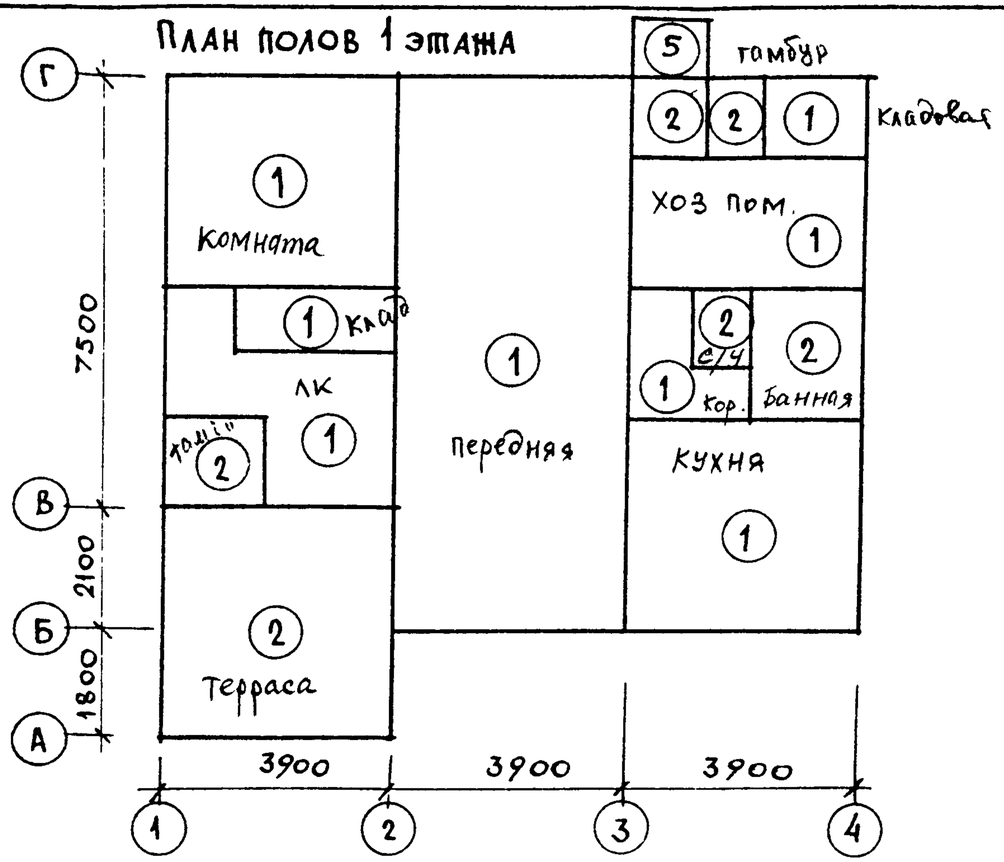

План полов мансарды

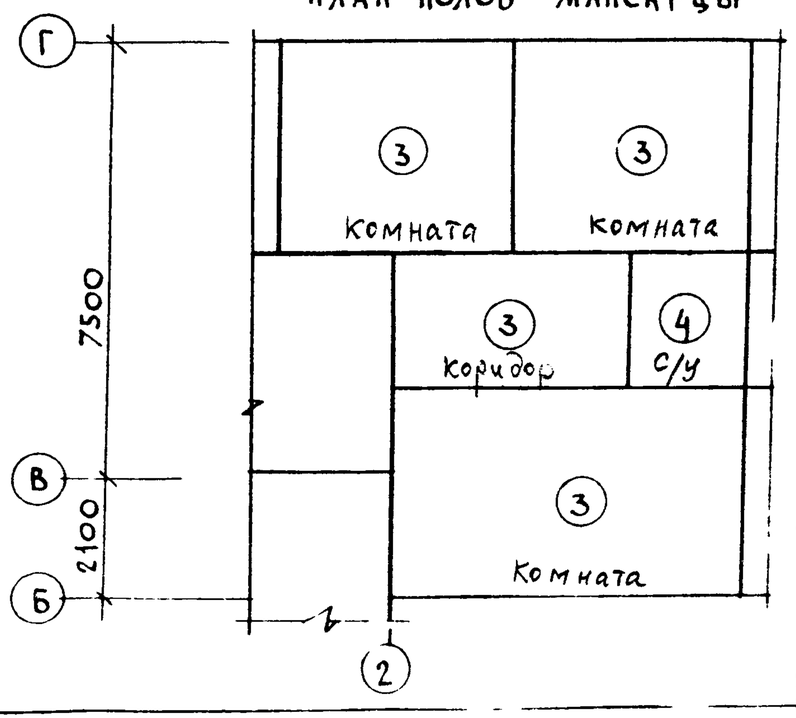

Экспликация полов

Наименование помещения по проекту	Тип пола по пр-ту	Эскиз	Элементы пола и их толщина	Площадь пола м²
Жилые комнаты, коридоры, хоз. помещение, кладовые, кухня передняя	1		- Доски пола - 27мм - Лаги из досок - 50мм - Деревянные подкладки - 25мм - 2 слоя толя - Кирпичный столбик на цем-песч. р-ре - 75мм - Подстилающий слой (щебень) - 80мм - Грунт основания	77.64
Тамбуры, терраса, уборная, ванная комната, кладовая	2	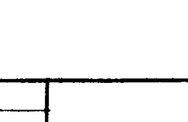	- Плитка керамическая на цементно-песчаном р-ре М150 - 20мм - Подстилающий слой из бетона В7.5 - 80мм - Изол. гидроизол на битумной мастике - Стяжка из бетона класса В12,5 - 60мм - Щебень, втрамбованный в грунт - Грунт основания	21.67
Мансарда	3	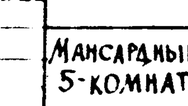	- Доски пола - 27мм - Прокладка из ДВП γ=250 кг/м³ - 25мм - Слой синтетической пленки или толя - Маты минераловатные - 150мм - Полиэтиленовая пленка - Щиты деревянные - Гипсокартонные листы - 14мм	55.20
С/узел мансарды	4		- Плитка керамическая на цементно-песчаном р-ре М150 - 20мм - Два слоя толя или рубероида - Доски пола - 27мм - Прокладка из ДВП γ=250 кг/м³ - 25мм - Слой синтетической пленки - Маты минераловатные - 150мм - Полиэтиленовая пленка - Щиты деревянные - Гипсокартонные листы - 14мм	3.79
Крыльцо	5		- Покрытие из бетона В15 - 20мм - Подстилающий слой из бетона В12,5 - 80мм - Гидроизоляция на битумной мастике - Стяжка из бетона М150 - 60мм - Щебень, втрамбованный в грунт - Грунт основания	1.44

Привязан

Инв №

Н. контр.	Овакимьян	
Нач. маст.	Овакимьян	
ГАП	Петросов	
Гл. спец.	Чесноков	
Вед. инж.	Чулкова	
Исполн.	Сорокин	
Провер.	Шевченко	

144-16-137.90 АС

Мансардный однокварти рный 5-комнатный жилой дом

Стадия	Лист	Листов
Р	7	

План полов. Экспликация полов.

ЦНИИЭП Граждансельстрой

10-3077-14

Ведомость отделки помещений

Наименование помещений	Потолок		Стены и перегородки		Отделка низа стен и перегородок			Примечание
	Площ. м²	Вид отделки	Площ м²	Вид отделки	Площ. м²	Вид отделки	H мм	
Жилые комнаты коридоры	48.97	ГКЛ с последующей оклейкой потолочными обоями	81.30	Штукатурка с оклейкой обоями	—	—	—	—
			14.9	Затирка с оклейкой обоями				
Кухня; хоз. помещения	20.26	ГКЛ с последующей окраской водоэмульсионной краской	51.20	Штукатурка с последующей окраской водоэмульсионной краской	4.50	Глазурованная плитка	600	По кухонному фронту
Уборная	1.00	Штукатурка по метал. сетке с покрытием водоэмульсионной краской	9.50	Штукатурка с покрытием водоэмульсионной краской	0.50	Глазурованная плитка	150	По периметру
с/узел, ванная комната	6.99		36.9		15.1		1800	В местах примыкания сантехоборудования
Тамбуры кладовая	6.48	ГКЛ с покрытием водоэмульсионной краской	34.3	Штукатурка с покрытием водоэмульсионной краской	—	—	—	—
Мансарда	55.2	Строганая доска с покрытием лаком за 2 раза	50.10	Штукатурка с оклейкой обоями	—	—	—	—
			71.80	ГКЛ с последующей оклейкой обоями				
Терраса	13.54	Строганая доска с покрытием лаком за 2 раза	—	—	—	—	—	—

Ведомость проемов

Марка поз.	Размер проема в кладке мм
1	1000×2100
2	910×2100
3	940×2200
4	1310×2100
5	2230×2100
6	870×2100
7	710×2100

Данный лист см. совместно с листом 9.

Привязан			
Инв. N			
Нормок.	Овакимьян		
Нач. МАС	Овакимьян		
ГАП	Петросов		
Гл. спец.	Чесноков		
Исполн.	Сорокин		
Провер.	Шевченко		

144-16-137.90 АС

Мансардный одноквартирный 5-комнатный жилой дом

Стадия	Лист	Листов
Р	8	

Ведомость отделки помещений и проемов.

ЦНИИЭП Граждансельстрой

Кладочный план 1 этажа

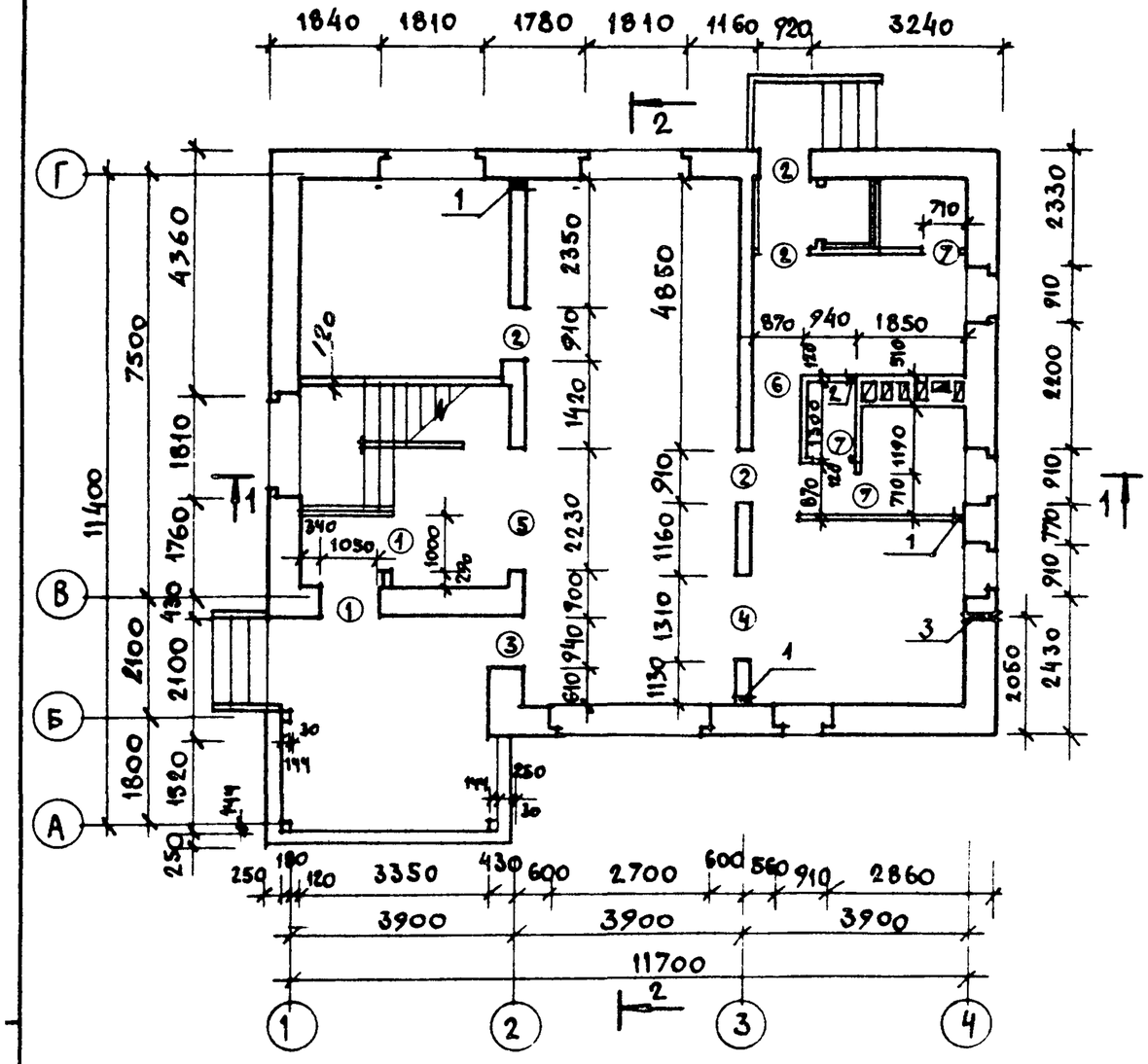

Кладочный план мансарды

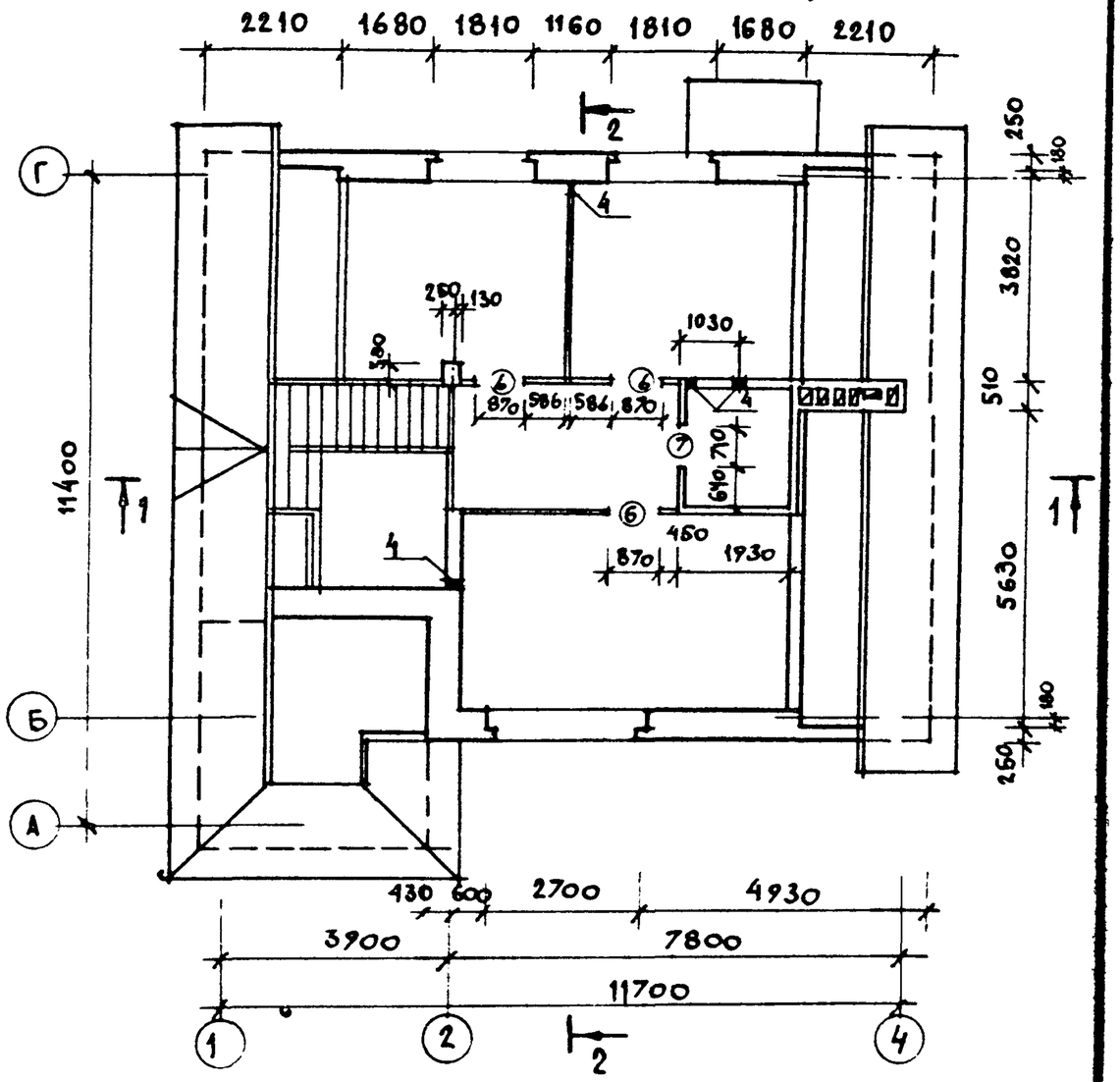

Экспликация отверстий

Тип отв.	Размер мм В	Размер мм Н	Отм. низа м	Назначение
1	150	150	0.000	ОВ
2	150	150	2.384	ОВ
3	100	100	2.100	ГС
4	150	150	6.150	ОВ

1. Основные примечания см. лист 5.
2. Ведомость проемов см. лист 8.

Привязан

Инв. №

Н. контр.	Овакимьян	
Нач. маст.	Овакимьян	
ГАП	Петросов	
Гл. спец.	Чесноков	
Консульт.	Сорокин	
Провер.	Шевченко	

144-16-137.90 АС

Мансардный одноквартирный 5-комнатный жилой дом

Стадия	Лист	Листов
Р	9	

Кладочные планы

ЦНИИЭП Граждансельстрой

Вариант плана с люфт-клозетом
Фрагмент плана мансарды

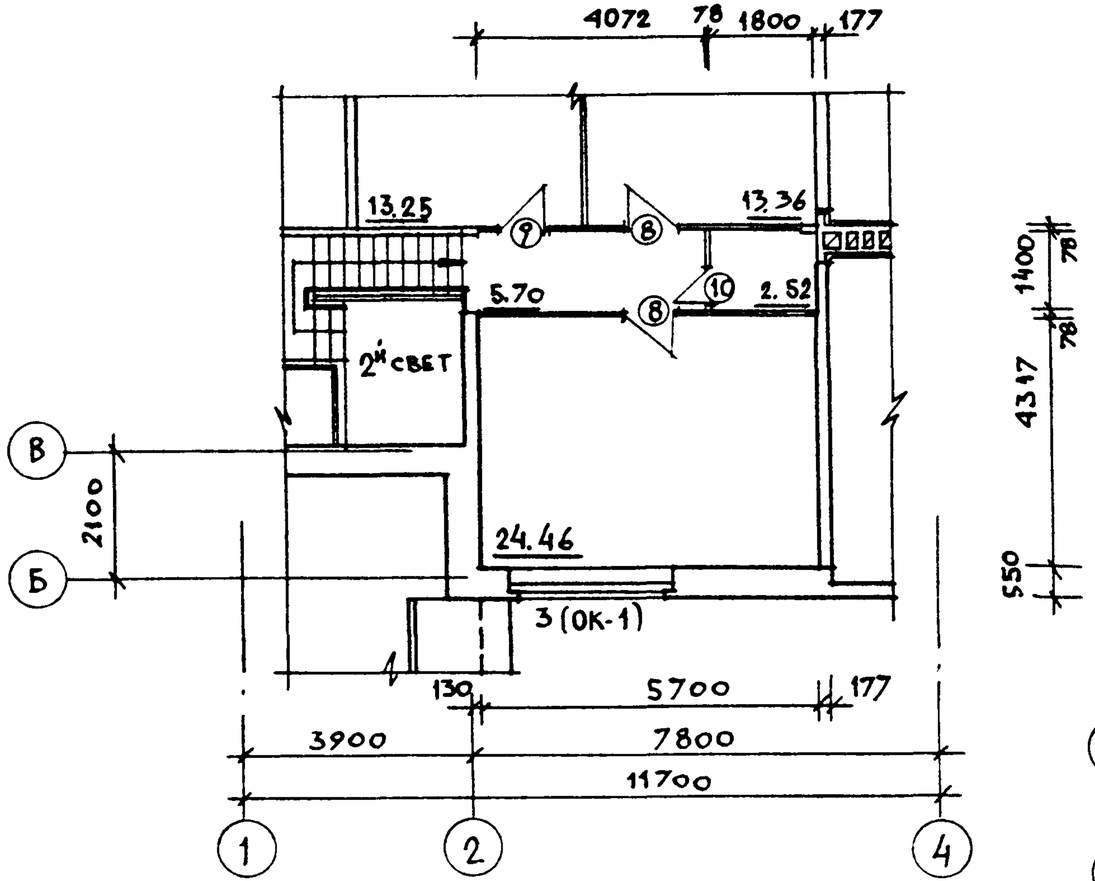

Фрагмент плана 1 этажа

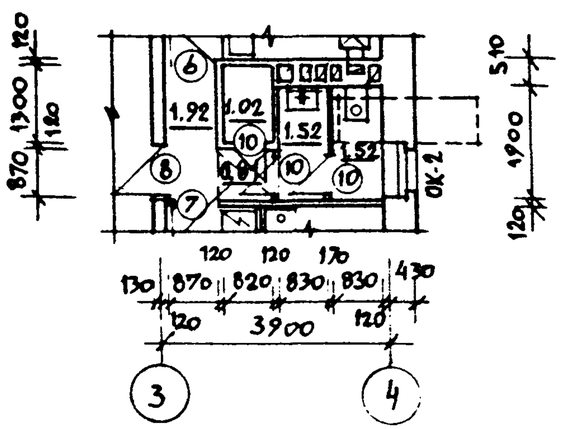

Данный лист см. с листами 48, 49.

Вариант плана с подвалом
Фрагмент плана 1этажа

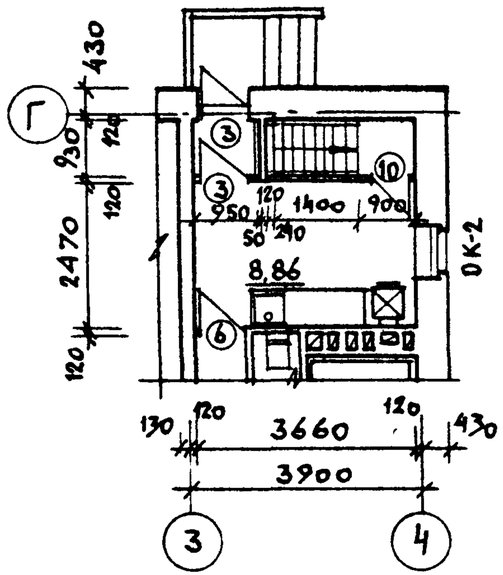

Фрагмент плана подвала

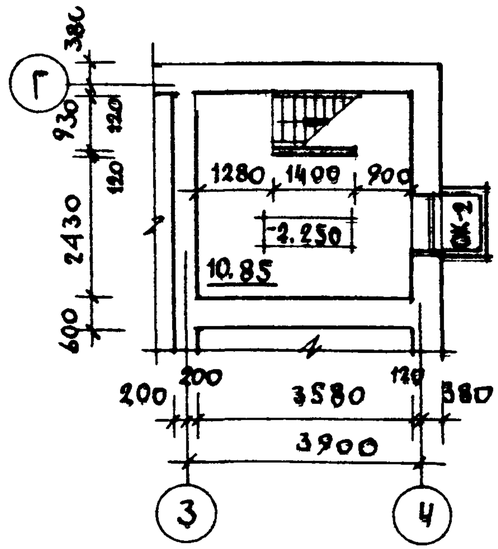

Вариант плана для t=-40°С с остекленной верандой

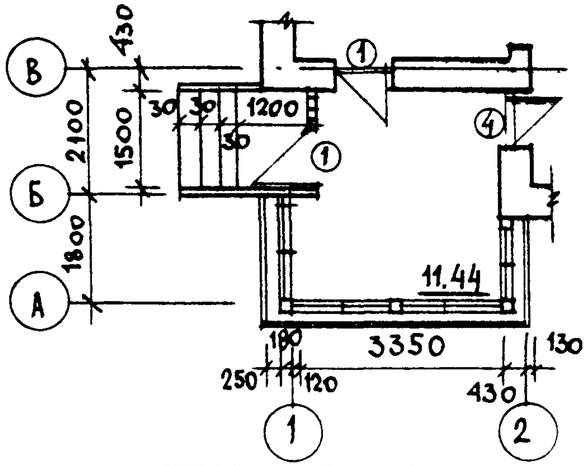

				144-16-137.90	АС
		НОРМОК.	Овакимьян		
ПРИВЯЗАН		НАЧ. МАСТ	Овакимьян	Мансардный одноквартирный 5-комнатный жилой дом	СТАДИЯ: Р; ЛИСТ: 10; ЛИСТОВ:
		ГАП	Петросов		
		ГЛ. СПЕЦ.	Чесняков		
		ИСПОЛН.	Сорокин	Варианты планировочного решения /фрагменты/	ЦНИИЭП гражданселькстрой
ИНВ. N		ПРОВЕР.	Шевченко		

1 для $t_{н.в.}$=-30°С /основное решение/

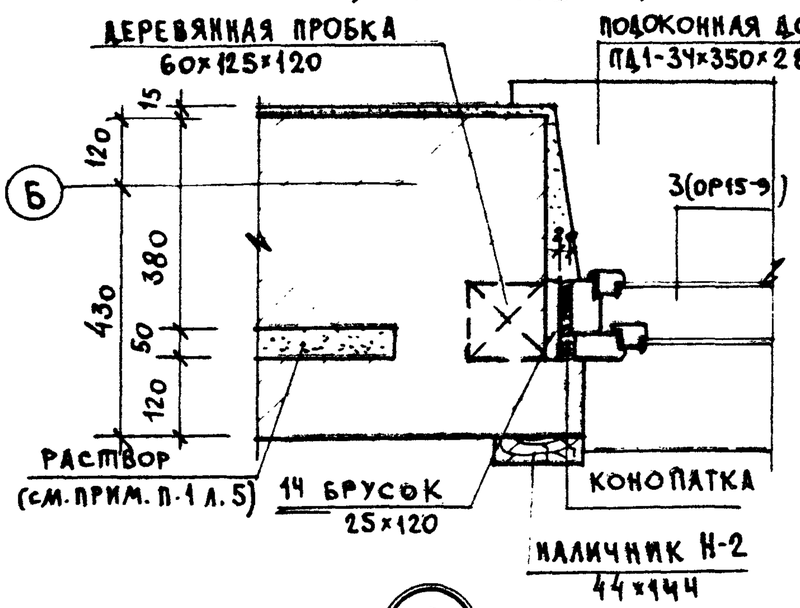

1 для $t_{н.в.}$=-40°С

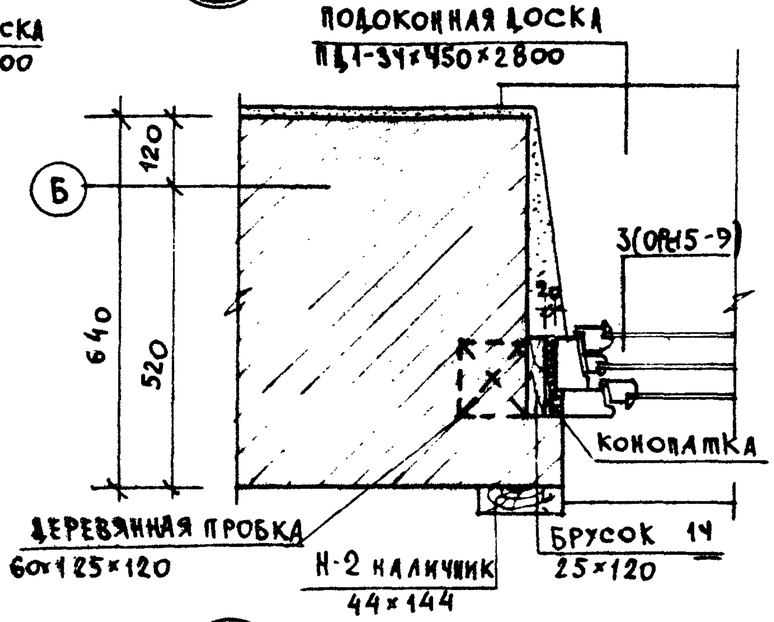

1 для $t_{н.в.}$=-20°С

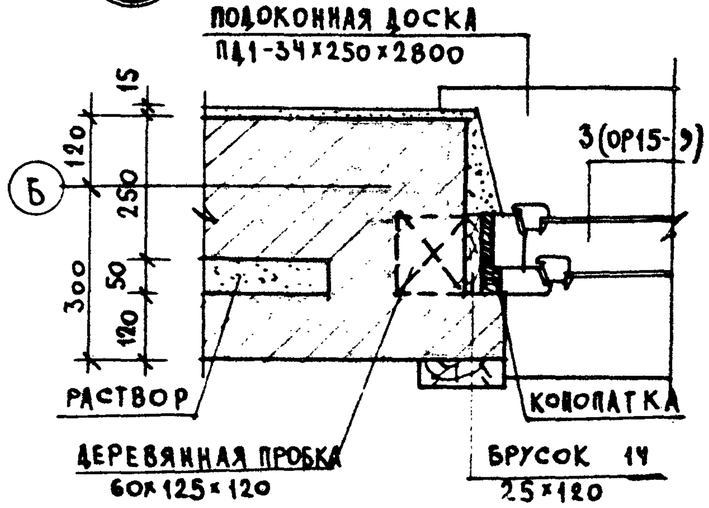

2

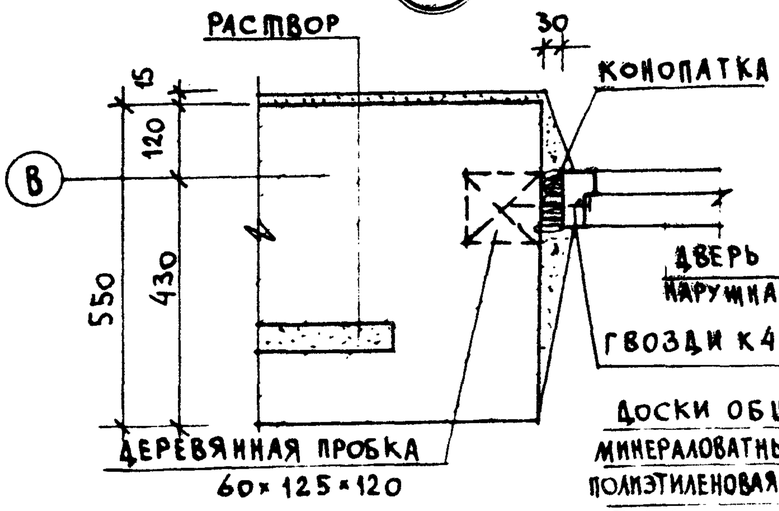

3

4

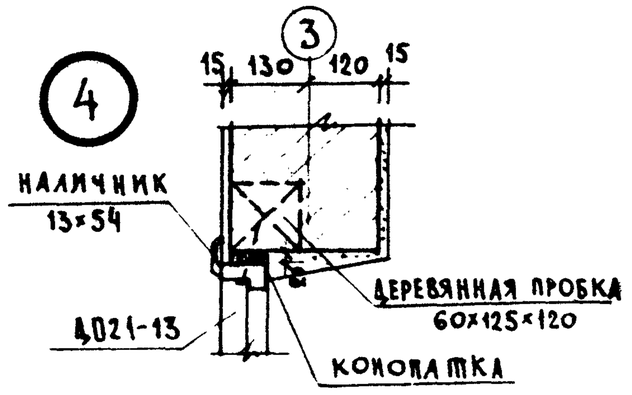

Данный лист см. с листом 5, 41.

			144-16-137.90 АС
НОРМОК	ОВАКИМЯН		
НАЧ ЧАС	ОВАКИМЯН		Мансардный одноквартирный 5-комнатный жилой дом — Стадия Р, Лист 11, Листов
ГАП	ПЕТРОСОВ		
ГА СПЕЦ	ЧЕСНАКОВ		
ВЕД ИНЖ	ЧУЧКОВА		Узлы плана 1÷4 — ЦНИИЭП ГРАЖДАНСЕЛЬСТРОЙ
ИСПОЛН	СЕГЕНЬ		
ПРОВЕР	ЧУЧКОВА		
ПРИВЯЗАН			
ИНВ N			

16-2899-18

24576 01 18

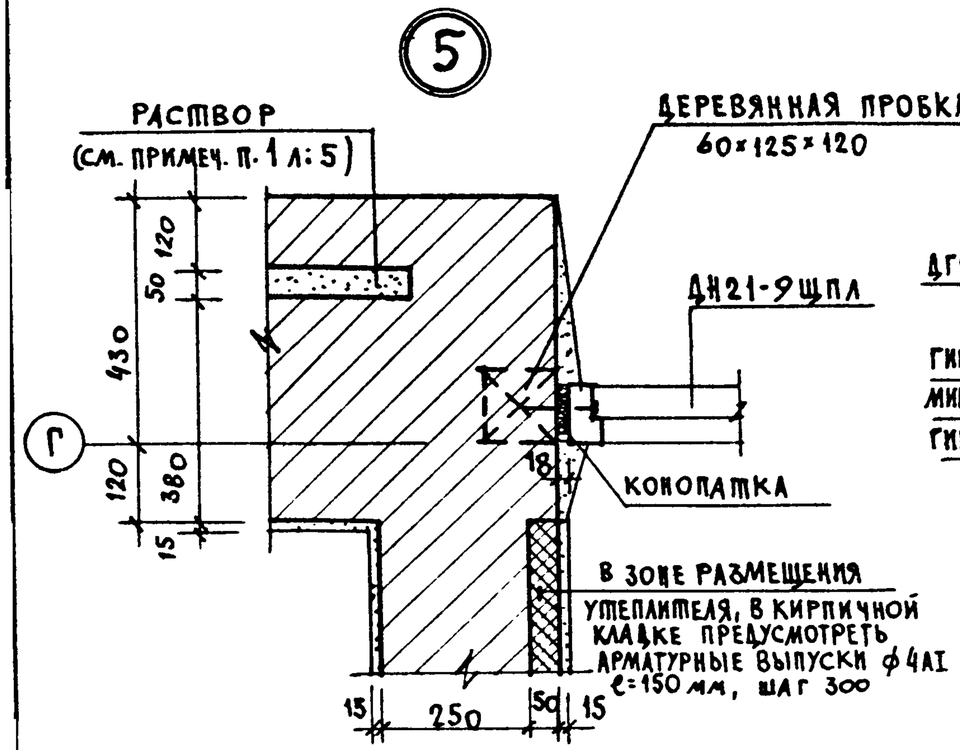

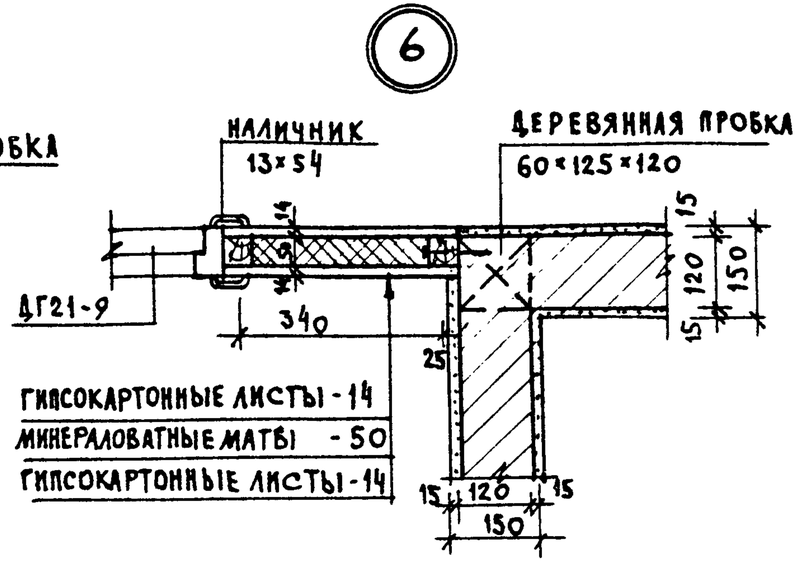

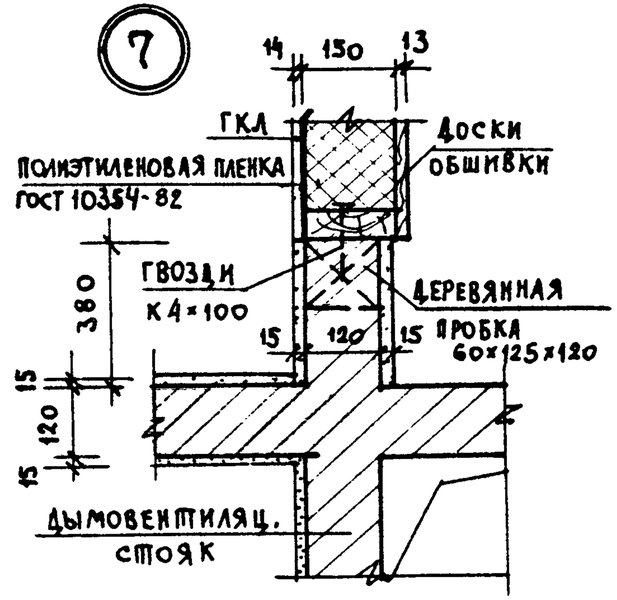

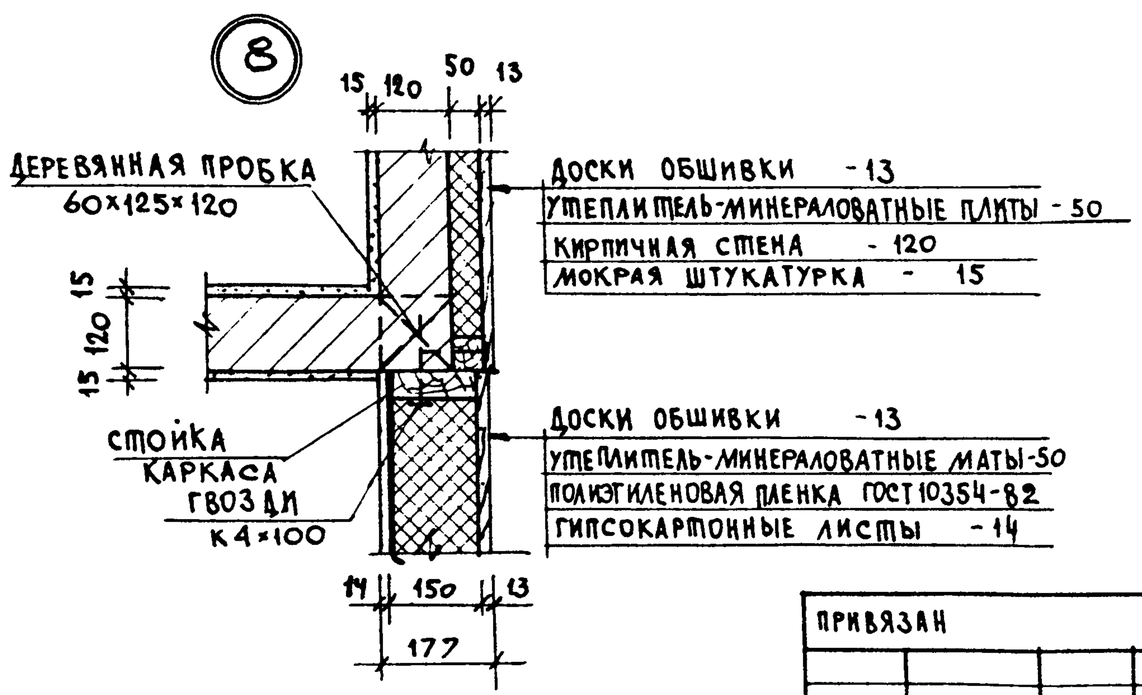

1. Деревянные антисептированные пробки устанавливать по ходу кладки: в дверных проемах по три пробки с каждой стороны проема на отм. 0.400; 1.000; 1.600.
   В оконных проемах по две пробки с каждой стороны на отм. 1.000 и 1.900.
2. Оконные и дверные блоки крепить гвоздями в заделанные в кладки пробки. Перед установкой блоков боковые поверхности, примыкающие к кладке, защитить от гниения, прибив толевые или другие ленты из кровельных рулонных материалов. Промежутки между блоками и каменной кладкой тщательно проконопатить паклей с двух сторон.
3. Данный лист см. с листом 5.

Нормок.	Овакимьян		
Нач. маст.	Овакимьян		
ГАП	Петросов		
Гл. спец.	Чеснаков		
Вед. инж.	Чулкова		
Исполн.	Сегень		
Провер.	Чулкова		

Привязан

Инв. №

144-16-137.90 АС

Мансардный одноквартирный 5-комнатный жилой дом

Стадия	Лист	Листов
Р	12	

Узлы плана 5 ÷ 8.

ЦНИИЭП Граждансельстрой

Разрез 1-1

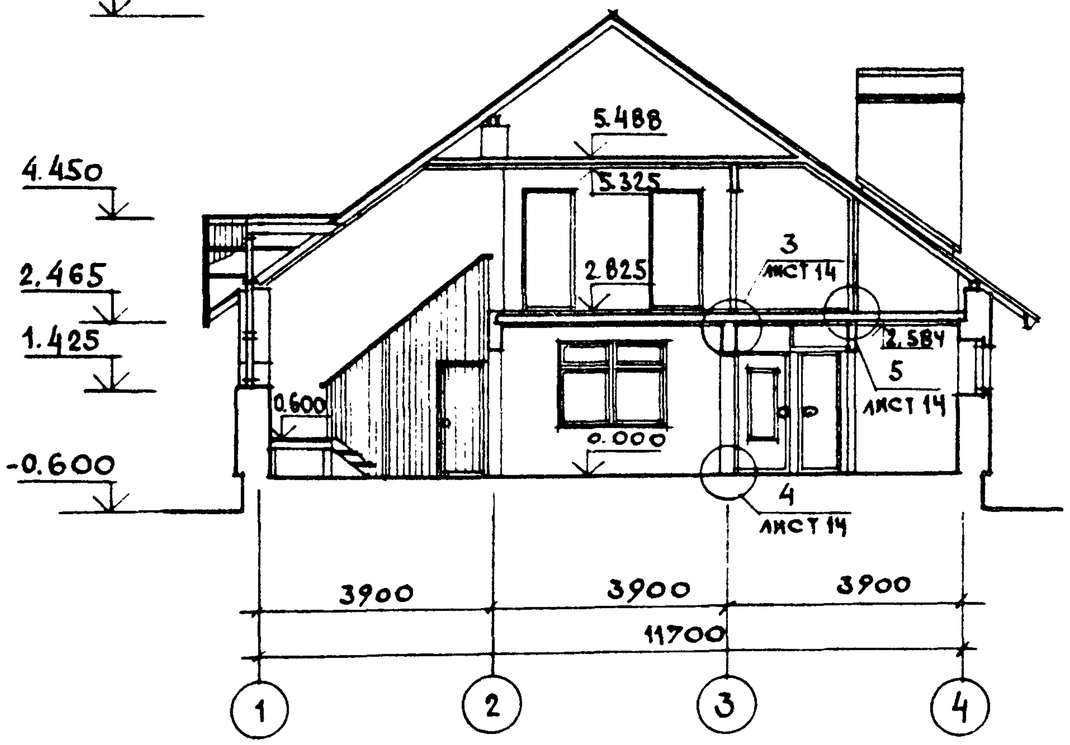

Разрез 2-2

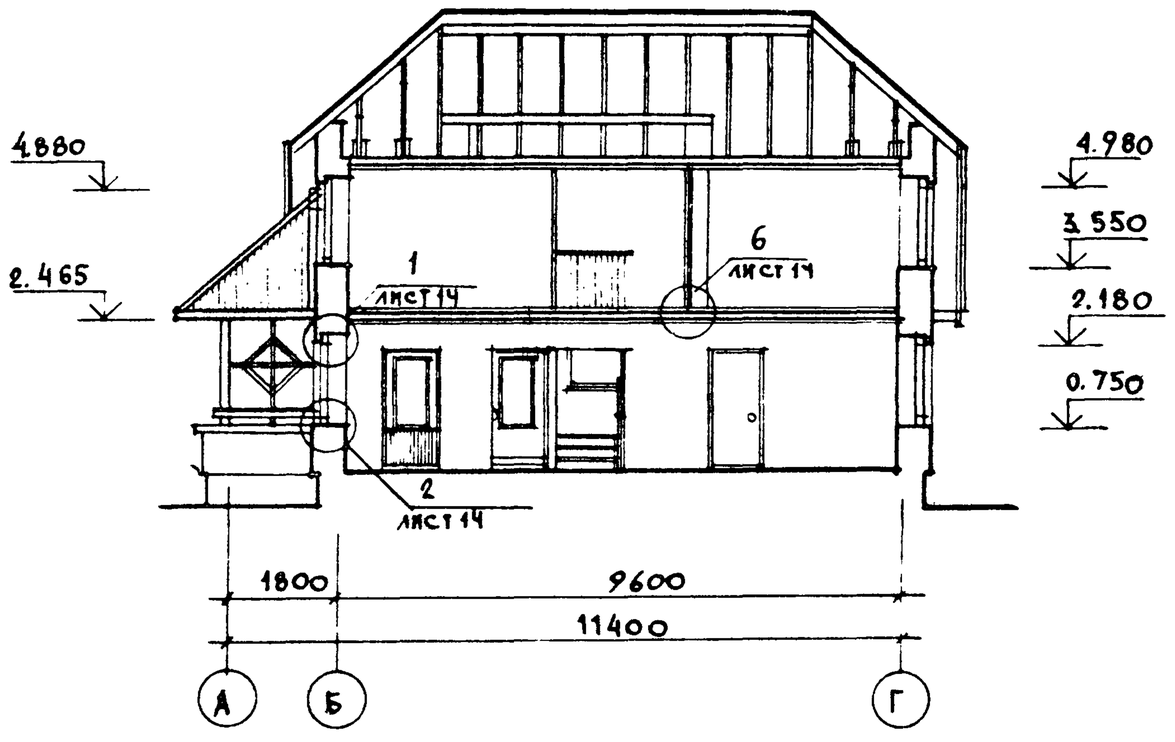

Привязан			
Инв. №			
Н. контр.	Овакимьян		
Нач. маст.	Овакимьян		
ГАП	Петросов		
Гл. спец.	Чесноков		
Исполн.	Сорокин		
Провер.	Шевченко		

144-16-137.90 АС

Мансардный одноквартирный 5-комнатный жилой дом

Стадия	Лист	Листов
Р	13	

Разрезы 1-1, 2-2.

ЦНИИЭП гражданселькстрой

24576-01 20

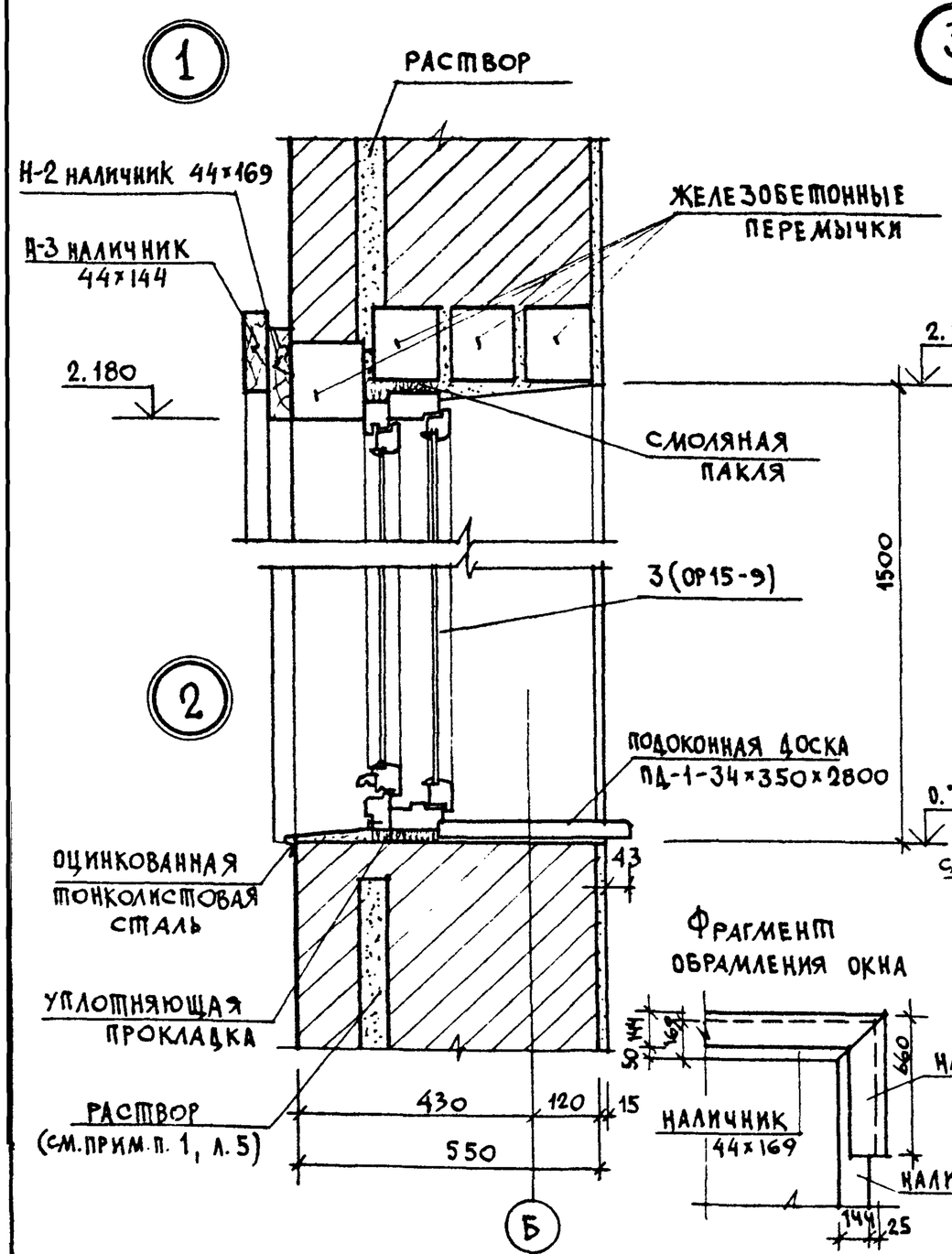

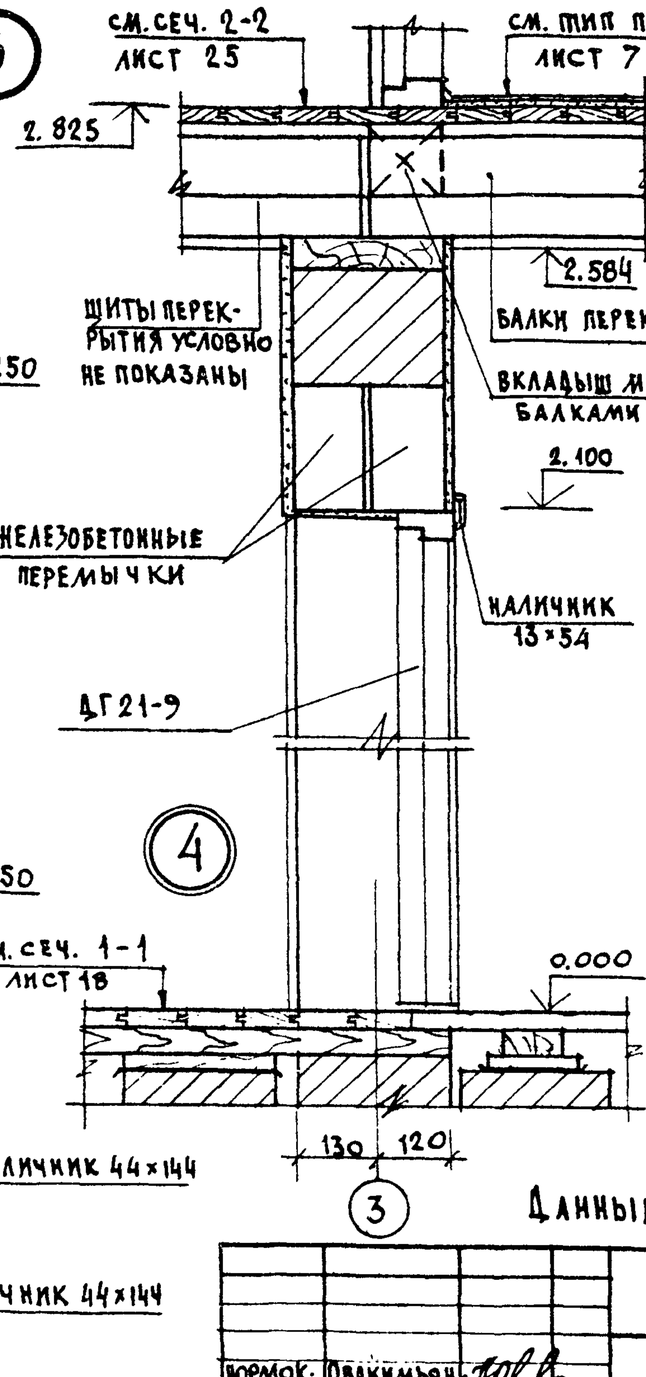

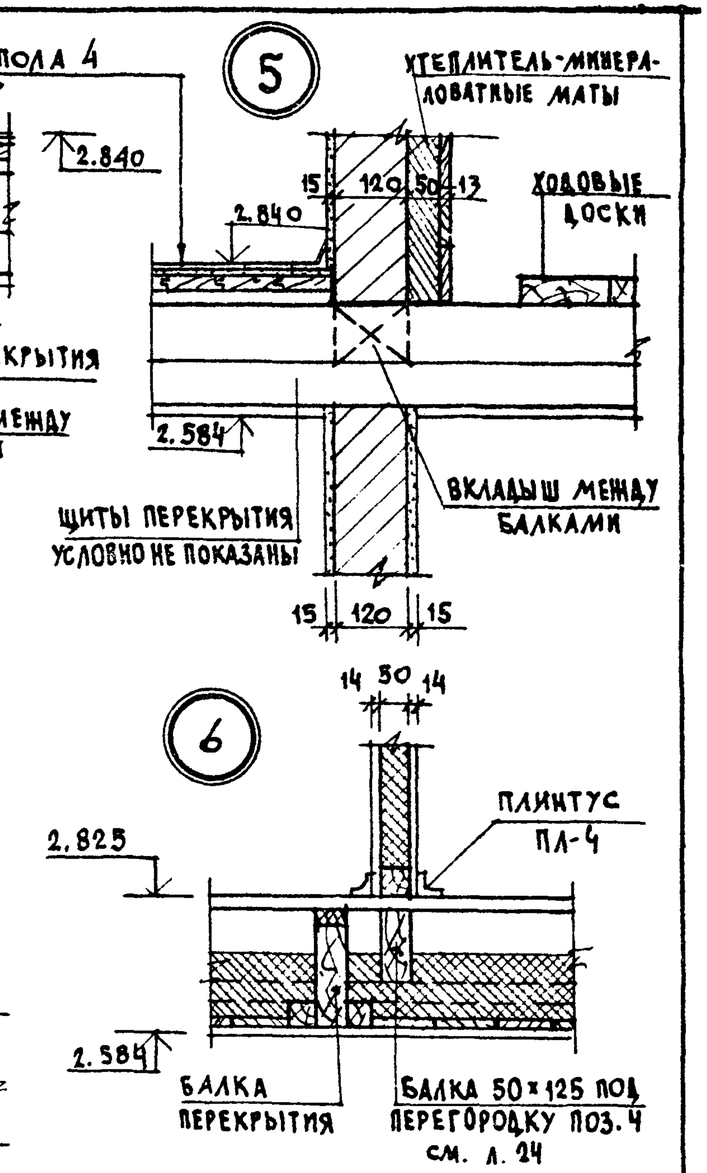

Данный лист см. с листом 13.

			144-16-137.90 АС
НОРМОК.	ОВАКИМЬЯН		
НАЧ. МАС	ОВАКИМЬЯН		Мансардный одноквартирный 5-комнатный жилой дом
ГАП	ПЕТРОСОВ		Стадия Р; Лист 14; Листов
ГЛ. СПЕЦ	ЧЕСНАКОВ		
ВЕД. ИНЖ	ЧУЛКОВА		Узлы разрезов 1÷6.
ИСПОЛН	СЕГЕНЬ		ЦНИИЭП Граждансельстрой
ПРОВЕР.	ЧУЛКОВА		

Привязан

Инв. N

24576-01 21

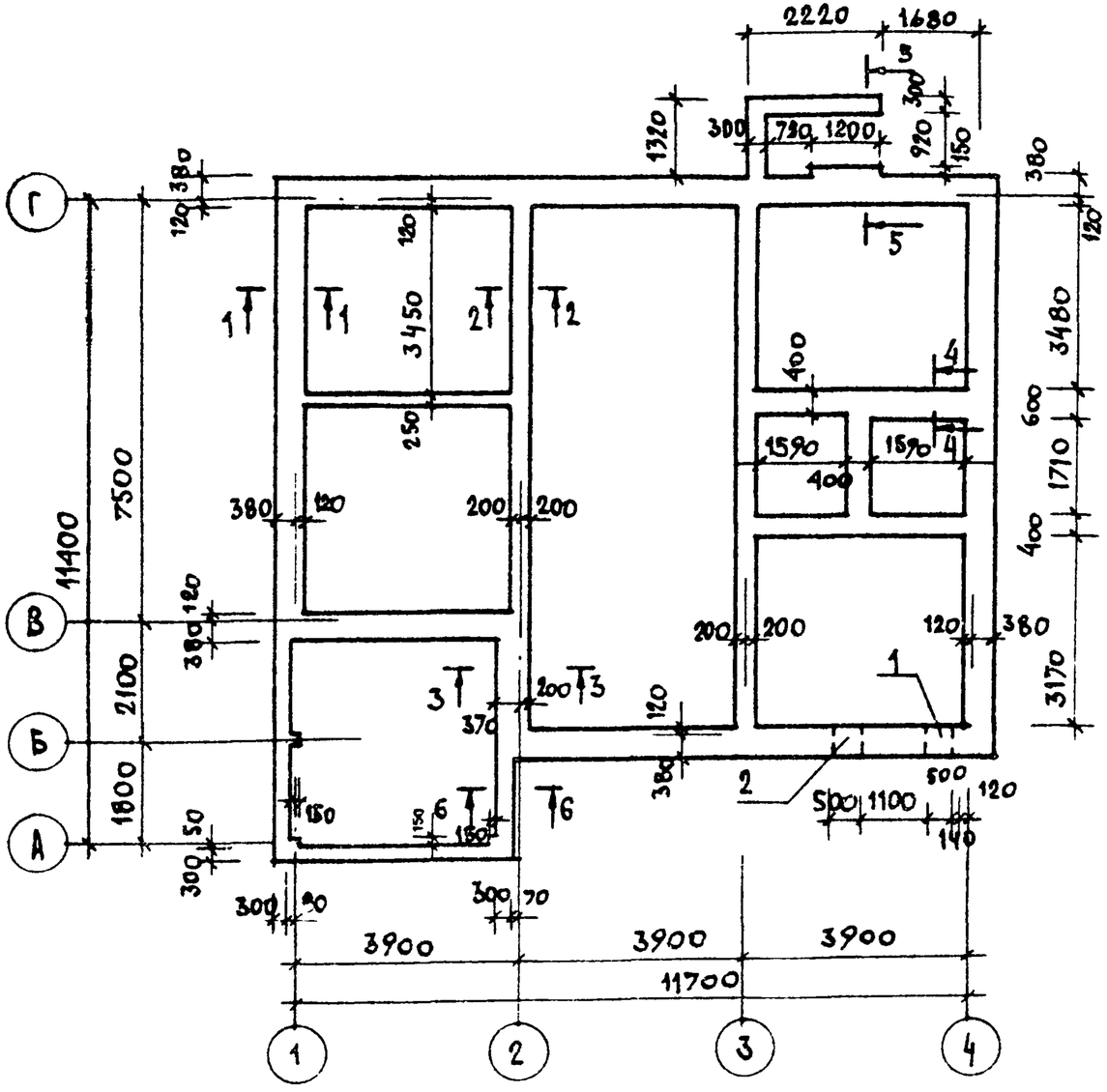

Экспликация отверстий

Тип отв.	Размеры мм В	Размеры мм Н	Отм. низа	Назнач.
1	500	600	при привязке	канализация
2	500	600		

Таблица нормативных нагрузок на фундамент

NN сечений	Нагрузка т/п.м	Отметка, на которой дана нагрузка
1-1	3.20	-0.600
2-2	1.47	
3-3	3.20	
5-5	3.60	

Схема расчетных нагрузок

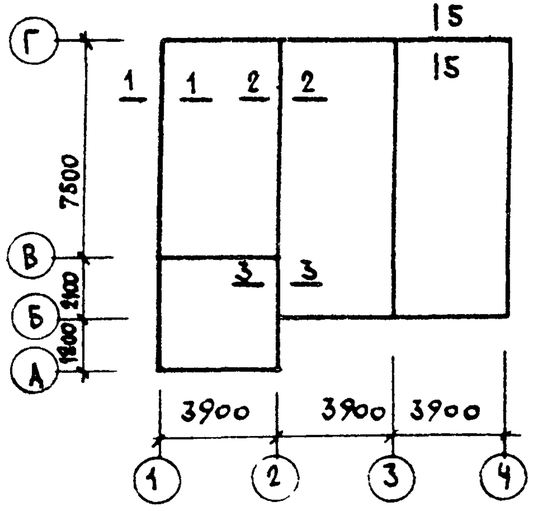

1. Фундаменты - бутобетонные /бетон марки 100, заполнитель - камень из карьеров марки 200, крупный гравий, щебень, кирпич - половняк, кирпичный бой/. При привязке проекта фундаменты должны быть переработаны с учетом геологических и гидрогеологических условий в соответствии со СНиП 2.02.01-83.
2. Цоколь - из кирпича керамического рядового полнотелого обыкновенного /ГОСТ 530-80/ М75 на растворе М50.
3. Горизонтальная гидроизоляция стен - из двух слоев толя, наклеенных на дегтевой мастике, по выровненной поверхности цементным раствором состава 1:2 на отм. -0.150.
4. Данный лист см. с листом 16.

Нормок	Овакимьян		
Нач. мас	Овакимьян		
ГАП	Петросов		
Гл. спец.	Чеснаков		
Вед. инж.	Чулкова		
Исполн.	Сегень		
Провер.	Чулкова		

Привязан

Инв. N

144-16-137.90 АС

Мансардный одноквартирный 5-комнатный жилой дом

Стадия	Лист	Листов
Р	15	

План фундаментов

ЦНИИЭП Граждансельстрой

24576 01 22

1-1

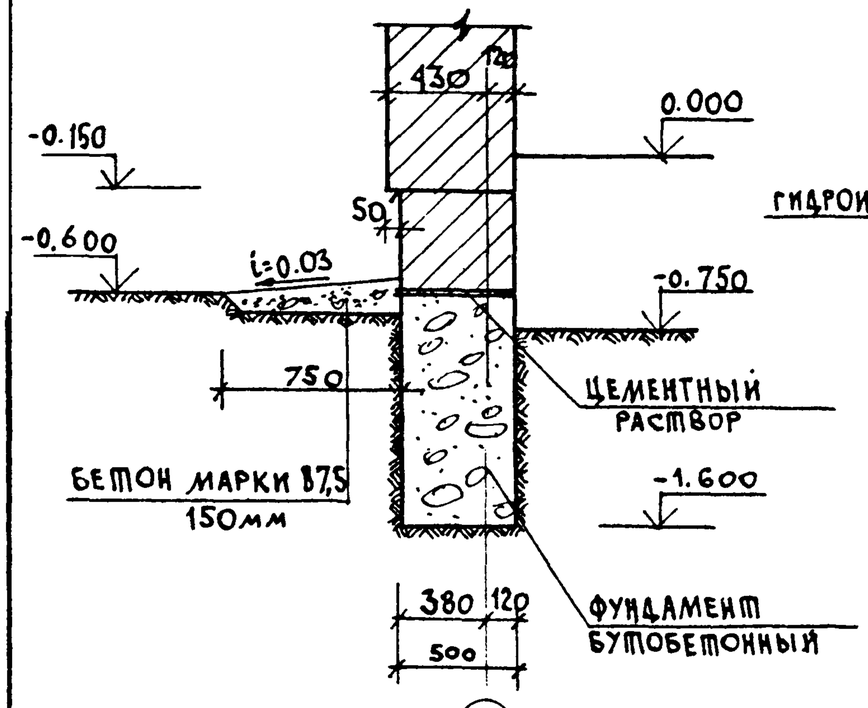

2-2

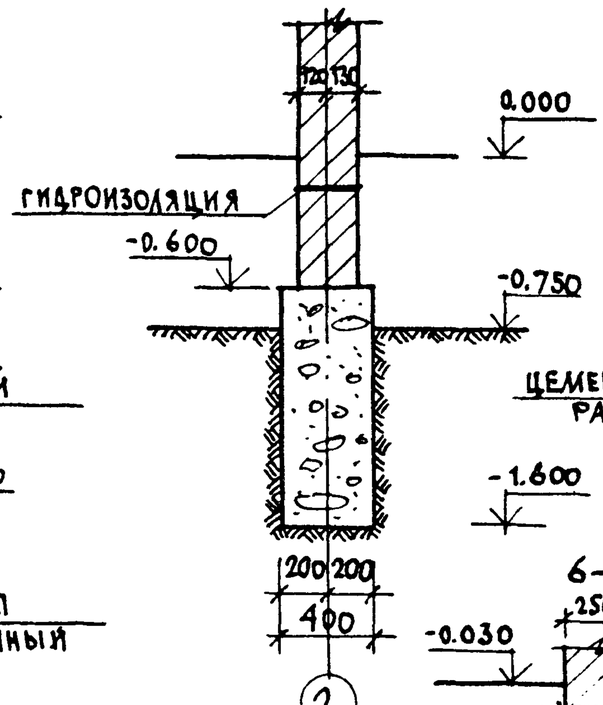

3-3

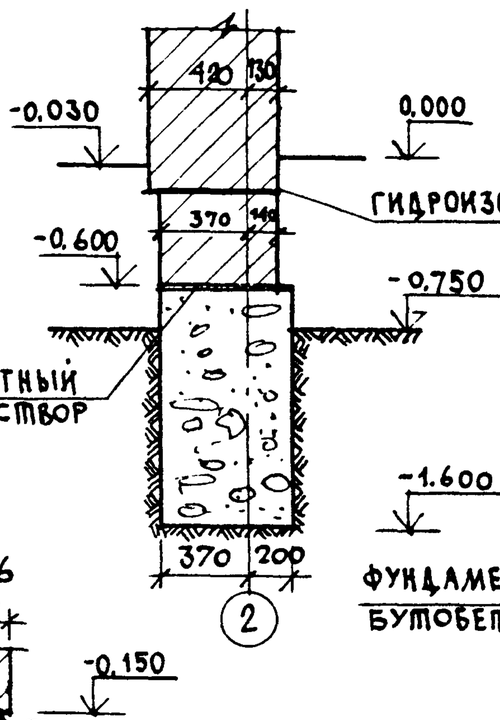

4-4

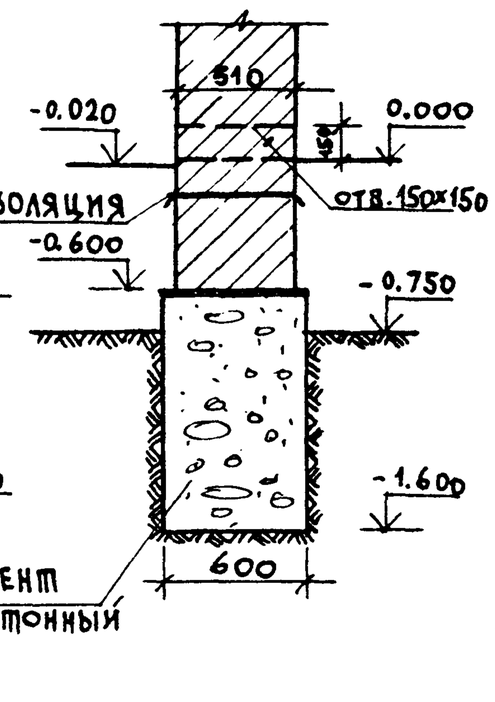

5-5

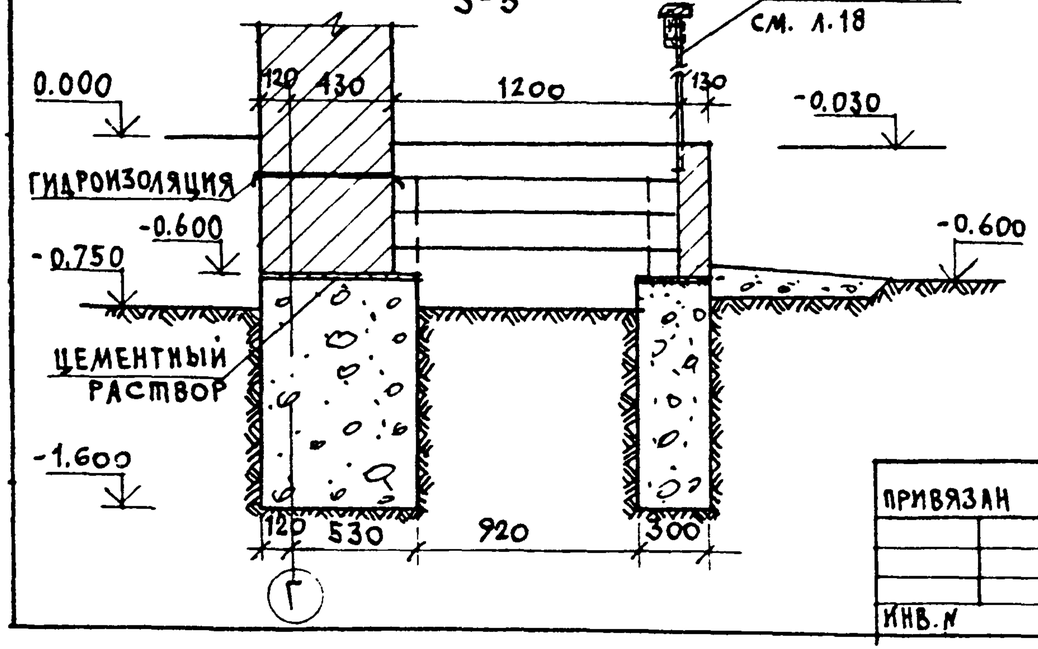

6-6

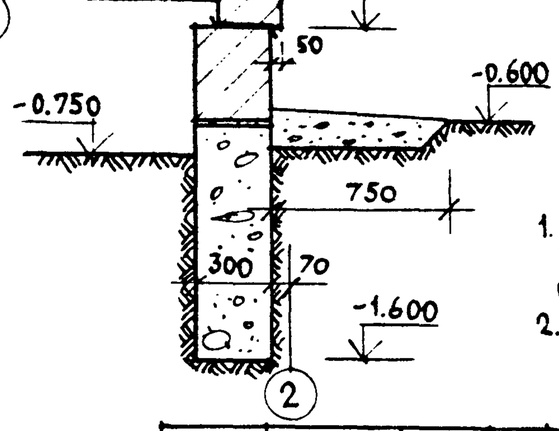

1. Вокруг здания - бетонная отмостка шириной 750мм с уклоном 0.03 по серии 2.110-1 вып. 1 (см. сеч. 1-1)
2. Данный лист см. с листом 15.

			144-16-137.90 АС
Нормок.	Овакимьян		
Нач. мас.	Овакимьян		Мансардный, одноквартирный 5-комнатный жилой дом
ГАП	Петросов		Стадия Р; Лист 16; Листов
Гл. спец.	Чесноков		Сечения фундаментов 1-1 ÷ 6-6.
Вед. инж.	Чулкова		ЦНИИЭП Граждансельстрой
Исполн.	Сегень		
Провер.	Чулкова		

Привязан

Инв. №

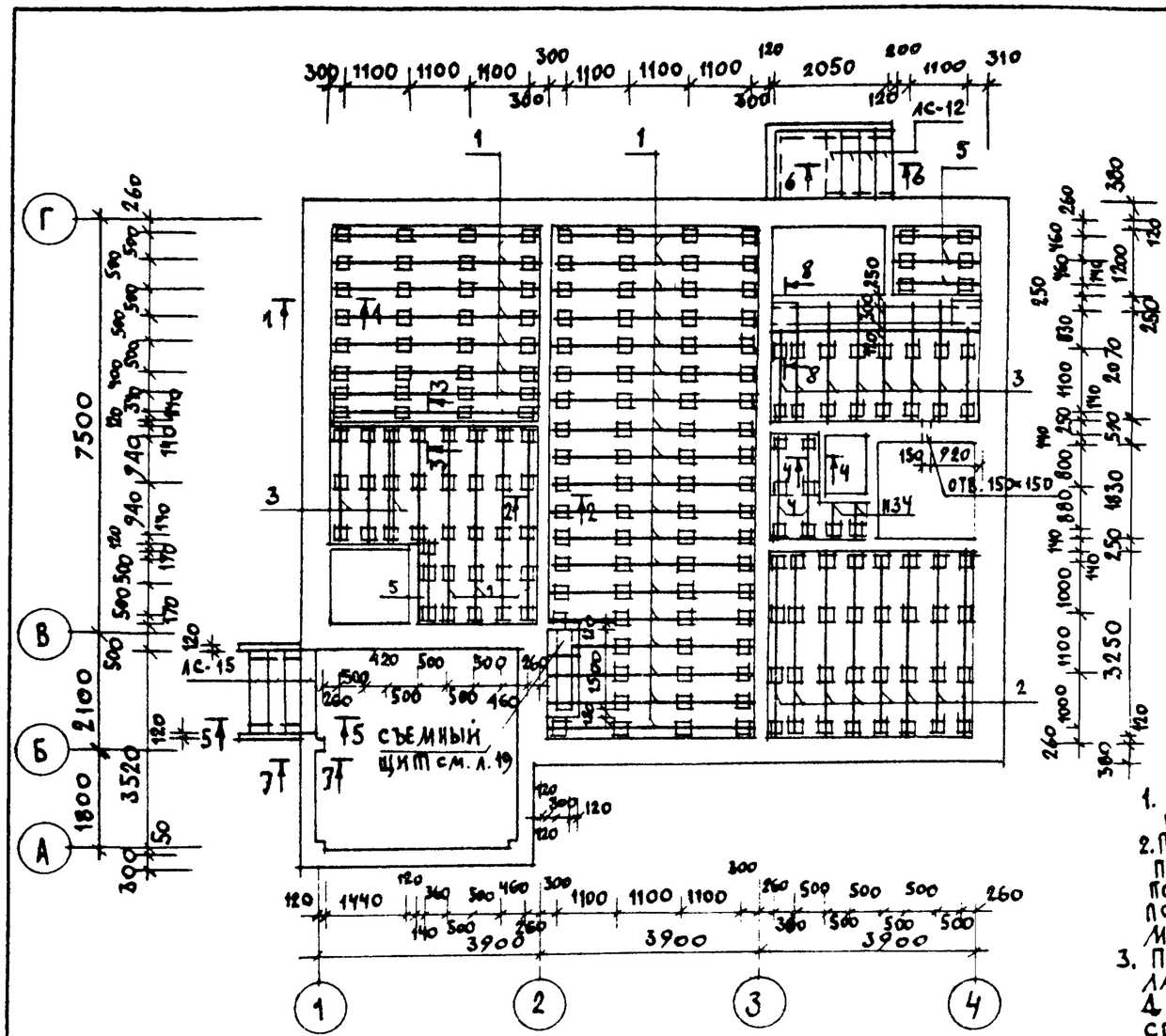

Спецификация металлических изделий

Марка	Обозначение	Наименование	Код. шт.	Масса ед. кг	Масса общая 1 шт. кг
ЗД-1 (3 шт.)	Альбом 1 лист 18	-6×30 ℓ=460	1	2,8	2,9
		ф10AI ℓ=100	2	0,06	
	ГОСТ 103-76	-4×40 п.м	19.0	1,26	

ч. Данный лист см. с листами 18; 19

Привязан
Инв. №

Марка поз.	Обозначение	Наименование	Кол. шт.	Масса ед. кг	Прим.
1	ГОСТ 8486-86	Лага 50×100×3620	31	10.9	
2		Лага 50×100×3210	8	9.6	
3		Лага 50×100×2160	13	6.5	
4		Лага 50×100×2000	3	6.0	
5		Лага 50×100×1450	4	4.4	
6		Подкладка 25×150×250	213	0.6	
7	ГОСТ 8242-88	Доски пола 27×94 п.м	960.0	1,3	
8		Плинтус ПЛ4 п.м	144.0	0.5	
9	ГОСТ 8486-86	Поручень 44×94 п.м	15.0	2,07	

Спецификация железобетонных изделий

Марка	Обозначение	Наименование	Кол. шт.	Масса ед. кг	Прим.
1С-15	ГОСТ 8717.1-84	Ступени	4	168	
1С-12		Ступени	4	133	
10	ГОСТ 8486-86	Доска 44×119 п.м	15.0	2,62	
11		Декоративная решетка 19×94 п.м	28.0	0.9	

1. Все элементы цокольного перекрытия /лаги, подкладки и доски со стороны нижней пласти и боковых кромок/ должны быть антисептированы.
2. По кирпичным столбикам укладывают деревянные антисептированные подкладки по двум слоям толя, края которого выпускают из-под подкладок на 30-40мм. Для выравнивания поверхности лаг применяют подкладки соответствующей толщины. Между лагами и стенами оставляют зазор 20мм.
3. Пол настилается по уложенным и тщательно выверенным уровнем лагам. Доски пола должны плотно прилегать одна к другой. Доски соединяют между собой боковыми кромками в шпунт и сплачивают. Доски прибивают к каждой лаге гвоздями длиной 70-80мм, забиваемые через гребень шпунта наискось так, чтобы не были видны их головки. Если настилают доски пола с повышенной влажностью, то крепятся они более мелкими гвоздями через 1-3 доски, чтобы после высыхания их можно было перестелить.

Нормок	Овакимьян		
Нач. маст	Овакимьян		
ГАП	Петросов		
ГА спец.	Чесмаков		
Вед. инж.	Чулкова		
Исполн.	Сегень		
Провер.	Чулкова		

144-16-137.90 АС

Мансардный одноквартирный 5-комнатный жилой дом

Стадия	Лист	Листов
Р	17	

План цокольного перекрытия

ЦНИИЭП Граждансельстрой

24576-01 24

16-3577-4

1-1

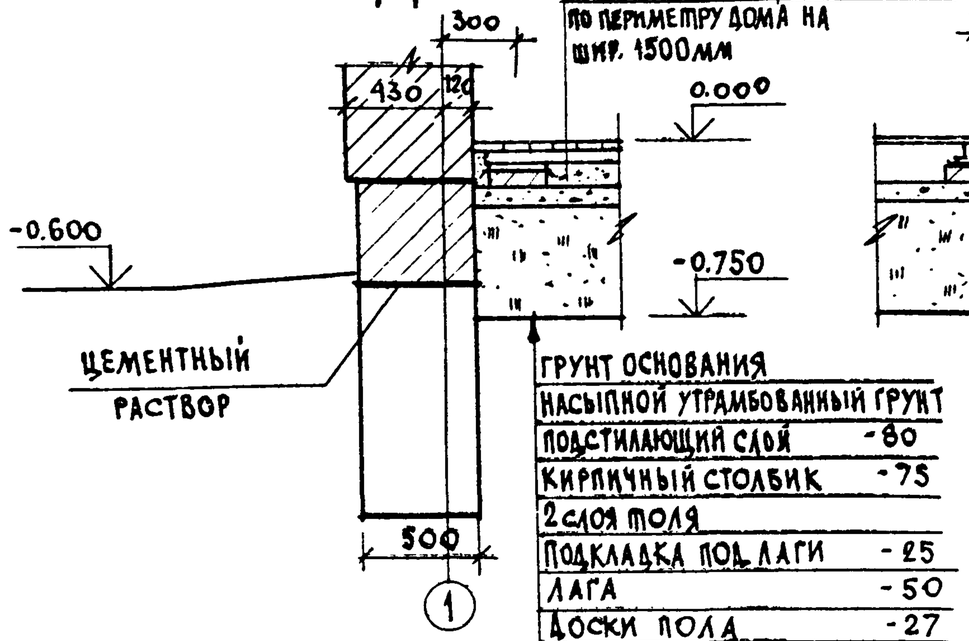

ОТСЫПКА ШЛАКОМ/КЕРАМЗИТОМ ПО ПЕРИМЕТРУ ДОМА НА ШИР. 1500мм

ГРУНТ ОСНОВАНИЯ	
НАСЫПНОЙ УТРАМБОВАННЫЙ ГРУНТ	
ПОДСТИЛАЮЩИЙ СЛОЙ	-80
КИРПИЧНЫЙ СТОЛБИК	-75
2 СЛОЯ ТОЛЯ	
ПОДКЛАДКА ПОД ЛАГИ	-25
ЛАГА	-50
ДОСКИ ПОЛА	-27

2-2

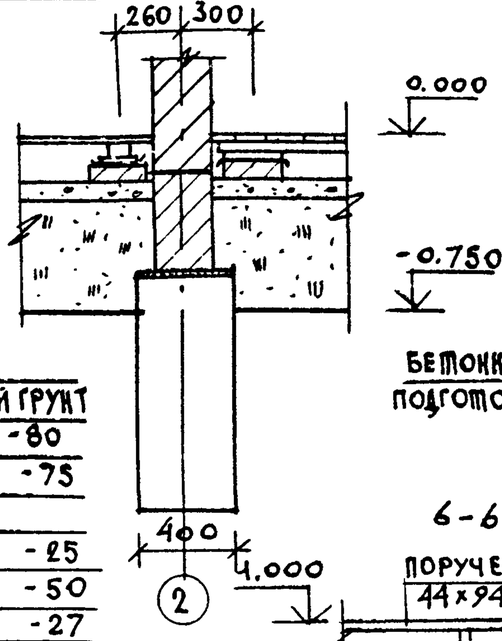

3-3

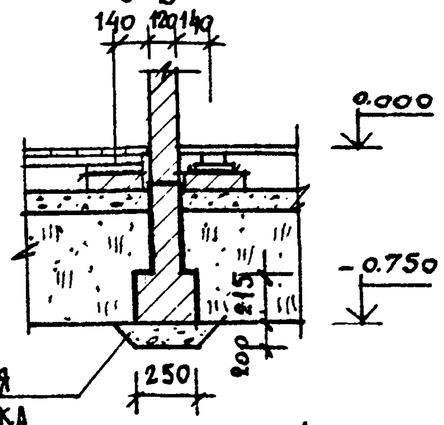

4-4

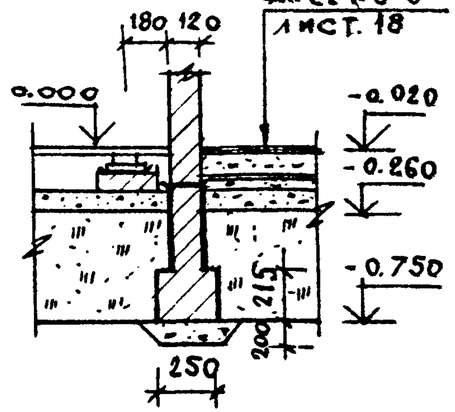

5-5

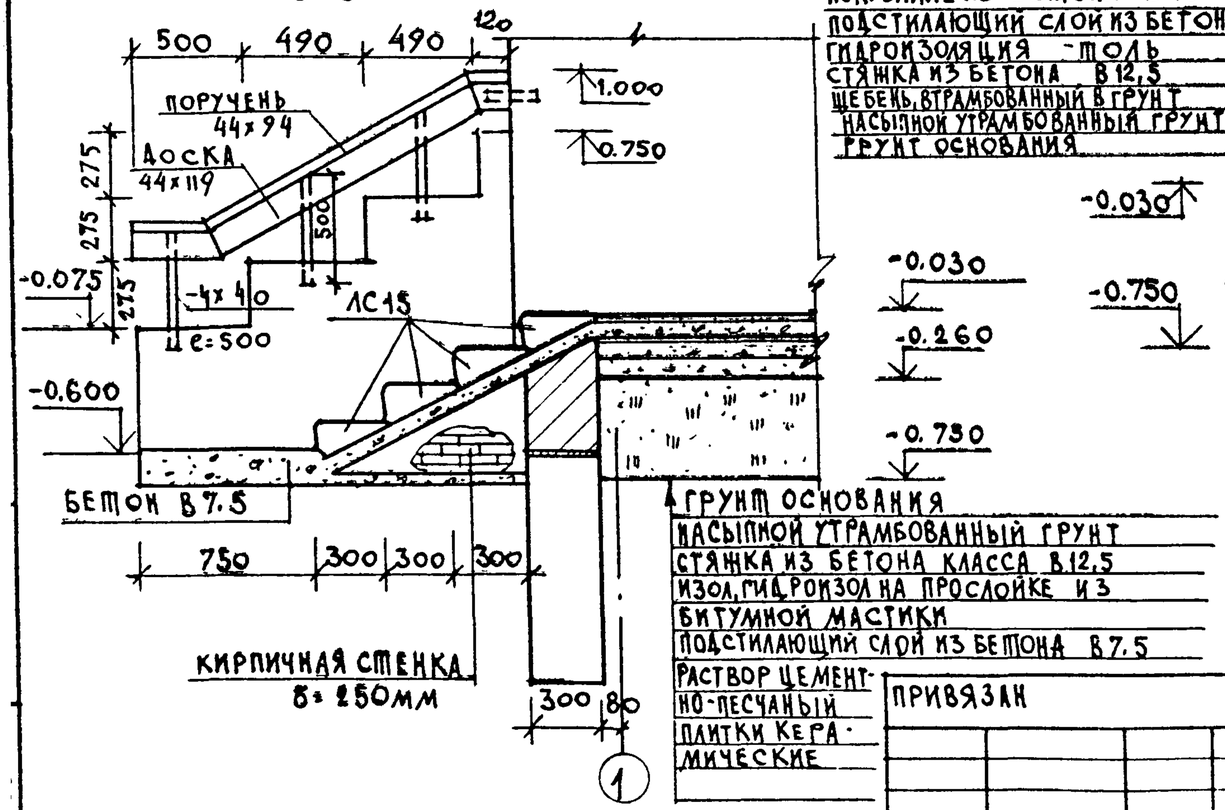

ГРУНТ ОСНОВАНИЯ
НАСЫПНОЙ УТРАМБОВАННЫЙ ГРУНТ
СТЯЖКА ИЗ БЕТОНА КЛАССА В12,5
ИЗОЛ. ГИДРОИЗОЛ НА ПРОСЛОЙКЕ ИЗ БИТУМНОЙ МАСТИКИ
ПОДСТИЛАЮЩИЙ СЛОЙ ИЗ БЕТОНА В7.5
РАСТВОР ЦЕМЕНТНО-ПЕСЧАНЫЙ
ПЛИТКИ КЕРАМИЧЕСКИЕ

6-6

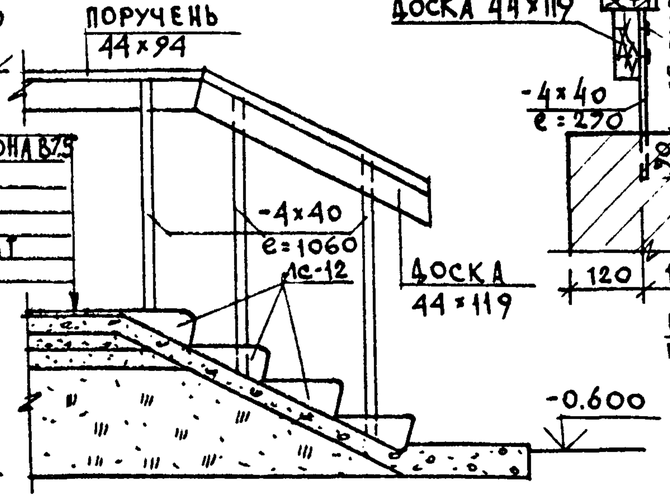

ПОКРЫТИЕ ИЗ БЕТОНА В15
ПОДСТИЛАЮЩИЙ СЛОЙ ИЗ БЕТОНА В7.5
ГИДРОИЗОЛЯЦИЯ - ТОЛЬ
СТЯЖКА ИЗ БЕТОНА В12,5
ЩЕБЕНЬ, ВТРАМБОВАННЫЙ В ГРУНТ
НАСЫПНОЙ УТРАМБОВАННЫЙ ГРУНТ
ГРУНТ ОСНОВАНИЯ

Деталь крепления поручня

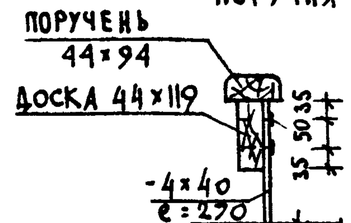

3Д-1

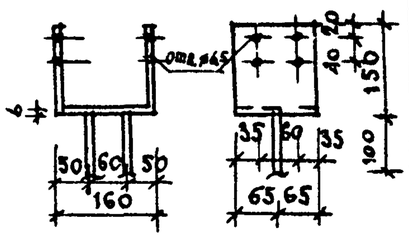

7-7

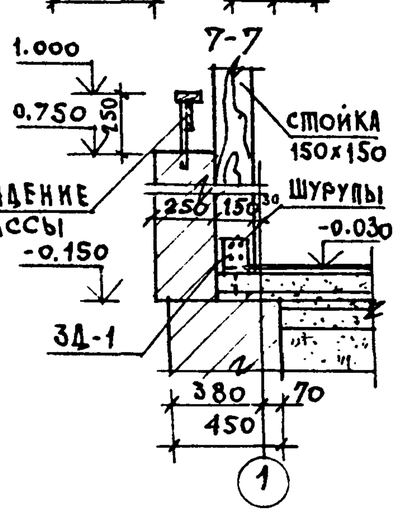

Кирпичные стены, соприкасающиеся с грунтом обмазать горячим битумом за 2 раза.

Данный лист см. с листом 17.

ПРИВЯЗАН

ИНВ. №

НОРМОК.	ОВАКИМЬЯН		
НАЧ. МАС.	ОВАКИМЬЯН		
ГАП	ПЕТРОСОВ		
ГЛ. СПЕЦ.	ЧЕСНАКОВ		
ВЕД. ИНЖ.	ЧУЛКОВА		
ИСПОЛН.	СЕГЕНЬ		
ПРОВЕР.	ЧУЛКОВА		

144-16-137.90 ЛС

Мансардный одноквартирный 5-комнатный жилой дом	СТАДИЯ	ЛИСТ	ЛИСТОВ
	Р	18	
Цокольное перекрытие. Сечения 1-1 ÷ 7-7.	ЦНИИЭП ГРАЖДАНСЕЛЬСТРОЙ		

8 - 8

ДОСКИ ПОЛА	-27
ЛАГА	-50
ПОДКЛАДКА ПОД ЛАГИ	-25
2 СЛОЯ ТОЛЯ	
КИРПИЧНЫЙ СТОЛБИК	-75
ПОДСТИЛАЮЩИЙ СЛОЙ	-80
НАСЫПНОЙ УТРАМБОВАННЫЙ ГРУНТ	
ГРУНТ ОСНОВАНИЯ	

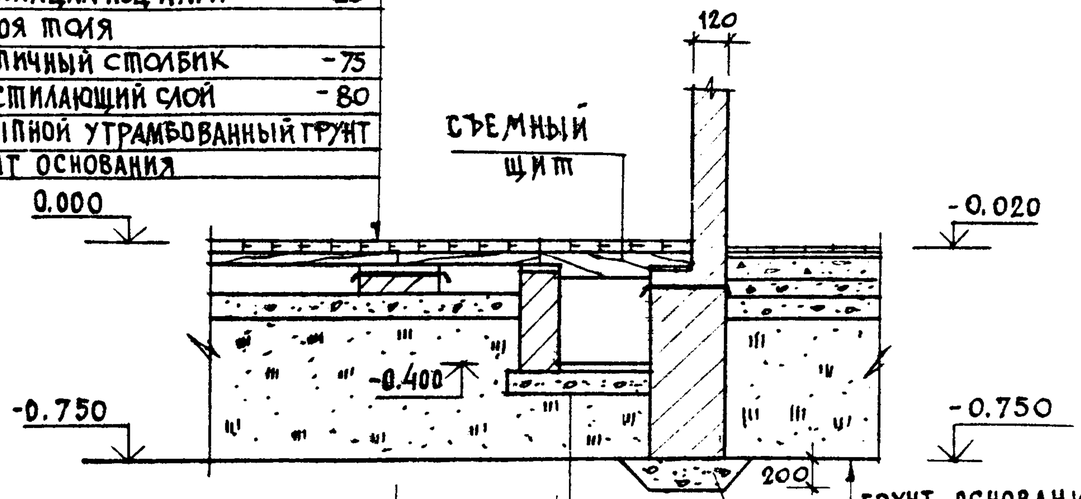

ПОДСТИЛАЮЩИЙ СЛОЙ ИЗ БЕТОНА В7.5 80
ПОКРЫТИЕ ИЗ БЕТОНА В15 - 20

БЕТОННАЯ ПОДГОТОВКА
БЕТОН В7.5

ГРУНТ ОСНОВАНИЯ
НАСЫПНОЙ УТРАМБОВАННЫЙ ГРУНТ
СТЯЖКА ИЗ БЕТОНА КЛАССА В12,5
ИЗОЛ. ГИДРОИЗОЛ НА ПРОСЛОЙКЕ ИЗ БИТУМНОЙ МАСТИКИ
ПОДСТИЛАЮЩИЙ СЛОЙ ИЗ БЕТОНА В7,5
РАСТВОР ЦЕМЕНТНО-ПЕСЧАНЫЙ МАРКИ 150
ПЛИТКИ КЕРАМИЧЕСКИЕ

Спецификация на щит подпольного канала

поз.	обозначение	наименование	кол. шт. на 1 изд.	масса изд. кг	кол. изд. на дом
1	ГОСТ 8486-86	БРУСОК 50×100×480	3	8.0	3
2	ГОСТ 8242-88	ДОСКИ ПОЛА 27×94×500	6		

Съемный щит

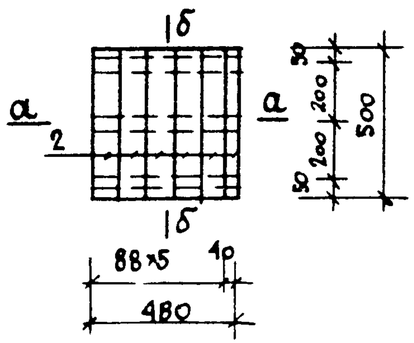

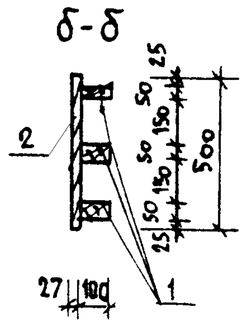

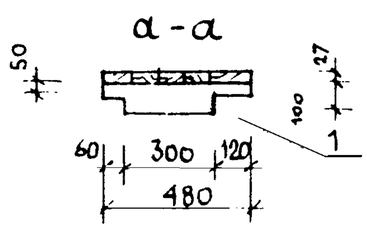

Данный лист см с листом 17.

			144-16-137.90 АС
НОРМОК	ОВАКИМЯН		
НАЧ МАСТ	ОВАКИМЯН		Мансардный одноквартирный 5-комнатный жилой дом — СТАДИЯ Р, ЛИСТ 19, ЛИСТОВ
ГАП	ПЕТРОСОВ		
ГАСПЕЦ	ЧЕСНАКОВ		Цокольное перекрытие Сеч. 8-8. Съемный щит — ЦНИИЭП ГРАЖДАНСЕЛЬСТРОЙ
ВЕД ИНЖ	ЧУЛКОВА		
ИСПОЛН	СЕГЕНЬ		
ПРОВЕР	ЧУЛКОВА		
ПРИВЯЗАН			
ИНВ №			

План перемычек 1 этажа

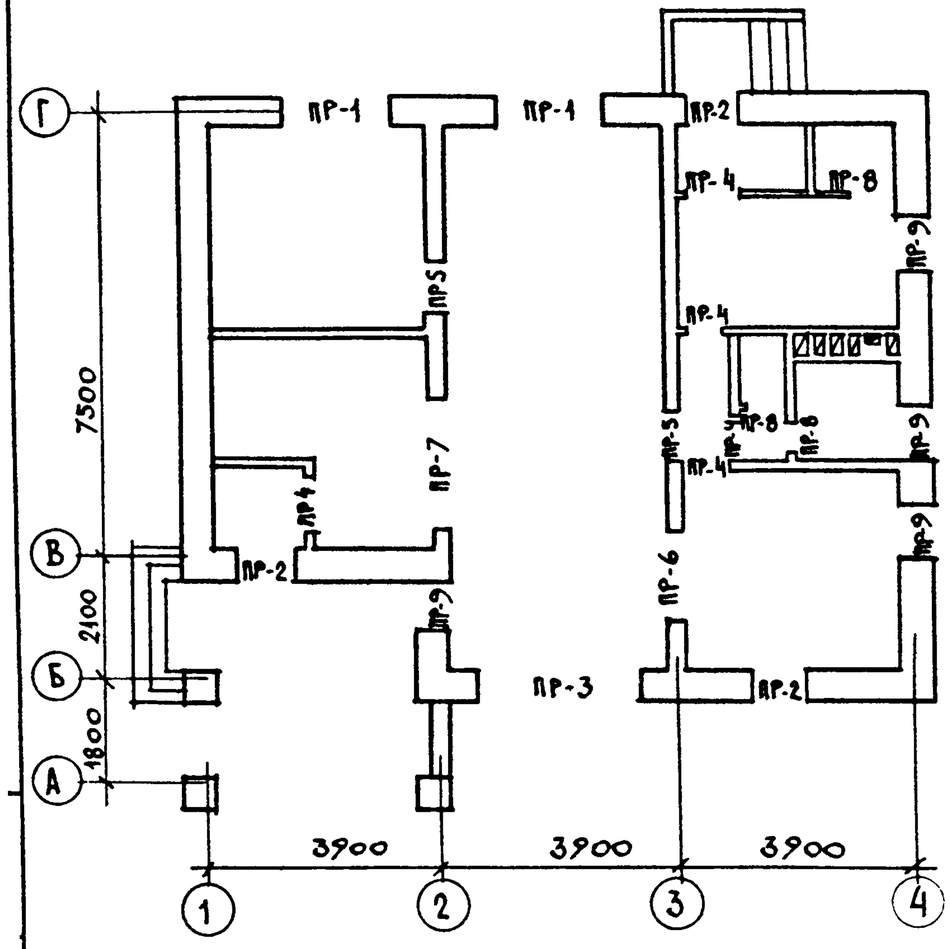

Ведомость перемычек

Тип	Схема сечений $t_{н.в.}=-30°C$	Схема сечений $t_{н.в.}=-20°C$	Схема сечений $t_{н.в.}=-40°C$
ПР-1	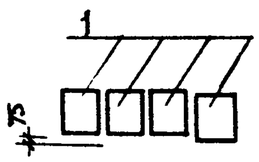	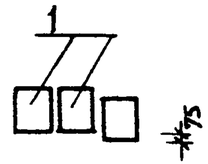	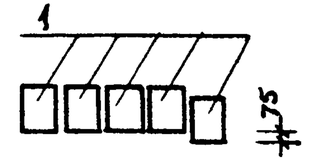
ПР-2	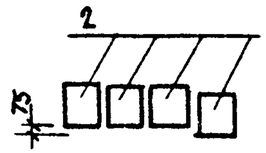	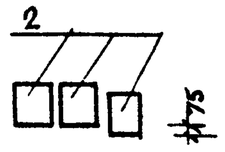	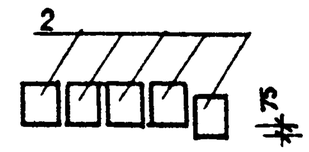
ПР-3	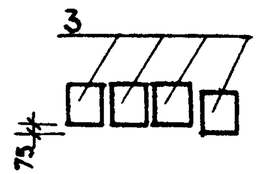	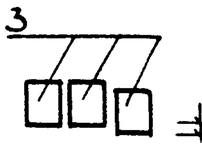	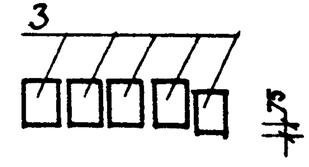

Данный лист см. с листами 21, 22, 23.

				144-16-137.90 АС	
	Н. контр.	Овакимьян			
	Нач. маст	Овакимьян		Мансардный одноквартирный 5-комнатный жилой дом	Стадия: Р; Лист: 20; Листов:
	ГАП	Петросов			
	Гл. спец.	Чесиаков		План перемычек. Ведомость перемычек.	ЦНИИЭП Граждансельстрой
	Вед. инж.	Чулкова			
	Исполн.	Чесиаков			
Привязан	Провер.	Чулкова			
Инв. N					

Ведомость перемычек

тип	Схема сечений при $t_{н.в.}$ -30°С	Схема сечений при $t_{н.в.}$ -20°С	Схема сечений при $t_{н.в.}$ -40°С
ПР4	2	2	2
ПР5	6	6	6
ПР6	4	4	4

План перемычек мансарды

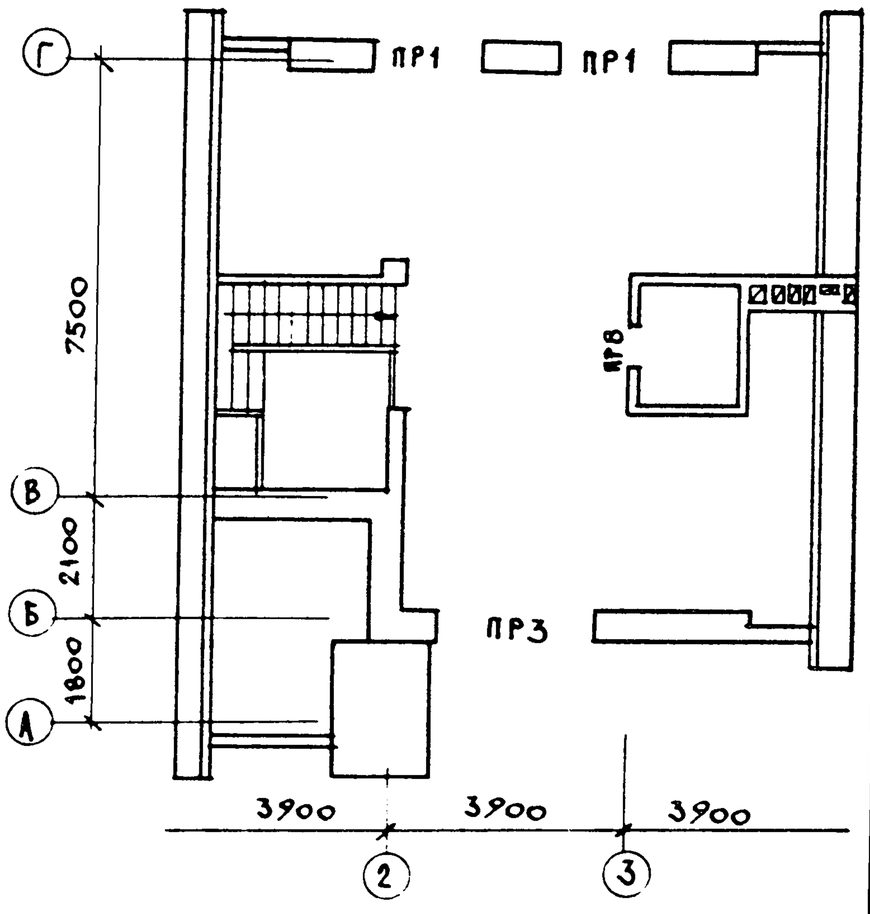

Данный лист см с листами 20, 22, 23

Н. контр.	Овакимьян		
Нач. маст.	Овакимьян		
ГАП	Петросов		
Гл. спец.	Чеснаков		
Вед. инж.	Чулкова		
Исполн.	Чеснаков		
Провер.	Чулкова		

ПРИВЯЗАН

ИНВ. N

144-16-137.90 АС

	Стадия	Лист	Листов
Мансардный одноквартирный 5-комнатный жилой дом	Р	21	
План перемычек мансарды Ведомость перемычек	ЦНИИЭП Гражданскельстрой		

24576-01 28

Ведомость перемычек

тип	схема сечений при $t_{н.в.} = -30°C$	схема сечений при $t_{н.в.} = -20°C$	схема сечений при $t_{н.в.} = -40°C$
ПР-7	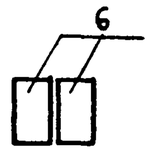	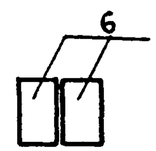	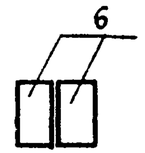
ПР-8	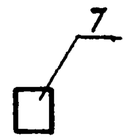		
ПР-9	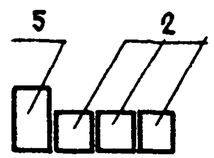	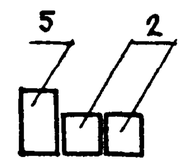	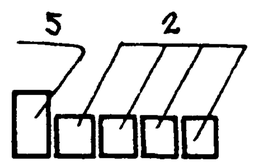

Данный лист см. с листами 20, 21, 23.

Привязан	Н. контр.	Овакимьян	
	Нач. маст	Овакимьян	
	ГАП	Петросов	
	Гл. спец.	Чесиаков	
	Вед. инж	Чулкова	
Инв. N	Исполн	Чесиаков	
	Провер	Чулкова	

144-16-137.90 АС

Мансардный одноквартирный 5-комнатный жилой дом	Стадия	Лист	Листов
	Р	22	
Ведомость перемычек.	ЦНИИЭП Граждансельстрой		

Спецификация перемычек

Марка поз.	Наименование	Обозначение	Количество при температуре °С			Масса элемен. кг	Прим.
			-30°	-20°	-40°		
1	Серия 1.038.1-1 в.1	2ПБ22-3	7	6	8	92.0	
2		2ПБ13-1	26	20	32	25.0	
3		2ПБ30-4	8	6	10	125.0	
4		3ПБ21-8	2	2	2	137.0	
5		3ПБ18-8	7	7	7	119.0	
6		3ПБ27-8	2	2	2	180.0	
7		2ПБ10-1	4	4	4	43.0	

Данный лист см. с листами 20, 21, 22.

Привязан

Инв. №

Н. контр.	Овакимьян	
Нач. маст	Овакимьян	
ГАП	Петросов	
Гл. спец.	Чесноков	
Вед. инж.	Чулкова	
Испол.	Чесноков	
Провер.	Чулкова	

144-16-137.90 АС

Мансардный одноквартирный 5-комнатный жилой дом

Стадия	Лист	Листов
Р	23	

Спецификация перемычек

ЦНИИЭП Гражданселькстрой

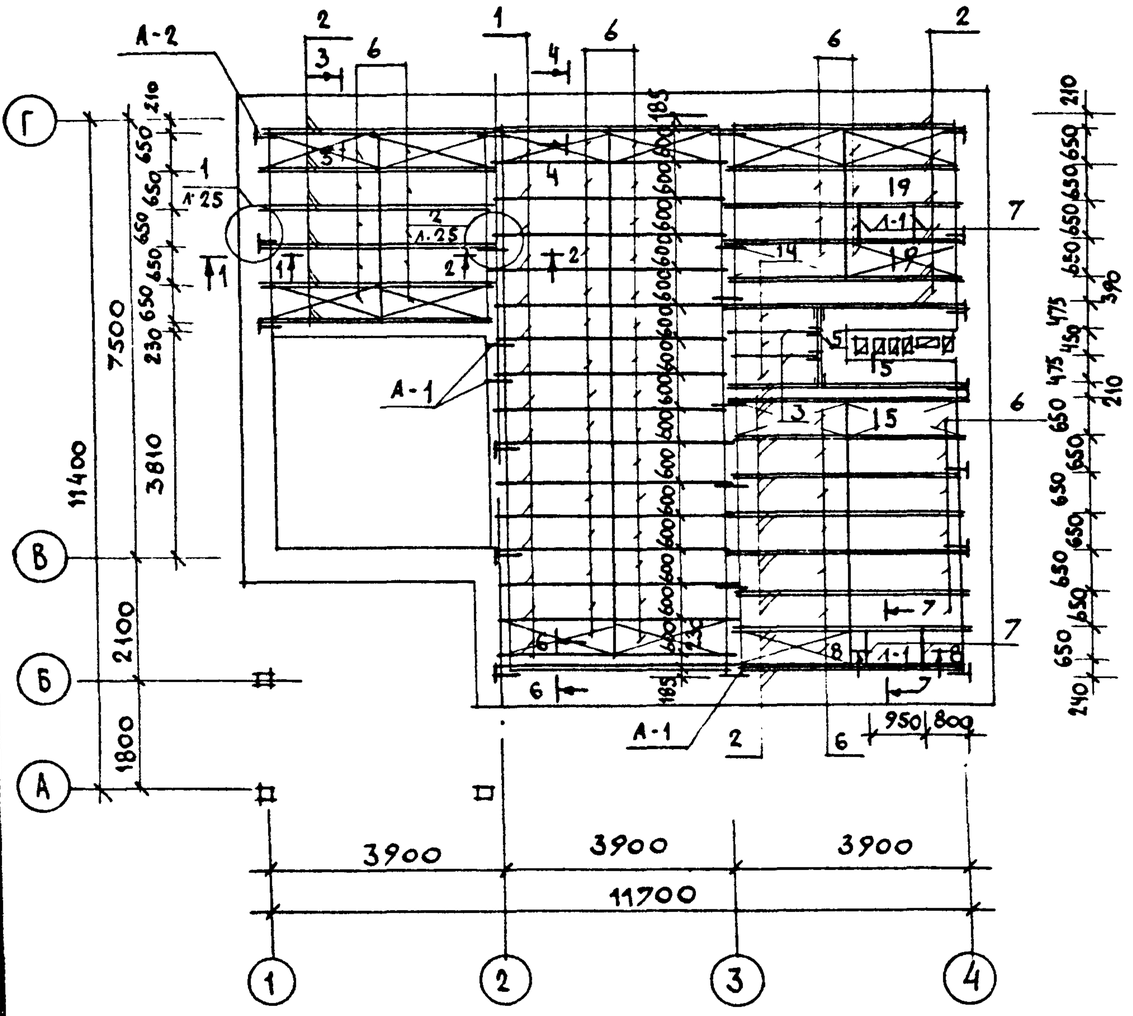

1. При укладке балок БЦ2-42.17.13 и БЦ1-42.17.9 уменьшить их длину на 300 мм.
2. Крепление ригелей для люка на чердак см. лист 28.
3. Данный лист см. с листами 25, 26, 27.

Таблица толщины утеплителя при температуре наружного воздуха

Материал утеплителя	Толщина утеплителя, мм		
	$t_{н.в}$ -20°	$t_{н.в}$ -30°	$t_{н.в}$ -40°
Минераловатные маты прошивные γ=125 кг/м³ ТУ21-31-64-88 класс И	100	150	150

Марка поз.	Обозначение	Наименование	Кол шт.	Масса ед. кг	Прим.
Деревянные изделия					
1	ГОСТ 4981-87	Балка БЦ2-42.17.13	17	30.06	
2		Балка БЦ1-42.17.9	42	26.04	
3	ГОСТ 8486-86	Балка 50×175×1440 с двумя черепными брусками 40×40×1440	2	10.32	
4		Балка под перегородку 50×125×3900	2	12.19	
5		Ригель 50×175×1300	2	6.83	
6	ГОСТ 1005-86	Щит Щ18-3а	60	15.54	
7	ГОСТ 8486-86	Ригель 50×175×550	4	2.40	
8	ГОСТ 8486-86	Ходовые доски 50×100 п.м	26.5	3.0	
9	ГОСТ 8242-88	Доски пола 27×94 п.м	720.0	1.3	
10	ГОСТ 8486-86	Подкладка под балку, вкладыш между балками 50×100 п.м	19.4	3.0	
А-1	Альбом I лист 27	Люк на чердак	2	18.93	
11	ГОСТ 4598-86	Подкладка под доски пола ДВП 25×50 п.м	175.0	1.1	
12	ТУ21-31-64-88	Минераловатные маты м³	11.0	125.0	
13	ГОСТ 6266-81*	ГКЛ м²	81.5	11.2	
14	ГОСТ 1005-86	Щит Щ15-2б	3	8.82	
15	ГОСТ 8486-86	Доска 16×100 п.м	26.4	0.96	
Металлические изделия					
МИ-1	Альбом I лист 26	Хомут крепежный -4×40 ℓ=760	2	0.96	
МИ-2		Хомут крепежный -4×40 ℓ=810	2	1.02	
А-1		Анкер -4×40 ℓ=650	11	0.82	
А-2		Анкер -4×40 ℓ=1050	13	1.26	

Привязан

Инв. №

Н. контр.	Овакимьян	
Нач. маст	Овакимьян	
ГАП	Петросов	
Гл. спец.	Чесноков	
Вед. инж.	Чулкова	
Исполн.	Клищенко	
Провер.	Сегень	

144-16-137.90 АС

Мансардный одноквартирный 5-комнатный жилой дом

Стадия	Лист	Листов
Р	24	

План чердачного перекрытия

ЦНИИЭП Граждансельстрой

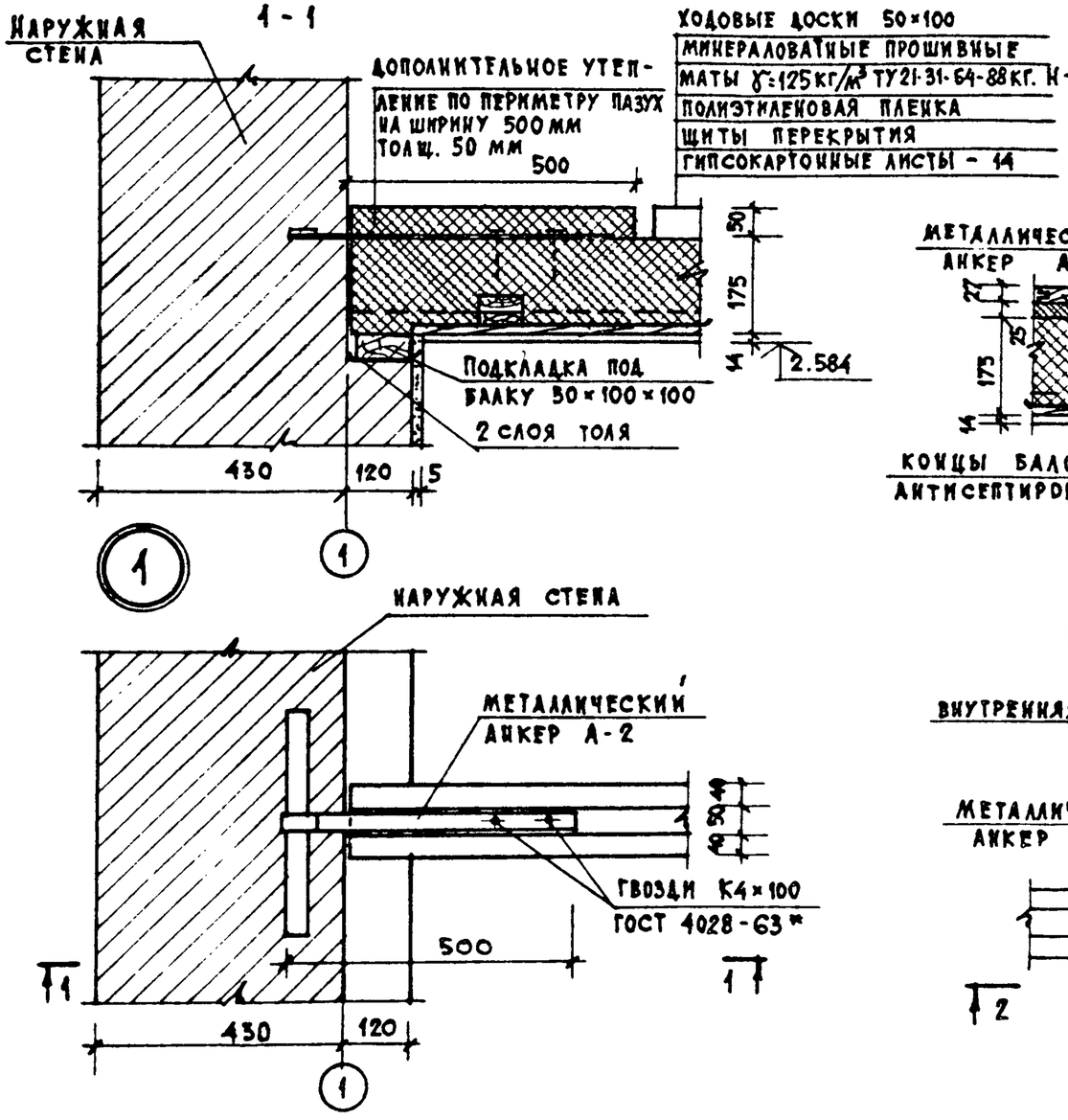

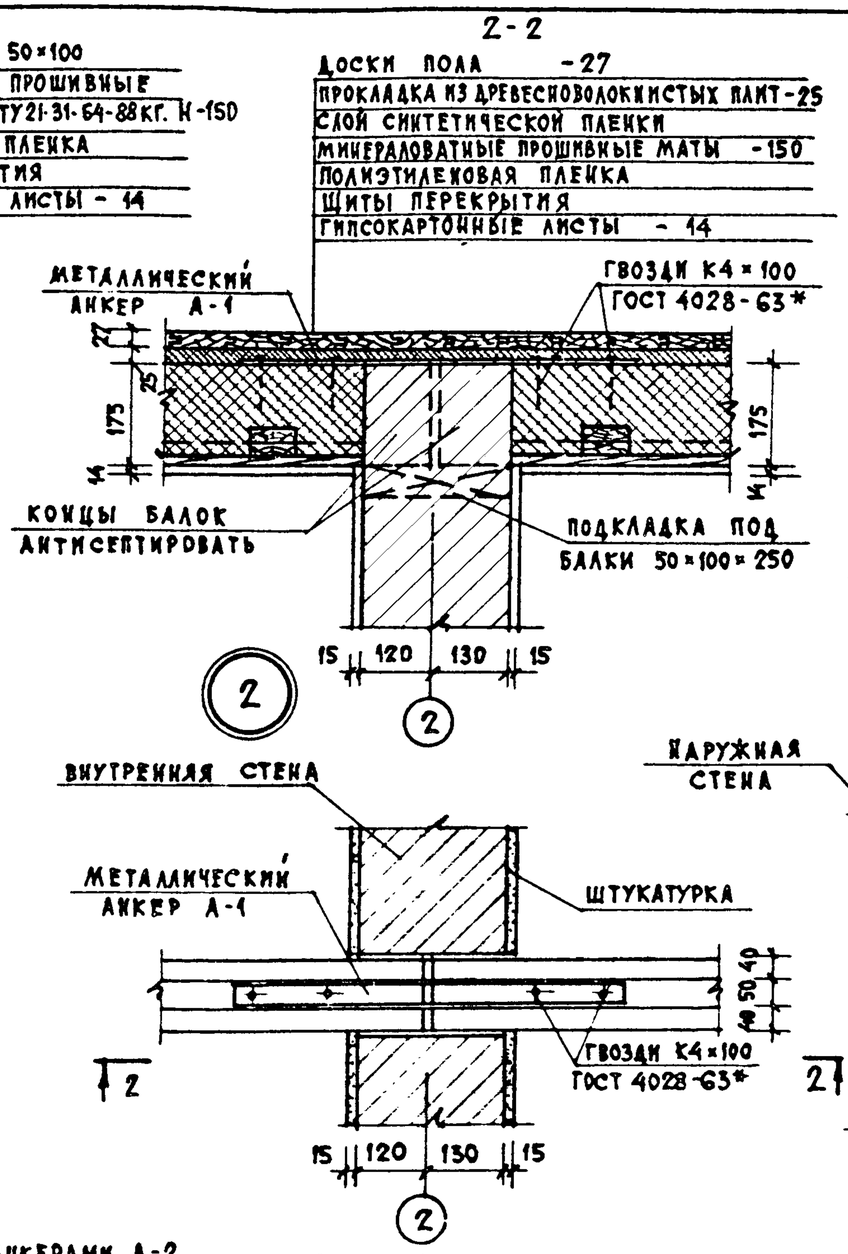

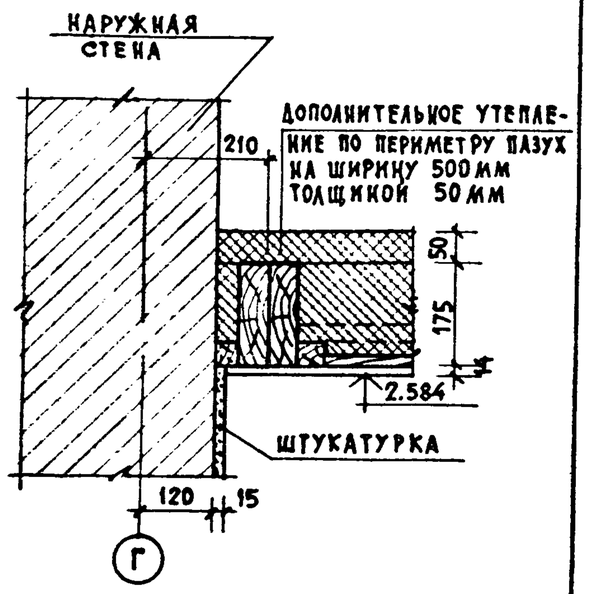

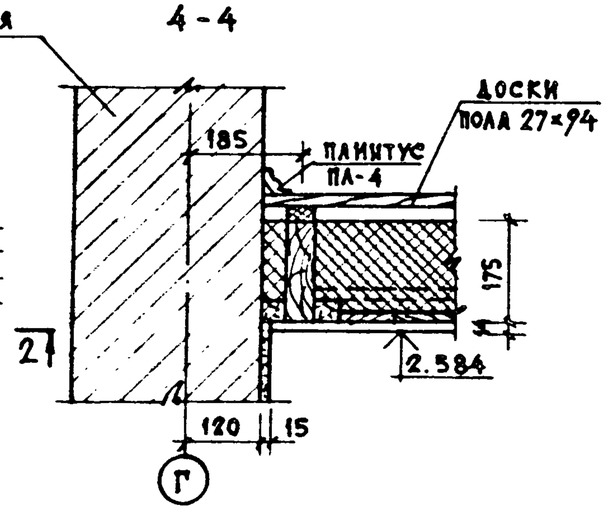

1. БАЛКИ ЗАКРЕПЛЯЮТ В НАРУЖНЫХ СТЕНАХ МЕТАЛЛИЧЕСКИМИ АНКЕРАМИ А-2. И СОЕДИНЯЮТ МЕЖДУ СОБОЙ НА ВНУТРЕННЕЙ СТЕНЕ АНКЕРАМИ-НАКЛАДКАМИ А-1. ЗАПРЕЩАЕТСЯ ЗАДЕЛЫВАТЬ НАГЛУХО ЗАЗОРЫ МЕЖДУ СТЕНКАМИ ГНЕЗД И ОПОРНЫМИ ЧАСТЯМИ БАЛОК.
2. ДАННЫЙ ЛИСТ СМ. С ЛИСТАМИ 24, 26.

ПРИВЯЗАН	Н. КОНТР.	ОВАКИМЬЯН	
	НАЧ. МАСТ.	ОВАКИМЬЯН	
	ГАП	ПЕТРОСОВ	
	ГЛ. СПЕЦ	ЧЕСНАКОВ	
	ВЕД. ИНЖ.	ЧУЛКОВА	
	ИСПОЛН.	КАЛИЩЕНКО	
ИНВ. №	ПРОВЕР.	СЕГЕНЬ	

144-16-137.90 АС

МАНСАРДНЫЙ ОДНОКВАРТИРНЫЙ 5-КОМНАТНЫЙ ЖИЛОЙ ДОМ

СТАДИЯ	ЛИСТ	ЛИСТОВ
Р	25	

ЧЕРДАЧНОЕ ПЕРЕКРЫТИЕ СЕЧЕНИЯ 1-1 ÷ 4-4. УЗЛЫ 1,2

ЦНИИЭП ГРАЖДАНСЕЛЬСТРОЙ

24576-01 32

5-5

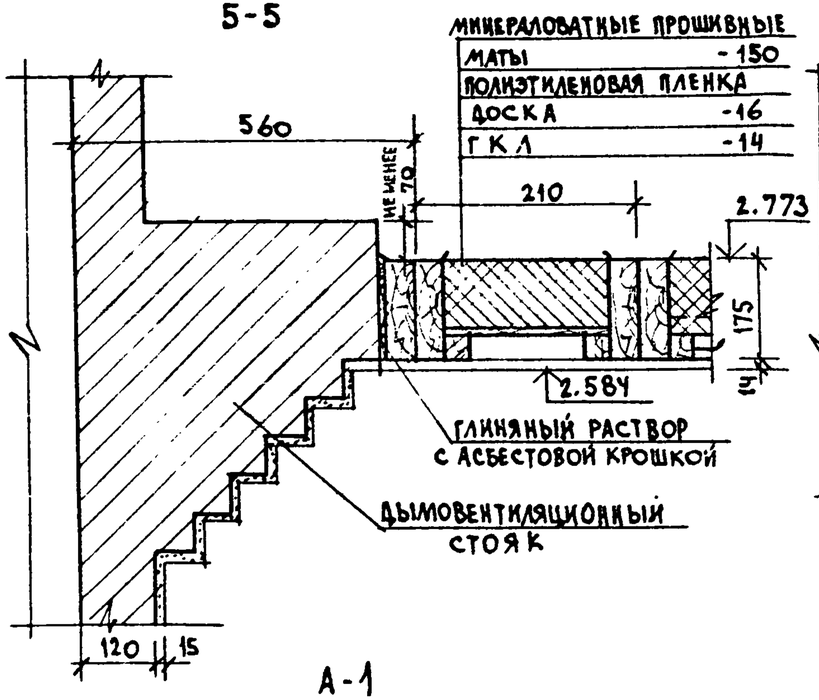

6-6

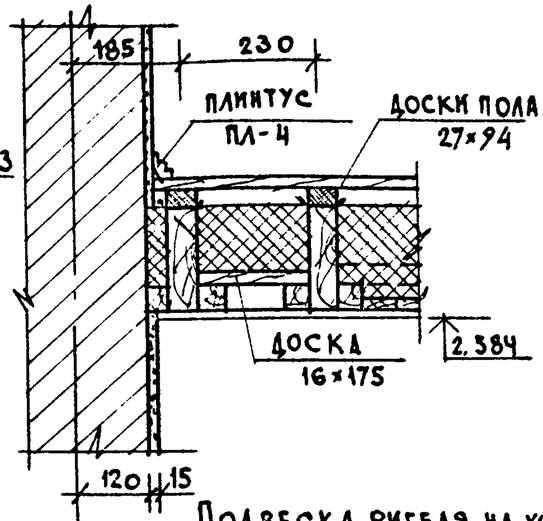

7-7

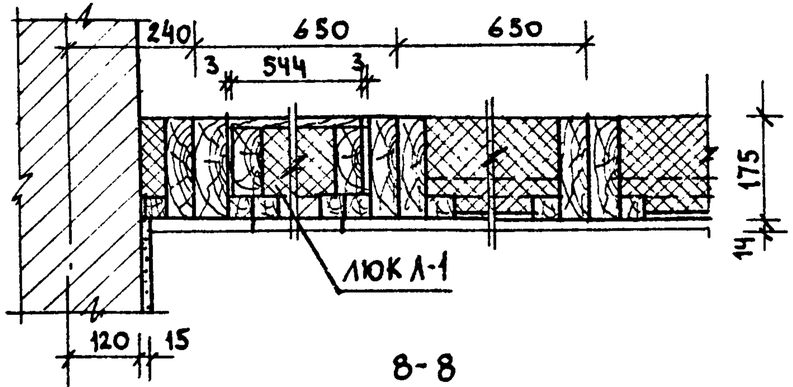

8-8

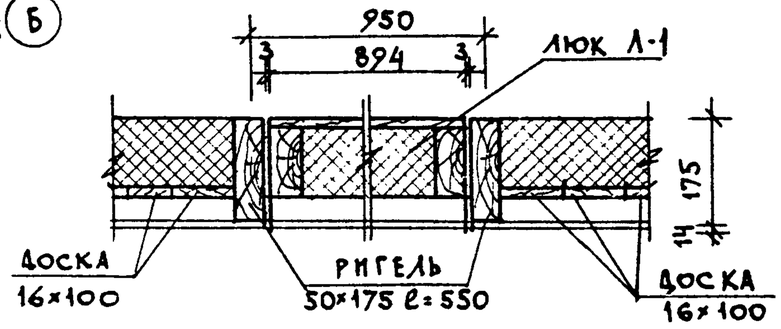

9-9

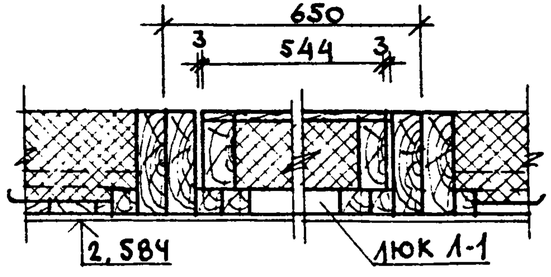

Подвеска ригеля на хомутах

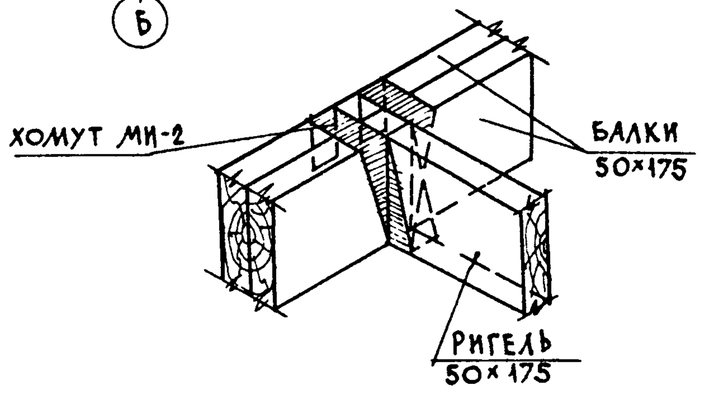

А-1

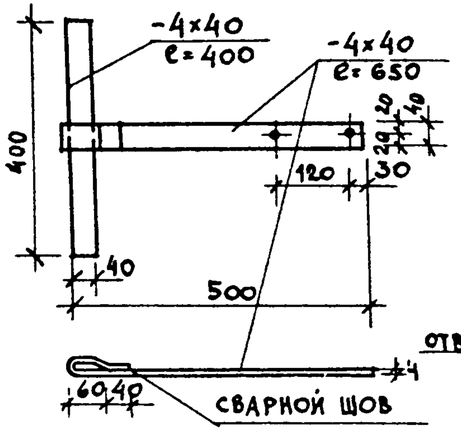

А-2

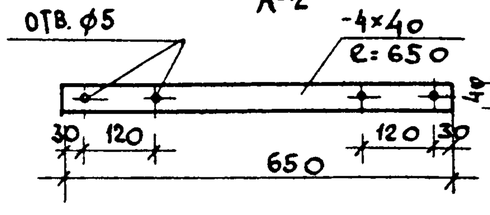

Развертка хомута

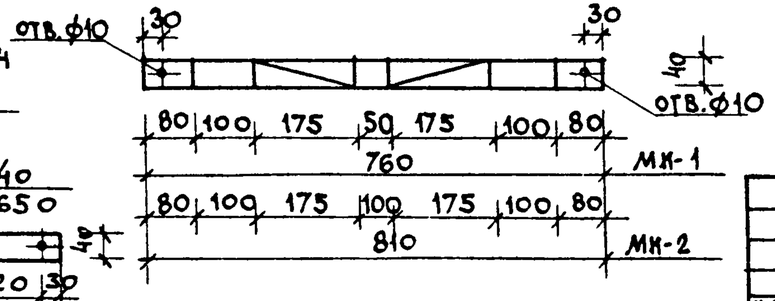

Данный лист см. с листом 24.

Н.КОНТР.	ОВАКИМЯН		
НАЧ. МАС	ОВАКИМЯН		
ГАП	ПЕТРОСОВ		
ГЛ. СПЕЦ	ЧЕСНАКОВ		
ВЕД. КНЖ	ЧУЛКОВА		
ИСПОЛН.	КЛИЩЕНКО		
ПРОВЕР.	СЕГЕНЬ		

ПРИВЯЗАН

ИНВ №

144-16-137.90 АС

Мансардный одноквартирный 5-комнатный жилой дом

СТАДИЯ	ЛИСТ	ЛИСТОВ
Р	26	

Чердачное перекрытие Сечения 5-5÷9-9.

ЦНИИЭП гражданселькстрой

Люк Л-1

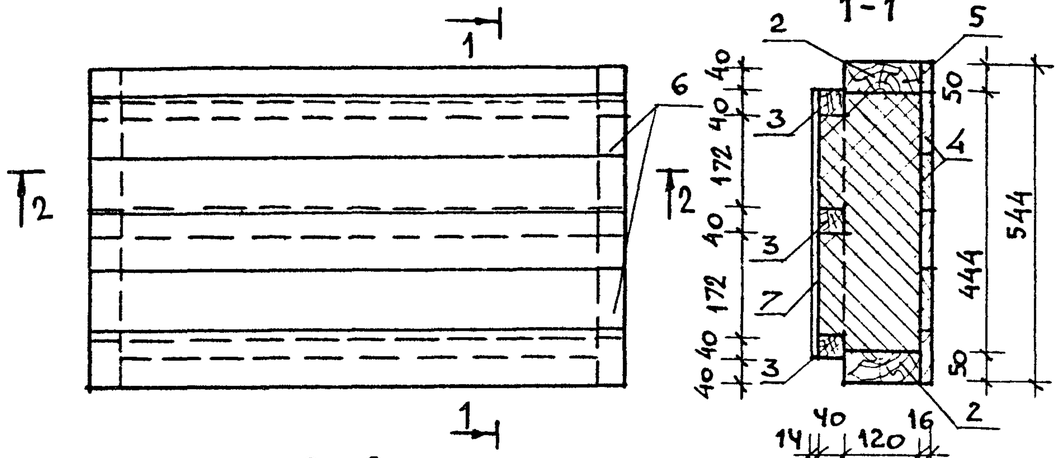

1-1

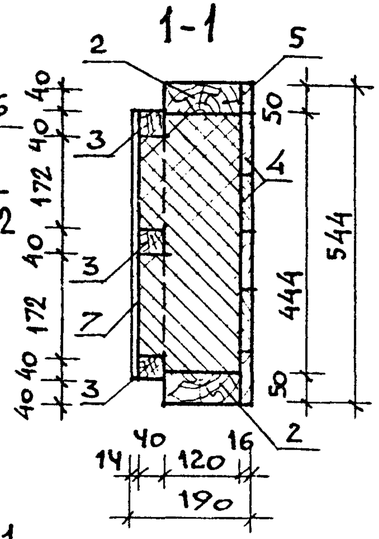

2-2

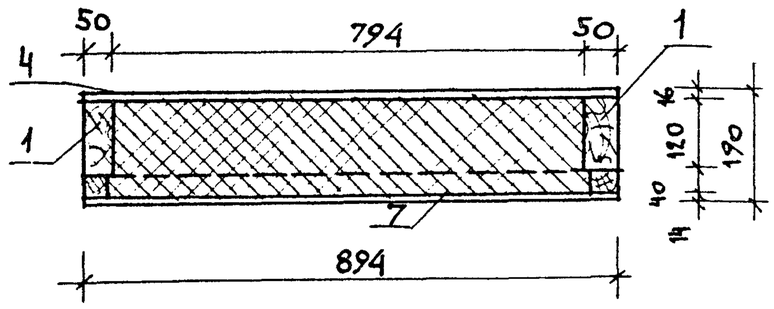

Антресоль А-1

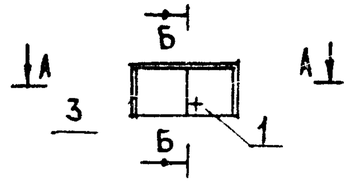

Б-Б

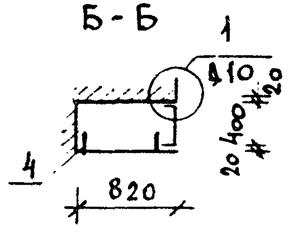

А-А

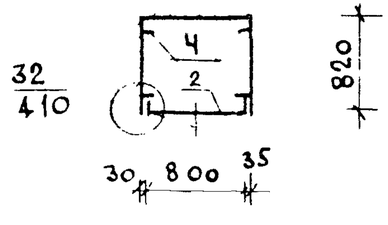

NN пп	Наименование детали	Сечение мм	Длина мм	Кол. шт.	Объем дет. м³	Масса кг
	Люк на чердак Л-1					
1	Брусок обвязки	50×120	544	2	0.0065	3.92
2	Брусок обвязки	50×120	794	2	0.0095	5.72
3	Брусок	40×40	894	3	0.0043	2.58
4	Доски обшивки	16×100	894	5	0.007	4.29
5	Доска обшивки	16×44	894	1	0.0007	0,42
6	Брусок (вкладыш)	40×40	172	4	0,0011	0,66
7	ГКЛ	δ=14 мм		0,4 м²		4.48
8	Пленка полиэтиленовая			0,7 м²		
9	Минераловатные маты			0,053 м³		6.63
			Итого		0.0291	28.7

Спецификация на антресоль А-1

NN поз.	Наименование	Серия	Ед. изм.	Кол. шт.	Расход материала: Пиломат. м³	ДСП δ=16мм	ДВП δ=3,2	Шпон строг. м²
1	Дверной блок антресоли ДАч-8	1.172.5-6	шт.	1	0,010	0,32	—	0,80
2	Полка антресольная 820×865	индив.	шт.	1	—	0,71	—	—
3	Наличник Н-2	1.172.5-6	п.м	1.8	—	—	—	—
4	Уголник УМ-2	1.172.5-6	шт.	4	—	—	—	—
	Винт стяжной В-2	1.172.5-6	шт.	4	—	—	—	—
	Гайка стяжная	1.172.5-6	шт.	4	—	—	—	—
	Итого		—		0.010	1.03	—	0.80

Данный лист см. с листом 24.

Привязан		
Инв. N		
Нормок	Овакимьян	
Нач. мас	Овакимьян	
ГАП	Петросов	
Гл. спец.	Чеснаков	
Исполн.	Савостина	
Провер.	Сегень	

144-16-137.90 АС

Мансардный одноквартирный 5-комнатный жилой дом	Стадия	Лист	Листов
	Р	27	
Люк на чердак Л-1 Антресоль А-1	ЦНИИЭП Граждансельстрой		

Люк Л-2

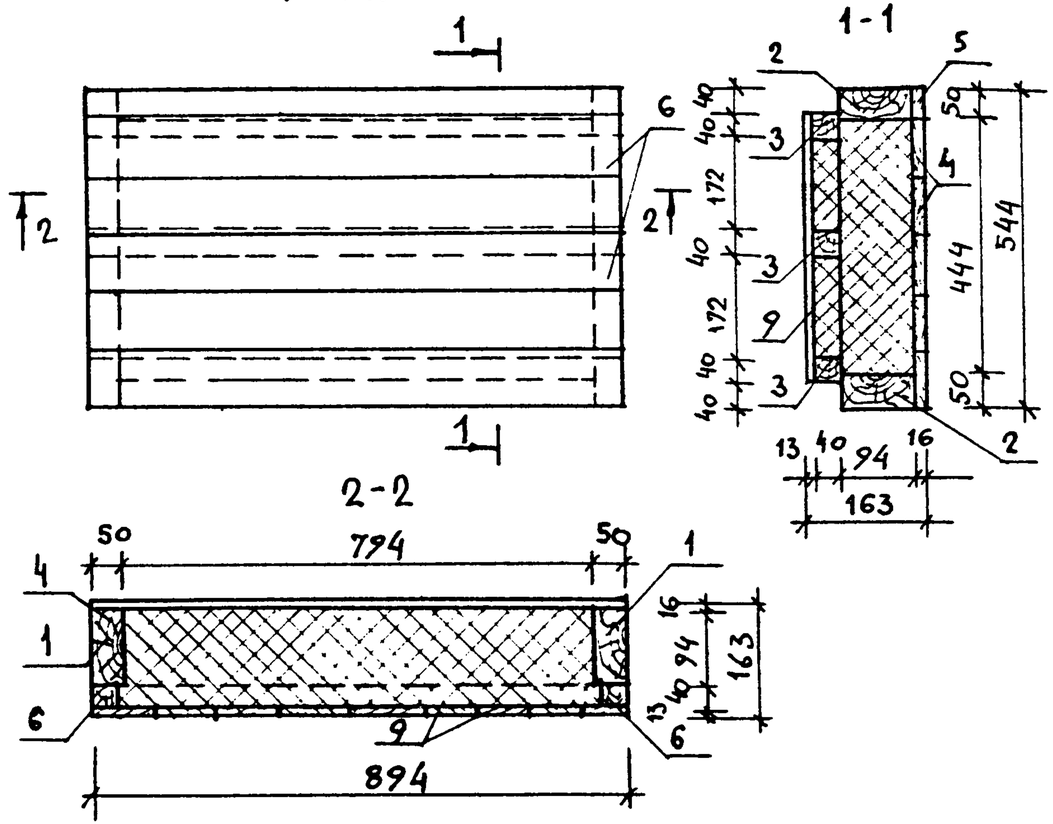

Крепление ригелей на черепных брусках

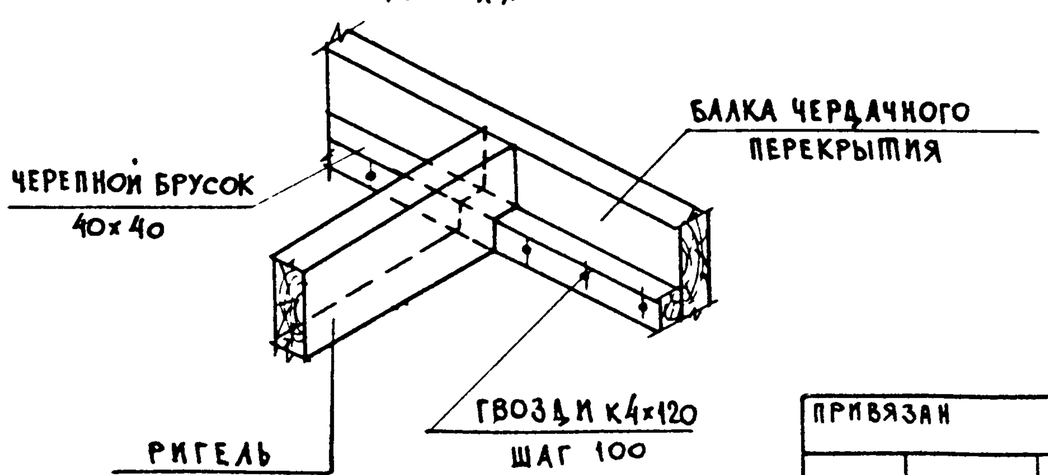

NN п.п.	Наименование детали	Сечение мм	Длина мм	Кол-во шт.	Объем деталей м³	Масса кг
	Люк на чердак Л-2					
1	Брусок обвязки	50×94	544	2	0,0054	3,3
2	Брусок обвязки	50×94	794	2	0,0079	4,76
3	Брусок	40×40	894	3	0,0043	2,58
4	Доски обшивки	16×100	894	5	0,007	4,29
5	Доски обшивки	16×44	894	1	0,0007	0,42
6	Брусок (вкладыш)	40×40	172	4	0,0011	0,66
7	Пленка полиэтиленовая			0,7 м²		
8	Минераловатные маты			0,044 м³		5,5
9	Доски обшивки	13×94	464	11	0,0097	5,8
			Итого		0,0361	27,31

Данный лист см. с листами 33, 34, 46.

144-16-137.90 АС

Привязан	Нормок	О.Вакимьян	
	Нач. мас	О.Вакимьян	
	ГАП	Петросов	
	Гл. спец.	Чесноков	
	Исполн.	Клищенко	
Инв. №	Провер.	Сегень	

Мансардный одноквартирный 5-комнатный жилой дом

Стадия	Лист	Листов
Р	28	

Люк на чердак Л-2. Спецификация.

ЦНИИЭП Граждансельстрой

1-1

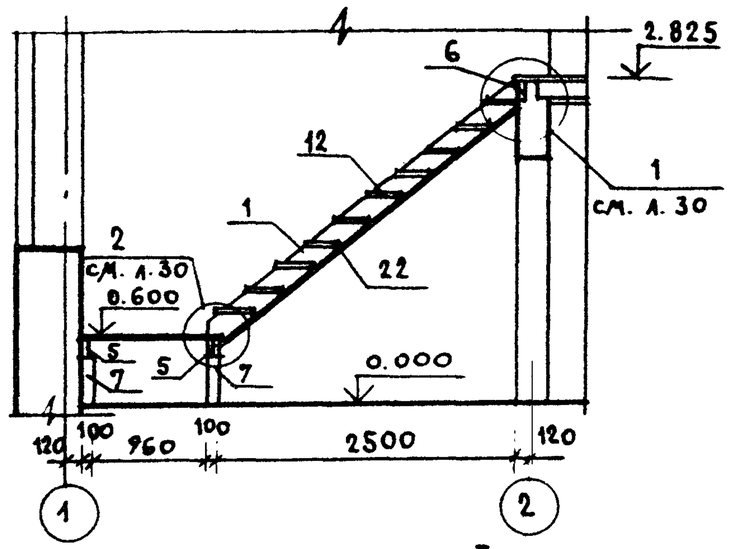

2-2

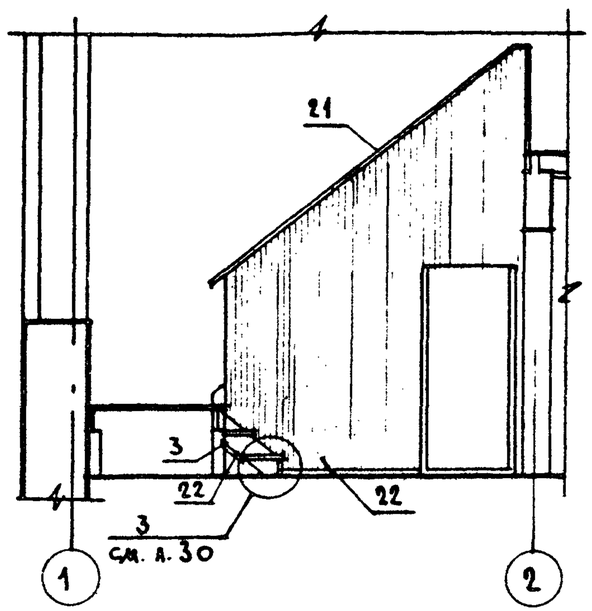

3-3

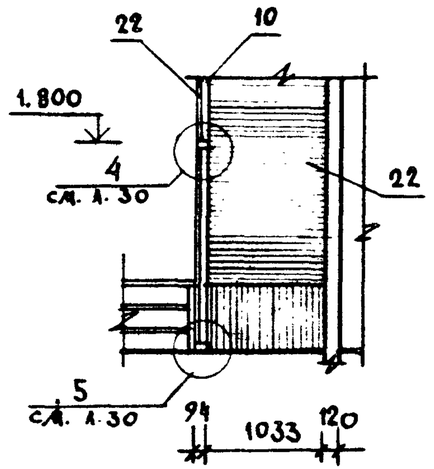

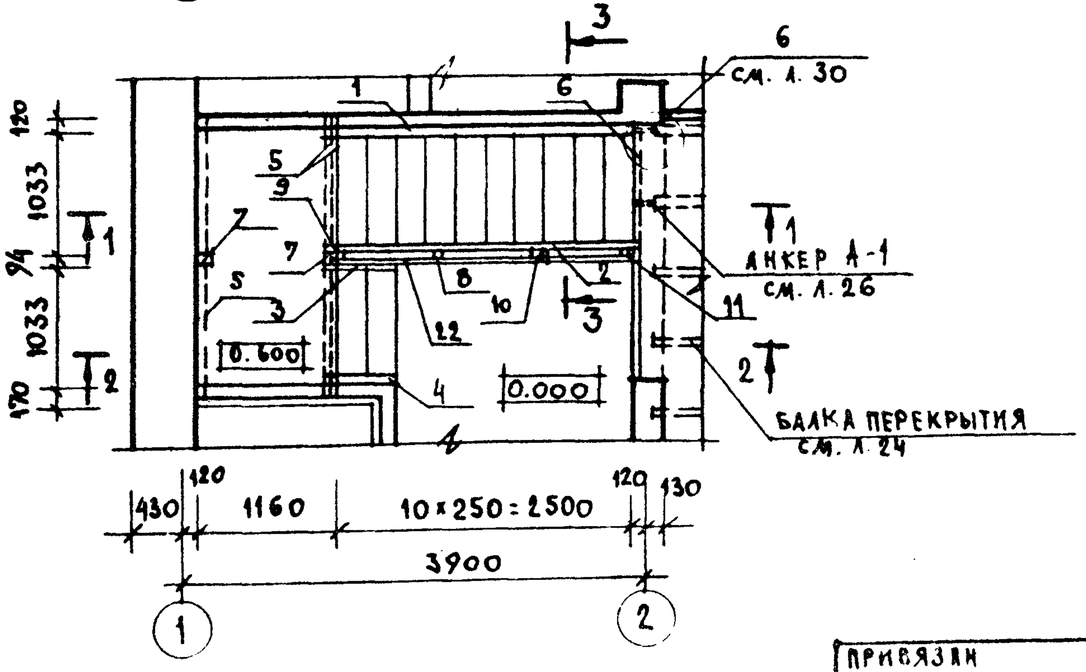

1. Данный лист см. совместно с листами 5; 30; 31.
2. Анкер А-1 см. лист 26.
3. Наружную поверхность обшивки ограждения лестницы покрыть лаком за 2 раза.
4. Концы балок, заделанных в кирпичную кладку, обернуть толем.

				144-16-137.90	АС
Привязан		Нормоконтр.	Овакимьян		
		Нач. маст.	Овакимьян	Мансардный одноквартирный 5-комнатный жилой дом.	Стадия: Р; Лист: 29; Листов:
		ГАП	Петросов		
		Гл. спец.	Чеснаков	Внутриквартирная лестница. Разрезы 1-1 ÷ 3-3.	ЦНИИЭП граждансельстрой
Инв. №		Исполн.	Сорокин		
		Провер.	Шевченко		

1

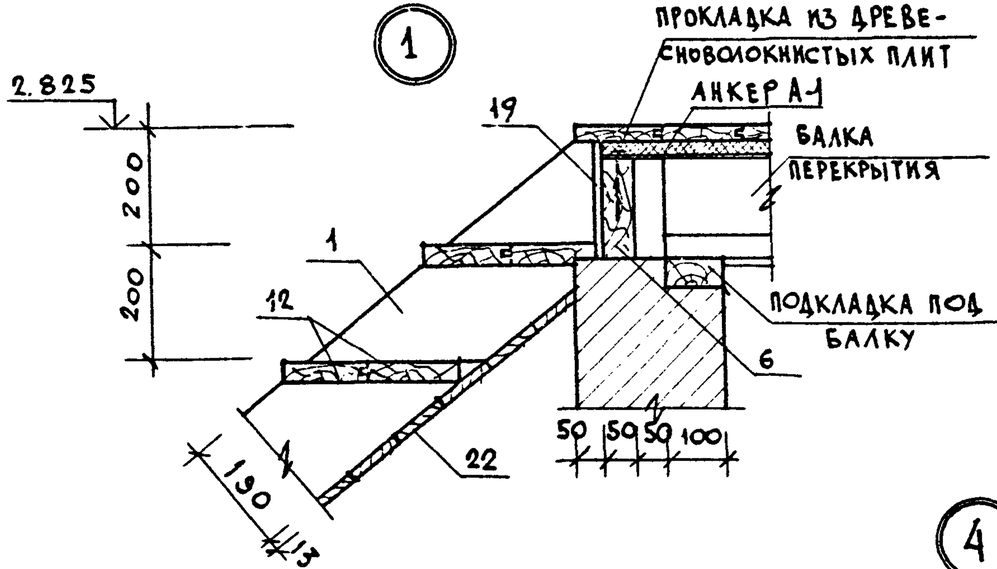

3

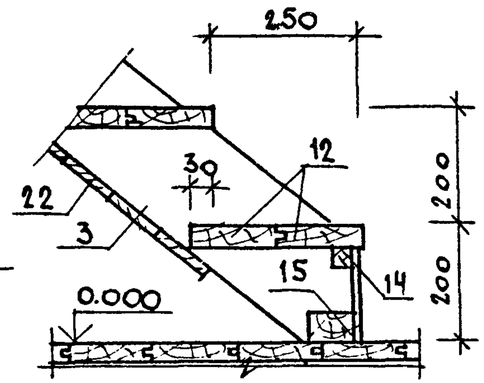

6

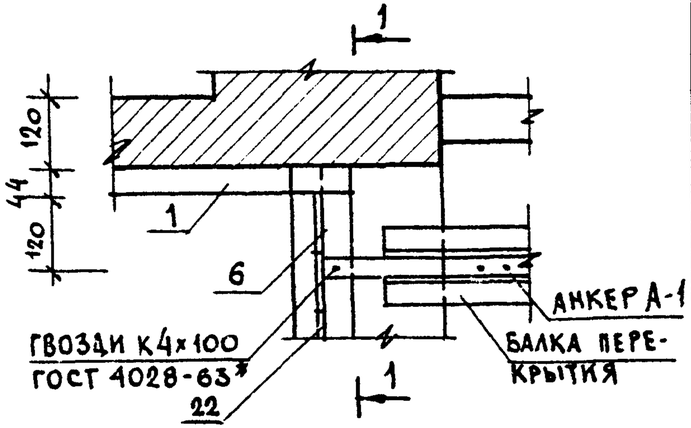

2

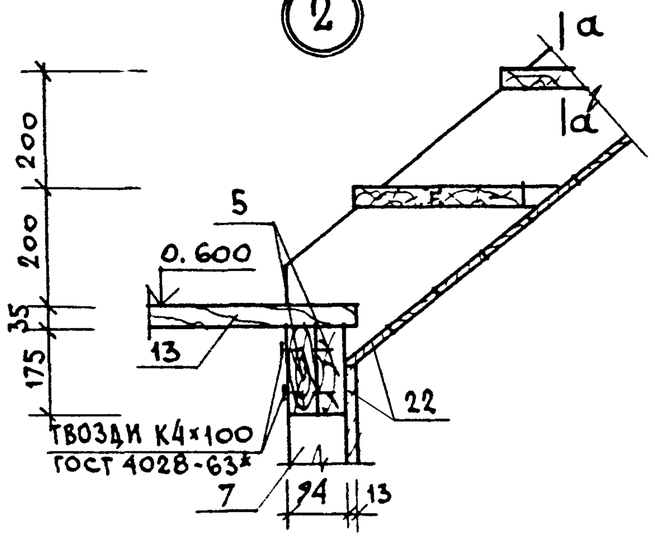

а - а

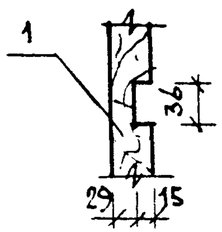

4

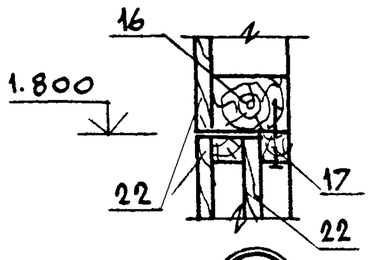

5

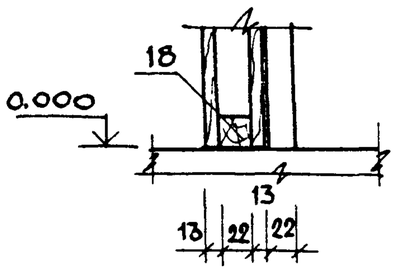

1 - 1

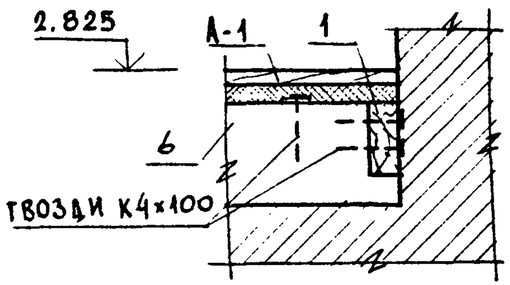

1. Общие примечания см. лист 29.

				144-16-137.90 АС		
Привязан			Нормок.	Овакимьян	Мансардный одноквартирный 5-комнатный жилой дом	Стадия: Р; Лист: 30; Листов:
			Нач. МАС	Овакимьян		
			ГАП	Петросов		
			Гл. спец.	Чеснаков		
Инв. N			Исполн.	Сорокин	Внутриквартирная лестница. Узлы 1÷6.	ЦНИИЭП Граждансельстрой
			Провер.	Шевченко		

Схема каркаса лестничного ограждения

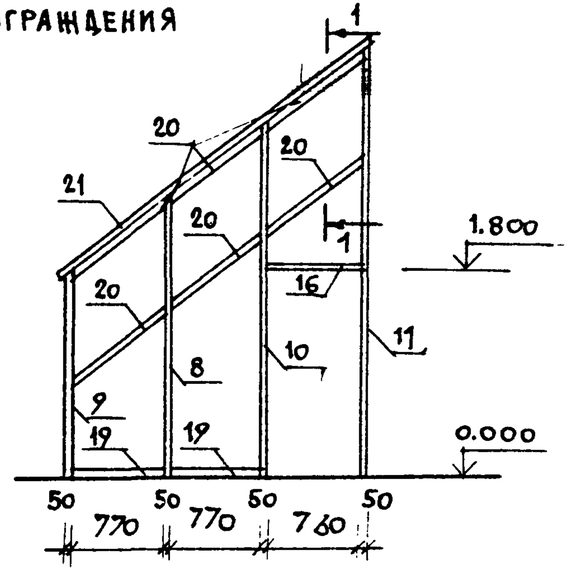

1-1

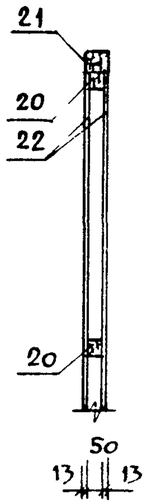

а - а
(для варианта $t_н$=-40°С)

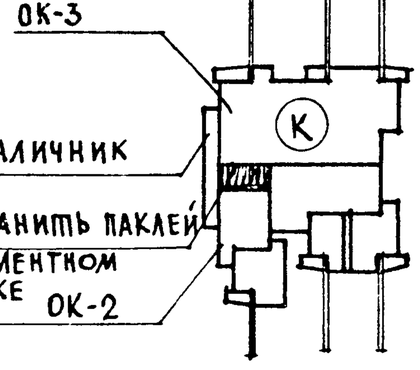

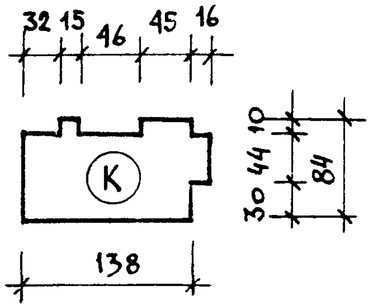

Спецификация элементов внутренней лестницы

NN поз.	Обозначение	Наименование	Кол. шт.	Масса ед. кг	Прим.
1	ГОСТ 8486-86	Тетива /пр./ 44×194×3450	1	15.0	
2	ГОСТ 8486-86	Тетива /л./ 44×194×3450	1	15.0	
3	ГОСТ 8486-86	Тетива /пр./ 44×194×830	1	3.54	
4		Тетива /л./ 44×194×830	1	3.54	
5		Балка 50×175×2400	3	10.5	
6		Балка 50×175×1033	1	4.52	
7		Стойка 100×100×490	2	2,45	
8	ГОСТ 8486-86	Стойка 50×50×2450	1	3.06	
9		Стойка 50×50×1750	1	2,19	
10		Стойка 50×50×3100	1	3,88	
11		Стойка 50×50×3700	1	4 63	
12	ГОСТ 8242-88	Доски проступи 35×140×975	24	2,39	
13	ГОСТ 8242-88	Доски площадки 35×140×1160	16	2.84	
14	ГОСТ 8486-86	Брусок 25×25×945	1	0,30	
15		Брусок 50×75×945	1	1,77	
16		Брусок 50×50×760	1	0,95	
17		Брусок 25×25×760	1	0,24	
18		Брусок 25×25 п.м	7,5	0,31	
19		Брусок 50×50×770	2	1.0	
20		Брусок 50×50×1050	6	1,31	
21	ГОСТ 8242-88	Поручень П-2 44×75 п.м	4,45	1.65	
22		Обшивка О-2 13×100 п.м	137.5	0,65	

1. Данный лист см. совместно с листами 29; 32.
2. Общие примечания см. л. 29
3. Сечения а-а см л. 32.

Привязан			
Инв. N			
Нормок.	Овакимьян		
Нач. мас.	Овакимьян		
ГАП	Петросов		
Гл. спец.	Чеснаков		
Испол.	Сорокин		
Провер.	Шевченко		

144-16-137.90

Мансардный одноквартирный 5-комнатный жилой дом	Стадия	Лист	Листов
	Р	31	
Внутриквартирная лестница. Спецификация	ЦНИИЭП Граждансельстрой		

16-3077-38

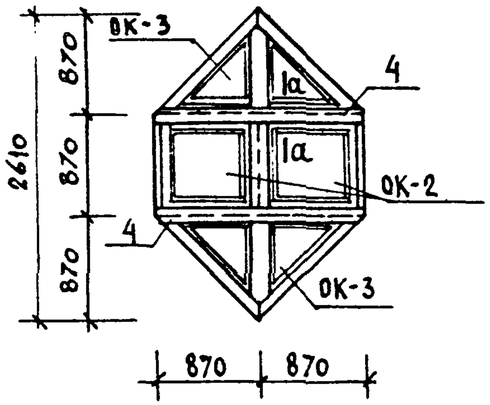

ОК-3

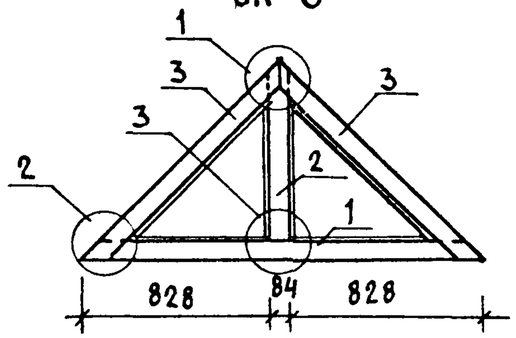

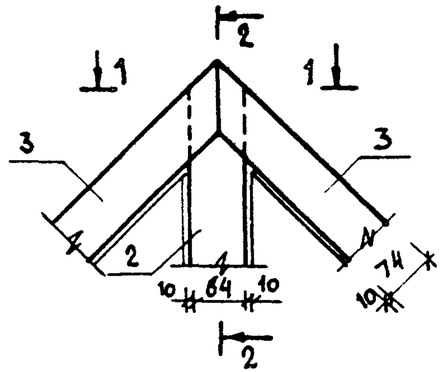

1-1

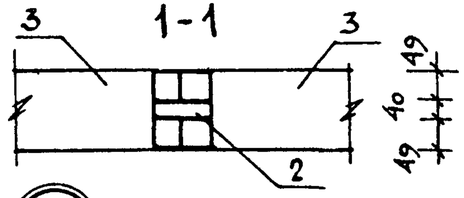

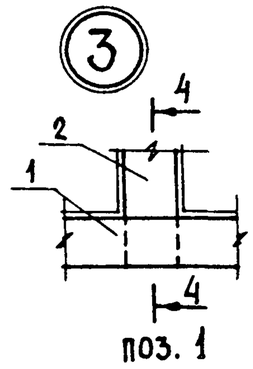

4-4

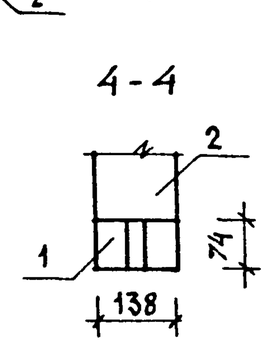

5-5

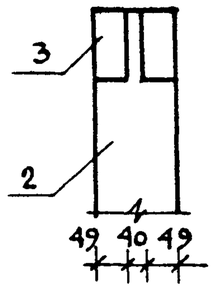

2-2

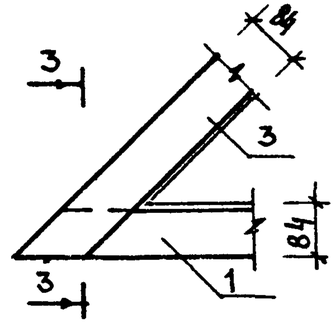

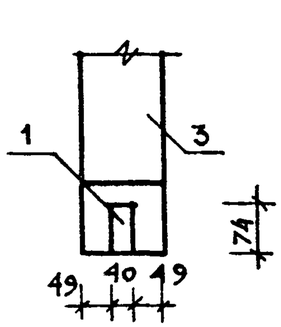

3-3

Спецификация элементов оконного блока ОК-3

NN поз	Обозначение	Наименование	Кол. шт.	Масса ед. кг	Прим.
1	ГОСТ 8486-86	Брусок 100×150×1740	1	13.5	
2	ГОСТ 8486-86	Брусок 100×150×870	1	6.5	
3	ГОСТ 8486-86	Брусок 100×150×1280	1	9.6	
4	ГОСТ 8242-88	Наличник Н-1 п.м	4.38	0.65	
5	ГОСТ 8486-86	Штапик 25×25 п.м	12.02	0.31	
6	ГОСТ 111-78	Стекло δ=3мм	0.83	6.24	

1. Все соединения производить на казеиновом клее.
2. Вариант ОК-3 на -40°С см. лист 31.

а-а

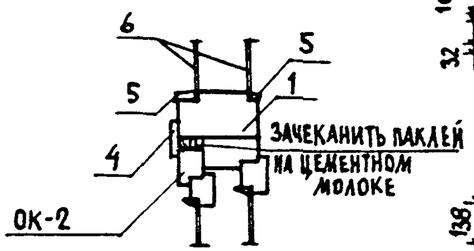

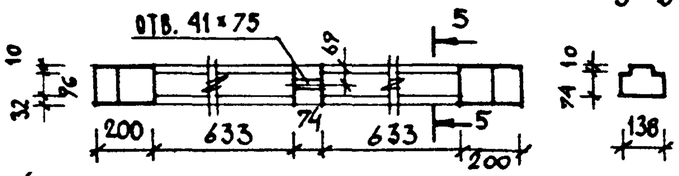

поз. 2

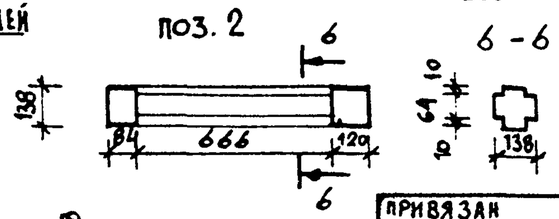

6-6

поз. 3

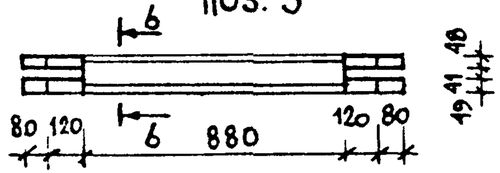

Привязан			
Инв. №			

Нормок.	Овакимьян	
Нач. маст	Овакимьян	
ГАП	Петросов	
Гл. спец.	Чеснаков	
Исполн.	Сорокин	
Проверр.	Шевченко	

144-16-137.90 АС

Мансардный одноквартирный 5-комнатный жилой дом	Стадия	Лист	Листов
	Р	32	
Оконный блок ОК-3. Узлы. Спецификация.	ЦНИИЭП Граждансельстрой		

Ус. обозн. Доска - 1- сосна - 32×100 - ГОСТ 8486-86.

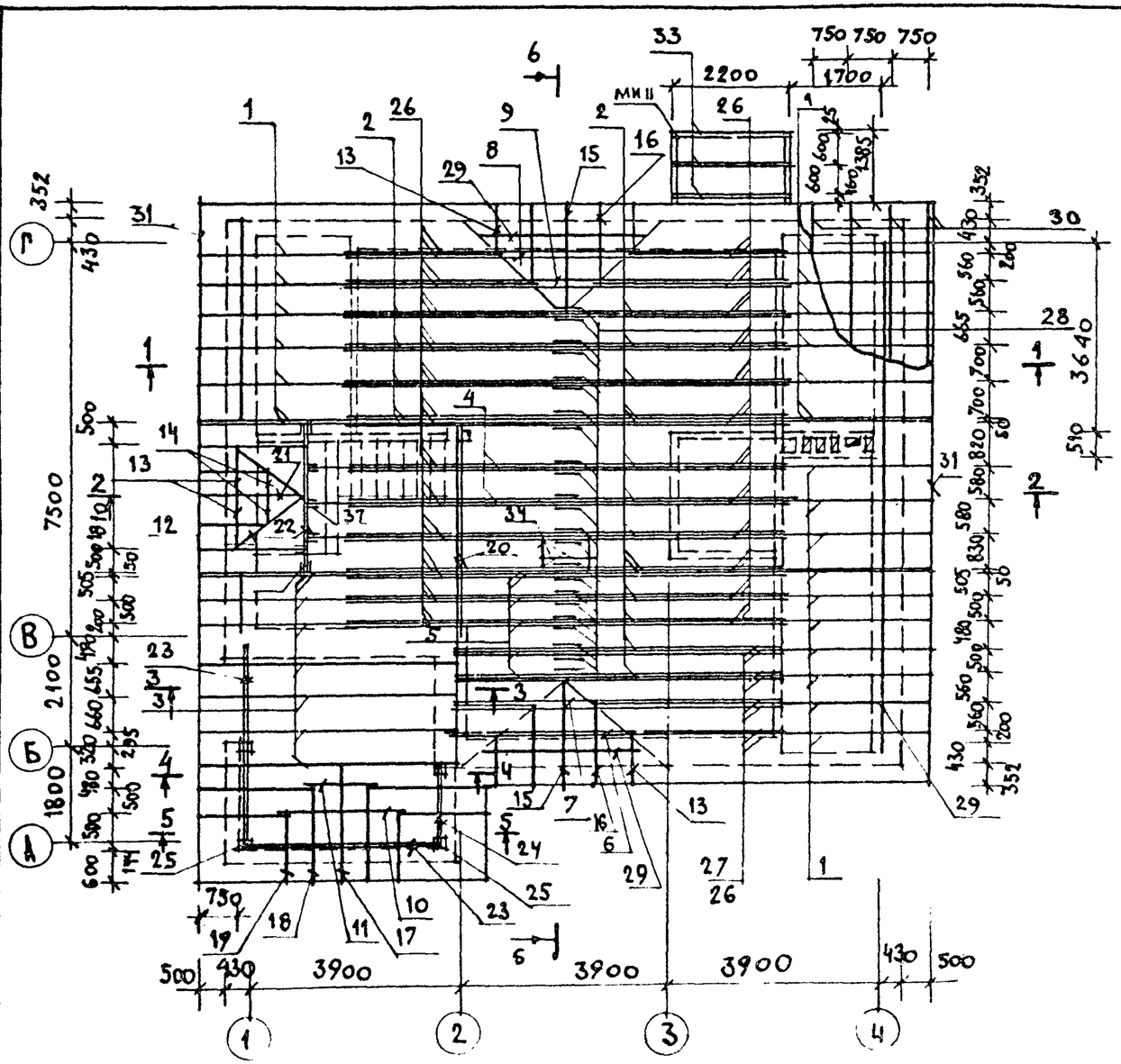

МАРКА ПОЗИЦ.	ОБОЗНАЧЕНИЕ	НАИМЕНОВАНИЕ	КОЛ. ШТ.	МАССА ЕД., КГ	ПРИМЕЧ
		ДЕРЕВЯННЫЕ ИЗДЕЛИЯ			
1	ГОСТ 8486-86 "Пиломатериалы хвойных пород"	СТРОПИЛА С-1 (50×150×3740)	25	16.8	
2		СТРОПИЛА С-2 (50×150×5370)	19	24.2	
3		СТРОПИЛА С-3 (50×150×6180)	10	27.8	
4		СТРОПИЛА С-4 (50×150×5920)	3	26.6	
5		СТРОПИЛА С-5 (50×150×2980)	6	13.4	
6	АЛЬБОМ 1 ЛИСТ 40	РАМА ВАЛЬМЫ Р-1	1	34.6	
7		РАМА ВАЛЬМЫ Р-2	1	36.0	
8		РАМА ВАЛЬМЫ Р-3	1	46.6	
9		РАМА ВАЛЬМЫ Р-4	1	47.7	
10		РАМА ВАЛЬМЫ Р-5	1	32.0	
11		РАМА ВАЛЬМЫ Р-6	1	33.6	
12	ГОСТ 8486-86 "Пиломатериалы хвойных пород"	ДИАГОНАЛЬНАЯ БАЛКА 50×150×2260	2	5.7	
13		СТРОПИЛА С-6 /50×150×1500/	6	6.7	
14		СТРОПИЛА С-7 /50×150×1200/	2	5.4	
15		СТРОПИЛА С-8/50×150×3300/	2	14.8	
16		СТРОПИЛА С-9/50×150×2300/	4	10.3	
17		СТРОПИЛА С-10/50×150×3200/	1	14.4	
18		СТРОПИЛА С-11/50×150×2500/	2	11.2	
19		СТРОПИЛА С-12/50×150×1800/	2	8.1	
20	ГОСТ 8486-86	ПРОГОН 2(50×175)×4100	1	43.0	
21		ПРОГОН 50×150×1240	1	5.6	
22		РИГЕЛЬ (50×150×2760)·2	1	24.8	
23		ПРОГОН 2(50×175×3800)	2	40.0	

КРЕПЛЕНИЕ РИГЕЛЕЙ ДЛЯ ЛЮКА НА ЧЕРДАК СМ. ЛИСТ 28.
РАЗРЕЗЫ СМ. ЛИСТ 35.

ПРИВЯЗАН

ИНВ. №

НОРМОК	ОВАКИМЬЯН	
НАЧ. МАС.	ОВАКИМЬЯН	
ГАП	ПЕТРОСОВ	
ГЛ. СПЕЦ.	ЧЕСНАКОВ	
ВЕД. ИНЖ.	ЧУЛКОВА	
ИСПОЛН.	ЧУЛКОВА	
ПРОВЕР.	ЧЕСНАКОВ	

144-16-137.90 АС

Мансардный одноквартирный 5-комнатный жилой дом

СТАДИЯ	ЛИСТ	ЛИСТОВ
Р	33	

Крыша ($P^{н}_{сн}$ - 100 кг/м²)
План стропил. Спецификация

ЦНИИЭП ГРАЖДАНСЕЛЬСТРОЙ

МАРКА ПОЗ.	ОБОЗНАЧЕНИЕ	НАИМЕНОВАНИЕ	КОЛ. ШТ.	МАССА ЕД. КГ	ПРИМ.
ДЕРЕВЯННЫЕ ИЗДЕЛИЯ (ПРОДОЛЖЕНИЕ)					
24	ГОСТ 8486-86	ПРОГОН 2(50×175×1650)	1	17.3	
25		СТОЙКИ ТЕРРАСЫ 144×144×3030	3	40.9	
26		ЗАТЯЖКИ К СТРОПИЛАМ 50×150×3300	56	14.8	
27		ЗАТЯЖКИ К СТРОПИЛАМ 50×150×5250	8	23.6	
28		НАКЛАДКА К СТРОПИЛАМ 50×150×350	24	1.6	
29		МАУЭРЛАТ 100×50 П.М	30.0	3.0	
30		ОБРЕШЕТКА 50×50 П.М	400.0	1.5	
31	ГОСТ 8242-88	ЛОБОВАЯ ДОСКА 2(144×19) П.М	57.0	4.5	
32		ДОСКИ ПОДШИВКИ СВЕСА 13×94 П.М	310.0	0.6	
33	ГОСТ 8486-86	СТРОПИЛА СВЕСА КРЫЛЬЦА С-13 (50×150×2200)	3	10.0	
34	АЛЬБОМ 1 ЛИСТ 28	ЛЮК НА ЧЕРДАК Л-2 544×894	1	27.31	
35	ГОСТ 8486-86	БРУСОК 50×100×700	12	2.1	
36	ГОСТ 8242-88	ДОСКИ ПОДШИВКИ ПОТОЛКА ТЕРРАСЫ 13×94 П.М	204.0	0.6	
МЕТАЛЛИЧЕСКИЕ ИЗДЕЛИЯ					
МИ-8	АЛЬБОМ 1 ЛИСТ 37	КРОНШТЕЙН ДЛЯ ЖЕЛОБА -4×40; e=1020мм	2	1.3	
МП-9		МЕТАЛЛИЧЕСКАЯ СКОБА -6×40 e=1050мм	4	2,0	
МИ-10	АЛЬБОМ 1 ЛИСТ 36	ПРОТИВОВЕТРОВАЯ СКОБА -3×20; e=240мм	21	0,11	
ЗД-2	АЛЬБОМ 1 ЛИСТ 38	КРЕПЛЕНИЕ СТЕН МАНСАРДЫ -5×80; e=200мм	44	0,63	
ЗД-3	АЛЬБОМ 1 ЛИСТ 40	КРЕПЛЕНИЕ УЗЛА РАМЫ -5×80; e=500мм	24	1.6	
	ГОСТ 14918-80*	СТАЛЬ ОЦИНКОВАННАЯ КРОВЕЛЬН. δ=0,6мм М²	23.0	4.71	
37	АЛЬБОМ 1 ЛИСТ 45	ХОМУТ КРЕПЕЖНЫЙ МИ-3 (-4×40; e=710)	5	0,89	
38		ХОМУТ КРЕПЕЖНЫЙ МИ-4 (-4×40; e=760)	2	0,96	
39	ТУ21-31-64-88	МИНЕРАЛОВАТНЫЕ МАТЫ ДЛЯ УТЕПЛЕНИЯ ПОТОЛКА МАНСАРДЫ			
		γ=125 КГ/М³ М³	13.0		
МИ-11	АЛЬБОМ 1 ЛИСТ 47	ИЗДЕЛИЯ ДЛЯ КРЕПЛЕН. КОЗЫРЬКА	2	12.97	

План кровли

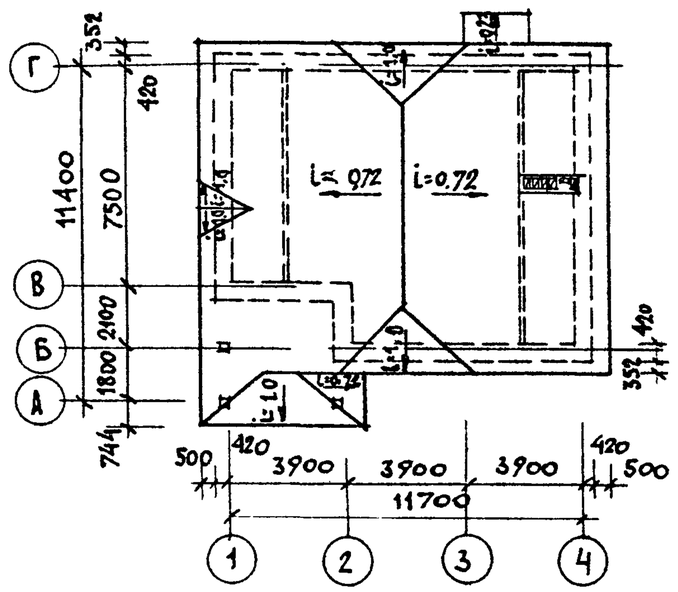

1. Мауэрлат сечением 50×100мм крепить гвоздями к 4.0×100 к деревянным пробкам, уложенным в кладку наружных стен с шагом 400-500мм.
2. Стропила крепить к мауэрлату гвоздями к 4.0×120 (забивают вкось по два гвоздя на соединение).
3. Бруски обрешетки укладывают по шаблону и прибивают к стропилам гвоздями длиной 100мм к каждой стропильной ноге.
4. Укладку кровельных листов начинают с нижнего ряда, т.е. от карниза. Каждый лист в укладываемом ряду перекрывает ранее уложенный на полную волну.
5. Листы вышеуложенного ряда напускают, перекрывая уложенный ряд на 100-150мм.
6. Все деревянные элементы крыши должны быть тщательно пропитаны антипиренами.
7. Данный лист см. с листами 33, 35 ÷ 40.

ПРИВЯЗАН		
ИНВ. N		

НОРМОК	Овакимьян	
НАЧ. МАС	Овакимьян	
ГАП	Петросов	
ГЛ. СПЕЦ	Чеснаков	
ВЕД. ИНЖ	Чулкова	
ИСПОЛН.	Чулкова	
ПРОВЕР.	Чеснаков	

144-16-137.90 АС

МАНСАРДНЫЙ ОДНОКВАРТИРНЫЙ 5-КОМНАТНЫЙ ЖИЛОЙ ДОМ	СТАДИЯ	ЛИСТ	ЛИСТОВ
	Р	34	
КРЫША ($P^н_{сн}$=100 КГС/М²). ПЛАН КРОВЛИ. СПЕЦИФИКАЦИЯ.	ЦНИИЭП ГРАЖДАНСЕЛЬСТРОЙ		

Разрез 1-1

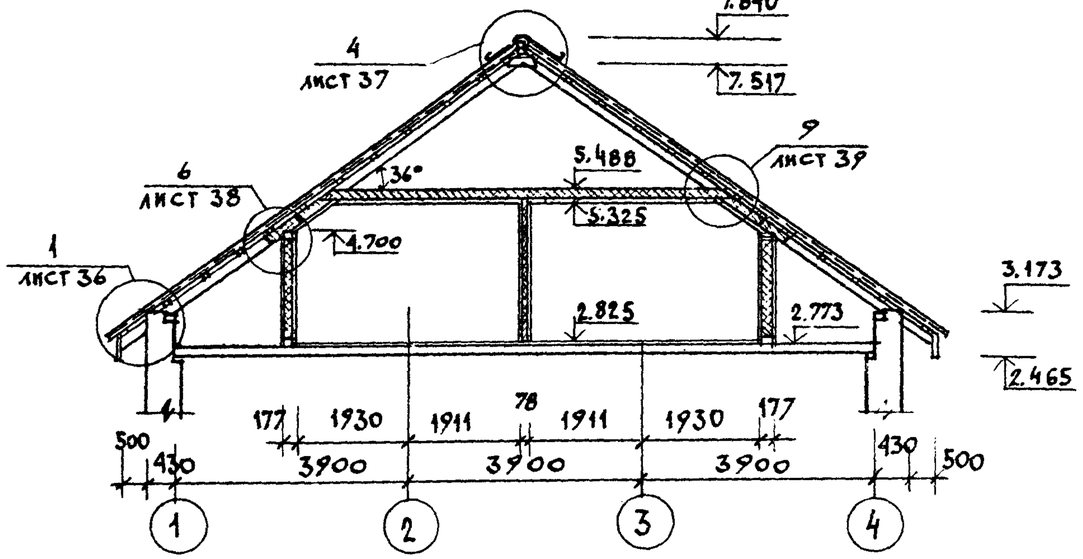

Разрез 2-2

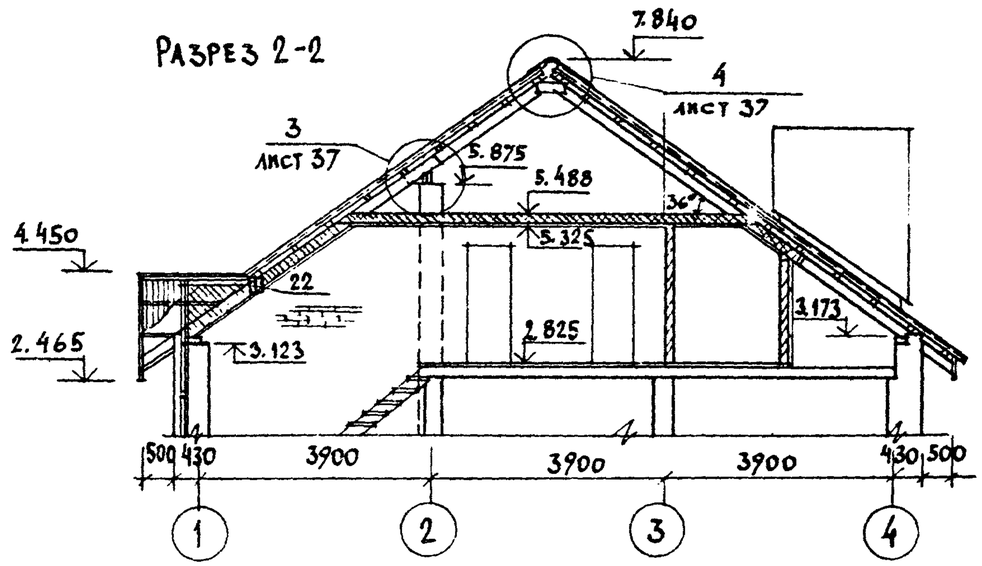

Разрез 3-3

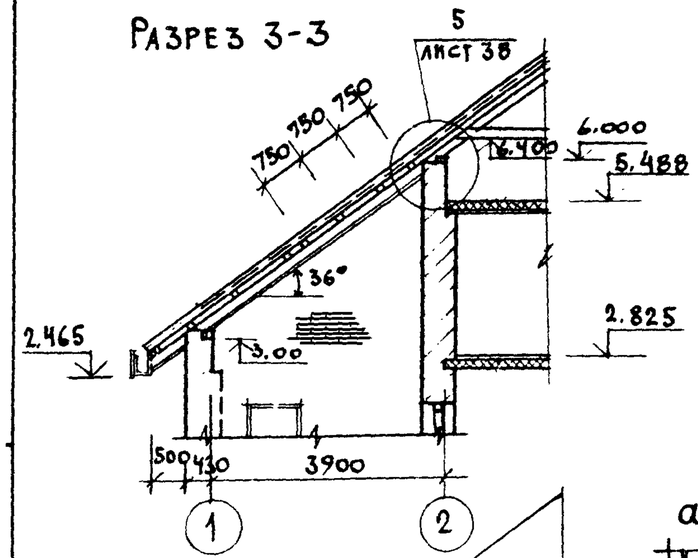

Разрез 4-4

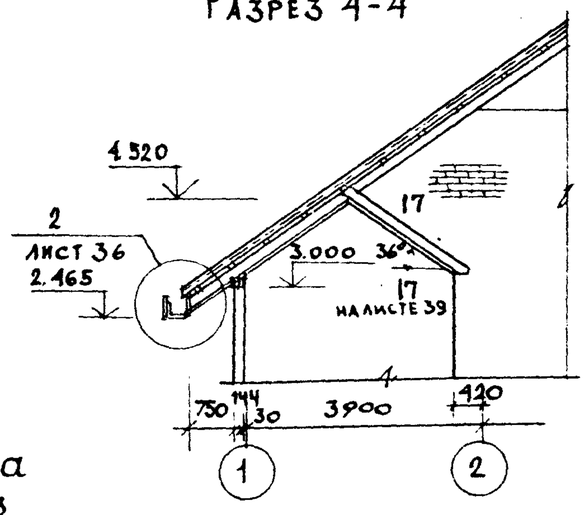

Разрез 6-6

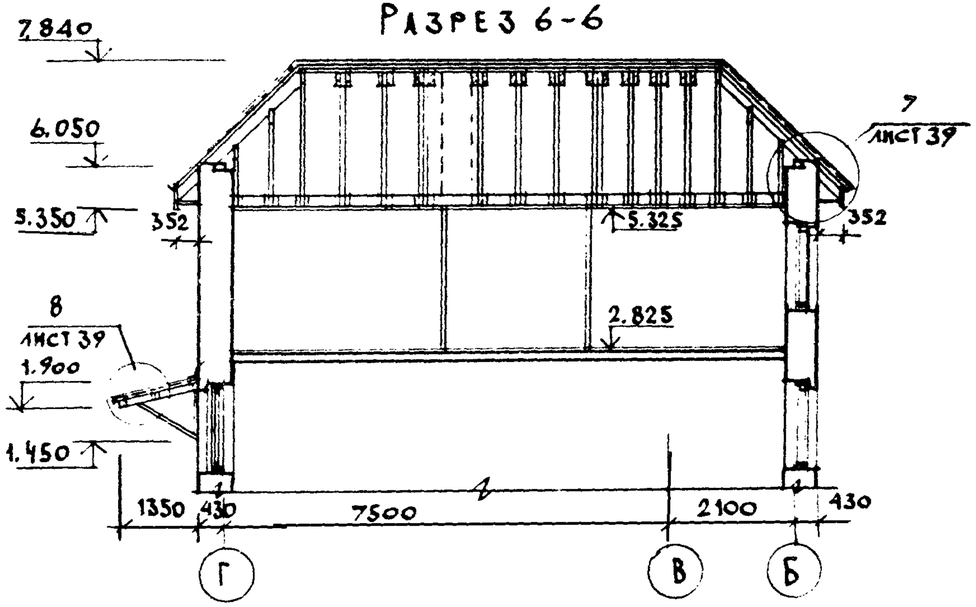

Разрез 5-5

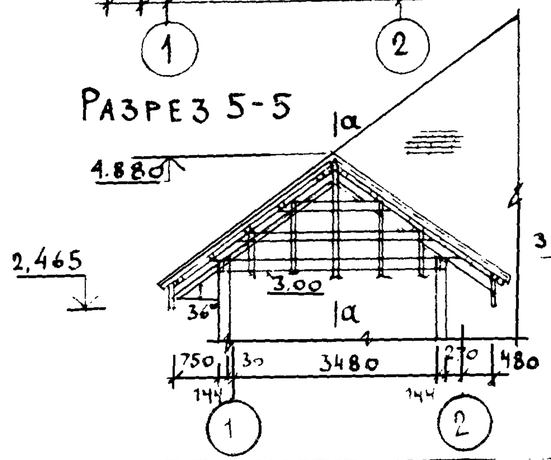

а-а

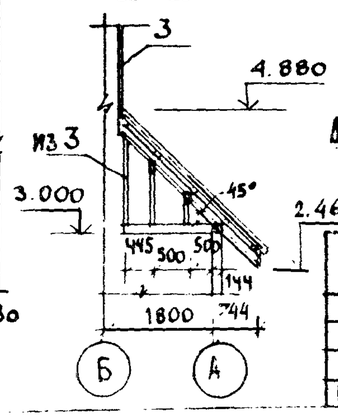

Данный лист см. с листом 33.

2.465

Привязан

Инв. №

Нормок.	Овакимьян		
Нач. маст.	Овакимьян		
ГАП	Петросов		
Гл. спец.	Чеснаков		
Вед. инж.	Чулкова		
Исполн.	Чулкова		
Провер.	Чеснаков		

144-16-137.90 АС

Мансардный одноквартирный 5-комнатный жилой дом

Стадия	Лист	Листов
Р	35	

Крыша / $P_{сн}$ - 100 кгс/м²/ Разрезы 1-1 ÷ 6-6.

ЦНИИЭП Гражданельстрой

24516-01 42

1

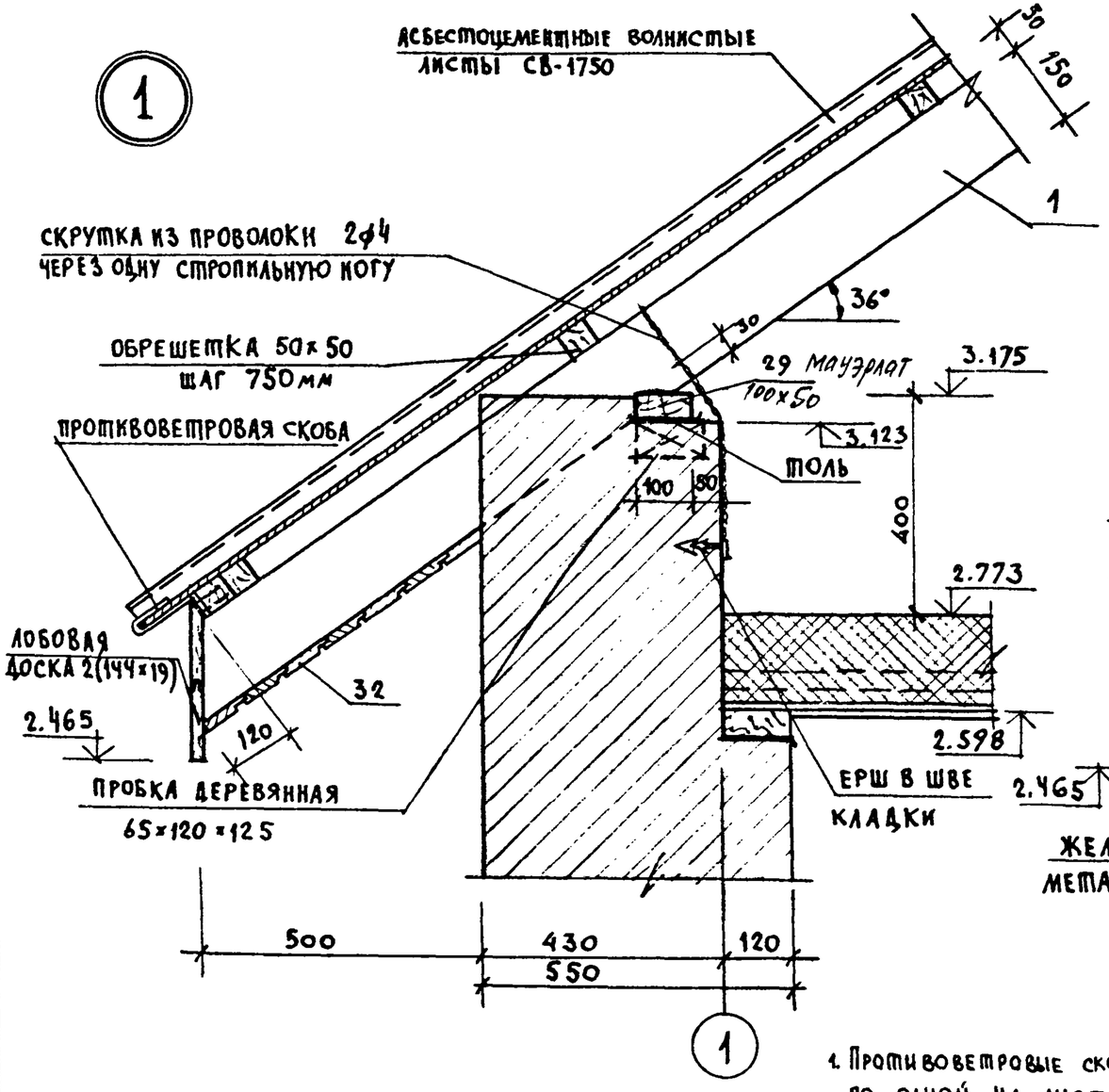

2

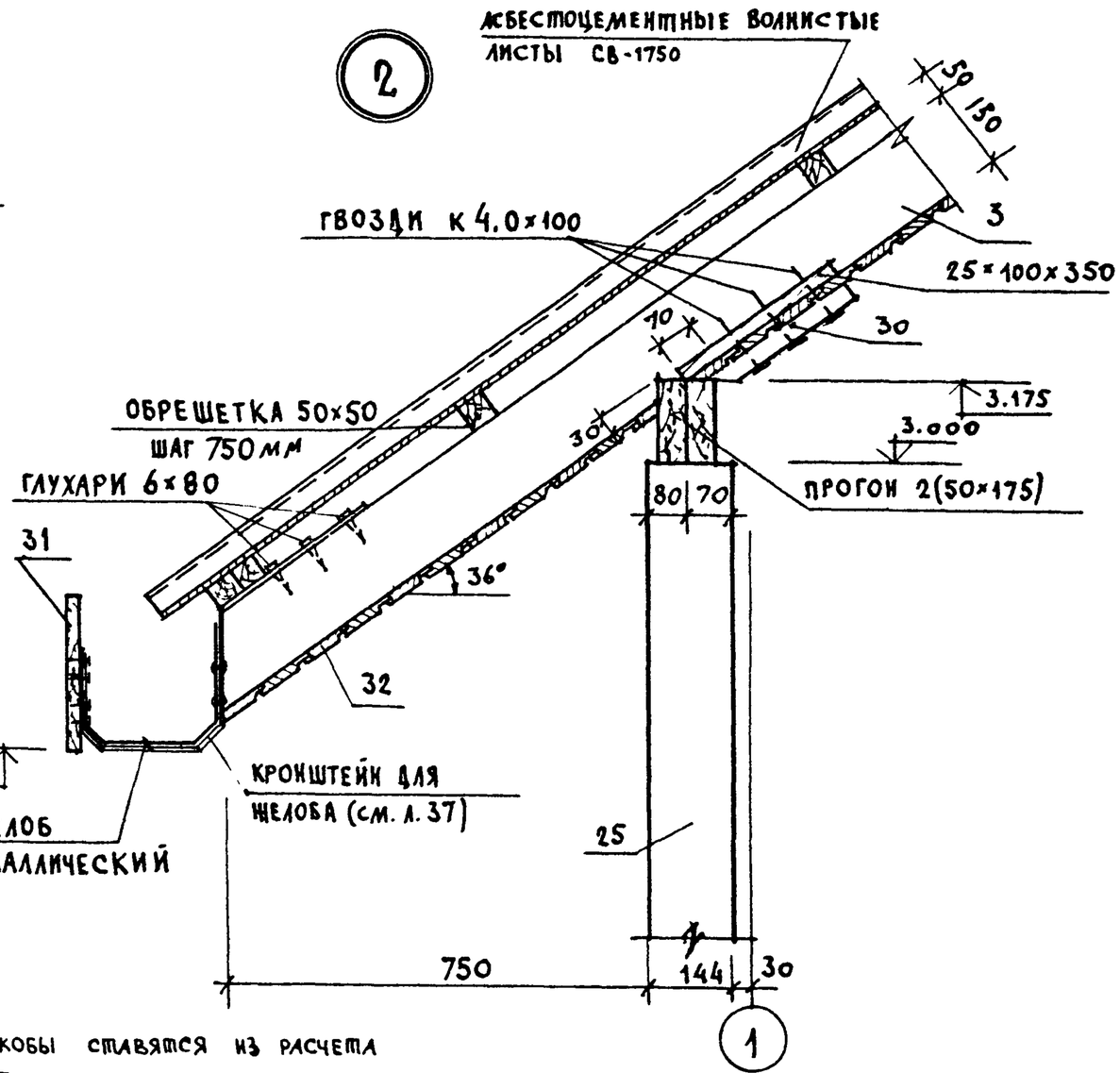

1. Противоветровые скобы ставятся из расчета по одной на лист
2. Данный лист см. совместно с листами 33; 34; 35.

Противоветровая скоба МИ-10

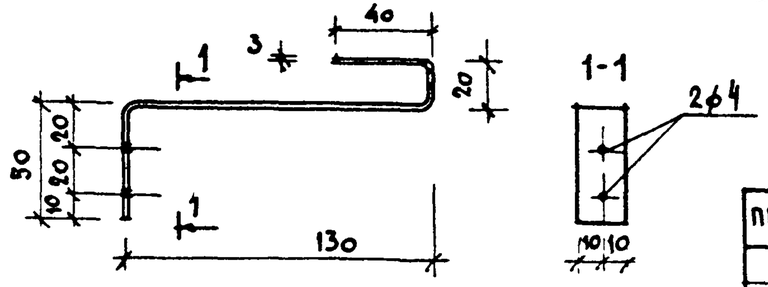

Привязан			
Инв. №			
Нормок.	Овакимьян		
Нач. мас	Овакимьян		
ГАП	Петросов		
Гл. спец.	Чеснаков		
Вед. инж.	Чулкова		
Исполн.	Чулкова		
Провер.	Чеснаков		

144-16-137.90 АС

Мансардный одноквартирный 5-комнатный жилой дом

Стадия	Лист	Листов
Р	36	

Крыша. Узлы 1, 2.

ЦНИИЭП Гражданельстрой

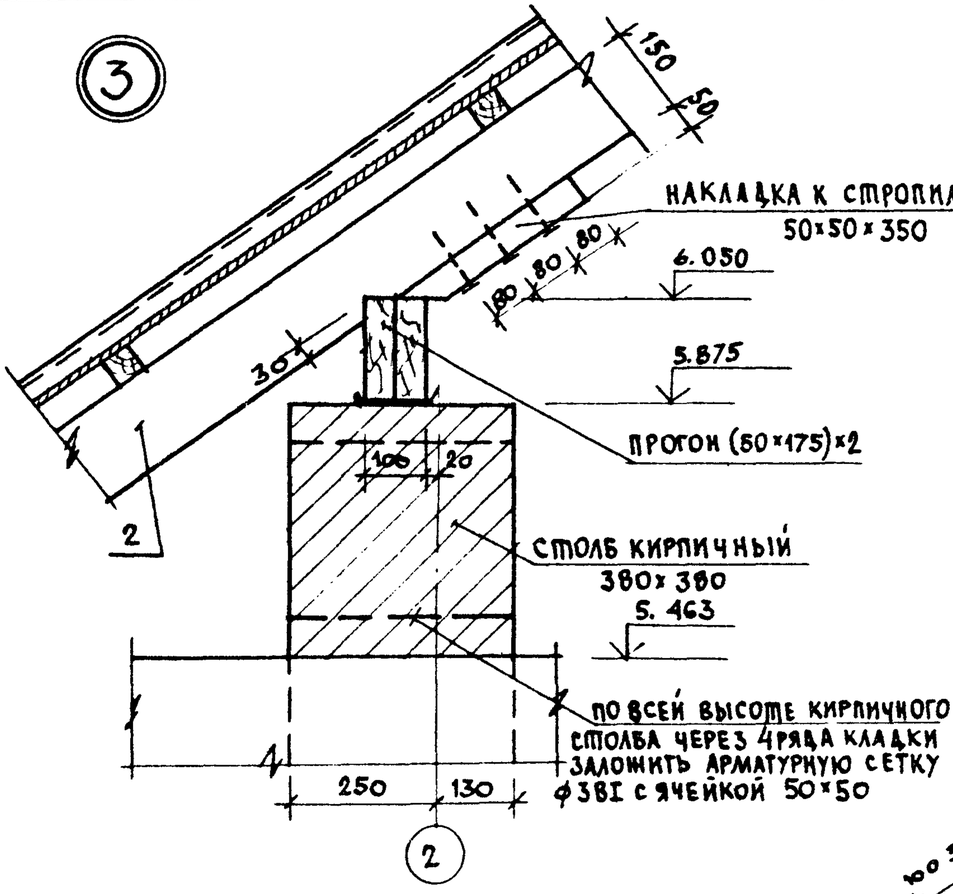

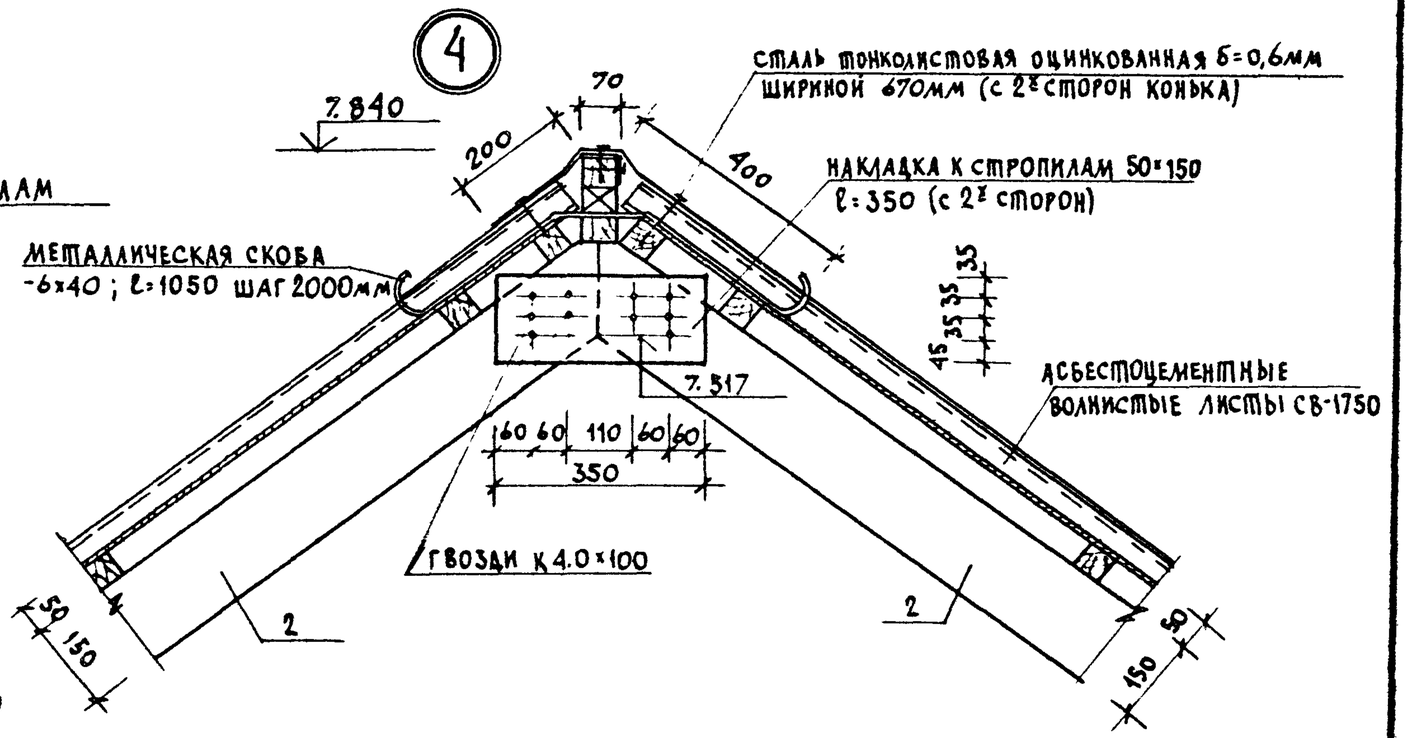

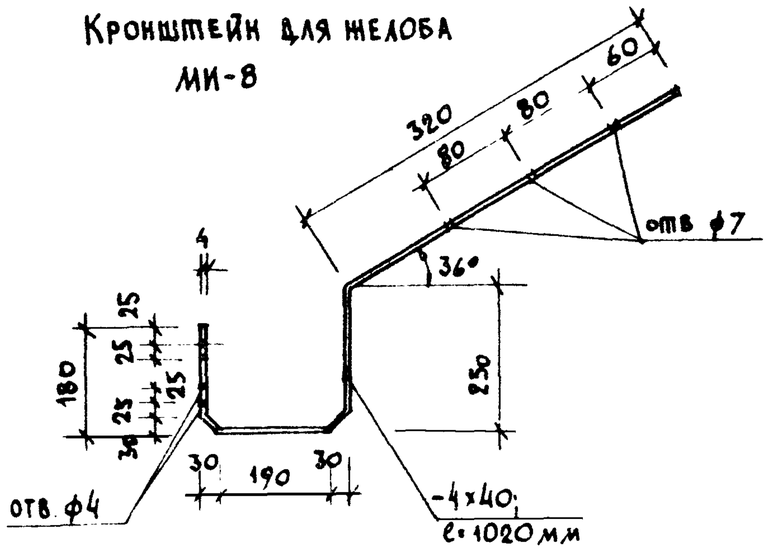

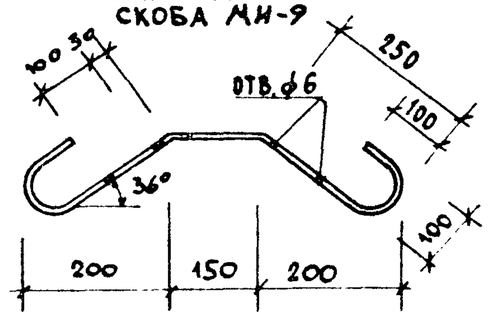

1. Асбестоцементные листы крепить к обрешетке оцинкованными гвоздями (по 2 гвоздя на каждую сторону листа). Под шляпки гвоздей нужно прокладывать шайбы из рубероида или резиновые прокладки диаметром не менее 30мм. Отверстия в листах для креплений не пробивают, а высверливают дрелью, применяя сверло диаметром на 2-3мм больше диаметра гвоздей.
2. Данный лист см. совместно с листами 33; 34; 35.

Привязан			
Инв. №			
Нормок	Овакимьян		
Нач. мас	Овакимьян		
ГАП	Петросов		
Гл. спец.	Чесноков		
Вед. инж.	Чулкова		
Исполн.	Чулкова		
Провер.	Чесноков		

144-16-137.90 АС

Мансардный однокварт. 5-комнатный жилой дом	Стадия	Лист	Листов
	Р	37	
Крыша Узлы 3, 4. МИ-8; МИ-9	ЦНИИЭП Граждансельстрой		

5

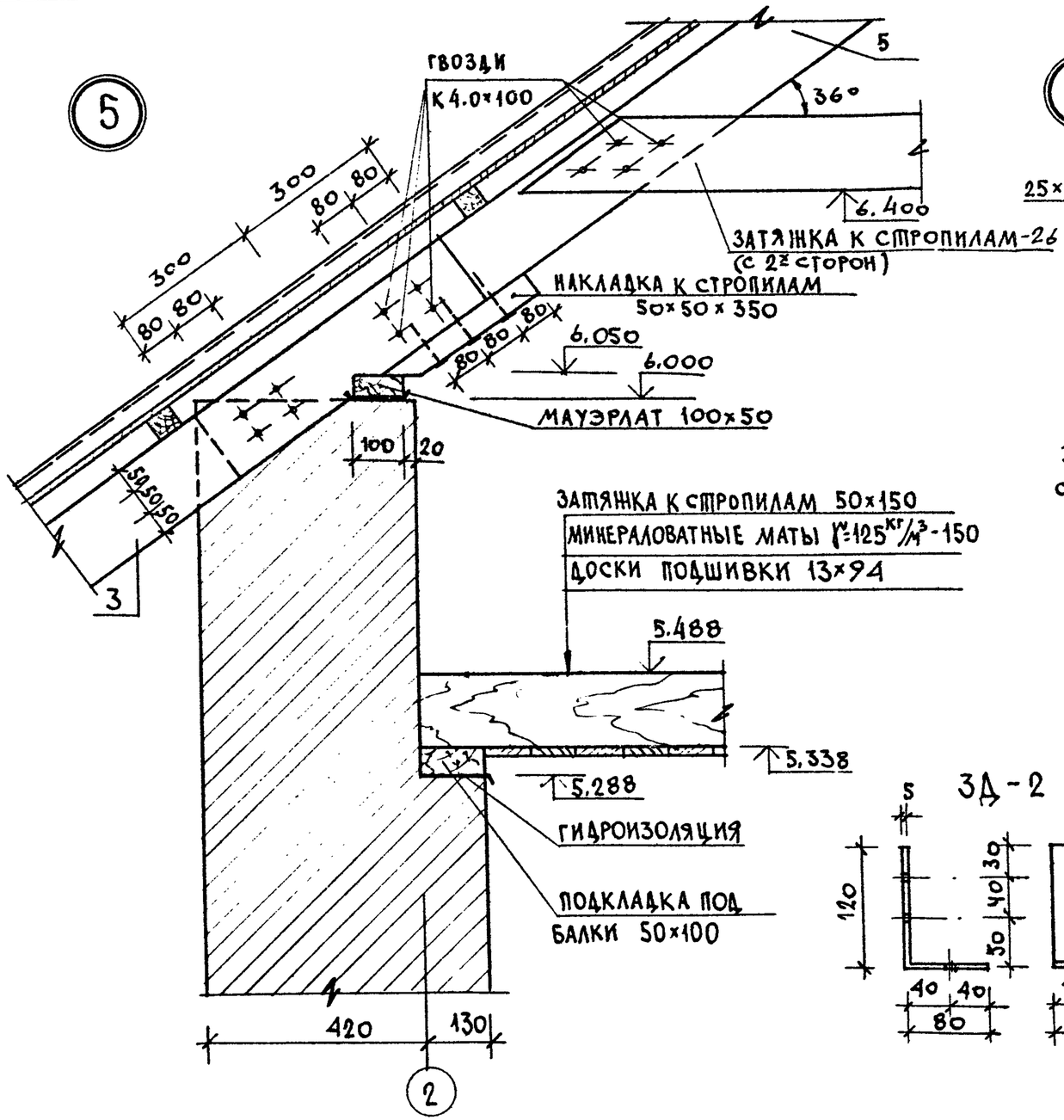

6

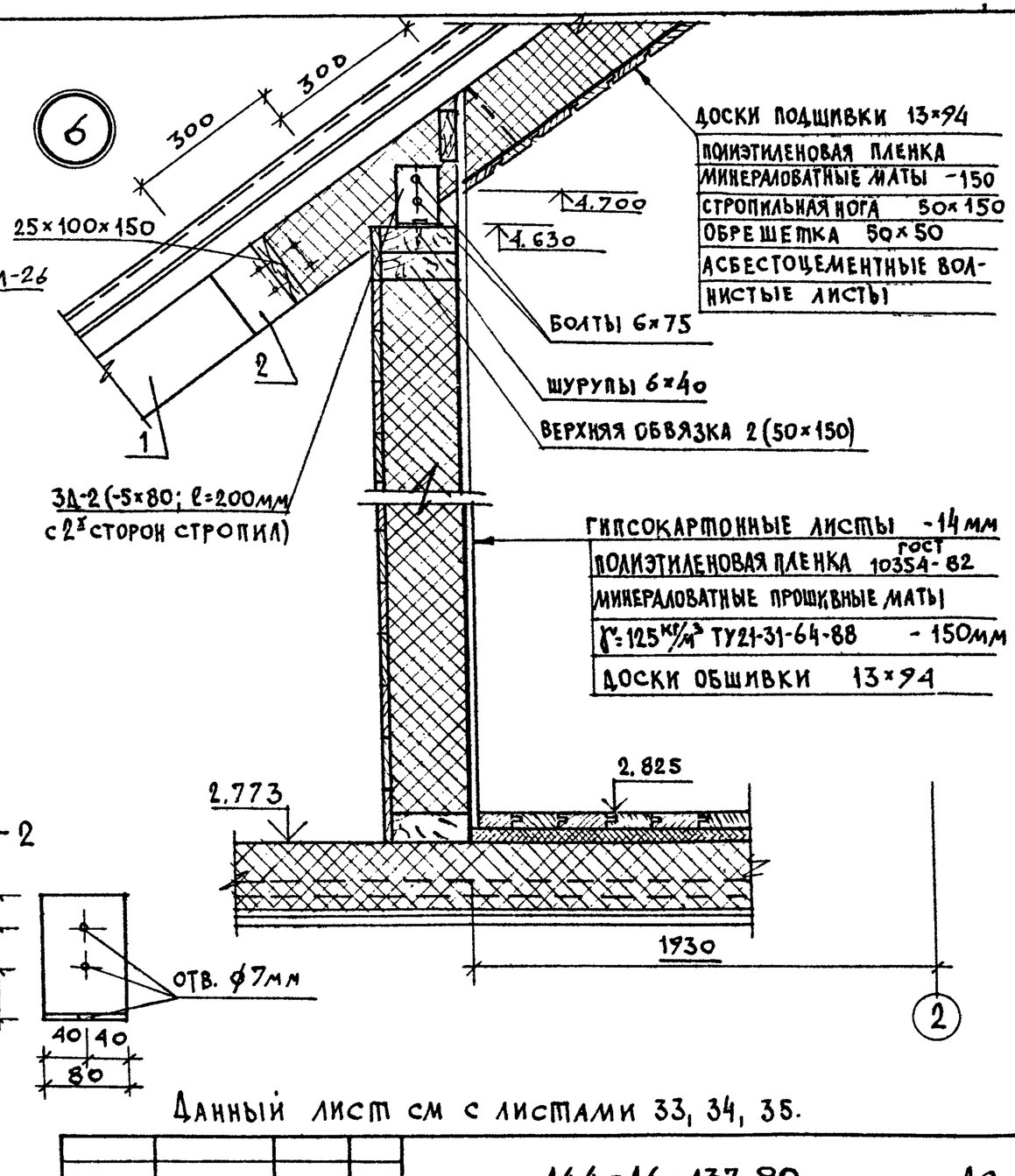

ЗД-2

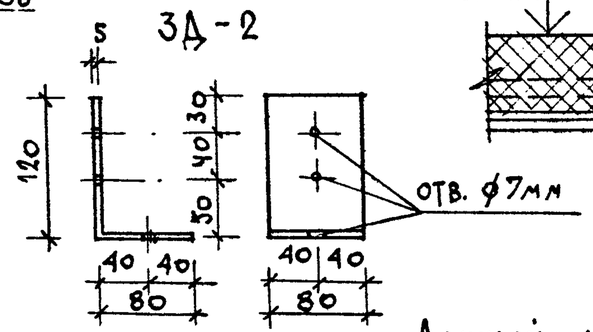

Данный лист см с листами 33, 34, 35.

			144-16-137.90 АС
НОРМОК.	ОВАКИМЯН		
НАЧ. МАС	ОВАКИМЯН		Мансардный одноквартирный 5-комнатный жилой дом — СТАДИЯ Р; ЛИСТ 38; ЛИСТОВ
ГАП	ПЕТРОСОВ		
ГЛ. СПЕЦ	ЧЕСНАКОВ		
ВЕД. ИНЖ	ЧУЛКОВА		Крыша. Узлы 5,6. ЗД-2. — ЦНИИЭП ГРАЖДАНСЕЛЬСТРОЙ
ИСПОЛН	ЧУЛКОВА		
ПРОВЕР.	ЧЕСНАКОВ		
ПРИВЯЗАН			
ИНВ. N			

7

7.840

28

6.965

26

45°

6.405

6.000

СТРОПИЛА 16
50×150

РАМА
ВАЛЬМЫ Р-2

РАМА
ВАЛЬМЫ Р-1

27

50

5.325

560 560 80
1200

МАУЭРЛАТ 50×100

300 250

БРУСОК 50×100
ℓ=700

5.350

ЛОБОВАЯ
ДОСКА (19×144)2

ДОСКИ ПОДШИВКИ 13×94

352 19

БРУСОК 50×50
ℓ=3700мм

120 430
550

Б

АСБЕСТОЦЕМЕНТНЫЕ ВОЛНИСТЫЕ ЛИСТЫ
ОБРЕШЕТКА 50×50 ШАГ 750мм
СТРОПИЛЬНАЯ НОГА 50×150мм

ПРИВЯЗАН

ИНВ. N

7-7

КИРПИЧНЫЙ ФРОНТОН

ГИДРОИЗОЛЯЦИЯ

БРУСОК 50×150

65

430

ДОСКИ
ПОДШИВКИ 13×94

Б

ТОРЕЦ КАРНИЗНОГО СВЕСА
ЗАШИТЬ ЛОБОВОЙ ДОСКОЙ
19×144

8

ОЦИНКОВАННАЯ КРОВЕЛЬНАЯ СТАЛЬ

600 275

600

25

33

1.900

из 31

13°

МИ-11
(см. лист 47)

30°

1.450

1350

9

ГВОЗДИ К4.0×100

5.488

150

13

5.325

ЗАТЯЖКИ К СТРОПИЛАМ
(с 2х сторон)

УТЕПЛИТЕЛЬ
УСЛОВНО НЕ ПОКАЗАН

30
50
60

НОРМОК.	Овакимьян		
НАЧ. МАСТ	Овакимьян		
ГАП	Петросов		
ГЛ. СПЕЦ	Чеснаков		
ВЕД. ИНЖ	Чулкова		
ИСПОЛН	Чулкова		
ПРОВЕР	Чеснаков		

144-16-137.90 АС

МАНСАРДНЫЙ ОДНОКВАРТИРНЫЙ 5-КОМНАТНЫЙ ЖИЛОЙ ДОМ	СТАДИЯ	ЛИСТ	ЛИСТОВ
	Р	39	
Крыша. Узлы 7÷9.	ЦНИИЭП ГРАЖДАНСЕЛЬСТРОЙ		

16-3899-46

24576-01 46

Рама Р-1; Р-2

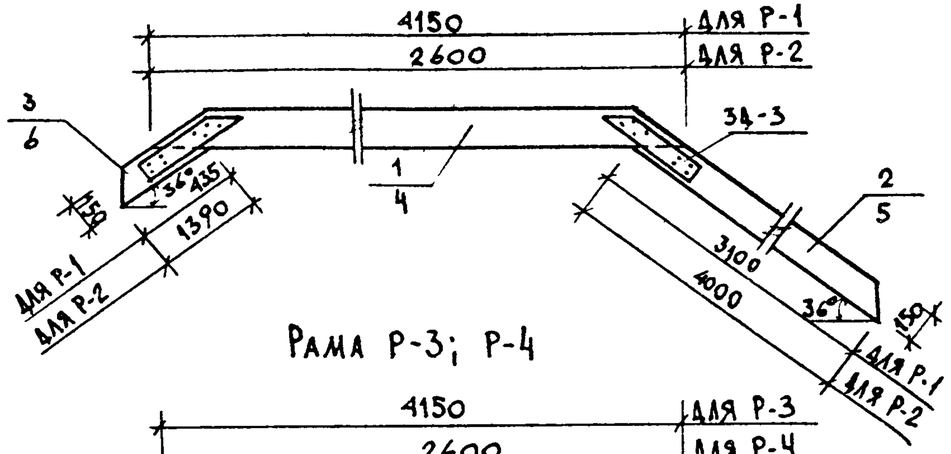

Рама Р-3; Р-4

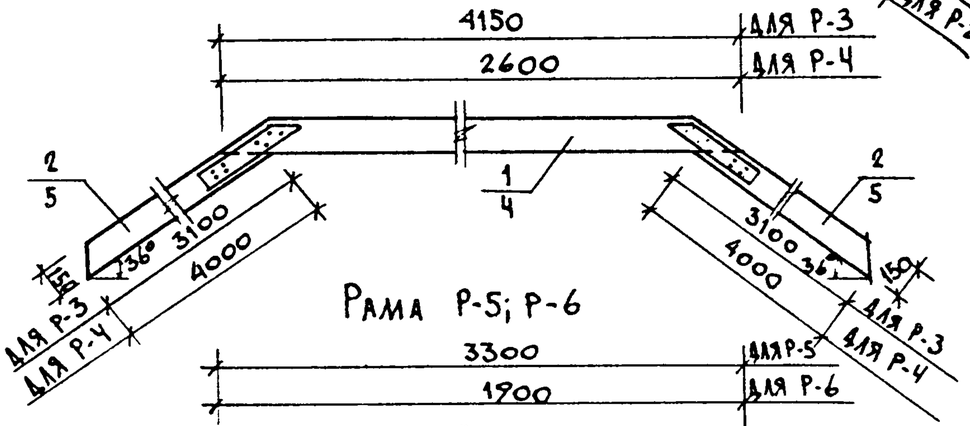

Рама Р-5; Р-6

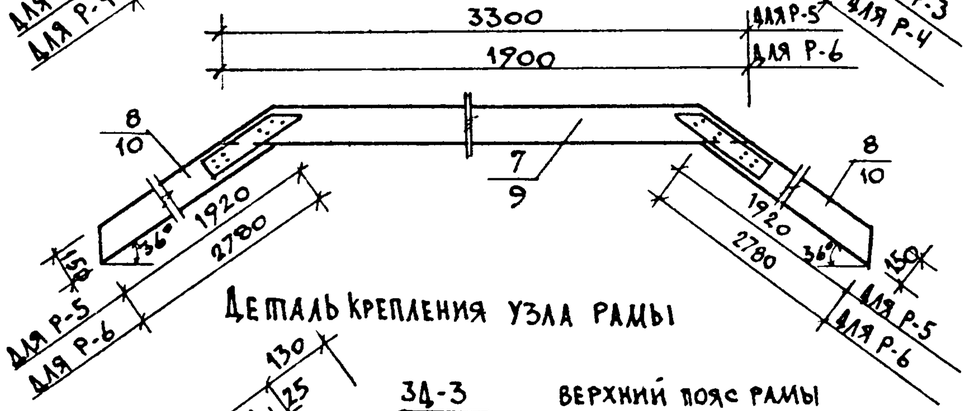

Деталь крепления узла рамы

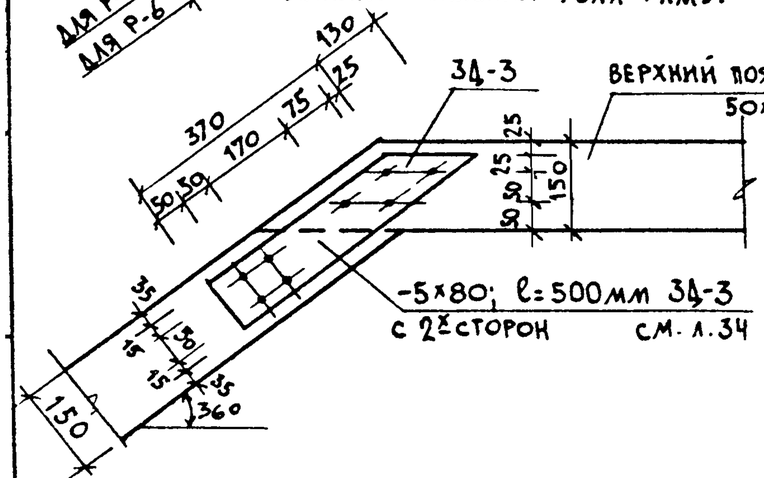

1. Закладная деталь 3Д-3 дана на листе 34.
2. Данный лист см. с листом 33.

NN п.п.	Наименование детали	Сечение мм	Длина мм	Кол. шт.	Объем детали м3	Масса кг
	Рама Р-1					
1	Верхний пояс рамы	50×150	4150	1	0.0311	18.68
2	Стропила рамы	50×150	3100	1	0.0233	13.95
3	Стропила рамы	50×150	435	1	0.0033	1.96
				итого	0.0577	34.59
	Рама Р-2					
4	Верхний пояс рамы	50×150	2600	1	0.0195	11.70
5	Стропила рамы	50×150	4000	1	0.0300	18.00
6	Стропила рамы	50×150	1390	1	0.0104	6.26
				итого	0.0599	35.96
	Рама Р-3					
1	Верхний пояс рамы	50×150	4150	1	0.0311	18.68
2	Стропила рамы	50×150	3100	2	0.0466	27.90
				итого	0.0777	46.58
	Рама Р-4					
4	Верхний пояс рамы	50×150	2600	1	0.0195	11.70
5	Стропила рамы	50×150	4000	2	0.0600	36.00
				итого	0.0795	47.70
	Рама Р-5					
7	Верхний пояс рамы	50×150	3300	1	0.0248	14.85
8	Стропила рамы	50×150	1920	2	0.0288	17.28
				итого	0.0536	32.13
	Рама Р-6					
9	Верхний пояс рамы	50×150	1900	1	0.0143	8.58
10	Стропила рамы	50×150	2780	2	0.0417	25.02
				итого	0.0560	33.6

Привязан		
Инв. N		
Нормок	Овакимьян	
Нач. мас	Овакимьян	
ГАП	Петросов	
Гл. спец	Чеснаков	
Вед. инж	Чулкова	
Исполн	Клищенко	
Провер.	Чулкова	

144-16-137.90 Ас

Мансардный одноквартирный 5-комнатный жилой дом

Стадия	Лист	Листов
Р	40	

Рамы вальмы Р-1 ÷ Р-6

ЦНИИЭП Граждансельстрой

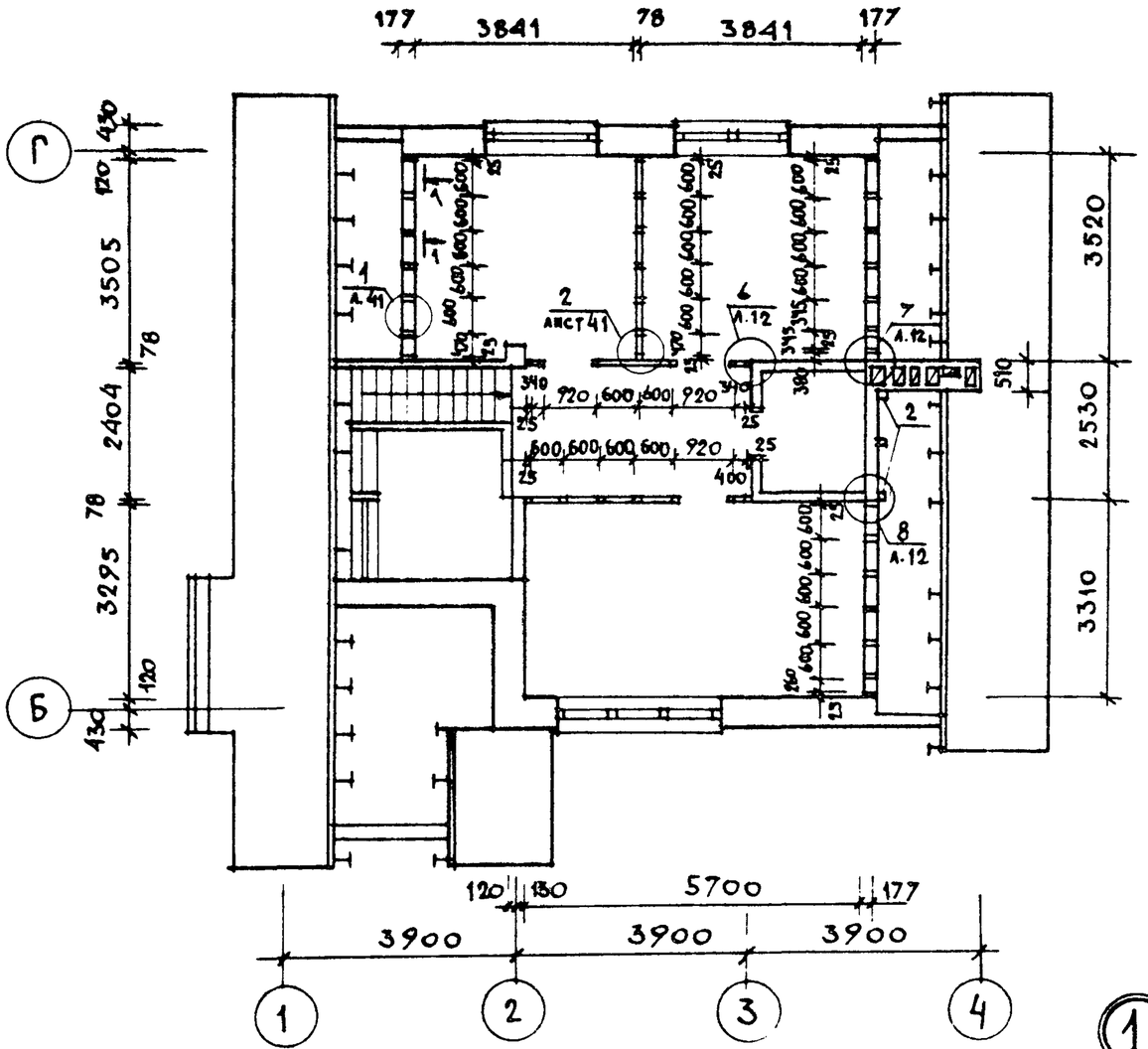

МАРКА	ОБОЗНАЧЕНИЕ	НАИМЕНОВАНИЕ	КОЛ. ШТ. (П.М)	МАССА ЕД. КГ	ПРИМ.
1	ГОСТ 8486-86	СТОЙКА 50×150×1710	21	7.7	
2		СТОЙКА 50×50×2415	26	3.6	
3		СТОЙКА 50×50×315	3	0.5	
4		ОБВЯЗКА ВЕРХНЯЯ И			
		НИЖНЯЯ 50×50 П.М	32.5	4.5	
5	ГОСТ 8486-86	ОБВЯЗКА ВЕРХНЯЯ И			
		НИЖНЯЯ 50×50 П.М	23.5	1.5	
6	ГОСТ 8486-86	ГОРИЗОНТАЛЬНЫЙ БРУСОК 50×50×870	3	1.31	
15	ГОСТ 8509-72	L 125×9 П.М	10,5	17.3	
7	ГОСТ 8486-86	ВКЛАДЫШ 50×50 П.М	16.0	1.5	
8		ВКЛАДЫШ 50×150 П.М	20.0	4.5	
9	ГОСТ 8242-88	ДОСКИ ОБШИВКИ ПЕРЕ-			
		ГОРОДОК 13×94 П.М	252.0	4.5	
10	ГОСТ 6266-81*	ГИПСОКАРТОННЫЕ ЛИСТЫ δ=14мм -62.0м²			
11	ТУ21-31-64-88	МАТЫ МИНЕРАЛОВАТНЫЕ γ=125кг/м³ δ=150мм -24м³			
12		МАТЫ МИНЕРАЛОВАТНЫЕ γ=125кг/м³ δ=50мм - 0,9м³			
13	ГОСТ 8242-88	ДОСКИ ПОДШИВКИ ПОТОЛКА МАНСАРДЫ 13×94 П.М	984.0	0.6	
14	ГОСТ 8486-86	БРУСОК ДЛЯ ЗАПОЛНЕНИЯ ОКОННОГО ПРОЁМА 25×120×1500	21	2.7	

Фрагмент перегородки

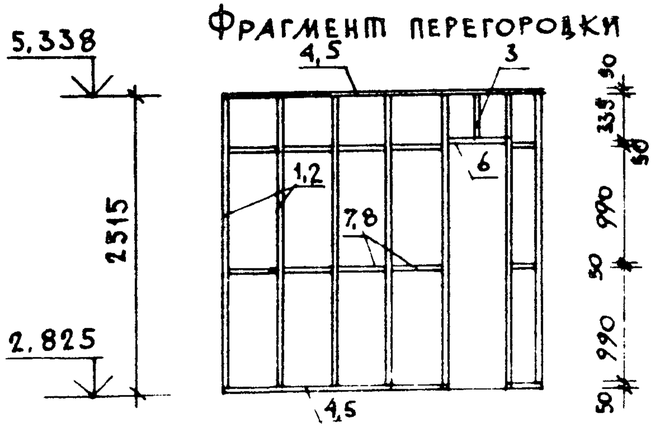

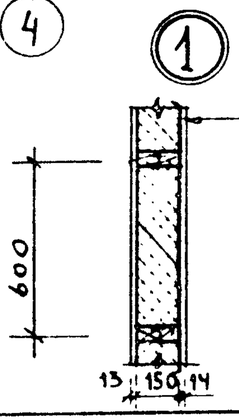

ГИПСОКАРТОННЫЕ ЛИСТЫ - 14мм
ПАРОИЗОЛЯЦИЯ - ПОЛИЭТИЛЕНОВАЯ ПЛЕНКА
МАТЫ МИНЕРАЛОВАТНЫЕ
γ = 125кг/м³ - 150
ДОСКИ ОБШИВКИ - 13

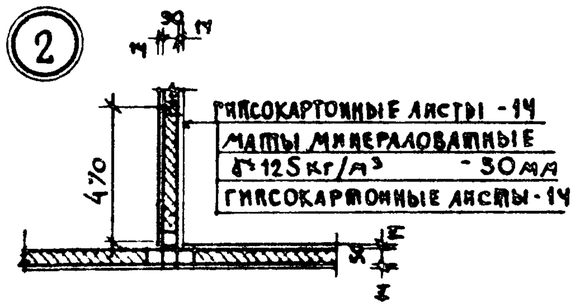

Данный лист см с листом 5.

Привязан

Инв. №

Нормок	Овакимьян		
Нач. мас	Овакимьян		
ГАП	Петросов		
Гл. спец	Чесноков		
Вед. инж	Чулкова		
Исполн	Шепелева		
Провер	Сегень		

144-16-137.90 АС

Мансардный одноквартирный 5-комнатный жилой дом	Стадия	Лист	Листов
	Р	41	
Мансарда. План расстановки стоек каркаса перегородок	ЦНИИЭП граждансельстрой		

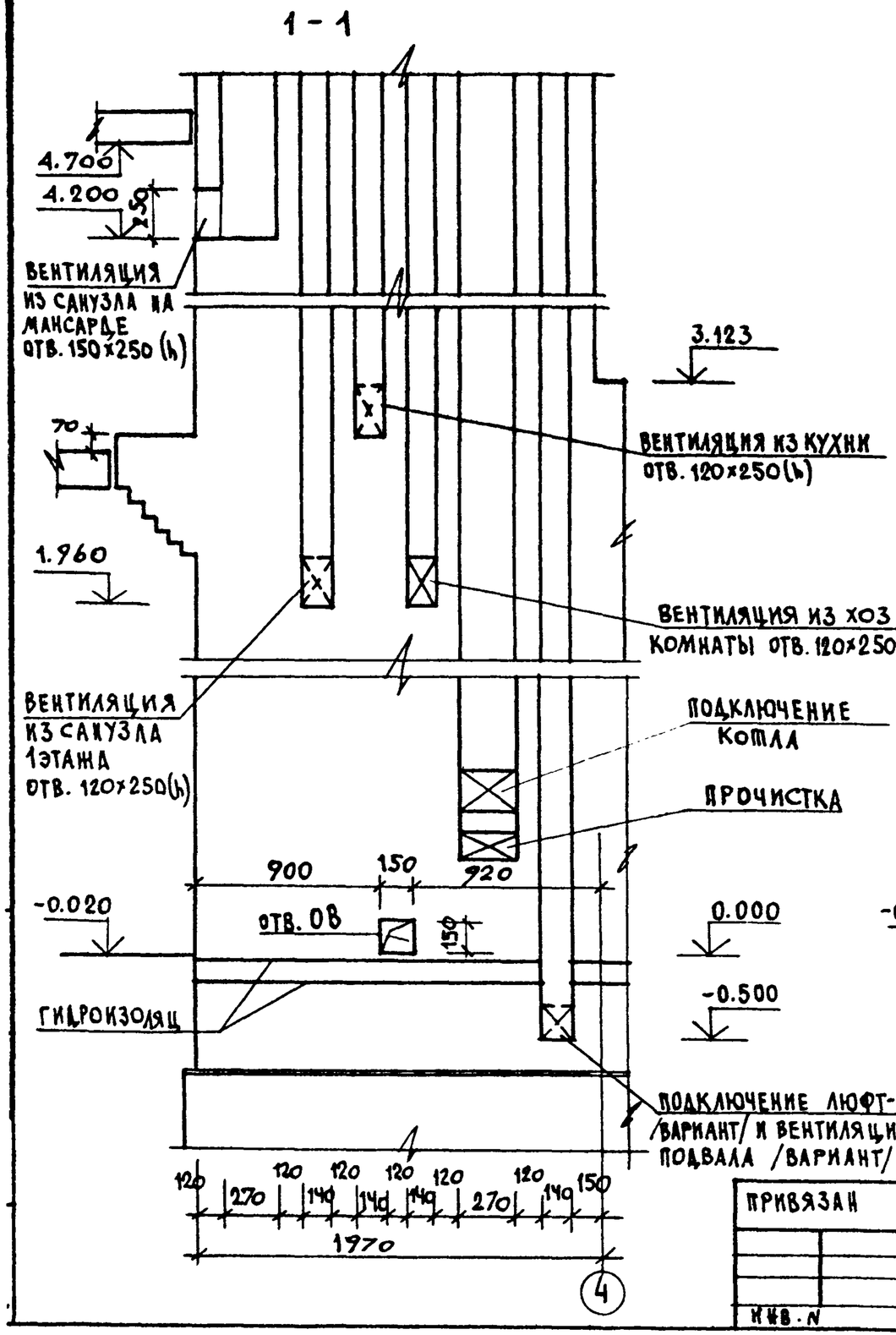

1. Кладка стояка ведется из обожженного глиняного кирпича хорошего качества /без трещин, правильной формы/ на известково-цементном растворе.
Категорически не допускаются неровности на внутренней поверхности каналов, промазка их раствором и швы более 5мм.
При приемке стояка качество кладки каналов проверяется при помощи зеркала, устанавливаемого в чистке под углом 45°.
2. Пол в кухне под котлом защитить листовой сталью по асбестовому картону. толщ. 10мм.
3. На полу под топочной дверкой предусмотреть металлический лист разм. 0,5×0,7м длинной стороной вдоль печи.
4. Все деревянные элементы перекрытия должны быть расположены от внутренних стенок дымовых каналов на расстоянии не менее 500мм.
5. Верх разделки дымовых каналов должен выступать над перекрытием не менее 70мм.

Нормок.	Овакимьян		
Нач. мас	Овакимьян		
ГАП	Петросов		
Гл. спец	Чеснаков		
Вед. инж	Чулкова		
Исполн.	Сегень		
Провер	Чулкова		

Привязан

Инв. N

144-16-137.90 АС

Мансардный однокзартирный 5-комнатный жилой дом

Стадия	Лист	Листов
Р	42	

Дымовентиляционный стояк

ЦНИИЭП Граждансельстрой

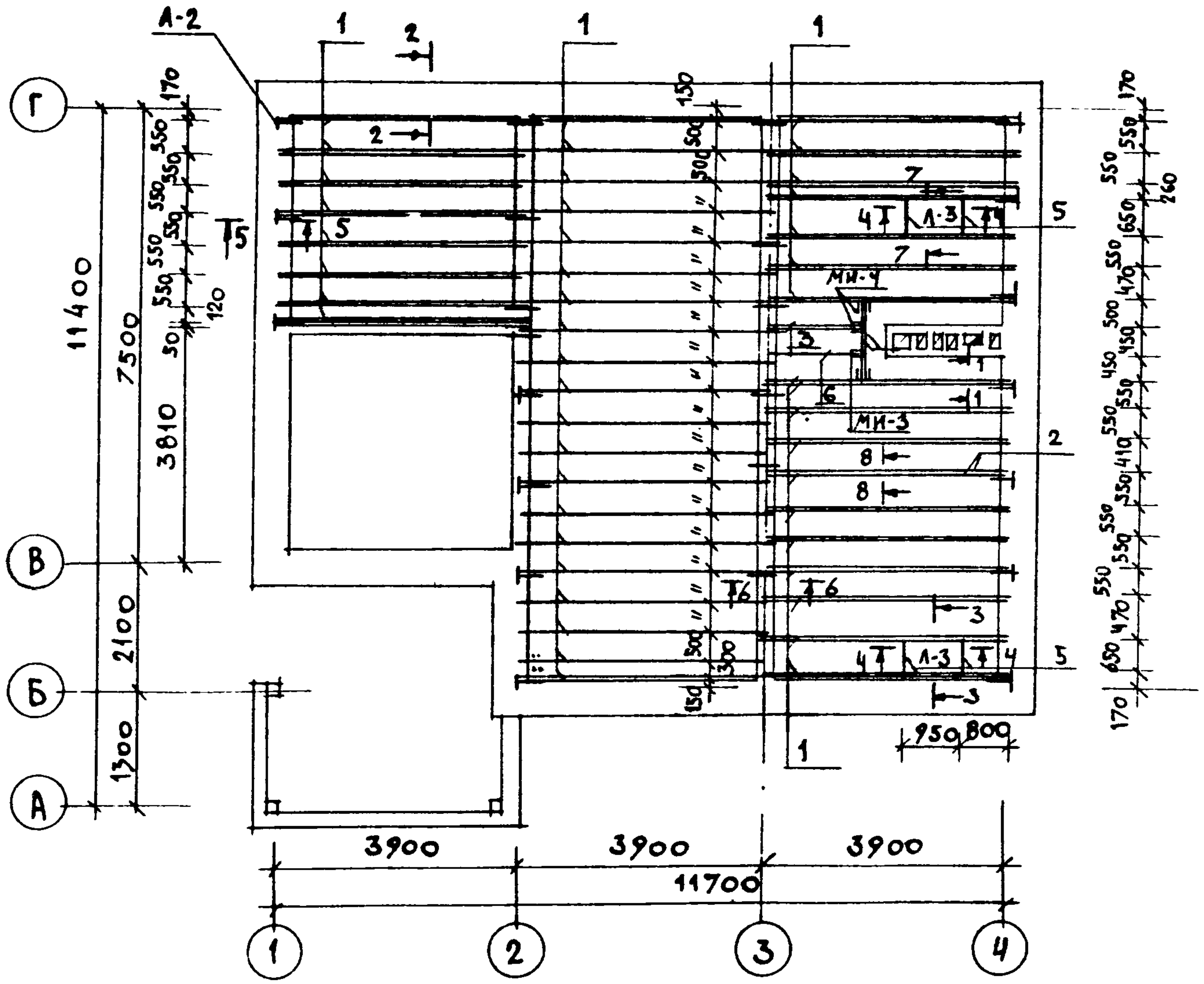

Марка поз.	Обозначение	Наименование	Кол шт.	Масса ед. кг	Прим.
		Деревянные изделия			
1	ГОСТ 4981-87	Балка БЦО-42.15.5	68	18.9	
2		Балка БЦ1-42.15.9	2	22,93	
3	ГОСТ 8486-86	Балка 50×150×1440 с черепным бруском 40×40×1440	2	7.86	
4		Ригель 50×150×1300	2	3.85	
5		Ригель 50×150×550	4	2,48	
6		Балка 50×150×1440	1	6.48	
7		Доски подшивки 25×100 п.м	823.0	1.5	
8	ГОСТ 8242-88	Доски пола 27×94 п.м	720.0	1.92	
9	ГОСТ 8486-86	Подкладка 50×100 п.м	10.0	3.00	
10	ГОСТ 4598-86	Подкладка под доски пола ДВП 25×50 п.м	199.0	1.1	
11	ТУ21-31-64-88	Минераловатные маты м³	11.0	125.0	
Л-3	Альбом I лист 45	Люк на чердак	2	31,49	
12	ГОСТ 8486-86	Ходовые доски 50×100 п.м	26.5	3.00	
13	ГОСТ 6266-81*	ГКЛ м²	81.2	11.2	
		Металлические изделия			
А-1	Альбом I лист 26	Анкер -4×40 ℓ=650	12	0,82	
А-2		Анкер -4×40 ℓ=1050	12	1.26	
МИ-3	Альбом I лист 45	Хомут крепежный -4×40 ℓ=710	1	0,89	
МИ-4		Хомут крепежный -4×40 ℓ=760	3	0,96	

1. При укладке балок БЦО-42.15.5 и БЦ1-42.15.9 уменьшить их длину на 300 мм.
2. Данный лист см. с листами 44, 45.

Таблица толщины утеплителя при температуре наружного воздуха

Материал утеплителя	Толщина утеплителя, мм		
	$t_{н.в.}$ -20°	$t_{н.в.}$ -30°	$t_{н.в.}$ -40°
Минераловатные маты прошивные γ=125 кг/м³ ТУ21-31-64-88 класс Н	100	150	150

Привязан

Инв. N

Н.контр.	Овакимьян	
Нач.маст.	Овакимьян	
ГАП	Петросов	
Гл.спец.	Чесноков	
Вед.инж.	Чулкова	
Исполн.	Клищенко	
Провер.	Сегень	

144-16-137.90 АС

Мансардный одноквартирный 5-комнатный жилой дом

План чердачного перекрытия без щитов наката (вариант)

Стадия	Лист	Листов
Р	43	

ЦНИИЭП граждансельстрой

1-1

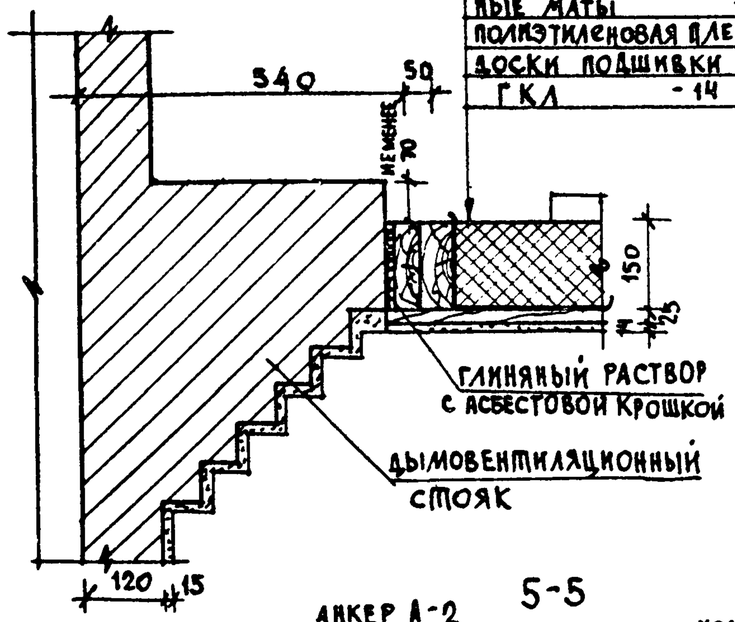

2-2

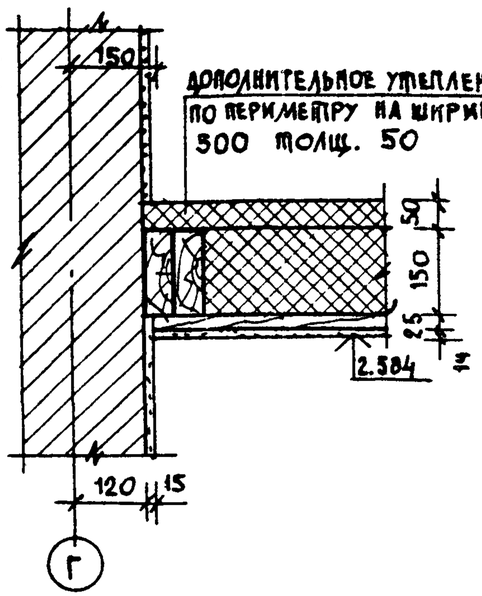

3-3

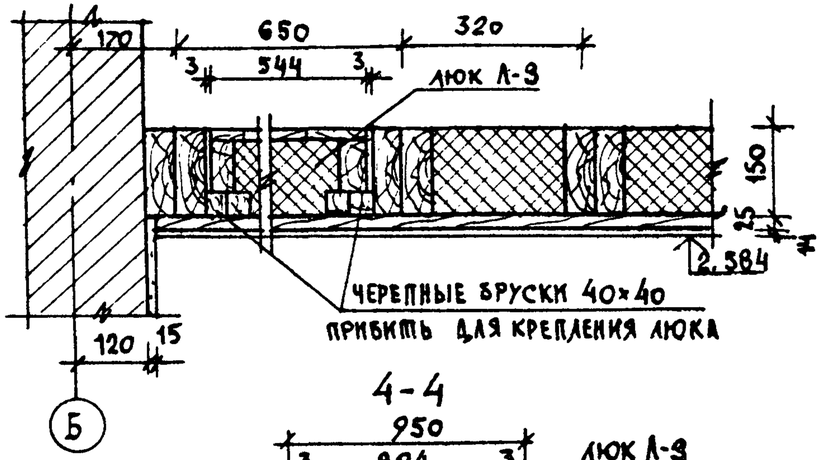

4-4

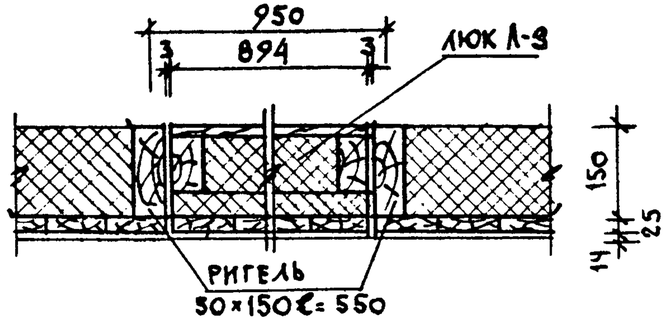

5-5

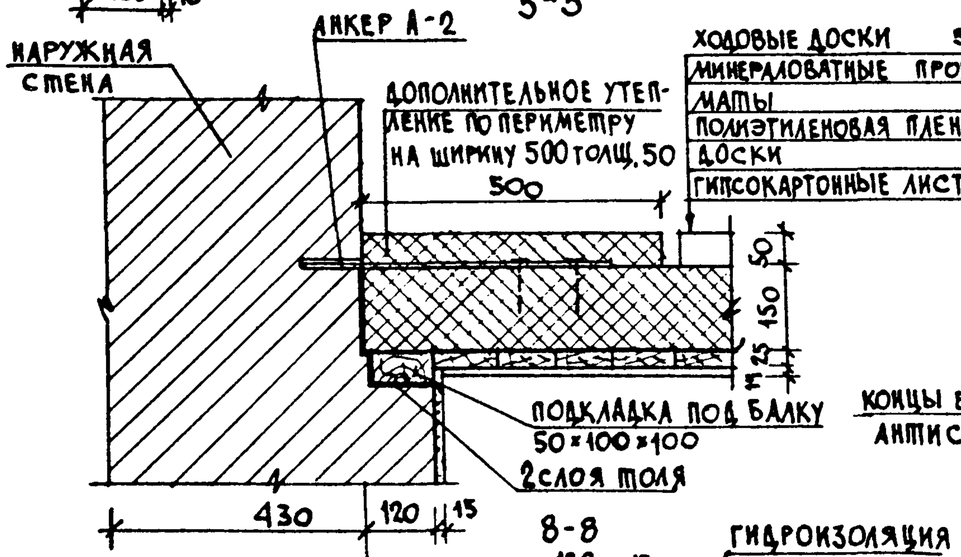

6-6

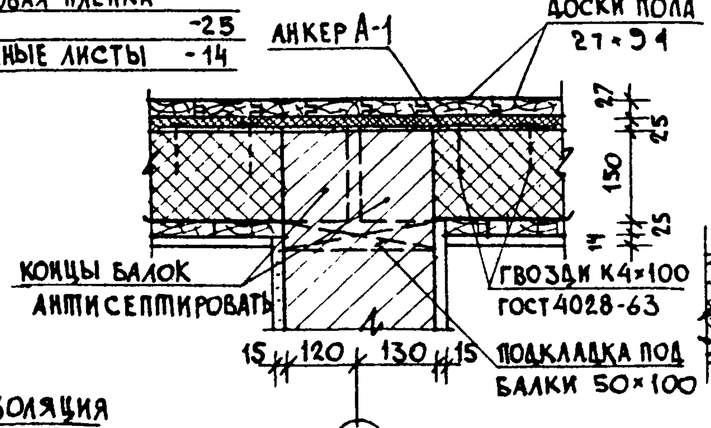

7-7

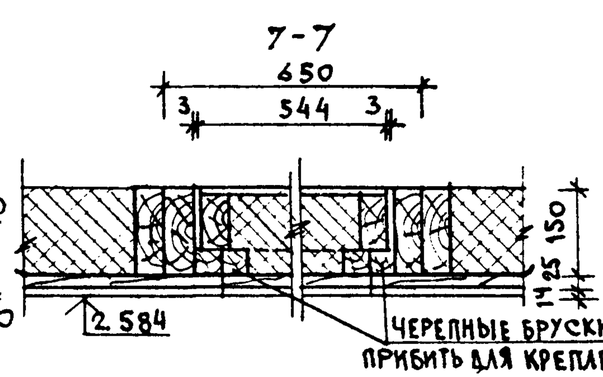

8-8

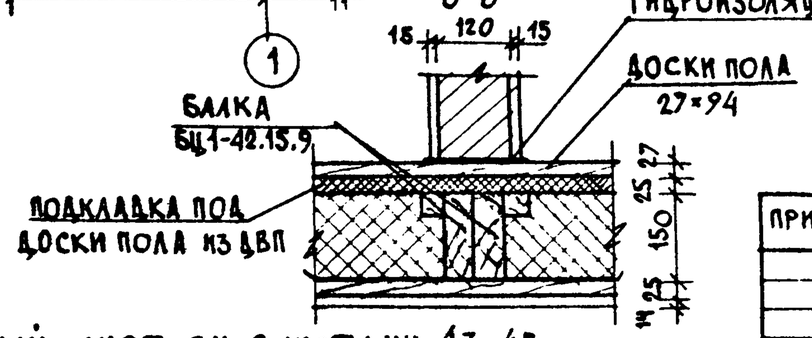

Данный лист см. с листами 43, 45.

Н. контр.	Овакимьян		
Нач. маст	Овакимьян		
ГАП	Петросов		
Гл. спец	Чеснаков		
Вед. инж.	Чулкова		
Исполн.	Клищенко		
Провер.	Сегень		

Привязан

Инв. N

144-16-137.90 АС

Мансардный одноквартирный 5-комнатный жилой дом

Стадия	Лист	Листов
Р	44	

Чердачное перекрытие /вариант/ Сечения 1-1 ÷ 8-8.

ЦНИИЭП граждансельстрой

Люк Л-3

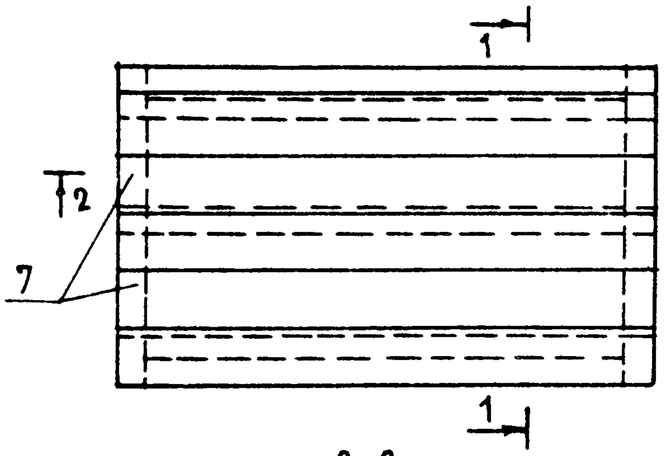

1-1

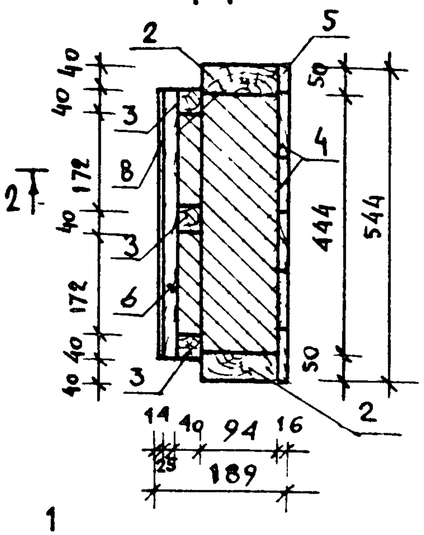

2-2

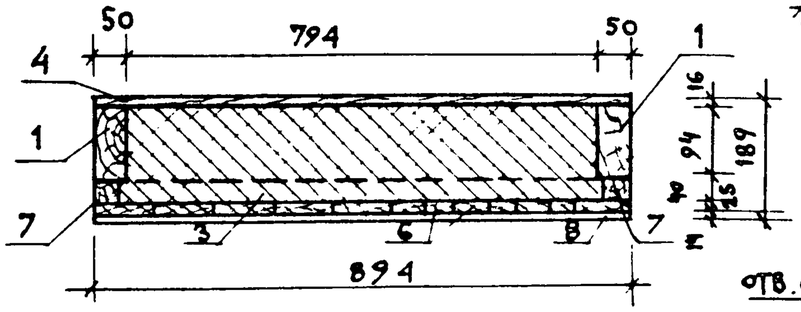

NN п.п.	НАИМЕНОВАНИЕ ДЕТАЛИ	СЕЧЕНИЕ мм	ДЛИНА мм	КОЛ. ШТ.	ОБ'ЕМ ДЕТАЛ. м³	МАССА кг
	ЛЮК НА ЧЕРДАК Л-3					
1	БРУСОК ОБВЯЗКИ	50×94	544	2	0.0054	3,3
2	БРУСОК ОБВЯЗКИ	50×94	794	2	0.0079	4.76
3	БРУСОК	40×40	894	3	0,0043	2,58
4	ДОСКИ ОБШИВКИ	16×100	894	5	0.007	4.29
5	ДОСКИ ОБШИВКИ	16×44	894	1	0,0007	0,42
6	ДОСКИ ОБШИВКИ	25×100	444	9	0,0100	6.00
7	БРУСОК (ВКЛАДЫШ)	40×40	172	4	0,0011	0,66
8	ГКЛ	δ=14мм		0,4м²		4.48
9	ПЛЕНКА ПОЛИЭТИЛЕНОВАЯ			0,7м²		
10	МИНЕРАЛОВАТНЫЕ МАТЫ			0,044м³		5,55
			ИТОГО		0,0364	32,04

Развертка хомутов

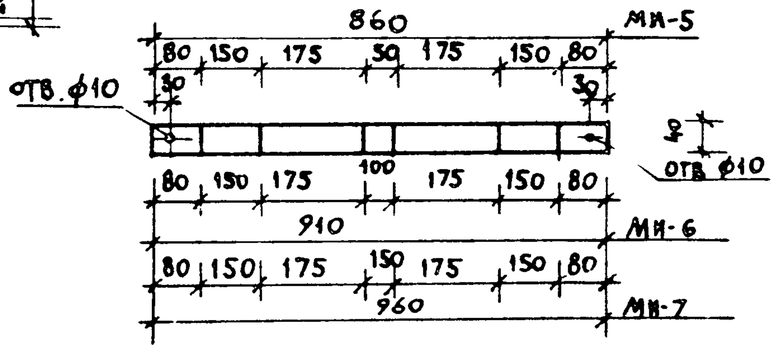

Подвеска ригеля на хомутах

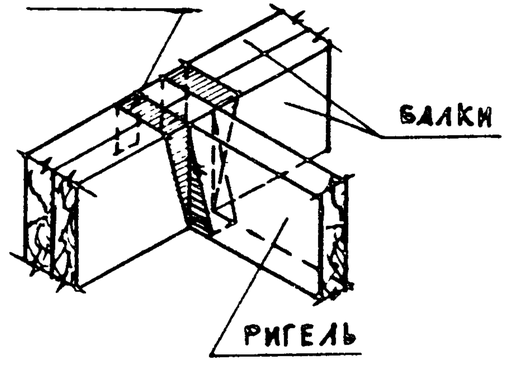

Развертка хомутов

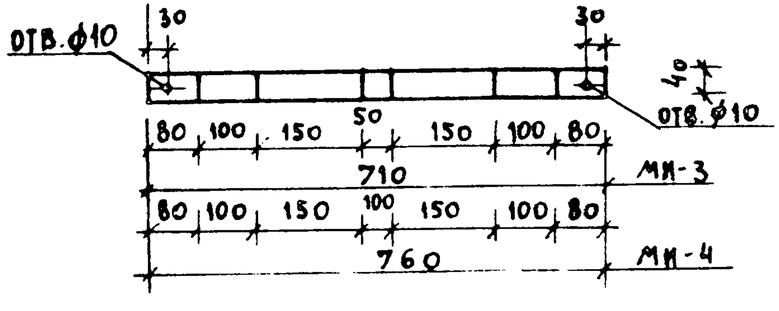

Данный лист см. с листами 43; 44.

ПРИВЯЗАН	НОРМОК	ОВАКИМЬЯН	144-16-137.90	АС
	НАЧ МАСТ	ОВАКИМЬЯН		
	ГАП	ПЕТРОСОВ	МАНСАРДНЫЙ ОДНОКВАРТИРНЫЙ 5-КОМНАТНЫЙ ЖИЛОЙ ДОМ	СТАДИЯ Р; ЛИСТ 45; ЛИСТОВ
	ГЛ СПЕЦ	ЧЕСНАКОВ		
	ИСПОЛН	КЛИЩЕНКО	ЛЮК НА ЧЕРДАК Л-3 ХОМУТЫ /ВАРИАНТ/	ЦНИИЭП ГРАЖДАНСЕЛЬСТРОЙ
ИНВ. N	ПРОВЕР	СЕГЕНЬ		

24576-01 52

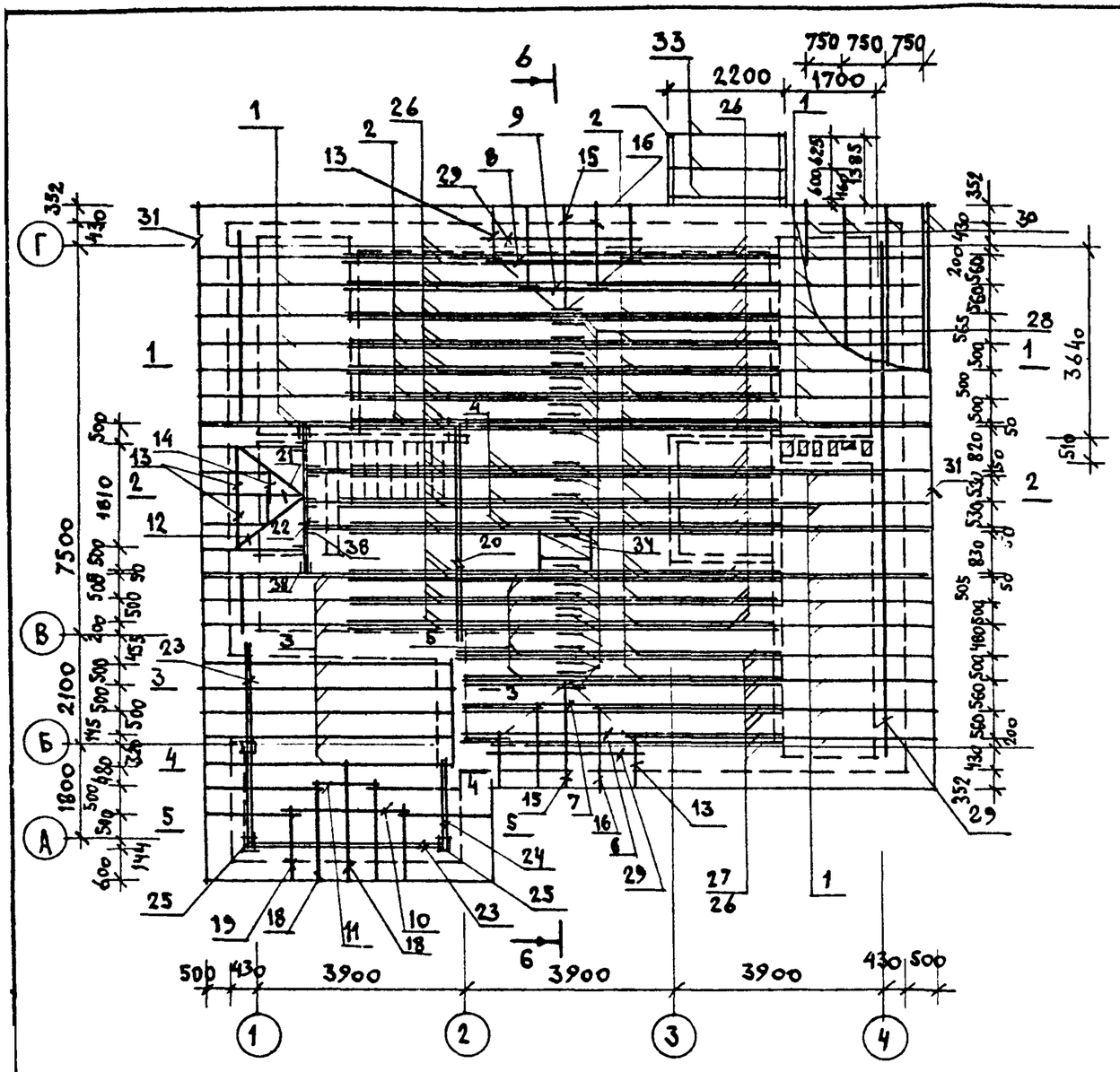

МАРКА ПОЗИЦ.	ОБОЗНАЧЕНИЯ	НАИМЕНОВАНИЕ	КОЛ. ШТ.	МАССА ЕД. КГ	ПРИМ.
		ДЕРЕВЯННЫЕ ИЗДЕЛИЯ			
1	ГОСТ 8486-86	Стропила С-1 (50×150×3740)	29	16.8	
2		Стропила С-2 (50×150×5370)	23	24.2	
3		Стропила С-3 (50×150×6180)	11	27.8	
4		Стропила С-4 (50×150×5920)	5	26.6	
5		Стропила С-5 (50×150×2980)	6	13.4	
6	АЛЬБОМ 1 ЛИСТ 40	РАМА ВАЛЬМЫ Р-1	1	34.6	
7		РАМА ВАЛЬМЫ Р-2	1	36.0	
8		РАМА ВАЛЬМЫ Р-3	1	46.6	
9		РАМА ВАЛЬМЫ Р-4	1	47.7	
10		РАМА ВАЛЬМЫ Р-5	1	32.0	
11		РАМА ВАЛЬМЫ Р-6	1	33.6	
12	ГОСТ 8486-86	Диагональная балка 50×150×1260	2	5.7	
13		Стропила С-6 /50×150×1500)	6	6.7	
14		Стропила С-7 /50×150×1200)	2	5,4	
15		Стропила С-8 /50×150×3300)	2	14.8	
16		Стропила С-9 /50×150×2300)	4	10.3	
17		Стропила С-10/50×150×3200)	1	14.4	
18		Стропила С-11/50×150×2500	2	11.2	
19		Стропила С-12/50×150×1800)	2	8.1	
20	ГОСТ 8486-86	Прогон 2(50×175)×4100	1	43.0	
21		Прогон 50×150×1240	1	5.6	
22		Ригель (50×150×2760)×2	1	24.8	
23	ГОСТ 8486-86	Прогон 2(50×175×3800)	2	40.0	

1. Данный лист см. совместно с листами 35÷40; 47,28.

ПРИВЯЗАН			
ИНВ N			

НОРМОК.	ОВАКИМЯН	
НАЧ. МАСТ	ОВАКИМЯН	
ГАП	ПЕТРОСОВ	
ГА. СПЕЦ	ЧЕСНАКОВ	
ВЕД. ИНЖ	ЧУЛКОВА	
ИСПОЛН.	ЧУЛКОВА	
ПРОВЕР.	ЧЕСНАКОВ	

144-16-137.90 АС

МАНСАРДНЫЙ ОДНОКВАРТИРНЫЙ 5-КОМНАТНЫЙ ЖИЛОЙ ДОМ	СТАДИЯ	ЛИСТ	ЛИСТОВ
	Р	46	
Крыша /вариант $P^{н}_{см}$ = 150 кгс/м²) План стропил. Спецификация	ЦНИИЭП ГРАЖДАНСЕЛЬСТРОЙ		

МАРКА ПОЗ.	ОБОЗНАЧЕНИЕ	НАИМЕНОВАНИЕ	КОЛ ШТ.	МАССА ЕД. КГ	ПРИМ.
		Деревянные изделия (продолжение)			
24	ГОСТ 8486-86	Прогон 2(50×175×1650	1	17.3	
25		Стойки террасы 44×144×3030	3	40,9	
26		Затяжка к стропилам 50×150× ×3300	60	14.8	
27		Затяжка к стропилам 50×150×5250	8	23.6	
28		Накладка к стропилам 50×150×350	26	1.6	
29		Мауэрлат 100×50 п.м	30.0	3.0	
30		Обрешетка 50×50 п.м	400.0	1,5	
31	ГОСТ 8242-88	Лобовая доска 2(144×19) п.м	57.0	4,5	
32		Доски подшивки свеса 13×94 п.м	310.0	1.1	
33	ГОСТ 8486-86	Стропила свеса крыльца С-13 (50×150×2200)	3	10.0	
34	Альбом 1 лист 28	Люк на чердак Л-2 544×894	1	27.31	
35	ГОСТ 8486-86	Брусок 50×100×700	12	2.1	
36	ГОСТ 8242-88	Доски подшивки потолка террасы 13×94 п.м	204.0	0.6	
		Металлические изделия			
МИ-8	Альбом 1 лист 37	Кронштейн для желоба -4×40 ℓ=1020мм	2	1.3	
МИ-9		Металлическая скоба -6×40 ℓ=1050мм	4	2.0	
МИ-10	Альбом 1 лист 36	Противоветровая скоба -3×20 ℓ=240мм	21	0.11	
ЗД-2	Альбом 1 лист 38	Крепление стен мансарды -5×80 ℓ=200мм	44	0,63	
ЗД-3	Альбом 1 лист 40	Крепление узла рамы -5×80 ℓ=500мм	24	1.6	
	ГОСТ 14918-80*	Сталь оцинкованная кровельн. δ=0.6мм м²	23.0	4.71	
37	Альбом 1 лист 45	Хомут крепежный МИ-3 (-4×40; ℓ=730)	3	0,89	
38		Хомут крепежный МИ-4 (-4×40) ℓ=760	4	0,96	
39	ТУ21-31-64-88	Минераловатные маты для утепления потолка мансарды ρ=125кг/м³ м³	13.0		
МИ-11	Альбом 1 лист 47	Изделие для крепления козырька	2	12.97	

Металлическое изделие МИ-11.

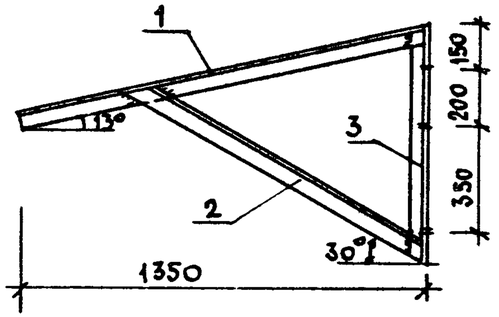

Спецификация на металлическое изделие МИ-11.

МАРКА ПОЗ.	ОБОЗНАЧЕНИЕ	НАИМЕНОВАНИЕ	КОЛ ШТ.	МАССА ЕД.	
1	ГОСТ 8509-72	L50×5; ℓ=1400	1	5,28	
2		L50×5; ℓ=1200	1	4.52	
3		L50×5; ℓ=840	1	3.17	
		Масса изделия		12,97	

Все сварные швы не должны превышать толщины свариваемых элементов.

Данный лист см. с листами 46, 35.

Привязан

Инв. №

Нормок	Овакимьян		
Нач. мас	Овакимьян		
ГАП	Петросов		
Гл. спец.	Чеснаков		
Вед. инж.	Чулкова		
Исполн.	Чулкова		
Провер.	Чеснаков		

144-16-137.90 АС

Мансардный одноквартирный 5-комнатный жилой дом

Стадия	Лист	Листов
Р	47	

Крыша (вариант $P^{м}_{сн}$ = 150 кгс/м²) Спецификация /продолжение/

ЦНИИЭП граждансельстрой

1с 3699-54

План фундаментов

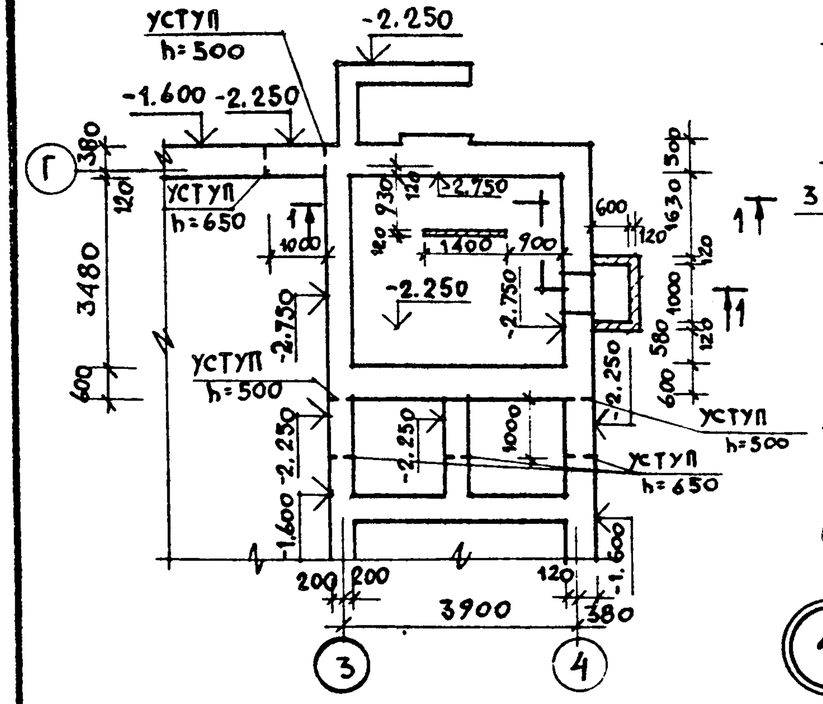

План цокольного перекрытия

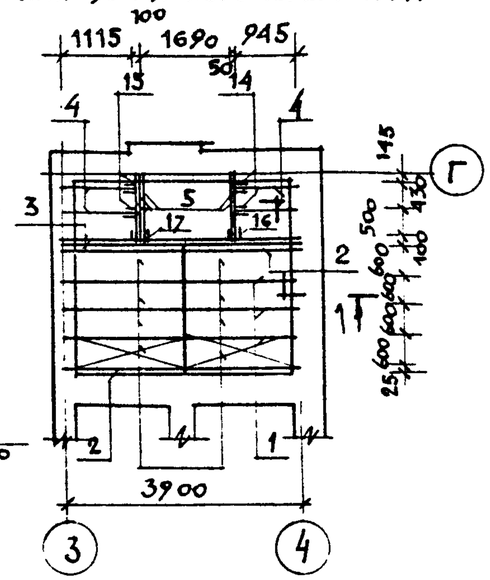

1-1

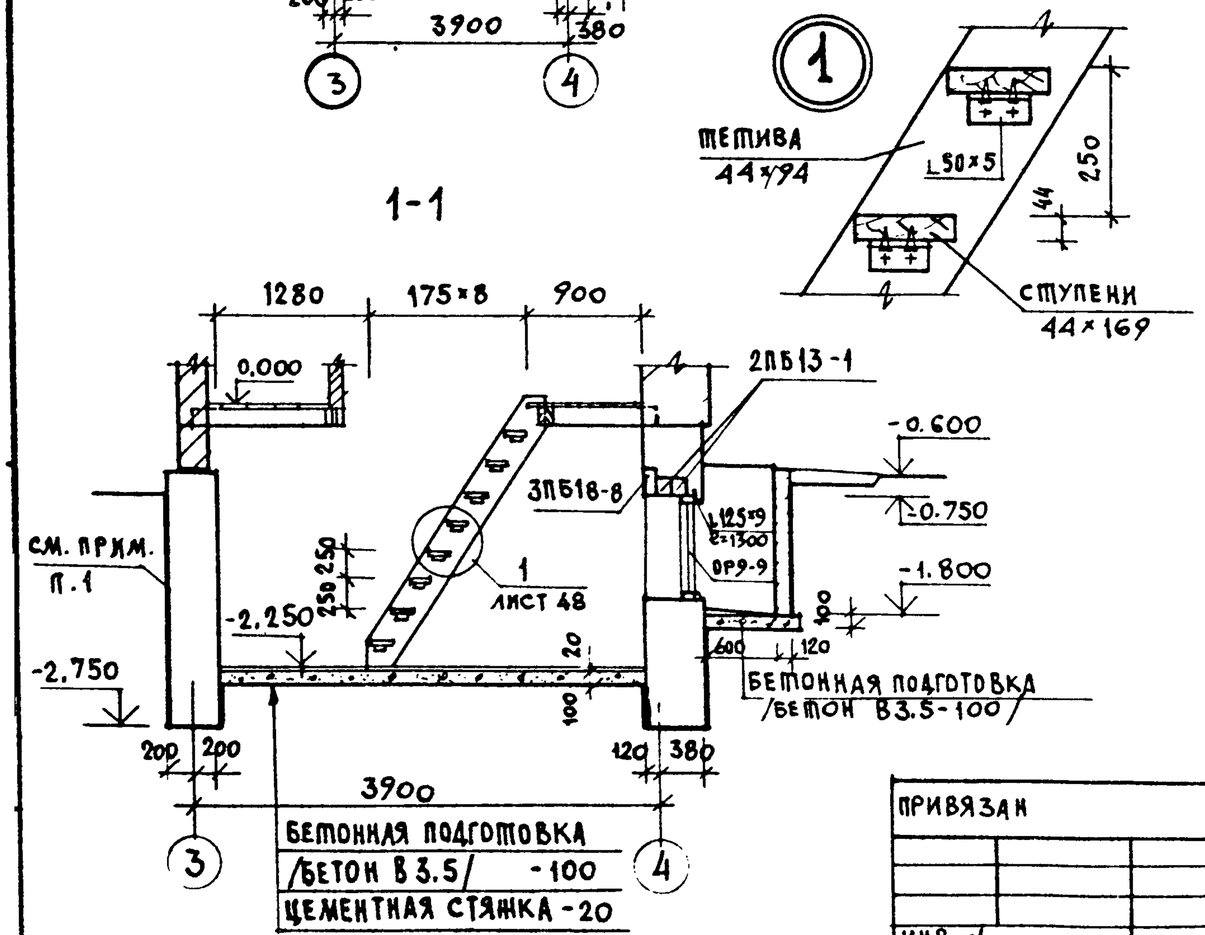

поз.	обозначение	наименование	кол. шт.	масса ед. кг	прим.
		Добавляется при варианте с подвалом			
1	ГОСТ 4981-87	балка БЦ2-42.17.13	3	30.06	
2	ГОСТ 4981-87	балка БЦ1-42.17.9	2	26.04	
3	ГОСТ 8486-86	балка 50×175×3900	2	20.5	
4	ГОСТ 8486-86	балка 50×175×1090	4	5.7	
5	ГОСТ 8486-86	ригель 50×175×1100	5	5.8	
6	ГОСТ 1005-86	щит Щ18-3а	8	15,54	
7	ГОСТ 8486-86	тетива 44×194×2900	2	14.5	
8	ГОСТ 8486-86	ступени 44×169×842	8	3.7	
9	ГОСТ 11214-86	окно ОР9-9	1	42.0	
10	серия 1.038.1-1.1	перемычки 3ПБ18-8	1	119	
11	серия 1.038.1-1.1	перемычки 2ПБ13-1	2	25	
12	ГОСТ 8509-72	∠125×9 ℓ=1300	1	22,5	
13	ГОСТ 8509-72	∠50×5 ℓ=100	16	0,4	
14	альбом 1 лист 26	хомут крепежный МИ-1 -4×40 ℓ=760	2	0.96	
15	альбом 1 лист 45	хомут крепежный МИ-5 -4×40 ℓ=860	2	1.08	
16	альбом 1 лист 45	хомут крепежный МИ-6 -4×40 ℓ=910	1	1,15	
17	альбом 1 лист 45	хомут крепежный МИ-7 -4×40 ℓ=960	1	1.21	
		Исключается при варианте с подвалом			
3	ГОСТ 8486-86	лага 50×100×2160	8	6.5	
4	ГОСТ 8486-86	лага 50×100×2000	3	6.0	
5	ГОСТ 8486-86	лага 50×100×1450	3	4.4	
6	ГОСТ 8486-86	подкладка 25×150×250	39	0,6	

1. Вертикальная гидроизоляция стен подвала - обмазка горячим битумом за 2 раза.
2. Данный лист см. с листами 10, 15, 17.

		144-16-137.90	АС
нормок	Овакимьян		
нач. маст	Овакимьян		
ГАП	Петросов		
гл. спец.	Чеснаков		
вед. инж.	Чулкова		
исполн.	Сегень		
провер.	Чулкова		
привязан			
инв. №			

Мансардный одноквартирный 5-комнатный жилой дом	стадия	лист	листов
	Р	48	
Фрагмент плана фундаментов с подвалом / вариант /	ЦНИИЭП гражданселькстрой		

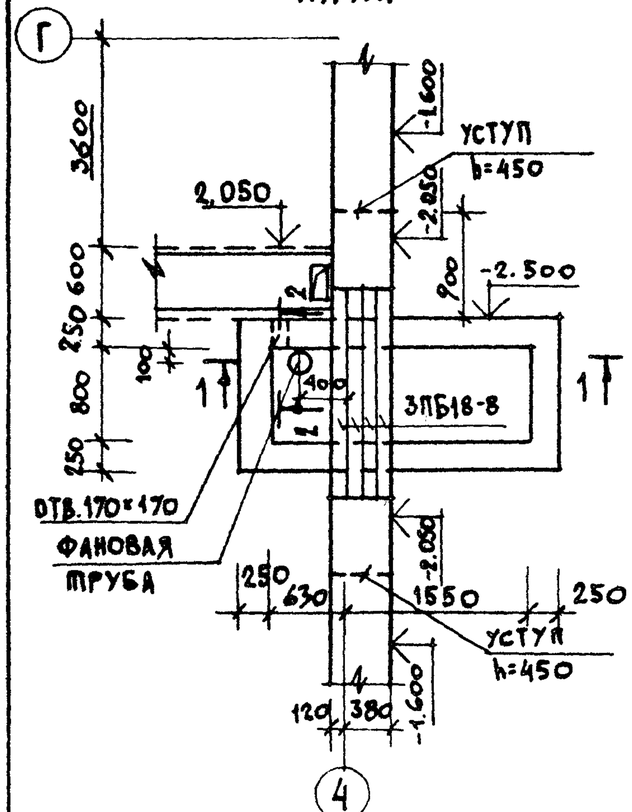

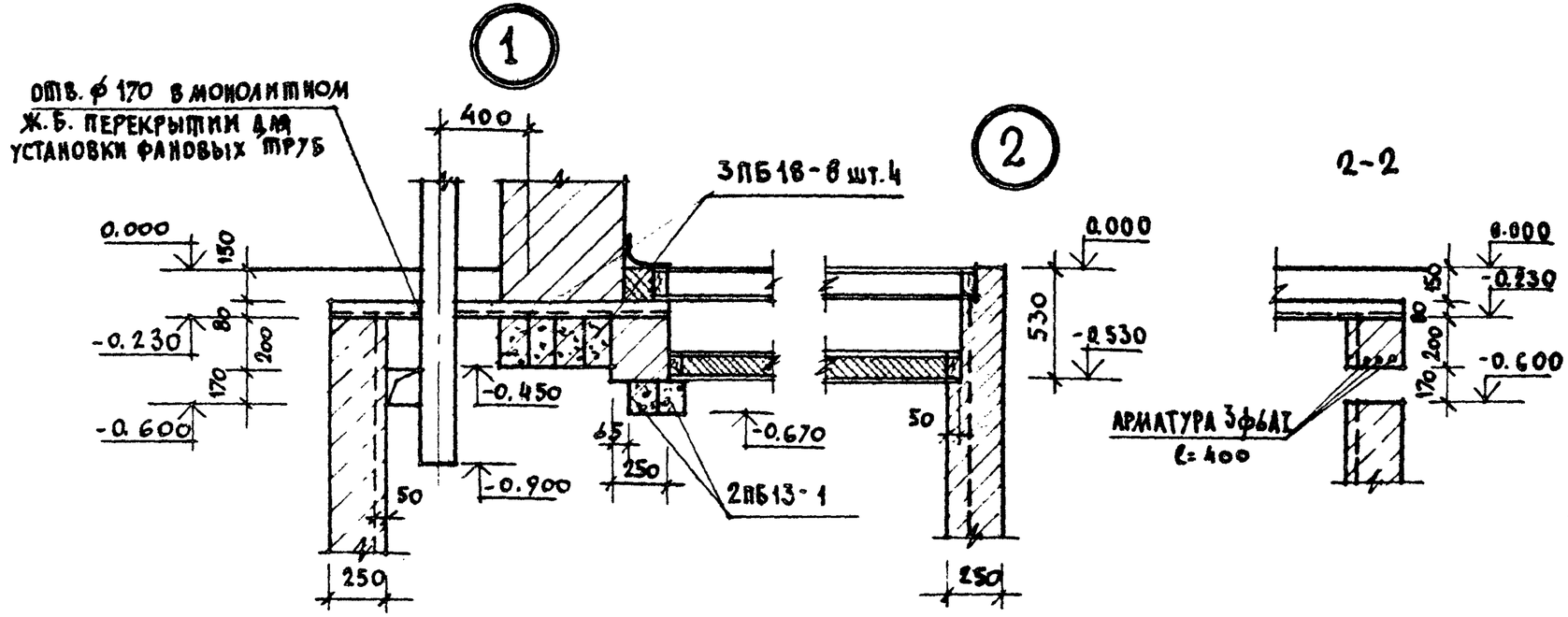

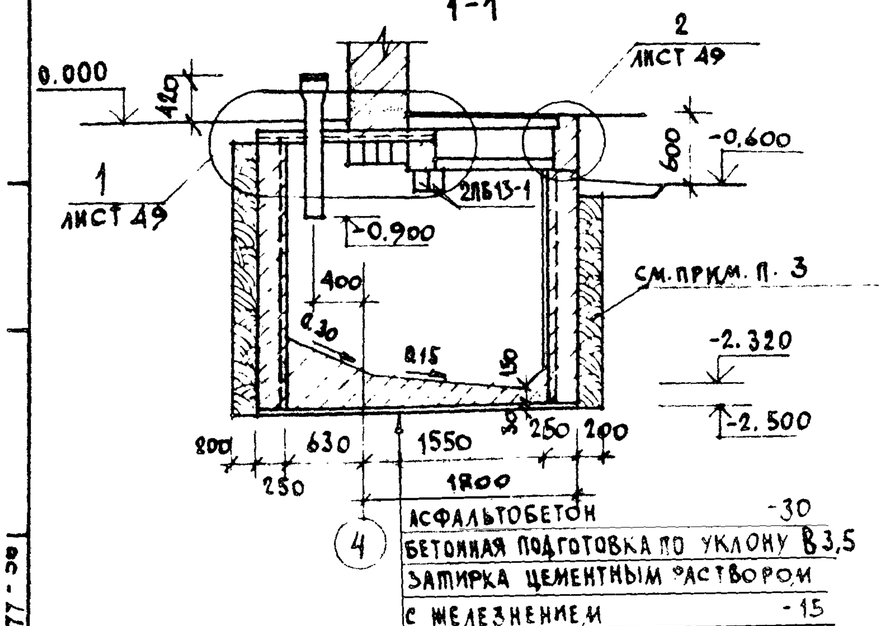

АСФАЛЬТОБЕТОН	-30
БЕТОННАЯ ПОДГОТОВКА ПО УКЛОНУ В3,5	
ЗАТИРКА ЦЕМЕНТНЫМ РАСТВОРОМ С ЖЕЛЕЗНЕНИЕМ	-15

1. Стены выгреба из монолитного железобетона /бетон класса В15 по прочности и марки W6 по водонепроницаемости/.
2. Стены и днище выгреба оштукатурить цементным раствором состава 1:2 с железнением поверхности.
3. Стены снаружи обмазать горячим битумом за 2 раза и экранировать слоем мятой, плотно утрамбованной глины толщиной 200мм, днище выгреба экранировать слоем асфальтовой смеси толщиной 30мм.
4. Монолитное перекрытие из бетона класса В15 по прочности и марки W6 по водонепроницаемости.
5. Данный лист см. с листом 10.

НОРМОК.	ОВАКИМЬЯН		
НАЧ МАСТ	ОВАКИМЬЯН		
ГАП	ПЕТРОСОВ		
ГЛ СПЕЦ	ЧЕСНАКОВ		
ВЕД. ИНЖ	ЧУЛКОВА		
ИСПОЛН	СЕГЕНЬ		
ПРОВЕР.	ЧУЛКОВА		

ПРИВЯЗАН

ИНВ N

144-16-137.90 АС

МАНСАРДНЫЙ ОДНОКВАРТИРНЫЙ 5-КОМНАТНЫЙ ЖИЛОЙ ДОМ

СТАДИЯ	ЛИСТ	ЛИСТОВ
Р	49	

ЛЮФТ-КЛОЗЕТ /ВАРИАНТ/

ЦНИИЭП ГРАЖДАНСЕЛЬСТРОЙ

24576-01 56

NN П/П	НАИМЕНОВАНИЕ	РАЗМЕРЫ мм			МАССА ЕДИН. КГ	КОЛ-ВО НА ДОМ		ОБОЗНАЧЕНИЕ	ПРИМЕЧАНИЯ
		ТОЛ.	ШИР.	ДЛИНА		ШТ (П.М)	МАССА КГ		
1	2	3	4	5	6	7	8	9	10
	СТРОГАНЫЕ ДЕТАЛИ								
1	СТОЙКИ ТЕРРАСЫ	144	144	3030	40,9	3	122,7	ГОСТ 8486-86	
2	ЛОБОВАЯ ДОСКА	19	288	П.М	4.5	(57.0)	256.5	ГОСТ 8242-88	
3	ТЕТИВА ПРАВАЯ	44	194	3450	15.0	1	15.0		
4	ТЕТИВА ЛЕВАЯ	44	194	3450	15.0	1	15.0		
5	ТЕТИВА ПРАВАЯ	44	194	830	3,54	1	3.54		
6	ТЕТИВА ЛЕВАЯ	44	194	830	3.54	1	3,54		
7	ДОСКИ ПРОСТУПИ	35	140	975	2,39	24	57.36		
8	ДОСКИ ПЛОЩАДКИ	35	140	1160	2,84	16	45,44		
9	ПОРУЧЕНЬ	44	94	П.М	2,07	(15.0)	31.05		
10	ДОСКА	44	119	П.М	2,62	(15.0)	39.3		
11	ДОСКИ ПОЛА	27	94	П.М	1,3	(1680,0)	2184.0		
12	ДЕКОРАТИВНАЯ РЕШЕТКА	19	94	П.М	0,9	(28.0)	25.2		
13	ДОСКИ ПОДШИВКИ ПОТОЛКА ТЕРРАСЫ								
	И МАНСАРДЫ, ОБШИВКИ ПЕРЕГОРОДОК	13	94	П.М	0.6	(1750,0)	1050.0	ГОСТ 8242-88	
	МАНСАРДЫ, ПОДШИВКА СВЕСОВ								

ПРИВЯЗАН

ИНВ.N

Н.КОНТР.	ОВАКИМЬЯН		
НАЧ.МАСТ	ОВАКИМЬЯН		
З.А П	ПЕТРОСОВ		
ГЛ.СПЕЦ	ЧЕСНАКОВ		
ВЕД.ИНЖ	ЧУЛКОВА		
ИСПОЛН	СЕГЕНЬ		
ПРОВЕР	ЧУЛКОВА		

144-16-137.90 АС

МАНСАРДНЫЙ ОДНОКВАРТИРНЫЙ 5-КОМНАТНЫЙ ЖИЛОЙ ДОМ

СТАДИЯ	ЛИСТ	ЛИСТОВ
Р	50	

СВОДНАЯ СПЕЦИФИКАЦИЯ

ЦНИИЭП ГРАЖДАНСЕЛЬСТРОЙ

NN п/п	НАИМЕНОВАНИЕ	РАЗМЕРЫ ММ			МАССА ЕДИН. КГ	КОЛ-ВО НА ДОМ		ОБОЗНАЧЕНИЕ	ПРИМЕЧАНИЕ
		ТОЛ.	ШИР	ДЛИНА		ШТ (П.М)	МАССА КГ		
1	2	3	4	5	6	7	8	9	10
	НЕСТРОГАНЫЕ ДЕТАЛИ								
1	ПРОГОН	2×50	175	4100	43.0	1	43.0	ГОСТ 8486-86	
2		2×50	175	3800	40.0	2	80.0		
3		2×50	175	1650	17.3	1	17.3		
4		50	150	1240	5.6	1	5.6		
5	БАЛКА	50	175	2400	10,5	3	30.15		
6		50	175	1440	7.56	2	15.12		
7	ЧЕРЕПНЫЕ БРУСКИ	40	40	1440	1.4	4	5.6		
8	БАЛКА	50	175	1033	4.52	1	4.52		
9	РИГЕЛЬ	50	175	1300	6.83	2	13.66		
10		50	175	550	2,4	4	9.6		
11	СТРОПИЛА	50	150	6180	27.8	10	278.0		
12		50	150	5920	26.6	3	79.8		
13		50	150	5370	24.2	19	459.8		
14		50	150	3740	16.8	25	420.0		
15		50	150	3300	14.8	2	29.6		
16		50	150	3200	14.4	1	14.4		
17		50	150	2980	13,4	6	80.4		
18		50	150	2500	11.2	2	22,4		
19		50	150	2300	10.3	4	41.2		
20	СТРОПИЛА СВЕСА КРЫЛЬЦА	50	150	2200	10.0	3	30.0		

ПРИВЯЗАН

ИНВ N

Н. КОНТР	ОВАКИМЯН	
НАЧ. МАСТ	ОВАКИМЯН	
ГАП	ПЕТРОСОВ	
ГЛ. СПЕЦ	ЧЕСНАКОВ	
ВЕД. ИНЖ	ЧУЛКОВА	
ИСПОЛН	СЕГЕНЬ	
ПРОВЕР	ЧУЛКОВА	

144-16-137 90 АС

МАНСАРДНЫЙ ОДНОКВАРТИРНЫЙ 5-КОМНАТНЫЙ ЖИЛОЙ ДОМ

СТАДИЯ	ЛИСТ	ЛИСТОВ
Р	51	

СВОДНАЯ СПЕЦИФИКАЦИЯ

ЦНИИЭП ГРАЖДАНСЕЛЬСТРОЙ

24576-01 58

NN п/п	НАИМЕНОВАНИЕ	РАЗМЕРЫ ММ			МАССА ЕДИН. КГ	КОЛ-ВО НА ДОМ		ОБОЗНАЧЕНИЕ	ПРИМЕЧАНИЕ
		ТОЛ.	ШИР.	ДЛИНА		ШТ (П.М)	МАССА КГ		
1	2	3	4	5	6	7	8	9	10
НЕСТРОГАНЫЕ ДЕТАЛИ /ПРОДОЛЖЕНИЕ/									
21	СТРОПИЛА	50	150	1800	8.1	2	16.2	ГОСТ 8486-86	
22		50	150	1500	6.7	6	40.2		
23		50	150	1200	5.4	2	10.8		
24	ЗАТЯЖКА К СТРОПИЛАМ	50	150	5250	23.6	8	188.8		
25		50	150	3300	14.8	56	828.8		
26	РИГЕЛЬ	2×50	150	2760	24.8	1	24.8		
27	СТОЙКА	50	150	1710	7.7	21	161.7		
28	ОБВЯЗКА ВЕРХНЯЯ И НИЖНЯЯ	50	150	П.М	4.5	(32.5)	146.3		
29	ВКЛАДЫШ	50	150	П.М	4.5	(20.0)	90.0		
30	НАКЛАДКА К СТРОПИЛАМ	50	150	350	1.6	24	38.4		
31	ДИАГОНАЛЬНАЯ БАЛКА	50	150	1260	5.7	2	11.4		
32	СТОЙКА	100	100	490	1.45	2	4.9		
33	ЛАГА	50	100	3620	10.9	31	338.0		
34		50	100	3210	9.6	8	76.8		
35		50	100	2160	6.5	13	84.5		
36		50	100	2000	6.0	3	18.0		
37		50	100	1450	4.4	4	17.6		
38	МАУЭРЛАТ	50	100	П.М	3.0	(30.0)	90.0		
39	ХОДОВЫЕ ДОСКИ	50	100	П.М	3.0	(26.5)	79.5		
40	ПОДКЛАДКА ПОД БАЛКУ, ВКЛАДЫШ МЕЖДУ БАЛКАМИ	50	100	П.М	3.0	(19.4)	58.2		

144-16-137.90 АС

Н.КОНТР	ОВАКИМЯН	
НАЧ.МАС	ОВАКИМЯН	
ГАП	ПЕТРОСОВ	
ГЛ.СПЕЦ	ЧЕСНАКОВ	
ВЕД.ИНЖ	ЧУЛКОВА	
ИСПОЛ.	СЕГЕНЬ	
ПРОВЕР	ЧУЛКОВА	

ПРИВЯЗАН

ИНВ.N

МАНСАРДНЫЙ ОДНОКВАРТИРНЫЙ 5-КОМНАТНЫЙ ЖИЛОЙ ДОМ

СТАДИЯ	ЛИСТ	ЛИСТОВ
Р	52	

СВОДНАЯ СПЕЦИФИКАЦИЯ

ЦНИИЭП ГРАЖДАНСЕЛЬСТРОЙ

NN п/п	НАИМЕНОВАНИЕ	РАЗМЕРЫ мм			МАССА ЕДИН. КГ	КОЛ-ВО НА ДОМ		ОБОЗНАЧЕНИЕ	ПРИМЕЧАНИЕ
		ТОЛЩ.	ШИР.	ДЛИНА		ШТ (П.М)	МАССА КГ		
1	2	3	4	5	6	7	8	9	10
	НЕСТРОГАННЫЕ ДЕТАЛИ (ПРОДОЛЖЕНИЕ)								
41	БРУСОК	50	100	700	2.1	12	25.2	ГОСТ 8486-86	
42	БАЛКА ПОД ПЕРЕГОРОДКУ	50	125	3900	14.6	2	29.2		
43	СТОЙКА	50	50	2415	3.6	26	93.6		
44	ОБВЯЗКА ВЕРХНЯЯ И НИЖНЯЯ	50	50	П.М	1.5	(23.5)	35.3		
45	ОБРЕШЕТКА	50	50	П.М	1.5	(400)	600.0		
46	ГОРИЗОНТАЛЬНЫЙ БРУСОК	50	50	870	1.31	3	4.0		
47	ВКЛАДЫШ	50	50	П.М	1.5	(16.0)	24.0		
48	СТОЙКА	50	50	3700	4.63	1	4.63		
49		50	50	3100	3.88	1	3.88		
50		50	50	2450	3.06	1	3.06		
51		50	50	1750	2.19	1	2.19		
52	БРУСОК	50	50	1050	1.31	6	8.0		
53		50	50	770	1.0	2	2.0		
54		50	50	760	0.95	1	0.95		
55		50	75	945	1.77	1	1.77		
56	ПОДКЛАДКА	25	150	250	0.6	213	128.0		
57	БРУСОК ДЛЯ ЗАПОЛНЕНИЯ ОКОННОГО ПРОЕМА	25	120	1500	2.7	21	56.7		
58	БРУСОК	25	25	945	0.3	1	0.3		
59		25	25	760	0.24	1	0.24		
60	ДОСКА	16	100	П.М	0.96	(26.4)	25.3		

144-16-137.90 АС

НОРМОК	ОВАКИМЯН	
НАЧ МАСТ	ОВАКИМЯН	
ГАП	ПЕТРОСОВ	
ГЛСПЕЦ	ЧЕСНАКОВ	
БЕД ИНЖ	ЧУЛКОВА	
ИСПОЛН	СЕГЕНЬ	
ПРОВЕР	ЧУЛКОВА	

ПРИВЯЗАН

ИНВ N

МАНСАРДНЫЙ ОДНОКВАРТИРНЫЙ 5-КОМНАТНЫЙ ЖИЛОЙ ДОМ

СВОДНАЯ СПЕЦИФИКАЦИЯ

СТАДИЯ	ЛИСТ	ЛИСТОВ
Р	53	

ЦНИИЭП ГРАЖДАНСЕЛЬСТРОЙ

ТП 24576-01

МАРКА	НАИМЕНОВАНИЕ	РАЗМЕРЫ ММ			МАССА ЕДИН. КГ	КОЛ-ВО НА ДОМ		ОБОЗНАЧЕНИЕ	ПРИМЕЧАНИЕ
		ТОЛЩ.	ШИР.	ДЛИНА		ШТ (П.М)	МАССА КГ		
1	2	3	4	5	6	7	8	9	10
ИЗДЕЛИЯ									
ДН21-10щп	ДВЕРЬ НАРУЖНАЯ	94	984	2085	53.0	1	53.0	СЕРИЯ 1.136.5-19	
ДН21-10щпл		94	984	2085	53.0	1	53.0		
ДН21-9щп		94	884	2085	47.4	2	94.8		
БР22-9		138	870	2175	60.0	1	60.0	ГОСТ 11214-86	
ДО21-13	ДВЕРЬ ВНУТРЕННЯЯ	74	1272	2071	55.0	1	55.0	СЕРИЯ 1.136-10	
ДО21-8		74	770	2071	38.0	1	38.0		
ДО21-8л		74	770	2071	38.0	1	38.0		
ДГ21-9		74	870	2071	40.0	4	160.0		
ДГ21-9л		74	870	2071	40.0	1	40.0		
ДГ21-7п		74	670	2071	35.0	5	175.0		
ОР15-9	ОКОННЫЙ БЛОК	138	870	1460	57.0	15	855.0	ГОСТ 11214-86; СЕРИЯ 1.136.5-23 в.1	
ОР9-9		138	870	860	42.0	7	294.0	ГОСТ 11214-86; СЕРИЯ 1.136.5-23 в.1	
ОК-3		138	1740	2610	36.8	2	73.6	АЛЬБОМ I ЛИСТ 32	
ПД-1-34×350×2800	ПОДОКОННЫЕ ДОСКИ	34	350	2800	20.0	2	40.0	ГОСТ 8242-88	
ПД-1-34×350×1900		34	350	1900	13.6	4	54.4		
ПД-1-34×350×1000		34	350	1000	7.1	2	14.2		
БЦ2-42.17.13	БАЛКИ ПЕРЕКРЫТИЯ	50	175	4190	30.06	17	1142,3	ГОСТ 4981-87	
БЦ1-42.17.9		50	175	4190	26.04	42	156.2		
Л-1	ЛЮК НА ЧЕРДАК	190	544	894	18.93	2	37.9	АЛЬБОМ I ЛИСТ 27	
Л-2		163	544	894	27.31	1	27.31	АЛЬБОМ I ЛИСТ 28	

Н.КОНТР.	ОВАКИМЬЯН		144-16-137.90 АС
НАЧ.МАСТ	ОВАКИМЬЯН		
ГАП	ПЕТРОСОВ		МАНСАРДНЫЙ ОДНОКВАРТИРНЫЙ 5-КОМНАТНЫЙ ЖИЛОЙ ДОМ
ГИ.СПЕЦ.	ЧЕСНАКОВ		СТАДИЯ Р; ЛИСТ 54; ЛИСТОВ
ВЕД.ИНЖ	ЧУЛКОВА		СВОДНАЯ СПЕЦИФИКАЦИЯ
ИСПОЛН	СЕГЕНЬ		ЦНИИЭП ГРАЖДАНСЕЛЬСТРОЙ
ПРОВЕР.	ЧУЛКОВА		

ПРИВЯЗАН

ИНВ.N

МАРКА	НАИМЕНОВАНИЕ	РАЗМЕРЫ мм			МАССА ЕДИН кг	КОЛ-ВО НА ДОМ		ОБОЗНАЧЕНИЕ	ПРИМЕЧ.
		ТОЛ.	ШИР.	ДЛИНА		ШТ (П.М)	МАССА кг		
1	2	3	4	5	6	7	8	9	10
Изделия /продолжение/									
Щ18-3а	ЩИТ ПЕРЕКРЫТИЯ	73	540	1800	15,54	60	932,4	ГОСТ 1005-86	
Щ15-2б		73	390	1500	8.82	3	26.5		
Р-1	РАМА ВАЛЬМЫ	50	150	7685	34.6	1	34.6	АЛЬБОМ 1 ЛИСТ 40	
Р-2		50	150	7990	36.0	1	36.0		
Р-3		50	150	10350	46.6	1	46.6		
Р-4		50	150	10600	47.7	1	47.7		
Р-5		50	150	7140	32.0	1	32.0		
Р-6		50	150	7460	33.6	1	33.6		
СЩ-1	СЪЕМНЫЙ ЩИТ	127	480	500	8.0	3	24.0	АЛЬБОМ 1 ЛИСТ 19	
А-1	АНТРЕСОЛЬ	440	820	865	18.0	1	18.0	АЛЬБОМ 1 ЛИСТ 27	
ПЛ-4	ПЛИНТУС	36	36	П.М	0,5	(144,0)	72.0	ГОСТ 8242-88	
Н-1	НАЛИЧНИК	13	54	П.М	0,4	(115.0)	46.0		
Н-2		44	169	П.М	3,7	(55.5)	205.4	ГОСТ 8486-86	
Н-3		44	144	П.М	3.2	(42,5)	136.0		
П-2	ПОРУЧЕНЬ	44	75	П.М	1,65	(4.45)	7.3	ГОСТ 8242-88	
О-2	ОБШИВКА	13	100	П.М	0,65	(157.5)	102.4		

ПРИВЯЗАН

ИНВ №

Н.КОНТР	ОВАКИМЯН	
НАЧ МАСТ	ОВАКИМЯН	
ГАП	ПЕТРОСОВ	
ГЛ.СПЕЦ	ЧЕСНАКОВ	
ВЕД.ИНЖ	ЧУЛКОВА	
ИСПОЛН	СЕГЕНЬ	
ПРОВЕР.	ЧУЛКОВА	

144-16-137.90 АС

	СТАДИЯ	ЛИСТ	ЛИСТОВ
Мансардный одноквартирный 5-комнатный жилой дом	Р	55	
Сводная спецификация	ЦНИИЭП ГРАЖДАНСЕЛЬСТРОЙ		

МАРКА	НАИМЕНОВАНИЕ	РАЗМЕРЫ мм			МАССА ЕДИН.	КОЛ-ВО НА ДОМ		ОБОЗНАЧЕНИЕ	ПРИМЕЧАНИЕ
		ТОЛЩ.	ШИР.	ДЛИНА	КГ	ШТ. (П.М)	МАССА КГ		
1	2	3	4	5	6	7	8	9	10
МЕТАЛЛИЧЕСКИЕ ИЗДЕЛИЯ									
МИ-1	ХОМУТ КРЕПЕЖНЫЙ	4	40	760	0,96	2	1,92	АЛЬБОМ I ЛИСТ 26	
МИ-2		4	40	810	1,02	2	2,04		
МИ-3		4	40	710	0,89	5	4.45	АЛЬБОМ I ЛИСТ 45	
МИ-4		4	40	760	0,96	2	1,92		
МИ-8	КРОНШТЕЙН ДЛЯ ЖЕЛОБА	4	40	1020	1,3	2	2,6	АЛЬБОМ I ЛИСТ 37	
МИ-9	МЕТАЛЛИЧЕСКАЯ СКОБА	6	40	1050	2,0	4	8.0		
МИ-10	ПРОТИВОВЕТРОВАЯ СКОБА	3	20	240	0,11	21	2,3	АЛЬБОМ I ЛИСТ 36	
МИ-11	ИЗДЕЛИЕ ДЛЯ КРЕПЛЕНИЯ КОЗЫРЬКА	∠ 50×5		3440	12,97	2	25.94	АЛЬБОМ I ЛИСТ 47	
А-1	АНКЕР	4	40	650	0,82	11	9.02	АЛЬБОМ I ЛИСТ 26	
А-2		4	40	1050	1,26	13	16.38		
	ДЕТАЛЬ КРЕПЛЕНИЯ ОГРАЖДЕНИЯ КРЫЛЬЦА	4	40	П.М	1,26	(19.0)	23,94	ГОСТ 103-76	
3Д-1	ДЕТАЛЬ КРЕПЛЕНИЯ СТОЙКИ ТЕРРАСЫ	-6×130		160	2,8	3	8,4	АЛЬБОМ I ЛИСТ 18	
		⌀10 A I		100	0,06	6	0,36		
3Д-2	КРЕПЛЕНИЕ СТЕН МАНСАРДЫ	5	80	200	0,63	44	44,63	АЛЬБОМ I ЛИСТ 38	
3Д-3	КРЕПЛЕНИЯ УЗЛА РАМЫ	4	80	500	1,26	24	30,24	ГОСТ 103-76	
	СТАЛЬ ОЦИНКОВАННАЯ КРОВЕЛЬНАЯ	δ=0,6 ММ			4,71	19,0 м²	89,5	ГОСТ 14918-80*	

ПРИВЯЗАН

ИНВ. N

НОРМОК	ОВАКИМЬЯН	
НАЧ. МАСТ	ОВАКИМЬЯН	
ГАП	ПЕТРОСОВ	
ГЛ. СПЕЦ	ЧЕСНАКОВ	
ВЕД. ИНЖ	ЧУЛКОВА	
ИСПОЛН	СЕГЕНЬ	
ПРОВЕР	ЧУЛКОВА	

144-16-137.90 АС

МАНСАРДНЫЙ ОДНОКВАРТИРНЫЙ 5-КОМНАТНЫЙ ЖИЛОЙ ДОМ

СТАДИЯ	ЛИСТ	ЛИСТОВ
Р	56	

СВОДНАЯ СПЕЦИФИКАЦИЯ

ЦНИИЭП ГРАЖДАНСЕЛЬСТРОЙ

МАРКА	НАИМЕНОВАНИЕ	РАЗМЕРЫ, ММ			МАССА ЕДИН. КГ	КОЛ-ВО НА ДОМ		ОБОЗНАЧЕНИЕ	ПРИМЕЧАНИЕ
		ТОЛ.	ШИР.	ДЛИНА		ШТ. (П.М)	МАССА, КГ		
1	2	3	4	5	6	7	8	9	10
	ЖЕЛЕЗОБЕТОННЫЕ ИЗДЕЛИЯ								
ЛС-15	СТУПЕНИ	150	300	1500	168	4	672	ГОСТ 8717.1-84	
ЛС-12		150	300	1200	133	4	532		
3ПБ27-8	ПЕРЕМЫЧКИ	120	220	2720	180	2	360	СЕРИЯ 1.038.1-1.1	
3ПБ25-8		120	220	2460	162	1	162		
3ПБ21-8		120	220	2070	137	2	274		
3ПБ18-8		120	220	1810	119	7	833		
2ПБ30-4		120	140	2980	125	8	1000		
2ПБ22-3		120	140	2200	92	19	1748		
2ПБ13-1		120	140	1290	54	26	1118		
2ПБ10-1		120	140	1030	43	4	100		
	ПРИ ВАРИАНТЕ ЧЕРДАЧНОГО ПЕРЕКРЫТИЯ БЕЗ ЩИТОВ НАКАТА								
	ИСКЛЮЧАЮТСЯ:								
БЦ2-42.17.13	БАЛКА	50	175	4190	30.06	17	511	ГОСТ 4981-87	
БЦ1-42.17.9		50	175	4190	26.04	42	833		
	БАЛКА С ДВУМЯ ЧЕРЕПНЫМИ БРУСКАМИ	50	175	1440	10.32	2	20.6	ГОСТ 8486-86	
	БАЛКА ПОД ПЕРЕГОРОДКУ	50	125	3900	12.19	2	24.4		
	РИГЕЛЬ	50	175	1300	6.83	2	13.7		
Щ18-3а	ЩИТ ПЕРЕКРЫТИЯ	73	540	1800	15 54	60	932.4	ГОСТ 1005-86	

ПРИВЯЗАН

ИНВ N

Н КОНТР.	ОВАКИМЯН		
НАЧ МАСТ	ОВАКИМЯН		
ГАП	ПЕТРОСОВ		
ГА СПЕЦ	ЧЕСНАКОВ		
ВЕД ИНЖ	ЧУЛКОВА		
ИСПОЛН	СЕГЕНЬ		
ПРОВЕР.	ЧУЛКОВА		

144-16-137.90 АС

МАНСАРДНЫЙ ОДНОКВАРТИРНЫЙ 5-КОМНАТНЫЙ ЖИЛОЙ ДОМ

СТАДИЯ	ЛИСТ	ЛИСТОВ
Р	57	

СВОДНАЯ СПЕЦИФИКАЦИЯ

ЦНИИЭП ГРАЖДАНСЕЛЬСТРОЙ

МАРКА	НАИМЕНОВАНИЕ	РАЗМЕРЫ ММ			МАССА ЕДИН.	КОЛ-ВО НА ДОМ		ОБОЗНАЧЕНИЕ	ПРИМЕЧАНИЕ
		ТОЛ.	ШИР.	ДЛИНА	КГ	ШТ(П.М)	МАССА КГ		
1	2	3	4	5	6	7	8	9	10
	ПРИ ВАРИАНТЕ ЧЕРДАЧНОГО ПЕРЕКРЫТИЯ БЕЗ ЩИТОВ НАКАТА / ПРОДОЛЖЕНИЕ/								
ЩЗ15-2Б	ЩИТ ПЕРЕКРЫТИЯ	73	390	1500	8.82	3	26.5	ГОСТ 1005-86	
	РИГЕЛЬ	50	175	550	2,4	4	9.6	ГОСТ	
	ДОСКА	16	100	П.М	0,96	(16,4)	15.7	8486-86	
МИ-1	ХОМУТ КРЕПЕЖНЫЙ	4	40	760	0,96	2	1,9	АЛЬБОМ 1 ЛИСТ 26	
МИ-2		4	40	810	1.02	2	2,0		
	ДОБАВЛЯЮТСЯ:								
БЦО-42.15.5	БАЛКА	50	150	4190	18.9	68	1285.2	ГОСТ 4981-87	
БЦ1-42.15.9		50	150	4190	22,93	2	45.9		
	БАЛКА С ДВУМЯ ЧЕРЕПНЫМИ БРУСКАМИ	50	150	1440	7.86	2	15.7	ГОСТ 8486-86	
	РИГЕЛЬ	50	150	1300	5.85	2	11.7		
		50	150	550	2,48	4	9.9		
	БАЛКА	50	150	1440	6,48	1	6,5	ГОСТ 8486-86	
	ДОСКИ ПОДШИВКИ	25	100	П.М	1.5	(823.0)	1234.5		
МИ-3	ХОМУТ КРЕПЕЖНЫЙ	4	40	710	0,89	1	0,9	АЛЬБОМ 1 ЛИСТ 26	
МИ-4		4	40	760	0,96	3	2,9		

ПРИВЯЗАН

ИНВ.N

Н.КОНТР	ОВАКИМЯН	
НАЧ.МАС	ОВАКИМЯН	
ГАП	ПЕТРОСОВ	
ГЛ.СПЕЦ	ЧЕСНАКОВ	
ВЕД.ИНЖ	ЧУЛКОВА	
ИСПОЛН.	СЕГЕНЬ	
ПРОВЕР	ЧУЛКОВА	

144-16-137.90 АС

МАНСАРДНЫЙ ОДНОКВАРТИРНЫЙ 5-КОМНАТНЫЙ ЖИЛОЙ ДОМ

СТАДИЯ	ЛИСТ	ЛИСТОВ
Р	58	

СВОДНАЯ СПЕЦИФИКАЦИЯ

ЦНИИЭП ГРАЖДАНСЕЛЬСТРОЙ

МАРКА	НАИМЕНОВАНИЕ	РАЗМЕРЫ мм			МАССА ЕДИН. КГ	КОЛ-ВО НА ДОМ		ОБОЗНАЧЕНИЕ	ПРИМЕЧАНИЕ
		ТОЛ.	ШИР.	ДЛИНА		ШТ (П.М)	МАССА КГ		
1	2	3	4	5	6	7	8	9	10
ПРИ ВАРИАНТЕ КРЫШИ $P^{н}_{сн}$ = 150кгс/м²									
ИСКЛЮЧАЮТСЯ:									
МИ-3	ХОМУТ КРЕПЕЖНЫЙ	4	40	710	0.89	2	1.78	АЛЬБОМ 1 ЛИСТ 45	
ДОБАВЛЯЮТСЯ:									
С-1	СТРОПИЛА	50	150	3740	16.8	4	67.2	ГОСТ 8486-86	
С-2		50	150	5370	24.2	4	96.8		
С-3		50	150	6180	27.8	1	27.8		
С-4		50	150	5920	26.6	2	53.2		
	ЗАТЯЖКА К СТРОПИЛАМ	50	150	3300	14.8	4	59.2		
	НАКЛАДКА К СТРОПИЛАМ	50	150	350	1.6	2	3.2		
МИ-4	ХОМУТ КРЕПЕЖНЫЙ	4	40	760	0.96	2	1.9		
ПРИ ВАРИАНТЕ С ПОДВАЛОМ									
ИСКЛЮЧАЕТСЯ:									
	ЛАГА	50	100	2160	6.5	8	52.0	ГОСТ 8486-86	
		50	100	2000	6.0	3	18.0		
		50	100	1450	4.4	3	13.2		
	ПОДКЛАДКА	25	150	250	0.6	39	23.4		

ПРИВЯЗАН

ИНВ N

Н.КОНТР.	ОВАКИМЯН	
НАЧ.МАС	ОВАКИМЯН	
ГАП	ПЕТРОСОВ	
ГЛ.СПЕЦ	ЧЕСНАКОВ	
ВЕД.ИНЖ	ЧУЛКОВА	
ИСПОЛН	СЕГЕНЬ	
ПРОВЕР	ЧУЛКОВА	

144-16-137.90 АС

МАНСАРДНЫЙ ОДНОКВАРТИРНЫЙ 5-КОМНАТНЫЙ ЖИЛОЙ ДОМ

СТАДИЯ	ЛИСТ	ЛИСТОВ
Р	59	

СВОДНАЯ СПЕЦИФИКАЦИЯ

ЦНИИЭП ГРАЖДАНСЕЛЬСТРОЙ

МАРКА	НАИМЕНОВАНИЕ	РАЗМЕРЫ мм			МАССА ЕДИН.	КОЛ-ВО НА ДОМ		ОБОЗНАЧЕНИЕ	ПРИМЕЧАНИЕ
		ТОЛ.	ШИР.	ДЛИНА	КГ	ШТ (П.М)	МАССА КГ		
1	2	3	4	5	6	7	8	9	10
ПРИ ВАРИАНТЕ С ПОДВАЛОМ /ПРОДОЛЖЕНИЕ/									
ДОБАВЛЯЮТСЯ:									
БЦ2-42.17.13	БАЛКА	50	175	4190	30.06	3	90.18	ГОСТ 4981-87	
БЦ1-42.17.9		50	175	4190	26.04	2	58.08		
		50	175	3900	20,5	2	41.0	ГОСТ 8486-86	
		50	175	1090	5,7	4	22,8		
	РИГЕЛЬ	50	175	1100	5,8	5	29.0		
Щ18-3а	ЩИТ ПЕРЕКРЫТИЯ	73	540	1800	15.54	8	124.32	ГОСТ 1005-86	
	ТЕТИВА	44	194	2900	14.5	2	29.0	ГОСТ 8242-88	
	СТУПЕНИ	44	169	842	3,7	8	29.6		
ОР9-9	ОКНО ПОДВАЛА	138	870	860	42,0	1	42,0	ГОСТ 11214-86	
3ПБ18-8	ПЕРЕМЫЧКИ	120	220	1810	119	1	119.0	СЕРИЯ 1.038.1-1.1	
2ПБ13-1		120	140	1290	43	2	50.0		
	ПЕРЕМЫЧКИ	∠125× 9		1300	22,5	1	22,5	ГОСТ 8509-72	
	ДЕТАЛЬ КРЕПЛЕНИЯ СТУПЕНЕЙ	∠50× 5		100	0,4	16	6.4		
МИ-1	ХОМУТ КРЕПЕЖНЫЙ	4	40	760	0,96	2	1.9	АЛЬБОМ 1 ЛИСТ 26	
МИ-5		4	40	860	1,08	2	2.16	АЛЬБОМ 1 ЛИСТ 45	
МИ-6		4	40	910	1,15	1	1.15		
МИ-7		4	40	960	1,21	1	1.21		

ПРИВЯЗАН

ИНВ. №

Н.КОНТР	ОВАКИМЯН	
НАЧ.МАС	ОВАКИМЯН	
ГАП	ПЕТРОСОВ	
ГЛ.СПЕЦ	ЧЕСНАКОВ	
ВЕД.ИНЖ	ЧУЛКОВА	
ИСПОЛН.	СЕГЕНЬ	
ПРОВЕР.	ЧУЛКОВА	

144-16-137.90 АС

МАНСАРДНЫЙ ОДНОКВАРТИРНЫЙ 5-КОМНАТНЫЙ ЖИЛОЙ ДОМ

СТАДИЯ	ЛИСТ	ЛИСТОВ
Р	60	

СВОДНАЯ СПЕЦИФИКАЦИЯ

ЦНИИЭП ГРАЖДАНСЕЛЬСТРОЙ

Варианты наружных стен из пустотелого керамического кирпича

1-1 ($t_{н.в.}$ -20°С)

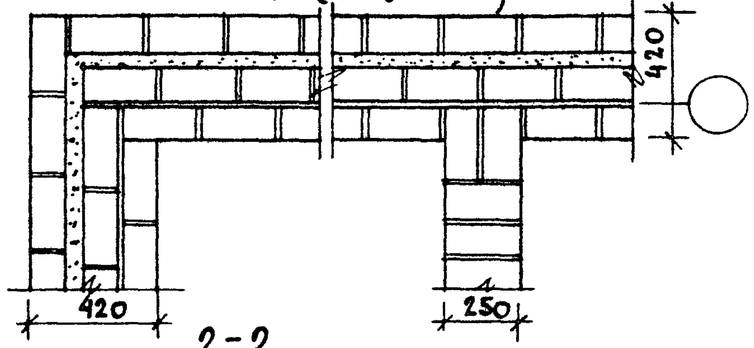

2-2

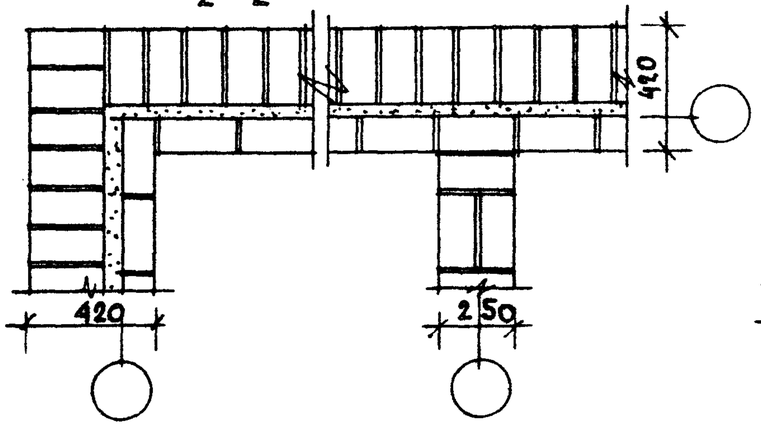

1-1 ($t_{н.в.}$ -30°С)

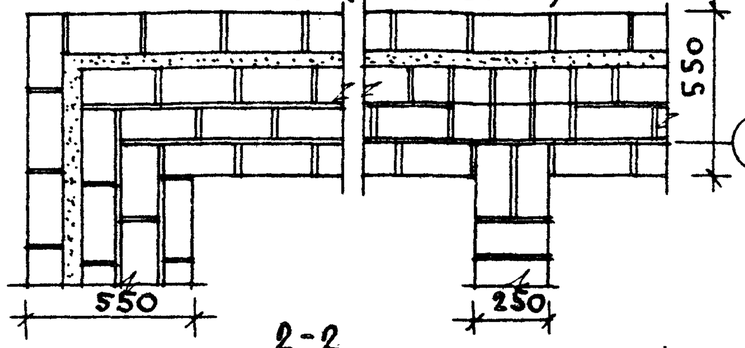

2-2

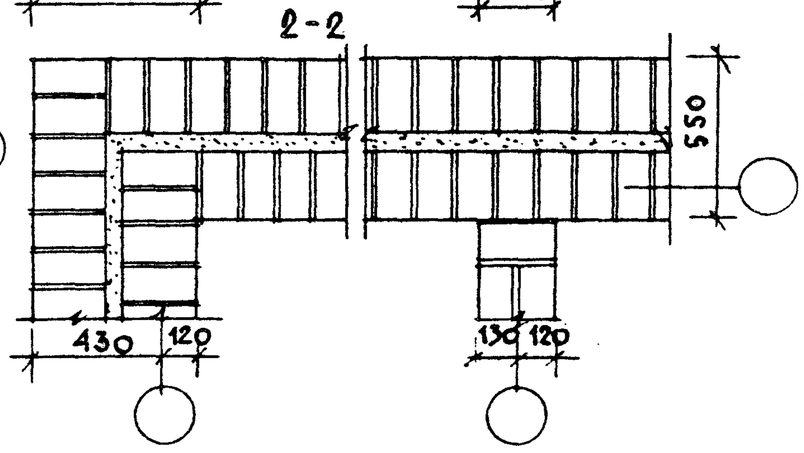

1-1 ($t_{н.в.}$ -40°С)

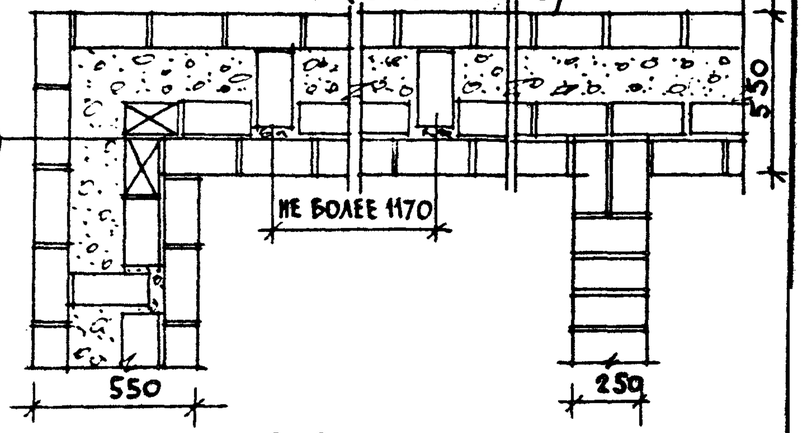

2-2

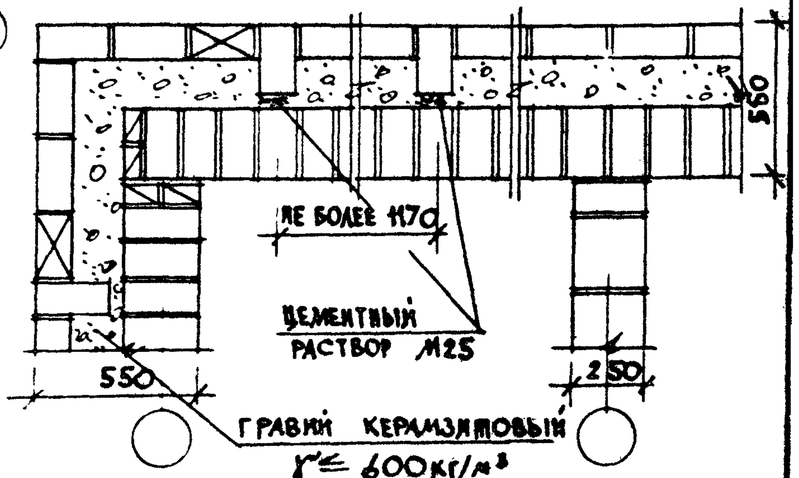

Облегченная кладка с уширенным швом

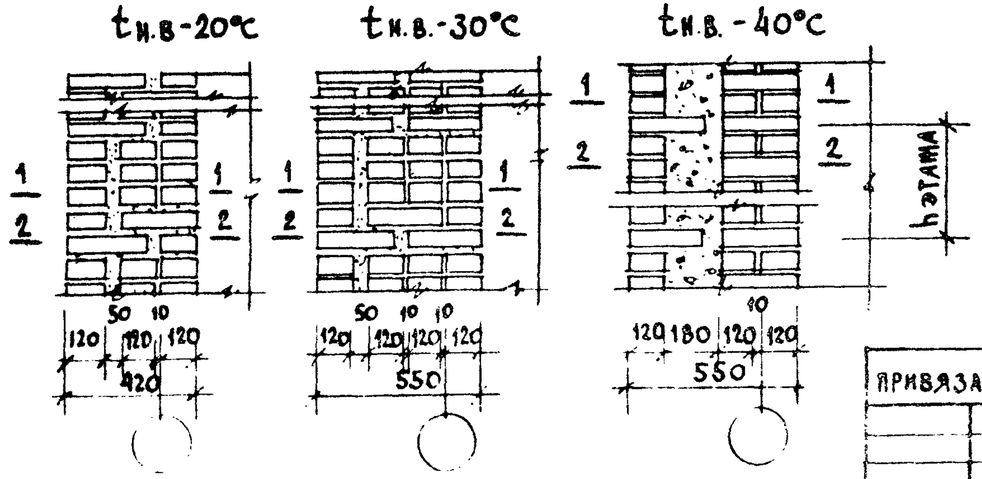

Н. контр.	Овакимьян		
Нач. маст.	Овакимьян		
ГАП	Петросов		
Гл. спец.	Чесноков		
Вед. инж.	Чулкова		
Исполн.	Чулкова		
Провер.	Чесноков		

Привязан

Инв. №

144-16-137.90 Ас

Чансардный одноквартирный 5-комнатный жилой дом

Стадия	Лист	Листов
Р	61	

Варианты наружных стен из пустотелого керамического кирпича.

ЦНИИЭП Гражданселькстрой

24576-01 68

Инв. № подл. | Подпись и дата | Взам. инв. №

Пример устройства монолитной перемычки

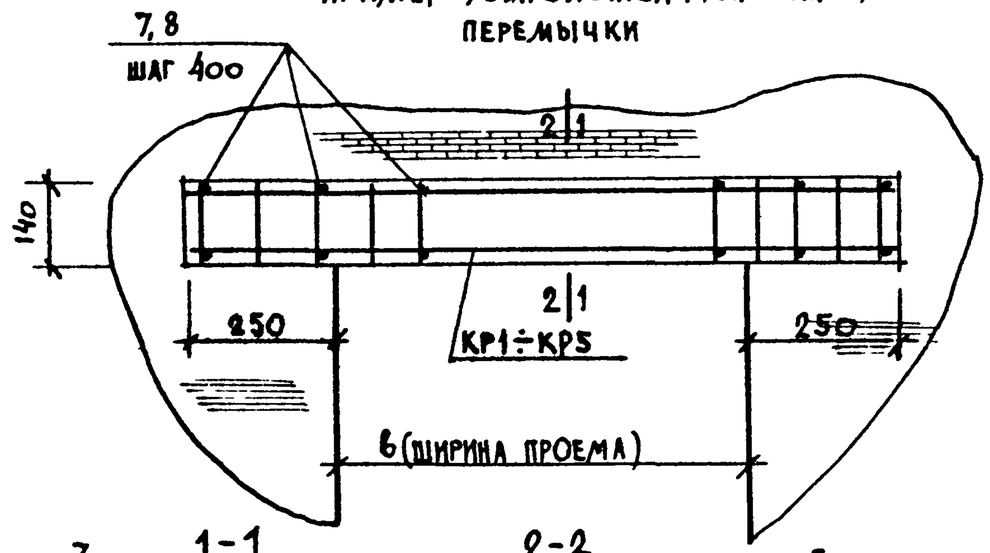

1-1 2-2

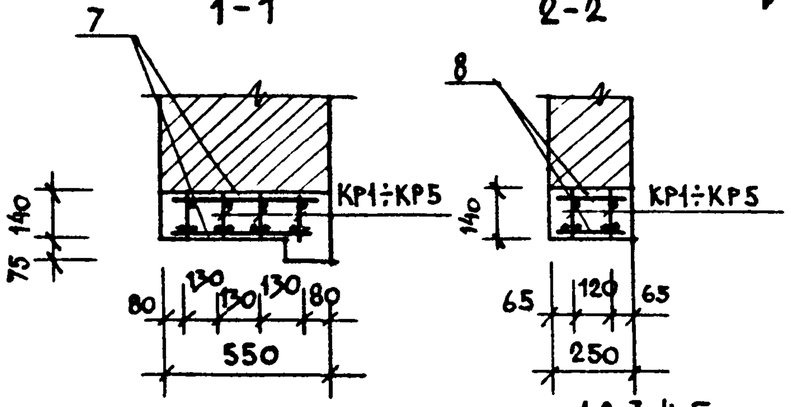

Пример устройства рядовой перемычки

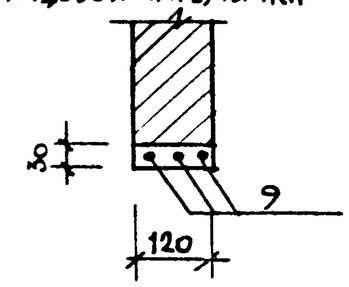

КР1 ÷ КР5

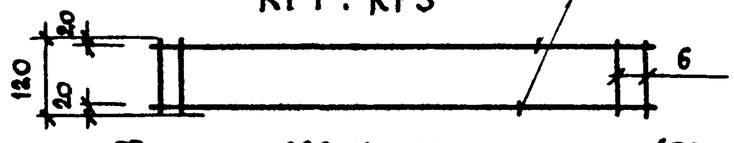

КР1	55	200×11=2200	55	2310
КР2	25	200×7=1400	100 25	1550
КР3	25	200×15=3000	150 25	3200
КР4	25	200×8=1600	160 25	1810
КР5	25	200×13=2600	80 25	2730

в ширина проема	сечение	колич. проемов	марка каркаса	кол. каркасов в проеме	марка бетона	расход бетона
1810	1-1	4	КР 1	4	В 15	0,199
910. 1050	1-1	7	КР 2	4	В 15	0.133
2700	1-1	2	КР 3	4	В 15	0,246
910	2-2	2	КР 2	2	В 15	0,054
1310	2-2	1	КР 4	2	В 15	0,063
2230	2-2	1	КР 5	1	В 15	0,096
710. 870. 1000	рядовая перемычка	9	⌀8 AI ℓ=1200	3	В 15	0,004

1. Данный лист читать совместно с листом АС-9.
2. Каркасы изготовлять при помощи точечной электросварки электродами типа Э50А. по ГОСТ 9467-75.
3. Спецификацию каркасов см. лист АС-63.
4. Пример устройства монолитной перемычки разработан для температуры наружного воздуха -30°С и ширины кирпичной кладки наружных стен в = 550мм.

		144-16-137.90	АС
Н. контр.	Овакимьян		
Нач. маст.	Овакимьян	Мансардный одноквартирный 5-комнатный жилой дом	Стадия Р; Лист 62; Листов
ГАП	Петросов		
Гл. спец.	Чесноков		
Вед. инж.	Чулкова	Примеры устройства монолитной перемычки.	ЦНИИЭП Граждансельстрой
Исполн.	Чесноков		
Провер.			
Привязан			
Инв. №			

Формат	Зона	Позиция	Обозначение	Наименование	Кол	Примеч.
				Каркас КР-1		
		1	ГОСТ 5781-85	⌀ 8 AI ℓ = 2310	3	0.9 кг
		6		⌀ 8 AI ℓ = 120	12	0.03 кг
				Каркас КР-2		
		2	ГОСТ 5781-85	⌀ 8 AI ℓ = 1550	3	0.6 кг
		6		⌀ 6 AI ℓ = 120	9	0.03 кг
				Каркас КР-3		
		3	ГОСТ 5781-85	⌀ 8 AI ℓ = 3200	3	1.3 кг
		6		⌀ 6 AI ℓ = 120	17	0.03 кг
				Каркас КР-4		
		4	ГОСТ 5781-85	⌀ 8 AI ℓ = 1810	3	0.7 кг
		6		⌀ 6 AI ℓ = 120	10	0.03 кг
				Каркас КР-5		
		5	ГОСТ 5781-85	⌀ 8 AI ℓ = 2730	3	1.1 кг
		6		⌀ 6 AI ℓ = 120	15	0.03 кг
				Стержни одиночные		
		7	ГОСТ 5781-85	⌀ 6 AI ℓ = 530	162	0.1 кг
		8		⌀ 6 AI ℓ = 230	36	0.05 кг
		9		⌀ 8 AI ℓ = 1200		0.47 кг

Альбом 1

16-3899-70

Привязан

Инв. №

Н. контр.	Овакимьян	
Нач. маст	Овакимьян	
ГАП	Петросов	
ГА спец.	Чеснаков	
Вед. инж.	Чулкова	
Исполн.	Чеснаков	
Провер.		

144-16-137.90 АС

Мансардный одноквартирный 5-комнатный жилой дом

Стадия	Лист	Листов
Р	63	

Спецификация каркасов КР-1 ÷ КР-3

ЦНИИЭП Граждансельстрой

24576-01 70

ВЕДОМОСТЬ РАБОЧИХ ЧЕРТЕЖЕЙ ОСНОВНОГО КОМПЛЕКТА ОВ

Лист	Наименование	Примечание
1	Общие данные (начало)	
2	Общие данные (окончание)	
3	План 1 этажа. Фрагменты планов при варианте с подвалом	
4	План мансарды. Фрагмент плана при варианте с люфт-клозетом	
5	Схема систем отопления, ВЕ 1.	

Удельные показатели расхода тепла и металла на отопление

$t_н$ °C	-20°	-25°	-30°	-35°	-35°*	-40°*
Расход тепла Вт/м²	119.09	118.4	134.36	150.9	133.19	146.45
Расход тепла ккал/ч·м²	102.42	101.79	115.54	129.8	114.53	125.93
Расход металла кг/м²	2.37	2.37	2.37	2.37	2.37	2.37

План-схема

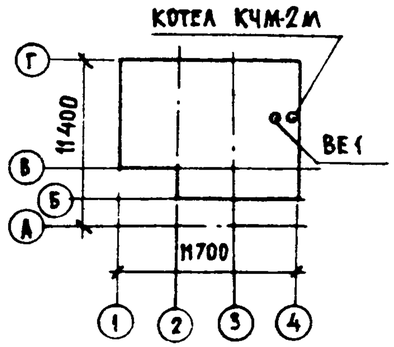

Сопротивление теплопередаче наружных ограждений R $\frac{м^2 °C}{Вт}$

Наименование	При расчетной температуре, °C		
Ограждения	-20	-30 (-35; -25)	-40 (-35)*
Стена	0.841	1.043	1.185
Стена мансарды	2.439	2.439	2.439
Окно	0.42	0.42	0.55
Покрытие	1.659	2.3	3.01
Цокольное перекрытие (вариант)	1.437	2.01	2.586

Примечание:
* - вариант с тройным остеклением окон

Проект соответствует действующим нормам и правилам (в том числе по взрывопожарной безопасности)

Гл. инженер проекта /Крейнис Д.Г./

Гл. инженер проекта привязки

ОБЩИЕ УКАЗАНИЯ

Рабочие чертежи по отоплению и вентиляции разработаны на основании задания на проектирование и действующих нормативных документов СНиП 2.08.01-85, СНиП 2.04.05-86 для районов с расчетной температурой наружного воздуха -20°, -25°, -25°, -30°, -35°, -40°С. Источником тепла является чугунный малометражный котел КЧМ-2М-4(5) „Жарок-2" с водоподогревателем конструкции Киев НИИСТ. Система отопления принята однотрубная с естественной циркуляцией, с верхней разводкой. В качестве нагревательных приборов приняты стальные радиаторы типа РСГ2. Воздух из системы удаляется через горизонтальный воздухосборник, устанавливаемый под потолком мансарды. Подающий трубопровод прокладывается под потолком мансарды, обратный - над полом 1 этажа и, частично в подпольных каналах. Трубопроводы, прокладываемые в подпольных каналах и главный стояк, изолировать теплоизоляционным шнуром δ = 30 мм по ТУ 36-1696-76 с покровным слоем из стеклорубероида по ГОСТ 15879-70. Радиаторы и неизолированные трубопроводы окрасить масляной краской за 2 раза.

Вентиляция - естественная вытяжная через каналы кухни и санузлов. Воздуховоды принять из листовой стали δ = 0.5 мм по ОСТ 14-11-196-86.

Монтаж системы отопления и вентиляции вести согласно СНиП 3.05.01-85

Инв. №			
Н. контр.	Крейнис		
Нач. отд.	Смирнов		
Гл. спец.	Крейнис		
Вед. инж.	Ухина		
Исполн.	Филатова		
Проверил	Крейнис		

Привязан

144-16-137.90 ОВ

Мансардный одноквартирный 5-комнатный жилой дом	Стадия	Лист	Листов
	Р	1	5
Общие данные /начало/	ЦНИИЭП Гражданскельстрой		

24576-01 71

ОСНОВНЫЕ ПОКАЗАТЕЛИ ПО ЧЕРТЕЖАМ ОТОПЛЕНИЯ И ВЕНТИЛЯЦИИ

Наименование здания (сооружения, помещения)	Объем $м^3$	Периоды года при $t_н°C$	Расход тепла, Вт (ккал/ч) на отопление	на вентиляцию	на горячее водоснабжение	общий	Расход холода Вт (ккал/ч)	Установленная мощность эл. двиг. квт
Мансардный одноквартирный 5-комнатный жилой дом	565,5	-20	17240 / 14826	—	12560 / 10800	29800 / 25625	—	—
		-25	17140 / 14735	—	12560 / 10800	29700 / 25535	—	—
		-30	19450 / 16725	—	12560 / 10800	32010 / 27525	—	—
		-35	21850 / 18790	—	12560 / 10800	34410 / 29590	—	—
		-35*	19280 / 16580	—	12560 / 10800	31840 / 27380	—	—
		-40*	21205 / 18230	—	12560 / 10800	27380 / 29030	—	—

Теплопотери помещений Вт / (ккал/ч)

Расчетная температура	Тип помещений 1001	1002	1003	1004	1005	1006	2001	2002	2003	2004
-20°С	2010 / 1730	2840 / 2440	1870 / 1610	580 / 500	1430 / 1230	2520 / 2165	2200 / 1890	1760 / 1510	1760 / 1510	280 / 240
-25°С	1980 / 1700	2990 / 2570	1980 / 1700	580 / 500	1500 / 1290	2395 / 2060	2075 / 1785	1680 / 1445	1680 / 1445	280 / 240
-30°С	2245 / 1930	3465 / 2980	2170 / 1865	650 / 560	1590 / 1370	2770 / 2380	2370 / 2040	1895 / 1630	1895 / 1630	315 / 270
-35°С	2490 / 2140	3990 / 3350	2430 / 2090	745 / 640	1895 / 1630	3140 / 2700	2650 / 2280	2130 / 1830	2130 / 1830	350 / 300
-35°С*	2220 / 1910	3440 / 2955	2310 / 1990	660 / 570	1580 / 1360	2800 / 2405	2290 / 1970	1825 / 1570	1825 / 1570	325 / 280
-40°С*	2430 / 2090	3830 / 3290	2560 / 2200	740 / 640	1780 / 1530	3010 / 2590	2510 / 2160	2000 / 1720	2000 / 1720	360 / 310

Привязан

Инв №

ВЕДОМОСТЬ ССЫЛОЧНЫХ И ПРИЛАГАЕМЫХ ДОКУМЕНТОВ

Обозначение	Наименование	Примечание
	Ссылочные документы	
4.904-69	Детали крепления санитарно-технических приборов и трубопроводов	
7.903.9-2 в.1	Тепловая изоляция трубопроводов с положительными температурами	
1.494-10	Решетки щелевые регулирующие, тип Р	
5.903-2 в. 0,1	Воздухосборники для систем отопления и теплоснабжения вентиляционных установок	
	Прилагаемые документы	
144-16-137.90-ОВ.СО	Спецификация оборудования	Альбом II
144-16-137.90-ОВ.ВМ	Ведомость потребности в материалах	Альбом III

144-16-137.90 ОВ

Н.контр.	Крейнис		
Нач.отд.	Смирнов		
Гл.спец.	Крейнис		
Вед.инж.	Ужина		
Исполн.	Филатова		
Проверил	Крейнис		

Мансардный одноквартирный 5-комнатный жилой дом

Стадия	Лист	Листов
Р	2	

Общие данные (окончание)

ЦНИИЭП Граждансельстрой

ПЛАН 1 ЭТАЖА

$t_н$°C	Тип прибора
-20	РСГ 2-1-5
-25	РСГ 2-1-5
-30	РСГ 2-2-4
-35	РСГ 2-1-7
-35*	РСГ 2-1-5
-40*	РСГ 2-1-7

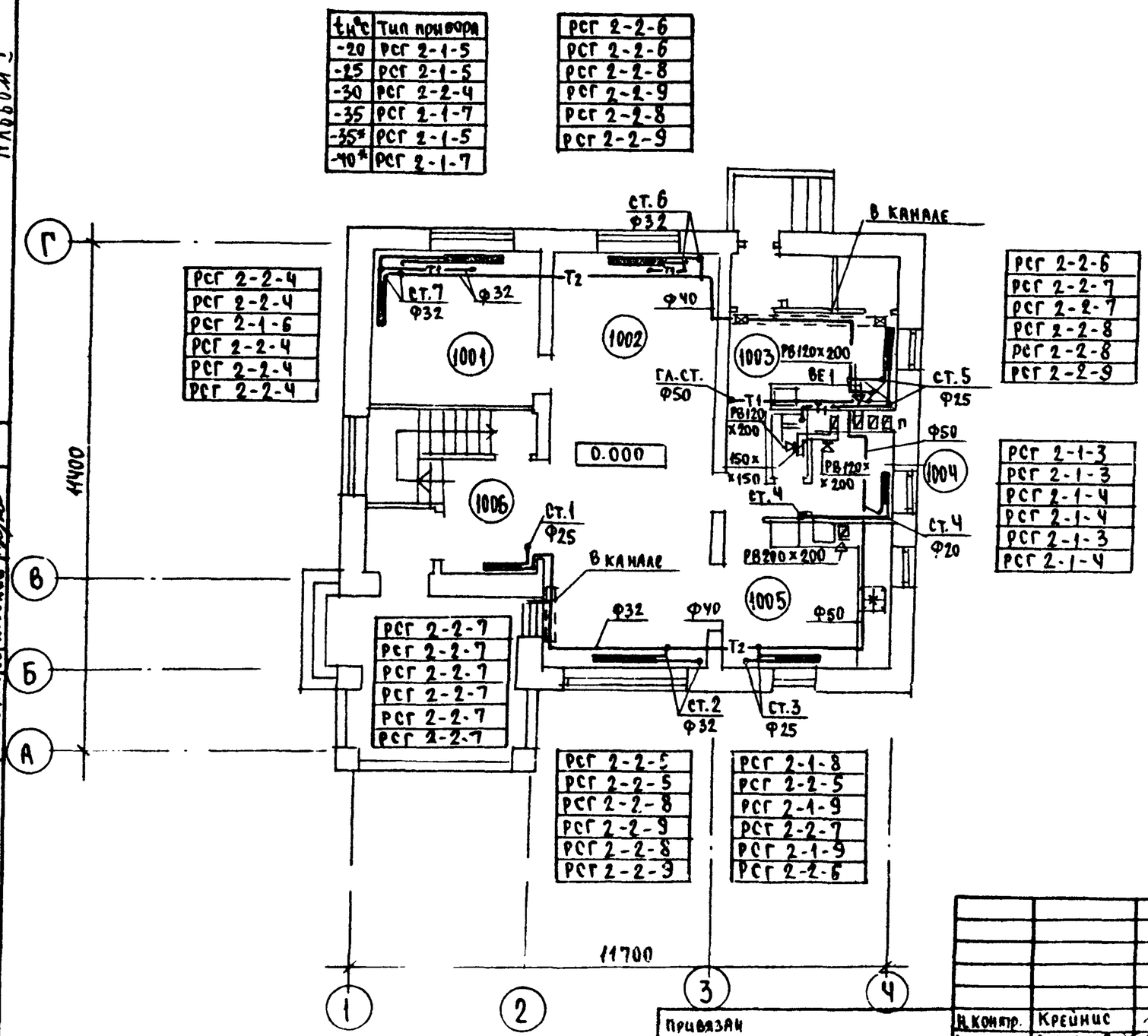

ФРАГМЕНТ ПЛАНА 1 ЭТАЖА (ВАРИАНТ)

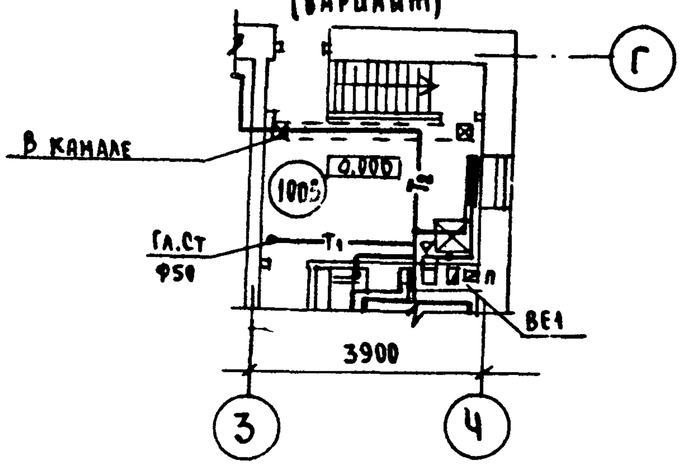

ФРАГМЕНТ ПЛАНА ПОДВАЛА (ВАРИАНТ)

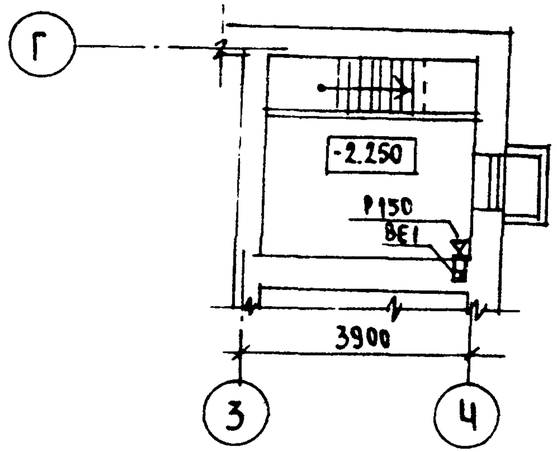

Н.контр.	Крейнис			
Нач.отд	Смирнов			
Гл.спец.	Крейнис			
Вед.инж	Ухина			
Исполн.	Филатова			
Проверил	Крейнис			

Привязан

Инв.№

144-16-137 90 ОВ

Мансардный одноквартирный 5-комнатный жилой дом

Стадия	Лист	Листов
Р	3	

План 1 этажа. Фрагменты планов при варианте с подвалом

ЦНИИЭП Гражданскельстрой

24576-01 73

t°C	Тип прибора
-20	РСГ2-2-6
-25	РСГ2-2-6
-30	РСГ2-2-7
-35	РСГ2-2-7
-35	РСГ2-2-6
-40	РСГ2-2-7

РСГ 2-2-6
РСГ 2-2-6
РСГ 2-2-7
РСГ 2-2-7
РСГ 2-2-6
РСГ 2-2-7

ПЛАН МАНСАРДЫ

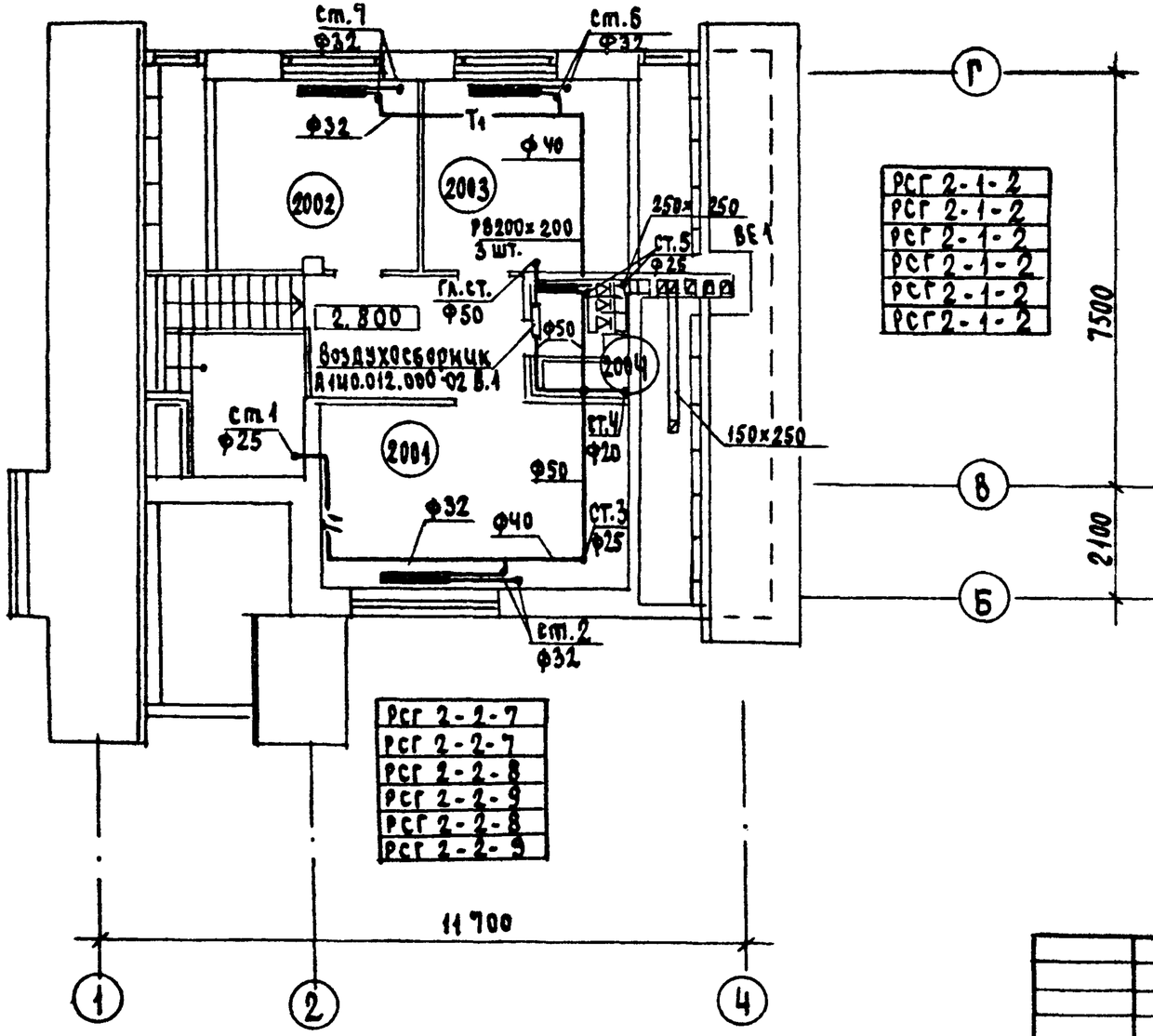

РСГ 2-1-2
РСГ 2-1-2
РСГ 2-1-2
РСГ 2-1-2
РСГ 2-1-2
РСГ 2-1-2

РСГ 2-2-7
РСГ 2-2-7
РСГ 2-2-8
РСГ 2-2-9
РСГ 2-2-8
РСГ 2-2-9

ФРАГМЕНТ ПЛАНА МАНСАРДЫ (ВАРИАНТ С ЛЮФТ-КЛОЗЕТОМ)

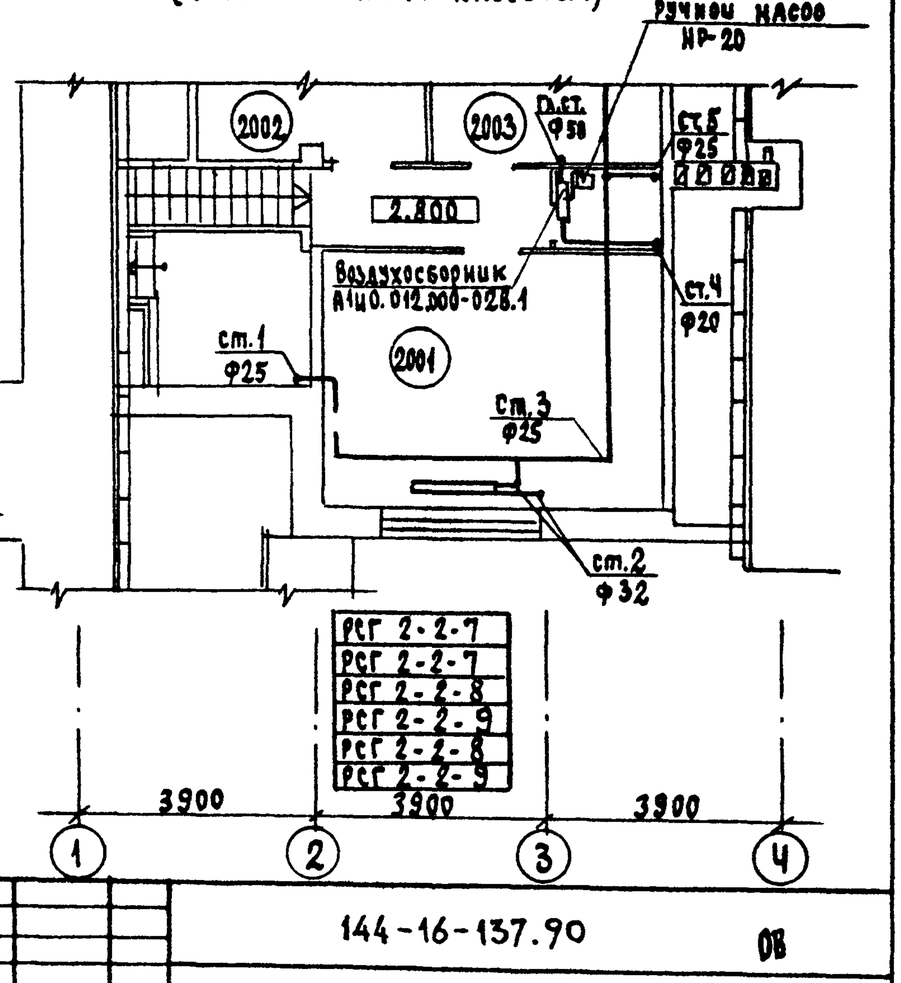

РСГ 2-2-7
РСГ 2-2-7
РСГ 2-2-8
РСГ 2-2-9
РСГ 2-2-8
РСГ 2-2-9

144-16-137.90 ОВ

Н.контр.	Крейнис		
Нач.отд.	Смирнов		
Гл.спец.	Крейнис		
Вед.инж.	Ухина		
Исполн.	Филатова		
Проверил	Крейнис		

Привязан

Инв.№

МАНСАРДНЫЙ ОДНОКВАРТИРНЫЙ 5-КОМНАТНЫЙ ЖИЛОЙ ДОМ

ПЛАН МАНСАРДЫ. ФРАГМЕНТ ПЛАНА ПРИ ВАРИАНТЕ С ЛЮФТ-КЛОЗЕТОМ

СТАДИЯ	ЛИСТ	ЛИСТОВ
Р	4	

ЦНИИЭП ГРАЖДАНСЕЛЬСТРОЙ

24576-01 74

Альбом I

(2)

СИСТЕМА ОТОПЛЕНИЯ

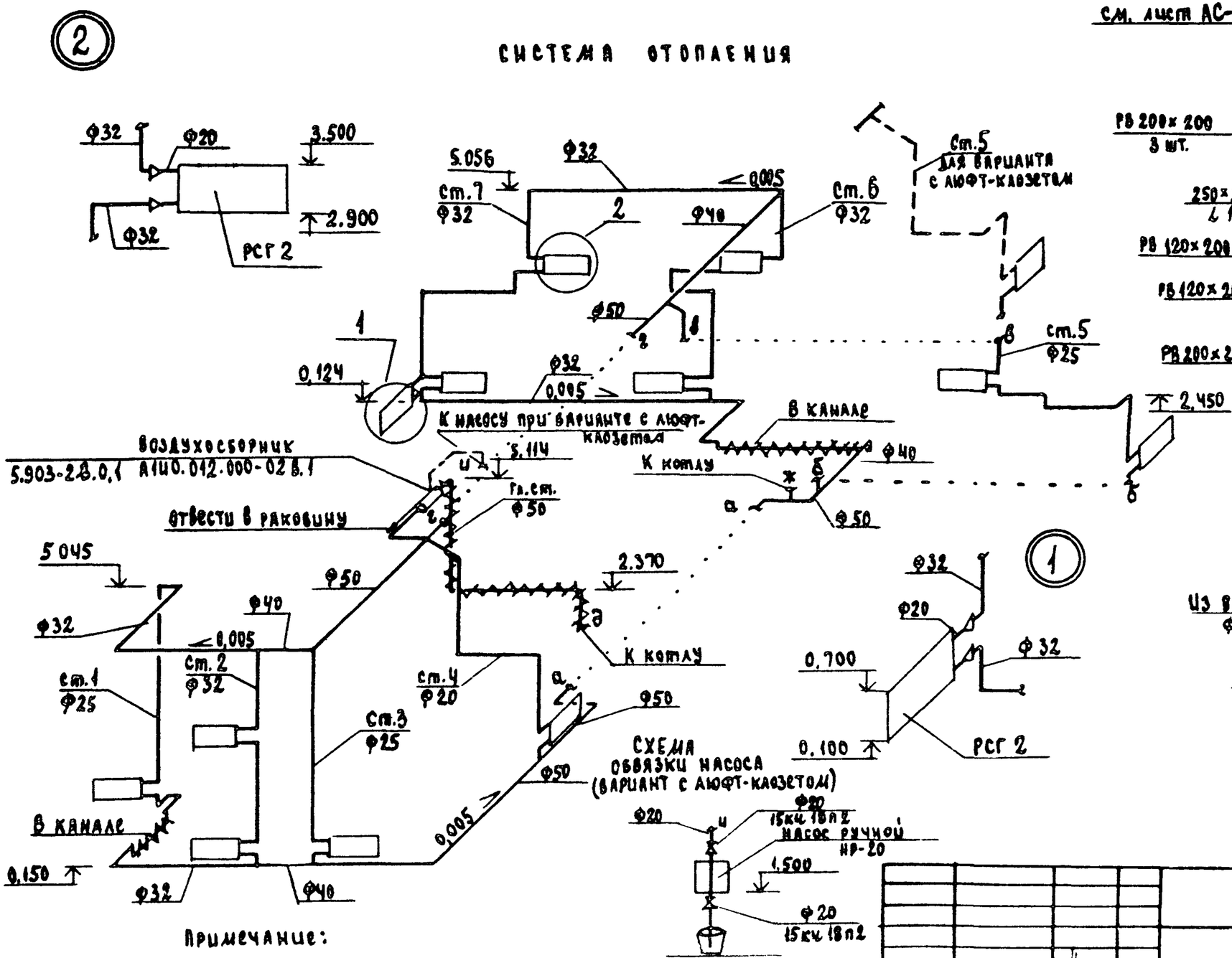

Примечание:

Изолированные трубопровод и воздуховод.

Привязан			
Инв.№			
Н.контр.	Крейнис		
Нач.отд.	Смирнов		
Гл.спец.	Крейнис		
Вед.инж.	Ухина		
Исполн.	Филатова		
Проверил	Крейнис		

144-16-137.90 08

Мансардный одноквартирный 5-комнатный жилой дом

Схемы систем отопления; ВЕ1

Стадия	Лист	Листов
Р	5	

ЦНИИЭП Граждансельстрой

18-3899-75

24576-01 75

Альбом I

Ведомость рабочих чертежей основного комплекта

Лист	Наименование	Примечание
1	Общие данные	
2	Планы этажей	
3	Схемы систем В1, Т3, К1	

Ведомость ссылочных и прилагаемых документов

Обозначение	Наименование	
	Ссылочные документы	
4.904-69.	Детали крепления санитарно-техни-	
4.900-9	ческих приборов и трубопроводов	
7.903.9-2	Тепловая изоляция трубопроводов	
	Прилагаемые документы	
ВК.СО	Спецификация оборудования	Альбом
ВК.ВМ	Ведомость потребности в материалах	Альбом

Общие указания

I Водоснабжение.

Водоснабжение дома предусматривается от наружных сетей водопровода по одному вводу из труб ПВД(С) Ф32, прокладываемому на 0,5м ниже глубины промерзания грунта.

Горячее водоснабжение – от водоподогревателя, установленного на котле отопления.

Внутренние сети холодного и горячего водоснабжения монтируются из стальных водогазопроводных оцинкованных труб.

Магистральные трубопроводы изолируются от теплопотерь и конденсации. Основной изоляционный слой – теплоизоляционный шнур по серии 7.903.9-2,1-13 ТУ 36-1695-79.

Покровный слой по серии 7.903.9-2.1-42 ГОСТ 15879-70.

Расчетные расходы и потребные напоры определены согласно СНиП 2.04.01-85 и сведены в таблицу.

Расчетный расход воды на наружное пожаротушение - 5л/с.

II Канализация.

Отвод бытовых сточных вод от санитарных приборов осуществляется в дворовую сеть канализации.

Канализационная сеть монтируется из пластмассовых канализационных труб Ф50-100мм.

Основные показатели по чертежам водопровода и канализации

Наименование системы	Потребный напор на вводе м.вод.ст.	Расчетный расход м³/сут.	м³/ч	л/с	при пожаре л/с	Установлен. мощность электродвигателя	Примечание
В1	14.0	1,75	1,2	0,48			
К1		1,75	1,2	2,08			

1. Длины, уклоны и отметки ввода водопровода и выпуска канализации определяются при привязке проекта.
2. Монтаж внутренних санитарно-технических систем следует производить в соответствии с СН 478-80 и СНиП 3.05.01-85

Типовой проект соответствует действующим нормам и правилам

Гл. инженер проекта _____ /Верховский Н.Д./

Гл. инженер проекта привязки

Привязан			
Инв.№			
144-16-137.90 ВК			
Мансардный одноквартирный 5-комнатный жилой дом	Стадия	Лист	Листов
	Р	1	3
Общие данные	ЦНИИЭП граждансельстрой		
Н.контр. Верховский			
Нач.отд. Смирнов			
Гл.спец. Верховский			
Исполн. Флоринская			
Проверил Верховский			

24576 01 '16

ПЛАН 1 ЭТАЖА

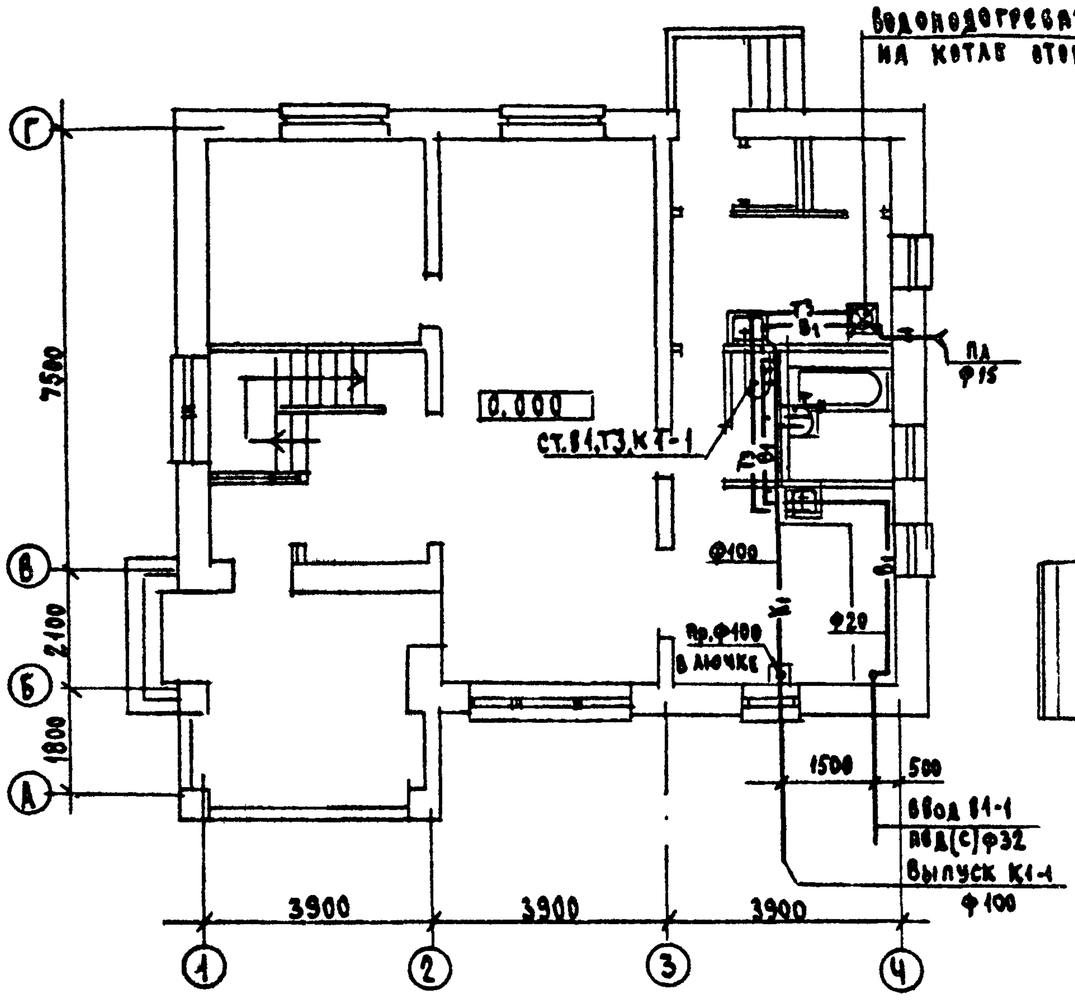

ПЛАН МАНСАРДЫ

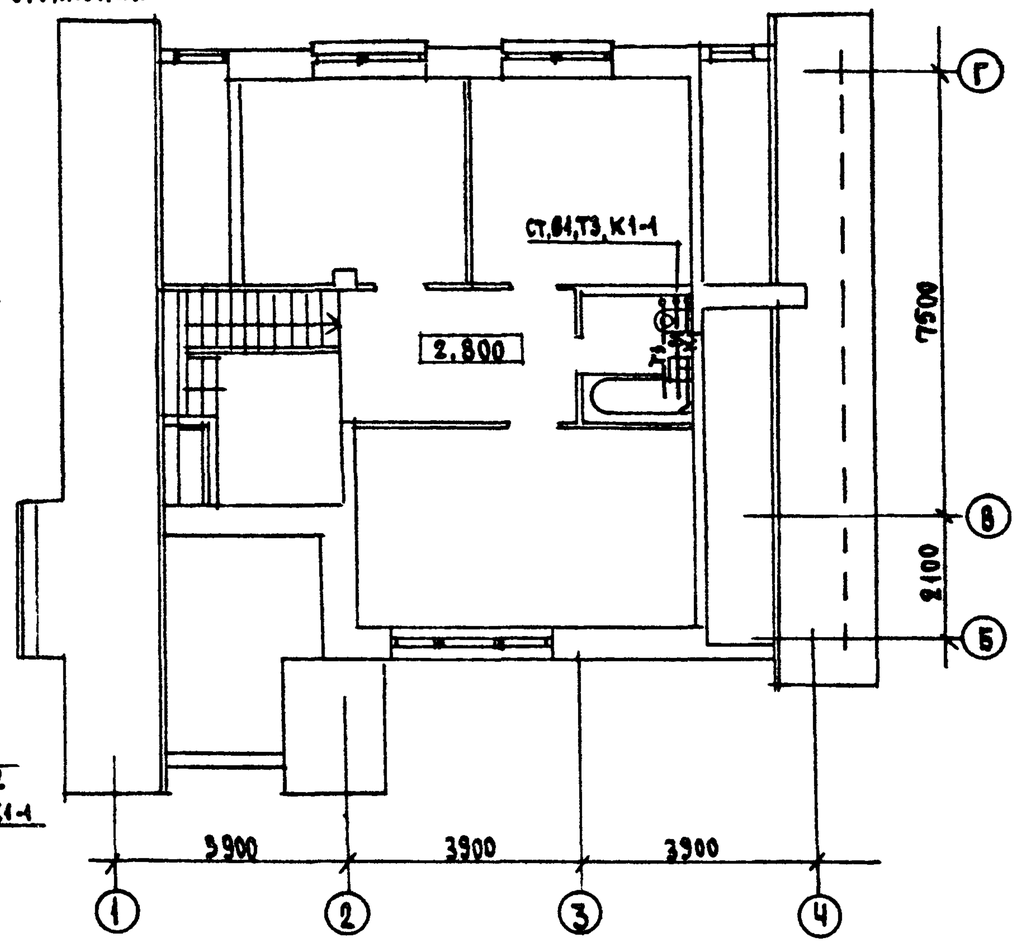

				144-16-137.90 ВК			
Привязан				Мансардный одноквартирный 5-комнатный жилой дом	стадия	лист	листов
			Н.контр.	Верховский	Р	2	
			Нач.отд.	Смирнов			
			Гл.спец.	Верховский	ПЛАНЫ ЭТАЖЕЙ	ЦНИИЭП граждансельстрой	
			Инж.	Флорицкая			
Инв.№			Провер.	Верховский			

24576-01 77

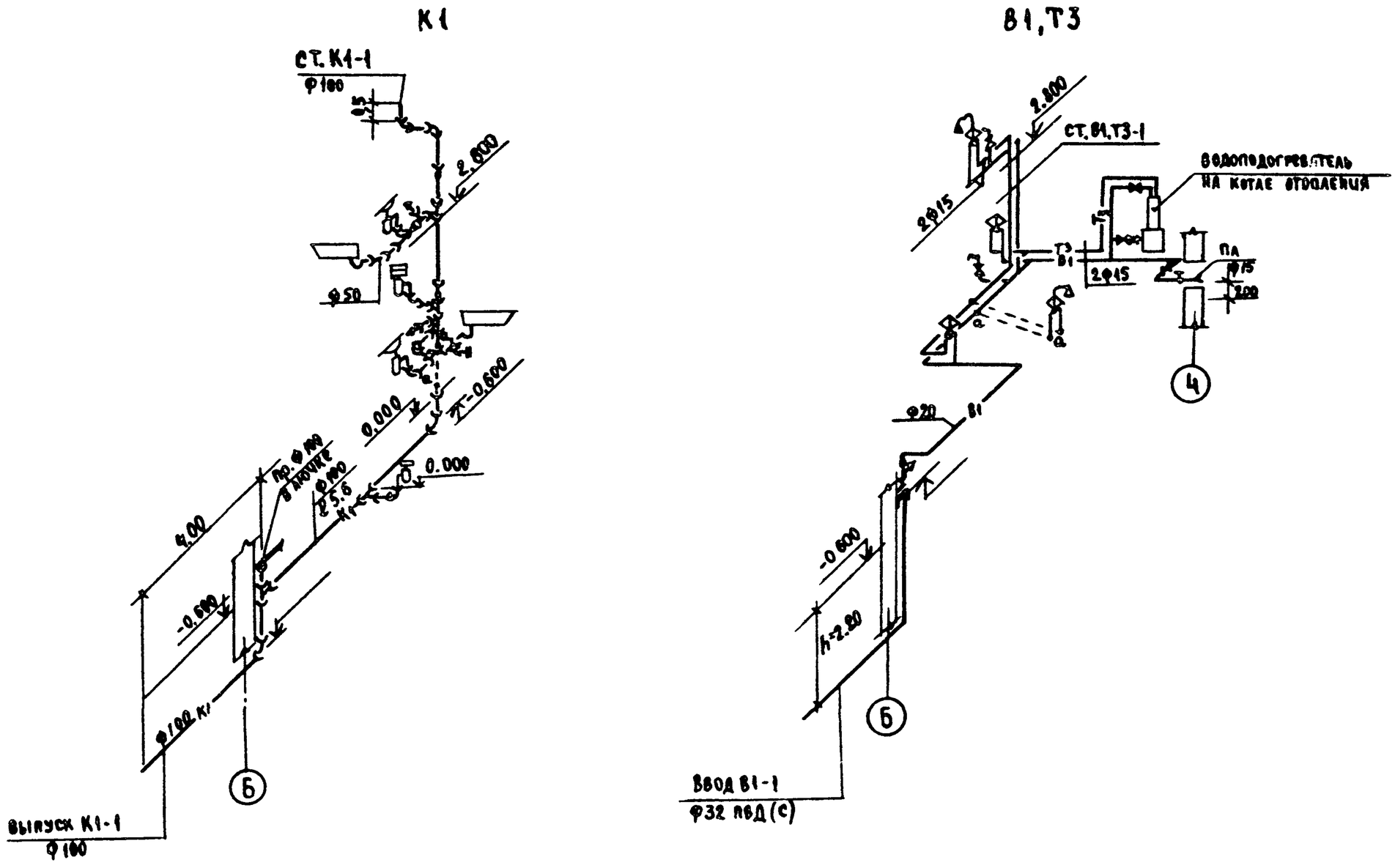

				144-16-137.90			ВК
Привязан				Мансардный одноквартирный 5-комнатный жилой дом	Стадия	Лист	Листов
					Р	3	
				Схемы систем В1,Т3,К1	ЦНИИЭП Гражданстрой		
Инв. №							

Н.контр.	Верховский	
Нач.отд.	Смирнов	
Гл.спец.	Верховский	
Инж.	Фаринская	
Проверил	Верховский	

24576-01 78

Ведомость рабочих чертежей основного комплекта марки ЭО

Лист	Наименование	Примечание
1	Общие данные	
2	Планы расположения осветительных сетей этажа и мансарды	
3	Планы расположения осветительных сетей фрагментов	
	этажа мансарды, подвала /варианты/	

Основные показатели проекта

Наименование	Ед. изм.	Данные проекта
Напряжение электросети	В	220
Расчетная мощность	кВт	6,2
Максимальная потеря напряжения	%	1,8

Ведомость ссылочных и прилагаемых документов

Обозначение	Наименование	Примечание
	Прилагаемые документы	
ЭО.СО	Спецификация оборудования	Альбом II
ЭО.ВМ	Ведомость потребности в материалах	Альбом III
	Ссылочные документы	
2.190.1/72.вып.V	Узлы и детали инженерного оборудования жилых и общественных зданий для сельского строительства	

Типовой проект соответствует действующим нормам и правилам

Главный инженер проекта /Бородкин/.

Главный инженер проекта привязки

Общие указания

Проект разработан на напряжение 220В в сети 380/220 с глухозаземленной нейтралью трансформатора. По степени надежности электроснабжения токоприемники жилого дома относятся к III категории.

Электромонтажные работы необходимо производить согласно ПУЭ и ВСН 59-88. Расчетная мощность определена для дома с кухонными плитами на сжиженном газе.

Расчетная схема

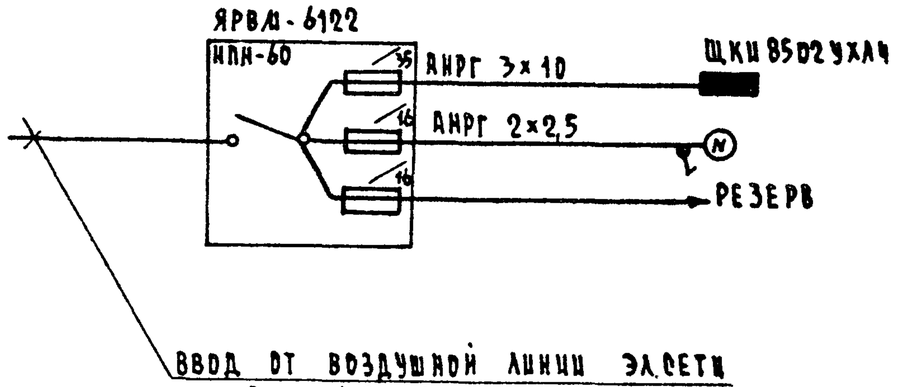

Инв. N

Привязан

144-16-137.90 90

Мансардный одноквартирный 5 комнатный жилой дом	Стадия	Лист	Листов
	Р	1	3
Общие данные	ЦНИИЭП Граждансельстрой		

Н.контр.	Бородкин	
Нач.отд.	Сапронов	
Гл.спец.	Бородкин	
Инж. I кат.	Крутова	
Черт. конст.	Коршунова	

24576 01 79

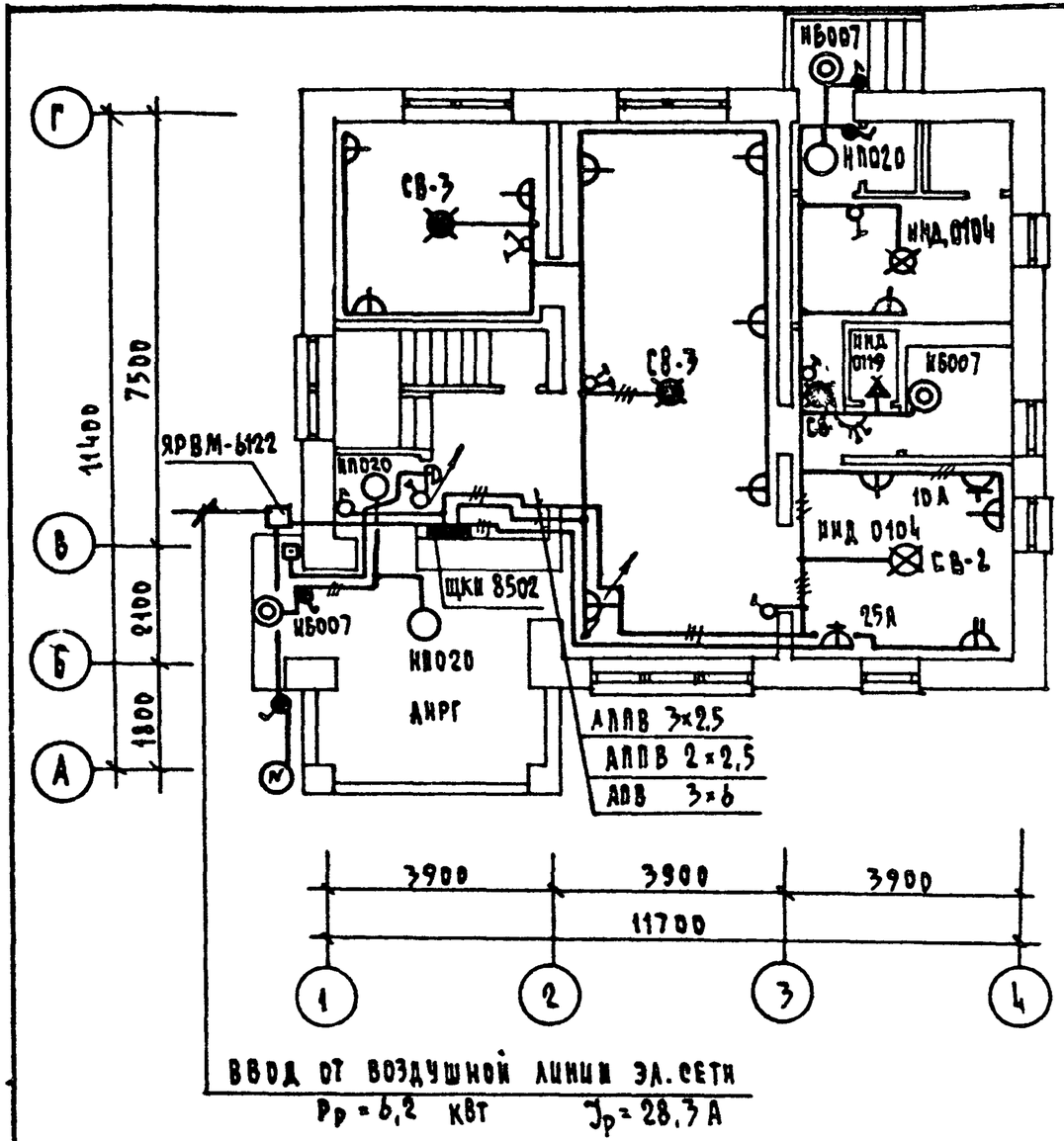

ВВОД ОТ ВОЗДУШНОЙ ЛИНИИ ЭЛ.СЕТИ

$P_р$ = 6,2 кВт $J_р$ = 28,3 А

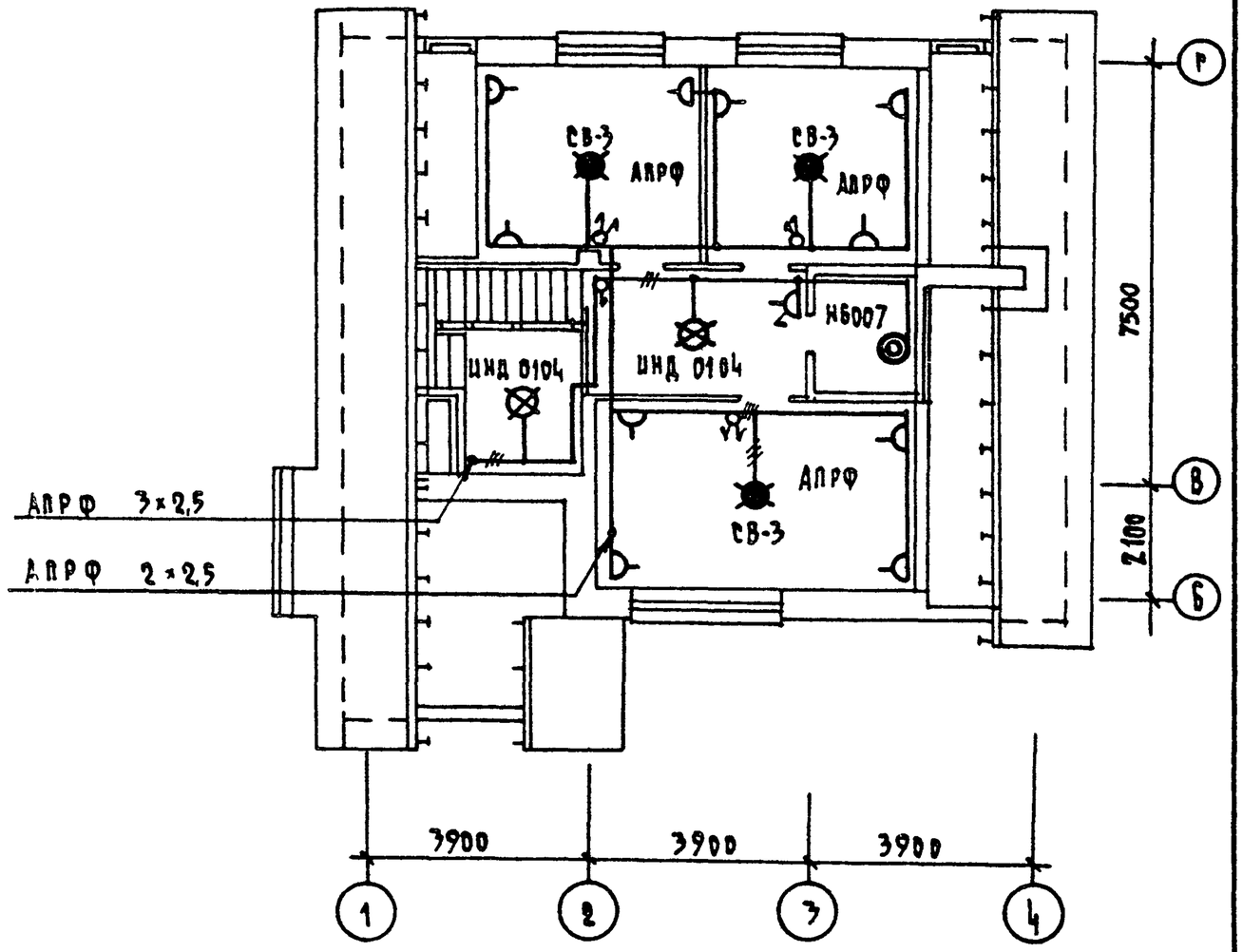

Электросеть выполняется:
на 1 этаже по стенам проводом АППВ скрыто, по потолку проводом АПРФ открыто. В мансарде проводом АПРФ-открыто. В неотапливаемых помещениях кабелем АНРГ-открыто.

Привязан			144-16-137.90 ЭО
Инв. №	Н. контр.	Бородкин	Мансардный одноквартирный 5-комнатный жилой дом
	Нач. отд.	Смирнов	Стадия Р; Лист 2; Листов
	Гл. спец.	Бородкин	
	Инж. I кат.	Крутова	Планы расположения осветительных сетей этажа и мансарды
	Черт. конс.	Коршунова	ЦКИИЭП Гражданэлектрострой

Вариант планировочного решения с люфт-клозетом

Фрагмент плана мансарды

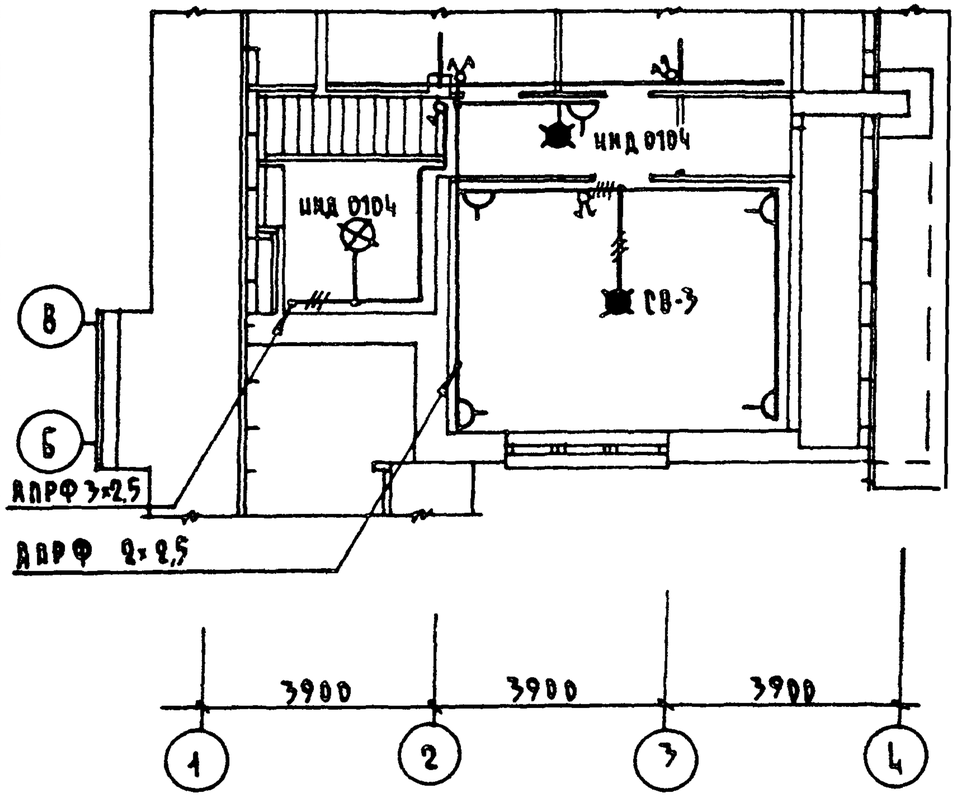

Фрагмент плана 1 этажа /люфт-клозет/

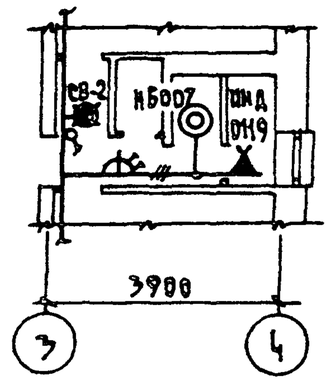

Вариант планировочного решения с подвалом

Фрагмент плана подвала

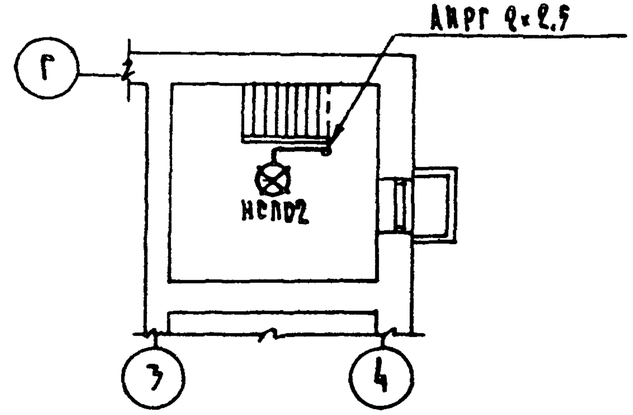

Фрагмент плана 1 этажа

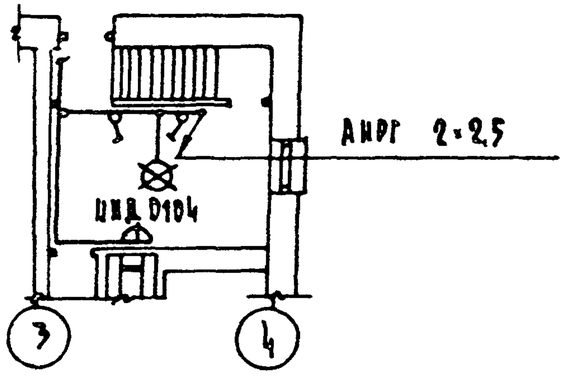

				144-16-137.90			30
Привязан				Мансардный одноквартирный 5-комнатный жилой дом	Стадия	Лист	Листов
					Р	3	
				Планы расположения осветительных сетей фрагментов 1 этажа мансарды подвала /варианты/	ЦНИИЭП Гражданскельстрой		
				Н. контр. Бородкин			
				Нач. отд. Смирнов			
				Гл. спец. Бородкин			
				Инж. I кат. Крутова			
Инв. №				Техн. конс. Коршунова			

24576-01 81

Ведомость рабочих чертежей основного комплекта СС

Лист	Наименование	Примечание
1	Общие данные	
2	Схема расположения устройств связи. План кровли.	
3	План расположения сетей связи на этаже и в мансарде.	

Ведомость ссылочных и прилагаемых документов

Обозначение	Наименование	Примечание
	Ссылочные документы	
2.190.1/72 вып.V	Узлы и детали инженерного оборудования жилых и общественных зданий для сельского строительства	
	Прилагаемые документы	
СС.ВМ	Ведомость потребности в материалах	Альбом III
СС.СО	Спецификация оборудования	Альбом II

Основные показатели

Наименование	Ед. изм	Кол-во
Телефонизация		
Емкость телефонного ввода в том числе		
используемых в данном здании	пар	1
Радиофикация		
количество абонентских точек	шт.	5
Телевидение		
количество телевизионных антенн	шт.	1

Типовой проект соответствует действующим нормам и правилам.

Гл. инженер проекта /Бордюкин/

Гл. инженер проекта привязки

Общие указания

Для защиты устройств связи от атмосферных разрядов проектом предусматривается установка молниезащиты. Молниеотвод выполняется из арматурной стали ф6мм и покрывается битумом за 2 раза. Вертикальный спуск молниеотвода выполняется по стене на штырях или скобах.

Для заземления используются электроды из угловой стали разм. 50×50×5мм, забиваемые в землю на 0,5м. Расстояние между ними 5,0м. Электроды соединяются стальной полосой разм. 20×5 мм. Количество электродов определяется при привязке проекта в зависимости от электрического сопротивления грунта согласно таблице:

Наименование грунта	Торф, чернозем	Глина, суглинок	Песок
Количество электродов	1	2	4

Привязан

Инв. №

144-16-137.90 СС

Н. контр.	Бордюкин		
Нач. отд.	Сапронов		
Гл. спец.	Бордюкин		
Рук. гр.	Логинова		
Исполн.	Чевышева		

Мансардный одноквартирный 5-комнатный жилой дом

Стадия	Лист	Листов
Р	1	3

Общие данные

ЦНИИЭП гражданселькстрой

24576 01 82

Альбом V

Гос. АСПС. 12

Схема расположения устройств связи

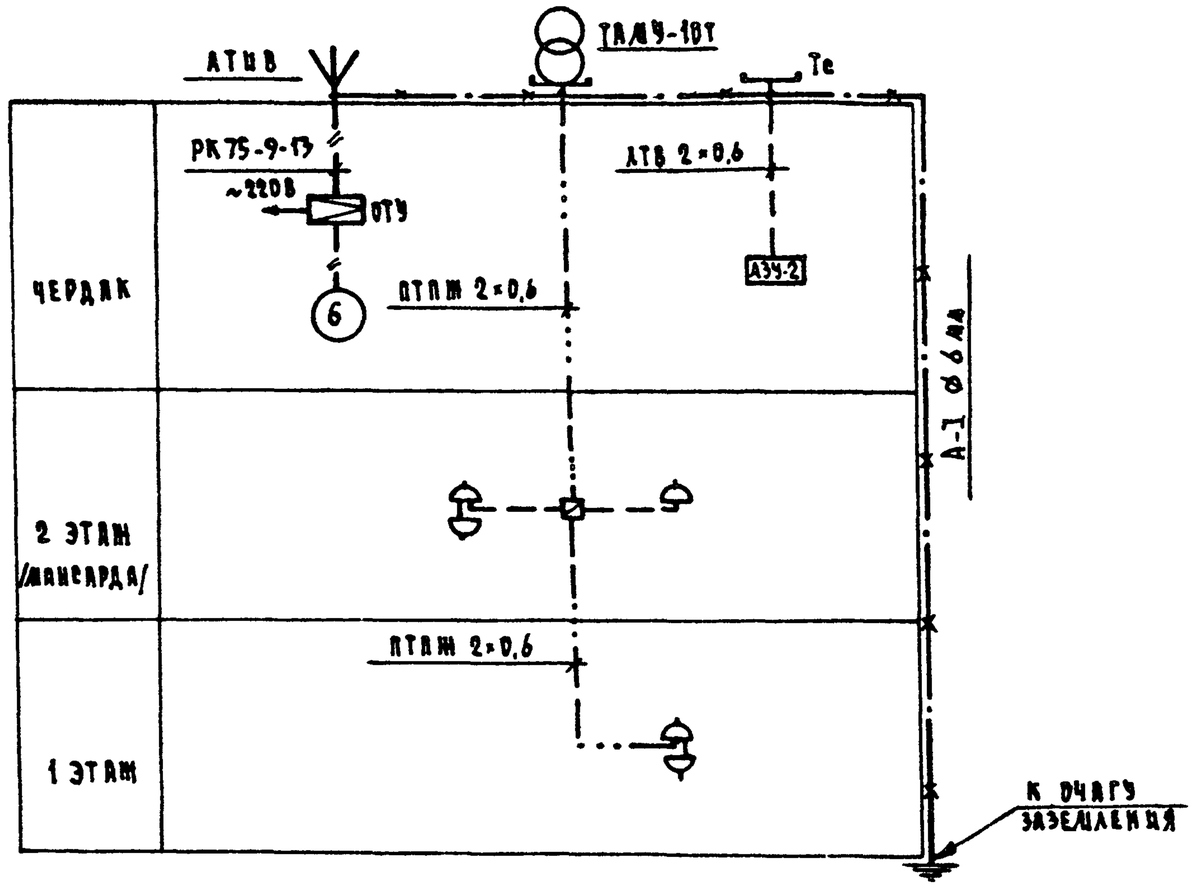

План кровли

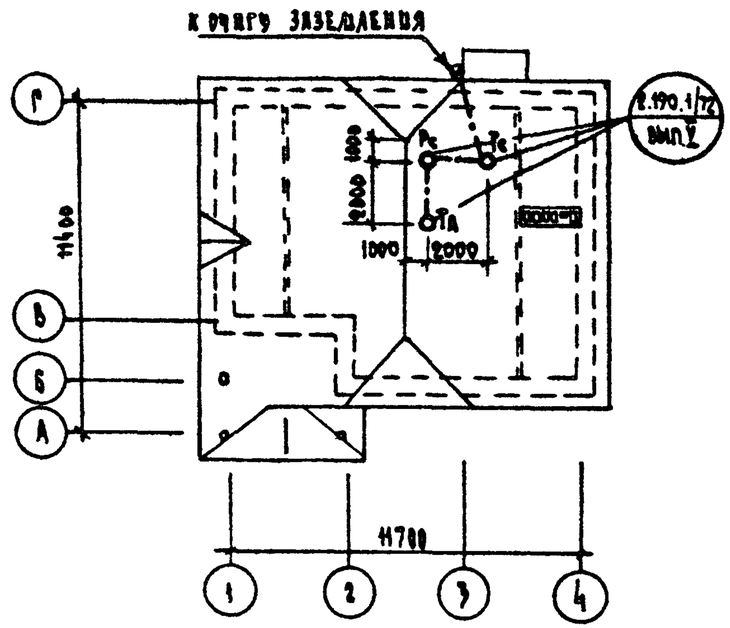

Установка радиостойки, телефонной стойки и телеантенны на кровле уточняется по месту строительства в зависимости от внешних условий прохождения радиофидера, сетей телефонной связи и источника телевизионных сигналов.

			144-16-137.90 СС
Привязан			
Н.контр.	Бородкин		Мансардный одноквартирный 5-комнатный жилой дом
Нач.отд.	Смирнов		
Гл.спец.	Бородкин		
Рук.груп.	Аргинова		Схема расположения устройств связи. План кровли
Исполн.	Чебышева		

Стадия	Лист	Листов
Р	2	

ЦНИИЭП гражданэлектрой

План этажа

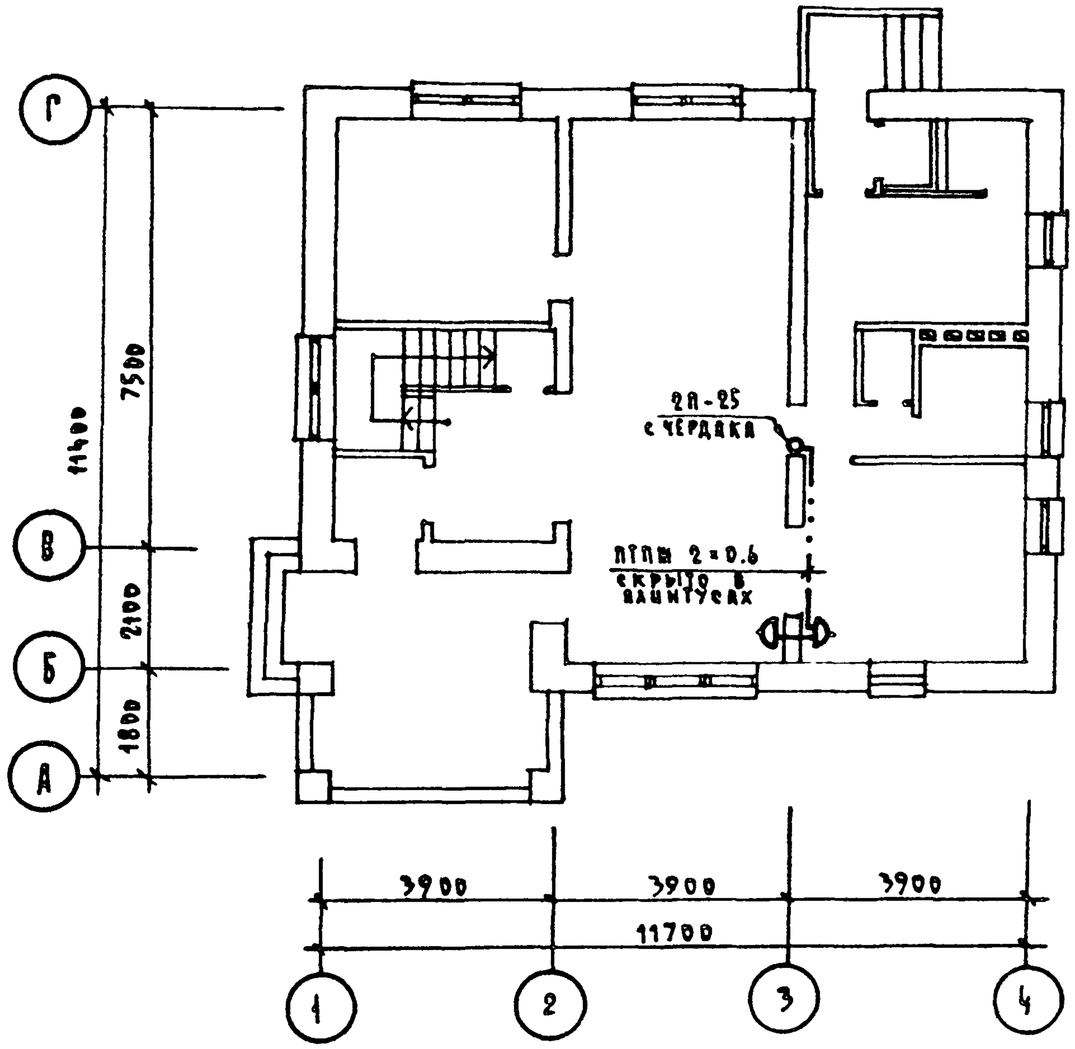

План мансарды

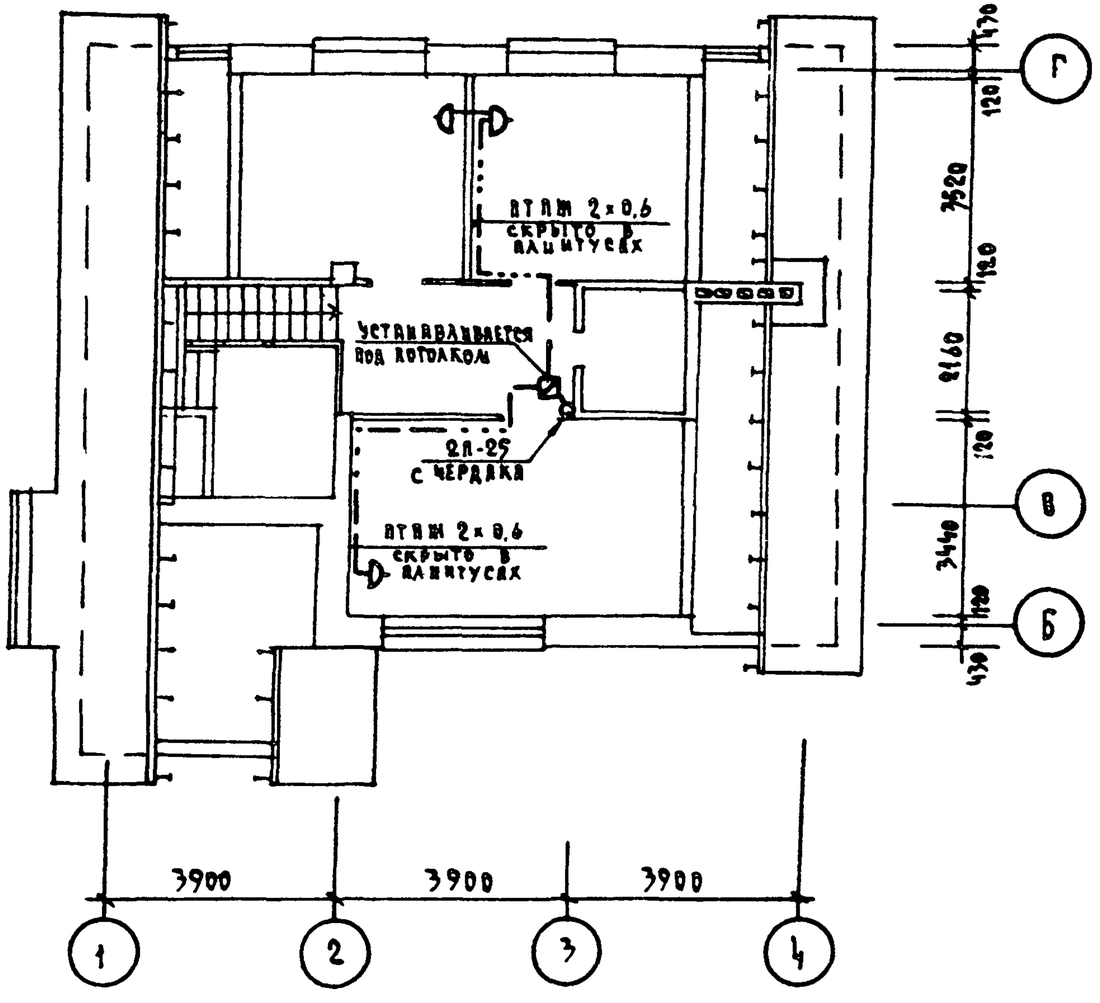

			144-16-137.90 СС
Привязан			Мансардный одноквартирный 5-комнатный жилой дом
Н. контр	Бородкин		Стадия: Р; Лист: 3; Листов:
Нач. отд.	Сапирнов		План расположения сетей связи на этаже и в мансарде
Гл. спец.	Бородкин		ЦНИИЭП грандиозельстрой
Рук. гр.	Логинова		
Инв. №	Исполн.	Чебышева	

24576-01 84

ВЕДОМОСТЬ РАБОЧИХ ЧЕРТЕЖЕЙ ОСНОВНОГО КОМПЛЕКТА

Лист	Наименование	Примечан.
1	ОБЩИЕ ДАННЫЕ	
2	ПЛАН. СХЕМА ГАЗООБОРУДОВАНИЯ	

ВЕДОМОСТЬ ССЫЛОЧНЫХ И ПРИЛАГАЕМЫХ ДОКУМЕНТОВ

Обозначение	Наименование	Примечание
	ССЫЛОЧНЫЕ ДОКУМЕНТЫ	
ГОСТ 10705-80	Трубы стальные электросварные	
ГОСТ 10704-76	Трубы стальные электросварные	
СЕРИЯ 5.905-10	Установка газовых приборов и	
	аппаратов в жилых и коммунально-	
	-бытовых зданиях	
СЕРИЯ 5.905-8	Узлы и детали крепления газопро-	
	водов	
СЕРИЯ 5.905-13	Шкафные индивидуальные баллон-	
	ные установки.	
	ПРИЛАГАЕМЫЕ ДОКУМЕНТЫ	
ГСВ.СО.	Спецификация оборудования	Альбом II

Типовой проект соответствует действующим нормам и правилам.

ГЛ. ИНЖЕНЕР ПРОЕКТА | ЮТКАНДОВ |

ГЛ. ИНЖЕНЕР ПРОЕКТА ПРИВЯЗКИ

ОБЩИЕ УКАЗАНИЯ

1. Газоснабжение жилого дома запроектировано, как вариант, от индивидуальной 2х баллонной установки сжиженного газа.
2. На кухне устанавливается 4х конфорочная газовая плита с духовым шкафом.
3. Газопровод прокладывается открыто. При пересечении стен газопровод заключается в футляр. Крепление газопровода осуществляется с помощью кронштейнов и крюков. После опрессовки, газопровод окрашивается масляной краской за 2 раза.
4. Расчет газопровода произведен в соответствии со СНиП 2.04.08-87г.
5. Производство и приемку строительно-монтажных работ по газооборудованию выполнить в соответствии следующих норм и правил:
   - СНиП 2.04.08-87. Газоснабжение.
   - „Правила безопасности в газовом хозяйстве" Госгортехнадзора СССР, изд. 1982г.
6. Проект газоснабжения должен быть согласован с местным Управлением газового хозяйства.

Привязан

144-16-137.90 ГСВ

Р	Ютландов		Мансардный одноквартирный 5-комнатный жилой дом	Стадия	Лист	Листов
Д	Смирнов			Р	1	2
	Ютландов		ОБЩИЕ ДАННЫЕ	ЦНИИЭП Граждансельстрой		
Д	Чушакова	1990				

24576-01 85

Типовой проект 144-16-137.90 ГСВ

План
М 1:100

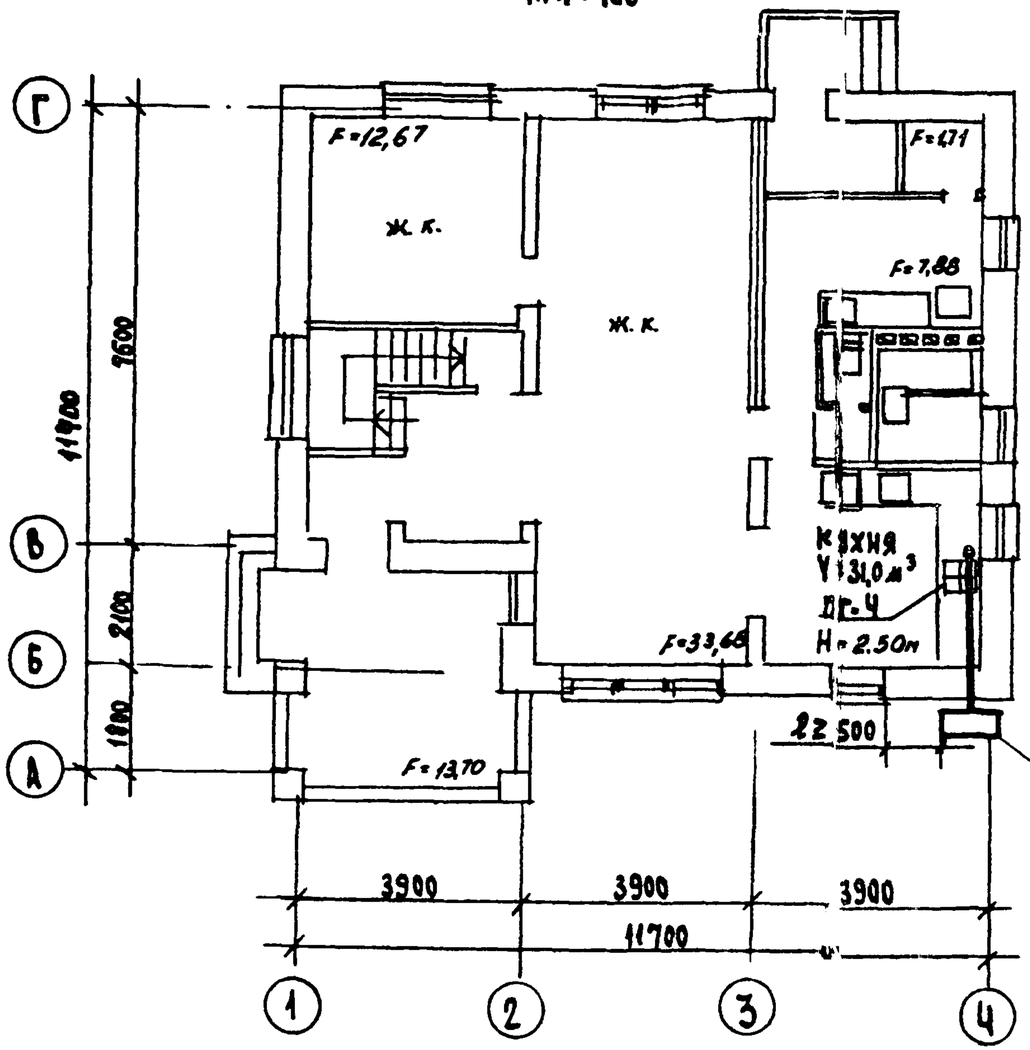

Индивидуальная баллонная установка на 2 баллона
3-50

Схема газооборудования
М 1:100

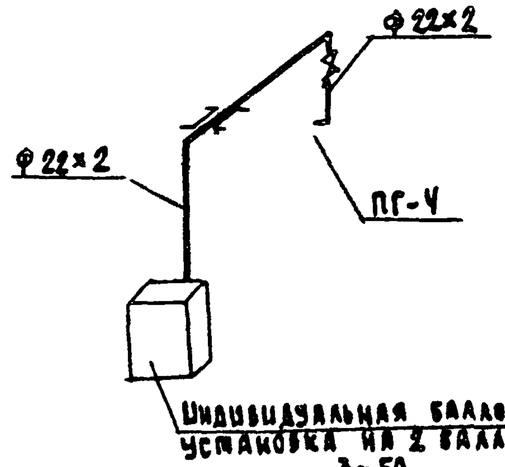

Индивидуальная баллонная установка на 2 баллона
3-50

Привязан				144-16-137.90 ГСВ		
Инв.№				Мансардный одноквартирный 5-комнатный жилой дом	Стадия	Лист	Листов
	Н.Контр.	Юталадов			Р	2	
	Нач.отд.	Смирнов		План. Схема газооборудования	ЦНИИЭП грандансельстр		
	Гл.спец.	Юталадов					
	Инженер	Чмакова					

24576-01 (86)