ТИПОВЫЕ СТРОИТЕЛЬНЫЕ КОНСТРУКЦИИ, ИЗДЕЛИЯ И УЗЛЫ

СЕРИЯ Б1.020.1-7

СБОРНО-МОНОЛИТНАЯ КАРКАСНАЯ СИСТЕМА МВБ-01 С ПЛОСКИМИ ПЕРЕКРЫТИЯМИ ДЛЯ ЗДАНИЙ РАЗЛИЧНОГО НАЗНАЧЕНИЯ

ВЫПУСК 6-2

ДЕТАЛИ ЭФФЕКТИВНЫХ НАРУЖНЫХ СТЕН

РАЗРАБОТАНА:

НИЭП ГП БелНИИС

Директор института

Мордич А.И.

Главный инженер института

Вигдорчик Р.И.

УТВЕРЖДЕНА:

Министерством архитектуры
и строительства
Республики Беларусь

Приказ № 79 от 31 марта 1999г.

ВВЕДЕНА В ДЕЙСТВИЕ:

Приказом НИЭП ГП БелНИИС
№ 32-П от 28 апреля 1999г.

Регистрационный номер ГП "Минсктиппроект"

Обозначение		Наименование	Стр.
Б1.020.1-7 6-2	ОД	Общие данные	2
	01	Схема расположения узлов	3
	02	Примеры узлов кирпичных стен	4-9
	03	Примеры узлов стен из ячеистобетонных блоков	10-13

Общие указания

1. В настоящем выпуске приведены примеры узлов эффективных наружных стен. Узлы предназначены для применения в составе серии Б1.020.1-7 "Сборно-монолитная каркасная система МВБ-01 с плоскими перекрытиями для зданий различного назначения". Каркас МВБ-01 для жилых и общественных зданий предусматривает применение поэтажно опертых наружных стен или навесных, что позволяет получить их многовариантное конструктивное решение с высокими термическими сопротивлениями.
   Для максимального снижения нагрузки от наружных стен на несущие элементы каркаса их конструкции приняты облегченными.
2. В данном выпуске приведены:
   - конструкции стен из кирпича (трехслойные на металлических связях с утеплителем между наружным и внутренним кирпичными слоями);
   - **конструкции стен толщиной 400мм из ячеистобетонных блоков плотностью 500кг/м^3;**
3. При проектировании стен в облицовочном слое из кирпича должны быть предусмотрены температурные швы, устраиваемые с шагом по вертикали не более 9 м.
4. Для наружных трехслойных стен из кирпича в качестве утеплителя приняты минераловатные полужесткие и жесткие плиты или пенополистирол с коэффициентом теплопроводности не более 0,045 Вт/м^{2o} С.
   Возможно применение и других высокоэффективных утеплителей с учетом противопожарных и санитарно-гигиенических требований.
5. В качестве наружных стен могут использоваться стены из навесных панелей двухрядной разрезки по сериям 1.030.1-1, 1.030.1-16, 1.232.1-7, Б1.232.1-7 или иных серий, а также панели индивидуальной разработки.
6. При пользовании данным альбомом необходимо учитывать, что в **альбоме приведены схемы зданий, фрагменты стен и принципиальные узлы их сопряжения с элементами каркаса, требующие доработки при конкретном проектировании здания.**
   Взаимное расположение внутренних поверхностей стен и колонн здания предпологается следующими: стена и колонна лицуются; колонна частично выступает из стены; колонна полностью выступает.

Согласовано

Взам.инв.N

Подп. и дата 12.12.98

Инв.N подл. 35

Изм.	Кол.уч.	Лист	N док.	Подп.	Дата
Гл.инж.		Вигдорчик			11.98
Рук. ОЭП		Стельмашонок			11.98
Гл.спец.конструктор.		Стельмашонок			11.98
ГКП		Мордич Г.			11.98
Н.контр.		Миренкова			11.98

Б1.020.1-7 6-2 ОД

Общие данные

Стадия	Лист	Листов
С	1	1

НИЭП БелНИИС
Министерства архитектуры и строительства

Схема расположения узлов

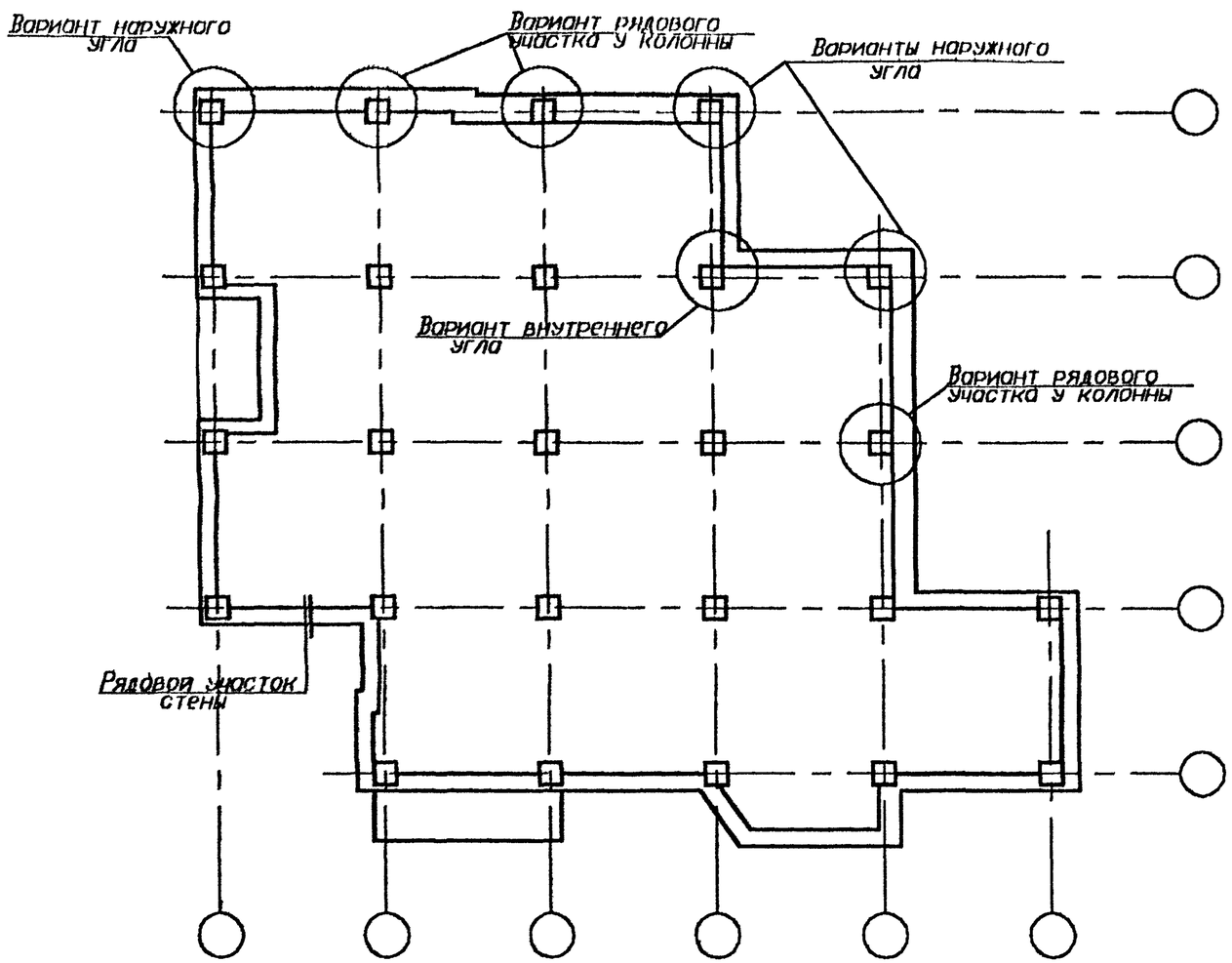

Согласовано

Взам.инв.N

Подпись и дата 12.12.98

Инв.N подл. 35

Изм.	Кол.уч.	Лист	N док.	Подп.	Дата	Б1.020.1-7 6-2 01		
Рук. ОЭП		Стельмаонок			11.98	Схема расположения узлов	Стадия	Лист	Листов
Гл.спецконстр.		Стельмаонок			11.98		С	1	1
ГКП		Мордич Г.			11.98		НИЭП БелНИИС Министерства архитектуры и строительства		
Н.контр.		Миренкова			11.98				

Рядовой участок стены у колонны 300х300 мм

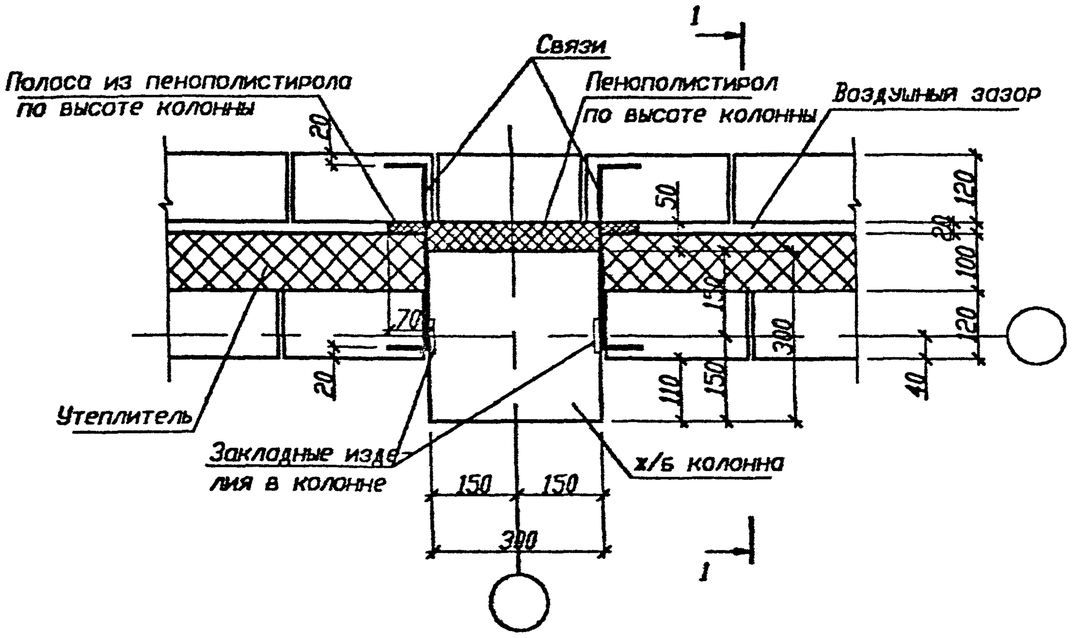

1-1

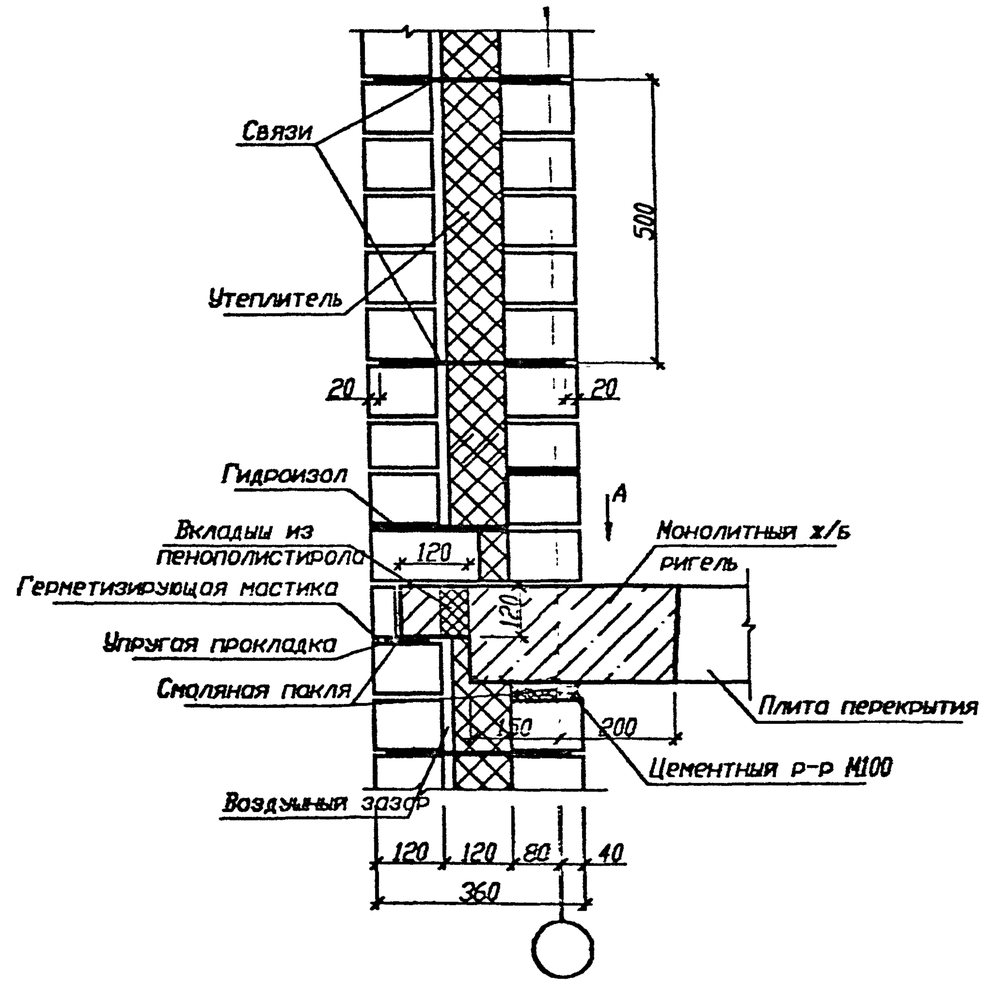

Вид А см. л. 3

Рядовой участок кирпичной стены между колоннами

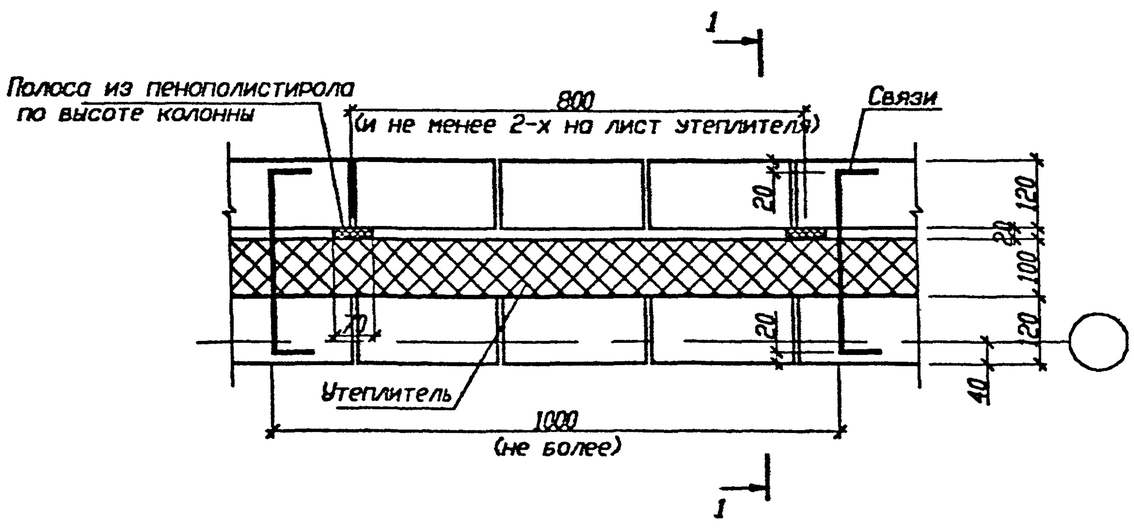

Изм.	Кол.уч.	Лист	N док.	Подп.	Дата	Б1.020.1-7 6-2 02		
Рук. ОЭП		Стельмахонок			11.98	Узлы кирпичных стен	Стадия	Лист	Листов
Гл.спец.конст.		Стельмахонок			11.98		С	1	6
ГКП		Нордин Г.			11.98		НИЭП БелНИИС Министерства архитектуры и строительства		
Н.контр.		Киренкова			11.98				

Инв. N подл. | Подпись и дата | Взам. инв. N

Ж5 | 12.12.98

Рядовой участок стены у колонны 400х400 мм

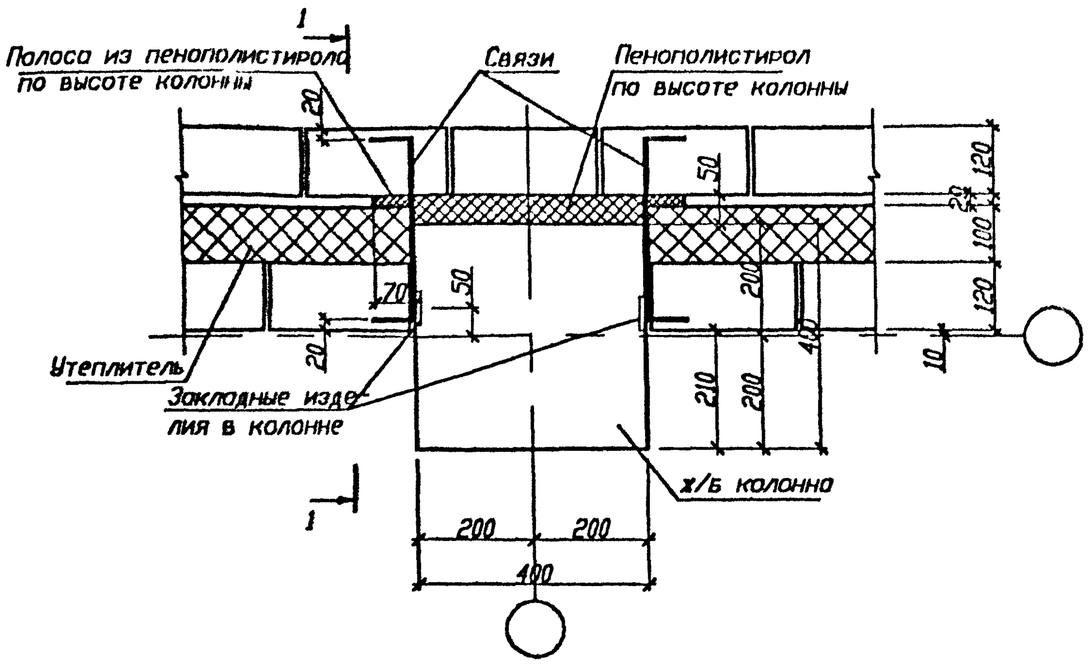

1-1

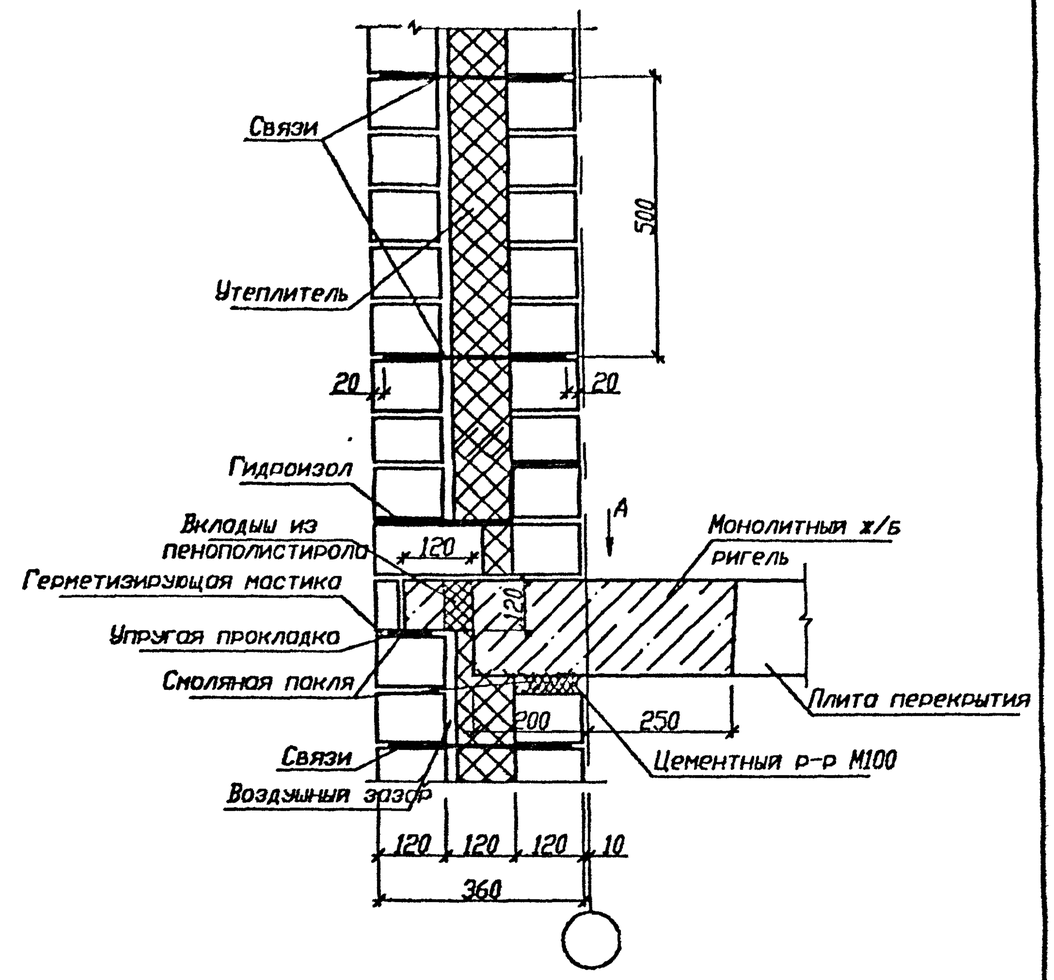

Вид А см. л. 3

Рядовой участок кирпичной стены между колоннами

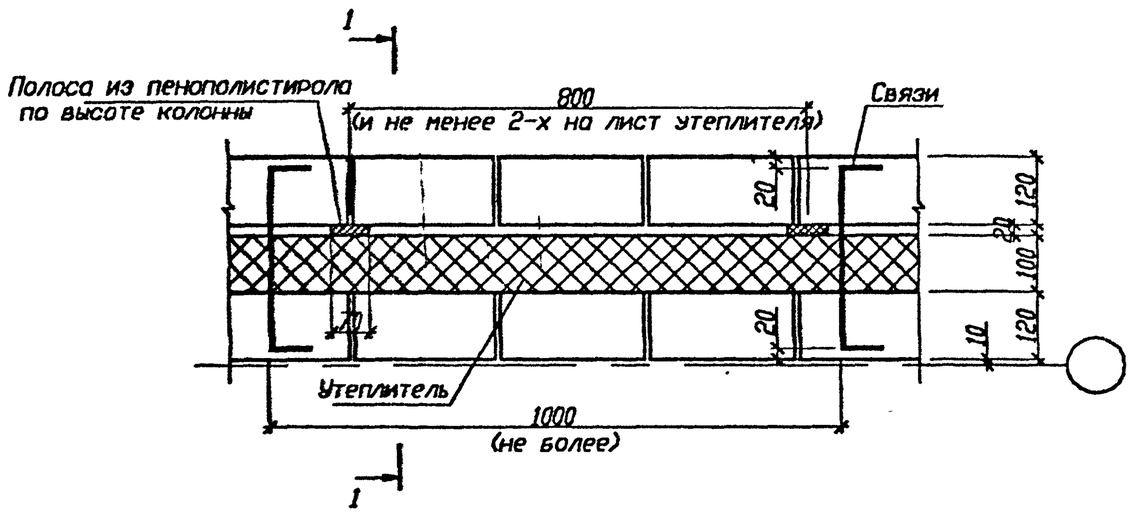

Изм.	Кол.уч.	Лист	Nдок.	Подпись	Дата	Б1.020.1-7 6-2 02	Лист 2

Инв.N подл. | Подпись и дата | Взам.инв.N
35 | 12 12 93 | |

Внутренний угол кирпичной стены при колонне 300х300 мм

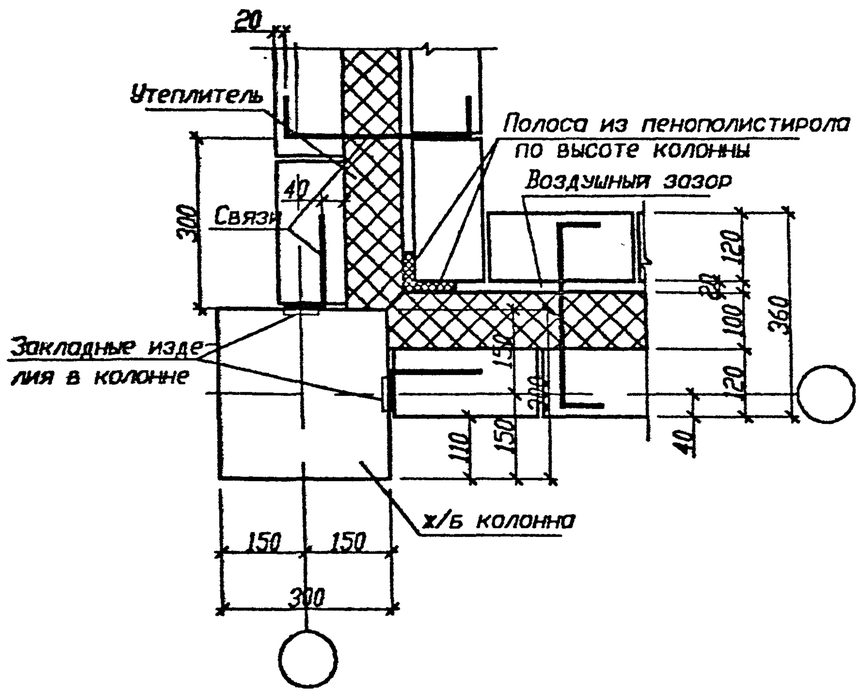

Внутренний угол кирпичной стены при колонне 400х400 мм

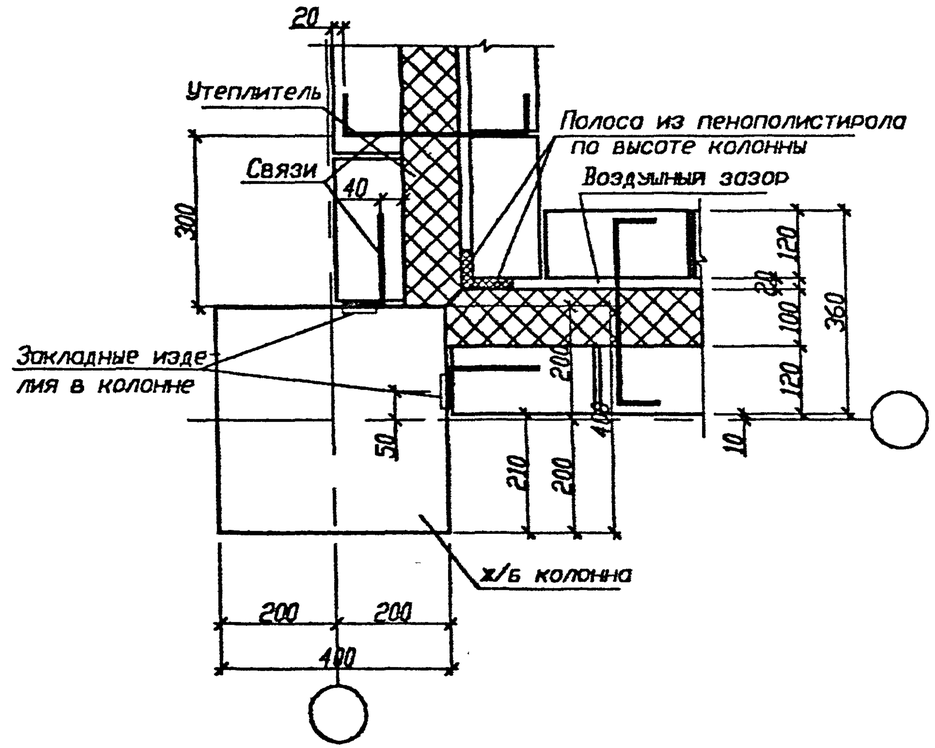

Вид А

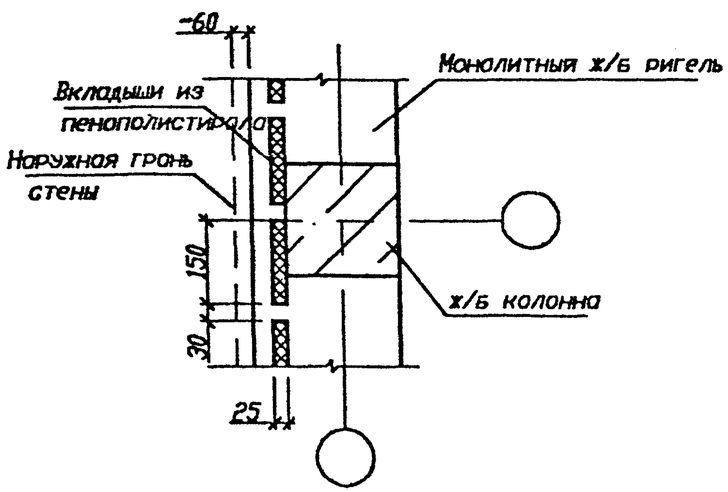

Изм.	Кол.уч.	Лист	Nдок.	Подпись	Дата	Б1.020.1-7 6-2 02	Лист 3

Инв.N подл. | Подпись и дата | Взам.инв.N
35 | 12.12.98

Наружный угол кирпичной стены при колонне 300х300 мм

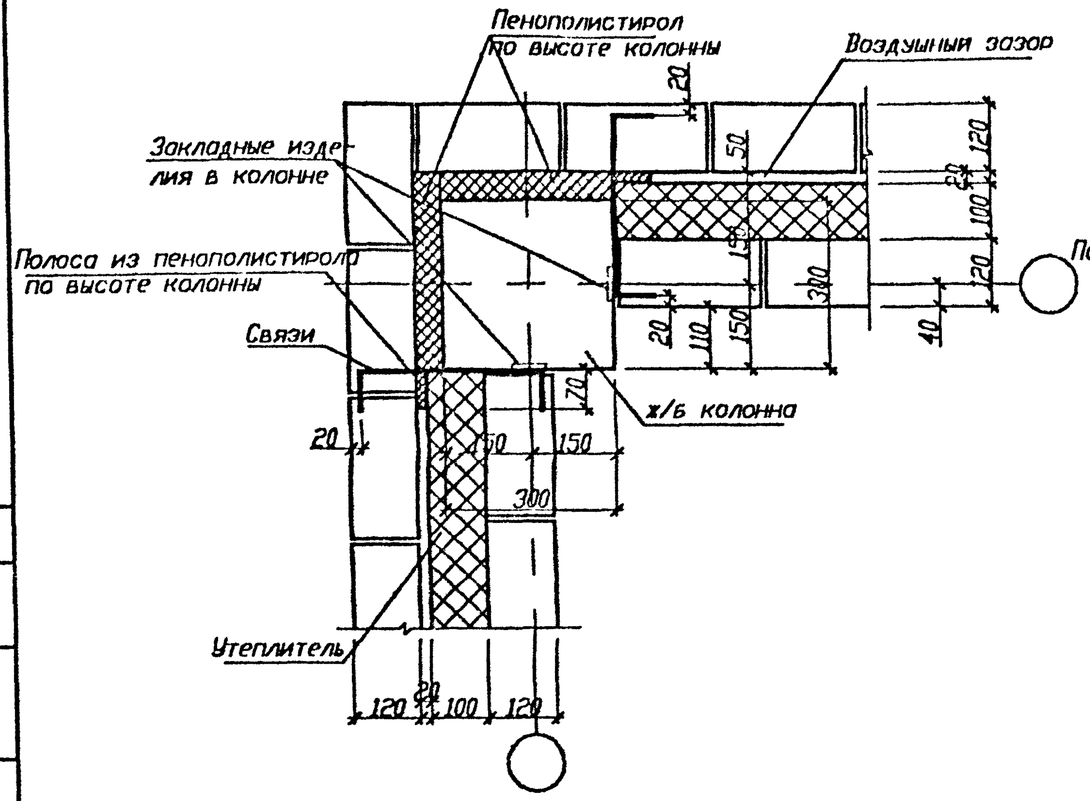

Наружный угол кирпичной стены при колонне 400х400 мм

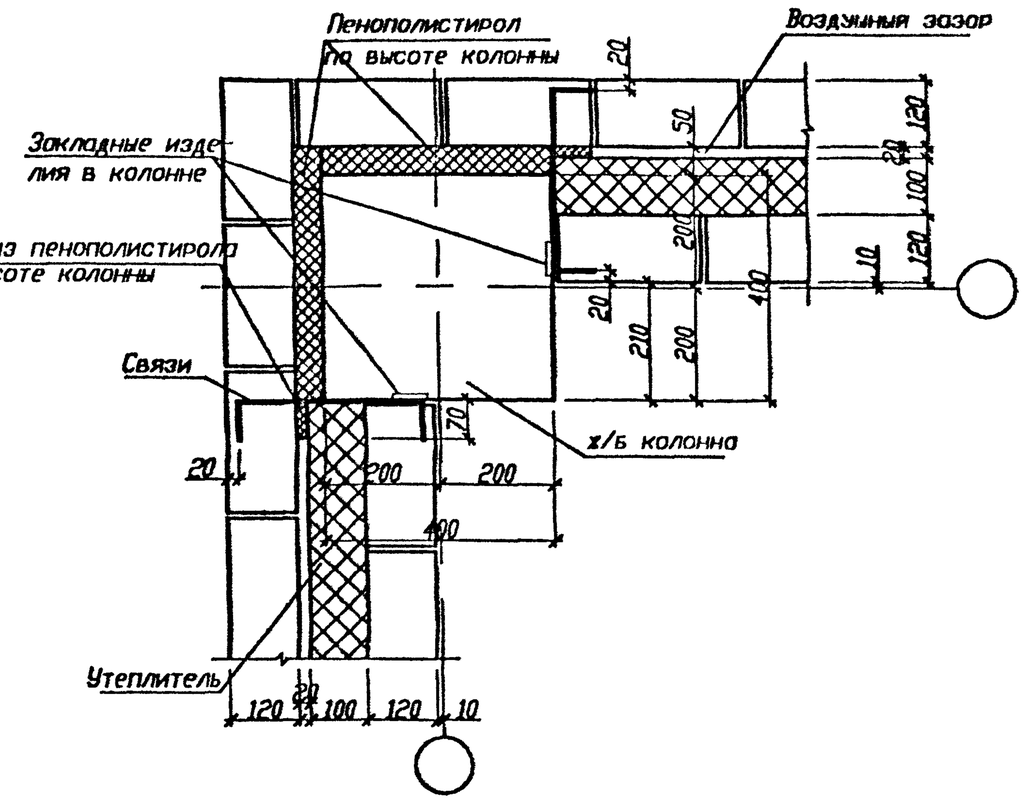

Инв.N подл.	Подпись и дата	Взам.инв.N
35	12.12.98	

Изм.	Кол.уч.	Лист	N док.	Подпись	Дата	61.020.1-7 6-2 02	Лист 4

Варианты решения внутренних углов

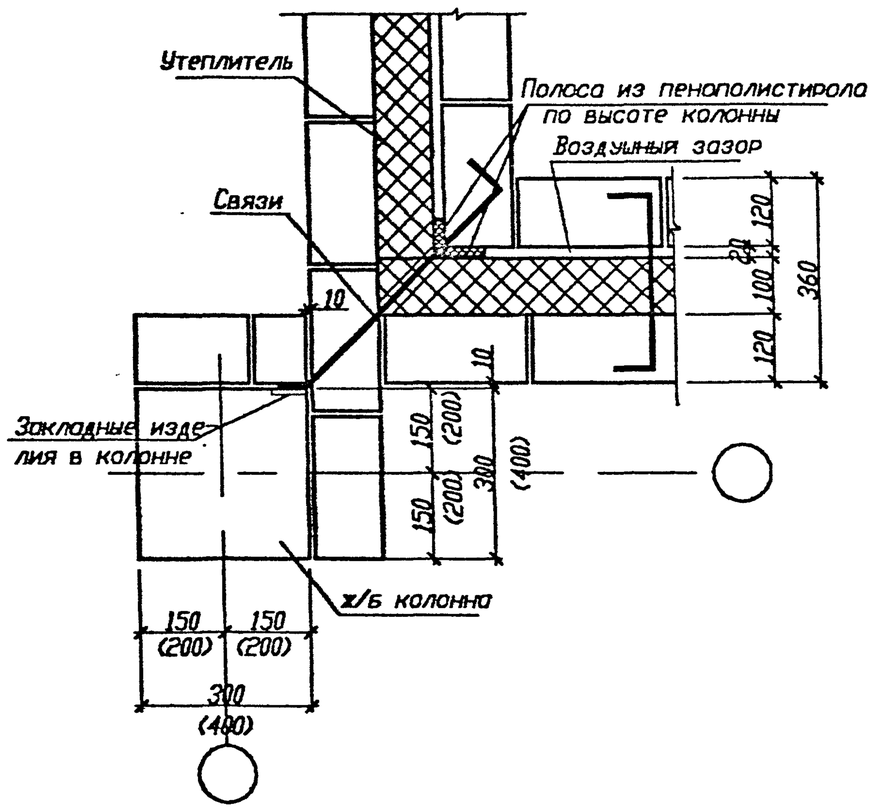

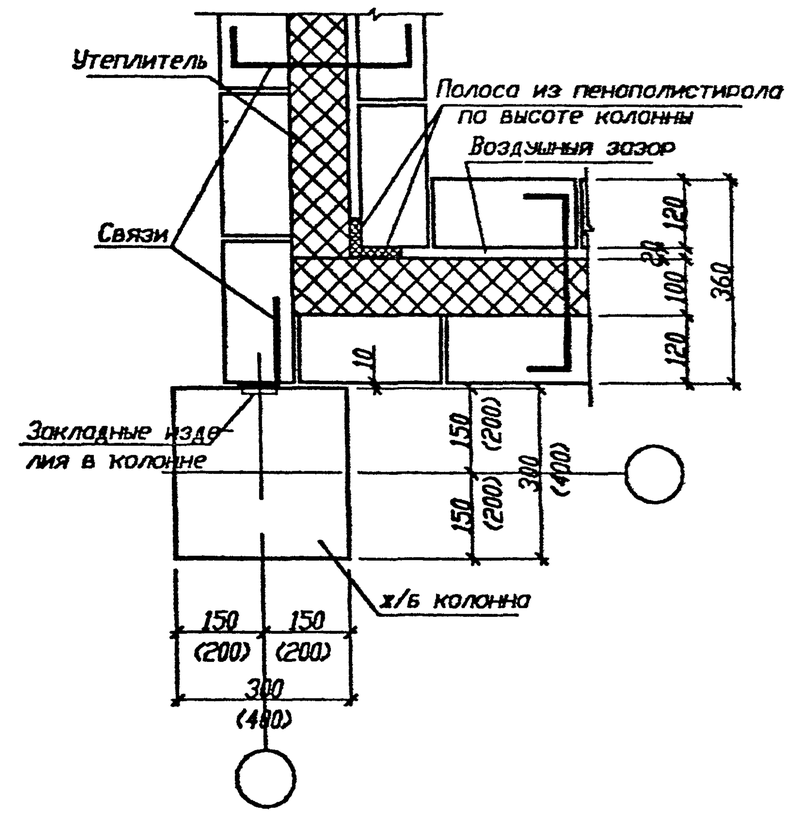

Инв.N подл.	Подпись и дата	Взам.инв.N
35	12.12.91	

Изм.	Кол.уч.	Лист	Nдок.	Подпись	Дата	61.020.1-7 6-2 02	Лист 5

Варианты решения наружных углов

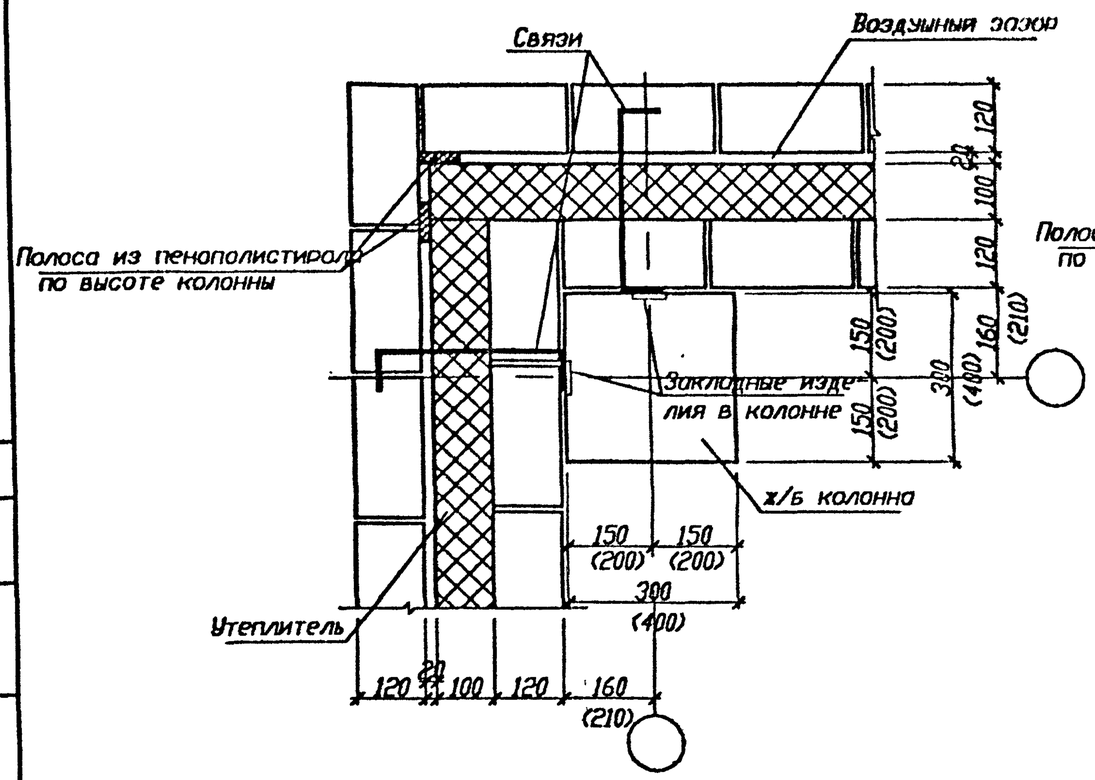

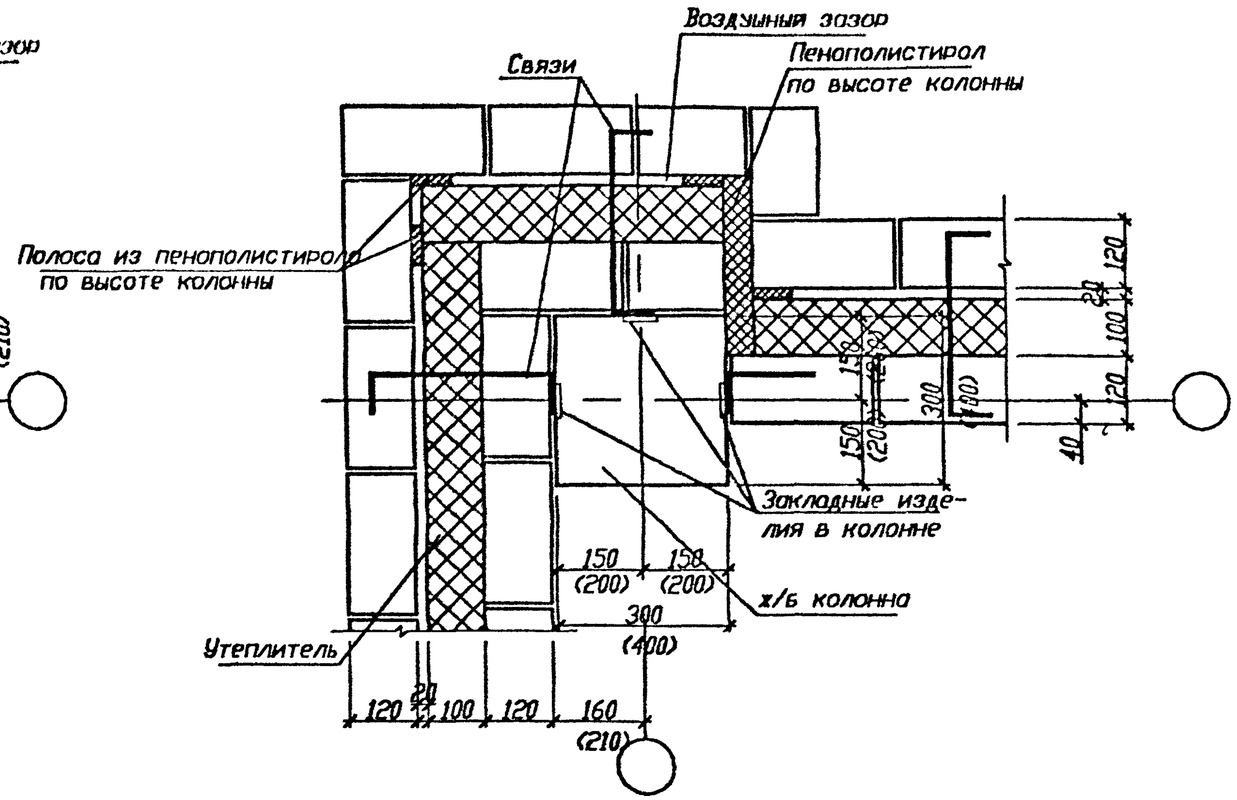

Инв.N подл.	Подпись и дата	Взам.инв.N
35	12 12 98	

Изм.	Колич.	Лист	Nдок.	Подпись	Дата

Б1.020.1-7 6-2 02

Лист 6

Рядовой участок стены у колонны 300х300 мм

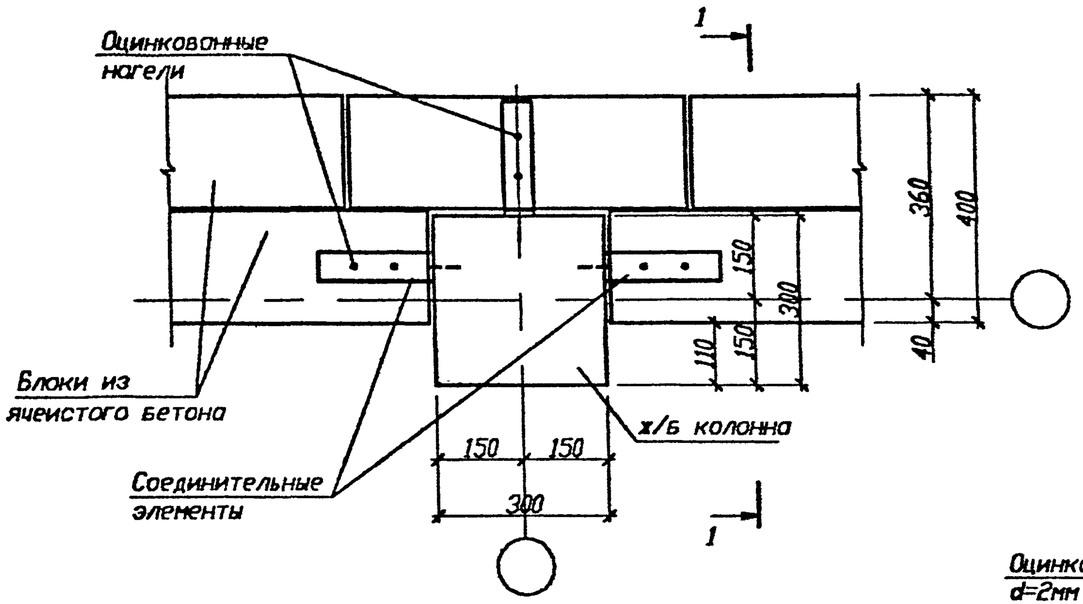

Рядовой участок стены у колонны 400х400 мм

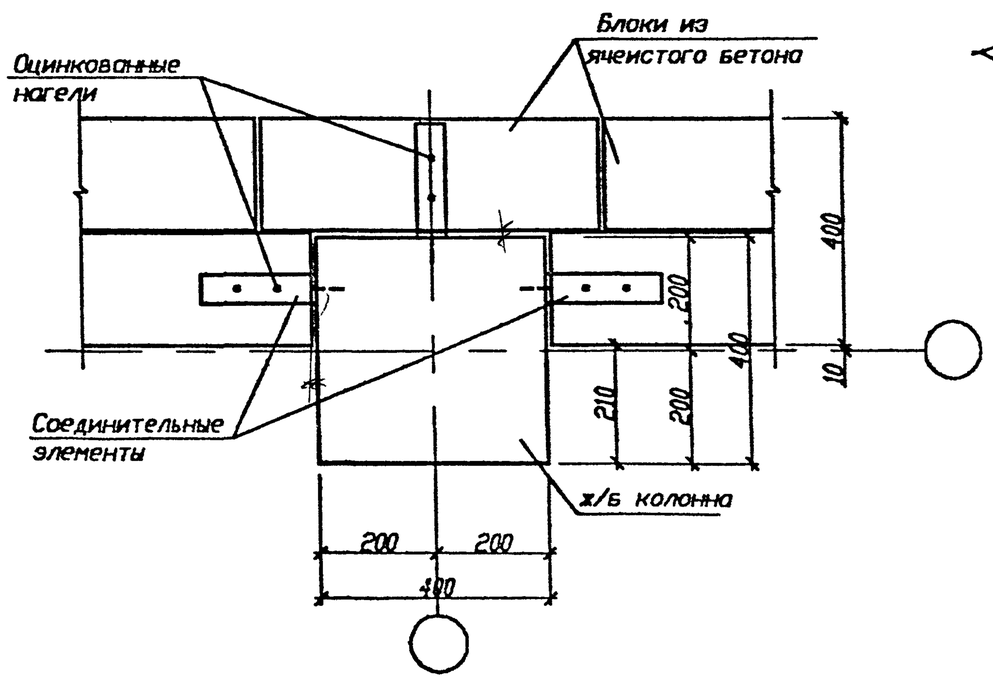

Соединительный элемент

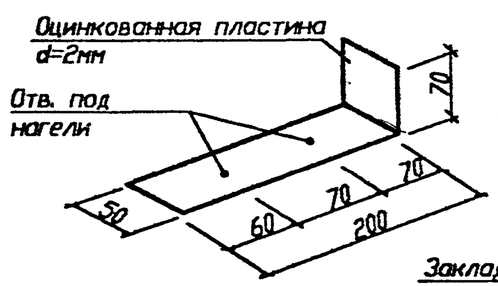

1-1 (2 – 2)

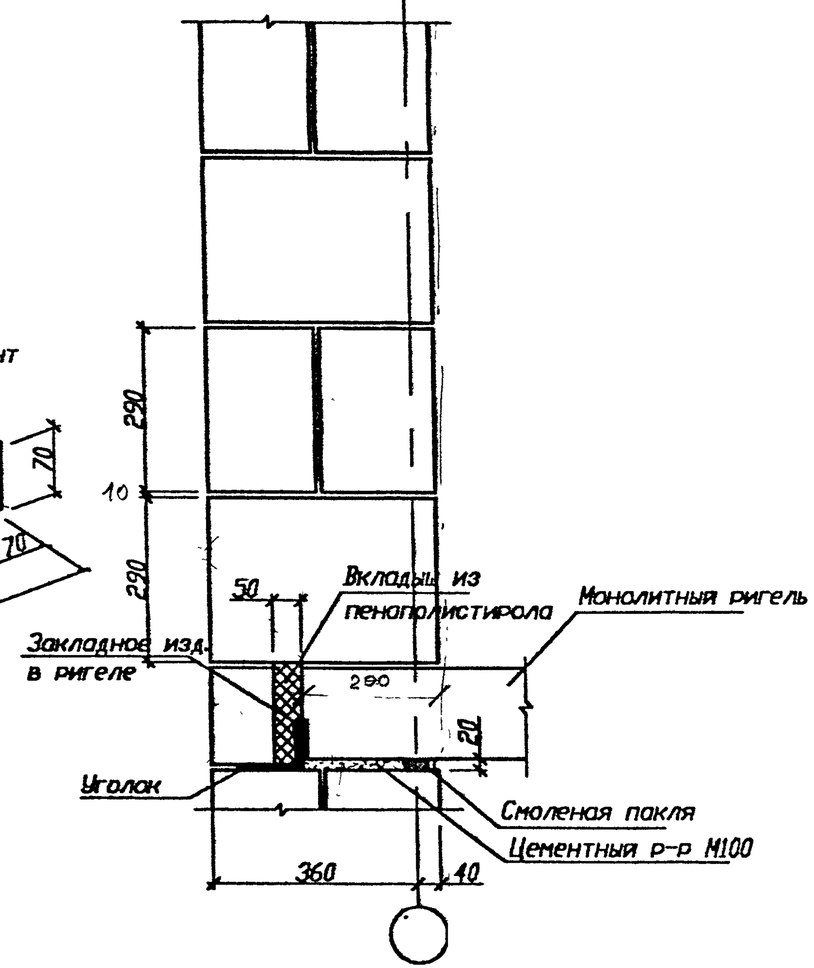

Изм.	Кол.уч.	Лист	N док.	Подп.	Дата	61.020.1-7 6-2 03		
Рук. ОЭП		Стельмахонок			11.98	Узлы стен из ячеистобетонных блоков	Стадия	Лист	Листов
Гл.спец.конст.		Стельмахонок			11.98		С	1	2
ГКП		Мордич Г.			11.98		НИЭП БелНИИС Министерства архитектуры и строительства		
Н.контр.		Миренкова			11.98				

Взам.инв.N

Подпись и дата 12 12 98

Инв.N подл. 35

Детали углов стен из ячеистобетонных блоков

Наружный угол

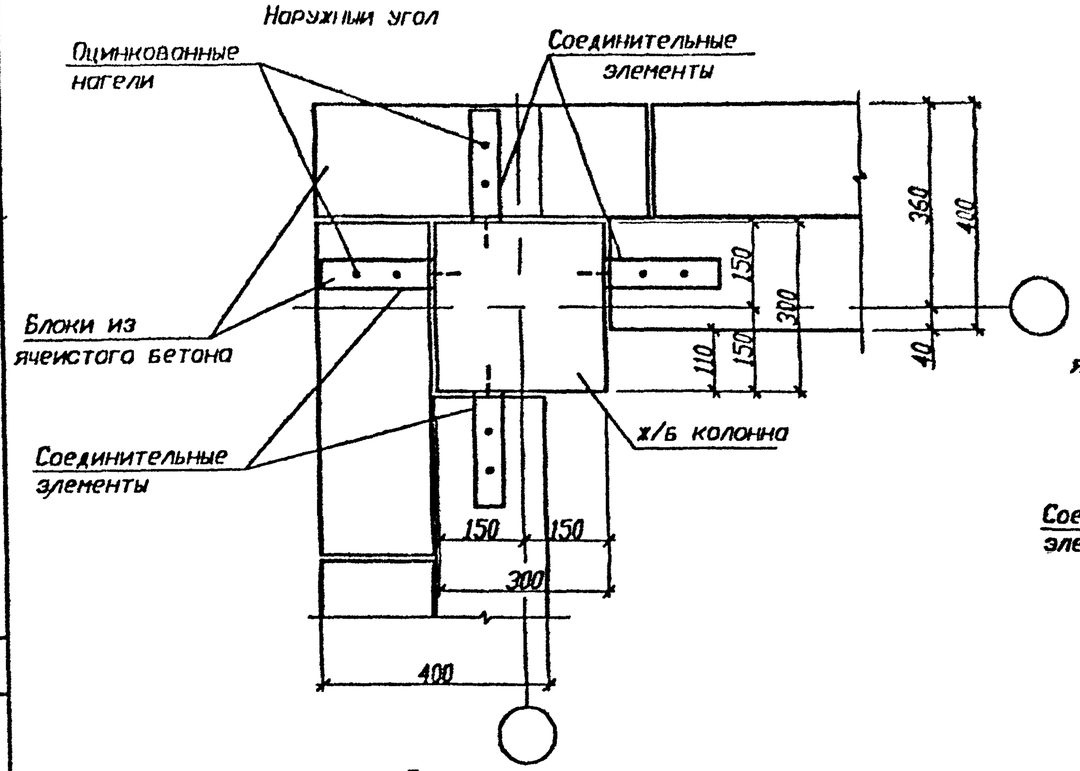

Наружный угол

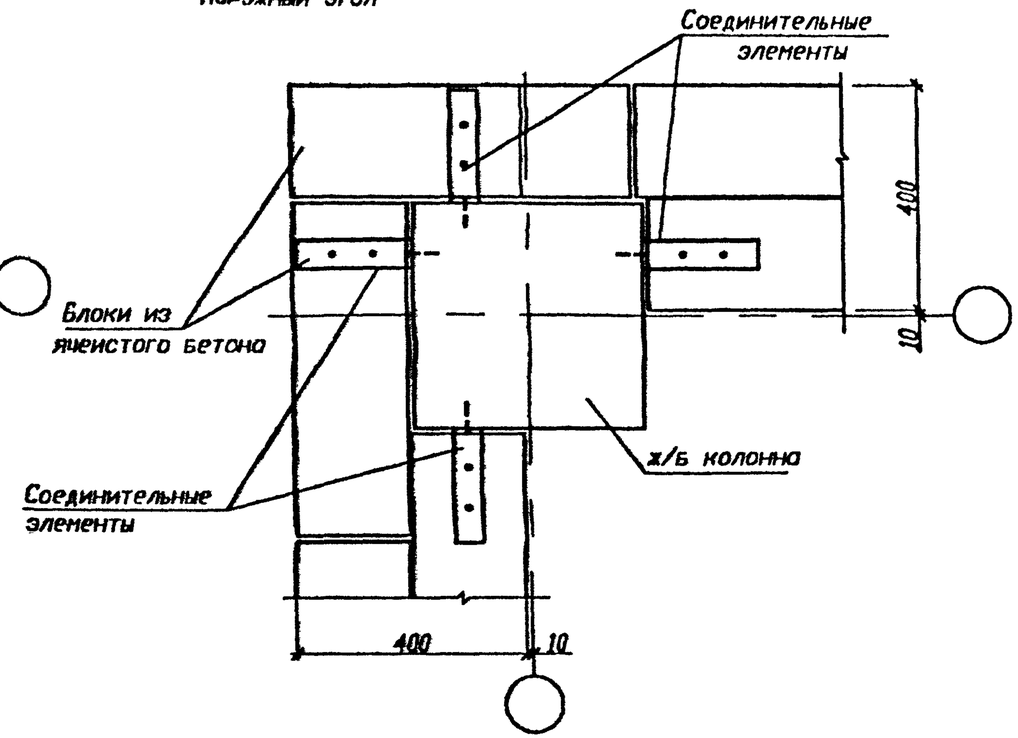

Внутренний угол

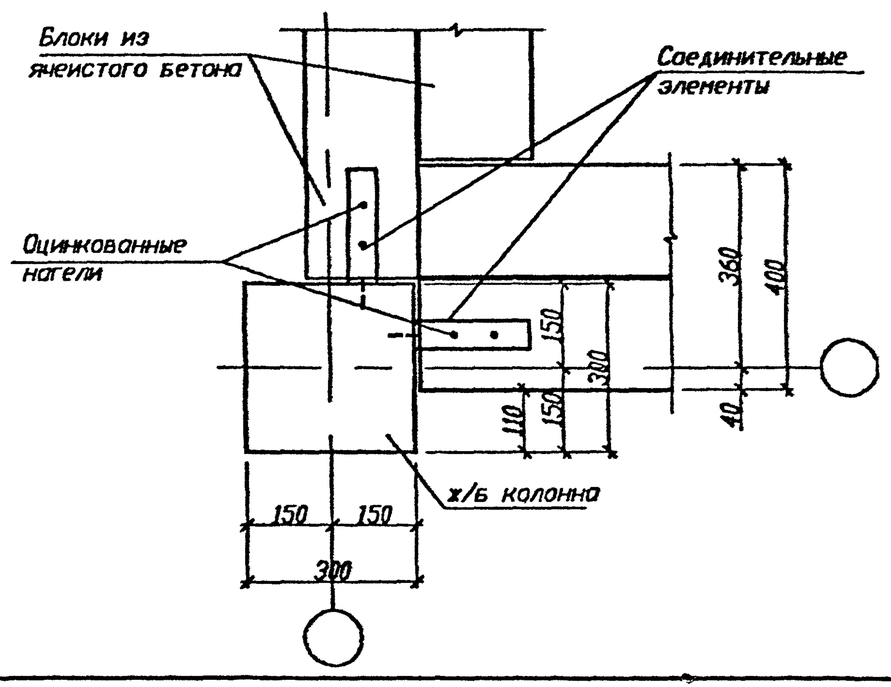

Изм.	Кол.уч.	Лист	N док.	Подпись	Дата	61.020.1-7 6-2 03	Лист 2

Инв.N подл. 35 | Подпись и дата 12.12.98 | Взам.инв.N

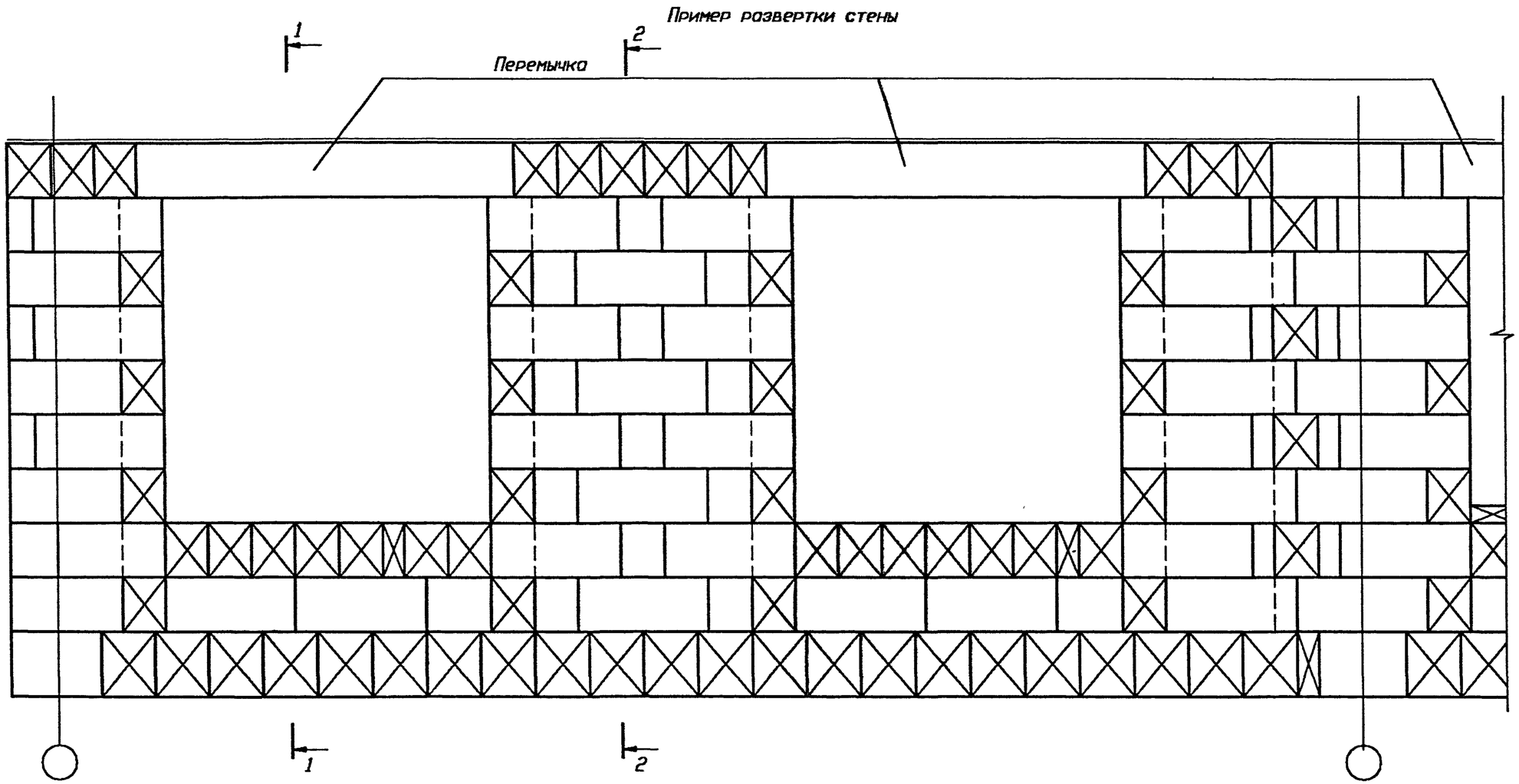

Сечения см. л.4

Согласовано

Взам.инв.N

Подпись и дата 12.12.98

Инв.N подл. 35

Изм.	Колич.	Лист	Nдок.	Подпись	Дата	Б1.020.1-7 6-2 03	Лист 3

1-1

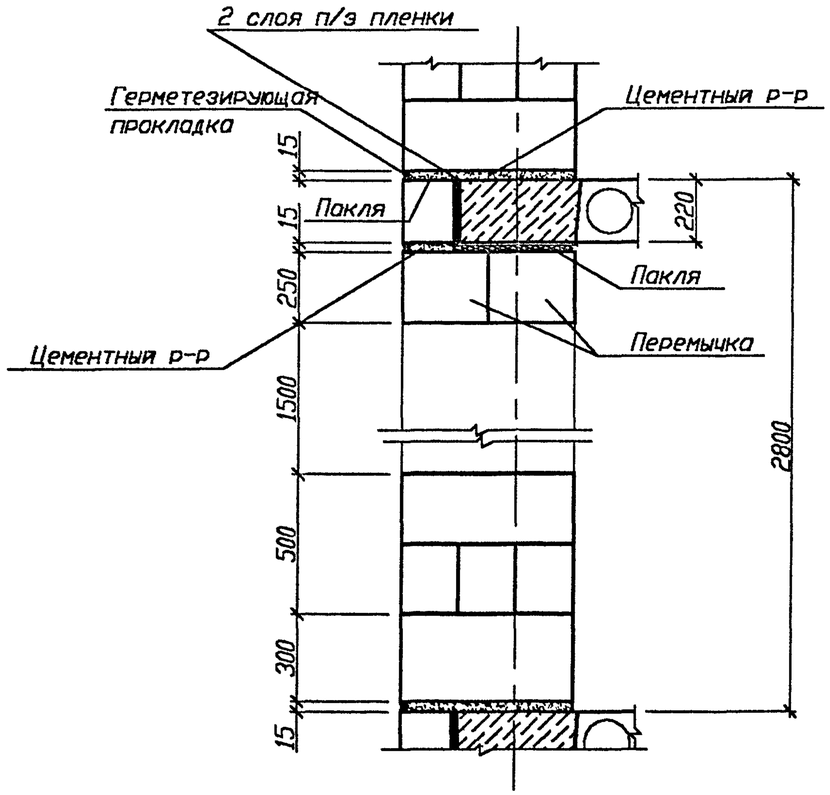

2-2

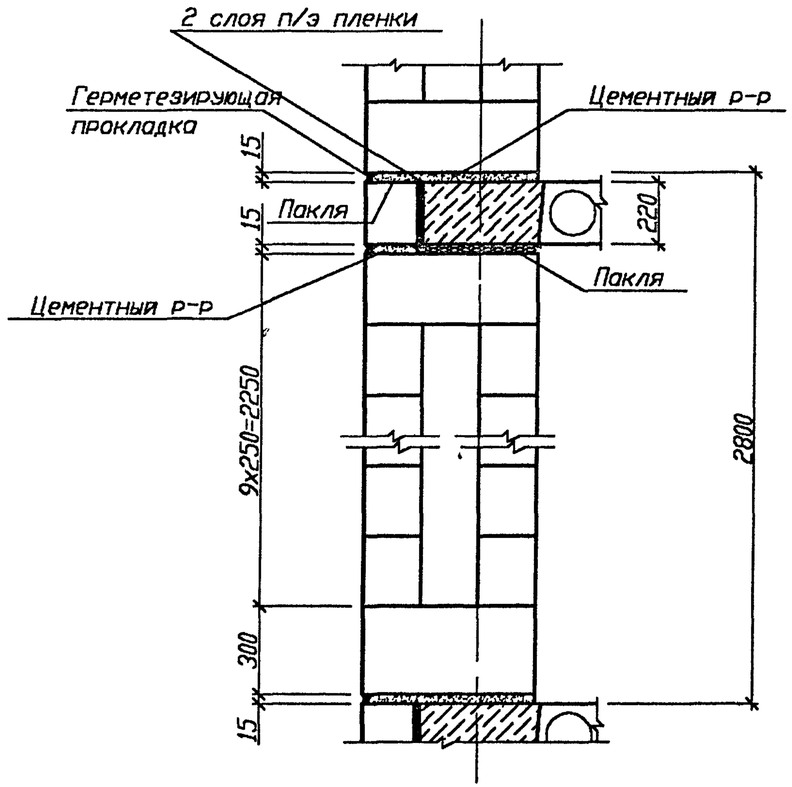

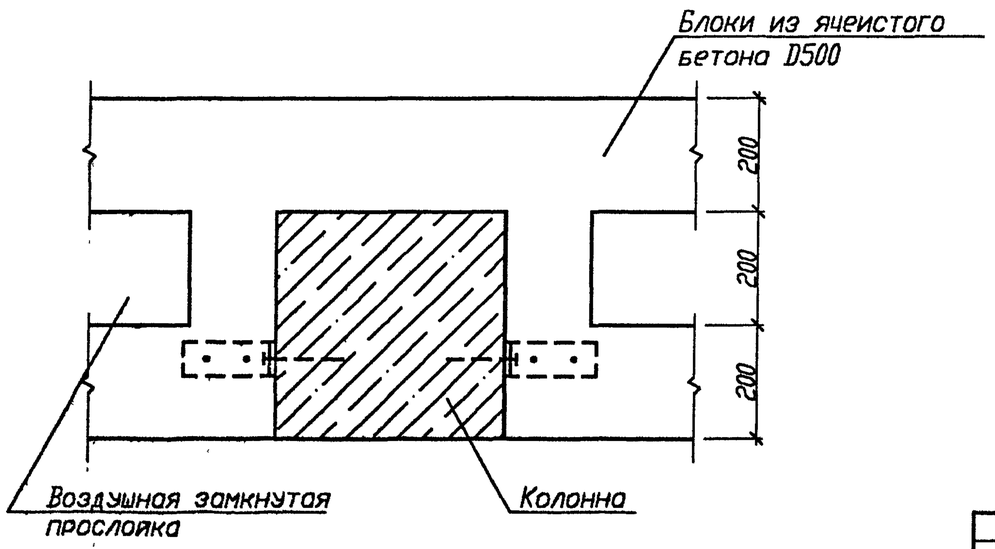

Согласовано

Инв.N подл.	Подпись и дата	Взам.инв.N
35	18.12.98	

Изм.	Колич.	Лист	Nдок.	Подпись	Дата	Б1.020.1-7 6-2 03	Лист 4