Копия верна

ТИПОВОЙ ПРОЕКТ

503-6-6.86

АВТОЗАПРАВОЧНАЯ СТАНЦИЯ ОБЩЕГО ПОЛЬЗОВАНИЯ ПРОПУСКНОЙ СПОСОБНОСТЬЮ 100 АВТОМОБИЛЕЙ В ЧАС

АЛЬБОМ II

Здание станции Пояснительная записка Чертежи (технология производства, архитектурные решения, конструкции железобетонные, конструкции металлические, внутренние водопровод и канализация, отопление и вентиляция, силовое электрооборудование, связь и сигнализация).

Сф 768/02

цена 2-66

				Привязан:	

Отпечатано
в Новосибирском филиале ЦИТП
630064 г. Новосибирск пр. Карла Маркса 1
Выдано в печать 4 - VIII 1987 г.
Заказ 1-1923 Тираж 650

Копия верна

ТИПОВОЙ ПРОЕКТ

503-6-6.86

АВТОЗАПРАВОЧНАЯ СТАНЦИЯ ОБЩЕГО ПОЛЬЗОВАНИЯ ПРОПУСКНОЙ СПОСОБНОСТЬЮ 100 АВТОМОБИЛЕЙ В ЧАС

АЛЬБОМ II

СОСТАВ ПРОЕКТА:

Альбом I	Площадка АЗС Общая пояснительная записка Чертежи (генплан, технологические коммуникации, архитектурно-строительные решения, наружные сети водоснабжения и канализации, электроснабжение, автоматизация)
Альбом II	Здание станции. Пояснительная записка Чертежи (технология производства, архитектурные решения, конструкции железобетонные, конструкции металлические, внутренние водопровод и канализация, отопление, и вентиляция, силовое электрооборудование, связь и сигнализация).
Альбом III	Сооружения АЗС. Чертежи (канализация, конструкции железобетонные, конструкции металлические).
Альбом IV	Нестандартизированное оборудование.
Альбом V	Строительные изделия.
Альбом VI	Спецификации оборудования.
Альбом VII	Ведомости потребности в материалах.
Альбом VIII	Сметы (книги 1,2,3).
Альбом IX	Показатели результатов применения научно-технических достижений в строительных решениях проекта

Примененные типовые проекты и типовые проектные решения.

типовой проект	704-1-161.83	Резервуар стальной горизонтальный цилиндрический для хранения нефтепродуктов ёмк. 25м³ (Казахский филиал ЦИТП)
типовой проект	704-1-159.83	Резервуар стальной горизонтальный, цилиндрический для хранения нефтепродуктов ёмк 5м³ (Казахский филиал ЦИТП)
типовой проект	902-3-25	Септики и вспомогательные сооружения производительностью 0,45-12,0 м³/сутки (распространяет ЦИТП)
типовой проект	191-115-92	Наливные и хозяйственные постройки щитовой и каркасной конструкции для поселков промышленных предприятий (уборные и мусоросборники) (распространяет ЦИТП)
типовой проект	402-2-24	Контрольно-измерительные пункты на подземных коммуникациях
типовые проектные решения	901-09-11.84	Колодцы водопроводные (распространяет ЦИТП)

Утверждено
Госкомнефтепродуктом СССР
Решение 24-13-9 от 12.02.86 г.

Введено в действие
«Гипронефтетрансом»
Приказ № 303 от 14 августа 1985 г.

Разработан
проектным институтом
"Гипронефтетранс"

Главный инженер института — В.И Лукьяновский

Главный инженер проекта — В.В. Новиков

				Привязан:
				Инв. №

Содержание альбома

Лист	Наименование чертежа	Страница
	Пояснительная записка	3,4
	Технология производства	
	Общие данные. План размещения оборудования	5
	Архитектурные решения	
1	Общие данные	6
2	План на отм. 0,000. Разрезы 1-1÷4-4. Фрагмент 1	7
3	Спецификация и ведомость перемычек	8
4	Фасады 1-2; 2-1; А-Б; Б-А	9
5	Окно подачи талонов. Сечения	10
6	План кровли. План полов. Узлы 1-4	11
	Конструкции железобетонные	
1	Общие данные	12
2	Схемы расположения элементов крылец по осям А и Б. Сечения. Узлы.	13
3	Схемы расположения плит покрытия, фундаментов, закладных элементов на отм. 3,600. Фрагмент 1. Сечения	14
	Конструкции металлические	
1	Общие данные	15
2	Схема расположения каркасов карниза. Разрезы. Узлы	16
	Внутренние водопровод и канализация	
1	Общие данные	17
2	План, схемы систем В1; Т3; К1; К2	18
	Отопление, вентиляция	
1	Общие данные	19
2	Отопление. Вентиляция. План схемы систем	20

Лист	Наименование чертежа	Страница
	отопления и вентиляции (I вариант)	
3	Отопление. Вентиляция: План схемы систем отопления и вентиляции (II вариант)	21
	Силовое электрооборудование	
1	Общие данные	22
2	Принципиальная однолинейная схема. Вариант отпуска нефтепродуктов по кредитным картам (начало)	23
3	Принципиальная однолинейная схема. Вариант отпуска нефтепродуктов по кредитным картам (окончание)	24
4	Принципиальная однолинейная схема. Вариант отпуска нефтепродуктов через кассовые аппараты (начало)	25
5	Принципиальная однолинейная схема. Вариант отпуска нефтепродуктов через кассовые аппараты (окончание)	26
6	Силовое электрооборудование. Планы.	27
7	План электроосвещения	28
8	Схема соединении топливораздаточных колонок „Нара 22"; „Нара 23" Вариант отпуска нефтепродуктов по кредитным картам.	29
9	Схема соединений топливораздаточных колонок „Нара 22" Вариант отпуска нефтепродуктов через кассовые аппараты.	30
10	Схема соединении топливораздаточных колонок „Нара 23" Вариант отпуска нефтепродуктов через кассовые аппараты.	31
11	Схема подключения и управления маслораздаточными колонками.	32
	Связь и сигнализация	
	Общие данные. План слаботочных устройств.	33

Альбом II

503-6-6.86

Типовой проект

Копия верна

Инв. № подл. | Подпись и дата | Взам. инв. №

Привязан

1. Технология производства

1.1. В помещении операторной установлены: стол и шкаф для хранения документации, несгораемый металлический шкаф, два стула.
В помещении склада находятся 4 стеллажа для расфасованных нефтепродуктов, два из них стоят непосредственно около окна для показа водителям, имеющихся в наличии нефтепродуктов

2. Архитектурные решения. Конструкции железобетонные.

2.1. Настоящим проектом предусматривается строительство автозаправочной станции в районах с сейсмичностью не выше 6 баллов, на площадке со спокойным рельефом.

2.2. Здание автозаправочной станции запроектировано с кирпичными стенами в трех вариантах: из силикатного, керамического эффективного и керамического обыкновенного кирпича.

2.3. Перегородки - кирпичные, в санузле и душевой - из керамического, остальные - из силикатного кирпича.

2.4. Кровля - совмещенная, рулонная с внутренним водоотводом.

2.5 В проекте предусмотрено три варианта утеплителя. пенобетон - $\rho = 0,6$ т/м³, керамзит - $\rho = 0,6$ т/м³, минераловатные плиты $\rho = 0,35$ т/м³.

2.6. Полы - с покрытием из поливинилхлоридного линолеума, керамической плитки и цементные по бетонной подготовке.

2.7. Фундаменты - из сборных бетонных блоков по ГОСТ 13579-78.

2.8. Покрытие - из сборных железобетонных плит по серии 1.141-1, вып. 64.

2.9. Антикоррозийная защита столярных и стальных элементов - окраска масляной краской ГОСТ 8292-75*. Краска наносится по грунтовке ПФ-020 ГОСТ 18186-79*.

2.10 Основные показатели

Наименование	Ед. изм.	Толщина стен	
		380	510
Площадь застройки	м²	80,6	84,9
Полезная площадь	м²	46,98	46,98
Строительный объем	м³	222,6	237,6

3. Внутренние водопровод и канализация

3.1. Водоснабжение
Ввод водопровода в здание станции выполняется из чугунных водопроводных труб ф 65мм ГОСТ 9583-75.
На вводе устанавливается водомер ВСКМ-32.

Внутренняя сеть водопровода монтируется из стальных водогазопроводных оцинкованных труб диаметром от 15 до 60 мм ГОСТ 3262-75*.

Вода расходуется для хозяйственно-питьевых и производственных нужд.

Для уборки территории АЗС и для полива зеленых насаждений от внутренней водопроводной сети здания станции предусматривается поливочный кран в стене здания.

Расчетные расходы воды сведены в таблицы на чертеже ВК л. 1. Ввод водопровода проложить в деревянном коробе размером 300х300 из досок $\delta = 25$мм с засыпкой шлаком.

3.2. Горячее водоснабжение
Горячая вода для душа приготавливается в электронагревателе марки УАП-400/09, устанавливаемого в тепловом пункте

Расходы горячей воды определены согласно СНиП II.34-76 и составляет 0,4 м³/сут.; 0,1 м³/ч., 0,2 л/с

3.3. Бытовая канализация.
Внутренние сети бытовой канализации выполняются из пластмассовых канализационных труб диаметром от 50 до 100 мм. ГОСТ 22689.3-77

Для вентиляции сети предусматривается стояк ф 100 мм который выводится выше кровли на 0,5м.

Расходы бытовых стоков приведены в таблице на чертеже ВК л. 1.

4. Отопление, вентиляция.

4.1. Отопление здания станции запроектировано в двух вариантах, от внешних тепловых сетей (I вариант) и собственный электрический водогрейный котел (II вариант)

Теплоносителем системы отопления принята горячая вода с параметрами 95 - 70°С.

Система отопления запроектирована двухтрубной тупиковой с верхней разводкой.

В качестве нагревательных приборов используются конвекторы типа „Комфорт" и регистры из гладких труб.

4.2. Вентиляция здания станции запроектирована приточно-вытяжная с естественным и механическим побуждением движения воздуха.
Вентиляция с механическим побуждением запроектирована из гардероба (местный отсос от шкафчиков хранения специальной одежды. Система В1). В остальных помещениях запроектирована естественная вентиляция.

4.3. Использование тепла удаляемого воздуха вытяжной системы В1 экономически не целесообразно, так как система В1 периодического действия работает не более двух часов в смену.

5. Силовое электрооборудование

5.1. Силовое электрооборудование и электроосвещение здания станции.

5.1.1 Основными потребителями электроэнергии в здании являются светильники, электронагреватель УАП 400/09, электродвигатель вентилятора и для варианта теплоснабжения от собственного источника тепла - электрокотлы КЭВ 9/04.

5.1.2. Защита электрооборудования и питающих линий осуществляется автоматическими выключателями в варианте 1 (отпуск по кредитным картам) установленными в шкафу ШЗУ-2-12 и в варианте 2 (отпуск через кассовые аппараты) установленными в шкафу УСА (устройство силовой автоматики), а также тепловыми расцепителями магнитных пускателей, установленных в шкафу ДМ-07.

5.1.3. Силовые и контрольные проводки в здании АЗС осуществляется кабелями с пластмассовой изоляцией (АКВВГ, АВВГ), проложенными открыто по строительным конструкциям на скобах или в подливке пола в пластмассовых трубах.
Электроосвещение здания станции выполнено светильниками УСП-35-2х40 в основных помещениях и светильниками НСП03-60-0193 и РВО-42У2 с лампами накаливания во вспомогательных помещениях.

Групповая осветительная сеть в здании выполняется проводом марки АППВ скрыто под штукатуркой и кабелями марки АВВГ открыто на скобах в помещениях без повышенных требований к отделке.
Ремонтное освещение в операторной осуществляется переносной лампой РВО напряжением 36В Питание переносной лампы осуществляется от ящика с понижительным трансформатором 220/36В мощностью 0,25кВ-А в операторной.

5.2 Установка аппаратов управления

5.2.1. В варианте 1 (отпуск нефтепродуктов по кредитным картам) блок аппаратный устанавливается на столе оператора. Перфоратор устанавливается вблизи рабочего места оператора в месте удобном для работы с ним

Нач. отд.	Сизалов		08.86
Нач. отд.	Забулонов		06.86
Нач. отд.	Черноподиев		06.86
Рук. отд.	Митницкая		06.86
Н. контр.	Захаров		06.86
Гл. инж. пр.	Новиков		06.86

ТП 503-6-6.86 ПЗ

Пояснительная записка

Стадия	Лист	Листов
РП	1	2

Госкомнефтепродуктснаб РСФСР

Типовой проект 503-6-6.86 Альбом II

Копия

Инв. № подл. | Подпись и дата | Взам. инв. №

Устройство ввода устанавливается перед зданием АЗС в телефонной будке Схемы соединений аппаратов управления и топливораздаточных колонок смотри листы ЭМ-8, ЭМ-9, ЭМ-10.

В варианте 2 (контроль отпуска нефтепродуктов через кассовые аппараты) устройство регистрации и контроля отпуска нефтепродуктов (УРК) представляет из себя пульт управления, устанавливаемый рядом со столом оператора.

5.3. Заземление

5.3.1 Заземление электрооборудования осуществляется присоединением его к внутреннему заземляющему устройству стальной полосой сечением 25×4 мм сваркой или болтовым соединением.

В качестве заземляющих проводников используется также четвертая (нулевая) жила питающего кабеля. Внутреннее заземляющее устройство соединяется с наружным стальной полосой сечением 40×4 мм не менее как в двух местах (см лист ЭС-3, альбом I).

6. Связь и сигнализация

6.1. Телефонизация

Для телефонизации АЗС предусматривается ввод телефонного кабеля с включением его в распределительную коробку типа КРТП 10×2.

Телефонный аппарат устанавливается в операторной.

Абонентская сеть выполняется проводом типа ТРП 1×2×0,4

6.2. Радиофикация

Для радиофикации АЗС предусматривается ввод кабеля радиофикации с включением в него через абонентский трансформатор ТАМУ-10 и разветвительные коробки УК-2П абонентских громкоговорителей типа ТГД-05

Абонентская связь выполняется проводом типа ТППЖ 1×2×0,6.

6.3. Производственная громкоговорящая связь

Для обеспечения оперативной громкоговорящей односторонней связи с водителями заправляющихся автомашин на АЗС предусмотрена установка трансляционного усилителя типа 100У-101 с микрофоном МД-201 (в операторной), мощностью 10 Вт на здании АЗС и двух громкоговорителей Гр1 и Гр.2 типа 1ГД-0,5.

Громкоговоритель Гр1 служит одновременно и микрофоном для водителя

Подключение громкоговорителя Гр1 производится переключателем П-2Т смонтированным на столе оператора.

Принципиальная схема соединений громкоговорящей связи дана на чертеже СС-1

Копия верна

Альбом I

Типовой проект 503-6-6.86

Взам. инв. № | Подпись и дата | Инв. № подл.

Копия верна

Альбом II

Типовой проект 503-6-6.86

Ведомость основных комплектов рабочих чертежей

Обозначение	Наименование	Примечание
-ТХ	Технология производства	
-АР	Архитектурные решения	
-КЖ	Конструкции железобетонные	
-КМ	Конструкции металлические	
-ВК	Внутренние водопровод и канализация	
-ОВ	Отопление, вентиляция	
-ЭМ	Силовое электрооборудование	
-СС	Связь и сигнализация	

Ведомость рабочих чертежей основного комплекта

Лист	Наименование	Примечание
ТХ-1	Общие данные План размещения оборудования	

Ведомость ссылочных и прилагаемых документов

Обозначение	Наименование	Примечание
	Прилагаемые документы	
т.п 503-6-6.86 -ТХ.СО	Спецификация оборудования	Альбом VI

Экспликация помещений

Номер по генплану	Наименование	Категория производств по взрывной взрыво-пожарной и пожарной опасности
1	Операторная	Д
2	Помещение для подогрева расфасованных масел и запчастей	В
3	Тепловой пункт	Б
4	Комната приема пищи	Д
5	Гардероб	Д
6	Душевая	Д
7	Санузел	Д
8	Тамбур	Д

План размещения оборудования

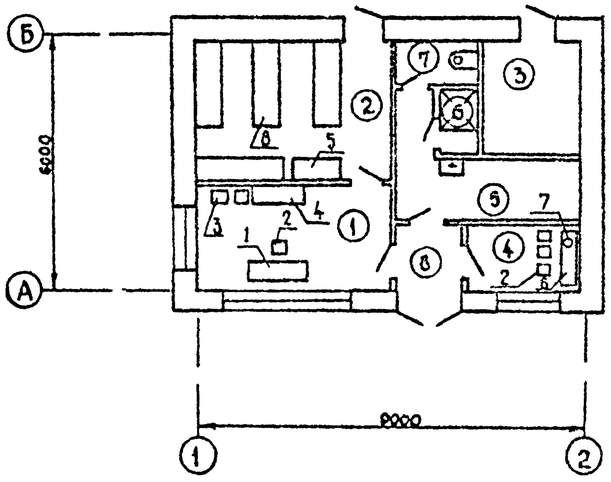

Общие указания

Растановка оборудования в помещениях здания станции выполнена согласно требований „Правила по технике безопасности и промышленной санитарии при эксплуатации нефтебаз и автозаправочных станций". М. Химия, 1970г. Рабочие места должны отвечать требованиям ГОСТ 12.2.032-78 ССБТ „Рабочее место при выполнении работ сидя. Общие эргономические требования.

Настоящий проект разработан в соответствии с действующими нормами и правилами и обеспечивает пожаро и взрывобезопасную эксплуатацию при соблюдении предусмотренных проектом мероприятий

Главный инженер проекта Новиков

Инв. № подл. | Подпись и дата | Взам. инв. №

Разраб.	Соловьев		06.86	ТП 503-6-6.86 ТХ
Провер.	Втюрин		06.86	
Рук.гр.	Втюрин		06.86	
Нач.отд.	Бутенко		06.86	Автозаправочная станция общего пользования пропускной способностью 100 автомобилей в час
Н.контр.	Александрова		06.86	
Главн.пр.	Новиков		06.86	Здание станции — Стадия: РП; Лист: ; Листов: 1

Привязан

Общие данные. План размещения оборудования

Госкомнефтепродукт СССР ГИПРОНЕФТЕТРАНС

Копия верна

Ведомость чертежей основного комплекта.

Лист	Наименование	Примечание
1	Общие данные	
2	План на отм. 0,000. Разрезы 1-1÷4-4. Фрагмент 1	
3	Спецификация и ведомость перемычек	
4	Фасады 1-2; 2-1; А-Б; Б-А	
5	Окно подачи талонов. Сечения	
6	План кровли. План полов. Узлы 1÷4	

Ведомость ссылочных и прилагаемых документов

Обозначение	Наименование	Примечание
	Ссылочные документы	
1.436.2-17, вып. 1	Стальные переплеты с повышенным уплотнением и механизмами открывания для отапливаемых зданий промышленных предприятий	
3.006.1-2/88, вып. 0; 1-1÷1-4	Сборные ж б каналы и тоннели из лотковых элементов. Рабочие чертежи ж б изделий	
2.435-6, вып. 1	Противопожарные двери.	
1.038.1-1	Перемычки железобетонные для зданий с кирпичными стенами	
ГОСТ 6629-74*	Двери деревянные внутренние для жилых и общественных зданий	
ГОСТ 24698-81	Двери деревянные наружные для жилых и общественных зданий	
ГОСТ 18124-75	Листы асбестоцементные плоские	
2.244-1, вып. 4	Детали полов общественных зданий. Полы.	
2.430-3, вып 2	Типовые архитектурно-строительные детали промышленных зданий с кирпичными стенами ТДА. Детали парапетов, карнизов и стен в местах перепадов	
2.460-14, вып. 1	Типовые узлы покрытий промышленных зданий в местах пропуска шахт.	
2.436-13	Узлы окон со стальными переплетами по серии 1.436.2-17	
	Прилагаемые документы	
АР.СО	Спецификация оборудования	альбом VI

Альбом II

Типовой проект 503-6-6.86

Инв. № подл. | Подпись и дата | Взам. инв. №

Настоящий проект разработан в соответствии с действующими нормами и правилами и обеспечивает пожаро и взрывобезопасную эксплуатацию при соблюдении предусмотренных проектом мероприятий.

Главный инженер проекта Новиков

Ведомость отделки помещений

Площадь м²

Наименование или номер помещения	Потолок: Площадь	Потолок: Вид отделки	Стены или перегородки: Площадь	Стены или перегородки: Вид отделки	Низ стен или перегородок (панель): Площадь	Низ стен или перегородок (панель): Вид отделки	Низ стен или перегородок (панель): Высота, мм	Примечание
Операторная	11,35	Затирка цем. раствором, клеевая окраска	50,33 12,63	Изв. штукат. клеевая окраска (белый колер)	11,64	Масляная окраска (голубой колер)	1500	
Помещение для хранения разфасованных масел и запчастей	14,25	Затирка цем. раствором. Известковая окраска	42,4	Затирка цем. раствором. Известковая окраска	—	—		
Тепловой пункт	6,25	то же	28,12	Известковая штукатурка клеевая окраска	—	—		
Комната для приема пищи	4,08	"	22,6	то же	—	—		
Гардероб. Тамбур.	7,9	"	54,15 30,4	Известковая штукатурка. Известковая окраска	23,75	Масляная окраска	1500	
Душевая		Затирка цем. раствором. Полимерцементная окраска	6,29	Подрезка швов на высоту 1500, выше известковая штукатурка	8,44	Облицовка керамической плиткой	1500	
Санузел	1,54	"	4,21	Известковая штукатурка Полимерцементная окраска	3,51	Облицовка керамической плиткой	1500	

Ведомость спецификаций

Лист	Наименование	Примечание
2	Спецификация заполнения проемов, элементов канала у оси Б	
3	Спецификация перемычек	
6	Спецификация элементов карниза.	

„а" – толщина стены

Общие указания

1. За условную отметку 0,000 принят уровень чистого пола здания, что соответствует отметке по топографической схеме [ ].
2. Степень огнестойкости здания – II.
3. Здание станции выполнено из силикатного кирпича (ГОСТ 379-79, ρ=1,8 т/м³, марка 100) на растворе марки 25. Возможна также кладку стен вести из керамического обыкновенного (ГОСТ 379-79, ρ=1,6 т/м³, марка 75), керамического эффективного (ГОСТ 379-79, ρ=1,2 т/м³, марка 75) кирпича на растворе марки 25
4. Кладку стен с наружной стороны вести из отборного кирпича с расшивкой швов, с внутренней – впустошовку.
5. Цоколь выполнять из керамического кирпича.
6. Кладку перегородок вести из силикатного кирпича марки 100, в санузле и душевой – из керамического кирпича марки 75 впустошовку
7. При кладке стен и перегородок заложить деревянные антисептированные пробки в три ряда по высоте для крепления дверных блоков
8. Деревянные элементы соприкасающиеся с кладкой, бетоном, металлом, должны быть антисептированы и отделены от них прокладкой из рубероида
9. Горизонтальную гидроизоляцию стен выполнить на отметке –0,050 из двух слоев рубероида РМ350 ТУ 21-27-30-72, уложенного насухо.
10. По периметру здания выполнить асфальтовую отмостку шириной 750 мм, толщиной 20 мм. по слою щебня толщиной 100 мм.
11. При производстве работ в зимнее время руководствоваться СНиП III-17-78 „Каменные конструкции. Правила производства и приемки работ."
12. Сварку стальных элементов производить электродами Э-42 ГОСТ 9467-75. Высоту сварных швов принимать по наименьшей толщине свариваемых элементов.
13. Все столярные изделия, стальные элементы окрасить масляной краской ГОСТ 8292-75* за два раза по слою грунтовки.
14. Цоколь здания и стенки крылец облицевать керамической плиткой типа „кабанчик" темных тонов.
15. Боковые поверхности козырька окрасить масляной краской голубого цвета, нижнюю поверхность – желтого цвета
16. Пол в зоне его примыкания к наружным стенам утеплить керамзитовым гравием толщиной слоя 250 мм по всему периметру здания на ширину 1500 мм.

Инв. №				Привязан:	
Разраб.	Монилова		10.86	ТП 503-6-6.86 АР	
Провер.	Маслова		10.86		
Рук. гр.	Долгих		10.86		
Нач. отд.	Сивцов		10.86	Автозаправочная станция общего пользования проектной способностью 100 автомобилей в час	
Н. контр.	Алексеева		10.86		
Гл. инж. пр.	Новиков		10.86	Здание станции	Стадия: РП; Лист: 1; Листов: 6
				Общие данн	Госгражданстройпроект СССР ГИПРОНЕФТЕТРАНС г. Волгоград

Типовой проект 503-6-6.86 Альбом II

Согласовано

Слой гравия (ГОСТ 8268-82) на антисептированной битумной мастике МБК-Г-55 ГОСТ 2889-80
4 слоя рубероида марки РэМ-350 с эластичным покровным слоем ТУ 21-27-30-78 на битумной мастике МБК-Г-55 ГОСТ 2889-80
Цементно-песчаная стяжка М50-15мм
Утеплитель-см. таблицу толщин утеплителя „h"
Легкий бетон М-50 30-75мм
Сборные железобетонные плиты

Разрез 1-1

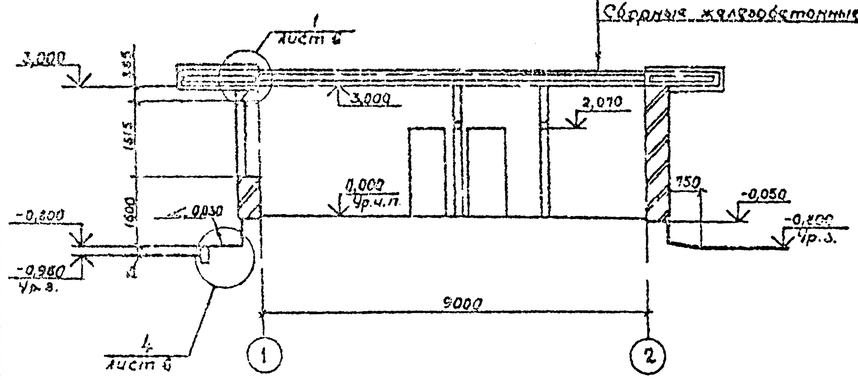

Разрез 2-2

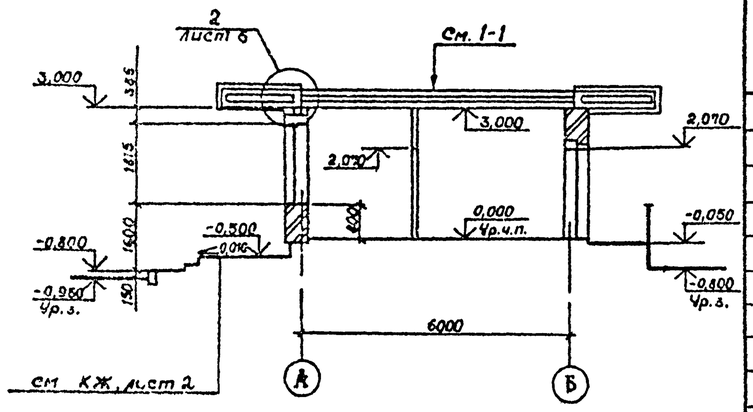

Экспликация помещений

Номер по плану	Наименование	Площадь м²	Категория производства по взрывной, взрыво-пожарной и пожарной опасности
1	Операторная	11,35	Д
2	Помещение для хранения расфасованных масел и запчастей	14,25	В
3	Тепловой пункт	6,25	Д
4	Комната приема пищи	4,08	Д
5	Гардероб	5,64	Д
6	Душевая	3,46	Д
7	Санузел	1,54	Д
8	Тамбур	2,25	Д

План на отм. 0,000

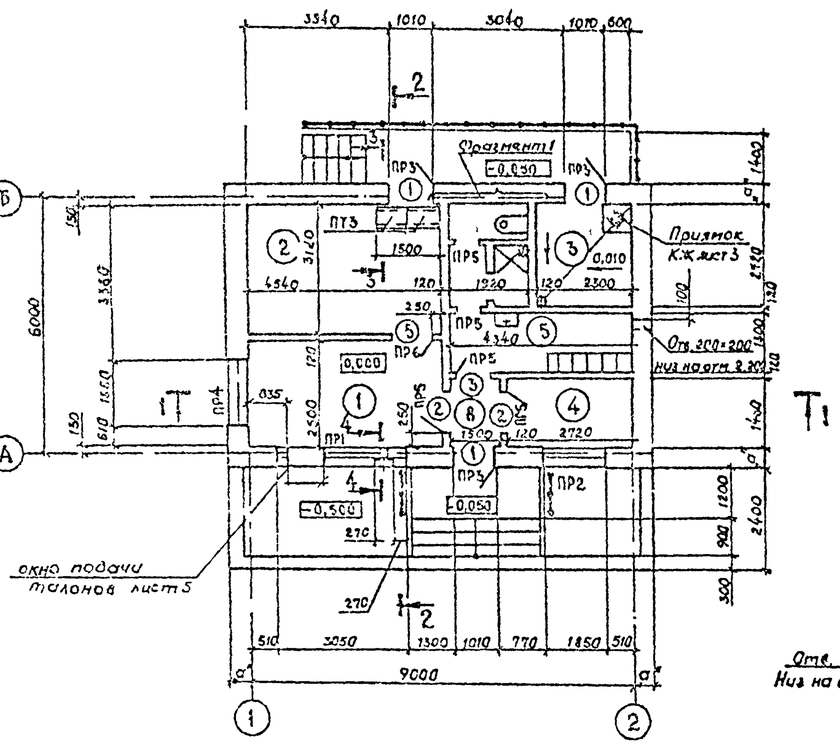

Фрагмент 1

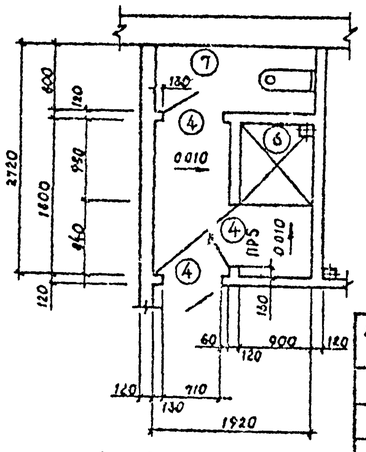

3-3

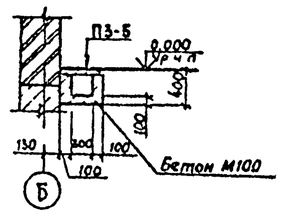

4-4

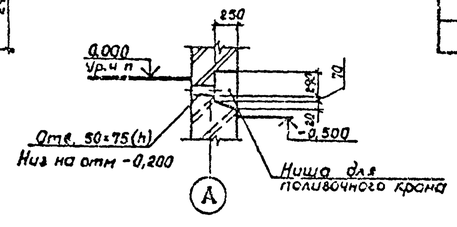

Ведомость проемов ворот и дверей

Марка, поз.	Размер проема, мм
1	1010×2070
2	910×2070
3	810×2070
4	710×2070
5	960×2050

Спецификация заполнения проемов, элементов канала у оси Б

Марка, поз.	Обозначение	Наименование	Кол.	Масса ед, кг.	Примечание
1	ГОСТ 24698-81	ДН 21-10 ПЦ 2Р2	3		
2	ГОСТ 6629-74*	ДГ21-9П	2		
3	ГОСТ 6629-74*	ДГ21-8П	1		
4	ГОСТ 6629-74*	ДГ21-7П	2		
5	2.435-6, вып 1	ПД 6	1		
ОК1	1.436-2-17, вып. 1	ОГР 30.18-Р4	1	113	
ОК2	1.436-2-17, вып. 1	ОГР 18.18-Р4	2	76	
ПЗ-5	3.006.1-2/82, вып.	Плита каналов ПЗ-5	2	50	
		Материалы			
		Бетон марки 100			0,2 м³

Таблица толщин утеплителя кровли

Вид утеплителя	Пенобетон ρ=0,6 т/м³ ГОСТ 5742-76	Керамзит ρ=0,6 т/м³ ГОСТ 9759-83	Минераловатные плиты ρ=0,35 т/м³ ОСТ 10140-80
Толщина утеплителя „h", мм	120	100	80

Таблица толщин стен

Вид кирпича	Керамический обыкновенный ρ=1,8 т/м³ ГОСТ 530-80	Силикатный ρ=1,8 т/м³ ГОСТ 379-79	Керамический эффективный ρ=1,2 т/м³ ГОСТ 530-80
Толщина стены „a", мм	510	510	380

Разраб.	Манилова		06.86
Провер.	Маслова		06.86
Рук. гр.	Долгих		06.86
Нач. отд	Сивалов		06.86
Н. контр.	Александров		06.86
Гл. инж. пр	Новиков		06.86

Привязан

ТП 503-6-6.86 АР

Автозаправочная станция общего пользования пропускной способностью 100 автомобилей в час

Здание станции

Стадия	Лист	Листов
П	2	

План на отм. 0,000
Разрезы 1-1, 2-2, 3-3, 4-4

Госкомархитектуры СССР Гипрогазоочистка

Копия 5 бона

Альбом II

Типовой проект 503-6-6.86

Ведомость перемычек

Марка поз.	Схема сечения
	Для стен „а"=510мм
ПР1	
ПР2	
ПР3	
ПР4	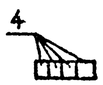
ПР5	
ПР6	

Марка поз.	Схема сечения
	Для стен „а"=380мм.
ПР1	
ПР2	
ПР3	
ПР4	
ПР5	
ПР6	

Спецификация перемычек

Марка, поз	Обозначение	Наименование	Кол.	Масса ед, кг.	Примечание
		Для стен „а"=510мм			
1	1.038.1-1, вып.1	5ПБ 36-20	1	500	
2	1.038.1-1, вып.1	3ПБ 25-4	2	240	
3	1.038.1-1, вып.1	5ПБ25-27	1	335	
4	1.038.1-1, вып 1	2ПБ22-3	6	92	
5	1.038.1-1, вып.1	3ПБ16-37	3	102	
6	1.038.1-1, вып.1	2ПБ13-1	9	54	
7	1.038.1-1, вып.1	1ПБ13-1	7	25	
		Для стен „а"=380мм			
1	1.038.1-1, вып.1	5ПБ 36-20	1	500	
2	1.038.1-1, вып.1	3ПБ 25-4	1	240	
3	1.038.1-1, вып.1	3ПБ25-27	1	335	
4	1.038.1-1, вып.1	2ПБ22-3	4	92	
5	1.038.1-1, вып.1	3ПБ16-37	3	102	
6	1.038.1-1, вып.1	2ПБ13-1	6	54	
7	1.038.1-1, вып.1	1ПБ13-1	7	25	

Спецификация элементов окна подачи талонов (лист 5)

Марка, поз	Обозначение	Наименование	Кол.	Масса ед, кг.	Примечание
1	ГОСТ 8486-66**	Доска 125×75, ℓ=300	0,002		м³
2	ГОСТ 8486-66**	Доска 150×75; ℓ=440	0,01		м³
3	ГОСТ 8486-66**	Доска 250×32; ℓ=800	0,02		м³
4	ГОСТ 8486-66**	Планка 75×15; ℓ=300	0,00		м³
5	ГОСТ 8486-66**	Планка 75×16; ℓ=115	0,03		м³
6	ГОСТ 8486-66**	Брус 75×75; ℓ=115	0,002		м³
7	ГОСТ 8486-66**	Брус 150×100; ℓ=150	0,003		м³
8	ГОСТ 8486-66**	Брус 100×40; ℓ=540	0,003		м³
9	ГОСТ 8486-66**	Брус 100×40; ℓ=470	0,004		м³
10	ГОСТ 8486-66**	Деревянная пробка 125×60; ℓ=250	0,004		м³
11	ГОСТ 3916-69	Фанера ф=3мм	0,05		м²
12	ГОСТ 17715-72	Жесть б=0,8мм			
13		ф5А-I, ГОСТ 5781-82*, ℓ=350	1	0,12	
14		Брус 100×40; ℓ=150	0,001		м³

Разраб.	Хлебникова			06.86
Провер.	Маслова			06.86
Рук.гр.	Долгих			06.86
Н.отд.	Сидоров			06.86
Н.контр.	Александров			06.86
Гл.инж.пр.	Новикова			06.86

ТП 503-6-6.86 АР

Автозаправочная станция общего пользования пропускной способностью 100 автомобилей в час

Здание-станции

Стадия	Лист	Листов
РП	3	

Спецификация к ведомости перемычек

Госкомнефтепродукт УССР ГИПРОНЕФТЕТР г. Ворошиловград

Привязан

Инв. №

Инв. № подл. | Подпись и дата | Взам. инв. №

Фасад 1-2

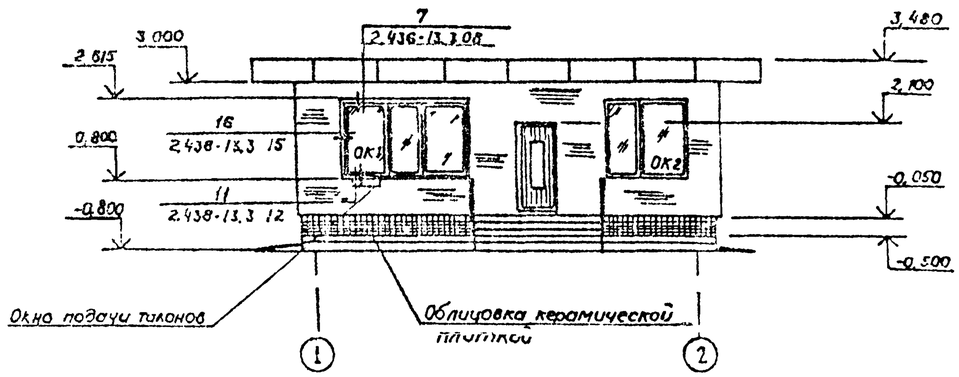

Фасад 2-1

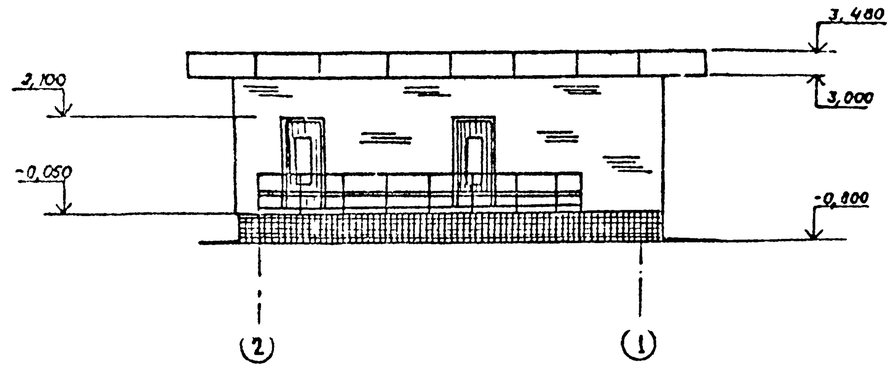

Фасад Б-А

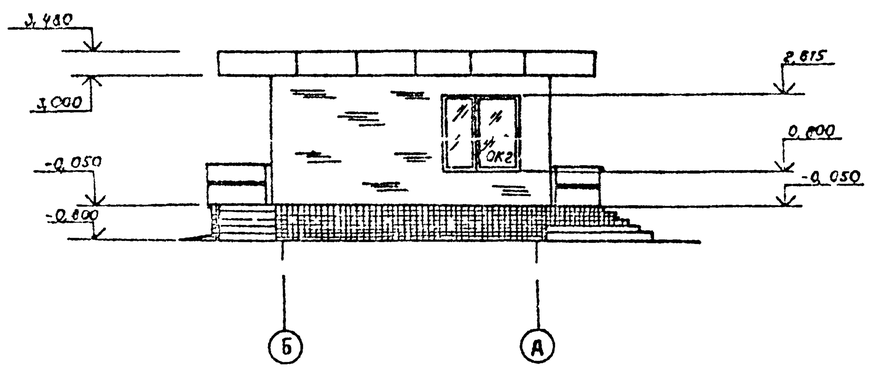

Фасад А-Б

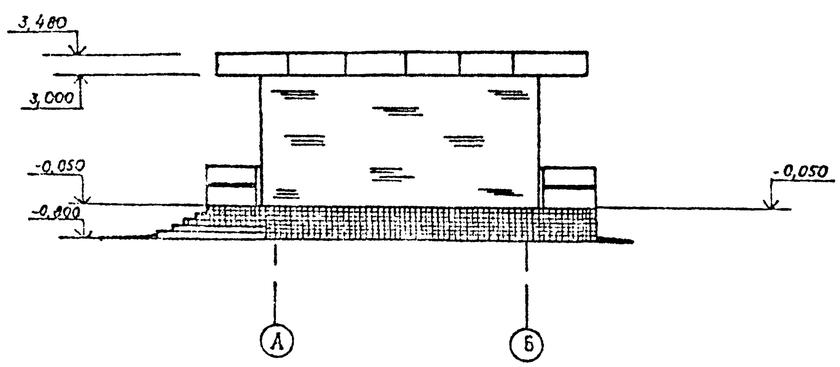

Альбом II

Типовой проект 503-6-6.86

Разраб.	Попова		01.86	ТП 503-6-6.86	АР
Пров.	Маслова		01.86		
Рук. гр.	Долгих		01.86		
Нач. отд.	Сидалов		01.86	Автозаправочная станция общего пользования пропускной способностью 100 автомобилей в час	
Н. контр.	Александров		01.86		
Гл. инж. пр.	Новиков		01.86	Здание станции	Стадия: РП; Лист: 4; Листов:
Привязан				Фасады 1-2; 2-1; А-Б; Б-А	Госкомнефтепродукт СССР ГИПРОНЕФТЕСТРОЙ

Окно подачи талонов

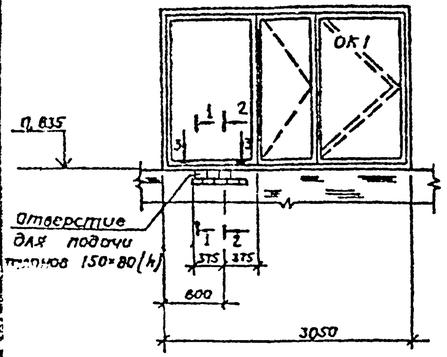

1-1

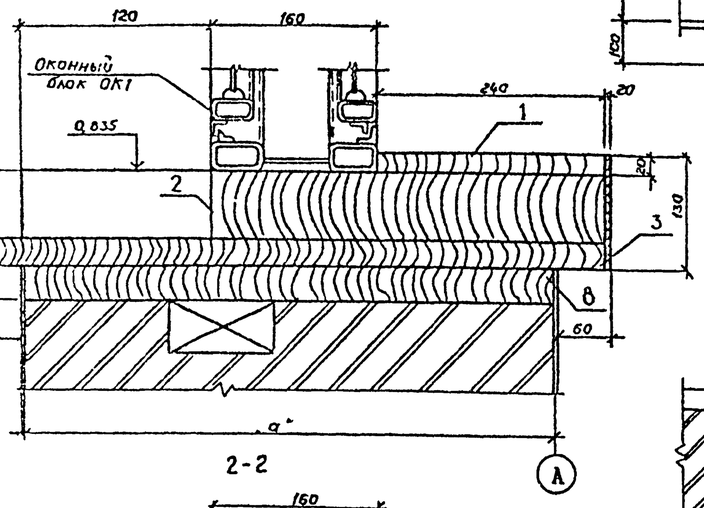

2-2

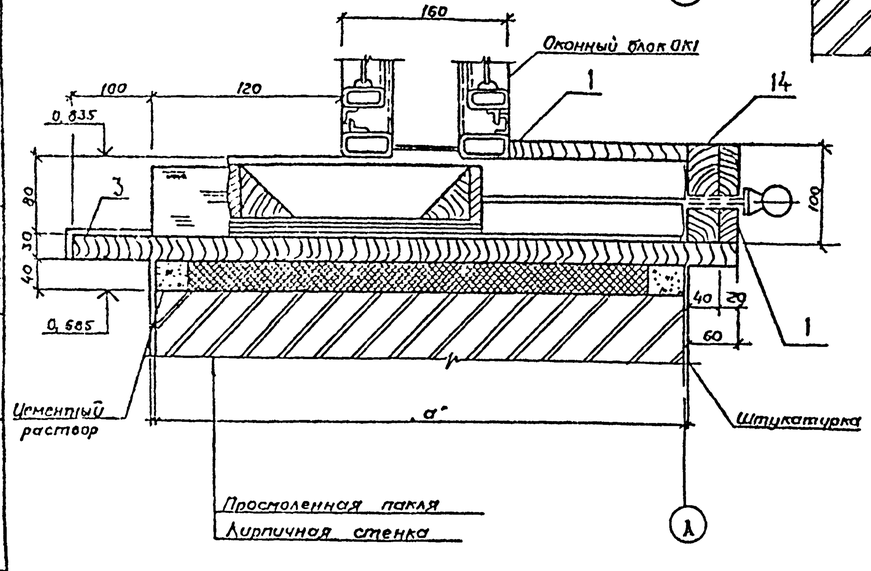

3-3

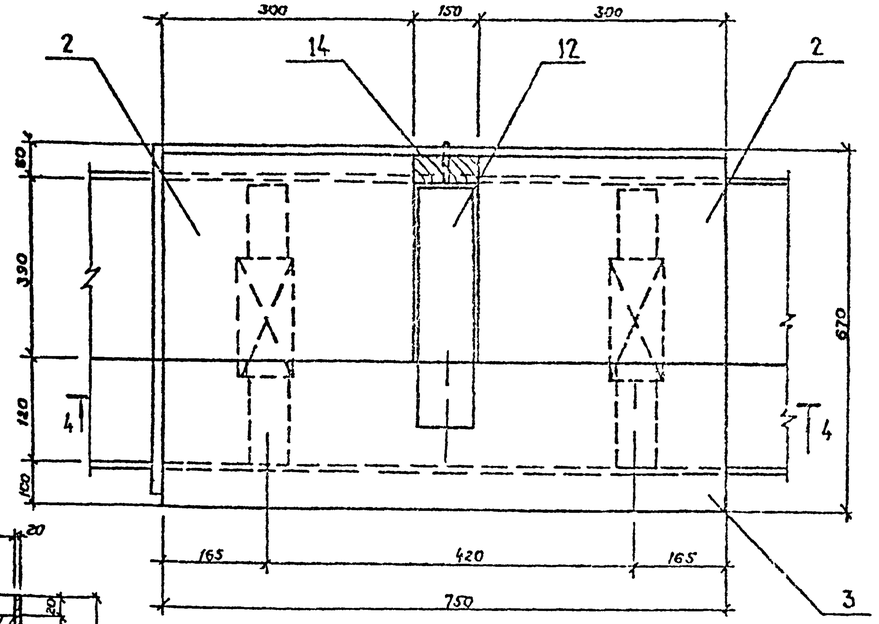

4-4

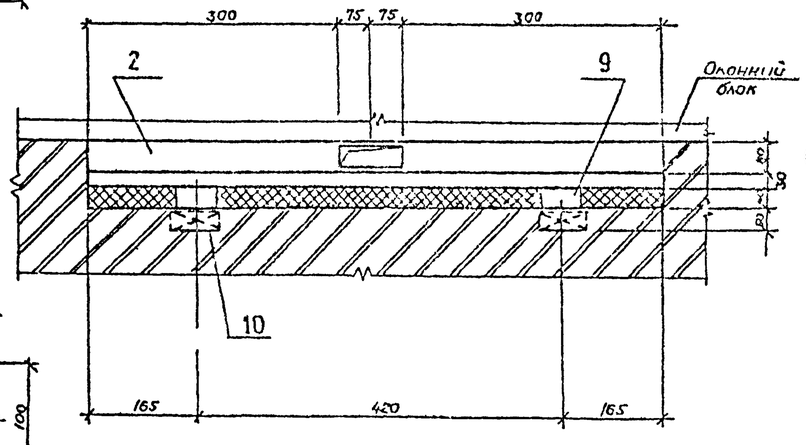

Ручка

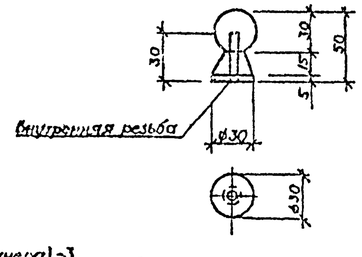

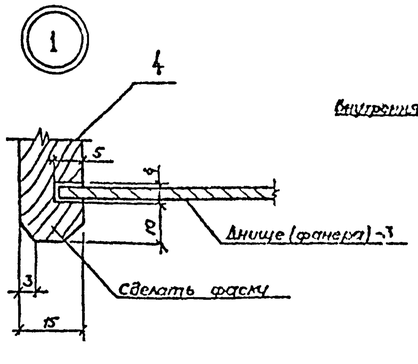

5-5

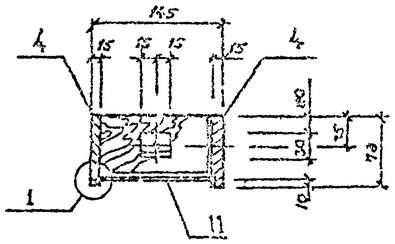

6-6

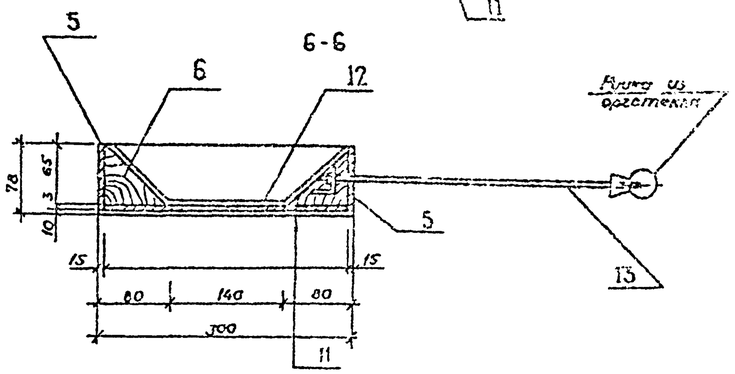

Лоток для подачи талонов

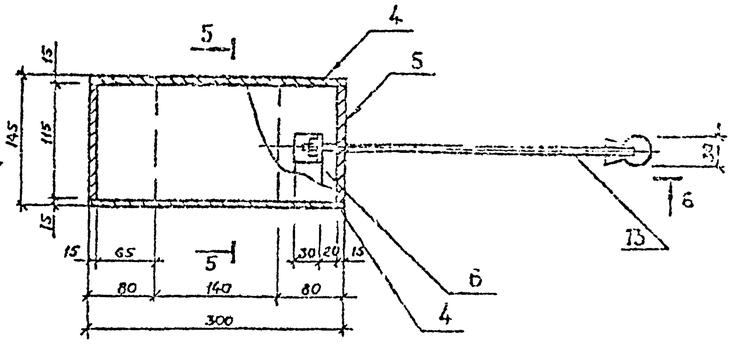

1. Все деревянные элементы окна подачи талонов проолифить и покрасить масляной краской светлого тона за 2раза.
2. Окно для подачи талонов разработано для стен „а"-510
3. Спецификацию элементов окна подачи талонов смотри лист 3.

Типовой проект 503-6-6.86

Альбом II

Разраб.	Попова		06.86	ТП 503-6-6.86	АР
Пров.	Маслова		06.86		
Рук. гр.	Долгих		06.86	Автозаправочная станция общего пользования пропускной способностью 100 автомобилей в час	
Нач. отд.	Сивалов		06.86		
Н. контр.	Александров		06.86		
Гл. арх. пр.	Новиков		06.86	Здание станции	Стадия: РП; Лист: 5; Листов:
Привязан				Окно подачи талонов.	Госкомитет архитектуры СССР Гипрогорстроймаш

Взам. инв. №

Подпись и дата

Инв. № подл.

Копия верна

Альбом II

Типовой проект 503-6-6.86

Инв. № подл. | Подпись и дата | Взам. инв. №

План кровли

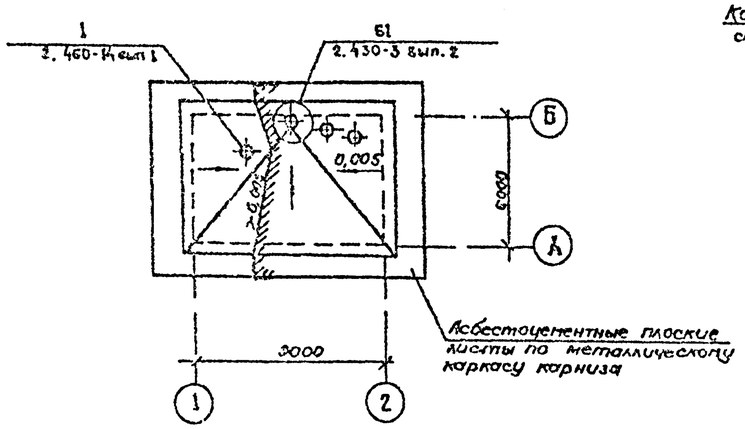

План полов

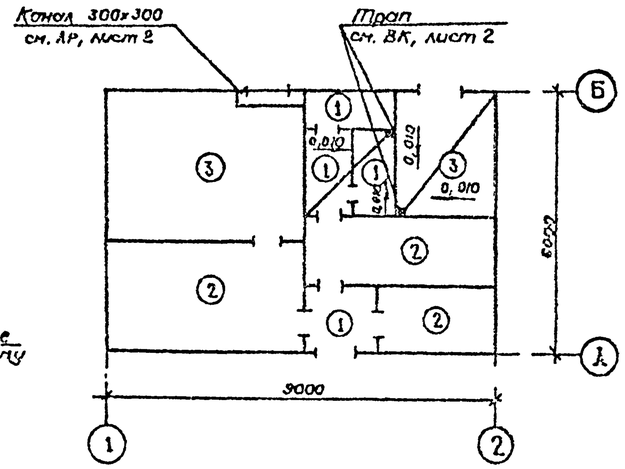

Экспликация полов

Наименование или номер помещения по проекту	Тип пола по проекту	Схема пола или номер узла по серии 2.244-1, вып. 4	Элементы пола и их толщина	Площадь пола м²
6, 7, 8	1	240	Покрытие - плитка керамическая по ГОСТ 6787-80 - 13 мм Заполнение швов - цементно-песчаный раствор М150. Прослойка - цементно-песчаный раствор М150 - 15 мм Подстилающий слой - бетон М100 - 80 мм Основание - грунт основания с втрамбованным щебнем или гравием	7,25
1, 4, 5	2	230	Покрытие - линолеум поливинилхлоридный на тканевой подоснове ГОСТ 7251-77 - 2÷5 мм Прослойка - холодная мастика на водостойких вяжущих - 1 мм. Стяжка - легкий бетон ρ=1100÷1200 кг/м³ - 20 мм Подстилающий слой - бетон М100 - 80 мм Основание - грунт основания с втрамбованным щебнем или гравием.	21,1
2, 3	3	245	Бетон М200 - 20 мм Подстилающий слой - бетон М100 - 80 мм Основание - грунт основания с втрамбованним щебнем или гравием	20,8

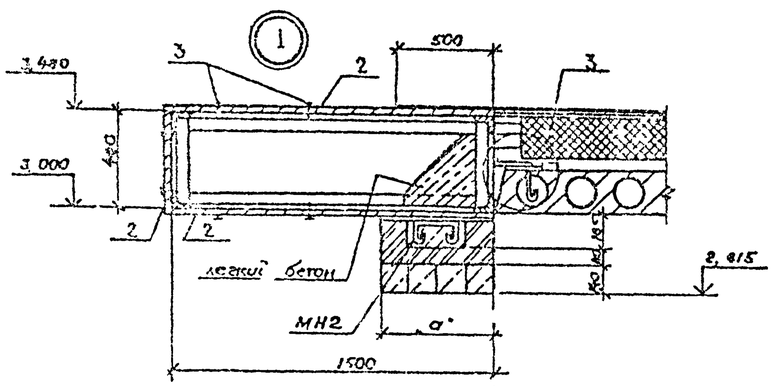

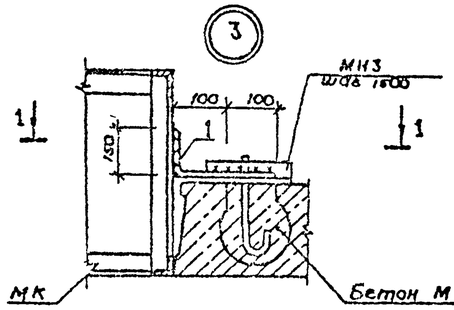

1-1

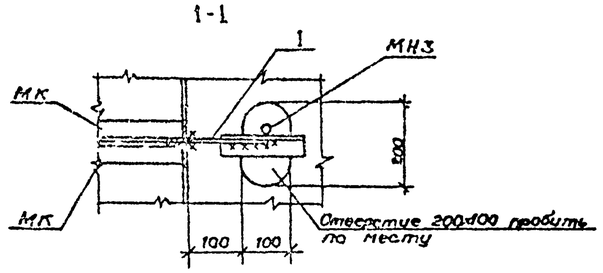

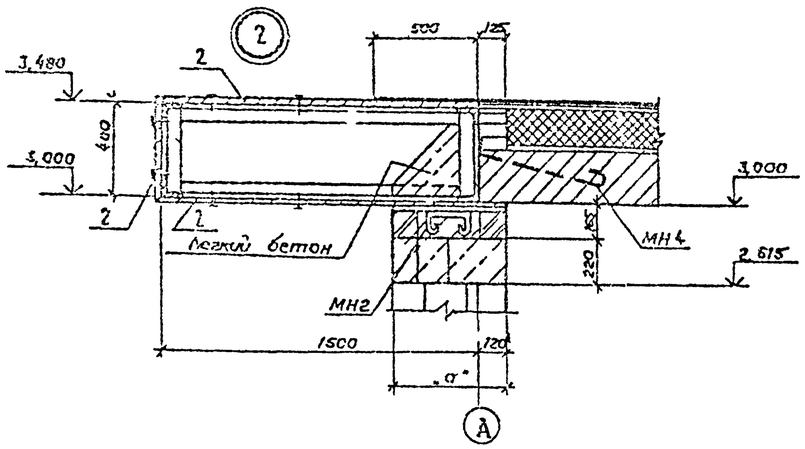

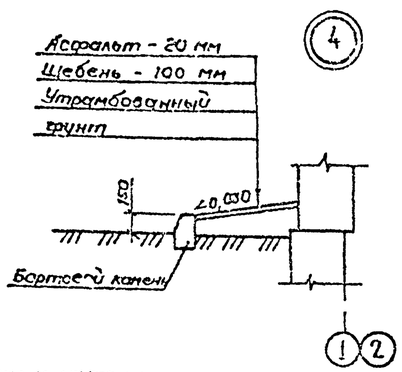

Спецификация элементов карниза

Марка поз.	Обозначение	Наименование	Кол.	Масса ед, кг	Примечание
1		ф 6 АI ГОСТ 5781-82*			
		ℓ=350	10	0,14	
2		Асбестоцементные			
		плоские листы			
		АПК-А-3×1,5÷8			
		ГОСТ 18124-75	121		м²
3		Винт М 8×70 58			
		ГОСТ 17473-80*	350		шт
МН3	тп 503 6 6 86 КЖИ-МН3	Изделие закладное МН3	10	1,1	

3 Изделие закладное МН4 одним концом приварить к металлическому каркасу МК2, другой заделать в шов между плитами.

4 Рулонный ковер кровли завести на покрытие каркаса карниза на 500 мм

1. Узлы 1,2,4 замаркированы на листе 2
2. Изделия закладные МН2, МН4 замаркированы и учтены спецификации на листе 3 основного комплекта КЖ

Разраб.	Хлебникова		06.86
Пров.	Маслова		06.86
Рук. гр.	Долгих		06.86
Нач. отд.	Сивалов		06.86
Н. контр.	Александров		06.86
Гл. инж. пр.	Новиков		06.86

Привязан

Инв. №

ТП 503-6-6.86 АР

Автозаправочная станция общего пользования пропускной способностью 100 автомобилей в час

Здание станции

План кровли. План полов. Узлы 1-4

Стадия	Лист	Листов
РП	6	

Госстрой СССР ГИПРОНЕФТЕГРАЖС г. Волгоград

Копия верна

Ведомость рабочих чертежей основного комплекта

Лист	Наименование	Примечание
1	Общие данные	
2	Схемы расположения элементов крылец по осям А и Б	
	Сечения Узлы	
3	Схемы расположения плит покрытия, фундаментов	
	закладных элементов на отм. 3.000. Фрагмент 2	
	Сечения	

Ведомость спецификаций

Лист	Наименование	Примечание
2	Спецификация к схемам расположения элемен-	
	тов крылец по осям А и Б	
3	Спецификация к схемам расположения плит	
	покрытия, фундаментов и закладных элементов	
	на отм. 3.000	

Общие указания:

1. За условную отметку 0,000 принят уровень чистого пола здания, что соответствует отметке по топографической съёмке [ ]

2. Все стальные элементы окрасить, масляной краской ГОСТ 8292-75* за два раза по слою железного сурика ГОСТ 8666-76*

3. Расчетная зимняя температура воздуха −30°С (средняя температура наиболее холодной пятидневки)

4. Скоростной напор ветра −270 Па для I ветрового района по СНиП II-6-74.

5. Вес снегового покрова − 1000 Па для III снегового района по СНиП II-6-74.

6. Сварку производить электродами Э-42 ГОСТ 9467-75. Высоту сварных швов принимать по наименьшей толщине свариваемых элементов.

7. Железобетонные конструкции запроектированы на основании СНиП II-21-75

Ведомость ссылочных и прилагаемых документов

Обозначение	Наименование	Примечание
	Ссылочные документы	
ГОСТ 13579-78	Блоки бетонные для стен	
	подвалов	
ГОСТ 8717-81	Ступени железобетонные	
	и бетонные	
3.006.1-2/92 вып. 1-1; 2-2	Сборные железобетонные	
	каналы и тоннели из лотковых	
	элементов. Рабочие чертежи	
	железобетонных изделий	
1.450.3-3, вып. 2	Стальные лестницы, площадки,	
	стремянки и ограждения	
1.141-1, вып. 64	Панели перекрытий железо-	
	бетонные многопустотные	
1.494-24, вып. 1	Стаканы с отверстиями	
	диаметром 400, 700, 1000, 1200 и	
	1450 мм для крепления крыш-	
	ных вентиляторов, дефлекто-	
	ров и зонтов.	
3.400-6/76	Унифицированные закладные	
	детали сборных железобетонных	
	конструкций инженерных со-	
	оружений промышленных пред-	
	приятий. Рабочие чертежи	

продолжение

Обозначение	Наименование	Примечание
	Прилагаемые документы	
т.п. 503-6-6.86 ал. V	Строительные изделия	
т.п 503-6-6.86 КЖ ВМ1	Ведомость потребности в материалах.	Альбом VII
	Монолитные конструкции	
т.п. 503-6-6.86 КЖ ВМ2	Ведомость потребности в материалах	Альбом VII
	Сборные конструкции	

Ведомость объемов сборных бетонных и железобетонных конструкций по рабочим чертежам основного комплекта марки КЖ

	Наименование группы элементов конструкций	Код	Количество м³	Примечание
	Блоки крупные стеновые	57 4152	28,35	дм, а=510
	Перемычки	58 2021		дм, а=510
	Плиты перекрытий	58 4211	6,73	
	Конструкции и детали каналов	58 5821		
	Элементы лестниц	59 9120	0,51	
	Детали лифтовых и вентиляцион-	58 9821	0,16	
	ных шахт			
	Всего			

Материалы на изготовление сборных бетонных и железобетонных конструкций учтены в ведомости потребности в материалах и отдельно не учитываются

„а" − толщина стены

Настоящий проект разработан в соответствии с действующими нормами и правилами и обеспечивает пожаро и взрывобезопасную эксплуатацию при соблюдении предусмотренных проектом мероприятий.

Главный инженер проекта В. В. Новиков

Типовой проект 503-6-6.86

Альбом II

Инв. № подл. | Подпись и дата | Взам. инв. №

Инв. №				Приказан
Разраб.	Ермоленко		08.86	
Провер.	Маслова		08.86	ТП 503-6-6.86 КЖ
Рук. гр.	Лозгин		08.86	
Нач. отд.	Смолов		08.86	Автозаправочная станция общего пользования пропускной способностью 100 автомобилей в час.
Н. конт.	Лоскудова		08.86	
Гл. инж. пр.	Новиков		08.86	Здание станции — Стадия: РП; Лист: 1; Листов: 3
				Общие данные — Госкомнефтепродукт СССР ГИПРОНЕФТЕПРОДУКТ

Альбом II

Типовой проект 503-6-6.86

Инв. № подл. | Подпись и дата | Взам. инв. №

Схема расположения элементов крыльца по оси А

Схема 1

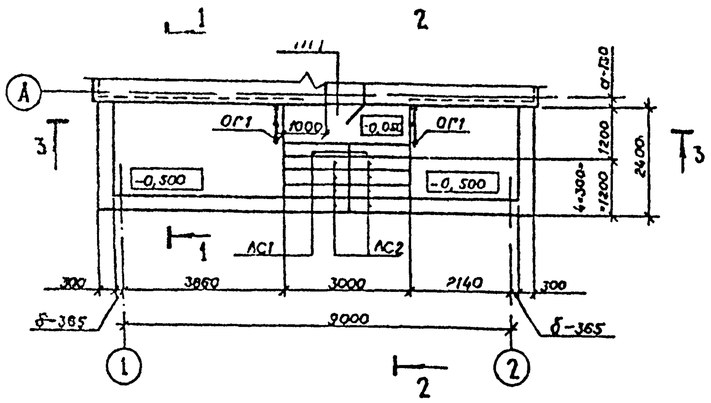

Схема расположения элементов крыльца по оси Б

Схема 2

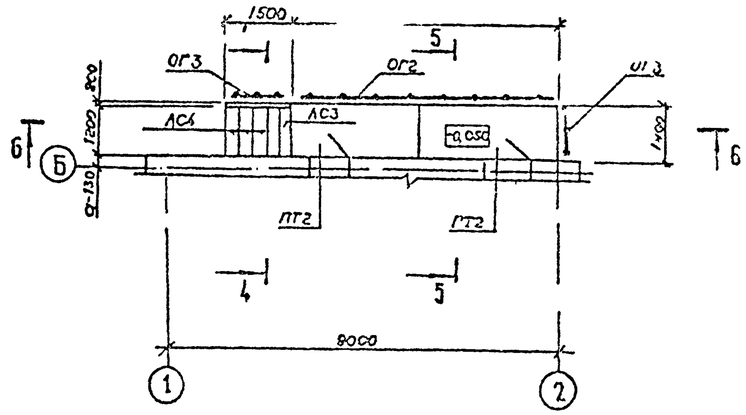

1-1

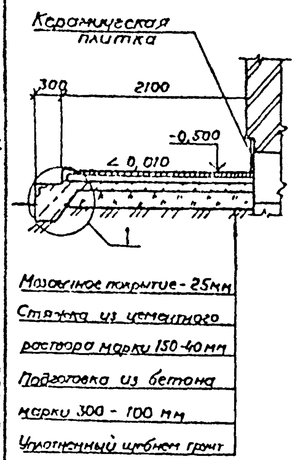

2-2

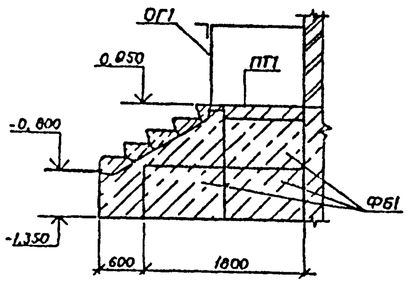

4-4

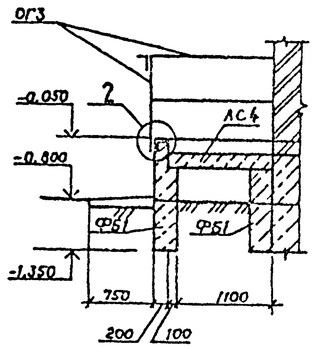

5-5

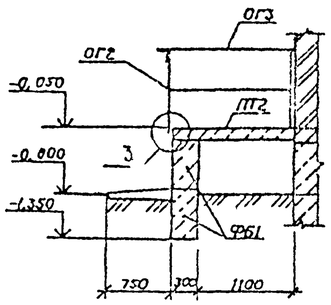

3-3

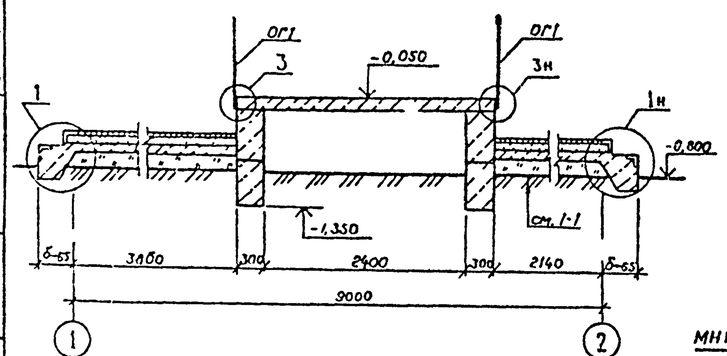

6-6

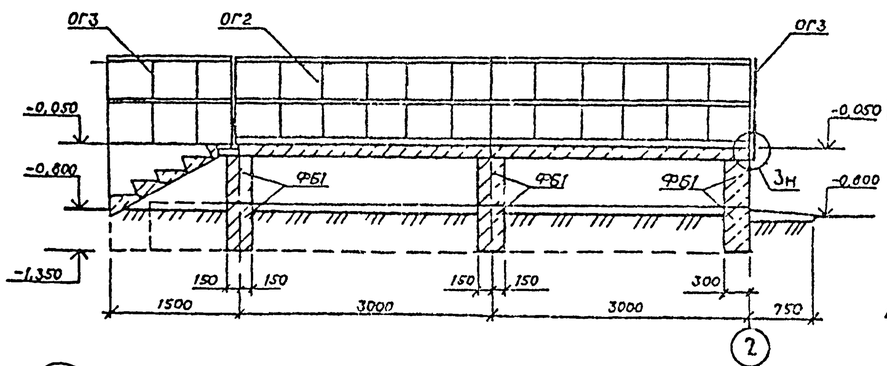

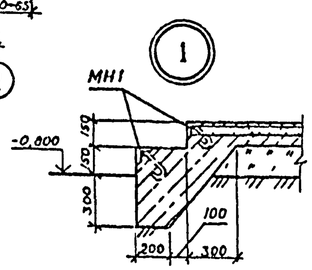

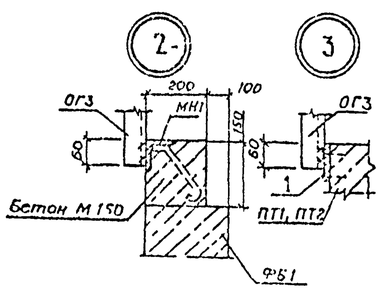

Спецификация к схемам расположения элементов крыльца по осям А и Б

Марка, поз	Обозначение	Наименование	Кол.	Масса ед., кг	Примечание
		Схема 1			
ПТ1	3.006.1-2/82, вып. 1-2	Плита каналов ПТ1	1	600	
		Ступени железобетонные			
АС1	ГОСТ 8717-81	верхняя фризовая АСК15	2	120	
АС2	ГОСТ 8717-81	основная АС 15	6	165	
ФБ1	ГОСТ 13579-78	Блоки бетонные ФБС9.3.6-Т	6	350	
ОГ1	1.450.3-3, вып. 2	Ограждение ОГПМГ36-10.12	2	21	
МН1	тп 503-6-6.86 КЖИ-МН1	Изделие закладное МН1	256шт	—	160,8 кг
1		Полоса $\frac{5\times100\ ГОСТ\ 103-76}{Ст3\ ГОСТ\ 539-79^*}$ ℓ=150	4	0,6	
		Схема 2			
ПТ2	3.006.1-2/82, вып 1-2	Плита каналов ПТ2	2	850	
		Ступени железобетонные			
АС3	ГОСТ 8717-81	верхняя фризовая АСК12	1	96	
АС4	ГОСТ 8717-81	основная АС 12	4	135	
ФБ1	ГОСТ 13579-78	Блоки бетонные ФБС9.3.6-Т	20	350	
ОГ2	1.450.3-3, вып. 2	Ограждение ОГПМГ36-10.60	1	89	
ОГ3	1.450.3-3, вып. 2	Ограждение ОГПМГ36-10.14	2	27	
МН1	тп 503-6-6.86 КЖИ-МН1	Изделие закладное МН1	15шт	—	9,6 кг
1		Полоса $\frac{5\times100\ ГОСТ\ 103-76}{Ст3\ ГОСТ\ 539-79^*}$ ℓ=150	11	0,6	
		Материалы			
		Бетон марки 150			1,0 м³

1. В основании блоков ФБ1 выполнить песчаную подготовку толщиной 100 мм.
2. Монолитные оставки при устройстве фундаментов крылец выполнить из бетона марки 150.
3. Позицию 1 пристрелить дюбелями ДГ-XII (4,5×5,01 ТУ14-4-794-77 к плитам ПТ1, ПТ2 с шагом, равным шагу стоек ограждения (см. узел 3)
4. Размер „б" см. лист 3, размер „а" - АР лист 2

Разраб.	Манилова				ТП 503-6-6.86 КЖ
Пров.	Маслова				
Рук. гр.	Алексеев				
Нач. отд.	Сидалов				Автозаправочная станция на оси, [illegible] по проекту [illegible]
Н. контр.	Максимов				
Гл. инж. пр.	Носиков				Здание станции — Стадия: РП; Лист: 2; Листов: [illegible]
Привязан					Схемы расположения элементов крыльца по осям А и Б. Спецификация
Инв. №					

Схема расположения плит покрытия
схема 3.

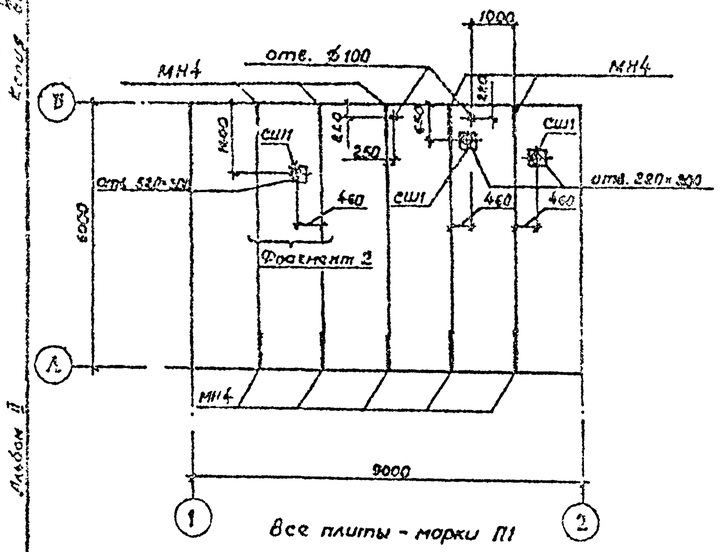

Все плиты - марки П1

Схема расположения фундаментов
Схема 4

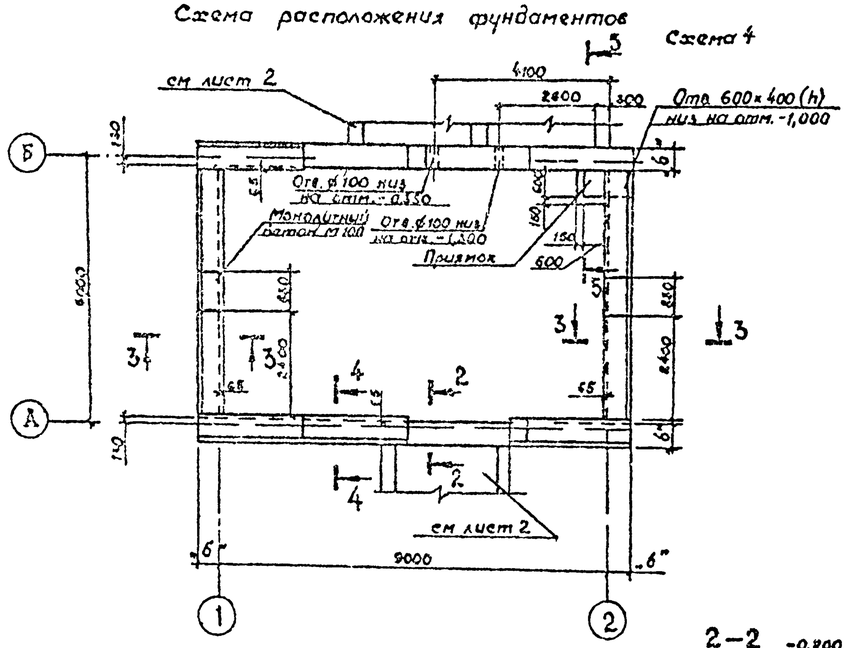

Схема расположения закладных элементов на отм. 3,000
схема 5

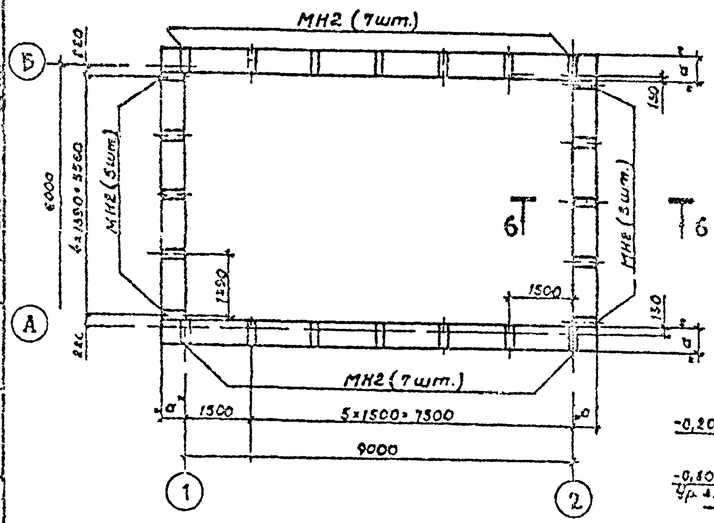

Фрагмент 2

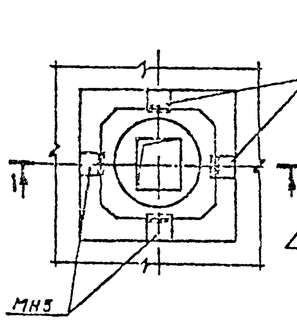

1–1

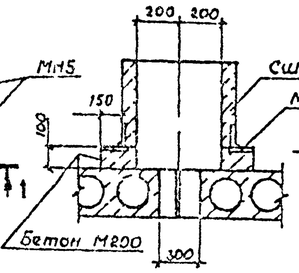

2–2

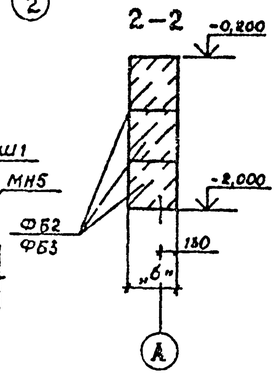

3–3

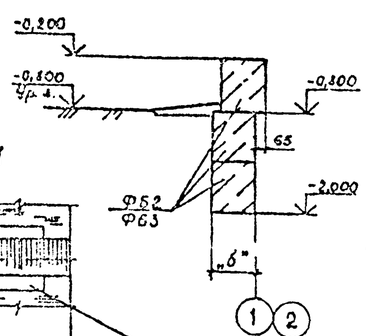

4–4

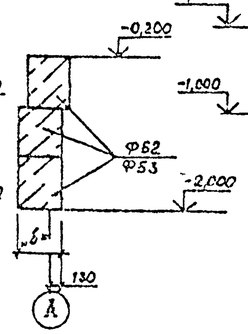

5–5

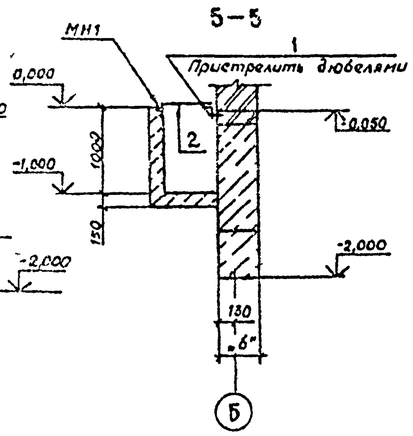

6–6

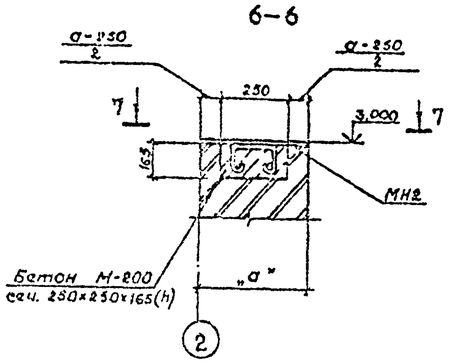

7–7

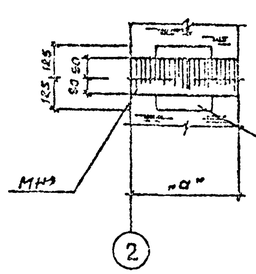

Бетон М200
сеч. 250×250×165 (h)

Таблица толщин фундаментов

Толщина стен, мм	380	510
Толщина фундаментов „б" мм	400	500

Спецификация к схемам расположения плит покрытия, фундаментов и закладных элементов на отм. 3,000.

Марка, поз.	Обозначение	Наименование	Кол.	Масса ед.кг	Примечание
		Схема 3			
П1	1.141-1, вып. 54	Панель перекрытия ПК60.15-3АТ	6	2800	
СШ1	1.494-24 вып.1	Стакан СБ4А-1	3	150	
МН4	тп 503-6-6.86 КЖИ-МН4	Изделие закладное МН4	10		
МН5	3.400-6/76	Изделие закладное МН3-3	16	0,8	
		Схема 4			
		для стен „а"=380мм			
ФБ2	ГОСТ 13579-78	Блок ФБС 24.4.6-Т	34	1300	
ФБ3	ГОСТ 13579-78	Блок ФБС 9.4.6-Т	10	470	
		для стен „а"=510мм			
ФБ2	ГОСТ 13579-78	Блок ФБС 24.5.6-Т	34	1630	
ФБ3	ГОСТ 13579-78	Блок ФБС 9.5.6-Т	12	590	
МН1	тп 503 6 6 86 КЖИ-МН1	Изделие закладное МН1, L=1200	1	1,6	
1		L 75×5 ГОСТ 8509-72, l=600	2	3,5	
2	ГОСТ 8568-77*	Рифленая сталь б=6мм	0,4м²		21,4кг
		Материалы			
		Бетон марки 100			11м³
		Схема 5			
МН2	тп 503 6 6 86 КЖИ-МН2	Изделие закладное МН2	24		
		Материалы			
		Бетон марки 200			0,35м³

1 Швы между плитами залить цементным раствором марки 100.

2 Установку изделия закладного МН4 см АР, лист 6 узел 2.

3 Отверстия в плитах покрытия пробить, используя их пустоты, не нарушая ребер.

4 Основанием фундаментов будут служить условно принятые непучинистые, непросадочные грунты со следующими нормативными характеристиками: угол внутреннего трения $\varphi_н = 28°$, удельное сцепление $C_н = 2$ кПа, модуль деформации $E = 14,7$ МПа, плотность грунта $\rho = 1,8$ т/м³.

5. Грунтовые воды отсутствуют.

6. Под фундаментами выполнить песчаную подготовку толщиной 100 мм.

7. Кладку блоков фундаментов вести на цементном растворе марки 50, толщина швов - не более 20 мм.

Привязан

Разраб.	Попова			06.86
Провер.	Маслова			06.86
Рук.гр.	Долгих			06.86
Нач.отд.	Сивалов			06.86
Н.контр.	Александров			06.86
Гл.инж.пр.	Новиков			06.86

ТП 503-6-6.86 КЖ

Автозаправочная станция общего пользования пропускной способностью 100 автомобилей в час

Здание станции

Стадия	Лист	Листов
РП	3	

Схемы расположения плит покрытия, фундаментов, закладных элементов на отм.

Госкомнефтепродукт СССР ГИПРОНЕФТЕТРАНС

Инв. № подл. | Подпись и дата | Взам. инв. №

Типовой проект 503-6-6.86 Альбом II

Согласовано: Госкомнефтепродукт СССР, Госстрой СССР

Копия верна

Ведомость рабочих чертежей основного комплекта

Лист	Наименование	Примечание
1	Общие данные	
2	Схема расположения каркасов карниза	
	Разрезы. Узлы.	

Техническая спецификация металла

Вид профиля и ГОСТ, ТУ	Марка металла и ГОСТ	Обозначение и размер профиля, мм	№ п.п.	Код: марки металла	Код: вида профиля	Код: размера профиля	Количество, шт.	Длина, мм	Масса металла по элементам констр. т: Каркасы металлические	—	—	Общая масса, т	Масса потребности в металле по кварталам (заполняется изготовителем), т: I	II	III	IV	Заполняется ВЦ
						Код элемента конструкции											
1	2	3	4	5	6	7	8	9									
Сталь угловая равнополочная ГОСТ 8509-72*	ВСт3 пс 6 ГОСТ 380-71*	L 50×50×5	1			095300			1,63			1,63					
	Итого:		2	12300					1,63			1,63					
Всего профиля			3														
Всего масса металла									1,63			1,63					

Ведомость металлоконструкций по видам профилей

Наименование конструкций по номенклатуре прейскуранта N01-22	Позиция по прейскуранту N01-22	№ п.п.	Код конструкций	Масса конструкций, т: Всего стали повышенной и высокой прочности	по видам профилей стали: балки и швеллеры	крупносортная сталь	среднесортная сталь	мелкосортная сталь	толстолистовая сталь	универсальная сталь	тонколистовая сталь	гнутые и гнутосварные	трубы	прочие	Всего	Количество, шт.	Серия типовых конструкций
1	2	3	4	5	6	7	8	9	10	11	12	13	14	15	16	17	18
Каркасы металлические		1				1,63									1,63		
Итого		2				1,63									1,63		
Итого с учетом 3,7% на отходы		3				1,69									1,69		

Настоящий проект разработан в соответствии с действующими нормами и правилами и обеспечивает пожаро и взрывобезопасную эксплуатацию при соблюдении предусмотренных проектом мероприятий

Главный инженер проекта Новиков

Общие указания

1. За условную отметку 0,000 принят уровень чистого пола здания, что соответствует отметке по топографической съемке [ ].
2. Расчетная зимняя температура воздуха -30°С (средняя температура наиболее холодной пятидневки)
3. Скоростной напор ветра - 270 Па для I ветрового района по СНиП II-6-74.
4. Вес снегового покрова -1000 Па для III снегового района по СНиП II-6-74.
5. Все металлические конструкции окрасить масляной краской ГОСТ 8292-75* за 2 раза по слою железного сурика ГОСТ 8566-76*.
6. Сварку производить электродами Э-42 ГОСТ 9467-75 Высота сварных швов $h_{шв}$ = 4мм.
7. Металлические конструкции запроектированы в соответствии с требованиями СНиП II-23-81

Инв. №				Привязан
Разраб.	Манилова		06.86	
Провер.	Маслова		06.86	ТП 503-6-6.86
Рук. гр.	Доргих		06.86	
Нач. отд.	Сувалов		06.86	Автозаправочная станция общего пользования пропускной способностью 100 автомобилей в час
Н. контр.	Александров		06.86	
Гл. инж. пр.	Новиков		06.86	Здание станции — Стадия: РП; Лист: 1; Листов: 2
				Общие данные — Госкомархитектурстройкомитет СССР ГПИ ПРОМСТРОЙПРОЕКТ г. Ленинград

Альбом II

503-6-6.86

Типовой проект

Взам. инв. №

Подпись и дата

Инв. № подл.

1-1

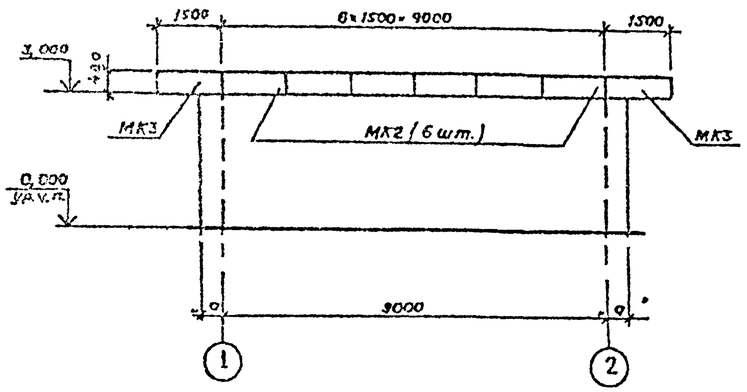

Схема расположения каркасов карниза

2-2

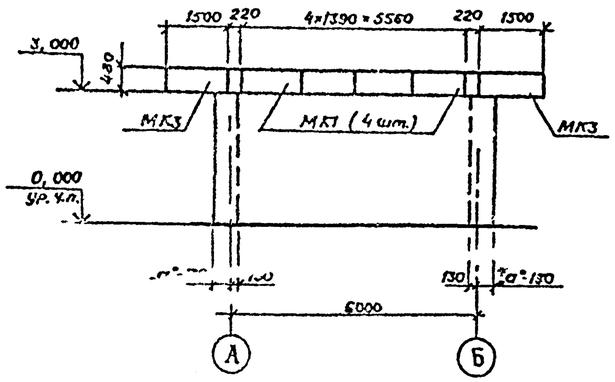

Спецификация к схеме расположения каркасов карниза

Марка, поз.	Обозначение	Наименование	Кол.	Масса ед, кг	Примечание
		Каркасы металлические			
МК1	т.п. 503-6-6.86 ал.V-КМИ МК1	МК1	8	57,2	
МК2	-КМИ-МК2	МК2	12	70,9	
МК3	-КМИ-МК3	МК3	4	75,8	

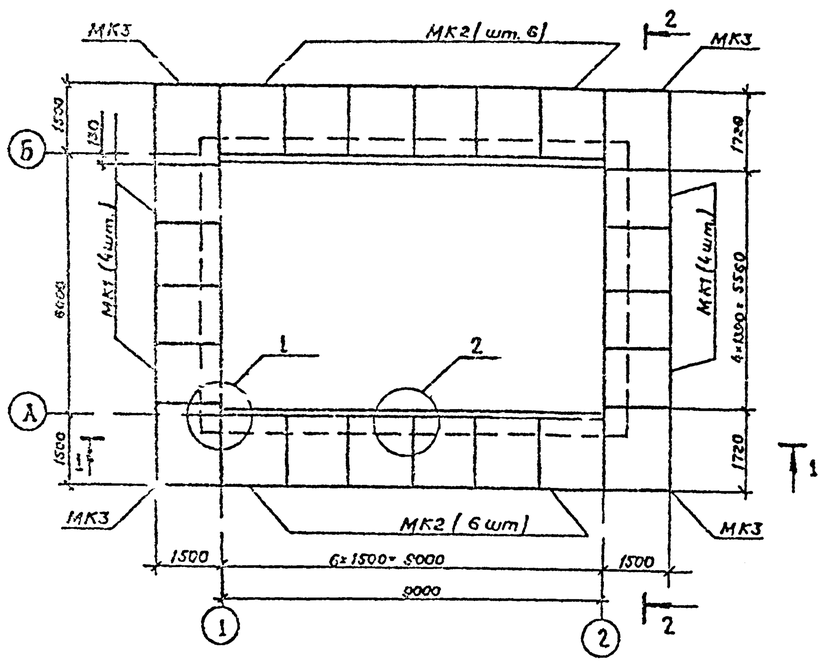

3-3

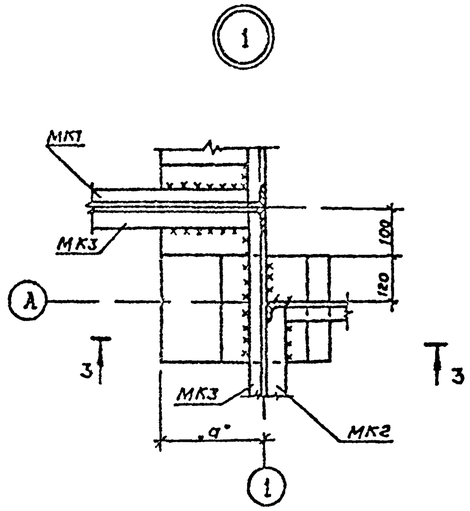

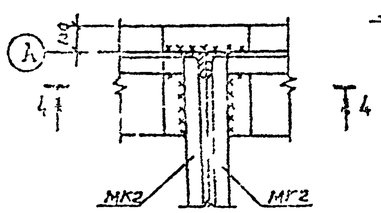

4-4

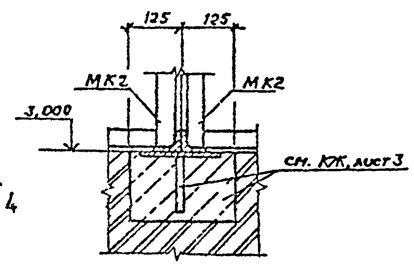

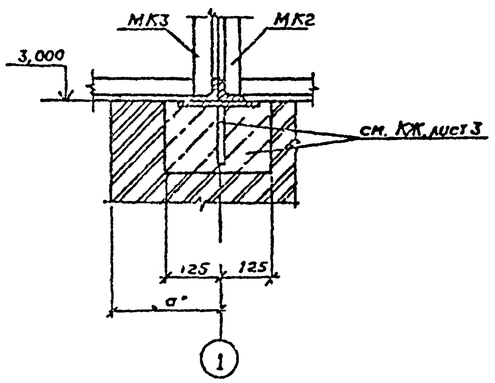

Разраб.	Манилова		06.86	ТП 503-6-6.86	КМ
Пров.	Маслова		06.86		
Рук. гр.	Долгих		06.86		
Нач. отд	Сивалов		06.86	Автозаправочная станция общего пользования пропускной способностью 100 автомобилей в час	
Н. контр.	Александров		06.86		
Гл. инж. пр.	Новиков		06.86	Здание станции	Стадия: РП; Лист: 2; Листов:
Привязан				Схема расположения каркасов карниза. Разрезы. Узлы	Госкомнефтепродукт СССР ГИПРОНЕФТЕТРАНС

Типовой проект 503-6-6.86 Альбом II

Инв. № подл. | Подпись и дата | Взам. инв. №

Копия верна

Копия верна

Данные по производственному водопотреблению и водоотведению

№ п/п потребителя по плану	Наименование потребителя	Количество потребителей	Количество часов работы в сутки	Водопотребление: Требования к качеству воды	Потребный напор у потребителя, м	Режим водопотребления	Расход воды на одного потребителя м³/ч	из хозяйственно питьевого водопровода м³/сут	м³/ч	л/с	из производственного водопровода м³/сут	м³/ч	л/с	Водоотведение: Характеристика сточных вод	Режим водоотведения	в бытовую канализацию м³/сут	м³/ч	л/с	в производственную канализацию м³/сут	м³/ч	л/с	Концентрация загрязнений сточных вод после локальных очистных сооружений, мг/л	Примечание
	Подпитка эл котла	—	1	техн.	20 м	период.	—				0,03	0,03	0,20	—	—	—	—	—	—	—	—	—	

Ведомость рабочих чертежей основного комплекта

Лист	Наименование	Примечание
1	Общие данные	
2	План. Схемы систем В1, Т3, К1, К2	

Ведомость ссылочных и прилагаемых документов

Обозначение	Наименование	Причание
	Ссылочные документы	
ГОСТ 9583-75	Трубы чугунные напорные, изготовленные методами центробежного и полунепрерывного литья	
ГОСТ 3262-75*	Трубы стальные водогазопроводные	
ГОСТ 6942-61**	Трубы чугунные напорные, изготовляемые стационарным литьем в песчаные формы и соединительные части	
ГОСТ 22689.3-77 22689.20-77	Трубы пластмассовые канализационные и фасонные части к ним	
15кч18р2	Вентиль запорный муфтовый	
ГОСТ 14167-83	Водомеры	
ГОСТ 22847-77	Унитазы керамические	
ГОСТ 1811-81	Трапы чугунные эмалированные	
ГОСТ 23759-79	Умывальники керамические	
ГОСТ 6924-73	Сифоны-ревизии чугунные	
ГОСТ 20275-74	Кран туалетный	

Продолжение

Обозначение	Наименование	Примечание
ГОСТ 10362-76*	Рукав резиновый напорный	
ГОСТ 8625-77* Е	Манометр технический	
4.900-8	Альбом оборудования фасонных частей и арматуры для сетей и сооружений водопровода и канализации	
5.901-1	Вводы водопровода	
4.904-69	Детали крепления санитарно-технических приборов и трубопроводов	
4.900-9	Узлы и детали трубопроводов из пластмассовых труб для систем водоснабжения и канализации	
	Прилагаемые документы	
т.п. 503-6-6.86 -ВК, СО	Спецификация оборудования	Альбом VII
т.п. 503-6-6.86 -ВК, ВМ	Ведомости потребности в материалах	Альбом VII

Общие указания

Основные показатели по чертежам водопровода и канализации

Наименование системы	Потребный напор на вводе, м	Расчетный расход м³/сут	м³/ч	л/с	при пожаре л/с	Встроенная мощность электродвигателей, кВт	Примечание
1. Хозяйственно-производственный водопровод (в том числе на горячее водоснабжение)	25,0	4,32	1,16	0,20	—	—	—
2. Подпитка эл.котла		0,03	0,03	0,20	—	—	—
3. Бытовая канализация		0,82	0,57	1,60	—	—	—

1. Стальные трубы после монтажа очистить от ржавчины и грязи и окрасить масляной краской за 2 раза.
2. Вводы водопровода проложить в деревянных коробах размером 300×300 из досок δ = 25 мм с засыпкой шлаком.

Альбом II

Типовой проект 503-6-6.86

Взам. инв. №

Подпись и дата

Инв. № подл.

Настоящий проект разработан в соответствии с действующими нормами и правилами и обеспечивает пожаро и взрывобезопасную эксплуатацию при соблюдении предусмотренных проектом мероприятий

Главный инженер проекта Новиков

Привязан:

Инв. №

Разраб.	Сахридова		06.86
Провер.	Зарубина		06.86
Рук. гр.	Зарубина		06.86
Нач.сек.	Голусальник		06.86
Нач.отд.	Зобуленов		06.86
Н.контр.	Александров		06.86
Гл.инж.пр.	Новиков		06.86

ТП 503-6-6.86 ВК

Автозаправочная станция общего пользования пропускной способностью 100 автомобилей в час

Здание станции

Стадия | Лист | Листов
РП | 1 | 2

Общие данные

Гипрогазспецнефтестрой

План на отметке 0,000

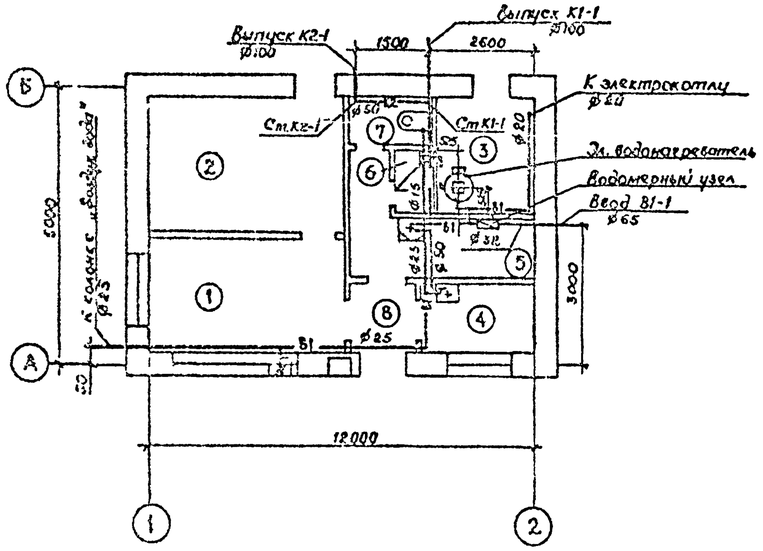

Водомерный узел

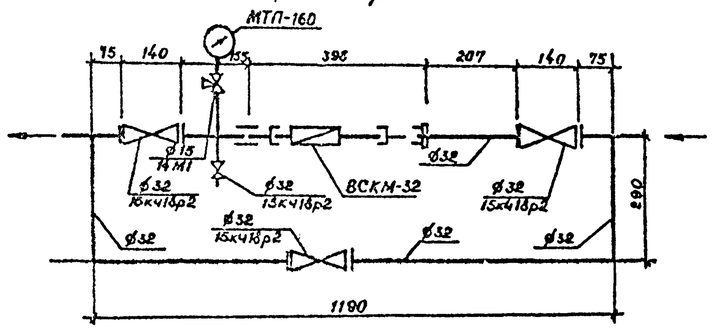

Экспликация помещений

Номер по плану	Наименование	Площадь м²	Категория производства по взрывной взрыво-пожарной и пожарной опасности.
1	Операторная	11,35	А
2	Помещение для хранения рас фасованных масел и запчастей	14,25	В
3	Тепловой пункт	6,25	Д
4	Комната приема пищи	4,08	Д
5	Гардероб	5,64	Д
6	Душевая	1,62	Д
7	Санузел	1,54	Д
8	Тамбур	2,25	Д

Схемы систем В1. Т3, К1, К2

В1, Т3

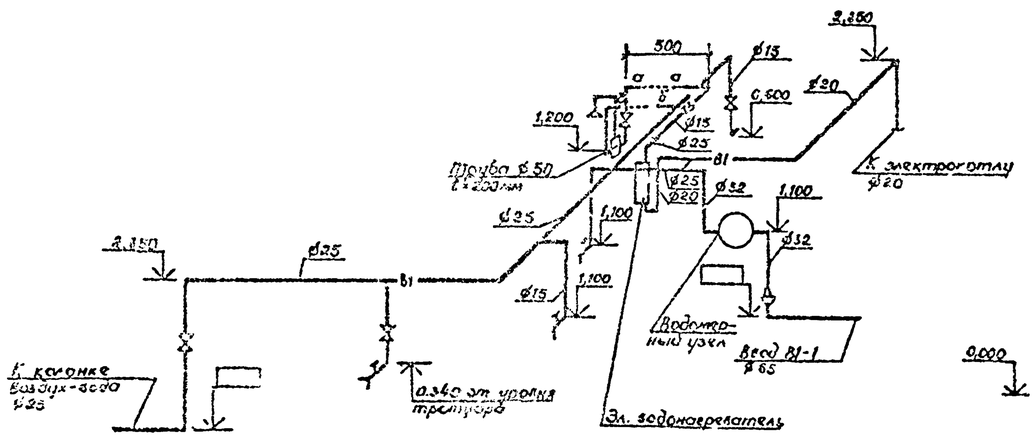

К1

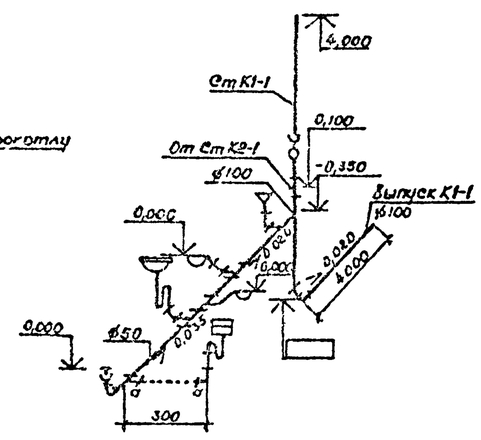

К2

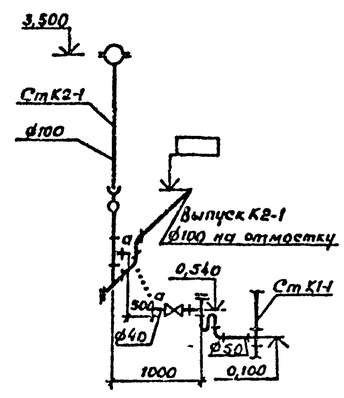

Разраб.	Свиридова		06.86	ТП 503-6-6.86	ВК
Провер.	Зарубина		06.86		
Рук.гр.	Зарубина		06.86		
Нач.сект.	Голиусьяны		06.86	Автозаправочная станция общего пользования пропускной способностью 100 автомобилей в час	
Нач.отд.	Забулонов		06.86		
Н.контр.	Алексеенкова		06.86	Здание станции	Стадия: РП; Лист: 2; Листов:
Гл.инж.пр.	Новиков		06.86		
				План, схемы систем В1, Т3, К1, К2	Госкомнефтепродукт СССР ГИПРОНЕФТЕГАЗ г. Волгоград

Привязан

Инв. №

Копия верна

Альбом III

Типовой проект 503-3-6.86

Инв.№ подл. | Подпись и дата | Взам.инв.№

Копия верна

Ведомость рабочих чертежей основного комплекта

Лист	Наименование	Примечание
1	Общие данные	
2	Отопление. Вентиляция. План. Схемы. (I вариант)	
3	Отопление. Вентиляция. План. Схемы (II вариант)	

Характеристика отопительно-вентиляционных систем

Обозначение системы	Кол. систем	Наименование обслуживаемого помещения (технологического оборудования)	Тип установки	Вентилятор: Тип исполнения по взрывозащите	№	Схема исполнения	Положение	L м³/ч	P, Па (кгс/м²)	n, об/мин	Электродвигатель: Тип, исполнение по взрывозащите	N, квт	n, об/мин	Водонагреватель: Тип	N, квт установки	Кол. шт.	Т-ра нагрева, С от	до	Расход тепла Вт (Ккал/ч)	N квт расчетн.	Примечание
В1	1	Гардероб	А2.5095-1	8-46-70	2,5	1	Пр.0°	125	120 (12)	1375	4АА56А4	0,12	1375	—	—	—	—	—	—	—	—
ВЕ1	1	Помещение для хранения																			
		рассортированных мусл. зап.	Шахта с дефлектором ф 200					250	—	—	—	—	—	—	—	—	—	—	—	—	—
ВЕ2	1	Санузел	Шахта с дефлектором ф 200					125	—	—	—	—	—	—	—	—	—	—	—	—	—
ВЕ3	1	Тепловой пункт	Шахта с дефлектором ф 200					20	—	—	—	—	—	—	—	—	—	—	—	—	—
		Здание АЗС	—	—	—	—	—	—	—	—	—	—	—	КЭВ-9/6	18	2	70	95	17560 (15100)	17,56	—

Ведомость ссылочных и прилагаемых документов

Обозначение	Наименование	Примечание
	Ссылочные документы	
ГОСТ 3262-75	Трубы стальные водогазопроводные	
ГОСТ 10704-76*	Трубы стальные электросварные прямошовные	
ГОСТ 19903-74*	Сталь листовая горячекатаная	
ГОСТ 3826-82	Сетки проволочные тканые с квадратными ячейками.	
[illegible]	Изделия асбестоцементные. Классификация и технические требования	
ГОСТ 20849-75*	Конвекторы отопительные стальные с кожухом	
ГОСТ 8948-75*	Соединительные части из ковкого чугуна с цилиндрической резьбой для трубопроводов. Тройники прямые	
ГОСТ 8963-75*	Соединительные части из ковкого чугуна с цилиндрической резьбой для трубопроводов. Пробки.	
5.904-5	Гибкие вставки для центробежных вентиляторов	
5.904-1	Детали крепления воздуховодов.	
5.904-10	Узлы прохода вентиляционных вытяжных шахт через покрытия промышленных зданий. Узлы прохода общего назначения	
5.903-2	Воздухосборники для систем отопления и теплоснабжения вентиляционных установок	
4.904-69	Детали крепления санитарно-технических приборов и трубопроводов	

продолжение

Обозначение	Наименование	Примечание
1.494-32	Зонты и дефлекторы вентиляционных систем.	
1.494-30, в 2	Установка и крепление вентиляторов к строительным конструкциям	
	Установка и крепление центробежных вентиляторов Ц4-70.	
[illegible]	Изделия и детали трубопроводов для [illegible] сетей. Грязевики	
	Прилагаемые документы	
т.п. 503-6-6.86 – ОВ. С01	Спецификация оборудования (I вариант)	Альбом VII
т.п. 503-6-6.86-ОВ. С02	Спецификация оборудования (II вариант)	Альбом VII
т.п. 503-6-6.86-ОВ. ВМ1	Ведомость потребности в материалах (I вариант)	Альбом VII
т.п. 503-6-6.86-ОВ. ВМ2	Ведомость потребности в материалах (II вариант)	Альбом VII

Основные показатели по чертежам отопления и вентиляции

Наименование здания (сооружения) помещения.	Объём м³	Периоды года при $t_н$ °С	Расход тепла, Вт (Ккал/ч): на отопление	на вентиляцию	на горячее водоснабжение	Общий	Расход холода Вт (Ккал/ч)	Установленная мощность электродвигателей, квт
Здание АЗС	162	холодный	17560	—	—	17560	—	
		-30°	(15100)	—	—	(15100)	—	0,12

2. Отопление и вентиляция здания АЗС запроектированы для района с расчетной температурой наружного воздуха -30°С

3. В качестве источника тепла приняты внешние тепловые сети (I вариант) и собственный электрический водогрейный котел устанавливаемый в специальном помещении – тепловом пункте (II вариант).

4. Теплоносителем системы отопления принята горячая вода с параметрами Т1-Т2=95-70°С расход теплоносителя 0,6 т/ч.

5. Монтаж систем ОВ вести согласно СНиП III-28-75 „Санитарно-техническое оборудование зданий и сооружений"

6. Привязку вентиляционных отверстий в перекрытиях смотри в строительной части проекта.

7. Все трубопроводы, приборы и металлоконструкции систем отопления и вентиляции окрасить масляной краской за два раза

8. Приборы КИП учтены в спецификации оборудования (альбом V) части КА

План - схема

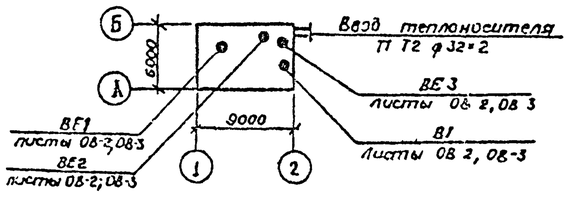

Общие указания

1. Расчет систем отопления и вентиляции произведен по СНиП II-33-75*, „Отопление, вентиляция и кондиционирование воздуха"; СНиП II-92-76 „Вспомогательные здания и помещения промышленных предприятий"; СНиП II-93-74, „Предприятия по обслуживанию автомобилей"

Альбом II

Типовой проект 503-6-6.86

Взам. инв. №

Подпись и дата

Инв. № подл.

Настоящий проект разработан в соответствии с действующими нормами и правилами и обеспечивает пожаро- и взрывобезопасную эксплуатацию при соблюдении предусмотренных проектом мероприятий

Главный инженер проекта Новиков

Инв №				Привязан	
Разраб.	Головина		01.86	ТП 503-6-6.86 ОВ	
Провер.	Корнтаад		01.86		
Рук. гр.	Бетин		01.86		
Зам. нач.	Рыбс		01.86	Автозаправочная станция общего пользования, пропускной способностью 100 автомобилей в час	
Нач. отд.	Зобн		01.86		
Н. контр.	Алек		01.86	Здание станции	Стадия: РП; Лист: 1; Листов: 3
Гл. инж. пр.	Новиков		01.86	Общие данные	Госкомнефтепродукт СССР ГИПРОНЕФТЕТРАНС г. Волгоград

План на отм. 0.000
М 1:50

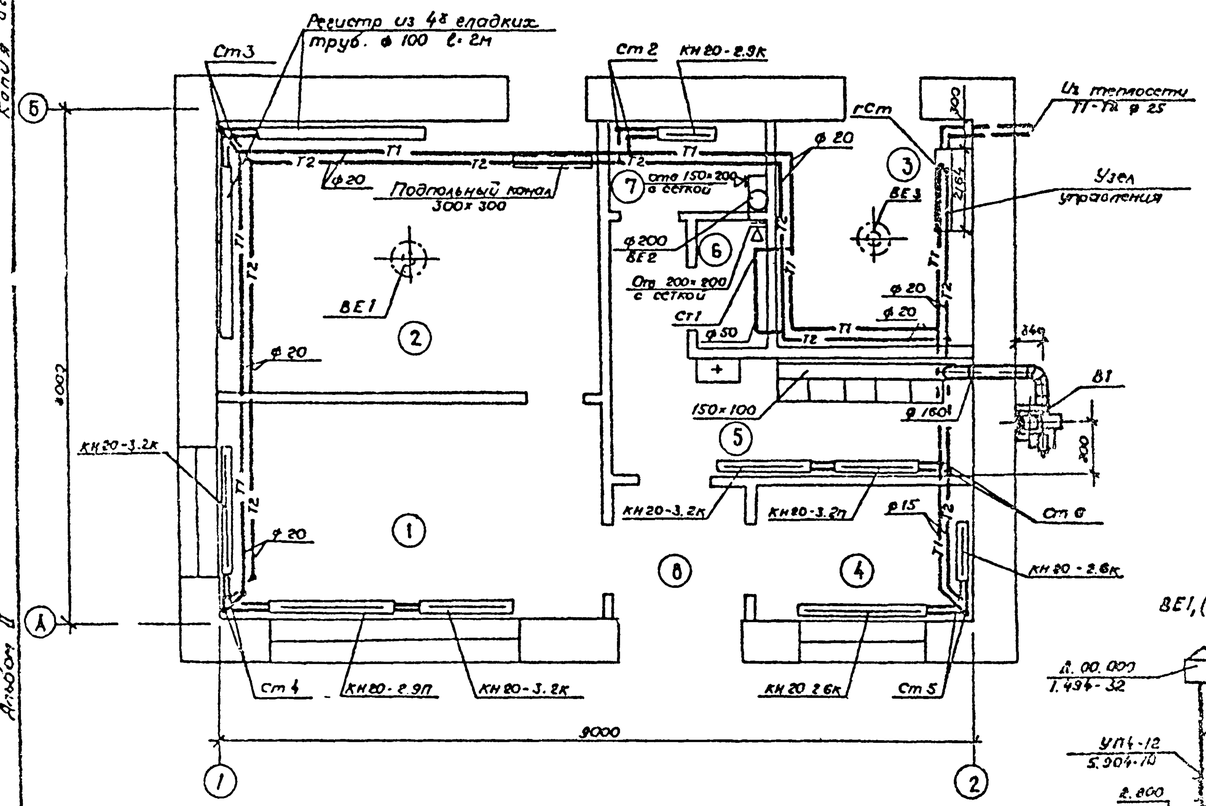

Система отопления

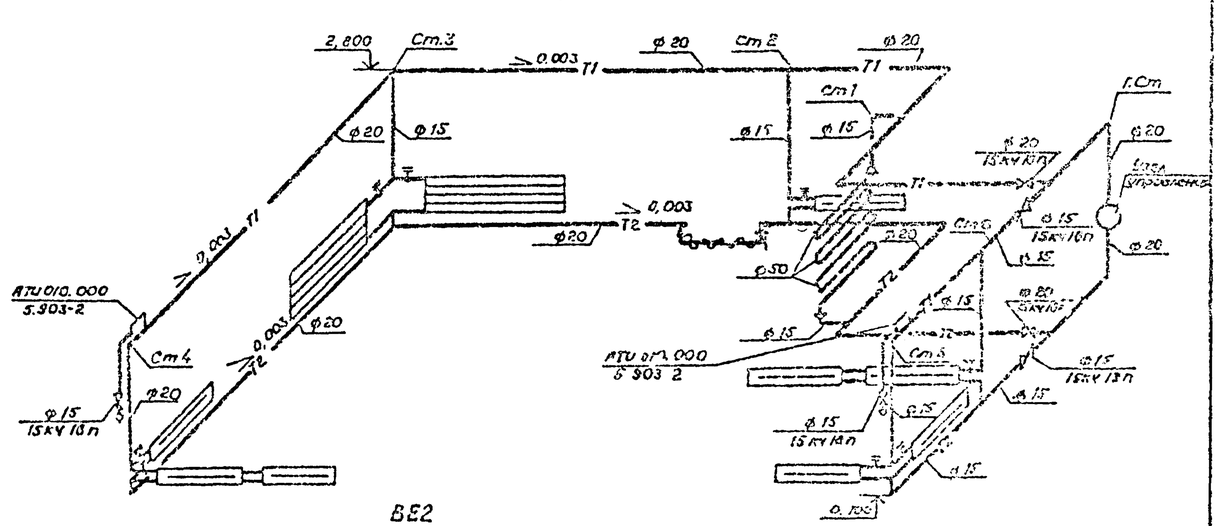

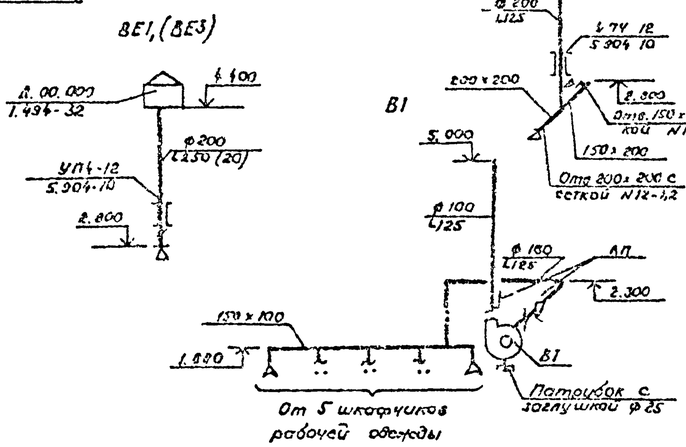

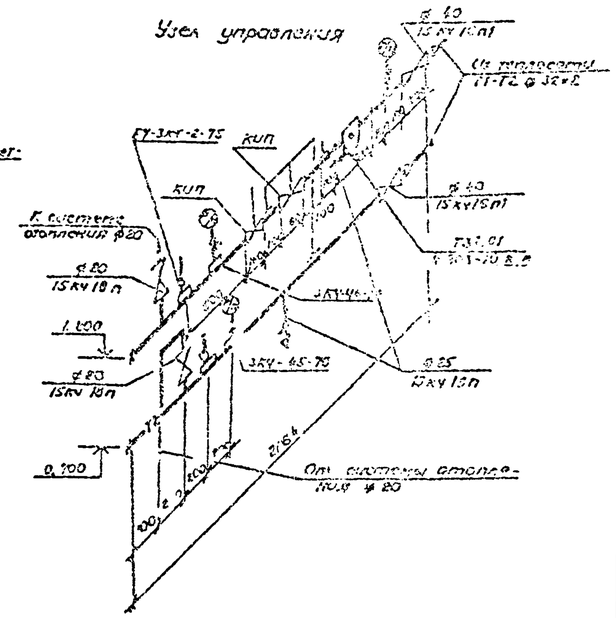

Местные отсосы от технологического оборудования

Технологическое оборудование			Характеристика выделяющихся вредностей	Объем вытяжки м³/ч		Характеристика местного отсоса		Обозначение систем	Примечание
Поз.	Наименование	Кол.		на ед. оборуд.	Всего	Обозначен.	Применяемые документы		
1	Шкафчики для рабочей одежды	5	Тетраэтилсвинец	25	125	–	встроенный	В1	

Экспликация помещений

Номер по плану	Наименование	Площадь м²	Категория производства по взрывной взрыво-пожарной и пожарной опасности
1	Операторная	11,35	Д
2	Помещение для хранения расфасованных масел, запчастей	14,25	В
3	Тепловой пункт	6,25	Д
4	Комната приема пищи	4,08	Д

продолжение

Номер по плану	Наименование	Площадь м²	Категория производства по взрывной взрыво-пожарной и пожарной опасности
5	Гардероб	5,64	Д
6	Душевая	1,62	Д
7	Санузел	1,54	Д
8	Тамбур	2,26	Д

Разраб.	Голубина			06.86	Т.П 503-6-6.86 ОВ
Пров.	Кортова			06.86	
Рук. гр.	Белоцерковский			06.86	Автозаправочная станция общего пользования пропускной способностью 100 авт/сут
Нач. отд.	Забулонов			06.86	
Зам. нач.	Рыбакова			06.86	Здание станции — Стадия: РП; Лист: 2; Листов:
Норм. конт.	Александров			06.86	
Гл. инж. пр.	Новиков			06.86	Отопление. Вентиляция. План. Схемы систем отопления и вентиляции (Гаражи)

Привязан

Инв №

Госкомгражданстрой СССР ГИПРОНЕФТЕТРАНС г. Волгоград

Копия верна

Альбом II

Типовой проект 503-6-6.86

Инв № подл. | Подпись и дата | Взам. инв №

План на отм. 0,000
М 1:50

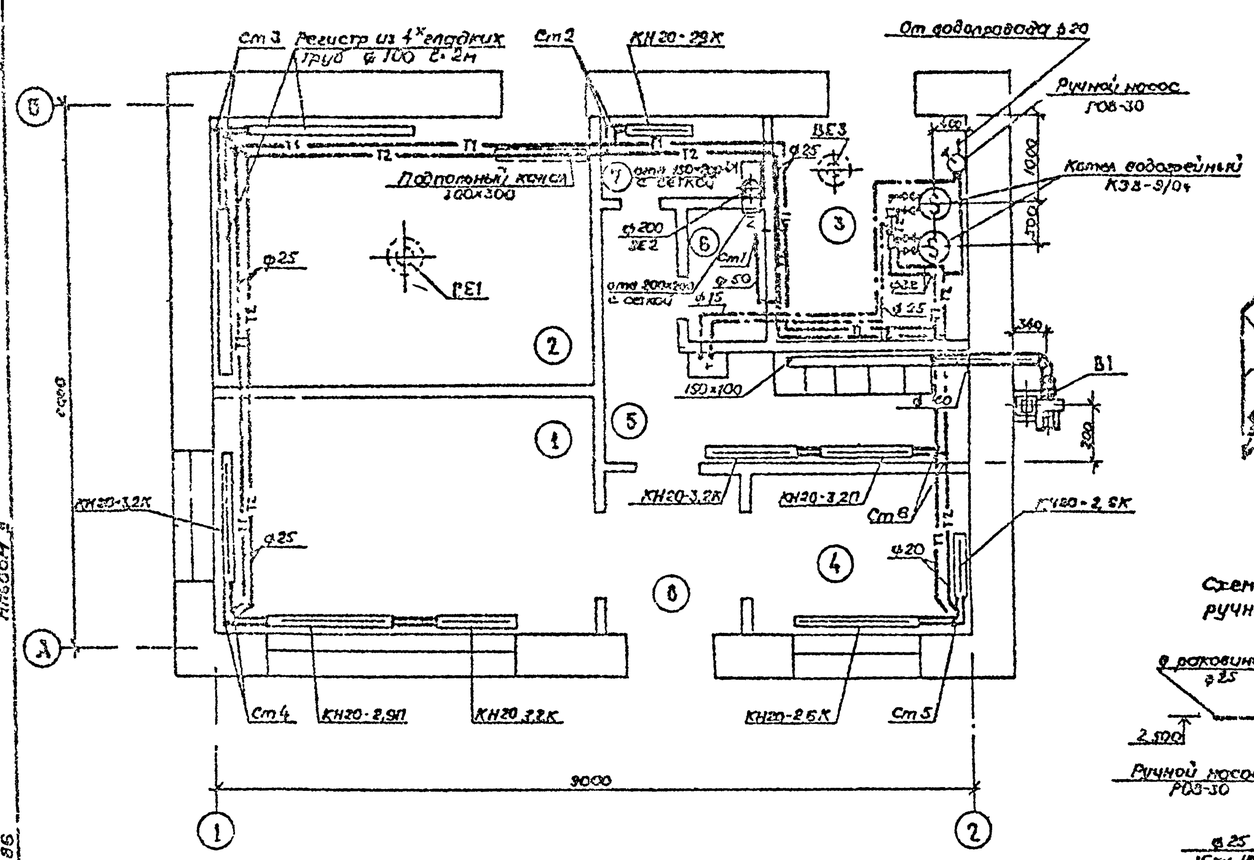

Система отопления

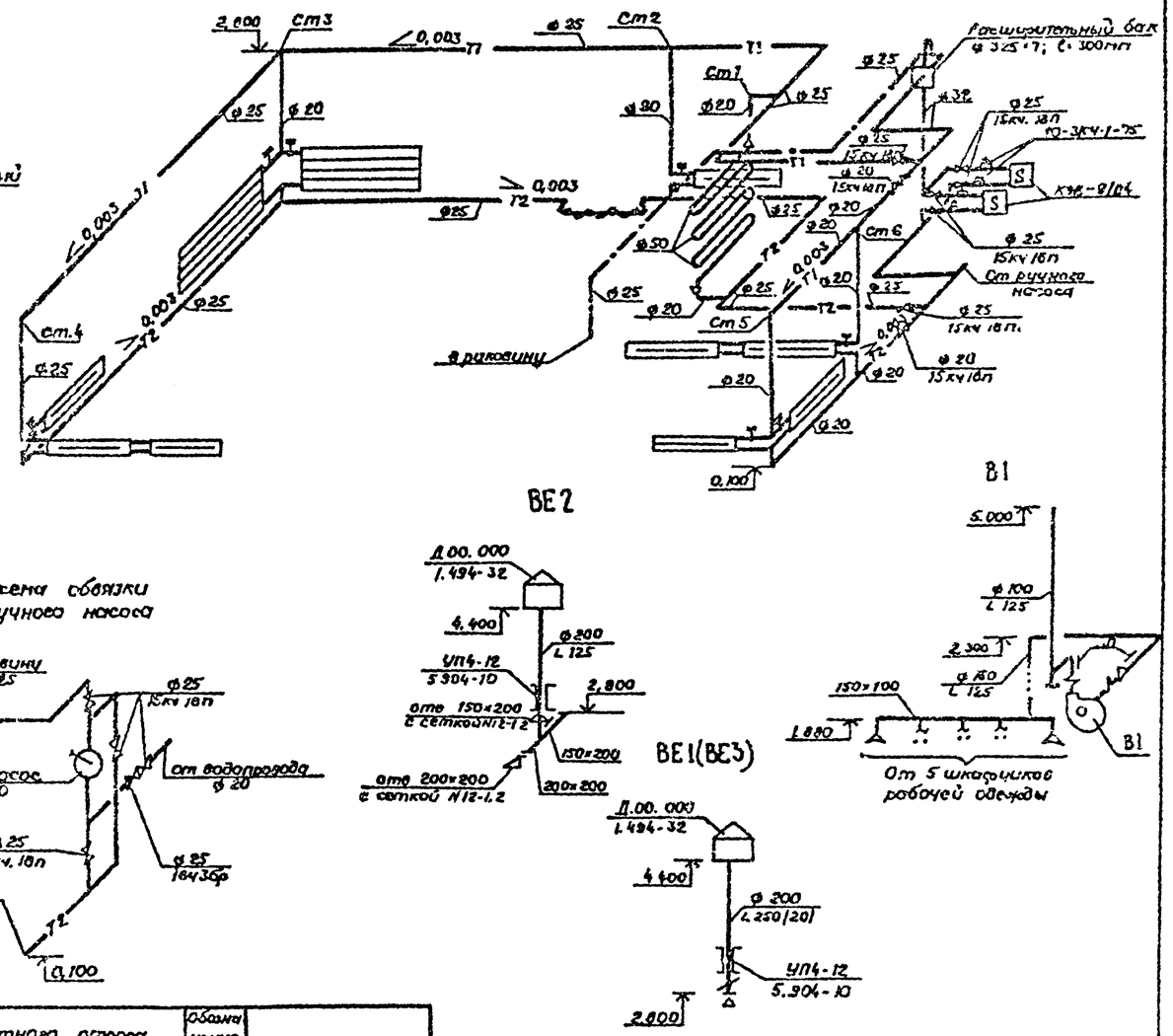

Схема обвязки ручного насоса

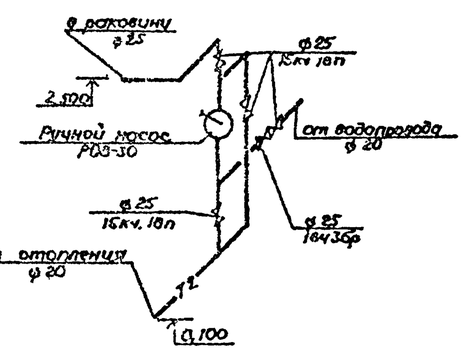

Местные отсосы от технологического оборудования

Технологическое оборудование			Характеристика выделяющихся вредностей	Объём вытяжки м³/час		Характеристика местного отсоса		Обозначение отсоса	Примечание
Поз.	Наименование	Кол.		на ед. оборудов	Всего	Обозначение	Применяемые документы		
1	Шкафчики для рабочей одежды	5	Тетраэтилсвинец	25	125	—	встроенный	В1	

Экспликация помещений

Номер на плану	Наименование	Площадь м²	Категория производства по взрывной, взрыво-пожарной и пожарной опасности
1	Операторная	11,35	Д
2	Помещение для хранения рас		
	творенных масел, запчастей	14,25	В
3	Тепловой пункт	6,25	Д
4	Комната приема пищи	4,08	Д

продолжение

Номер на плану	Наименование	Площадь м²	Категория производства по взрывной, взрыво-пожарной и пожарной опасности
5	Гардероб	5,84	Д
6	Душевая	1,62	Д
7	Санузел	1,54	Д
8	Тамбур	2,26	Д

Разраб.	Голодина		06.86	Т.П. 503-6-6.86 ОВ	
Пров.	Карпова		06.86		
Рук. гр.	Белоцерковский		06.86	Автозаправочная станция общего пользования пропускной способностью 100 автомобилей в час	
Зан. нач. отд.	Рыбаков		06.86		
Нач. отд.	Зобулонов		06.86		
Н. контр.	Александров		06.86	Здание станции	Стадия РП, Лист 3, Листов
Гл. инж. пр.	Новиков		06.86		
Согласовано				Отопление. Вентиляция. План. Схемы систем отопления и вентиляции (1 вариант)	Госкомнефтепродукт СССР ГИПРОНЕФТЕТРАНС
Инв. №					

Альбом II

Типовой проект 503-6-6.86

Копия. Елена

Копия верна

Альбом II

Ведомость рабочих чертежей основного комплекта

Лист	Наименование	Примечание
1	Общие данные	
2	Принципиальная однолинейная схема. Вариант отпуска нефтепродуктов по кредитным картам (начало)	
3	Принципиальная однолинейная схема. Вариант отпуска нефтепродуктов по кредитным картам (окончание)	
4	Принципиальная однолинейная схема Вариант отпуска нефтепродуктов через кассовые аппараты (начало)	
5	Принципиальная однолинейная схема Вариант отпуска нефтепродуктов через кассовые аппараты (окончание)	
6	Силовое электрооборудование. Планы.	
7	План электроосвещения	
8	Схема соединений топливораздаточных колонок „Нара 22" и „Нара 23" Вариант отпуска нефтепродуктов по кредитным картам	
9	Схема соединений топливораздаточных колонок „Нара-22" Вариант отпуска нефтепродуктов через кассовые аппараты	
10	Схема соединений топливораздаточных колонок „Нара 23". Вариант отпуска нефтепродуктов через кассовые аппараты	
11	Схема подключения и управления маслораздаточными колонками	

Ведомость ссылочных и прилагаемых документов

Обозначение	Наименование	Примечание
	Ссылочные документы	
5.407-15	Установка одиночных светильников с лампами накаливания	1981г
5.407-62	Прокладка проводов в винипластовых трубах в производственных помещениях	1981г
5.407-11	Заземление и зануление электроустановок	
	Прилагаемые документы	
т.п. 503-6-6.86 ЭМ.ВМ	Ведомость потребности в материалах	Альбом VII
т.п. 503-6-6.86 ЭМ.СО	Спецификация оборудования	Альбом VI

Ведомость спецификаций

Лист	Наименование	Примечание
6	Спецификация к плану расстановки электрооборудования	
7	Спецификация к плану электроосвещения	

Общие указания

1. Защита электроприемников от перегрузок осуществляется тепловыми элементами пускателей, а от токов К.З автоматическими выключателями.
2. Силовое электрооборудование здания станции запроектировано в соответствии со СНиП 3.05.06-85

Типовой проект 503-6-6.86

Инв. № подл. | Подпись и дата | Взам. инв. №

Настоящий проект разработан в соответствии с действующими нормами и правилами и обеспечивает пожаро и взрывобезопасную эксплуатацию при соблюдении предусмотренных проектом мероприятий.

Главный инженер проекта В.В. Новиков

Привязан:

Инв. №

Разраб.	Козлова		
Пров.	Харкашин		
Рук. гр.	Ивченко		
Нач. отд.	Прокопьев		
Н. контр.	Куканова		
Гл. инж. пр.	Новиков		

ТП 503-6-6.86 ЭМ

Автозаправочная станция общего пользования пропускной способностью 100 автомобилей в час

Здание станции

Стадия	Лист	Листов
РП	1	11

Общие данные

Госстрой СССР ГИПРОНЕФТЕТРАНС

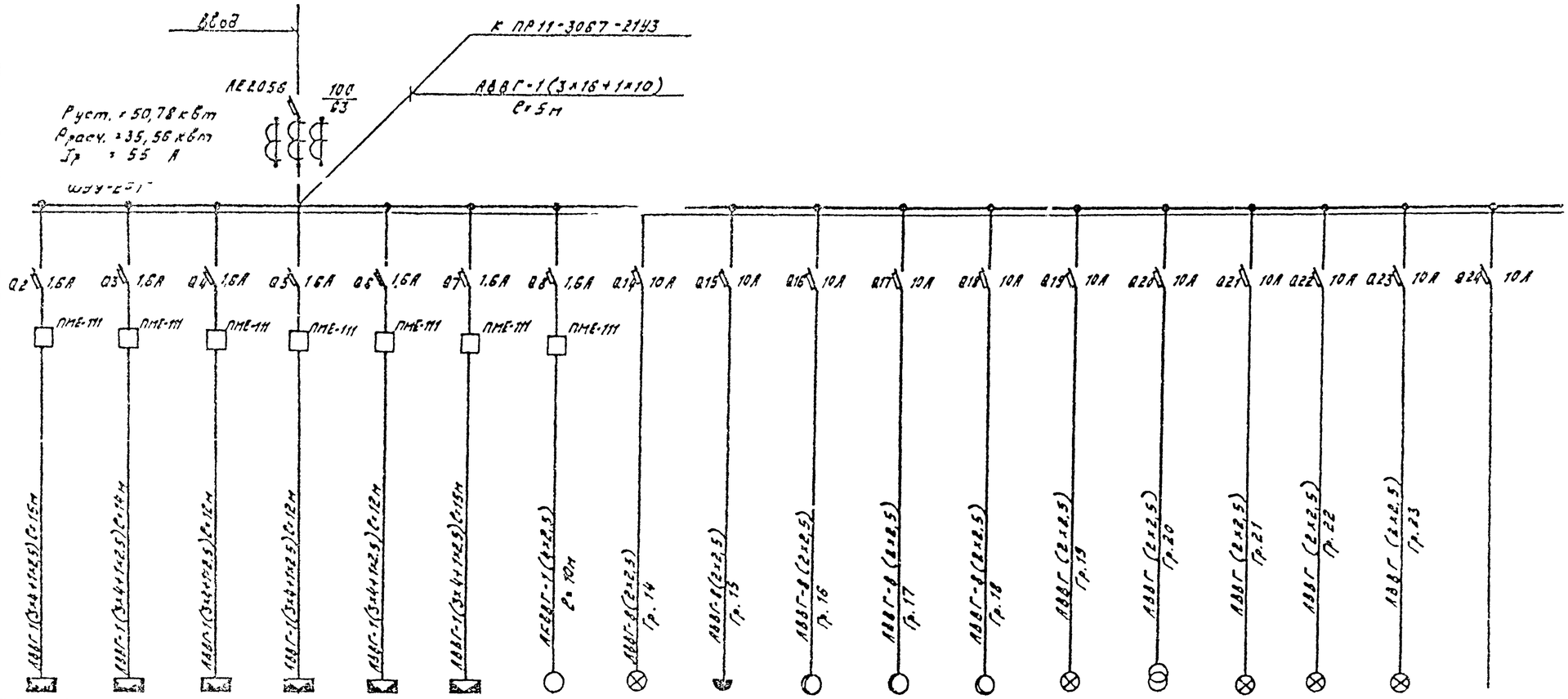

Данные питающей сети																			
Щит силовой	Тип, Iн, А, Расцепитель, А																		
Шкаф, распр. пункт	Тип, материал, сечение шкафа, Расчетный ток, А, Устан. мощн. кВт																		
Аппарат защитный линии	Тип, Iн, А, Расцепитель или плавкая вставка, А	1,6А	1,6А	1,6А	1,6А	1,6А	1,6А	1,6А	10А	10А	10А	10А	10А	10А	10А	10А	10А	10А	10А
Марка и сечение проводника	Маркировка или длина участка сети	АВВГ-1(3х4+1х2,5) l=15м	АВВГ-1(3х4+1х2,5) l=14м	АВВГ-1(3х4+1х2,5) l=12м	АВВГ-1(3х4+1х2,5) l=12м	АВВГ-1(3х4+1х2,5) l=12м	АВВГ-1(3х4+1х2,5) l=15м	АКВВГ-1(2х2,5) l=10м	АВВГ-1(2х2,5) Гр.14	АВВГ-1(2х2,5) Гр.15	АВВГ-1(2х2,5) Гр.16	АВВГ-1(2х2,5) Гр.17	АВВГ-1(2х2,5) Гр.18	АВВГ(2х2,5) Гр.19	АВВГ(2х2,5) Гр.20	АВВГ(2х2,5) Гр.21	АВВГ(2х2,5) Гр.22	АВВГ(2х2,5) Гр.23		
Пусковой аппарат	Тип, Iн А, Расцепитель автомата, Уставка, А, Нагревательный элемент теплового реле, Iт-тепловой, уставка, А	ПМЕ-111	ПМЕ-111	ПМЕ-111	ПМЕ-111	ПМЕ-111	ПМЕ-111	ПМЕ-111											
Марка и сечение проводника	Маркировка или длина участка сети																		
Электоприемник	Условное обозначение на плане																		
	Номер по плану	1	2	3	4	5	6	7	—	—	—	—	—	—	—	—	—	—	
	Тип	В71А4У2	В71А4У2	В71А4У2	В71А4У2	В71А4У2	В71А4У2	4АА56А4	—	—	—	—	—	—	ЯТП-025	—	—	—	
	Pн, кВт	0,55	0,55	0,55	0,55	0,55	0,55	0,12	0,12	0,06	1,5	0,75	0,75	0,24	0,25	0,54	0,32	0,2	
	Ток, А: Iн	1,47	1,47	1,47	1,47	1,47	1,47	0,94	0,18	0,09	2,27	1,14	1,14	0,36	0,37	0,82	0,48	0,3	
	Ток, А: Iп	8,0	8,0	8,0	8,0	8,0	8,0	4,7	—	—	—	—	—						
	Наименование механизма по плану	Топливо-раздаточные колонки „Нара 22"				Топливо-раздаточные колонки „Нара-23"		Санитарно-технический вентилятор	Освещение туалета	Ремонтное освещение	Наружное освещение			Внутреннее освещение					

Пускатели ПМЕ-111 поставляются комплектно в шкафу ШЭУ-2-12.

Разраб.	Глазкова		01.86	ТП 503-6-6.86	ЭМ
Пров.	Харашин		01.86	Автозаправочная станция общего пользования пропускной способностью 100 автомашин в час	
Рук. гр.	Ивченко		01.86		
Нач. отд.	Цареградцев		01.86		
Н. контр.	Захаров		01.86	Здание станции	Стадия: РП; Лист: 2; Листов:
Гл. инж. пр.	Новиков		01.86		
Привязан				Принципиальная однолинейная схема. Вариант отпуска нефтепродуктов по кредитным картам (Схема А6)	Всесоюзное объединение СССР ГИПРОНЕФТЕТРАНС
Инв. №					

Копия верна

Альбом II

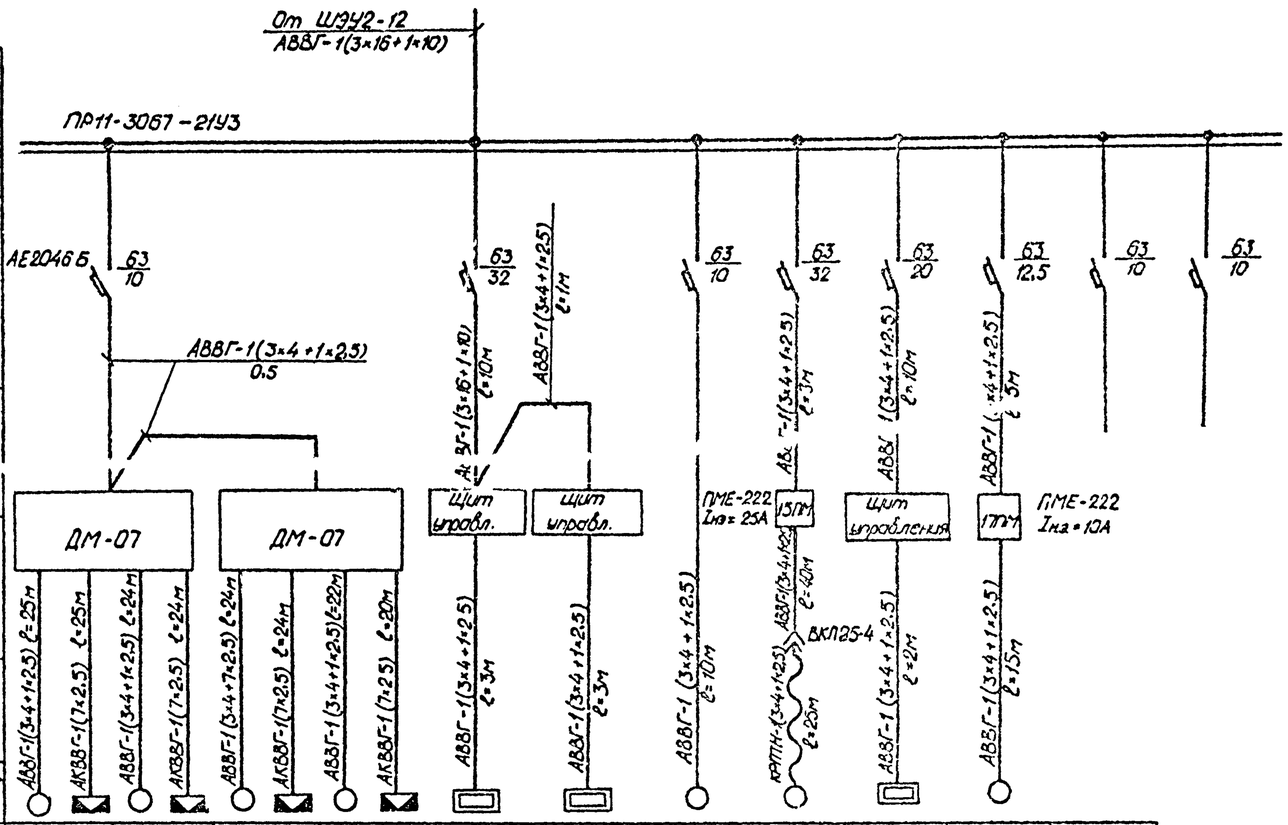

Данные питающей сети													
Шинопровод распред. пункта	Тип, Iн, А, Расцепитель, А												
	Тип, напряжение, сечение шинопровода, Расчетный ток, А, Устан. мощн. кВт												
Аппарат отходящей линии	Тип, Iн, А, Расцепитель или плавкая вставка, А												
Марка и сечение провода	Маркировка или длина участка сети												
Пусковой аппарат	Тип, Iн, А, Расцепитель автомата, Уставка, А, Нагревательный элемент теплового реле, Iтепловой, уставка, А												
Марка и сечение провод-ника	Маркировка или длина участка сети	АВВГ-1(3×4+1×2.5) ℓ=25м	АКВВГ-1(7×2.5) ℓ=25м	АВВГ-1(3×4+1×2.5) ℓ=24м	АКВВГ-1(7×2.5) ℓ=24м	АВВГ-1(3×4+7×2.5) ℓ=24м	АКВВГ-1(7×2.5) ℓ=24м	АВВГ-1(3×4+1×2.5) ℓ=22м	АКВВГ-1(7×2.5) ℓ=20м	АВВГ-1(3×4+1×2.5) ℓ=3м	АВВГ-1(3×4+1×2.5) ℓ=3м	АВВГ-1(3×4+1×2.5) ℓ=10м	КАПН-1(3×4+1×2.5) ℓ=20м
Электроприемник	Условное обозначение на плане												
	Номер по плану	8	9	10	11	12	13	14	15	16	17		
	Тип	А02-22-4	А02-22-4	А02-22-4	А02-22-4	—	—	4А8А2У3	8А061-6		В100S2		
	Рн, кВт	1.5	1.5	1.5	1.5	9.0	9.0	1.5	10	12.0	4.0		
	Ток, А: Iн	3.5	3.5	3.5	3.5	14.0	14.0	3.2	21	18.0	8.5		
	Ток, А: Iп	24.5	24.5	24.5	24.5	—	—	22.4	135.5	—	59.5		
	Наименование механизма по плану	Масло-раздаточные колонки 367 М3Д				Электрокател КЭВ-9/0.4	Электрокател КЭВ-9/0.4	Колонка воздух-вода „КВВ"	Передвижной насосный агрегат ШI-40-5-18/6-I	Электровоздонагреватель УАП 400/03	Насос НЦС-3	Резерв	

1. При привязке типового проекта с теплоснабжением от внешних сетей электрокотлы КЭВ-9/0.4 по плану N12, N13 аннулировать.

Типовой проект 503-6-6.86

Инв.N подл. | Подпись и дата | Взам.инв.N

Разраб.	Глазкова			ТП 503-6-6.86	ЭМ
Пров.	Кравцкин			Автозаправочная станция общего пользования пропускной способностью 100 автомобилей в час	
Рук.гр.	Сорокин				
Нач.отд.	Чернецов				
Н.контр.	Захаров				
Гл.инж.пр.	Новиков			Здание станции	Стадия: РП; Лист: 3; Листов:
Привязан				Принципиальная технологическая схема, вариант отпуска нефтепродуктов по кредитным карточкам (оборотное)	Госкомнефтепродукт СССР ГИПРОНЕФТЕТРАНС г.Волгоград
Инв.N					

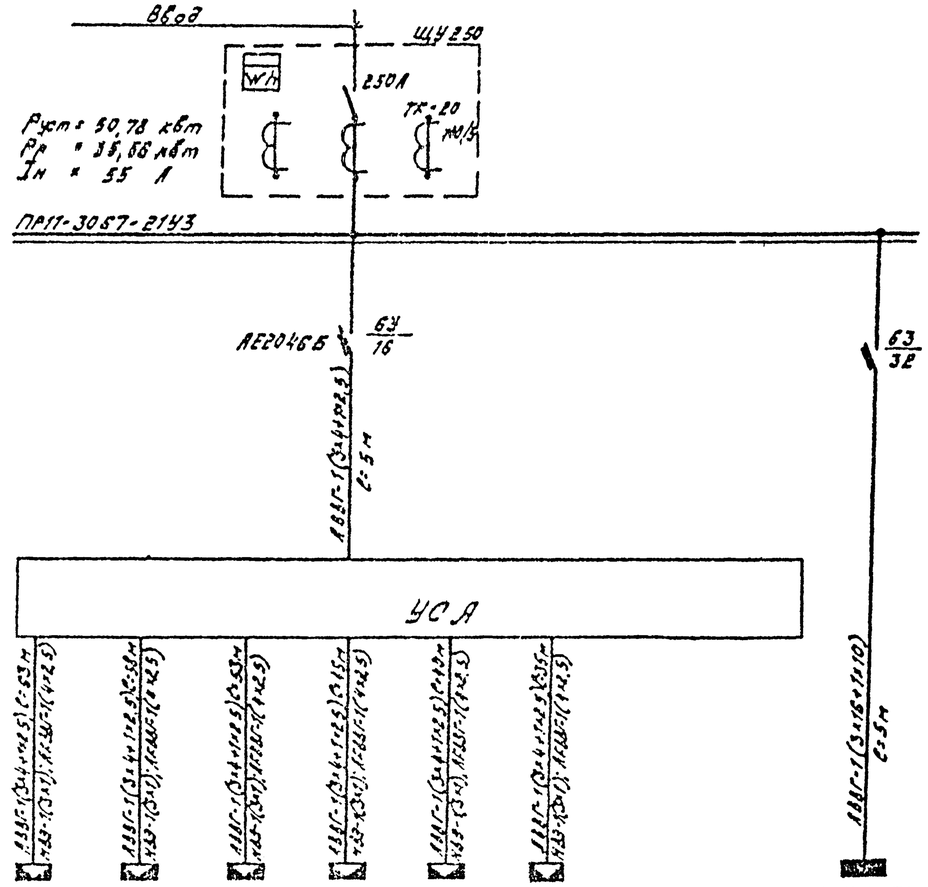

Данные питающей сети										
Шинопровод распределительный	Тип Iн, А Расцепитель, А									
	Тип, напряжение сетевое шинопровода Расчетный ток, А Устан. мощн. кВт									
Аппарат электрической линии	Тип Iн, А Расцепитель или плавкая вставка, А									
Марка и сечение проводника	Маркировка или длина участка сети									
Пусковой аппарат	Тип Iн, А Расцепитель автомата Уставка, А Нагревательный элемент теплового реле Т-тепловой, уставка, А									
Марка и сечение проводника	Маркировка или длина участка сети									
Электроприемник	Условное обозначение на плане	АВВГ-1(3х4+1х2,5) С-53м	АВВГ-1(3х4+1х2,5) С-38м	АВВГ-1(3х4+1х2,5) С-30м	АВВГ-1(3х4+1х2,5) С-15м	АВВГ-1(3х4+1х2,5) С-10м	АВВГ-1(3х4+1х2,5) С-35м			
	Номер по плану	1	2	3	4	5	6			—
	Тип	8ТГА442	8ТГА442	8ТГА442	8ТГА442	8ТГА442	8ТГА442			ЯОУ-8502
	Рн, кВт	0,55	0,55	0,55	0,55	0,55	0,55			4,48
	Ток А: Iн	1,47	1,47	1,47	1,47	1,47	1,47			6,8
	Ток А: Iп	8,0	8,0	8,0	8,0	8,0	8,0			—
	Наименование механизма по плану	Топливо-раздаточные колонки „Нара-22"				Топливо-раздаточные колонки „Нара-23"				Освещение

Разраб.	Козлова		01.86	ТП 503-6-6.86 ЭМ
Провер.	Жарлашин		01.86	Автозаправочная станция общего пользования пропускной способностью 100 автомашин в час
Рук. гр.	Ивченко		01.86	
Нач.отд.	Царегородцев		01.86	
Н.контр.	Киселева		01.86	
Гл.инж.пр.	Новикова		01.86	Здание станции — Стадия: РП; Лист: 4; Листов:
Привязан:				Принципиальная электрическая схема. Вариант отпуска нефтепродуктов через кассовый аппарат (лист 4)
Инв.№				Госкомархитектуры СССР ГИПРОНЕФТЕТРАНС г. Ленинград

Копия верна

Альбом II

Типовой проект 503-6-6.86

Инв.№ подл. | Подпись и дата | Взам.инв.№

Копия верна

Альбом II

Типовой проект 503-6-6.86

Данные питающей сети		
Шинопровод распред пункта	Тип Iн, А Расцепитель, А	
	Тип, напряжение сечение шинопровода Расчетный ток, А Устан. мощн., кВт	
Аппарат отходящей линии	Тип Iн, А Расцепитель или плавкая вставка, А	
Марка и сечение проводника	Маркировка или длина участка сети	
Пусковой аппарат	Тип Iн, А Расцепителя автомата Уставка, А Нагревательный элемент теплового реле Т-тепловой, уставка, А	
Марка и сечение провод-ника	Маркировка или длина участка сети	

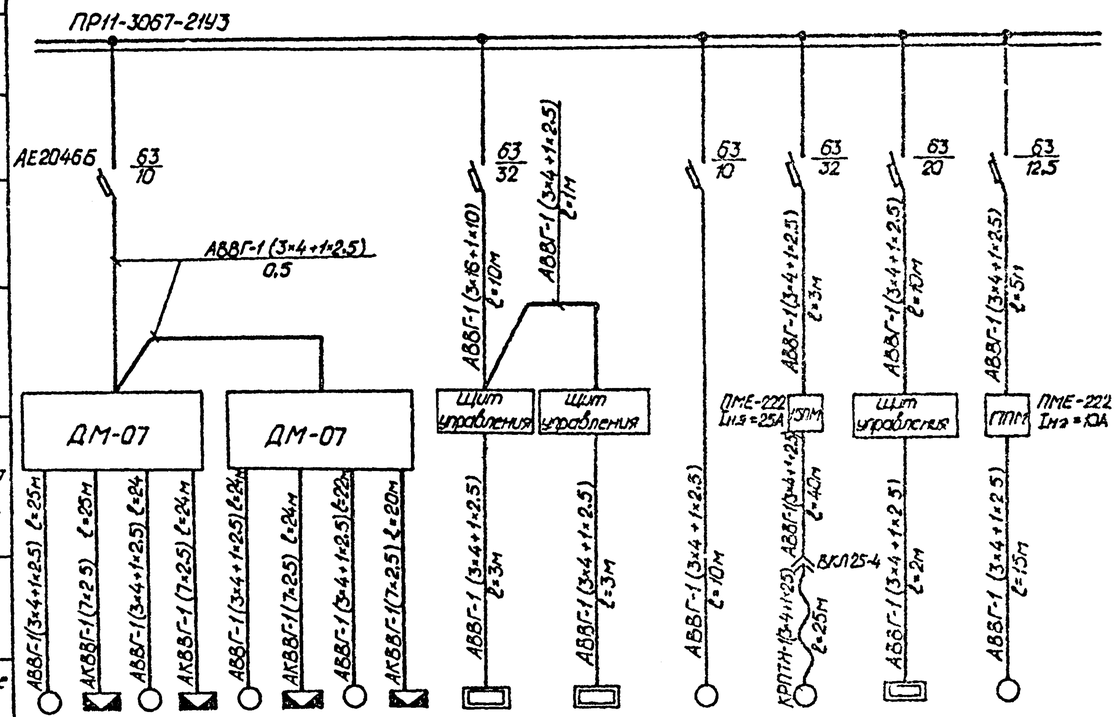

Электроприемник												
Условное обозначение на плане												
Номер по плану		8	9	10	11	12	13	14	15	16	17	
Тип		А02-22-4	А02-22-4	А02-22-4	А02-22-4	—	—	4АВА2У3	ВАО-61-6		В100S2	
Рн, кВт		1,5	1,5	1,5	1,5	9,0	9,0	1,5	10	12,0	4,0	
Ток, А	Iн	3,5	3,5	3,5	3,5	14,0	14,0	3,2	21,0	18,0	8,5	
	Iп	24,5	24,5	24,5	24,5	—	—	22,4	136,5	—	59,5	
Наименование механизма по плану		Масло-раздаточные колонки 367М3Д				Электрокотел КЭВ-9/04	Электрокотел КЭВ-9/04	Колонка воздух-вода „КВВ"	Передвижной насосной агрегат ЦН-40-6-13/6-7	Электроводонагреватель УАП 400/09	Насос НЦС-3	

1. При привязке типового проекта с теплоснабжением от внешних сетей электрокотлы КЭВ-9/0,4 по плану N12, N13 аннулировать.

Разраб.	Глазкова		06.86
Пров.	Харлашин		06.86
Рук.гр.	Ивченко		06.86
Нач.отд.	Цареградцев		06.86
Н.контр.	Никонова		06.86
Гл.инж.пр.	Новиков		06.86

ТП 503-6-6.86 ЭМ

Автозаправочная станция общего пользования пропускной способностью 100 автомашин в час

Здание станции

Стадия	Лист	Листов
РП	5	

Принципиальная однолинейная схема вариант отпуска нефтепродуктов через кассовые аппараты (окончание)

Госкомнефтепродукт СССР ГИПРОНЕФТЕТРАНС г. Волгоград

Привязан

Инв.№

Инв.№подл. | Подпись и дата | Взам.инв.№

Копия верна

Альбом I

План расстановки электрооборудования Вариант 1 на отм. 0.000

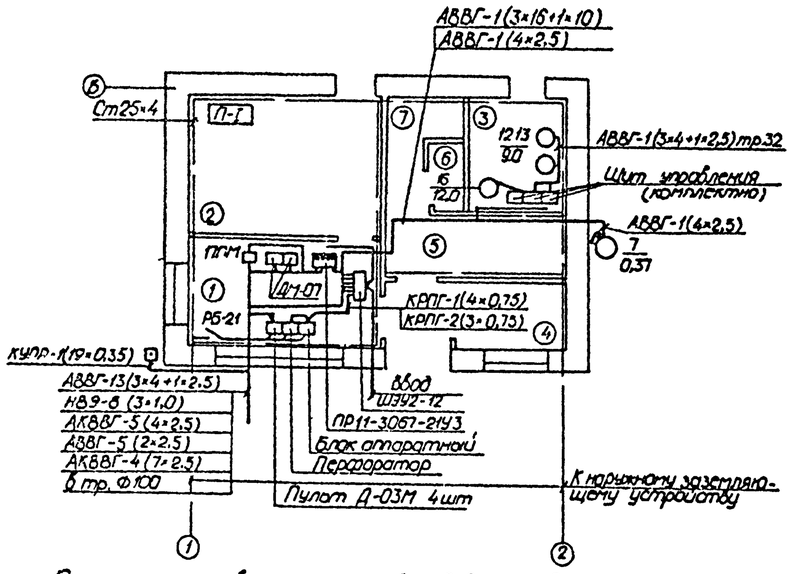

План расстановки электрооборудования Вариант 2 на отм. 0.000

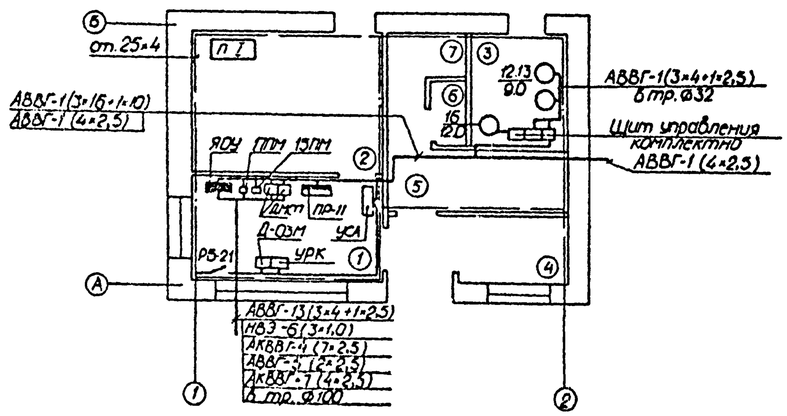

Спецификация к плану расстановки электрооборудования

Продолжение

Марка, поз.	Обозначение	Наименование	Кол.	Масса ед.кг	Примечание
		Шкаф электропитания и	1		
		управления ШЭУ 2-12			
		Устройство выдачи			
		нефтепродуктов по кре-			Вариант
		дитным картам:			1
		а/ блок аппаратный	1		
		б/ устройство ввода			
		информации			
		в/ перфоратор	1		
		Пункт распределитель-	1		
		ный ПР11-3067-21У3			
		Шкаф управления ДМ-07	2		
		Пульт дистанционного	4		
		управления Д-03М			
		Пускатель ПМЕ-222	1		
		Uк ~220В; Iн.э.=10А			
		Iн.э.=25А	1		
		Выключатель 220В 63А			
		индекс 02.1.1-03			
		Кабина телефонная	1		
		КТ-4М (вариант 1)			
		Рубильник РБ-21	1		
		Щит учета ШУ-250	1		
		Устройство силовой	1		
		автоматики УСА			Вариант
		Устройство регистрации	1		2
		и контроля отпуска			
		нефтепродуктов УРК			

Марка, поз.	Обозначение	Наименование	Кол.	Масса ед.кг	Примечание
		Кабель АВВГ-2×2.5	30		м
		3×4+1×2.5 мм²	85		м
		3×16+1×10 мм²	5		м
		Кабель НВЭ-3×1.0	40		м
		Кабель АКВВГ 4×2.5	25		
		Кабель 7×2.5	15		м
		14×2.5 мм²	20		м
		Кабель КРПГ 3×0.75	20		м Вариант
		Кабель КРПГ 4×0.75	10		м 1
		Кабель КУПР 19×0.35	20		м
		Кабель АКВВГ-4×2.5	15		Вариант 2
		Труба винипластовая			м
		ТУ16-05-1573-77			
		Ø32 мм	210		м
		Сталь 25×4 ГОСТ 103-76	40		м
		Кабель АВВГ-660	20		м
		сеч. 4×2.5 мм²			

Вариант 1 – отпуск нефтепродуктов по кредитным карточкам

Вариант 2 – отпуск нефтепродуктов через кассовые аппараты

Экспликация помещений

Номер по плану	Наименование	Площадь м²	Категория производства по взрывной и взрывопожарной и пожарной опасности
1	Операторная		
2	Помещение для хранения расфасованных масел и запчастей		В
3	Тепловой пункт		
4	Комната приема пищи		
5	Гардероб		
6	Душевая		
7	Санузел		
8	Тамбур		

Типовой проект 503-6-6.86

Инв.№ подл. | Подпись и дата | Взам.инв.№

Разраб.	Козлова			ТП 503-6-6.86	ЭМ
Пров.	Харлашин				
Рук.гр.	Ибенко				
Нач.отд.	Прохоров			Автозаправочная станция общего пользования пропускной способностью 100 автомобилей в час	
Н.контр.	Куканова				
Гл.инж.пр.	Новиков			Здание станции	Стадия: РП; Лист: 6; Листов:
Привязан				Силовое электрооборудование. План	Госкомнефтепродукт СССР ГИПРОНЕФТЕТРАНС

План электроосвещения. Вариант 1
на отм. 0.000

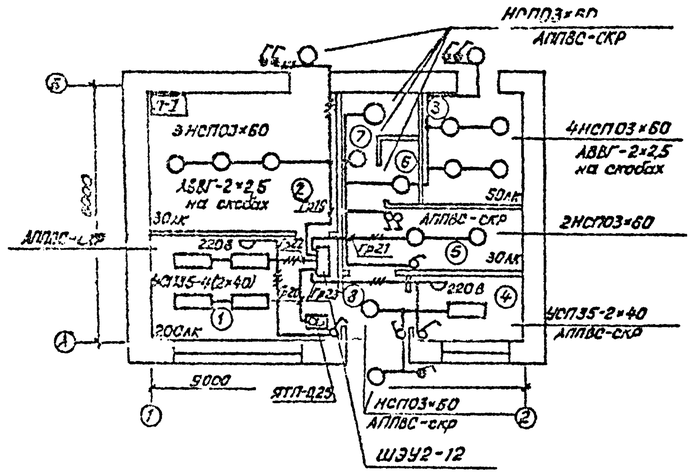

План электроосвещения
Вариант 2

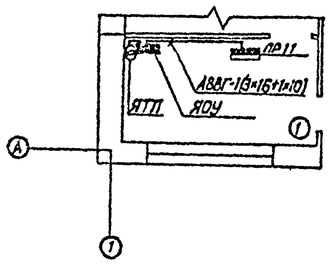

Спецификация к плану электроосвещения

Поз.	Обозначение	Наименование	Кол.	Примечание
		Щиток осветительный на	1	Вариант 2
		12 групп с автоматами		
		АЕ 1031 Я0У 8502		
		Светильник 220В; 60 Вт	16	
		НСП03×60-01У3		
		Светильник 220В; 40 Вт	5	
		УСП35-2×40		
		Светильник РВО-42У2	1	

Продолжение

Поз.	Обозначение	Наименование	Кол.	Примечание
		Лампа накаливания 220 В	18	
		60 Вт Б220 235-60		
		Лампа люминесцентная 40 Вт	10	
		ЛБ40-4		
		Трансформатор газосветный	7	
		ТГ-1020		
		Высоковольтная газосветная	10	м
		трубка ф 18		
		Ящик с понижающим	1	
		трансформатором 220/36 В		
		250 Вт ЯТП-0,25 1У3		
		Коробка ответвительная	10	
		У194		
		Крюк У625	16	
		Выключатель 6А; 220 В		
		индекс 02.1.1-03	5	
		индекс 02.1.2-02	6	
		Розетка штепсельная	2	
		6А; 220 В		
		индекс 05.1.3-01		
		Коробка ответвительная	8	
		КОП 3		
		Провод АППВ-0,66 кВ		
		2×2,5 мм²	50	м
		3×2,5 мм²	5	м
		Кабель АВВГ-0,66 кВ		
		2×2,5 мм²	45	м
		3×2,5 мм²	10	м

Чертеж предусматривает выполнение работ по электроосвещению.

Разраб.	Козлова		01.86	ТП 503-6-6.86 ЭМ
Провер.	Харчашин		01.86	
Рук.гр.	Ивченко		01.86	
Нач.отд.	Кирсанов		01.86	Автозаправочная станция общего пользования пропускной способностью 100 автомашин в час
Н.контр.	Кукаева		01.86	
Гл.инж.пр.	Новиков		01.86	

Привязан

Инв.№

Здание станции	Стадия	Лист	Листов
	РП	7	

План электроосвещения

Госкомнефтепродукт СССР ГИПРОНЕФТЕТРАНС г. Куйбышев

Альбом V

Типовой проект 503-9-6.86

Инв.№ подл. | Подпись и дата | Взам.инв.№

Копия верна

Альбом II

Устройство ввода АЗТ 5.102.059.00

Перфоратор ПЛ-80

Блок аппаратный АЗТ. 623. 059.00

X12 X11 X13 X1 X4 X5 X10

АЗТ6. 644. 059. 01

КУПР-1(19×0,35)

РП14-30

Конт.	Жила	Конт.	Жила	Конт.	Жила
1а		1б	1-9	1с	2-6
2а	1-2	2б	1-10	2с	2-7
3а		3б	2-1	3с	
4а	1-4	4б	2-2	4с	
5а	1-5	5б	2-3	5с	
6а	1-6	6б	2-4	6с	
7а		7б	2-5	7с	
8а	1-8	8б		8с	2-8
9а		9б		9с	
0а		0б		0с	2-9

2РМ27КПН24Ш1В1

Конт.	Жила	Конт.	Жила	Конт.	Жила
1		9	2-8	17	2-5
2	1-2	10	2-7	18	
3		11	1-9	19	
4	1-4	12	1-10	20	
5	1-5	13	2-1	21	2-M
6	1-6	14	2-2	22	
7	1-7	15	2-3	23	2-9
8	1-8	16	2-4	24	

2РМ14КПН4Г1В1

Конт.	Жила	Цепь
1	1	~220В
2	2	~220В
3	3	~220В
4	4	~220В

Конт.	Жила	Цепь
1	4-1	КП1
2	5-1	КнК2
3	2-5	-6.0В
4	5-3	К1
5	4-3	КМП1

2РМ18КПН7Ш1В1

Конт.	Жила	Цепь
1	7-3	АП5
2	8-1	КнК5
3	2-5	-6.0В
4	8-3	К5
5	7-1	КМП5

КРПГ-1(4×0,75) КРПГ-1(3×0,75) КЭЭ-1(3×1,0) КРПГ-1(3×0,75) КЭЭ-1(3×1,0)

N

~380В; 50Гц A B C

К1 К2 К3 Н1 Н2 Н3

ДУ1 Q2 К1 С1 X2/1 X2/2 X2/3 X2/4 X2/5 X2/6

ДУ11 Q12 К11 С1 X2/41 X2/42 X2/43

АКВВГ 1(4×2,5)

X1

№ колонки	Адрес	Конт.	Адрес
1	~380В; 50Гц эл. двигателя	1	К1/С1
		2	К1/С2
		3	К1/С3
		4	К1/0
5	~380В; 50Гц эл. двигателя	17	К5/С1
		18	К5/С2
		19	К5/С3
		20	К5/0
11	~380В; 50Гц эл. двигателя	41	К11/С1
		42	К11/С2
		43	К11/С3
		44	К11/0
7	~380В; 50Гц эл. двигателя вентилятора Х7	45	К12/С1
		46	К12/С2
		47	К12/С3
		48	К12/0
		49	Е11
		50	Е12
		51	Е/1
		52	
		53	
		54	

X2

Адрес	Конт.	Адрес
К1/2	1	К1/3
К1/3	2	К1/5
К1/4	3	
К1/5	4	К1/1
К1/3	5	
К1/3	6	
К1/5	7	
К1/1	8	
К2/9	9	
К2/2	10	
К2/4	11	
К2/6	12	
К2/5	13	
К2/3	14	
К2/0	15	
К2/1	16	
К11/9	41	
К11/2	42	
К11/3	43	
К11/4	44	
Q14-Q25	40	
Q14	49	
Q15	50	
Q16	51	
Q17	52	
Q18	53	
Q19	54	
Q20	55	
Q21	56	
Q22	57	
Q23	58	
Q24	59	
Q25	60	

X1 1 2 3 4 5 6 7 8 9 10 11 12

СУ S2 S1 S3 S4 М1

КТР 1КЭД-50-0.5-1 Нара 22 N 1

Блок аппаратный X2

КТР 1КЭД-50-0.5-1. N2

X1 1 2 3 4 5 6 7 8 9 10 11 12

S1 S2 М5 С1 С2 С3 0

КТР 1КЭД-50-0.5-1 Нара-23 N5

АВВГ-1(3×4+1×2,5) АВВГ-1(3×4+1×2,5)

Шкаф электропитания и управления ШЭУ-2-12

1. При монтаже зажимы клеммника „X2" ШЭУ-2-12 в графе адрес обозначить согласно данного чертежа.

2. Жирными линиями показан дополнительный монтаж.

3. Схема соединений выполнена для топливозаправочной колонки „Нара-22" N1 и аналогична для колонок N 2, 3, 4.

4. Схема соединений выполнена для топливозаправочной колонки „Нара-23" N5 и аналогична для колонки N 6

Разраб.	Лазкова		01.86
Пров.	Тарлашин		01.86
Рук. гр.	Сорокин		01.86
Нач. отд.	Чернородов		01.86
Н. контр.	Александров		01.86
Гл. инж. пр.	Новиков		01.86

Привязан

Инв. №

Т.П. 503-6-6.86 ЭМ

Автозаправочная станция общего пользования грузовой способностью 20 автомашин в час.

Здание станции

Стадия	Лист	Листов
РП	6	

Схема соединений топливозаправочных колонок „Нара-22", „Нара-23". Вариант, выпуск нефтепродуктов по кредитным чекам

Госкомнефтепродукт СССР СИБГИПРОНЕФТЕГАЗ г. Новосибирск

Инв. № подл. | Подпись и дата | Взам. инв. №

Типовой проект 503-6-6.86

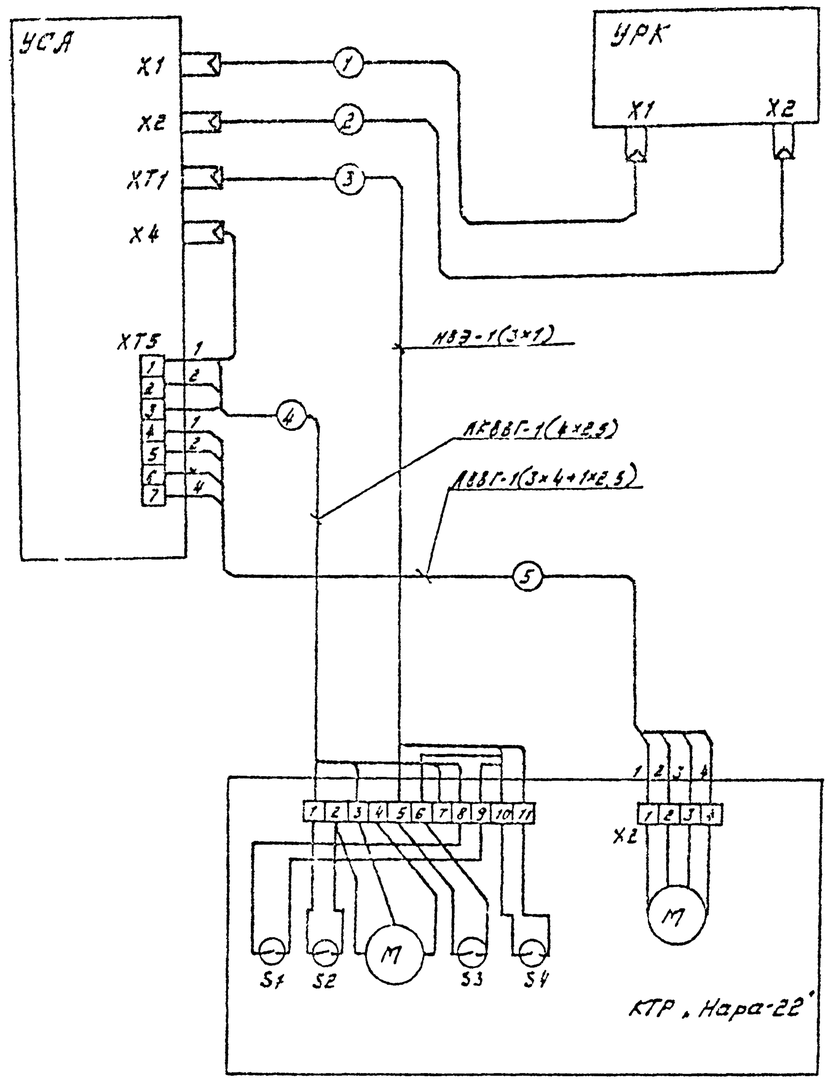

XT1

Адрес	Конт.	Цепь
КТР5	13	Кн К5
	14	К5
	15	-24В1
КТР6	16	Кн К6
	17	К6
	18	-24В1

XT5

Адрес	Конт.	Цепь
КТР5	27	S S1
	28	Э2 сбрк 1
	29	Кл. 1
	30	А1
	31	В1
	32	С1
КТР5 КТР6	33	Зр. 1,2
КТР6	34	S S1
	35	Э2 сбрк 2
	36	Кл. 2
	37	А2
	38	В2
	39	С2

1. Нумерация разъемов и клеммников показана условно.

2. Кабели 1,2 поставляются комплектно с кассовыми аппаратами по контролю отпуска нефтепродуктов по единым талонам и за наличный расчет и в спецификации типового проекта не учтены.

3. Схема выполнена для колонки №5 и аналогична для колонки №6.

Копия верна

Альбом I

Типовой проект 503-6-6.86

Инв.№ подл.	Подпись и дата	Взам.инв.№

Разраб.	Козлова		01.86
Пров.	Харлашин		01.86
Рук.гр.	Ивченко		01.86
Нач.отд.	Царевская		01.86
Н.контр.	Гуреднова		01.86
Главн.пр.	Новиков		01.86

Привязан:

Инв.№

ТП 503-6-6.86 ЭМ

Автозаправочная станция общего назначения пропускной способностью 100 автомашин в час

Здание станции

Схема соединений топливораздаточных колонок „Нара-22" Заправки отпуска нефтепродуктов через кассовые аппараты.

Стадия	Лист	Листов
РП	9	

Госкомнефтепродукт СССР ГИПРОНЕФТЕТРАНС г. Волгоград

Копия верна

Альбом II

Типовой проект 503-6-6.86

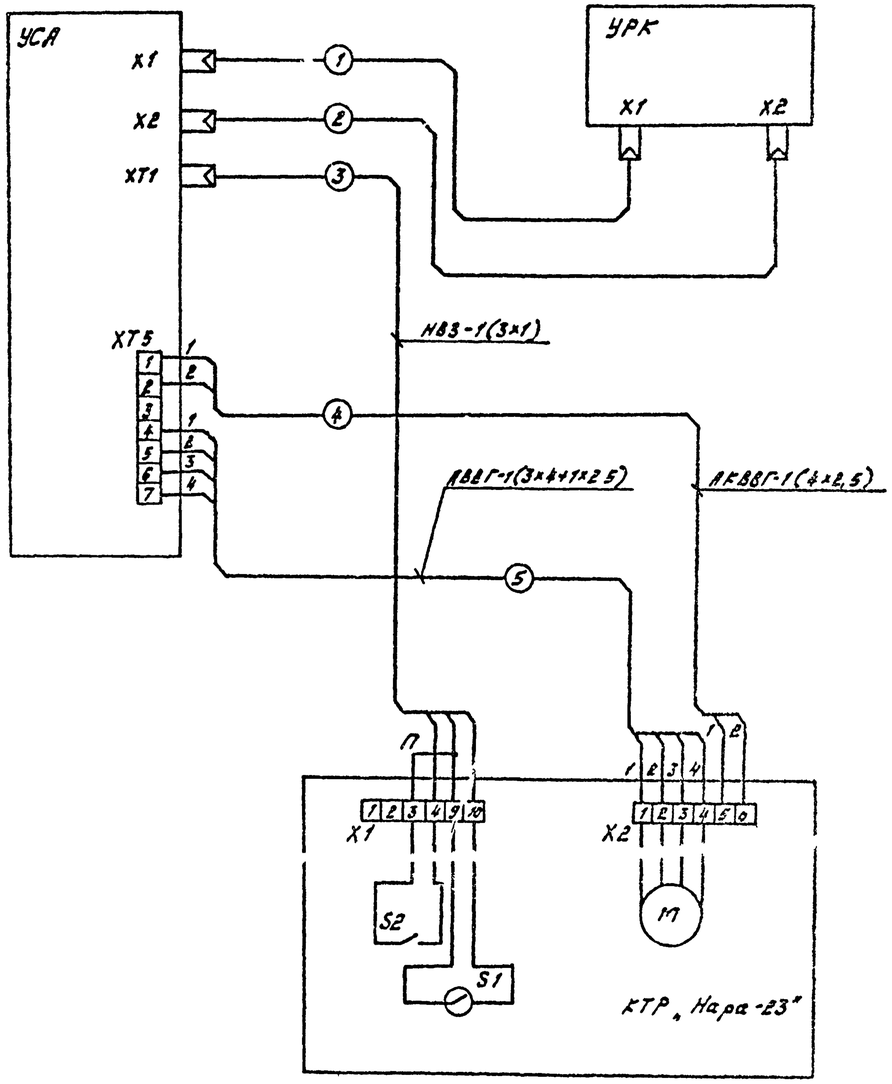

XT1

Адрес	Конт.	Цепь
КТР1	1	КнК1
	2	Е1
	3	-24В1
КТР2	4	КнК2
	5	Е2
	6	-24В1
КТР4	10	КнК4
	11	Е4
	12	-24В1

XT5

Адрес	Конт.	Цепь
КТР1	1	15Г
	2	32С-Гр.с
	3	Кл.1
	4	А1
	5	В1
	6	С1
Х2:1-Х2:6	7	Отпр.Р
КТР2	8	25Г
	9	32С-Гр.с
	10	Кл.2
	11	А2
	12	В2
	13	С2
Х2:1-Х2:7	14	Земля
КТР4	21	45Г
	22	32С-Гр.с
	23	Кл.4
	24	А4
	25	В4
	26	С4

1. Нумерация разъемов и клемм показана условно.

2. Кабели 1,2 поставляются комплектно с кассовыми аппаратами по контролю отпуска нефтепродуктов по единым талонам и за наличный расчет и в спецификации типового проекта не учтены.

3. Схема выполнена для колонки №1 и аналогична для колонок №№ 2÷4.

Разраб.	Козлова		01.86	ТП 503-6-6.86			ЭМ
Провер.	Горешин		01.86				
Рук.гр.	Обченко		01.86				
Нач.отд.	Чертоприцев		01.86	Автозаправочная станция общего пользования пропускной способностью 100 автомашин в час			
Н.контр.	Кустанова		01.86				
Гл.инж.пр.	Небиков		01.86	Здание станции	Стадия	Лист	Листов
					РП	10	
				Схема соединений топливораздаточных колонок „Нара-23". Вариант отпуска нефтепродуктов через кассовый аппарат	Госкомнефтепродукт СССР ГИПРОНЕФТЕТРАНС г. Волгоград		

Привязан

Инв. №

Схема подключения маслораздаточной колонки 367М3Д

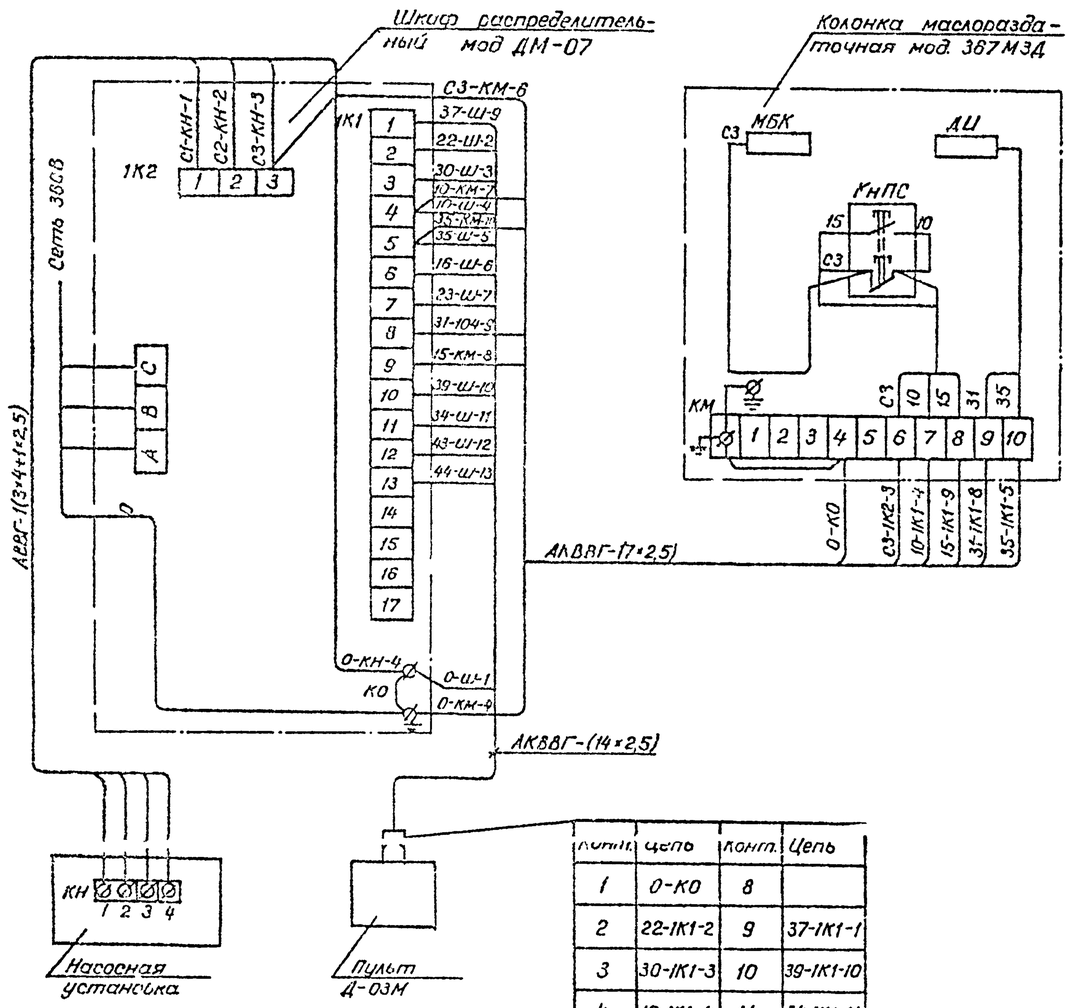

Конт.	Цепь	Конт.	Цепь
1	0-КО	8	
2	22-1К1-2	9	37-1К1-1
3	30-1К1-3	10	39-1К1-10
4	10-1К1-4	11	34-1К1-11
5	35-1К1-5	12	43-1К-1-12
6	16-1К1-6	13	44-1К1-13
7	23-1К1-7	14	19-1К1-14

Перечень элементов принципиальной схемы

Поз. обозначение	Наименование	Кол.	Примечание
	Колонка „Воздух вода"		
14В	Автоматический выключатель АЕ2046Б, 10А	1	ПР11-3067-21УЗ
ВК	Выключатель	1	Колонка

Схема управления колонки „Воздух-вода"

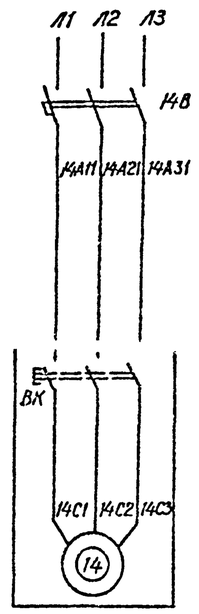

Альбом II

Типовой проект 503-6-5.86

Инв. № подл. | Подпись и дата | Взам. инв. №

Разраб.	Козлова		Ок.86
Пров.	Харлашин		ок.86
Рук. гр.	Ивченко		ок.86
Нач. отд.	Царегородцев		ок.86
Н. контр.	Куканова		01.86
Гл. инж. пр.	Новиков		01.86

Привязан

Инв. №

ТП 503-6-6.86 ЭМ

Автозаправочная станция общего пользования пропускной способностью 100 автомобилей в час

Площадка АЗС

Стадия	Лист	Листов
РП	11	

Схема подключения и управления маслораздаточными колонками

Госкомнефтепродукт СССР ГИПРОНЕФТЕТРАНС г. Волгоград

Копия верна

Ведомость рабочих чертежей основного комплекта

Лист	Наименование	Примечание
	Общие данные. План слаботочных устройств	

Ведомость ссылочных и прилагаемых документов

Обозначение	Наименование	Примечание
	Прилагаемые документы	
тп. 503-6-6.86 сс-ВМ	Ведомость потребности в материалах	VII
тп 503-6-6.86 сс.СО	Спецификация оборудования	VI

Общие указания

1. Проект выполнен на основании задания архитектурной части проекта.

2. Условные обозначения даны по ГОСТ 2.741-68, ГОСТ 2.739-68; ГОСТ 2.753-79.

План слаботочных устройств

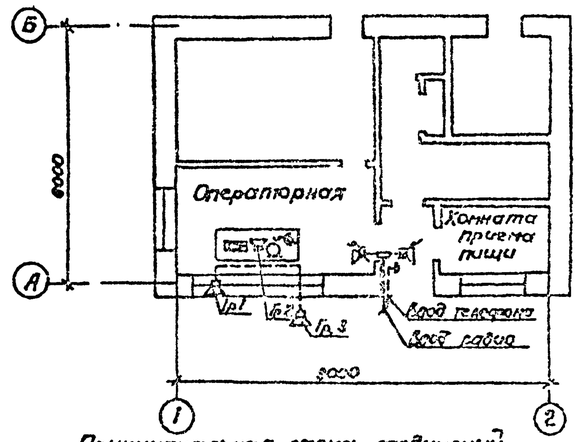

Принципиальная схема соединений громкоговорящей связи

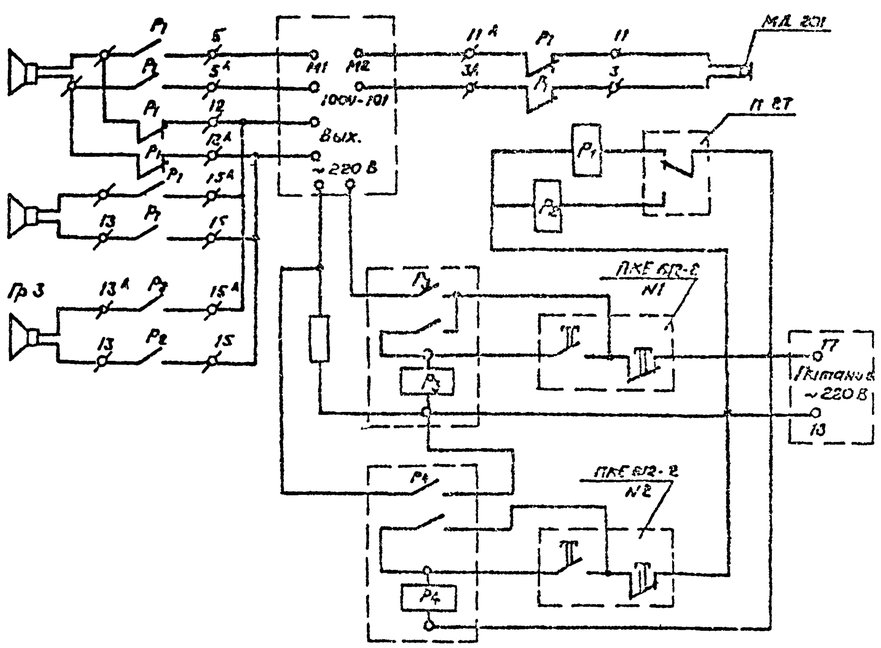

Спецификация оборудования

Марка, поз.	Обозначение	Наименование	Кол.	Масса ед.кг	Примечание
		Производственная громкоговорящая связь			
	100У-101	Усилитель трансляционный	1	20,00	
	РПУ-2-662223	Реле	4	0,65	
	П-2Т	Переключатель	1	0,02	
	ПКЕ612-2	Кнопка управления	2	0,05	
	ПЭ-150	Резистор	1	0,10	
	1ГД-0,5	Громкоговоритель	2	1,00	
	10ГРД-IV-6	Громкоговоритель	1	0,00	
		настенной установки			
	РВШЭ	Кабель 2×0,5	15	0,03	м
	АВВГ	Кабель 2×2,5	10	0,12	м
		Телефонизация			
		Аппарат селекторной системы АТС	1	1,20	
	КРТП	Коробка распределительная емк. 10×2	1	0,37	
	ТРП	Провод 1×2×0,4	20	0,01	м
		Радиофикация			
	ТАМУ-10	Трансформатор однотактный	1	1,50	
	1ГД-0,5	Громкоговоритель	2	1,00	
	УК-2П	Коробка ответвительная	1	0,06	
	РШО-1	Розетка штепсельная	2	0,05	
	ПТПЖ	Провод 1×2×0,6	60	0,01	м
		Монтажные изделия			
	ГОСТ 19771-74	Сталь швеллер 25×25×1,5	6	0,55	м

Типовой проект 503-6-6.86

Альбом II

Инв. № подл. | Подпись и дата | Взам. инв. №

Настоящий проект разработан в соответствии с действующими нормами и правилами и обеспечивает пожаро и взрывобезопасную эксплуатацию при соблюдении предусмотренных проектом мероприятий

Главный инженер проекта Новиков

Изм.	Кол.уч.	Лист	№ док.	Подп.	Дата
Разраб.	Попова			09.86
Пров.	Заболотная			06.86
Рук. гр.	Шиченко			06.86
Н.ч. отд.	Митюшова			06.86
Н.контр.	Захарова			06.86
Гл.инж.пр.	Новиков			06.86

Приказ №

ТП 503-6-6.86 СС

Автоматическая станция с общею для зданий пропускной способностью [illegible] потребителей

Здание станции

Стадия	Лист	Листов
РП		1

Общие данные. План слаботочных устройств

Госгражданпроект СССР Гипрочефтеспецсантехмонтаж