ГОСУДАРСТВЕННЫЙ КОМИТЕТ ПО ГРАЖДАНСКОМУ СТРОИТЕЛЬСТВУ
И АРХИТЕКТУРЕ ПРИ ГОССТРОЕ СССР

ТИПОВЫЕ КОНСТРУКЦИИ И ДЕТАЛИ ЗДАНИЙ И СООРУЖЕНИЙ

ИНДУСТРИАЛЬНЫЕ СТРОИТЕЛЬНЫЕ ИЗДЕЛИЯ
ДЛЯ ГРАЖДАНСКОГО СТРОИТЕЛЬСТВА

СЕРИЯ ИИ-03-01
ДЕРЕВЯННЫЕ ИЗДЕЛИЯ

АЛЬБОМ 47

ОКНА И БАЛКОННЫЕ ДВЕРИ ДЛЯ ОБЩЕСТВЕННЫХ ЗДАНИЙ

РАЗРАБОТАНЫ
ЦНИИЭП УЧЕБНЫХ ЗДАНИЙ ГОСУДАРСТВЕННОГО
КОМИТЕТА ПО ГРАЖДАНСКОМУ СТРОИТЕЛЬСТВУ
И АРХИТЕКТУРЕ ПРИ ГОССТРОЕ СССР

УТВЕРЖДЕНЫ
ПРИКАЗОМ ГОСУДАРСТВЕННОГО КОМИТЕТА
ПО ГРАЖДАНСКОМУ СТРОИТЕЛЬСТВУ
И АРХИТЕКТУРЕ ПРИ ГОССТРОЕ СССР
ОТ 31 ДЕКАБРЯ 1968 г. № 242

ЦЕНТРАЛЬНЫЙ ИНСТИТУТ ТИПОВЫХ ПРОЕКТОВ

10113 2

	Марка		Лист	Стр.
Содержание			СI-С3	2-4
Пояснительная записка			ПI,П2	5,6
Номенклатура оконных блоков со спаренными и раздельными переплетами			НI,Н2	7,8
Номенклатура оконных и дверных балконных блоков со спаренными и раздельными переплетами и полотнами			Н3	9
Оконный блок со спаренными переплетами	ОС I2-27		I	I0
Оконные блоки со спаренными переплетами	ОС I8-09,	ОС I8-09В	2	II
-"-	ОС I8-I2,	ОС I8-I2В	3	I2
-"-	ОС I8-I8,	ОС I8-I8В	4	I3
-"-	ОС I8-2I,	ОС I8-2IВ	5	I4
-"-	ОС I8-24,	ОС I8-24В	6	I5
-"-	ОС I8-24Г,	ОС I8-27	7	I6
Оконный блок со спаренными переплетами	ОС I8-27А		8	I7
-"-	ОС I8-27В		9	I8
-"-	ОС I8-27Г		I0	I9
-"-	ОС I8-27И		II	20
Оконные блоки со спаренными переплетами	ОС 2I-09,	ОС 2I-09В	I2	2I
-"-	ОС 2I-I2,	ОС 2I-I2В	I3	22
-"-	ОС 2I-I8,	ОС 2I-I8В	I4	23
-"-	ОС 2I-2I,	ОС 2I-2IВ	I5	24
-"-	ОС 2I-24,	ОС 2I-24В	I6	25
-"-	ОС 2I-24Г,	ОС 2I-27	I7	26
Оконный блок со спаренными переплетами	ОС 2I-27А		I8	27
-"-	ОС 2I-27В		I9	28
-"-	ОС 2I-27Г		20	29
-"-	ОС 2I-27И		2I	30
Оконные блоки со спаренными переплетами	ОС 27-I2Е,	ОС 27-I2В	22	3I
-"-	ОС 27-I8Е,	ОС 27-27Е	23	32

	Марка		Лист	Стр.
Дверные балконные блоки со спаренными полотнами	БС 28-I2В	БС 28-I8В	24	33
Сечения оконных и дверных балконных блоков со спаренными переплетами и полотнами	Сечения: I-I,2-2,3-3,4-4,5-5;6-6		25	34
Сечения дверных балконных блоков со спаренными полотнами	Сечения: 7-7,8-8,9-9,I0-I0,II-II, I2-I2,I3-I3		26	35
Детали монтажа оконных и дверных балконных блоков со спаренными переплетами и полотнами	Детали: I,2,3,4,5,6		27	36
Детали монтажа дверных балконных блоков со спаренными полотнами	Детали: 7,8,9,I0,II,I2,I3		28	37
Сечения брусков оконных и дверных балконных блоков со спаренными переплетами и полотнами	Сечения: КI,К2,К3,К4		29	38
-"-	Сечения:I,2,3,4,I4		30	39
Сечения брусков дверных балконных блоков со спаренными полотнами	Сечения: 5,6,7,8,9,I0,II,I2,I3		3I	40
Оконный блок с раздельными переплетами	ОР I2-27		32	4I
Оконные блоки с раздельными переплетами	ОР I8-09,	ОР I8-09В	33	42
-"-	ОР I8-I2,	ОР I8-I2В	34	43
-"-	ОР I8-I8,	ОР I8-I8В	35	44
-"-	ОР I8-2I,	ОР I8-2IВ	36	45
-"-	ОР I8-24,	ОР I8-24В	37	46
Оконный блок с раздельными переплетами	ОР I8-27		38	47
-"-	ОР I8-27А		39	48
-"-	ОР I8-27В		40	49
Оконные блоки с раздельными переплетами	ОР 2I-09,	ОР 2I-09В	4I	50
-"-	ОР 2I-I2,	ОР 2I-I2В	42	5I

Учебных зданий
Ленгипрошахтоспецстрой
Ленгипрошахтоспецстрой
Эшахтоспецстрой
Учебных зданий
10113 4

	Марка		Лист	Стр.
Оконные блоки с раздельными переплетами	ОР 2I-I8,	ОР 2I-I8В	43	52
-"-	ОР 2I-2I,	ОР 2I-2IВ	44	53
-"-	ОР 2I-24,	ОР 2I-24В	45	54
Оконный блок с раздельными переплетами	ОР 2I-24Г		46	55
-"-	ОР 2I-27		47	56
-"-	ОР 2I-27А		48	57
-"-	ОР 2I-27В		49	58
-"-	ОР 2I-27Г		50	59
-"-	ОР 2I-27И		5I	60
Оконные блоки с раздельными переплетами	ОР 27-I2Е,	ОР-27-I2В	52	6I
-"-	ОР 27-I8Е,	ОР 27-27Е	53	62
Дверные балконные блоки с раздельными полотнами	БР 28-I2В,	БР 28-I8В	54	63

	Марка	Лист	Стр.
Сечения оконных и дверных балконных блоков с раздельными переплетами и полотнами	Сечения: I-I,2-2,3-3	55	64
-"-	Сечения:4-4,5-5	56	65
-"-	Сечения:6-6,7-7	57	66
Сечения оконных блоков с раздельными переплетами	Сечения:8-8,9-9	58	67
Сечения дверных балконных блоков с раздельными полотнами	Сечения:I0-I0,II-II	59	68
-"-	Сечения:I2-I2,I3-I3, I4-I4	60	69
-"-	Сечения:I5-I5,I6-I6	6I	70
-"-	Сечения:I7-I7,I8-I8	62	7I
Детали монтажа оконных и дверных балконных блоков с раздельными переплетами и полотнами	Детали:I,2,3,4,5	63	72
-"-	Детали:6,7,8,9	64	73
Детали монтажа дверных балконных блоков с раздельными полотнами	Детали:I0,II,I2	65	74
-"-	Детали:I3,I4,I5,I6,I7, I8	66	75
Сечения брусков оконных и дверных балконных блоков с раздельными переплетами и полотнами	Сечения:КI,К2,К3,К4,К3а	67	76
-"-	Сечения:К5,К6,К7,К8,К9	68	77
-"-	Сечения:I,3,3а,КI0,2,2а, 4,5	69	78
Сечения брусков дверных балконных блоков с раздельными полотнами	Сечения:5,6,7,8,9,I0,II, 5а,6а,7а,I0а	70	79

ПОЯСНИТЕЛЬНАЯ ЗАПИСКА

Рабочие чертежи индустриальных деревянных изделий, включенные в альбом № 47, разработаны в соответствии с каталогом ИИ-03, часть II, редакции 1964 года и ГОСТ 11214-65 "Окна и балконные двери деревянные для жилых и общественных зданий".

Альбом чертежей не распространяется на окна, применяемые при строительстве общественных зданий в районах Крайнего Севера.

Содержащиеся в альбоме чертежи столярных изделий предназначены для обязательного применения их при проектировании и строительстве общественных зданий и для массового производства этих изделий предприятиями деревообрабатывающей промышленности. В соответствии с п.3 ГОСТ 11214-65 оконные и дверные балконные блоки для жилых зданий альбома № 48, разработанные ЦНИИЭП жилища, могут применяться и для общественных зданий.

Окна и балконные двери, изготовляемые по чертежам альбома № 47, подразделяются на две серии:

серия С – со спаренными оконными переплетами и дверными полотнами;

серия Р – с двойными раздельными переплетами и дверными полотнами.

Маркировка изделий принята по ГОСТ 11214-65.

Каждому изделию присвоена определенная марка, устанавливающая вид изделия:

ОС – оконный блок со спаренными переплетами;

БС – дверной балконный блок со спаренными полотнами;

ОР – оконный блок с раздельными переплетами;

БР – дверной балконный блок с раздельными полотнами.

В марку изделия включены его номинальные модульные размеры (высота и ширина) в дециметрах.

Буквенные индексы в конце марки обозначают:

А – трехстворчатые без фрамуг;

В – с верхней фрамугой;

Г – с верхней и нижней фрамугой;

Е – с нижней фрамугой;

И – трехстворчатые оконные блоки с верхней фрамугой.

Оконные блоки одностворчатые и двухстворчатые обозначаются без буквенных индексов в конце марки.

Пример маркировки столярных изделий: ОС 18-12 – оконный блок со спаренными переплетами с номинальной высотой – 18 дециметров и номинальной шириной – 12 дециметров.

Внесение изменений в обозначение марок изделий не допускается.

Марка изделий проставляется на чертежах, в спецификациях проектов, в заказах заводам – изготовителям и на изделиях.

Оконные и дверные балконные блоки изображены в альбоме с наружной стороны.

Оконные и дверные балконные блоки со спаренными и раздельными переплетами и полотнами изготовляются с наплавом.

Расстояние между раздельными оконными переплетами и дверными полотнами принимается 88 мм; при соответствующем технико-экономическом обосновании, с разрешения госстроев союзных республик, допускается уменьшение этого расстояния до 50 мм.

Область применения оконных и дверных балконных блоков со

спаренными и раздельными переплетами и полотнами определяется требованиями СНиП II-В. 6-62.

В южных районах СССР, где по теплотехническим расчётам не требуются окна и балконные двери серии С или Р, а также в неотапливаемых помещениях, следует применять окна и балконные двери с одинарными переплетами и полотнами (с одинарным остеклением). В этом случае их изготовление может производиться по чертежам наружных оконных переплетов, дверных полотен и коробок блоков серии Р.

Оконные и дверные балконные блоки изготовляются из древесины хвойных пород (сосна, лиственница, кедр, ель, пихта).

Влажность древесины и столярных изделий должна быть не более величины, указанной в ГОСТ 475-62 "Технические требования".

Антисептирование древесины нужно производить в соответствии со СНиП III-В. 8-62.

Объем древесины коробок, переплетов оконных и полотен дверных балконных блоков определен по черновым заготовкам в соответствии с ГОСТ 7307-66 "Детали деревянные. Припуски на механическую обработку" с учетом ГОСТ 6782-67 "Пиломатериалы хвойных пород. Припуски на усушку" при изготовлении изделий предприятиями из заготовок собственного лесопиления.

Для остекления изделий следует применять оконное листовое стекло по ГОСТ III-65 толщиной 3-4 мм.

Остекление следует производить в соответствии с разделом 6 главы СНиП III-В. 13-62 на двойной замазке с креплением стекол деревянными штапиками трапецеидального сечения.

Глухое заполнение в нижней части балконных дверей, приведенное на чертежах , является примерным и может быть принято другой конструкции или заменено стеклом.

Оконные и балконные дверные приборы приняты по ГОСТ: 5087-65, 5088-65, 5090-65, 5091-65.

Окна и двери должны поставляться предприятием - поставщиком собранными в блоки со всеми врезанными приборами в соответствии со спецификациями к заказу и с обязательным прикреплением уплотняющих пенополиуретановых прокладок на створки, фрамуги и полотна в местах, указанных на чертежах. Качество прокладок должно соответствовать ГОСТ 10174-62.

Поставка оконных и дверных балконных блоков со специализированных предприятий, расположенных непосредственно в районах строительства, должна производиться с законченной отделкой, включая установку приборов и остекление. При перевозке готовых изделий на дальние расстояния допускается поставка их с окраской только один раз.

Изготовление, приемку, хранение и транспортирование изделий производить в соответствии с ГОСТ 475-62 с учетом указаний СНиП I-В. 13-62.

Монтаж в соответствии со СНиП III-В. 7-62.

Схема и размеры окна в мм со спаренными переплетами	Марка изделия	№ листа	Схема и размеры окна в мм с раздельными переплетами	Марка изделия	№ листа	Схема и размеры окна в мм со спаренными переплетами	Марка изделия	№ листа	Схема и размеры окна в мм с раздельными переплетами	Марка изделия	№ листа
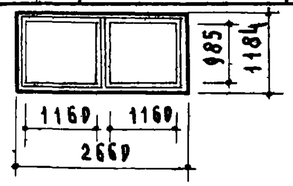	ОС12-27	1	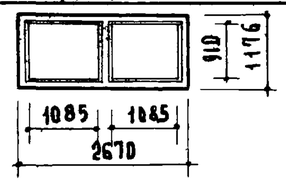	ОР12-27	32	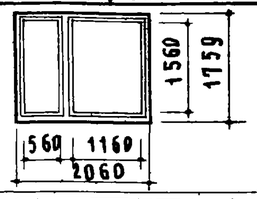	ОС18-21	5	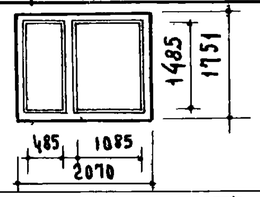	ОР18-21	36
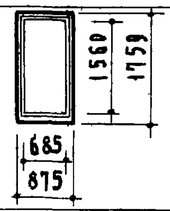	ОС18-09	2	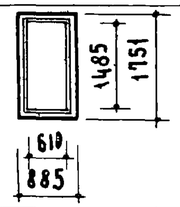	ОР18-09	33	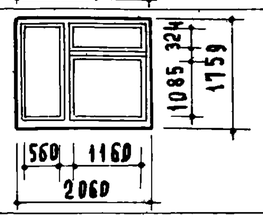	ОС18-21в	5	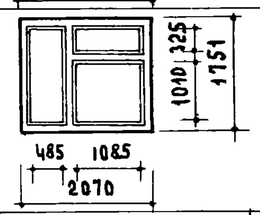	ОР18-21в	36
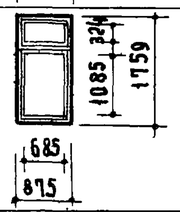	ОС18-09в	2	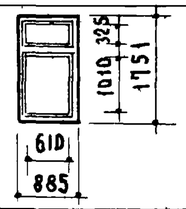	ОР18-09в	33	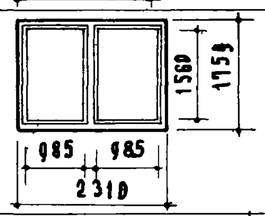	ОС18-24	6	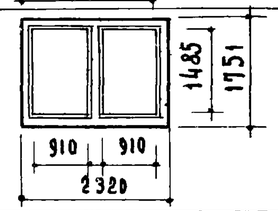	ОР18-24	37
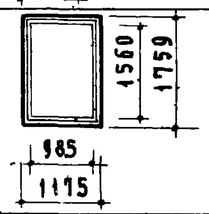	ОС18-12	3	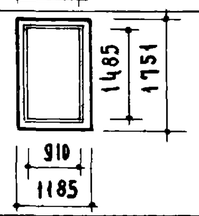	ОР18-12	34	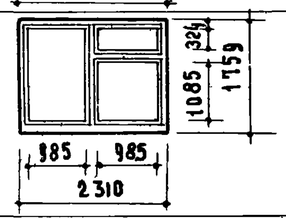	ОС18-24в	6	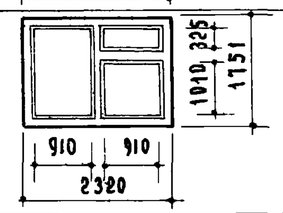	ОР18-24в	37
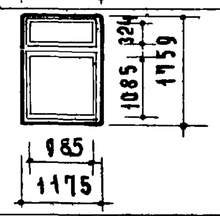	ОС18-12в	3	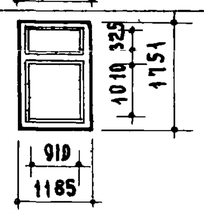	ОР18-12в	34	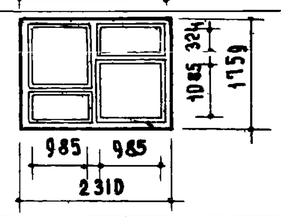	ОС18-24г	7			
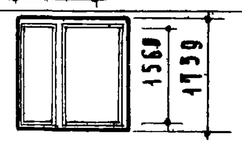	ОС18-18	4	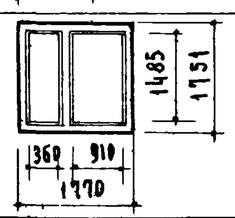	ОР18-18	35	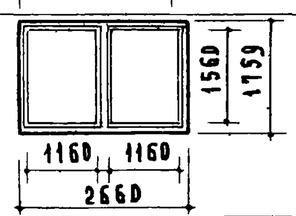	ОС18-27	7	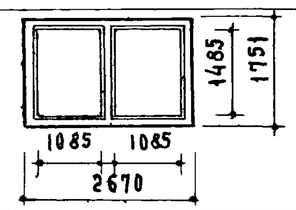	ОР18-27	38
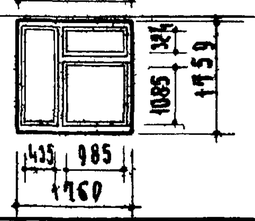	ОС18-18в	4	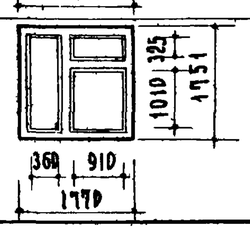	ОР18-18в	35	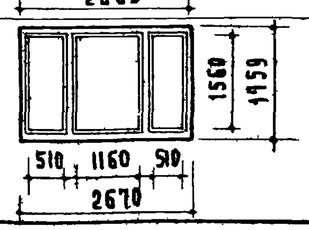	ОС18-27а	8	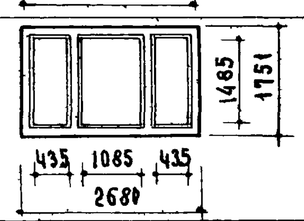	ОР18-27а	39

Гл. инж. инта	Шелутинский	В. Гречков
И.о. нач. ОТА		
Рук. группы		З. Шахова
И.о. ст. инж.		Л. Фролова
Ст. техник		Н. Назрицкая
Проверил		А. Вершинина

ЦНИИЭП учебных зданий

ТК 1968 г

Номенклатура оконных блоков со спаренными и раздельными переплетами.

Марка	Серия ИИ-03-01
	Альбом 47	Лист Н1

10113 8

Схема и размеры окна в мм	Марка изделия	№ листа	Схема и размеры окна в мм	Марка изделия	№ листа	Схема и размеры окна в мм	Марка изделия	№ листа	Схема и размеры окна в мм	Марка изделия	№ листа
со сваренными переплетами			с раздельными переплетами			со сваренными переплетами			с раздельными переплетами		
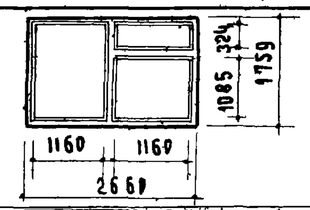	ОС18-27в	9	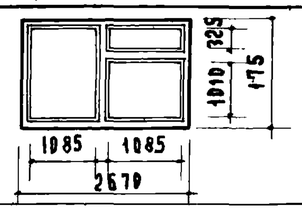	ОР18-27в	40	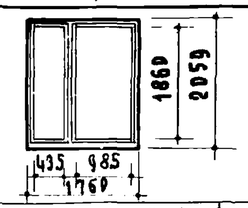	ОС21-18	14	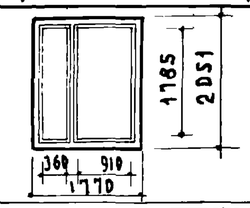	ОР21-18	43
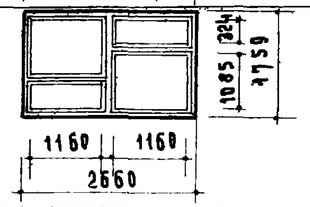	ОС18-27г	10				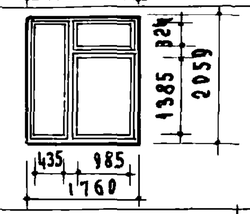	ОС21-18в	14	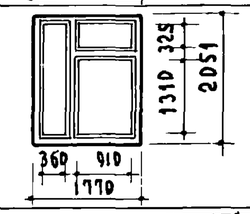	ОР21-18в	43
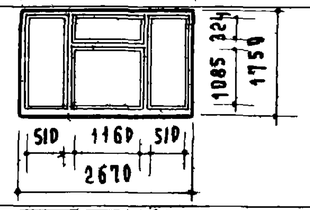	ОС18-27и	11				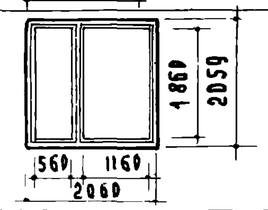	ОС21-21	15	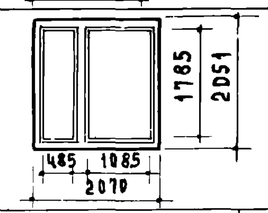	ОР21-21	44
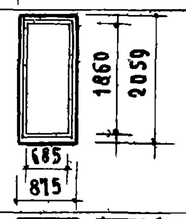	ОС21-09	12	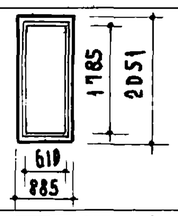	ОР21-09	41	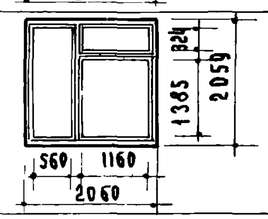	ОС21-21в	15	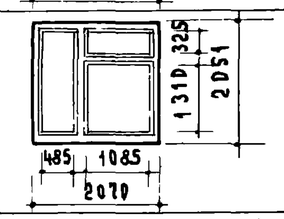	ОР21-21в	44
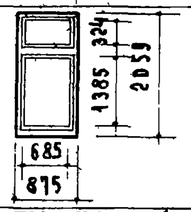	ОС21-09в	12	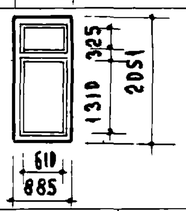	ОР21-09в	41	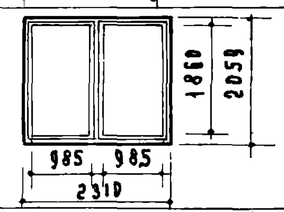	ОС21-24	16	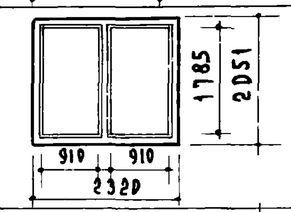	ОР21-24	45
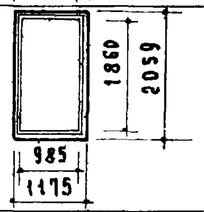	ОС21-12	13	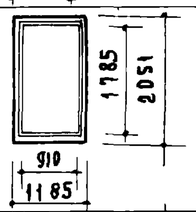	ОР21-12	42	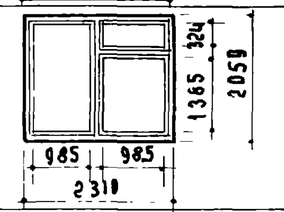	ОС21-24в	16	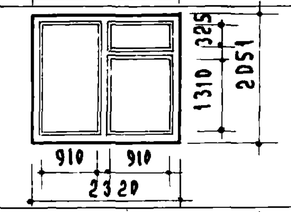	ОР21-24в	45
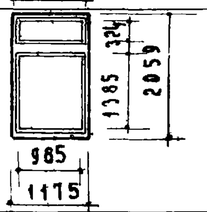	ОС21-12в	13	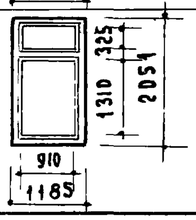	ОР21-12в	42	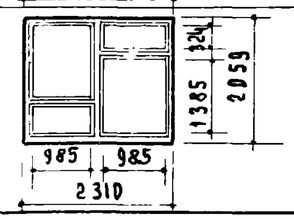	ОС21-24г	17	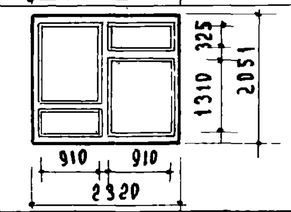	ОР21-24г	46

Шкалутинский | Ушаков | Фролов | Назрицкая | Вершинкина

ТК 1968г	Номенклатура оконных блоков со сваренными и раздельными переплетами.	Марка	Серия ИИ-03-01
			Альбом 47 Лист Н2

10113 9

Схема и размеры окна в мм	Марка изделия	№ листа	Схема и размеры окна в мм	Марка изделия	№ листа	Схема и размеры окна и двери в мм	Марка изделия	№ листа	Схема и размеры окна и двери в мм	Марка изделия	№ листа
со спаренными переплетами			с раздельными переплетами			со спаренными переплетами и полотнами			с раздельными переплетами и полотнами		
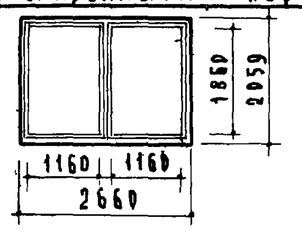	ОС21-27	17	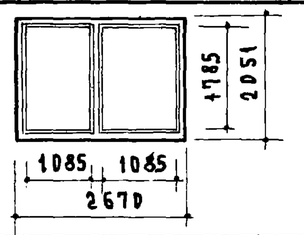	ОР21-27	47	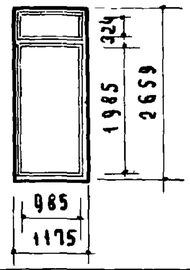	ОС27-12в	22	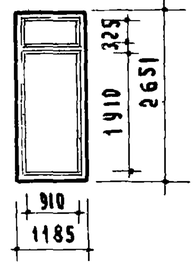	ОР27-12в	52
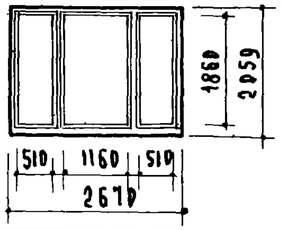	ОС21-27а	18	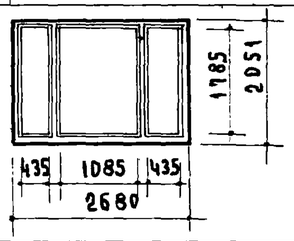	ОР21-27а	48	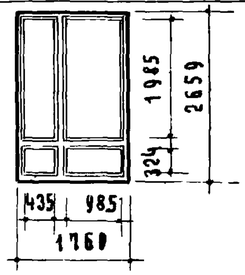	ОС27-18е	23	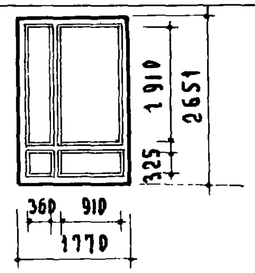	ОР27-18е	53
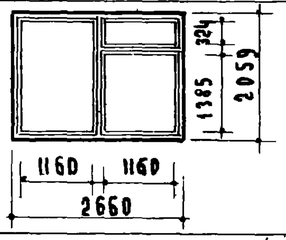	ОС21-27в	19	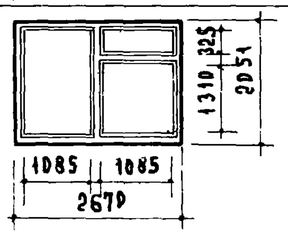	ОР21-27в	49	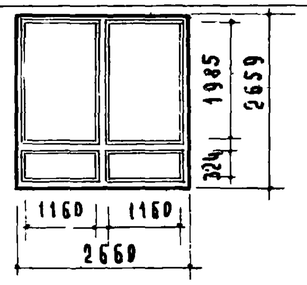	ОС27-27е	23	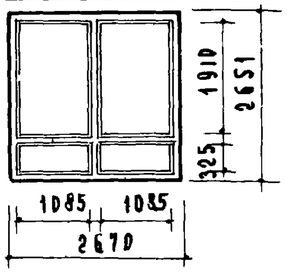	ОР27-27е	53
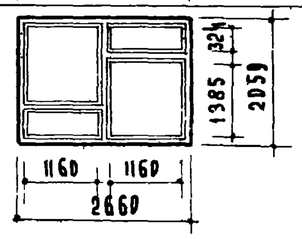	ОС21-27г	20	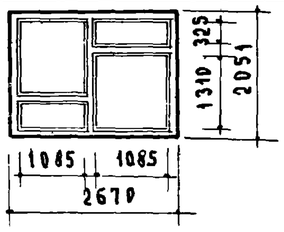	ОР21-27г	50	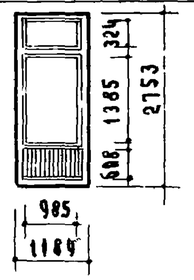	БС28-12в	24	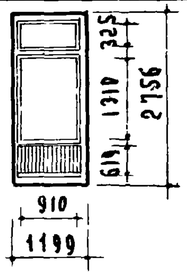	БР28-12в	54
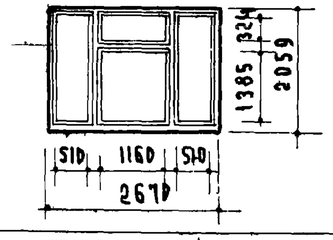	ОС21-27и	21	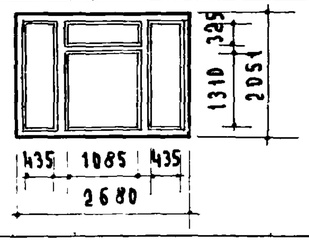	ОР21-27и	51	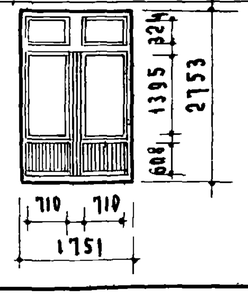	ВС28-18в	24	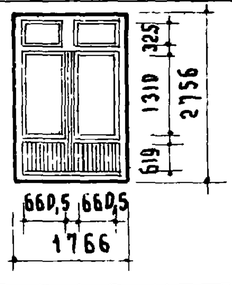	БР28-18в	54
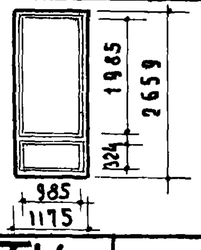	ОС27-12е	22	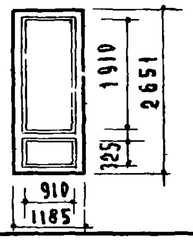	ОР27-12е	52						

9

Проверил	А. Вершинкина		
Ст. техник	М. Назрицкая		
И.о. ст. инж.	Л. Фролова		
Рук. группы	З. Шахова		
Гл. инж. ин-та и о. нач. отд.	В. Рябцевский		

ЦНИИЭП учебных зданий

ТК 1968 г

Номенклатура оконных и дверных балконных блоков со спаренными и раздельными переплетами и полотнами

Марка	Серия ИИ 03-01
	Альбом 47 — Лист НЭ

10113 ГО

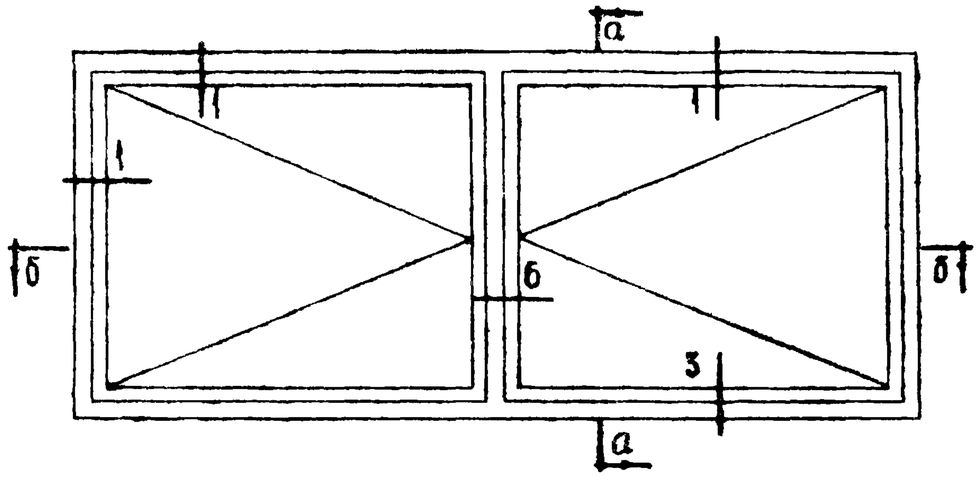

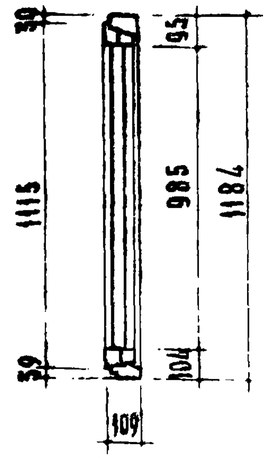

По а-а

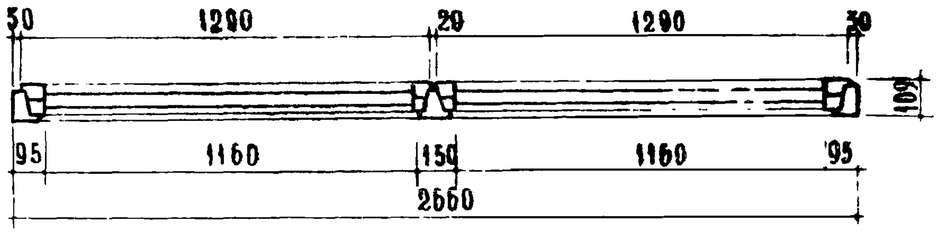

По б-б

Наименование	ОС 12-27 Объем м³	ОС 12-27 Кол-во шт.
Древесина коробки	0.061	—
Древесина переплетов	0.067	—
Петли оконные накладные ПНО 110 ГОСТ 5088-65	—	6
Петли оконные накладные ПНО 80 ГОСТ 5088-65	—	—
Петли оконные врезные ПВЦ 100 ГОСТ 5088-65	—	6
Петли оконные врезные ПВЦ 80 ГОСТ 5088-65	—	—
Завертки оконные врезные ЗВ ГОСТ 5090-65	—	4
Стяжки С1 ГОСТ 5090-65	—	12

Наименование	ОС 12-27 Кол-во шт.	ОС 12-27 м²	ОС 12-27 пог. м.
Фиксатор открывания окон ФП ГОСТ 5091-65	2	—	—
Угольники оконные УП 75 ГОСТ 5091-65	8	—	—
Фрамужный прибор	—	—	—
Стекло оконное: 1475×1000	4	4.70	—
Прокладки уплотняющие полиуретановые ГОСТ 10174-62	—	—	9.62

Примечания:

1. Расход древесины определен по черновым заготовкам
2. Приборы на чертеже условно не показаны.
3. Сечения см. лист 25

ТК 1966	Оконный блок со спаренными переплётами.	Марка: ОС 12-27	Серия ИИ-03-01 Альбом 47 Лист 1

ЦНИИЭП учебных зданий

Гл. инженер института Шелутинский
Гл. инженер проекта Греков
Гл. инженер отдела Фетисова
Гл. инженер проекта Абызова
Гл. инженер проекта Васильева
Гл. инженер проекта Балакшина

10113 11

ОС 18-09

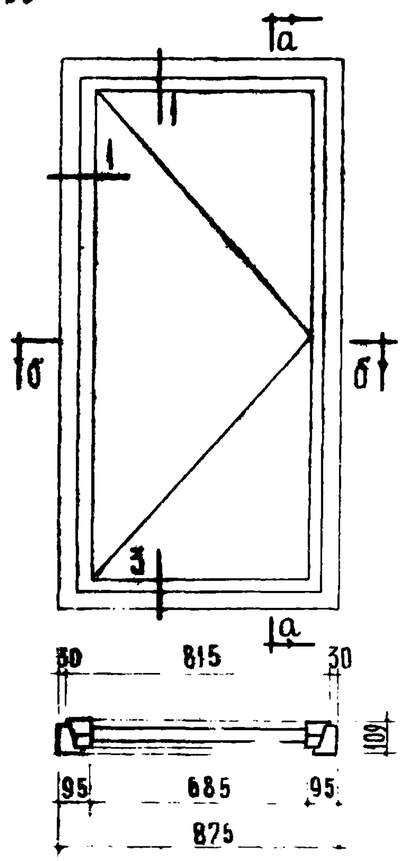

По б б

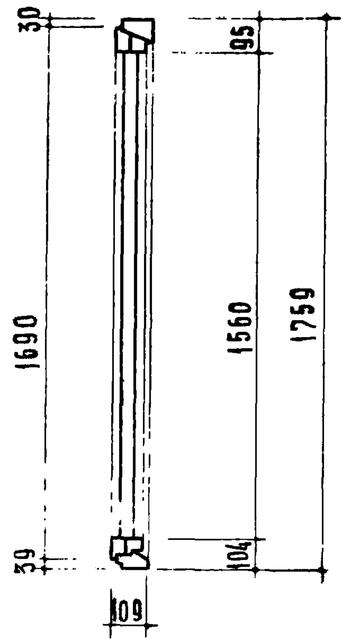

По а-а

ОС 18-09в

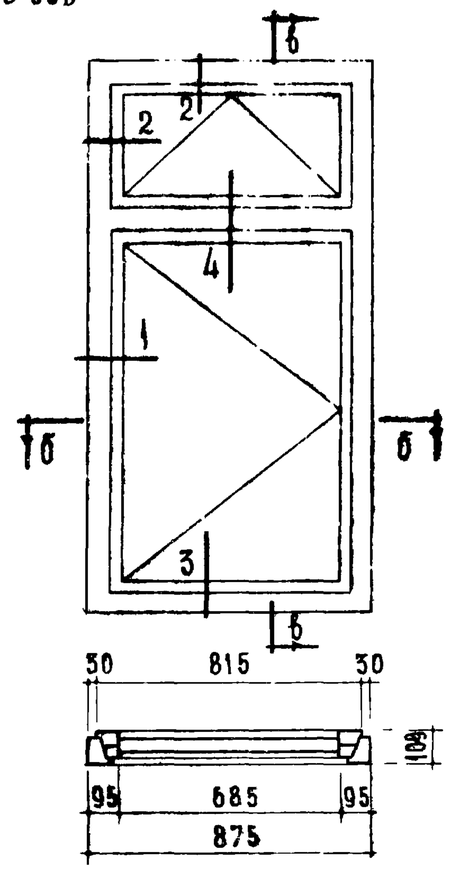

По б б

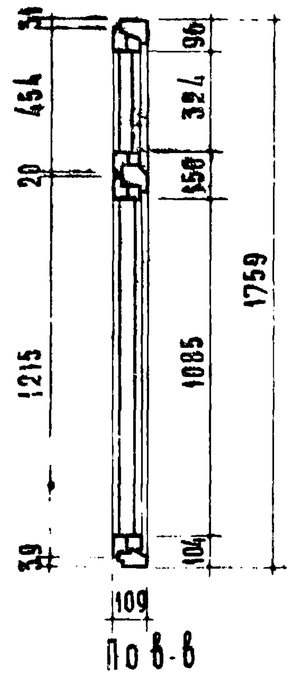

По в-в

Примечания

1. Расход древесины определен по черновым заготовкам.
2. Приборы на чертеже условно не показаны.
3. Сечения см. лист 25.

Наименование	ОС 18-09 Объем м³	ОС 18-09 Кол-во шт.	ОС 18-09в Объем м³	ОС 18-09в Кол-во шт.
Древесина коробки	0,035	—	0,041	—
Древесина переплетов	0,035	—	0,046	—
Петли оконные накладные ПНО 110 ГОСТ 5088-65	—	3	—	4
Петли оконные накладные ПНО 80 ГОСТ 5088-65	—	—	—	—
Петли оконные врезные ПВЦ 100 ГОСТ 5088-65	—	3	—	2
Петли оконные врезные ПВЦ 80 ГОСТ 5088-65	—	—	—	—
Завертки оконные врезные ЗВ ГОСТ 5090-65	—	2	—	4
Стяжки С1 ГОСТ 5090-65	—	6	—	8
Петля врезная со сквозным стержнем ВСС ГОСТ 5088-65		—		2

Наименование	ОС 18-09 Кол-во шт.	ОС 18-09 м²	ОС 18-09 пог м	ОС 18-09в Кол-во шт.	ОС 18-09в м²	ОС 18-09в пог м
Фиксатор открывания окон ФП ГОСТ 5091-65	1	—	—	1	—	—
Угольники оконные УП 75 ГОСТ 5091-65	4	—	—	8	—	—
Фрамужный прибор	—	—	—	1	—	—
Стекло оконное 1575×700	2	2,21	—	—	—	—
1100×700	—	—	—	2	1,54	—
340×700	—	—	—	2	0,48	—
Прокладки уплотняющие полиуретановые ГОСТ 10174-62	—	—	5,01	—	—	6,60

Т.К. 1966	Оконные блоки со сваренными переплетами	Марка ОС 18-09 ОС 18-09в	Серия ИИ-03-01 Альбом 47 Лист 2

Инженерный Институт Гражданского Строительства Ленинградский Промстройпроект Главный инженер проекта Ю.Ф. Ивановский Главный специалист Ю.Ф. Ивановский Инженер Ю.Ф. Ивановский

10113. 12

ОС 18-12

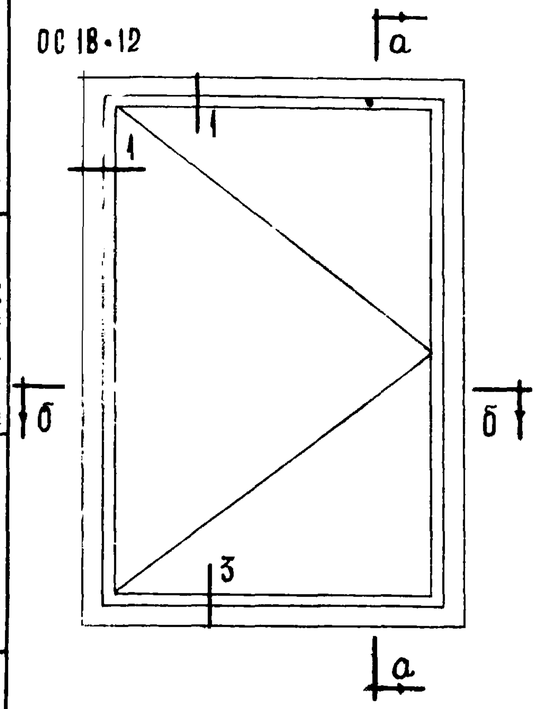

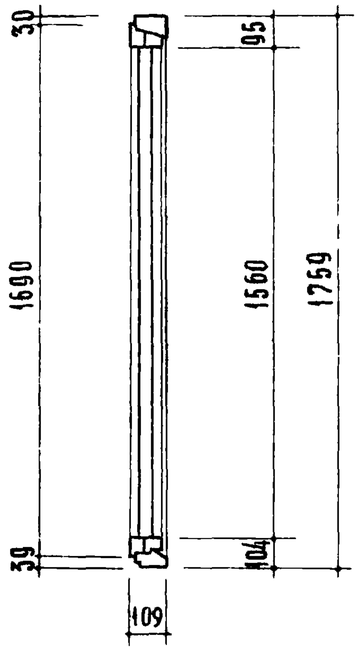

По а-а

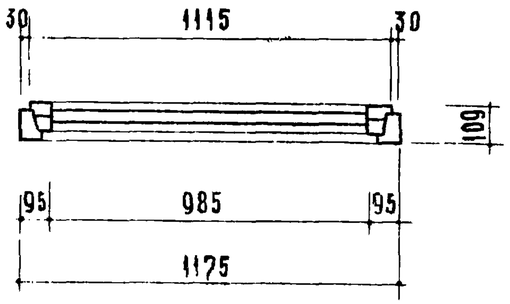

По б-б

ОС 18-12в

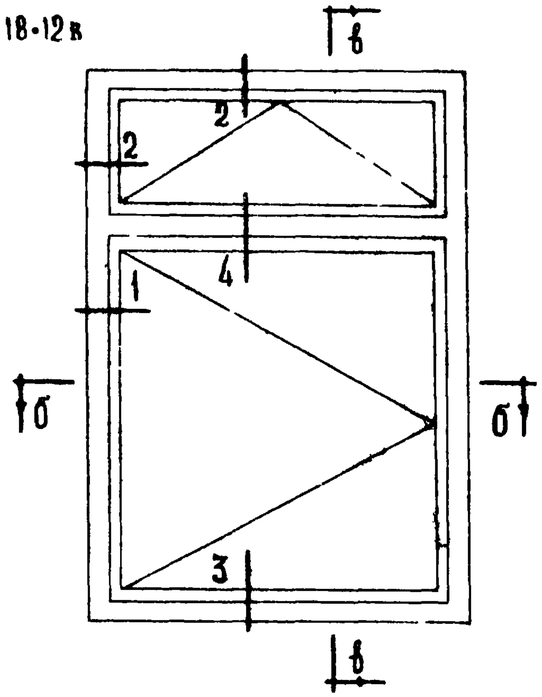

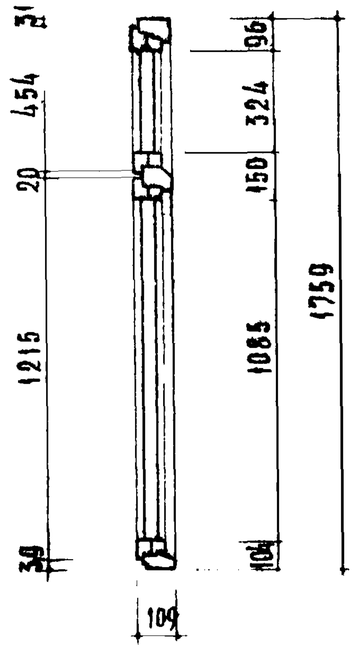

По в-в

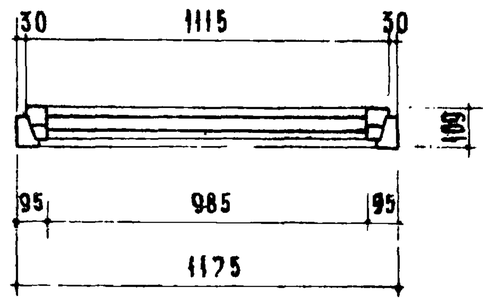

По б-б

Примечания

1 Расход древесины определен по черновым заготовкам
2 Приборы на чертеже условно не показаны
3 Сечения см лист 25

Наименование	ОС 18-12 Объем м³	ОС 18-12 Кол-во шт.	ОС 18-12в Объем м³	ОС 18-12в Кол-во шт.
Древесина коробки	0.039	—	0.047	
Древесина переплетов	0.039	—	0.054	—
Петли оконные накладные ПН 110 ГОСТ 5088-65	—	3	—	5
Петли оконные накладные ПН 80 ГОСТ 5088-65	—	—	—	—
Петли оконные врезные ПВЦ 100 ГОСТ 5088-65	—	3	—	3
Петли оконные врезные ПВЦ 80 ГОСТ 5088-65	—	—	—	
Завертки оконные врезные ЗВ ГОСТ 5090-65	—	2	—	4
Стяжки С1 ГОСТ 5090-65	—	7	—	10
Петля врезная со сквозным стержнем ПВС ГОСТ 5088 65	—	—	—	2

Наименование	ОС 18-12 Кол-во шт.	ОС 18-12 м²	ОС 18-12 пог м	ОС 18-12в Кол-во шт.	ОС 18-12в м²	ОС 18-12в пог м
Фиксатор открывания окон ФО ГОСТ 5091-65	1	—	—	1	—	—
Угольники оконные УО 75 ГОСТ 5091-65	4	—	—	6	—	—
Фрамужный прибор	—	—	—	1	—	—
Стекло оконное: 1575 × 1000	2	3.15		—	—	—
1100 × 1000	—	—	—	2	2.20	—
340 × 1000	—	—	—	2	0.68	—
Прокладки уплотняющие поливуретановые ГОСТ 10174 62	—	—	5.61	—	—	7.80

ТК 1966	Оконные блоки со спаренными переплетами	Марка ОС 18-12 ОС 18-12в	Серия ИИ-03-01 Альбом 47 Лист 3

Главный инженер проекта А. Шелутинский
Главный инженер ЦНИИЭП учебных зданий В. Грёков
Начальник отдела И. Фетисова
Главный инженер проекта К. Абызова
Главный архитектор проекта Л. Васильева
Инженер Т. Балакшина

ЦНИИЭП учебных зданий

10113 13

ОС 18-18

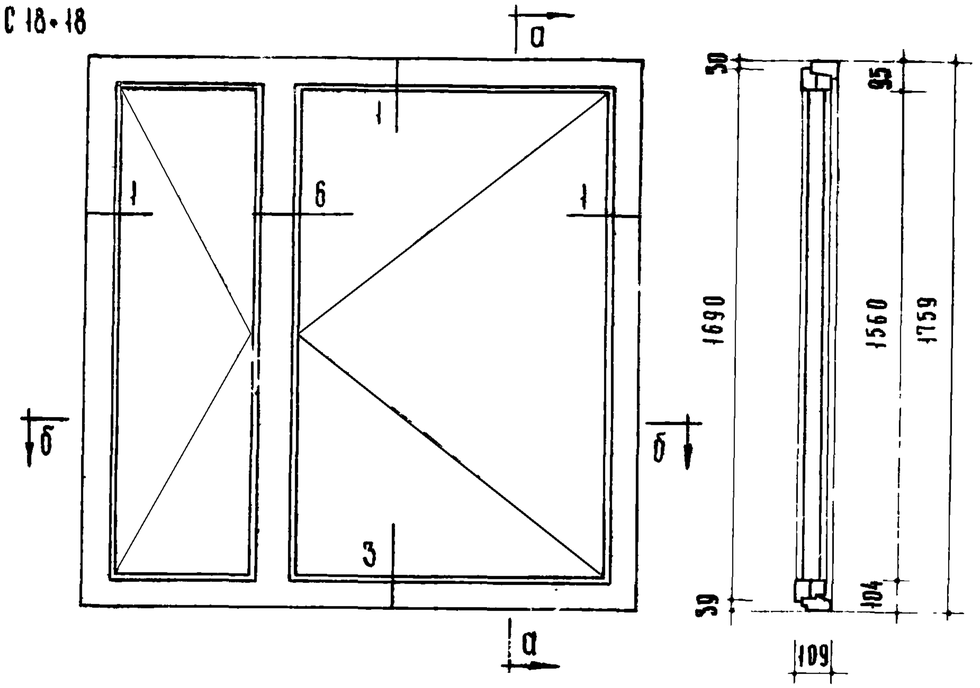

По а-а

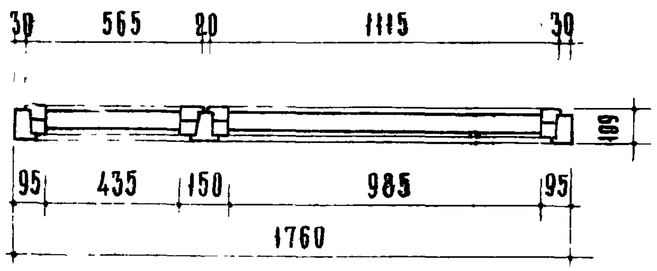

По б-б

ОС 18-18в

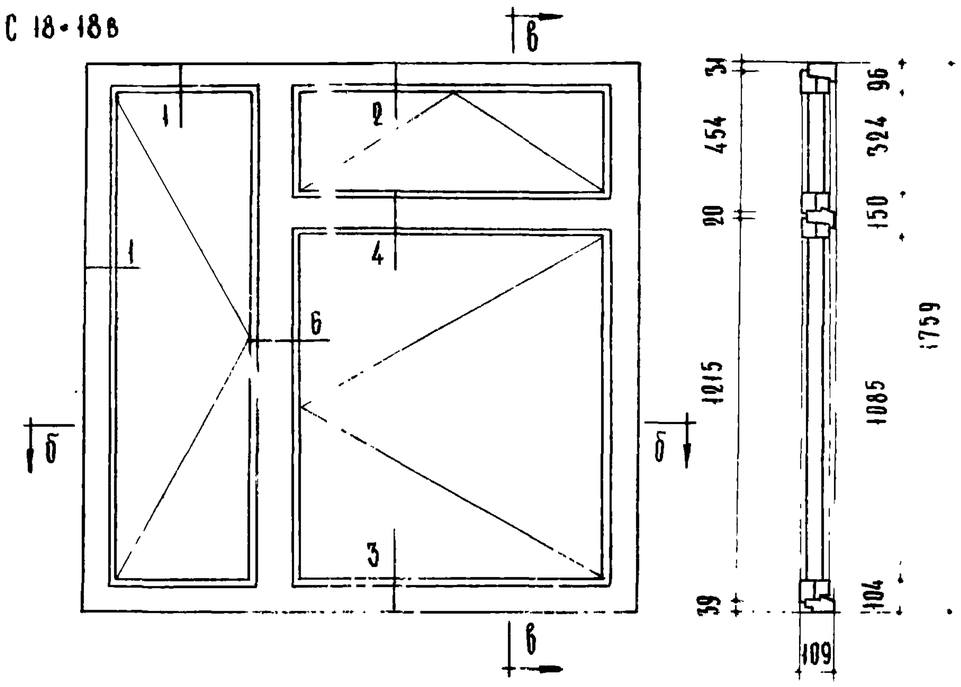

По в-в

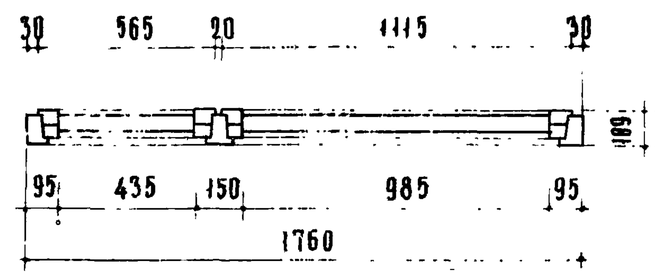

По б-б

Примечания

1 Расход древесины определен по черновым заготовкам
2 Приборы на чертеже условно не показаны
3 Сечения см лист 25

Наименование	ОС 18-18 объём м³	ОС 18-18 колич. шт.	ОС 18-18в объём м³	ОС 18-18в колич. шт.
Древесина коробки	0,061	—	0,070	—
Древесина переплётов	0,070	—	0,086	—
Петли оконные накладные ПН 110 ГОСТ 5088-65	—	3	—	5
Петли оконные накладные ПН 80 ГОСТ 5088-65	—	3	—	3
Петли оконные врезные ПВЦ 100 ГОСТ 5088-65	—	3	—	3
Петли оконные врезные ПВЦ 80 ГОСТ 5088-65	—	3	—	3
Завертки оконные врезные 38 ГОСТ 5090-65	—	4	—	6
Стяжки С1 ГОСТ 5090-65	—	12	—	17
Фиксатор открывания окон ФП ГОСТ 5091-65	—	2	—	2

Наименование	ОС 18-18 колич. шт	ОС 18-18 м²	ОС 18-18 пог. м	ОС 18-18в колич. шт	ОС 18-18в м²	ОС 18-18в пог. м
Угольники оконные УП-75 ГОСТ 5091-65	8	—	—	12		
Фрамужный прибор	—	—	—	1		
Стекло оконное 1575 × 1000	2	3.15	—	—		
—"— 1575 × 450	2	1.42	—	2	1.42	
—"— 1100 × 1000	—	—	—	2	2.20	
—"— 340 × 1000	—	—	—	2	0.68	
Прокладки уплотн. полиуретановые ГОСТ 10174-62	—	—	10.12			12.31
Петля врезная со сквозным стержнем ПВС ГОСТ 5088-65	—	—	—	2		

ТК 1966	Оконные блоки со спаренными переплётами	Марка ОС18-18 ОС18-18в	Серия ИИ-03-01 Альбом 47 Лист 4

Т. Балакшина | К. Абызова | Н. Фетисова | В. Трехов

0113 14

ОС 18-21

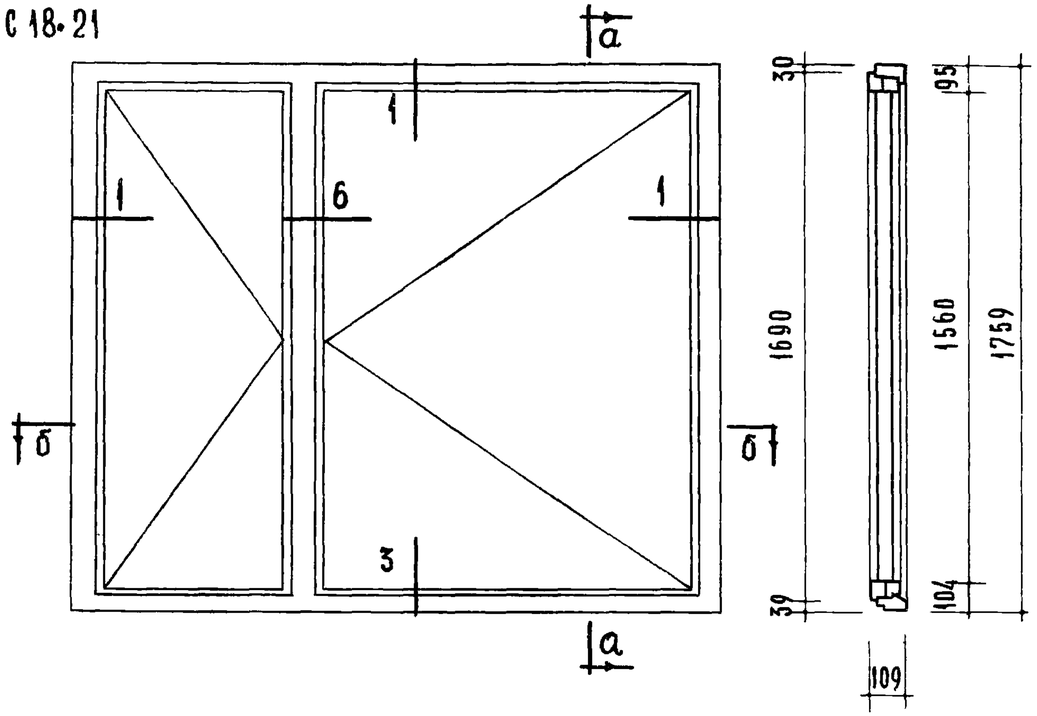

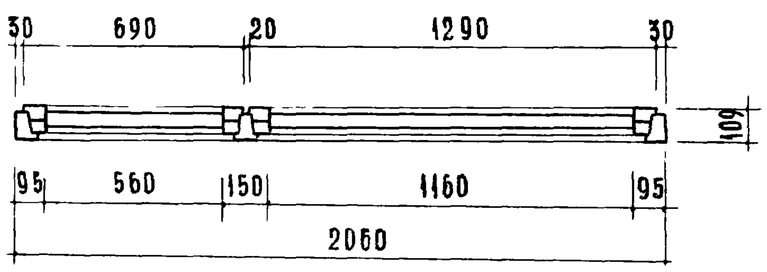

По а-а

По б-б

ОС 18-21в

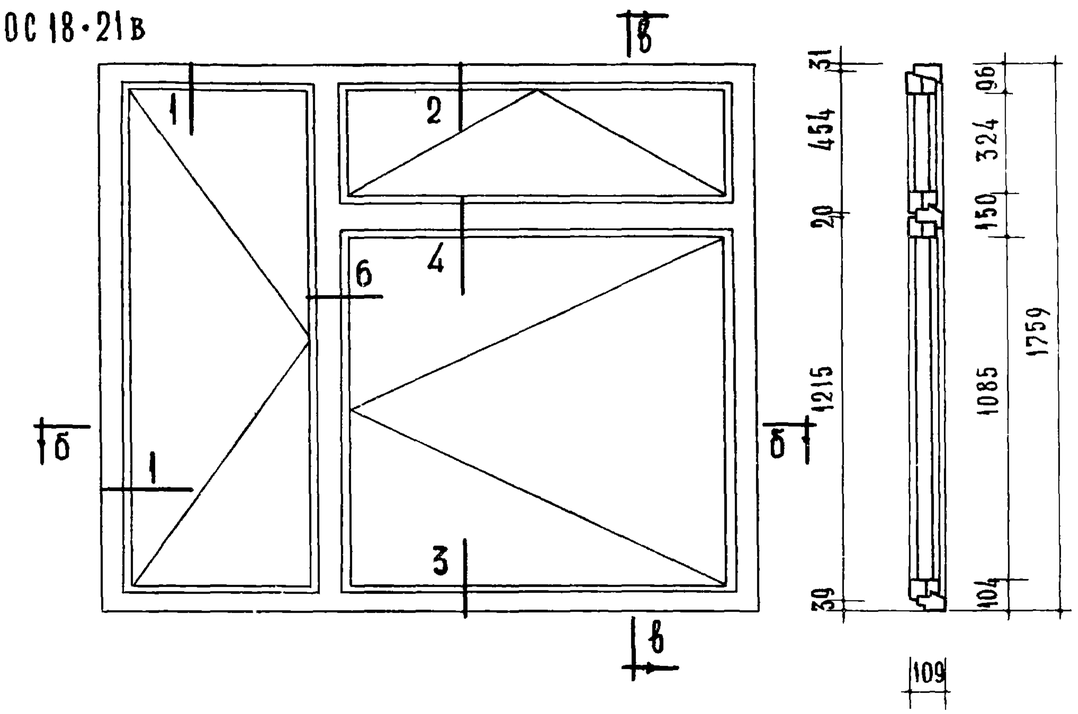

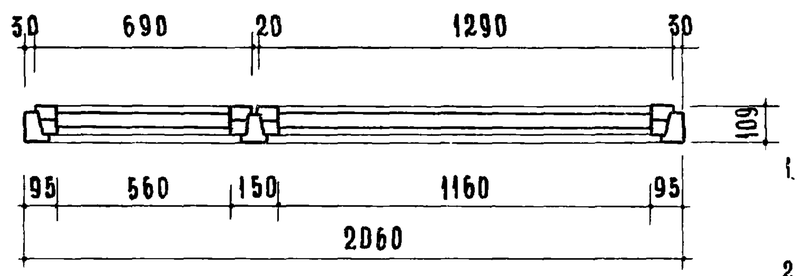

По в-в

По б-б

Примечания:

1. Расход древесины определен по черновым заготовкам.
2. Приборы на чертеже условно не показаны.
3. Сечения см лист 25.

Наименование	ОС 18-21 Объем м³	ОС 18-21 Кол-во шт.	ОС 18-21в Объем м³	ОС 18-21в Кол-во шт.
Древесина коробки	0,065	—	0,075	—
Древесина переплетов	0,075	—	0,093	—
Петли оконные накладные ПНО 110 ГОСТ 5088-65	—	3	—	5
Петли оконные накладные ПНО 80 ГОСТ 5088-65	—	3	—	3
Петли оконные врезные ПВЦ 100 ГОСТ 5088-65	—	3	—	3
Петли оконные врезные ПВЦ 80 ГОСТ 5088-65	—	3	—	3
Завертки оконные врезные ЗВ ГОСТ 5090-65	—	4	—	6
Стяжки С1 ГОСТ 5090-65	—	12	—	14
Фиксатор открывания окон ФП ГОСТ 5091-65	—	2	—	2

Наименование	ОС 18-21 Кол-во шт.	ОС 18-21 м²	ОС 18-21 пог. м	ОС 18-21в Кол-во шт.	ОС 18-21в м²	ОС 18-21в пог м
Угольники оконные УП 75 ГОСТ 5091-65	8	—	—	12	—	—
Фрамужный прибор	—	—	—	1	—	—
Стекло оконное: 1575 × 575	2	1,81	—	2	1,81	—
—"— 1575 × 1175	2	3,70	—	—	—	—
—"— 1175 × 1100	—	—	—	2	2,59	—
—"— 1175 × 340	—	—	—	2	0,80	—
Прокладки уплотняющие полиуретановые ГОСТ 10174-62	—	—	10,72	—	—	13,26
Петля врезная со сквозным стержнем ЛВС ГОСТ 5088-65	—	—	—	2	—	—

Проверил Т. Балакшина
Гл. инженер проекта Ф. Сенф
Гл. специалист отдела инженерного оборудования К. Абызова
Гл. инженер проекта Н. Фетисова
Гл. специалист отдела инженерного оборудования В. Грёков
Гл. инженер проекта А. Шелутинский

ЦНИИЭП учебных зданий

ТК 1966

Оконные блоки со спаренными переплетами

Марка ОС 18-21, ОС 18-21в

Серия ИИ-03-01

Альбом 47 Лист 5

10113 15

Инженер Шефтисова
Ведущий инженер Абызова
Инженер Васильева
Главный специалист Шелутинский
Главный специалист Греков

ОС18·24

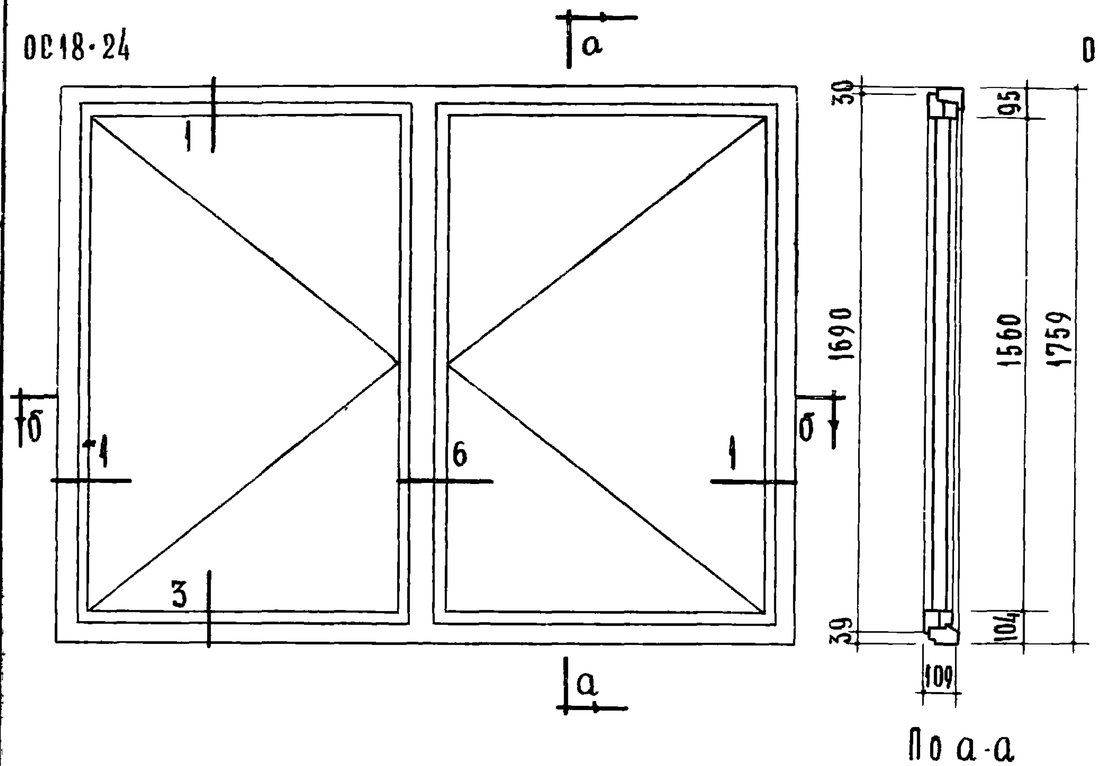

По а-а

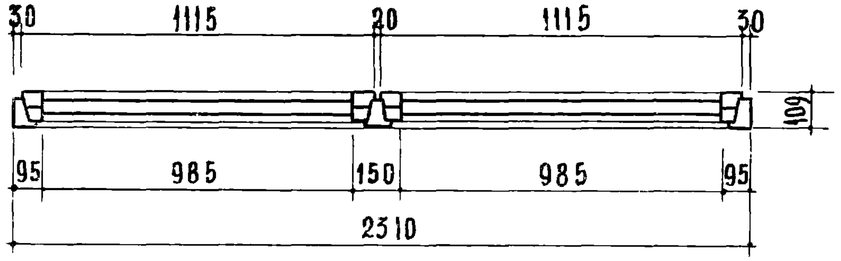

По б-б

ОС18·24в

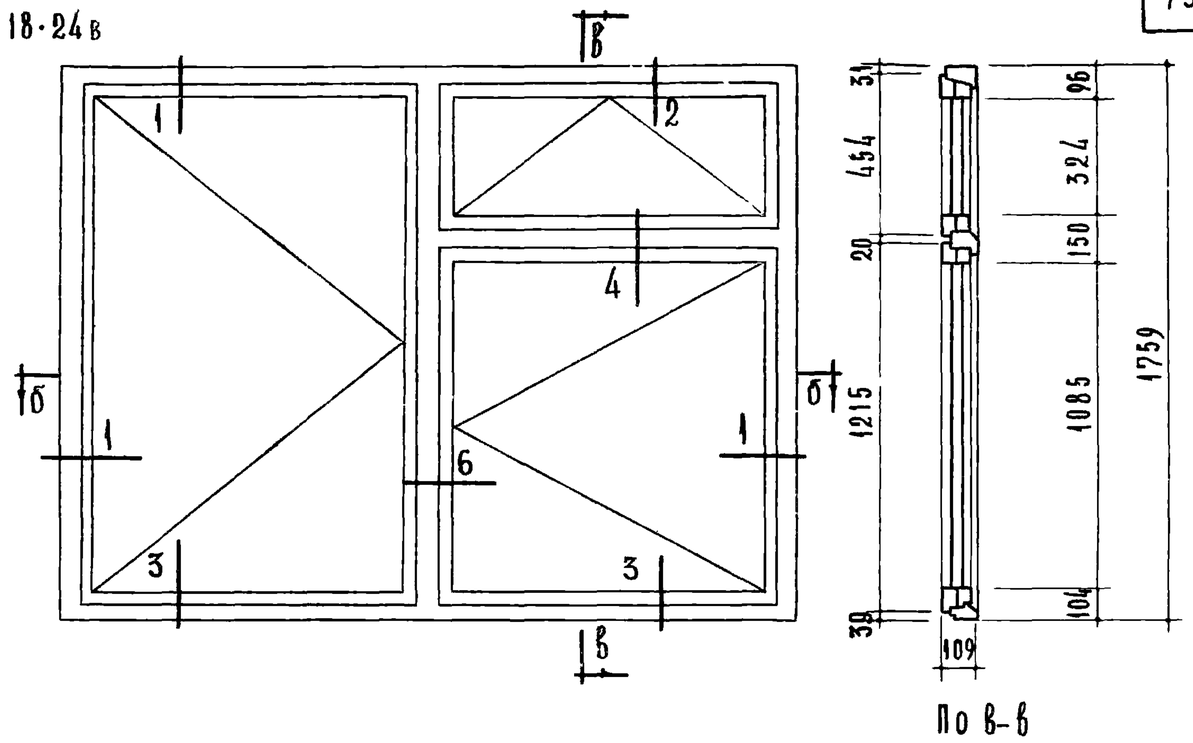

По в-в

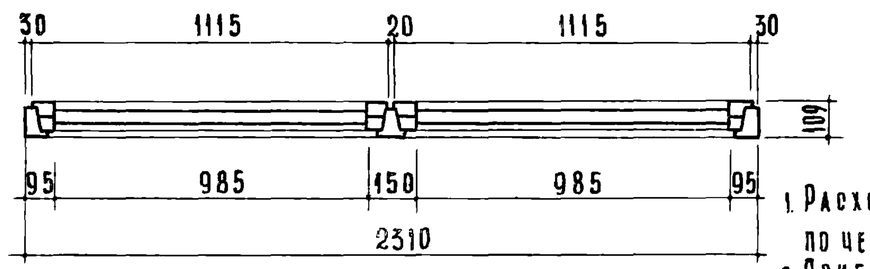

По б-б

Примечания:

1. Расход древесины определен по черновым заготовкам.
2. Приборы на чертеже условно не показаны.
3. Сечения см. лист 25.

Наименование	ОС18·24 Объем м³	ОС18·24 Кол-во шт.	ОС18·24в Объем м³	ОС18·24в Кол-во шт.
Древесина коробки	0.068	–	0.077	
Древесина переплетов	0.078	–	0.093	–
Петли оконные накладные ПН0110 ГОСТ5088-65	–	6	–	8
Петли оконные накладные ПН0 80 ГОСТ 5088-65	–	–	–	–
Петли оконные врезные ПВЦ 100 ГОСТ5088-65	–	6	–	6
Петли оконные врезные ПВЦ 80 ГОСТ5088-65	–	–	–	–
Завертки оконные врезные ЗВ ГОСТ5090-65	–	4	–	6
Стяжки С1 ГОСТ 5090-65	–	12	–	14

Наименование	ОС18·24 Кол-во шт.	ОС18·24 м²	ОС18·24 пог. м	ОС18·24в Кол-во шт	ОС18·24в м²	ОС18·24в пог м
Фиксатор открывания окон ФП ГОСТ 5091-65	2	–	–	2	–	–
Угольники оконные УП 75 ГОСТ 5091-65	8	–	–	12	–	–
Фрамужный прибор	–	–	–	1	–	–
Стекло оконное: 1575 × 1000	4	6.30	–	2	3.15	–
1100 × 1000	–	–	–	2	2.20	–
340 × 1000	–	–	–	2	0.68	–
Прокладки уплотняющие полиуретановые ГОСТ10174-62	–	–	11.22	–	–	13.41
Петля врезная сквозным стержнем ПВС ГОСТ 5088-65	–	–	–	2	–	–

ТК 1966	Оконные блоки со спаренными переплетами	Марка ОС 18·24 ОС 18·24в	Серия ИИ-03-01 Альбом 47	Лист 6

10113 16

ОС 18-24г

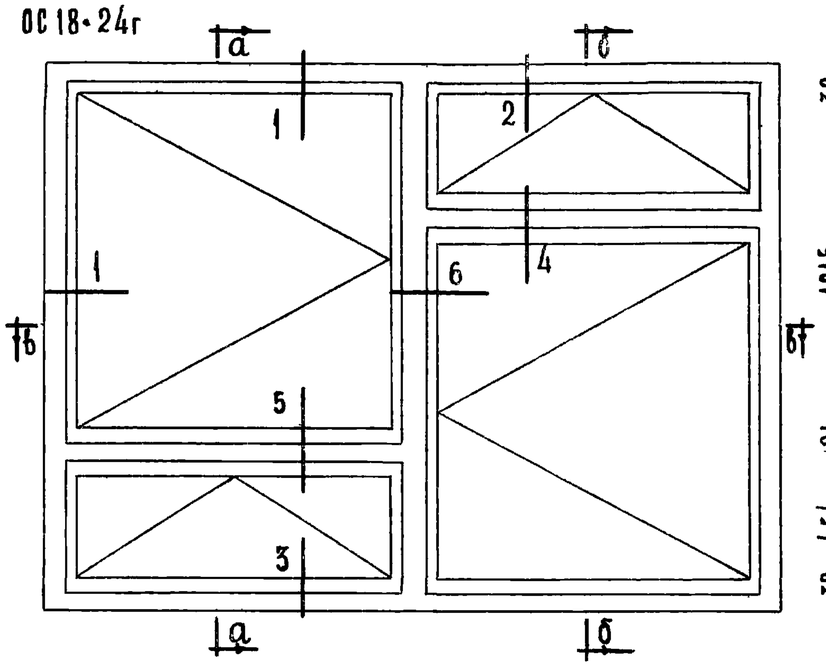

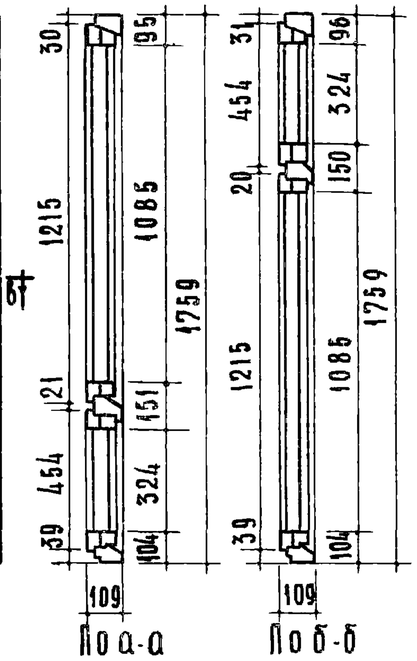

По а-а

По б-б

ОС 18-27

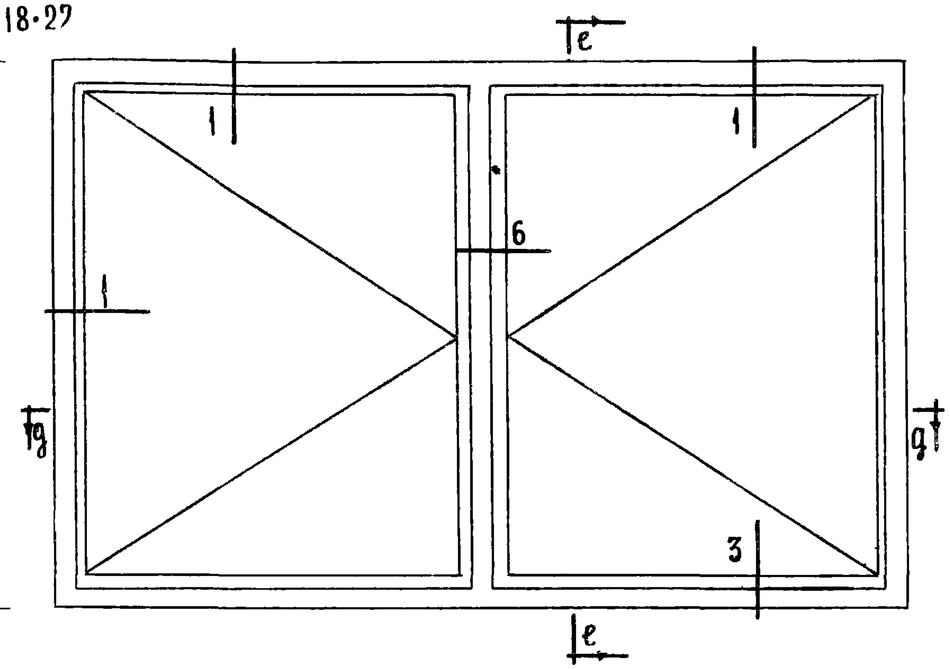

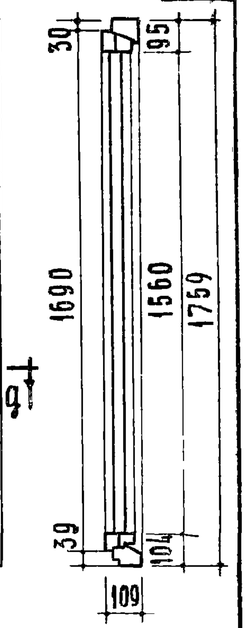

По е-е

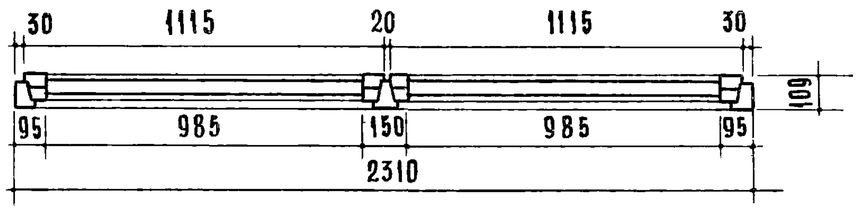

По в-в

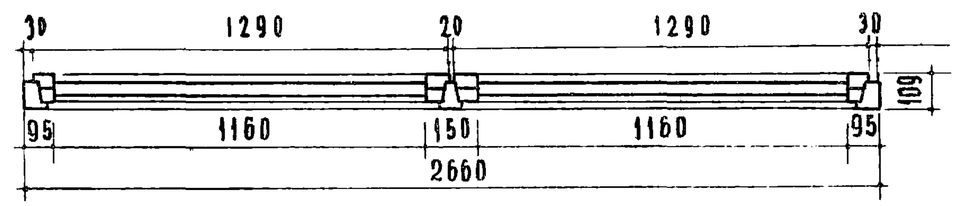

По д-д

Примечания:

1. Расход древесины определен по черновым заготовкам.
2. Приборы на чертеже условно не показаны.
3. Сечения см. лист 25.

Наименование	ОС 18-24г Объем м³	ОС 18-24г Кол-во шт	ОС 18-27 Объем м³	ОС 18-27 Кол-во шт
Древесина коробки	0.086	—	0.073	—
Древесина переплетов	0.109	—	0.083	—
Петли оконные накладные ПНО 110 ГОСТ 5088-65	—	10	—	6
Петли оконные накладные ПНО 80 ГОСТ 5088-65	—	—	—	—
Петли оконные врезные ПВЦ 100 ГОСТ 5088-65	—	6	—	6
Петли оконные врезные ПВЦ 80 ГОСТ 5088-65	—	—	—	—
Завертки оконные врезные ЗВ ГОСТ 5090-65	—	8	—	4
Стяжки С1 ГОСТ 5090-65	—	20	—	14
Петля врезная со сквозным стержнем ПВС ГОСТ 5088-65	—	4	—	—

Наименование	ОС 18-24г Кол-во шт.	ОС 18-24г м²	ОС 18-24г пог.м.	ОС 18-27 Кол-во шт	ОС 18-27 м²	ОС 18-27 пог.м.
Фиксатор открывания окон ФП ГОСТ 5091-65	3	—	—	2	—	—
Угольники оконные УП 75 ГОСТ 5091-65	16	—	—	8	—	—
Фрамужный прибор	1	—	—	—	—	—
Стекло оконное: 1575 × 1175	—	—	—	4	7.40	
1100 × 1000	4	4.40	—	—	—	—
340 × 1000	4	1,36	—	—	—	—
Прокладки уплотняющие полиуретановые ГОСТ 10126-62	—	—	15,6	—	—	11.92

ТК 1966	Оконные блоки со спаренными переплётами	Марка ОС 18-24г ОС 18-27	Серия ИИ-03-01 Альбом 47 Лист 7

Проверил Т. Балакшина
Главный инженер проекта Т. Коршунова
Гл. специалист К. Абызова
Нач. отдела Н. Фетисова
Нач. мастерской В. Греков
Гл. инженер проекта А. Шелутинский

ЦНИИЭП учебных зданий

10113 17

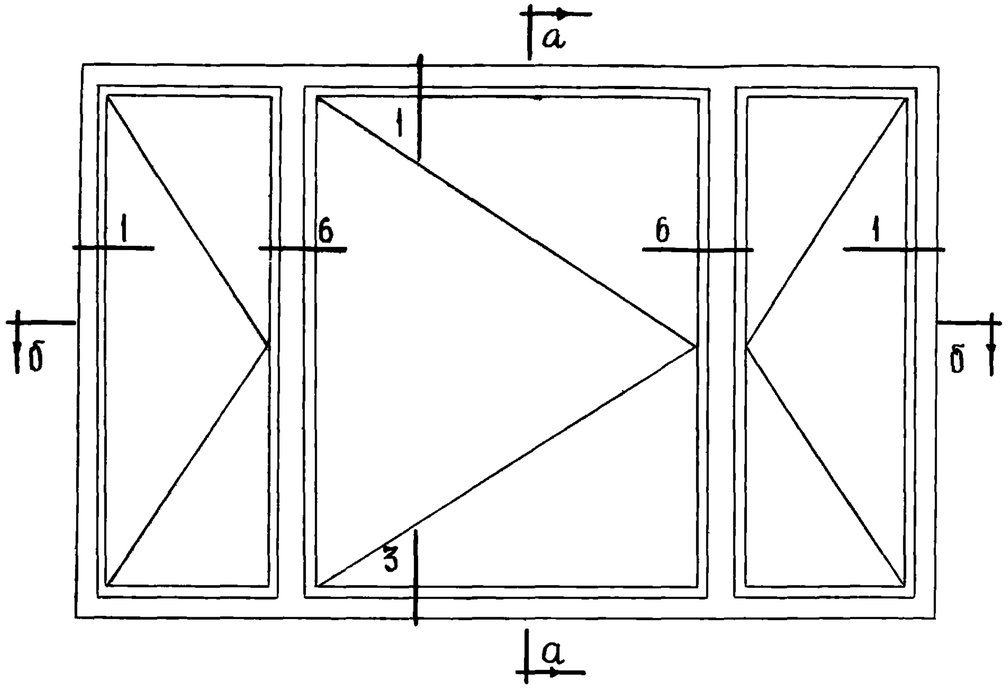

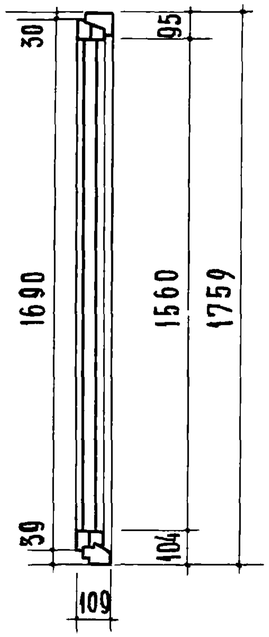

По а-а

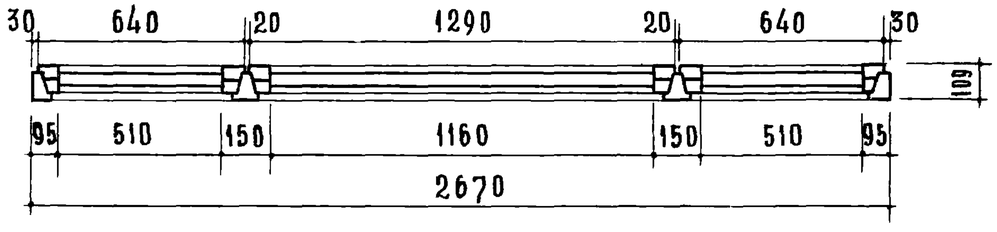

По б-б

Наименование	ОС 18-27А Объем м³	ОС 18-27А Кол-во шт.
Древесина коробки	0.088	—
Древесина переплетов	0.106	—
Петли оконные накладные ПНО 110 ГОСТ 5088-65	—	3
Петли оконные накладные ПНО 80 ГОСТ 5088-65	—	6
Петли оконные врезные ПВЦ 100 ГОСТ 5088-65	—	3
Петли оконные врезные ПВЦ 80 ГОСТ 5088-65	—	6
Завертки оконные врезные ЗВ ГОСТ 5090-65	—	6
Стяжки С1 ГОСТ 5090-65	—	17

Наименование	ОС 18-27А Кол-во шт.	м²	пог. м.
Фиксатор открывания окон ФП ГОСТ 5091-65	3	—	—
Угольники оконные УП 75 ГОСТ 5091-65	12	—	—
Фрамужный прибор	—	—	—
Стекло оконное: 525×1575	4	3.31	—
1175×1575	2	3.70	—
Прокладки уплотняющие полиуретановые ГОСТ 10174-62	—	—	15.28

Примечания:

1. Расход древесины определен по черновым заготовкам.
2. Приборы на чертеже условно не показаны.
3. Сечения см. лист 25.

Т.К. 1966 г.	Оконный блок со спаренными переплётами.	Марка ОС 18-27А	Серия ИИ-03-01 Альбом 47 Лист 8

10113 18

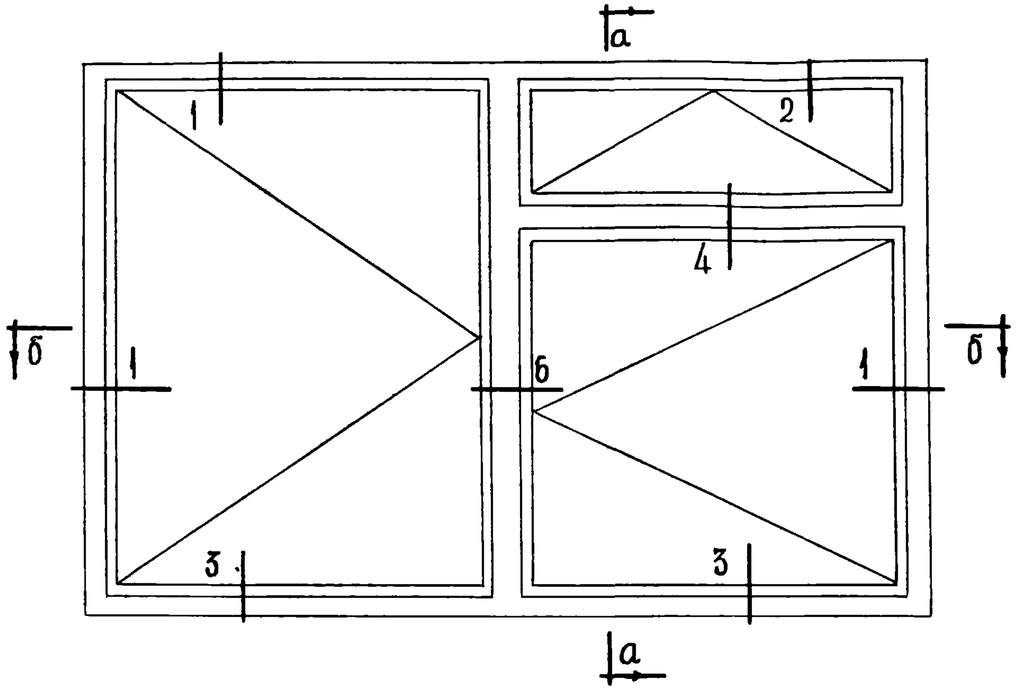

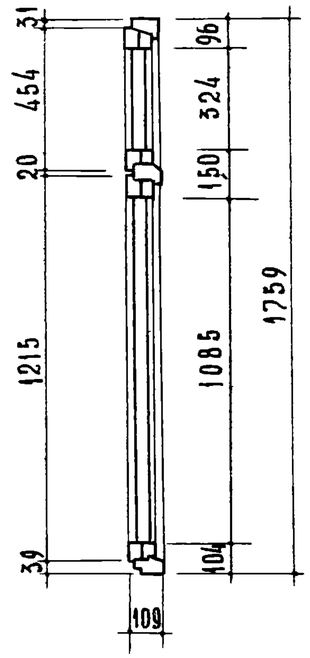

По а-а

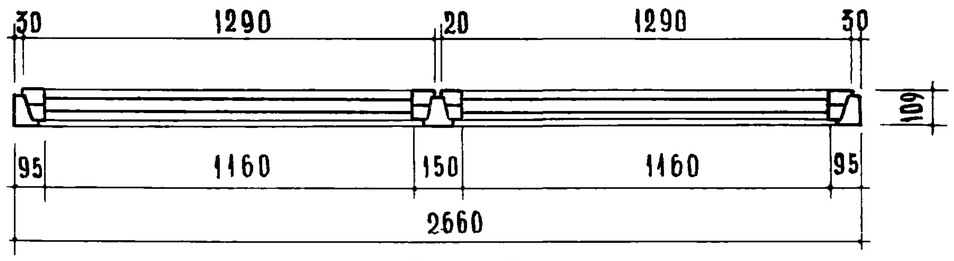

По б-б

Наименование	ОС 18-27в Объем м³	ОС 18-27в Кол-во шт
Древесина коробки	0,083	—
Древесина переплетов	0,101	—
Петли оконные накладные ПНО 110 ГОСТ 5088-65	—	7
Петли оконные накладные ПНО 80 ГОСТ 5088-65	—	—
Петли оконные врезные ПВЦ 100 ГОСТ 5088-65	—	5
Петли оконные врезные ПВЦ 80 ГОСТ 5088-65	—	—
Завертки оконные врезные ЗВ ГОСТ 5090-65	—	6
Стяжки С1 ГОСТ 5090-66	—	17
Петля врезная со сквозным стержнем ПВС ГОСТ 5088-65	—	2

Наименование	ОС 18-27в Кол-во шт.	ОС 18-27в м²	ОС 18-27в пог. м
Фиксатор открывания окон ФП ГОСТ 5091-65	2	—	—
Угольники оконные УП 75 ГОСТ 5091-65	12	—	—
Фрамужный прибор	1	—	—
Стекло оконное: 1575 × 1175	2	3,70	—
1100 × 1175	2	2,59	—
340 × 1175	2	0,80	—
Прокладки уплотняющие полиуретановые ГОСТ 10174-62	—	—	14,46

Примечания:

1. Расход древесины определен по черновым заготовкам.
2. Приборы на чертеже условно не показаны.
3. Сечения см. лист 25.

ТК 1966	Оконный блок со спаренными переплетами	Марка ОС 18-27в	Серия ИИ-03-01 Альбом 47 Лист 9

Проверил Т. Балакшина
Главный инженер проекта Л. Васильева
Гл. инженер пр-та К. Абызова
Нач. отдела Н. Фетисова
Гл. инженер Ленгипроучебных зданий А. Щелутинский
Нач. отдела В. Грёков

10113 19

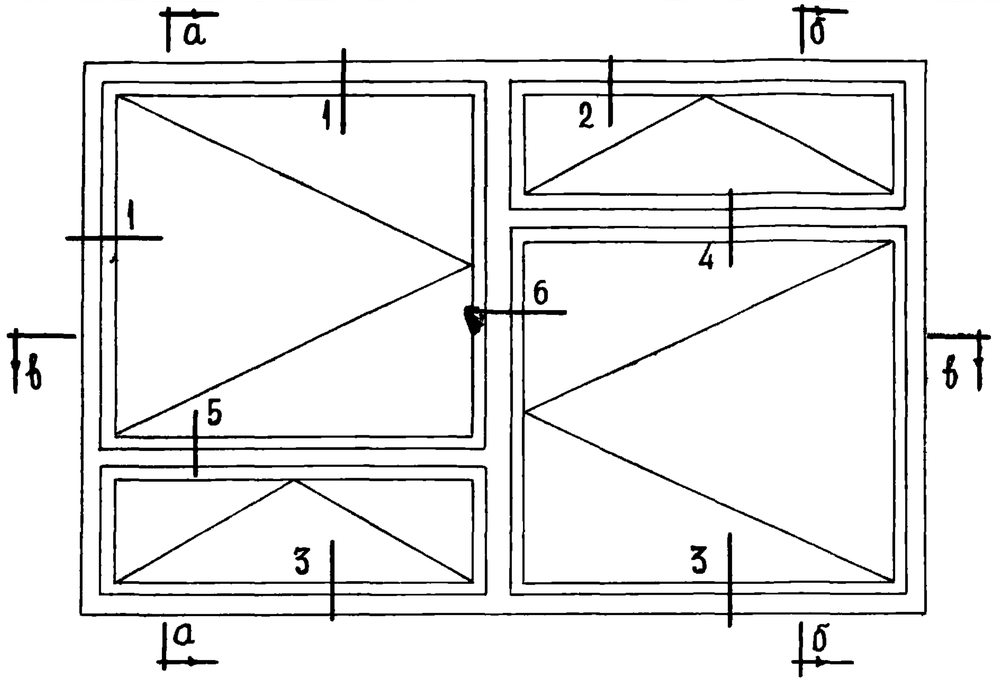

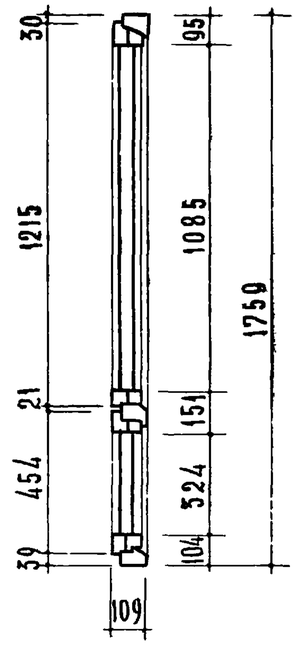

По а-а

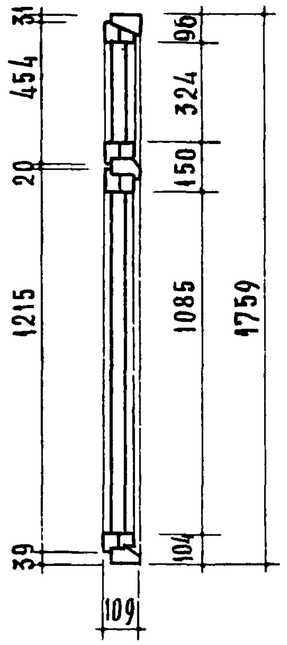

По б-б

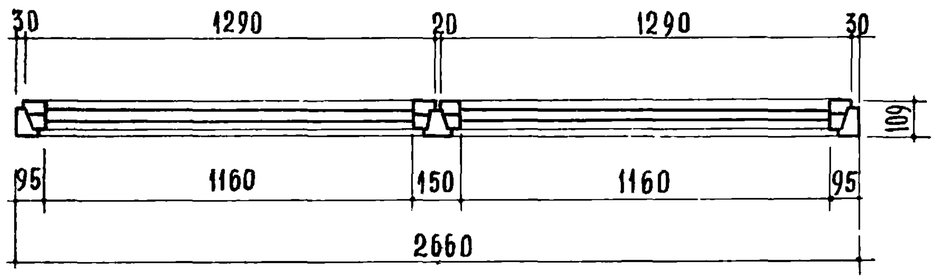

По в-в

Наименование	ОС 18-27г Объем м³	ОС 18-27г Кол-во шт.
Древесина коробки	0,093	—
Древесина переплетов	0,119	—
Петли оконные накладные ПНО 110 ГОСТ 5088-65	—	10
Петли оконные накладные ПНО 80 ГОСТ 5088-65	—	—
Петли оконные врезные ПВЦ 100 ГОСТ 5088-65	—	6
Петли оконные врезные ПВЦ 80 ГОСТ 5088-65	—	4
Завертки оконные врезные ЗВ ГОСТ 5090-65	—	8
Стяжки С1 ГОСТ 5090-65	—	24
Петля врезная сосквозным стержнем ПВС ГОСТ 5088-65	—	4

Наименование	ОС 18-27г Кол-во шт.	м²	пог. м.
Фиксатор открывания окон ФП ГОСТ 5091-65	3	—	—
Угольники оконные УП 75 ГОСТ 5091-65	16	—	—
Фрамужный прибор	1	—	—
Стекло оконное: 1100 × 1175	4	5,17	—
340 × 1175	4	1,60	—
Прокладки уплотняющие полиуретановые ГОСТ 10174-62	—	—	12,0

Примечания:

1. Расход древесины определен по черновым заготовкам.
2. Приборы на чертеже условно не показаны.
3. Сечения см. лист 25.

Т.К. 1966	Оконный блок со спаренными переплетами.	Марка ОС 18-27г	Серия ИИ-03-01	Альбом 47	Лист 10

Н. Фетисова | К. Абысова | А. Шелутинский | Б. Грецкий

10113 20

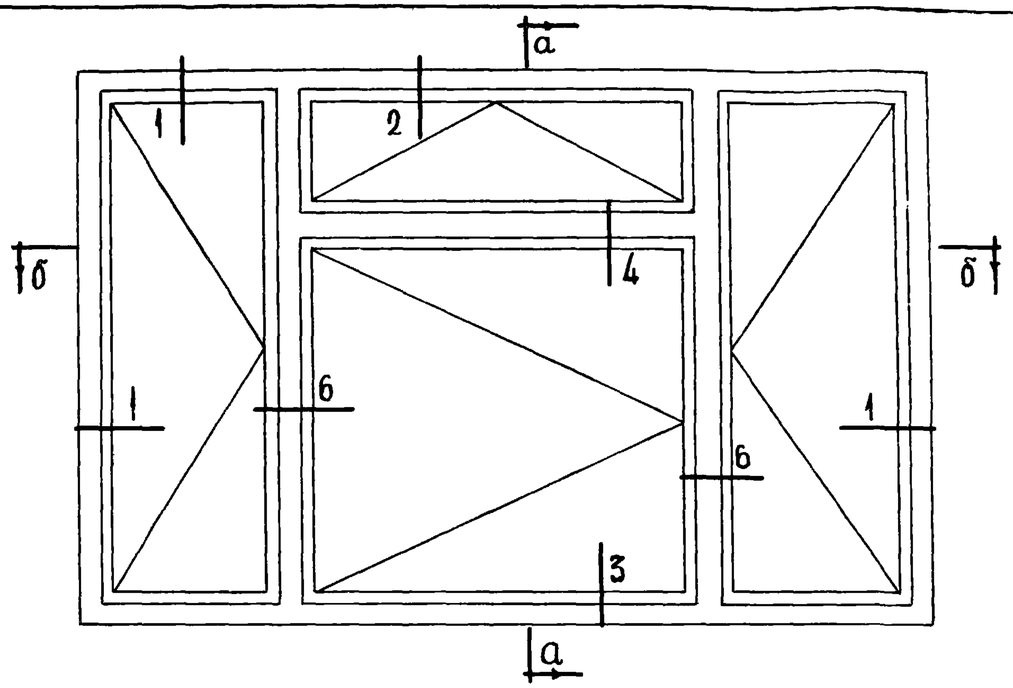

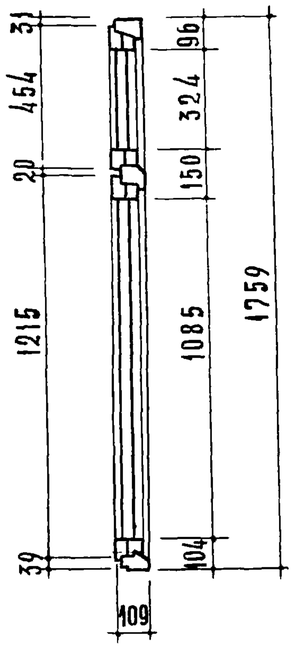

По а-а

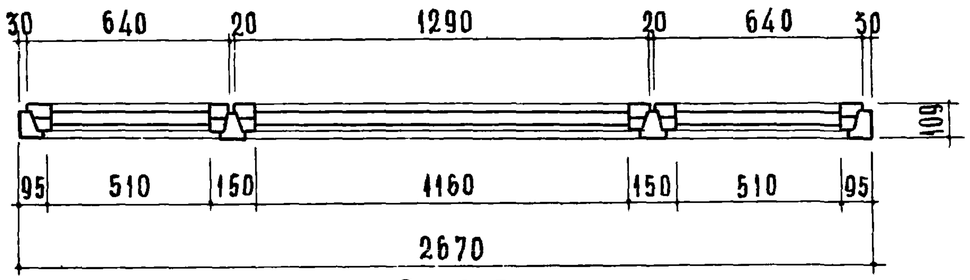

По б-б

Наименование	ОС 18-27и Объем м³	Кол-во шт.
Древесина коробки	0,098	—
Древесина переплетов	0,124	—
Петли оконные накладные ПН 110 ГОСТ 5088-65	—	5
Петли оконные накладные ПН 80 ГОСТ 5088-65	—	6
Петли оконные врезные ПВЦ 100 ГОСТ 5088-65	—	3
Петли оконные врезные ПВЦ 80 ГОСТ 5088-65	—	6
Завертки оконные врезные ЗВ ГОСТ 5090-65	—	8
Стяжки С1 ГОСТ 5090-65	—	23
Петля врезная со сквозным стержнем ПВС ГОСТ 5088-65	—	2

Наименование	ОС 18-27и Кол-во шт.	м²	пог.м.
Фиксатор открывания окон ФП ГОСТ 5091-65	3	—	—
Угольники оконные УП 75 ГОСТ 5091-65	16	—	—
Фрамужный прибор	1	—	—
Стекло оконное: 1575 × 525	4	3.31	—
1100 × 1175	2	2.59	—
340 × 1175	2	0.80	—
Прокладки уплотняющие полиуретановые ГОСТ 10174-62	—	—	17.82

Примечания:

1. Расход древесины определен по черновым заготовкам.
2. Приборы на чертеже условно не показаны.
3. Сечения см. лист 25.

ТК 1966	Оконный блок со спаренными переплётами	Марка ОС 18-27и	Серия ИИ-03-01 Альбом 47 Лист 11

ЦНИИЭП учебных зданий

Т. Балакшина · Л. Васильева · К. Абызова · Н. Фетисова · В. Греков · А. Шелутинский

10113 21

ОС 21-09

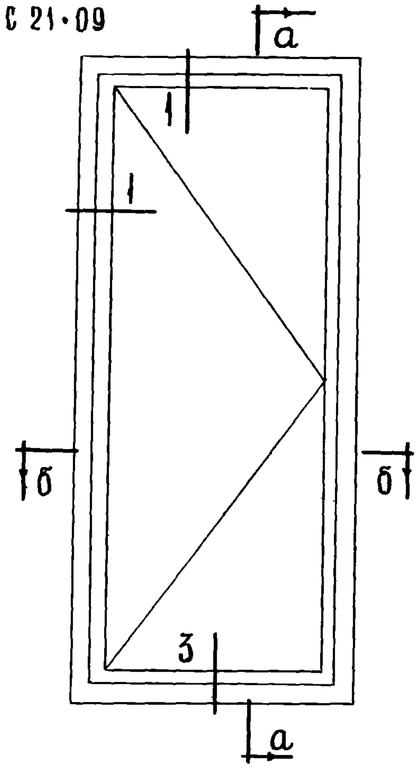

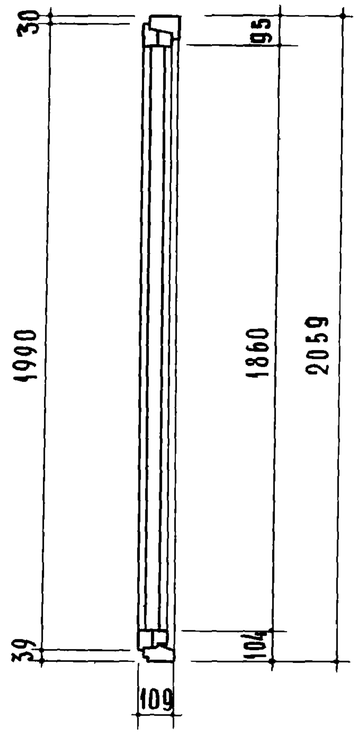

По а-а

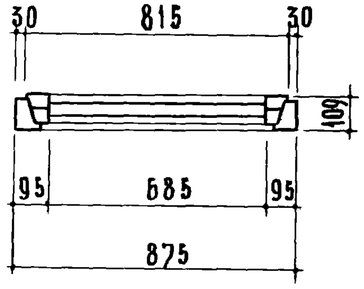

По б-б

ОС 21-09в

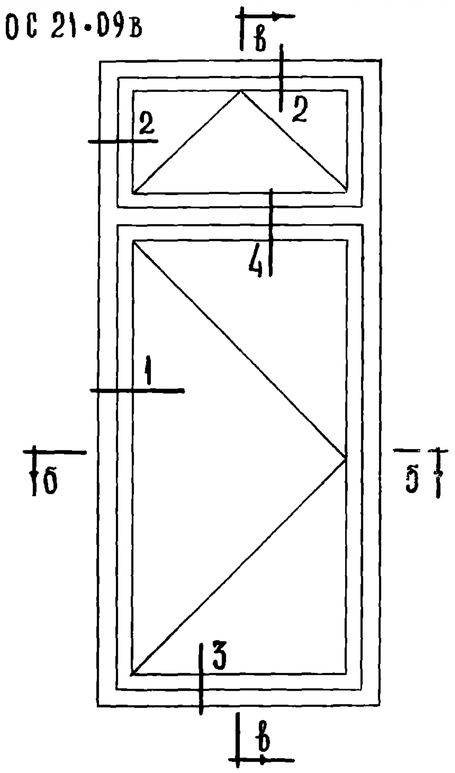

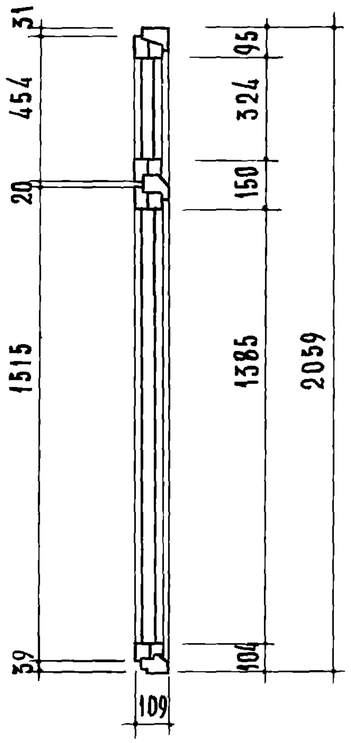

По в-в

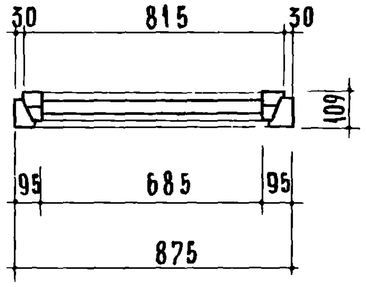

По б-б

Примечания:

1. Расход древесины определен по черновым заготовкам.
2. Приборы на чертеже условно не показаны.
3. Сечения см. лист 25.

Наименование	ОС 21-09 Объем м³	ОС 21-09 Кол-во шт	ОС 21-09в Объем м³	ОС 21-09в Кол-во шт
Древесина коробки	0,039	—	0,045	—
Древесина переплетов	0,037	—	0,050	—
Петли оконные накладные ПНО 140 ГОСТ 5088-65	—	3	—	5
Петли оконные накладные ПНО 80 ГОСТ 5088-65	—	—	—	—
Петли оконные врезные ПВЦ 100 ГОСТ 5088-65	—	3	—	3
Петли оконные врезные ПВЦ 80 ГОСТ 5088-65	—	—	—	—
Завертки оконные врезные ЗВ ГОСТ 5090-65	—	2	—	4
Стяжки С1 ГОСТ 5090-65	—	5	—	7
Петля врезная со сквозным стержнем ПВГ ГОСТ 5088-65	—	—	—	2

Наименование	ОС 21-09 Кол-во шт.	ОС 21-09 м²	ОС 21-09 пог. м.	ОС 21-09в Кол-во шт.	ОС 21-09в м²	ОС 21-09в пог м
Фиксатор открывания окон ФП ГОСТ 5091-65	1	—	—	1	—	—
Угольники оконные УП 75 ГОСТ 5091-65	4	—	—	8	—	—
Фрамужный прибор	—	—	—	1	—	—
Стекло оконное: 1875 × 700	2	2,63	—	—	—	—
340 × 700	—	—	—	2	0,48	—
1400 × 700	—	—	—	2	1,96	—
Прокладки уплотняющие полиуретановые ГОСТ 10174-62	—	—	561	—	—	7,20

ТК 1966	Оконные блоки со спаренными переплётами	Марка ОС 21-09 ОС 21-09в	Серия ИИ-03-01 Альбом 47 Лист 12

Т. Балакшина
Л. Васильева
К. Абызова
Н. Фетисова
В. Греков
А. Шелутинский
Учебных зданий

10113 22

ОС 21-12

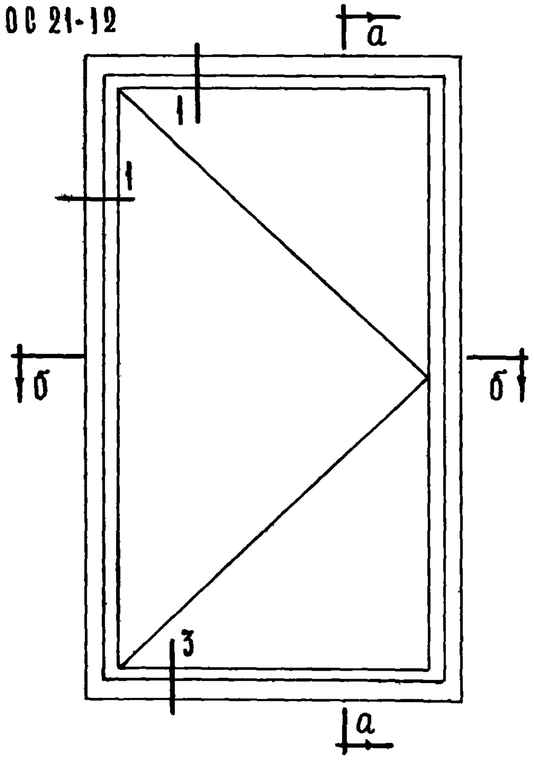

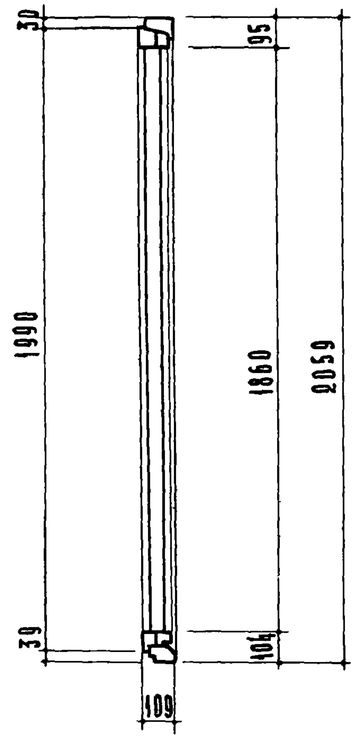

По а-а

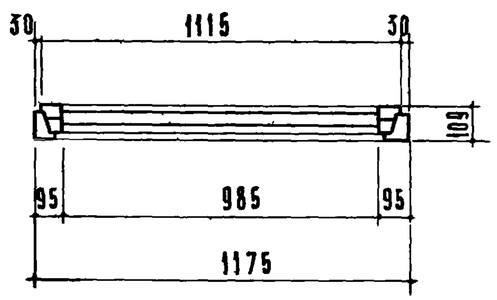

По б-б

ОС 21-12в

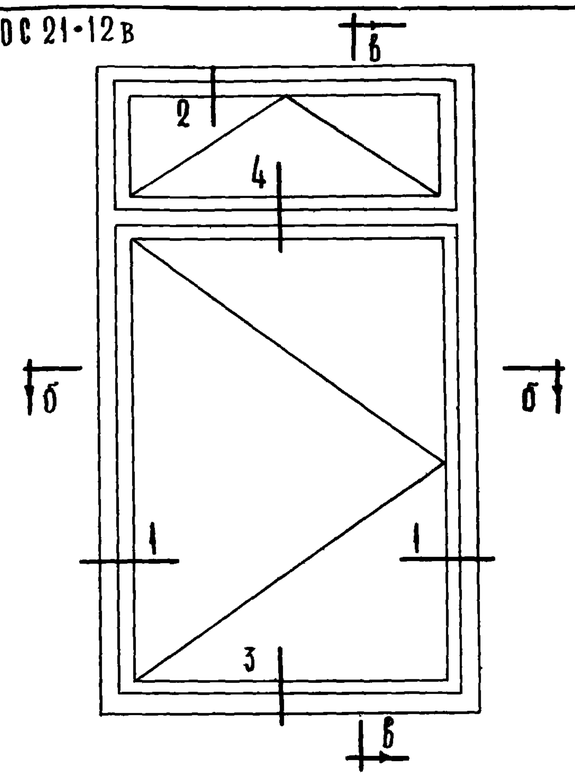

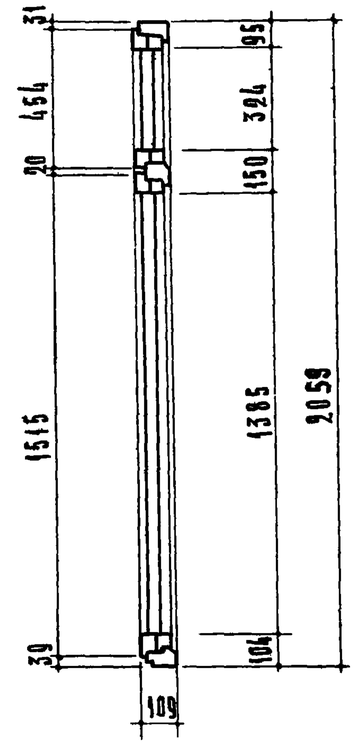

По в-в.

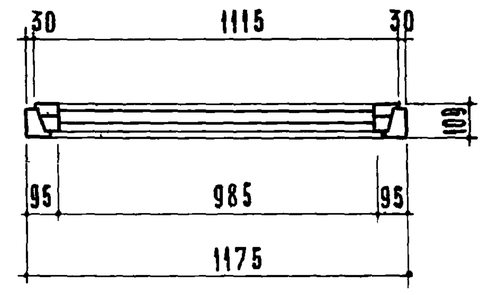

По б-б

Примечания:

1. Расход древесины определен по черновым заготовкам.
2. Приборы на чертеже условно не показаны.
3. Сечения см. лист 25.

Наименование	ОС 21-12 Объем м³	ОС 21-12 Кол-во шт.	ОС 21-12в Объем м³	ОС 21-12в Кол-во шт.
Древесина коробки	0,043	—	0,051	—
Древесина переплетов	0,043	—	0,058	—
Петли оконные накладные ПНО 110 ГОСТ 5088-65	—	3	—	5
Петли оконные накладные ПНО 80 ГОСТ 5088-65	—	—	—	—
Петли оконные врезные ПВЦ 100 ГОСТ 5088-65	—	3	—	3
Петли оконные врезные ПВЦ 80 ГОСТ 5088-65	—	—	—	—
Завертки оконные врезные ЗВ ГОСТ 5090-65	—	2	—	4
Стяжки С1 ГОСТ 5090-65	—	7	—	11
Петля врезная со сквозным стержнем ПВС ГОСТ 5086-65	—	—	—	2

Наименование	ОС 21-12 Кол-во шт.	ОС 21-12 м²	ОС 21-12 пог м	ОС 21-12в Кол-во шт	ОС 21-12в м²	ОС 21-12в пог м
Фиксатор открывания окон ФП ГОСТ 5091-65	1	—	—	1	—	—
Угольники оконные УП 75- ГОСТ 5091-65	4	—	—	8	—	—
Фрамужный прибор	—	—	—	1	—	—
Стекло оконное: 1875×1000	2	3.75	—	—	—	—
1400×1000	—	—	—	2	2.80	—
340×1000	—	—	—	2	0.68	—
Прокладки уплотняющие полиуретановые ГОСТ 10174-62	—	—	6.21	—	—	8.40

ТК 1966	Оконные блоки со спаренными переплётами	Марка ОС 21-12 ОС 21-12в	Серия ИИ-03-01 Альбом 47 Лист 13

Т. Балакшина
Д. Васильева
К. Абызова
Н. Фетисова
В. Грехов
А. Шелутинский
Учебных зданий

10113 23

ОС 21-18

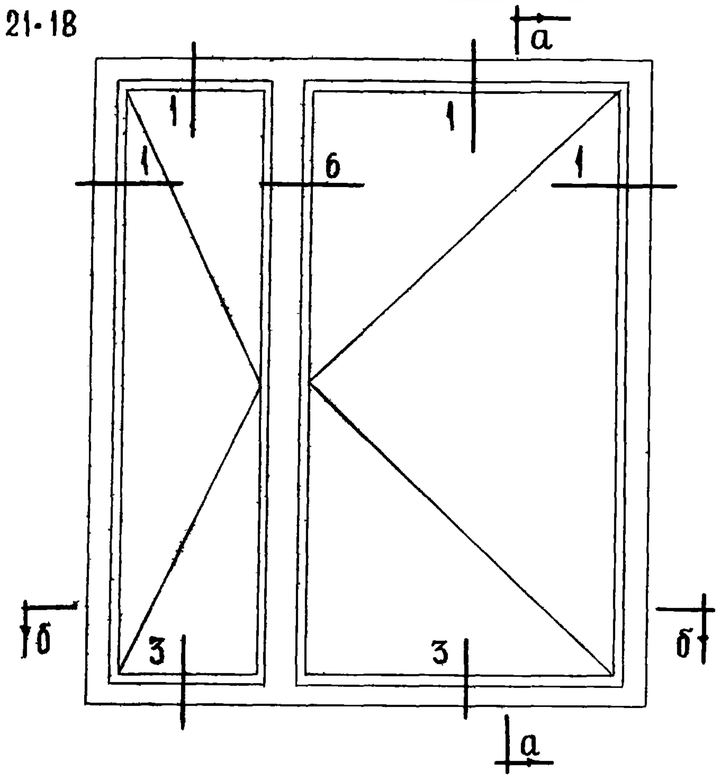

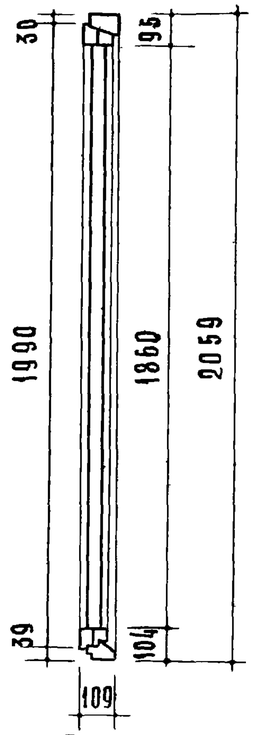

По а-а

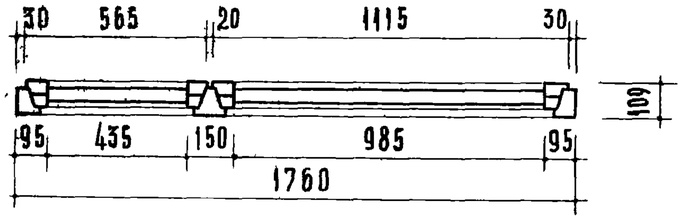

По б-б

ОС 21-18 в

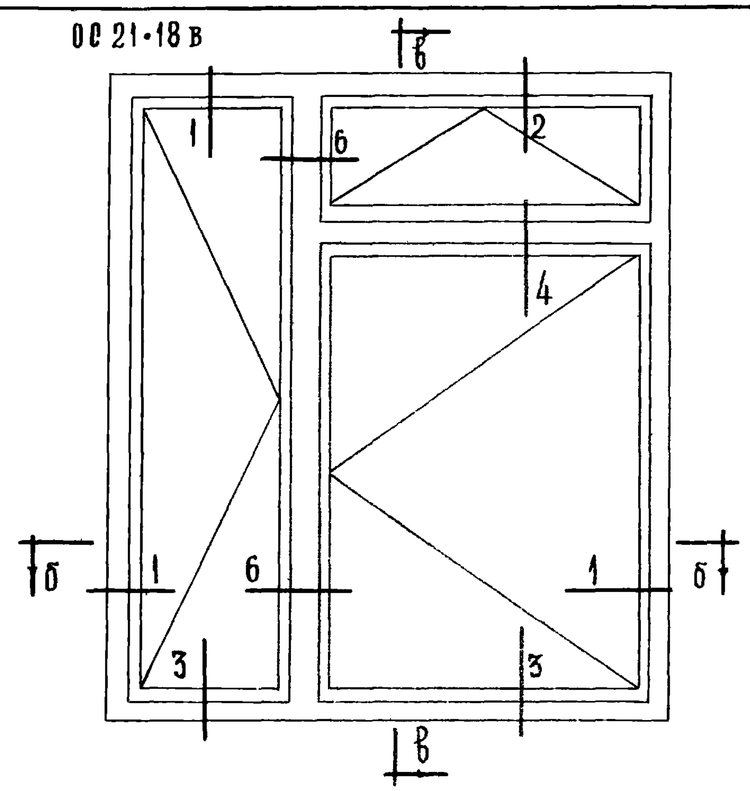

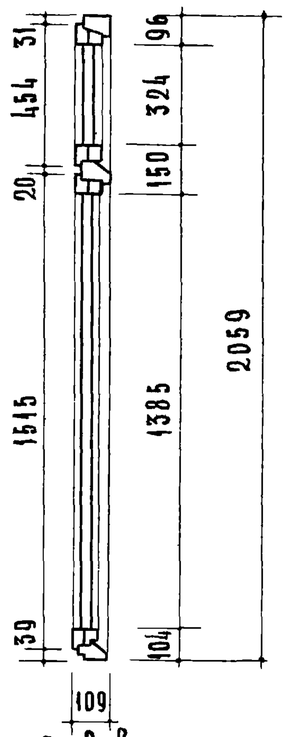

По в-в

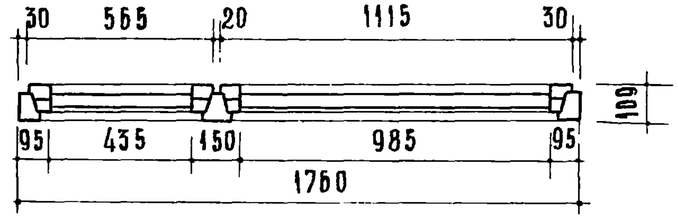

По б-б

Примечание:

1. Расход древесины определен по черновым заготовкам.
2. Приборы на чертеже условно не показаны.
3. Сечения см. лист 25.

Наименование	ОС 21-18 Объем м³	ОС 21-18 Кол-во шт	ОС 21-18в Объем м³	ОС 21-18в Кол-во шт
Древесина коробки	0.067	—	0.076	—
Древесина переплетов	0.078	—	0.094	—
Петли оконные накладные ПНО 110 ГОСТ 5088-65	—	3	—	5
Петли оконные накладные ПНО 80 ГОСТ 5088-65	—	3	—	3
Петли оконные врезные ПВЦ 100 ГОСТ 5088-65	—	3	—	3
Петли оконные врезные ПВЦ 80 ГОСТ 5088-65	—	3	—	3
Завертки оконные врезные ЗВ ГОСТ 5090-65	—	4	—	6
Стяжки С1 ГОСТ 5090-65	—	12	—	16
Петля врезная со сквозным стержнем ПВС ГОСТ 5088-65	—	—	—	2

Наименование	ОС 21-18 Кол-во шт.	ОС 21-18 м²	ОС 21-18 пог м	ОС 21-18в Кол-во шт	ОС 21-18в м²	ОС 21-18в пог м
Фиксатор открывания окон ФЛ ГОСТ 5091-65	2	—	—	2	—	—
Угольники оконные УП 75 ГОСТ 5091-65	8	—	—	12	—	—
Фрамужный прибор	—	—	—	1	—	—
Стекло оконное 1875×450	2	1,69	—	2	1,69	—
340×1000	—	—	—	2	0,68	—
1400×1000	—	—	—	2	2,80	—
1875×1000	2	3,75	—	—	—	—
Прокладки уплотняющие полиуретановые ГОСТ 10174-62	—	—	11,32	—	—	13,51

ТК 1966 г.

Оконные блоки со спаренными переплётами.

Марка: ОС 21-18, ОС 21-18в

Серия ИИ-03-01

Альбом 47 Лист 14

Учебных зданий

Н. Контроль: Н. Петисова, К. Абызова, Т. Коршунова, Т. Балакшина

Гл. инженер проекта: А. Шелутинский, В. Греков

10113 24

ОС 21·21

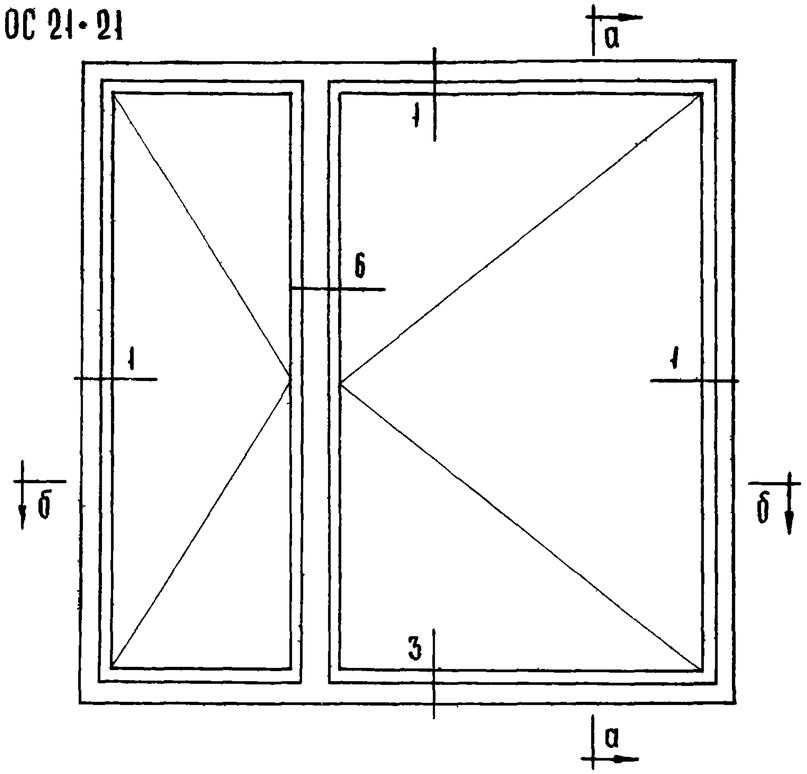

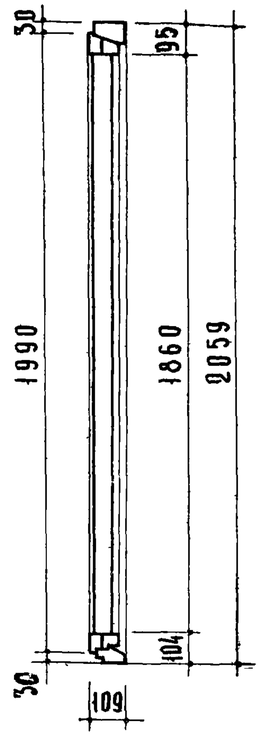

По а-а

ОС 21·21в

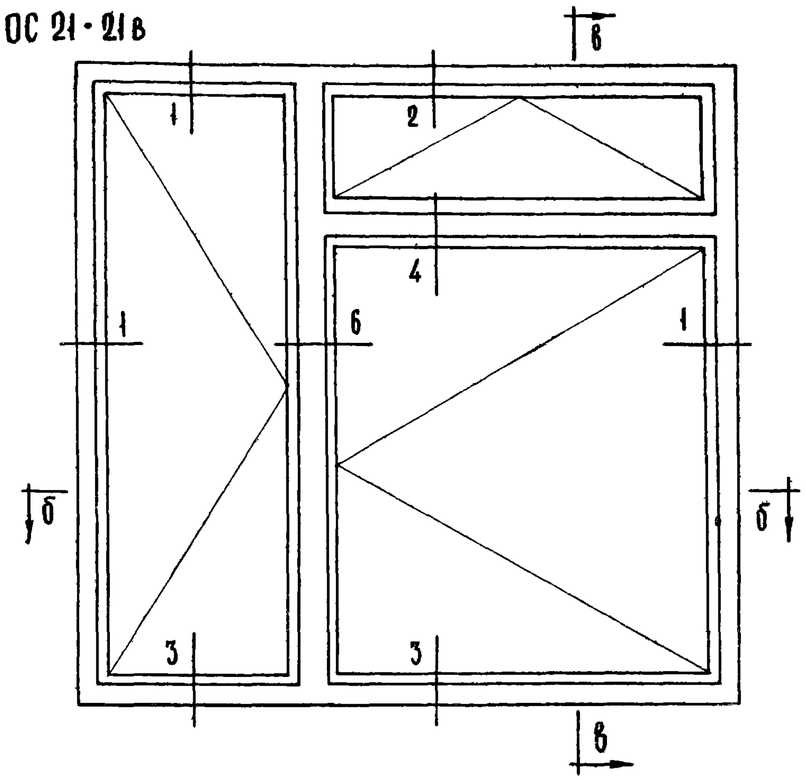

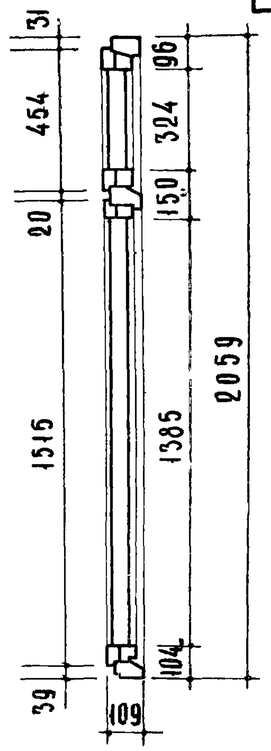

По в-в

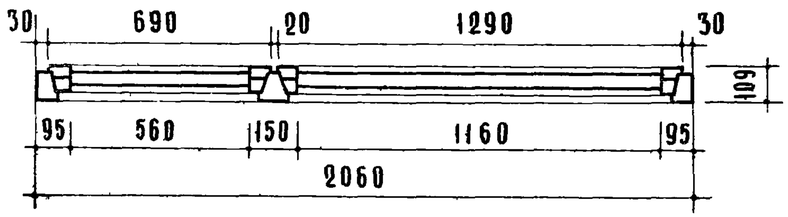

По б-б

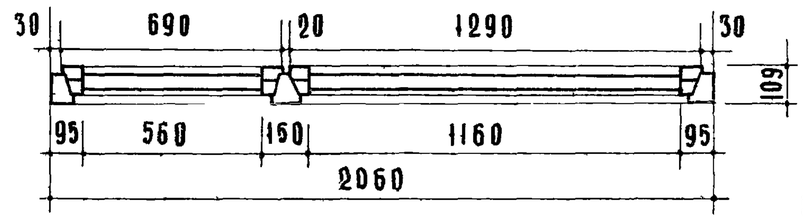

По б-б

Примечания

1. Расход древесины определён по черновым заготовкам
2. Приборы на чертеже условно не показаны
3. Сечения см. лист 25.

Наименование	ОС 21·21 объём м³	ОС 21·21 колич. шт.	ОС 21·21в объём м³	ОС 21·21в колич. шт.
Древесина коробки	0,071	—	0,081	—
Древесина переплётов	0,083	—	0,183	—
Петли оконные накладные ПНО 110 ГОСТ 5088-65	—	3	—	5
Петли оконные накладные ПНО 80 ГОСТ 5088-65	—	3	—	3
Петли оконные врезные ПВЦ 100 ГОСТ 5088-65	—	3	—	3
Петли оконные врезные ПВЦ 80 ГОСТ 5088-65	—	3	—	3
Завёртки оконные врезные ЗВ ГОСТ 5090-65	—	4	—	6
Стяжки С1 ГОСТ 5090-65	—	12	—	16
Петля врезная со сквозным стержнем ПВС ГОСТ 5088-65	—	—	—	2

Наименование	ОС 21·21 колич. шт.	ОС 21·21 м²	ОС 21·21 пог. м	ОС 21·21в колич. шт.	ОС 21·21в м²	ОС 21·21в пог. м
Фиксатор открывания окон ФП ГОСТ 5091-65	2	—	—	2	—	—
Угольники оконные УП75 ГОСТ 5091-65	8	—	—	12	—	—
Фрамужный прибор	—	—	—	1	—	—
Стекло оконное 1875 × 575	2	2.16	—	2	2.16	—
—— " —— 1875 × 1175	2	4.41	—	—	—	—
—— " —— 1400 × 1175	—	—	—	2	3.29	—
—— " —— 340 × 1175	—	—	—	2	0.80	—
Прокладки уплотняющие полиуретановые ГОСТ 10174-62	—	—	11.92	—	—	14.46

Т.К. 1966	Оконные блоки со спаренными переплётами	Марка ОС 21·21 ОС 21·21в	Серия ИИ-03-01	Альбом 47 Лист 15

Проверил	Т. Балакшина	
Техник	Т. Коршунова	
И.о. инж.	К. Абызова	
Гл. инж.-пр-та	Н. Фетисова	
И.о. нач. отд.	В. Греков	
Гл. инж. ин-та	А. Шелутинский	

ЦНИИЭП учебных зданий

10113 25

ОС 21-24

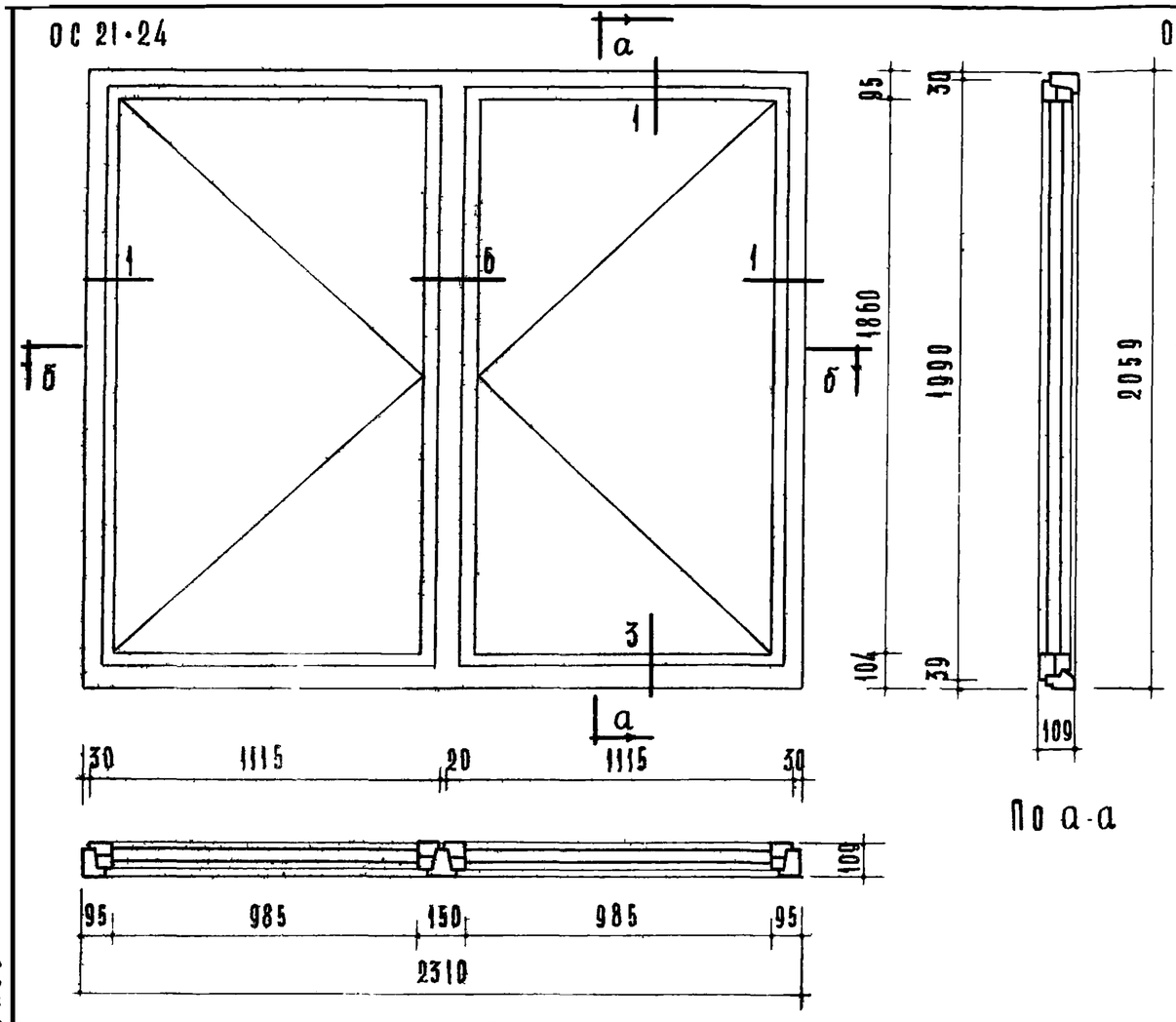

По а-а

По б-б

ОС 21-24в

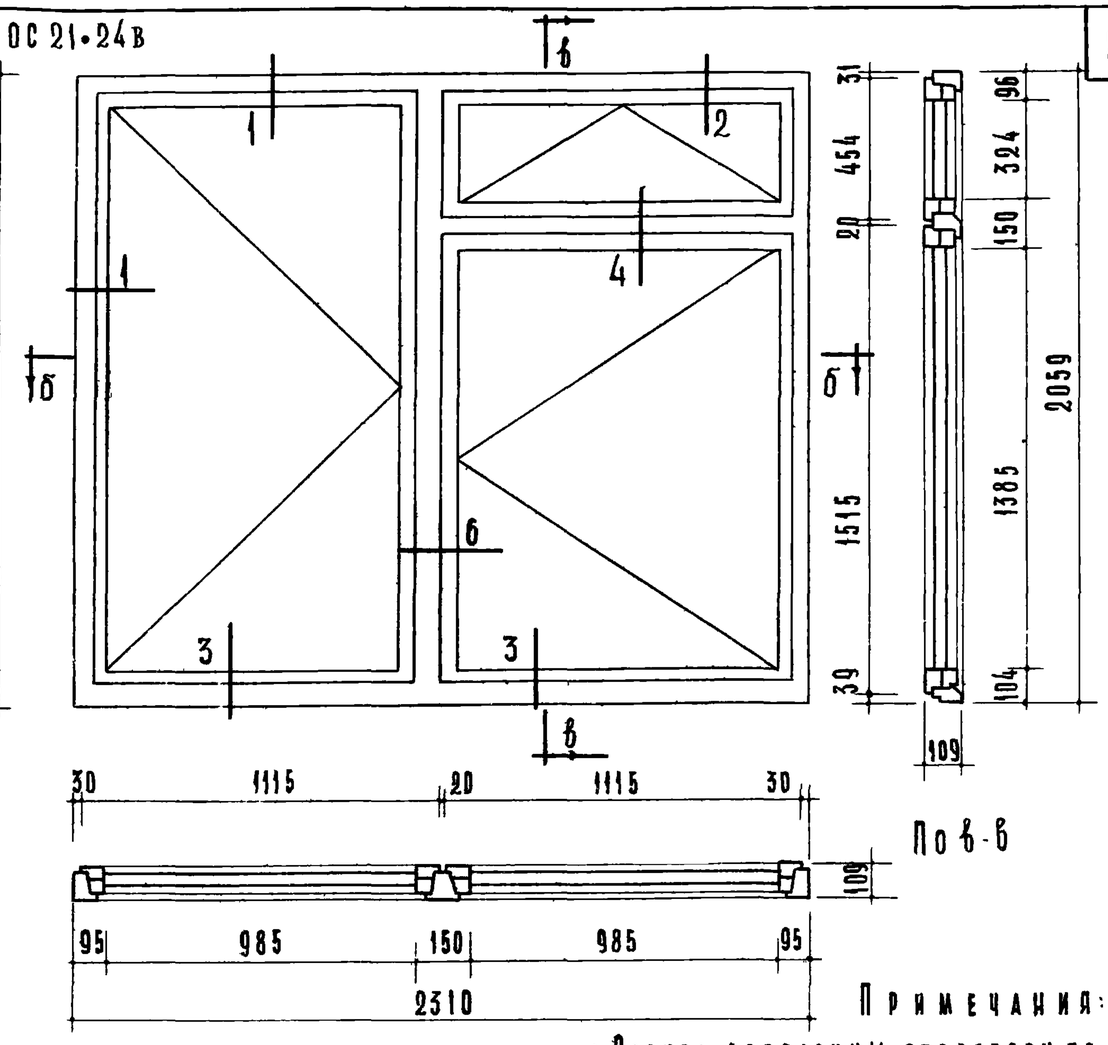

По в-в

По б-б

Примечания:

1. Расход древесины определен по черновым заготовкам
2. Приборы на чертеже условно не показаны
3. Сечения см. лист 25.

Наименование	ОС 21-24		ОС 21-24в	
	Объем м³	Кол-во шт.	Объем м³	Кол-во шт.
Древесина коробки	0.074	—	0.083	—
Древесина переплетов	0.086	—	0.102	—
Петли оконные накладные ПНО 110 ГОСТ 5088-65	—	6	—	8
Петли оконные накладные ПНО 80 ГОСТ 5088-65	—	—	—	—
Петли оконные врезные ПВЦ 100 ГОСТ 5088-65	—	6	—	6
Петли оконные врезные ПВЦ 80 ГОСТ 5088-65	—	—	—	—
Завертки оконные врезные ЗВ ГОСТ 5090-65	—	4	—	6
Стяжки С1 ГОСТ 5090-65	—	14	—	16
Петля врезная со сквозным стержнем ПВС ГОСТ 5088-65	—	—	—	2

Наименование	ОС 21-24			ОС 21-24в		
	Кол-во шт.	м²	пог. м	Кол-во шт.	м²	пог. м
Фиксатор открывания окон ФП ГОСТ 5091-65	2	—	—	2	—	—
Угольники оконные УП 75 ГОСТ 5091-65	8	—	—	12	—	—
Фрамужный прибор	—	—	—	1	—	—
Стекло оконное: 1235 × 1000	4	2.50	—	2	3.75	—
1400 × 1000	—	—	—	2	2.80	—
340 × 1000	—	—	—	2	0.68	—
Прокладки уплотняющие полиуретановые ГОСТ 10174-62	—	—	12.42	—	—	14.61

ТК 1966	Оконные блоки со спаренными переплетами	Марки ОС 21-24 ОС 21-24в	Серия ИИ-03-01 Альбом 47 Лист 16

10113 26

ОС 21·24г

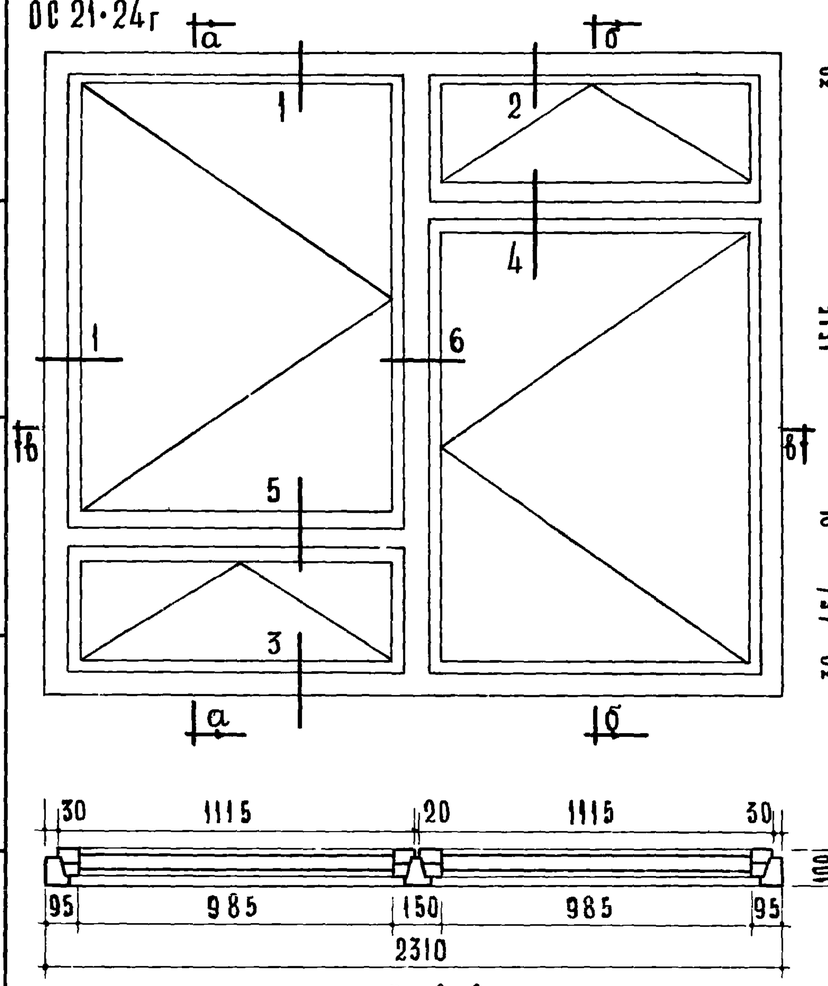

По а-а

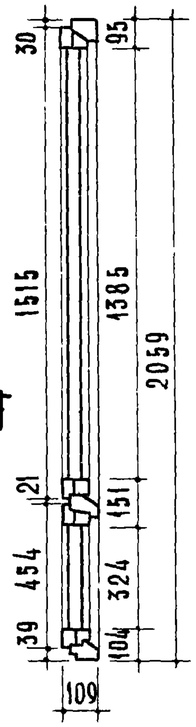

По б-б

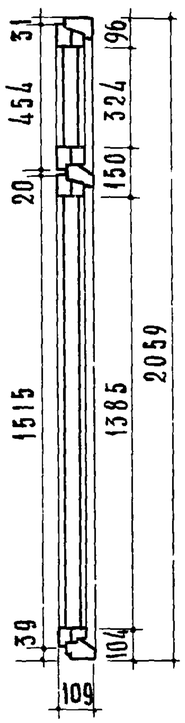

По в-в

ОС 21·27

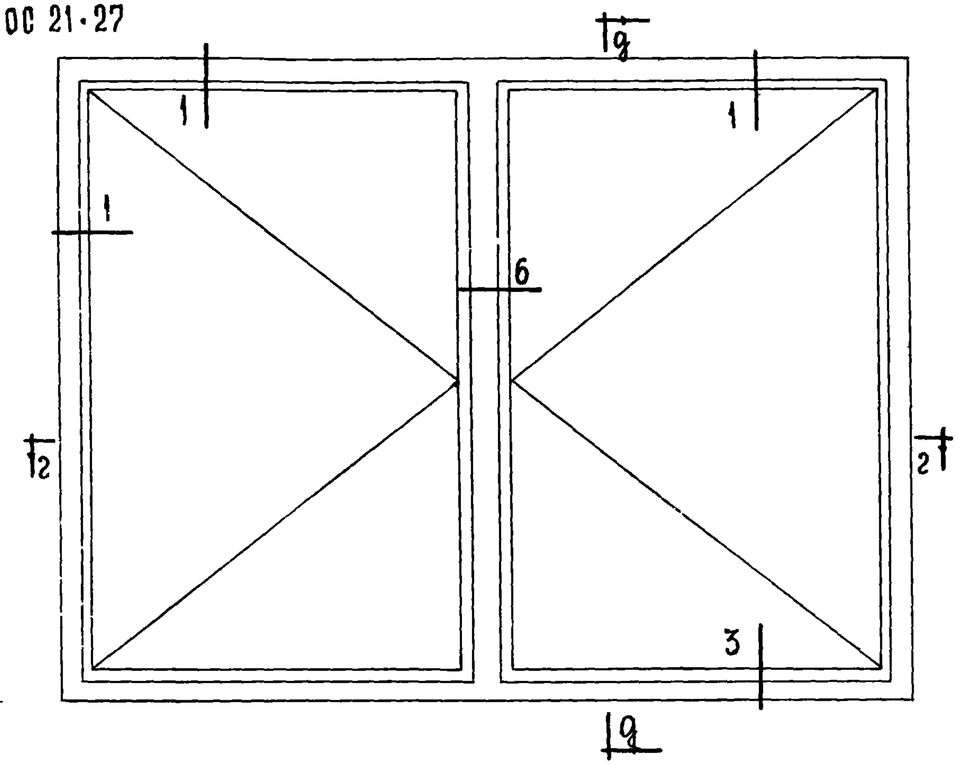

По г-г

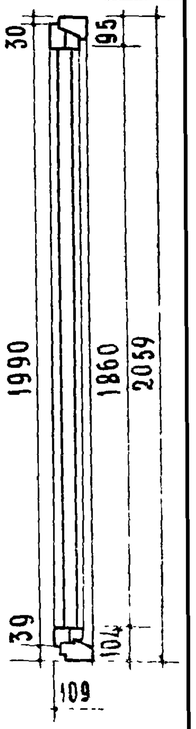

По д-д

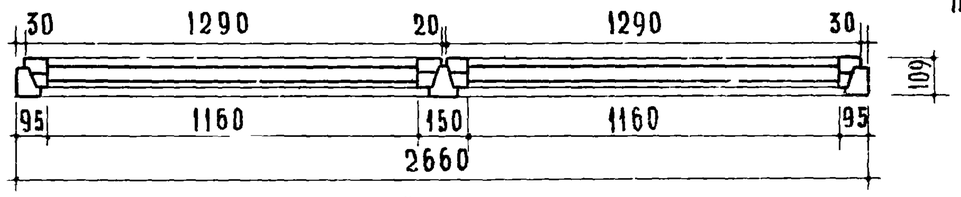

По 2-2

Примечания:

1. Расход древесины определен по черновым заготовкам
2. Приборы на чертеже условно не показаны.
3. Сечения см. лист 25.

Наименование	ОС 21·24г Объем м³	ОС 21·24г Кол-во шт.	ОС 21·27 Объем м³	ОС 21·27 Кол-во шт.
Древесина коробки	0.092	—	0.079	—
Древесина переплетов	0.117	—	0.091	—
Петли оконные накладные ПНО 110 ГОСТ 5088-65	—	10	—	6
Петли оконные накладные ПНО 80 ГОСТ 5088-65	—	—	—	—
Петли оконные врезные ПВЦ 100 ГОСТ 5088-65	—	6	—	6
Петли оконные врезные ПВЦ 80 ГОСТ 5088-65	—	—	—	—
Завертки оконные врезные ЗВ ГОСТ 5090-65	—	8	—	4
Стяжки С1 ГОСТ 5090-65	—	16	—	12
Петля врезная со сквозным стержнем ПВС ГОСТ 5088-65		4	—	—

Наименование	ОС 21·24г Кол-во шт.	ОС 21·24г м²	ОС 21·24г пог. м.	ОС 21·27 Кол-во шт.	ОС 21·27 м²	ОС 21·27 пог. м.
Фиксатор открывания окон ФП ГОСТ 5091-65	3	—	—	2	—	—
Угольники оконные УП 75 ГОСТ 5091-65	16	—	—	8	-	—
Фрамужный прибор	1	—	—	—	—	—
Стекло оконное: 1400×1000	4	5,60	—	—	—	—
340×1000	4	1,36	—	—	—	—
1875×1175	—	—	—	4	8,82	—
Прокладки уплотняющие полиуретановые ГОСТ 10174-62	—	—	16,8	—	—	13,12

ТК 1966	Оконные блоки со спаренными переплётами	Марки ОС 21·24г. ОС 21·27	Серия ИИ-03-01 Альбом 47 Лист 17

Проверена Т. Балакшина
Техник Т. Коршунова
Гл. инженер ПР-ТА И.О. инженера К. Абызова
Инженер ПР-ТА Н. Фетисова
И.О. начальника отд. Гл. инженера В. Греков
Гл. инженер И-Т А. Шелутинский

ЦЕНИИП учебных зданий

10113 27

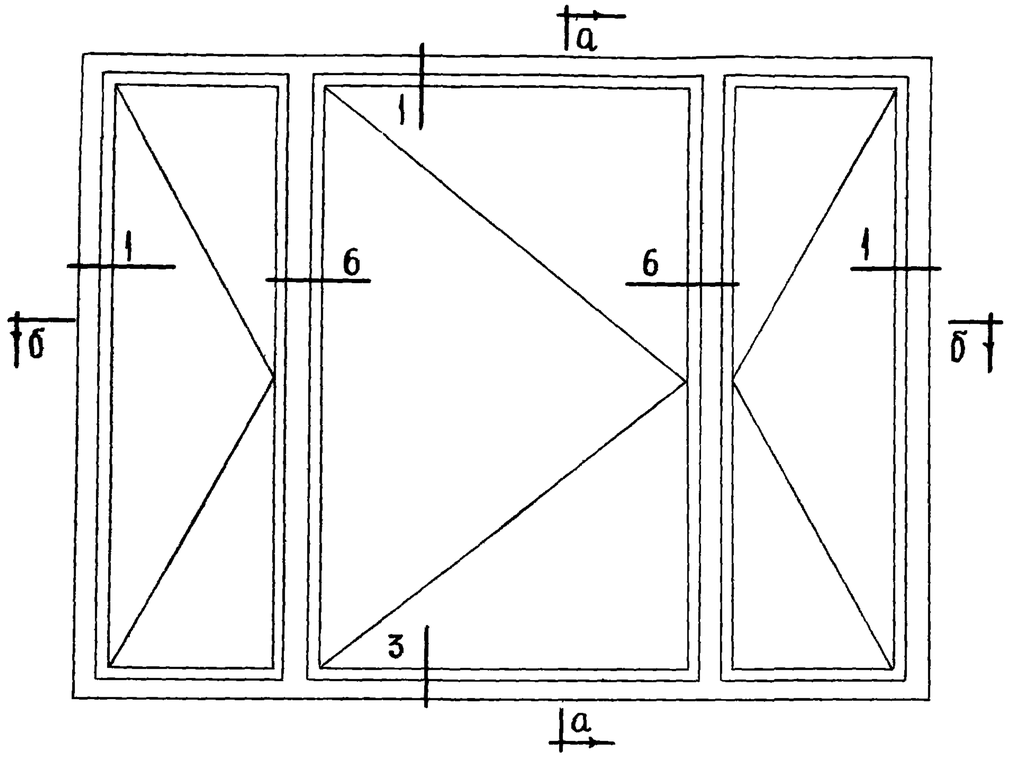

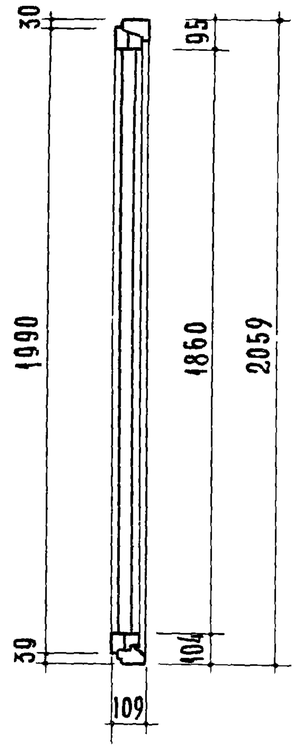

По а-а

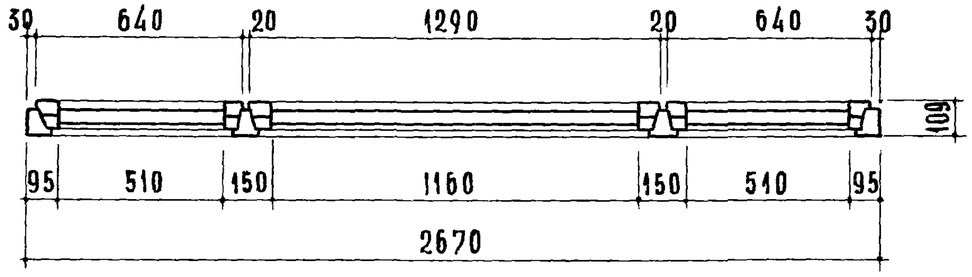

По б-б

Наименование	ОС 21-27а Объем м³	ОС 21-27а Кол. вошт.
Древесина коробки	0,097	—
Древесина переплетов	0,118	—
Петли оконные накладные ПНО 110 ГОСТ 5088-65	—	3
Петли оконные накладные ПНО 80 ГОСТ 5088-65	—	6
Петли оконные врезные ПВЦ 100 ГОСТ 5088-65	—	3
Петли оконные врезные ПВЦ 80 ГОСТ 5088-65	—	6
Завертки оконные врезные ЗВ ГОСТ 5090-65	—	6
Стяжки С1 ГОСТ 5090-65	—	17

Наименование	ОС 21-27а Кол. вошт.	ОС 21-27а м²	ОС 21-27а пог. м.
Фиксатор открывания окон ФП ГОСТ 5091-65	3	—	—
Угольники оконные УП 75 ГОСТ 5091-65	12	—	—
Фрамужный прибор	—	—	—
Стекло оконное: 1875×1175	2	4.41	—
1875×525	4	3.94	—
Прокладки уплотняющие полиуретановые ГОСТ 10174-62	—	—	12.08

Примечания:

1. Расход древесины определен по черновым заготовкам.
2. Приборы на чертеже условно не показаны.
3. Сечения см. лист 25.

Т.К. 1966	Оконный блок со спаренными переплётами	Марка ОС 21-27а	Серия ИИ-03-01	Альбом 47	Лист 18

10113 28

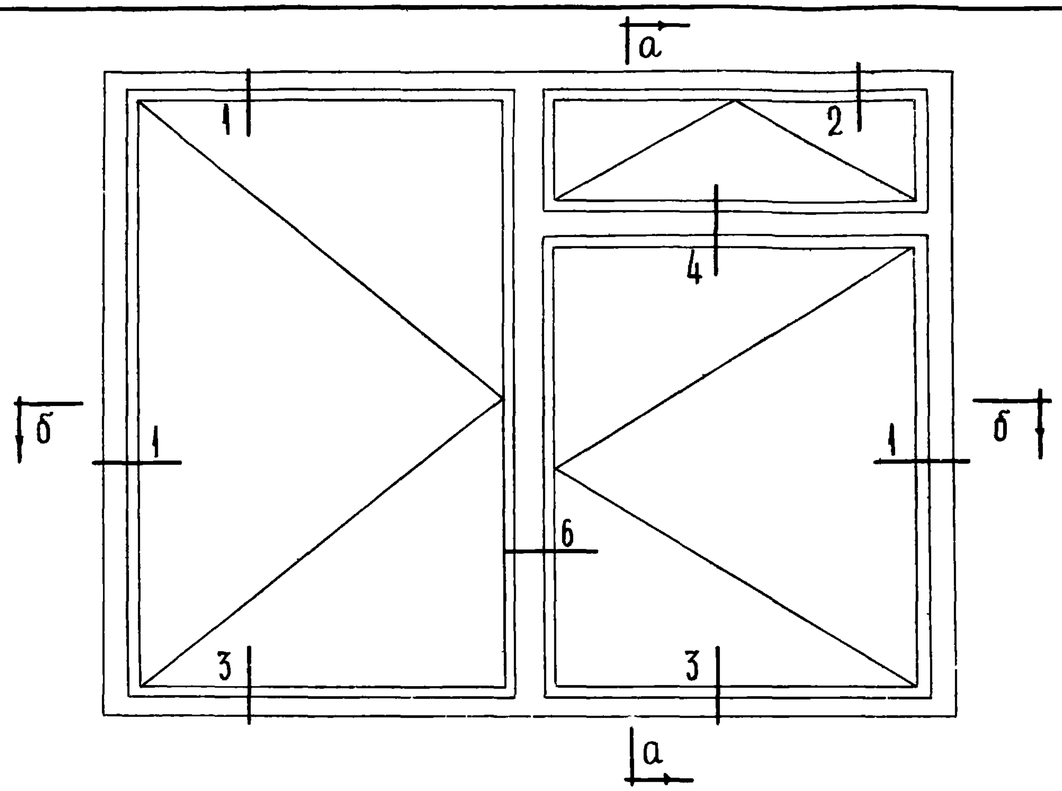

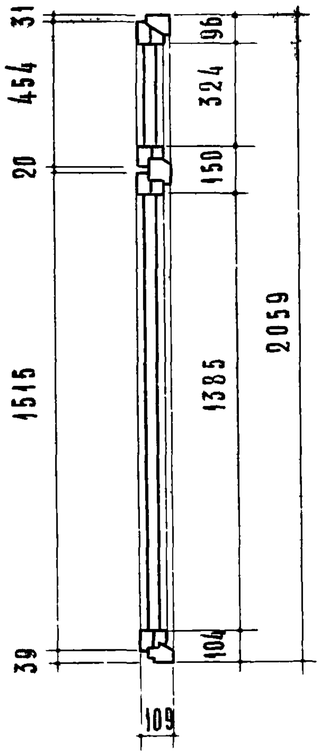

По а-а

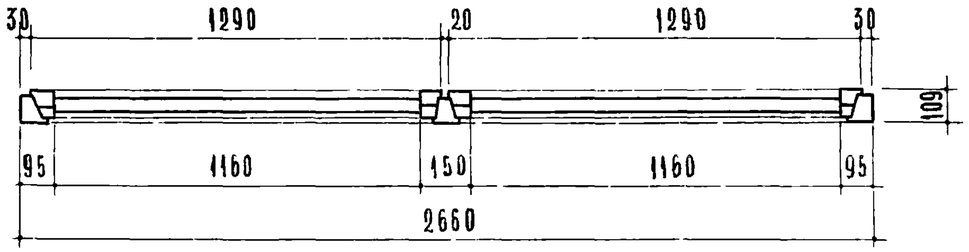

По б-б

Наименование	ОС 21-27В Объем м³	ОС 21-27В Кол-во шт.
Древесина коробки	0,089	—
Древесина переплетов	0,111	—
Петли оконные накладные ПНО 110 ГОСТ 5088-65	—	8
Петли оконные накладные ПНО 80 ГОСТ 5088-65	—	—
Петли оконные врезные ПВЦ 100 ГОСТ 5088-65	—	6
Петли оконные врезные ПВЦ 80 ГОСТ 5088-65	—	—
Завертки оконные врезные ЗВ ГОСТ 5090-65	—	6
Стяжки С1 ГОСТ 5090-65	—	20
Петля врезная LD сквозным стержнем ПВС ГОСТ 5086-65	—	2

Наименование	ОС 21-27В Кол-во шт	м²	пог м
Фиксатор открывания окон ФП ГОСТ 5091-65	2	—	—
Угольники оконные УП 75 ГОСТ 5091-65	12	—	—
Фрамужный прибор	1	—	—
Стекло оконное 1875×1175	2	4.41	—
1400×1175	2	3.29	—
340×1175	2	0.80	—
Прокладки уплотняющие полиуретановые ГОСТ 10174-62	—	—	15.66

Примечания

1. Расход древесины определен по черновым заготовкам.
2. Приборы на чертеже условно не показаны.
3. Сечения см. лист 25.

Т.К. 1966	Оконный блок со спаренными переплетами.	Марка ОС21-27В	Серия ИИ-03-01 Альбом 47 Лист 19

ЦНИИЭП учебных зданий

Т.Балакина, О.Гвоздева, К.Абызова, Н.Фетисова, В.Грехов, А.Шелутинский

10113 29

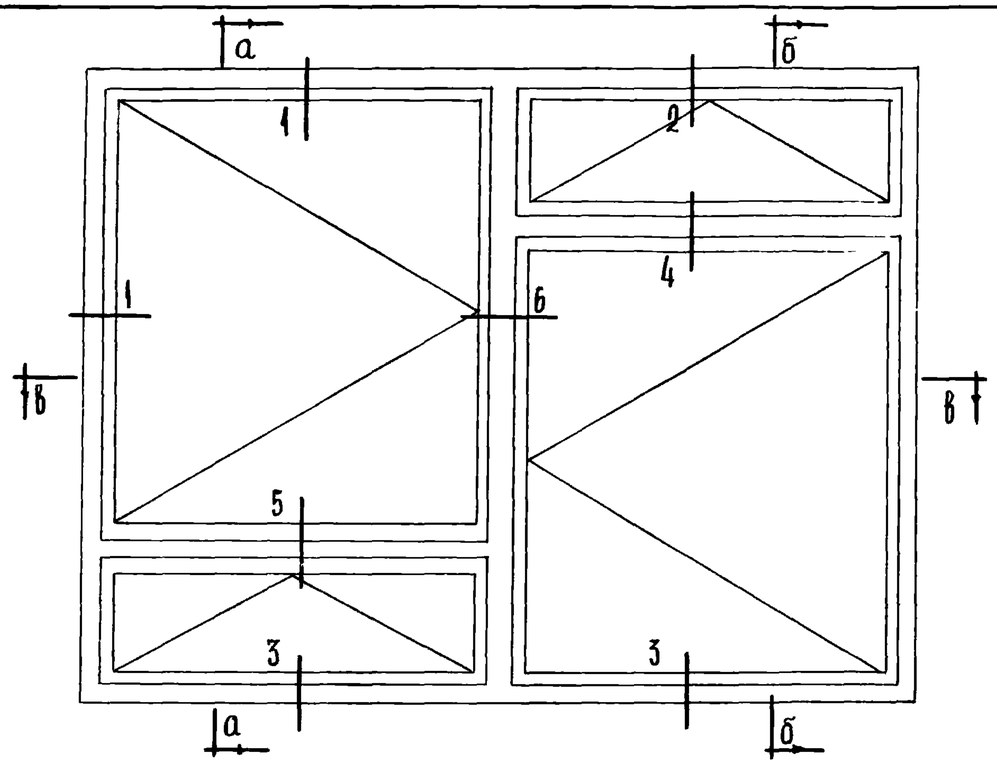

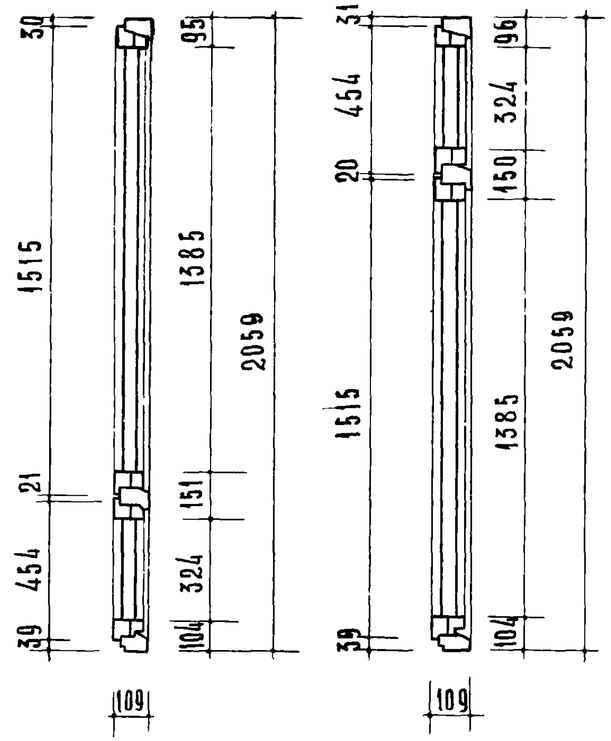

По а-а

По б-б

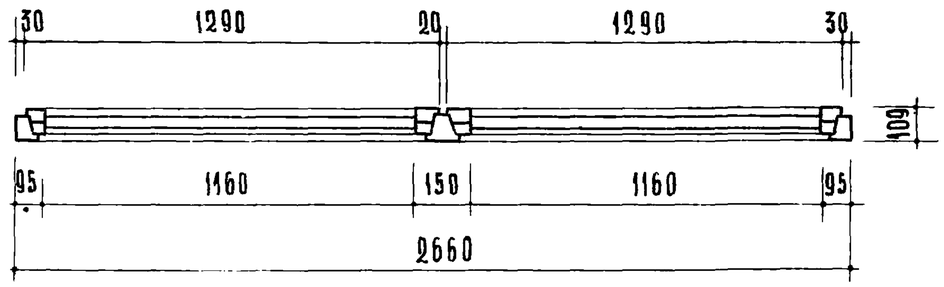

По в-в

Наименование	ОС 21-27 г Объем м³	ОС 21-27 г Кол-во шт.
Древесина коробки	0,099	
Древесина переплетов	0,131	—
Петли оконные накладные ПН 0 110 ГОСТ 5088-65	—	10
Петли оконные накладные ПНО 80 ГОСТ 5088-65	—	—
Петли оконные врезные ПВЦ 100 ГОСТ 5088-65	—	6
Петли оконные врезные ПВЦ 80 ГОСТ 5088-65	—	—
Завертки оконные врезные ЗВ ГОСТ 5090-65	—	8
Стяжки. С1 ГОСТ 5090-65	—	16
Петля врезная со сквозным стержнем ПВС ГОСТ 5088-65	—	4

Наименование	ОС 21-27 г Кол-во шт.	м²	пог. м.
Фиксатор открывания окон ФП ГОСТ 5091-65	3	—	—
Угольники оконные УП 75 ГОСТ 5091-65	16	—	—
Фрамужный прибор	1	—	—
Стекло оконное: 340×1175	4	1.60	—
1400×1175	4	6.58	—
Прокладки уплотняющие полиуретановые ГОСТ 10174-62	—	—	18.2

Примечания:

1. Расход древесины определен по черновым заготовкам.
2. Приборы на чертеже условно не показаны
3. Сечения см. лист 25.

ТК 1966	Оконный блок со спаренными переплетами	Марка ОС 21-27г	Серия ИИ-03-01 Альбом 47 Лист 20

Учебных зданий

Н. Фетисова | К. Абызова | Ф. Самурханова | Т. Балакина | А. Шелутинский | В. Грековов

10113 30

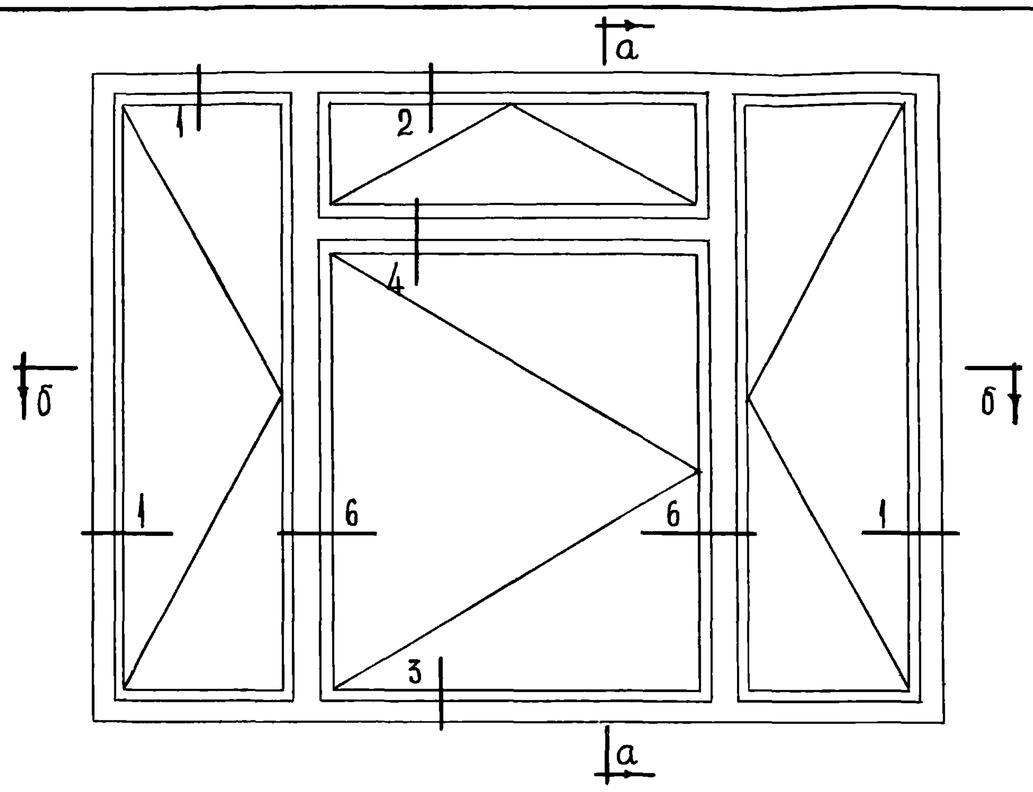

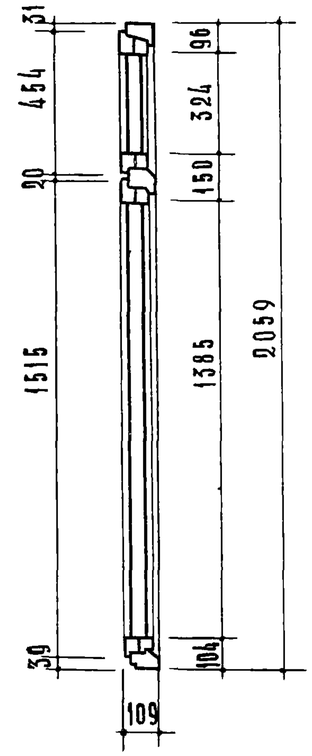

По а-а

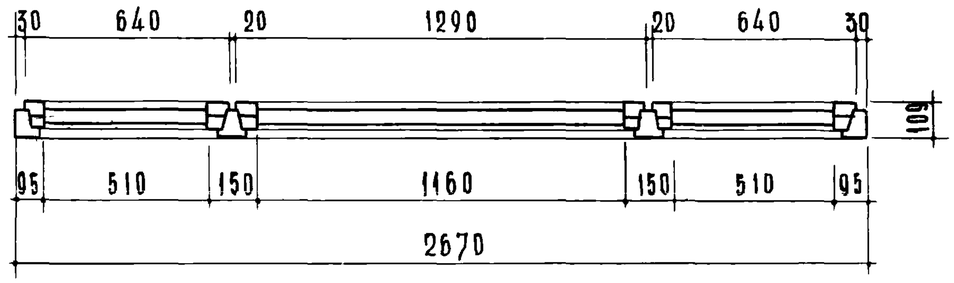

По б-б

Наименование	ОС 21-27и Объем м³	ОС 21-27и Кол-во шт
Древесина коробки	0,107	—
Древесина переплетов	0,138	—
Петли оконные накладные ПНО 110 ГОСТ 5088-65	—	5
Петли оконные накладные ПНО 80 ГОСТ 5088-65	—	6
Петли оконные врезные ПВЦ 100 ГОСТ 5088-65	—	3
Петли оконные врезные ПВЦ 80 ГОСТ 5088-65	—	6
Завертки оконные врезные ЗВ ГОСТ 5090-65	—	8
Стяжки С1 ГОСТ 5090-65	—	16

Наименование	ОС 21-27и Кол-во шт.	м²	пог. м.
Фиксатор открывания окон ФП ГОСТ 5091-65	3	—	—
Угольники оконные УП 75 ГОСТ 5091 65	16	—	—
Фрамужный прибор	1	—	—
Стекло оконное: 1875 × 525	4	3,94	—
340 × 1175	2	0,80	—
1400 × 1175	2	3,29	—
Прокладки уплотняющие полиуретановые ГОСТ 10174-82	—	—	19,62
Петля врезная со сквозным стержнем ПВС ГОСТ 5088-65	2	—	—

Примечания:

1. Расход древесины определен по черновым заготовкам.
2. Приборы на чертеже условно не показаны.
3. Сечения см лист 25.

Т.К 1966	Оконный блок со спаренными переплетами	Марка ОС 21-27и	Серия ИИ-03-01 Альбом 47 Лист 21

Гл. инженер ин та: Ашелутинский; И.о. начальника отд: В. Грехов; Гл. инженер проекта: Н. Фетисова; И.о. инженера: К. Абызова; Техник: А. Васильева; Проверил: Т. Балакшина

ЦНИИЭП учебных зданий

10113 31

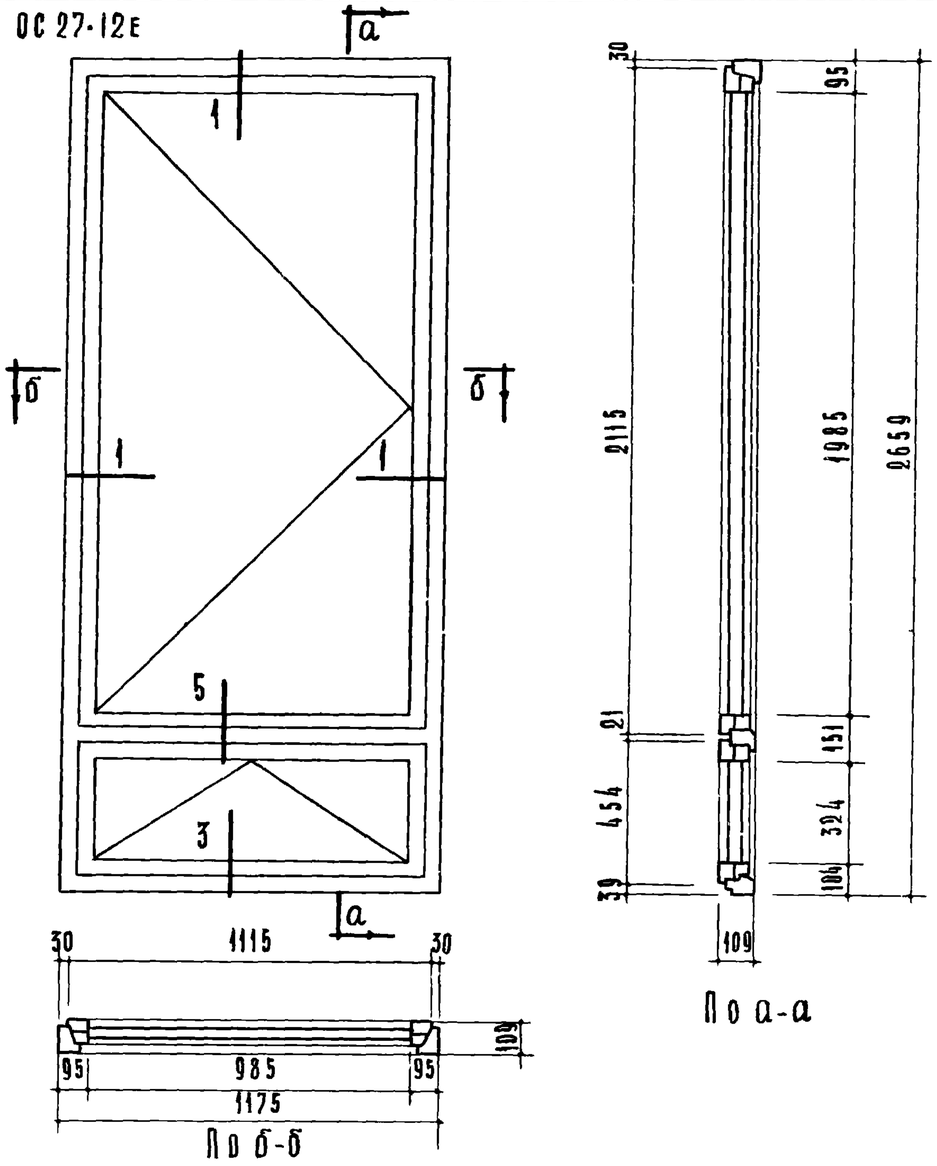

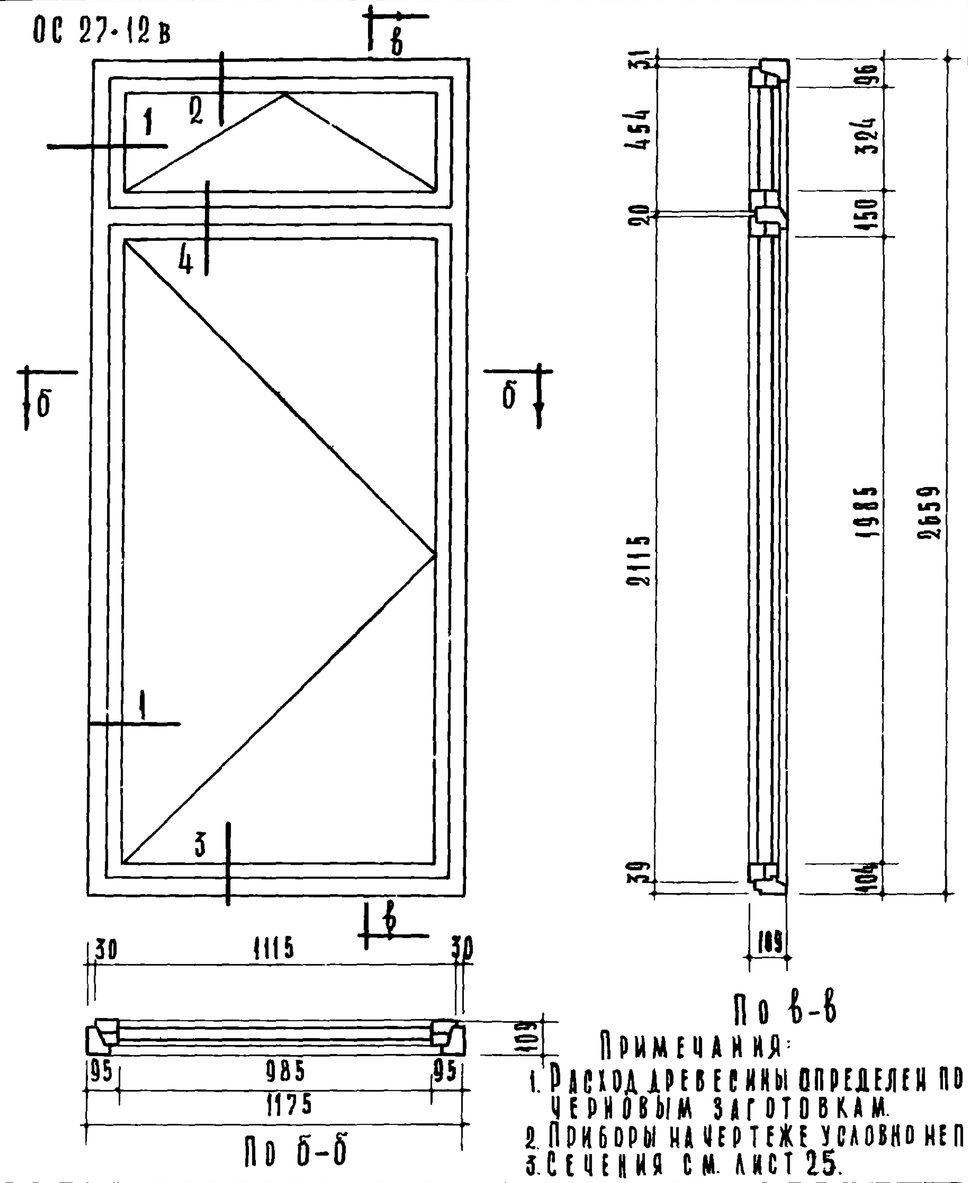

Примечания:
1. Расход древесины определен по черновым заготовкам.
2. Приборы на чертеже условно не показаны.
3. Сечения см. лист 25.

Наименование	ОС 27-12Е Объем м³	ОС 27-12Е Кол-во шт.	ОС 27-12В Объем м³	ОС 27-12В Кол-во шт.
Древесина коробки	0.060	—	0.060	—
Древесина переплетов	0.067	—	0.067	—
Петли оконные накладные ПНО 110 ГОСТ 5088-65	—	5	—	5
Петли оконные накладные ПНО 80 ГОСТ 5088-65	—	—	—	—
Петли оконные врезные ПВЦ 100 ГОСТ 5088-65	—	9	—	9
Петли оконные врезные ПВЦ 80 ГОСТ 5088-65	—	—	—	—
Завертки оконные врезные ЗВ ГОСТ 5090-65	—	4	—	4
Стяжки С1 ГОСТ 5090-65	—	8	—	8

Наименование	ОС 27-12Е Кол-во шт.	ОС 27-12Е м²	ОС 27-12Е пог. м.	ОС 27-12В Кол-во шт.	ОС 27-12В м²	ОС 27-12В пог. м.
Фиксатор открывания окон ФП ГОСТ 5091-65	2	—	—	1	—	—
Угольники оконные УП 75 ГОСТ 5091-65	8	—	—	8	—	—
Фрамужный прибор	—	—	—	1	—	—
Стекло оконное: 2000 × 1000	2	4.00	—	2	4.00	—
340 × 1000	2	0.68	—	2	0.68	—
Прокладки уплотняющие полиуретановые ГОСТ 10174-62	—	—	9.6	—	—	9.6
Петля врезная со сквозным стержнем ПВС ГОСТ 5088-65	2	—	—	2	—	—

ТК 1966

Оконные блоки со спаренными переплётами

Марка ОС 27-12Е ОС 27-12В

Серия ИИ-03-01

Альбом 47 Лист 22

Н. Фетисова | К. Абызова | Л. Васильева | Т. Балакшина | А. Шелутинский | В. Греков

10113 32

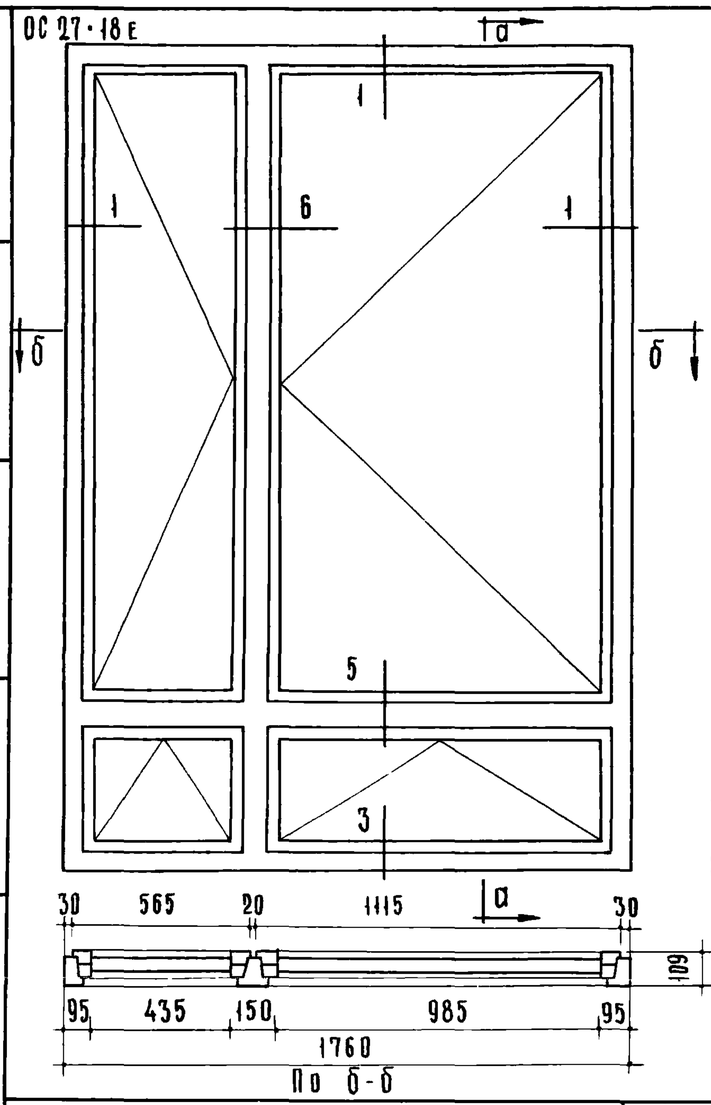

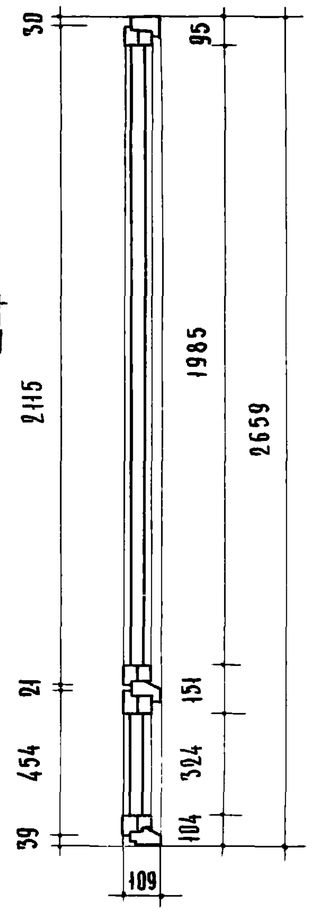

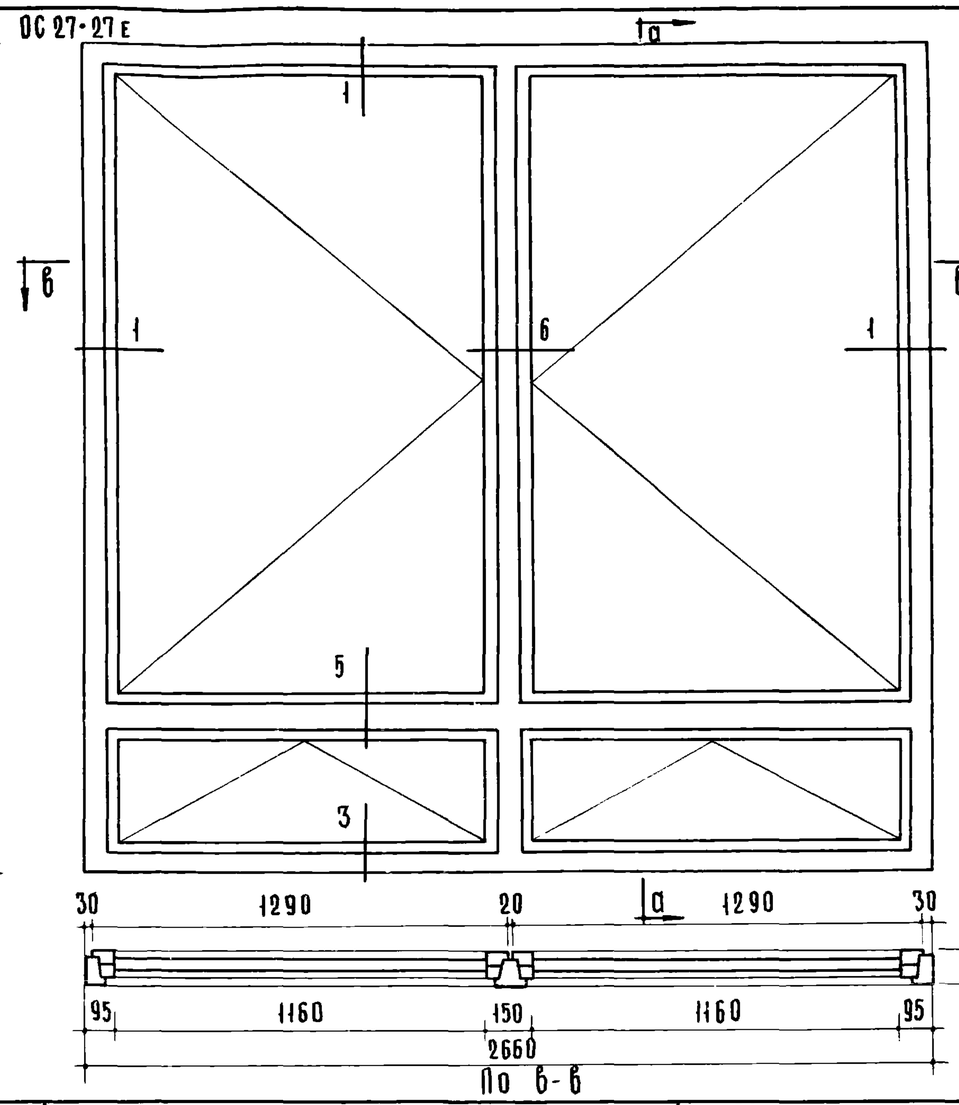

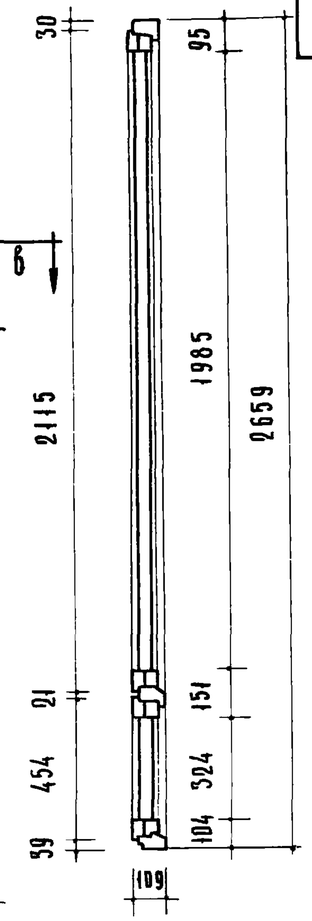

Наименование	ОС 27·18 Е объём м³	ОС 27·18 Е колич. шт.	ОС 27·27 Е объём м³	ОС 27·27 Е колич. шт.
Древесина коробки	0.095	—	0.114	—
Древесина переплётов	0.120	—	0.144	—
Петли оконные накладные ПН 110 ГОСТ 5088-65	—	5	—	10
Петли оконные накладные ПН 80 ГОСТ 5088-65	—	5	—	—
Петли оконные врезные ПВЦ 100 ГОСТ 5088-65	—	3	—	6
Петли оконные врезные ПВЦ 80 ГОСТ 5088-65	—	3	—	—
Завёртки оконные врезные ЗВ ГОСТ 5090-65	—	7	—	8
Стяжки С1 ГОСТ 5090-65	—	14	—	22

Наименование	ОС 27·18 Е колич. шт.	ОС 27·18 Е м²	ОС 27·18 Е пог. м	ОС 27·27 Е колич. шт.	ОС 27·27 Е м²	ОС 27·27 Е пог. м
Фиксатор открывания окон ФП ГОСТ 5091-65	4	—	—	4	—	—
Угольники оконные УП-75 ГОСТ 5091-65	16	—	—	16	—	—
Фрамужный прибор	—	—	—	—	—	—
Стекло оконное: 2000 × 1000	2	4.00	—	—	—	—
340 × 1000	2	0.68	—	—	—	—
2000 × 450	2	1.80	—	—	—	—
340 × 450	2	0.31	—	—	—	—
2000 × 1175	—	—	—	4	9.40	—
340 × 1175	—	—	—	4	1.60	—
Прокладки уплотняющие полиуретановые ГОСТ 10174-62	—	—	17.00	—	—	20.60
Петля врезная со сквозным стержнем ПВС ГОСТ 5068-65	4	—	—	4	—	—

Примечания: 1. Расход древесины определён по черновым заготовкам.
2. Приборы на чертеже условно не показаны.
3. Сечения см. лист 25.

Проверил	Т. Балакшина	
Техник	О. Гвоздева	
И. о. инж.	К. Абызова	
Гл. инж. пр-та	Н. Фетисова	
И. о. нач. отд.	В. Грековов	
Гл. инж. пр-та	А. Шелутинский	

ЦНИИЭП учебных зданий

ТК 1966

Оконные блоки со спаренными переплётами

Марки ОС 27·18Е, ОС 27·27Е

Серия ИИ-03-01

Альбом 47

Лист 23

10113 33

БС 28-12 в

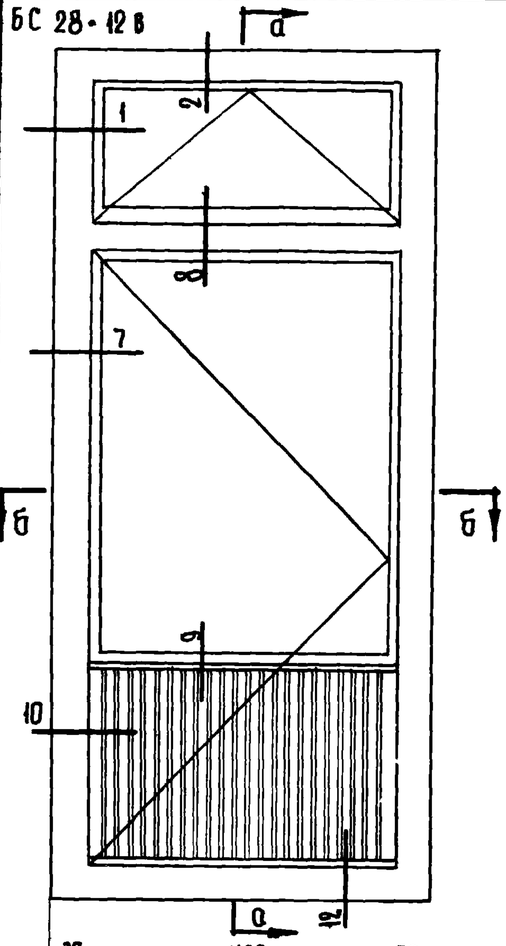

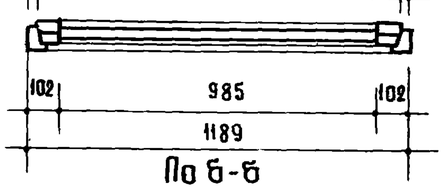

По б-б

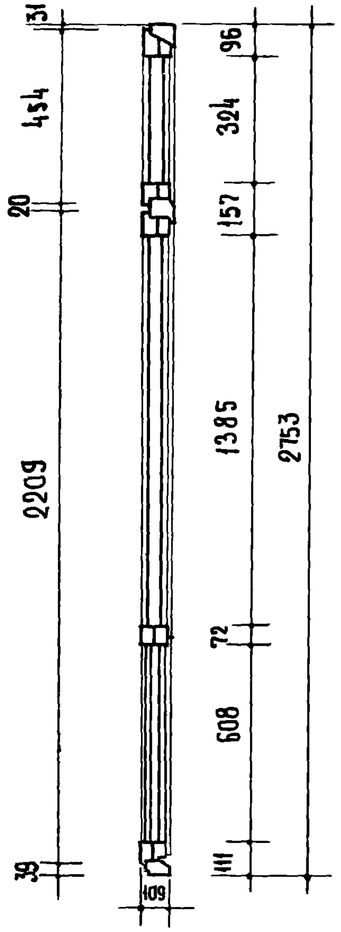

По а-а

БС 28-18 в

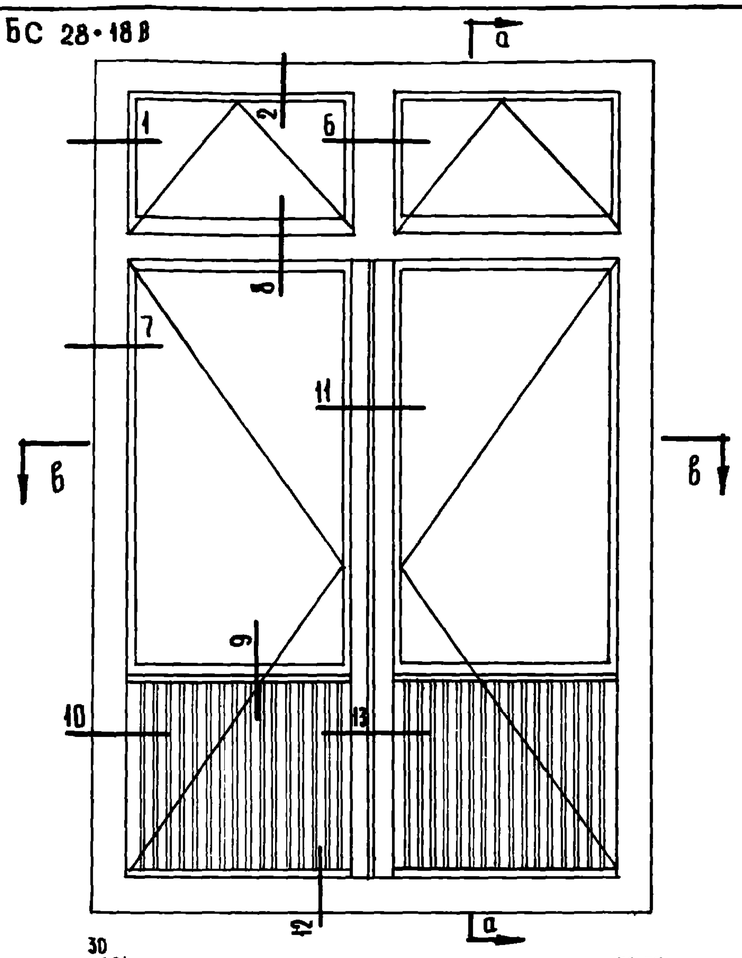

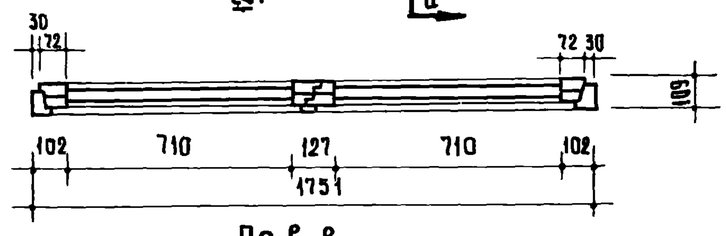

По в-в

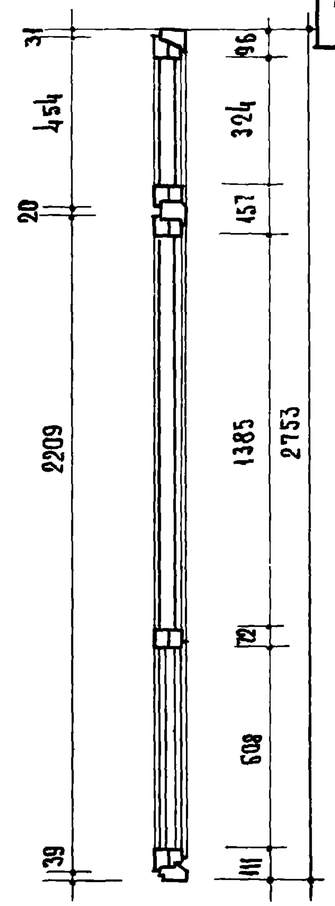

По а-а

ПРИМЕЧАНИЯ:
1. РАСХОД ДРЕВЕСИНЫ ОПРЕДЕЛЁН ПО ЧЕРНОВЫМ ЗАГОТОВКАМ.
2. ПРИБОРЫ НА ЧЕРТЕЖЕ УСЛОВНО НЕ ПОКАЗАНЫ.
3. СЕЧЕНИЯ СМ. ЛИСТЫ 25, 26.

НАИМЕНОВАНИЕ	БС 28-12 в		БС 28-18 в	
	ОБЪЕМ	КОЛ. ШТ.	ОБЪЕМ	КОЛ. ШТ
ДРЕВЕСИНА КОРОБКИ	0.061	—	0.077	—
ДРЕВЕСИНА ПЕРЕПЛЕТОВ	0.082	—	0.144	—
ПЕТЛИ ОКОННЫЕ НАКЛАДНЫЕ ПНО-110 ГОСТ 5088-65	—	5	—	18
ПЕТЛИ ОКОННЫЕ НАКЛАДНЫЕ ПНО-80 ГОСТ 5088-65	—	—	—	—
ПЕТЛИ ОКОННЫЕ ВРЕЗНЫЕ ПВШ100 ГОСТ 5088-65	—	3	—	6
ПЕТЛИ ВРЕЗНЫЕ СО СКВОЗНЫМ СТЕРЖНЕМ ПВС ГОСТ 5088-65	—	2	—	4
ЗАВЕРТКИ ОКОННЫЕ ВРЕЗНЫЕ 3В ГОСТ 5090-65	—	5	—	8
СТЯЖКИ С1 ГОСТ 5090-65	—	8	—	14
ОСТАНОВЫ ДВЕРНЫЕ ГОСТ 5091-65	—	1	—	2
РУЧКИ СКОБЫ ДВЕРНЫЕ НА ЛАПКАХ РС80 ГОСТ 5087-65	—	1	—	1
УГОЛЬНИКИ ОКОННЫЕ УП 100 ГОСТ 5091-65	—	2	—	4

НАИМЕНОВАНИЕ	БС 28-12 в			БС 28-18 в		
	КОЛ. ШТ.	М²	ПОГ. М	КОЛ. ШТ.	М²	ПОГ. М
УГОЛЬНИКИ ОКОННЫЕ УП 75 ГОСТ 5091-65	4	—	—	12	—	—
ФРАМУЖНЫЙ ПРИБОР	1	—	—	2	—	—
СТЕКЛО ОКОННОЕ:	—	—	—	—	—	—
1400 × 1000	2	2.80	—	—	—	—
340 × 1015	2	0.68	—	—	—	—
1400 × 725	—	—	—	4	4.05	—
340 × 720	—	—	—	4	0.98	
ПРОКЛАДКИ УПЛОТН ПОЛИУРЕТАНОВЫЕ ГОСТ 10174-62	—	—	9.84	—	—	15.70
КАРТОН ПРОСМОЛЕННЫЙ	—	0.61	—	—	0.88	—
ДРЕВЕСНО-ВОЛОКНИСТАЯ ТВЕРДАЯ ПЛИТА	—	2.44	—	—	3.52	—
ДРЕВЕСНО-ВОЛОКНИСТАЯ ИЗОЛЯЦИОННАЯ ПЛИТА	—	1.22	—	—	1.76	—

ТК 1966 г.	ДВЕРНЫЕ БАЛКОННЫЕ БЛОКИ СО СПАРЕННЫМИ ПОЛОТНАМИ.	МАРКА: БС 28-12 в, БС 28-18 в	СЕРИЯ ИИ-03-01
			АЛЬБОМ 47 ЛИСТ 24

Т. БАЛАКШИНА
Ф. САМУРХАНОВА
К. АБЫЗОВА
Н. ФЕТИСОВА
В. ГРЕКОВ
А. ШЕЛУТИНСКИЙ
УЧЕБНЫХ ЗАВЕДЕНИЙ

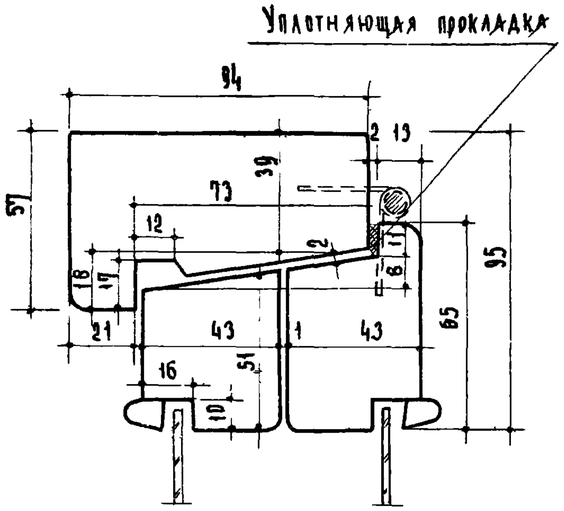

Сечение 1-1

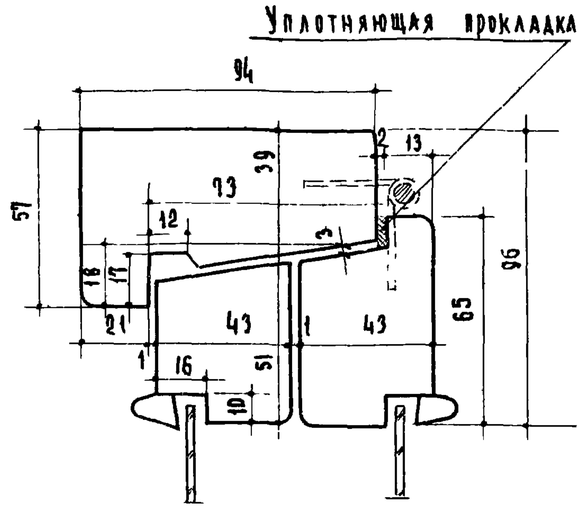

Сечение 2-2

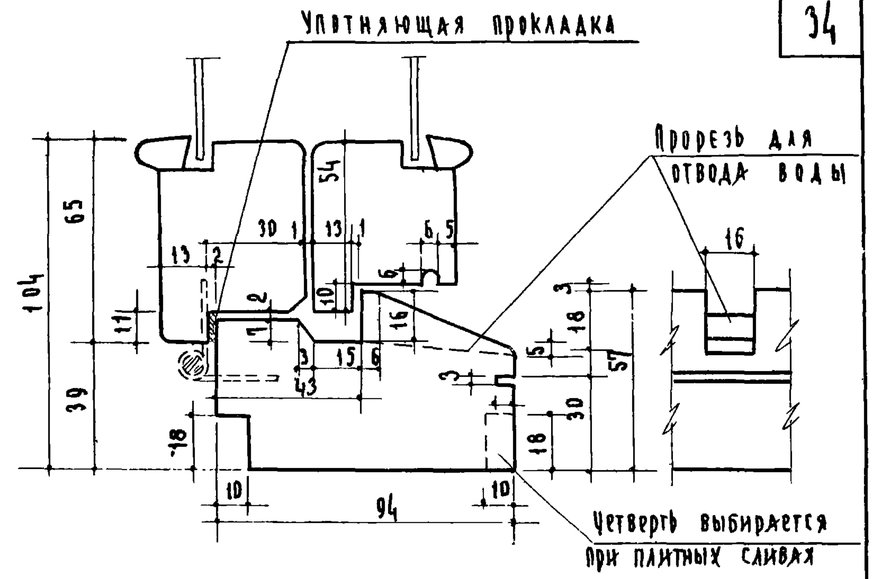

Сечение 3-3

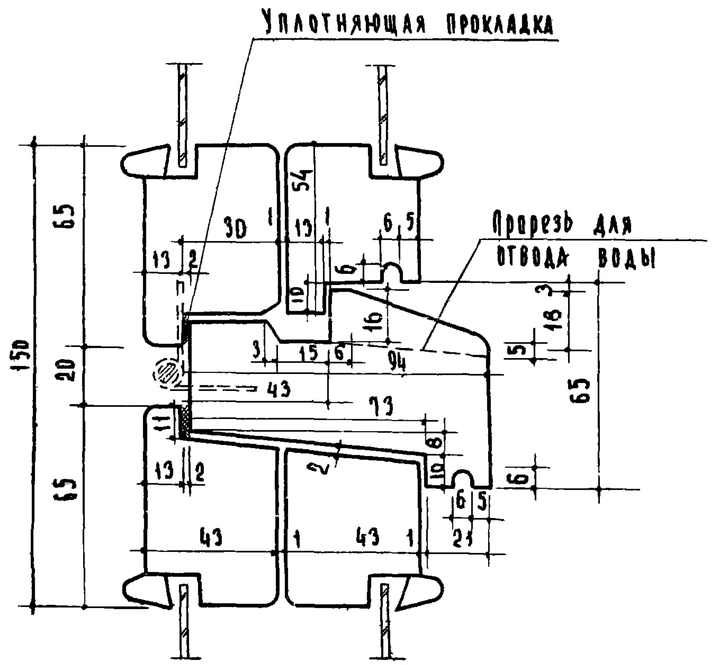

Сечение 4-4

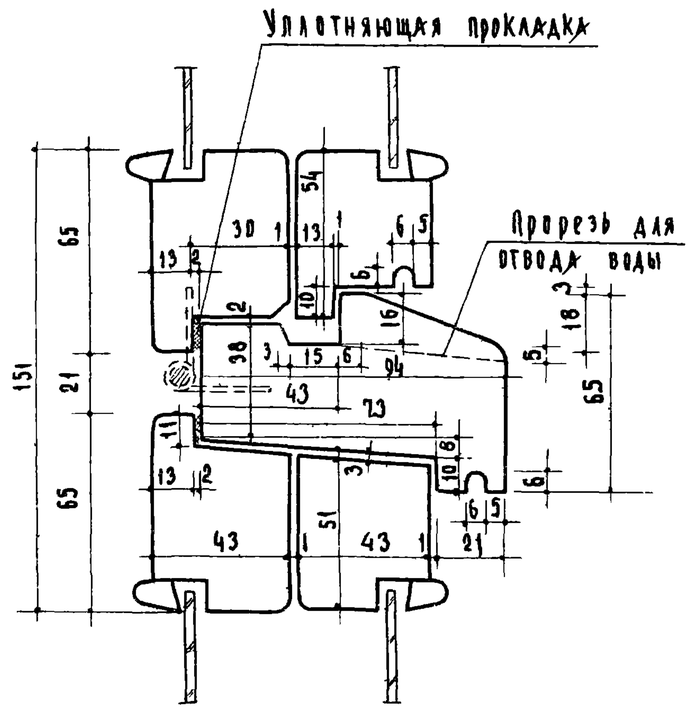

Сечение 5-5

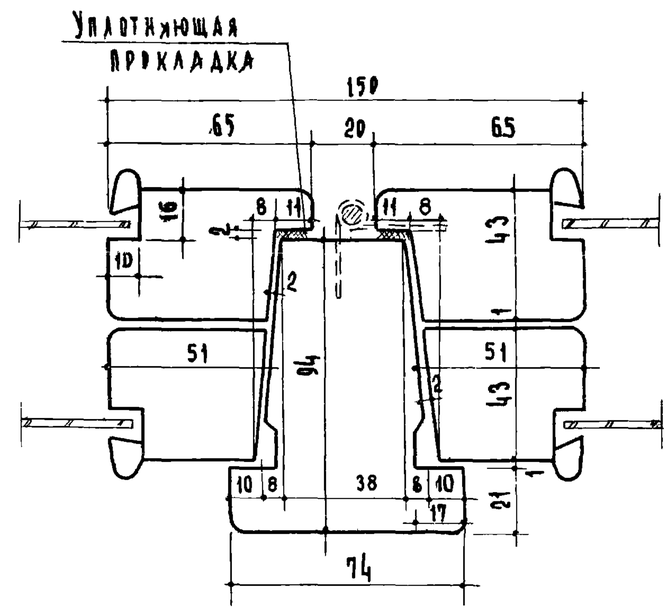

Сечение 6-6

Примечание: Номера сечений соответствуют номерам деталей на листе 27.

Проверил	Т. Балакшина	
Техник		
Н.О. инж.	К. Абызова	
Гл. инж. пр.	Н. Фетисова	
И.О. нач. отд.	В. Грекова	
Гл. инж. пр-та	А. Шелутинский	

ЦНИИЭП учебных зданий

ТК 1966 г.	Сечения дверных балконных блоков со спаренными полотнами.	Сечения 1-1; 2-2; 3-3; 4-4; 5-5; 6-6	Серия ИИ-03-01 Альбом 47 Лист 25

10113 35

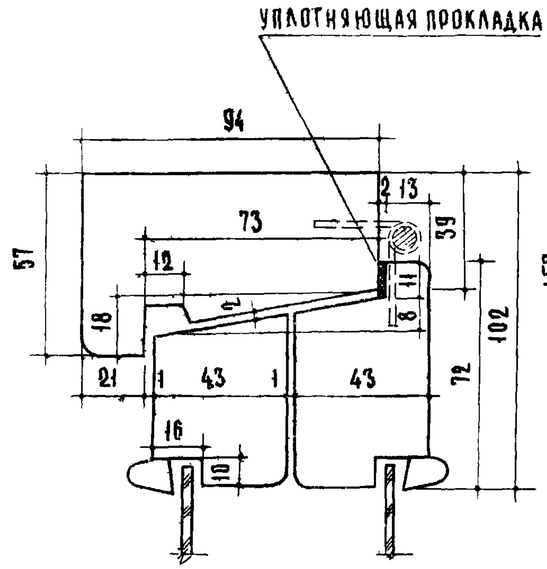

Сечение 7-7

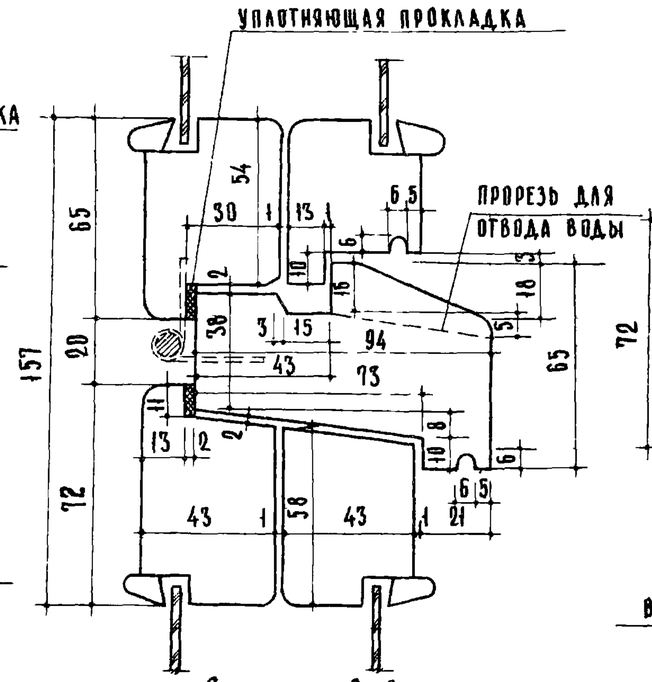

Сечение 8-8

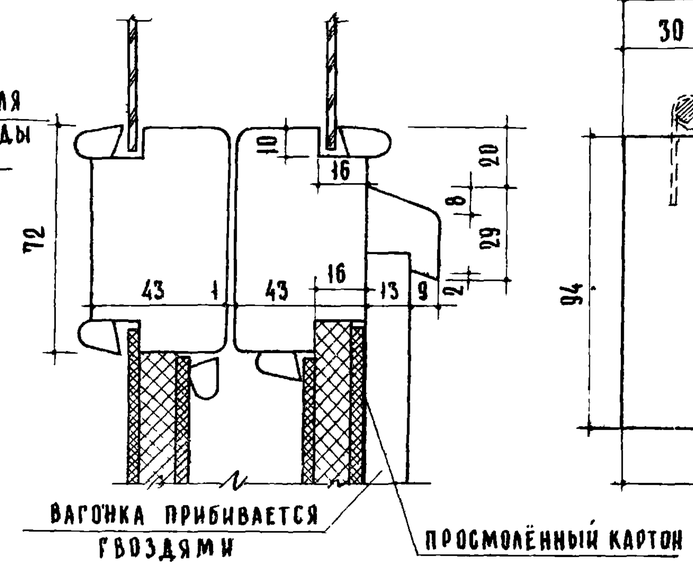

Сечение 9-9

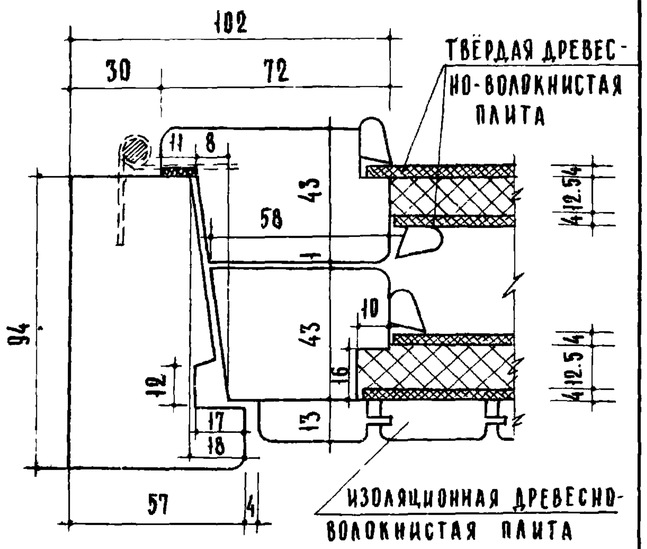

Сечение 10-10

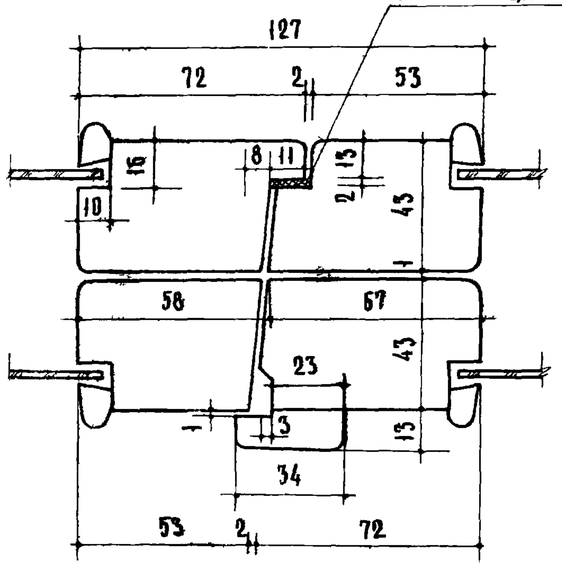

Сечение 11-11

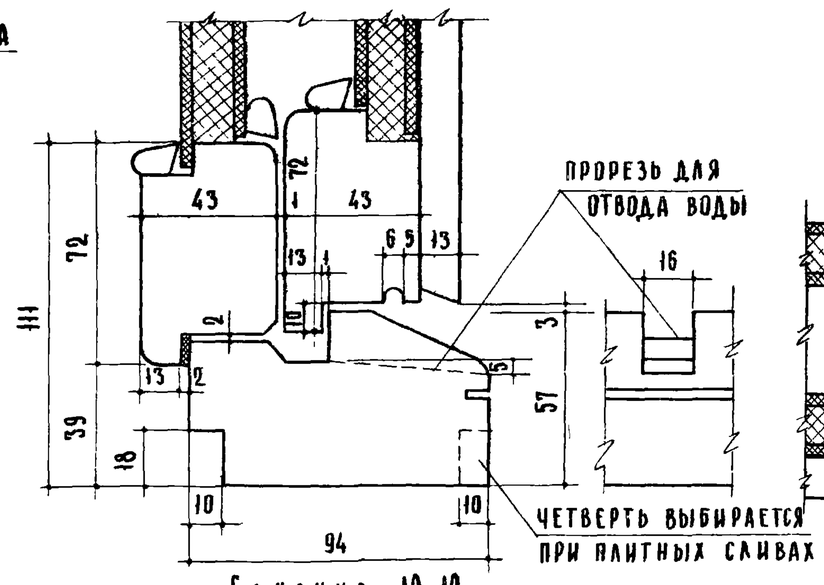

Сечение 12-12

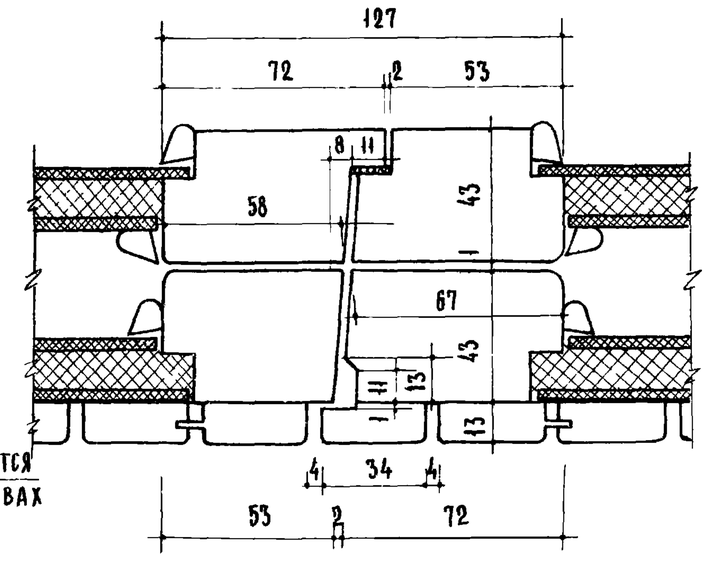

Сечение 13-13

Примечание: Номера сечений соответствуют номерам деталей на листе 28.

ТК 1966	Сечения дверных балконных блоков со спаренными полотнами.	Сечения: 7-7; 8-8; 9-9; 10-10; 11-11; 12-12; 13-13	Серия ИИ-03-01 Альбом 47 Лист 26

Т. Балакшина | К. Абызова | Н. Фетисова | В. Грехов | А. Шелутинский | Учебных зданий

10113 36

1

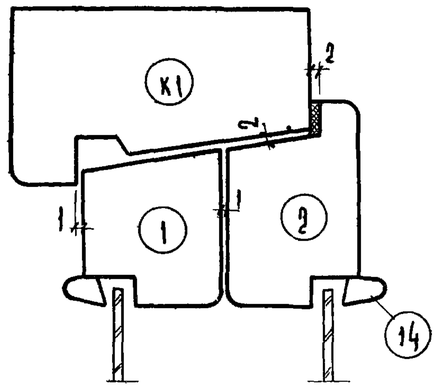

2

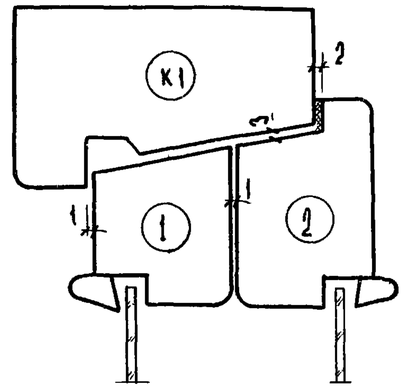

3

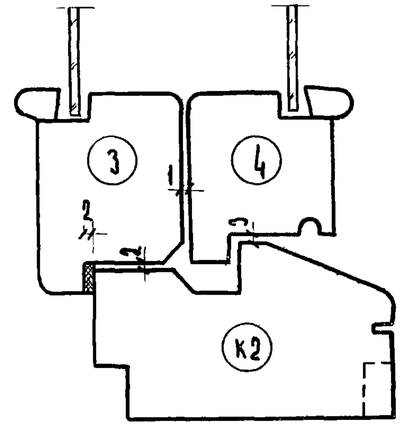

4

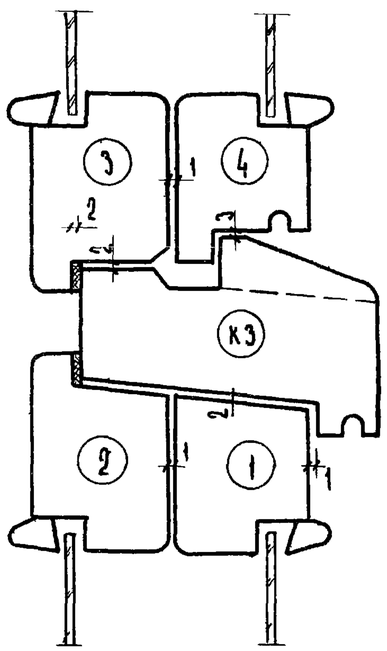

5

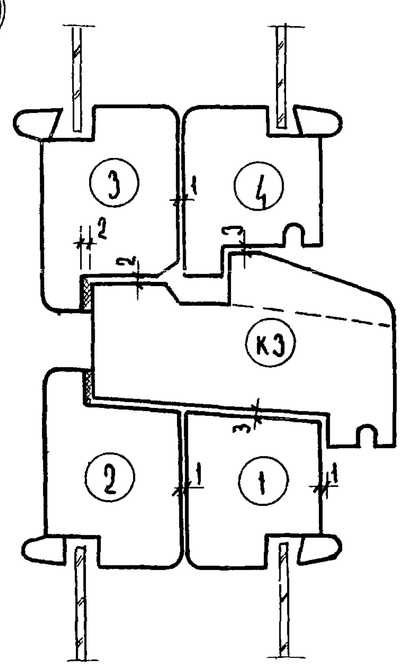

6

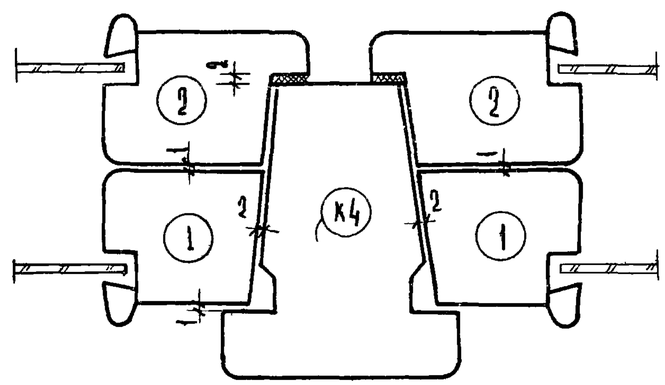

Примечания: 1. Номера деталей соответствуют номерам сечений на листе 25.
2. Сечения брусков К1, К2, К3, К4 см. лист 29.
3. Сечения брусков 1, 2, 3, 4, 14 см. лист 30.

Вент	Т. Балакшина			
Р. Абызова	К. Абызова			
Н. Фетисова				
В. Грехов				
А. Шелутинский				

ЦНИИЭП учебных зданий

ТК 1966 г	Детали монтажа оконных и дверных балконных блоков со спаренными переплетами и полотнами	Детали: 1; 2; 3; 4; 5; 6	Серия ИИ-03-01	
			Альбом 47	Лист 27

10113 37

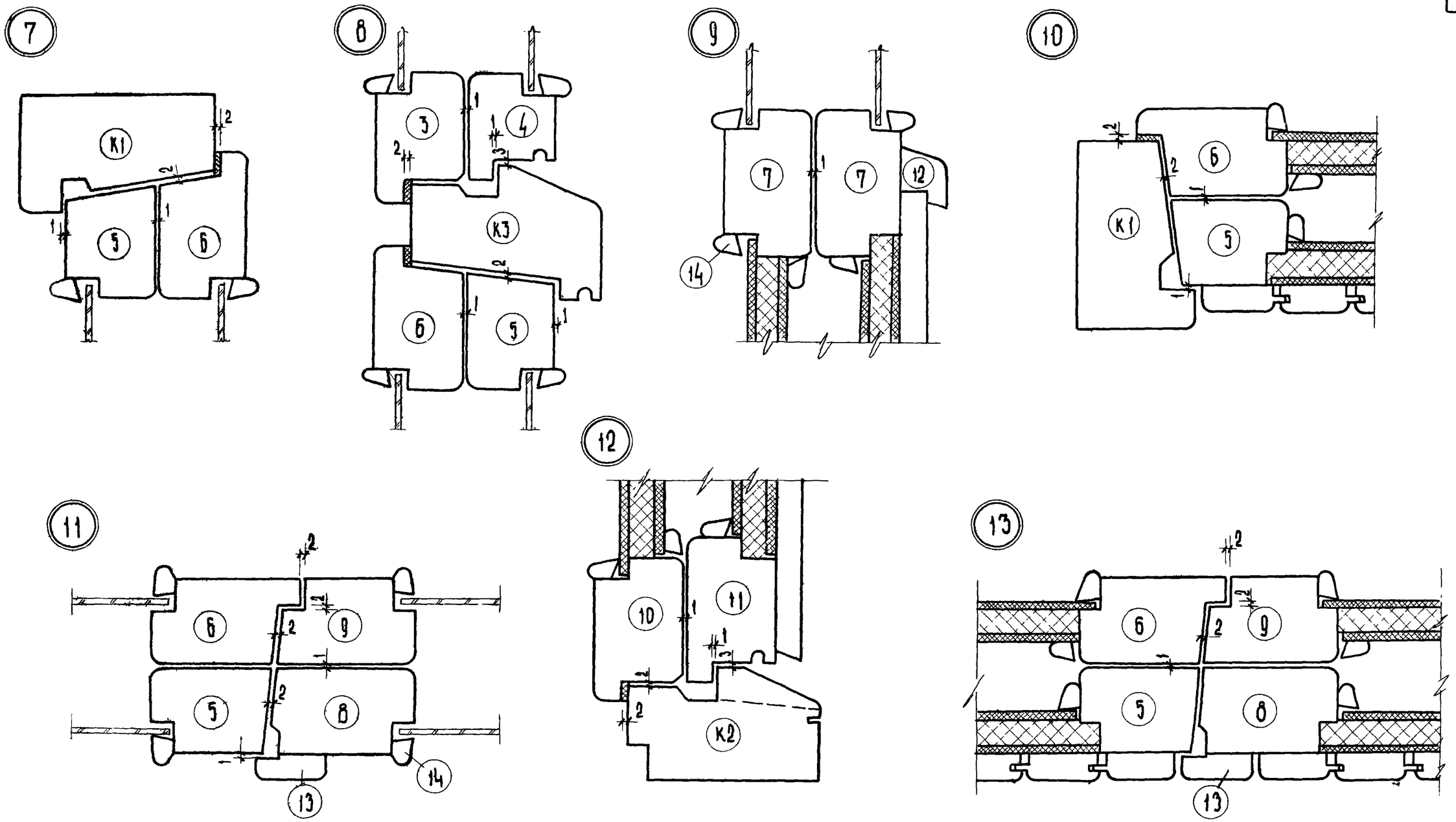

Примечание: Номера деталей соответствуют номерам сечений на листе 26.

ТК 1966	Детали монтажа дверных балконных блоков со спаренными полотнами.	Детали: 7; 8; 9; 10; 11; 12; 13	Серия ИИ-03-01 Альбом 47 Лист 28

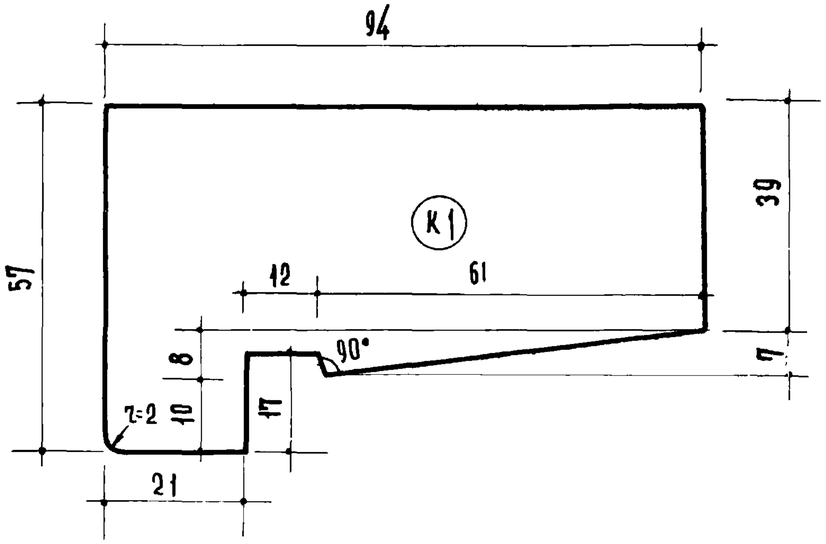

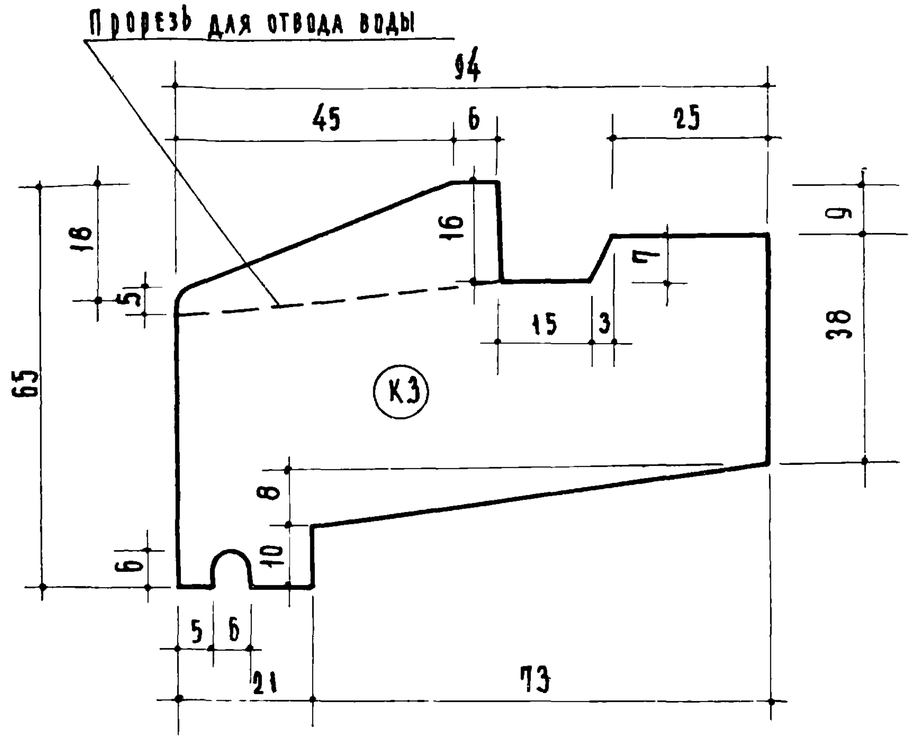

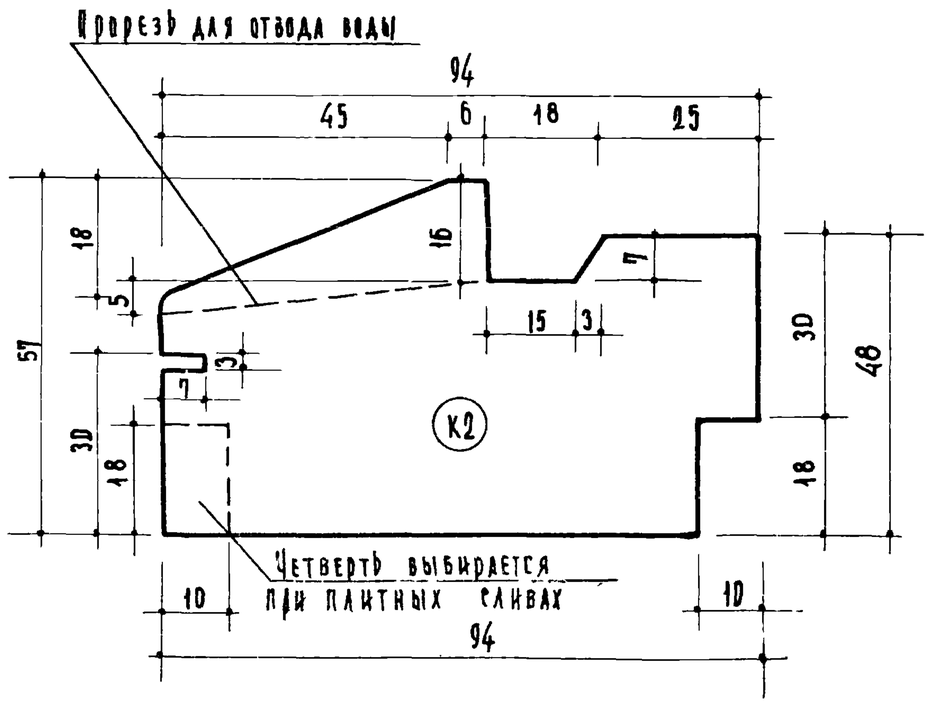

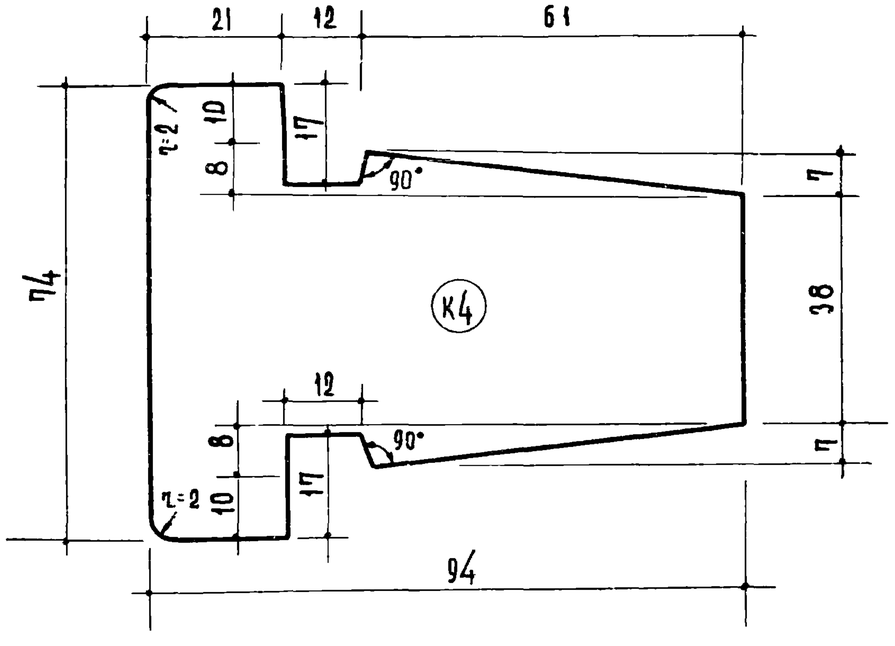

ТК 1968	Сечения брусков оконных и дверных балконных блоков со спаренными переплетами и полотнами	Сечения К1, К2, К3, К4	Серия ИИ-03-01 Альбом 47	Лист 29

Учебных зданий — Шахова — Греков — Шелутинский — Назрицкая — Вершинкина

10113 39

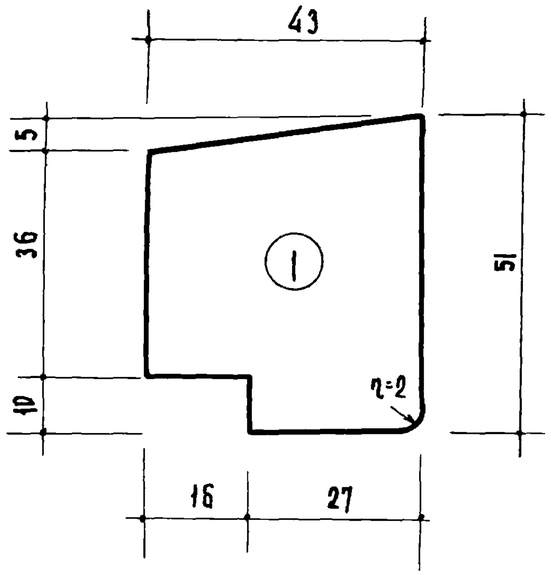

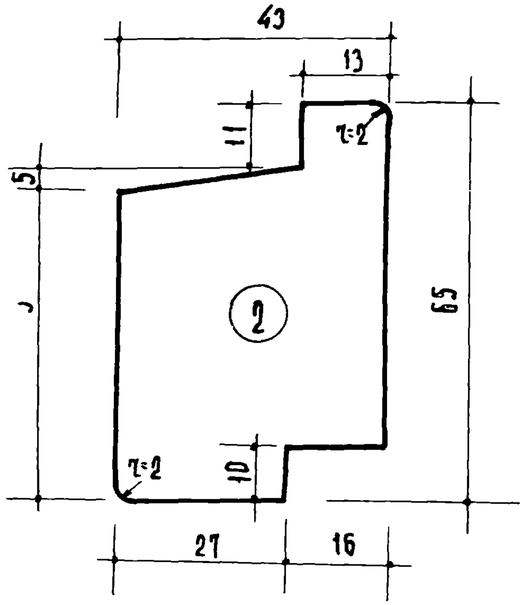

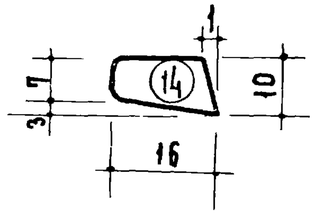

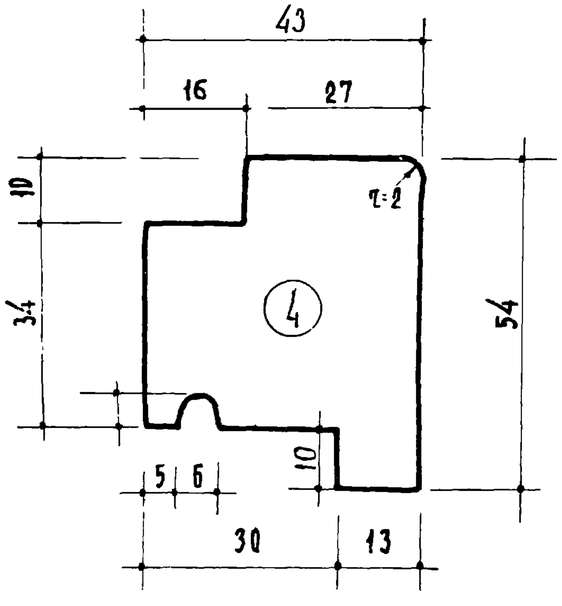

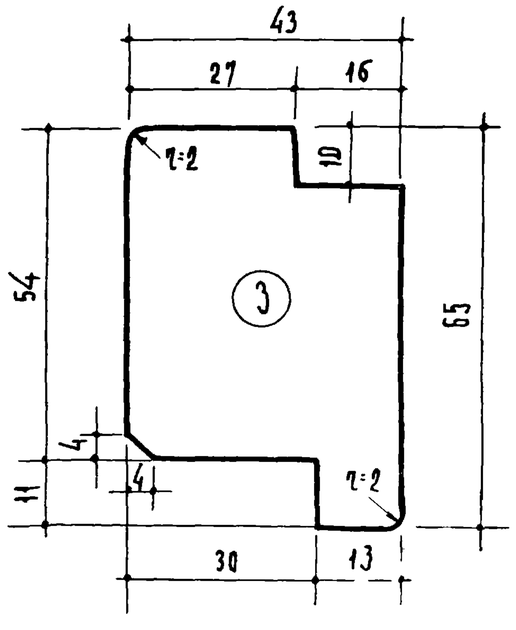

ТК 1968	Сечения брусков оконных и дверных балконных блоков со спаренными переплетами и полотнами	Сечения 1,2,3, 4, 14	Серия ИИ-03-01 Альбом 47	Лист 30

Учебных зданий | А. Шелутинский | В. Грехов | Э. Шахова | М. Назрицкая | Вершинина

10113 40

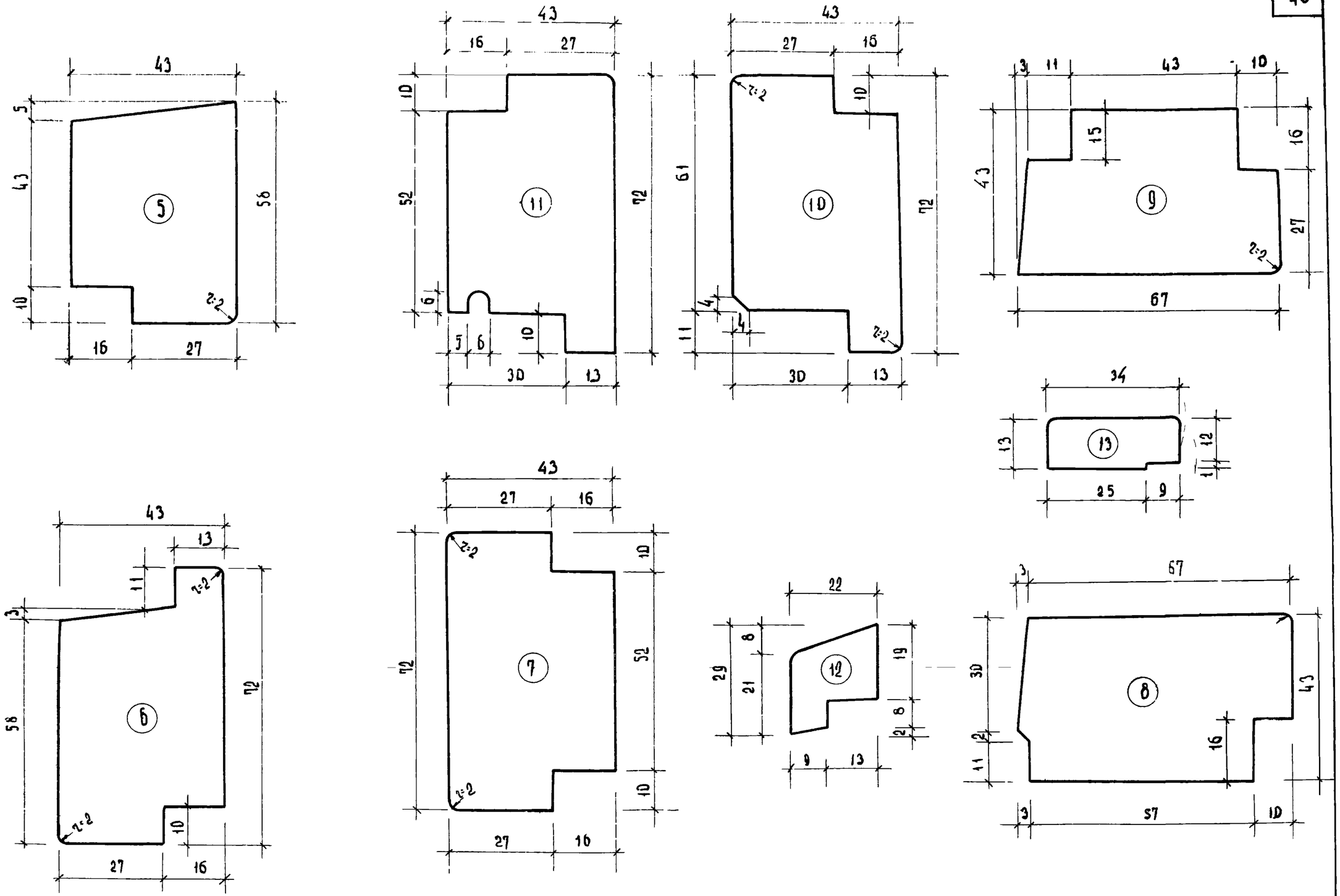

Верш	А. Вершинкина		
Фролова	Л. Фролева		
Шахова	З. Шахова		
Греков	В. Греков		
Шелутинский	А. Шелутинский		

ЦНИИЭП учебных зданий

ТК 1968 г.	Сечения брусков дверных балконных блоков со спаренными полотнами	Сечения 5, 6, 7, 8, 9, 10, 11, 12, 13	Серия ИИ-03-01 Альбом 47 Лист 31

10113 41

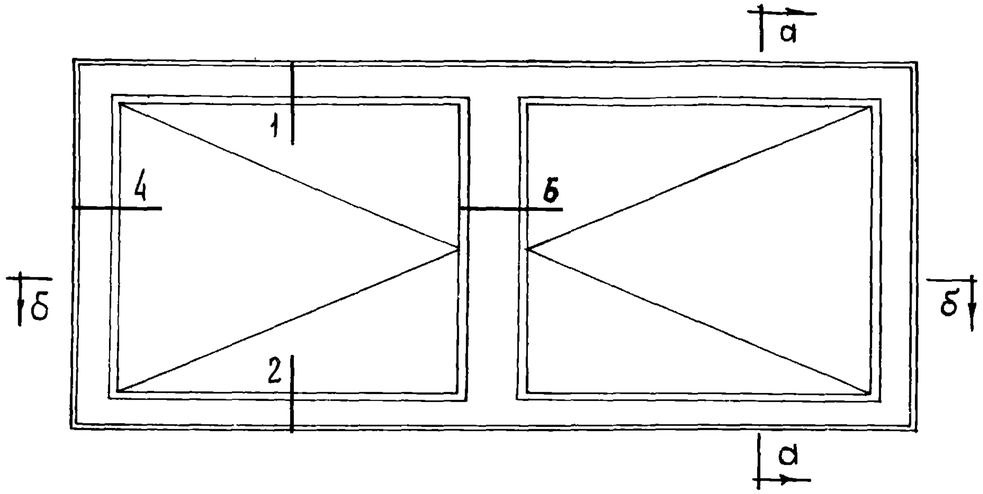

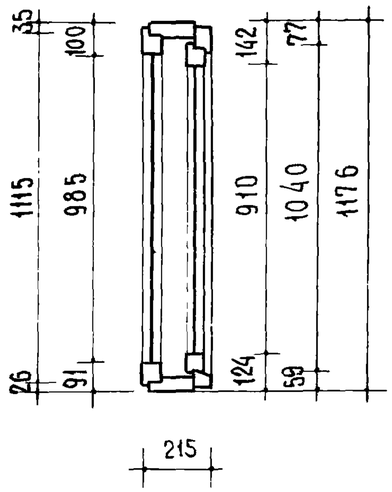

По а-а

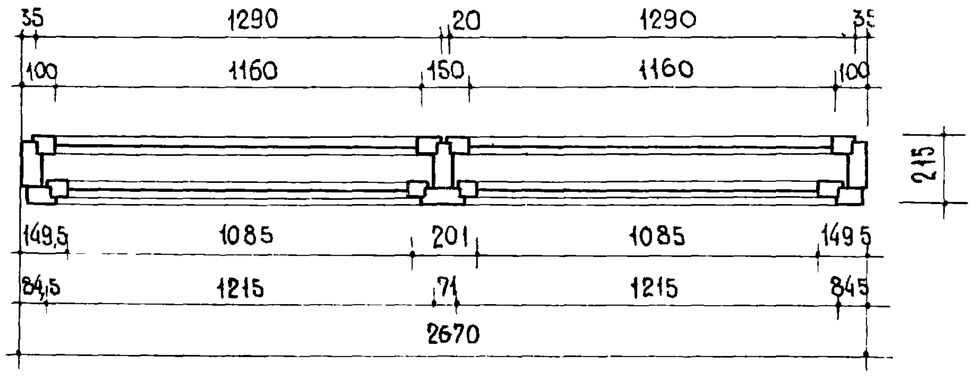

По б-б

примечания:

1. Расход древесины определен по черновым заготовкам.
2. Приборы на чертеже условно не показаны
3. Сечения см. листы. 55; 56 и 57.

Наименование	ОР 12 27		Наименование	ОР 12 27		
	Объем м³	Кол-во шт.		Кол-во шт.	м²	пог. м.
Древесина коробки	0.126	—	Стекло оконное			
Древесина переплетов г	0.09	—	внутренних переплетов наружных переплетов			
Петли врезные ПВЦ 100 ГОСТ 5088-65	—	8	1000 × 1175 шт.2 / 925 × 1100 шт.2	2 / 2	2,35 / 2,02	—
Завертки оконные врезные ЗВ ГОСТ 5090-65	—	8	Фрамужный прибор	—	—	—
Упоры оконные ГОСТ 5091-65	—	2	Прокладки уплотняющие полиуретановые ГОСТ 10174-62	—	—	9.62
Угольники оконные УП-75 ГОСТ 5091-65	—	16	Фиксатор открывания окон ФП ГОСТ 5091-65	2	-	-

Т.К. 1966

ОКОННЫЙ БЛОК С РАЗДЕЛЬНЫМИ ПЕРЕПЛЕТАМИ

Марка ОР12·27

Серия ИИ-03-01

Альбом 47

Лист 32

Учебных зд... | Н. Шелутинский | В. Греков | Н. Фетисова | К. Абызова | Т. Балакшина

ОР18-09

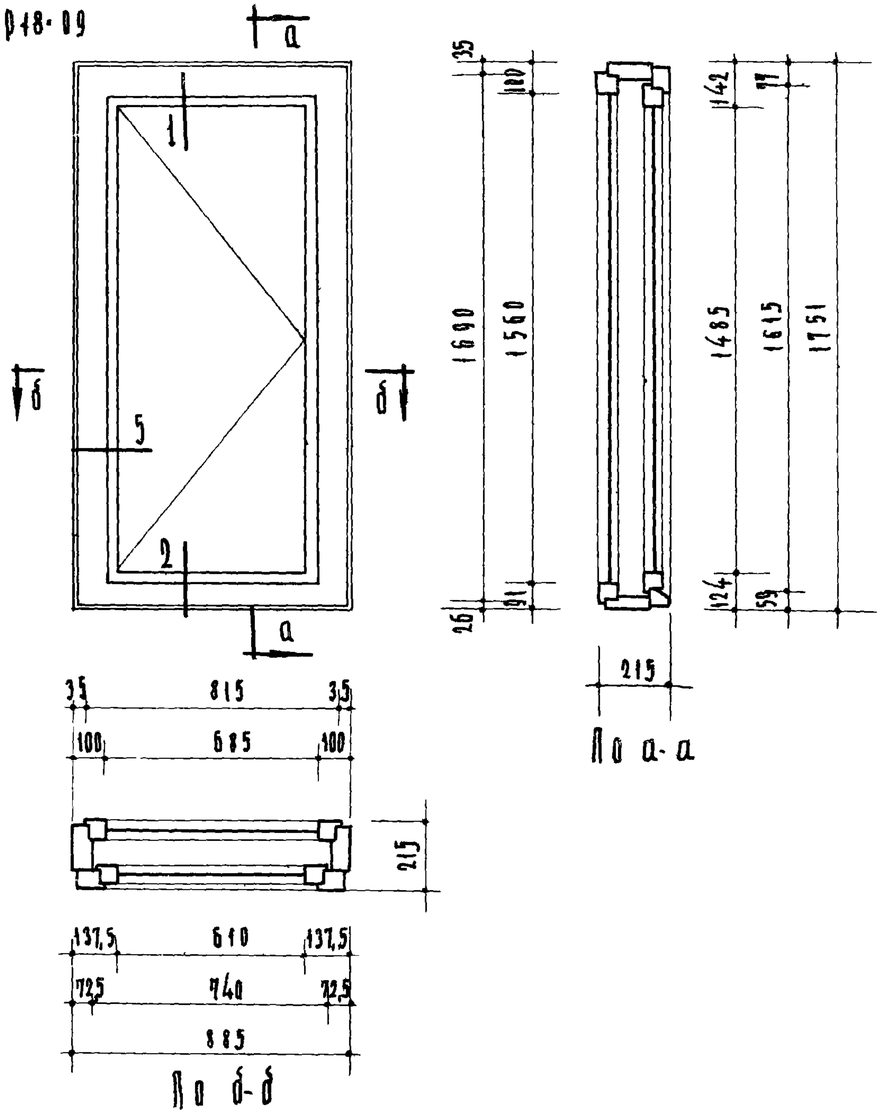

ОР18-09в

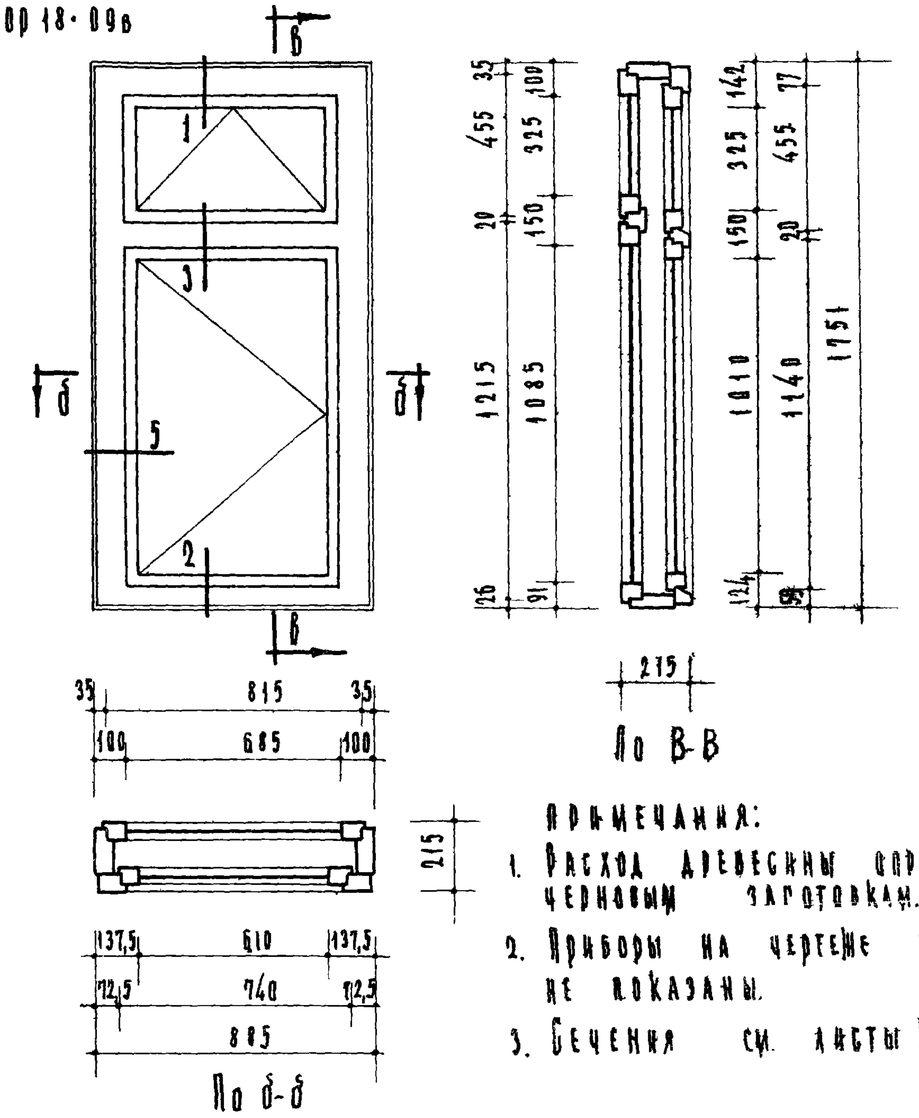

Примечания:

1. Расход древесины определен по черновым заготовкам.
2. Приборы на чертеже условно не показаны.
3. Сечения см. листы 55 и 56.

Наименование	ОР18-09 Объем м³	ОР18-09 Кол-во шт.	ОР18-09в Объем м³	ОР18-09в Кол-во шт.
Древесина коробки	0,083	—	0,091	—
Древесина переплетов	0,047	—	0,062	—
Петли врезные ПВЦ 100 ГОСТ 5088-65	—	4	—	4
Петли врезные 60 сквозным стержнем ПВС ГОСТ 5088-65	—	—	—	4
Завертки оконные врезные 30 ГОСТ 5090-65	—	4	—	4
Упоры оконные ГОСТ 5091-65	—	1	—	1
Угольники оконные УП-75 ГОСТ 5091-65	—	8	—	12

Наименование		ОР18-09 Кол-во шт.	ОР18-09 м²	ОР18-09 пог. м.	ОР18-09в Кол-во шт.	ОР18-09в м²	ОР18-09в пог. м.
Стекло оконное		—	—	—	—	—	—
Внутренних переплетов	Наружных переплетов	—	—	—	—	—	—
1515×700 шт. 1	1500×625 шт. 1	1 | 1	1,10 | 0,94	—	—	—	—
1100×700 шт. 1	1025×625 шт. 1	—	—	—	1 | 1	0,8 | 0,64	—
340×700 шт. 1	340×625 шт. 1	—	—	—	1 | 1	0,3 | 0,21	—
Фрамужный прибор		—	—	—	1	—	—
Прокл. уплотн. полиуретановые ГОСТ 10174-62		—	—	5,01	—	—	6,60
Фиксатор открывания окон ФП ГОСТ 5091-65		1	—	—	1	—	—

ТК 1966	Оконные блоки с раздельными переплетами.	Марки ОР18-09 ОР18-09в	Серия ИИ-03-01 Альбом 47 Лист 33

ЦНИИЭП учебных зданий

Гл. инженер и т/а Белутинский | Гл. инж. отдела Грехов | Гл. инж. пр-та Фетисова | И.о. инж. Абызова | Техник | Проверил Балакшина

10113 43

ОР 18-12

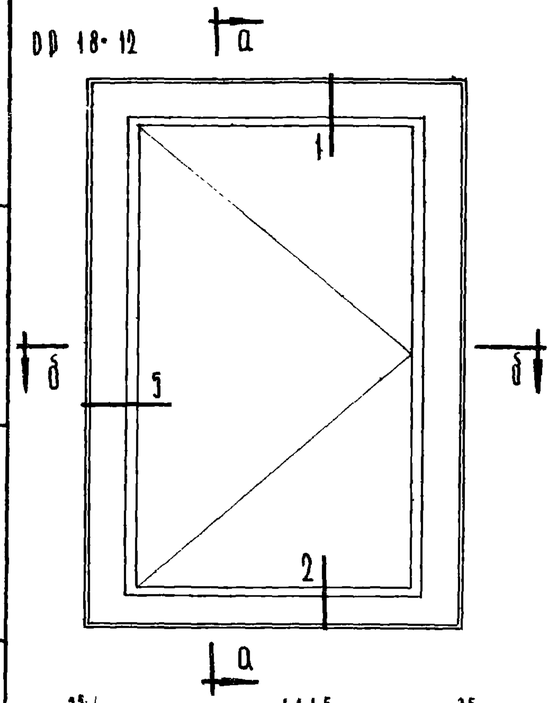

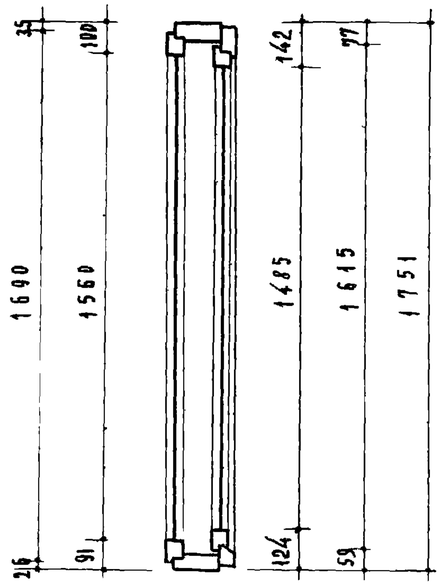

По а-а

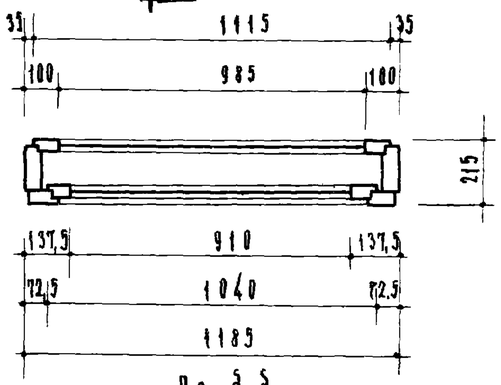

По б-б

ОР 18-12в

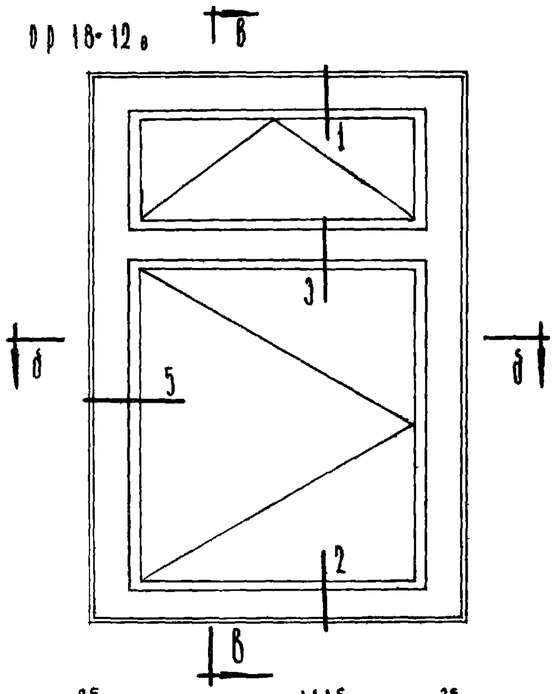

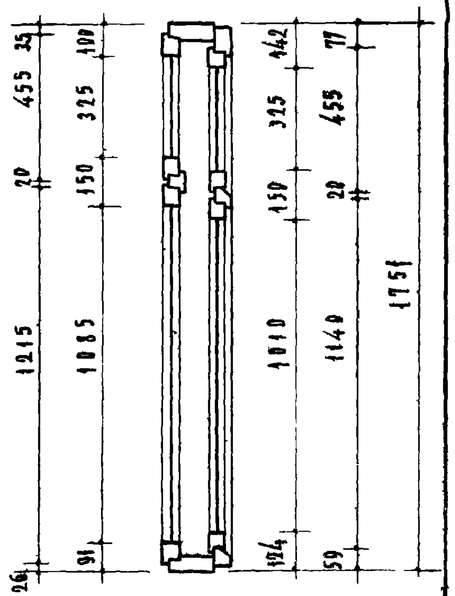

По в-в

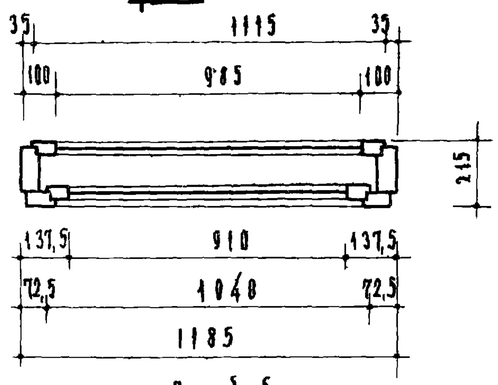

По б-б

Примечания

1. Расход древесины определен по черновым заготовкам
2. Приборы на чертеже условно не показаны.
3. Сечения см. листы 55 и 56.

Наименование	ОР-18-12 Объем м³	ОР-18-12 Кол-во шт.	ОР-18-12в Объем м³	ОР-18-12в Кол-во шт.
Древесина коробки	0,092	—	0,102	—
Древесина переплетов	0,052	—	0,073	—
Петли врезные ПВЦ 100 ГОСТ 5088-65	—	4	—	4
Петли врезные со сквозным стержнем ПВС ГОСТ 5088-65	—	—	—	4
Завертки оконные врезные ЗВ ГОСТ 5090-65	—	4	—	4
Упоры оконные ГОСТ 5091-65	—	1	—	1
Уголники оконные УП-75 ГОСТ 5091-65		8	—	12

Наименование		ОР 18-12 Кол-во шт.	ОР 18-12 м²	ОР 18-12 пог. м	ОР 18-12в Кол-во шт.	ОР 18-12в м²	ОР 18-12в пог. м
Стекло оконное		—	—	—	—	—	—
Внутренних переплетов	наружных переплетов	—	—	—	—	—	—
1575×1000 шт. 1	1500×925 шт. 1	1 1	1,57 1,40	—	—	—	—
340×1000 шт. 1	340×925 шт. 1	—	—	—	1 1	0,34 0,31	—
1100×1000 шт. 1	1025×925 шт. 1	—	—	—	1 1	1,10 0,95	—
Фрамужный прибор		—	—	—	1	—	—
Прокладки уплотн. полиуретановые ГОСТ 10174-62		—	—	5,61	—	—	7,8
Фиксатор открывания окон ФО ГОСТ 5091-65		1	—	—	1	—	—

ТК 1966	Оконные блоки с раздельными переплетами	Марки ОР 18-12 ОР 18-12в	Серия ИИ-03-01 Альбом 47 Лист 3

Т. Балакшина | К. Абызова | Н. Фетисова | В. Греков | А. Шелутинский | Учебных зданий

ОР 18-18

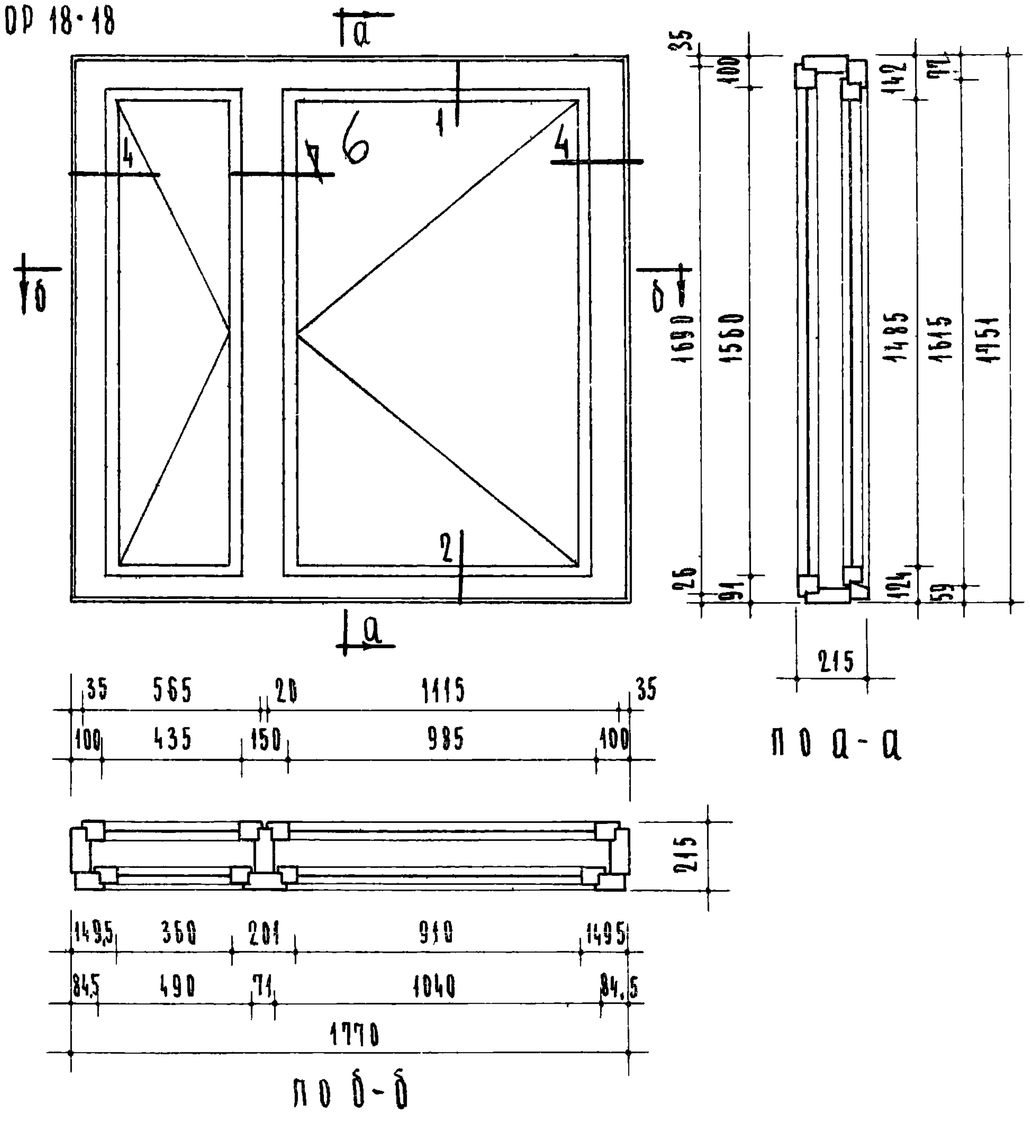

П о а-а

П о б-б

ОР 18-18В

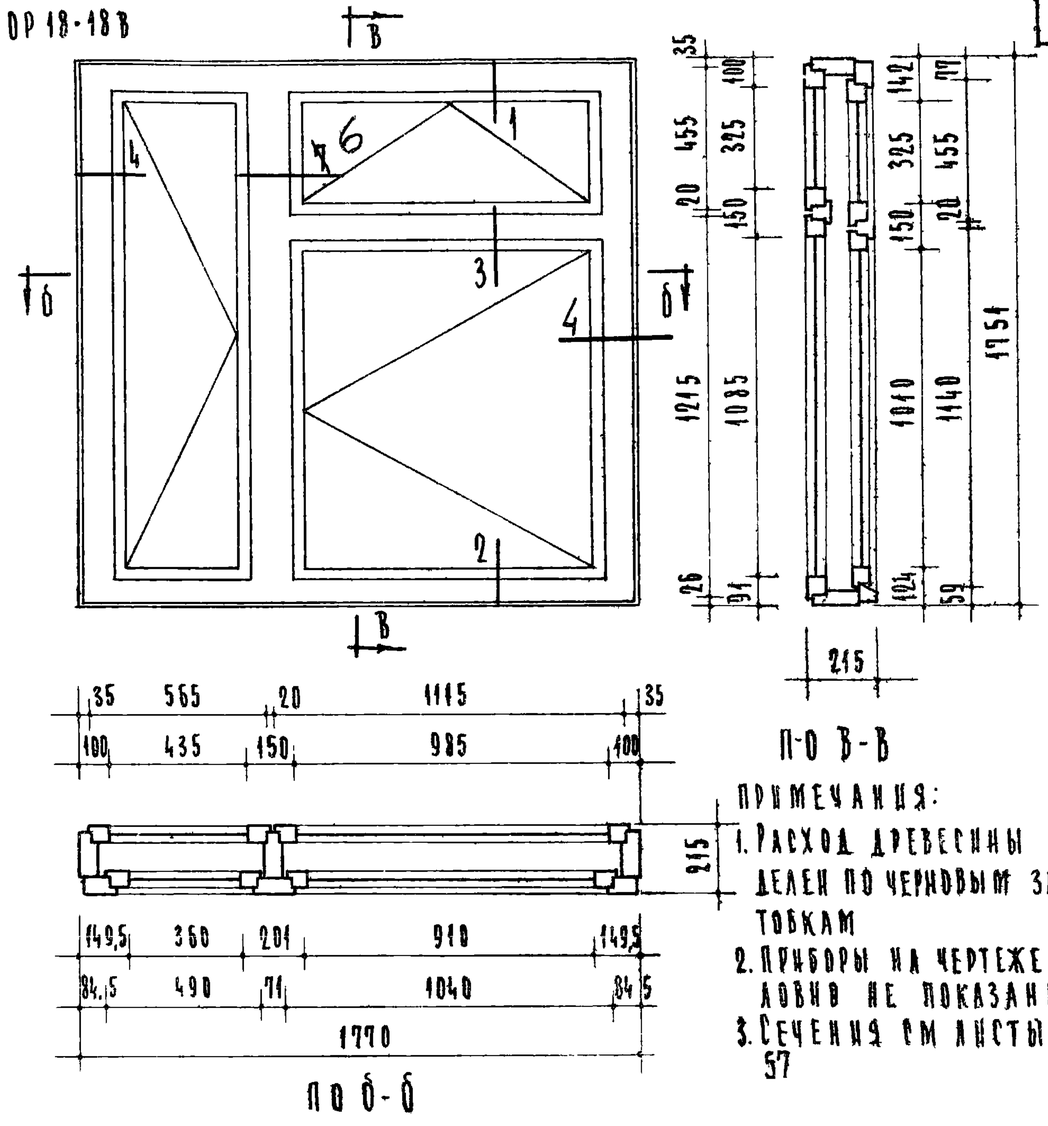

П-о в-в

П о б-б

Примечания:

1. Расход древесины определен по черновым заготовкам
2. Приборы на чертеже условно не показаны
3. Сечения см листы 55,56, 57

Наименование	ОР 18-18 Объем м³	ОР 18-18 Кол-во шт.	ОР 18-18В Объем м³	ОР 18-18В Кол-во шт.
Древесина коробки	0,142	—	0,153	—
Древесина переплетов	0,094	—	0,115	—
Петли врезные ПВЦ 100 ГОСТ 5088-65	—	8	—	8
Петли врезные со сквозным стержнем ПВС ГОСТ 5088-65	—	—	—	4
Завертки оконные врезные ЗВ ГОСТ 5090-65	—	8	—	8
Упоры оконные ГОСТ 5091-65	—	2	—	2
Угольники оконные УП-75 ГОСТ 5091-65	—	16	—	20
Фиксатор открывания окон ФП ГОСТ 5091-65		2		2

Наименование		ОР 18-18 Кол-во шт.		ОР 18-18 м²		ОР 18-18 пог. м.	ОР 18-18В Кол-во шт.		ОР 18-18В м²		ОР 18-18В пог. м
Стекло оконное		—		—		—	—		—		—
Внутренних переплетов	Наружных переплетов	—		—		—	—		—		—
1575×1000 шт.1	1500×925 шт.1	1	1	1,58	1,39	—	—		—		—
1575×450 шт.1	1500×375 шт.1	1	1	0,69	0,56	—	1	1	0,69	0,56	—
1100×1000 шт.1	1025×925 шт.1	—				—	1	1	1,10	0,95	—
340×1000 шт.1	340×925 шт.1	—		—		—	1	1	0,34	0,31	—
Фрамужный прибор		—		—		—	1		—		—
Прокладки уплотняющие полиуретановые ГОСТ 10174-62		—		—		10,12	—		—		12,31

ТК 1966

Оконные блоки с раздельными переплетами

Марка ОР 18-18, ОР 18-18в

Серия ИИ-03-01

Альбом 47 Лист 35

ЦНИИЭП учебных зданий

Гл. инж. пр-та	А. Шелутинский	
Гл. инж. пр-та	К. Абызова	К. Абызова
Нач. отд.	В. Греков	
Техник		
Проверил	Т. Балакшина	Т. Балакшина
Инж. пр-та	Н. Фетисова	Н. Фетисова

10113 45

Н. Шелкунов | В. Ирзуда | О. Грекуло | Н. Шелкунов | Г. Далакшина

ОР 18-21

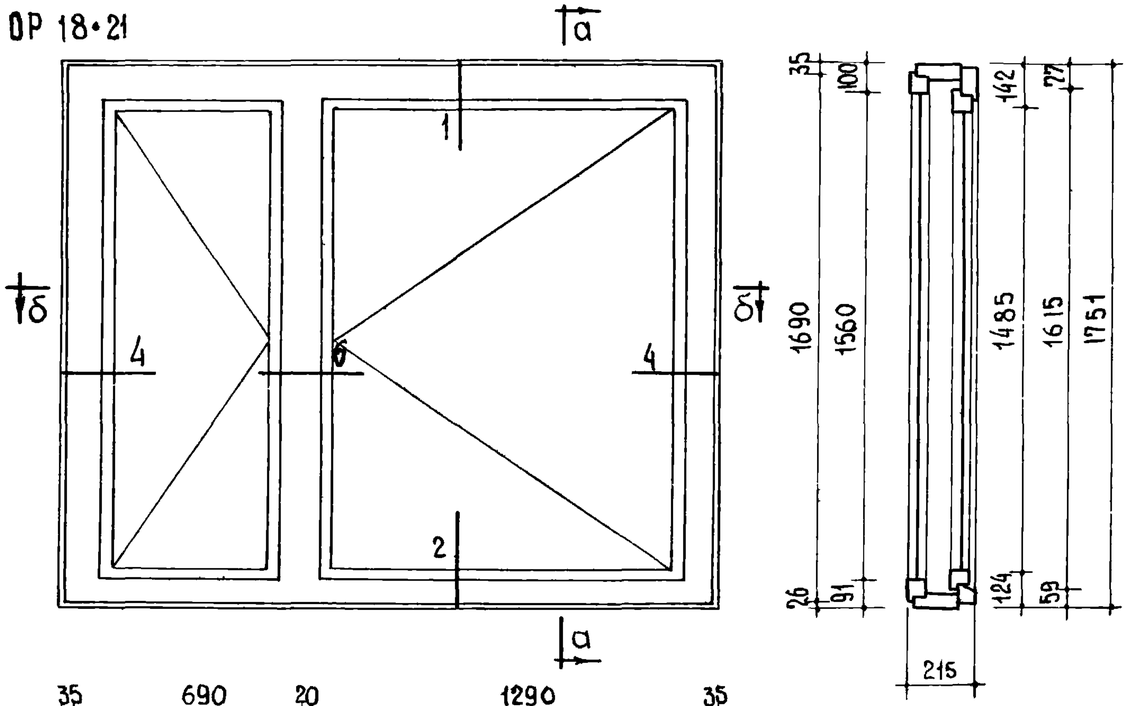

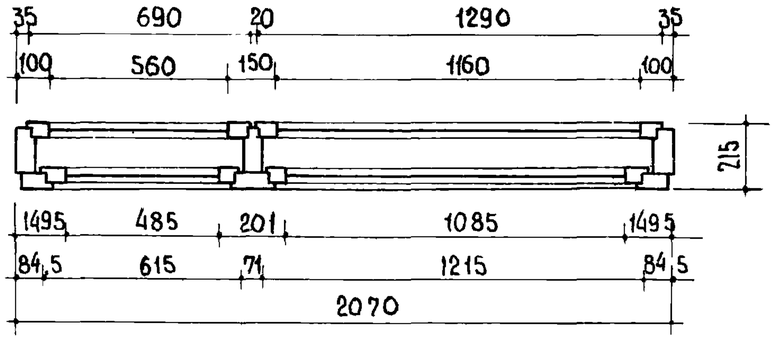

По а-а

По б-б

ОР 18-21 В

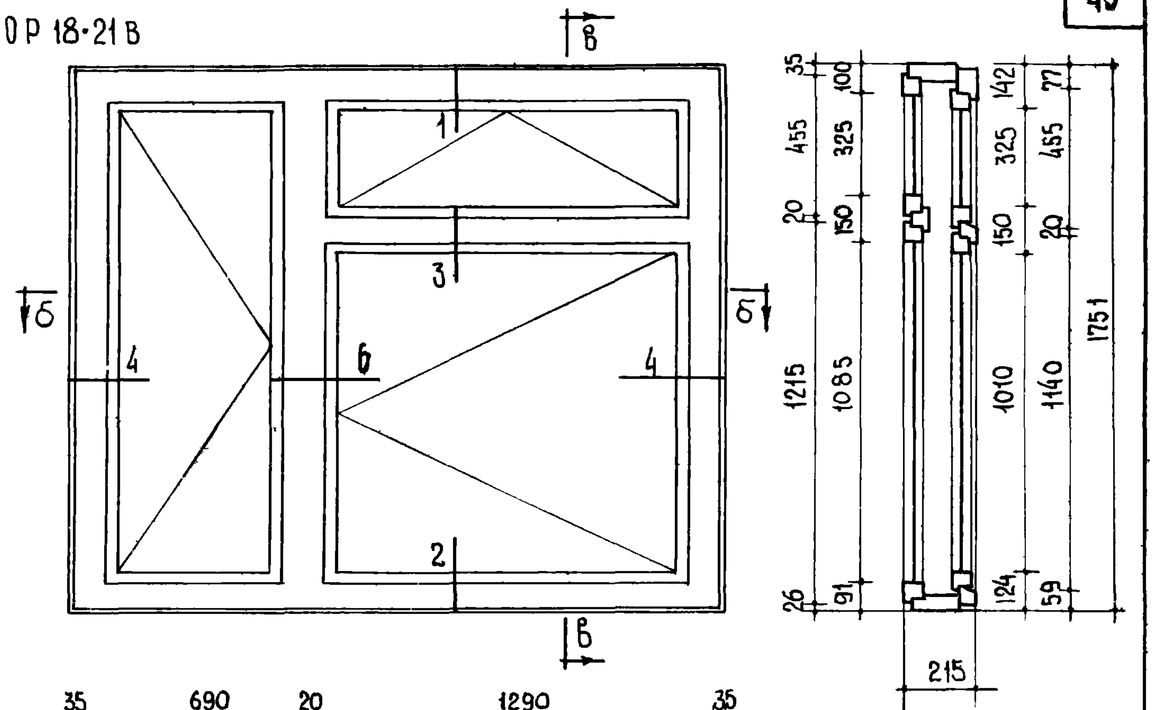

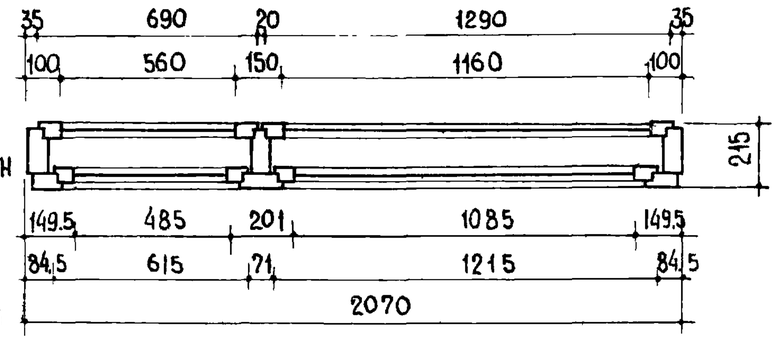

По в-в

По б-б

Примечания:

1. Расход древесины определен по черновым заготовкам
2. Приборы на чертежах условно не показаны
3. Сечения см листы 55, 56 и 57.

Наименование	ОР 18-21 Объем м³	ОР 18-21 Кол-во шт.	ОР 18-21 В Объем м³	ОР 18-21 В Кол-во шт.
Древесина коробки	0.151	—	0.163	—
Древесина переплетов	0.100	—	0.124	—
Петли врезные ПВЦ 100 ГОСТ 5088-65	—	8	—	8
Петли врезные со сквозным стержнем ПВС ГОСТ 5088-65	—	—	—	4
Завертки оконные врезные ЗВ ГОСТ 5090-65	—	8	—	8
Упоры оконные ГОСТ 5091-65	—	2	—	2
Угольники оконные УП-75 ГОСТ 5091-65	—	16	—	20
Фрамужный прибор	—	—	—	1

Наименование		ОР 18-21 Кол-во шт.		ОР 18-21 м²		ОР 18-21 пог. м.	ОР 18-21 В Кол-во шт.		ОР 18-21 В м²		ОР 18-21 В пог. м.
Стекло оконное		—		—		—	—		—		—
Внутренних переплетов	Наружных переплетов	—		—		—	—		—		—
1575 × 1175 шт. 1	1500 × 1100 шт. 1	1	1	1,85	1,65	—	—		—		—
1575 × 575 шт. 1	1500 × 500 шт. 1	1	1	0,91	0,75	—	1	1	0,91	0,75	—
1100 × 1175 шт. 1	1025 × 1100 шт. 1	—		—		—	1	1	1,29	1,13	—
340 × 1175 шт. 1	340 1100 шт. 1	—		—		—	1	1	0,40	0,37	—
Прокладки уплотн. полиуретановые ГОСТ 10174-62		—		—		10.72	—		—		13.26
Фиксатор открывания оконф. ГОСТ 5091-65		2		—		—	2		—		—

ТК 1966	Оконные блоки с раздельными переплетами	Марки: ОР 18-21, ОР 18-21 В	Серия ИИ-03-01	Альбом 47	Лист 36

ОР 18·24

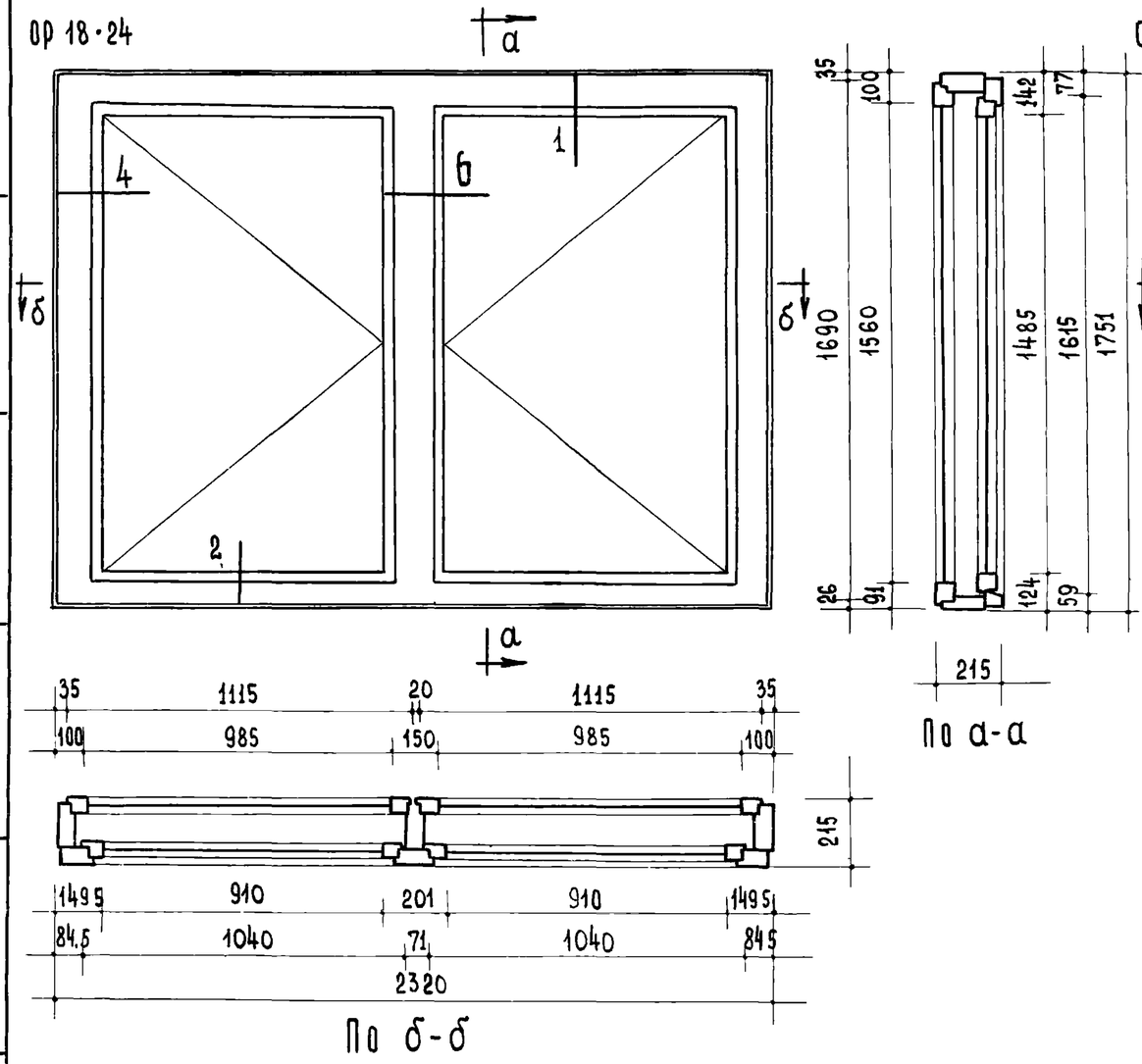

По а-а

По б-б

ОР 18·24В

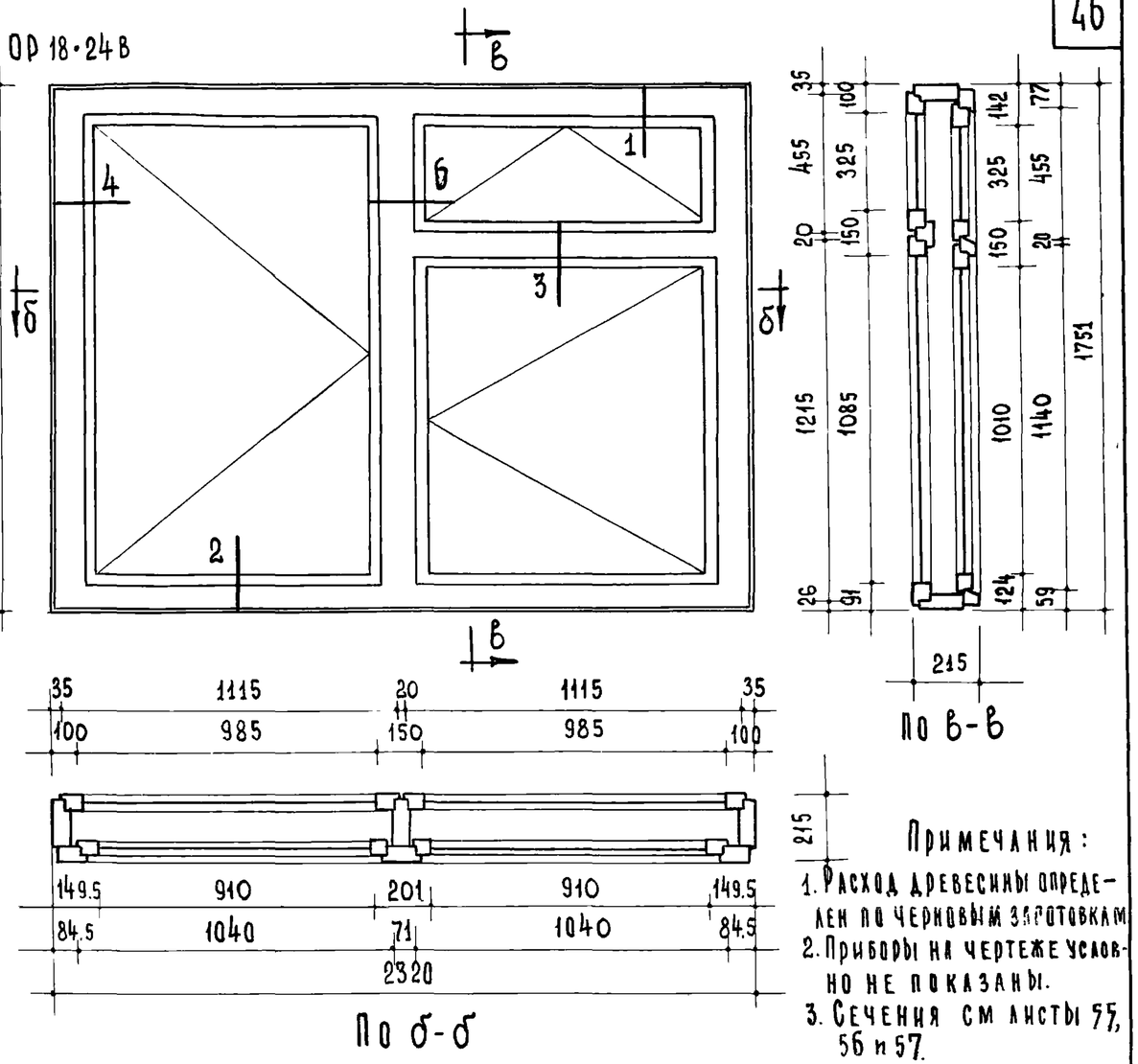

По в-в

По б-б

Примечания:

1. Расход древесины определен по черновым заготовкам
2. Приборы на чертеже условно не показаны.
3. Сечения см листы 55, 56 и 57.

Наименование	ОР 18-24 Объем м³	ОР 18-24 Кол-во шт	ОР 18-24 В Объем м³	ОР 18-24 В Кол-во шт
Древесина коробки	0.158	—	0.169	—
Древесина переплетов	0.105	—	0.126	—
Петли врезные ПВЦ 100 ГОСТ 5088-65	—	8	—	8
Петли врезные со сквозным стержнем ПВС ГОСТ 5088 65	—	—	—	4
Завертки оконные врезные ЗВ ГОСТ 5090-65	—	8	—	8
Упоры оконные ГОСТ 5091-65	—	2	—	2
Угольники оконные УП-75 ГОСТ 5091-65	—	16	—	20

Наименование		ОР 18-24 Кол-во шт	ОР 18-24 м²	ОР 18-24 пог. м.	ОР 18-24 В Кол-во шт.	ОР 18-24 В м²	ОР 18-24 В пог м
Стекло оконное		—	—	—	—	—	—
Внутренних переплетов наружных переплетов		—	—	—	—	—	—
1575 × 1000 — шт. 2	1500 × 925 — шт. 2	2 | 2	3,15 | 2,78	—	1 | 1	1,58 | 1,39	—
1100 × 1000 — шт. 1	1025 × 925 — шт. 1	—	—	—	1 | 1	1,10 | 0,95	—
340 × 1000 — шт. 1	340 × 925 — шт. 1	—	—	—	1 | 1	0,34 | 0,31	—
Фрамужный прибор		—	—	—	1	—	—
Прокладки уплотн полиуретановые ГОСТ 10174-62		—	—	11,22	—	—	13,41
Фиксатор открывания окон ФП ГОСТ 5091-65		2	—	—	2	—	—

ТК 1966	Оконные блоки с раздельными переплетами	Марка: ОР18·24 ОР18·24В	Серия: ИИ-03-01 Альбом 47 Лист 37

Т. Балакшина — Гл. инженер проекта
К. Абдизова — Гл. специалист
Н. Фетисова — Гл. инженер института
В. Грехов — Гл. инженер института
А. Шехутинский — Гл. инженер института

ЦНИИЭП учебных зданий

10113 47

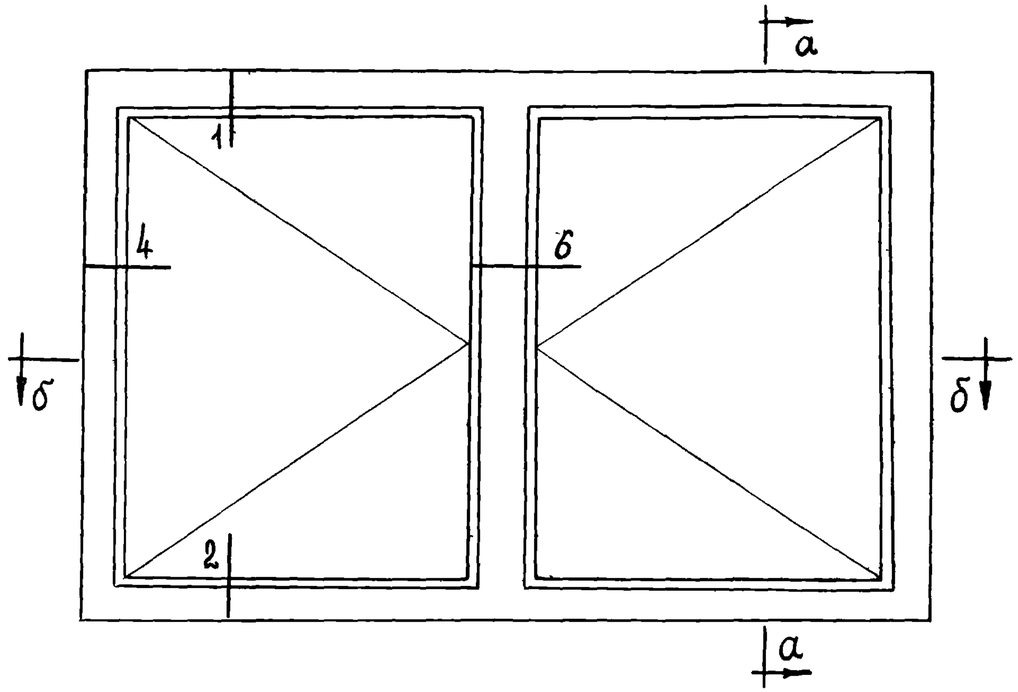

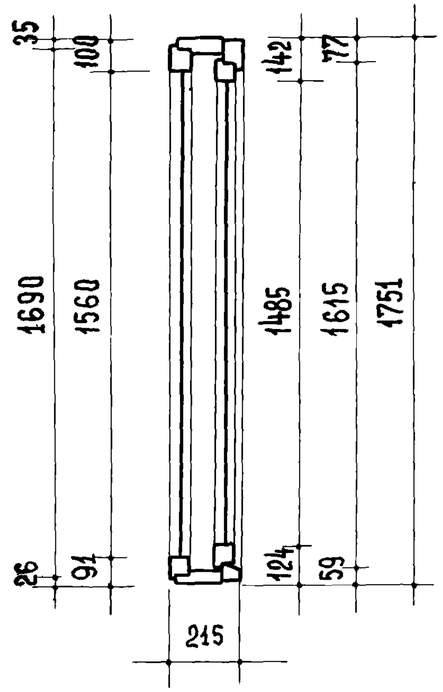

По а-а

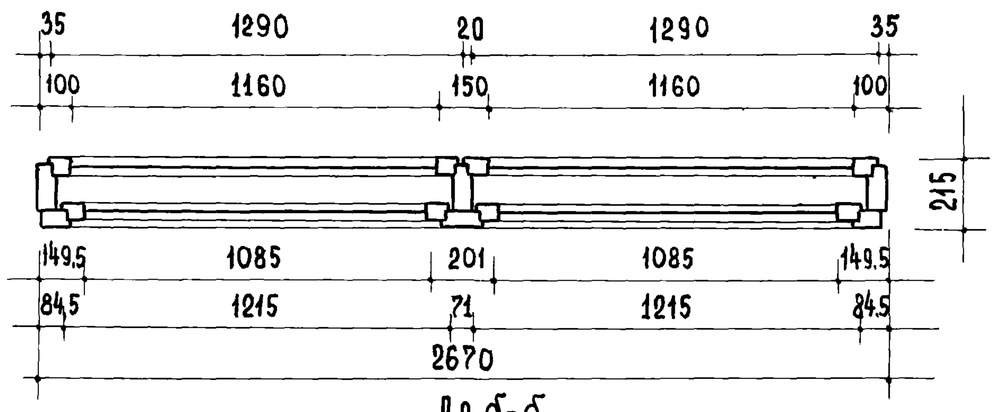

По б-б

Наименование	ОР 18-27 Объем м3	ОР 18-27 Кол-во шт.
Древесина коробки	0.168	—
Древесина переплетов	0.111	—
Петли врезные ПВЦ 100 ГОСТ 5088-65	—	8
Завертки оконные врезные ЗВ ГОСТ 5090-65	—	8
Упоры оконные ГОСТ 5091-65	—	2
Угольники оконные УП-75 ГОСТ 5091-65	—	16

Наименование		ОР 18-27 Кол-во шт.		ОР 18-27 М2		ОР 18-27 Пог. м.
Стекло оконное		—		—		—
Внутренних переплетов	наружных переплетов	—		—		—
1575 × 1175 шт. 2	1500 × 1100 шт. 2	2	2	3,78	3,30	—
Фрамужный прибор		—		—		—
Прокладки уплотн. полиуретановые ГОСТ 10174-62		—		—		11.92
Фиксатор открывания окон ФП ГОСТ 5091-65		2		—		—

Примечания:

1. Расход древесины определен по черновым заготовкам
2. Приборы на чертеже условно не показаны.
3. Сечения см. листы 55; 56 и 57.

ТК 1966 г.	ОКОННЫЙ БЛОК С РАЗДЕЛЬНЫМИ ПЕРЕПЛЕТАМИ	Марка: ОР 18-27	Серия ИИ-03-01 Альбом 47 Лист 38

Т. Балакшина | К. Абызова | Н. Фетисова | В. Грехов | А. Шелутинский | Учебных зданий

10113 48

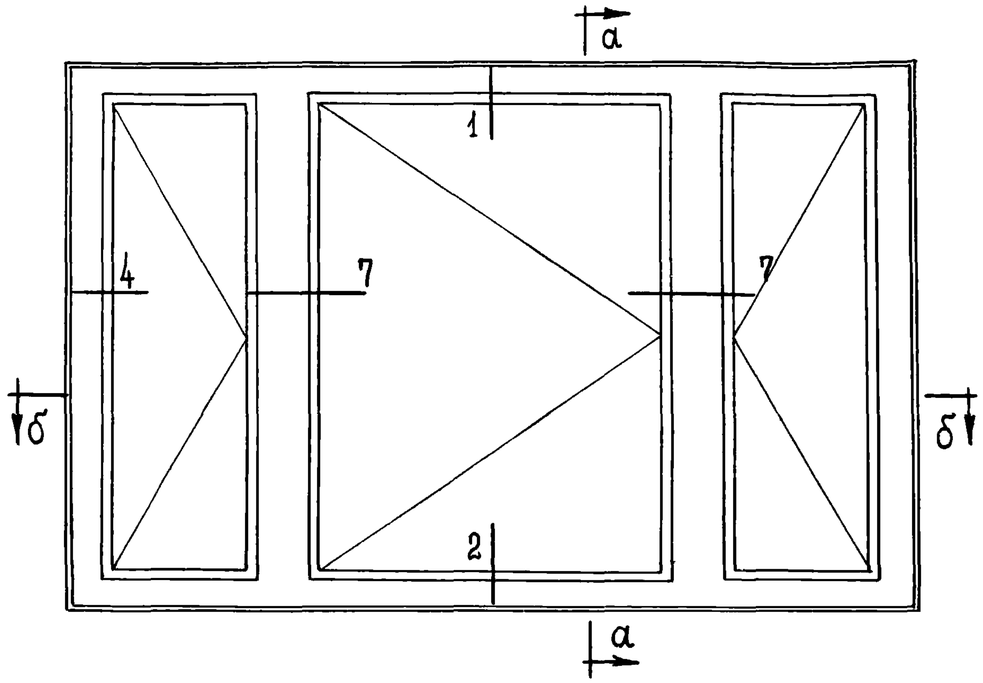

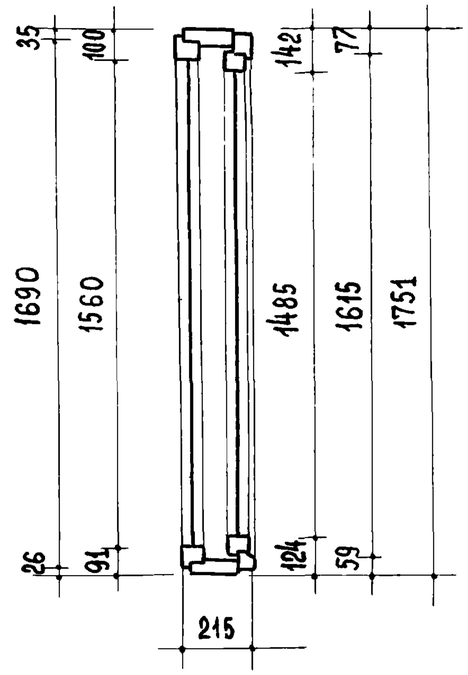

По а-а

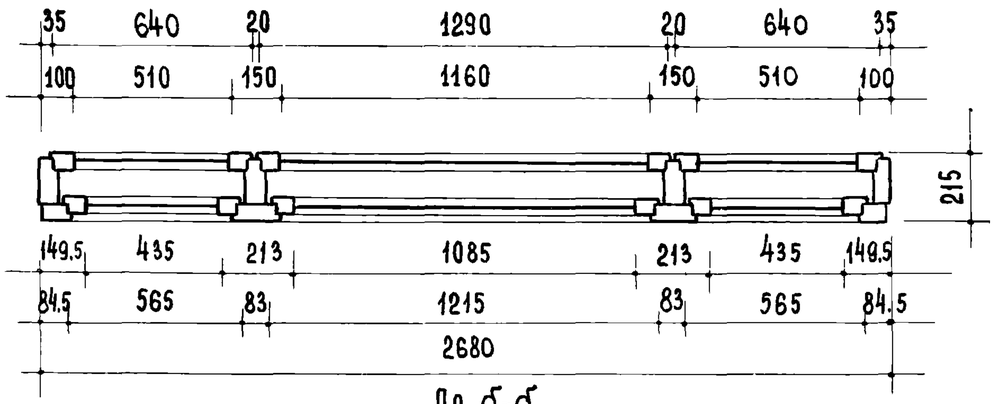

По б-б

Наименование	ОР 18-27А Объем м³	ОР 18-27А Кол-во шт.
Древесина коробки	0.205	—
Древесина переплетов	0.143	—
Петли врезные ПВЦ 100 ГОСТ 5088-65	—	12
Завертки оконные врезные ЗВ ГОСТ 5090-65	—	12
Упоры оконные ГОСТ 5091-65	—	3
Угольники оконные УП-75 ГОСТ 5091-65	—	24

Наименование		ОР 18-27А Кол-во шт.		м²		пог. м.
Стекло оконное		—		—		—
Внутренних переплетов	наружных переплетов	—		—		—
1575 × 525 шт. 2	1500 × 450 шт. 2	2	2	1,66	1,34	—
1575 × 1175 шт. 1	1500 × 1100 шт. 1	1	1	1,85	1,65	—
Фрамужный прибор		—		—		—
Прокладки уплотн. полиуретановые ГОСТ 10174-62		—		—		15,28
Фиксатор открывания окон ФП ГОСТ 5091-65		3		—		—

Примечания:

1. Расход древесины определен по черновым заготовкам.
2. Приборы на чертеже условно не показаны.
3. Сечения см. листы 55; 56 и 57.

Проверил	Т. Балакшина	
Техник		
И.о. инженера	К. Абызова	К. Абызова
Гл. инженер пр-та	Н. Фетисова	Н. Фетисова
И.о. нач. отдела	В. Греков	В. Греков
Гл. инженер ин-та	А. Шелутинский	А. Шелутинский

ЦНИИЭП учебных зданий

ТК 1966 г.

Оконный блок с раздельными переплетами

Марка ОР 18-27А

Серия ИИ-03-01

Альбом 47

Лист 39

10113 49

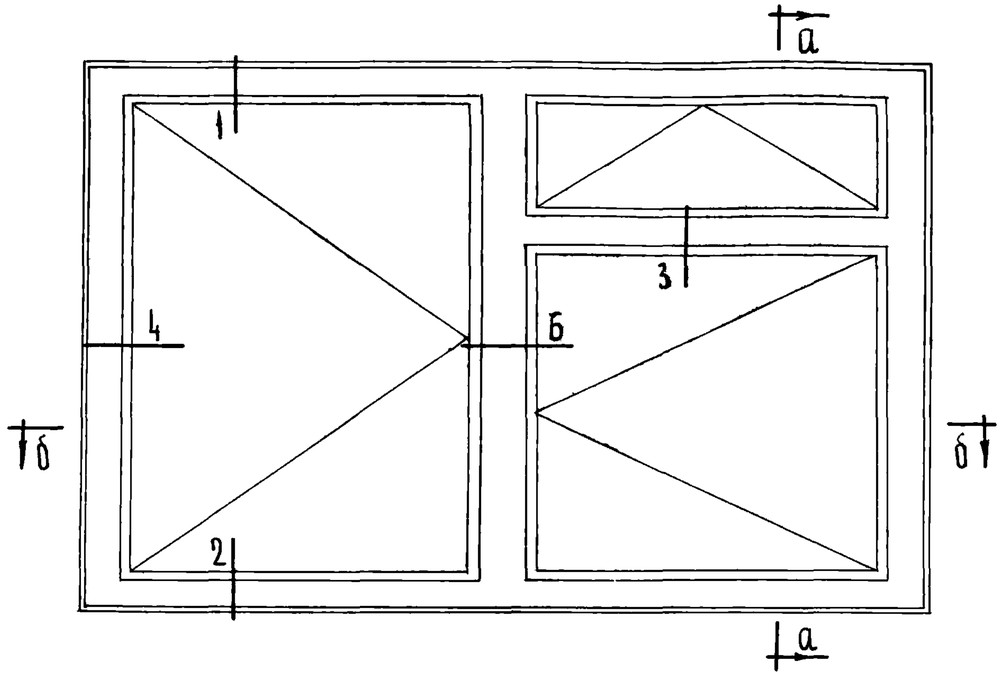

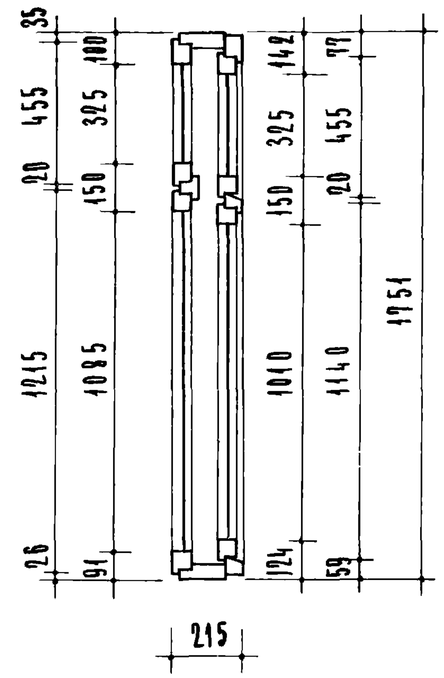

по а-а

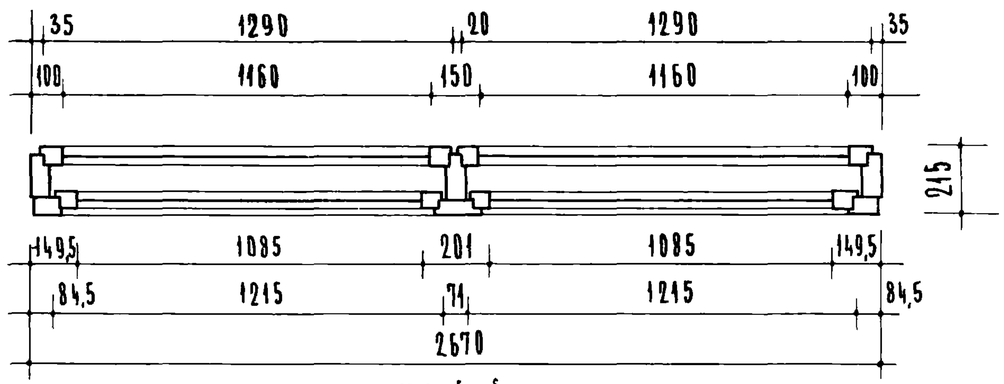

по б-б

Примечания:

1. Расход древесины определен по черновым заготовкам
2. Приборы на чертеже условно не показаны
3. Сечения см. листы 55; 56 и 57.

Наименование	ОР 18-27 В Объем м3	ОР 18-27 В Кол-во шт.
Древесина коробки	0,18	—
Древесина переплетов	0,136	—
Петли врезные ПВЦ 100 ГОСТ 5088-65	—	8
Петли врезные со сквозным стержнем ПВС ГОСТ 5088 65	—	4
Завертки оконные врезные ЗВ ГОСТ 5090-65	—	8
Упоры оконные ГОСТ 5091-65	—	2
Угольники оконные УП-75 ГОСТ 5091-65	—	20

Наименование		ОР 18-27 В Кол-во шт		м2		пог. м.
Стекло оконное		—		—		—
Внутренних переплетов	наружных переплетов	—		—		—
1575×1175 шт. 1	1500×1100 шт. 1	1	1	1,85	1,65	—
1100×1175 шт. 1	1025×1100 шт. 1	1	1	1,29	1,13	—
340×1175 шт. 1	340×1100 шт 1	1	1	0,40	0,37	—
Фрамужный прибор		1		—		—
Прокл. уплотн. полиуретановые ГОСТ 10174-62		—		—		14,46
Фиксатор открывания окон ФП ГОСТ 5091-65		2		—		—

ТК 1966	Оконный блок с раздельными переплетами	Марка ОР 18-27в	Серия ИИ-03-01 Альбом 47 Лист 40

Инженерные изыскания: Т. Балакшина, К. Абызова, И. Фетисова, И. Шелутинский, В. Грехов

10113 50

ОР 21·09

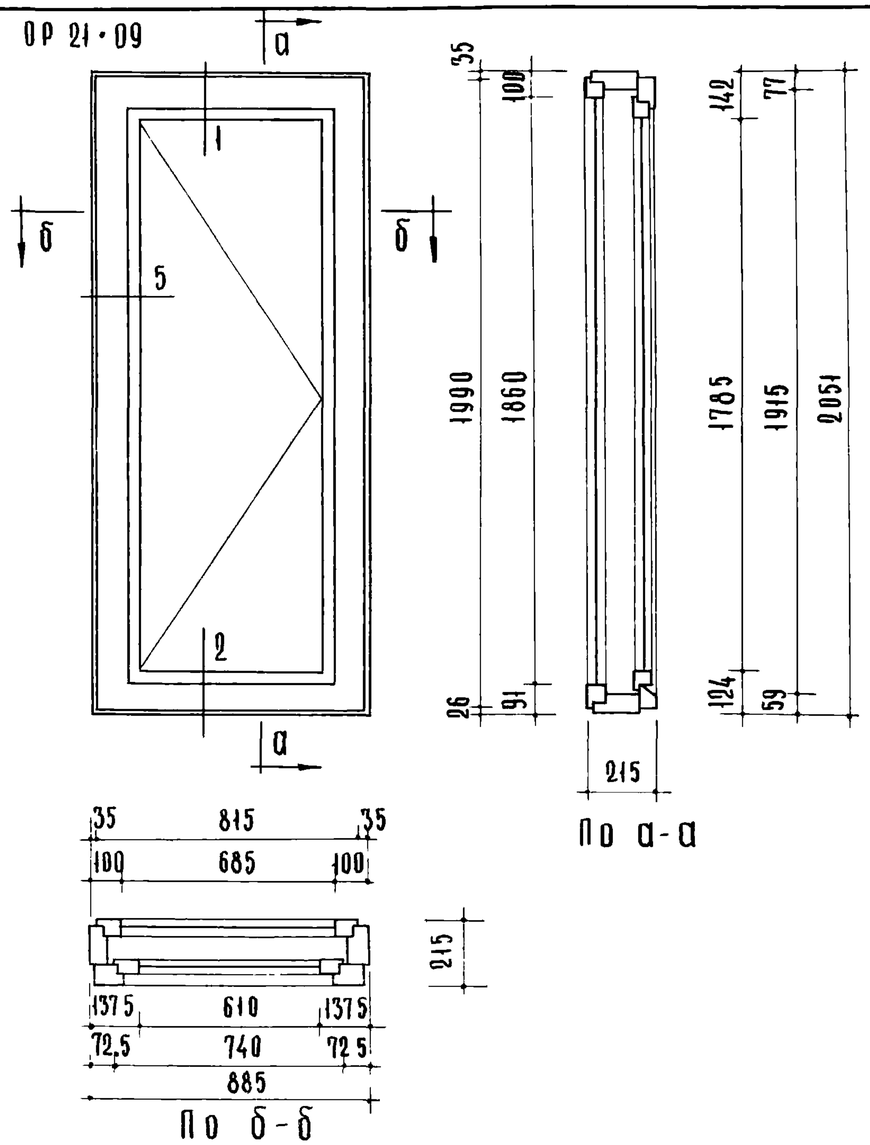

По а-а

По б-б

ОР 21·09в

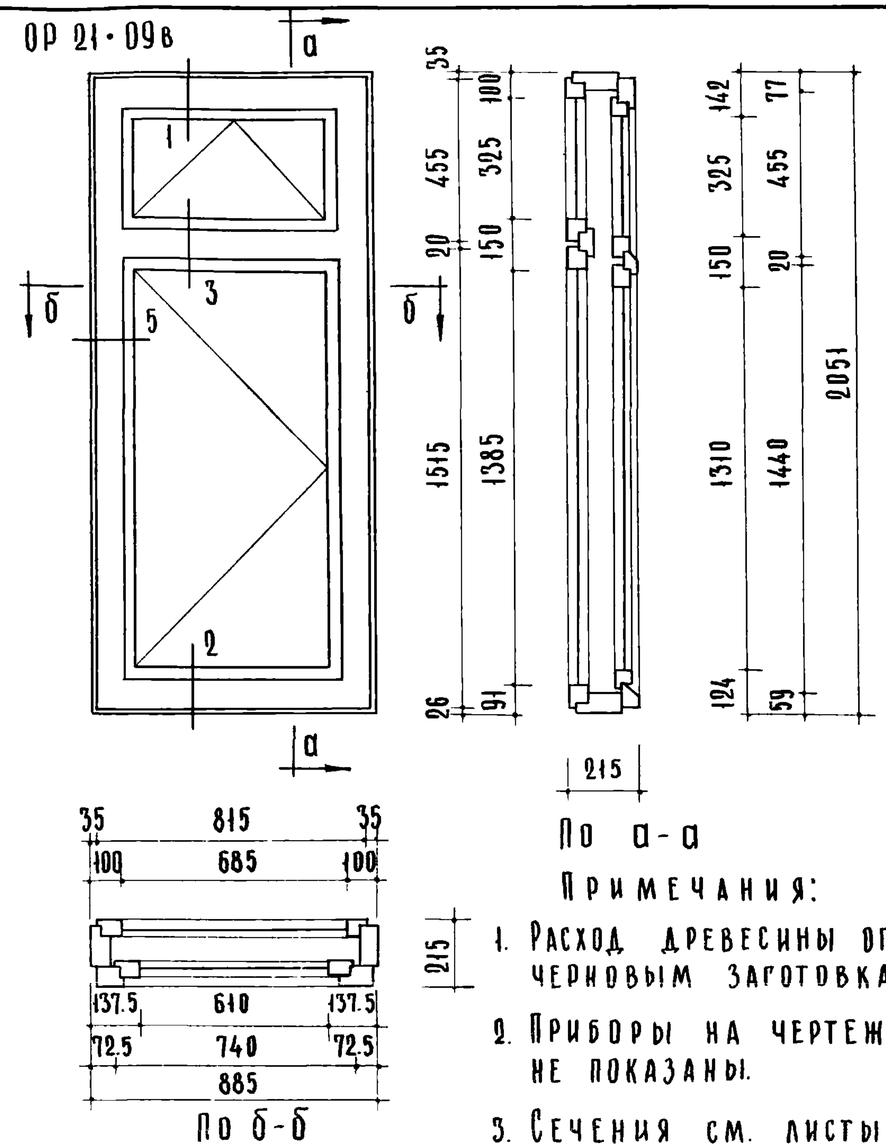

По а-а

По б-б

Примечания:

1. Расход древесины определён по черновым заготовкам.
2. Приборы на чертеже условно не показаны.
3. Сечения см. листы 55 и 56.

Наименование	ОР 21·09 Об'ем м³	ОР 21·09 Колич шт	ОР 21·09в Об'ем м³	ОР 21·09в Колич шт
Древесина коробки	0.093	—	0.101	—
Древесина переплётов	0.052	—	0.068	—
Петли врезные ПВЦ100 ГОСТ 5088-65	—	4	—	4
Петли врезные со сквозным стержнем ПВС ГОСТ 5088 65	—	—	—	4
Завёртки оконные врезные ЗВ ГОСТ 5090-65	—	4	—	4
Упоры оконные ГОСТ 5091-65	—	1	—	1
Угольники оконные УП-75 ГОСТ 5091-65	—	8	—	12

Наименование		ОР 21·09 Колич шт.	ОР 21·09 м²	ОР 21·09 пог м	ОР 21·09в Колич. шт.	ОР 21·09в м²	ОР 21·09в пог м
Стекло оконное		—	—	—	—	—	—
Внутренних переплетов	Наружных переплетов	—	—	—	—	—	—
1875 × 700 - шт. 1	1800 × 625 шт. 1	1 | 1	1,31 | 1,13	—	—	—	—
1400 × 700 - шт. 1	1325 × 625 шт. 1	—	—	—	1 | 1	0,98 | 0,83	—
340 × 700 - шт. 1	340 × 625 шт. 1	—	—	—	1 | 1	0,24 | 0,21	—
Фрамужный прибор		—	—		1	—	
Прокладки уплот. полиуретановые ГОСТ 10174-62		—	—	5.61	—	—	7.20
Фиксатор открывания окон ФП ГОСТ 5091-65		1	—	—	1	—	—

ТК 1966

Оконные блоки с раздельными переплётами

Марка ОР 21·09 ОР 21·09в

Серия ИИ-03-01

Альбом 47 Лист 41

Учебных зданий

Т. Балакшина · О. Гвоздева · К. Абызова · Н. Фетисова · В. Греков · А. Шелутинский

Н. Фетисова | К. Давыдова | А. Васильева | Т. Балашина
В. Грекив
И. Шелушинский

ОР 21·12

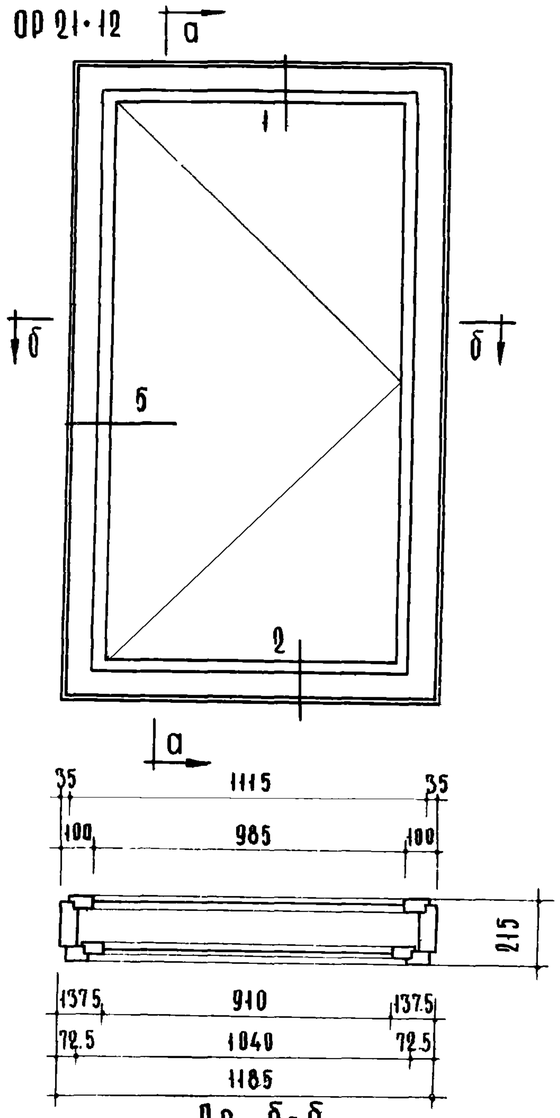

По б-б

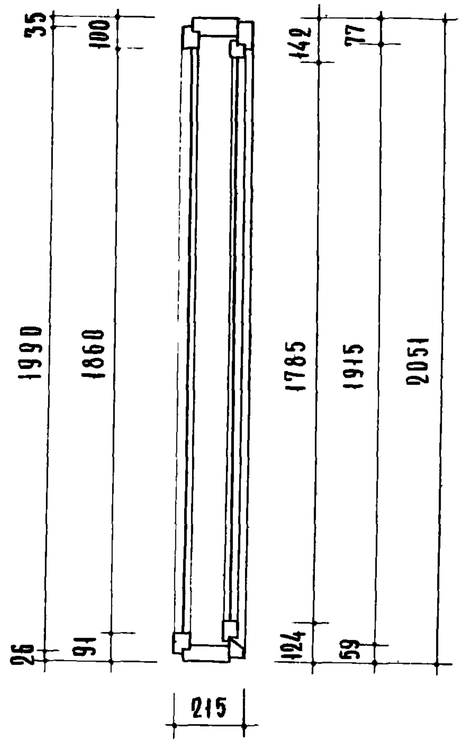

По а-а

ОР 21·12в

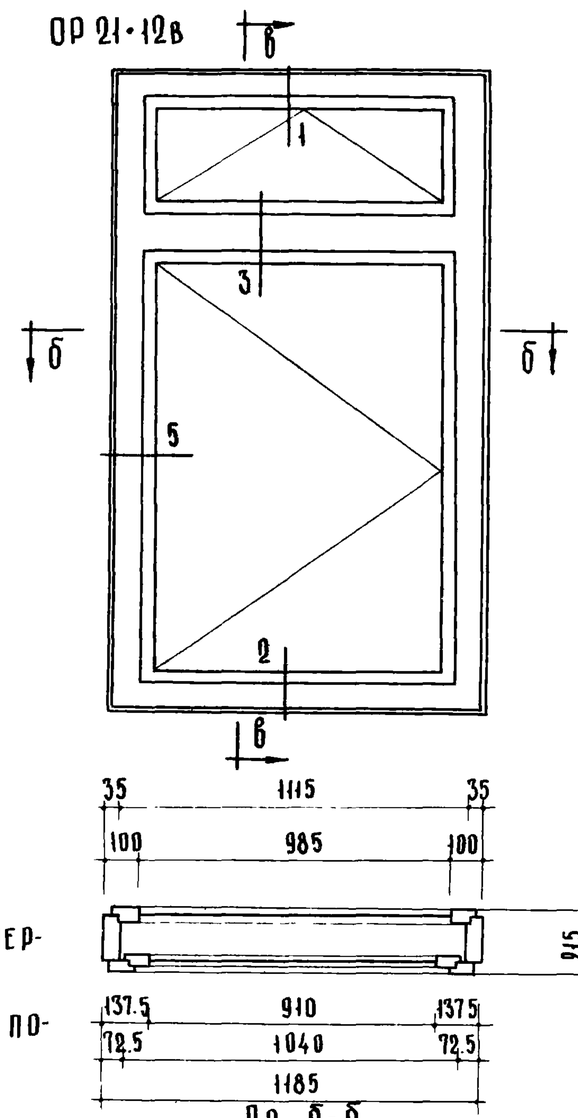

По б-б

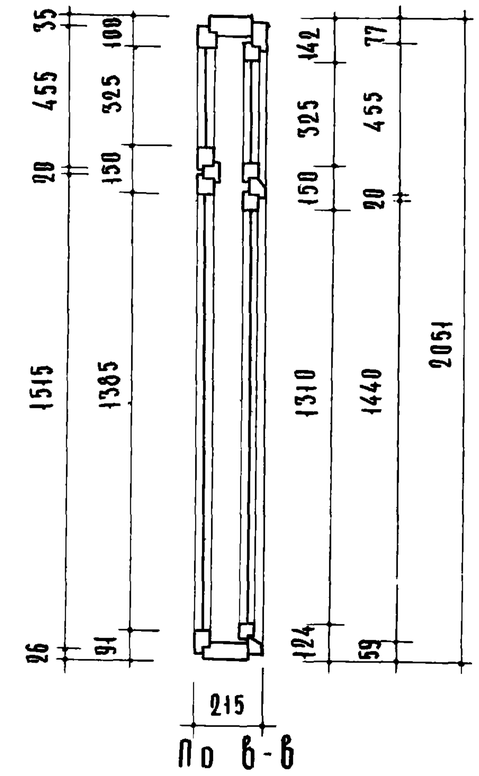

По в-в

Примечания:

1. Расход древесины определён по черновым заготовкам.
2. Приборы на чертеже условно не показаны.
3. Сечения см. листы 55 и 56.

Наименование	ОР 21·12 Объем м³	ОР 21·12 Колич. шт.	ОР 21·12в Объем м³	ОР 21·12в Колич. шт.
Древесина коробки	0.102	—	0.112	—
Древесина переплётов	0.058	—	0.079	—
Петли врезные ПВЦ 100 ГОСТ 5088-65	—	4	—	4
Петли врезные со сквозным стержнем ПВС ГОСТ 5088-65	—	—	—	4
Завертки оконные врезные ЗВ ГОСТ 5090-65	—	4	—	4
Упоры оконные ГОСТ 5091-65	—	1	—	1
Угольники оконные УП-75 ГОСТ 5091-65	—	8	—	12

Наименование		ОР 21·12 Колич. шт.		ОР 21·12 м²		ОР 21·12 пог. м	ОР 21·12в Колич. шт.		ОР 21·12в м²		ОР 21·12в пог. м
Стекло оконное		—		—		—	—		—		—
Внутренних переплётов	Наружных переплётов	—		—		—	—		—		—
1875 × 1000 шт. 1	1800 × 925 шт. 1	1	1	1,88	1,67	—	—		—		—
1400 × 1000 шт. 1	1325 × 925 шт. 1	—		—		—	1	1	1,40	1,23	—
340 × 1000 шт. 1	340 × 925 шт. 1	—		—		—	1	1	0,34	0,32	—
Фрамужный прибор		—		—		—	1		—		—
Прокл. уплотн. полиуретановые ГОСТ 10174-62		—		—		6.21	—		—		840
Фиксатор открывания окон ФП ГОСТ 5091-65		1		—		—	1		—		—

ТК 1966	Оконные блоки с раздельными переплётами	Марка ОР 21·12 ОР 21·12в	Серия ИИ-03-01	Альбом 47	Лист 42

10113 52

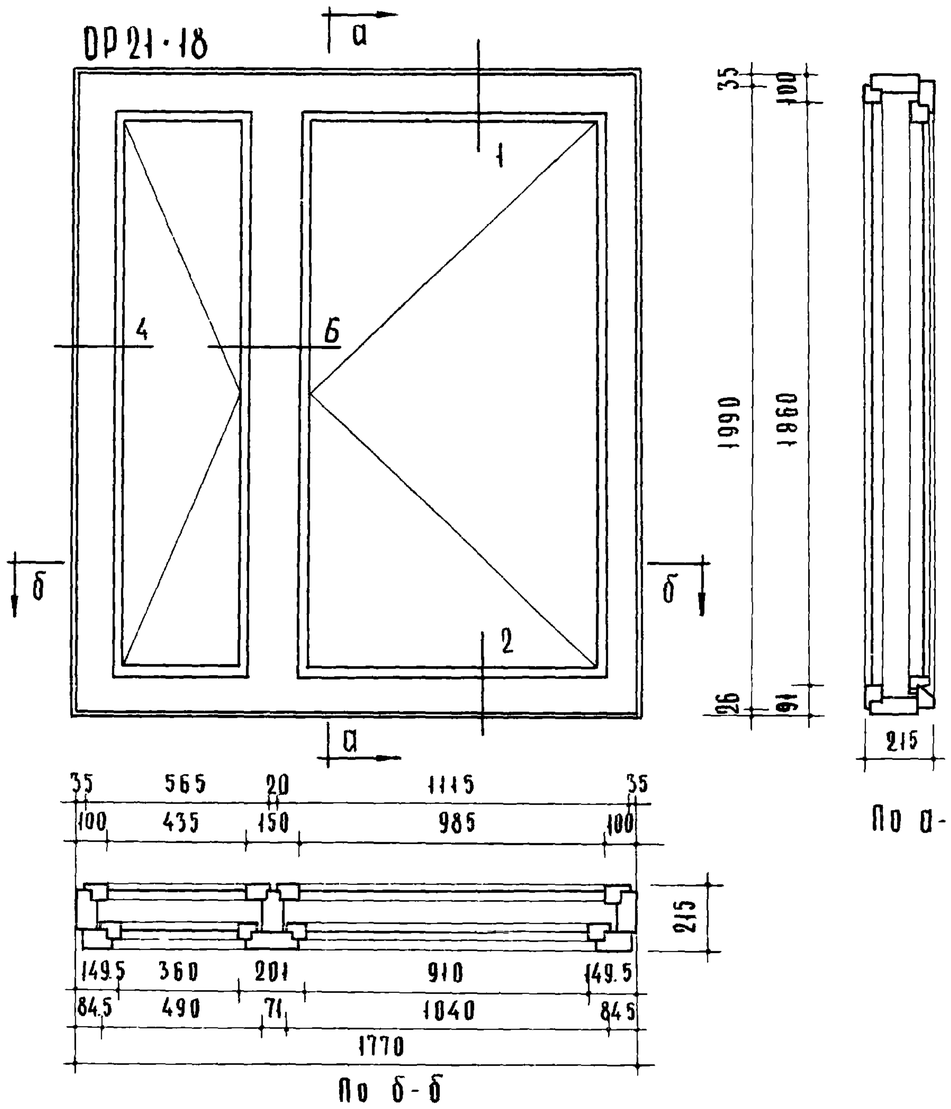

По а-а

По б-б

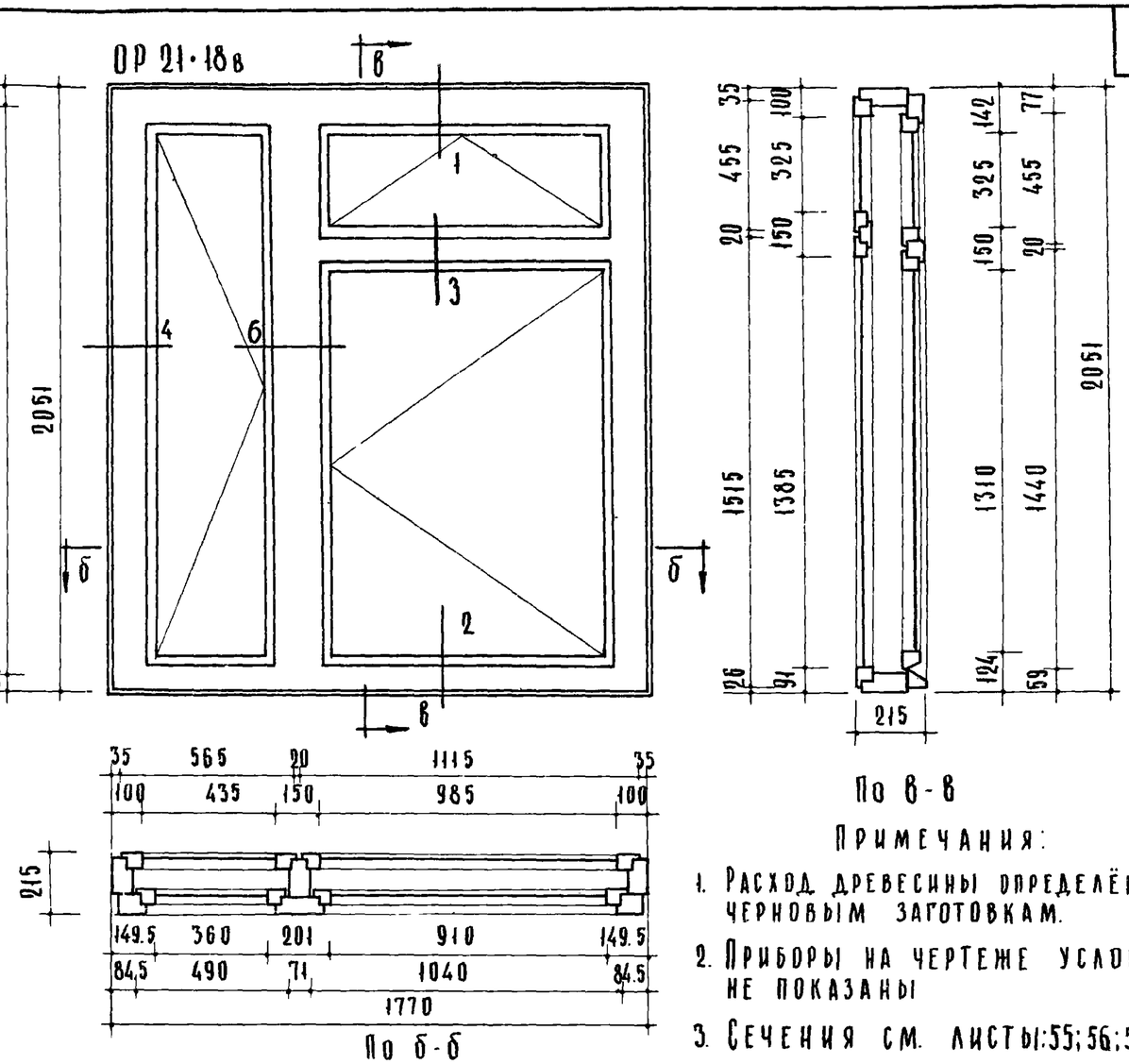

По в-в

По б-б

Примечания:

1. Расход древесины определён по черновым заготовкам.
2. Приборы на чертеже условно не показаны
3. Сечения см. листы:55;56;57.

Наименование	ОР 21·18 Объем м³	ОР 21·18 Колич. шт.	ОР 21·18 в Объем м³	ОР 21·18 в Колич. шт.
Древесина коробки	0.158	—	0.168	—
Древесина переплётов	0.106	—	0.127	—
Петли врезные ПВЦ 100 ГОСТ 5088-65	—	8	—	8
Петли врезные со сквозным стержн. ПВС ГОСТ 5088-65	—	—	—	4
Завёртки оконные врезные ЗВ ГОСТ 5090-65	—	8	—	8
Упоры оконные ГОСТ 5091-65	—	2	—	2
Угольники оконные УП-75 ГОСТ 5091-65	—	16	—	20

Наименование		ОР 21·18 Колич. шт.		ОР 21·18 м²		ОР 21·18 пог. м	ОР 21·18 в Колич. шт.		ОР 21·18 в м²		ОР 21·18 в пог. м
Стекло оконное		—		—		—	—		—		—
Внутренних переплётов	Наружных переплётов	—				—	—		—		—
1875 × 1000 – 1 шт.	1800 × 925 – 1 шт.	1	1	1,86	1,67	—	—		—		—
1875 × 450 – 1 шт.	1800 × 375 – 1 шт.	1	1	0,84	0,66	—	1	1	0,84	0,66	—
1400 × 1000 – 1 шт.	1325 × 925 – 1 шт.	—		—		—	1	1	1,4	1,23	—
340 × 1000 – 1 шт.	340 × 925 – 1 шт	—		—		—	1	1	0,34	0,32	—
Фрамужный прибор		—		—		—	1		—		—
Прокл. уплотн. полиуретановые ГОСТ 10174-62		—		—		11.32	—		—		13.51
Фиксатор открывания окон ФП ГОСТ 5091-65		2		—		—	2		—		—

ЦНИИЭП учебных зданий

Гл. инж. пр-та	Н. Фетисова	
И.о. нач. отд.	В. Греков	
Гл. инж. пр-та	А. Шелутинский	
И.о. инж.	К. Абызова	
Техник	Ф. Самурханова	
Проверил	Т. Балакшина	

ТК 1966

Оконные блоки с раздельными переплётами

Марки ОР 21·18, ОР 21·18в

Серия ИИ-03-01

Альбом 47 Лист 43

10113 53

ОР 21-21

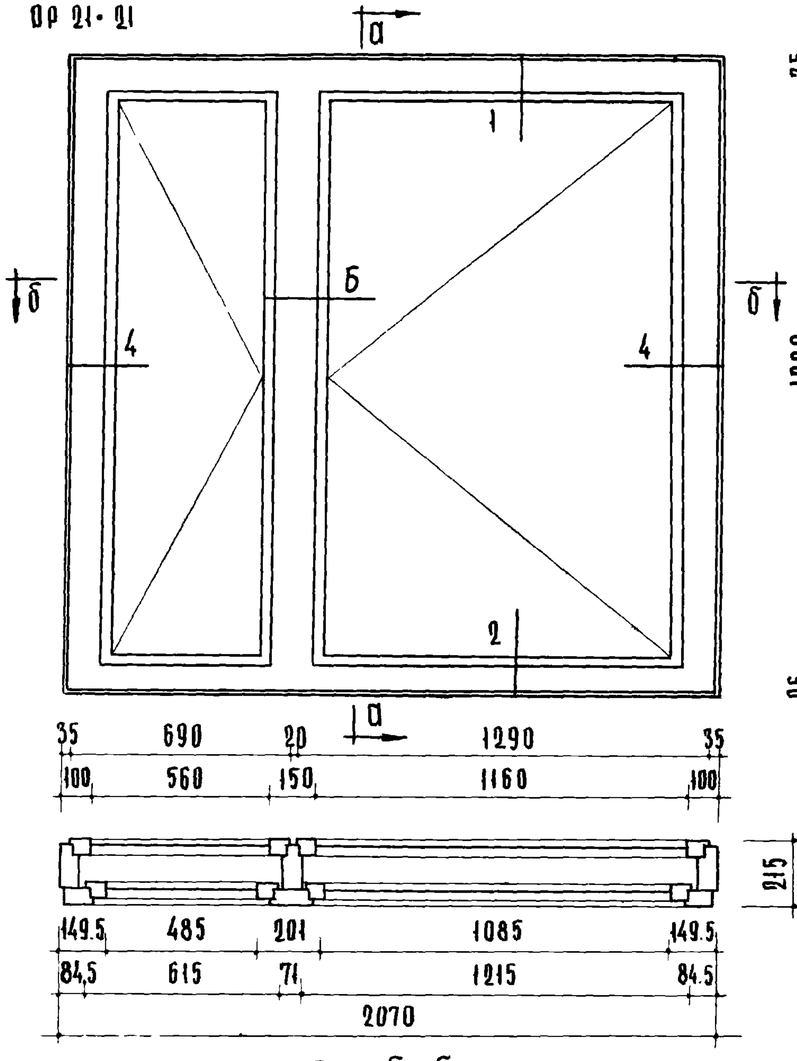

По б-б

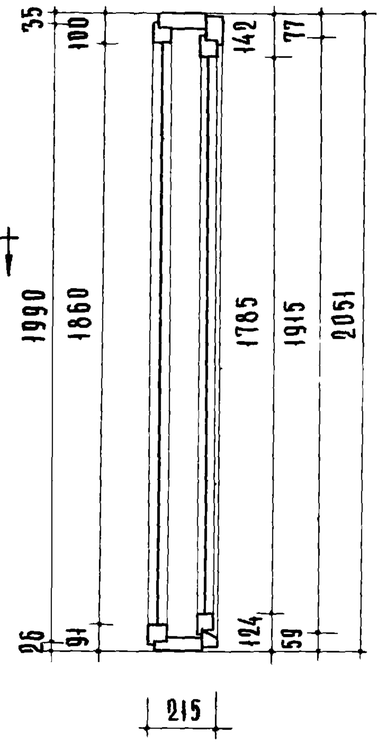

По а-а

ОР 21-21в

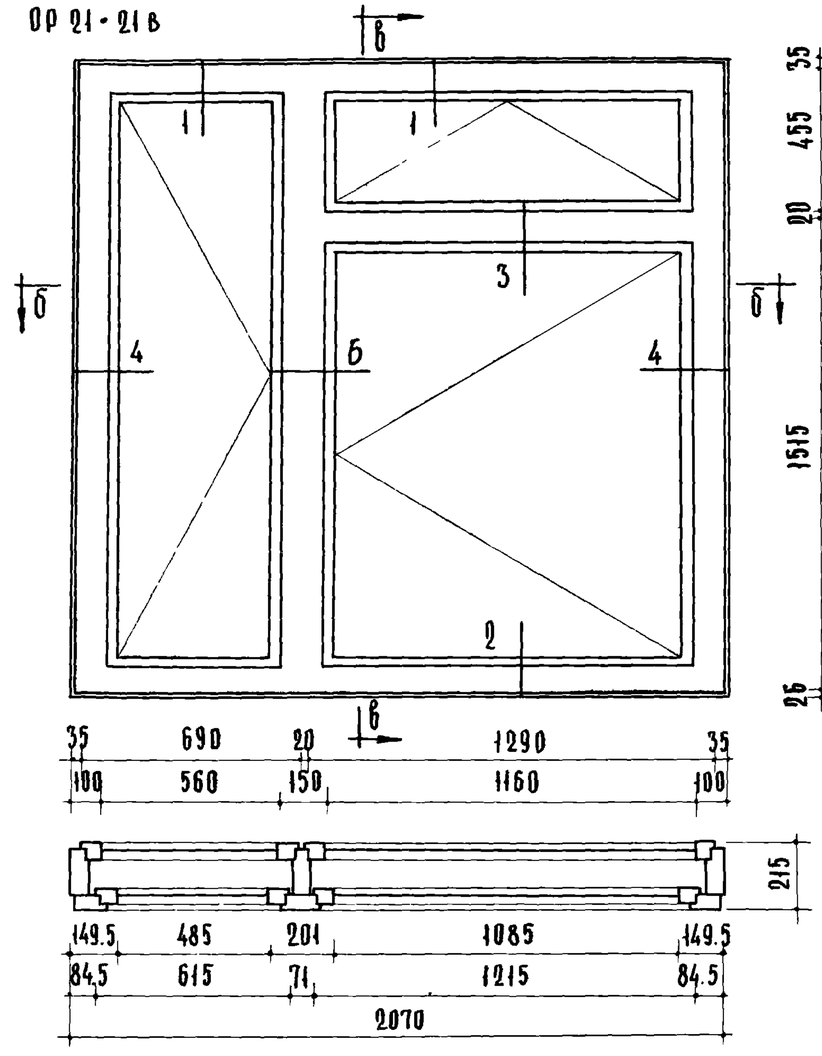

По б-б

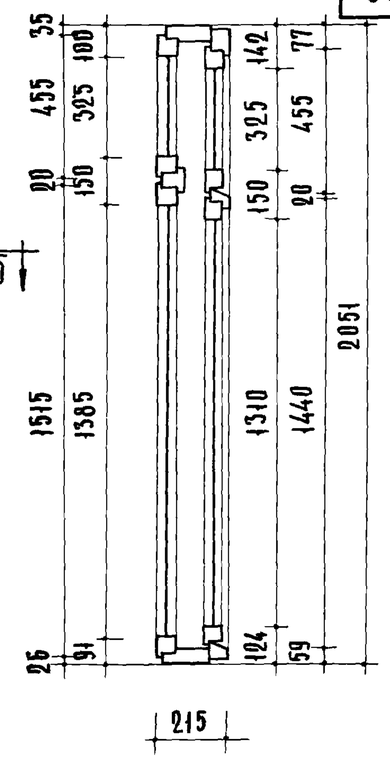

По в-в

Примечания:

1. Расход древесины определён по черновым заготовкам.
2. Приборы на чертеже условно не показаны.
3. Сечения см. листы 55, 56, 57.

Наименование	ОР 21-21 объём м³	ОР 21-21 колич. шт.	ОР 21-21в объём м³	ОР 21-21в колич. шт.
Древесина коробки	0.167	—	0.178	—
Древесина переплётов	0.111	—	0.136	—
Петли врезные ПВЦ100 ГОСТ 5088-65	—	8	—	8
Петли врезные со сквозным стержнем ПВС ГОСТ 5088-62	—	—	—	4
Завёртки оконные врезные ЗВ ГОСТ 5090-65	—	8	—	8
Упоры оконные ГОСТ 5091-65	—	2	—	2
Угольники оконные УП-75 ГОСТ 5091-65	—	16	—	20
Фиксатор открывания окон ФП ГОСТ 5091-65	—	2	—	2

Наименование		ОР 21-21 колич. шт.		ОР 21-21 м²		ОР 21-21 пог. м	ОР 21-21в колич. шт.		ОР 21-21в м²		ОР 21-21в пог. м
Стекло оконное		—		—		—	—		—		—
Внутренних переплётов	Наружных переплётов	—		—		—	—		—		—
1875 × 1175 шт. 1	1800 × 1100 шт. 1	1	1	2.20	1,98	—	—		—		—
1875 × 575 шт. 1	1800 × 500 шт. 1	1	1	1,08	0,90	—	1	1	1,08	0,90	—
1400 × 1175 шт. 1	1325 × 1100 шт. 1	—		—		—	1	1	1,64	1,46	—
340 × 1175 шт. 1	340 × 1100 шт. 1	—		—		—	1	1	0,40	0,37	—
Фрамужный прибор		—		—		—	1		—		—
Прокладки уплотняющие полиуретановые ГОСТ 10174-62		—		—		11.92	—		—		14.46

ТК 1966	Оконные блоки с раздельными переплётами	Марка ОР21-21 ОР21-21в	Серия ИИ-03-01	Альбом 47	Лист 44

10113 54

ПРОВЕРИЛ	Т. БАЛАКШИНА	
ТЕХНИК	Л. ВАСИЛЬЕВА	
Н.Д. ИНЖЕНЕРА	К. АБЫЗОВА	
ГЛ.ИНЖ. ПР-ТА	Н. ФЕТИСОВА	
ГЛ.ИНЖ. ПР-ТА ЦО. НАЧ ОТД.	В. ГРЕКОВ	
ГЛ. ИНЖ. ПР-ТА	А. ШЕЛУТИНСКИЙ	

ЦЕНТРЭПРОЕКТ УЧЕБНЫХ ЗДАНИЙ

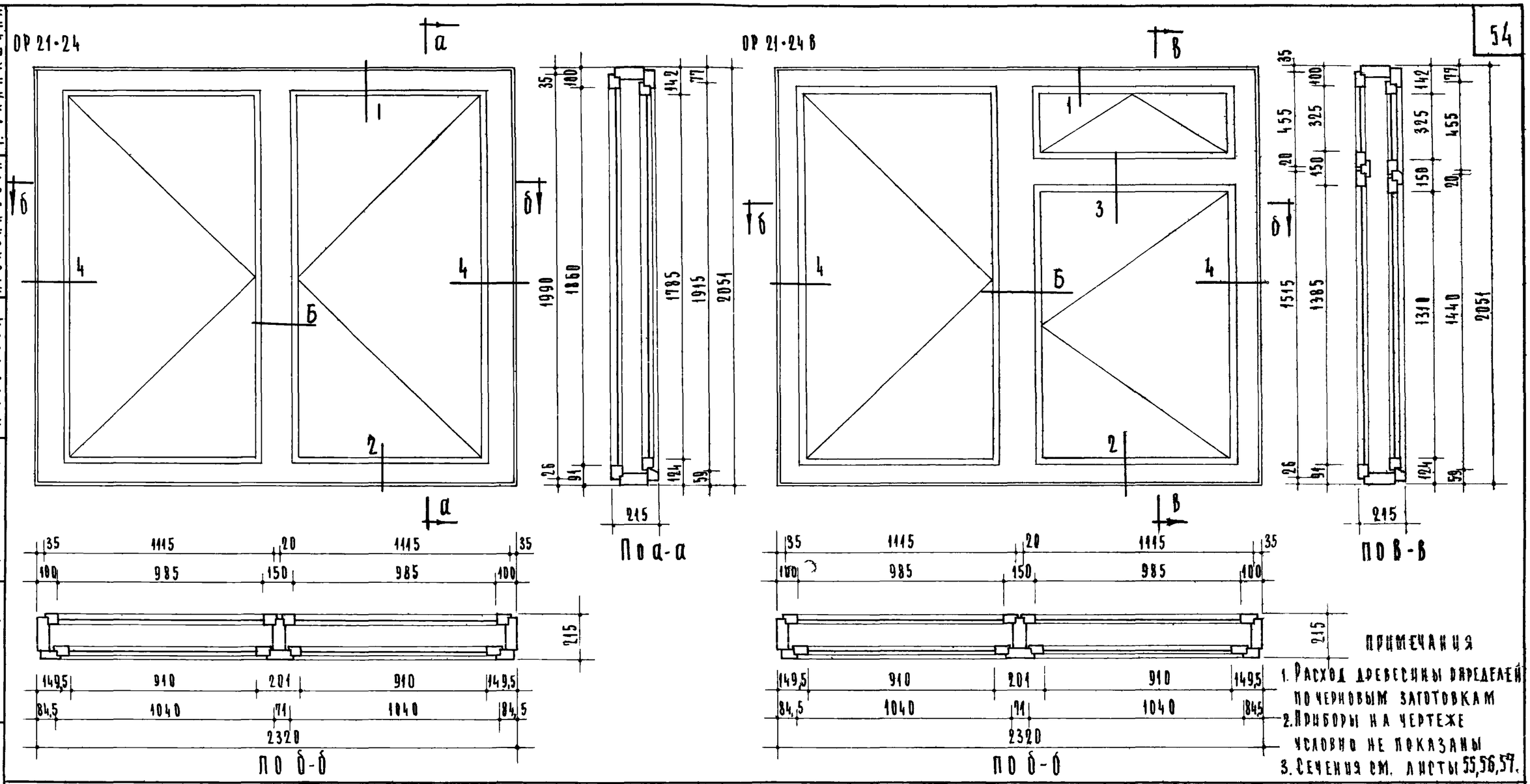

ПРИМЕЧАНИЯ

1. Расход древесины определен по черновым заготовкам
2. Приборы на чертеже условно не показаны
3. Сечения см. листы 55,56,57.

НАИМЕНОВАНИЕ	ОР 21-24 ОБЪЕМ М3	ОР 21-24 КОЛ-ВО ШТ.	ОР 21-24 В ОБЪЕМ М3	ОР 21-24 В КОЛ-ВО ШТ.
ДРЕВЕСИНА КОРОБКИ	0,174	—	0,184	—
ДРЕВЕСИНА ПЕРЕПЛЕТОВ	0,116	—	0,137	—
ПЕТЛИ ВРЕЗНЫЕ ПВЦ 100 ГОСТ 5088-65	—	8	—	8
ПЕТЛИ ВРЕЗНЫЕ СО СКВОЗНЫМ СТЕРЖНЕМ ПВС ГОСТ 5088-65	—	—	—	4
ЗАВЕРТКИ ОКОННЫЕ ВРЕЗНЫЕ ЗВ ГОСТ 5090-65	—	8	—	8
УПОРЫ ОКОННЫЕ ГОСТ 5091-65	—	2	—	2
УГОЛЬНИКИ ОКОННЫЕ УП-75 ГОСТ 5091-65	—	16	—	20

НАИМЕНОВАНИЕ		ОР 21-24 КОЛ-ВО ШТ.	ОР 21-24 М2	ОР 21-24 ПОГ. М.	ОР 21-24 В КОЛ-ВО ШТ	ОР 21-24 В М2	ОР 21-24 В ПОГ М
ФИКСАТОР ОТКРЫВАНИЯ ОКОН ФП ГОСТ 5091-65		2	—	—	0	—	—
СТЕКЛО ОКОННОЕ: ВНУТРЕННИХ ПЕРЕПЛЕТОВ	НАРУЖНЫХ ПЕРЕПЛЕТОВ	—	—	—	—	—	—
1875 × 1000 ШТ. 3	1800 × 925 ШТ. 3	2 | 2	3,75 | 3,33	—	1 | 1	1,88 | 1,17	—
1400 × 1000 ШТ. 1	1325 × 925 ШТ. 1	—	—	—	1 | 1	1,40 | 1,23	—
340 × 1000 ШТ. 1	340 × 925 ШТ. 1	—	—	—	1 | 1	0,34 | 0,32	—
ФРАМУЖНЫЙ ПРИБОР		—	—	—	1	—	—
ПРОКЛАДКИ ПОЛИУРЕТАНОВЫЕ ГОСТ 10174-62		—	—	12.42	—	—	14.61

ТК 1966	ОКОННЫЕ БЛОКИ С РАЗДЕЛЬНЫМИ ПЕРЕПЛЕТАМИ	МАРКА ОР 21-24 ОР 21-24В	СЕРИЯ ИИ-03-01 АЛЬБОМ 47 ЛИСТ 45

10113 55

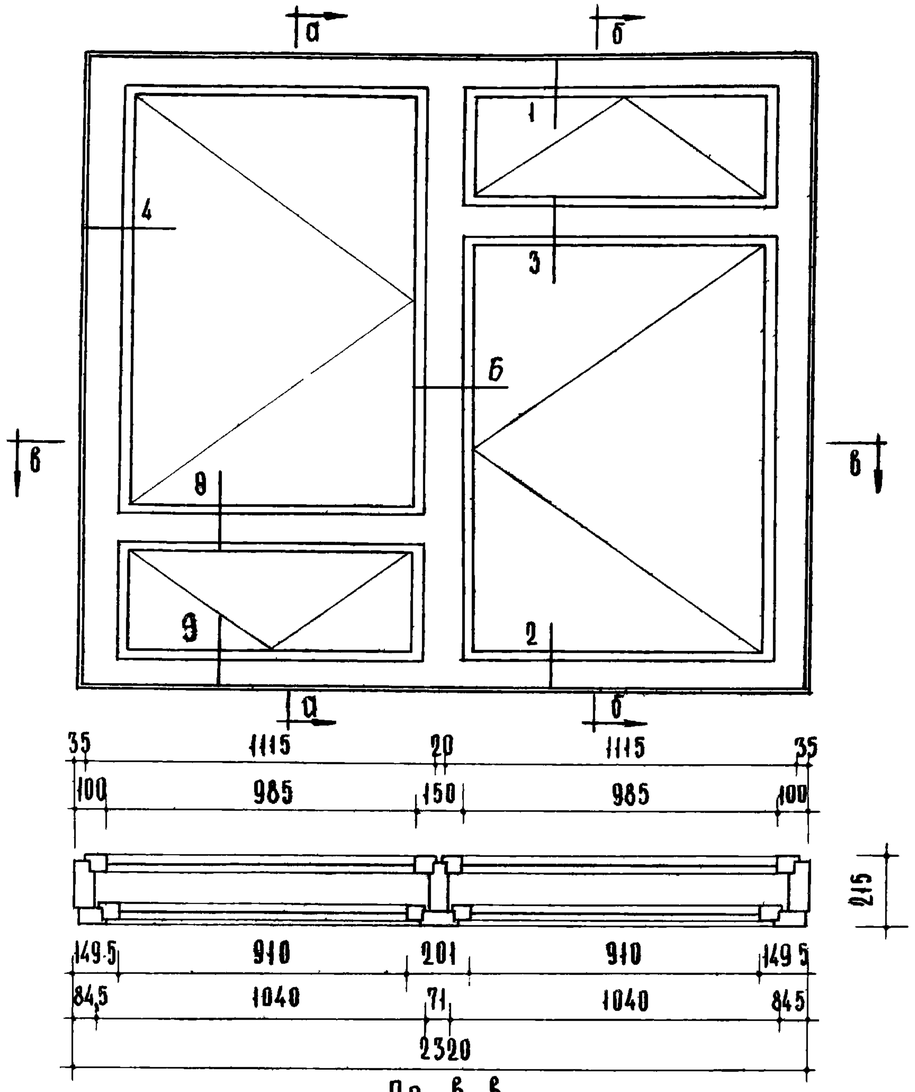

По в-в

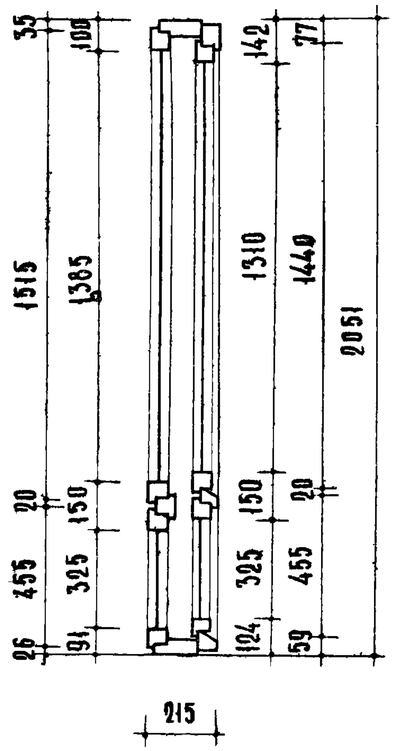

По а-а

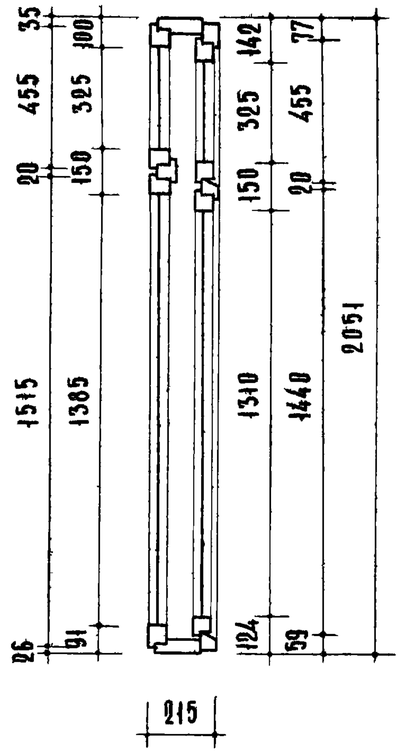

По б-б

Наименование	ОР 21-24 г Об'ем м³	Колич. шт.
Древесина коробки	0.194	—
Древесина переплетов	0.158	—
Петли врезные ПВЦ 100 ГОСТ 5088-65	—	8
Петли врезные со сквозным стержнем ПВС ГОСТ 5088-65	—	8
Завёртки оконные врезные 3В ГОСТ 5090-65	—	12
Упоры оконные ГОСТ 5091-65	—	2
Угольники оконные УП-75 ГОСТ 5091-65	—	24

Наименование		ОР 21-24 г Колич. шт.		м²		Пог. м
Стекло оконное		—		—		—
Внутренних переплётов	Наружных переплётов	—		—		—
1400 × 1000 шт. 2	1325 × 925 шт. 2	2	2	2,80	2,46	—
340 × 1000 шт. 2	340 × 925 шт. 2	2	2	0,68	0,64	—
		—				
Фрамужный прибор		1		—		—
Прокладки уплотняющие полиуретановые ГОСТ 10174-62		—		—		16.8
Фиксатор открывания окон ФП ГОСТ 5091-65		2		—		—

Примечания:

1. Расход древесины определен по черновым заготовкам.
2. Приборы на чертеже условно не показаны.
3. Сечения см. листы 55, 56, 57 и 58.

ТК 1966	Оконный блок с раздельными переплётами	Марка ОР 21-24 г	Серия ИИ-03-01	Альбом 47	Лист 46

10113 56

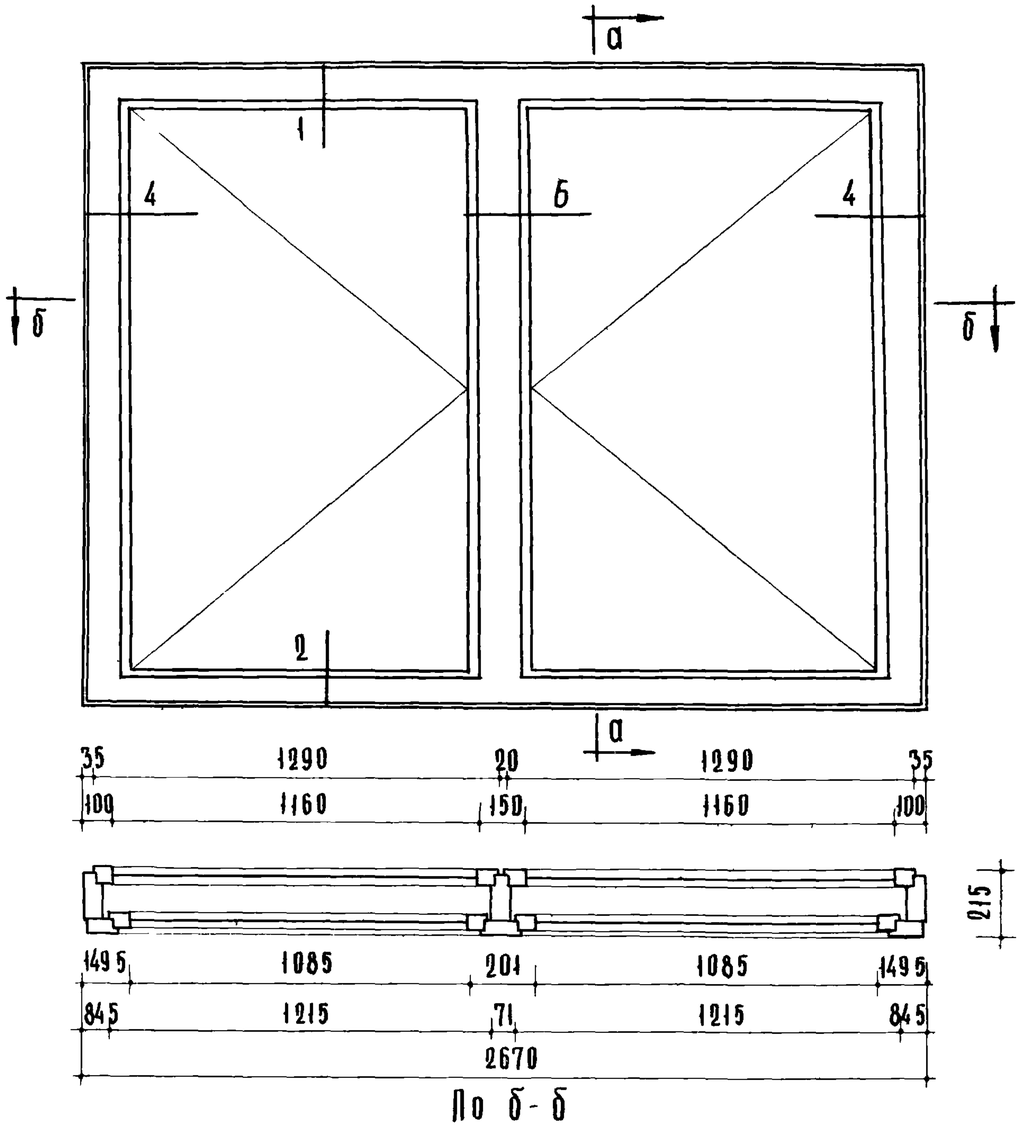

По б-б

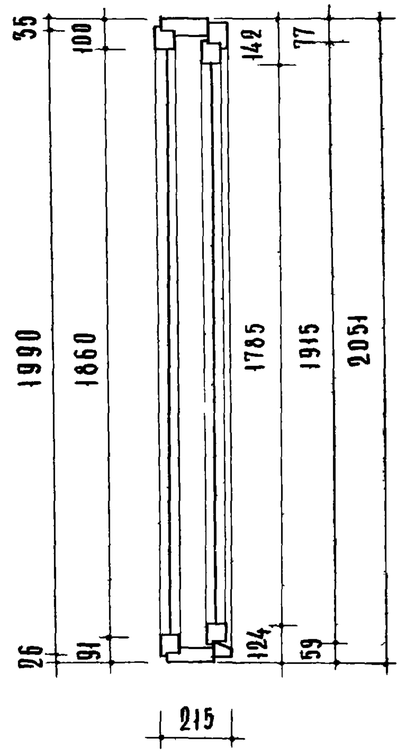

По а-а

Наименование	ОР 21-27 Объем м³	ОР 21-27 Колич. шт.
Древесина коробки	0.184	—
Древесина переплётов	0.123	—
Петли врезные ПВЦ100 ГОСТ 5088-65	8	—
Завёртки оконные врезные 3В ГОСТ 5090-65	8	—
Упоры оконные ГОСТ 5091-65	2	—
Угольники оконные УП-75 ГОСТ 5091-65	16	—

Наименование		ОР 21-27 Колич. шт		м²		пог м
Стекло оконное		—		—		—
Внутренних переплётов	Наружных переплётов	—		—		—
1875 × 1175 шт. 2	1800 × 1100 шт. 2	2	2	4,41	3,96	—
Фрамужный прибор		—		—		—
Прокладки уплотн. полиуретановые ГОСТ 10174-62		—		—		13.12
Фиксатор открывания окон ФП ГОСТ 5091-65		2		—		—

Примечания:

1. Расход древесины определен по черновым заготовкам.
2. Приборы на чертеже условно не показаны.
3. Сечения см. листы 55, 56 и 57.

ТК 1966	Оконный блок с раздельными переплётами	Марка ОР 21-27	Серия ИИ-03-01 Альбом 47 Лист 47

Учебных зданий

Т. Балакшина · К. Абызова · Н. Фетисова · В. Греков · А. Шелутинский

10113 57

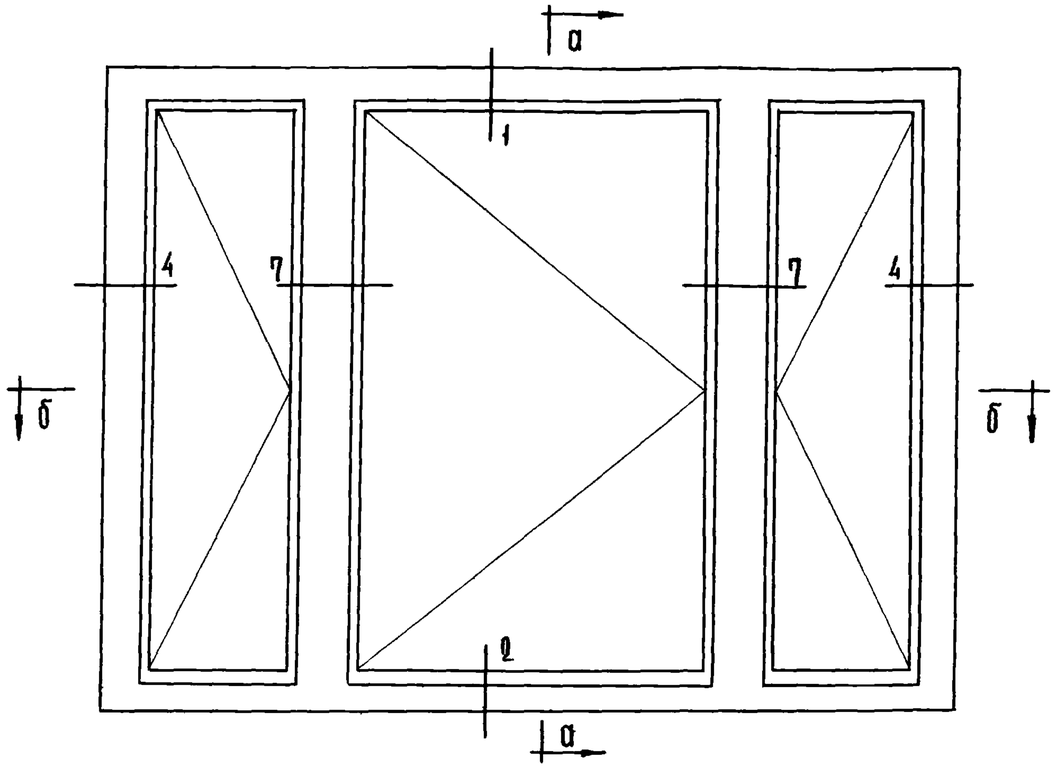

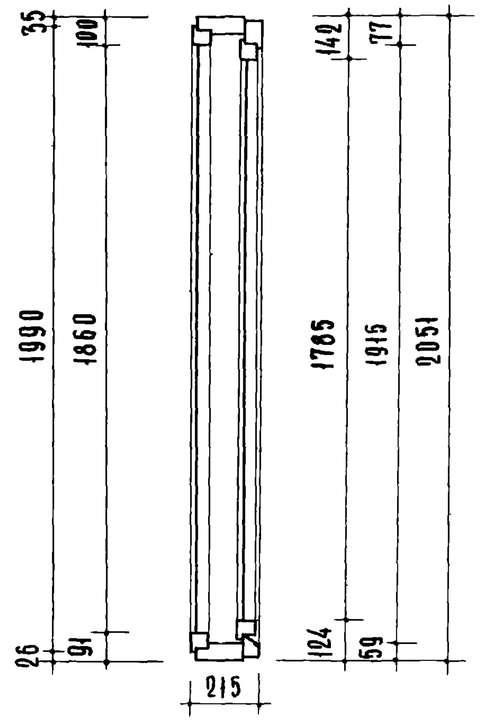

По а-а

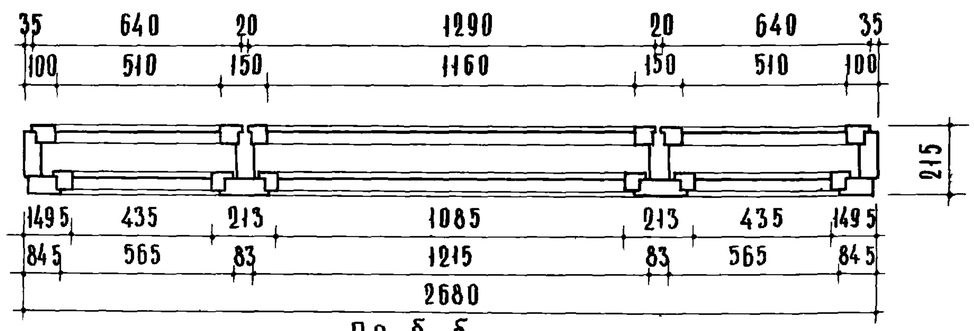

По б-б

Примечания

1. Расход древесины определён по черновым заготовкам.
2. Приборы на чертеже условно не показаны
3. Сечения см. листы 55, 56 и 57.

Наименование	ОР 21 • 27 А	
	Объём м³	Колич. шт.
Древесина коробки	0.226	—
Древесина переплётов	0.16	—
Петли врезные ПВЦ 100 ГОСТ 5088-65	—	12
Завёртки оконные врезные ЗВ ГОСТ 5090-65	—	12
Упоры оконные ГОСТ 5091-65	—	3
Угольники оконные УП-75 ГОСТ 5091-65	—	24

Наименование		ОР 21 • 27 А				
		Колич шт.		м²		Пог. м
Стекло оконное		—		—		—
Внутренних переплётов	Наружных переплётов	—		—		—
1875 × 1175 шт. 1	1800 × 1100 шт. 1	1	1	2,20	1,98	—
1875 × 525 шт. 2	1800 × 450 шт. 2	2	2	1,97	1,62	—
Фрамужный прибор		—		—		—
Прокл уплотн полиуретановые ГОСТ 10174-62		—		—		17.08
Фиксатор открывания окон ФП ГОСТ 5091-65		1		—		—

ТК 1966	Оконный блок с раздельными переплётами	Марка ОР 21·27А	Серия ИИ-03-01	Альбом 47 Лист 48

Учебных зданий

Ашелутинский | В. Греков | Н. Фетисова | К. Абызова | Ф. Самурханова | Т. Балакшина

10113 58

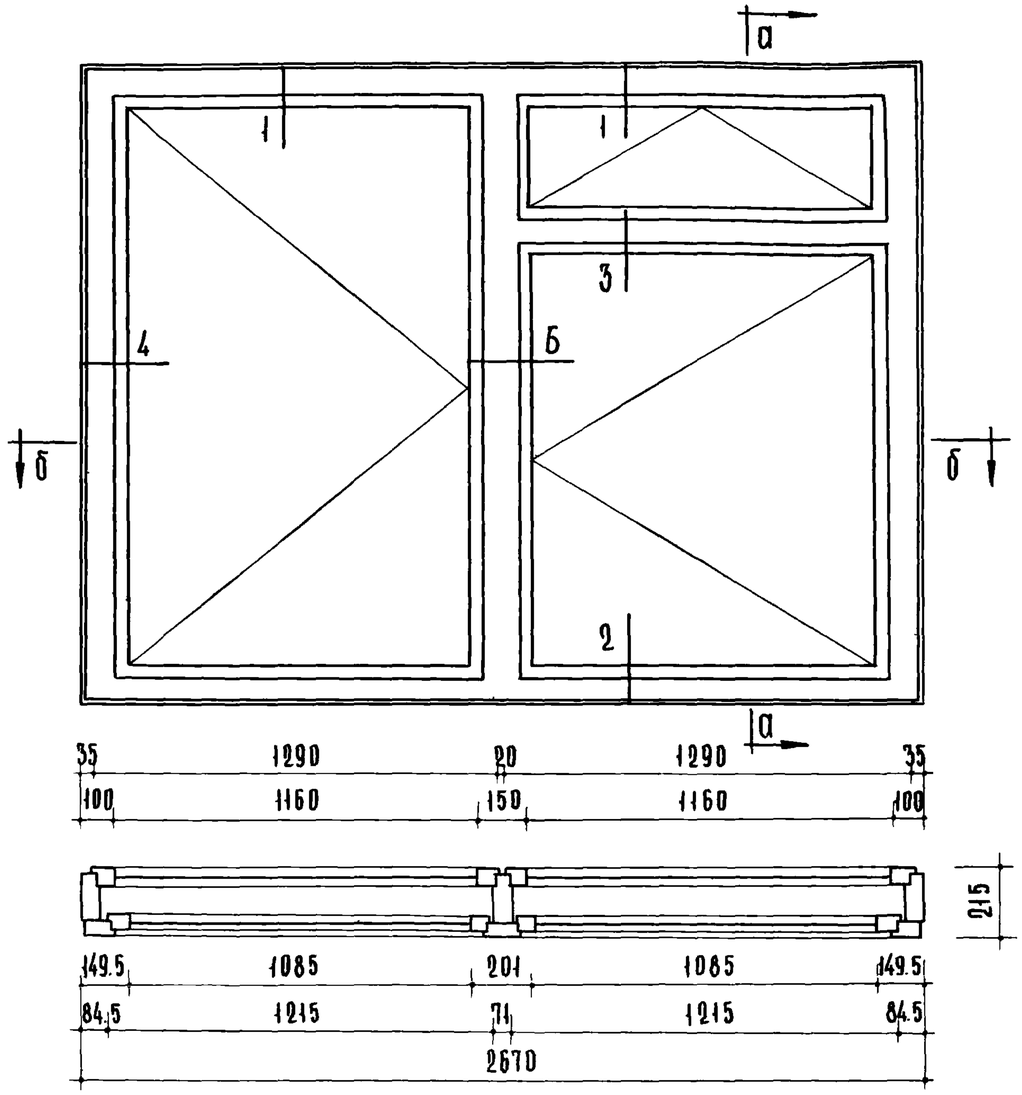

По б-б

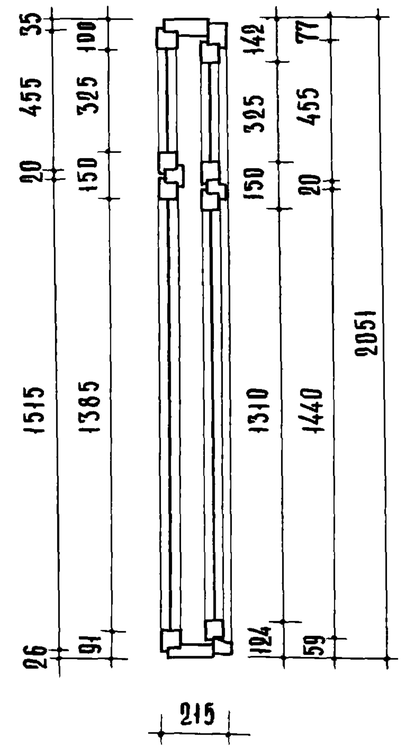

По а-а

Наименование	ОР 21-27 В Объем м³	ОР 21-27 В Колич. шт
Древесина коробки	0.195	—
Древесина переплётов	0.147	—
Петли врезные ПВц 100 ГОСТ 5088-65	—	8
Петли врезные со сквозным стержнем ПВС ГОСТ 5088-65	—	4
Завёртки оконные врезные ЗВ ГОСТ 5090-65	—	12
Упоры оконные ГОСТ 5091-65	—	2
Угольники оконные УП-75 ГОСТ 5091-65	—	20

Наименование		ОР 21-27 В Колич. шт		м²		пог. м
Стекло оконное		—		—		—
Внутренних переплётов	Наружных переплётов	—		—		—
1875 × 1175 шт. 1	1800 × 1100 шт. 1	1	1	2,20	1,98	—
1400 × 1175 шт. 1	1325 × 1100 шт. 1	1	1	1,64	1,46	—
340 × 1175 шт. 1	340 × 1100 шт. 1	1	1	0,40	0,37	—
Фрамужный прибор		1		—		—
Прокладки уплотн. полиуретановые ГОСТ 10174-62		—		—		15.66
Фиксатор открывания окон ФП ГОСТ 5091-65		2		—		—

Примечания:

1. Расход древесины определён по черновым заготовкам.
2. Приборы на чертеже условно не показаны.
3. Сечения см. листы 55, 56 и 57.

ТК 1966

Оконный блок с раздельными переплётами

Марка ОР 21-27 В. Серия ИИ-03-01. Альбом 47. Лист 49

ЦНИИЭП учебных зданий

Гл. инж. пр-та Н. Фетисова. Гл. инж. пр-та К. Абызова. Гл. инж. пр-та А. Шелутинский. Гл. инж. пр-та В. Греков. Гл. инж. пр-та Т. Балакшина. Гл. инж. пр-та К. Абызова. Гл. инж. пр-та Т. Балакшина

10113 59

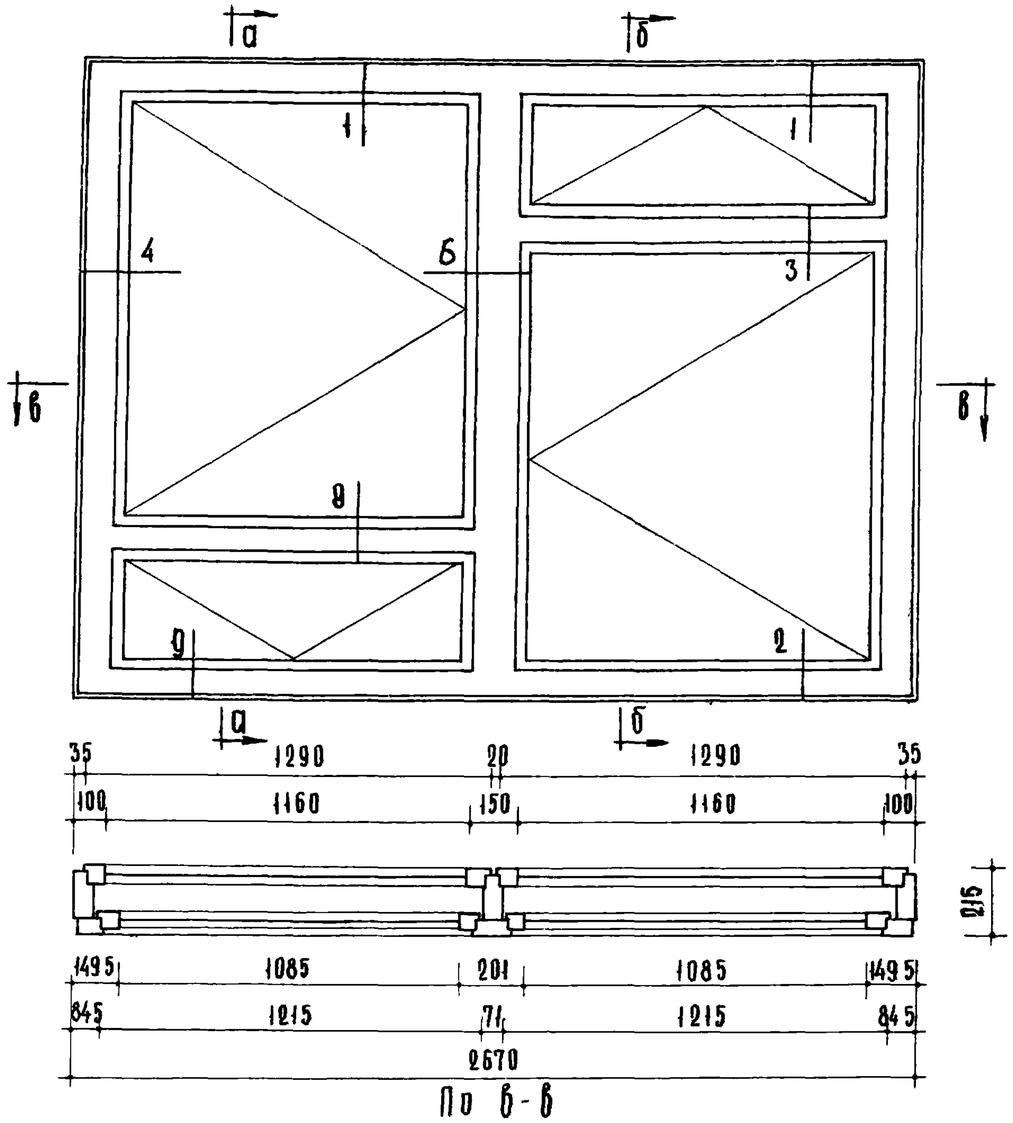

По в-в

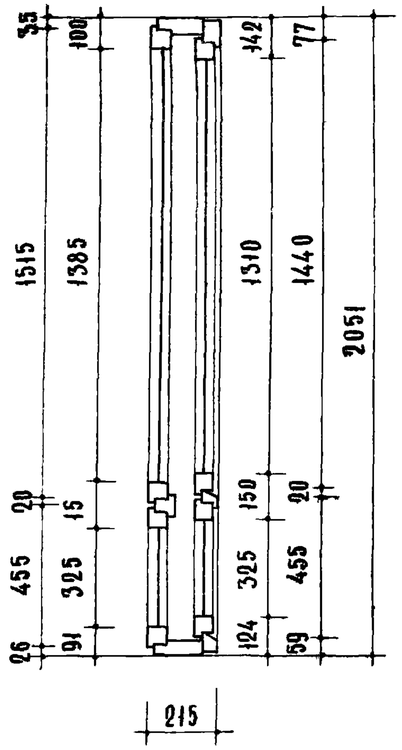

По а-а

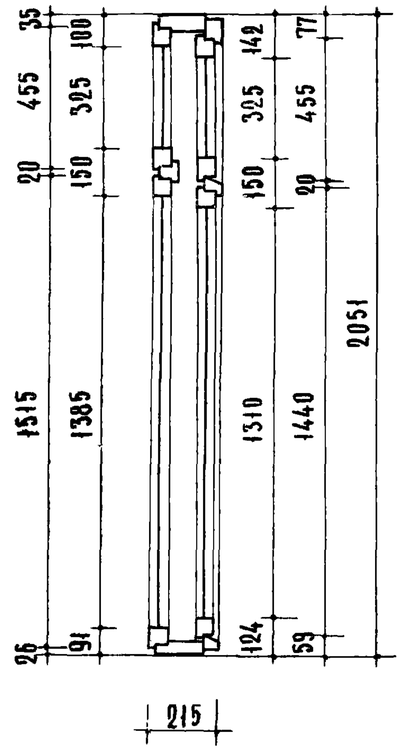

По б-б

Наименование	ОР 21-27г Объем м³	ОР 21-27г Колич. шт.	Наименование		ОР 21-27г Колич. шт.		ОР 21-27г м²		ОР 21-27г пог. м
Древесина коробки	0.207	—	Стекло оконное		—		—		—
Древесина переплётов	0.171	—	Внутренних переплетов	Наружных переплётов	—		—		—
Петли врезные ПВЦ100 ГОСТ 5088-65	—	8	1400 × 1175 шт. 2	1325 × 1100 шт. 2	2	2	3,28	2,92	—
Петли врезные со сквозным стержнем ПВС ГОСТ 5088-65	—	8	340 × 1175 шт. 2	340 × 1100 шт. 2	2	2	0,80	0,74	—
Завёртки оконные врезные ЗВ ГОСТ 5090-65	—	12							
Упоры оконные ГОСТ 5091-65	—	2	Фрамужный прибор		1		—		—
Уголоники оконные УП-75 ГОСТ 5091-65	—	24	Прокладки уплотняющие полиуретановые ГОСТ 10174-64		—		—		18.2
			Фиксатор открывания окон ФП ГОСТ 5091-65		2		—		—

Примечания:

1. Расход древесины определён по черновым заготовкам.
2. Приборы на чертеже условно не показаны.
3. Сечения см. листы 55, 56, 57 и 58.

ТК 1966	Оконный блок с раздельными переплётами	Марка ОР 21-27Г	Серия ИИ-03-01 Альбом 47 Лист 50

Т. Балакшина | К. Абызова | И. Фетисова | В. Греков | А. Шелутинский

10113 60

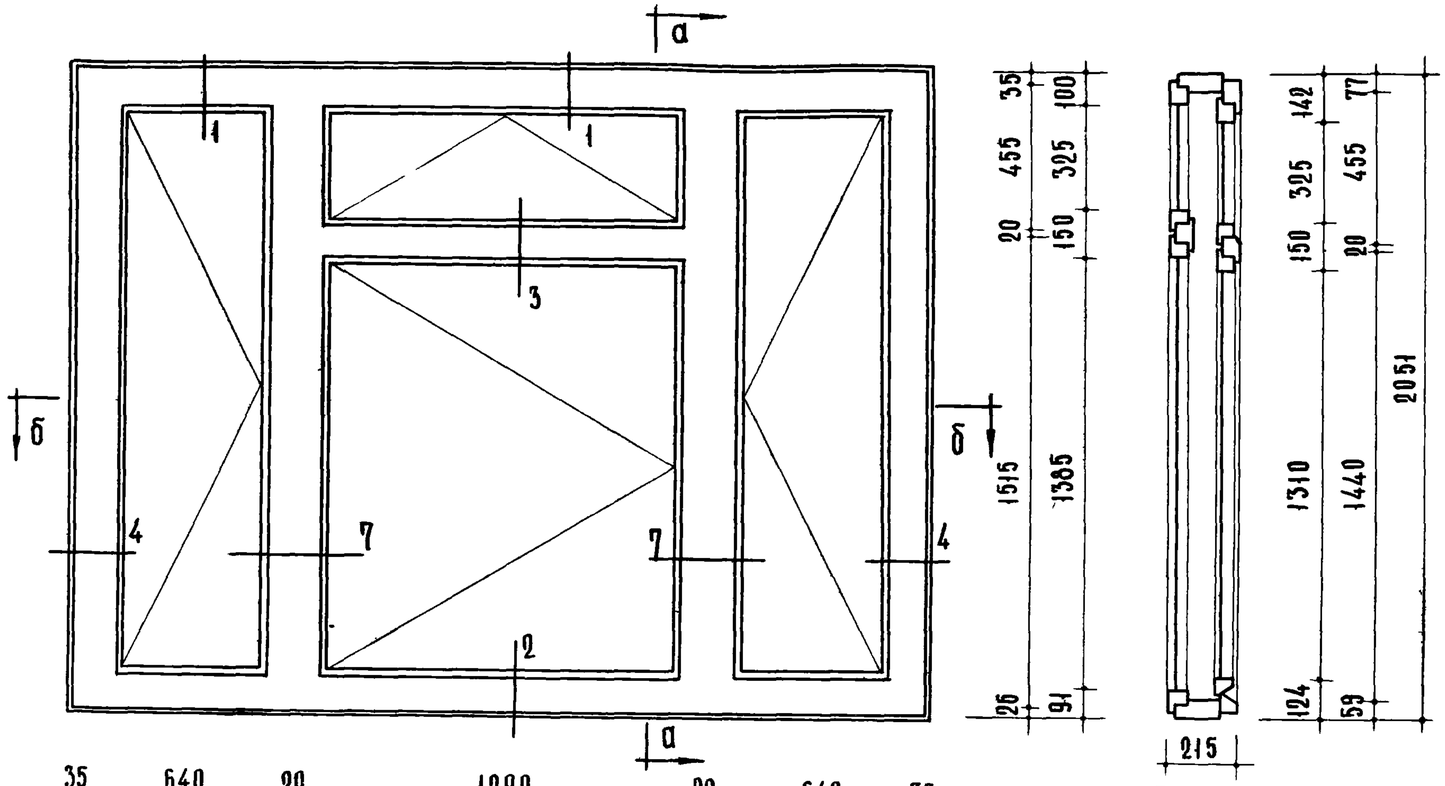

По а-а

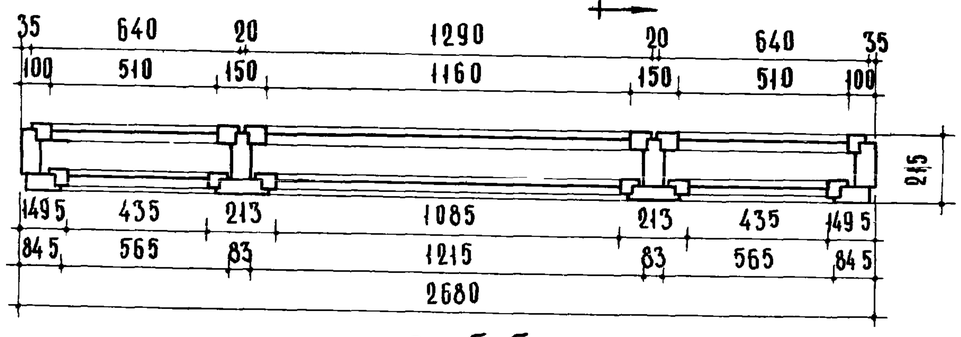

По б-б

Примечания:

1. Расход древесины определён по черновым заготовкам.
2. Приборы на чертеже условно не показаны.
3. Сечения см. листы 55, 56 и 57.

Наименование	ОР 21 • 27 и Об'ем м3	ОР 21 • 27 и Колич. шт.
Древесина коробки	0.238	—
Древесина переплётов	0.184	—
Петли врезные ПВЦ 100 ГОСТ 5088-65	—	12
Петли врезные со сквозным стержн. ПВС ГОСТ 5088-65	—	4
Завёртки оконные врезные ЗВ ГОСТ 5090-65	—	12
Упоры оконные ГОСТ 5091-65	—	3
Угольники оконные УП-75 ГОСТ 5091-65	—	28

Наименование		ОР 21 • 27 и Колич. шт.		м²		пог. м
Стекло оконное		—		—		—
Внутренних переплётов	Наружных переплётов	—		—		—
1875 × 525 шт. 2	1800 × 450 шт. 2	2	2	1,97	1,62	—
1400 × 1175 шт. 1	1325 × 1100 шт. 1	1	1	1,64	1,46	—
340 × 1175 шт. 1	340 × 1100 шт. 1	1	1	0,40	0,37	—
Фрамужный прибор		1		—		—
Прокл. уплотн. полиуретановые ГОСТ 10174-62		—		—		19.62
Фиксатор открывания окон УП ГОСТ 5091-65		3		—		—

ТК 1966	Оконные блоки с раздельными переплётами	Марка ОР 21·27и	Серия ИИ-03-01
			Альбом 47 Лист 51

ЦНИИ�II учебных зданий

Гл. инж. пр'та Н. Фетисова; Нач. отд. В. Греков; Гл. инж. пр'та А. Шелутинский; Ст. инж. К. Абызова; Инж. Ф. Самурханова; Инж. Т. Балакшина

10113 61

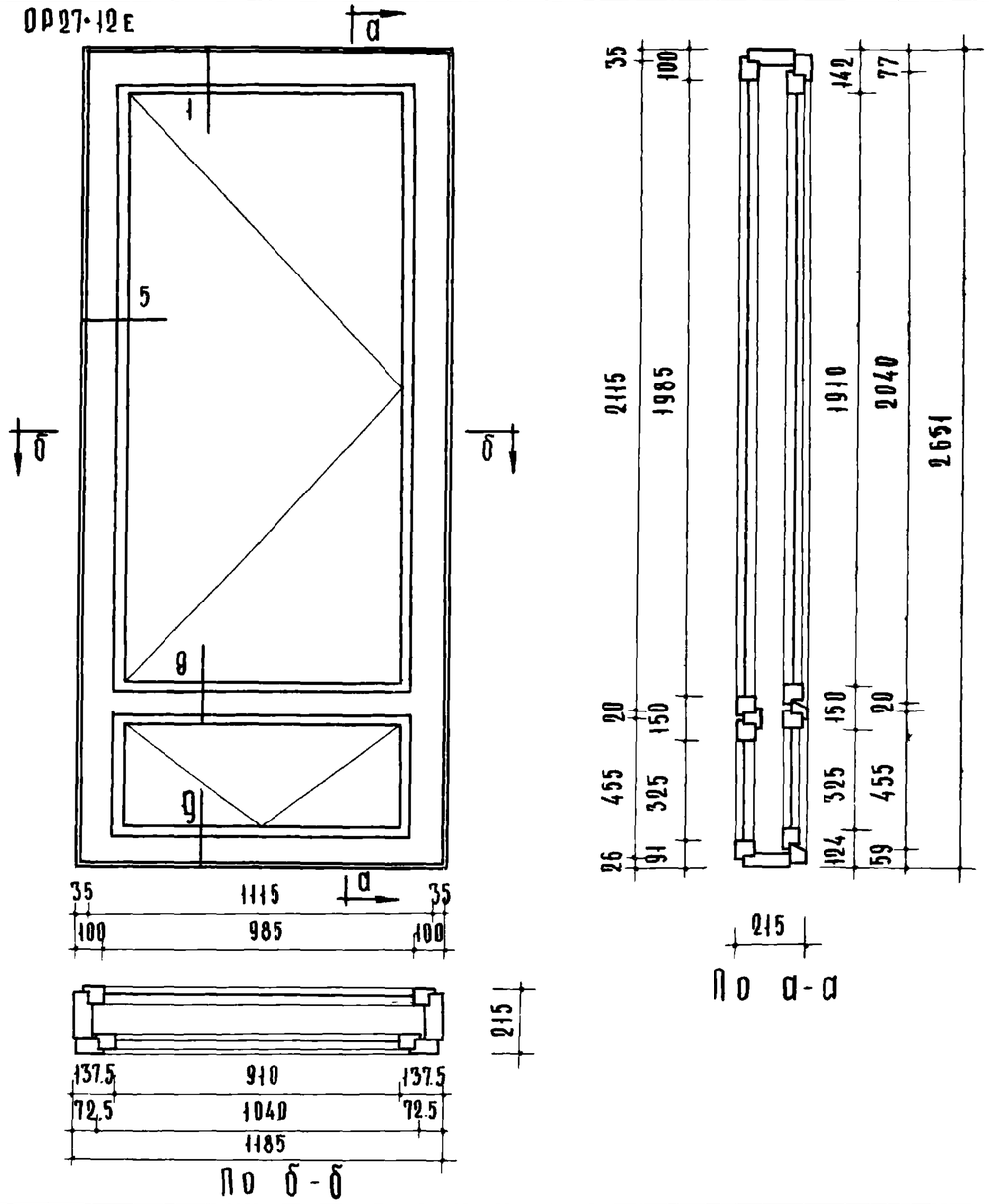

По а-а

По б-б

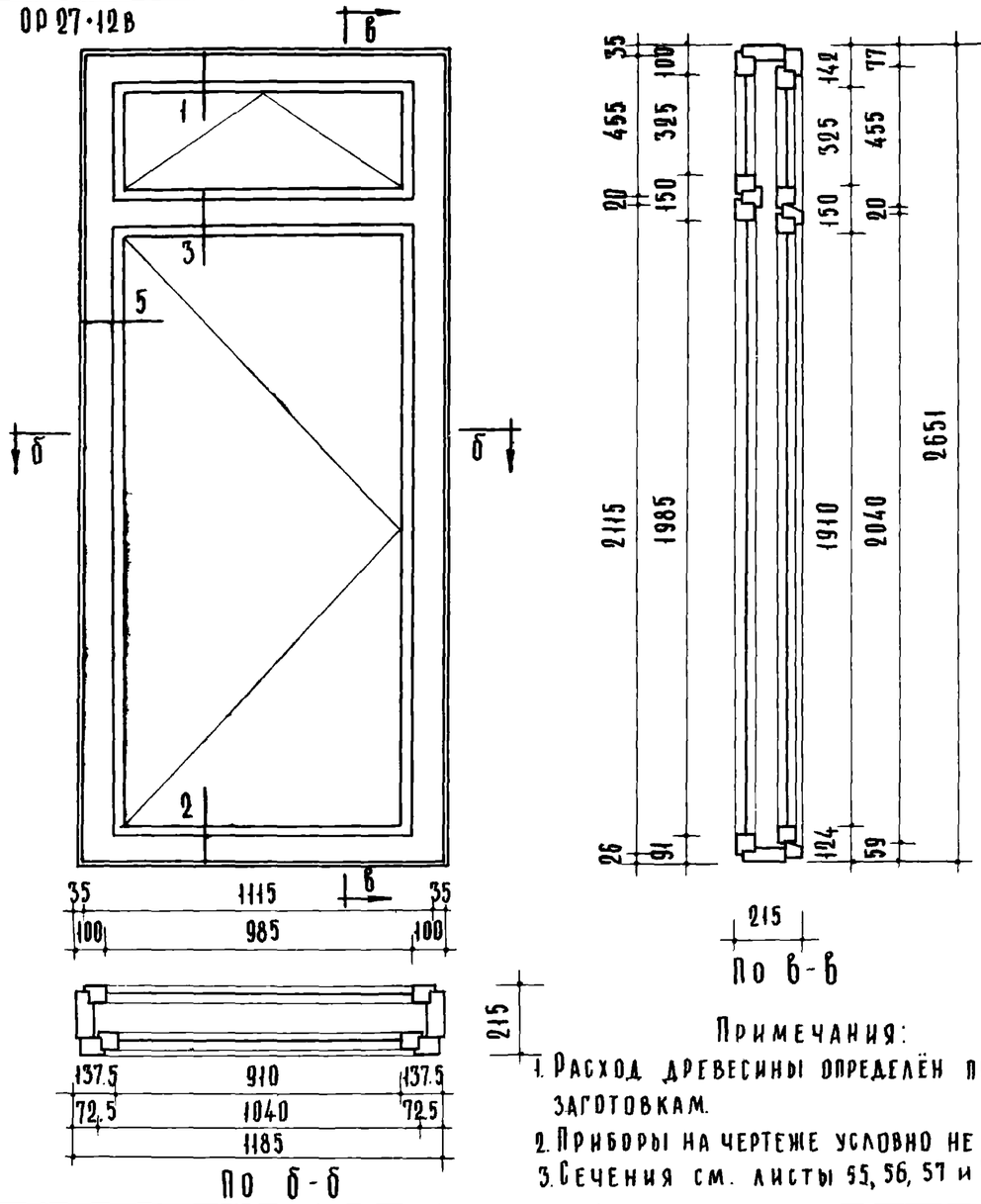

По б-б

По в-в

Примечания:

1. Расход древесины определён по черновым заготовкам.
2. Приборы на чертеже условно не показаны
3. Сечения см. листы 55, 56, 57 и 58.

Наименование	ОР 27·12Е Об'ём м³	ОР 27·12Е колич. шт	ОР 27·12В Об'ём м³	ОР 27·12В колич. шт
Древесина коробки	0.131	—	0.131	—
Древесина переплётов	0.09	—	0.09	—
Петли врезные ПВЦ 100 ГОСТ 5088-65	—	4	—	4
Петли врезные со сквозным стержнем ПВС ГОСТ5088-65	—	4	—	4
Завёртки оконные врезные 3В ГОСТ 5090-65	—	6	—	4
Упоры оконные ГОСТ 5091-65	—	1	—	1
Угольники оконные УП-75 ГОСТ 5091-65	—	12	—	12

Наименование		ОР 27·12Е колич. шт.		м²		пог. м	ОР 27·12В колич. шт.		м²		пог. м
Стекло оконное		—		—		—	—		—		—
Внутренних переплётов	Наружных переплётов	—		—		—	—		—		—
2000 × 1000	1925 × 925 шт. 2	1	1	2,0	1,78	—	1	1	2,0	1,78	—
340 × 1000	340 × 925 шт. 2	1	1	0,34	0,32	—	1	1	0,34	0,32	—
Фиксатор открывания окон ФП ГОСТ 5091-65		1		—		—	1		—		—
Фрамужный прибор		—		—		—	1		—		—
Прокладки уплотняющие полиуретановые ГОСТ 10174-62		—		—		9.6	—		—		9.6

ТК 1966

Оконные блоки с раздельными переплётами

Марка ОР27·12Е ОР27·12В

Серия ИИ-03-01

Альбом 47 Лист 59

10113 62

ОР 27·18Е

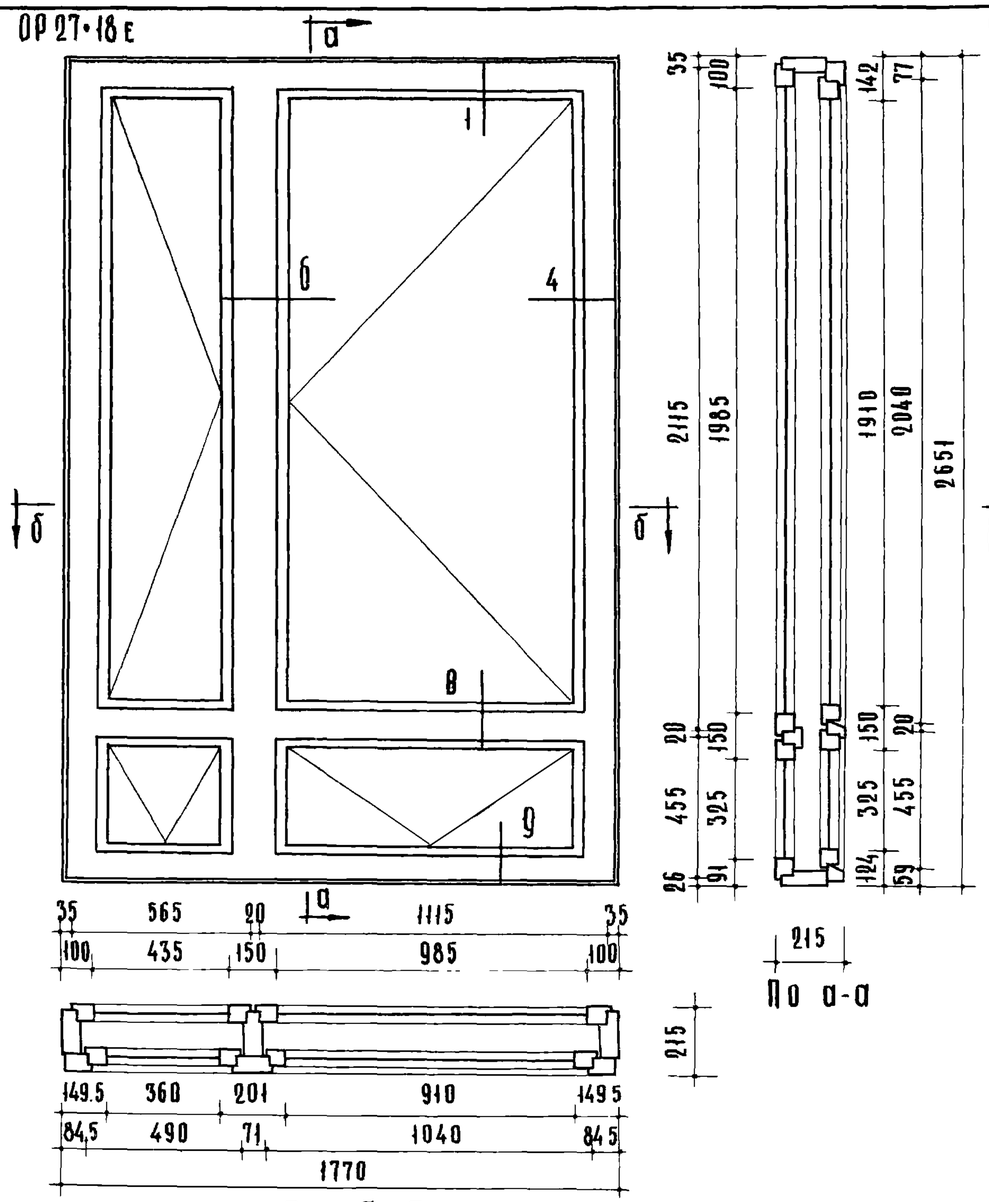

По а-а

По б-б

ОР 27·27Е

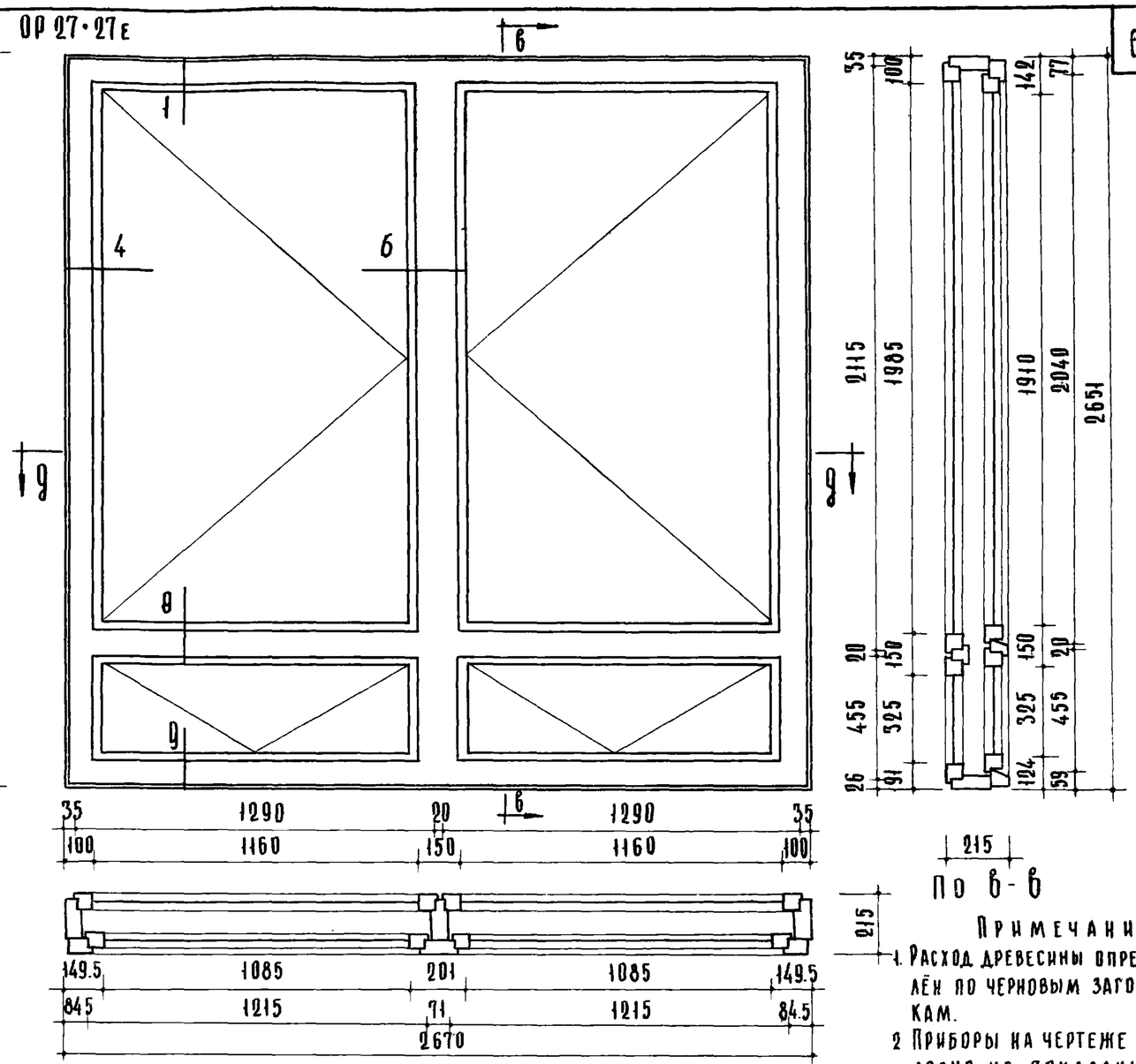

По в-в

По г-г

Примечания:

1. Расход древесины определён по черновым заготовкам.
2. Приборы на чертеже условно не показаны.
3. Сечения см. листы 55, 56, 57 и 58

Наименование	ОР 27·18Е Об'ем м³	ОР 27·18Е Колич. шт.	ОР 27·27Е Об'ем м³	ОР 27·27Е Колич. шт.
Древесина коробки	0.203	—	0.237	—
Древесина переплётов	0.16	—	0.194	—
Петли врезные ПВЦ 100 ГОСТ 5088-65	—	8	—	8
Петли врезные со сквозным стержнем ПВС ГОСТ 5088-65	—	8	—	8
Завёртки оконные врезные ЗВ ГОСТ 5090-65	—	14	—	16
Упоры оконные ГОСТ 5091-65	—	2	—	2
Угольники оконные УО-75 ГОСТ 5091-65	—	24	—	24
Фрамужный прибор	—	—	—	—

Наименование		ОР 27·18Е Колич. шт.		ОР 27·18Е м²		ОР 27·18Е пог. м.	ОР 27·27Е Колич. шт.		ОР 27·27Е м²		ОР 27·27Е пог. м
Фиксатор открывания окон ФП ГОСТ 5091-65		4		—		—	4		—		—
Клеи оконные: Внутренних переплётов 2000×1000 шт.1	Наружных переплётов 1925×925 шт.1	1	1	2,0	1,78	—	—		—		—
" 2000×450 шт.1	" 1925×375 шт.1	1	1	0,90	0,72	—	—		—		—
" 340×1000 шт.1	" 340×925 шт.1	1	1	0,34	0,32	—	—		—		—
" 340×450 шт.1	" 340×375 шт.1	1	1	0,16	0,13	—	—		—		—
" 2000×1175 шт.2	" 1925×1100 шт.2	—		—		—	2	2	4,70	4,24	—
" 340×1175 шт.2	" 340×1100 шт.2	—		—		—	2	2	0,80	0,74	—
Прокладки уплотняющие полиуретановые ГОСТ 10174-62		—		—		17.0	—		—		20.6

ТК 1966	Оконные блоки с раздельными переплётами	Марка ОР 27·18Е ОР 27·27Е	Серия ИИ-03-01 Альбом 47 Лист 53

ПРОВЕРИЛ Т. БАЛАКШИНА
ТЕХНИК
Н.О. ИНЖЕНЕРА К. АБЫЗОВА
ГЛ. ИНЖ. ПР-ТА Н. ФЕТИСОВА
И.О. НАЧ. ОТД. В. ГРЕКОВ
ГЛ. ИНЖ. ИН-ТА А. ШЕЛУТИНСКИЙ

ЦНИИЭП учебных зданий

10113 63

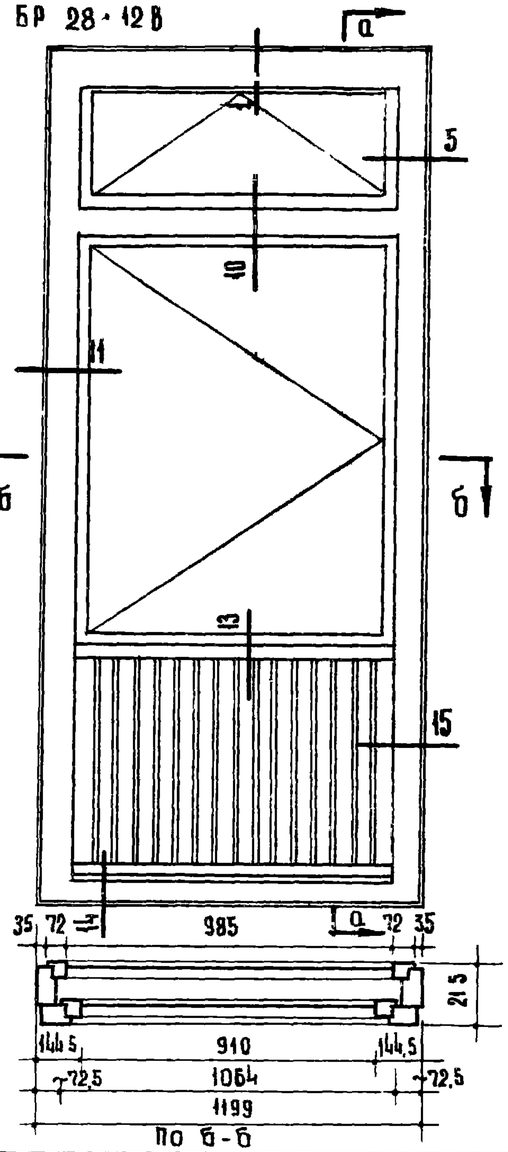

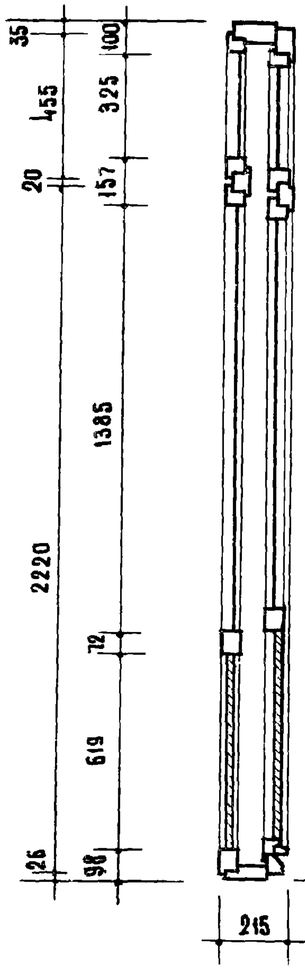

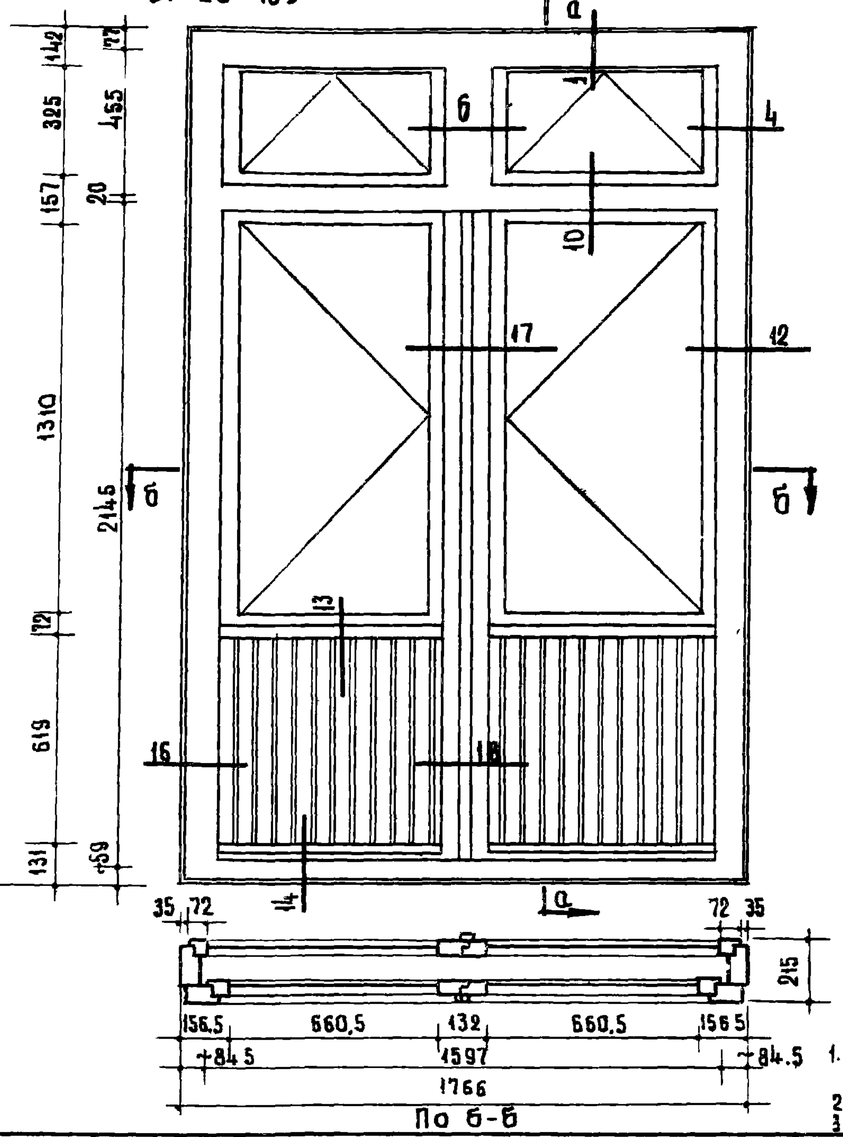

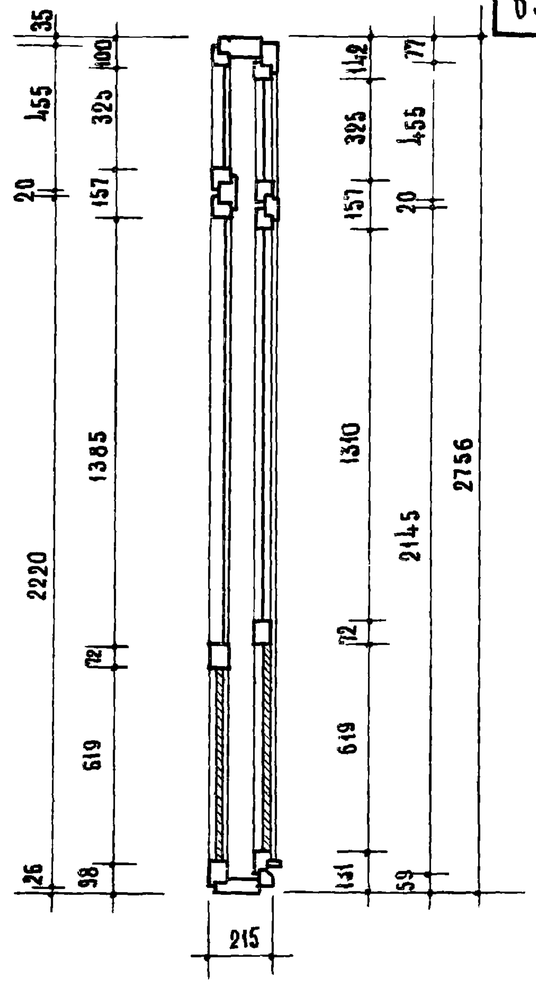

Примечания
1. Расход древесины определен по черновым заготовкам
2. Приборы на чертеже условно не показаны
3. Сечения см листы 55 по 62.

Наименование	БР 28-12В Объем м³	БР 28-12В Кол. шт.	БР 28-18В Объем м³	БР 28-18В Кол. шт.
Древесина коробки	0.135	—	0.167	—
Древесина переплетов	0.110	—	0.194	—
Петля накладная на центах ПНЦ 110 ГОСТ 5089-65	—	6	—	12
Петля накладная на шарике ПНШ 130 ГОСТ 5088-65	—	—	—	—
Петли врезные со сквозным стержнем ПВС ГОСТ 5088-65	—	4	—	8
Завертки оконные врезные ЗВ ГОСТ 5090-65	—	6	—	12
Упоры оконные ГОСТ 5091-65	—	1	—	2
Остановы дверные ГОСТ 5091-65	—	1	—	2
Ручки скобы дверные на лапках РСВО ГОСТ 5087-65	—	2	—	2
Угольники оконные УП 100 ГОСТ 5091-65	—	8	—	16
Угольники оконные УП 150 ГОСТ 5091-65	—	4	—	8

Наименование		БР 28-12В Кол. шт	БР 28-12В м²	БР 28-12В пов. м	БР 28-18В Кол. шт.	БР 28-18В м²	БР 28-18В пог. м
Фрамужный прибор		1	—	—	2	—	—
Стекло оконное		—	—	—	—	—	—
Внутренних переплетов	Наружных переплетов	—	—	—	—	—	—
1400 × 1000 шт.1	1325 × 925 шт.1	1 | 1	1,40 | 1,23	—	—	—	—
340 × 1015 шт.1	340 × 940 шт.1	1 | 1	0,34 | 0,32	—	—	—	—
1400 × 725 шт.2	1325 × 675 шт.2	—	—	—	2 | 2	2,03 | 1,70	—
340 × 725 шт.2	340 × 650 шт.2	—	—	—	2 | 2	0,49 | 0,24	—
Прокладка уплотняющая полиуретановая ГОСТ 10174-62		—	—	8,74	—	—	15,76
Просмоленный картон		—	0.59	—	—	0.86	—
Древесно-волокнистая плита		—	2.36	—	—	3.44	—
Древесно-волокнистая изоляц плита		—	1.18	—	—	1.72	—

Инв. № подл. | Подп. и дата | Взам. инв. №

Ф. Самурханова | Т. Балашкина | К. Абызова | Н. Фетисова | В. Грехов | А. Шелутинский | Ученых задании

ТК 1966

Дверные оконные блоки с раздельными полотнами

Марка: БР 28-12В, БР 28-18В

Серия ИИ-03-01 | Альбом 47 | Лист 54

10113 64

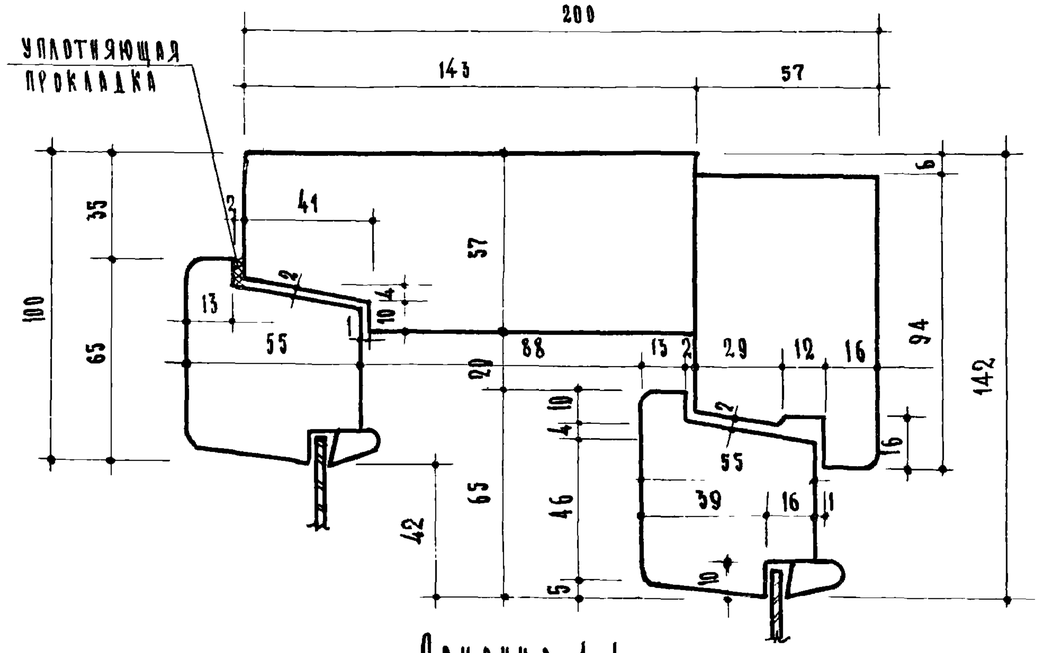

Сечение 1-1

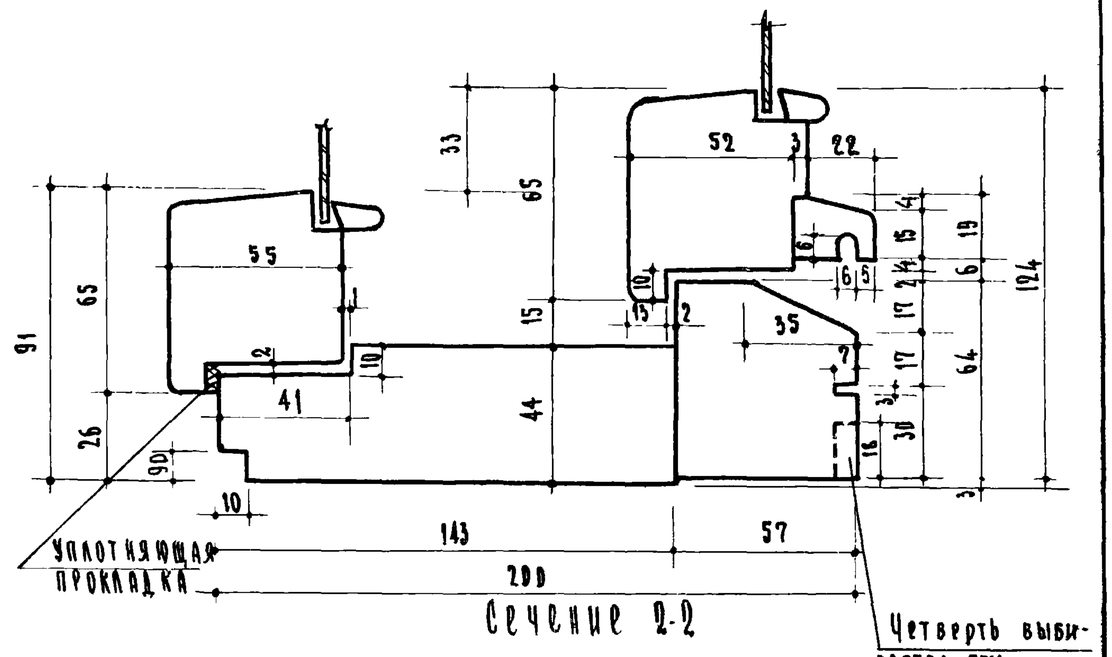

Сечение 2-2

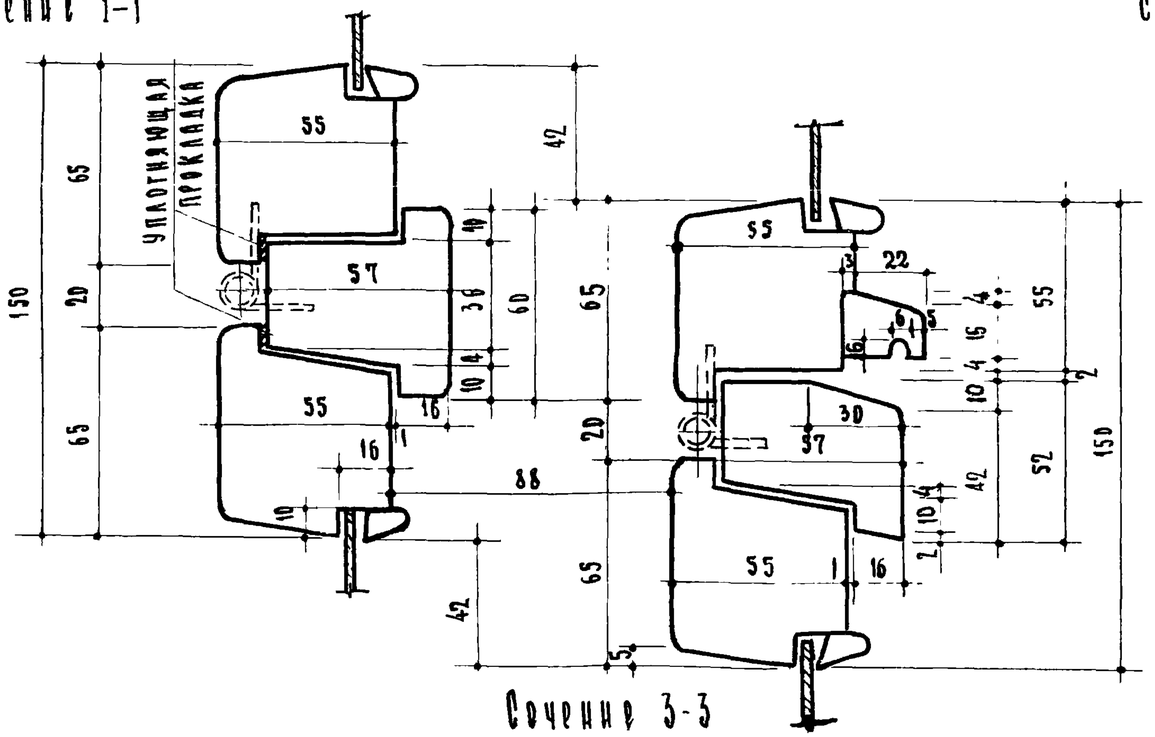

Сечение 3-3

Примечание:
Номера сечений соответствуют номерам деталей на листе 63.

Гл. инженер ин-та	Гл. инженер пр-та	Гл. инженер отд.	Ин. инженера	Техник	Проверил
А. Шелухинский	В. Грехов	И. Фетисова	К. Абызова	Л. Васильева	Т. Балкашина

ЦНИИЭП учебных зданий

ТК 1966	Сечения оконных и дверных балконных блоков с раздельными полотнами и переплетами.	Сечения: 1-1; 2-2; 3-3;	Серия ИИ-03-01	
			Альбом 47	Лист 55

10113 65

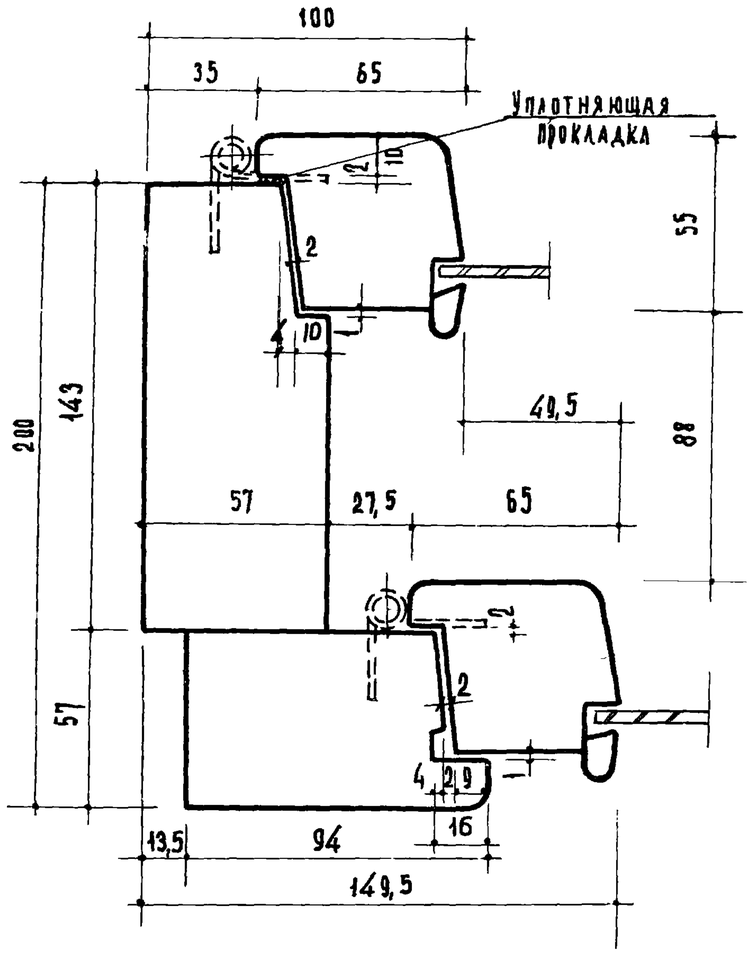

СЕЧЕНИЕ 4-4

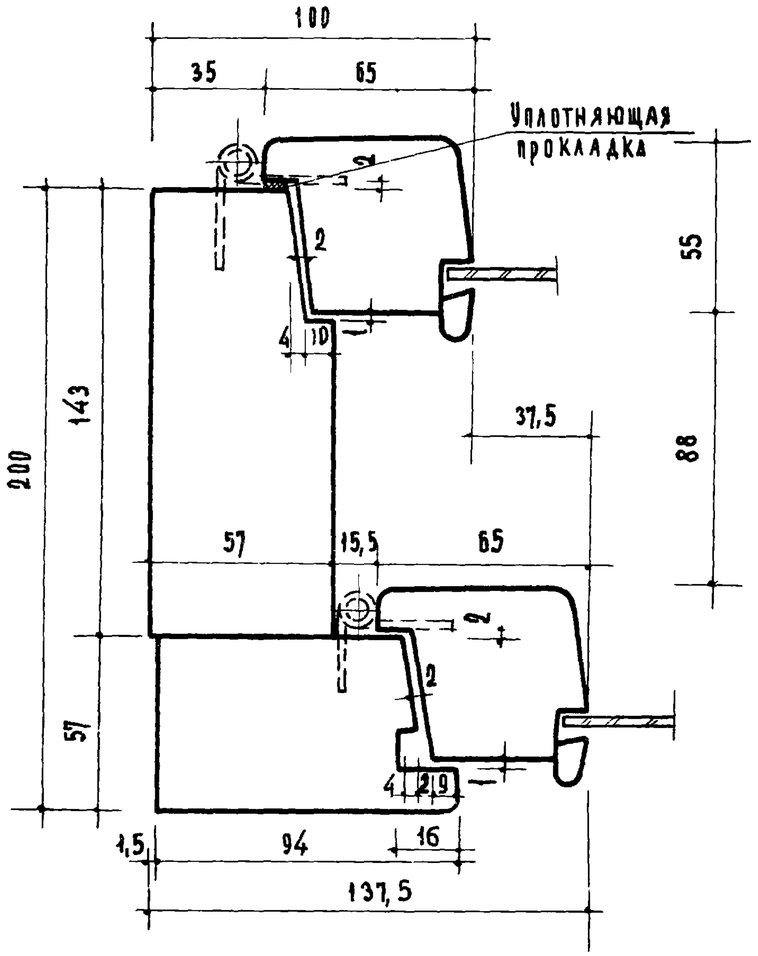

СЕЧЕНИЕ 5-5

ПРИМЕЧАНИЕ:

Номера сечений соответствуют номерам деталей на листе №63.

ТК 1988	Сечения оконных и дверных балконных блоков с раздельными переплетами и полотнами.	Сечения 4-4, 5-5	серия ИИ-03-01 Альбом 47	лист 56

10113 66

Учебная здания | З. Шахова | Назарецкая | Ершинкина
Н. контр. | Н. Шелушинский | Д. Грецов

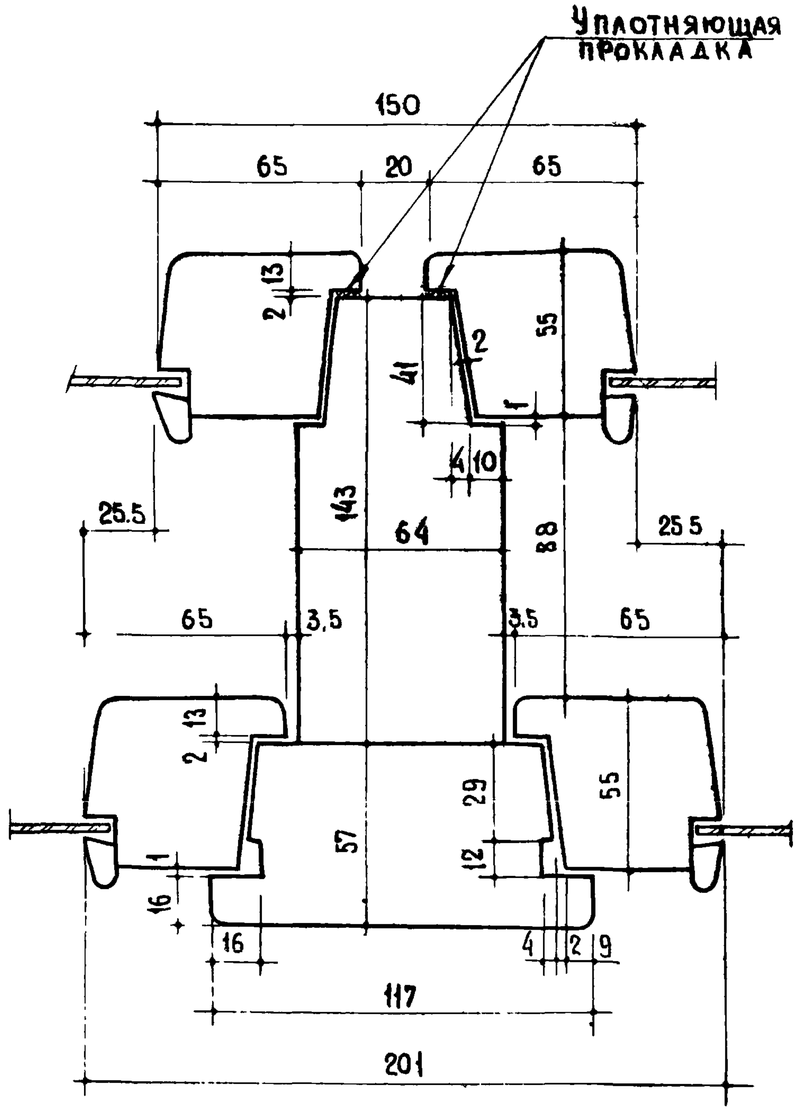

Сечение 6-6

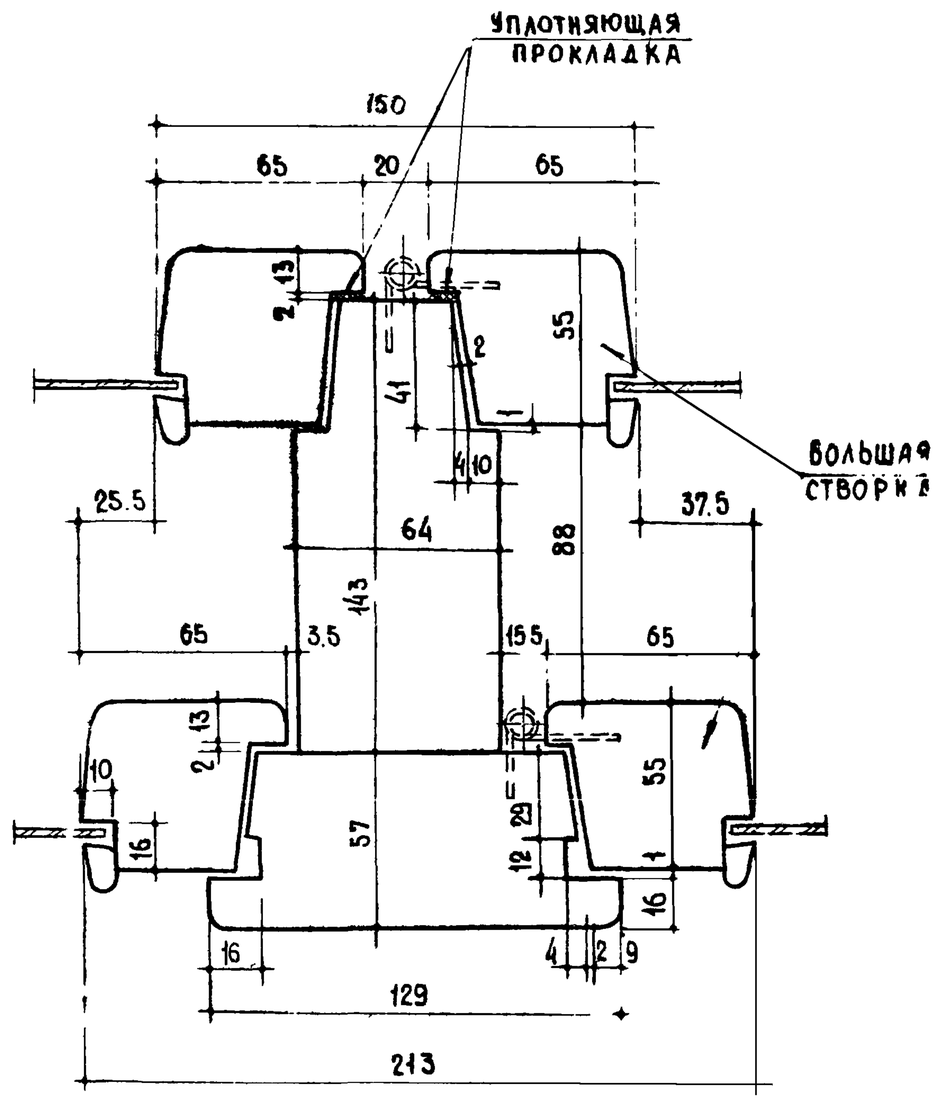

Сечение 7-7

Примечание:
Номера сечений соответствуют номерам деталей на листе 64.

ГИП	А. Шелоумисский	Проверил	Т. Балакшина		
Гл. инженер проекта	Я. Гренов	Техник	А. Васильева		
Гл. инженер отдела	Н. Фетисова	Инженер	К. Абызова		
ЦНИИЭП учебных зданий					

ТК 1966	Сечения оконных и дверных балконных блоков с раздельными полотнами и переплетами.	Сечения: 6-6; 7-7	Серия ИИ-03-01	
			Альбом 47	Лист 57

10113 67

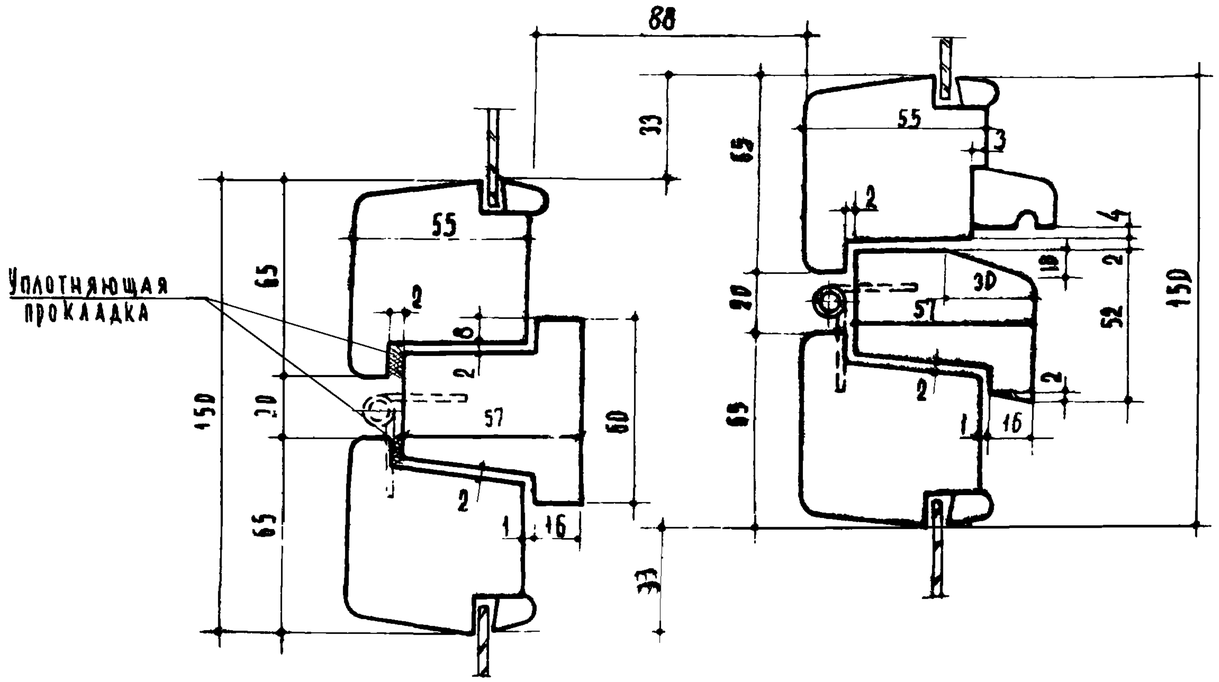

СЕЧЕНИЕ 8-8

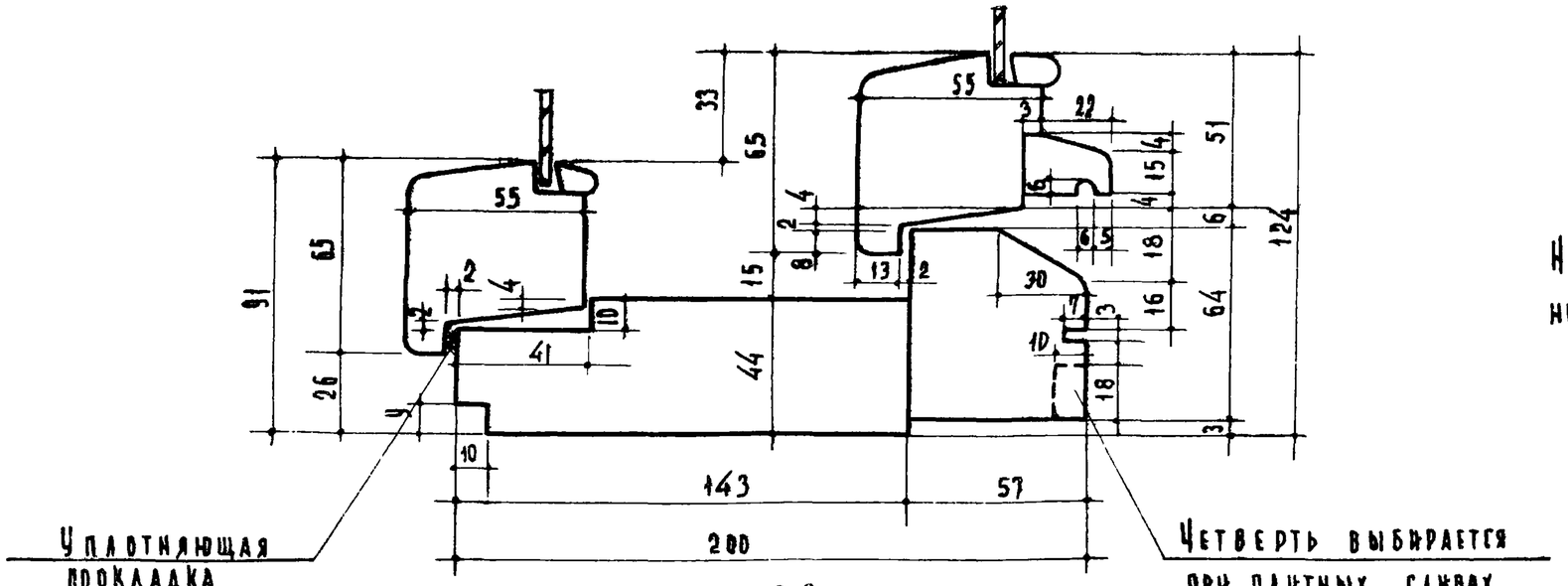

СЕЧЕНИЕ 9-9

Примечание:
Номера сечений соответствуют номерам деталей на листе 64.

ТК 1968	Сечения оконных блоков с раздельными переплетами.	Сечения 8-8; 9-9	Серия ИИ-03-01	Альбом 47 / Лист 58

Зкефиов зданий | А. Шелутинский | В. Греков | Э. Шахова | Назрицкая | А. Ершинкина

10113 68

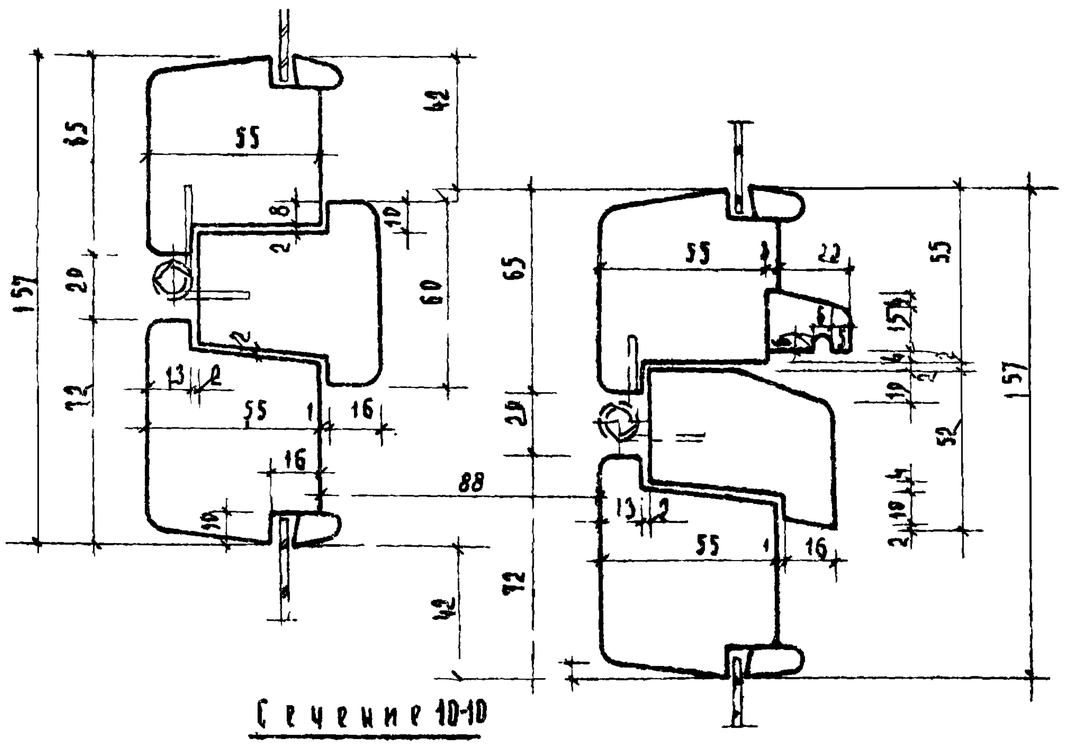

Сечение 10-10

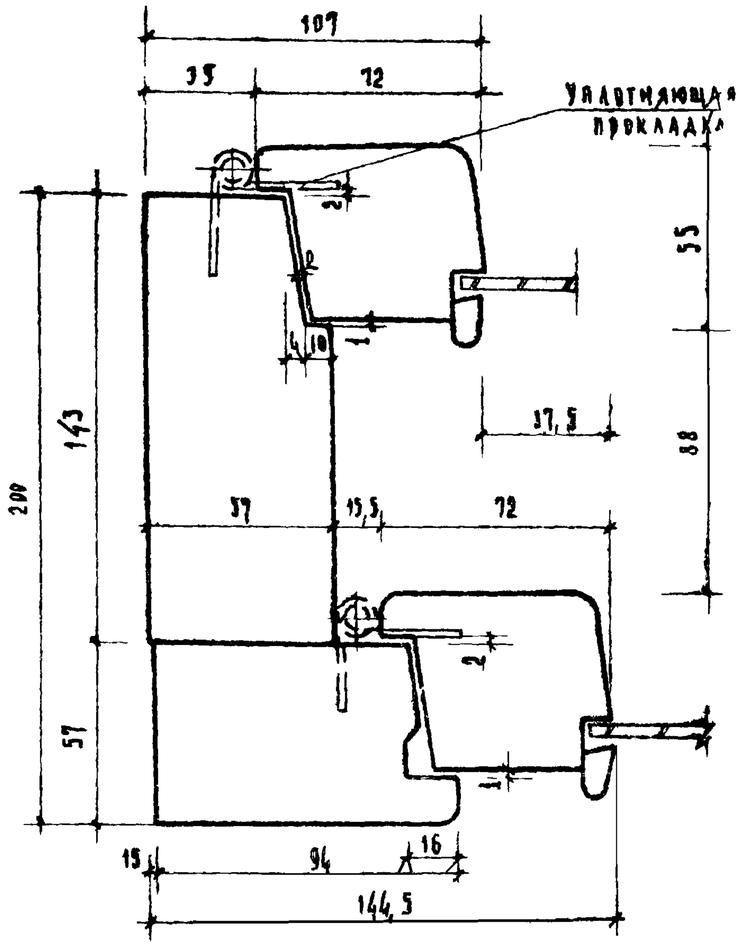

Сечение 11-11

Примечание:

Номера сечений соответствуют номерам деталей на листе 65

ТК 1968 г.	Сечения дверных балконных блоков с раздвижными полотнами	Сечения 10-10; 11-11	Серия ИИ-03-01 Альбом 47	Лист 59

ЦНИИЭП учебных зданий

Ф. Шелутинский, Е. Трехов, З. Шахова, Л. Фролова, А. Вершинкина

10113 69

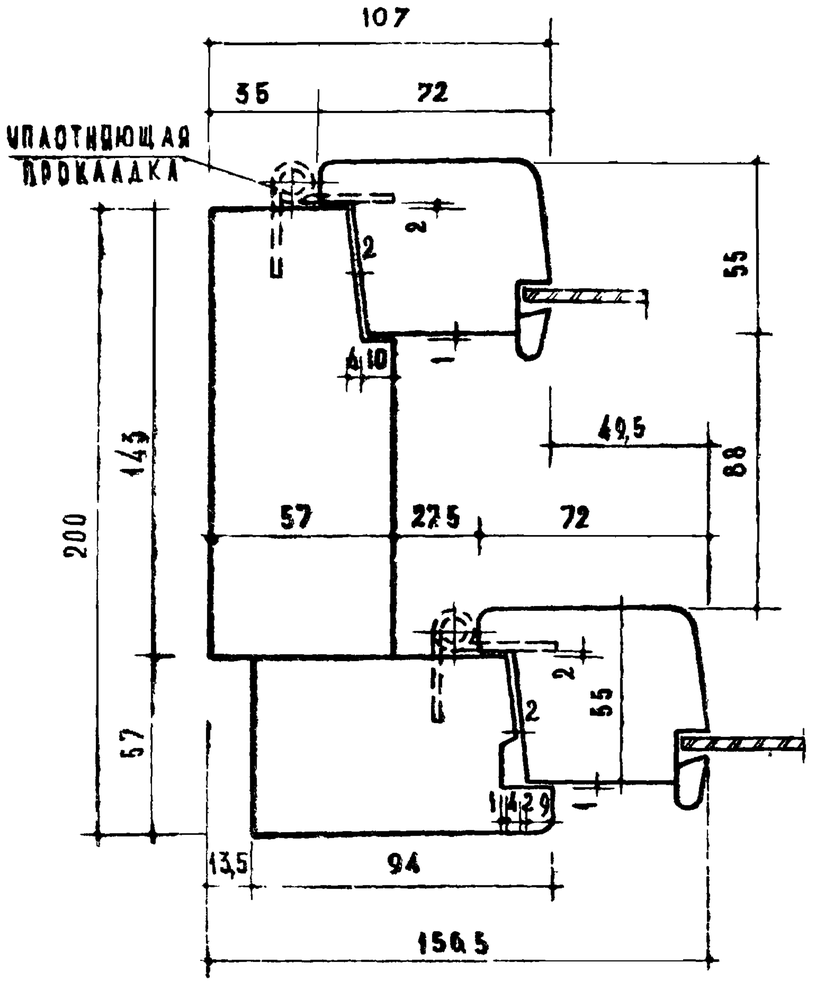

Сечение 12-12

Примечание:
Номера сечений соответствуют номерам деталей на листах 65 и 66.

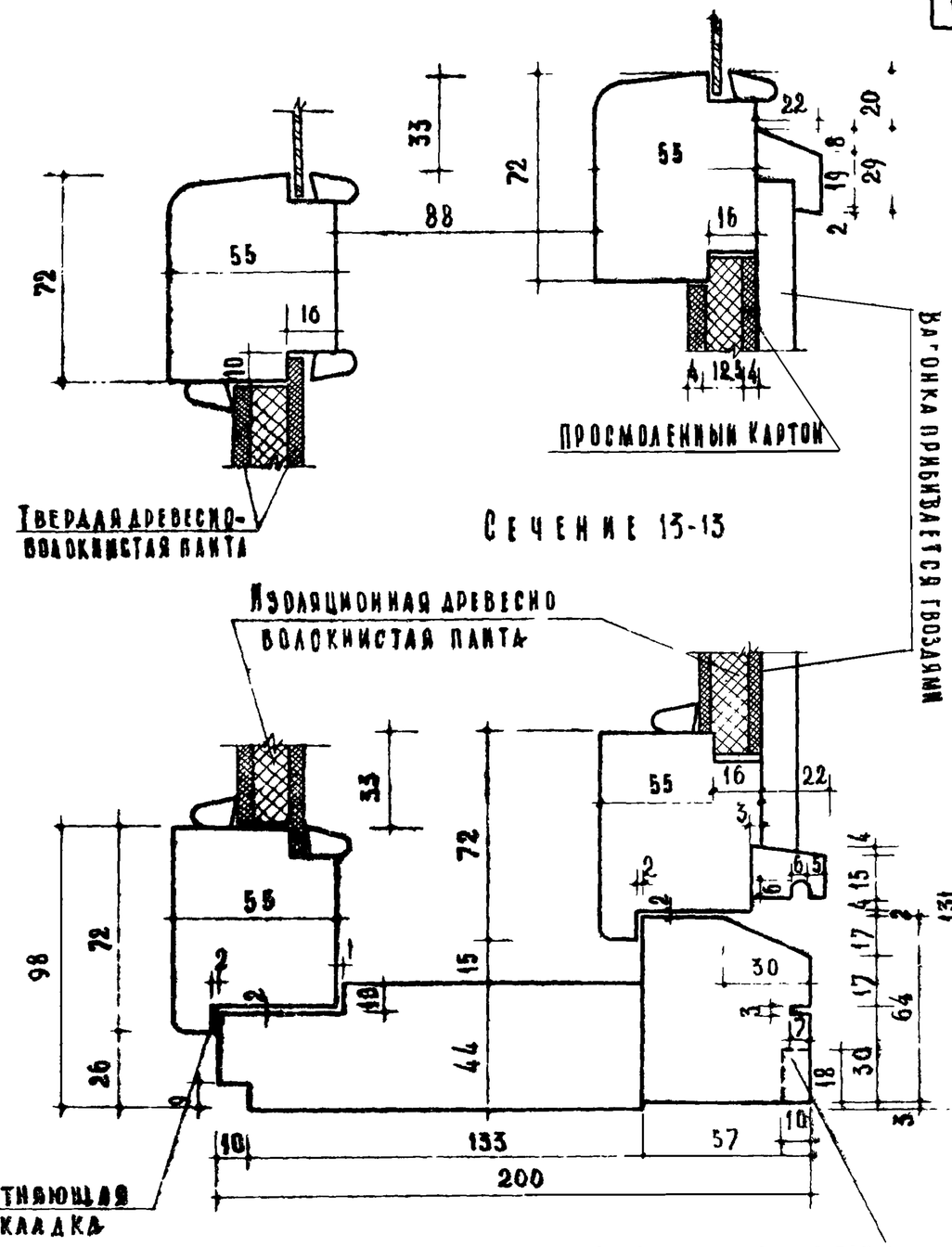

Сечение 14-14

ТК 1956	Сечения дверных балконных блоков с раздельными полотнами.	Сечения 12-12, 13-13, 14-14	Серия ИИ-03-01 Альбом 47 Лист 60

Инв. № подл. | Подпись и дата | Взам. инв. № | Инженер Шелутинский | Техник Фетисова | Гл. инж. проекта Кабизова | Гл. инж. Самурканова | Т.б. Дорожкина

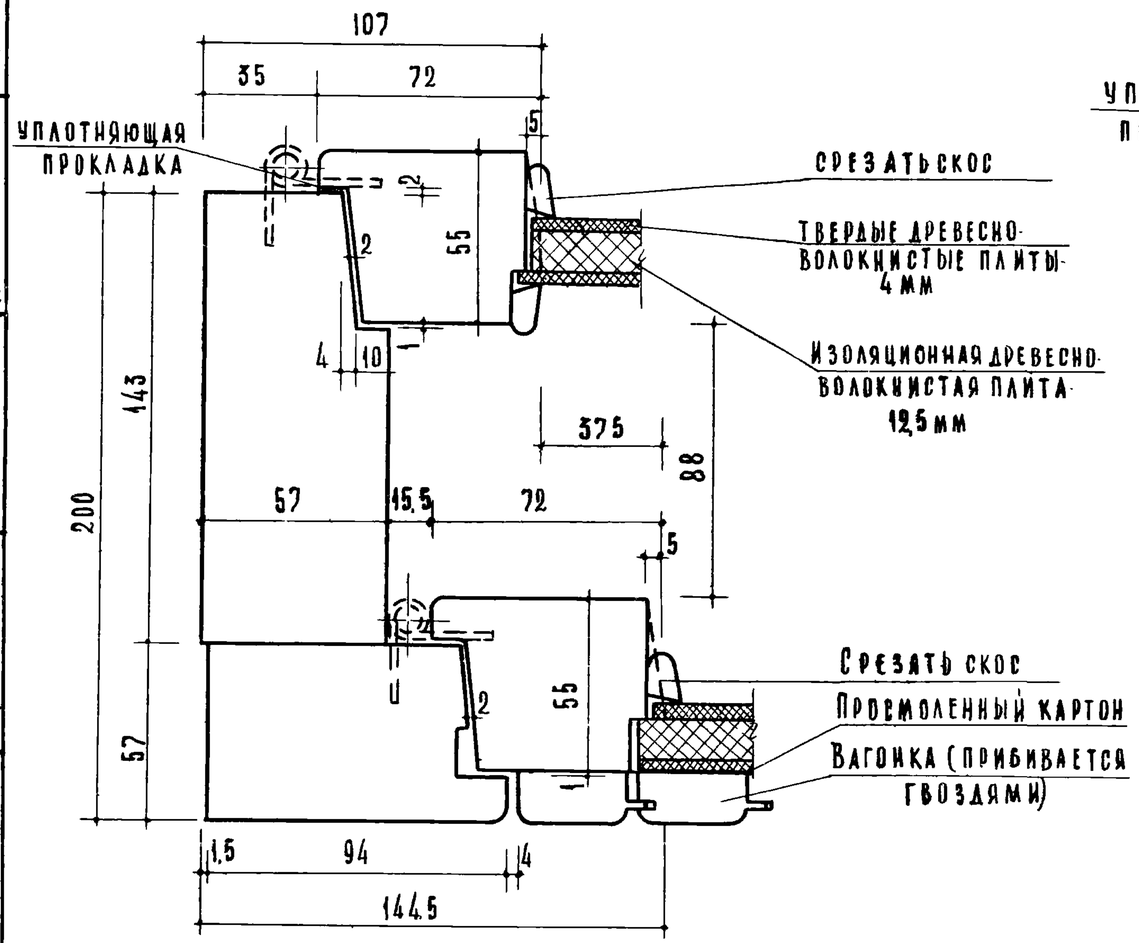

Сечение 15-15

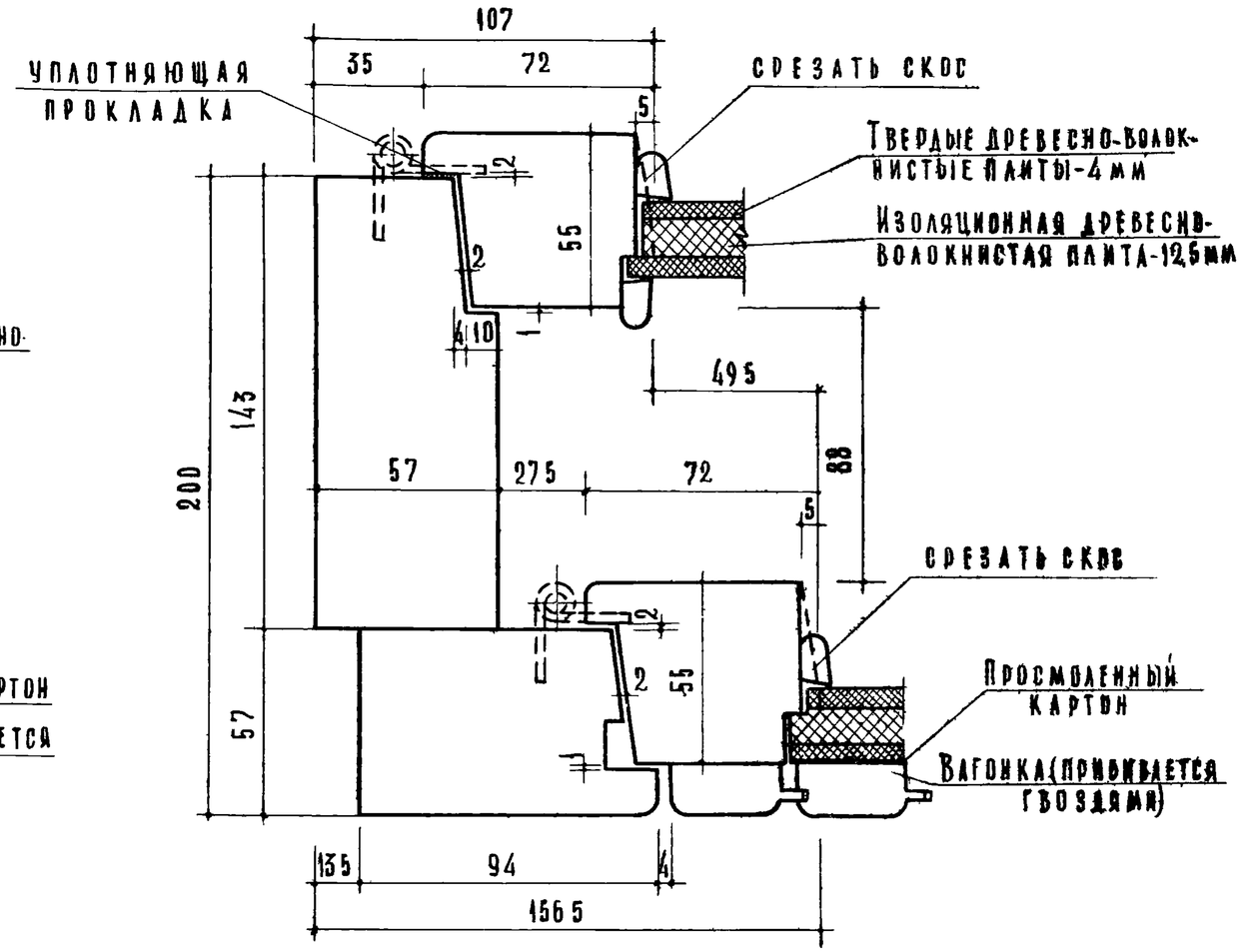

Сечение 16-16

Примечание
Номера сечений соответствуют номерам деталей на листе 66

Проверил	Т. Балакшина		
Техник	Ф. Самурханова		
Гл. инженер	К. Абызова		
Гл. инженер пр-та	Н. Фетисова		
Начальник отд.	В. Треков		
Гл. инженер п-та	А. Шелутинский		

ЦНИИП учебных зданий

ТК 1966	Сечения. Дверных балконных блоков с раздельными полотнами.	Сечения 15-15; 16-16	Серия ИИ-03-01	
			Альбом 47	Лист 61

10113 71

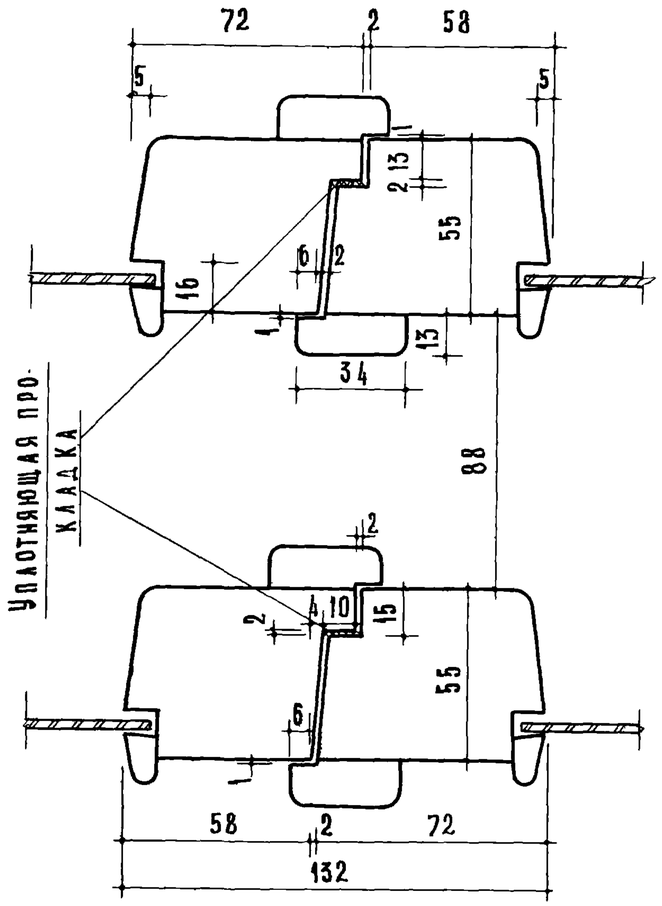

Сечение 17-17

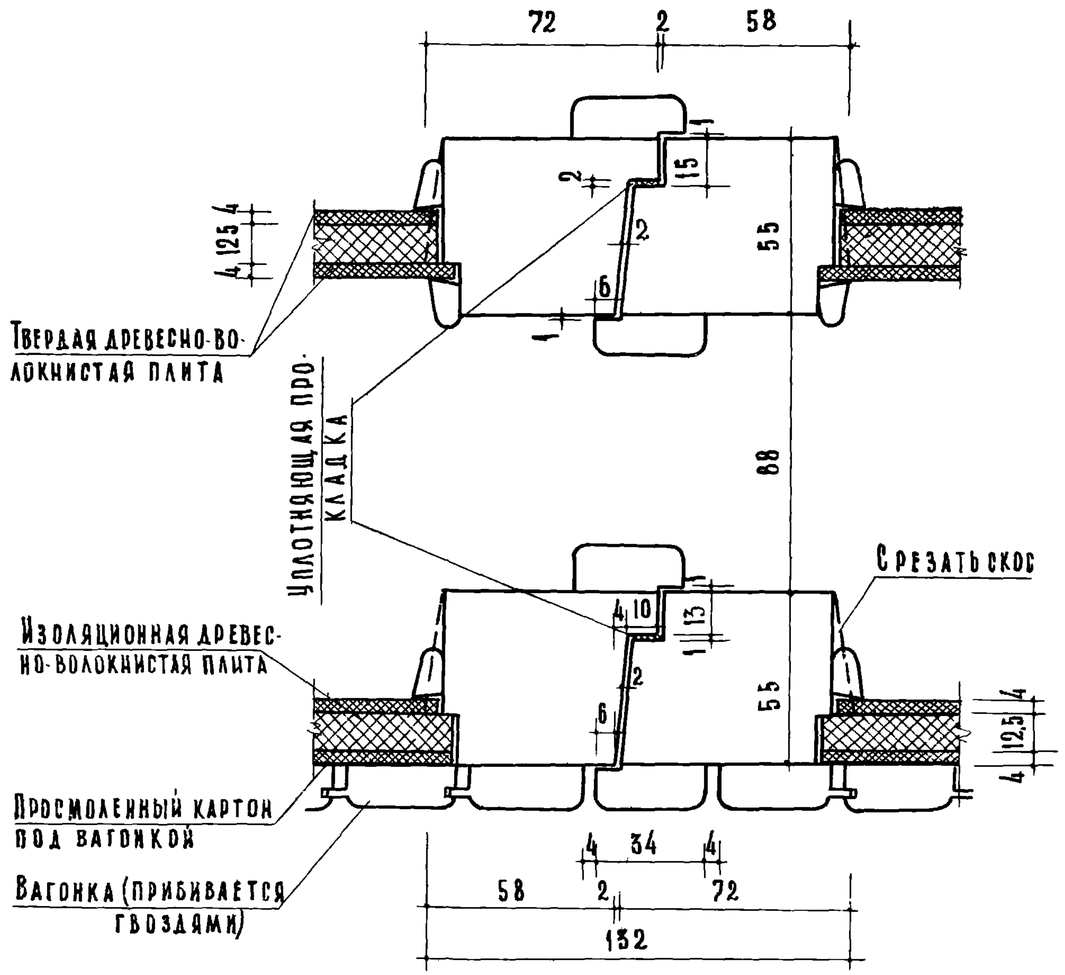

Сечение 18-18

Примечание:
Номера сечений соответствуют номерам деталей на листе 66.

Гл. инж. проекта	Сечения дверных балконных блоков с раздельными полотнами.	Сечения 17-17; 18-18.	Серия ИИ-03-01	
			Альбом 47	Лист 62

Гл. инженер проекта Шелугинский | Инженер Реков | Ст. инженер Шеичова | Инженер Абызова | Ст. инженер Самурханова | Инженер Далакшина

16 72

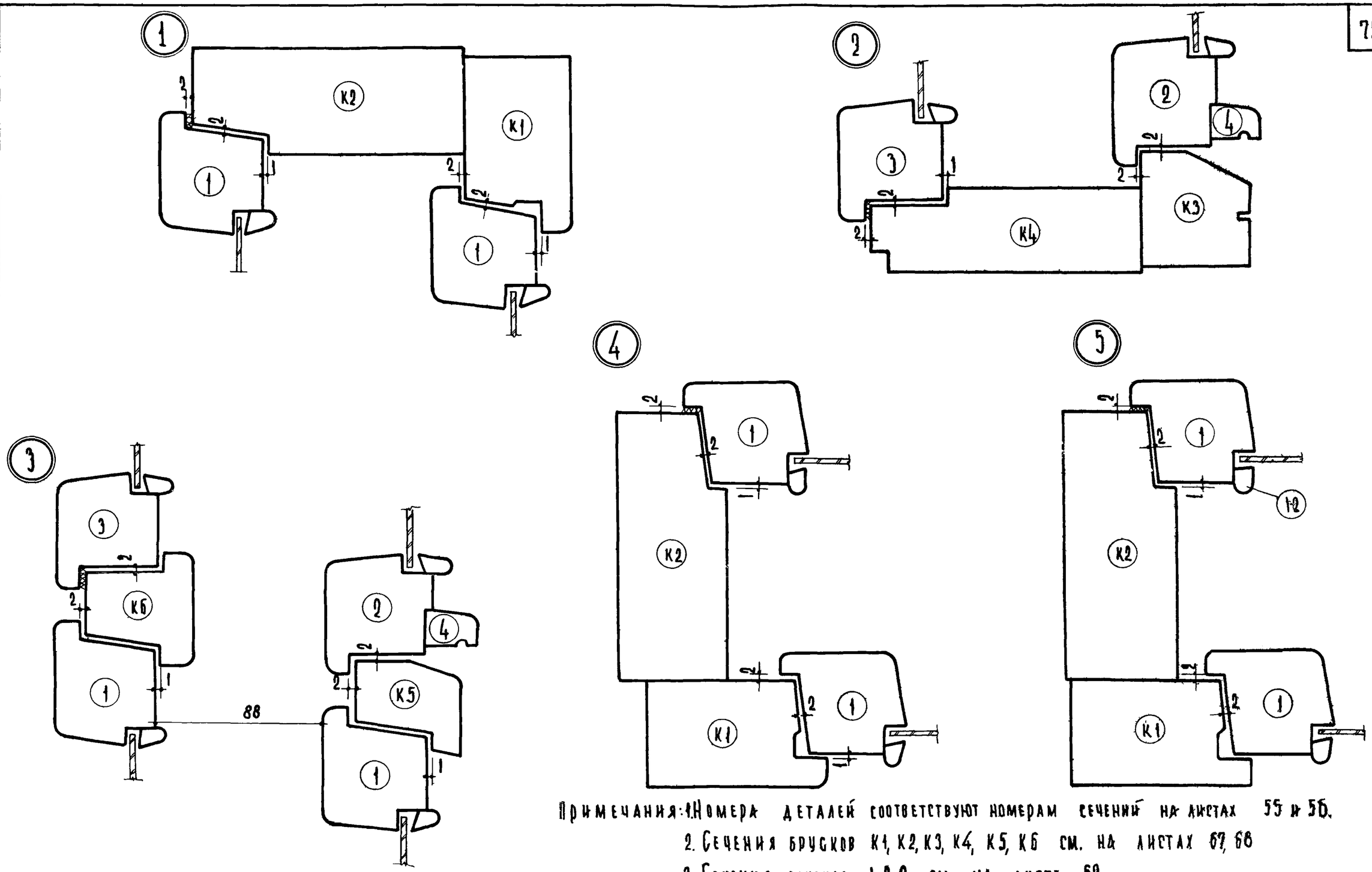

Примечания: 1. Номера деталей соответствуют номерам сечений на листах 55 и 56.
2. Сечения брусков К1, К2, К3, К4, К5, К6 см. на листах 67, 68
3. Сечения брусков 1, 2, 3 см на листе 69.

Проверил ст. инж.	Верш	А. Вершинкина
Ст. техник	Назр	Назрицкая
Ст. инженер	Шахова	З. Шахова
Гл. инж. пр-та		
Гл. инж. пр-та		А. Шелутинский
Гл. инж. пр-та		
Гл. инж. пр-та		
Гл. инж. пр-та	

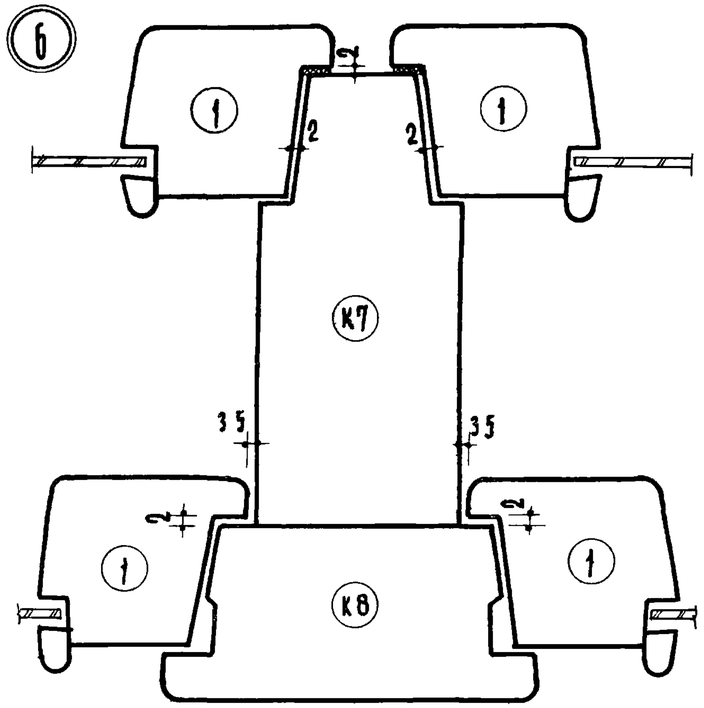

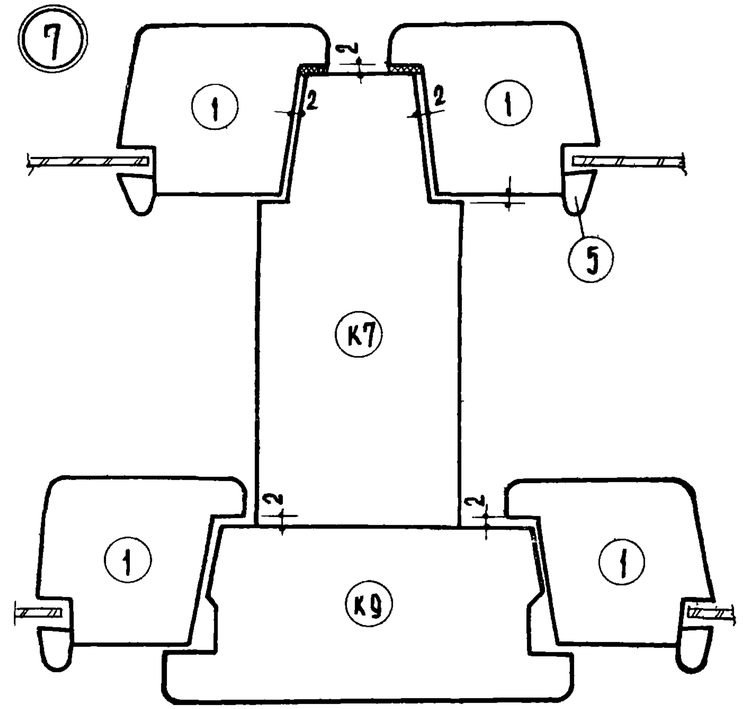

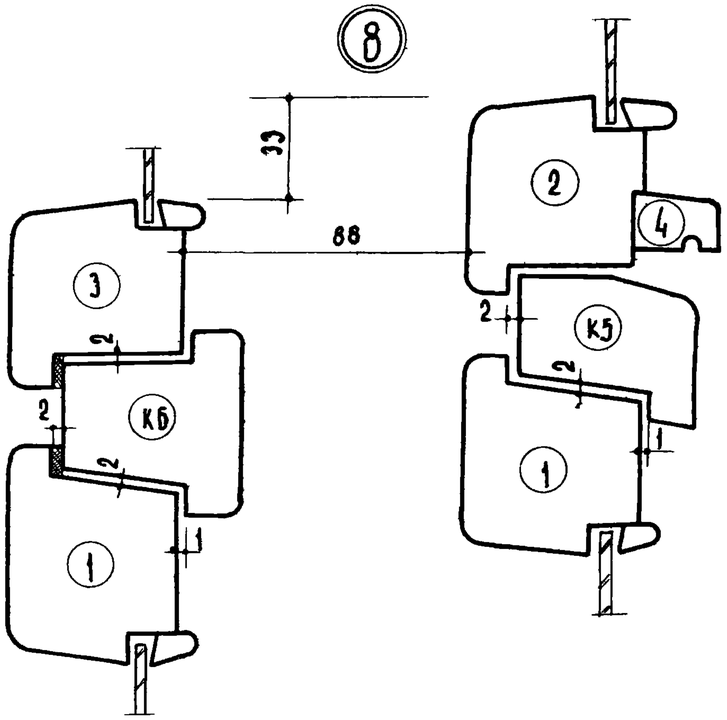

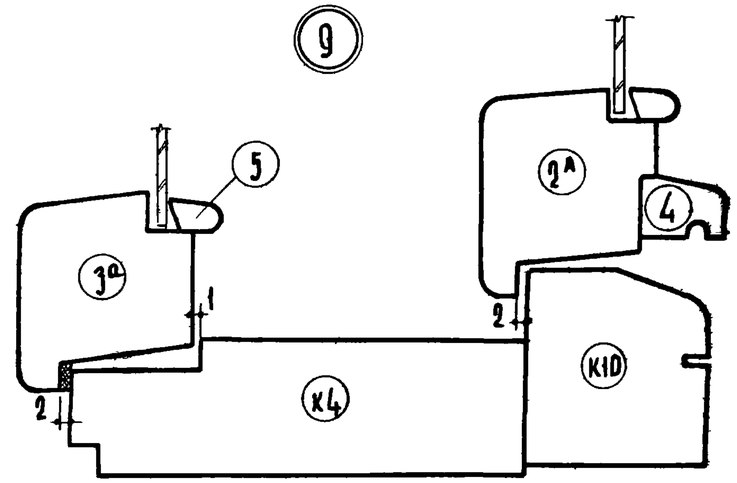

ПРИМЕЧАНИЯ:

1. Номера деталей соответствуют номерам сечений на листах 57 и 58.
2. Сечения брусков К4, К5, К6, К7, К8, К9, К10 см. на листах 67, 68, 69.
3. Сечения брусков 1, 2, 2а, 3, 3а, 4 см. на листе 69.

ТК 1968г	Детали монтажа оконных и дверных балконных блоков с раздельными переплетами и полотнами.	Детали: 6, 7, 8, 9	Серия ИИ-03-01	
			Альбом 47	Лист 64

Учебных зданий | А. Шелутинский | В. Грехов | Л. Назрицкая | Л. Шахова | Дершинкина

10113 74

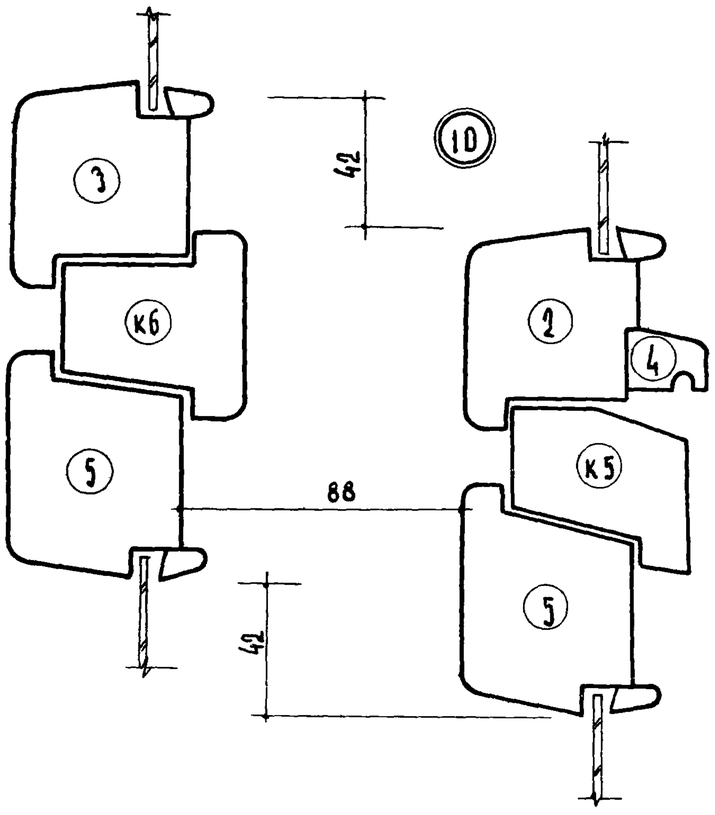

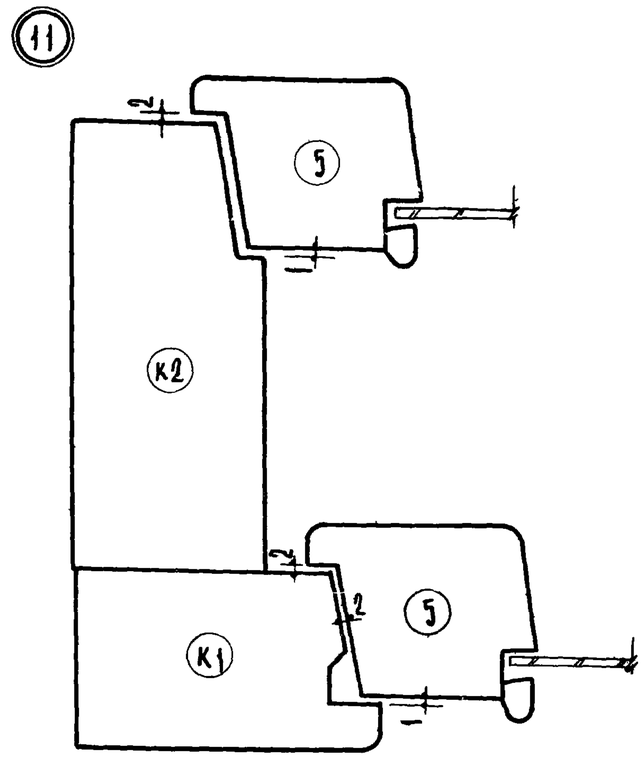

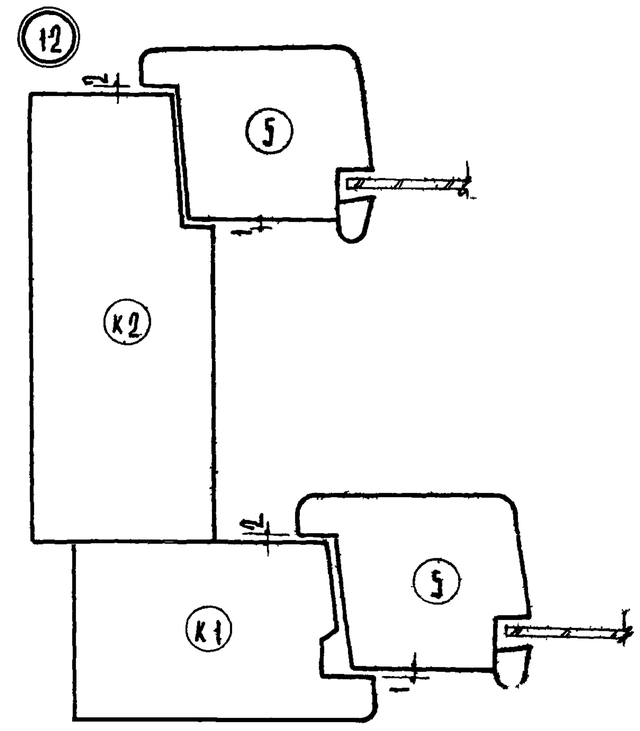

Примечание:
Номера деталей соответствуют номерам сечений на листах 59, 60

ТК 1968 г.	Детали монтажа дверных балконных блоков с раздельными полотнами.	Детали 10, 11, 12	Серия ИИ-03-01	
			Альбом 47	Лист 65

Утверждены к изданию Главным управлением учебных заданий
Шелутинский, В. Грековъ, З. Шахова, Л. Фролова, А. Вершинина

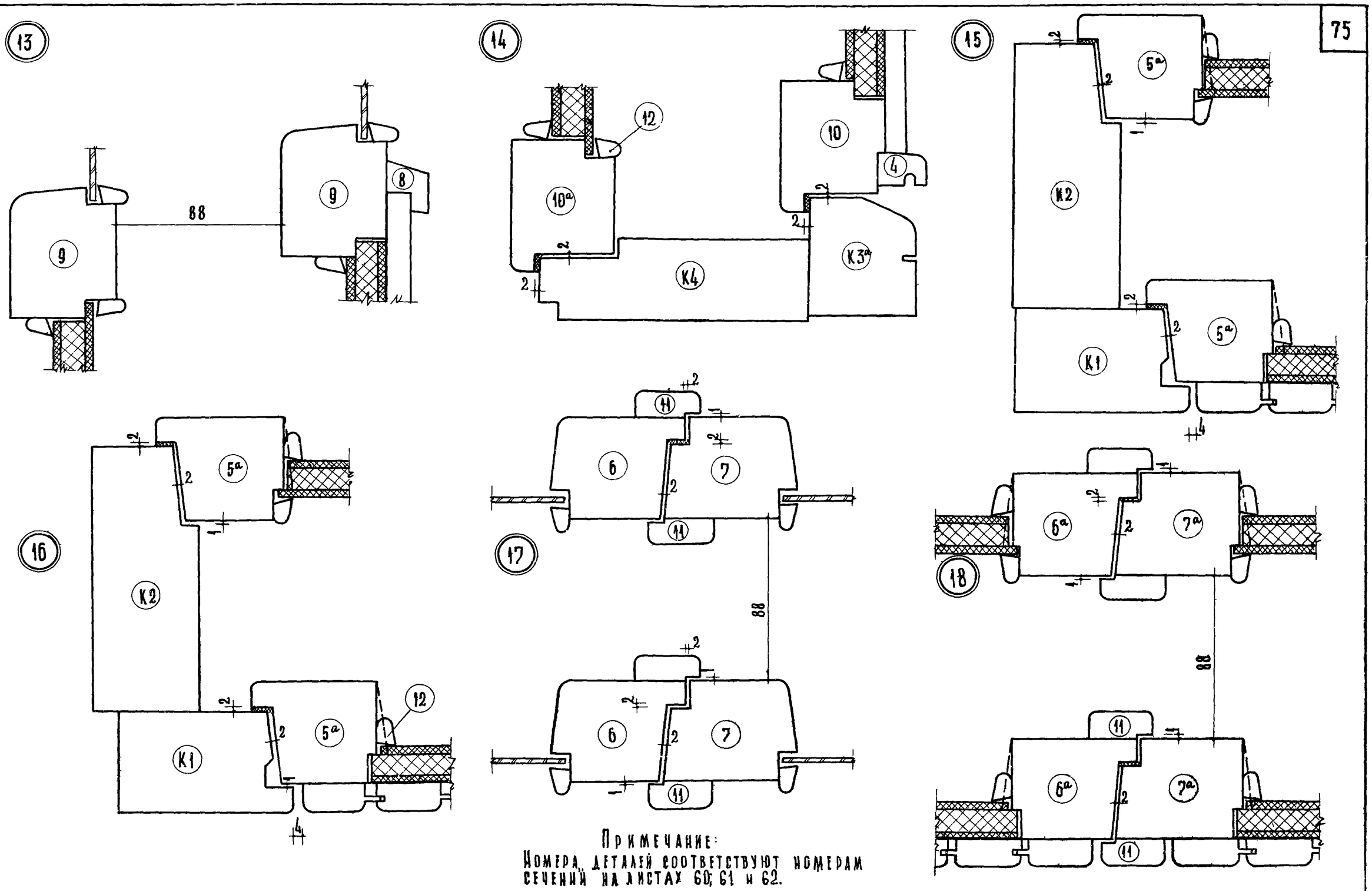

Примечание:
Номера деталей соответствуют номерам сечений на листах 60; 61 и 62.

Т.К. 1966	Детали монтажа: дверных балконных блоков с раздельными полотнами	Детали: 13; 14; 15; 16; 17; 18.	серия ИИ-03-01
			Альбом 47 Лист 66

Балакшин | Кабызова | Н.Фетисова | А.Шелутинский | В.Греков | Учебных зданий

10113 76

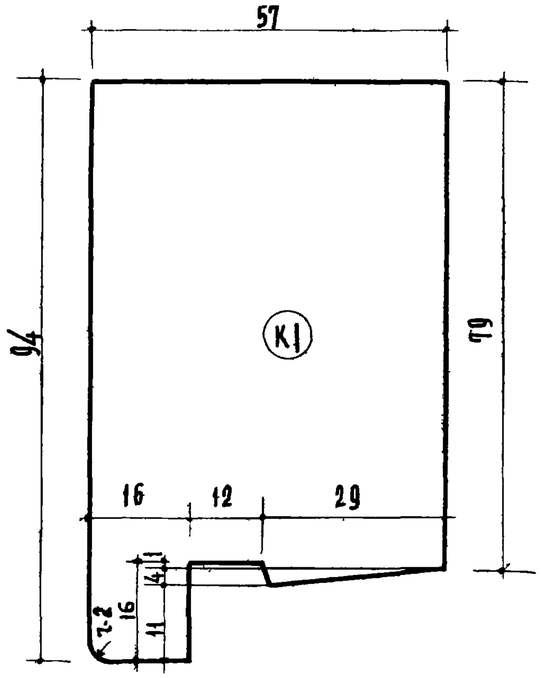

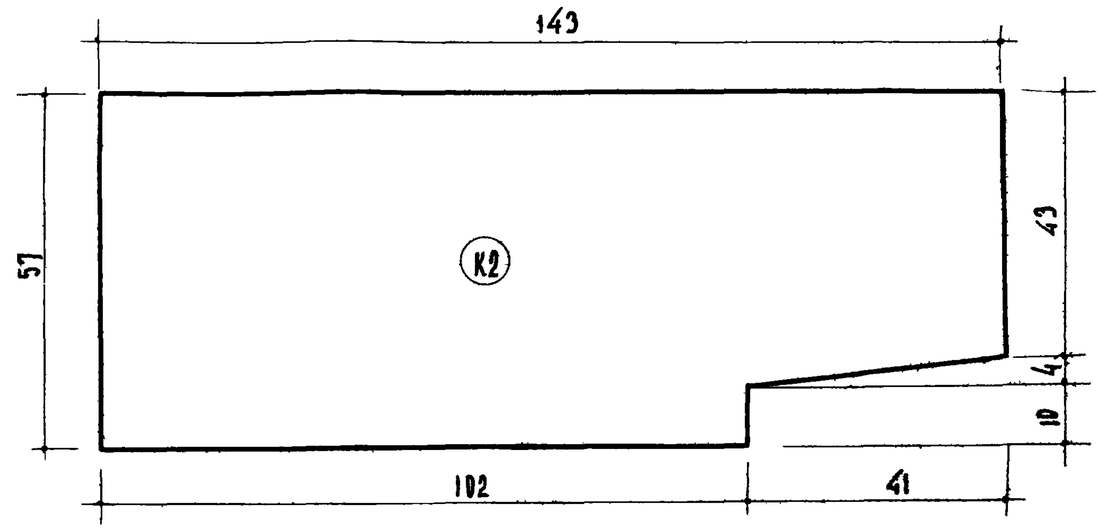

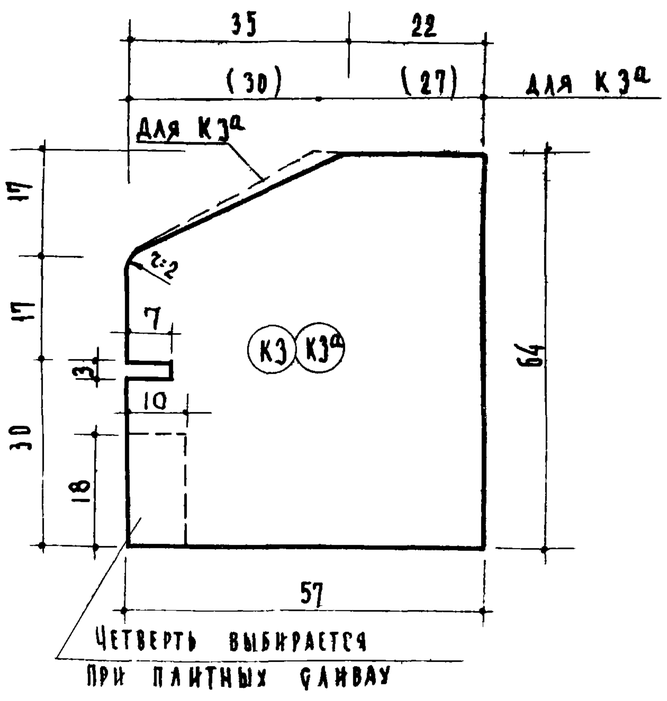

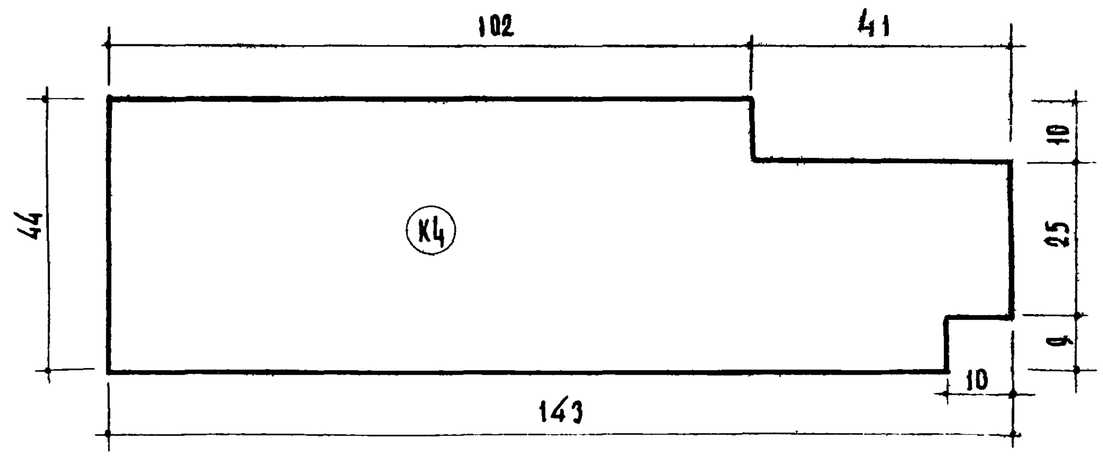

Примечания:

1. Пунктиром показаны границы сечений для марок, обозначенных индексом „а".
2. Размеры в скобках даны для марок, обозначенных индексом „а"

Главный инженер проекта	Вершинкина		
Главный специалист	Лазрицкая		
Инженер	З. Шахова		
Инженер	В. Греков		
Инженер	А. Шелутинский		

ЦНИИЭП учебных зданий

ТК 1968 г.	Сечения брусков оконных и дверных балконных блоков с раздельными переплетами и полотнами	Сечения К1, К2, К3, К4, К3а	Серия ИИ-03-01 Альбом 47 Лист 67

10113 77

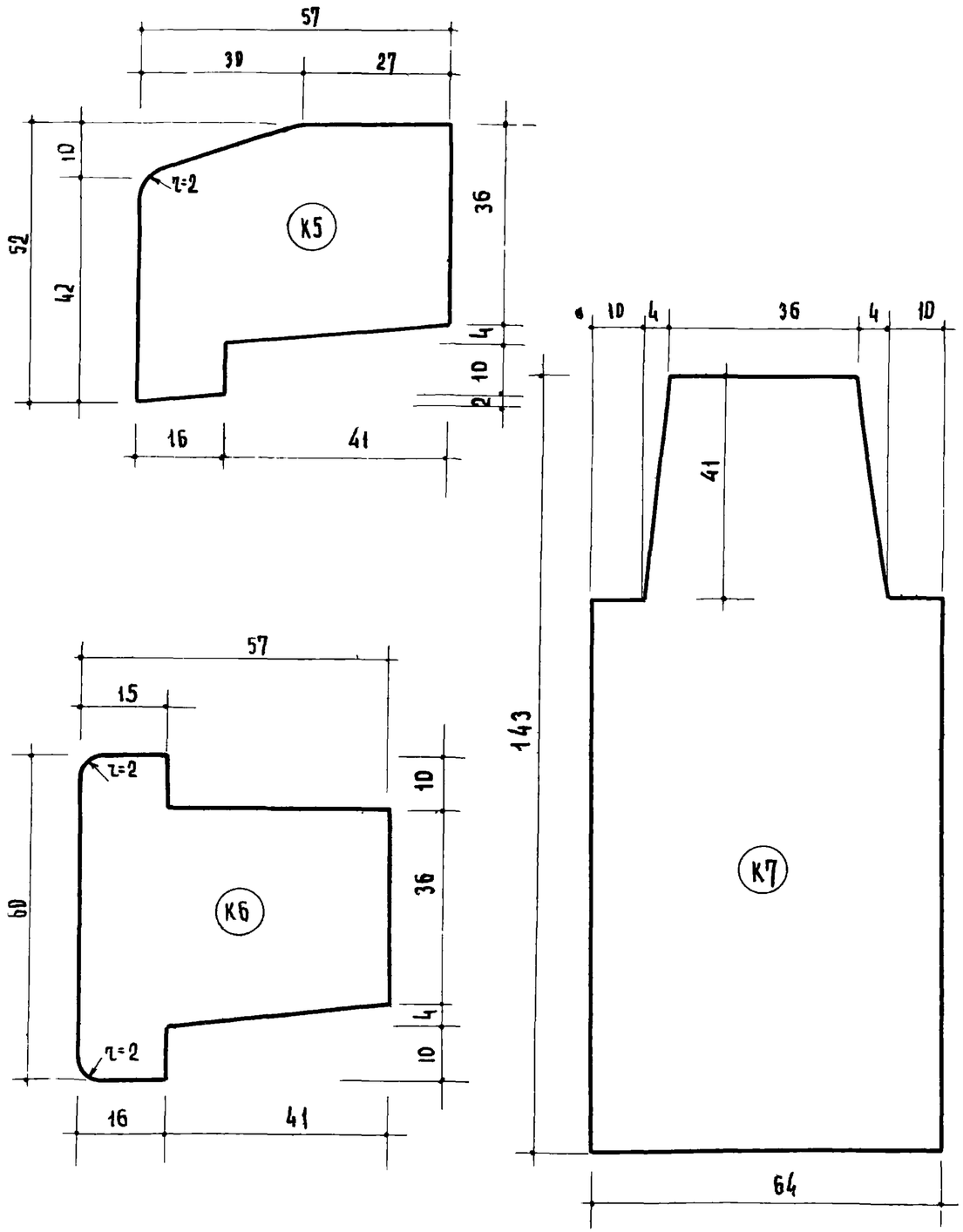

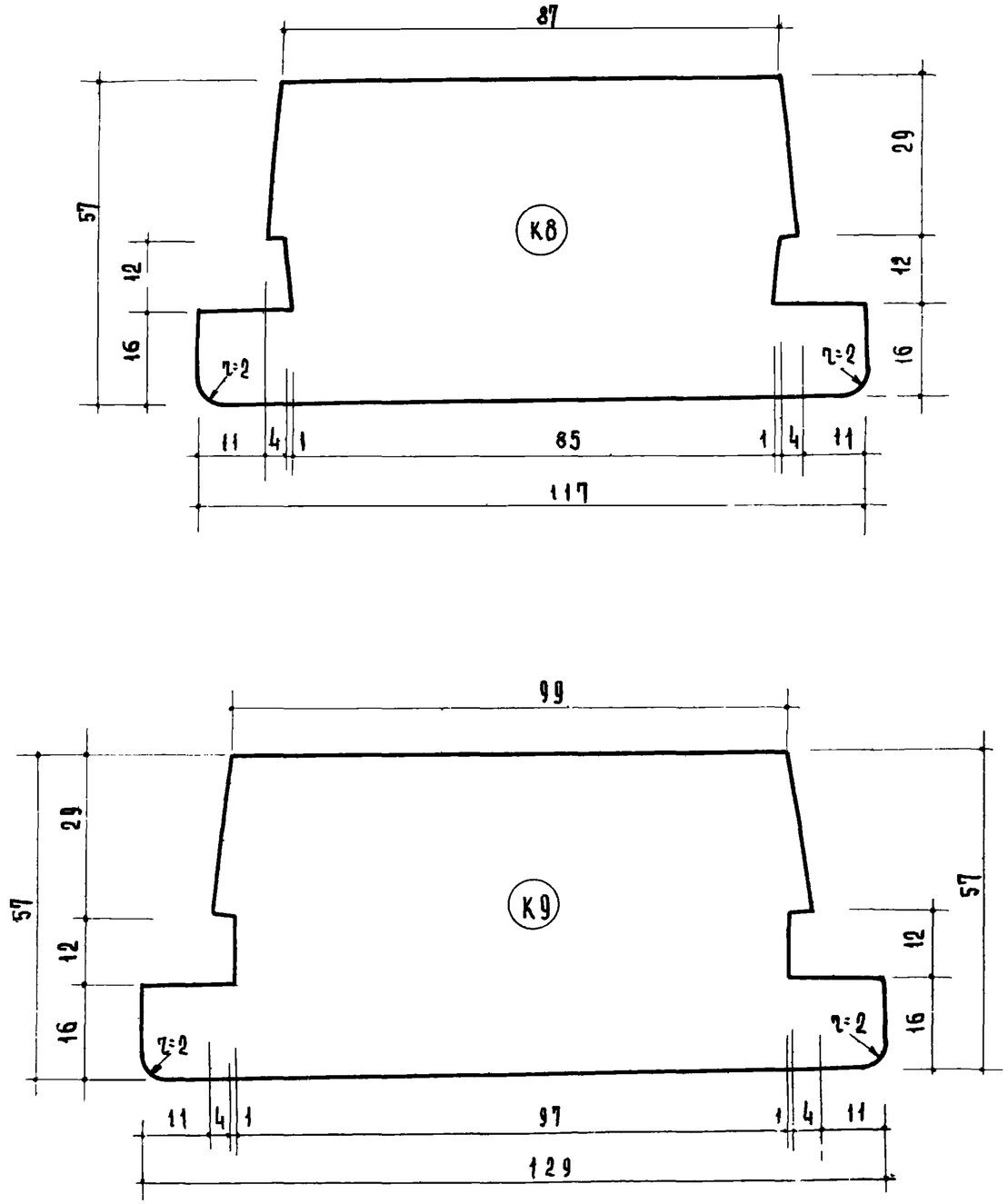

ТК 1968г.	Сечения брусков оконных и дверных балконных блоков с раздельными переплетами и полотнами	Сечения К5, К6, К7, К8, К9.	Серия ИИ-03-01	
			Альбом 47	Лист 68

10113 78

Н. Шелутинский | В. Греков | З. Шахова | М. Назрина | А. Вершинкина

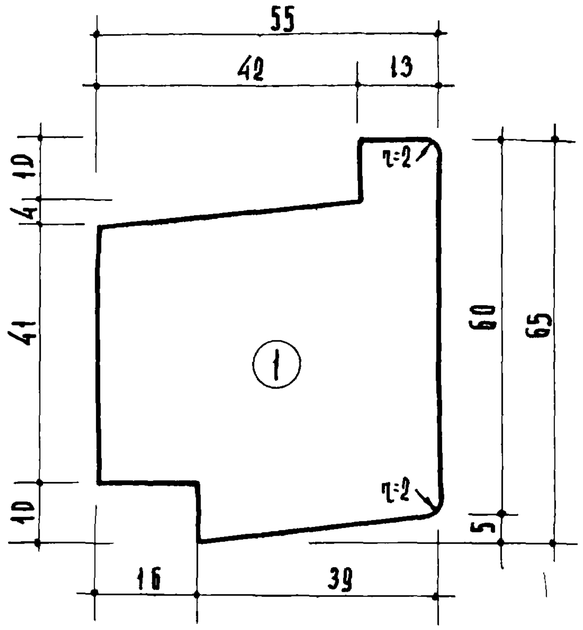

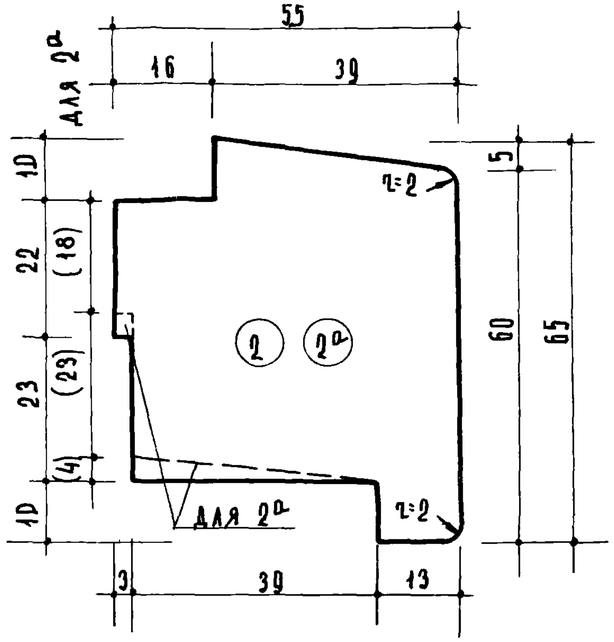

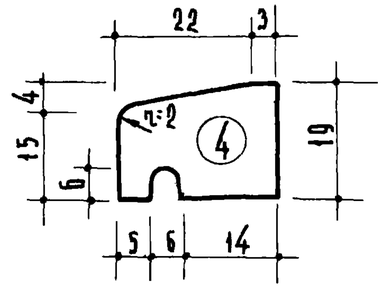

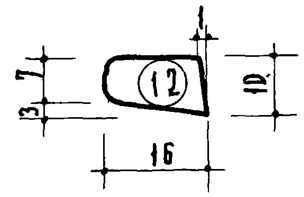

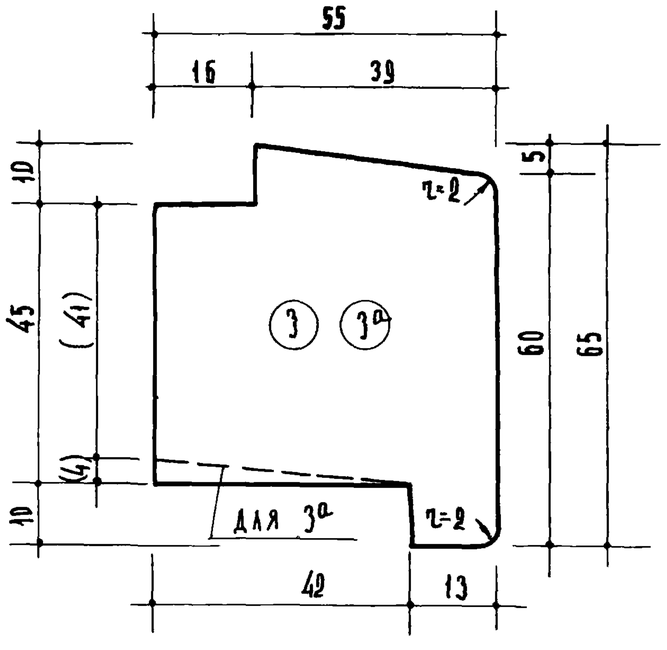

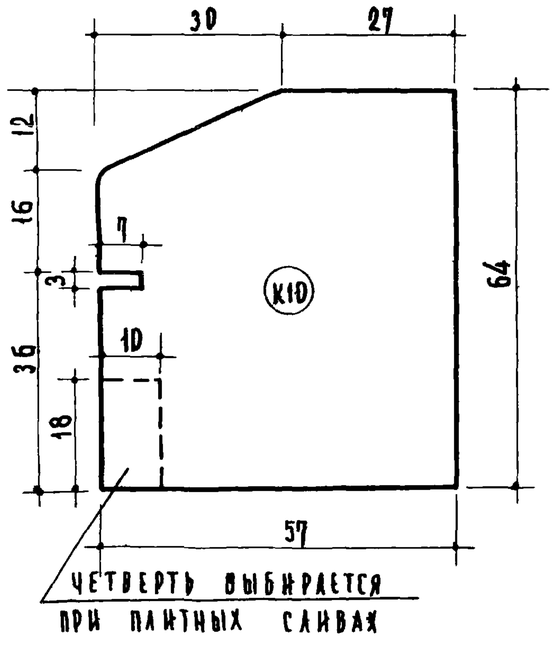

Примечания:

1. Пунктиром показаны границы сечений для марок, обозначенных индексом „а".
2. Размеры в скобках даны для марок, обозначенных индексом „а".

ТК 1968г	Сечения брусков оконных и дверных балконных блоков с раздельными переплетами и полотнами.	Сечения 1, 3, 3а, К10, 2, 2а, 4, 5.	Серия ИИ-03-01 Альбом 47 Лист 69

Учебн. | Шелутинский | Грехов | Шахова | Назрицкая | Вершинкина

10113 79

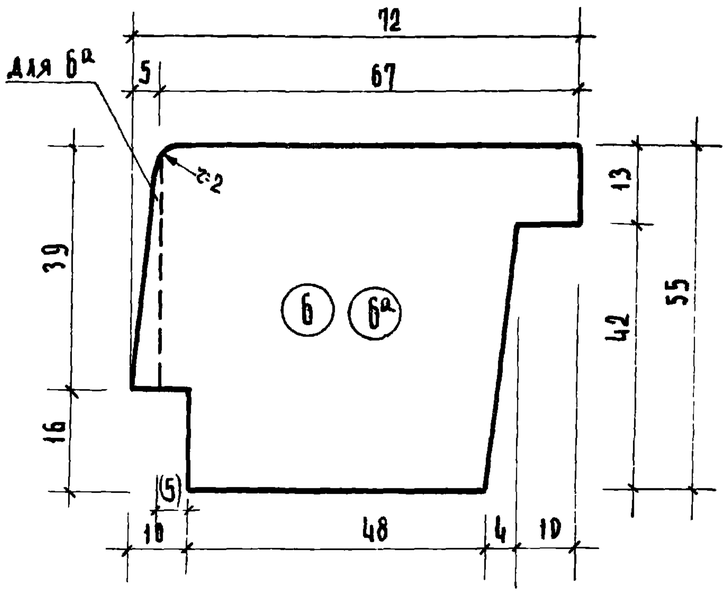

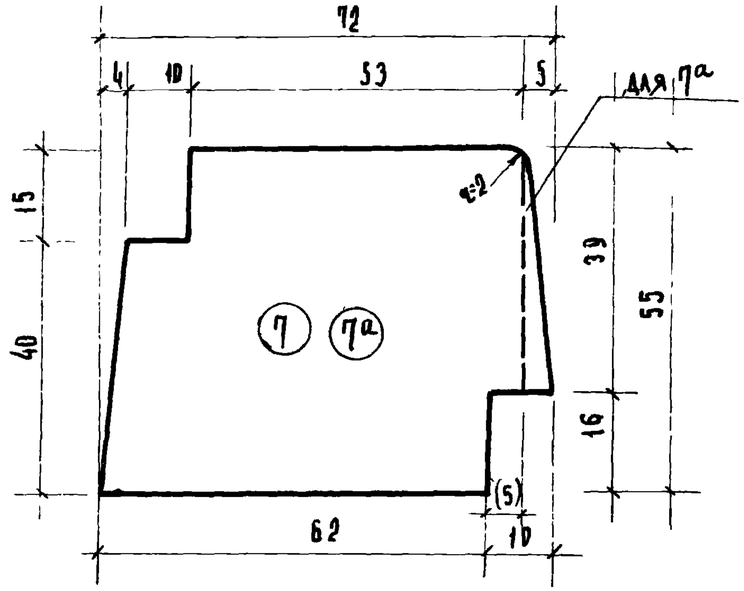

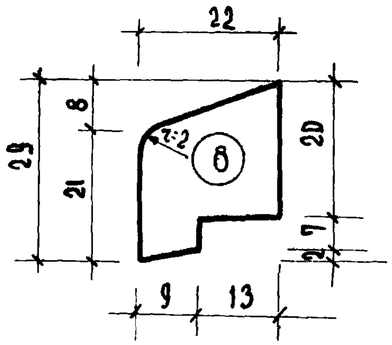

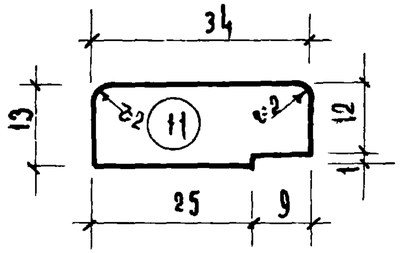

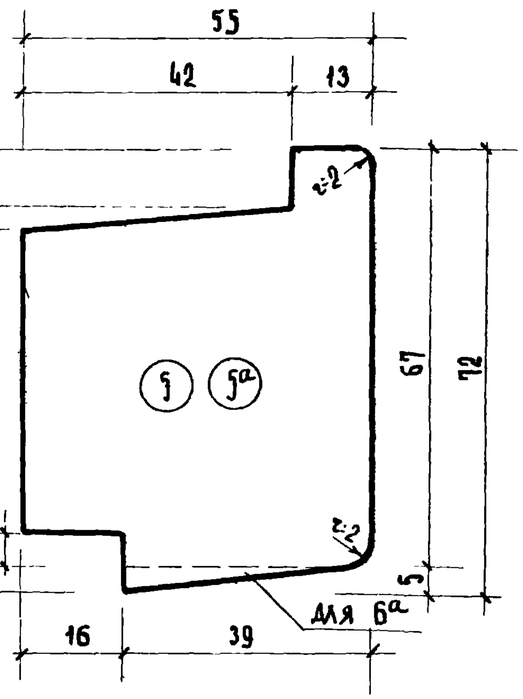

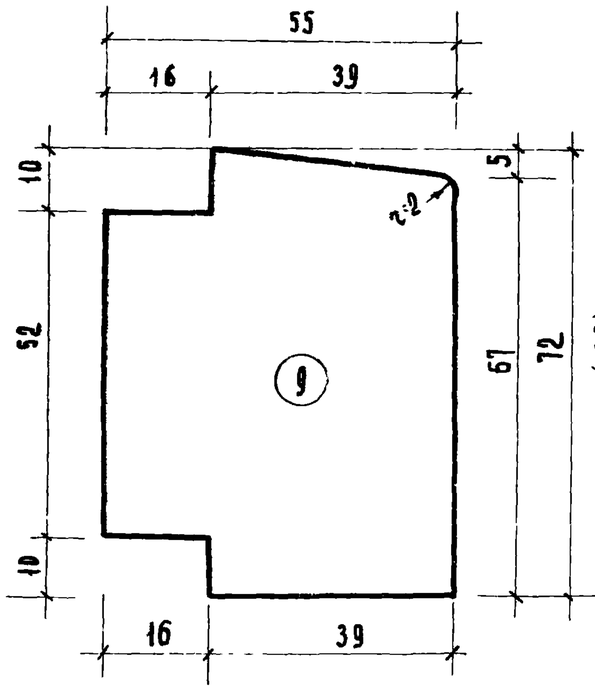

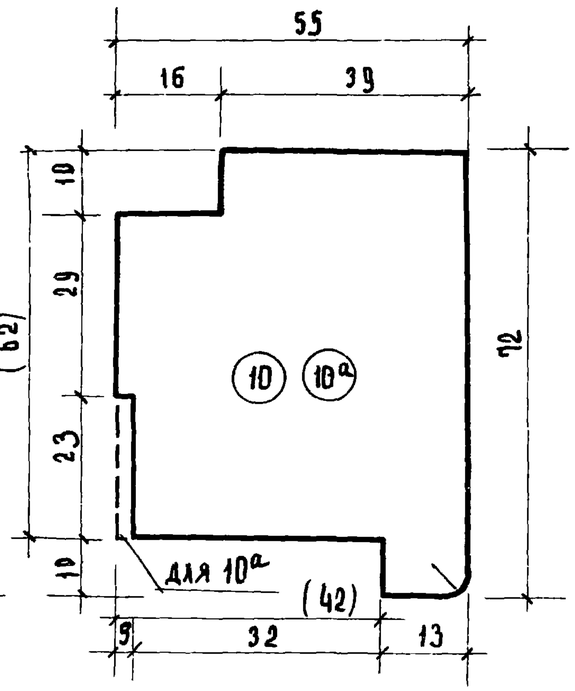

ПРИМЕЧАНИЯ:

1. Пунктиром показаны границы сечений для марок, обозначенных индексом „а".
2. Размеры в скобках даны для марок, обозначенных индексом „а".

ТК 768г	Сечения брусков дверных балконных блоков с раздельными полотнами	Сечения 5, 6, 7, 8, 9, 10, 11, 5а, 6а, 7а, 10а	Серия ИИ-03-01
			Альбом 47 / Лист 70

Н. Ершинкина | А. Фролова | Ж. Шахова | А. Рясков | Ленгипроинжпроект

10113