ТИПОВОЙ ПРОЕКТ

416-9-17.83

РАЗГРУЗОЧНОЕ УСТРОЙСТВО

С ДВУМЯ ВАГОНООПРОКИДЫВАТЕЛЯМИ ДЛЯ РАЗГРУЗКИ ВАГОНОВ С УГЛЕМ ГРУЗОПОДЪЕМНОСТЬЮ ДО 134Т

АЛЬБОМ IX

СОСТАВ ПРОЕКТА

Альбом I Общая пояснительная записка
Технологические чертежи

Альбом II Отопление и вентиляция

Альбом III Внутренний водопровод и канализация

Альбом IV Автоматизация вспомогательных механизмов и задания заводу

Альбом V Электроснабжение и электрическое освещение

Альбом VI Архитектурные решения

Альбом VII Конструкции металлические

Альбом VIII Конструкции железобетонные подземной части

Альбом IX Конструкции железобетонные надземной части

Альбом X Изделия железобетонные подземной части
Части 1,2

Альбом XI Изделия железобетонные надземной части

Альбом XII Изделия арматурные для монолитных железобетонных конструкций

Альбом XIII Изделия закладные для монолитных железобетонных конструкций и соединительные

Альбом XIV Нестандартизированное и нетиповое оборудование

Альбом XV Заказные спецификации

Альбом XVI Сметы. Ведомости потребности в материалах. Часть 1,2

РАЗРАБОТАН
ВГПИ „ТЕПЛОЭЛЕКТРОПРОЕКТ"

Главный инженер института В.Н. Охотин

Главный инженер проекта Л.П. Симонов

ТЕХНО-РАБОЧИЙ ПРОЕКТ
УТВЕРЖДЕН МИНЭНЕРГО СССР
ПРОТОКОЛОМ №48 ОТ 17.09 1981 Г.
РАБОЧИЕ ЧЕРТЕЖИ ВВЕДЕНЫ
В ДЕЙСТВИЕ ИНСТИТУТОМ
„ТЕПЛОЭЛЕКТРОПРОЕКТ"
"ПРИКАЗ №52 ОТ 26.05.1983 Г.

Инв. № 9-44ТП 17.10.83

Привязан

Типовой проект 416-9-17.83 Альбом IX

Опись альбома

Обозначение	Наименование	Стр. альбома
416-9-17.83 – кж2	Титульный лист	1
– кж2	Опись альбома	2
– кж2	Общие данные (начало)	3
– кж2	Общие данные (окончание)	4
	Схема расположения элементов каркаса	
– кж2	План. Разрезы 1-1÷4-4	5
– кж2	То же Разрезы 5-5÷7-7. Спецификация	6
– кж2	То же Узлы. Указания по монтажу	7
– кж2	То же Монтажные элементы колонн К1-К7	8
– кж2	То же Монтажные элементы колонн К8-К13	9
– кж2	То же Монтажные элементы колонн К14-К17	10
– кж2	То же Монтажные элементы колонн К18-К23	11
– кж2	То же Монтажные элементы колонн К24-К29 балки Б3	12
– кж2	Схема расположения панелей стен по оси А	13
– кж2	То же по оси Е	14
– кж2	То же по оси 1	15
– кж2	То же по оси Б	16
– кж2	То же по осям 1, 6 Спецификация	17
– кж2	То же лестничной клетки у оси 1	18
– кж2	То же лестничной клетки у оси 6	19
	То же лестничных клеток у осей 1, 6	
– кж2	Спецификация	20
– кж2	Схема расположения панелей перегородок по оси В	21
– кж2	То же по оси Г	22
– кж2	То же у оси 3/2, у оси 4/1 и у оси А	23
	Схема расположения элементов	
– кж2	тамбура на отм. 1,50 у оси 6	24
– кж2	То же. на отм. 5.10 у оси 6	25
	Схемы расположения панелей стен	
– кж2	Узлы с 101 по 109	26
– кж2	То же Узлы с 110 по 117	27
– кж2	То же Узлы с 118 по 125	28
– кж2	То же Узлы с 126 по 139	29
– кж2	То же Узлы с 140 по 151	30
	Схема расположения фундаментов	
– кж2	у осей 1 и 6	31
– кж2	Перекрытие на отм. – 1.98	32
	Схемы расположения плит перекрытий	
– кж2	На отм. 5.10; 7.90; 11.50 в осях 3/2 ÷ 6	33

Опись альбома

Обозначение	Наименование	Стр. альбома
	Схема расположения плит перекрытий	
416-9-17.83 – кж2	на отм. 7.90 в осях 1÷2/1	34
	Пульт управления. Схемы располо-	
– кж2	жения плит перекрытий.	35
– кж2	То же. Схема расположения панелей стен	36
– кж2	То же. Монолитные участки УМ1-УМ4	37
– кж2	Схема расположения плит покрытия	38
	Лестничная клетка у оси 1	
– кж2	Схема расположения элементов каркаса	39
– кж2	То же. Монтажные элементы колонн	40
	Схема расположения маршей	
– кж2	и плит покрытий.	41
	Лестничная клетка у оси 6	
– кж2	Схема расположения элементов каркаса	42
– кж2	То же. Монтажные элементы колонн	43
	Схема расположения маршей	
– кж2	и плит покрытий.	44
	Лестничные клетки у осей 1 и 6.	
	Узлы. Схемы раскладки накладных	
– кж2	проступей.	45

Инв. № подл. | Подпись и дата | Взам. инв. №
9-ЦАТП | 17.10.83

Типовой проект 416-9-17.83 Альбом IX

Ведомость рабочих чертежей основного комплекта

Лист	Наименование	Примечание
1	Общие данные (начало).	
2	Общие данные (окончание).	
3	Схема расположения элементов каркаса. План. Разрезы 1-1÷4-4.	
4	То же. Разрезы 5-5÷7-7. Спецификация.	
5	То же. Узлы. Указания по монтажу.	
6	То же. Монтажные элементы колонн К1-К7.	
7	То же. Монтажные элементы колонн К8-К13.	
8	То же. Монтажные элементы колонн К14-К17.	
9	То же. Монтажные элементы колонн К18-К23.	
10	То же. Монтажные элементы колонн К24-К29 и балки Б3	
11	Схема расположения панелей стен по оси А.	
12	То же. по оси Е.	
13	То же. по оси 1.	
14	То же. по оси Б.	
15	То же. по осям 1,6 Спецификация.	
16	То же. лестничной клетки у оси 1.	
17	То же. лестничной клетки у оси Б.	
18	То же. лестничных клеток у осей 1,6. Спецификация.	
19	Схема расположения панелей перегородок по оси В.	
20	То же по оси Г.	
21	То же у оси 3/2, у 4/1 и у оси А.	
22	Схема расположения элементов тамбура на отм.1.50 у оси Б	
23	То же на отм. 5.10 у оси 6.	
24	Схемы расположения панелей стен. Узлы с 101 по 109.	
25	То же Узлы с 110 по 117.	
26	То же Узлы с 118 по 125.	
27	То же Узлы с 126 по 139.	
28	То же Узлы с 140 по 151.	
29	Схема расположения фундаментов у осей 1 и 6.	
30	Перекрытие на отм. -1.98	
31	Схемы расположения плит перекрытий на отм. 5.10; 7.90; 11.50 в осях 3/2÷6.	
32	Схема расположения плит перекрытий на отм. 7.90 в осях 1÷2/1.	
33	Пульт управления. Схемы расположения плит перекрытий.	
34	То же. Схема расположения панелей стен.	
35	То же. Монолитные участки УМ1-УМ4.	
36	Схема расположения плит покрытия.	

Рабочие чертежи разработаны в соответствии с действующими нормами и правилами и, кроме того, обеспечивают безопасную эксплуатацию сооружения при соблюдении предусмотренных проектом противопожарных мероприятий

Главный инженер проекта Симонов

Ведомость рабочих чертежей основного комплекта (продолжение)

Лист	Наименование	Примечание
	Лестничная клетка у оси 1.	
37	Схема расположения элементов каркаса.	
38	То же. Монтажные элементы колонн.	
39	Схема расположения маршей и плит покрытий	
	Лестничная клетка у оси Б.	
40	Схема расположения элементов каркаса.	
41	То же. Монтажные элементы колонн	
42	Схема расположения маршей и плит покрытия.	
43	Лестничные клетки у осей 1 и Б.	
	Узлы. Схемы раскладки накладных проступей.	

Ведомость объемов сборных бетонных и железобетонных конструкций

№ строки	Наименование группы элементов конструкции	Код	Кол. м³	Примечание
1	Блоки фундаментов	5811000000	7.9	
2	Фундаменты стаканного типа	5812000000	11.1	
3	Колонны	5821000000	159.0	
4	Балки фундаментные	5824000000	1,6	
5	Ригели	5825000000	50,6	
6	Балки-распорки	5829000000	27,7	
7	Панели стеновые наружные	5831000000	419,0	
8	Панели стеновые внутренние	5832000000	154,5	
9	Плиты покрытия	5841000000	79,4	
10	Плиты перекрытий	5842000000	28.2	
11	Элементы лестниц	5891000000	19.5	
			958,5	

Проект разработан в традиционных строительных конструкциях без применения научно-технических достижений в строительных решениях, т.к. не было предложений в задании на проектирование

Главный инженер проекта Симонов

Ведомость спецификаций

Лист	Наименование	Примечание
4	Спецификация к схеме расположения элементов каркаса	
11	Спецификация к схеме расположения панелей стен по оси А.	
12	То же по оси Е.	
15	То же по осям 1,6	
18	То же лестничных клеток у осей 1,6.	
19	Спецификация к схеме расположения перегородок по оси В	
20	То же по оси Г.	
21	То же у оси 3/2, у оси 4/1 и у оси А.	
22	Спецификация к схеме расположения элементов тамбура на отм.1.50 у оси Б	
23	То же На отм. 5.10 у оси Б.	
29	Спецификация к схеме расположения фундаментов у осей 1 и 6.	
30	Спецификация к перекрытию на отм. -1,98	
31	Спецификация к схемам расположения плит перекрытий на отм. 5.10; 7.90; 11.50 в осях 3/2÷6	
32	Спецификация к схеме расположения плит перекрытий на отм. 7.90 в осях 1÷2/1.	
33	Спецификация к схемам расположения плит перекрытий пульта управления	
34	Спецификация к схеме расположения панелей стен пульта управления	
35	Спецификация к монолитным участкам УМ1÷УМ4 пульта управления	
36	Спецификация к схеме расположения плит покрытия.	
37	Спецификация к схеме расположения элементов каркаса лестничной клетки у оси 1	
39	Спецификация к схеме расположения маршей и плит покрытия лестничной клетки у оси 1	
40	Спецификация к схеме расположения элементов каркаса лестничной клетки у оси Б.	
42	Спецификация к схеме расположения маршей и плит покрытия лестничной клетки у оси 6.	

Привязан

Инв. №

416-9-17.83-КЖ2

ГИП	Симонов		29.08.
Н. контр.	Дякин		29.08.
Нач. отд.	Бестугин		
ГИП	Лейпунский		
ГИП	Леонова		
Рук. гр.	Расидя		
Инж.	Шацких		

Разгрузочное устройство с двумя вагоноопрокидывателями для разгрузки вагонов с углем грузоподъемностью до 134 т.

Стадия	Лист	Листов
Р	1	43

Общие данные (начало)

ТЕПЛОЭЛЕКТРОПРОЕКТ

Копировал: Харламова Формат А2

Инв. № подл. 9-4477 | Подпись и дата 17.10.83 | Взам. инв. №

Типовой проект 416-9-17.83 Альбом IX

Ведомость ссылочных и прилагаемых документов

Обозначение	Наименование	Примечание
	Ссылочные документы	
ГОСТ 13579-78	Блоки бетонные для стен подвалов	
ГОСТ 22701.0-77	Плиты железобетонные ребристые	
ГОСТ 22701.1-77	предварительно напряженные	
ГОСТ 22701.5-77	размером 6×3 м для покрытий	
	производственных зданий.	
1.465-7 Вып. 3,4	Сборные железобетонные предвари-	
	тельно напряженные плиты для	
	покрытий производственных	
	зданий размером 1,5×6 м.	
ИИ-04-0 Вып. 6	Указания по применению изделий	
	связевого каркаса с сеткой	
	колонн 6×6, 6×4,5 и 6×3 м.	
ИИ-04-2 Вып. 3,4,6	Колонны связевого каркаса	
ч. I и II	сечением 40×40 см.	
ИИ-04-3 Вып. 3	Ригели связевого каркаса с	
ч. I и II	колоннами сечением 40×40 см.	
ИИ-04-4 Вып. 17	Предварительно напряженные	
	многопустотные и ребристые	
	панели длиной 526 и 576 см.	
ИИ-04-7 Вып. 1	Железобетонные лестницы для	
	зданий с высотой этажа 3,3 и 4,2 м.	
ИИ-04-7 Вып. 2	Лестницы для зданий с высотой этажа 3,6 м	
ИИ-04-8 Вып. 3	Закладные детали и соединительные	
	элементы для изделий связевого каркаса.	
ИИ-04-8 Вып. 4	Металлические ограждения лестниц	
	для зданий с высотой	
	этажей 3,3; 3,6 и 4,2 м.	
ИИ-04-10 Вып. 5	Монтажные узлы и детали для	
	связевого каркаса с сеткой	
	колонн 6×6; 6×4,5; 6×3 м.	
1.256-1	Металлические изделия для	
	общественных зданий с высотой	
	этажа 3,3; 3,6; 4,2 м.	
2.250-1	Детали лестниц общественных зданий	
1.423-3 Вып. 1.2.	Железобетонные колонны прямоуголь-	
	ного сечения для одноэтажных	
	производственных зданий без	
	мостовых кранов высотой до 9,6 м.	

Ведомость ссылочных и прилагаемых документов (продолжение)

Обозначение	Наименование	Примечание
1.432-14/80 Вып. 0,1,3.	Стеновые панели отапливаемых	
	производственных зданий с	
	шагом колонны 6 м.	
2.432-1 Вып. 1	Монтажные узлы панельных стен	
	отапливаемых одноэтажных про-	
	изводственных зданий с железо-	
	бетонным каркасом.	
1.439-2	Стальные изделия крепления	
	панельных стен одноэтажных	
	производственных зданий с	
	железобетонным каркасом.	
1.432-15 Вып. 0,1,2	Стеновые панели неотапливае-	
	мых производственных зданий	
	с шагом колонн 6 м.	
2.432-2 Вып. 1	Монтажные узлы панельных	
	стен неотапливаемых про-	
	изводственных зданий с	
	железобетонным каркасом.	
1.415-1 Вып. 1	Железобетонные фундаментные	
	балки для стен производ	
	ственных зданий.	
ИИ 24-9	Предварительно напряженные	
	железобетонные плиты пере-	
	крытий шириной 1,5 м.	
3.400-7 Вып. 1	Унифицированные монтажные петли для	
	подъема сборных бетонных и железо-	
	бетонных изделий.	
	Прилагаемые документы	
КЖИ 2	Изделия железобетонные	
	надземной части.	
КЖИ 4	Изделия закладные для моно-	
	литных конструкций и соединительные.	

Общие указания:

1. Рабочие чертежи разработаны для следующих условий:
1.1. Расчетная зимняя температура наружного воздуха минус 40°С;
1.2 Скоростной напор ветра для III района СССР по СН и П II-6-74;
1.3 Вес снегового покрова для III района СССР по СН и П II-6-74;
1.4 Сейсмичность района не выше 6 баллов;
1.5 Территория без подработок горными выработками, рельеф территории спокойный.
1.6 Грунты основания непросадочные, непучинистые, объемный вес 1,8 т/м³, угол внутреннего трения $\varphi^н = 28°$, удельное сцепление $C^н = 0,14$ кг/см², модуль деформации $E = 150$ кг/см².
1.7 Наивысший уровень грунтовых вод на отм. минус 2.000 м. Грунтовые воды неагресивны по отношению к бетону нормальной плотности.
2. Монтаж сборных железобетонных конструкций следует вести в соответствии с проектом производства работ и указаниями, приведенными на чертежах данного комплекта.
3. Присоединение системы заземления к колоннам надземной части произвести по чертежам электротехнической части проекта с участием электриков-монтажников.
4. При производстве работ в зимнее время руководствоваться действующими нормативными документами.
5. При производстве строительных работ следует соблюдать требования СН и П III-4-80 „Техника безопасности в строительстве."

Привязан	ГИП	Симонов		30.4.81
	Н. контр.	Дякин		29.4.81
	ГИП	Лейтунский		
	ГИП	Леонова		
	Рук. гр.	Рясная		
Инв. №	Инж.	Шацких		

416-9-17.83-КЖ 2

Разгрузочное устройство с двумя вагоноопрокидывателями для разгрузки вагонов с углем, грузоподъемностью до 134 т.

Стадия	Лист	Листов
Р	2	

Общие данные (окончание)

ТЕПЛОЭЛЕКТРОПРОЕКТ

У-44ТП 17.10.83

Типовой проект 416-9-17.83 Альбом IX

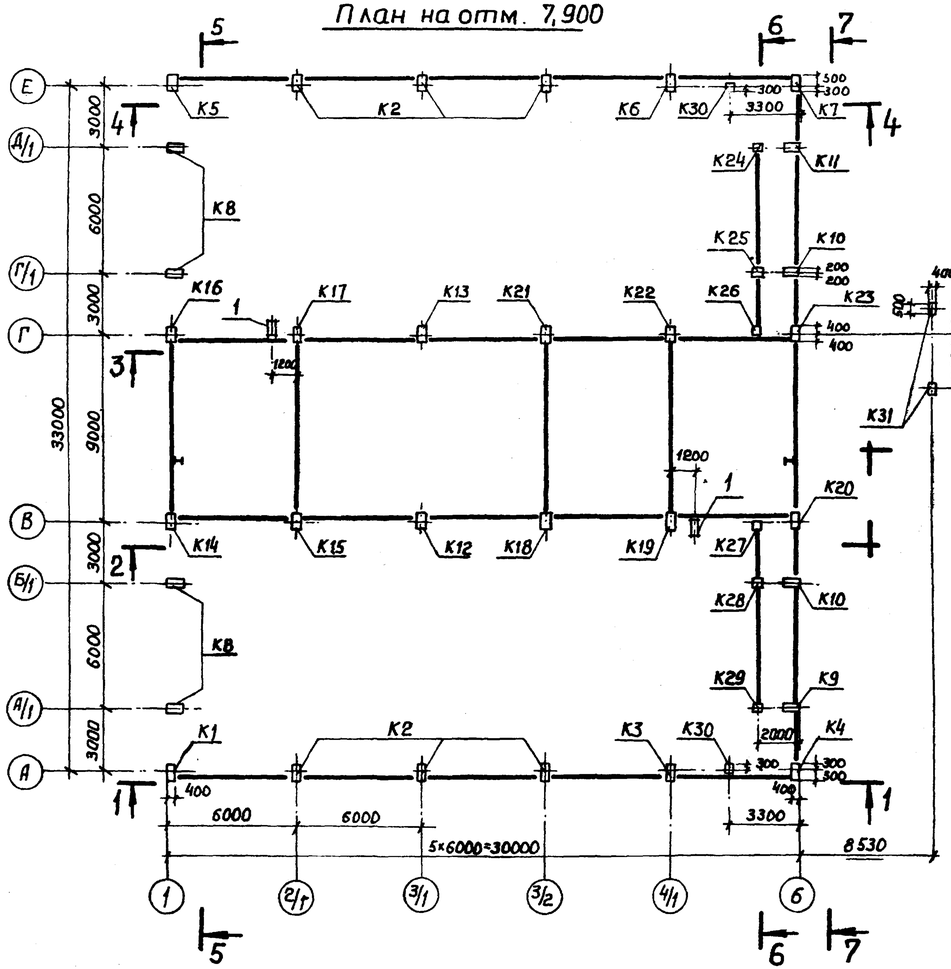
План на отм. 7,900

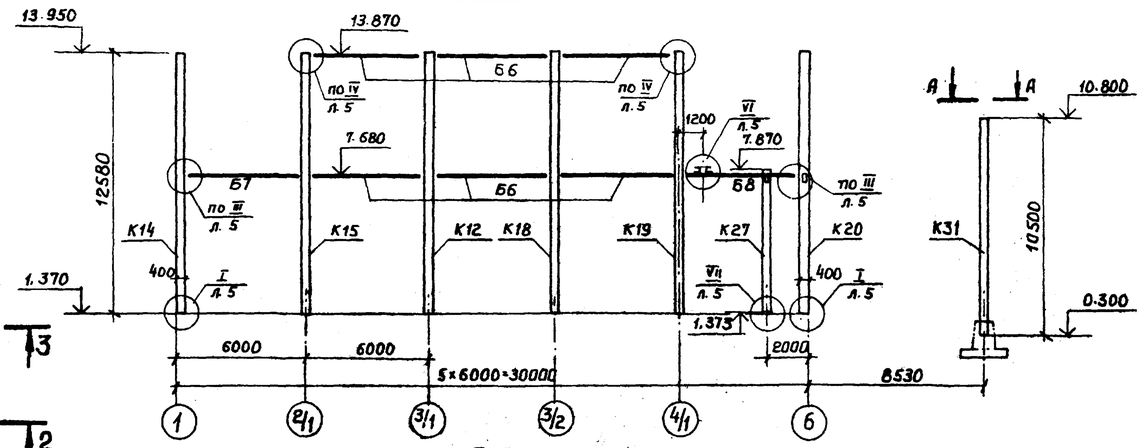
2-2

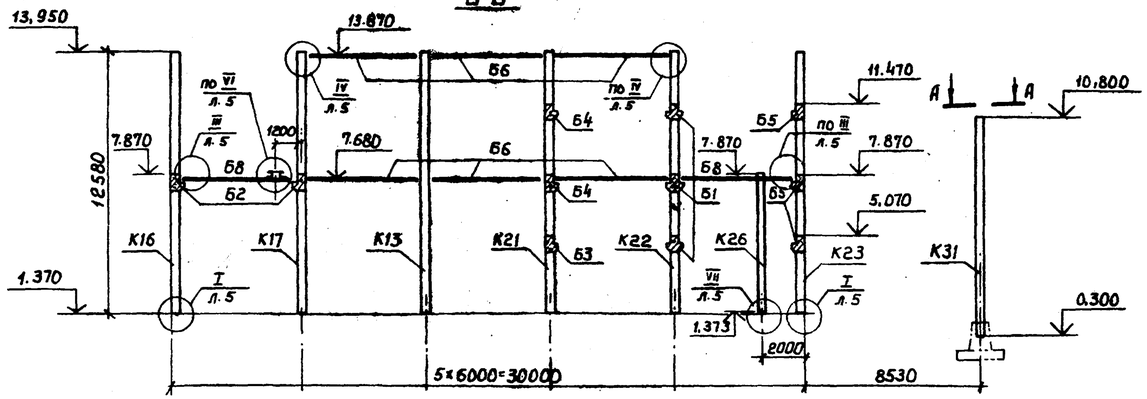
3-3

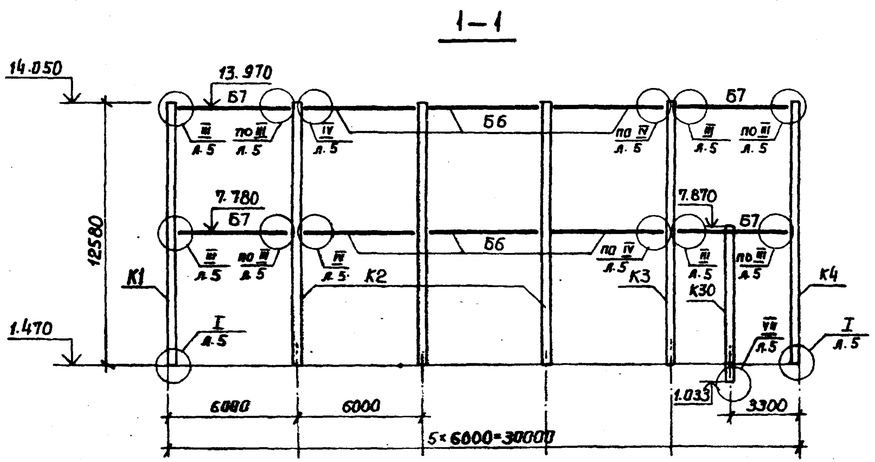
1-1

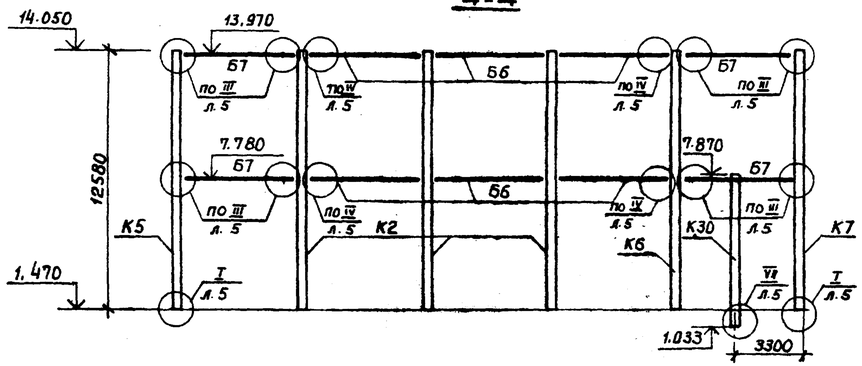
4-4

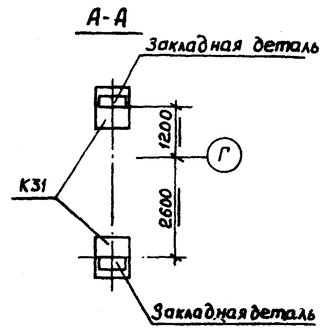
А-А

Закладная деталь

Закладная деталь

Привязан				416-9-17.83-КЖ2.			
				Разгрузочное устройство с двумя вагоноопрокидывателями для разгрузки вагонов с углем грузоподъемностью до 134 т.	Стадия	Лист	Листов
	ГИП	Симонов.			Р	3	
	н. контр.	Дякин.					
	ГИП	Леонова		Схема расположения элементов каркаса. План, разрезы 1-1÷4-4	ТЕПЛОЭЛЕКТРОПРОЕКТ		
	Рук. гр.	Рясная					
Инв. №	Инж.	Гайнуллина					

9-44ТП 17.10.83

Типовой проект 416-9-17.83 Альбом IX

5-5

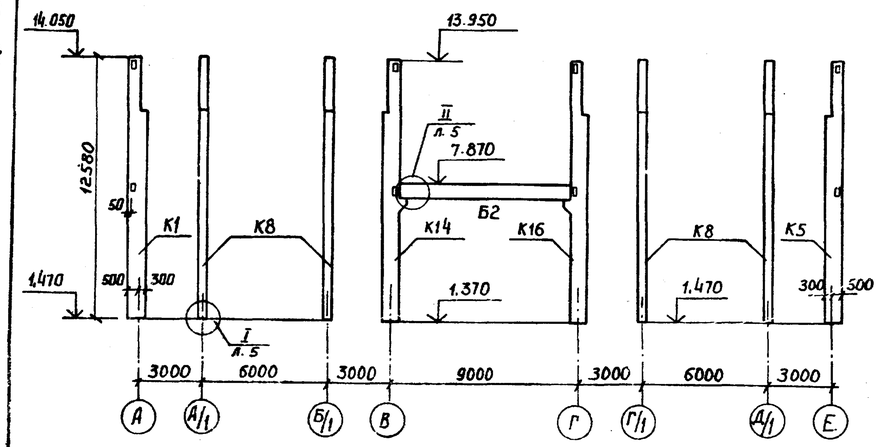

Б-Б

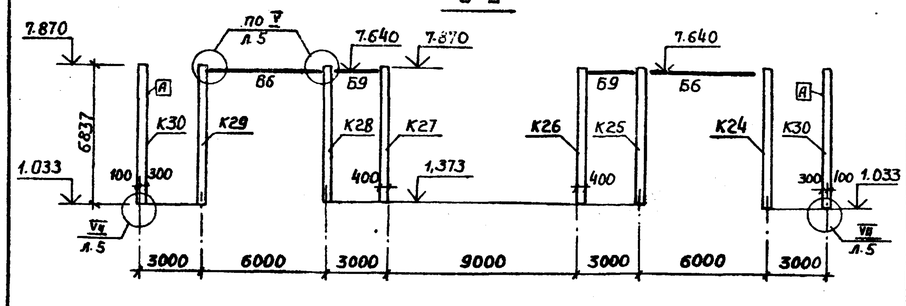

7-7

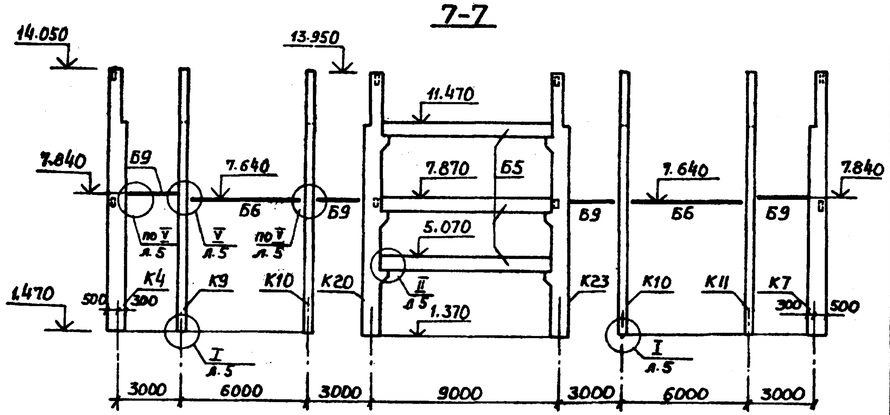

Марка, поз.	Обозначение	Наименование	Кол.	Масса ед., кг	Примечание
		Колонны			
К1	КЖС2. лист 6	К1	1	9000	
К2	лист 6	К2	6	9000	
К3	лист 6	К3	1	9000	
К4	лист 6	К4	1	9000	
К5	лист 6	К5	1	9000	
К6	лист 6	К6	1	9000	
К7	лист 6	К7	1	9000	
К8	лист 7	К8	4	9000	
К9	лист 7	К9	1	9000	
К10	лист 7	К10	2	9000	
К11	лист 7	К11	1	9000	
К12	лист 7	К12	1	9000	
К13	лист 7	К13	1	9000	
К14	лист 8	К14	1	9000	
К15	лист 8	К15	1	9000	
К16	лист 8	К16	1	9000	
К17	лист 8	К17	1	9000	
К18	лист 9	К18	1	9300	
К19	лист 9	К19	1	9300	
К20	лист 9	К20	1	9300	
К21	лист 9	К21	1	9300	
К22	лист 9	К22	1	9300	
К23	лист 9	К23	1	9300	
К24	лист 10	К24	1	2800	
К25	лист 10	К25	1	2800	
К26	лист 10	К26	1	2800	
К27	лист 10	К27	1	2800	
К28	лист 10	К28	1	2800	
К29	лист 10	К29	1	2800	
К30	КЖСИ2. 102000	КСК-472к-24-м	2	2800	
К31	1.423-3	К96-8	2	5300	
		Балки			
Б1	КЖСИ2. 201000	Б084-1	3	7900	
Б2	КЖС2. лист 10	Б2	2	7130	
Б3	КЖС2. лист 10	Б3	1	7130	
Б4	КЖСИ2. 202000-02	Б084-2-Б	2	7130	
Б5	- 03	Б084-2-В	3	7130	
Б6	КЖСИ2. 203000	СБ6-2-2	28	1700	
Б7	КЖСИ2. 204000	СБ6-3-3	9	1600	
Б8	-01	СБ6-3-3-а	3	1600	
Б9	КЖСИ2. 205000	СБ3	6	680	
		Изделия соединительные			
х)	КЖСИ4. 0010	МС1	54	2,64	х) по черт. монтажных элементов колонн листы 6÷10
	-01	МС2	8	1,76	
	-02	МС3	72	8,79	
	-03	МС4	72	6,59	
	-04	МС5	83	1,96	
	-05	МС6	3	14,13	
	КЖСИ4. 0020	МС7	2	10,45	
	0020-01	МС8	2	10,45	
	КЖСИ4. 0030	МС9	22	18,06	
	КЖСИ4. 0040	МС10	4	4,31	
	КЖСИ4. 0050	МС11	16	1,81	
1 х)	КЖСИ4. 0060	МС12	2	36,07	х) по узлам КЖС2 лист 5
2	КЖСИ4. 0070	В2	128	0,15	
3	-02	В3	394	0,19	
4	-04	В5	72	0,45	
5	КЖС2. лист 5	ф10 AI ГОСТ 5781-75 ℓ=1900	320	1,18	
6	лист 5	ф16 AI ГОСТ 5781-75 ℓ=400	2	0,63	
7	лист 5	ф16 AI ГОСТ 5781-75 ℓ=400	2	0,63	
8		-6×60 ГОСТ 19903-74 ℓ=250	28	0,70	
9		-3×150 ГОСТ 19904-74 ℓ=150	8	0,53	
		По поз. 8,9 сталь ВСт3кп2 ГОСТ 380-71			
		Материалы		м³	
		Бетон марки М400, М р350		6,4	х) по узлам КЖС2 лист 5

Колонны со знаком А, нанесенным на грани изделия, ориентировать по указаниям на чертеже.

Инв. № подл. | Подпись и дата | Взам. инв. №

Привязан				416-9-17.83-КЖС2
ГИП	Симонов			Разгрузочное устройство с двумя вагоноопрокидывателями для разгрузки вагонов с углем грузоподъемностью до 134 т. Схема расположения элементов каркаса. Разрезы 5-5÷7-7. Спецификация
н.контр.	Дякин			Стадия: Р; Лист: 4; Листов:
ГИП	Леонова			ТЕПЛОЭЛЕКТРОПРОЕКТ
Рук. гр.	Рясная			
Инв. №	Инж.	Гайнуллина		

Типовой проект 416-9-17.83 Альбом IX

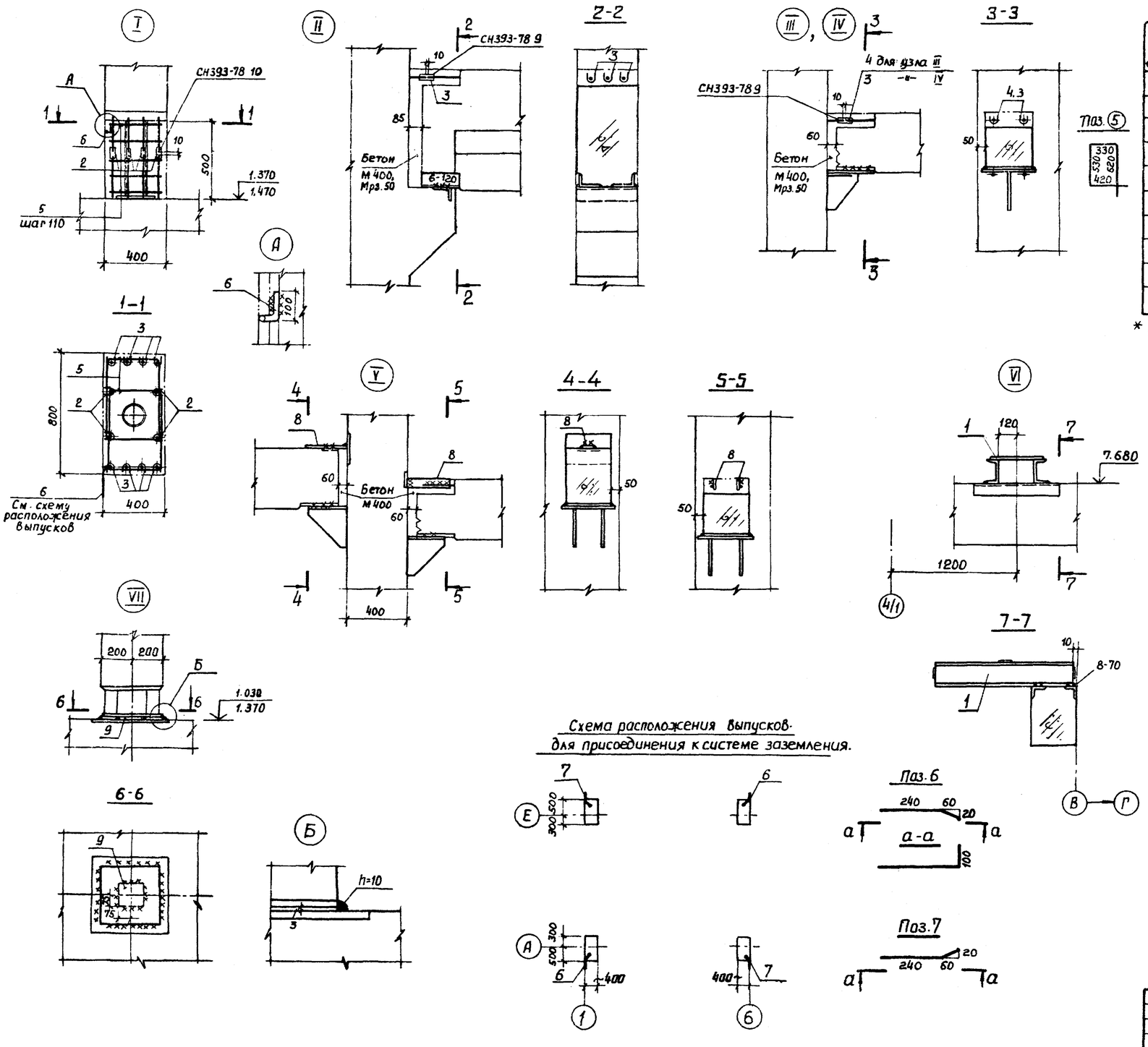

Спецификация на 1 узел*

Формат	Зона	Поз.	Обозначение	Наименование	Кол.	Примечание
				Узел I		
				Детали		
		2	КЖИ 4.0070	Подкладка В2	4	0,15 кг
		3	-02	То же В3	8	0,19 кг
		5		ф 10 А I ГОСТ 5781-75 е=1900	10	1.18 кг
				Материалы		
				Бетон марки М400, Мрз.50	0.2	м³

* Общее количество деталей и материалов учтено в спецификации на листе 4

Указания по монтажу

1. При транспортировании, складировании и подъеме колонн большая сторона сечения колонны должна быть расположена вертикально. Опирание колонн К1÷К23 на опорный зуб при переводе колонны в вертикальное положение не допускается.
2. Строповку колонн производить за отверстия, расположенные у верхнего конца изделий.
3. Снятие временных закреплений колонн допускается только после сварки всех выпусков колонн с выпусками из нижележащих конструкций, установки распорок между двумя смежными колоннами с приваркой их к столикам и сваркой всех выпусков.
4. При установке балок крюк крана освобождать после сварки не менее двух верхних выпусков арматуры в узлах сопряжения их с колонной.
5. Монтаж элементов перекрытий и стеновых панелей выполнять после сварки всех выпусков из балок с выпусками из колонн, замоналичивания стыков колонн с нижележащими конструкциями и достижения бетоном в них не менее 50% проектной прочности.
6. Монтаж оборудования разрешается после замоналичивания всех стыков каркаса и достижения бетоном в них не менее 70% проектной прочности.
7. В стыках угловых колонн каркаса с нижележащими конструкциями к наружным угловым стержням колонн до замоноличивания приварить стержни поз 6,7 для присоединения к системе заземления (см. узел I и схему расположения выпусков).
8. Электроды для сварки принять: для стыковых соединений арматуры 355, для сварки протяженными швами-Э42. Все неоговоренные швы h=6 мм.

Привязан				416-9-17.83-КЖ2
	ГИП	Симонов	30.04.81	Разгрузочное устройство с двумя вагоноопрокидывателями для разгрузки вагонов с углем грузоподъемностью до 134 т
	н.контр.	Дякин	20.4.81	Стадия: Р; Лист: 5; Листов:
	ГИП	Леонова		Схема расположения элементов каркаса. Узлы, Указания по монтажу
	Рук.гр.	Рясная		ТЕПЛОЭЛЕКТРОПРОЕКТ
Инв. №	Инж.	Гайнуллина		

Копировал Качалина Формат 22

9-4471 17.10.83

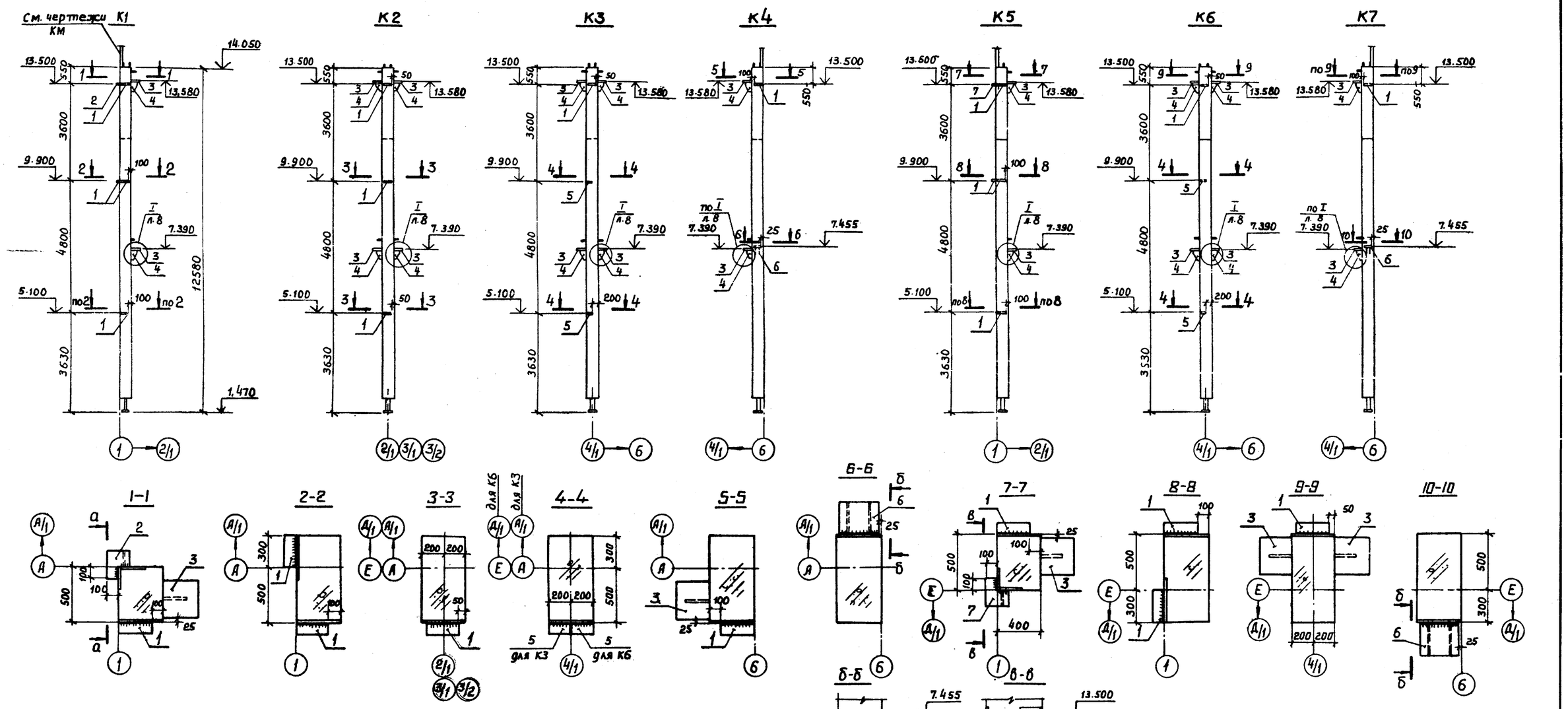

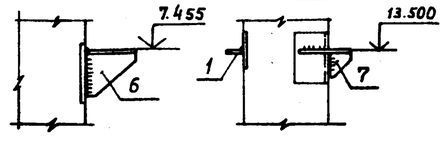

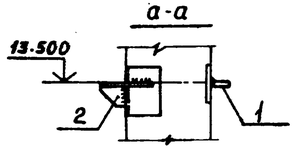

Указания по сборке монтажных элементов см. на листе 7

Марка, поз.	Обозначение	Наименование	Количество на 1 монтажный элемент									Масса ед., кг	Примечание
			К1	К2	К3	К4	К5	К6	К7				
		Колонны											
	КЖИ2.101000	КО84-1		1								9000	
	-01	КО84-1-а			1			1				9000	
	-02	КО84-1-б	1									9000	
	-03	КО84-1-в				1						9000	
	-04	КО84-1-г					1					9000	
	-05	КО84-1-д							1			9000	
		Изделия соединительные											
1	КЖИ4.0010	МС1	4	3	1	1	4	1	1				
2	КЖИ4.0020	МС7	1										
3	КЖИ4.0010-02	МС3	2	4	4	2	2	4	2				
4	03	МС4	2	4	4	2	2	4	2				
5	01	МС2			2			2					
6	КЖИ4.0030	МС9				1			1				
7	КЖИ4.0020-01	МС8					1						

Типовой проект 416-9-17.83 Альбом IX

Инв. N подл. 9-4477 | Подпись и дата 17.10.83 | Взам. Инв. N

Привязан

Инв. N

ГИП	Симонов		30.04.81
н.контр.	Дякин		29.4.81
ГИП	Леонова		
Рук. гр.	Рясная		
Инжен.	Гайнуллина		

416-9-17.83-КЖ2

Разгрузочное устройство с двумя вагоноопрокидывателями для разгрузки вагонов с углем грузоподъемностью до 134 т

Схема расположения элементов каркаса. Монтажные элементы колонн К1÷К7

Стадия	Лист	Листов
Р	6	

ТЕПЛОЭЛЕКТРОПРОЕКТ

Копировал Качалина

Формат 22

Типовой проект 416-9-17.83 Альбом IX

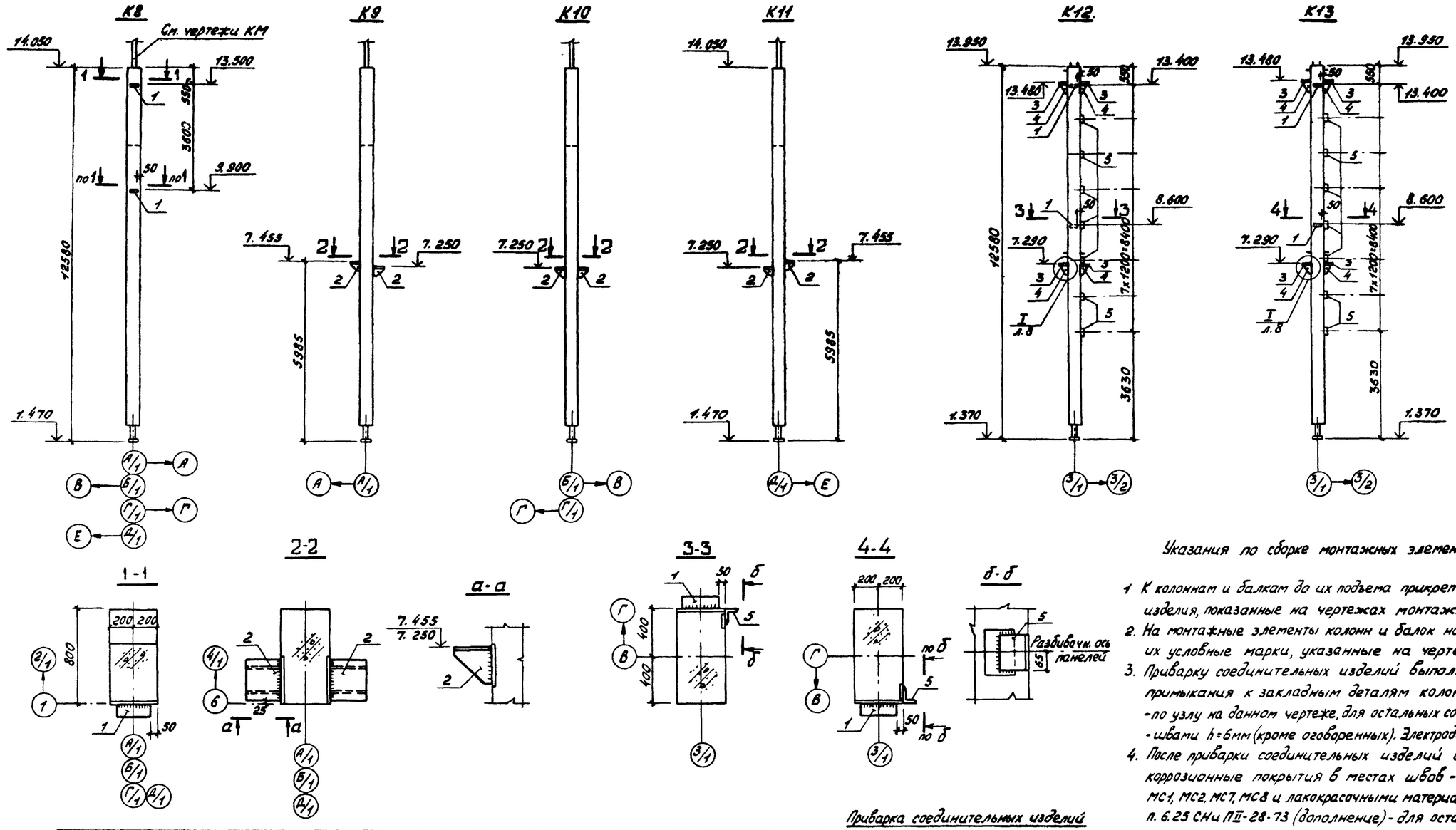

Указания по сборке монтажных элементов колонн и балок.

1. К колоннам и балкам до их подъема прикрепить соединительные изделия, показанные на чертежах монтажных элементов.
2. На монтажные элементы колонн и балок нанести масляной краской их условные марки, указанные на чертежах (К1, К2, Б1 и т.д.)
3. Приварку соединительных изделий выполнить по всей длине примыкания к закладным деталям колонн: для МС1, МС2, МС6÷10 - по узлу на данном чертеже, для остальных соединительных изделий - швами h=6мм (кроме оговоренных). Электроды принять Э42А.
4. После приварки соединительных изделий восстановить их антикоррозионные покрытия в местах швов - металлизацией для МС1, МС2, МС7, МС8 и лакокрасочными материалами группы I согласно п. 6.25 СНиП II-28-73 (дополнение) - для остальных соединительных изделий.
5. Колонны со знаком [А], нанесенным на грани изделия, ориентировать по указанию на чертеже.

Приварка соединительных изделий МС1, 2, 6÷10

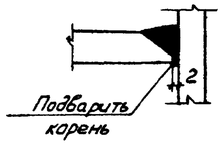

Марка, поз.	Обозначение	Наименование	Количество на 1 монтажный элемент								Масса ед, кг	Примечание
			К8	К9	К10	К11	К12	К13				
		Колонны										
	КЖИ2. 101000-06	К084-1-е	1								9000	
	-07	К084-1-ж		1		1					9000	
	-08	К084-1-и			1						9000	
	-09	К084-1-к					1	1			9000	
		Изделия соединительные										
1	КЖИ4. 0010	МС1	2				2	2				
2	КЖИ4 0030	МС9		2	2	2						
3	КЖИ4 0010-02	МС3					4	4				
4	-03	МС4					4	4				
5	-04	МС5					7	7				

Инв. № подл. 9-44ТП | Подпись и дата 17.10.83 | Взам. инв. №

Привязан	ГИП	Симонов		30.04.84
	Н. контр.	Дякин		29.4.84
	ГИП	Леонова		
	Рук. гр.	Рясная		
Инв. №	Инж.	Гайнуллина		

416 - 9 - 17.83 - КЖ2

Разгрузочное устройство с двумя вагоноопрокидывателями для разгрузки вагонов с углем грузоподъемностью до 134Т

Стадия	Лист	Листов
Р	7	

Схема расположения элементов каркаса

Монтажные элементы колонн К8÷К13

ТЕПЛОЭЛЕКТРОПРОЕКТ

Копировал: Кудрявцева Формат 22

Типовой проект 416-9-17.83 Альбом IX

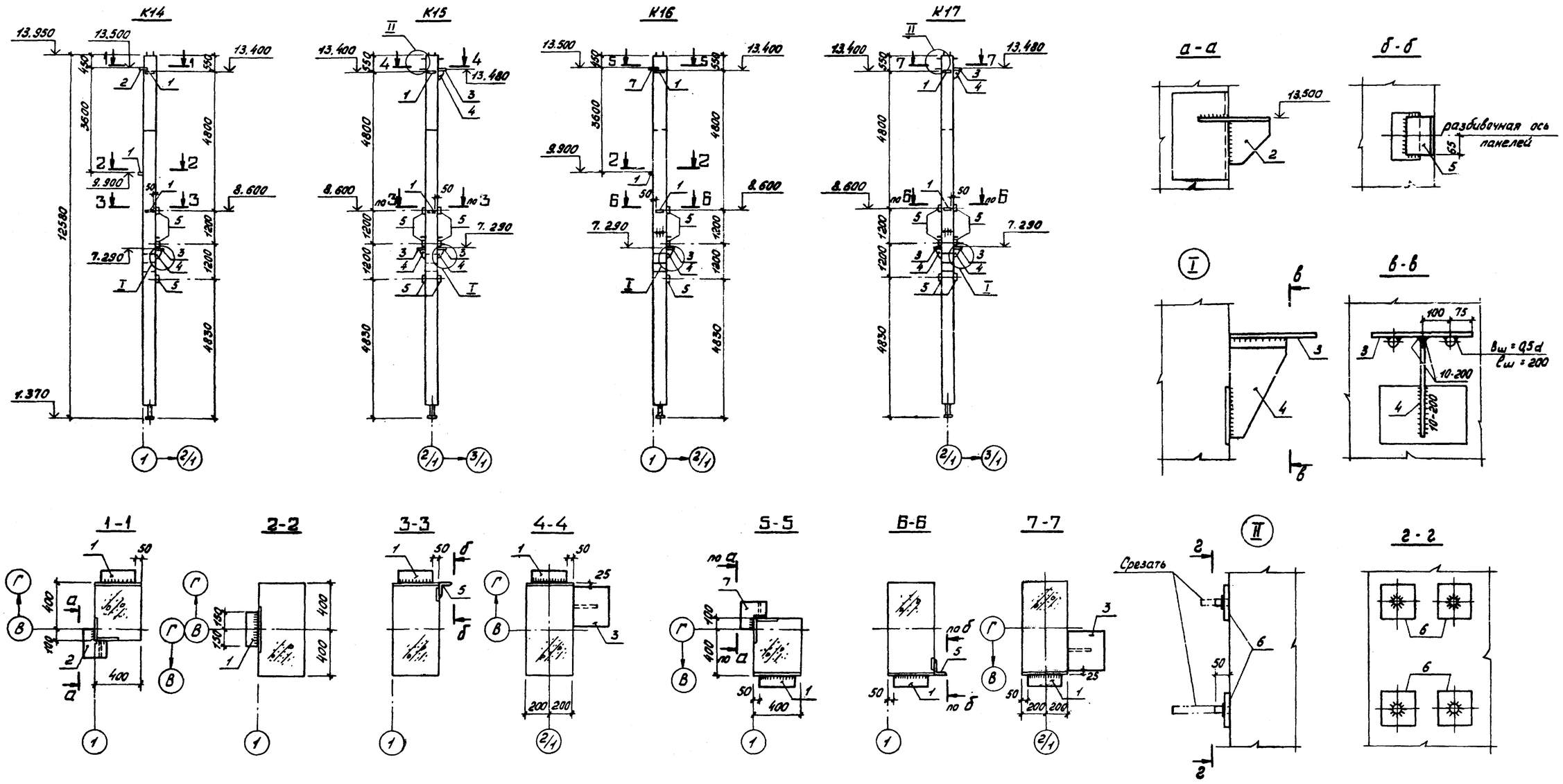

Марка, поз.	Обозначение	Наименование	Количество на 1 монтажный элемент						Масса ед., кг	Примечание
			К14	К15	К16	К17				
		Колонны								
	КЖИ2. 101000-10	К084-2	1						9000	
	-11	К084-2-а		1		1			9000	
	-12	К084-2-б			1				9000	
		Изделия соединительные								
1	КЖИ4.0010	МС1	3	2	3	2				
2	КЖИ4.0020-01	МС8	1							
3	КЖИ4.0010-02	МС3	1	3	1	3				
4	-03	МС4	1	3	1	3				
5	-04	МС5	3	6	3	6				
6	КЖИ4.0050	МС11		4		4				
7	КЖИ4.0020	МС7			1					

Указания по сборке монтажных элементов см. на листе 7.

Привязан	ГИП	Симонов		30.04.81
	Н.контр.	Дякин		29.4.81
	ГИП	Леснова		
	Рук. гр.	Рясная		
Инв. №	Инж.	Гайнуллина		

416-9-17.83-КЖ2

Разгрузочное устройство с двумя вагоноопрокидывателями для разгрузки вагонов с углем грузоподъемностью до 134 т

Стадия	Лист	Листов
Р	8	

Схема расположения элементов каркаса

Монтажные элементы колонн К14÷К17

ТЕПЛОЭЛЕКТРОПРОЕКТ

9-ЦИТП 17.10.83

Типовой проект 416-9-17.83 Альбом IX

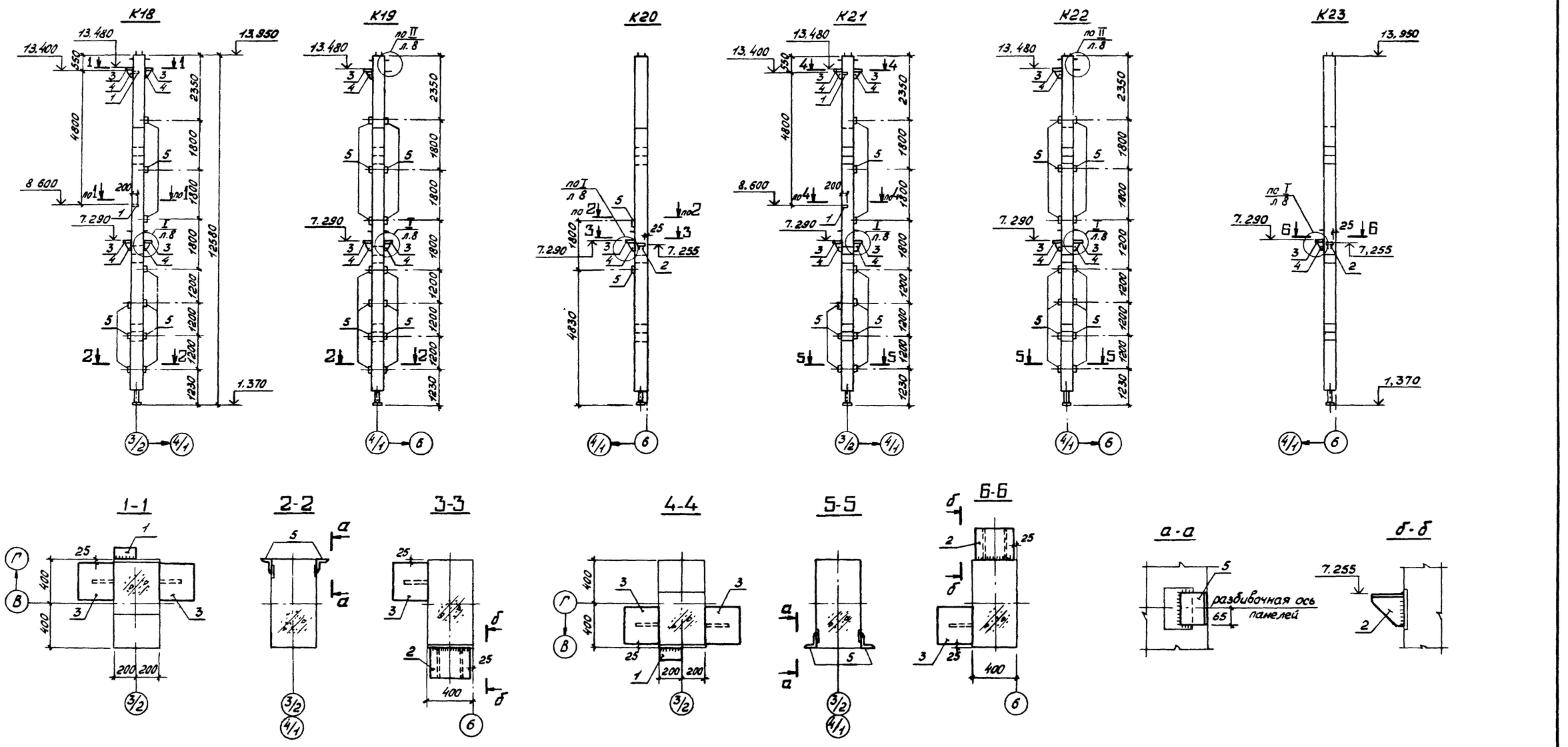

Масса, поз.	Обозначение	Наименование	Количество на 1 монтажный элемент								Масса ед., кг	Примечание
			К18	К19	К20	К21	К22	К23				
		Колонны										
	КЖИ2 101000-13	К084-3	1	1		1	1				9300	
	-14	К084-3-а			1						9300	
	-15	К084-3-б						1			9300	
		Изделия соединительные										
1	КЖИ4.0010-01	МС2	2			2						
2	КЖИ4.0030	МС9			1			1				
3	КЖИ4 0010-02	МС3	4	3	1	4	3	1				
4	-03	МС4	4	3	1	4	3	1				
5	-04	МС5	10	14	2	10	14					
6	КЖИ4.0050	МС11		4			4					

Указания по сборке монтажных элементов см. на листе 7.

Инв. № подл. 9-44тп | Подпись и дата 17.10.83 | Взам. инв. №

Привязан

Инв. №

ГИП	Симонов		28.04.81
Н.контр.	Дякин		29.4.81
ГИП	Леонова		
Рук. гр.	Рясная		
Инж.	Гайнуллина		

416-9-17.83-КЖ2

Разгрузочное устройство с двумя вагоноопрокидывателями для разгрузки вагонов с углем грузоподъемностью до 134т

Стадия	Лист	Листов
Р	9	

Схема расположения элементов каркаса. Монтажные элементы колонн К18 ÷ К23

ТЕПЛОЭЛЕКТРОПРОЕКТ

Типовой проект 416-9-17.83 Альбом IX

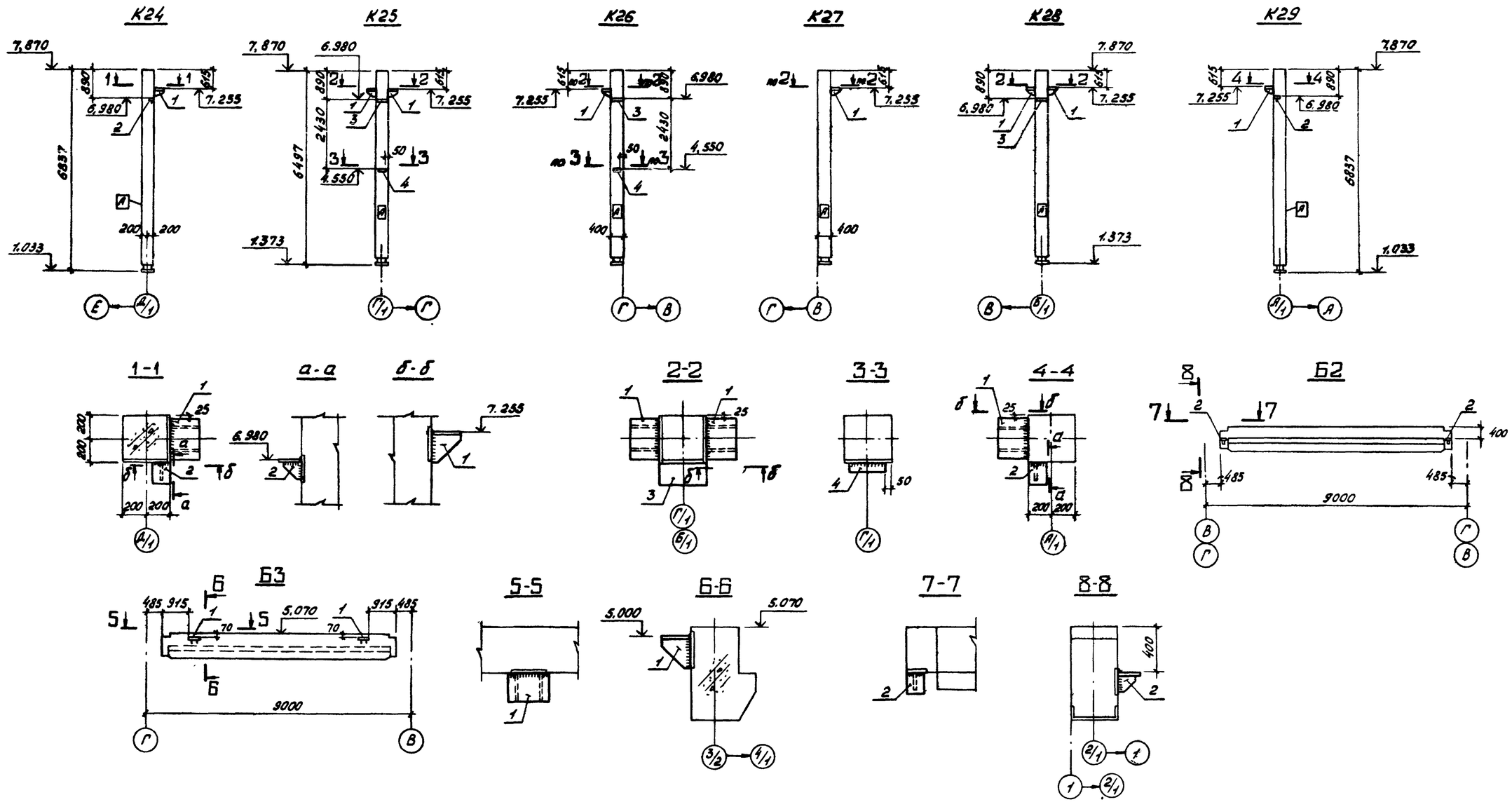

Марка, поз.	Обозначение	Наименование	Количество на 1 монтажный элемент									Масса ед., кг	Примечание
			К24	К25	К26	К27	К28	К29	Б2	Б3			
		Колонны											
	КЖИ2. 102000	КСК-472К-24-К	1					1				2800	
	КЖИ2. 103000	КСК-472К-24-Л		1	1	1	1					2800	
	КЖИ2. 202000	Балка Б084-2							1			7130	
	-01	Балка Б084-2-а								1		7130	
		Изделия соединительные											
1	КЖИ4. 0030	МС9	1	2	1	1	2	1		2			
2	КЖИ4. 0040	МС10	1					1	2				
3	КЖИ4. 0010-05	МС6		1	1		1						
4	КЖИ4. 0010	МС1		1	1								

Указания по сборке монтажных элементов см. на листе 7.

Привязан				416-9-17.83-КЖ2
	ГИП	Симонов		Разгрузочное устройство с двумя вагоноопрокидывателями для разгрузки вагонов с углем грузоподъемностью до 134т
	Н.контр.	Дякин	29481	Стадия: Р; Лист: 10; Листов:
	ГИП	Леонова		Схема расположения элементов каркаса. Монтажные элементы колонн и балок К24÷К29, Б2, Б3
	Рук. гр.	Рясная		ТЕПЛОЭЛЕКТРОПРОЕКТ
Инв №	Инж.	Гайнуллина		

Копировал: Кудрявцева

Формат 22

Альбом IX

Типовой проект 416-9-17.83

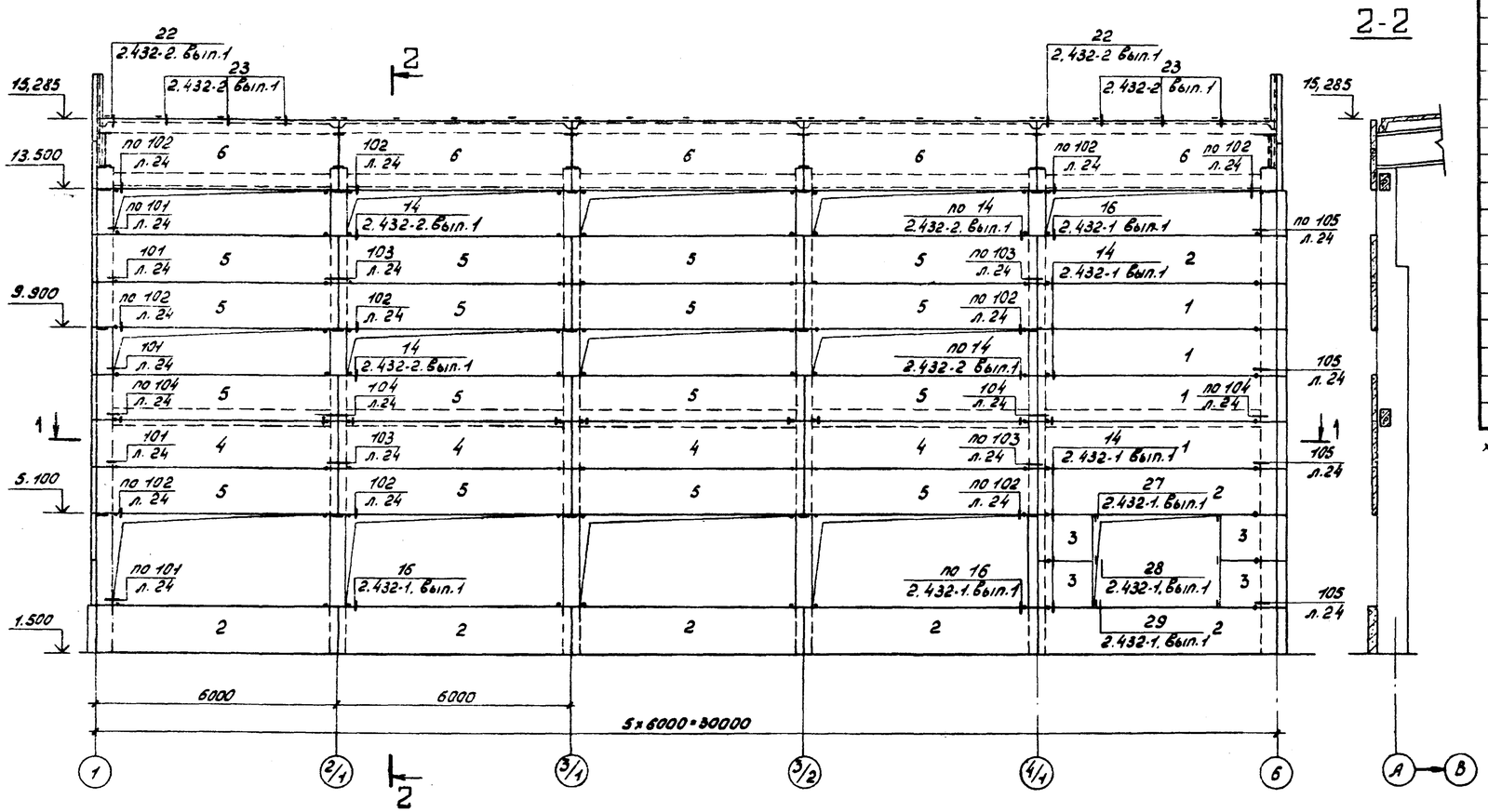

Марка, поз.	Обозначение	Наименование	Кол.	Масса ед., кг	Примечание
		Панели			
1	1.432-14/80 Вып.1	ПС 600.12. 25-П-1	4	2500	
2 xxx)	То же	ПС 600.12. 25-П-2	2+5x)	2500	
3	"	ПС 145. 12. 25-П	4	600	
4	1.432-15, вып.1	ПС 600.12-1АТ V-Т-1	4	1220	
5	КЖИ2. 603000	ПС 600.12-1АТ V-Т-2-а	16	1220	
6	КЖИ2. 604000	ПС 600.18-7АТ V-Т-2-а	5	1870	
		Элементы крепления			
xx)	1.439-2	Т-1	43	0,5	xx) по узлам КЖ2 и серий: 2.432-1, 2.432-2 вып.1
	То же	Т-3	10	0,8	
	"	Т-11	25	2,6	
	"	Т-22	4	0,6	
	"	Т-25	2	1,4	
	"	Т-32	10	0,6	
	"	Б-1	5	80,5	
	КЖИ4. 0080	Т-34	13	0,61	
	КЖИ4. 0090-01	Т-37	10	0,18	
	-02	Т-38	26	0,09	

x) Панели выполнить с облицовкой керамической плиткой темного цвета

Указания по монтажу.

1. Монтаж стеновых панелей производить после окончания монтажа каркаса и стальных кровельных балок.
2. Стеновые панели, примыкающие к проемам, при монтаже временно раскрепить до приварки их к перемычечным панелям.
3. Заполнение швов выполнить в соответствии с „Указаниями по герметизации стыков при монтаже строительных конструкций" СН420-71: для панелей толщиной 250мм - по узлам. серии 2.432-1. выпуск 1, толщиной 80мм - по узлам серии 2.432-2. в 1 Цокальные панели установить на слой цементного раствора толщиной 30мм состава 1:2, уложенного на нижележащие конструкции.
4. Цоколь выполнить из панелей, облицованных керамической плиткой темного цвета. Количество панелей с облицовкой учтена в спецификации.
5. Соединительные детали выполнить с антикоррозионным металлическим покрытием в соответствии с п. 3.20 СНиП II-28-73. При монтаже предусмотреть мероприятия по сохранению этого покрытия.

xxx) Панели-перемычки ПС600.12.25-П-2 выполнить с расположением закладных деталей по схеме 1а - см. Серию 1.432-14/80 выпуск 0, лист 6пз.

Привязан				416-9-17.83-КЖ2
	ГИП	Симонов		Разгрузочное устройство с двумя вагоноопрокидывателями для разгрузки вагонов с углем грузоподъемностью до 134т
	Н. контр.	Дякин	29.4.81	Стадия: Р; Лист: 11; Листов:
	ГИП	Леонова		Схема расположения панелей стен по оси А
	Рук. гр.	Рясная		ТЕПЛОЭЛЕКТРОПРОЕКТ
Инв. №	Инж.	Гайнуллина		

Инв. № подл. 9-4471 | Подпись и дата 17.10.83 | Взам. инв. №

Типовой проект 416-9-17.83 Альбом IX

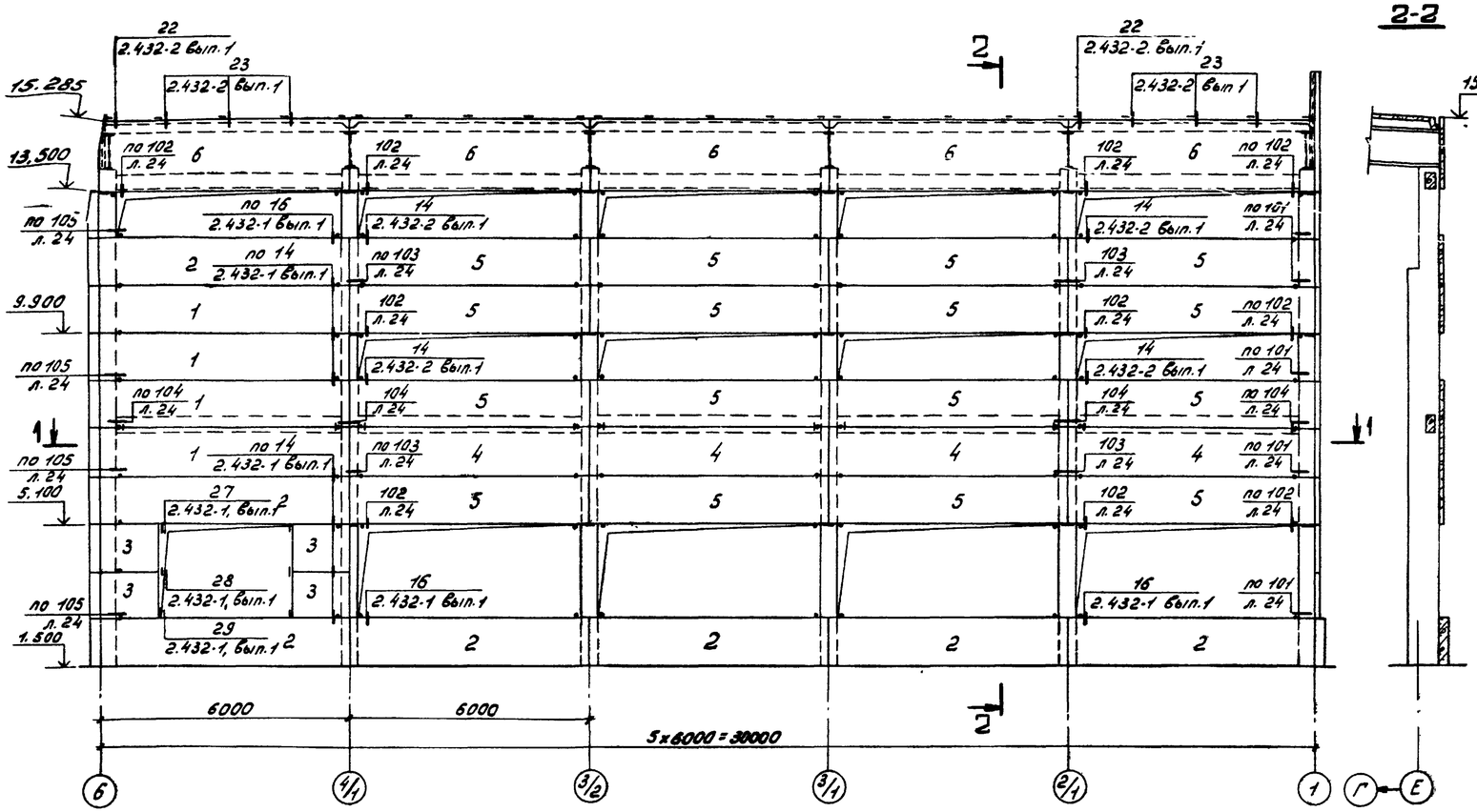

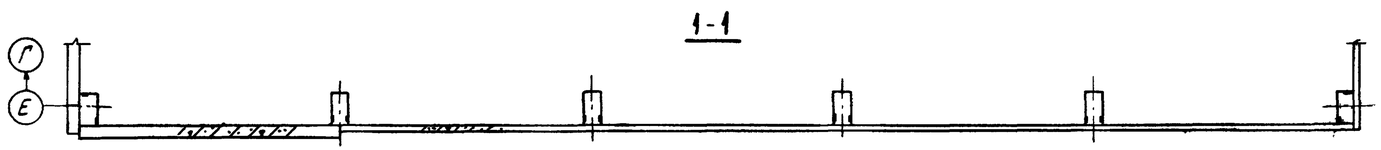

Марка, поз.	Обозначение	Наименование	Кол.	Масса ед., кг	Примечание
		Панели			
1	1.432-14/80 Вып 1	ПС600.12.25-П-1	4	2500	
2 xxx)	То же	ПС600.12.25-П-2	2+5x)	2500	
3	"	ПС145.12.25-П	4	600	
4	1.432-15 Вып.1	ПС600.12-1АтV-Т-1	4	1220	
5	КЖИ2.603000	ПС600.12-1АтV-Т-2-а	16	1220	
6	КЖИ2.604000	ПС600.18-7АтV-Т-2-а	5	1870	
		Элементы крепления			
xx)	1.439-2	Т-1	43	0,5	xx) по узлам КЖ2 и серий: 2.432-1, 2.432-2 вып 1
	То же	Т-3	10	0,8	
	"	Т-11	25	2,6	
	"	Т-22	4	0,6	
	"	Т-25	2	1,4	
	"	Т-32	10	0,6	
	"	Б-1	5	80,5	
	КЖИ4.0080	Т-34	13	0,61	
	КЖИ4.0090-01	Т-37	10	0,18	
	-02	Т-38	26	0,09	

x) Панели выполнить с облицовкой керамической плиткой темного цвета

Указания по монтажу см. на листе 11.

xxx) Панели-перемычки ПС600.12.25-П-2 выполнить с расположением закладных деталей по схеме 1а - см. Серию 1.432-14/80 выпуск 0, лист 6 пз.

Привязан				416-9-17.83-КЖ2
	ГИП	Симонов		Разгрузочное устройство с двумя вагоноопрокидывателями для разгрузки вагонов с углем грузоподъемностью до 134т
	Н. контр.	Дякин		Стадия: Р; Лист: 12; Листов:
	ГИП	Леонова		Схема расположения панелей стен по оси Е
	Рук. гр.	Рясная		ТЕПЛОЭЛЕКТРОПРОЕКТ
Инв. №	Инж.	Гайнуллина		

Инв. № подл. 9-4ЧТП | Подпись и дата 17.10.83 | Взам. инв. №

Типовой проект 416-9-17.83 Альбом IX

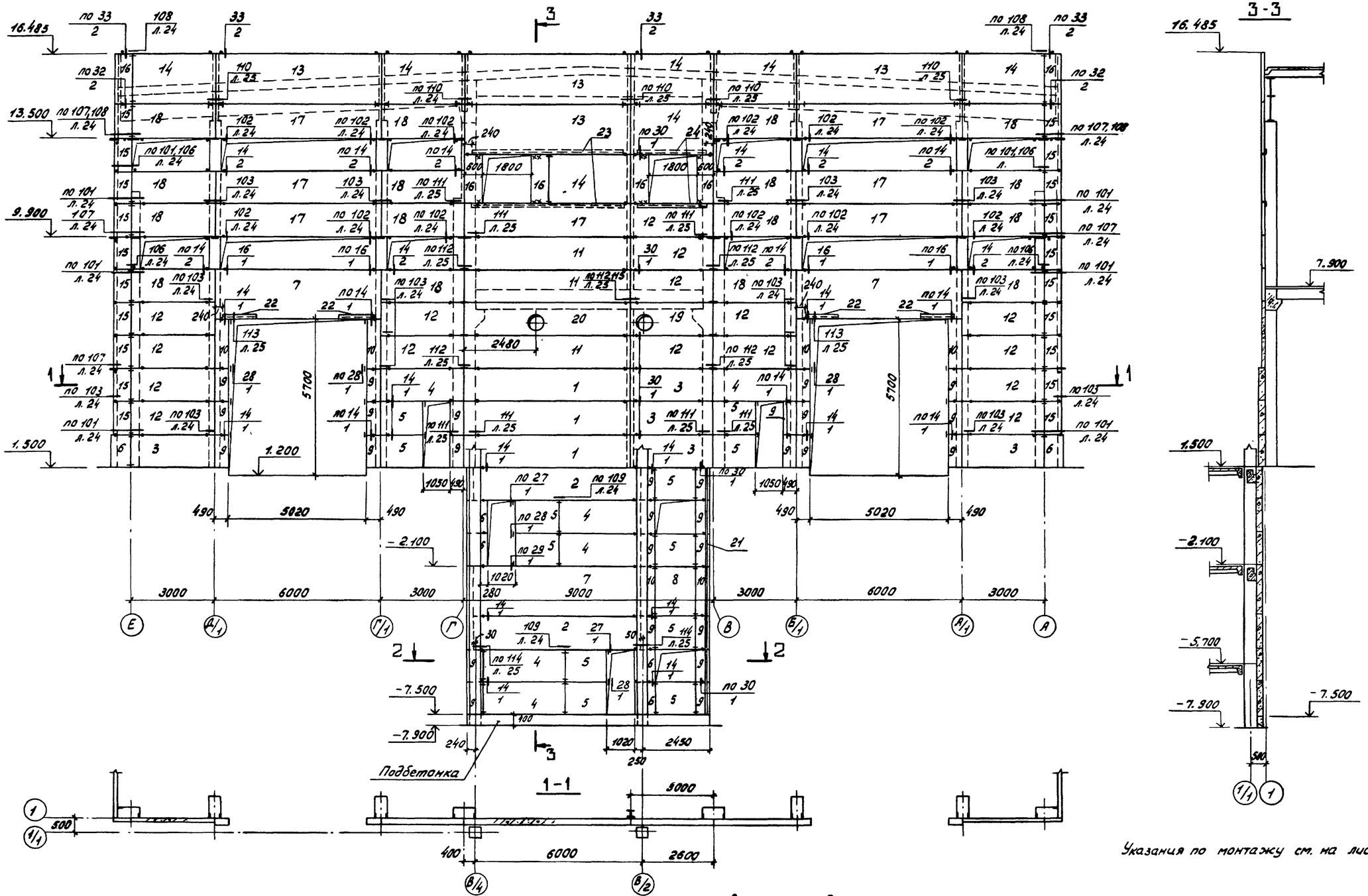

Указания по монтажу см. на листе 11

21 приварить к закладным деталям подпорной стены

N узла

„Л"- лист КЖ2,
„1"- серия 2.432-1, вып.1,
„2"- серия 2.432-2, вып.1

Привязан							
				ГИП	Симонов		20.04.81
				Н. контр.	Дякин		29.4.81
				ГИП	Леонова		
				Рук. гр.	Рясная		
Инв. N				Инж.	Гайнуллина		

416 - 9 - 17.83 - КЖ2

Разгрузочное устройство с двумя вагонопрокидывателями для разгрузки вагонов с углем грузоподъемностью до 134т

Схема расположения панелей стен по оси 1

Стадия	Лист	Листов
Р	13	

ТЕПЛОЭЛЕКТРОПРОЕКТ

Инв. N подл. 9-4471 | Подпись и дата 17.10.83 | Взам. инв. N | ГИП Ои В | Самсонова

Типовой проект 416-9-17.83 Альбом IX

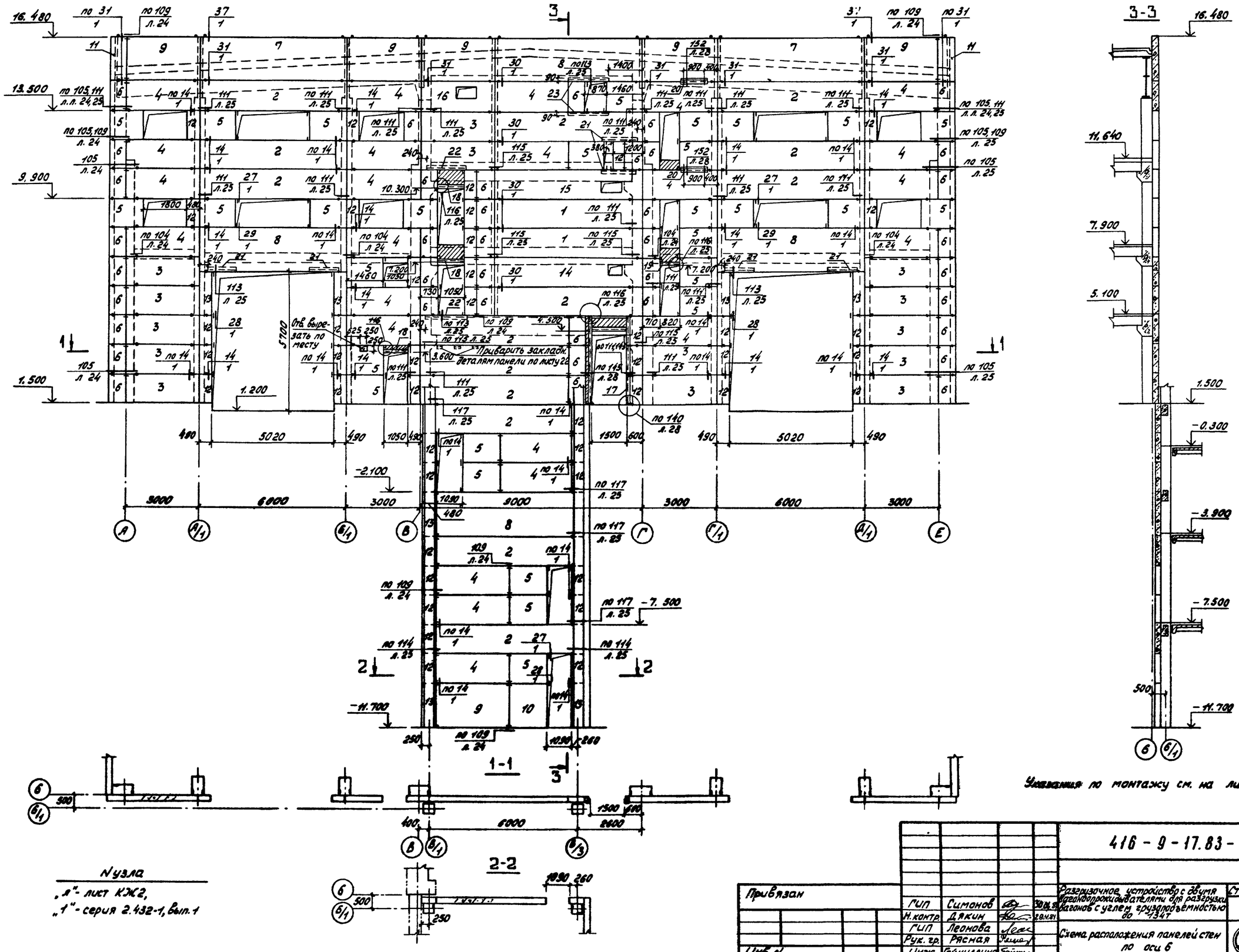

Указания по монтажу см. на листе 11

Nузла
„л" - лист КЖ2,
„1" - серия 2.432-1, вып. 1

Привязан			
Инв. N			

ГИП	Симонов		30.04.81
Н.контр.	Дякин		28.4.81
ГИП	Леонова		
Рук. гр.	Рясная		
Инж.	Гайнуллина		

416 - 9 - 17.83 - КЖ2

Разгрузочное устройство с двумя вагоноопрокидывателями для разгрузки вагонов с углем грузоподъемностью до 134т

Стадия	Лист	Листов
Р	14	

Схема расположения панелей стен по оси 6

ТЕПЛОЭЛЕКТРОПРОЕКТ

Инв. N подл. | Подпись и дата | Взам. инв. N | ГИП О и В | Семенова | Стаи
9-4ЧТП | 17.10.83

Типовой проект 416-9-17.83 Альбом IX

Стена по оси 1

Марка, поз	Обозначение	Наименование	Кол.	Масса ед.,кг.	Примечание.
		Панели			
1	1.432-14/80 Вып.1	ПС600.12.25-П-1	3	2500	
2 xxx)	То же	ПС600.12.25-П-2	2	2500	
3	"	ПС295.12.25-П-1	2+3 x)	1100	
4	"	ПС295.12.25-П-2	6	1100	
5	"	ПС145.12.25-П	10+2 x)	600	
6	"	ПС70.12.25-П	4+2 x)	300	
7 xxx)	"	ПС600.18.25-П-2	3	3800	
8	"	ПС145.18.25-П	1	900	
9	КЖСИ2.501000	ПС50.12.25-П	22+6 x)	180	
10	-01	ПС50.18.25-П	6	280	
11	1.432-15, Вып.1	ПС600.12-1АтV-Т-1	3	1220	
12	То же	ПС300.12-1ВI-Т-21	16	630	
13	"	ПС600.18-1АТ-V-Т-1	4	1870	
14	"	ПС300.18-1ВI-Т-21	6	920	
15	КЖСИ2.601000	ПС60.12-1ВI-Т	20	125	
16	-01	ПС60.18-1ВI-Т	6	175	
17	603000	ПС600.12-1АтV-Т-2-а	7	1220	
18	605000	ПС300.12-1ВI-Т-21-а	16	630	
19	606000	ПС300.12-1ВI-Т-21-б	1	630	
20	607000	ПС600.12-1АТV-Т-1-а	1	1220	
		Элементы крепления			
xx)	1.439-2	Т-1	90	0,5	xx) по узлам КЖС2 и серии: 2.432-1, 2.432-2 вып.1
	То же	Т-4	14	1,0	
	"	Т-8	50	0,5	
	"	Т-19	2	0,4	
	"	Т-20	9	0,7	
	"	Т-21	3	0,4	
	"	Т-22	9	0,6	
	"	Т-25	16	1,4	
	КЖСИ4.0080	Т-34	30	0,61	
	КЖСИ4.0090	Т-36	12	0,30	
	-01	Т-37	30	0,18	
	-02	Т-38	60	0,09	
	-03	Т-39	6	0,17	
	-04	Т-40	65	0,47	
	-05	Т-41	8	0,85	
		Детали			
21		L100×10 ГОСТ 8509-72 ℓ=9000	1	135,9	
22		L63×6 ГОСТ 8509-72 ℓ=1250	4	7,15	
23		L 56×5 ГОСТ 8509-72 ℓ=5500	2	23,38	
24		L56×5 ГОСТ 8509-72 ℓ=2500	2	10,63	
		Поз.21÷24 сталь ВСт3кп2 ГОСТ 380-71			

x) Панели выполнить с облицовкой керамической плиткой темного цвета

xxx) Панели-перемычки ПС600.12.25-П-2, ПС600.18.25-П-2 выполнить с расположением закладных деталей по схеме 1а -см Серию 1.432-14/80 выпуск 0, лист 6 пз.

Стена по оси 6

Марка, паз.	Обозначение	Наименование	Кол.	Масса ед.,кг.	Примечание.
		Панели			
1	1.432-14/80 Вып.1	ПС600.12.25-П-1	2	2500	
2 xxx)	То же	ПС600.12.25-П-2	14	2500	
3	"	ПС295.12.25-П-1	11+3 x)	1100	
4	"	ПС295.12.25-П-2	24	1100	
5	"	ПС145.12.25-П	28+1 x)	600	
6	"	ПС70.12.25-П	37+2 x)	300	
7	"	ПС600.18.25-П-1	2	3800	
8 xxx)	"	ПС600.18.25-П-2	4	3800	
9	"	ПС295.18.25-П	6	1700	
10	"	ПС145.18.25-П	1	900	
11	"	ПС70.18.25-П	2	500	
12	КЖСИ2.501000	ПС50.12.25-П	37+6 x)	180	
13	-01	ПС50.18.25-П	7	280	
14	502000	ПС600.12.25-П-1-а	1	2500	
15	503000	ПС600.12.25-П-2-а	1	2500	
16	504000	ПС295.12.25-П-1-а	1	1100	
		Элементы крепления.			
xx)	1.439-2	Т-1	90	0,5	xx) по узлам КЖС2 и серии 2.432-1 вып. 1.
	То же	Т-3	6	0,8	
	"	Т-4	14	1,0	
	"	Т-8	21	0,5	
	"	Т-21	2	0,4	
	"	Т-22	48	0,6	
	"	Т-25	31	1,4	
	КЖСИ4.0080	Т-34	51	0,61	
	-01	Т-35	4	0,70	
	КЖСИ4.0090	Т-36	20	0,30	
	-01	Т-37	8	0,18	
	-02	Т-38	14	0,09	
	-04	Т-40	68	0,47	
17	КЖСИ4.0100	Т-42	1	146,5	
18	КЖСИ4.0110	Т-43	3	28,32	
19	-01	Т-44	1	22,80	
20	КЖСИ4.0120	Т-45	2	10,49	
		Детали			
21		L63×6 ГОСТ 8509-72 ℓ=1400	6	8,00	
22		L63×6 ГОСТ 8509-72 ℓ=1600	2	9,15	
23		L140×90×8 ГОСТ 8510-72 ℓ=1600	2	22,56	
		Поз.21÷23 сталь ВСт3кп2 ГОСТ 380-71			

416-9-17.83-КЖС2

Привязан.

Инв.№

ГИП	Симонов		28.07
Н. контр.	Дякин		28.07
ГИП	Леонова		
Рук. гр.	Рясная		
Инж.	Гайнуллина		

Разгрузочное устройство с двумя вагоноопрокидывателями для разгрузки вагонов с углем грузоподъемностью до 134т

Стадия	Лист	Листов
Р	15	

Схемы расположения панелей стен по осям 1,6
Спецификация

ТЭП ТЕПЛОЭЛЕКТРОПРОЕКТ

Инв.№ подл. | Подпись и дата | Взам.инв.№ | Инв.№ дубл. | Подпись и дата

План на отм. 1.500

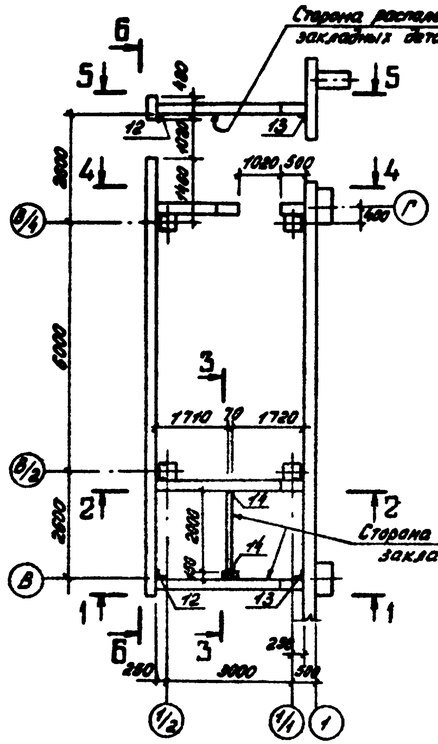

1-1

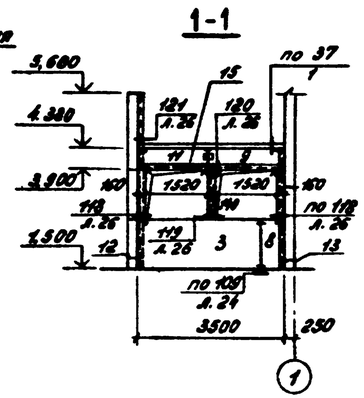

5-5

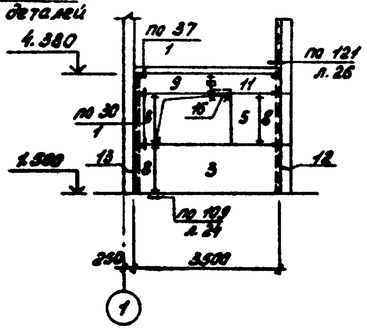

2-2

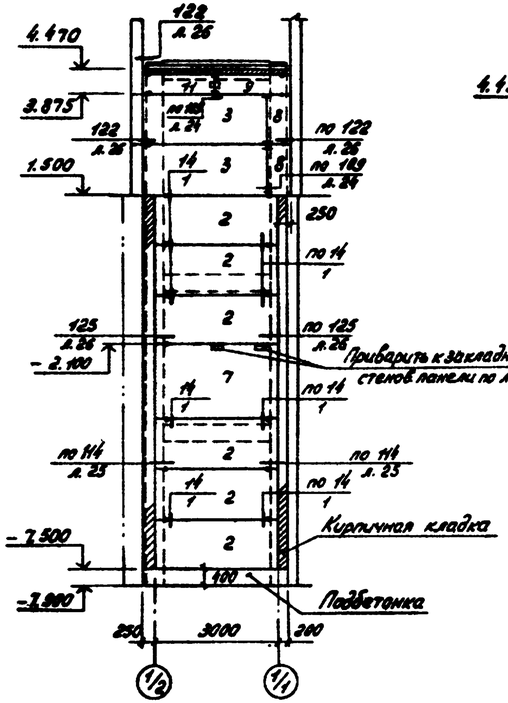

3-3

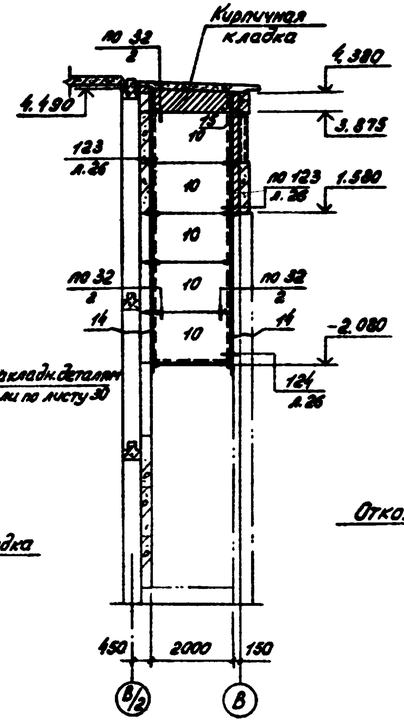

4-4

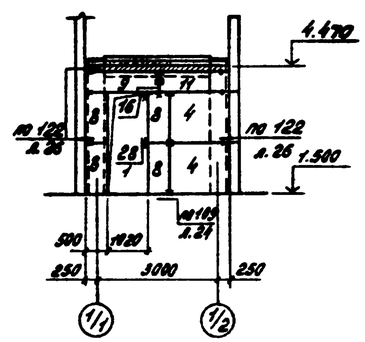

Поз. 11

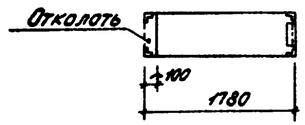

План на отм. -2.100

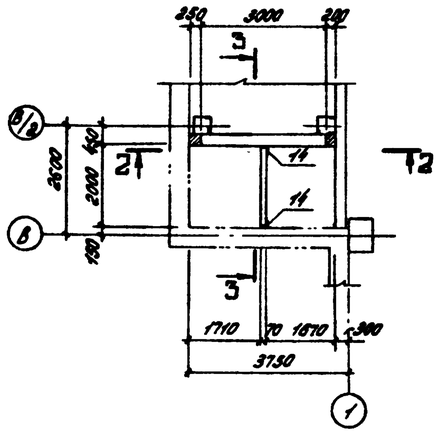

6-6

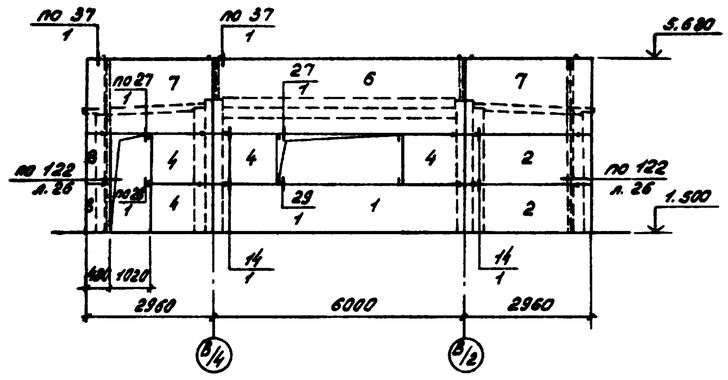

N узла

„1" - лист КЖ2
„1" - серия 2.432-1, вып. 1
„2" - серия 2.432-2, вып. 1

1. Указания по монтажу см. на листе 11.
2. Панели стен на отм. 1.50 по оси В/4 установить после прикрепления колонн лестничной клетки к подпорной стене по чертежу схемы расположения элементов каркаса лестничной клетки.

Привязан					416-9-17.83-КЖ2		

Типовой проект 416-9-17.83 Альбом IX

План на отм. 12,280

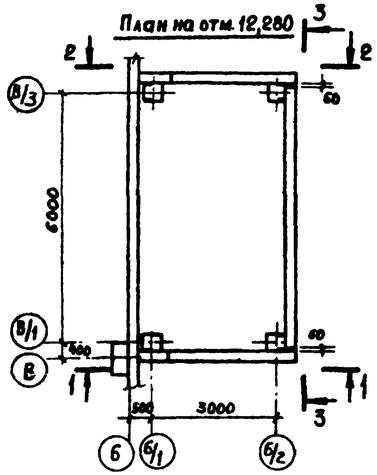

План на отм. 1,500

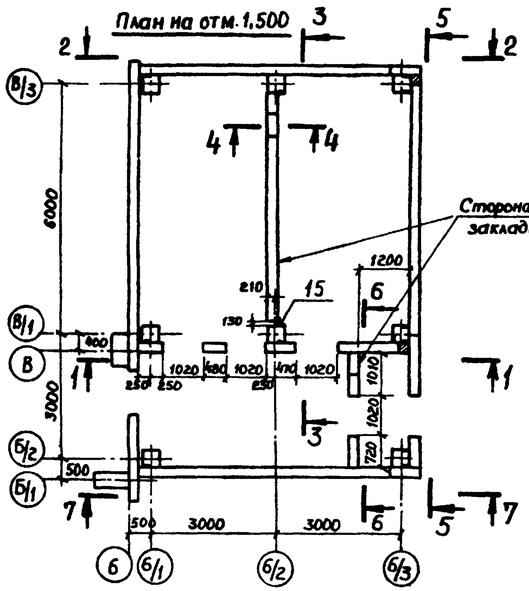

План на отм. -11,750

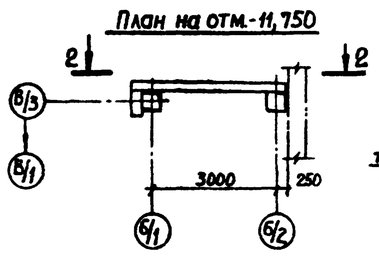

N узла
"А" – лист КЖ2
"1" – серия 2.432-1, вып.1

1-1

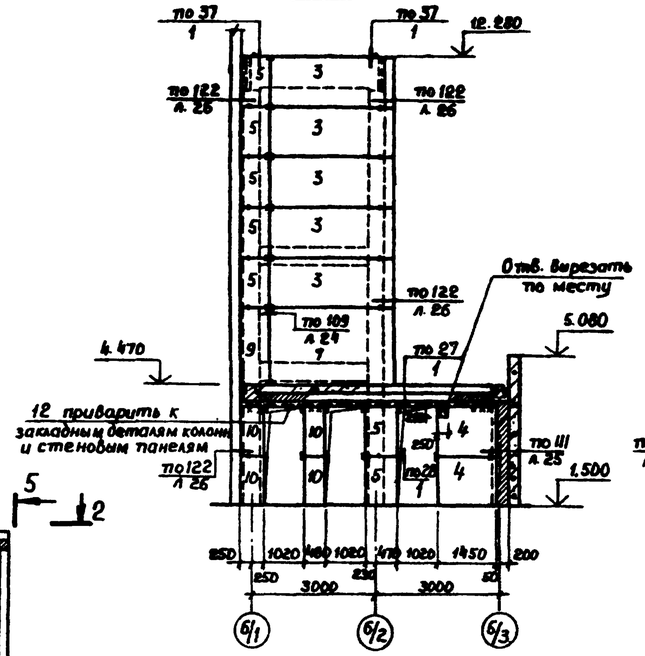

2-2

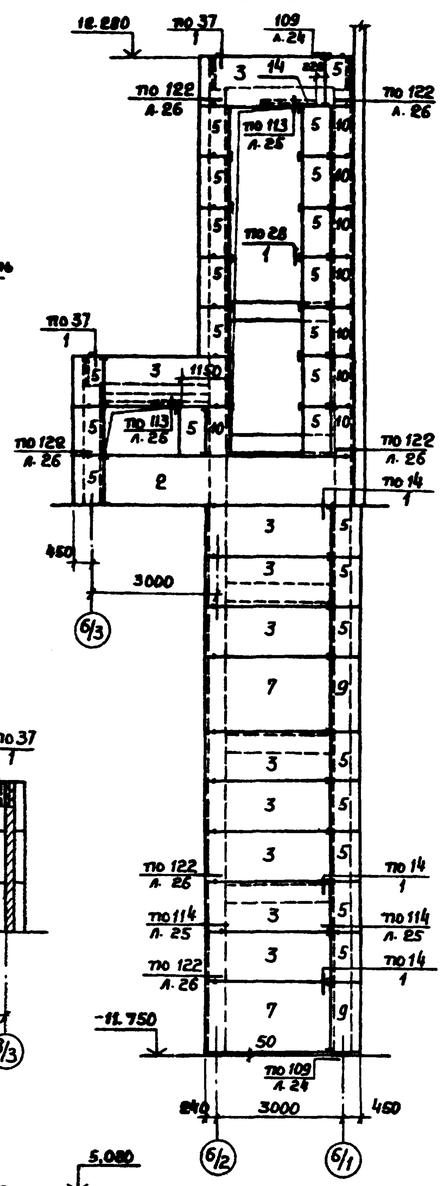

3-3

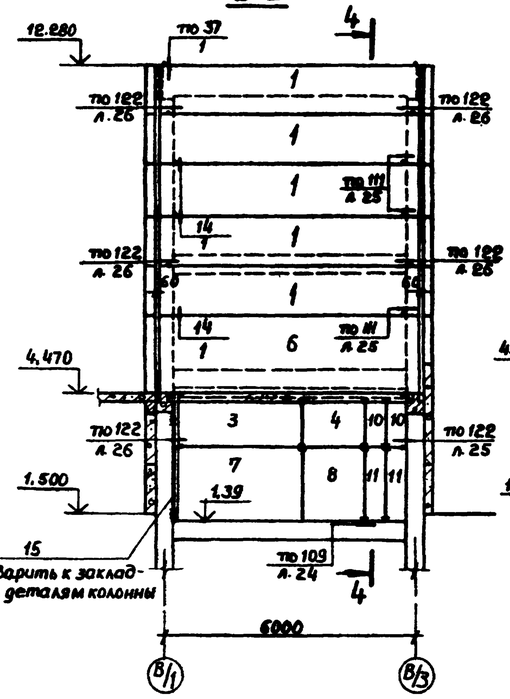

4-4

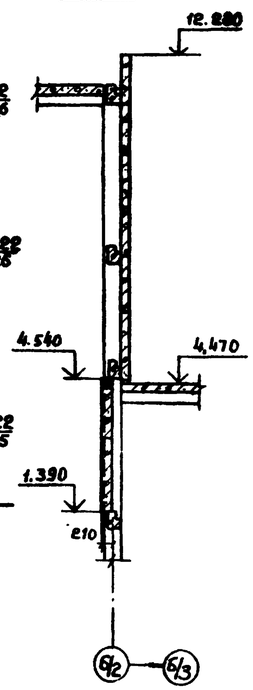

5-5

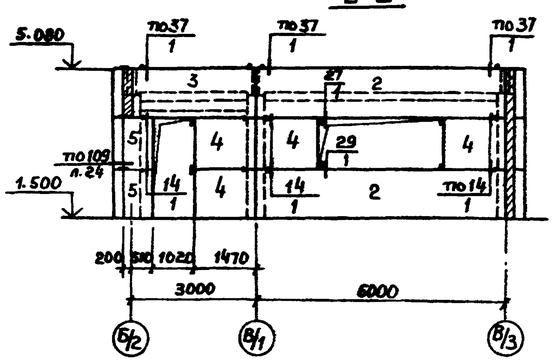

Б-Б

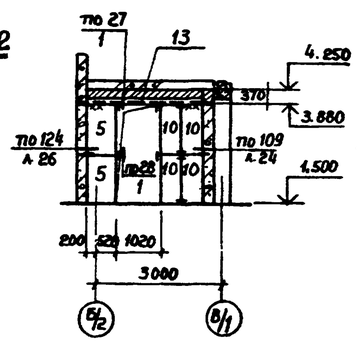

7-7

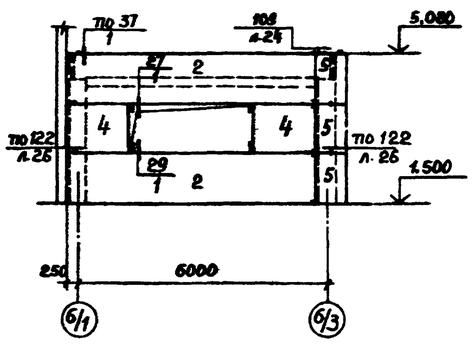

1. Указания по монтажу см. на листе 11.
2. Панели стен на отм. 1,50 по оси В/1 установить после прикрепления колонн лестничной клетки к тюдорной стене по чертежу схемы расположения элементов каркаса лестничной клетки.

				416-9-17.83-КЖ2		
Привязан.	ГИП	Симонов		Разгрузочное устройство с двумя двухвибропригружателями для разгрузки вагонов с углом опрокидывания 134°	Стадия: Р	Лист: П	Листов:
	Н. контр.	Дякин					
	ГИП	Леонова		Схема расположения панелей стен лестничной клетки у оси 6	ТЭП	Теплоэлектропроект	
Инв. N	Рук. гр.	Рясная					
	Инжен.	Гайнуллина					

Копировал Качалина. Формат А2.

ГИП Ов Кожинова
Н. контр. Дякин 8.01.84
Гл. инж. проекта

Типовой проект 416-9-17.83 Альбом IX

Лестничная клетка у оси 1

Марка, поз.	Обозначение	Наименование.	Кол.	Масса ед. кг.	Примечание.
		Панели			
1 xxx)	1.432-14/80 Вып.1	ПС600.12 25-П-2	1 x)	2500	
2	То же	ПС295.12.25-П-1	7+1 x)	1100	
3	"	ПС295.12.25-П-2	2+2 x)	1100	
4	"	ПС145.12.25-П	5+1 x)	600	
5	"	ПС70.12.25-П	1	300	
6 xxx)	"	ПС600.18 25-П-2	1	3800	
7	"	ПС295.18.25-П-2	3	1700	
8	КЖСИ2.501000	ПС50 12.25-П	8+3 x)	180	
9	-01	ПС50.18.25-П	4	280	
10	КЖСИ2.602000	ПС200.12-18II-Т	5	400	
11	КЖСИ2.501000-01	ПС50.18.25-П	4	280	см. КЖС2 лист 16
		Элементы крепления			
x x)	1.439-2	Т-1	17	0,5	x) по узлам КЖС2и
	То же	Т-3	2	0,8	серий: 2.432-1
	"	Т-4	2	1,0	2.432-2 Вып.1
	"	Т-8	33	0,5	
	"	Т-9	2	0,7	
	"	Т-21	2	0,4	
	"	Т-22	5	0,6	
	"	Т-25	2	1,4	
	КЖСИ4. 0080-01	Т-35	2	0,70	
	КЖСИ4. 0090-01	Т-37	4	0,18	
	-04	Т-40	25	0,47	
	КЖСИ4. 0180	Т-51	3	33,24	
		Детали			
12		L100×10 ГОСТ8509-72 ℓ=4200	2	63,4	
13		L100×10 ГОСТ8509-72 ℓ=2900	2	43,79	
14		L100×10 ГОСТ8509-72 ℓ=6400	2	96,6	
15		L100×10 ГОСТ8509-72 ℓ=3480	1	52,4	
16		L63×6 ГОСТ8509-72 ℓ=500	2	2,86	
		Поз.12÷16 сталь ВСт3кп2 ГОСТ 380-71			

x) Панели выполнить с облицовкой керамической плиткой темного цвета

xxx) Панели-перемычки ПС600.12.25-П-2, ПС600.18.25-П-2 выполнить с расположением закладных деталей по схеме 1а - см. Серию 1.432-14/80 Выпуск 0, лист 6 пз.

Лестничная клетка у оси 6

Марка, поз	Обозначение	Наименование	Кол.	Масса ед, кг	Примечание.
		Панели			
1	1.432-14/80 Вып.1	ПС630-12-25-П-11	5	2600	
2 xxx)	То же	ПС600 12.25-П-2	2+3 x)	2500	
3	"	ПС295.12.25-П-2	17	1100	
4	"	ПС145.12.25-П	8×1 x)	600	
5	"	ПС70-12.25-П	39	300	
6	"	ПС600-18.25-П-1	1	3800	
7	"	ПС295.18.25-П-2	4	1700	
8	"	ПС145-18.25-П	1	900	
9	"	ПС70-18-25-П	3	500	
10	КЖСИ2.501000	ПС50-12-25-П	18	180	
11	-01	ПС50 18-25-П	2	280	
		Элементы крепления			
x x)	1.439-2	Т-1	18	0,5	x) по узлам КЖС2 ч
	То же	Т-8	63	0,5	серии 2.432-1 Вып.1
	"	Т-21	2	0,4	
	"	Т-22	20	0,6	
	"	Т-23	22	1,4	
	КЖСИ4. 0080	Т-34	4	0,61	
	КЖСИ4. 0090-01	Т-37	3	0,18	
	-04	Т-40	73	0,47	
		Детали			
12		С24 ГОСТ 8240-72 ℓ=6000	1	144,0	
13		С24 ГОСТ 8240-72 ℓ=3000	1	72,0	
14		L63×6 ГОСТ 8509-72 ℓ=1250	1	7,15	
15		L100×10 ГОСТ 8509-72 ℓ=3000	1	45,30	
		Поз.12÷15 сталь ВСт3кп2 ГОСТ 380-71			

				416-9-17.83-КЖС2	
Привязан				Разгрузочное устройство с двумя вагоноопрокидывателями для разгрузки вагонов с углем грузоподъемностью до 134т	Стадия: Р; Лист: 18; Листов:
Инв №	ГИП Симонов; н.контр. Дякин; ГИП Леонова; Рук гр. Рясная; Инж. Гайнуллина			Схемы расположения панелей стен лестничных клеток у осей 1,6 Спецификация	ТЕПЛОЭЛЕКТРОПРОЕКТ
				Копировал Качалина	Формат А3

9-4чтп АКЗ 17.10.83

Типовой проект 416-9-17.83 Альбом IX

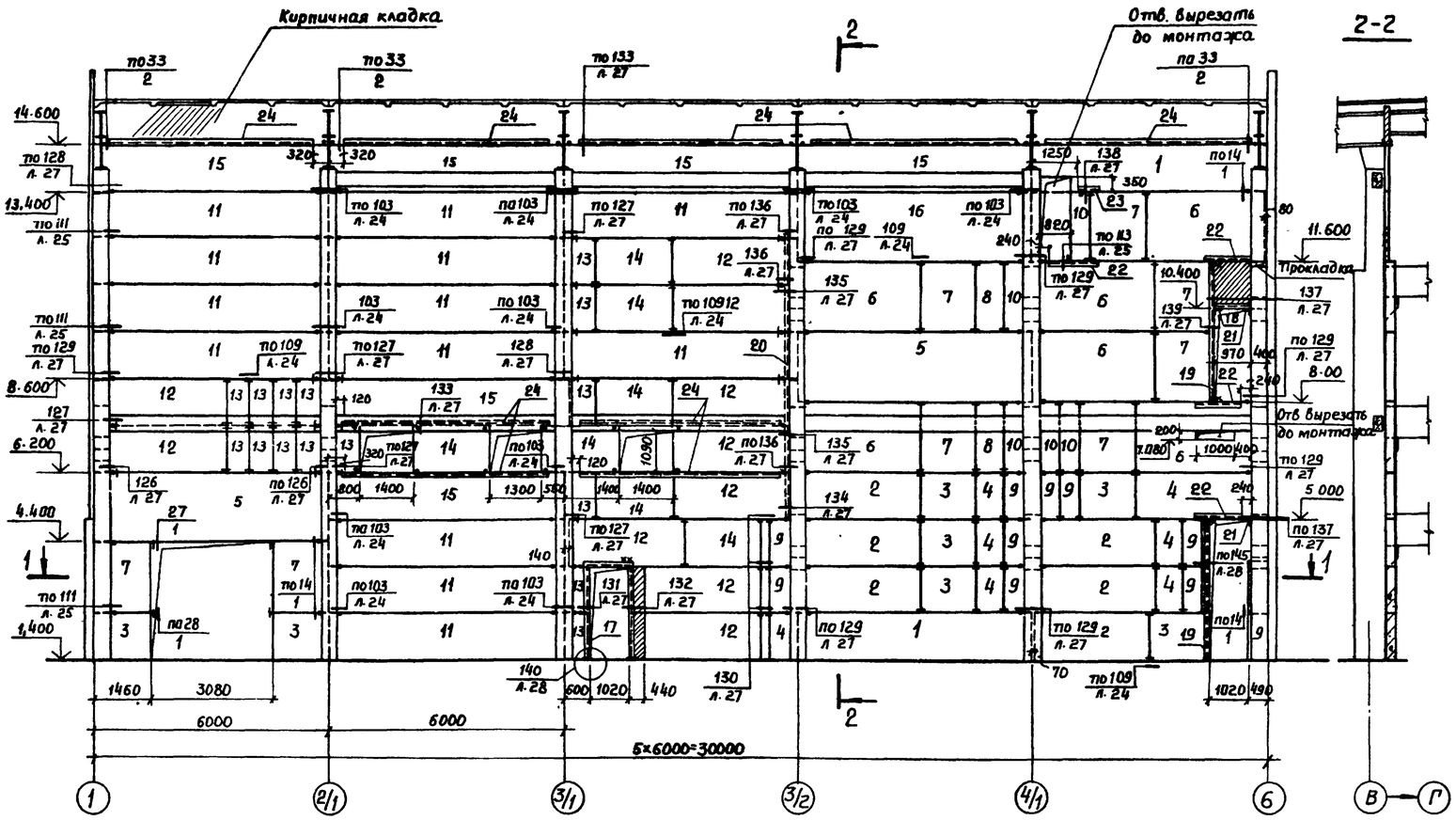

Марка, поз.	Обозначение	Наименование	Кол.	Масса ед., кг	Примечание
		Панели			
1	1.432-14/80 Вып.1	ПС600.12.25-П-1	2	2500	
2	То же	ПС295.12.25-П-2	7	1100	
3	"	ПС145.12.25-П	7	600	
4	"	ПС70.12.25-П	6	300	
5	"	ПС600.18.25-П-1	2	3800	
6	"	ПС295.18.25-П-2	6	1700	
7	"	ПС145.18.25-П	8	900	
8	"	ПС70.18.25-П	2	500	
9	КЖСИ2.501000	ПС50.12.25-П	10	180	
10	- 01	ПС50.18.25-П	5	280	
11	1.432-15, Вып 1	ПС600.12-1АТV-Т-1	13	1220	
12	То же	ПС300.12-1ВI-Т-21	10	630	
13	КЖСИ2. 601000	ПС60.12-1ВI-Т	15	125	
14	602000	ПС200-12-1ВI-Т	7	400	
15	603000	ПС600.12-1АТV-Т-2-а	6	1220	
16	1.432-15, Вып.1	ПС600,18-1АТ-V-Т-1	1	1870	
		Элементы крепления			
x)	1,439-2	Т-1	30	0,5	x) по узлам КЖС2 и
	то же	Т-8	15	0,5	серии: 2.432-1
	"	Т-19	3	0,4	2.432-2 Вып.1
	"	Т-22	6	0,6	
	"	Т-25	1	1,4	
	КЖСИ4.0080	Т-34	5	0,61	
	КЖСИ4.0090	Т-36	3	0,30	
	-01	Т-37	18	0.18	
	-02	Т-38	40	0,09	
	-03	Т-39	50	0,17	
	-04	Т-40	95	0,47	
	-05	Т-41	3	0,85	
17	КЖСИ4.0130	Т-46	1	44.20	
18	КЖСИ4.0140	Т-47	1	27.03	
		Детали			
19		L100×10 ГОСТ 8509-72 ℓ=3590	2	54,2	
20		L100×10 ГОСТ 8509-72 ℓ=7250	1	109,5	
21		L100×10 ГОСТ 8509-72 ℓ=400	2	6.04	
22		L63×6 ГОСТ 8509-72 ℓ=1250	4	7.15	
23		L63×6 ГОСТ 8509-72 ℓ=500	1	2,86	
24		С10 ГОСТ 8240-72 ℓ=5360	9	46,04	
		Поз. 19÷24 сталь ВСт3кп2 ГОСТ 380-71			

N узла
"1" - лист КЖС2.
"1" - серия 2.432-1, вып1,
"2" - серия 2.432-2, вып.1

Указания по монтажу см. на листе 11

Привязан

Инв. №

ГИП	Симонов		30.03.83
Н. контр.	Дякин		28.03.83
ГИП	Леонова		
Рук. гр.	Рясная		
Инж.	Гайнуллина		

416 - 9 - 17.83 - КЖС2

Разгрузочное устройство с двумя вагоноопрокидывателями для разгрузки вагонов с углем грузоподъемностью до 134т

Стадия	Лист	Листов
Р	19	

Схема расположения панелей перегородок по оси В

ТЭП ГЕЛИОЭЛЕКТРОПРОЕКТ

Копировал Качалина. Формат 22.

Инв. № подл. | Подпись и дата | Взам. инв. № | Инв. № дубл. | Подпись и дата
9-4477 Шк 17.10.83 | ГИП Ов В | Симонова

Типовой проект 416-9-17.83 Альбом IX

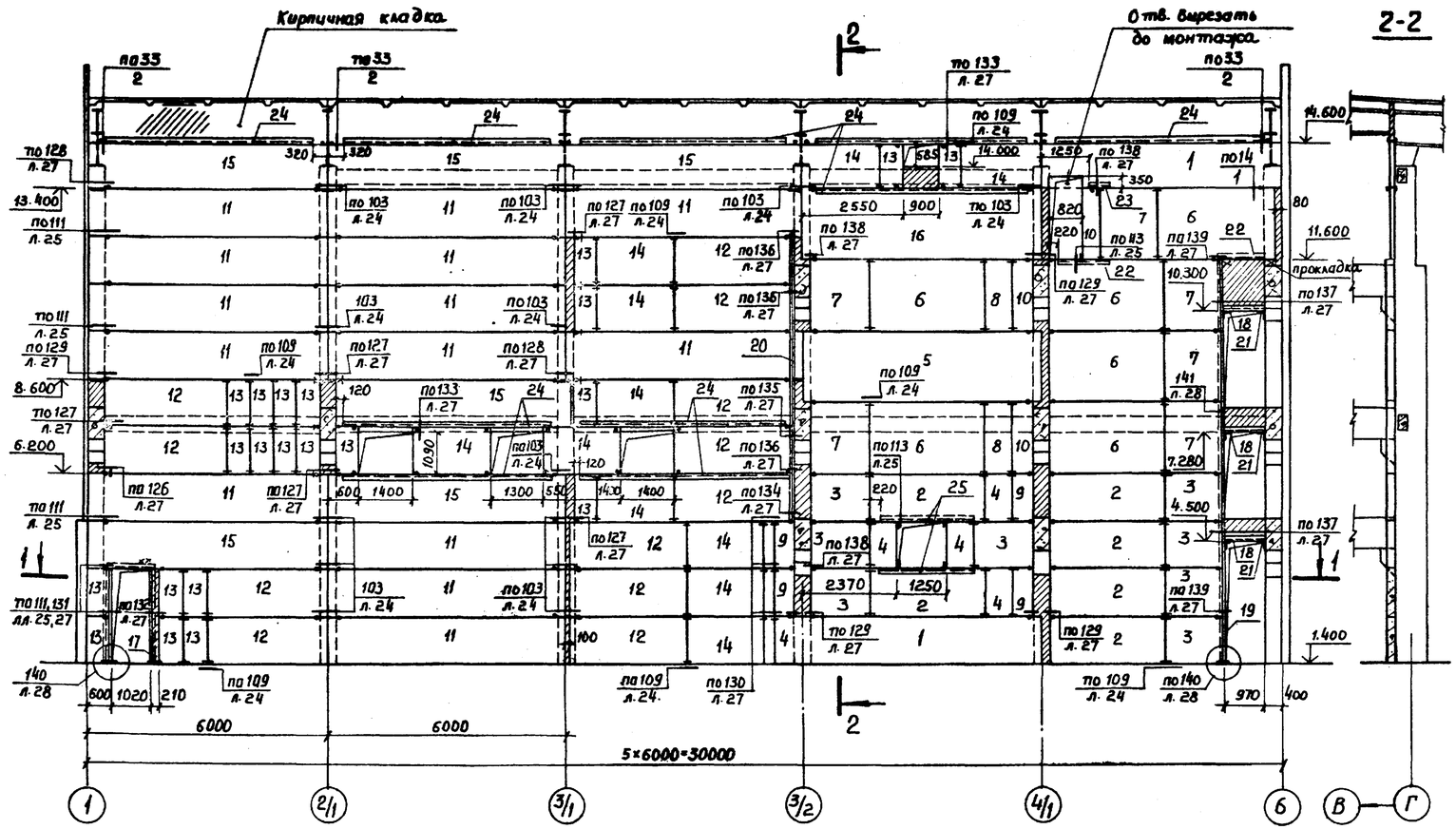

Марка, поз.	Обозначение.	Наименование	Кол.	Масса ед., кг	Примечание
		Панели			
1	1.432-14/80 Вып.1	ПС 600.12.25-П-1	2	2500	
2	То же	ПС 295.12.25-П-2	6	1100	
3	"	ПС 145.12.25-П	7	600	
4	"	ПС 70.12.25-П	5	300	
5	"	ПС 600.18.25-П-1	1	3800	
6	"	ПС 295.18.25-П-2	6	1700	
7	"	ПС 145.18.25-П	6	900	
8	"	ПС 70.18.25-П	2	500	
9	КЖСИ2. 501000	ПС 50.12.25-П	4	180	
10	-01	ПС 50.18.25-П	3	280	
11	1.432-15, Вып.1	ПС 600 12-1АтV-Т-1	14	1220	
12	То же	ПС 300.12-1ВI-Т-21	12	630	
13	КЖСИ2. 601000	ПС 60.12-1ВI-Т	21	125	
14	602000	ПС 200.12-1ВI-Т	11	400	
15	603000	ПС 600.12-1АтV-Т-2-а	6	1220	
16	1.432-15, Вып.1	ПС 600.18-1АтV-Т-1	1	1870	
		Элементы крепления			
х)	1.439-2	Т-1	30	0,5	х) по узлам КЖС 4 серии 2.432-2 Вып.1
	То же	Т-8	12	0,5	
	"	Т-19	3	0,4	
	"	Т-22	5	0,6	
	КЖСИ4. 0080	Т-34	6	0,61	
	КЖСИ4. 0090	Т-36	3	0,30	
	-01	Т-37	20	0,18	
	-02	Т-38	46	0,09	
	-03	Т-39	55	0,17	
	-04	Т-40	92	0,47	
	-05	Т-41	2	0,85	
17	КЖСИ4. 0130	Т-46	1	44,20	
18	КЖСИ4. 0140	Т-47	3	27.03	
19	КЖСИ4. 0150	Т-48	1	156,2	
		Детали			
20		L100×10 ГОСТ 8509-72 ℓ=7250	1	109,5	
21		L100×10 ГОСТ 8509-72 ℓ=400	3	6,04	
22		L63×6 ГОСТ 8509-72 ℓ=1250	2	7.15	
23		L63×6 ГОСТ 8509-72 ℓ=500	1	2,86	
24		С10 ГОСТ 8240-72 ℓ=5360	10	46,04	
25		L63×6 ГОСТ 8509-72 ℓ=2500	2	14,30	
		Поз.20÷25 сталь Вст.3кп2 ГОСТ 380-71			

N листа

1 - лист КЖС2,
2 - серия 2.432-2, Вып.1

Указания по монтажу см. на листе 11

Привязан

Инв.№

ГИП	Симонов		30.04.81
Н.контр.	Дякин		29.4.81
ГИП	Леонова		
Рук.гр.	Рясная		
Инж.	Гайнуллина		

416 - 9 - 17.83 - КЖС2

Разгрузочное устройство с двумя вагоноопрокидывателями для разгрузки вагонов с углем грузоподъемностью до 134т

Стадия	Лист	Листов
Р	20	

Схема расположения панелей перегородок по оси Г

ТЕПЛОЭЛЕКТРОПРОЕКТ

Инв.№ подл. 9-4477 | Подпись и дата 17.10.83 | Взам.инв.№ | ГИП Симонова | Типовой проект 416-9-17.83 Альбом IX

Типовой проект 416-9-17.83 Альбом IX

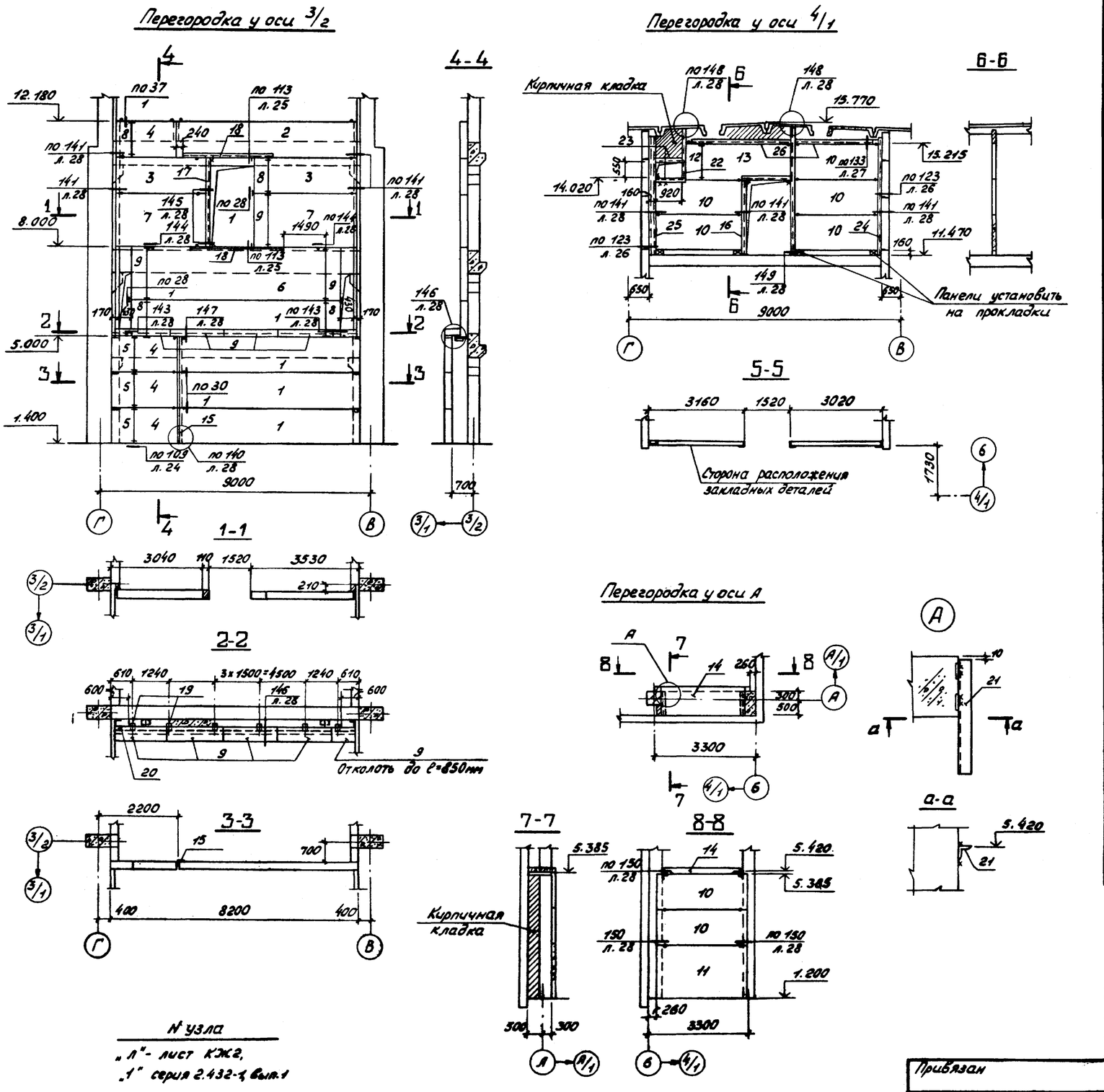

№ узла

„Л"- лист КЖ2,

„1" серия 2.432-1, вып.1

Марка, поз.	Наименование	Обозначение	Кол.	Масса ед., кг	Примечание
		Панели			
1	1.432-14/80 вып.1	ПС600.12.25-П-1	4	2500	
2	То же	ПС600.12.25-П-2	1	2500	
3	"	ПС295.12.25-П-2	2	1100	
4	"	ПС145.12.25-П	4	600	
5	"	ПС70.12.25-П	3	300	
6	"	ПС600.18.25-П-1	1	3800	
7	"	ПС295.18.25-П-2	2	1700	
8	КЖИ2.501000	ПС50.12.25-П	4	180	
9	-01	ПС50.18.25-П	8	280	
10	1.432-15, вып.1	ПС300.12-1ВI-Т-21	7	630	
11	То же	ПС300.18-1ВI-Т-21	1	920	
12	КЖИ2.601000	ПС60.12-1ВI-Т	1	125	
13	605000	ПС300.12-1ВI-Т-21-а	1	630	
14	403000	Плита ППЖ1-2709	1	580	
		Элементы крепления			
x)	1.439-2	Т-8	32	0,5	x) по узлам КЖ2 и серии 2.432-2 вып.1
	То же	Т-22	7	0,6	
	"	Т-25	3	1,4	
	КЖИ4.0090-02	Т-38	6	0,09	
	-03	Т-39	8	0,17	
	-04	Т-40	20	0,47	
15	КЖИ4.0160	Т-49	1	64,0	
16	КЖИ4.0170	Т-50	1	59,7	
		Детали			
17		L100x10 ГОСТ8509-72 ℓ=2990	1	45,15	
18		L63x6 ГОСТ8509-72 ℓ=3000	2	17,16	
19		L75x6 ГОСТ8509-72 ℓ=200	6	1,38	
20		L75x6 ГОСТ8509-72 ℓ=8000	1	55,1	
21		L75x6 ГОСТ8509-72 ℓ=780	2	5,37	
22		L75x6 ГОСТ8509-72 ℓ=1600	1	11,02	
23		L75x6 ГОСТ8509-72 ℓ=1000	2	6,89	
24		L75x6 ГОСТ8509-72 ℓ=3800	1	26,18	
25		С16 ГОСТ8240-72 ℓ=3800	1	54,0	
26		С10 ГОСТ8240-72 ℓ=2750	2	23,62	
		Поз.17÷26 сталь ВСт.3кп2 ГОСТ 380-71			

Указания по монтажу см. на листе 11.

Привязан				416-9-17.83-КЖ2
	ГИП	Симонов		Разгрузочное устройство с двумя вагонопрокидывателями для разгрузки вагонов с углем грузоподъемностью до 134 т
	Н.контр.	Дякин		Стадия: Р; Лист: 21; Листов:
	ГИП	Леонова		Схемы расположения панелей перегородок у оси 3/2, у оси 4/1 и у оси А
	Рук.гр.	Рясная		ТЕПЛОЭЛЕКТРОПРОЕКТ
Инв.№	Инж.	Гайнуллина		

Копировал: Кудрявцева Формат 22

Инв.№ подл. 9-4477 | Подпись и дата 12.10.83 | Взам.инв.№ | ГИП Ои В | Самсонова

Типовой проект 416-9-17.83 Альбом IX

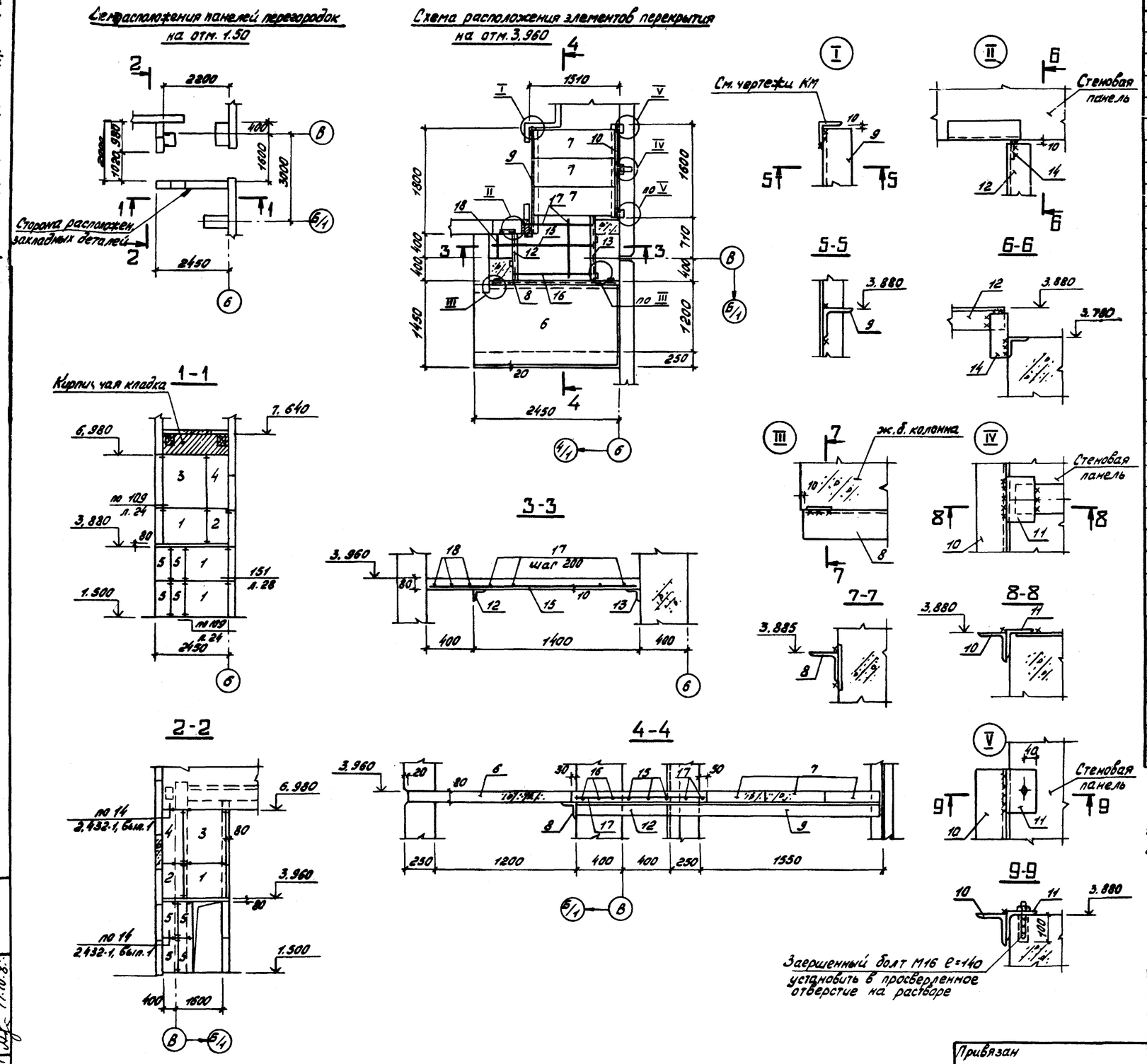
Сем. расположения панелей перегородок на отм. 1.50
Схема расположения элементов перекрытия на отм. 3.960

Марка, поз.	Обозначение	Наименование	Кол.	Масса ед, кг	Примечание
		Панели			
1	1.432-14/80 Вып.1	ПС 145.12.25-П	4	600	
2	То же	ПС 70.12.25-П	2	900	
3	"	ПС 145.18.25-П	2	900	
4	"	ПС 70.18.25-П	2	500	
5	КЖИ2.501000	ПС 50.12.25-П	8	180	
		Плиты			
6	КЖИ2.405000	ППЖ2-1425	1	680	
7	КЖИ2.406000	ППЖ2-1505	3	146	
		Элементы крепления			
x)	1.439-2	Т-1	8	0,5	x) по узлам КЖ2 и серии 2.432-1 вып. 1
	То же	Т-8	3	0,5	
	КЖИ4.0090-04	Т-40	22	0,47	
		Детали			
		L 100x10 ГОСТ 8509-72			
8		ℓ=2180	1	32,92	
9		ℓ=1800	1	27,18	
10		ℓ=1600	1	24,16	
11		ℓ=150	3	2,27	
		L 75x6 ГОСТ 8509-72			
12		ℓ=780	1	5,37	
13		ℓ=1100	1	7,58	
14		-6x60 ГОСТ 19903-74 ℓ=150	1	0,42	
		ф 8 А III ГОСТ 5781-75			
15		ℓ=1780	3	0,70	
16		ℓ=1380	3	0,55	
17		ℓ=1150	8	0,45	
18		ℓ=380	3	0,15	
		Поз. 8÷18 сталь ВСт3кп2 ГОСТ 380-71			
		Материалы			
		Бетон марки М200	0,12	м³	

1. Указания по монтажу стен см. на листе 11.
2. Все швы принять h=6мм.

Привязан				
Инв. N				
ГИП	Симонов		30.04.81	
Н.контр.	Дякин		29.4.81	
ГИП	Леонова			
Рук.гр.	Рясная			
Инж.	Гайнуллина			

416-9-17.83-КЖ2

Разгрузочное устройство с двумя вагоноопрокидывателями для разгрузки вагонов с углем грузоподъемностью до 134т.

Схема расположения элементов тамбура на отм. 1,50 у оси 6

Стадия	Лист	Листов
Р	22	

ТЕПЛОЭЛЕКТРОПРОЕКТ

Копировал: Кудрявцева Формат 22

9-ЦИТП 17.10.81

Типовой проект 416-9-17.83 Альбом IX

Схема расположения панелей перегородок

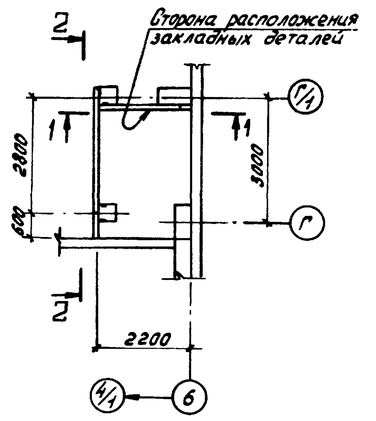

1-1

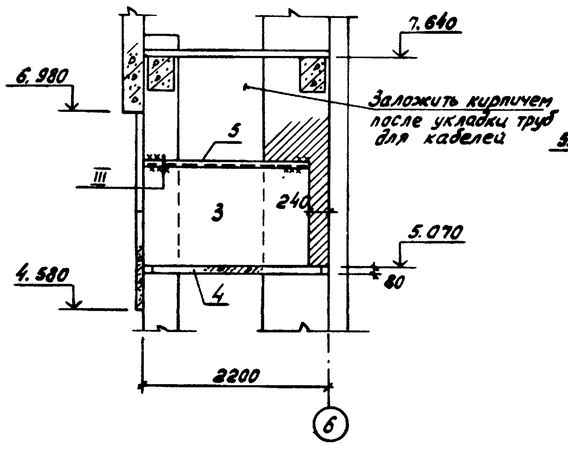

2-2

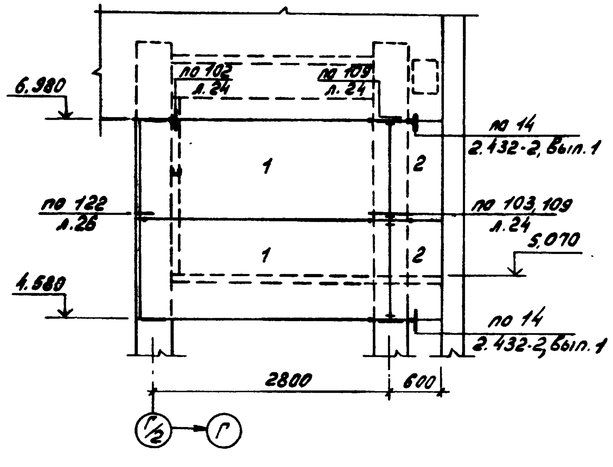

Схема расположения элементов перекрытия

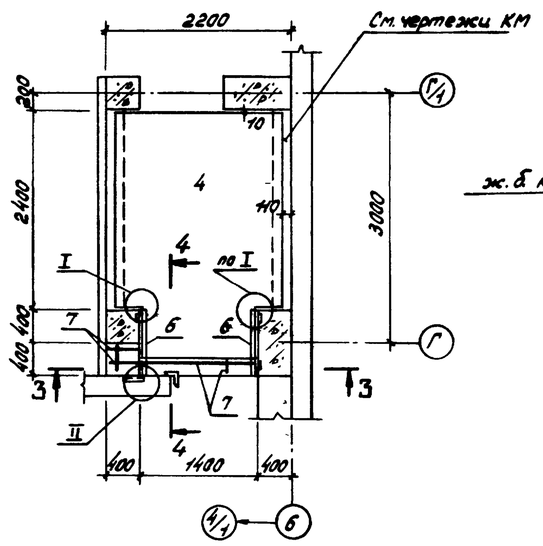

3-3

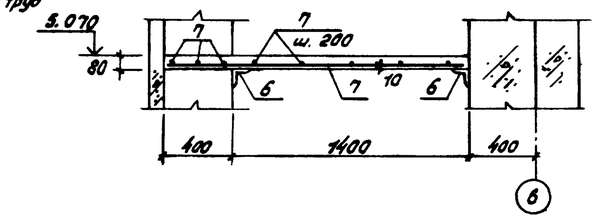

4-4

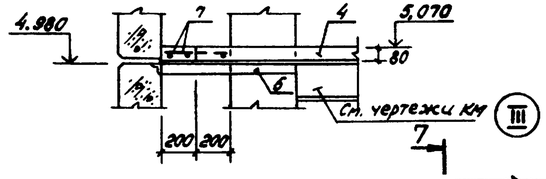

поз.4

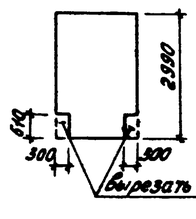

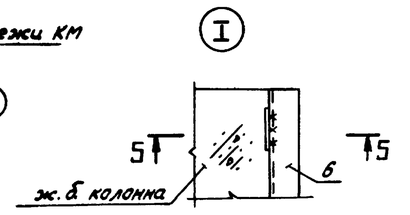

5-5

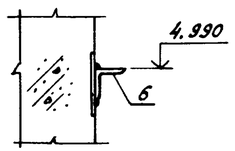

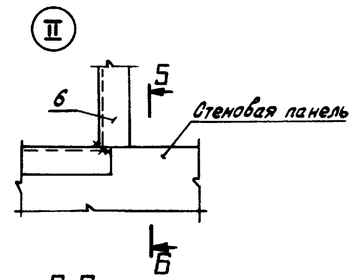

6-6

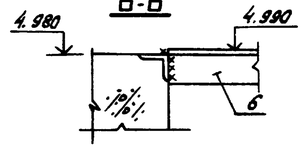

7-7

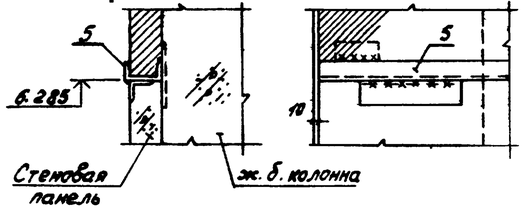

Марка, поз.	Обозначение	Наименование	Кол.	Масса ед., кг	Приме-чание
		Панели			
1	1.432-15, Вып.1	ПС300.12-18I-Т-21	2	630	
2	КЖИ2.601000	ПС60.12-18I-Т	2	125	
3	602000	ПС200.12-18I-Т	1	400	
		Плиты			
4	КЖИ2.404000	ПЛЖ2-2030	1	1200	
x)	1.439-2	Элемент крепления 7-1	6	0,5	x) по узлам КЖ2 и серии 2.432-2 Вып. 1
	То же	То же Т-8	1	0,5	
	КЖИ4.0030-02	" Т-38	1	0,09	
	-04	" Т-40	4	0,47	
		Детали			
5		[8 ГОСТ8240-72 ℓ=2980	1	21,00	
6		L 75х6 ГОСТ8509-72 ℓ=800	2	5,51	
7		ф8 AIII ГОСТ5781-75 ℓ=6500	1	2,56	
		Поз 5,6 сталь ВСт.3кп2 ГОСТ 380-71			
		Материалы			
		Бетон марки М200	0,04	м³	

1. Указания по монтажу стен см. на листе 11.
2. Все швы принять h=6мм.

Инв.N подл. | Подпись и дата | Взам. инв.N

9-4ктп АУ-ТП-87

Привязан

Инв.N

ГИП	Симонов		30.04.87
Н.контр.	Дякин		30.04.87
ГИП	Леонова		
Рук. гр.	Рясная		
Инж.	Файнуллина		

416-9-17.83-КЖ2

Разгрузочное устройство с двумя вагоноопрокидывателями для разгрузки вагонов с углем грузоподъемностью до 73т

Стадия	Лист	Листов
Р	23	

Схема расположения элементов тамбура на отм. 5,10 у оси 6

ТЕПЛОЭЛЕКТРОПРОЕКТ

Копировал: Кудрявцева. Формат 22

Типовой проект 416-9-17.83 Альбом IX

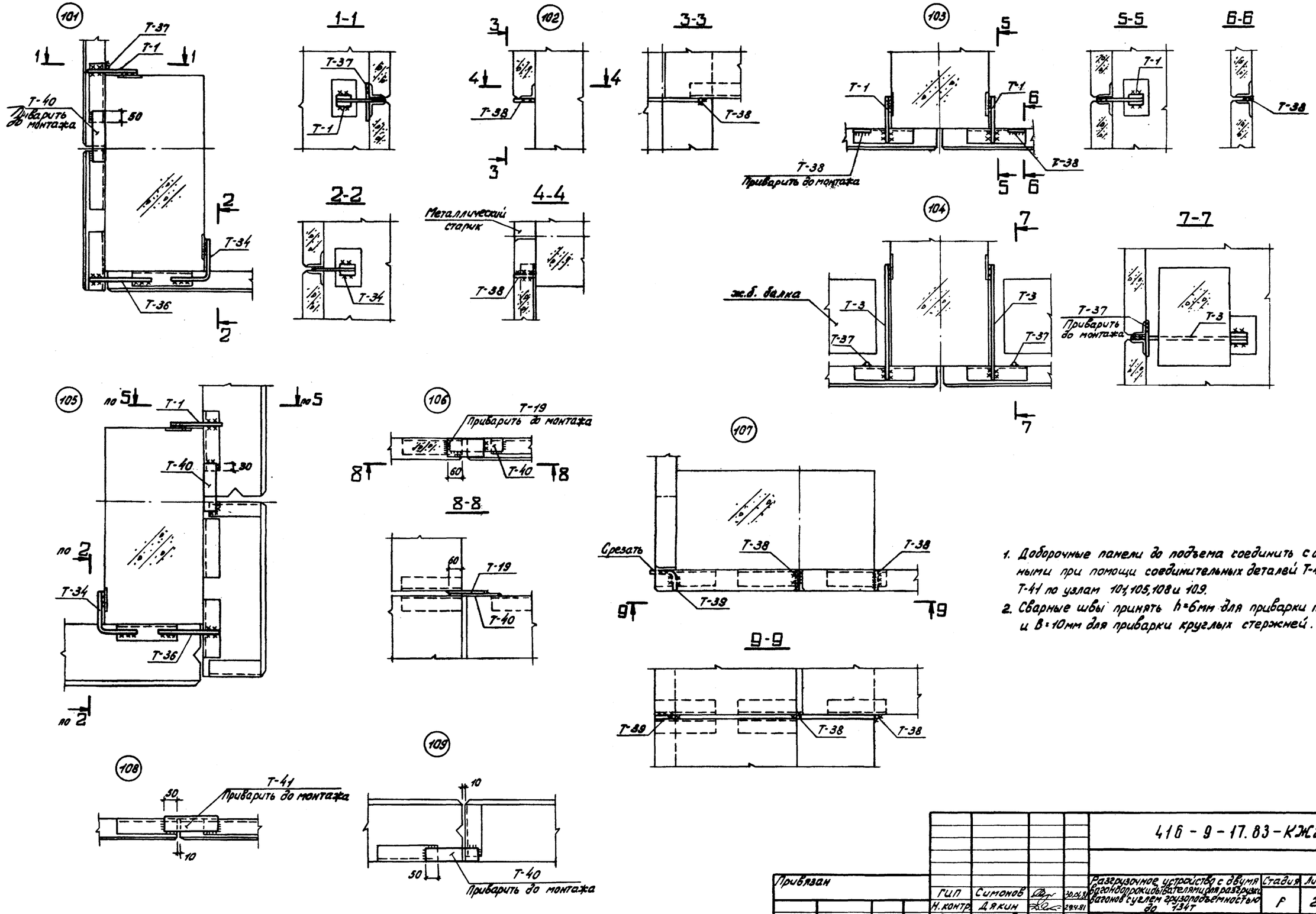

1. Доборочные панели до подъема соединить с основными при помощи соединительных деталей Т-40 и Т-41 по узлам 101, 105, 108 и 109.
2. Сварные швы принять h=6мм для приварки пластин и В=10мм для приварки круглых стержней.

				416-9-17.83-КЖ2			
Привязан				Разгрузочное устройство с двумя вагоноопрокидывателями для разгрузки вагонов с углем грузоподъемностью до 134т	Стадия	Лист	Листов
	ГИП	Симонов	30.04.81		Р	24	
	Н. контр.	Дякин	29.4.81				
	ГИП	Леонова		Схемы расположения панелей стен Узлы с 101 по 109	ТЕЛАДЭЛЕКТРОПРОЕКТ		
	Рук. гр.	Рясная					
Инв. №	Инж.	Гайнуллина					

Копировал: Кудрявцева Формат 22

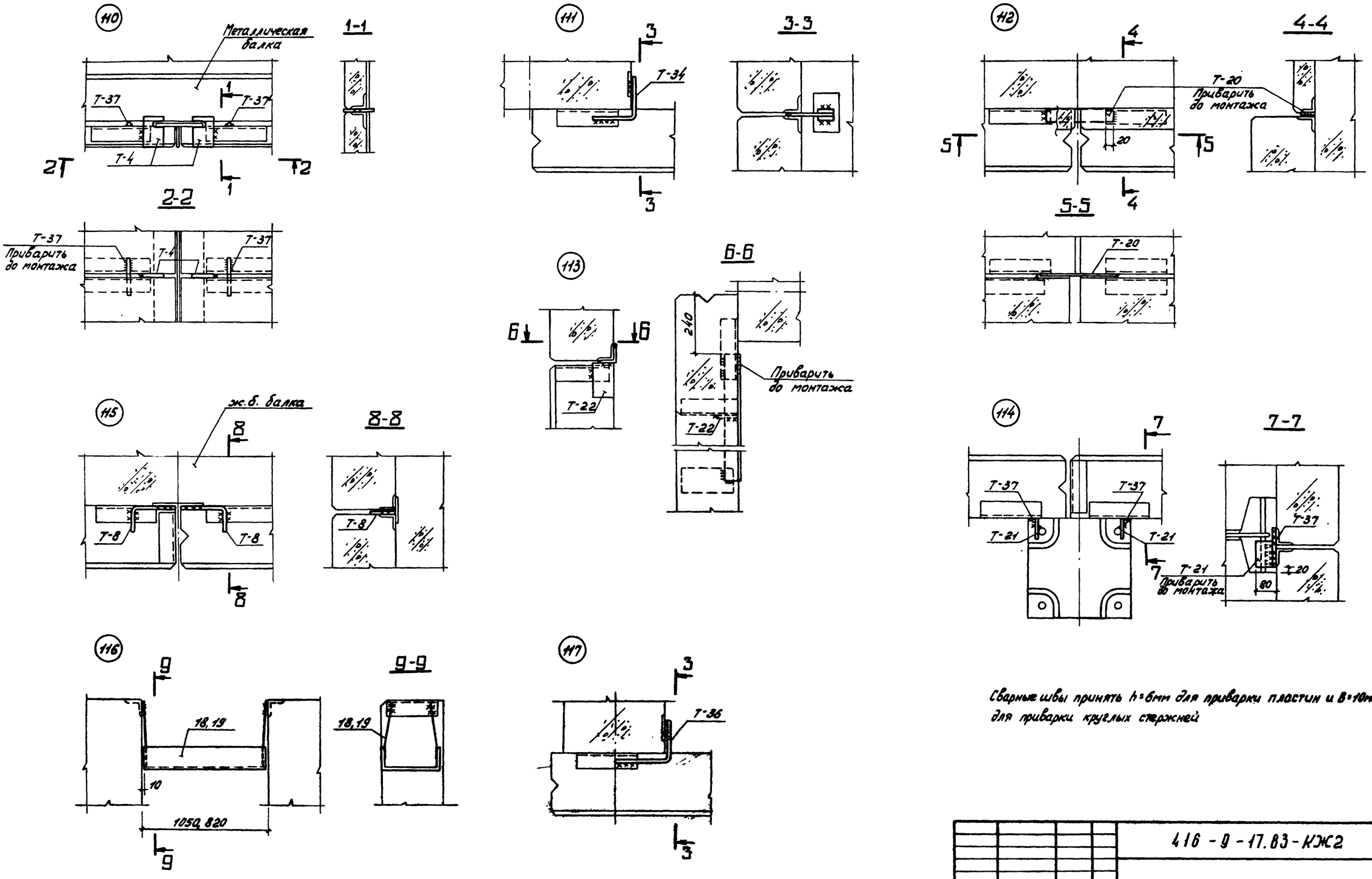

Сварные швы принять h=6мм для приварки пластин и B=10мм для приварки круглых стержней

Привязан					416-9-17.83-КЖ2		
		ГИП	Симонов		Разгрузочное устройство с двумя вагоноопрокидывателями для разгрузки вагонов с углем грузоподъемностью до 134т.	Стадия	Лист	Листов
		Н. контр.	Дякин	29.4.81		Р	25	
		ГИП	Леонова		Схемы расположения панелей стен Узлы с 110 по 117	ТЕПЛОЭЛЕКТРОПРОЕКТ		
		Рук. гр.	Рясная					
Инв. N		Инж.	Гайнуллина					

9-ЦИТП 17.10.83

(118)

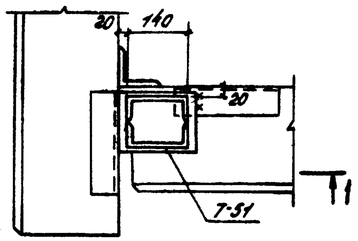

1-1

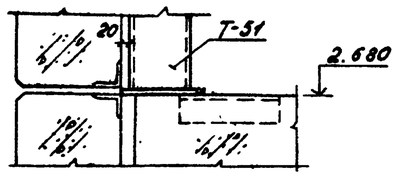

(119)

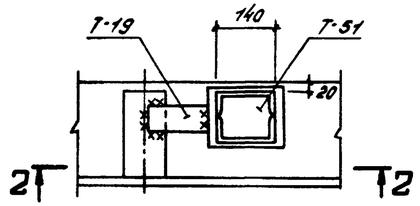

2-2

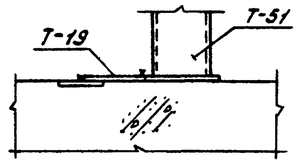

(120)

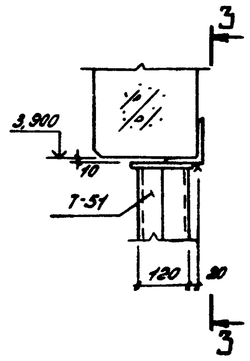

3-3

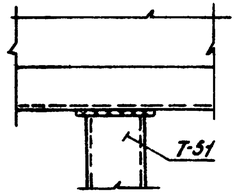

(121)

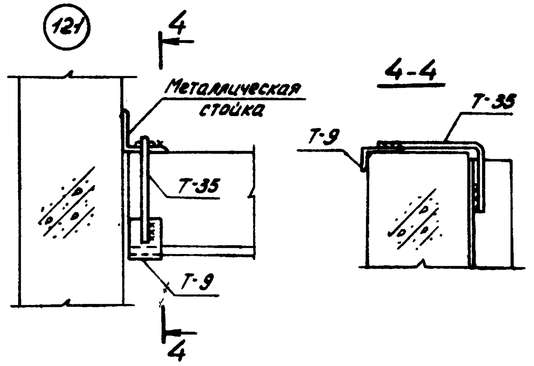

(125)

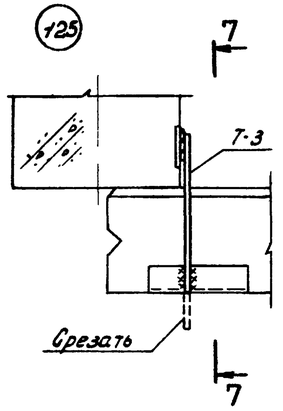

7-7

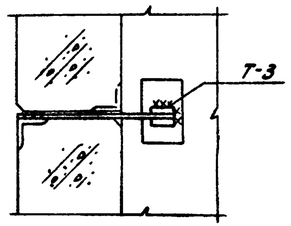

(122)

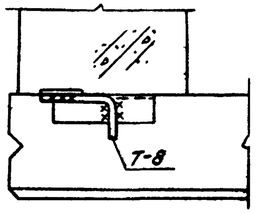

(123)

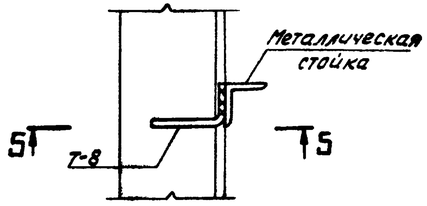

5-5

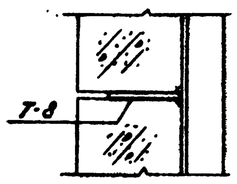

(124)

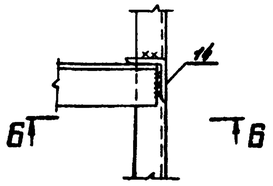

6-6

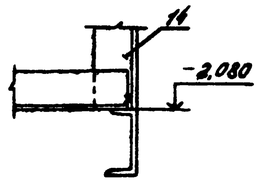

Сварные швы приняты h=6мм для приварки пластин и в=10мм для приварки круглых стержней

Инв.№подл.	Подпись и дата	Взам.инв.№					
9-4ит	17.10.83						

						416-9-17.83-НЖ2	
Привязан							
			ГИП	Симонов		Разгрузочное устройство с двумя вагоноопрокидывателями для разгрузки вагонов с углем грузоподъемностью до 134т.	Стадия Р; Лист 26; Листов
			Н. контр.	Дякин	29.4.81		
			ГИП	Леонова		Схемы расположения панелей стен Узлы с 118 по 125	ТЭП Теплоэлектропроект
Инв.№			Рук. гр.	Рясная			
			Инж.	Гайнуллина			

Копировал: Кудрявцева Формат А3

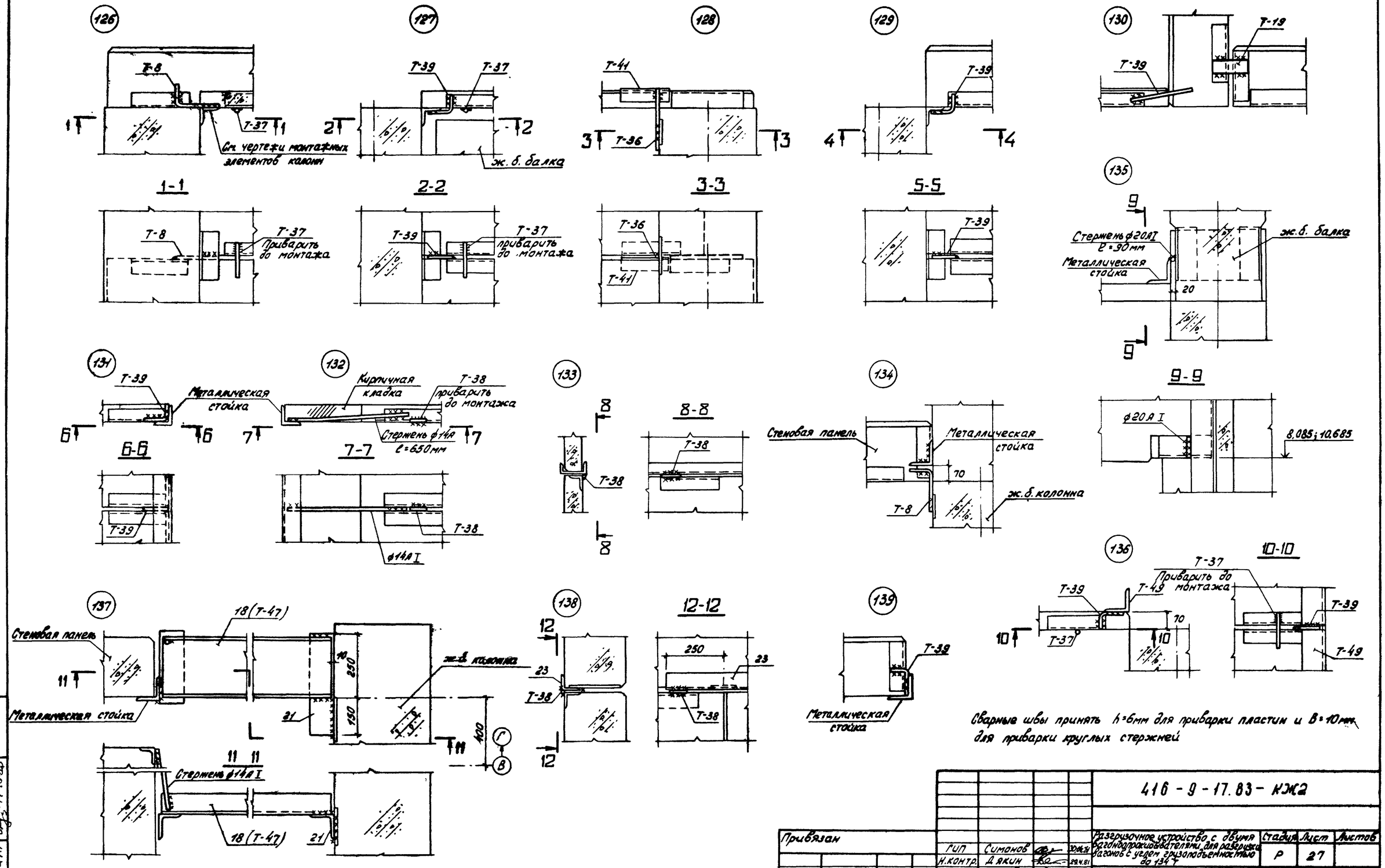

				416 - 9 - 17.83 - КЖ2			
Привязан				Разгрузочное устройство с двумя вагоноопрокидывателями для разгрузки вагонов с углем грузоподъемностью до 134 т	Стадия	Лист	Листов
	ГИП	Симонов	30.04.81		Р	27	
	Н.контр.	Дякин	29.4.81				
	ГИП	Леонова		Схемы расположения панелей стен Узлы с 126 по 139	ТЕЛЕЭЛЕКТРОПРОЕКТ		
	Рук. гр.	Рясная					
Инв. N	Инж.	Гайнуллина					

Копировал: Кудрявцева Формат 28

Типовой проект 416-9-17.83 Альбом IX

Инв. N подл. | Подпись и дата | Взам. инв. N
9-4470 | 17.10.83

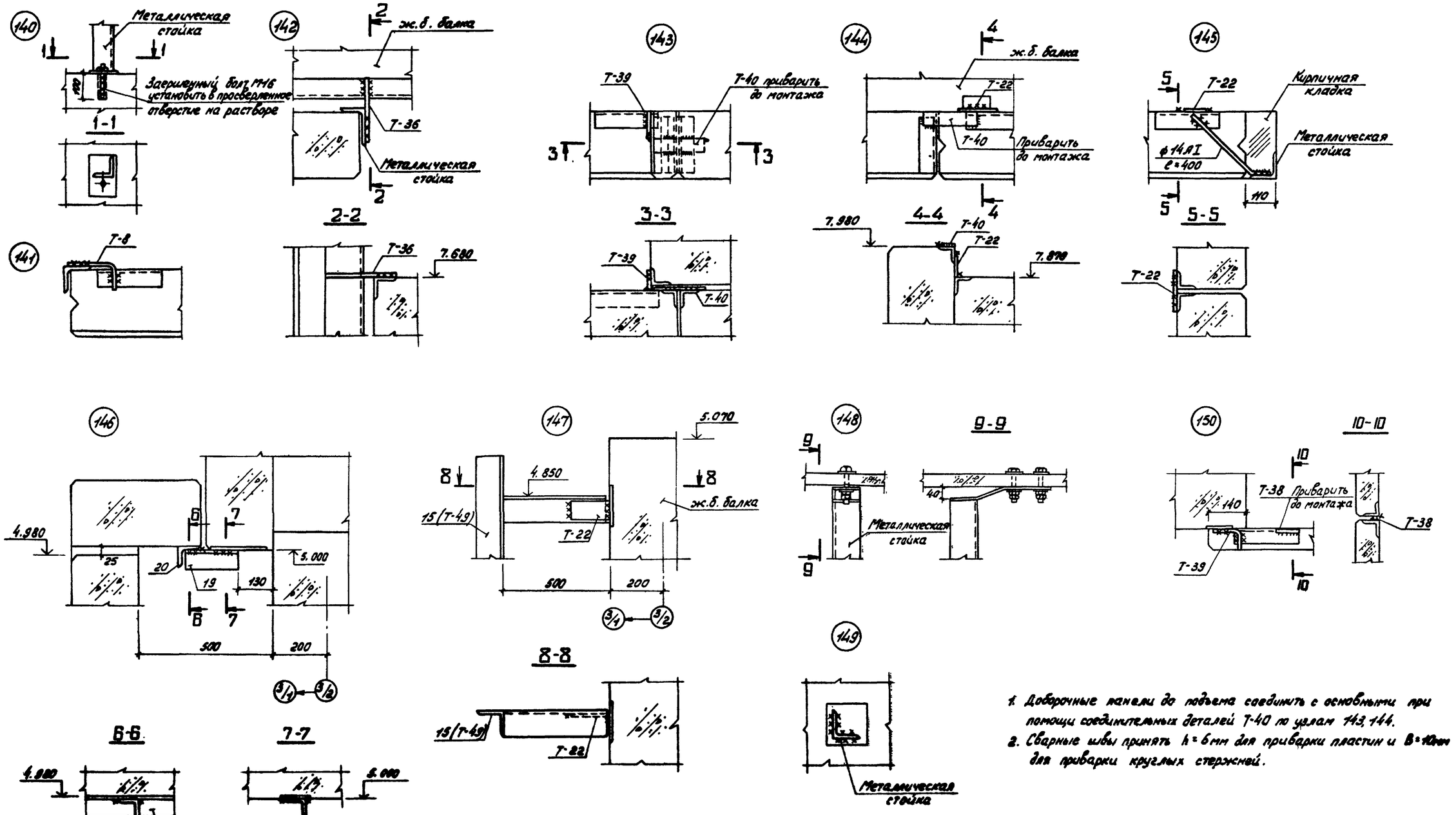

1. Доборочные панели до подъема соединить с основными при помощи соединительных деталей Т-40 по узлам 143, 144.
2. Сварные швы принять h=6мм для приварки пластин и B=10мм для приварки круглых стержней.

Привязан				416-9-17.83-КЖ2			
	ГИП	Симонов	5.05.81	Разгрузочное устройство с двумя вагонопрокидывателями для разгрузки вагонов с углем грузоподъемностью до 134 т.	Стадия	Лист	Листов
	Н. контр.	Дякин	29.4.81		Р	28	
	ГИП	Леонова		Схемы расположения панелей стен. Узлы с 140 по 151	ТЕПЛОЭЛЕКТРОПРОЕКТ		
	Рук. гр.	Рясная					
Инв. №	Инж.	Гайнуллина					

Копировал: Кудрявцева. Формат 22

Инв. № подл. 9-4477 | Подпись и дата 17.10.83 | Взам. инв. №

Типовой проект 416-9-17.83 Альбом IX

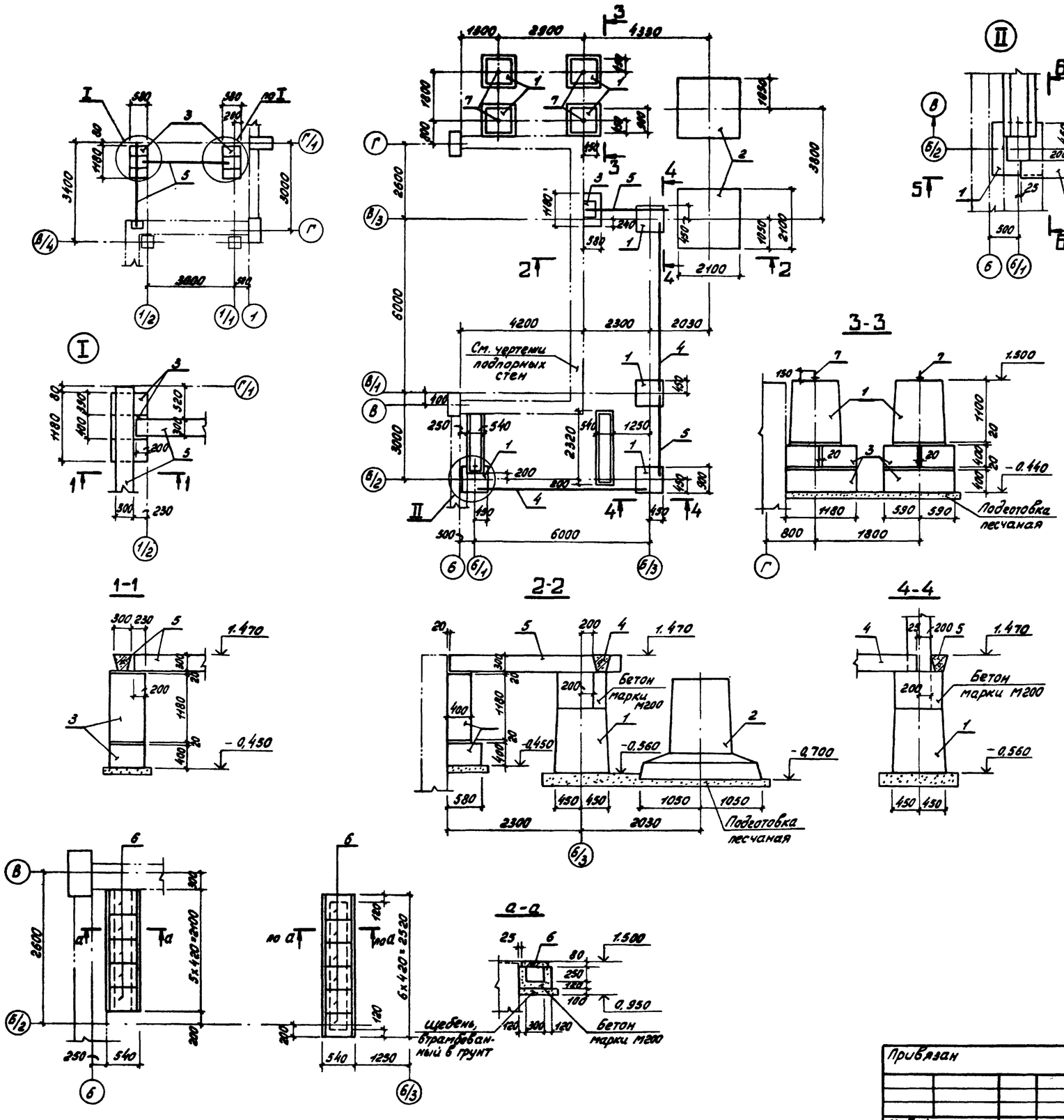

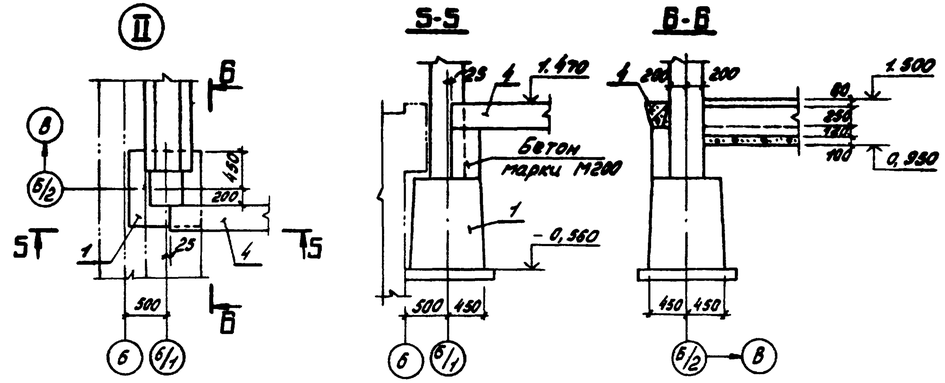

Марка, поз.	Обозначение	Наименование	Кол.	Масса ед, кг.	Примечание
		Фундаменты			
1	КЖИ2.001000	ФЖ1М	8	1800	
2	КЖИ2.002000	ФЖ15М	2	6700	
		Блоки			
3	ГОСТ13579-78	ФБС-12.4.6-Т	24	640	
		Балки			
4	1.415-1, вып.1	ФБ6-45	2	1000	
5	КЖИ2.206000	ФБ3	4	570	
6		Плиты			
	КЖИ2.407000	ППЖ2-0505	11	41	
7	КЖИ4.0280	изделие закладное МС21	4	9,9	
		Материалы			
		Бетон марки М200	1,5	м³	

1. Основание под фундаменты - насыпной грунт $\gamma = 1{,}65\ т/м^3$, подготовка - песчаная толщ. 150мм.
2. Расчетная глубина промерзания 1,9м.
3. Уровень грунтовых вод не выше отм. -2,0м.
4. Установку фундаментных балок на бетонные поверхности, а также кладку из бетонных блоков выполнить на цементном растворе М50.

Инв.№ подл. 9-ЦИТП	Подпись и дата	Взам. инв.№		
		17.10.83		

Привязан

Инв.№

ГИП	Симонов		5.45.81
Н.контр.	Дякин		22.4.81
ГИП	Леонова		
Рук.гр.	Рясная		
Инж.	Гайнуллина		

416-9-17.83-КЖ2

Разгрузочное устройство с двумя вагоноопрокидывателями для разгрузки вагонов с углем грузоподъемностью до 1347

Схема расположения фундаментов у осей 1 и 6

Стадия	Лист	Листов
Р	29	

ТЕПЛОЭЛЕКТРОПРОЕКТ

Копировал: Кудрявцева.

Формат 22

Типовой проект 416-9-17.83 Альбом IX

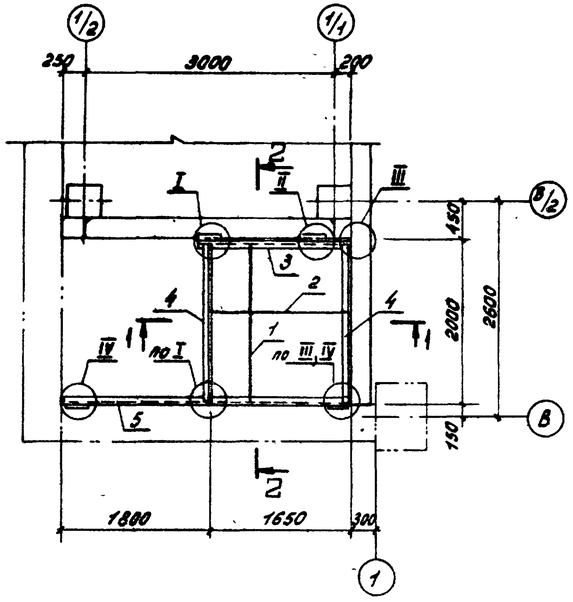

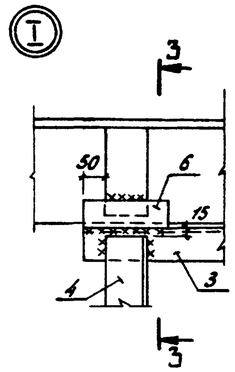

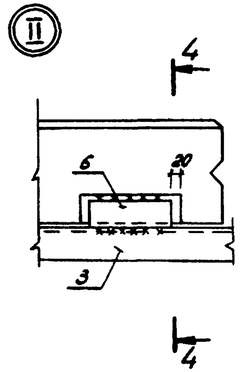

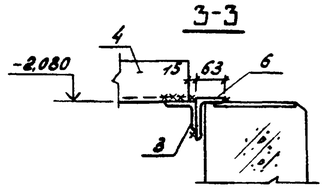

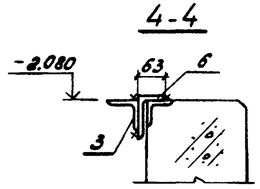

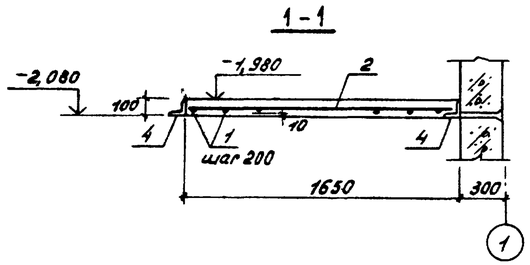

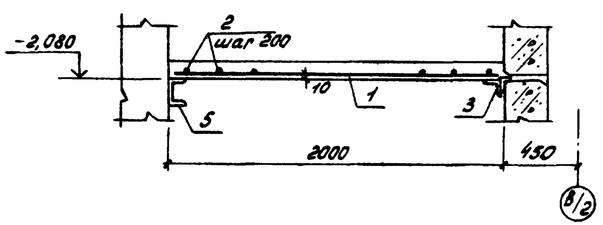

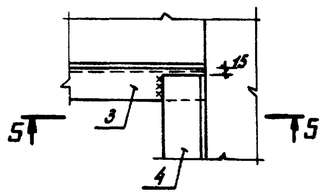

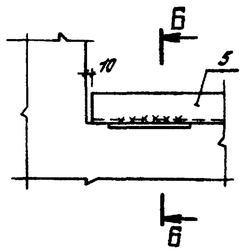

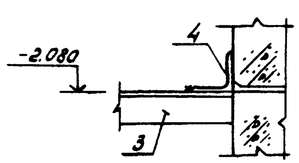

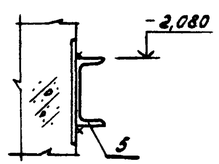

Формат	Зона	Поз.	Обозначение	Наименование	Кол.	Примечание
				Детали		
				ф8А III ГОСТ 5781-75		
		1		ℓ=1980	8	0,8 кг
		2		ℓ=1620	10	0,6 кг
		3		L 75х6 ГОСТ 8509-72, ℓ=1800	1	12,4 кг
		4		L 100х10 ГОСТ 8509-72, ℓ=1970	2	29,7 кг
		5		С16 ГОСТ 8240-72, ℓ=3430	1	48,7 кг
		6		L 100х63х8 ГОСТ 8510-72, ℓ=100	2	1,0 кг
				Поз. 3÷6 сталь ВСт3кп2 ГОСТ 380-71		
				Материалы		
				Бетон марки М200	0,3	м³

1. Металлические конструкции оштукатурить по стальной сетке.
2. Все швы принять h=6мм.

Инв.№ подл. | Подпись и дата | Взам. инв.№ | 3-4ст.ТМ | 17.10.83

							416-9-17.83-КЖ2	
Привязан								
			ГИП	Симонов		5.01.84	Разгрузочное устройство с обоими вагоноопрокидывателями для разгрузки вагонов с углем грузоподъемностью до 134 т	Стадия: Р; Лист: 30; Листов:
			Н.контр.	Дякин		20.12.83		
			ГИП	Леонова			Перекрытие на отм. -1,98.	ТЕПЛОЭЛЕКТРОПРОЕКТ
			Рук.гр.	Рясная				
Инв.№			Инж.	Уайнуллина				

Копировал: Кудрявцева Формат А3

Типовой проект 416-9-17.83 Альбом IX

Перекрытие на отм. 5.100 (схема 1)

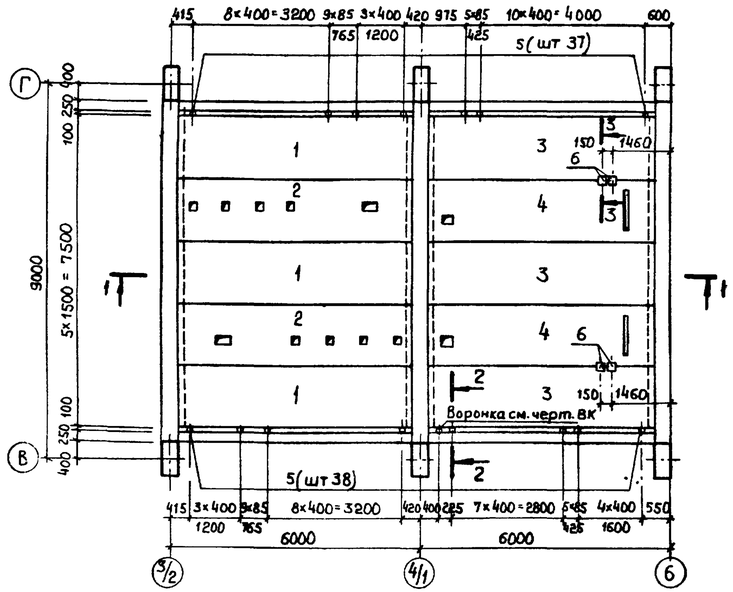

Перекрытие на отм 11.500 (схема 3)

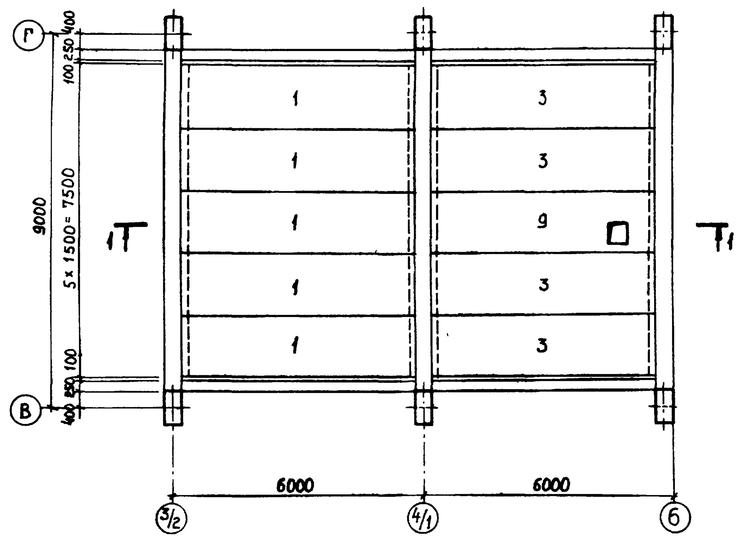

Перекрытие на отм. 7.900 (схема 2)

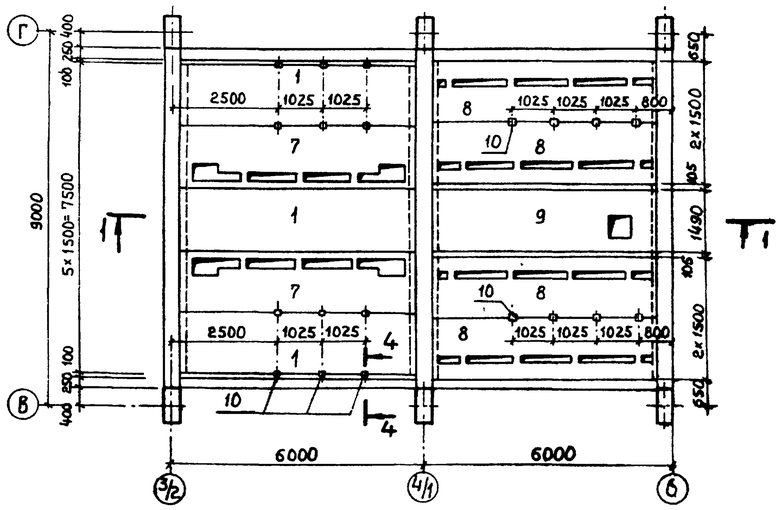

1-1

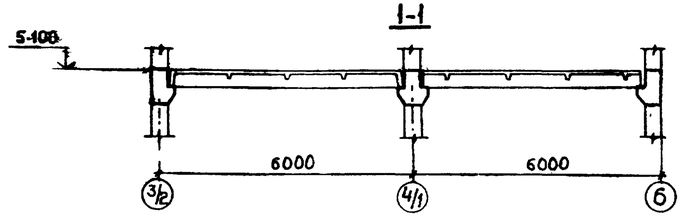

2-2

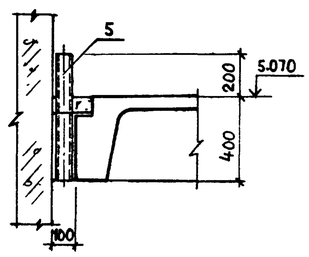

3-3

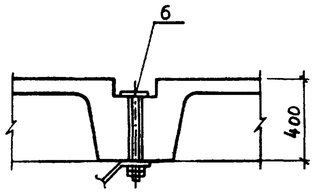

4-4

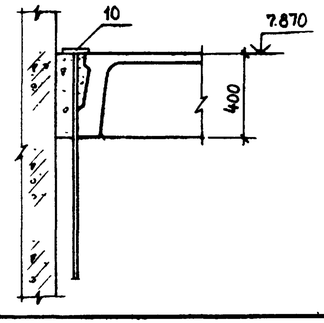

Марка поз.	Обозначение	Наименование	Кол	Масса, ед.кг	Примечание
		Схема 1			
		Плиты перекрытия			
1	ИИ 24-9	П1-2 / AV(2)	3	2200	
2	КЖСИ2.301000	П1-2-а / AV(2)	2	2200	
3	КЖСИ2.303000	ПР154-3	3	2150	
4	КЖСИ2.304000	ПР154-3-а	2	2150	
		Стальные изделия			
5	КЖСИ4.0210	МС 13	75	3.66	
6	КЖСИ4 0220	МС 14	4	1,44	
		Схема 2			
		Плиты перекрытия			
1	ИИ 24-9	П1-2 / AV(2)	3	2200	
7	КЖСИ2. 302000	П1-2-б / AV(2)	2	2200	
8	КЖСИ2 305000	ПР154-3-б	4	2150	
9	КЖСИ2 306000	ПР154-3-8	1	2150	
		Стальные изделия			
10	КЖСИ4. 0230	МС 15	80	2,53	
		Схема 3			
		Плиты перекрытия			
1	ИИ 24-9	П1-2 / AV(2)	5	2200	
3	КЖСИ2 303000	ПР 154-3	4	2150	
9	КЖСИ2. 306000	ПР 154-3-8	1	2150	

1. Швы между плитами перекрытий заполнить бетоном М-150 на мелком гравии или щебне.
2. Все отверстия в плитах забетонировать после установки оборудования и подводки кабелей

Привязан

Инв. №

ГИП	Симонов		
Н. контр	Дякин		
ГИП	Леонова		
Рук. гр.	Рясная		
Инжен.	Шацких		

416 - 9 - 17.83 - КЖ2

Разгрузочное устройство с двумя вагоноопрокидывателями для разгрузки вагонов с углем грузоподъемностью до 134т.

Стадия	Лист	Листов
Р	31	

Схемы расположения плит перекрытий на отм. 5.100, 7.900, 11.500 в осях 3/2-6

ТЭП ТЕПЛОЭЛЕКТРОПРОЕКТ

Копировал Качалина

Формат А2

Инв. N подл. | Подпись и дата | Взам. Инв. № | ЭТП Нестеров

Типовой проект 416-9-17.83 Альбом IX

Схема расположения элементов перекрытия

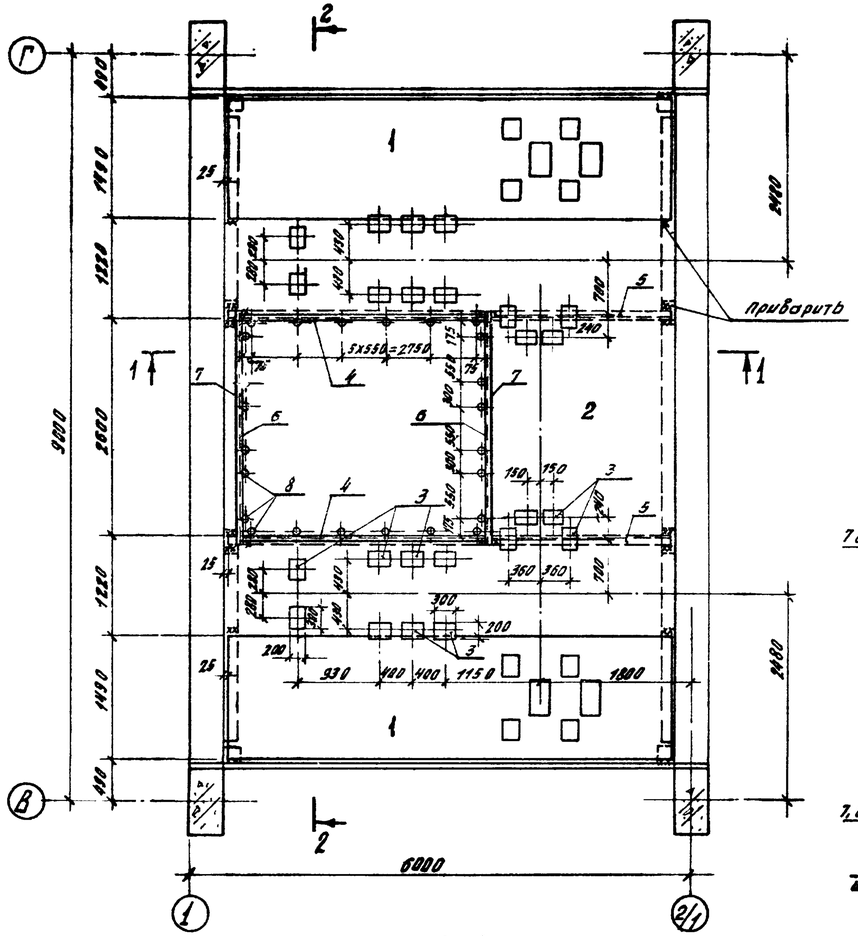

Участок монолитный Ум 1

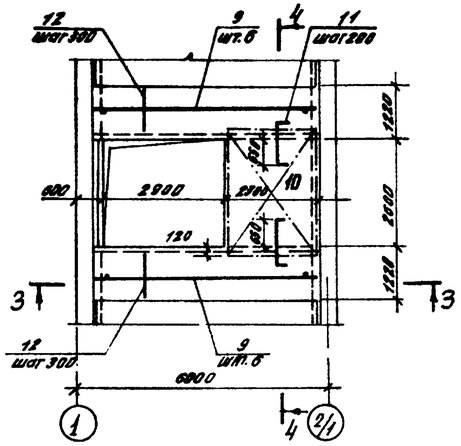

3-3

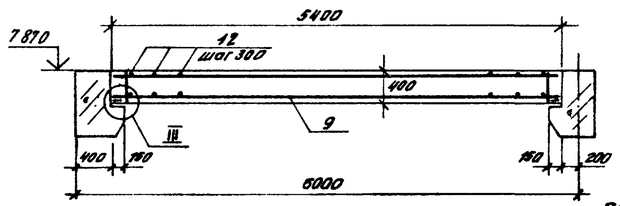

4-4

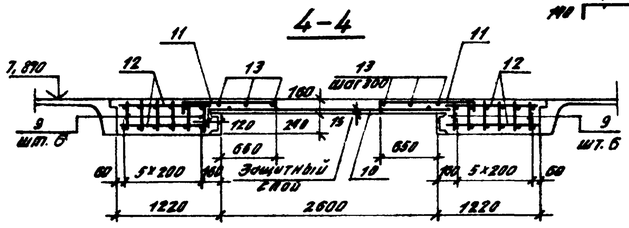

1-1

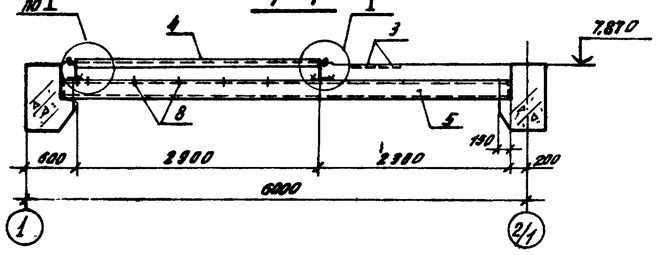

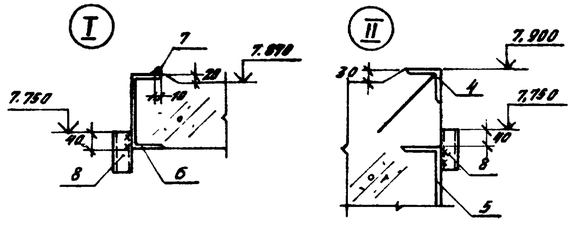

2-2

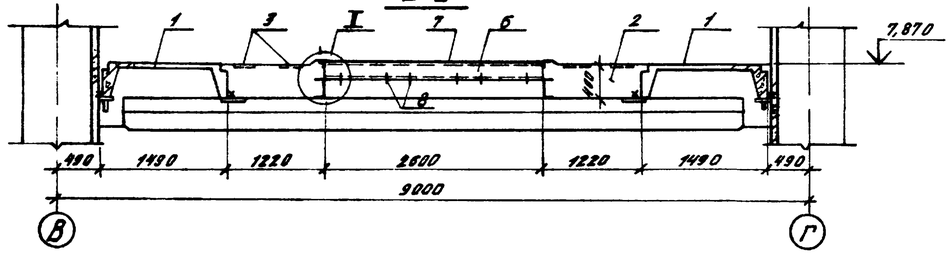

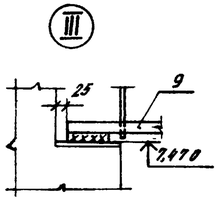

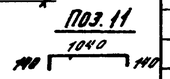

Спецификация к схеме расположения элементов перекрытия

Марка, поз.	Обозначение	Наименование	Кол.	Масса ед., кг	Примечание
1	КЖИ2.307000	Плита ПР154-3-Г	2	2800	
2	лист 32	Участок монолитный Ум 1	1		
		изделия закладные			
3	КЖИ4.0350	МС 26	24		
4	0390	МС 30	5,80 м		
		Детали			
5		С24 ГОСТ 8240-72 ℓ=5350	2	128,4	
6		С18 ГОСТ 8240-72 ℓ=2800	2	45,64	
7		Ф10АI ГОСТ 5781-75 ℓ=2600	2	1,61	
8		Труба 42×3 ГОСТ 10704-76 ℓ=100	24	0,29	
		Поз. 5,6 сталь ВСт.3кп2 ГОСТ 535-79			

Спецификация на участок монолитный Ум 1

Формат.	Зона	Поз.	Обозначение	Наименование	Кол.	Примечание
				Сборочные единицы		
11		9	КЖИ4.0640	Каркас плоский КР2	12	23,80 кг
11		10	0650	Сетка С2	1	36,26 кг
				Детали		
		11		Ф10АI ГОСТ 5781-75 ℓ=1320	24	0,82 кг
		12		Ф8АI ГОСТ 5781-75 ℓ=1100	32	0,43 кг
		13		Ф8АI ГОСТ 5781-75 ℓ=1000	33,0 пм	0,40 кг
				Материалы		
				Бетон марки М300, Мрз50	6,5	м³

Ведомость расхода стали на 1 элемент

Марка	Для арматурных изделий, кг							Всего
	Арматурная сталь класса А-I ГОСТ 5781-75				Арматурная сталь класса А-III ГОСТ 5.1459-72			
	Ф мм			Итого	Ф мм			
	8	10				22		
Ум. 1	83,7	86,3		170,0		198,6		368,6

Сварные швы принять h=6мм для приварки пластин и В=8мм для приварки круглых стержней.

Привязан.					416-9-17.83-КЖ2		
Инв. N							

ГИП	Симонов		5.05.81
Н. контр.	Дякин		29.4.81
ГИП	Леонова		
Рук. гр.	Рясная		
Инж.	Гайнуллина		

Разгрузочное устройство с двумя вагоноопрокидывателями для разгрузки вагонов с углем грузоподъемностью 90 134 т

Стадия	Лист	Листов
Р	32	

Схема расположения плит перекрытий на отм. 7,90 в осях 1÷2/1

ТЕПЛОЭЛЕКТРОПРОЕКТ

Инв. N подл. 9-4 ч.т.п. | Подпись и дата | Взам. инв. N | Гип Ю.В. | Самсонова | Гайнуллина

Арабом IX

Типовой проект 416-9-17.83

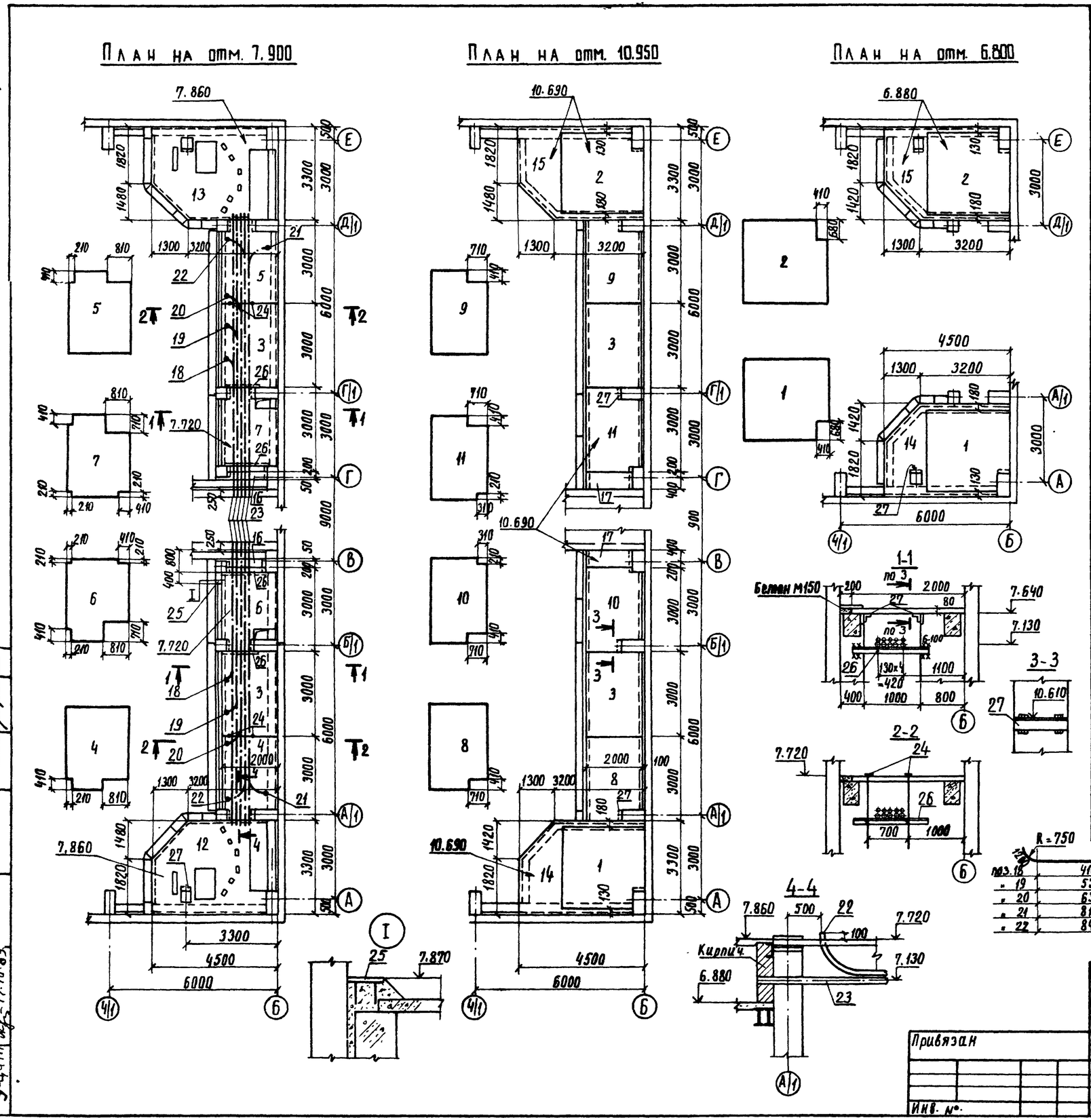

Марка поз.	Обозначение	Наименование	Кол.	Масса ед, кг	Примечание
		Плиты перекрытия			
1	КЖИ2. 401 000	ППЖ1- 3030	2	2200	Обрезать механизированным способом по эскизам на данном листе
2	То же	ППЖ1- 3030	2	2200	
3	КЖИ2. 404 000	ППЖ2- 2030	4	1200	
4	То же	ППЖ2- 2030	1	1200	То же
5	"	ППЖ2- 2030	1	1200	"
6	"	ППЖ2- 2030	1	1200	"
7	"	ППЖ2- 2030	1	1200	"
8	"	ППЖ2- 2030	1	1200	"
9	"	ППЖ2 - 2030	1	1200	"
10	"	ППЖ2 - 2030	1	1200	"
11	"	ППЖ2 - 2030	1	1200	"
		Участки монолитные			
12		УМ1	2	1,0	м³
13		УМ1н	2	1,0	
14		УМ2	1	0,5	
15		УМ2н	1	0,5	
16		УМ3	2	0,1	
17		УМ4	2	0,1	
18		Труба 57х3,0 ГОСТ 10704-76 ℓ=5300	2	22,0	
19		То же ℓ=6500	2	30,0	
20		" ℓ=7500	2	34,6	
21		" ℓ=9300	2	43,0	
22		" ℓ=9600	2	44,4	
23		Труба 159х4,5 ГОСТ 10704-76 ℓ=10100	10	201,0	
		Изделия соединительные			
24	КЖИ4.0230	МС 15	4	2,53	
25	КЖИ4.0240	МС 16	1	7,42	
26		∟63х6 ГОСТ 8509-72 ℓ=1300	4	7,45	
27		∟75х6 ГОСТ 8509-72 ℓ=400	28	2,76	

1. Швы между железобетонными плитами перекрытия заполнить бетоном М 150 на мелком гравии или щебне.
2. Сварные швы принять h = 6 мм.

Привязан	ГИП	Симонов		5.05.81
	Н.контр.	Дякин		29.4.81
	ГИП	Леонова		
	Рук.гр.	Рясная		
Инв. №	ИНЖ	Шацких		

416-9-17.83-КЖ2

Разгрузочное устройство с двумя вагоноопрокидывателями для разгрузки вагонов с углем грузоподъемностью до 134 т.

Пульт управления. Схемы расположения плит перекрытий.

стадия	лист	листов
Р	33	

ТЕПЛОЭЛЕКТРОПРОЕКТ

Копировал Щербакова

Формат 22

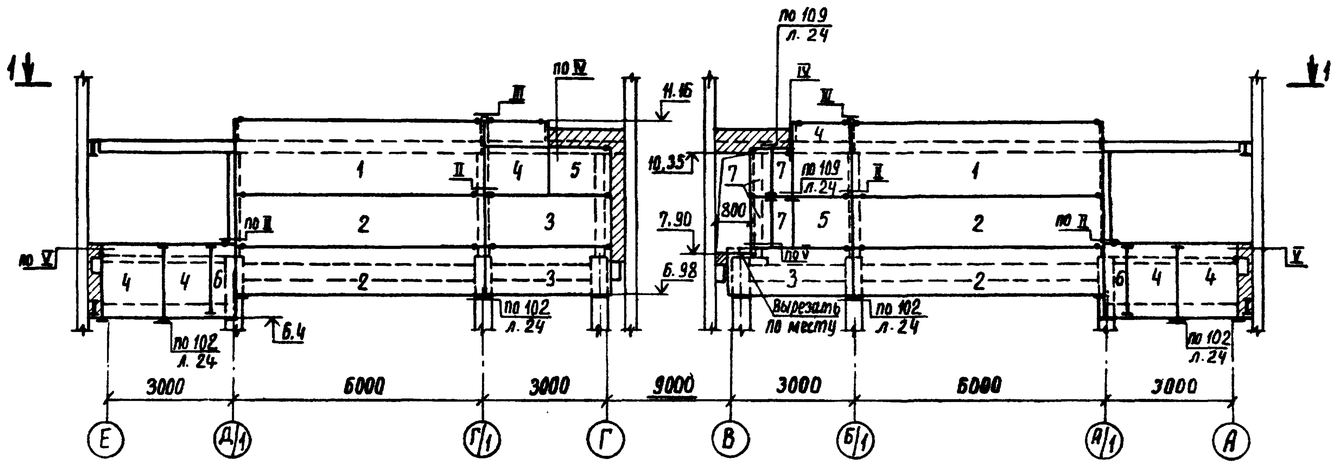

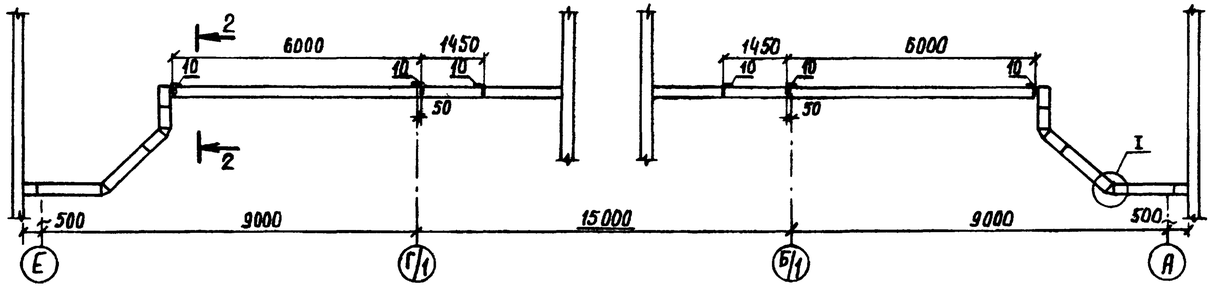



Марка поз	Обозначение	Наименование	Кол.	Масса ед., кг	Примечание
		Стеновые панели			
1	1.432-14/80 Вып.1	ПС 600.18.25-П-1	2	3800	
2	То же	ПС 600.12.25-П-1	4	2500	
3	"	ПС 295.12.25-П-2	3	1100	
4	"	ПС 145.18.25-П	6	900	
5	"	ПС 145.12.25-П	2	600	
6	КЖИ2.501000	ПС 50.12.25-П	4	180	
7	-01	ПС 50.18.25-П	6	280	
		Элементы крепления			
	1.439-2	Т-11	28	0,5	
	КЖИ4.0090-02	Т-38	20	0.09	
	КЖИ4.0090-04	Т-40	16	0.50	
		Детали			
8		ФВАI ГОСТ 5781-75 ℓ=550	40	0.22	
9		ФВАI ГОСТ 5781-75 ℓ=1780	12	0.70	
10		L100×10 ГОСТ 8509-72 ℓ=850	6	12.80	
11		L75×6 ГОСТ 8509-72 ℓ=100	3	0.69	
12		ФІбАI ГОСТ 5781-75 ℓ=450	3	0.71	

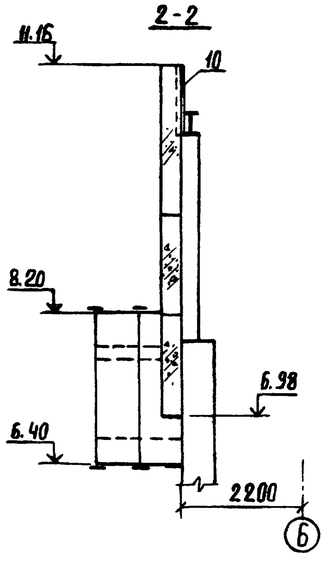

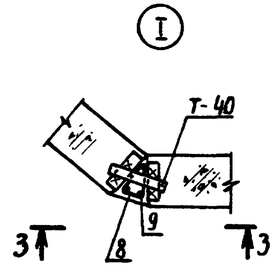

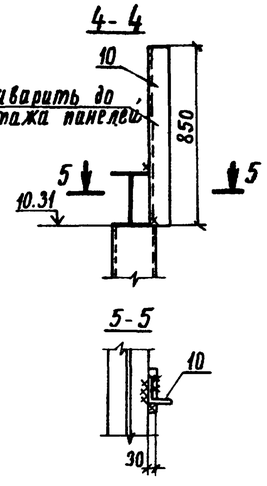

Указания по монтажу см. на листе 4.

Привязан					416-9-17.83-КЖ2
Инв. №					
	ГИП	Симонов		5.01.84	Разгрузочное устройство с двумя вагоноопрокидывателями для разгрузки вагонов с углем грузоподъемностью до 134 т.
	Н.контр.	Дякин		2.04.84	
	ГИП	Леонова			Пульт управления. Схема расположения панелей стен
	Рук.гр.	Рясная			
	Инж.	Шацких			

Стадия	Лист	Листов
Р	34	

ТЭП ТЕПЛОЭЛЕКТРОПРОЕКТ

Копировал Щербакова

Формат 22

Типовой проект 416-9-17.83 Альбом IX

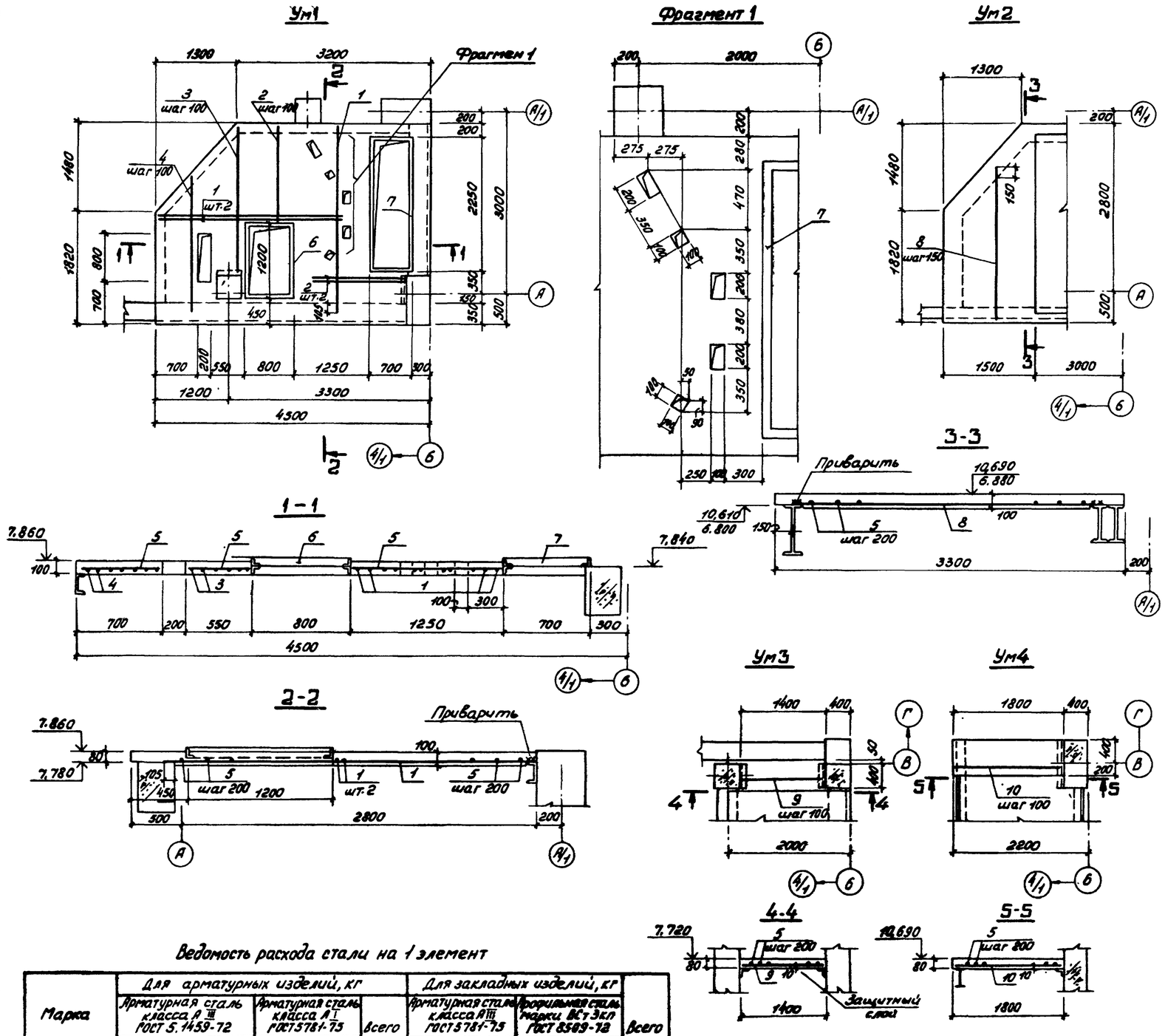

Спецификация на 1 участок монолитный

Формат	Зона	Поз.	Обозначение	Наименование	Кол.	Примечание
				Ум1, (Ум1н)		
				Детали		
				ф16А III ГОСТ 5.1459-72		
		1		ℓ=2950	13	4.66 кг
		2		ℓ=1630	10	2,58 кг
		3		ℓ=от 2480 до 2140	6	3,65 кг
		4		ℓ=от 2140 до 1460	7	2,84 кг
		5		ф6А I ГОСТ 5781-75 ℓ=1000	40,0 п.м.	0,22 кг
11		6	КЖИ4.0250	Изделие закладное МС17	1	31,10 кг
11		7	КЖИ4.0260	То же МС18	1	47,10 кг
				Материалы		
				Бетон марки М200	1,0	м³
				Ум2, (Ум2н)		
				Детали		
		5		ф6А I ГОСТ 5781-75 ℓ=1000	17,0 п.м.	0,22 кг
		8		ф16А III ГОСТ 5.1459-72		
				ℓ=от 3100 до 1900	9	3,95 кг
				Материалы		
				Бетон марки М200	0,5	м³
				Ум3		
		5		ф6А I ГОСТ 5781-75 ℓ=1000	3,0 п.м.	0,22 кг
		9		ф10А III ГОСТ 5.1459-72 ℓ=1370	5	0,85 кг
				Материалы:		
				Бетон марки М200	0,1	м³
				Ум4		
		5		ф6А I ГОСТ 5781-75 ℓ=1000	5,0 п.м.	0,22 кг
		10		ф10А III ГОСТ 5.1459-72 ℓ=1770	7	1,10 кг
				Материалы		
				Бетон марки М200	0,1	м³

Ведомость расхода стали на 1 элемент

Марка	Для арматурных изделий, кг: Арматурная сталь класса А III ГОСТ 5.1459-72, ф мм 10	16		Итого	Арматурная сталь класса А I ГОСТ 5781-75, ф мм 6		Итого	Всего	Для закладных изделий, кг: Арматурная сталь класса А III ГОСТ 5781-75, ф мм 8		Итого	Профильная сталь марки ВСт3кп ГОСТ 8509-72, 1,63 и 6		Итого	Всего
Ум1 (Ум1н)		128,2		128,2	8,8		8,8	137,0	7,8		7,8	70,4		70,4	78,2
Ум2 (Ум2н)		35,6		35,6	3,7		3,7	39,3							
Ум3	4,3			4,3	0,7		0,7	5,0							
Ум4	7,7			7,7	1,1		1,1	8,8							

Привязан

Инв. №

ГИП	Симонов		5.05.81
Н.контр.	Дякин		29.4.81
ГИП	Леонова		
Рук.гр.	Рясная		
Инж.	Гайнуллина		

416-9-17.83-КЖ2

Разгрузочное устройство с двумя вагоноопрокидывателями для разгрузки вагонов с углем грузоподъемностью до 134 т

Пульт управления
Участки монолитные УМ1÷УМ4

Стадия	Лист	Листов
Р	35	

ТЕПЛОЭЛЕКТРОПРОЕКТ

Копировал: Кудрявцева. Формат 22

Инв. № подл. | Подпись и дата | Взам. инв. № | ЭТП | Нестеров | 9-4 ЦИТП | 17.10.83

Типовой проект 416-9-17.83 Альбом IX

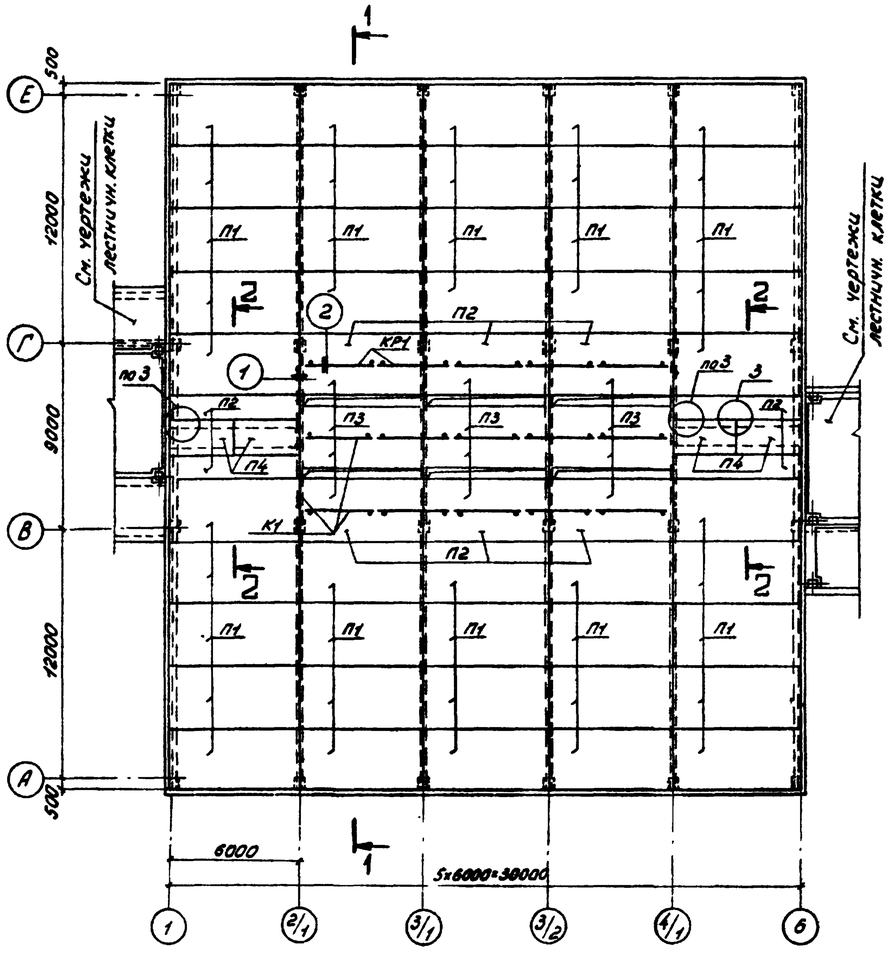

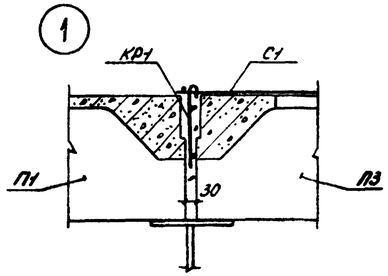

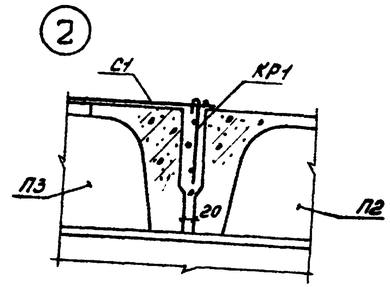

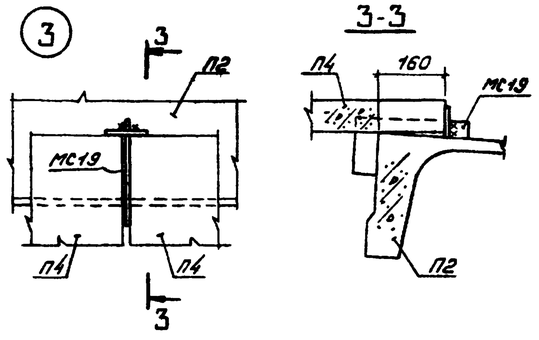

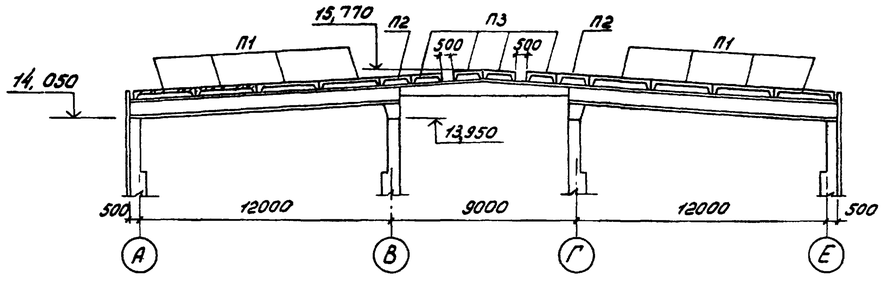

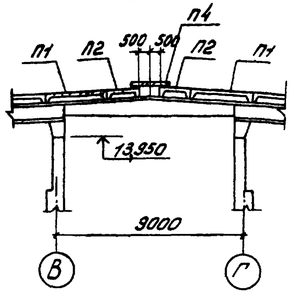

Марка, поз.	Обозначение	Наименование	Кол.	Масса ед., кг	Примечание
		Плиты покрытий			
П1	ГОСТ 22701.1-77	ПГ-3АV Т	44	2650	
П2	Серия 1.465-7 вып. 3, часть 1	$\frac{ПАV}{1,5\times6}$ -1	8	1500	
П3	1.465-7 вып. 4, часть 1	$\frac{ПЛАV}{1,5\times6}$ -1	12	1200	
П4	КЖИ2. 404000-01	ППЖ2-1330	4	800	
	КЖИ4. 0270	Изделие соединительное МС19	12	2,12	
КР1	КЖИ4 0190	каркас плоский КР1	19	1,91	
С1	0200	Сетка С1	135,0 пм	2,47	Сетки принять l = 7500 мм

1. Все плиты покрытий приварить к кровельным балкам: плиты, расположенные вдоль осей А и Е - по четырем углам, остальные - по трем углам.
2. Швы между плитами тщательно заполнить бетоном марки 150 на мелком гравии.
3. Перед заделкой швов на участке легкосбрасываемой кровли (между осями В-Г, 2/1-3/2) установить арматурные каркасы К1 и сетки С1 по узлам 1 и 2.
   Сетки уложить поперек плит покрытия и связать с каркасами и между собой вязальной проволокой.
4. Устройство легкосбрасываемой и обычной кровель, а также требования по технике безопасности при устройстве легкосбрасываемой кровли см. в комплекте АР.

Привязан				416-9-17.83-КЖ2	
	ГИП	Симонов	5.05.81	Разгрузочное устройство с двумя вагоноопрокидывателями для разгрузки вагонов с углем грузоподъемностью до 134 т.	Стадия: Р; Лист: 36; Листов:
	Н. контр.	Дякин	29.4.81		
	ГИП	Леонова		Схема расположения плит покрытия	ТЕПЛОЭЛЕКТРОПРОЕКТ
	Рук. гр.	Рясная			
Инв. №	Инж.	Гайнуллина			

Копировал: Кудрявцева Формат 22

Инв. № подл. 9-4 ЦТП | Подпись и дата | Взам. инв. № | 17.10.83

Типовой пр. экт 416-9-17.83 Альбом IX

1-1

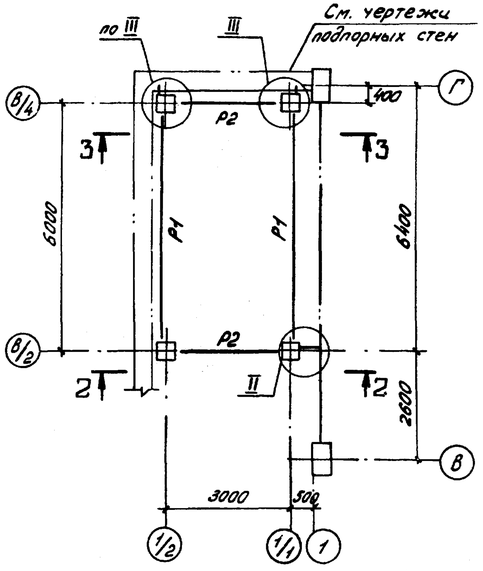

2-2

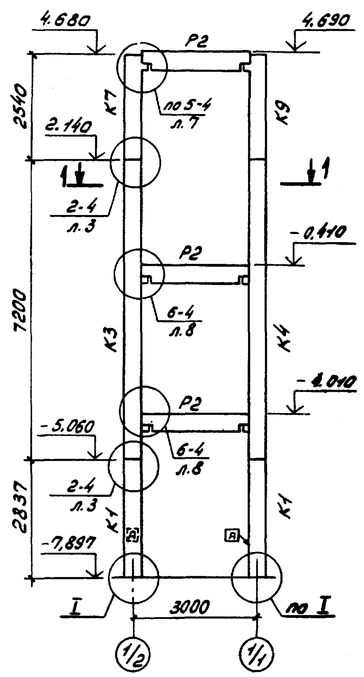

3-3

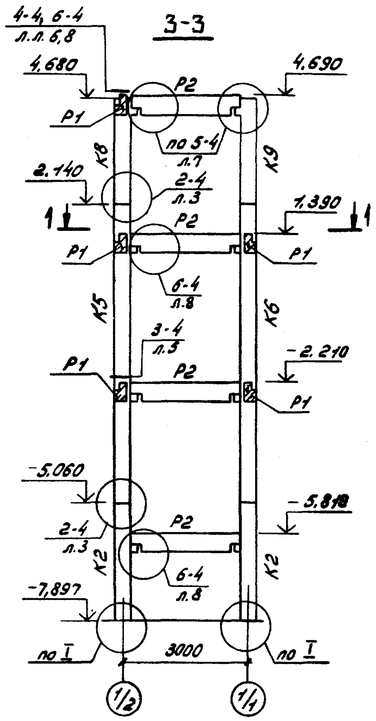

Марка, поз.	Обозначение	Наименование	Кол.	Масса ед., кг	Приме-чание
		Колонны			
К1	КЖИ2.114000	КНК-433к-24-а	2	1130	
К2	КЖ2. лист 38	К2	2	1130	
К3	лист 38	К3	1	2880	
К4	лист 38	К4	1	2880	
К5	лист 38	К5	1	2880	
К6	лист 38	К6	1	2880	
К7	лист 38	К7	1	1038	
К8	лист 38	К8	1	1038	
К9	КЖИ2.112000	КВК-433-24-а	2	1038	
		Ригели			
Р1	ИИ-04-3, вып.3 часть I	Р-40-56	5	1550	
Р2	То же	Р2-72-26	7	870	
		Изделия соединительные			
х)	ИИ-04-8, вып. 3	ММД-1	16	0,32	х) по узлам серии ИИ-04-10 вып. 5
	То же	ММД-4	12	8,5	
1		-3х150 ГОСТ19904-74 ℓ=150	4	0,53	
2		-8х60 ГОСТ19903-74 ℓ=450	1	1,70	
3		-8х100 ГОСТ19903-74 ℓ=150	2	0,94	
		поз. 1÷3 сталь ВСт3кп2 ГОСТ14637-	79		

Указания по монтажу

1. Монтаж конструкций каркаса подземной части лестничной клетки производить до выполнения ограждающих подпорных стен лестничной клетки.
2. Монтаж конструкций лестницы производить поярусно: монтаж каждого вышележащего яруса производить только после монтажа панелей стены между осями 1и 1ª. При этом верх установленных стеновых панелей не должен превышать отметку стыка колонн следующего яруса для обеспечения сварки стыка со всех сторон.
3. Конструкции каркаса лестничной клетки крепить по ходу монтажа стен к подпорной стене и конструкциям торца здания по узлам II ÷ V.
4. Колонны со знаком А, нанесенным на грани изделия, ориентировать по указанию на чертеже.

I

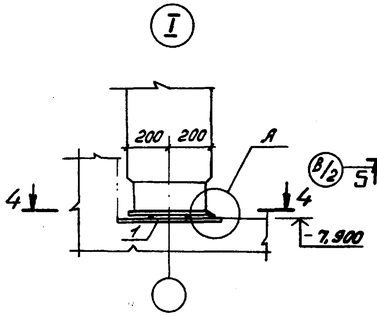

II

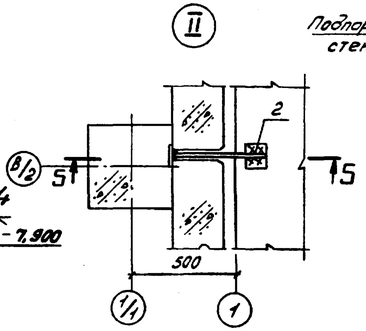

III

Подпорная стена

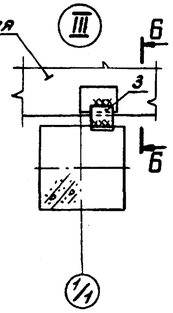

IV

Стеновую панель обколоть

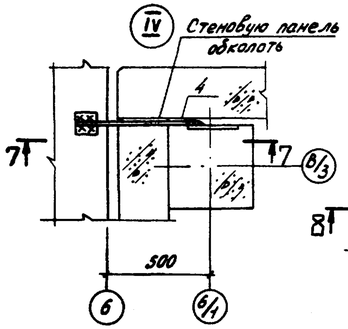

V

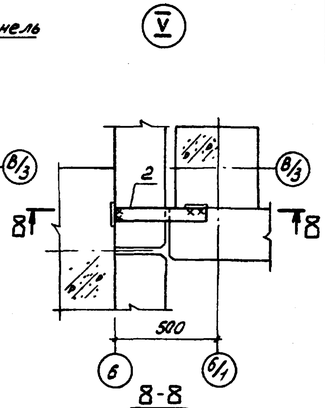

8-8

4-4

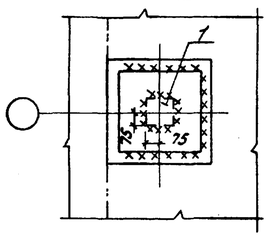

5-5

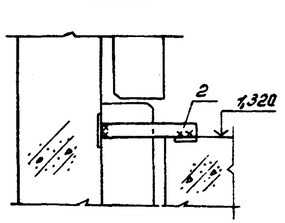

6-6

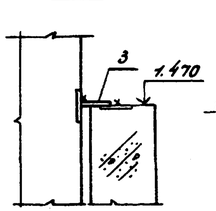

7-7

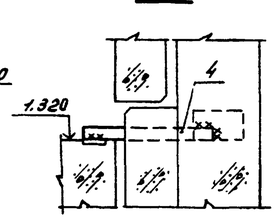

Узел А

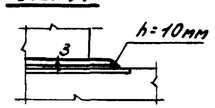

N узла

„1" - лист КЖ2 для узлов I ÷ III и по серии ИИ-04-10, вып.5 для узлов 2-4 ÷ 6-4.

Инв. № подл. | Подпись и дата | Взам. инв. №

				416-9-17.83-КЖ2	
Привязан					
ГИП	Симонов			Разгрузочное устройство с двумя гидроприводами для разгрузки вагонов с углем грузоподъемностью до 134т.	Стадия: Р; Лист: 37; Листов:
Н.контр.	Дяким				
ГИП	Леонова			Лестничная клетка у оси 1. Схема расположения элементов каркаса	ТЕПЛОЭЛЕКТРОПРОЕКТ
Рук.гр.	Расная				
Инж.	Гайнуллина				
Инв. №					

Типовой проект 416-9-17.83 Альбом IX

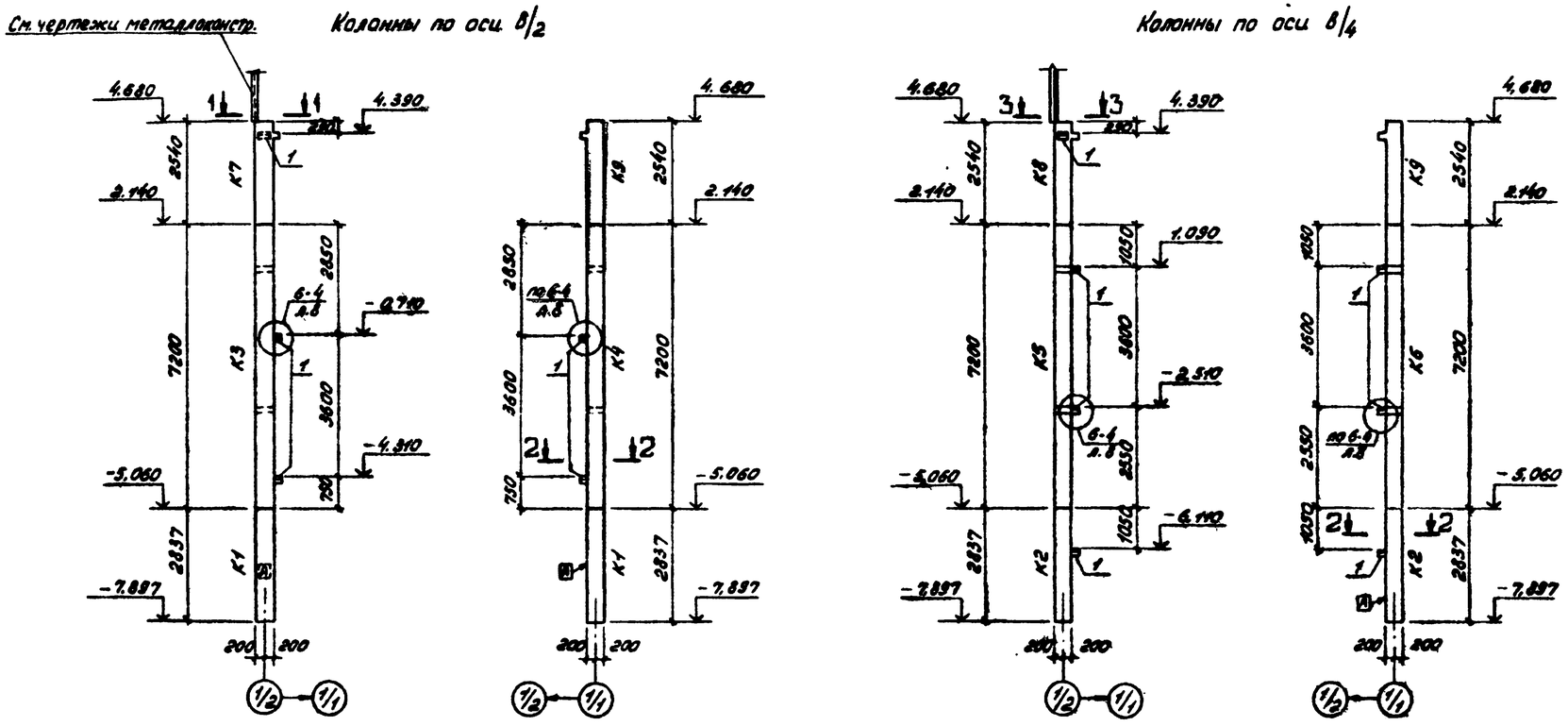

Указания по сборке монтажных элементов колонн.

1. К колоннам до их подъема прикрепить соединительные изделия, показанные на чертежах монтажных элементов.
2. На монтажные элементы колонн нанести масляной краской их условные марки, указанные на чертеже (К1, К2 и т.д.)
3. Приварку соединительных изделий выполнить с учетом указаний альбома узлов серии ИИ-04-10, вып. 5.

После приварки соединительных изделий восстановить их антикоррозионное покрытие в местах швов.

Марка, поз.	Обозначение	Наименование	Количество на 1 монтажный элемент												Масса ед., кг	Примечание
				К2	К3	К4	К5	К6	К7	К8						
	КЖИ2.114000	Колонны														
	114000	КНК-433К-24-а		1											1130	
	104000	КСК-472-24-а			1			1							2880	
	105000	КСК-472-24-б				1	1								2880	
	112000	КВК-433-24-а							1	1					1038	
1	ИИ-04-8, вып. 3	Изделия соединительные														
		ММД-4		1	2	2	2	2	1	1						

N узла
„А"-лист по серии ИИ-04-10, вып. 5

Привязан

Инв. №

416 - 9 - 17 83 - КЖ2

ГИП	Симонов		5.05.81
Н. контр.	Дякин		29.4.81
ГИП	Леонова		
Рук. гр.	Рясная		
Инж.	Гайнуллина		

Разгрузочное устройство с двумя вагоноопрокидывателями для разгрузки вагонов с углем грузоподъемностью до 134 т

Лестничная клетка у оси 1
Схема расположения элементов каркаса
Монтажные элементы колонн

Стадия	Лист	Листов
Р	38	

ТЕПЛОЭЛЕКТРОПРОЕКТ

9-4477 17.10.83

Типовой проект 416-9-17.83 Альбом IX

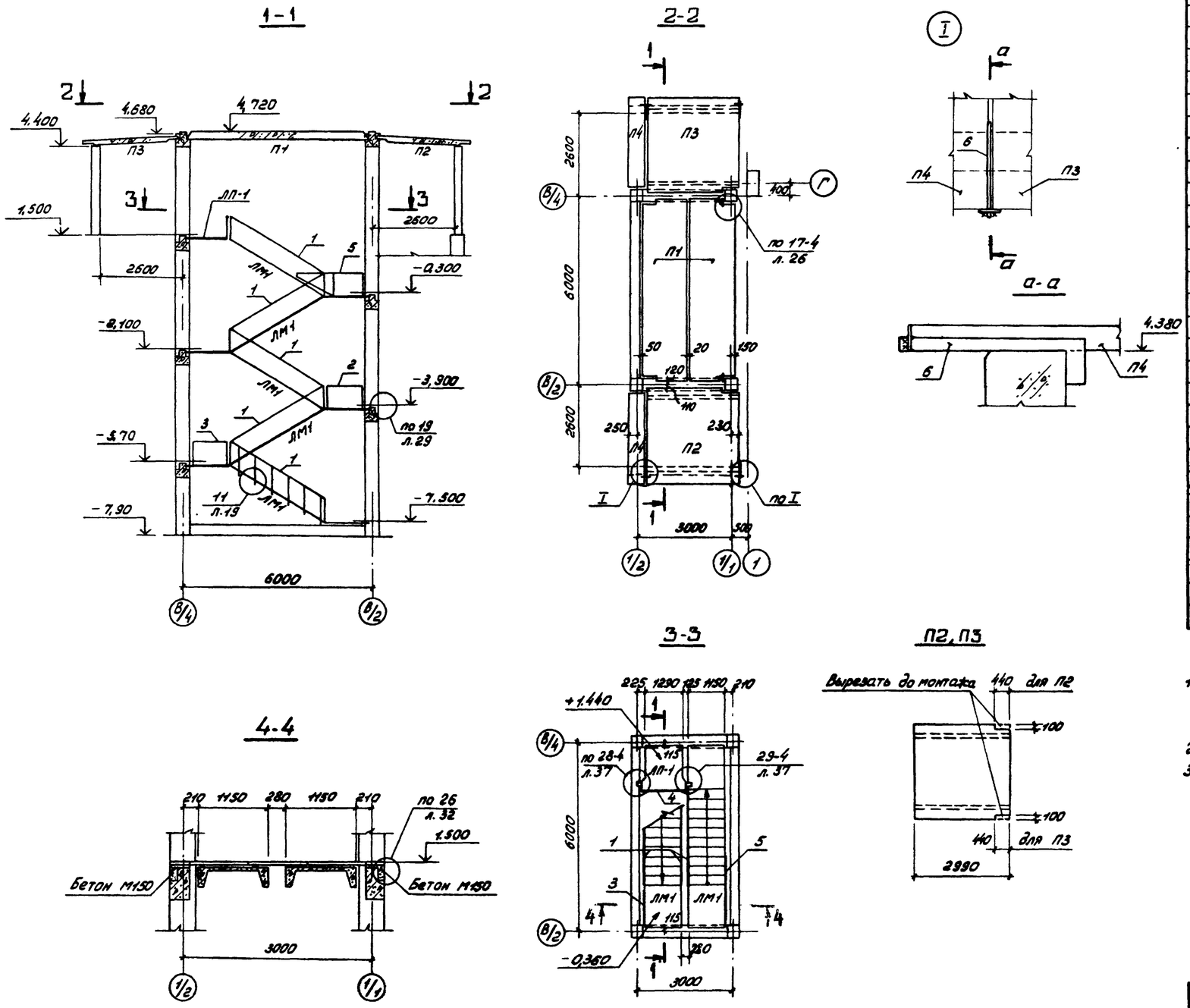

N узла

„Л" - лист по серии ИИ04-10, вып.5 для узлов 17-24, 28-4, 29-4, по серии 2.250-1, вып.3 для узлов 11, 19, 26.

Марка, поз.	Обозначение	Наименование	Кол.	Масса ед., кг	Примечание
		Лестничные марши			
ЛМ1	КЖИ2. 901000	ЛМ58-14-18-а	5	2760	
ЛП-1	ИИ-04-7, вып.1	Площадка ЛП-15-14	1	585	
		Проступи			
СТ-1	ИИ-04-7, вып.1	СТ-1	55	48	
СТ-2	То же	СТ-2	24	40	
СТ-3	"	СТ-3	18	50	
СТ-8	"	СТ-8	13	38	
		Плиты			
П1	ИИ-04-4, вып.17	ПК12,5-58.15П	2	2670	
П2	КЖИ2. 401000	ППЖ1-3030	1	2200	
П3	КЖИ2. 401000	ППЖ1-3030	1	2200	
П4	КЖИ2. 402000	ППЖ1-2905	2	330	
		Ограждение			
1	ИИ-04-8, вып.4	ОЛ-36-1	8	53,76	
2	То же	ОНПЛ-36-1	1	17,45	
3	"	ОВПЛ-36-1	3	18,52	
4	"	ОВП-30-1	1	22,72	
5	"	ОЛН-36-1	2	30,11	
		Изделия соединительные			
ММД-20пр.	ИИ-04-10, вып.5	ММД-20пр.	1	2,84	x) по узлам серии
ММД-20лев.	То же	ММД-20лев.	1	2,84	ИИ-04-10 вып.5
ММД-28	"	ММД-28	2	1,22	
ММ39 x)	2.250-1, вып.3	ММ39	64	0,38	x) по узлам серии 2.250-1, вып.3
6 x)	КЖИ4. 0270-01	МС20	4	4,68	x) по узлам КЖ2
		Бетон марки М150	1,4	м³	Замоноличн. узлов

1. Лестничные марши, площадку и накладные проступи установить на слой цементного раствора марки М100, расстилаемого непосредственно перед монтажом.
2. Схему раскладки накладных проступей см. лист 43.
3. После монтажа лестничных ограждений все закладные детали в лестничных маршах и площадке окрасить масляной краской.

Привязан:				416-9-17.83-КЖ2
	ГИП	Симонов	5.05.81	Разгрузочное устройство с двумя вагоноопрокидывателями для разгрузки вагонов суглем грузоподъемностью до 134 т
	Н. контр.	Дякин	29.4.81	Стадия: Р; Лист: 39; Листов:
	ГИП	Леонова		Лестничная клетка у оси 1. Схема расположения маршей и плит покрытия
	Рук. гр.	Рясная		ТЕПЛОЭЛЕКТРОПРОЕКТ
Инв. №	Инж.	Гайнуллина		

9-44ТП 17.10.83

Типовой проект 416-9-17.83 Альбом IX

1-1

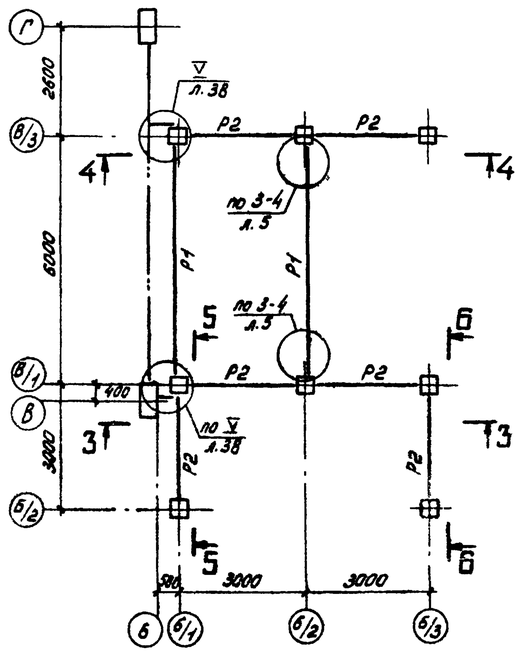

2-2

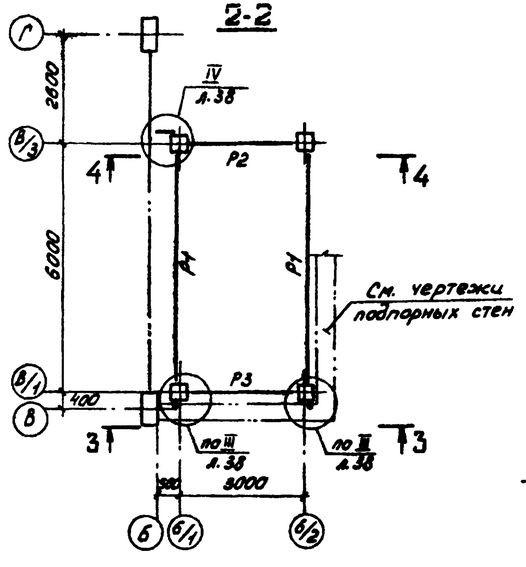

3-3

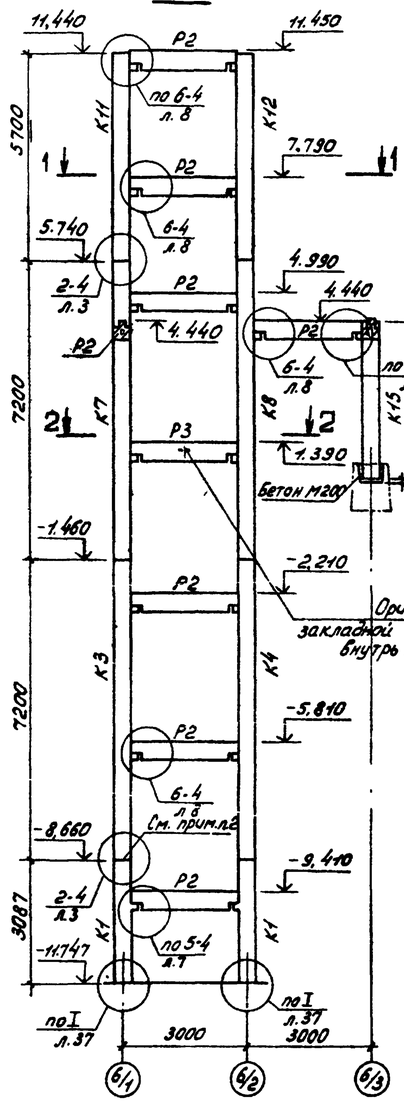

4-4

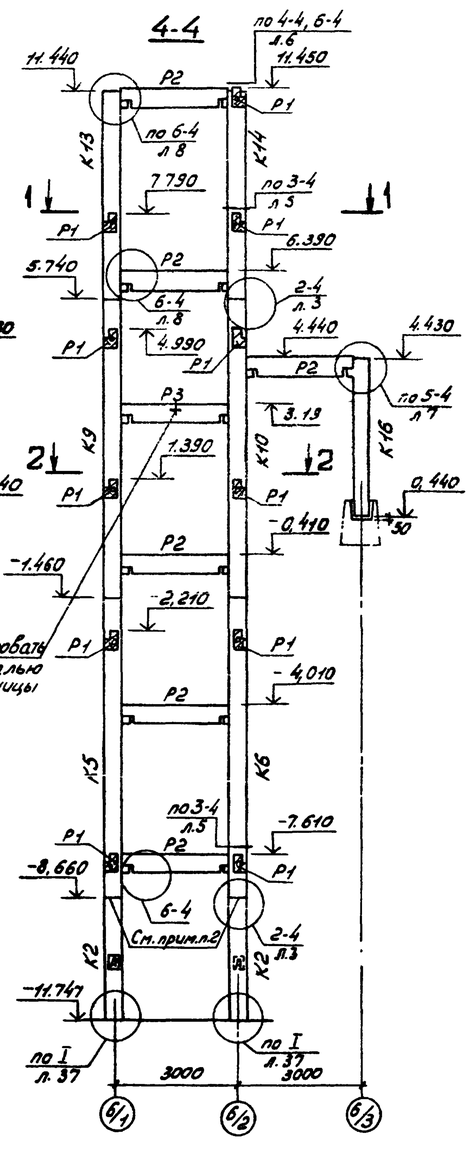

5-5

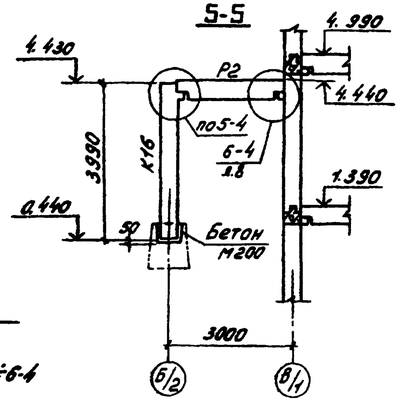

6-6

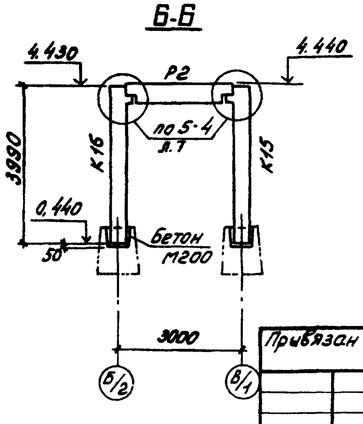

N узла

„л" - лист КЖ2 для узлов I и V и по серии ИИ-04.10, вып.5 для узлов 2-4÷6-4

Марка, поз.	Обозначение	Наименование	Кол.	Масса ед.,кг	Примечание
		Колонны			
К1	КЖИ2.115000	КНК-433К-24-б	2	1250	
К2	КЖИ2.116000	КНК-433К-24-в	2	1250	
К3	КЖ2 лист 41	К3	1	2880	
К4	лист 41	К4	1	2880	
К5	лист 41	К5	1	2880	
К6	лист 41	К6	1	2880	
К7	лист 41	К7	1	2880	
К8	лист 41	К8	1	2880	
К9	лист 41	К9	1	2880	
К10	лист 41	К10	1	2880	
К11	лист 41	К11	1	2280	
К12	лист 41	К12	1	2280	
К13	лист 41	К13	1	2280	
К14	лист 41	К14	1	2280	
К15	лист 41	К15	1	1620	
К16	КЖИ2.113000	КК-433-24-а	3	1620	
		Ригели			
Р1	ИИ-04-3, Вып.3 часть I	Р-40-56	11	1550	
Р2	То же	Р2-72-26	15	870	
Р3	КЖИ2.207000	Р2-72-26-а	2	870	
		Изделия соединительные			
x)	ИИ-04-8, Вып. 3	ММД-1	24	0,32	x) по узлам
	То же	ММД-4	38	8,5	серии ИИ-04.10 Вып. 5
1 x)		-3х150 ГОСТ 19904-74 ℓ=150	5	0,53	x) по узлам КЖ2 лист 38
2		-8х60 ГОСТ 19903-74 ℓ=450	2	1,70	
3		-8х100 ГОСТ 19903-74 ℓ=150	2	0,94	
4		-8х60 ГОСТ 19903-74 ℓ=650	1	2,45	
		поз.1÷4 сталь ВСт3кп2 ГОСТ 14637-	79		

1. Указания по монтажу см. на листе 37.
2. Стык колонн на отм.-8,660 замоноличить после крепления стеновых панелей

Инв. № подл. | Подпись и дата | Взам. инв. №

9-4474 | ОАТ-5 | 17.10.83

Привязан

Инв. №

ГИП	Симонов		5.01.84
Н.контр.	Дякин		29.4.81
ГИП	Леонова		
Рук. гр.	Рясная		
Инж.	Гайнуллина		

416-9-17.83-КЖ2

Разгрузочное устройство с двумя вагоноопрокидывателями для разгрузки вагонов с углем грузоподъемностью до 134т

Стадия	Лист	Листов
Р	40	

Лестничная клетка у оси б. Схема расположения элементов каркаса

ТЭП ТЕПЛОЭЛЕКТРОПРОЕКТ

Копировал: Кудрявцева Формат 22

Типовой проект 416-9-17.83 Альбом IX

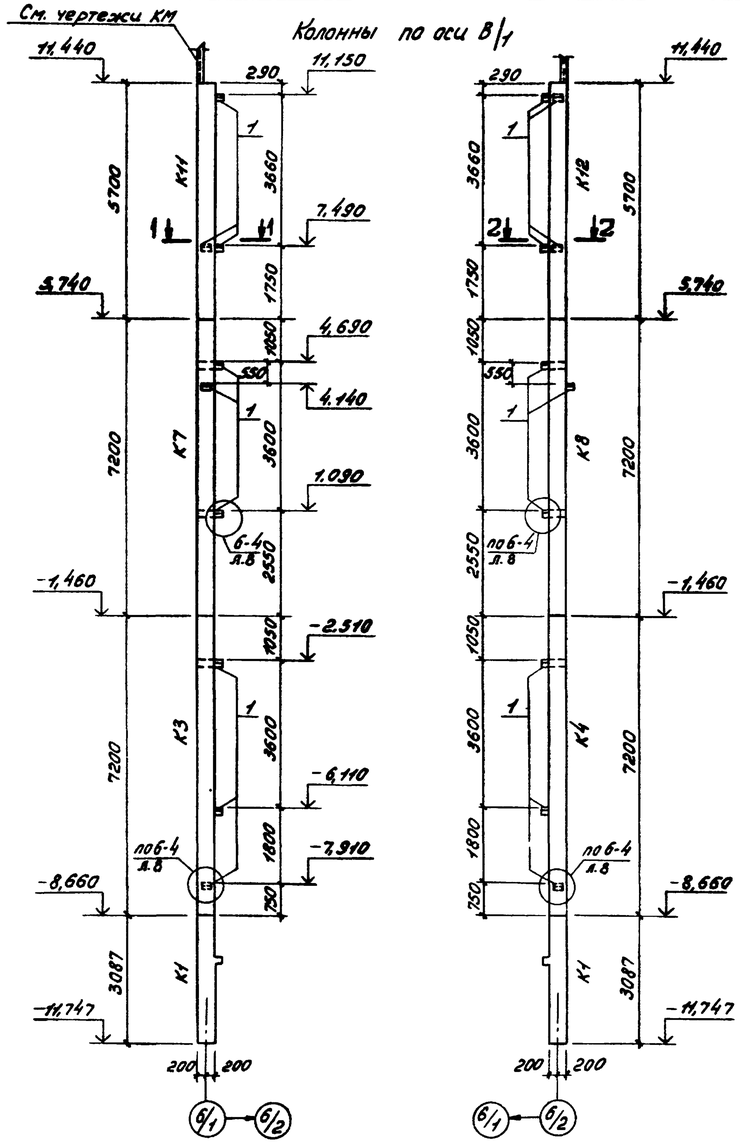

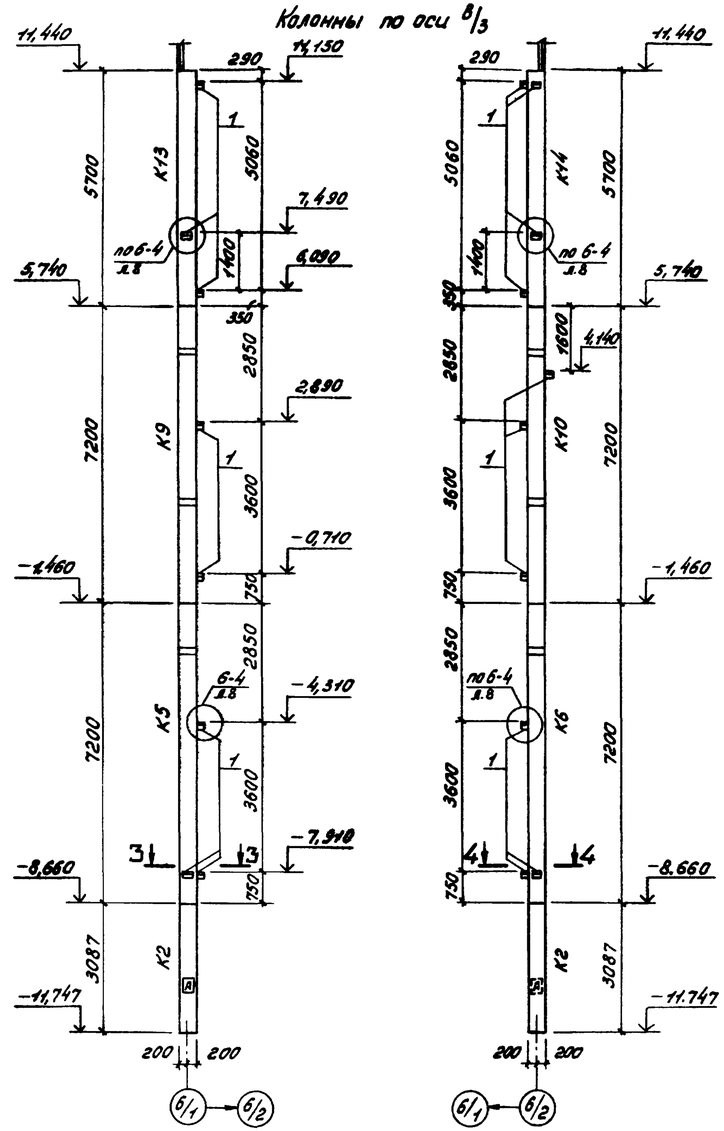

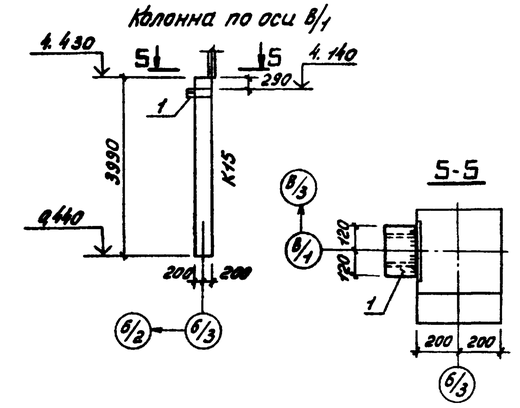

Указания по сборке монтажных элементов колонн см. на листе 38

Марка, поз	Обозначение	Наименование	Количество на 1 монтажный элемент																Масса ед., кг	Примечание
					К3	К4	К5	К6	К7	К8	К9	К10	К11	К12	К13	К14	К15			
		Колонны																		
	КЖИ2.106000	КСК-472-24-в			1			1											2880	
	107000	КСК-472-24-г				1	1												2880	
	108000	КСК-472-24-д							1			1							2880	
	109000	КСК-472-24-е								1	1								2880	
	110000	КСК-472к-24-ж											1			1			2280	
	111000	КСК-472к-24-и												1	1				2280	
	113000	КК-433-24-а															1		1620	
		Изделия соединительные																		
1	ИИ-04-8, Вып.3	ММД-4			3	3	3	3	3	3	2	3	3	4	3	4	1			

N узла
„л"-лист по серии ИИ-04-10, Вып.5

Привязан

Инв. №

				416-9-17.83-КЖ2			
ГИП	Симонов		5.08.81	Разгрузочное устройство с двумя вагоноопрокидывателями для разгрузки вагонов с углем грузоподъемностью до 7347	Стадия	Лист	Листов
Н.контр.	Дякин		29.4.81		Р	41	
ГИП	Леонова			Лестничная клетка у оси б Схема расположения элементов каркаса Монтажные элементы колонн	ТЭП ТЕПЛОЭЛЕКТРОПРОЕКТ		
Рук.гр	Рясная						
Инж.	Гайнуллина						

Копировал: Кудрявцева. Формат 22

Инв.№ подл. | Подп. и дата | Взам.инв.№ | Инв.№ дубл. | Подп. и дата

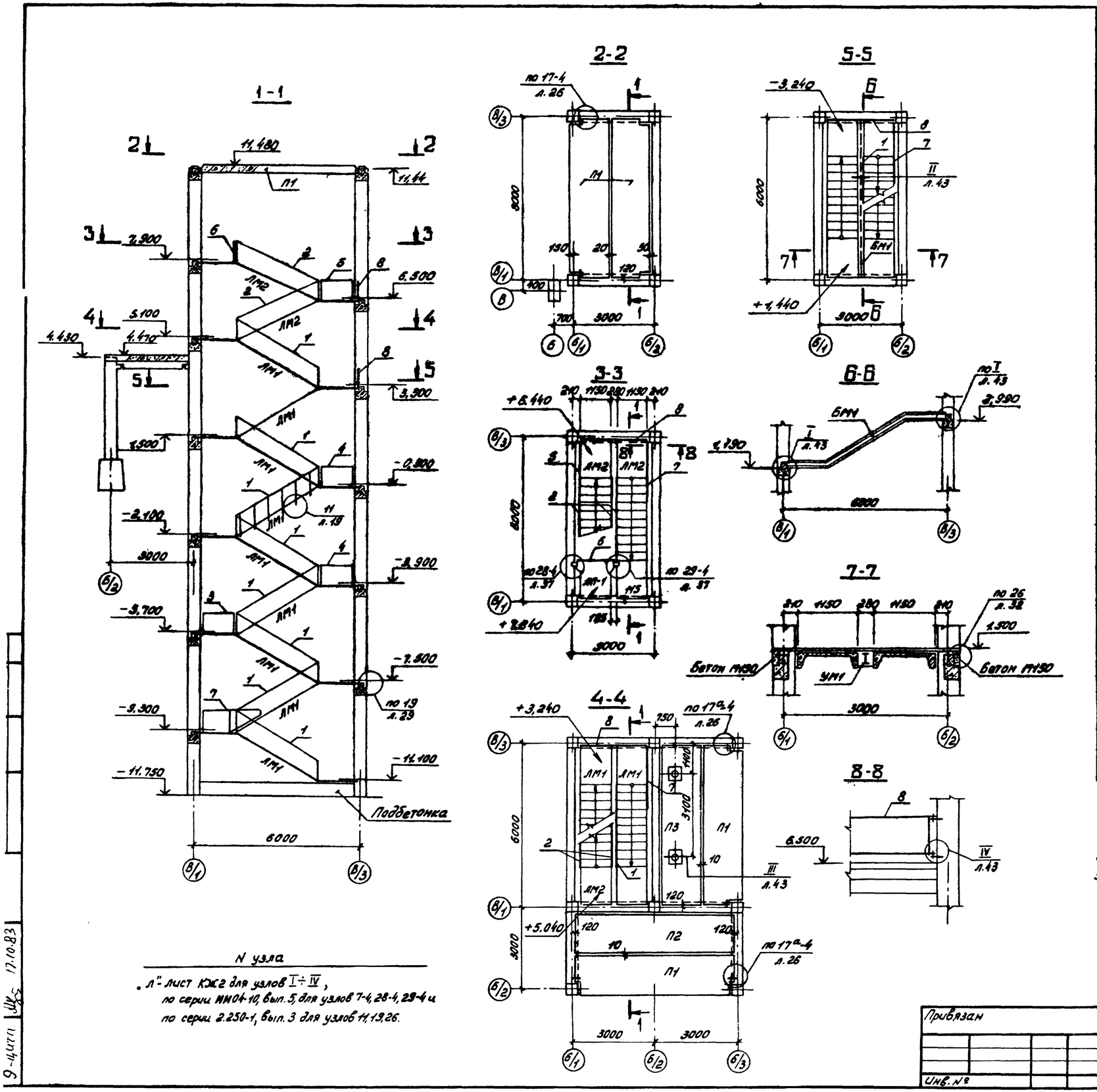

N узла

„Л" - лист КЖ2 для узлов I ÷ IV, по серии ИИ04-10, вып. 5, для узлов 7-4, 28-4, 29-4 и по серии 2.250-1, вып. 3 для узлов 11, 19, 26.

Марка, поз	Обозначение	Наименование	Кол.	Масса ед, кг	Примечание
		Лестничные марши			
ЛМ1	КЖИ2. 901000	ЛМ58-14-18-а	9	2760	
ЛМ2	КЖИ2. 902000	ЛМ58-14-14-а	2	2190	
ЛП-1	ИИ04-7, вып. 1	Площадка ЛП-15-14	1	585	
		Проступи			
СТ-1	ИИ04-7, вып. 1	СТ-1	117	48	
СТ-2	То же	СТ-2	48	40	
СТ-3	"	СТ-3	36	50	
СТ-8	"	СТ-8	29	38	
		Плиты			
П1	ИИ04-4, вып. 17	ПК12,5-58.15П	4	2670	
П2	То же	ПК12,5-58.15	1	2710	
П3	"	ПР12,5-58.15С	1	2630	
		Ограждение			
1	ИИ-04-8, вып. 4	ОЛ-36-1	16	53,76	
2	То же	ОЛ-42-1	4	44,93	
3	"	ОНПЛ-36-1	1	17,45	
4	"	ОВПЛ-36-1	4	18,52	
5	"	ОВПЛ-42-1	1	25,99	
6	"	ОВП-30-1	1	22,72	
7	"	ОЛН-36-1	5	30,11	
8	1.256-1	ОЛК-24-1	2	11,22	
		Изделия соединительные			
ММД-20пр. x)	ИИ-04-10, вып. 5	ММД-20пр.	1	2,84	x) по узлам серии
ММД-20лев.	То же	ММД-20лев.	1	2,84	ИИ-04-10 вып. 5
ММД-21пр.	"	ММД-21пр.	2	1,90	
ММД-21лев.	"	ММД-21лев.	2	1,90	
ММД-28	"	ММД-28	2	1,22	
ММ39 x)	2.250-1, вып.3	ММ39	150	0,38	x) по узлам серии 2.250-1, вып. 3
МС22 x)	КЖИ4.0290	МС22	8	0,23	x) по узлам КЖ2
БМ1	КЖИ4.0300	БМ1	1	174,3	
	КЖ2 лист 43	Участок монолитный УМ1	1		
		Бетон марки М150	3,0	м³	Замонолич. узлов.

1. Лестничные марши, площадку и накладные проступи установить на слой цементного раствора марки 100, расстилаемого непосредственно перед монтажом.
2. Схему раскладки накладных проступей см. на листе 43.
3. После монтажа лестничных ограждений все закладные детали в лестничных маршах и площадке окрасить масляной краской.

				416 - 9 - 17.83 - КЖ2			
Привязан	ГИП	Симонов		Разгрузочное устройство с двумя вагоноопрокидывателями для разгрузки вагонов с углем грузоподъемностью до 134т	Стадия	Лист	Листов
	Н. контр.	Дякин			Р	42	
	ГИП	Леонова		Лестничная клетка у оси 6 Схема расположения маршей и плит покрытия	ТЕПЛОЭЛЕКТРОПРОЕКТ		
Инв. №	Рук. гр.	Рясная					
	Инж.	Гаинуллина					

Копировал: Кудрявцева. Формат 22

9-4ИТП 17.10.83

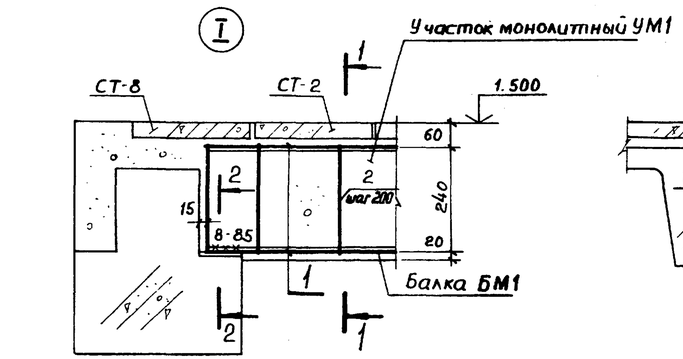

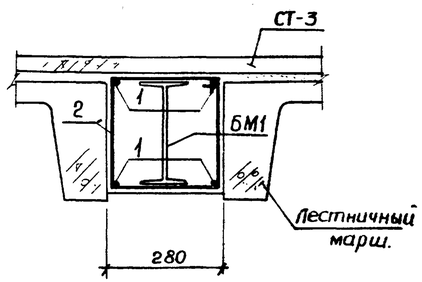

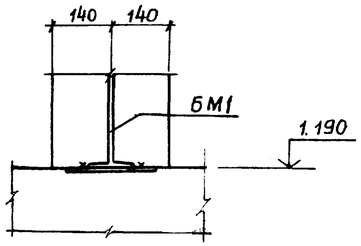

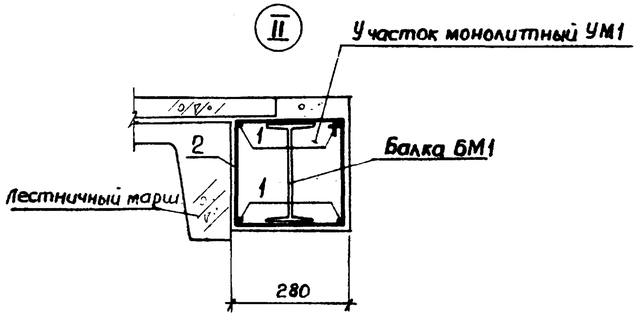

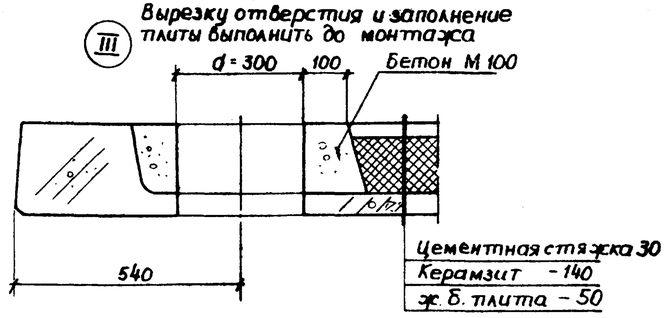

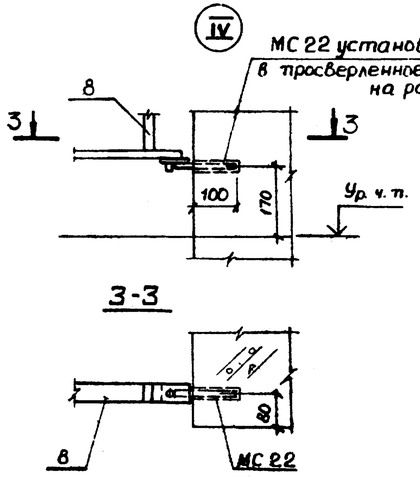

Схемы раскладки накладных проступей

На промежуточных площадках

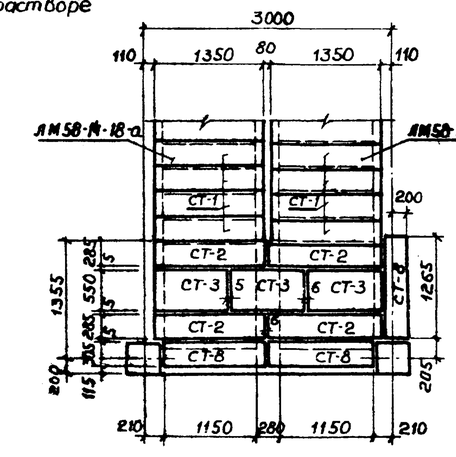

На площадке верхнего этажа

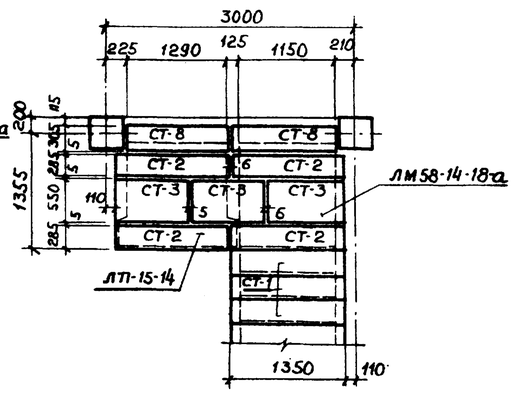

Спецификация на 1 участок.

Формат	Зона	Поз.	Обозначение	Наименование	Кол.	Примечание
				Участок монолитн УМ1		
				Детали.		
		1		ф 16 AI ГОСТ 5781-75 ℓ=6350	4	10.0 кг.
		2		ф 8 AI ГОСТ 5781-75 ℓ=1100	32	0,43 кг.
				Материалы		
				Бетон марки М 150	0,4	м³.

Привязан

Инв. №

Гип	Симонов		29.4.81
Н. контр.	Дякин		29.4.81
ГИП	Леонова		
Рук. гр.	Рясная		
Инж.	Гайнуллина		

416-9-17.83-КЖС2.

Разгрузочное устройство с двумя вагоноопрокидывателями для разгрузки вагонов с углем грузоподъемностью до 134 т.

Стадия	Лист	Листов
Р	43	

Лестничные клетки у осей 1и6. Узлы. Схемы раскладки накладных проступей

ТЭП ТЕПЛОЭЛЕКТРОПРОЕКТ

Копировал Качалина

Формат 22.

9-44тп 17.10.83