ТИПОВОЙ ПРОЕКТ

416-9-17.83

РАЗГРУЗОЧНОЕ УСТРОЙСТВО

С ДВУМЯ ВАГОНООПРОКИДЫВАТЕЛЯМИ ДЛЯ РАЗГРУЗКИ ВАГОНОВ С УГЛЕМ ГРУЗОПОДЪЕМНОСТЬЮ ДО 134Т

АЛЬБОМ III

СОСТАВ ПРОЕКТА

Альбом I Общая пояснительная записка
Технологические чертежи

Альбом II Отопление и вентиляция

Альбом III Внутренний водопровод и канализация

Альбом IV Автоматизация вспомогательных механизмов и задания заводу

Альбом V Электроснабжение и электрическое освещение

Альбом VI Архитектурные решения

Альбом VII Конструкции металлические

Альбом VIII Конструкции железобетонные подземной части

Альбом IX Конструкции железобетонные надземной части

Альбом X Изделия железобетонные подземной части Части 1,2

Альбом XI Изделия железобетонные надземной части

Альбом XII Изделия арматурные для монолитных железобетонных конструкций

Альбом XIII Изделия закладные для монолитных железобетонных конструкций и соединительные

Альбом XIV Нестандартизированное и нетиповое оборудование

Альбом XV Заказные спецификации

Альбом XVI Сметы. Ведомости потребности в материалах. Часть 1,2

РАЗРАБОТАН
ВГПИ „ТЕПЛОЭЛЕКТРОПРОЕКТ"

Главный инженер института — В.Н. Охотин

Главный инженер проекта — Л.П. Симонов

ТЕХНО-РАБОЧИЙ ПРОЕКТ
УТВЕРЖДЕН МИНЭНЕРГО СССР
ПРОТОКОЛОМ № 48 ОТ 17.09.1981 Г.
РАБОЧИЕ ЧЕРТЕЖИ ВВЕДЕНЫ
В ДЕЙСТВИЕ ИНСТИТУТОМ
ТЕПЛОЭЛЕКТРОПРОЕКТ"
"ПРИКАЗ №52 ОТ 26.05.1983 Г.

Привязан

Инв. №

Опись альбома.

Обозначение	Наименование	Стр.
	Титульный лист	1
	Опись альбома	2
416-9-17.83-ВК	Общие данные (начало)	3
416-9-17.83-ВК	Общие данные (продолжение)	4
416-9-17.83-ВК	Общие данные (продолжение)	5
416-9-17.83-ВК	Общие данные (продолжение)	6
416-9-17.83-ВК	Общие данные (продолжение)	7
416-9-17.83-ВК	Общие данные (окончание)	8
416-9-17.83-ВК	План систем водопровода и	
	канализации на отм. 1.500	9
416-9-17.83-ВК	Планы систем водопровода	
	и канализации на отм.	
	-2.100; 5,100 и 7.900	10
416-9-17.83-ВК	План систем водопровода	
	и канализации на отм. -7.500	11
416-9-17.83-ВК	План систем водопровода и	
	канализации на отм. -11.100	12
416-9-17.83-ВК	Схема системы производст-	
	венно-противопожарного во-	
	допровода (начало)	13
416-9-17.83-ВК	Схема системы производствен-	
	но-противопожарного водо-	
	провода (окончание)	14
416-9-17.83-ВК	Схема системы водопровода	
	гидроуборки (начало)	15
416-9-17.83-ВК	Схема системы водопровода	
	гидроуборки (окончание)	16
416-9-17.83-ВК	Схемы систем хозяйственно-	
	питьевого водопровода, производ-	
	ственной и хозяйственно-	
	-бытовой канализаций, на-	
	порных трубопроводов насо-	
	сов и отвода воды после	
	пожаротушения кабельного	
	помещения на отм. 5.100	17
416-9-17.83-ВК	Установка системы В5.1	18
416-9-17.83-ВК	Установка системы В5,2	19

Инв. № подл. | Подп. и дата | Взам. инв. №

416-9-17.83-ВК | IV-10.83

Ведомость чертежей основного комплекта

Лист	Наименование	Примеч
1	Общие данные (начало)	
2	Общие данные (продолжение).	
3	Общие данные (продолжение)	
4	Общие данные (продолжение)	
5	Общие данные (продолжение)	
6	Общие данные (окончание)	
7	План систем водопровода и канализации на отм. 1.500	
8	Планы систем водопровода и канализации на отм. - 2.100; 5.100; 7.900;	
9	План систем водопровода и канализации на отм. - 7.500	
10	План систем водопровода и канализации на отм. - 11.100	
11	Схема системы производственно-противопожарного водопровода (начало)	
12	Схема системы производственно-противопожарного водопровода (окончание)	
13	Схема системы водопровода гидроуборки (начало)	
14	Схема системы водопровода гидроуборки (окончание)	
15	Схемы систем хозяйственно-питьевого водопровода; производственной и хозяйственно-бытовой канализаций, напорных трубопроводов насосов и отвода воды после пожаротушения кабельного помещения на отм. 5.100	
16	Установка системы В5.1	
17	Установка системы В5.2	

Проект разработан в традиционных строительных конструкциях без применения научно-технических достижений в строительных решениях, т.к. не было предложений в задании на проектирование.

Главный инженер проекта Симонов

Рабочие чертежи разработаны в соответствии с действующими нормами и правилами и, кроме того, обеспечивают безопасную эксплуатацию сооружения при соблюдении предусмотренных проектом противопожарных мероприятий

Главный инженер проекта Симонов

Основные показатели по чертежам водопровода и канализации

Наименование системы	Потребный напор на вводе, м вод ст	Расчетный расход				Установленная мощность электродвигателей, квт	Примечание
		м³/сут	м³/ч	л/с	при пожаре, л/с		
1. Хозяйственно-питьевой водопровод							
а) Производственный расход	10	—	0.024	0.80	—		
б) Расход на хозбытовые нужды	10	0,75	0,11	0,17	—		
2. Производственно-противопожарный водопровод							
а) Производственно-противопожарный расход при пожаре в кабельном помещении на отм. + 5.100	52	—	55.08	—	15,3		
б) То же, при пожаре в кабельном помещении на отм. - 8.800	52	—	20.16	—	5,6		
в) Пожаротушение двумя пожарными кранами помещения на отм. + 1.500		—	36.0	—	10,0		
г) Производственный расход	52	24,0	1,0	0,28	—		
3. Водопровод гидроуборки							
а) Расход воды на сопло и конфузор трубы Вентури	40	108,0	4,50	1,24	—		Расход принят на две установки
б) Расход воды на гидроуборку (две перфорированные трубы, поливочный кран и два сопла)	40	—	192,1	53,4	—		
4. Хоз-бытовая канализация	—	0,75	0,11	0,60	—		
5. Производственная канализация	—	—	16	4,4	—	—	Расходы приняты по производит. насоса
6. Сточная вода после гидроуборки (в систему Г.З.У.)	—	—	216	60	—	—	Расходы приняты по производительности насоса

Ведомость ссылочных и прилагаемых документов

Обозначение	Наименование	Примечание
	Ссылочные документы	
Серия 4.900-8 Вып. 4	Альбом оборудования, фасонных частей и арматуры для сетей водопровода и канализации.	
Серия 3.904-5 Вып. 2	Средства крепления трубопроводов	
Серия П8-8 Вып III	Опорные конструкции и средства крепления стальных трубопроводов	
Серия В9-1	Фильтры для воды	
	Прилагаемые документы	
	Альбом XIV	
	Нестандартизированное и нетиповое оборудование	

Привязан

Инв. №

416-9-17.83-ВК

ГИП	Симонов		26.09.83
Н. контр.	Гурьянов		
Нач. отд.	Бестужин		
ГИП	Гурьянов		
Ст. инж.	Иванова		
Ст. инж.	Симонова		

Разгрузочное устройство с двумя вагоноопрокидывателями для разгрузки вагонов с углем грузоподъемностью до 134т

Общие данные (начало)

Стадия	Лист	Листов
Р	1	19

ТЭП ТЕПЛОЭЛЕКТРОПРОЕКТ

Копировал Качалина

Формат 22

3-4чт ДУ 14.10.83

Данные по производственному водопотреблению и водоотведению

N/N п.п.	Наименование потребителя	Количество потребителей	Количество часов работы в сутки	Водопотребление: Требования к качеству воды	Потребный напор у потребителя м. вод. ст.	Режим водопотребления	Расход воды на одного потребителя м³/ч	из хозяйственно-питьевого водопровода м³/сут	м³/ч	л/с	из производственно-противопожарного водопровода м³/сут	м³/ч	л/с	из водопровода гидроуборки м³/сут	м³/ч	л/с	Водоотведение: Характеристика сточных вод	Режим водоотведения	в хозяйственно-бытовую канализацию м³/сут	м³/ч	л/с	в производственную канализацию м³/сут	м³/ч	л/с	сточная вода после гидроуборки м³/сут	м³/ч	л/с	Концентрация загрязнений сточных вод после локальных очистных сооружений, мг/л	Примечание
1	Работающие (человек)	30 чел. в сутки		питьевая																									
	а) бытовое потребление	12 чел. в макс. см.	24		2	неравномерный	25 л/смен	0,75	0,11	0,17	—	—	—	—	—	—		неравномерный	0,75	0,11	0,60	—	—	—	—	—	—		
2	Форсунки вентсистем	6	—	—"—	10	периодический	0,004	—	0,024	0,80	—	—	—	—	—	—		—	—	—	—	—	—	—	—	—	—		
3	Охлаждение подшипников дымососов	2	24	—	5	постоянный	0,5	—	—	—	24,0	1,00	0,28	—	—	—		постоянный	—	—	—	24,0	1,00	0,28	—	—	—		
4	Пожарные краны 5 л/с × 2	2	10 мин.	—	35	при пожаре	18,0	—	—	—	—	36,0	10,0	—	—	—		—	—	—	—	—	—	—	—	—	—		
5	Дренчерная завеса 1,35 л/с × 8 = 10,8 л/с	1	10 мин.	—	20	при пожаре	38,9	—	—	—	—	38,9	10,8	—	—	—		—	—	—	—	—	—	—	—	—	—		
6	Пожаротушение кабельного помещения на отм. 5,100 распыленной водой 1,7 л/с × 9 = 15,3 л/с	9 дренч.	10 мин.	—	30	при пожаре	55,08	—	—	—	—	55,08	15,3	—	—	—		—	—	—	—	—	—	—	—	—	—		
7	Пожаротушение кабельного помещения на отм. -8,800 распыленной водой 1,4 л/с × 4 = 5,6 л/с	4 дренч.	10 мин.	—	20	при пожаре	20,16	—	—	—	—	20,16	5,6	—	—	—		—	—	—	—	—	—	—	—	—	—		
8	Пожаротушение кабельного помещения на отм. -8.800 распыленной водой 1,4 л/с × 4 = 5,6 л/с	4 дренч.	10 мин.	—	20	при пожаре	20,16	—	—	—	—	20,16	5,6	—	—	—		—	—	—	—	—	—	—	—	—	—		
9	Аспирационная установка																												
	а) сопло трубы Вентури	24	2	—	20	постоянный	1,60	—	—	—	—	—	—	—	3,20	0,88	Угольная пыль	постоянный	—	—	—	—	—	—	—	3,20	0,88		
	б) конфузор тр. Вентури	24	2	—	20	—"—	0,65	—	—	—	—	—	—	—	1,30	0,36		—"—	—	—	—	—	—	—	—	1,30	0,36		
	в) каплеотделитель	—	2	—	20	периодический	1,50	—	—	—	—	—	—	—	3,00	0,84	—"—	периодический	—	—	—	—	—	—	—	3,00	0,84		
	г) гидрозатвор	—	2	—	15	—"—											—"—	—"—											
10	Гидроуборка																												
	а) перфорированные трубы 25 л/с × 2 = 50 л/с	2	—	—		периодический	90,0	—	—	—	—	—	—	—	180,0	50,0	—"—	периодический	—	—	—	—	—	—	—	180,0	50,0		
	б) поливочный кран	1	—	—		—"—	5,0	—	—	—	—	—	—	—	5,0	1,4	—"—	—"—	—	—	—	—	—	—	—	5,0	1,4		
	в) побудительное сопло	2	—	—	40	—"—	3,55	—	—	—	—	—	—	—	7,10	1,98	—"—	—"—	—	—	—	—	—	—	—	7,10	1,98		

Привязан

Инв. №

ГИП	Симонов		25.05.83
Н. контр.	Гурьянов		
ГИП	Гурьянов		
Ст. инж.	Симонова		
Ст. инж.	Иванова		

416-9-17.83-ВК

Разгрузочное устройство с двумя вагоноопрокидывателями для разгрузки вагонов с углем грузоподъемностью до 134 т

Стадия	Лист	Листов
Р	2	

Общие данные (продолжение)

ТЕПЛОЭЛЕКТРОПРОЕКТ

Копировал: Кудрявцева

Формат

Инж. 14.10.83

-4477

Спецификация систем водопровода и канализации

Марка поз.	Обозначение	Наименование	Кол.	Масса ед. кг	Примеч.
		Водопровод			
		хозяйственно-питьевой			
В1. 1	Каталог ЦКБА	Вентили запорные			
		муфтовые 15кч18п2			
		ф40	1	3,70	
В1. 2		ф25	2	1,40	
В1. 3		ф15	8	0,70	
В1. 4	Каталог ЦКБА	Вентиль запорный			
		фланцевый с электро			
		магнитным приво-			
		дом 15кч877бр СВВ			
		ф25	6	25	
В1. 5	ГОСТ 1255-67	Фланцы плоские			
		приварные Ру 10			
		ф25	6	0.89	
В1. 6	ГОСТ 7798-70	Болт М12×50	24	0,059	
В1. 7	ГОСТ 5915-70	Гайка М12	24	0,017	
В1. 8	ГОСТ 11371-78	Шайба 12	24	0.006	
В1. 9		Трубопроводы из сталь-			
		ных водогазопровод-			
		ных труб по			
		ГОСТ 3262-75*			
		ф40	23	3,84	м
В1. 10		ф25	52	2.39	м
В1. 11		ф15	65	1,28	м
В1. 12		Ввод в здание из			
		чугунных труб по			
		ГОСТ 9583-75			
		ф50		14,50	м
В1. 13	ГОСТ 9583-75	Колено раструб-			
		гладкий конец			
		ф50	1	8.40	
В1. 14	ГОСТ 8943-75	Соединительные			
		части ковкого			
		чугуна	—	40	кг

Марка поз.	Обозначение	Наименование	Кол.	Масса ед. кг	Примеч.
		Производственно-про-			
		тивопожарный водо-			
		провод			
В3. 1	Каталог ЦКБА	Задвижки парал-			
		лельные фланцевые			
		с выдвижным шпин-			
		делем 30ч6бр Ру10			
		ф100	2	39,5	
В3. 2		ф80	5	29,0	
В3. 3	Каталог ЦКБ-А	Задвижки клиновые			
		с выдвижным шпин-			
		делем и электро-			
		приводом во взрыво-			
		защищенном испол-			
		нении фланцевые			
		3КЛПЭ-16			
		ф80	1	170,0	
В3. 4		ф50	2	160,0	
	Каталог ЦКБА	Вентили запорные			
		фланцевые с эле-			
		ктромагнитным			
		приводом 15кч877брСВВ			
В3. 5		ф70	2		
В3. 6		ф50	1	33,6	
	Каталог ЦКБА	Вентили запорные			
		муфтовые 15кч18п2			
В3. 7		ф25	4	1,4	
В3. 8		ф15	1	0,7	
	ГОСТ 14630-80	Оросители водяные			
		дренчерные			
В3. 9		ДВ-10	17	0,15	
В3. 10		ДВМ-10	8	0,15	
	ГОСТ 19903-74	Дисковая диафрагма			
		ф50 с центральным			
В3. 11		отверстием d_0=21б=10мм	1	0,15	

Марка поз.	Обозначение	Наименование	Кол.	Масса ед. кг	Примеч.
В3. 12	ГОСТ 19903-74	Дисковая диафрагма			
		ф50 с центральным			
		отверстием d_0=32б=10мм	1	0.15	
В3. 13	Каталог ЦКБА	Вентиль запорный			
		пожарный муфтовый			
		15ч8р ф70	25	14	
В3. 14	ГОСТ 472-75	Рукава пожарные			
		выкидные льняные			
		ф66	500	0,39	м
В3. 15	ГОСТ 2217-76	Головки соединительные			
		тип I ф70	50	0,52	
В3. 16		тип I ф25	2	0,211	
В3. 17		тип II ф70	25	0,35	
В3. 18		тип II ф25	2	0,162	
В3. 19		Кольца резиновые			
		для соединительной			
		головки ф70	75	—	
В3. 20		ф25	4	—	
В3. 21	ГОСТ 9923-80Е	Ствол РС-70 с го-			
		ловкой d=16	25	1.85	
В3. 22		Держатель ствола	25	—	
В3. 23		Шкафчик для по-			
		жарного крана			
		малогабаритный	25	—	
В3. 24	ГОСТ 1255-67	Фланцы плоские			
		приварные Ру 10			
		ф100	6	3,96	
В3. 25		ф80	10	3,19	
В3. 26		ф50	10	2,06	
В3. 27	ГОСТ 7798-70	Болт М16×70		0,14	
В3. 28	ГОСТ 5915-70	Гайка М16		0,033	
В3. 29	ГОСТ 11371-78	Шайба 16		0,011	
В3. 30	ГОСТ 481-80	Прокладки паронит ф100	6	0.005	
В3, 31		ф80	10	0,005	
В3. 32		ф50	10	0,003	

Альбом III

-4477 Шу 14.10.83

Привязан

Инв. №

ГИП	Симонов		25.05.84
Н.контр	Гурьянов		
ГИП	Гурьянов		
Ст.инж.	Симонова		
Ст.инж.	Иванова		

416-9-17.83-ВК

Разгрузочное устройство с двумя вагоноопрокидывателями для разгрузки вагонов с углем грузоподъемностью до 134 т

Стадия	Лист	Листов
Р	3	

Общие данные (продолжение)

ТЭП ТЕПЛОЭЛЕКТРОПРОЕКТ

Копировал Качалина

Формат 22

Марка поз.	Обозначение	Наименование	Кол.	Масса ед. кг	Примеч.
В3.31		Трубопроводы из стальных электросварных труб. по ГОСТ 10704-76			
		ф 100	25	9,02	м
В3.32		ф 80	200	6,36	м
В3.33		ф 65	263	5,40	м
В3.34		ф 50	78	4,00	м
В3.35		ф 40	31	2,32	м
В3.36		ф 25	10	1,48	м
В3.37		ф 15	53	0,79	м
В3.38		ф 10	15	0,32	м
В3.39		Ввод в здание из чугунных труб по ГОСТ 9583-75			
		ф 100	▭	20,8	
В3.40	ГОСТ 9583-75	Колено раструб-гладкий конец			
		ф 100	1	19,6	
В3.41	05 ОСТ 34.211-73	Переход 80 х 50	5	0,54	
В3.42	06 ОСТ 34.211-73	Переход 80 х 65	5	0.60	
В3.43	ОСТ 34.204-73	Отвод 90°65 С60	150	1.10	
В3.44	ОСТ 34.204-73	Отвод 90°80 С50	60	1.60	
В3.45	ОСТ 34.204-73	Отвод 90° 100 С40	10	2,40	
В3.46	ГОСТ 9467-75	Электроды Э-42			
		ф 3мм	—	10	кг
		ф 4мм	—	23	кг

Марка поз.	Обозначение	Наименование.	Кол.	Масса ед. кг	Примеч.
		Водопровод гидро-уборки			
В4.1	Каталог ЦКБА	Задвижка клиновая с выдвижным шпинделем. и электроприводом во взрывозащищенном исполнении, фланцевая			
		3КЛПЭ-16 ф 150	11	270	
В4.2	Каталог ЦКБА	Вентиль запорный фланцевый с электромагнитным приводом 15кч877рСВВ			
		ф 25	2	25	
В4.3	Каталог ЦКБА	Вентили запорные муфтовые 15кч18п 2			
		ф 50	4	5	
В4.4		ф 25	6	1,4	
В4.5		ф 20	6	0,9	
В4.6		ф 15	2	0,7	
В4.7	Каталог ЦКБА	Клапан обратный поворотный фланцевый 19ч 16р			
		ф 50	2	14,2	
В4.8	ВЭ-1	Фильтр для воды			
		ф 50	2	13,5	
В4.9	Каталог ЦКБА	Регулятор давления прямого действия „после себя" рычажный фланцевый 21ч. 10нж.			
		ф 50	2	86,1	
В4.10		Сопло побудительное	19		
В4.11	ГОСТ 19903-74	Дисковая диафрагма с центральным отверстием			
		d_0 = 41 δ = 10мм	22	0,25	

Марка поз.	Обозначение	Наименование	Кол.	Масса ед. кг	Примеч.
В4.12	ГОСТ 1255-67	Фланцы плоские приварные Ру 10			
		ф 150	22	6,62	
В4.13		ф 100	66	3,96	
В4.14		ф 50	4	2,06	
В4.15		ф 25	4	0,89	
В4.16	ГОСТ 12836-67	Заглушки фланцевые Ру 10			
		ф 100	22	2,97	
В4.17	ГОСТ 7798-70	Болт М20×75	176	0,249	
В4.18	—"—	Болт М16×70	528	0,141	
В4.19	—"—	Болт М16×60	16	0,125	
В4.20	—"—	Болт М12×50	16	0,0593	
В4.21	ГОСТ 5915-70	Гайка М16	544	0,0335	
В4.22	—"—	Гайка М12	16	0,017	
В4.23	ГОСТ 11371-78	Шайба 16	544	0,011	
В4.24	—"—	Шайба 12	16	0,006	
В4.25	ГОСТ 481-80	Прокладки паронитовые.			
		ф 150	22	0,007	
В4.26		ф 100	66	0,005	
В4.27		ф 50	4	0,005	
В4.28		ф 25	4	0,003	
В4.29	ГОСТ 18698-79	Рукава резинотканевые ф 25	30	—	м
В4.30	ГОСТ 2217-76	Головки соединительные			
		Тип I ф 25	2	0,211	
В4.31		Тип II ф 25	6	0,162	
В4.32		Трубопроводы из стальных электросварных труб по ГОСТ 10704-76*			
		ф 150	210	17,15	м

Привязан

Инв. №

ГИП	Симонов	
Н.контр.	Гурьянов	
ГИП	Гурьянов	
Ст.инж.	Симонова	
Ст.инж.	Иванова	

416-9-17.83-ВК

Разгрузочное устройство с двумя вагоноопрокидывателями для разгрузки вагонов с углем грузоподъемностью до 134 т

Стадия	Лист	Листов
Р	4	

Общие данные (продолжение)

ТЕПЛОЭЛЕКТРОПРОЕКТ

Копировал Качалина

Формат 22

Инв. № подл. | Подп. и дата | Взам. инв. № 4477 | 14.10.83

Альбом III

Марка поз.	Обозначение	Наименование	Кол.	Масса ед. кг	Примечание
В4.3		Трубопроводы из			
		стальных бесшов-			
		ных горячекатаных			
		труб по			
		ГОСТ 8732-78			
		ф 100	115	10,26	м
В4.34		То же, перфорированные ф 100	244	10,26	м
		Трубопроводы из			
В4.35		стальных водогазо-			
		проводных труб			
		по ГОСТ 3262-75			
В4.36		ф 50	24	4.88	м
В4.37		ф 40	235	3,84	м
В4.38		ф 25	15	2,39	м
В4.39		ф 20	35	1.66	м
В4.40		ф 15	17	1,28	м
В4.41		ф 10	5	0,80	м
В4.42	150СТ 34.211-73	Переход 150×100	10	1,73	
В4.43	ОСТ 34.204-73	Отвод 90° 150 С 40	43	7,90	
В4.44	ОСТ 34.204-73	Отвод 90° 100 С 40	83	2,40	
В4.45	ГОСТ 8943-75	Соединительные			
		части из ковкого			
		чугуна	—	172	кг
В4.46	ГОСТ 9467-75	Электроды			
		Э-42 ф 3	—	40	кг
		ф 4	—	52	кг
		Напорные трубопроводы, отводящие воду после гидроуборки			
В5.1	Уфимский завод горного оборудования	Насос песковый вертикальный 6ПВ-10 с электродвигателем А02-82-4 1460 об/мин. 55квт	2	1165	

Марка поз.	Обозначение	Наименование	Кол.	Масса ед. кг	Примечание
В5.2	Машиностроительный завод им. Гаджиева г. Махачкала	Насос одновинтовой 1В20/5 с электродвигателем ВАО-41-4 1450 об/мин квт	2	210	
В5.3	Каталог ЦКБА	Задвижки параллельные с выдвижным шпинделем 30ч6бр			
		ф 150	2	77.0	
В5.4		ф 100	2	39.5	
В5.5	Каталог ЦКБА	Клапаны обратные поворотные фланцевые 19ч.16р			
		ф 150	2	72.0	
В5.6		ф 100	2	40,8	
В5.7	ГОСТ 1255-67	Фланцы плоские приварные Ру10			
		ф 150	4	6,62	
В5.8		ф 100	4	3,96	
В5.9	ГОСТ 7798-70	Болт М 16×70	32	0,141	
В5.10	"	Болт М 20×75	32	0,249	
В5.11	ГОСТ 5915-70	Гайка М16	32	0,0335	
В5.12	"	Гайка М 20	32	0,0645	
В5.13	ГОСТ 11371-78	Шайба 16	32	0,0113	
В5.14	"	Шайба 20	32	0,0228	
В5.15	ГОСТ 481-80	Прокладки паронитовые			
		ф150	4	0,007	
В5.16		ф 100	4	0,005	

Марка поз.	Обозначение	Наименование	Кол.	Масса ед. кг	Примечание
В5.17		Трубопровод из стальных электросварных труб по ГОСТ 10704-76			
		ф 150	320	18.99	
В5.18		Трубопровод из стальных бесшовных труб по ГОСТ 8732-78			
		ф 100	18	10,26	
В5.19	ОСТ 34.204-73	Отвод 90° 150 С40	4	7,90	
В5.20		Отвод 90° 100 С40	1	2.40	
В5.21	16 ОСТ 34.211-73	Переход 150×125	2	1,87	
В5.22	07 ОСТ 34.211-73	Переход 100×65	2	0,76	
В5.23	ГОСТ 9467-75	Электроды			
		Э-42 ф 3	—	34	кг
		ф 4	—	50	кг
		Канализация хозяйственно-бытовая			
К1.1	ГОСТ 22847-77	Унитаз „Компакт" с косым выпуском 30° и смывным бачком	1	—	компл
К1.2	ГОСТ 23759-79	Умывальник фаянсовый с бутылочным сифоном и кронштейнами	1	—	компл

Привязан

Инв. №

ГИП	Симонов		11.88
Н контр.	Гурьянов		
ГИП	Гурьянов		
Ст. инж.	Симонова		
Ст. инж.	Иванова		

416-9-17.83-ВК

Разгрузочное устройство с двумя вагоноопрокидывателями для разгрузки вагонов с углем грузоподъемностью до 134 т

Стадия	Лист	Листов
Р	5	

Общие данные (продолжение)

ТЕПЛОЭЛЕКТРОПРОЕКТ

Копировал Качалина

Формат 22

Т.п. 416-9-17.83

Марка поз.	Обозначение	Наименование	Кол.	Масса ед. кг	Примечание
К1.3		Выпуск из здания			
		из чугунных ка-			
		нализационных			
		труб по ГОСТ6942.3-69			
		ф 100		13,4	м
К1. 4		Трубы чугунные			
		канализационные			
		по ГОСТ			
		6942.3-69			
		ф 100 ℓ= 2.0 м	1	25,0	
К1. 5		ф 100 ℓ= 1,0 м	2	13,4	
К1. 6		Патрубки по			
		ГОСТ 6942.5-69			
		ф 100 ℓ= 200 мм	1	4,0	
К1, 7		ф 100 ℓ= 400 мм	1	6,4	
К1, 8		ф 50 ℓ= 150 мм	1	1,6	
К1, 9		ф 50 ℓ= 350 мм	1	2,7	
К1. 10		Отводы 135° по			
		ГОСТ 6942.12-69			
		ф 100	2	3.7	
К1. 11		ф 50	2	1.6	
		Тройники			
К1. 12		прямые по			
		ГОСТ 6942.17-69			
		100×100	1	7,7	
К1. 13		100×50	1	5,0	
К1. 14		Ревизия по			
		ГОСТ 6942.30-69	1	8,0	
		Производственная			
К6.1		Трубопровод из			
		стальных бесшов-			
		ных труб по			
		ГОСТ 8732-78			
		ф 100	20	10,26	м
К6.2		Трубопроводы из			
		стальных водо-			
		газопроводных			
		труб по ГОСТ 3262-75			
		ф 50	40	4.88	м

Марка поз.	Обозначение	Наименование	Кол.	Масса ед. кг	Примечание
К6.3		ф 15	4	1,28	
К6.4	05 ОСТ 34.211-73	Переход 80×50	2	0,54	
К6.5	13 ОСТ 34.211-73	Переход 125×100	2	1,18	
К6.6	17 ОСТ 34.211-73	Переход 200×125	2	2,55	
К6.7	ОСТ 34.204-73	Отвод 90° 50С 80	7	0,60	
К6.8	ОСТ 34.204-73	Отвод 90° 100С40	4	2.40	
К6.9	ГОСТ 8943-75	Соединитель-			
		ные части из ков-			
		кого чугуна	—	30	кг
К6.10	ГОСТ 9467-75	электроды			
		Э-42 ф 3 мм	—	1,2	кг
		ф 4 м	—	1,7	кг
		Отвод воды из			
		кабельных по-			
		мещений после			
		пожаротушения			
К13.1		Трубопровод из			
		стальных водо-			
		газопроводных			
		труб по			
		ГОСТ 3262-75			
		ф 50	16	4.88	
К13.2	04 ОСТ 34.211-73	Переход 65×50	1	0,45	
К13.3	07 ОСТ 34.211-73	Переход 100×65	1	0,76	
К13.4	ГОСТ 8943-75	Соединительные			
		части из ковкого чугуна	—	20	кг
К13.5	ГОСТ 9467-75	Электроды			
		Э-42 ф 3 мм	—	0,012	кг

Инв. № подл. 3-4чтп | Подпись и дата 17.10.83 | Взам. инв. №

Привязан

Инв. №

ГИП	Симонов		
Н. контр.	Гурьянов		
ГИП	Гурьянов		
Ст. инж.	Симонова		
Ст. инж.	Иванова		

416-9-17.83-ВК

Разгрузочное устройство с двумя вагоноопрокидывателями для разгрузки вагонов с углем грузоподъемностью до 134 т

Стадия	Лист	Листов
Р	6	

Общие данные (продолжение)

ТЕПЛОЭЛЕКТРОПРОЕКТ

Копировал Качалина. Формат 22

Типовой проект 416-9-17.83 Альбом III

Альбом III

Типовой проект 416-9-17.83

План на отм. 1.500

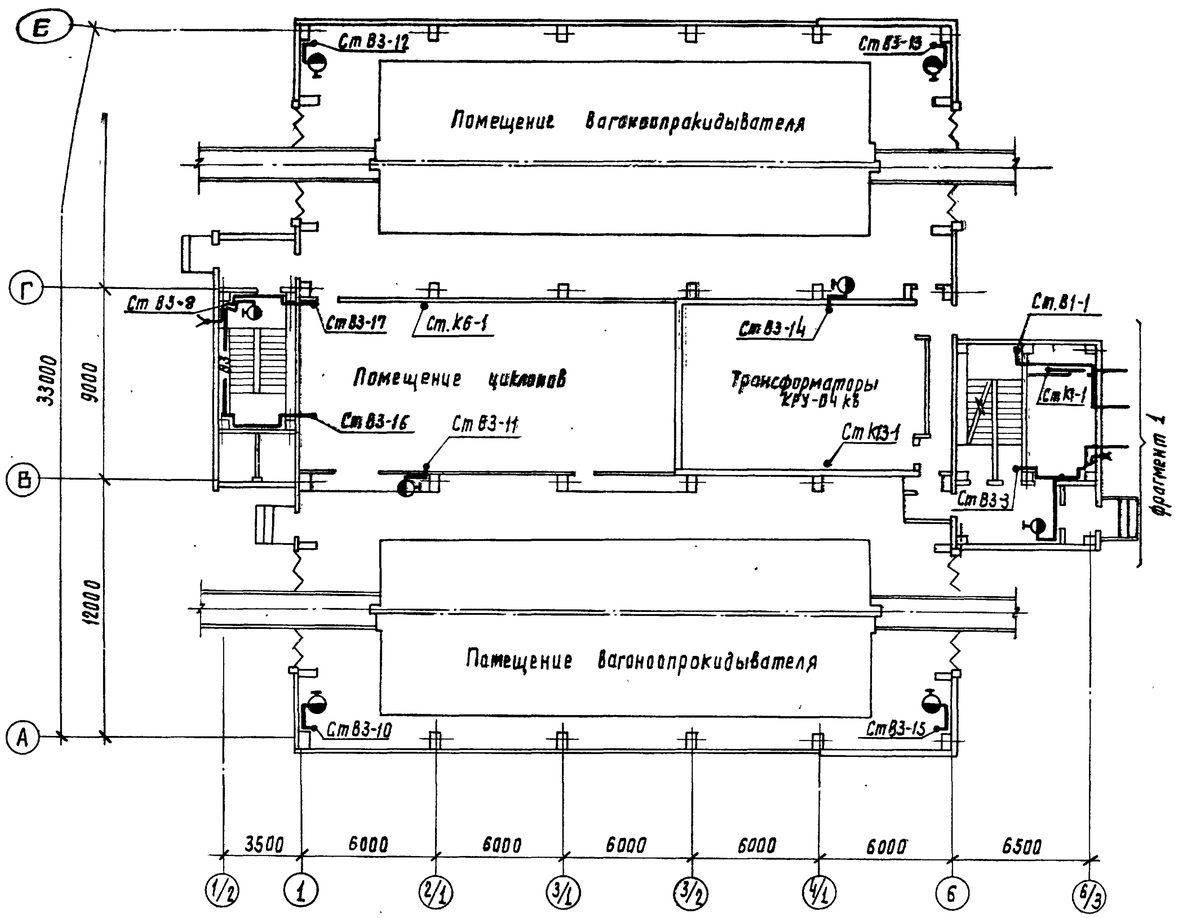

Фрагмент 1

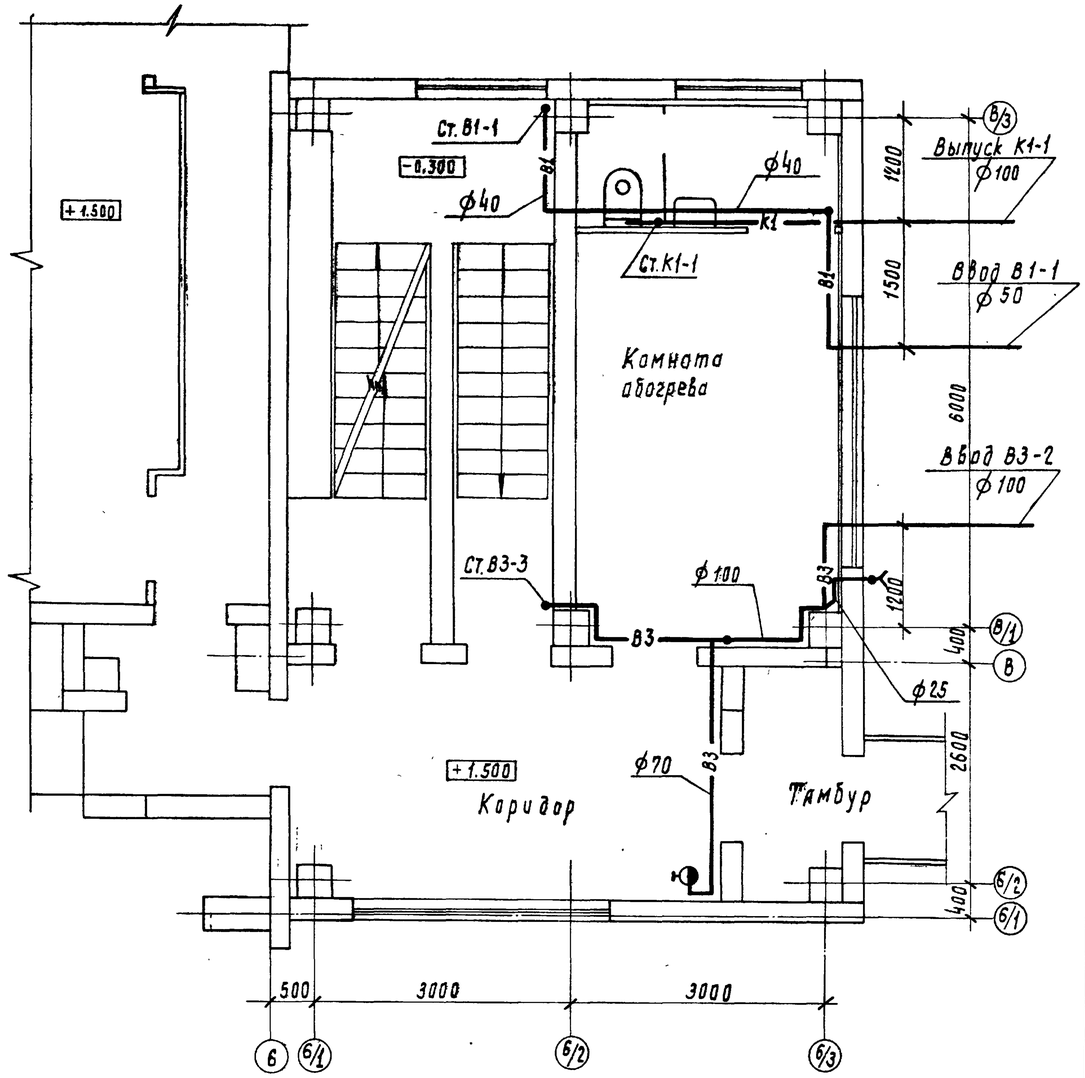

Инв. № подл.	Подпись и дата	Взам. инв. №		Изм.	Кол.уч.	Лист	№ док.	Подпись	Дата
3-4477	25-IV.10.83			ГИП	Симонов		25.05.84
				Н. контр.	Гурьянов		
				ГИП	Гурьянов		
				Ст. инж.	Симанова		
				Ст. инж.	Иванова		
				Инж.	Нестерова		
				Инж.	Самсонова		
				ЭТП	ПОВ		

Привязан

Инв. №

416-9-17.83-ВК

Разгрузочное устройство с двумя вагоноопрокидывателями для разгрузки вагонов с углем грузоподъемностью до 134-т

Стадия	Лист	Листов
Р	7	

План систем водопровода и канализации на отм. 1.500

ТЕПЛОЭЛЕКТРОПРОЕКТ

Копировал Харламова

Формат

План на отм. -2.100

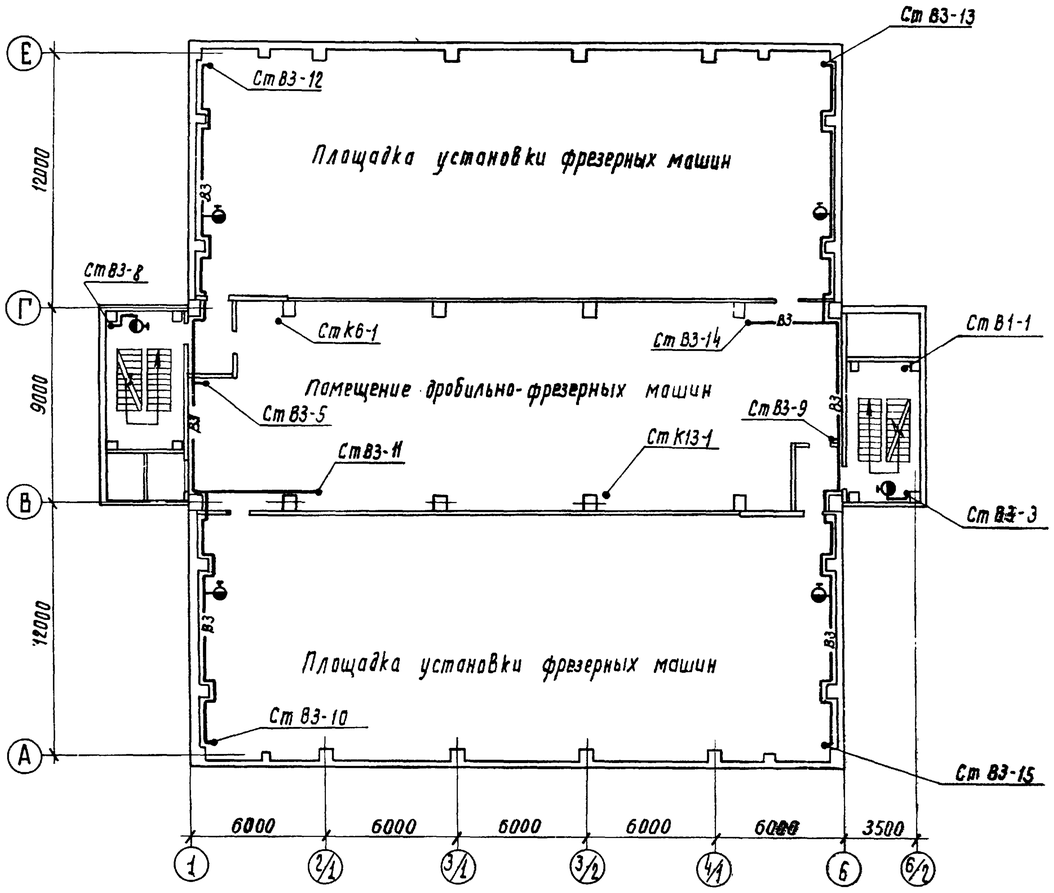

План на отм. 7.900

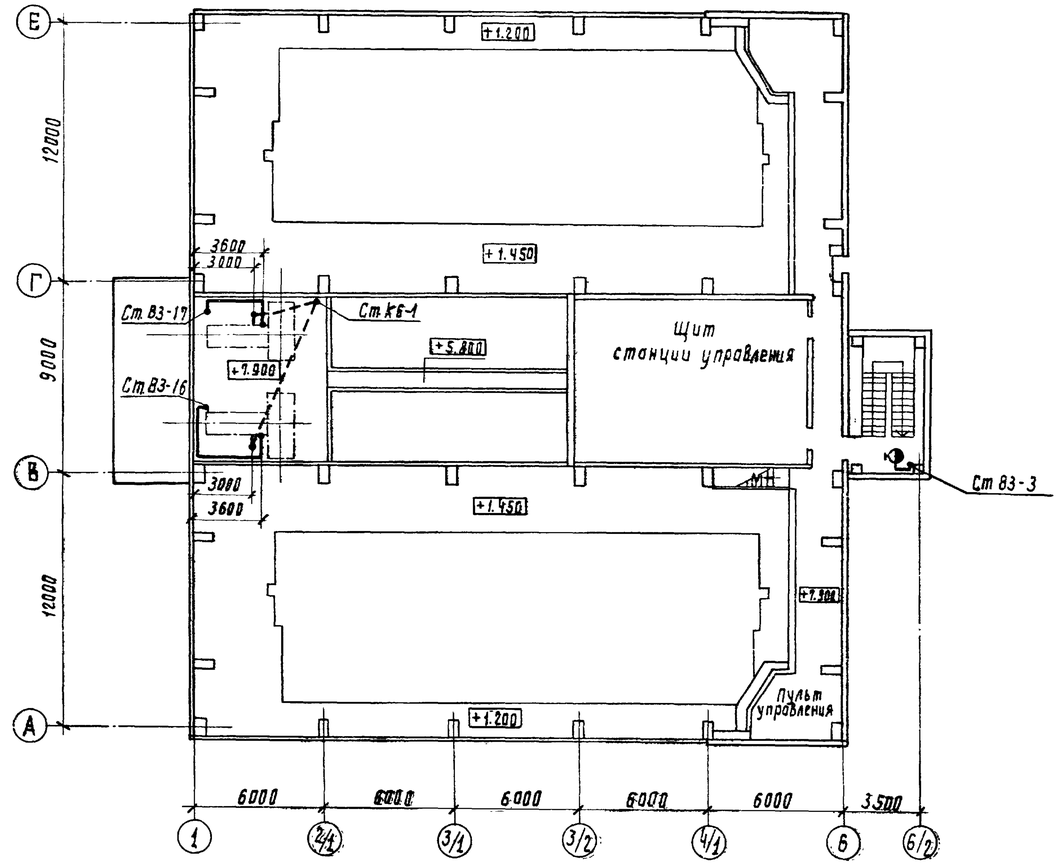

План на отм. 5.100

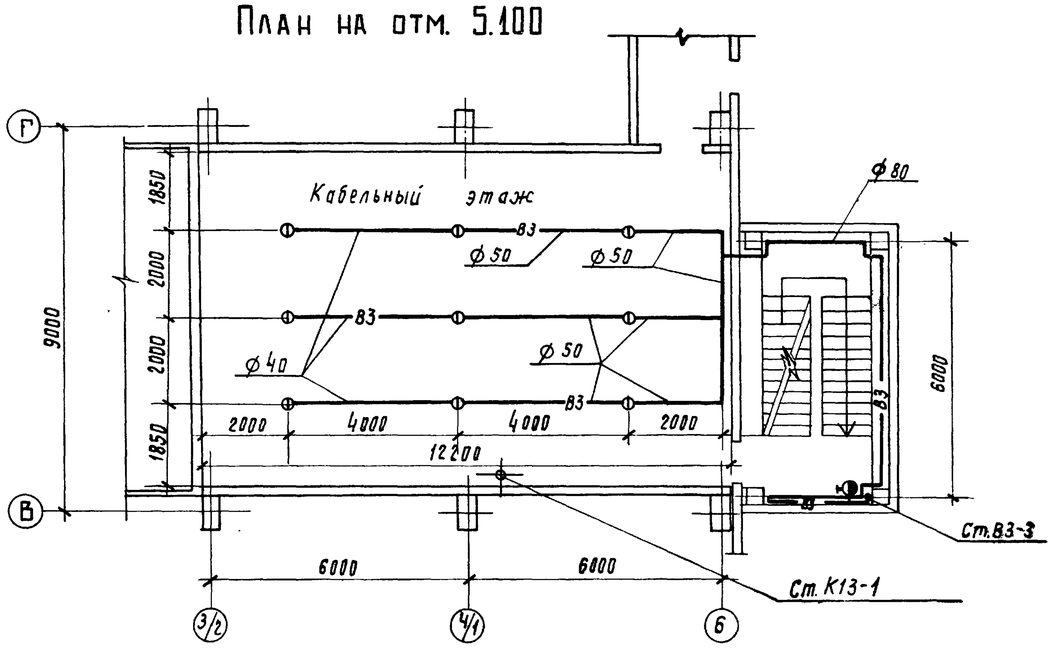

Привязан				416-9-17.83-ВК			
			ГИП	Симонов	Разгрузочное устройство с двумя вагоноопрокидывателями для разгрузки вагонов с углем, грузоподъемностью до 134т	Стадия	Лист	Листов
			Н. контр.	Гурьянов		Р	8	
			ГИП	Гурьянов	Планы систем водопровода и канализации на отм.-2.100; 5.100; 7.900;	ТЕПЛОЭЛЕКТРОПРОЕКТ		
			Ст инж.	Симонова				
Инв. №			Ст инж.	Иванова				

Копировал Харламова

Формат 22

Инв. № подл.	Подпись и дата	Взам. инв. №			
3-4474П	14.10.83		ЭТП	Настерев	
			ПОВ	Симонова	

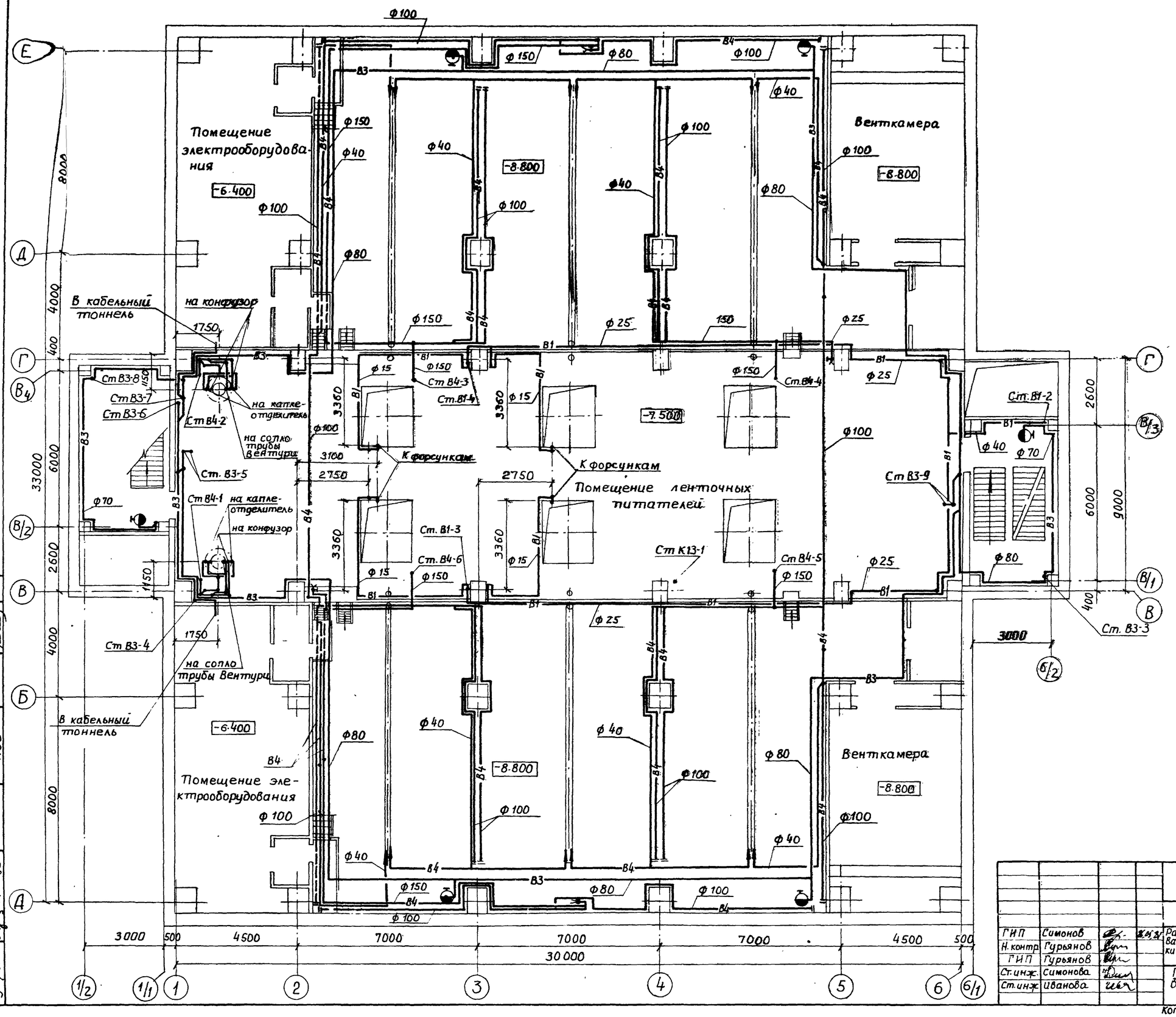

				416-9-17.83-ВК			
ГИП	Симонов			Разгрузочное устройство с двумя вагоноопрокидывателями для разгрузки вагонов с углем грузоподъемностью до 134т	Стадия	Лист	Листов
Н. контр.	Гурьянов				Р	9	
ГИП	Гурьянов			План систем водопровода и канализации на отм- 7.500	ТЕПЛОЭЛЕКТРОПРОЕКТ		
Ст. инж.	Симонова						
Ст. инж.	Иванова						

Привязан

Инв. №

Альбом III

416-9-17.83

Копировал Качалина

Формат 22

План на отм-11.100

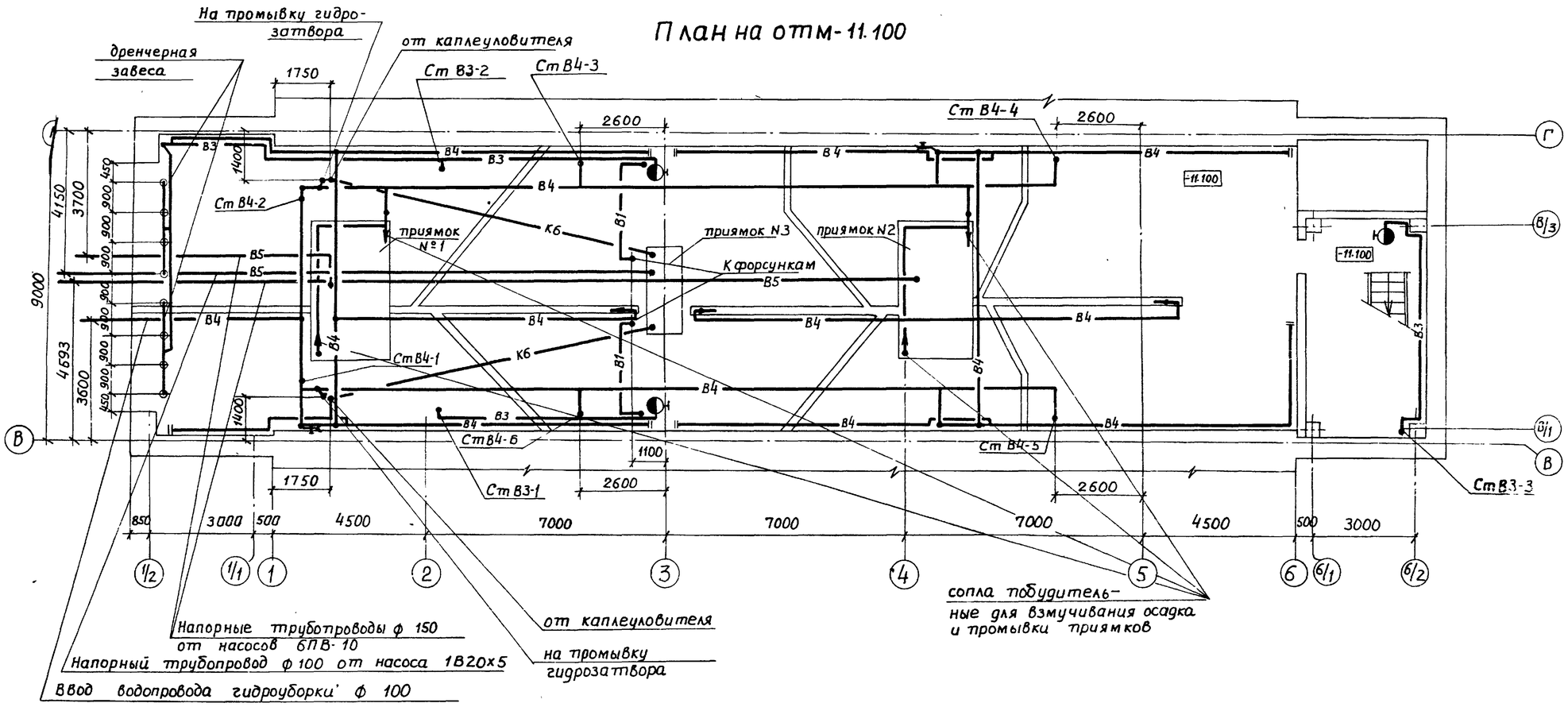

План на отм.-8.800 между осями 1-2

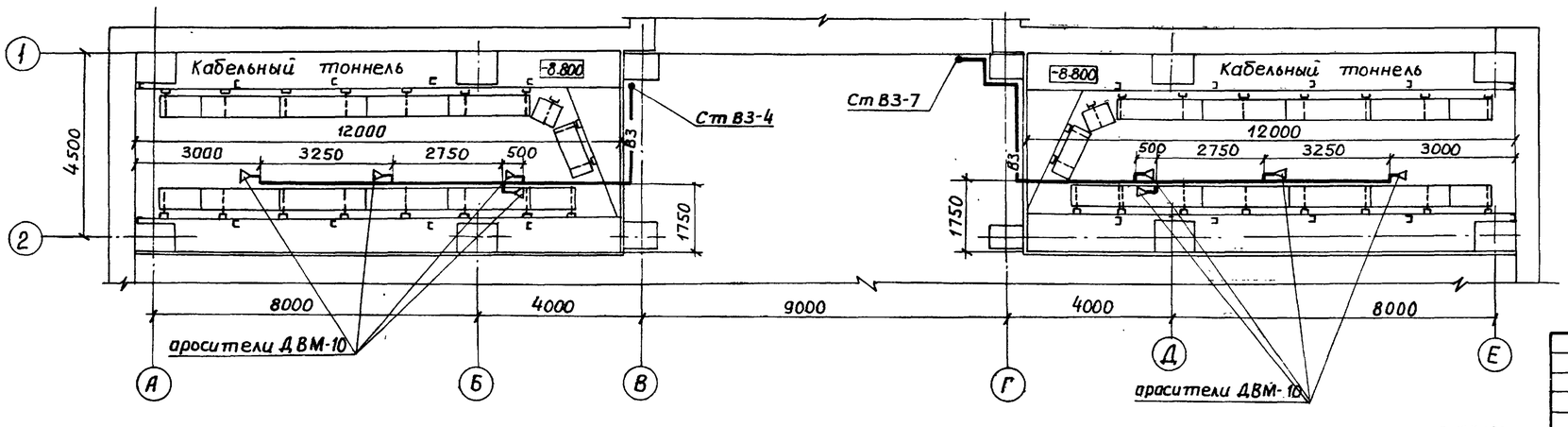

Привязан			
Инв. №			

ГИП	Симонов		
Н. контр.	Гурьянов		
ГИП	Гурьянов		
Ст. инж.	Симонова		
Ст. инж.	Иванова		

416-9-17.83-ВК

Разгрузочное устройство с двумя вагоноопрокидывателями для разгрузки вагонов с углем грузоподъемностью до 134 т

Стадия	Лист	Листов
Р	10	

План систем водопровода и канализации на отм -11.100

ТЕПЛОЭЛЕКТРОПРОЕКТ

Копировал Качалина

Формат 22

ЭТП	Нестеров	
ПОВ	Самсонова	
Инв. № подл.	Подпись и дата	Взам. инв. №
ЭЦИТП	№ 3 - 17.10.83	

Альбом III

Типовой проект 416-9-17.83

В3

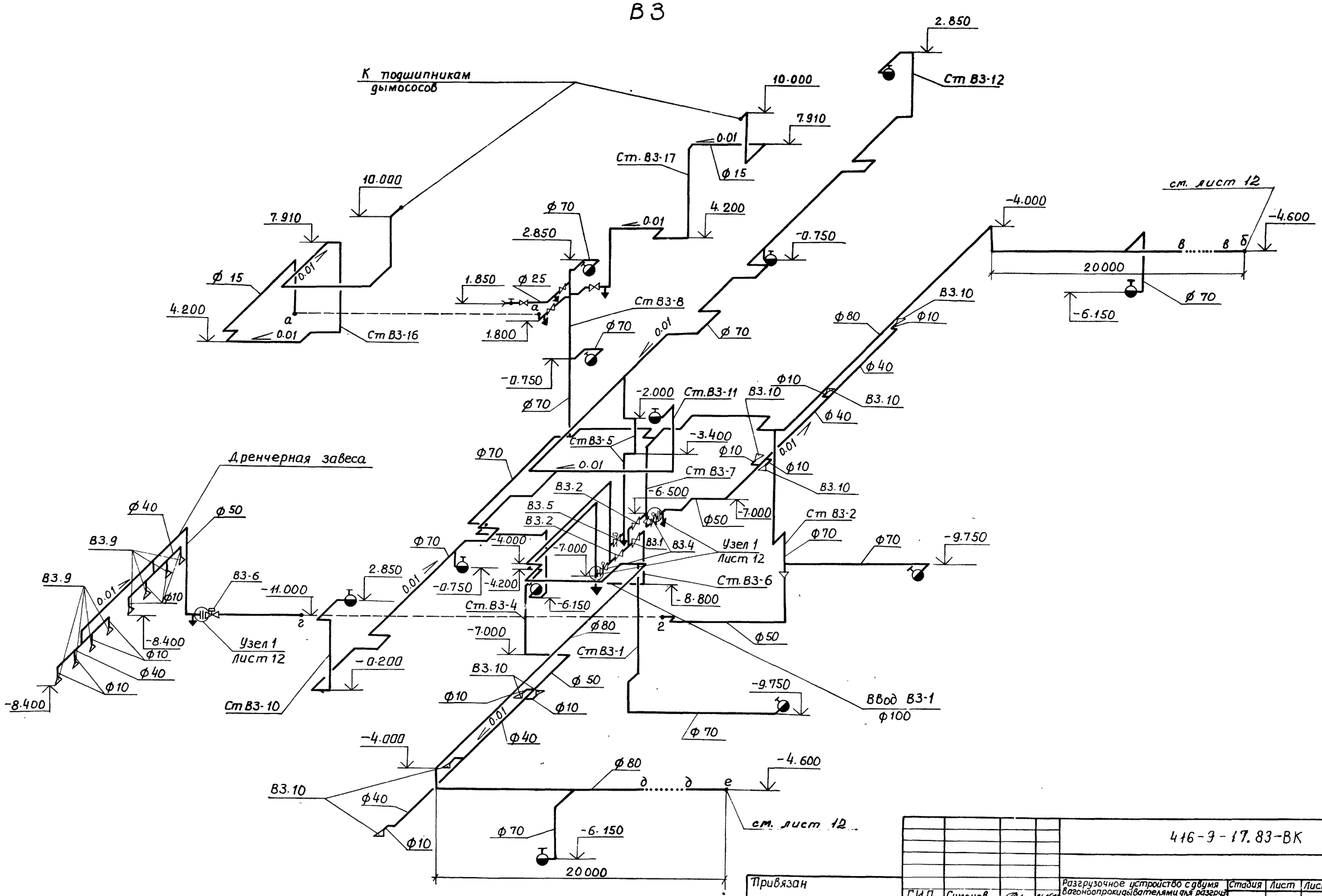

Инв. N подл.	Подпись и дата	Взам. инв N					
3-4ктп	14.10.83						

Привязан

Инв. №

ГИП	Симонов		26.10.83	416-9-17.83-ВК		
Н. контр.	Гурьянов			Разгрузочное устройство с двумя вагоноопрокидывателями для разгрузки вагонов с углем грузоподъемностью до 134т	Стадия	Лист	Листов
ГИП	Гурьянов				Р	11	
Ст. инж.	Симонова			Схема системы производственно-противопожарного водопровода (начало)	ТЭП ТЕПЛОЭЛЕКТРОПРОЕКТ		

Копировал Качалина

Формат 22

В-3

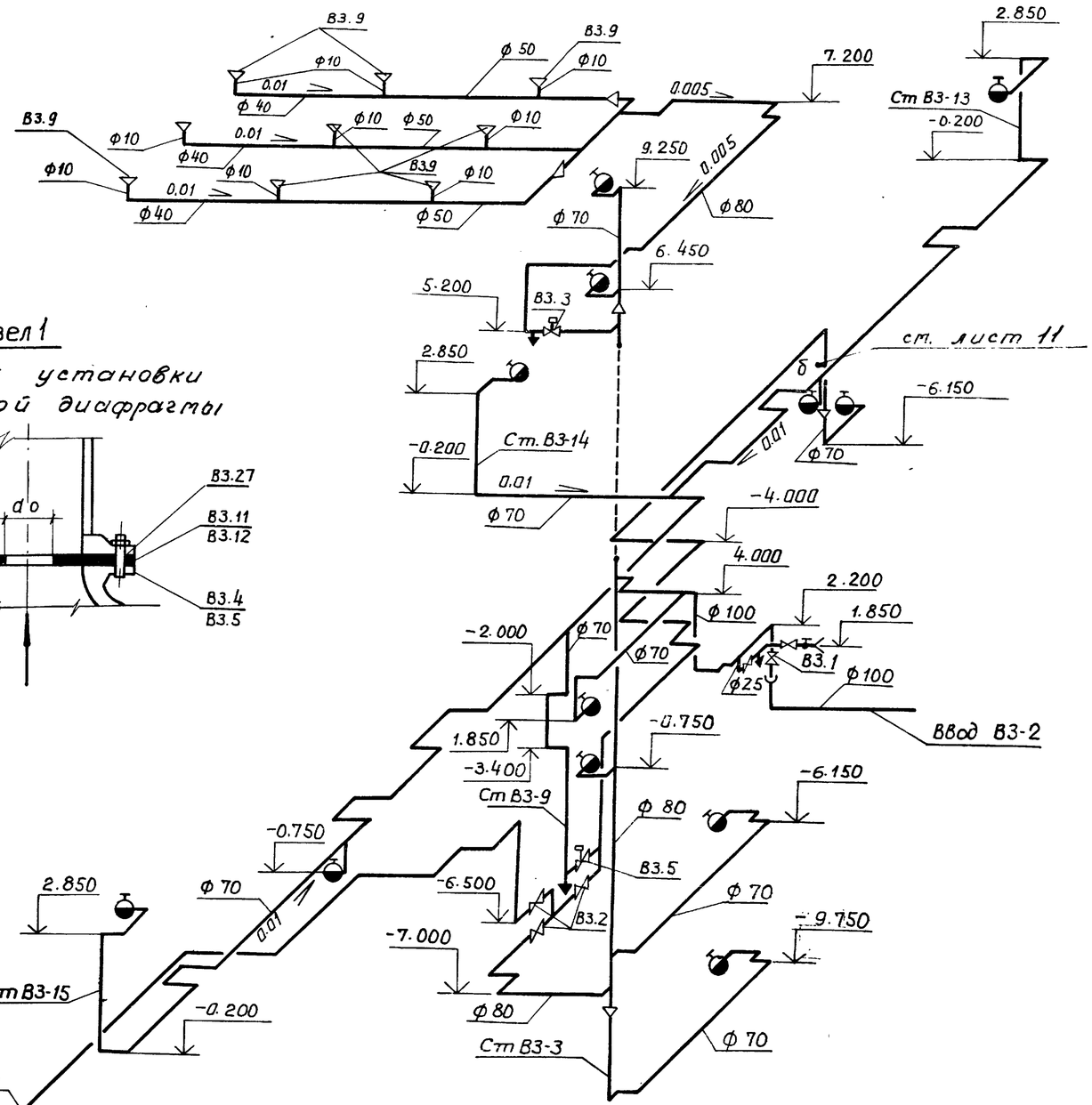

Узел 1

Схема установки дисковой диафрагмы

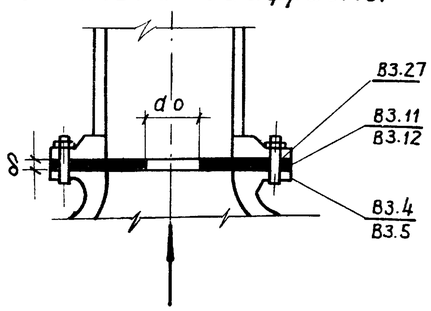

Указания по монтажу установок пожаротушения кабельных помещений и дренчерной завесы.

1. Оросители ДВ-10 устанавливаются в кабельных помещениях вертикально розеткой вверх на расстоянии 0,3÷0,4 м от плоскости перекрытия, а в дренчерной завесе вертикально розеткой вниз.
Ось распыленной струи оросителей ДВМ-10 необходимо направлять в одну сторону (в начале рядка - в противоположные стороны) на 20-30° в верх относительно основных кабельных линий.
Дуги оросителей ДВМ-10 должны устанавливатся в вертикальной плоскости, параллельной основным кабельным линиям, а оросители ДВ-10 - в вертикальной плоскости, перпендикулярно этим линиям, а в дренчерной завесе вдоль проема.
2. Ввод в эксплуатацию установок пожаротушения должен осуществляться и оформляться в соответствии с инструкцией по эксплуатации установок пожаротушения с применением распыленной воды.
3. При привязке проекта, в случае несоответствия напора на вводе с принятым расчетным напором (52 м. в. ст.), для снижения напора перед оросителями дренчерной завесы и кабельных тоннелей до 20 м. в. ст, а перед оросителями кабельного этажа до 30 м. в. ст., необходимо пересчитать внутренние диаметры дисковых диафрагм (поз. В3.11, В3.12).

Привязан					416-9-17.83-ВК			
			ГИП	Симонов	Разгрузочное устройство с двумя вагоноопрокидывателями для разгрузки вагонов с углем грузоподъемностью до 134 т	Стадия	Лист	Листов
			Н. контр	Гурьянов		Р	12	
			ГИП	Гурьянов	Схема системы производственно-противопожарного водопровода (окончание)	ТЕПЛОЭЛЕКТРОПРОЕКТ		
Инв. №			Ст. инж.	Симонова				

Копировал Качалина

Формат 22

3-4чтп 14.10.83

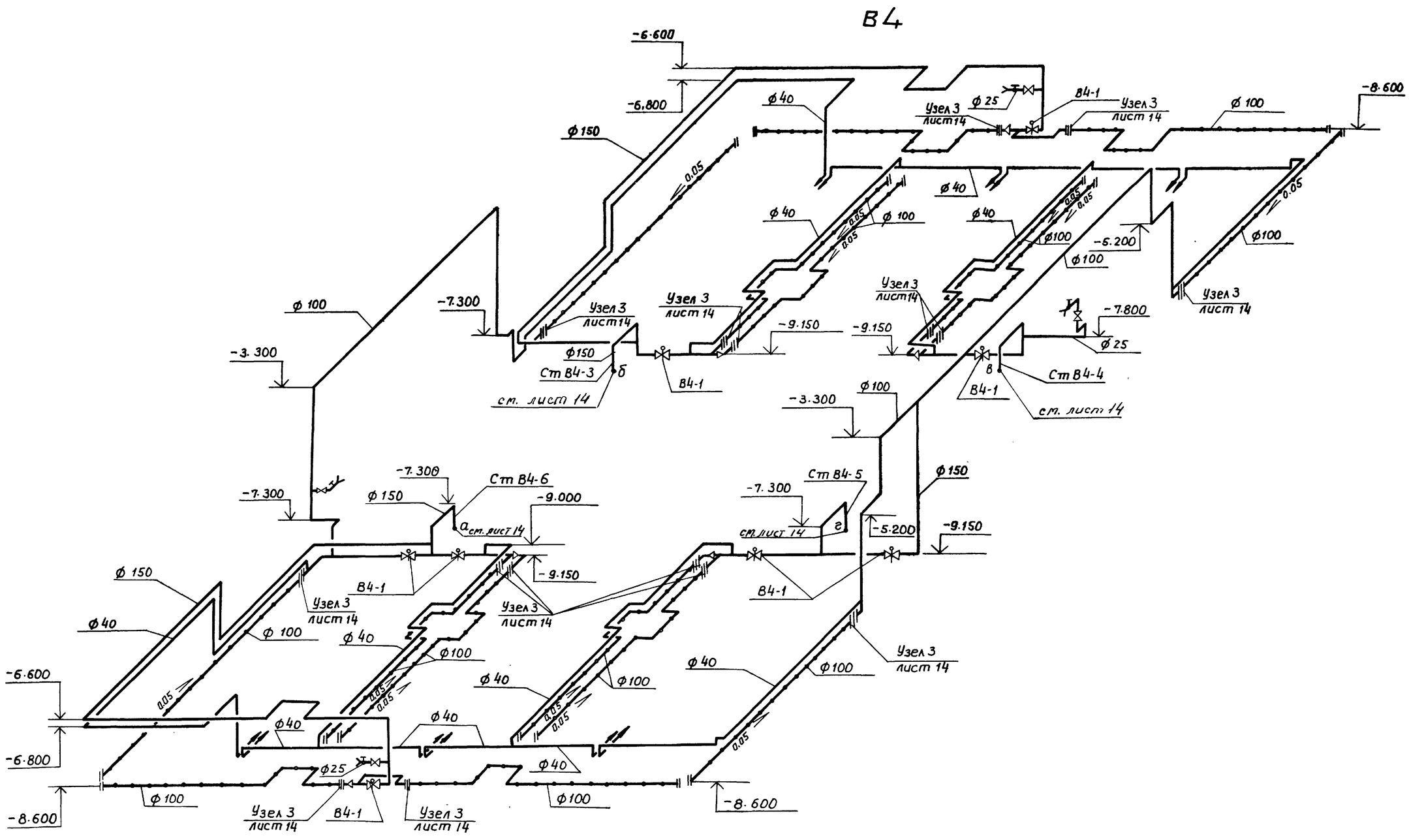

Трубы перфорированные со сверлеными отверстиями диаметром 6 мм. Сверление однорядное с шагом отверстий 50 мм, наклон отверстий вниз под углом 45° к плоскости пола

сопла побудительные с диаметром выходного отверстия ф 8 мм устанавливаются в плане по оси лотка с наклоном вниз на 6÷10° высота от дна лотка до выходного отверстия сопла 50 мм

					416-9-17.83-ВК		
Привязан			ГИП	Симонов	Разгрузочное устройство с двумя вагоноопрокидывателями для разгрузки вагонов с углем грузоподъемностью до 134 т.	Стадия	Лист	Листов
			Н. контр.	Гурьянов		Р	13	
			ГИП	Гурьянов	Схема системы водопровода гидроуборки (начало)	ТЕПЛОЭЛЕКТРОПРОЕКТ		
Инв. №			Ст. инж.	Симонова				

Копировал Качалина Формат 22

3-44ТП Ф.С 14.10.83

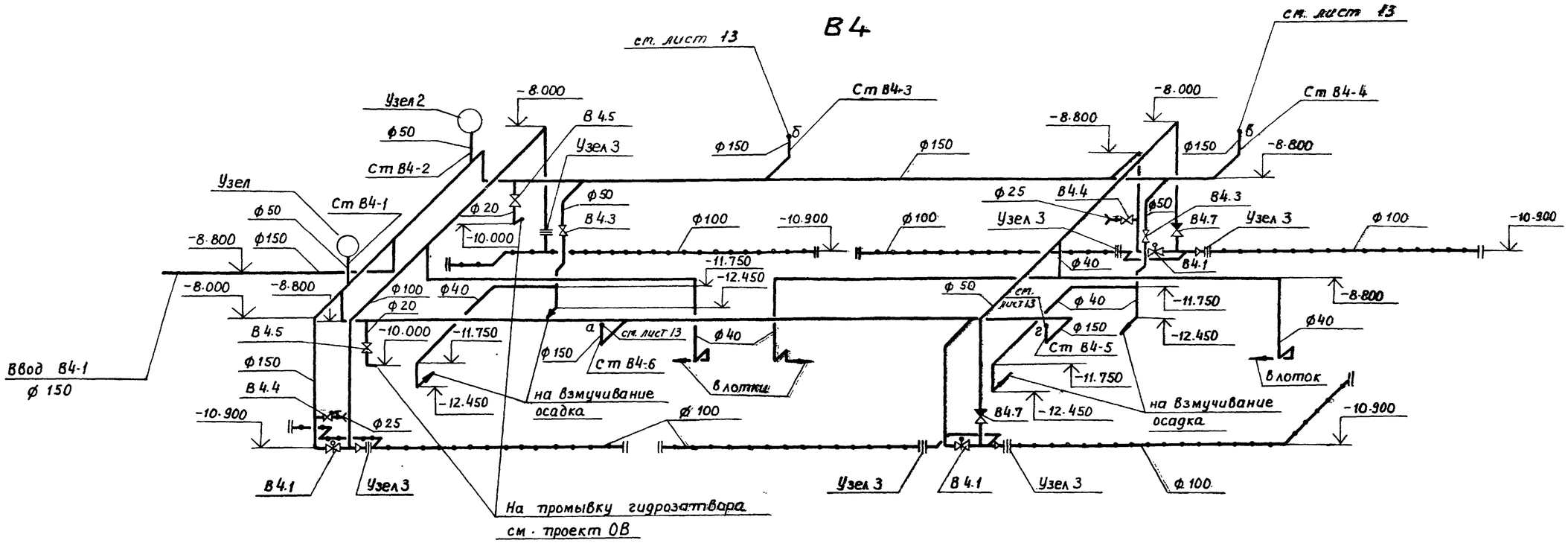

Узел 1

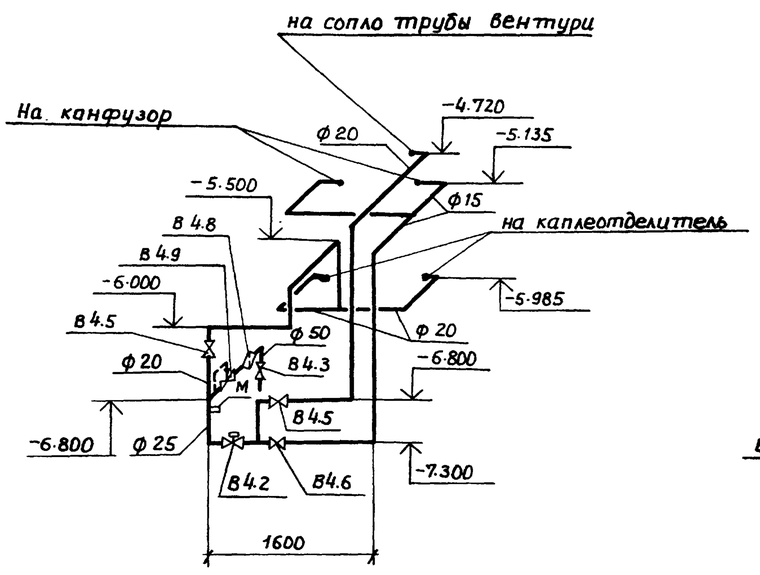

Узел 2

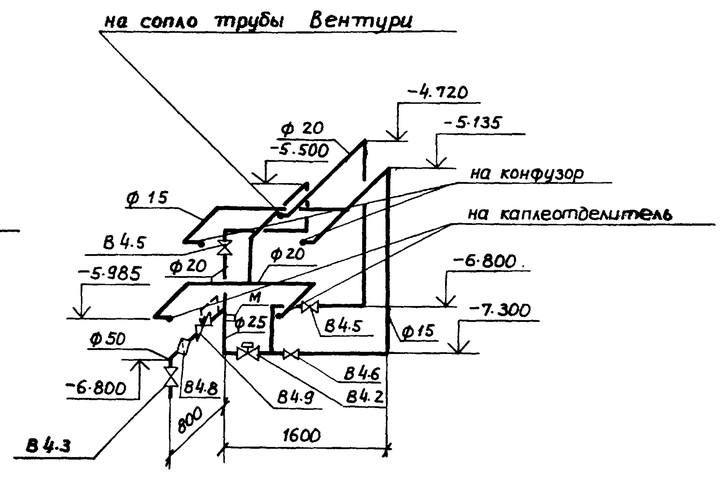

Узел 3

Схема установки дисковой диафрагмы

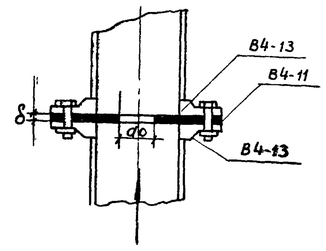

Узел 1 и узел 2 - подвод воды к аспирационным установкам.
Чертежи аспирационных установок см. проект ОВ
После монтажа установки регуляторы давления В4.9 должны быть отрегулированы для поддержания давления 25 м.в.ст.

Привязан				416-9-17.83-ВК			
	ГИП	Симонов		Разгрузочное устройство с двумя вагоноопрокидывателями для разгрузки вагонов с углем грузоподъемностью до 134 т	Стадия	Лист	Листов
	Н.контр.	Гурьянов	27.05.84		Р	14	
	ГИП	Гурьянов		Схема системы водопровода гидроуборки (окончание)	ТЕПЛОЭЛЕКТРОПРОЕКТ		
Инв. №	Ст.инж.	Симонова					

Инв. № 11446 Взам. инв. № 17.11.83

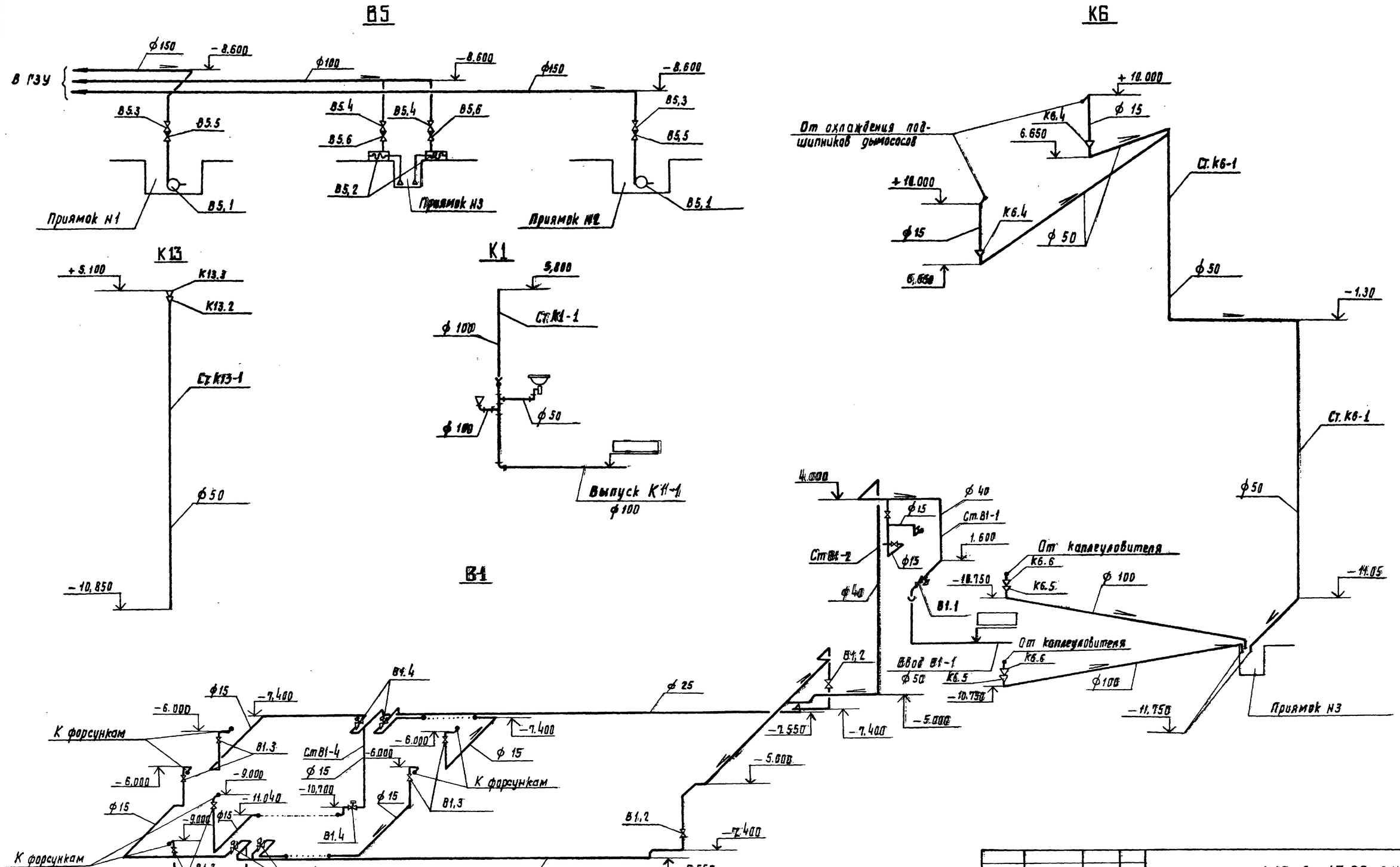

Привязан				ГИП	Симонов		416-9-17.83-ВК	
				Н. контр.	Гурьянов			
				ГИП	Гурьянов			
				Ст. инж.	Симонова			
				Ст. инж.	Иванова			
Инв. №								

Разгрузочное устройство с двумя вагоноопрокидывателями для разгрузки вагонов с углем грузоподъемностью до 134 т

Схемы систем хоз.-питьевого, водоснабжения, производственной и хоз.-быт. канализации, напорных тр-дов насосов и отвода воды после пожаротушения кабельного помещ. на отм. 5.100.

Стадия	Лист	Листов
Р	15	

ТЕПЛОЭЛЕКТРОПРОЕКТ

Копировал Хламова

Формат

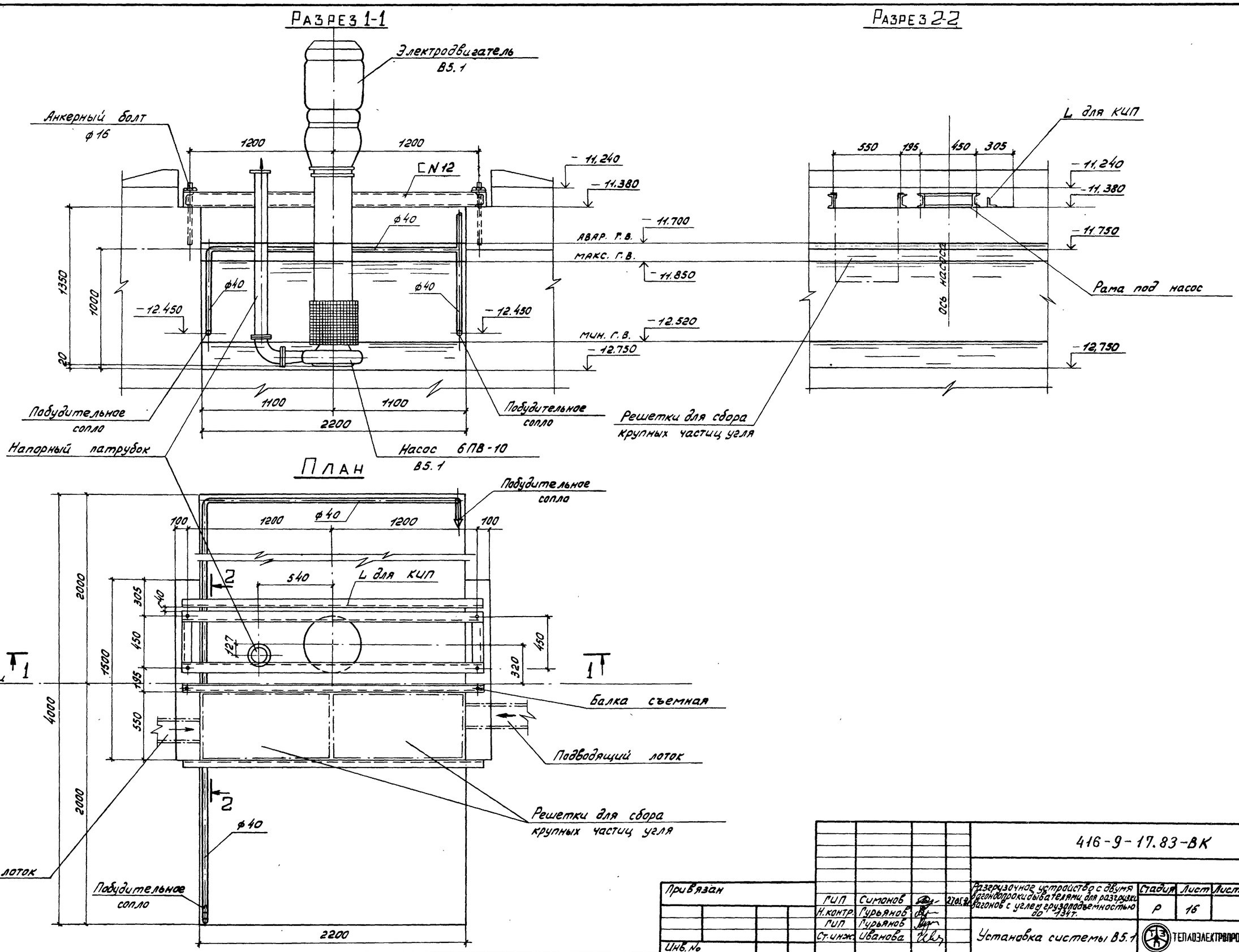

Привязан						416-9-17.83-ВК		
				ГИП	Симонов	27.05.84	Разгрузочное устройство с двумя вагоноопрокидывателями для разгрузки вагонов с углем грузоподъемностью до 75т.	Стадия: Р; Лист: 16; Листов:
				Н.контр.	Гурьянов			
				ГИП	Гурьянов		Установка системы В5.1	ТЕПЛОЭЛЕКТРОПРОЕКТ
				Ст.инж.	Иванова			
Инв. №								

Копировал: Кудрявцева. Формат 22.

Разрез 2-2

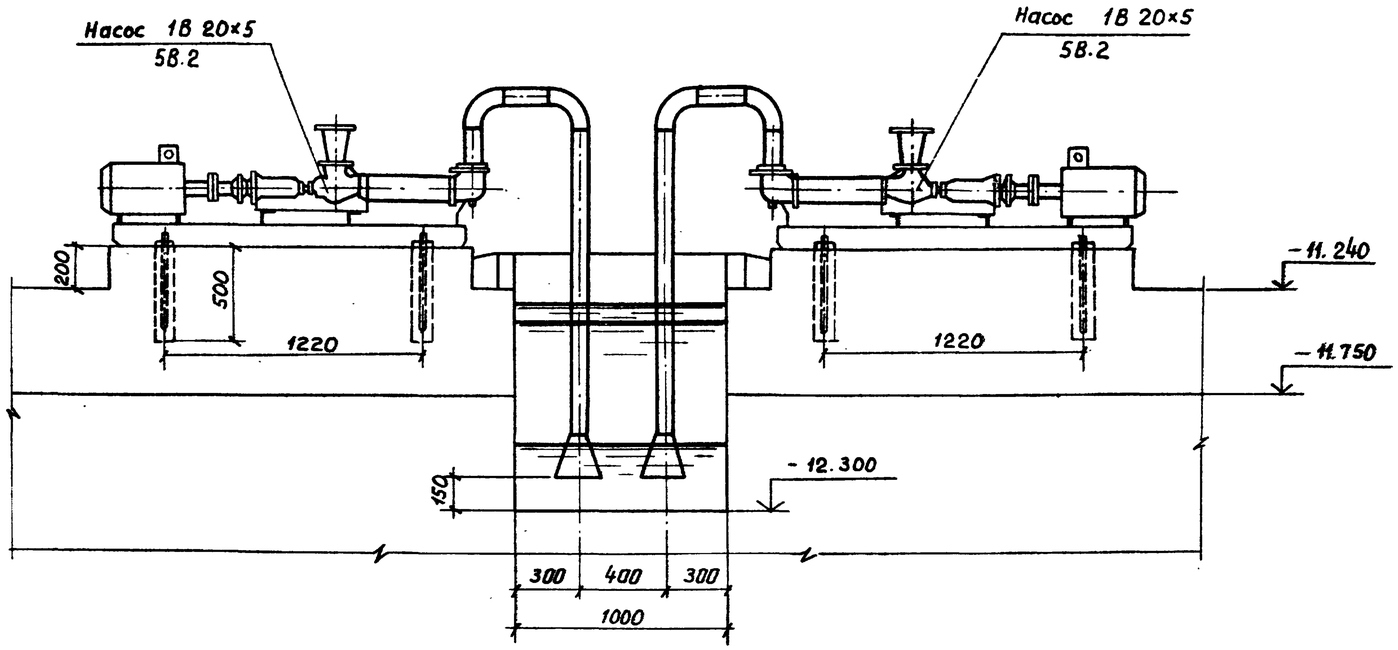

Разрез 1-1

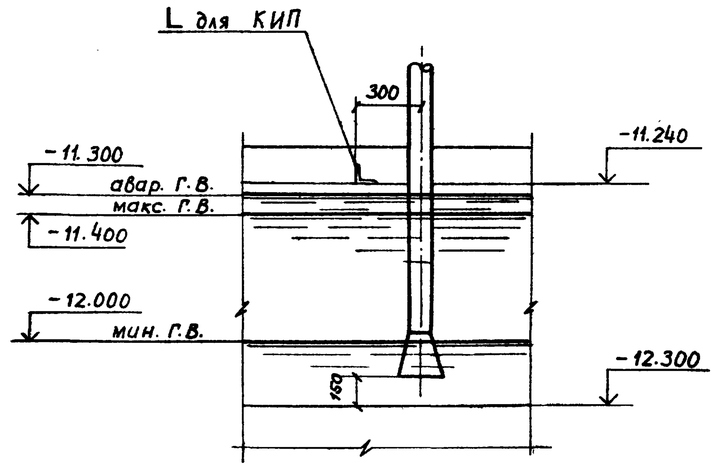

План

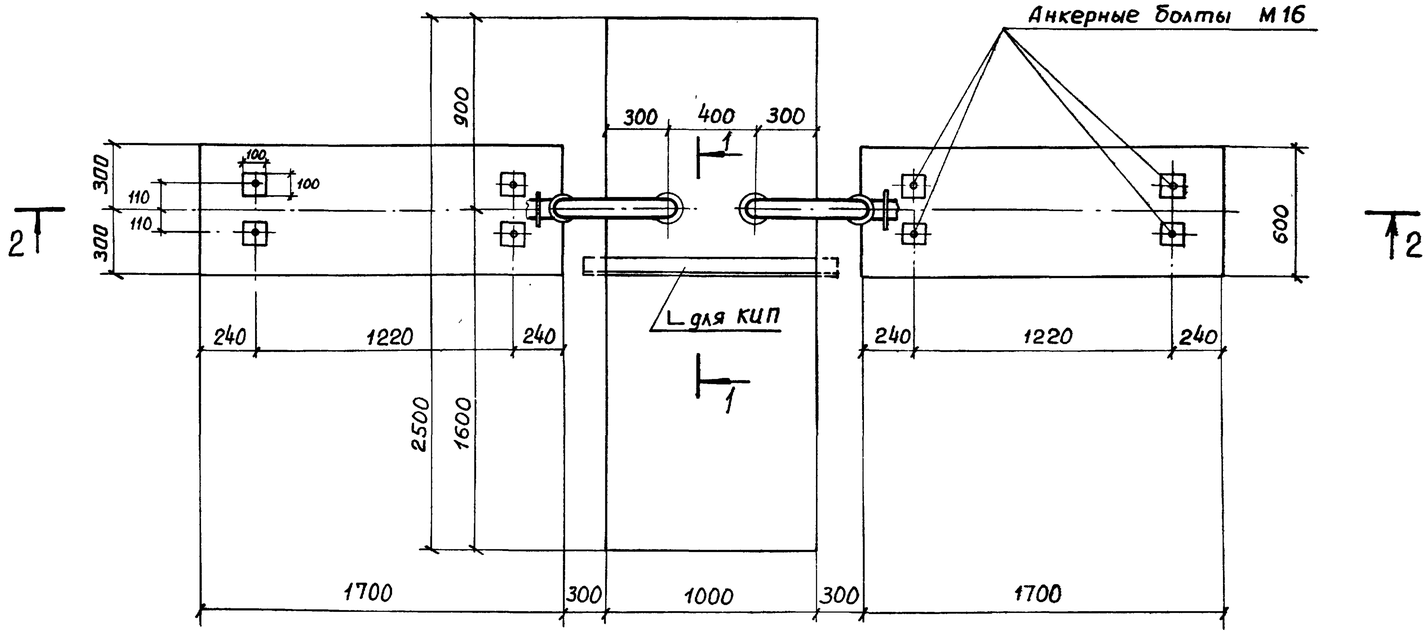

Привязан				416-9-17.83-ВК			
				Разгрузочное устройство с двумя вагоноопрокидывателями для разгрузки вагонов с углем грузоподъемностью до 134-т	Стадия	Лист	Листов
	ГИП	Симонов	26.10.83		Р	17	
	Н. контр.	Гурьянов					
	ГИП	Гурьянов		Установка системы В5,2	ТЕПЛОЭЛЕКТРОПРОЕКТ		
Инв. №	Ст. инж.	Иванова					

Копировал Качалина

Формат 22

3-4чтп ДУ-14.10.83