ТИПОВЫЕ ДЕТАЛИ И КОНСТРУКЦИИ ЗДАНИЙ И СООРУЖЕНИЙ

Серия ОВ-02-110/62

УНИФИЦИРОВАННЫЕ УЗЛЫ ПРОХОДА ВЫТЯЖНЫХ ВЕНТИЛЯЦИОННЫХ ШАХТ ЧЕРЕЗ ПОКРЫТИЯ ПРОМЫШЛЕННЫХ ЗДАНИЙ

РАБОЧИЕ ЧЕРТЕЖИ

МОСКВА 1962

6724

1172

Гл инженер ГИПРОТИС	Сергеев	Проверил инженер	Цветкова
Нач отдела ТИВ	Кацман	СОГЛАСОВАНО	
Гл инженер проекта	Смирнов	ОПС-1	Волков
			Трахтенгерц
		Проверил Рук. группы	Соловьянюк

ТИПОВЫЕ ДЕТАЛИ И КОНСТРУКЦИИ ЗДАНИЙ И СООРУЖЕНИЙ

Серия ОВ-02-110/62

УНИФИЦИРОВАННЫЕ УЗЛЫ ПРОХОДА ВЫТЯЖНЫХ ВЕНТИЛЯЦИОННЫХ ШАХТ ЧЕРЕЗ ПОКРЫТИЯ ПРОМЫШЛЕННЫХ ЗДАНИЙ

РАБОЧИЕ ЧЕРТЕЖИ

РАЗРАБОТАНЫ

Государственным институтом типового и экспериментального проектирования и технических исследований /ГИПРОТИС/

ВВЕДЕНЫ В ДЕЙСТВИЕ

приказом по ГИПРОТИСУ
за № 158 от 3 августа 1962 года

ЦЕНТРАЛЬНЫЙ ИНСТИТУТ ТИПОВЫХ ПРОЕКТОВ

МОСКВА 1962

Отпечатано в ЦИТП
г. Москва Спартаковская 2а

1172

08-02-110/62

содержание

Предисловие	стр 4
Общие указания	4-5
Чертежи	листы
Проход вытяжных труб через стаканы d=400, 700, 1000 и 1450 мм. Установка типа Т195÷Т1325 При высоте трубы до 2000 мм.	1
Проход вытяжных металлических труб через стакан d=400 мм. Установка типа Т195, Т235 и Т265. Общий вид и узлы.	2
Проход вытяжных металлических труб через стакан d=400 мм. Установка типа Т285 и Т320. Общий вид и узлы.	3
Установка типа Т195 и Т235. Звено трубы - М1.	4
Установка типа Т265 и Т285. Звено трубы - М1.	5
Установка типа Т195 и Т235. Утепленный клапан - М2.	6
Установка типа Т265 и Т285 Утепленный клапан - М2.	7
Проход вытяжных металлических труб через стакан d=700 мм. Установка типа Т375 и Т440 Общий вид и узлы.	8
Установка типа Т320 и Т375 Звено трубы - М1	9
Установка типа Т320 - Т375 Утепленный клапан - М2	10
Проход вытяжных металлических труб через стакан d=700 мм Установка типа Т495 и Т595. Общий вид и узлы.	11
Установка типа Т440 и Т495. Звено трубы - М1.	12
Установка типа Т440 и Т495. Утепленный клапан - М2	13
Проход вытяжных металлических труб через стакан d=1000 мм Установка типа Т660; Т775 и Т885 Общий вид и узлы.	14
Установка типа Т595; Т660. Звено трубы - М1.	15
Установка типа Т595 и Т660 Утепленный клапан - М2	16
Установка типа Т775 и Т885 Звено трубы - М1	17
Установка типа Т775 и Т885 Утепленный клапан - М2	18
Проход вытяжных металлических труб через стакан d=1450 мм. Установка типа Т1025 ш Т1325 Общий вид и узлы.	19

Москва 1962 г

Гипротис

Нач отд Тив Кацман

Гл инж пр Смирнов

ОВ-02-110/62

Установка типа Т1025 и Т1325.
Звено трубы - М1 20

Установка типа Т1025 и Т1325
Утепленный клапан - М2 21

Проход вытяжных металлических труб через стакан d=400, 700 и 1000
Установка типа Т195-I ÷ Т885-I.
При высоте трубы до 8000 мм. 22

Установка типа Т195, Т235, Т265, Т285, Т320.
Звено трубы - М1 23

Установка типа Т375-I; Т440-I; Т495-I; Т995-I.
Звено трубы - М1 24

Установка типа Т660-I, Т775-I; Т885-I
Звено трубы - М1 25

Проходы вытяжных металлических труб через стакан d 400, 700, и 1000.
Установка типа Т195-I ÷ Т885-I
Узлы крепления труб. 26

Проход вытяжных металлических труб через стакан d 400; 700, 1000 и 1450
Детали патрубка и колпака. 27

Проходы вытяжных асбестоцементных труб через стакан d=400 мм.
Установка типа Т215, Т265 и Т315.
Общий вид и спецификация. 28

Проход вытяжных асбестоценентных труб через стакан d 700 мм.
Установка типа Т354, Т414, Т514 и Т612.
Общий вид и спецификация. 29

Установка типа Т215, Т265 и Т315
Детали. 30

Установка типа Т364, Т414, Т514 и Т612
Детали 31

Установка типа Т215, Т265, Т315, Т364, Т414, Т515 и Т612.
Узел крепления трубы к опорному кольцу 32

Узлы управления и регулировки утепленным дроссель клапанам для установок типа Т195 ÷ Т1325 и Т195-I ÷ Т885-I 33

Узлы управления и регулировки утепленным дроссель - клапаном
Детали узлов 1÷5 34

Узлы управления и регулировки утепленным дроссель - клапаном.
Детали узлов 6÷8. 35

Узлы управления и регулировки утепленным дроссель - клапаном.
Детали узлов 9 и 10 36

Нач. отд. Тив	Каиман	
Гл. инж. пр.	Смирнов	

Гипротис Москва 1962г

ОВ-02-110/62

Предисловие

Серия ОВ-02-110/62 „Унифицированные узлы прохода вытяжных шахт через покрытия промышленных зданий"- разработана в соответствии с рабочими чертежами альбомов ПК-01-119 „Крупнопанельные железобетонные предварительно напряженные плиты для покрытий производственных зданий и унифицированными отверстиями для дефлекторов и зонтов размером 1,5х6м и 3х6м, и ПК-01-120 размером 1,5х12 и 3х12м

В отличие от выполненной Гипротис и утвержденной Главстройпроектом в 1960г серии ОВ-02-110„Проход вентиляционных труб через покрытия промышленных зданий (Типовые строительные разделки), разработанной для покрытий из железобетонных плит 1,5х6,0м по ГОСТ 7740-55, в данной серии в основу положены преднапряженные плиты длиной 6и12м и шириной 1,5х3 м.

Кроме того, дополнительно разработаны детали узлов прохода через покрытие круглых асбестоцементных плит

Серия ОВ-02-110/62 введена в действие приказом по Гипротису №158от 3 августа 1962г.

С вводом в действие Серии ОВ-02-110/62 – Серия ОВ-02-110 - аннулируется.

Общие указания

1 Чертежи „Унифицированных узлов прохода вытяжных шахт через покрытия промышленных зданий"- разработаны для покрытий из сборных железобетонных плит размером: 1,5х6; 3х6; 1,5х12 и 3х12м с унифицированными отверстиями диаметром: 400, 700, 1000 и 1450 мм в зависимости от диаметра труб, пропускаемых через плиты.

Диаметры отверстии в плитах мм	Диаметры труб, пропускаемых через плиты мм
400	195, 235, 265, 285, 320
700	375, 440, 495, 595
1000	660, 775, 885
1450*)	1025, 1325

*) кроме плит шириной 1,5м.

2. Для опирания труб приняты круглые железобетонные стаканы с внутренним диаметром, равным диаметру отверстий в плитах. Стаканы разработаны для плоской кровли и скатной кровли с уклоном 1:12.

3. Рабочие чертежи крупнопанельных железобетонных предварительно напряженных плит с отверстиями и стаканами для прохода вытяжных труб разработаны в сериях ПК-01-119 и ПК-01-120

4. Крепление стакана к плите производится путем приварки закладных частей стакана и плиты.

5. При подсчете нагрузок на плиты учтены веса: дефлекторов и зонтов, труб высотой до 2 и 8 м, звена трубы с утеплителем и клапаном, а также стакана и набетонки.

6. Трубы устанавливаются при максимальной высоте:
а) до 2м - с дефлекторами и зонтами диаметром от 195÷1325 - без устройства расчалок и косынок;
б) до 8м – с дефлекторами диаметром 235÷595 и зонтами 195÷885 с устройством расчалок и косынок.

7 Диаметры для металлических труб приняты по действующей нормали НР-162-56 и соответствуют диаметрам принятым в сериях:
а) ОВ-02-123 „Зонты и дефлекторы для вентиляционных систем" диаметром от 235 – 885мм и зонтов диаметрами от 195 до 1025мм;
б) ОВ-02-132 „Дефлекторы для вентиляционных систем диаметром 1025и 1325 мм"

8 В нижней части вытяжной трубы предусмотрена установка (в случае необходимости) утепленного дроссель-клапана, управляемого фонарной ручной лебедкой с помощью троса и блоков (листы 2-21)

9. Кроме разработанного в чертежах ручного управления утепленным дроссель-клапаном может применятся - дистанционное

10. При постоянной работе вытяжной трубы - утепленный клапан и зонт над ней не устанавливаются.

11. Наружные стенки трубы теплоизолируются войлоком на битумной обмазке с оберткой миткалем. Минимальная толщина изоляции 20мм (листы 1,2,3,8,11,14,19).

12. При повышенной влажности под покрытием следует теплоизолировать все пространство между трубой и стаканом.

13. Для организованного отвода образующегося на внутренней поверхности трубы конденсата в нижней ее части предусмотрен желоб с муфтой d= 1/2".

14. Для присоединения к вытяжным трубам воздуховодов предусмотрен специальный патрубок (лист 27).

15. В работе приведены также рабочие чертежи прохода через покрытие асбестоцементных труб диаметром от 215 до 612 мм в соответствии с ГОСТом 1839-48 (листы 28÷32).

16. Для опирания металлических труб предусмотрен опорный фланец, который крепится к стакану, с помощью анкерных болтов. Сверловку отверстий во фланце следует производить по болтам стакана (серия ПК-01-119).

17. Крепление асбестоцементной трубы производится на подвесках с использованием опорного фланца(лист 32).

18. Все металлические детали должны быть окрашены масляной краской, а в тех случаях, когда через трубы выбрасываются агрессивные смеси, внутренние поверхности труб должны быть покрыты устойчивыми антикоррозийными красками

19. Монтажные узлы крепления к строительным конструкциям блоков и лебедки для управления дроссель-клапаном даны на листах 33-36.

20. При применении в проектах типовых узлов прохода через покрытия следует ограничиваться схематическим их изображением с указанием типа и шифра серии

Например: $\frac{T440}{ОВ-02-110/62}$

где Т440 - тип узла с трубой d=440
ОВ-02-110/62 шифр серии.

21. Крепление концов расчалок к покрытию производится между продольными ребрами плит Установка расчалок должна производится по возможности под одинаковыми углами.

22. Подбор типов узлов производится по приведенным таблицам 1, 2, 3.

Нач. отд. Ти В	Кацман		
Гл. инж. пр.	Стирнов		

Гипротис

Москва 1962г

Таблица 1

Данные по подбору узлов для металлических труб при Н трубы до 2000мм

Тип установки	d трубы мм	d стакана мм	С дефлектором		С зонтом	
			Общий вес кг	№№ листов	Общий вес кг	№№ листов
Т 195	195	400	—	—	24,8	1,2,4,6,27
Т 235	235		32,5	1,2,4,6,27	—	—
Т 265	265		—	—	30,0	1,2,5,7,27
Т 285	285		39,0	1,3,5,7,27	—	—
Т 320	320		—	—	35,5	1,3,9,10,27
Т 375	375	700	66,5	1,8,9,10,27	—	—
Т 440	440		—	—	44,8	1,8,12,13,27
Т 495	495		76,0	1,11,12,13,27	52,5	1,11,12,13,27
Т 595	595		123,0	1,11,15,16,27	85,6	1,11,15,16,27
Т 660	660	1000	157,5	1,14,15,16,27	111,7	1,14,15,16,27
Т 775	775		181,5	1,14,17,18,27	127,4	1,14,17,18,27
Т 885	885		214,7	1,14,17,18,27	143,0	1,14,17,18,27
Т 1025	1025	1450	335,0	1,19,20,21,27	166,0	1,19,20,21,27
Т 1325	1325		483,5	—	—	—

Таблица 2

Данные по подбору узлов для металлических труб при Н трубы до 8000 мм

Тип установки	d трубы мм	d стакана мм	Вес кг	№№ листа
Т195-I÷Т320-I	195÷320	400	24,8÷35,5	22,23,26,27
Т235-I÷Т285-I	235÷285		36÷40,4	
Т440-I	440	700	44,8	22,24,26,27
Т375-I÷Т595-I	375÷595		56,7÷110,0	
Т495-I÷Т885-I	495÷885	1000	85,6÷143,0	22,25,26,27

Таблица 3

Данные по подбору узлов для асбестоцементных труб при Н трубы = 3400 мм

Тип установки	d трубы мм	d стакана мм	Без дефлектора и зонта	
			Общий вес кг	№№ листов
Т215	215	400	63,4	
Т265	265		81,0	
Т315	315		102,7	28,30,32
Т364	364	700	139,5	
Т414	414		163,5	
Т514	514		222,0	
Т612	612		265,0	29,31,32

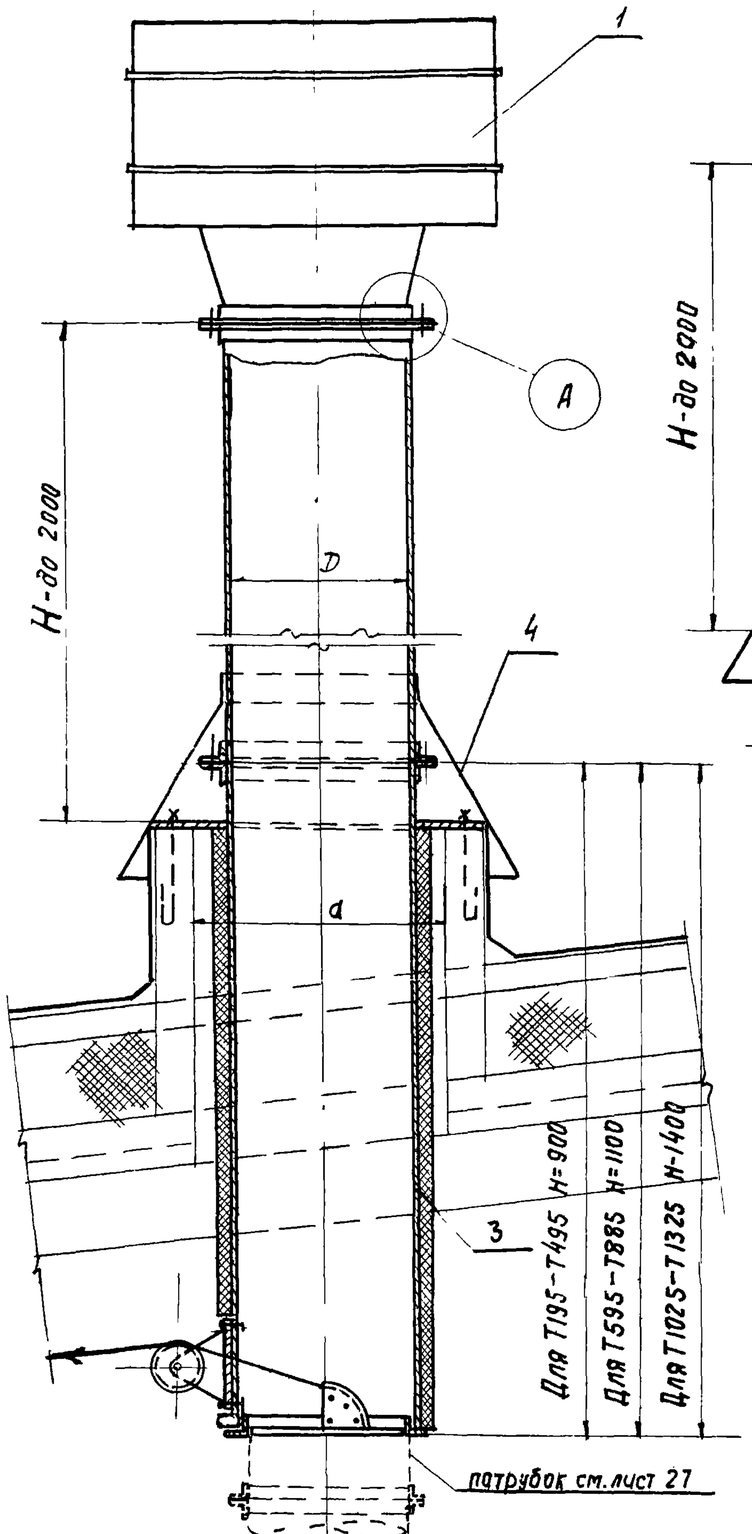

Установка вытяжной трубы с дефлектором

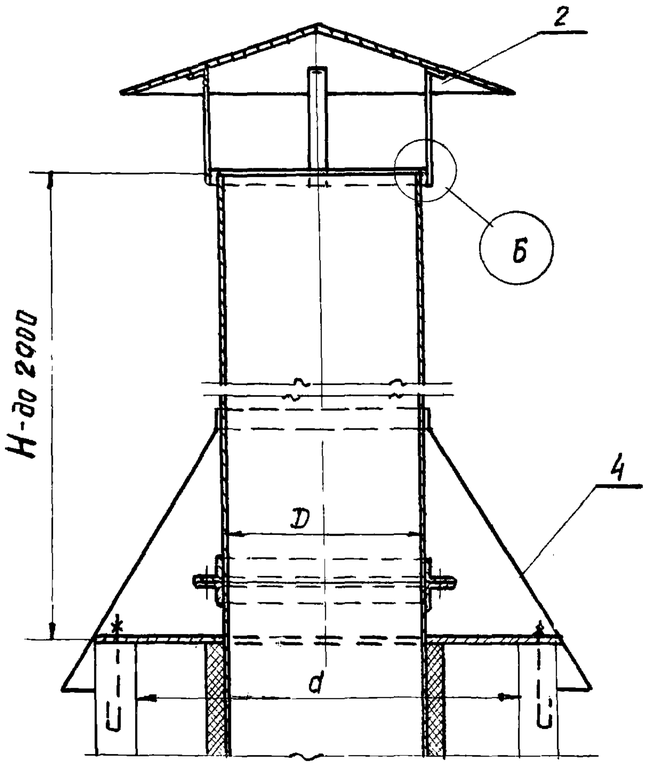

Установка вытяжной трубы с зонтом

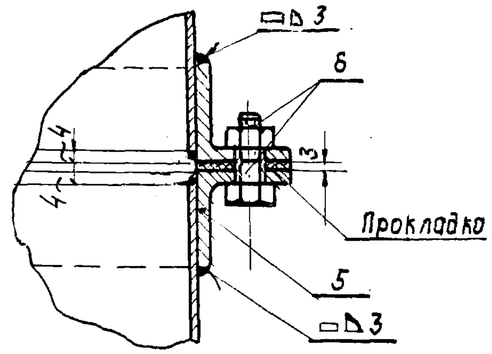

А

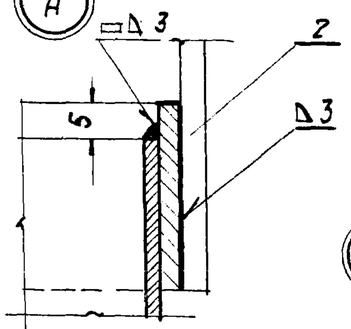

Б

Тип установки	d стакана	D трубы	Тип	Вес, кг	Серия	Тип	Вес, кг	Серия	Вес, кг	N лист	лист	Вес, кг	d вн.	L	Вес, кг	Размер	Кол. шт	Вес, кг
	Размер в мм		1. Дефлектор			2. Зонт			3 Звено трубы		4 Колпак ст 3 δ=0,5		5 Фланец *)			6. Болт с гайкой		
Т1325	1450	1325	Т35	336,15	08-02-132	—	—	—	124,91	20	см лист 27	4,4	1330	40×4	10,3	М10×30	22	0,79
Т1025		1025	Т34	207,4		Т10	38,42	08-02-123	97,95	20		5,2	1030	36×4	7,18	М10×30	16	0,43
Т885	1000	885	Т33	102,41	08-02-123	Т9	30,55		80,13	17		2,8	890	36×4	6,23	М10×30	16	0,43
Т775		775	Т32	79,39		Т8	25,39		75,5	17		2,1	780	32×4	4,80	М8×25	12	0,24
Т660		660	Т31	62,1		Т7	16,32		73,76	15		1,4	665	32×4	4,10	М8×25	12	0,24
Т595	700	595	Т30	51,2		Т6	13,91		53,51	15		1,6	600	32×4	3,70	М8×85	10	0,2
Т495		495	Т29	34,1	08-02-123	Т5	10,67		27,28	12		9,0	500	28×3	2,06	М6×25	10	0,11
Т440		440	—	—	—	Т4	6,65		24,55	12		9,4	—	—	—	—	—	—
Т375		375	Т28	19,42	08-02-123	—	—	—	36,38	9		6,2	380	25×3	1,39	М6×25	8	0,088
Т320	400	320	—	—	—	Т3	4,12	08-02-123 Л1-5	22,14	9		4,3	—	—	—	—	—	—
Т285		285	Т27	11,40	08-02-123	—	—	—	18,99	5		3,8	290	25×3	1,07	М6×25	8	0,088
Т265		265	—	—	—	Т2	3,16	08-02-123 Л1-5	18,33	5		3,9	—	—	—	—	—	—
Т235		235	Т26	8,25	08-02-123	—	—	—	17,45	4		3,9	240	25×3	0,90	М6×25	6	0,066
Т195		195	—	—	—	Т1	2,07	08-02-123 Л.1-5	16,67	4		3,8	—	—	—	—	—	—

Спецификация

*) Фланцы приняты по нормалям стд 5/53-5178

ТД 1962	Проход вытяжных труб через стаканы d 400, 700, 1000 и 1450 мм. Установка типа Т195÷Т1325, при высоте трубы до 2000 мм	08-02-110/62	Лист 1

Нач. отд. Тив	Кацман		
Гл. инж. пр.	Смирнов		
Исполнитель	Соколова		
Гипротис		Москва 1962г	

1172

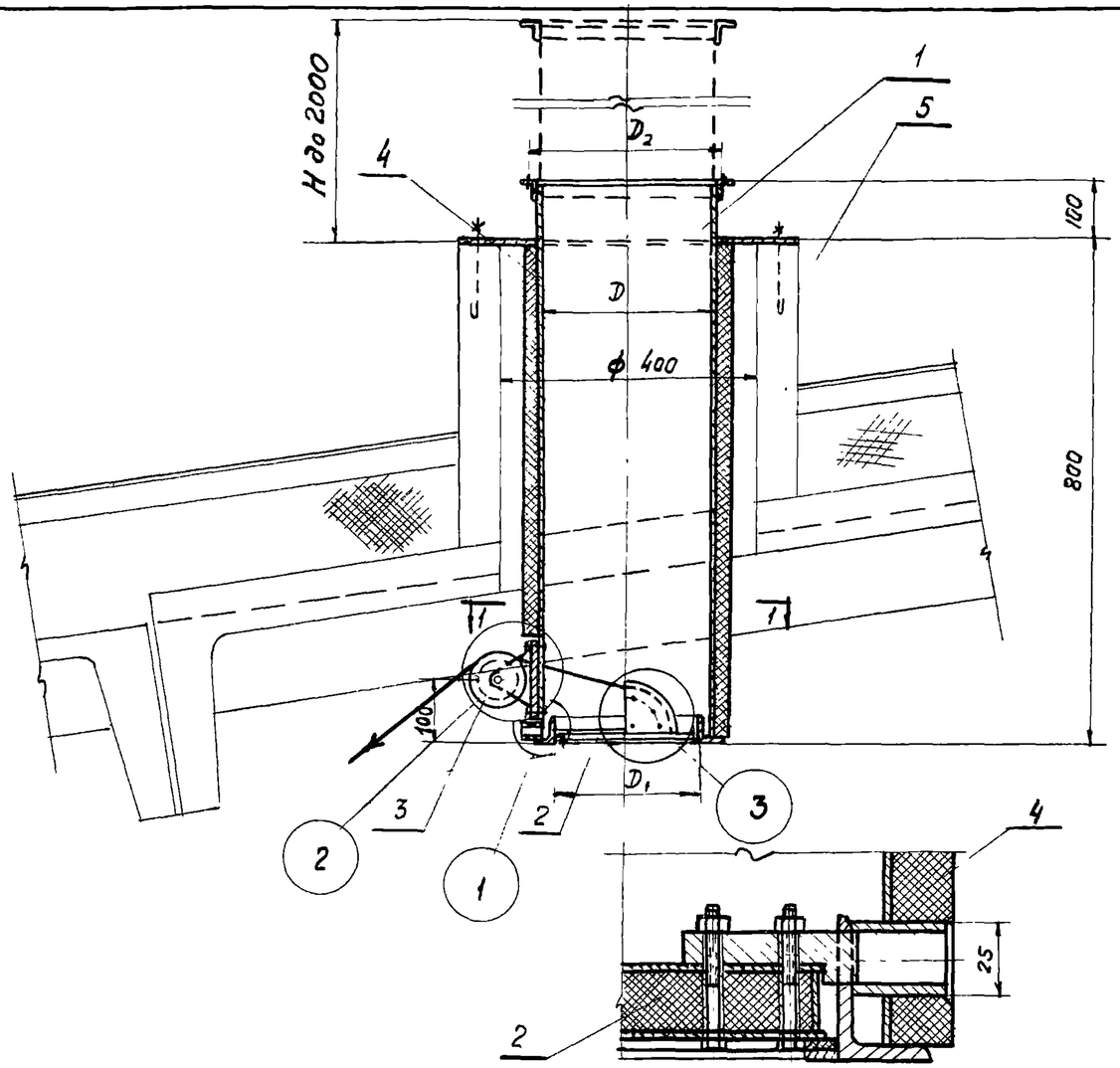

по а-а (повернуто)
м 1:2

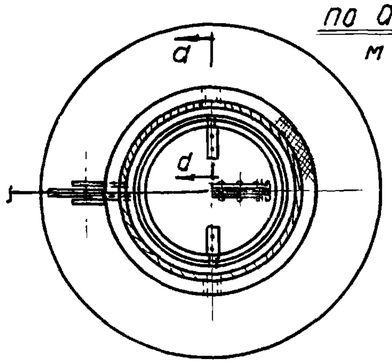

по 1-1
м 1:10

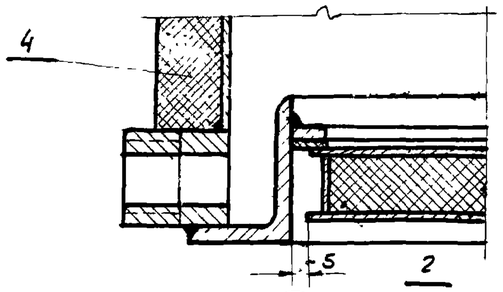

1
м 1:2

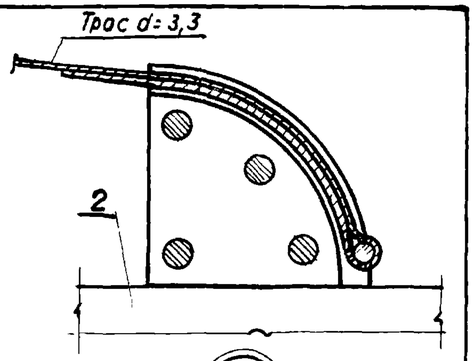

3
м 1:2

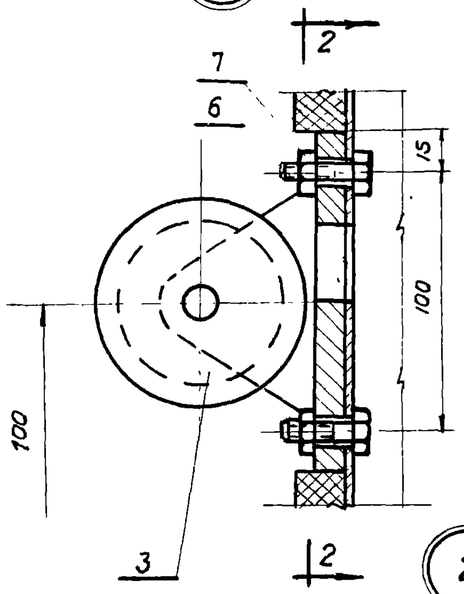

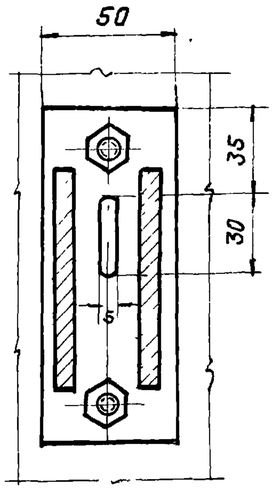

2
по 2-2
м 1:2

Примечание

Размеры Д; Д₁, Д₂ даны на листе 4

Общий вес				22,75	24,33	26,99		
7	—	Гайка М10	2	0,022	0,022	0,022		ГОСТ 5929-51
6	—	Болт М10×20	2	0,048	0,048	0,048		ГОСТ 7798-57
5	М5	Стакан тип СШ-40	1	—	—	—		ПК-01-119
4	М4	Утеплитель	1	2,7	3,0	3,6	См. общ. указан. п. 11	
3	М3	Блок (БВО-II)	1	1,87	1,87	1,87	39-40	ОВ-02-124
2	М2	Утепленный клапан	1	1,44	1,86	2,72	6,7	
1	М1	Звено трубы	1	16,67	17,45	18,33	4,5	
N поз.	Обозначен.	Наименование	Кол. шт.	Т195	Т235	Т265	N листа	Примечание.
				Вес, кг				

Спецификация.

ТД 1962	Проход вытяжных металлических труб через стакан d=400 мм. Установка типа Т195, Т235 и Т265. Общий вид и узлы.	ОВ-02-110/62 Лист 2

Нач. отд. Т и В	Кацман		
Гл. инж. пр.	Смирнов		
Исполнитель	Соколова	Соколова	

Гипротис

Москва 1962г.

1172

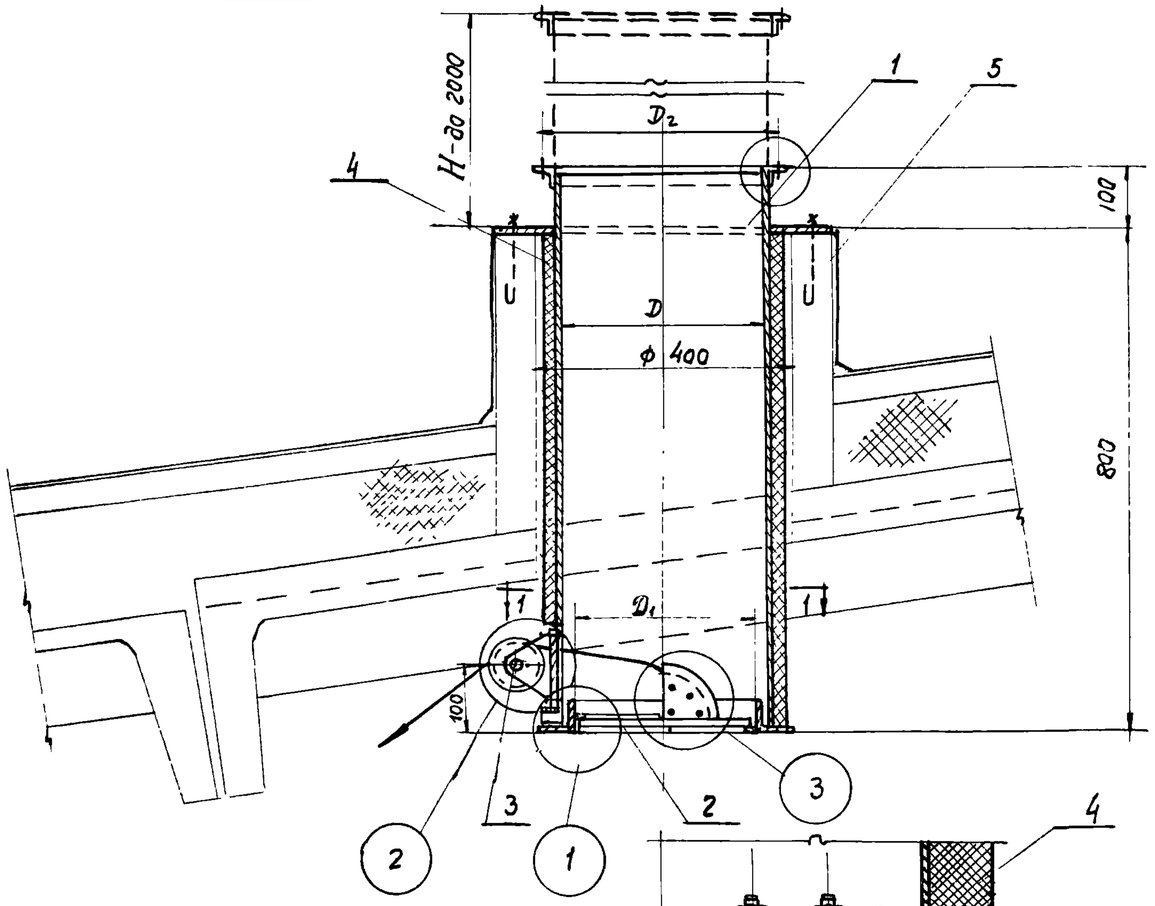

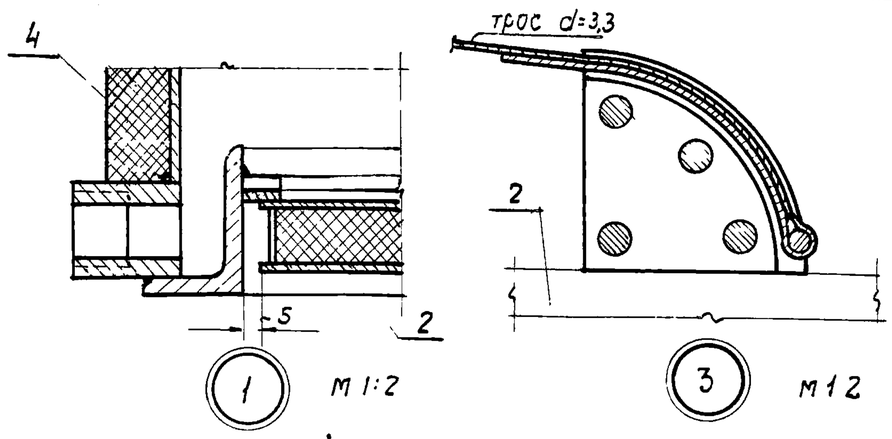

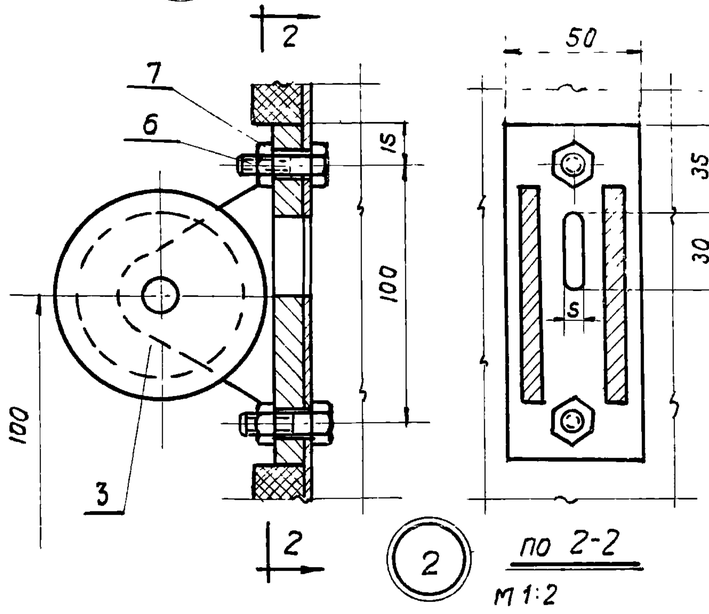

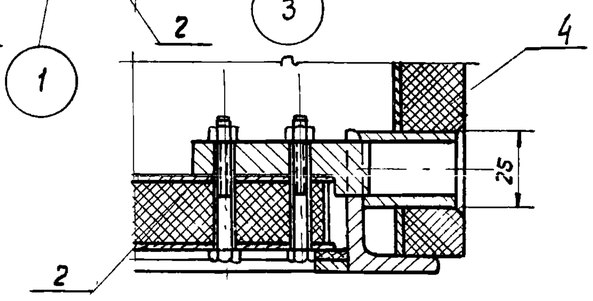

по а-а (повернуто)
М 1:2

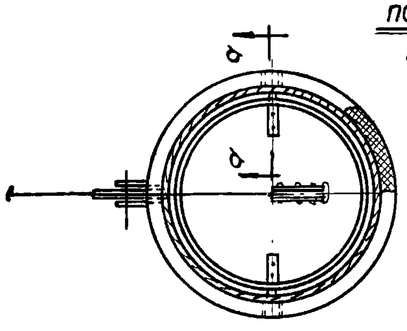

по 1-1
М 1:10

Примечание.
Размеры Д; Д₁; Д₂ даны на листе 5

Общий вес				27,63	31,38		
7	—	Гайка М10	2	0,022	0,022		ГОСТ 5909-51
6	—	Болт М 10×20	2	0,048	0,048		ГОСТ 7790-57
5	М5	Стакан тип СШ-40	1	—	—		ПК-01-119
4	М4	Утеплитель	1	3,6	4,2	См общ указан п 11	
3	М3	Блок (Б60-II)	1	1,87	1,87		ОВ-02-124
2	М2	Утепленный клапан	1	3,1	3,1	7,10	
1	М1	Звено трубы	1	18,99	22,14	5,9	
N поз.	обозначение	Наименование	Кол. шт.	Т285	Т320	N листа	Примечание
				Вес, кг			

Спецификация

ТД 1962

Проход вытяжных металлических труб через стакан d=400 мм
Установка типа Т285 и Т320.
Общий вид и узлы.

ОВ-02-110/62

Лист 3

1172

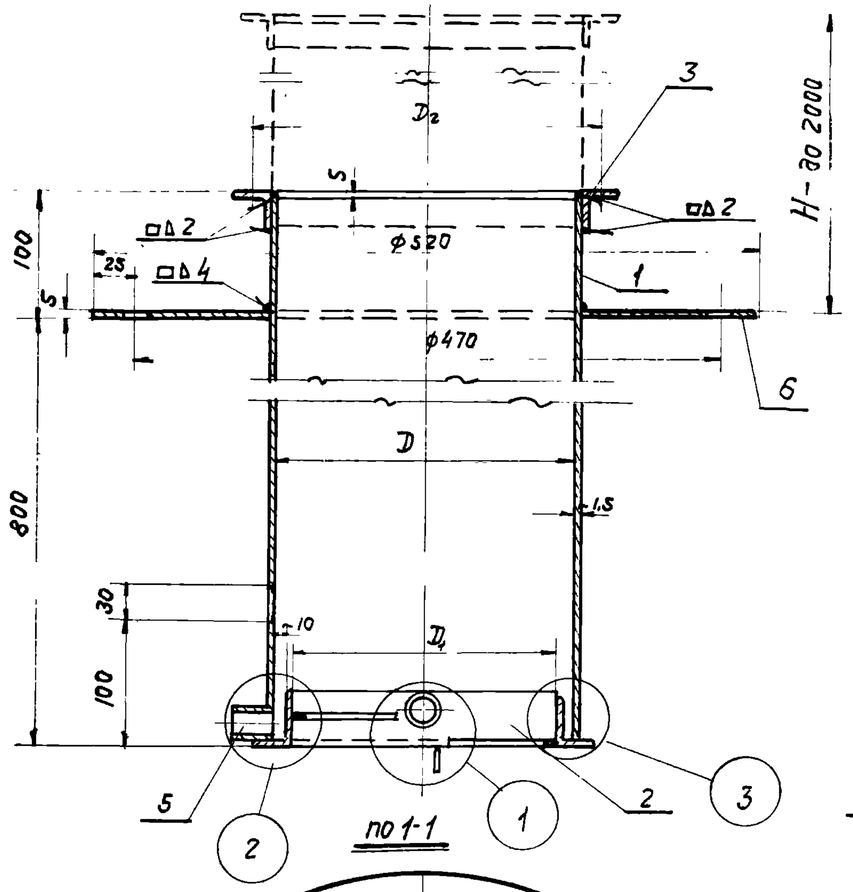

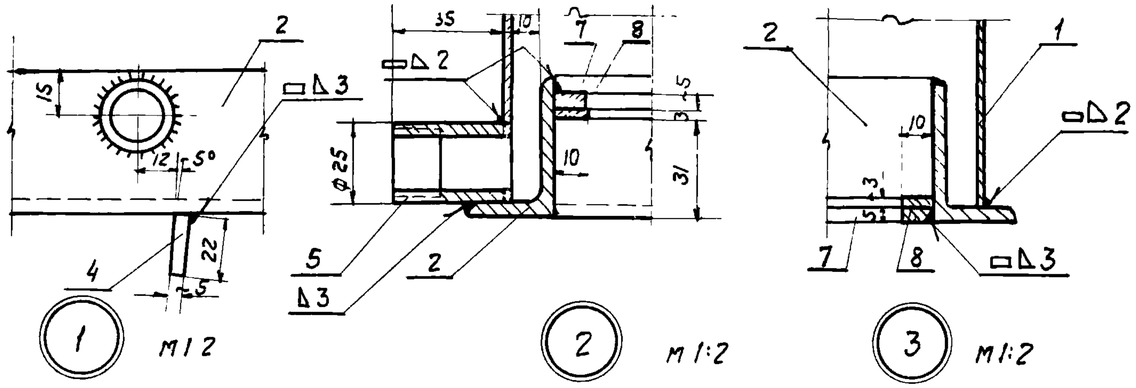

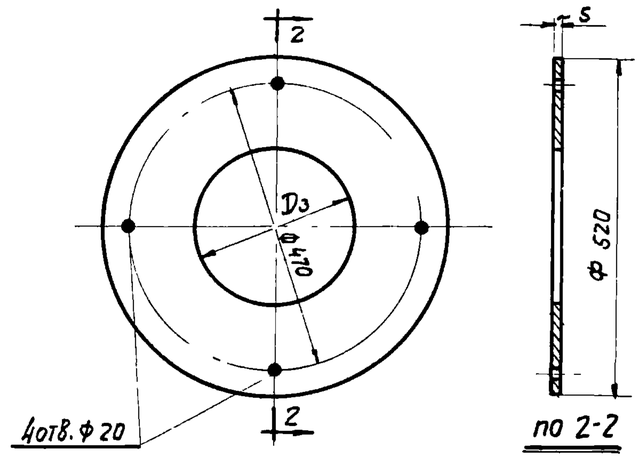

Примечание.
Опорное кольцо (эл.6) приварить после установки и приварки фланца (эл.3).

Таблица размеров

Тип установки	Размеры в мм			
	D	D_1	D_2	D_3
Т 195	195	167	225	200
Т 235	235	207	270	240

Элем. 6 Опорное кольцо

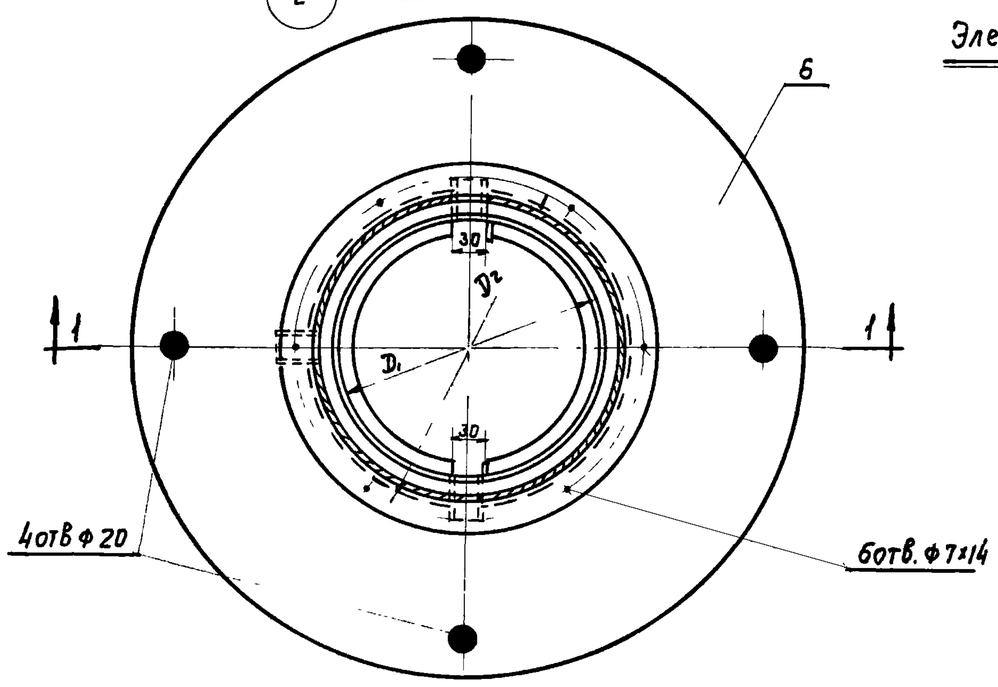

План М 1:5

N элемента	Наименование	Материал	Сортамент	Размер Т195	Размер Т235	Кол. шт.	Вес, кг Т195 1шт	Вес, кг Т195 общ.	Вес, кг Т235 1шт.	Вес, кг Т235 общ.	Примечание
						Общий вес		16,67	–	17,45	
8	Прокладка	Резина	-10×3	ℓ=220	ℓ=320	2	0,007	0,014	0,01	0,02	
7	Полукольцо	Ст.3	Ст. лист δ=5	ℓ=220	ℓ=320	2	0,086	0,17	0,13	0,26	
6	Опорное кольцо	Ст.3	Ст. лист δ=5	d=200/520	d=240/520	1	7,2	7,2	6,55	6,55	
5	Муфта 3/4"	Ст.3	—	—	—	3	0,11	0,33	0,11	0,33	ГОСТ 8966-59
4	Ограничитель	Ст.3	-22×5	ℓ=35	ℓ=35	2	0,03	0,06	0,03	0,06	
3	Фланец	Ст.3	L25×25×3	ℓ=675	ℓ=800	1	0,76	0,76	0,90	0,90	
2	Рама клапана	Ст.3	L45×28×4	ℓ=610	ℓ=740	1	1,34	1,34	1,63	1,63	
1	Воздуховод	Ст.3	Ст. лист δ=1,5	F=0,55	F=0,66	1	6,4	6,4	7,7	7,7	

Спецификация материалов

ТД 1962

Установка типа Т195 и Т235.
Звено трубы-М1

08-02-110/62
Лист 4

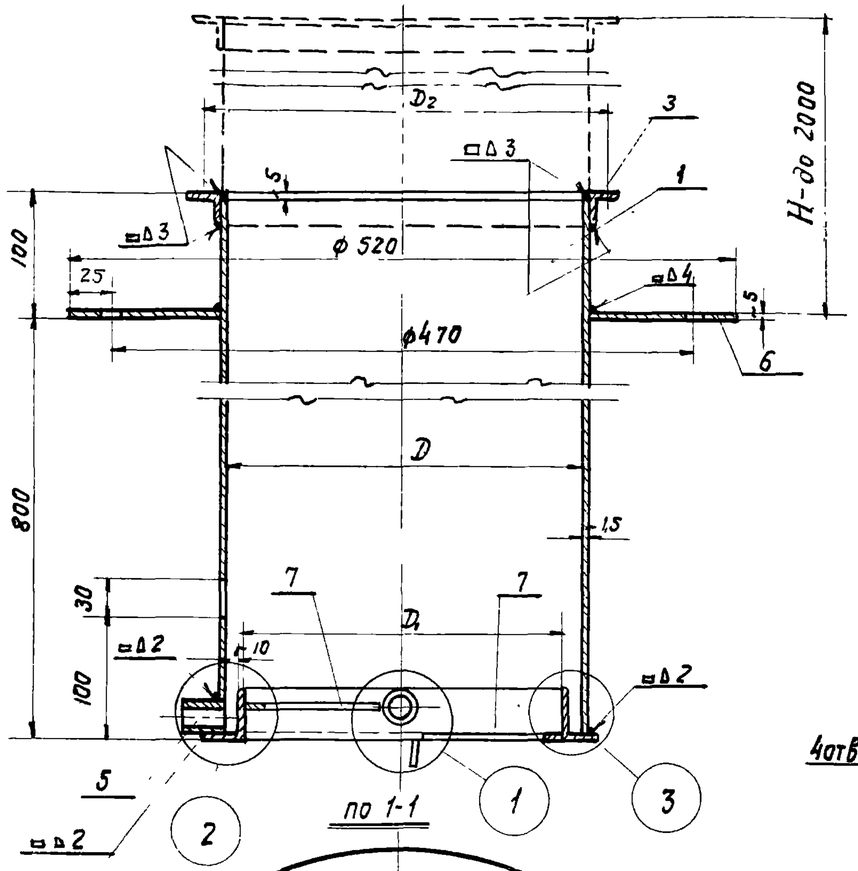

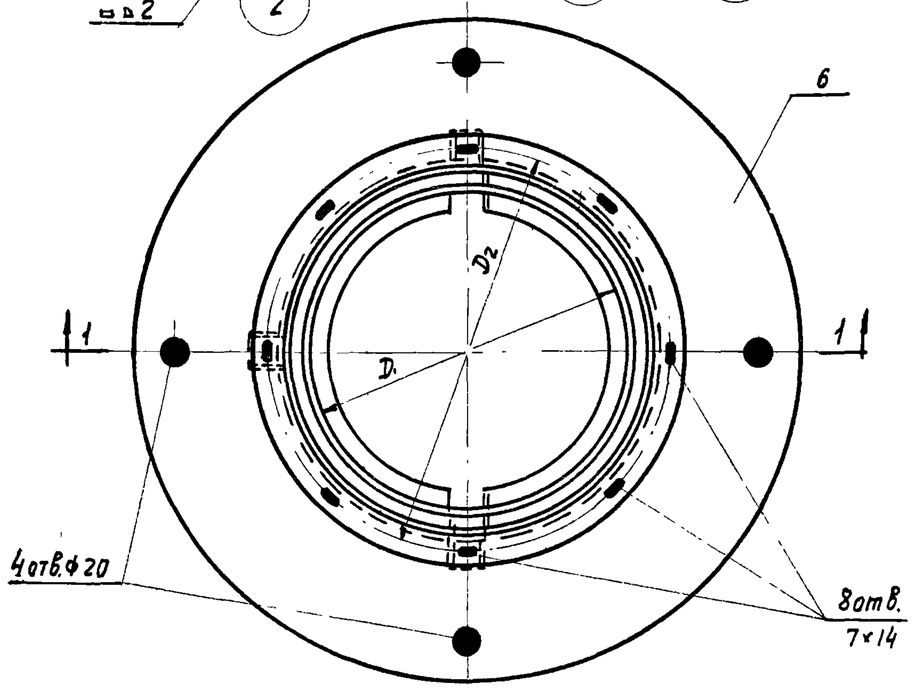

План м 1:5

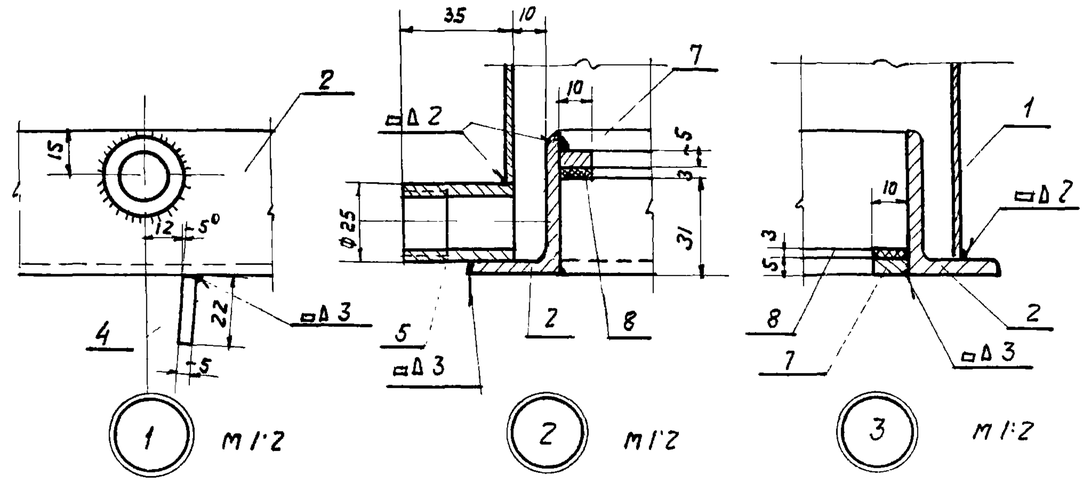

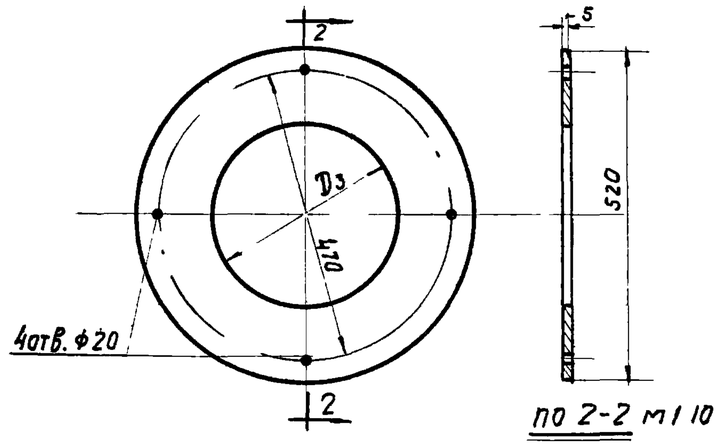

Элем 6 Опорное кольцо.

Таблица размеров

Тип установки	Размеры в мм			
	D	D_1	D_2	D_3
Т265	265	237	295	270
Т285	285	257	320	290

Примечание.

Опорное кольцо (эл.6) приварить после установки и приварки фланца (эл.3).

N элемента	Наименование	Материал	Сортамент	Размер Т265	Размер Т285	Кол. шт.	Вес, кг 1шт Т265	Вес, кг общ Т265	Вес, кг 1шт Т285	Вес, кг общ Т285	Примечание
					Общий вес			18,33		18,99	
8	Прокладка	Резина	-10×3мм	e=308	e=384	2	0,01	0,02	0,01	0,02	
7	Полукольцо	Ст.3	ст. лист δ=5	e=308	e=384	2	0,14	0,28	0,15	0,3	
6	Опорное кольцо	Ст.3	ст. лист δ=5	d=270/520	d=290/520	1	6,1	6,1	5,75	5,75	
5	Муфта 3/4"	Ст.3	—	—	—	3	0,11	0,33	0,11	0,33	ГОСТ8966-59
4	Ограничитель	Ст.3	-22×5	e=35	e=35	2	0,03	0,06	0,03	0,06	
3	Фланец	Ст.3	L25×3	e=895	e=955	1	1,01	1,01	1,07	1,07	
2	Рама клапана	Ст.3	L45×28×4	e=830	e=985	1	1,83	1,83	2,16	2,16	
1	Воздуховод	Ст.3	ст. лист δ=1,5	F=0,75	F=0,80	1	8,7	8,7	9,3	9,3	

Спецификация материалов.

ТД 1962

Установка типа Т265 и Т285.
Звена трубы - М1.

08-02-110/62

Лист 5

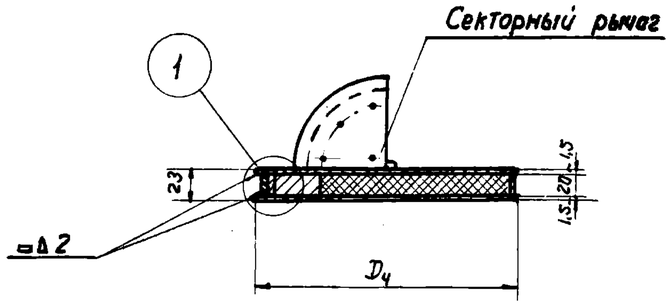

по 1-1

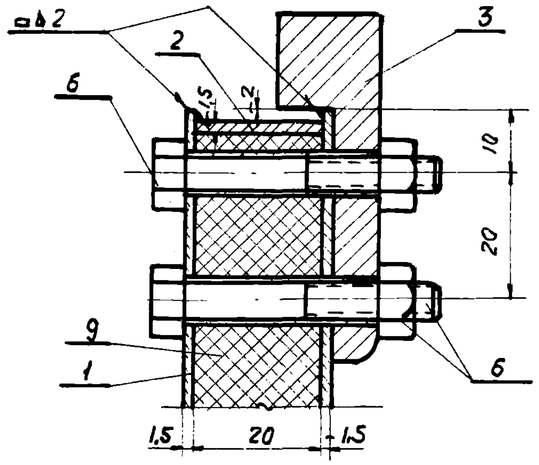

а-а
М 1:1

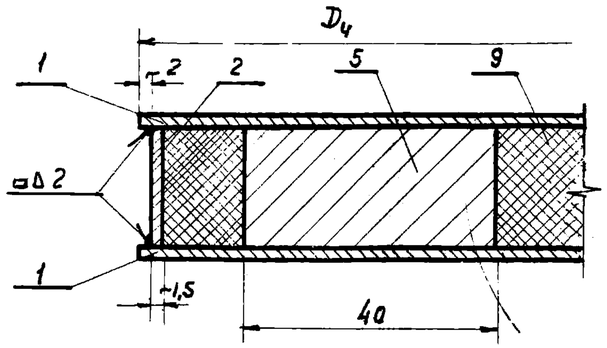

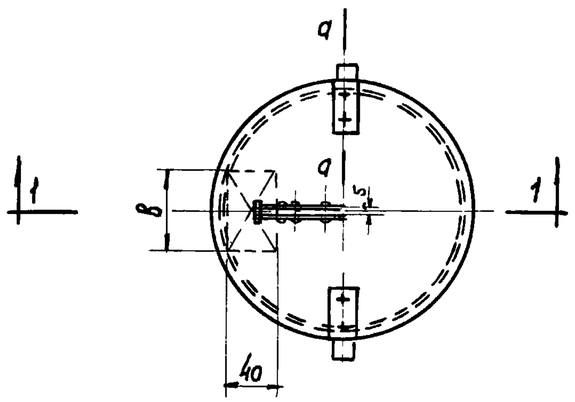

План
М 1:5

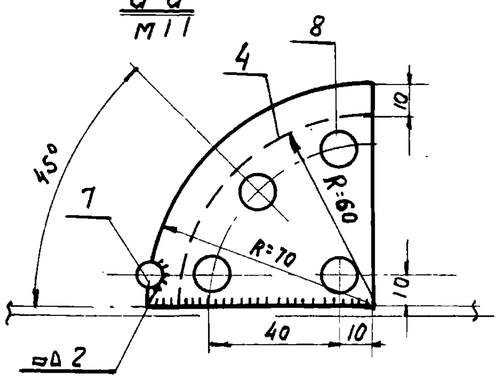

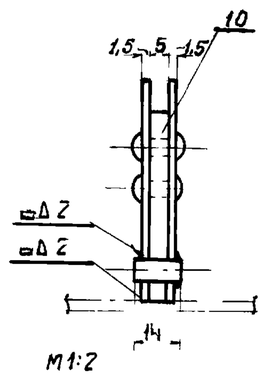

М 1:2

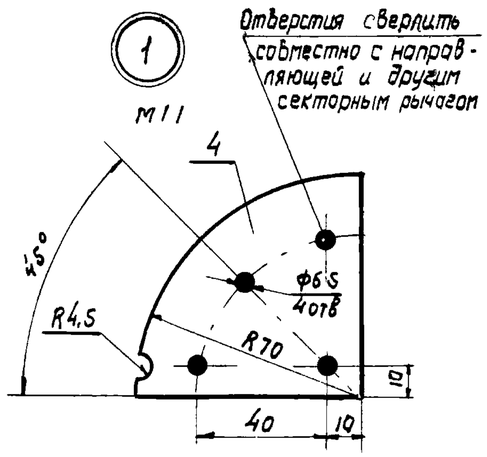

Таблица размеров

Тип установки	Размеры в мм	
	Дч	в
Т195	157	50
Т235	197	64

Секторный рычаг в сборе

N элемента	Наименование	Материал	Сортамент	Размер Т195	Размер Т235	Кол. шт.	Вес, кг 1 шт Т195	Вес, кг Общ. Т195	Вес, кг 1 шт. Т235	Вес, кг Общ. Т235	Примечание
						Общий вес	—	1,44	—	1,86	
10	Направляющая	Ст.3	-60×5	—	—	1	0,140	0,148	0,142	0,148	
9	Утеплитель	шлакоВата	δ=20	—	—	1	0,095	0,015	0,145	0,145	
8	Заклепка	Ст.3	•Ф6	ℓ=14	ℓ=14	4	0,0046	0,0184	0,0046	0,0184	ГОСТ 1187-41
7	Ось	Ст 3	•Ф8	ℓ=14	ℓ=14	1	0,0054	0,0054	0,0054	0,0054	
6	Болт с гайкой	Ст.3	—	М6×45	М6×45	4	0,0145	0,058	0,0145	0,058	ГОСТ 7798-57 ГОСТ 5929-51
5	Контргруз	Ст.3	-40×20	ℓ=50	ℓ=64	1	0,314	0,314	0,4	0,4	
4	Секторный рычаг	Ст.3	ст. лист δ=1,5	70×70	70×70	2	0,044	0,088	0,044	0,088	
3	Полуось Р12	Ст.3	•Ф16	—	—	2	0,06	0,12	0,06	0,12	ОВ-02-111
2	Полоса	Ст.3	-20×1,5	ℓ=494	ℓ=620	1	0,116	0,116	0,146	0,146	
1	Полотно клапана	Ст.3	ст. лист δ=1,5	Д=157	Д=197	2	0,24	0,48	0,37	0,74	

Спецификация материалов.

ТД 1962

Установка типа Т195 и Т235
Утепленный клапан-М2.

ОВ-02-110/62

Лист 6

1172

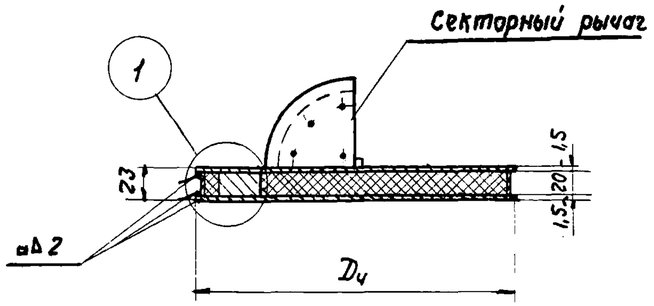

по 1-1

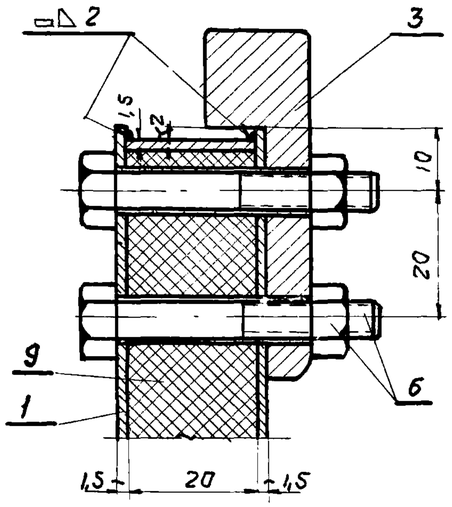

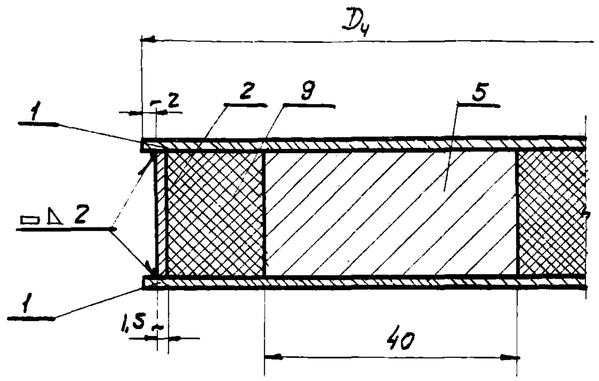

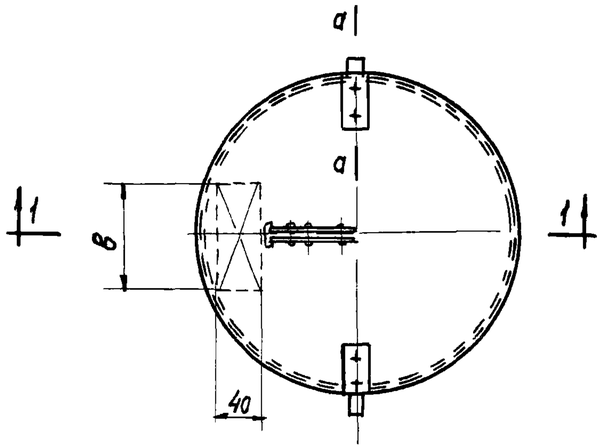

План м 1:5

а-а
м 1:1 (повернуто)

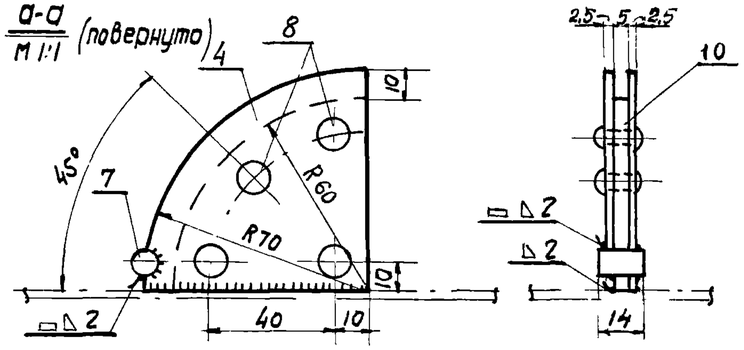

1
м 1:1

Отверстия сверлить совместно с направляющей и другим секторным рычагом

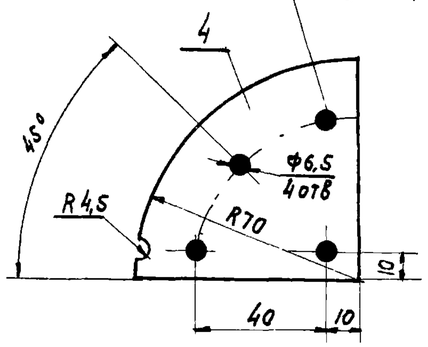

Таблица размеров

Тип установки	Размеры в мм	
	$D_ч$	в
Т265	227	64
Т285	247	89

Секторный рычаг в сборе м 1:2 — Общий вес: — / 2,72 / — / 3,1

N элемента	Наименование	Материал	Сортамент	Размер Т265	Размер Т285	Кол. шт.	Вес, кг: 1 шт Т265	Вес, кг: Общ Т265	Вес, кг: 1 шт Т285	Вес, кг: Общ Т285	Примечание
10	Направляющая	Ст.3	-60×5	—	—	1	0,142	0,142	0,142	0,142	
9	Утеплитель	шлаковата	б=20	—	—	1	0,197	0,197	0,234	0,234	
8	Заклепка	Ст.3	•ф6	l=14	l=14	4	0,0046	0,0184	0,0046	0,0184	ГОСТ 1187-41
7	Ось	Ст.3	•ф8	l=14	l=14	1	0,0054	0,0054	0,0054	0,0054	
6	Болт с гайкой	Ст.3	—	М6×45	М6×45	4	0,145	0,58	0,145	0,58	ГОСТ 7790-57 ГОСТ 5909-51
5	Контргруз	Ст.3	-40×20	l=64	l=89	1	0,4	0,4	0,56	0,56	
4	Секторный рычаг	Ст.3	ст. лист б=1,5	70×70	70×70	2	0,044	0,088	0,044	0,088	
3	Полуось Р12	Ст.3	•ф16	—	—	2	0,06	0,12	0,06	0,12	ОВ-02-111
2	Полоса	Ст.3	-20×1,5	l=710	l=176	1	0,168	0,168	0,183	0,183	
1	Полотно клапана	Ст.3	ст. лист б=1,5	D=227	D=247	2	0,5	1,0	0,6	1,2	

Спецификация материалов.

ТД 1962

Установка типа Т265 и Т285.
Утепленный клапан М2.

ОВ-02-110/62

Лист 7

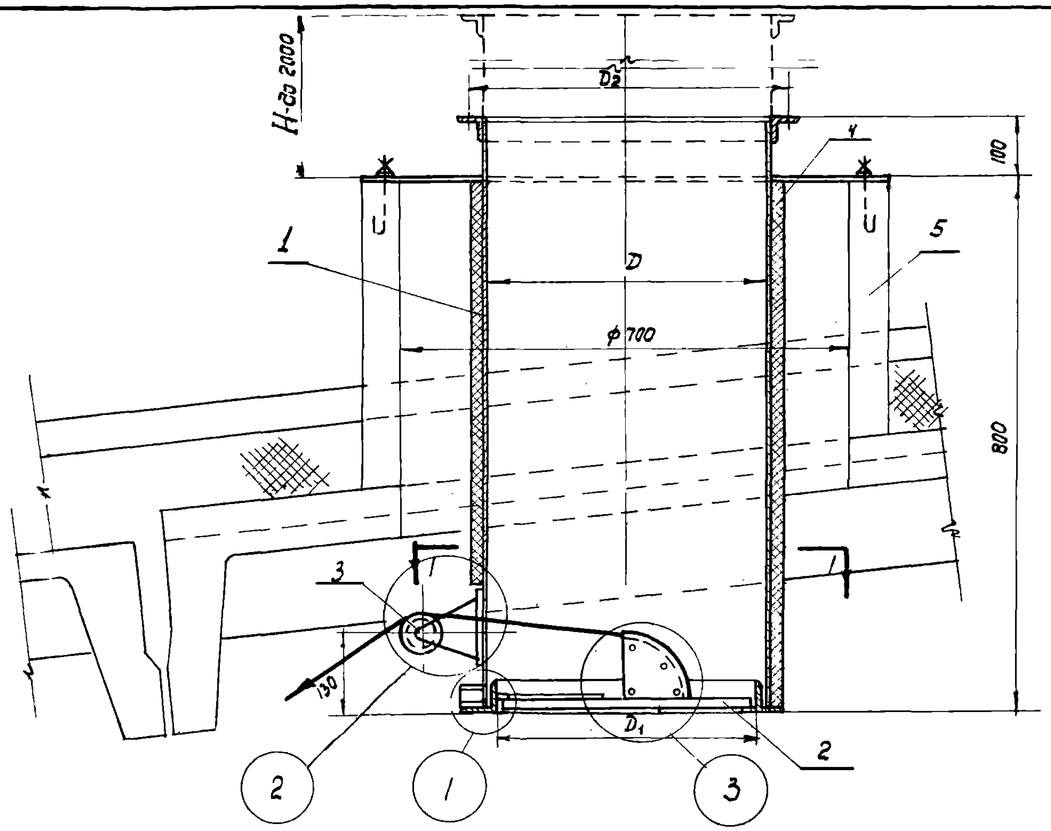

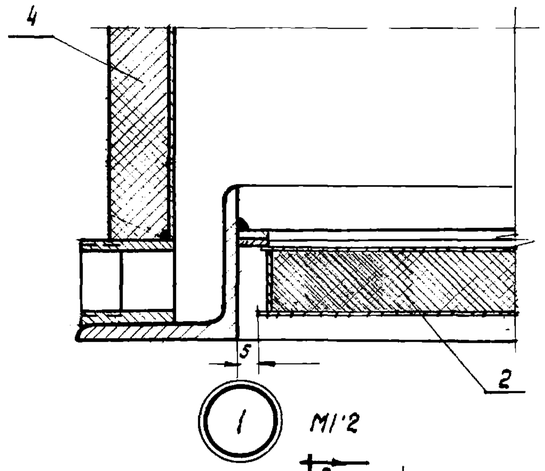

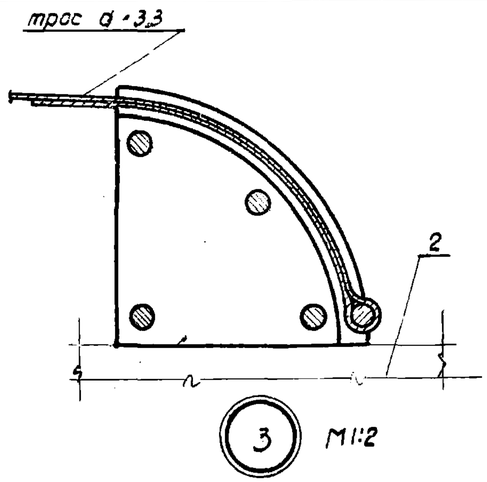

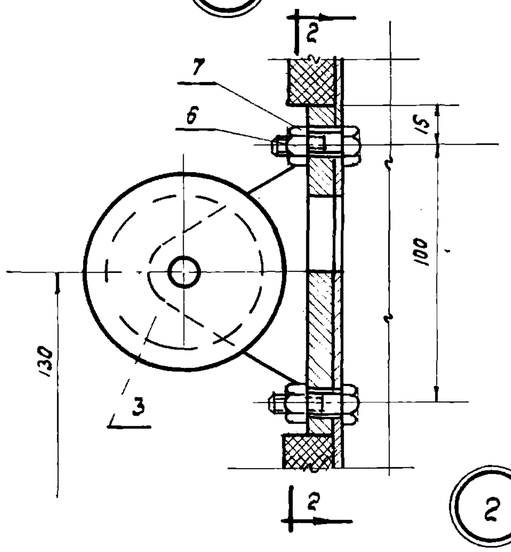

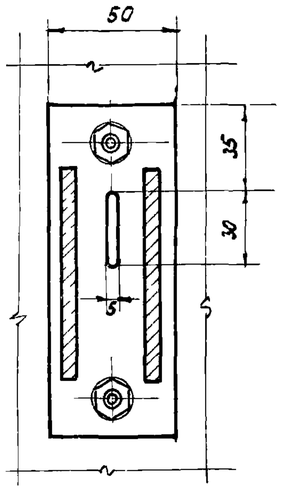

По 2-2

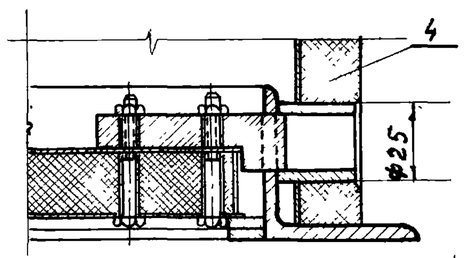

По а-а (повернуто)
М1:2

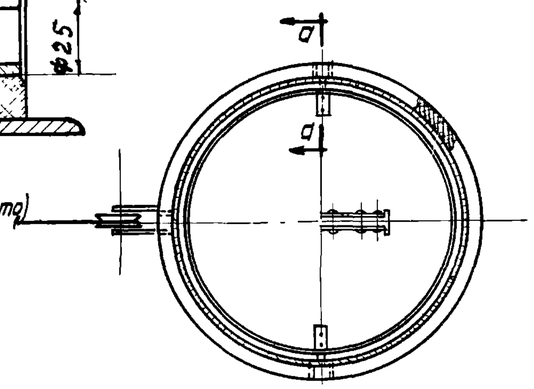

По 1-1
М1:10

Примечание

Размеры $Д, Д_1, Д_2$ - даны на листе 9,12

N поз	Обозначен.	Наименование	Кол	Т375	Т440	N листа	Примечание
				Вес, кг			
		Общий вес		47,22	38,19		
7	—	Гайка М10	2	0,022	0,022		ГОСТ 5909-51
6	—	Болт М10×20	2	0,048	0,048		ГОСТ 7790-57
5	М5	Стакан тип СШ-70	1	—	—		ПК-01-119
4	М4	Утеплитель	1	4,9	6,6	См общ указания п 19	
3	М3	Блок (БГО-II)	1	1,87	1,87		ОВ-02-124
2	М2	Утепленный клапан	1	4,0	5,1	10,13	
1	М1	Звено трубы	1	36,38	24,55	9,12	

Спецификация

ТЛ 1962

Проход вытяжных металлических труб через стакан d=700 мм
Установка типа Т375 и Т440.
Общий вид и узлы.

ОВ-02-110/62

Лист 8

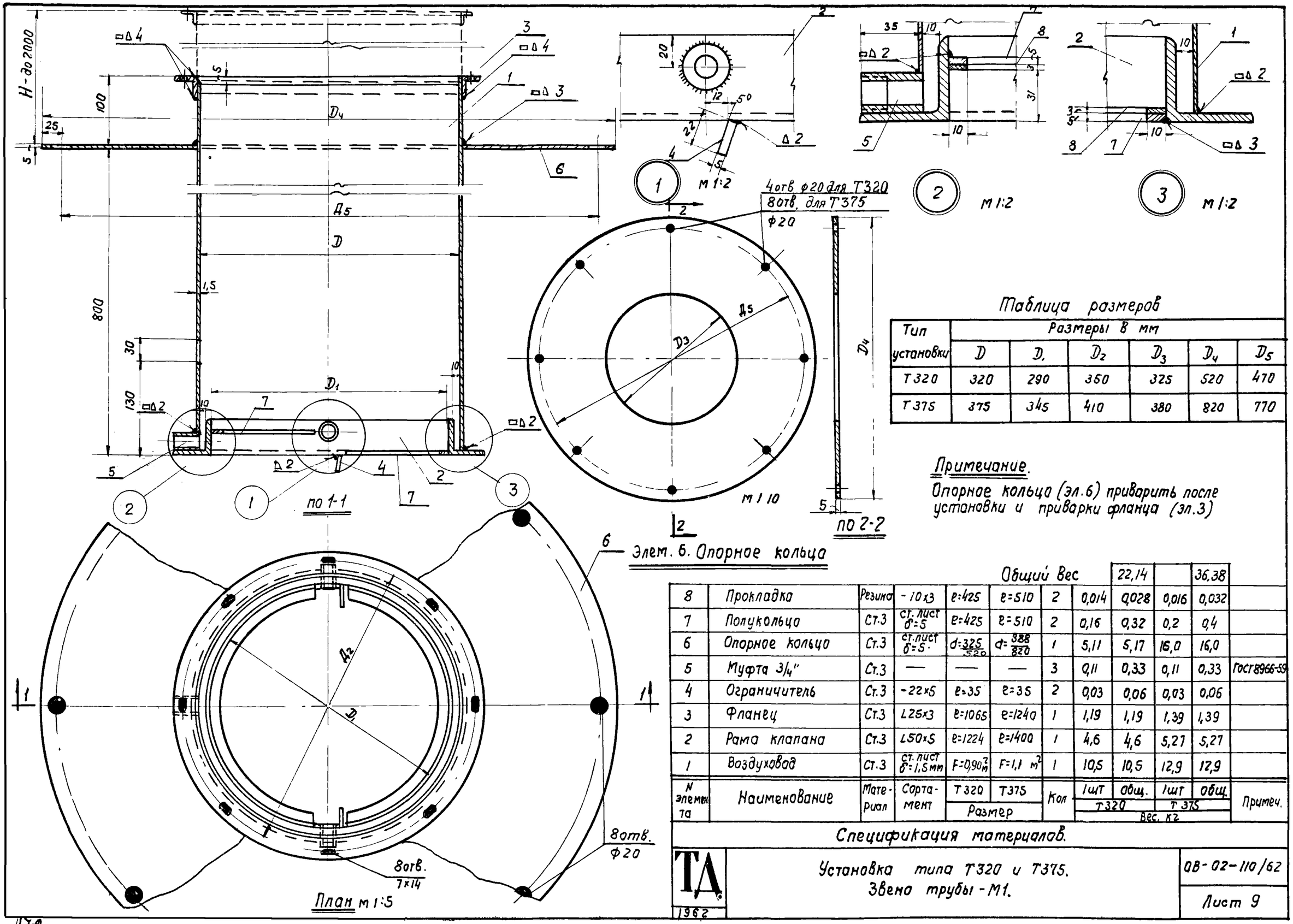

Таблица размеров

Тип установки	Размеры в мм					
	D	D_1	D_2	D_3	D_4	D_5
Т320	320	290	350	325	520	470
Т375	375	345	410	380	820	770

Примечание.

Опорное кольцо (эл.6) приварить после установки и приварки фланца (эл.3)

N элемента	Наименование	Материал	Сортамент	Размер Т320	Размер Т375	Кол	Вес, кг 1 шт Т320	Вес, кг общ. Т320	Вес, кг 1 шт Т375	Вес, кг общ. Т375	Примеч.
					Общий вес			22,14		36,38	
8	Прокладка	Резина	-10×3	ℓ=425	ℓ=510	2	0,014	0,028	0,016	0,032	
7	Полукольцо	Ст.3	ст. лист δ=5	ℓ=425	ℓ=510	2	0,16	0,32	0,2	0,4	
6	Опорное кольцо	Ст.3	ст. лист δ=5	d=325/520	d=388/820	1	5,11	5,17	16,0	16,0	
5	Муфта 3/4"	Ст.3	—	—	—	3	0,11	0,33	0,11	0,33	ГОСТ 8966-59
4	Ограничитель	Ст.3	-22×5	ℓ=35	ℓ=35	2	0,03	0,06	0,03	0,06	
3	Фланец	Ст.3	L25×3	ℓ=1065	ℓ=1240	1	1,19	1,19	1,39	1,39	
2	Рама клапана	Ст.3	L50×5	ℓ=1224	ℓ=1400	1	4,6	4,6	5,27	5,27	
1	Воздуховод	Ст.3	ст. лист δ=1,5 мм	F=0,90 м²	F=1,1 м²	1	10,5	10,5	12,9	12,9	

Спецификация материалов.

ТД 1962

Установка типа Т320 и Т375.
Звено трубы - М1.

ОВ-02-110/62

Лист 9

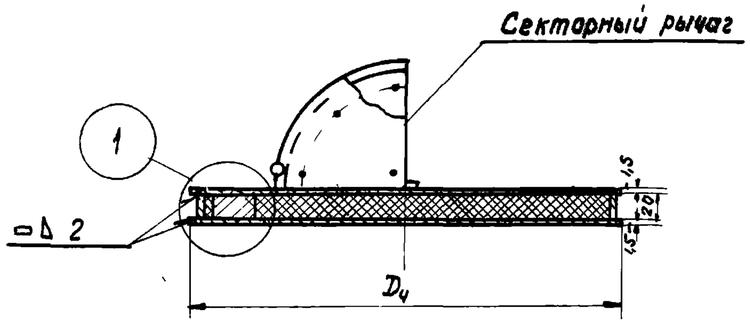

по 1-1

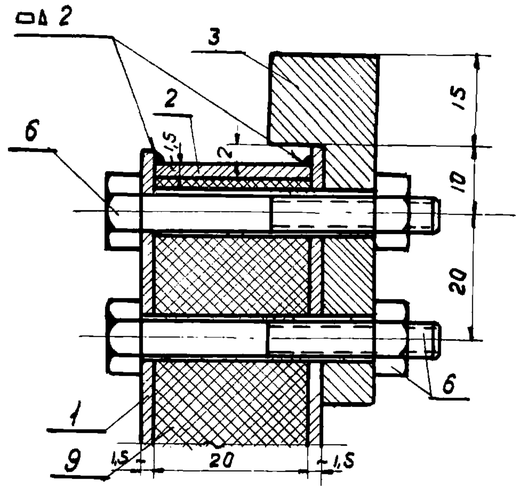

а-а
М 1:1

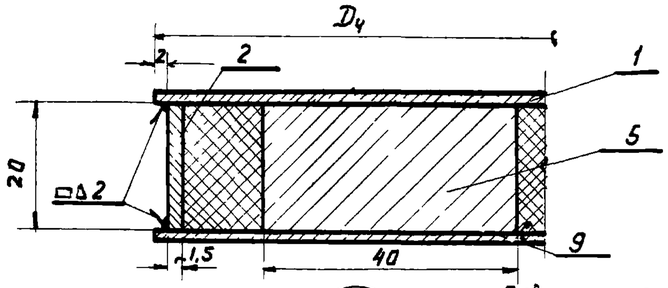

1
М 1:1

Отверстия сверлить совместно с направляющей и другим секторным рычагом

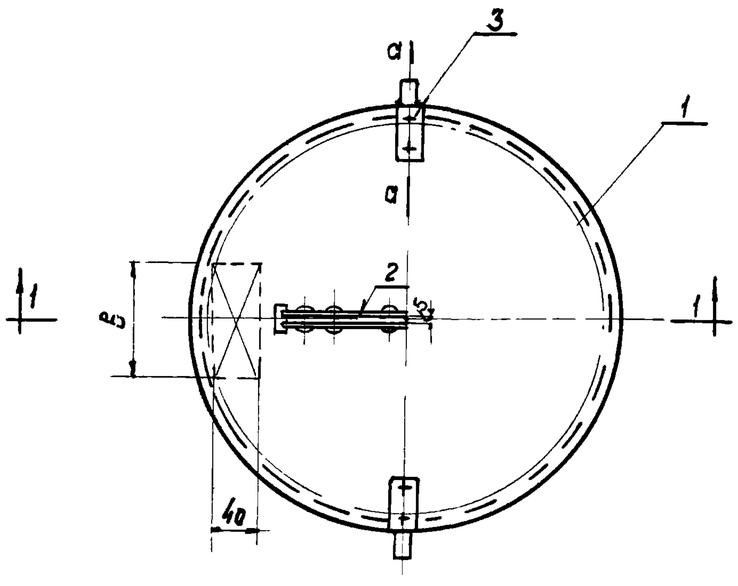

План
М 1:5

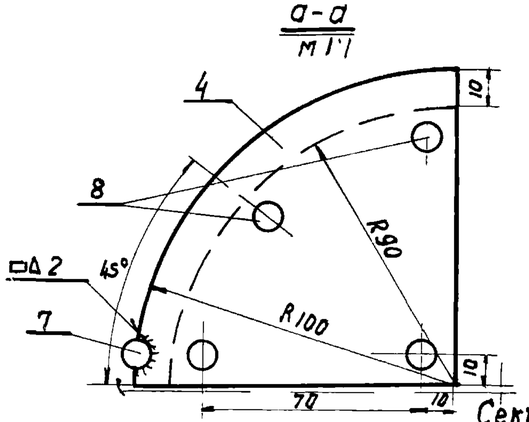

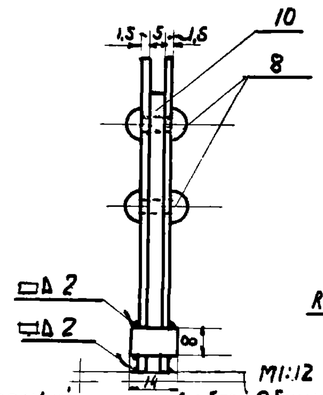

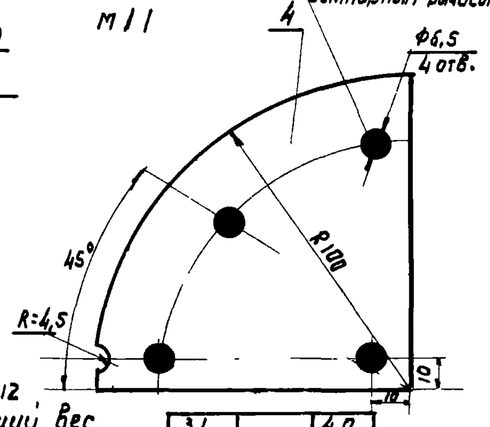

Таблица размеров

Тип установки	Размеры в мм	
	Dц	B
Т320	280	90
Т375	335	110

Секторный рычаг в сборе

N элем	Наименование	Материал	Сортамент	Размер Т320	Размер Т375	Кол. шт.	Вес, кг 1шт. Т320	Вес, кг общ. Т320	Вес, кг 1шт. Т375	Вес, кг общ. Т375	Примечан.
	Общий вес							3,1		4,0	
10	Направляющая	Ст 3	-90×5	—	—	1	0,25	0,25	0,25	0,25	
9	Утеплитель	шлаковата	δ=20	—	—	1	0,29	0,29	0,42	0,42	
8	Заклепка	Ст 3	•Ф6	l=14	l=14	4	0,0046	0,0184	0,0046	0,0184	ГОСТ1187-41
7	Ось	Ст 3	•Ф8	l=14	l=14	1	0,0054	0,0054	0,0054	0,0054	
6	Болт с гайкой	Ст.3	—	М6×43	М6×15	4	0,0145	0,058	0,0145	0,058	ГОСТ 5909-51 ГОСТ-7798-57
5	Контргруз	Ст.3	-40×20	l=90	l=110	1	0,56	0,56	0,68	0,68	
4	Секторный рычаг	Ст.3	Ст. лист δ=1,5	100×100	100×100	2	0,092	0,184	0,092	0,184	
3	Полуось Р12	Ст.3	d=16	—	—	2	0,06	0,12	0,06	0,12	ОВ-02-111
2	Полоса	Ст.3	-20×1,5	l=866	l=1041	1	0,2	0,2	0,246	0,246	
1	Полотно клапана	Ст.3	Ст. лист δ=1,5	D=280	D=335	2	0,72	1,44	1,03	2,06	

Спецификация материалов

ТД 1962

Установка типа Т320 - Т375.
Утепленный клапан- М2.

ОВ-02-110/62

Лист 10

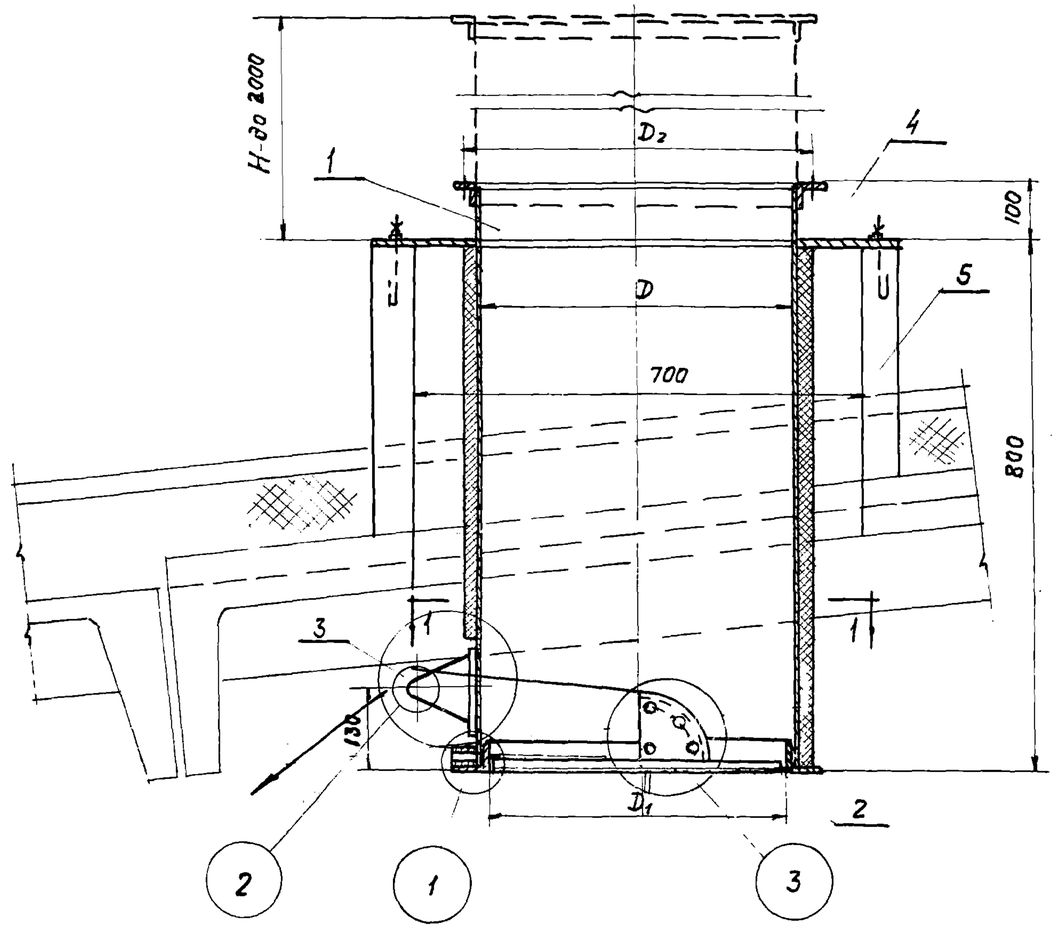

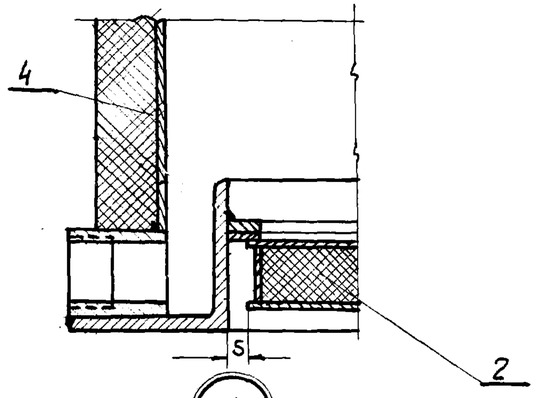

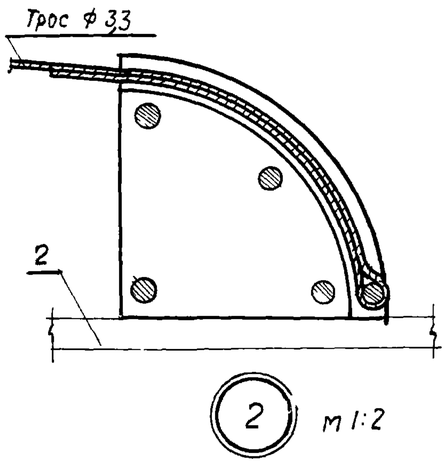

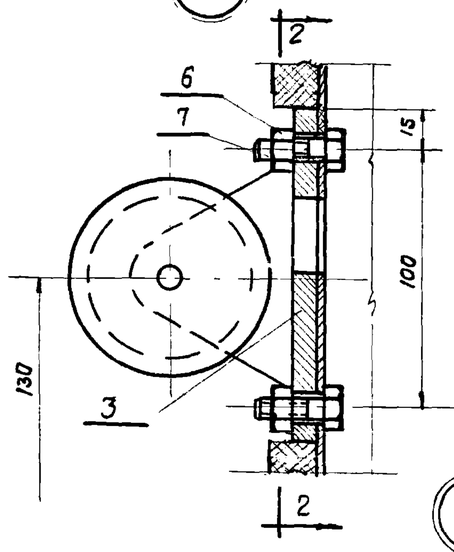

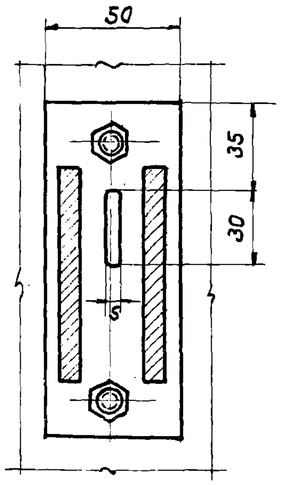

По 2-2

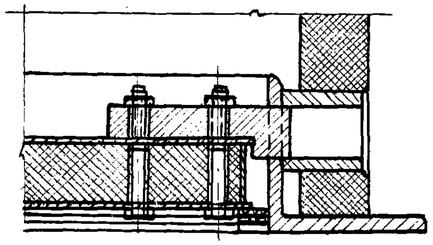

по а-а (повернуто)
М 1:2

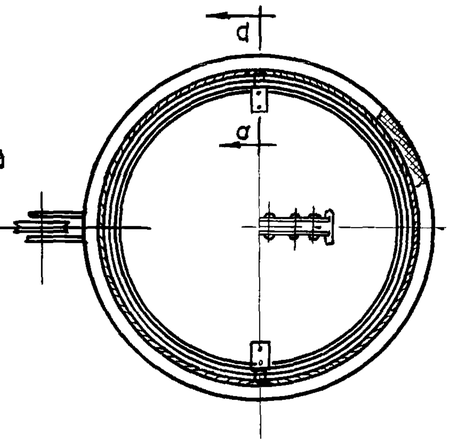

По 1-1
М 1:10

Примечание

Размеры Д; Д₁; Д₂ даны на листе 12,15

		Общий вес		41,87	71,75		
7	—	Гайка М10	2	0,022	0,022		ГОСТ 5909-51
6	—	Болт М10×20	2	0,048	0,048		ГОСТ 7790-57
5	М5	Стакан тип СШ-70	1	—	—		ПК-01-119
4	М4	Утеплитель	1	6,4	7,3	См общ указания п11	
3	М3	Блок (Б60-II)	1	1,87	1,87		ОВ-02-124
2	М2	Утепленный клапан	1	6,25	9,0	13,16	
1	М1	Звено трубы	1	27,28	53,51	12,15	
N поз	обозначение	Наименование	Кол.	Т495	Т595	N листа	Примечание
				Вес, кг			

Спецификация

ТД 1962

Проход вытяжных металлических труб через стакан d=700 мм
Установка типа Т495 и Т595
Общий вид и узлы.

ОВ-02-110/62

Лист 11

Гл. инж. ин-та	Сергеев		
Нач. отд. Т и В	Кацман		
Гл. инж. пр-та	Смирнов		
Исполнитель	Эпштейн		
Проверил	Цветкова		

Гипротис

1172

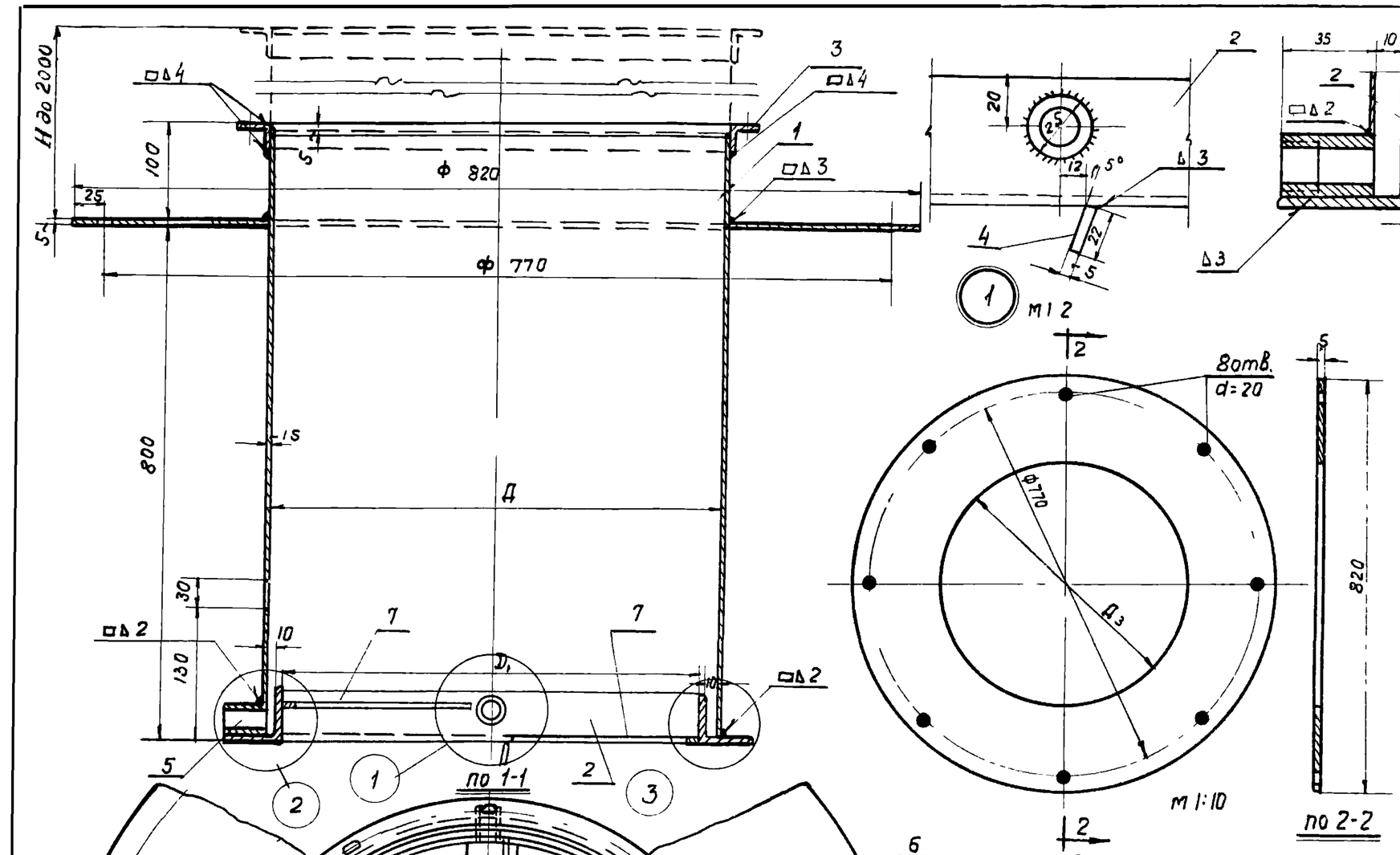

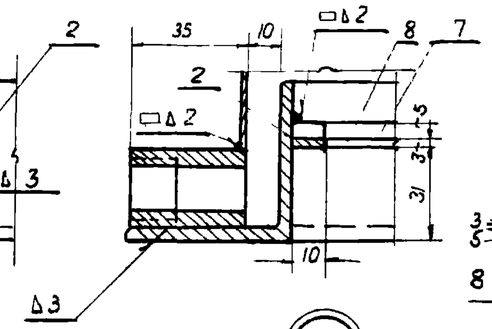

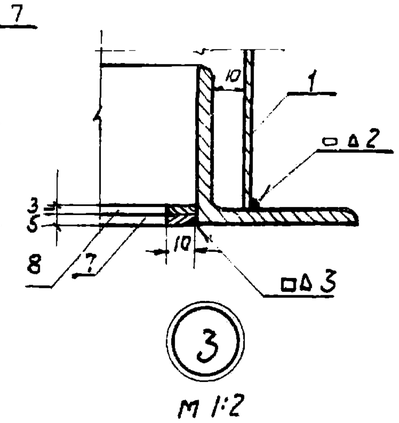

Таблица размеров

Тип установки	Размеры в мм			
	D	D_1	D_2	D_3
Т440	440	410	470	445
Т495	495	465	530	500

Примечание.
Опорное кольцо (элем. 6) приварить после установки и приварки фланца (элем. 3).

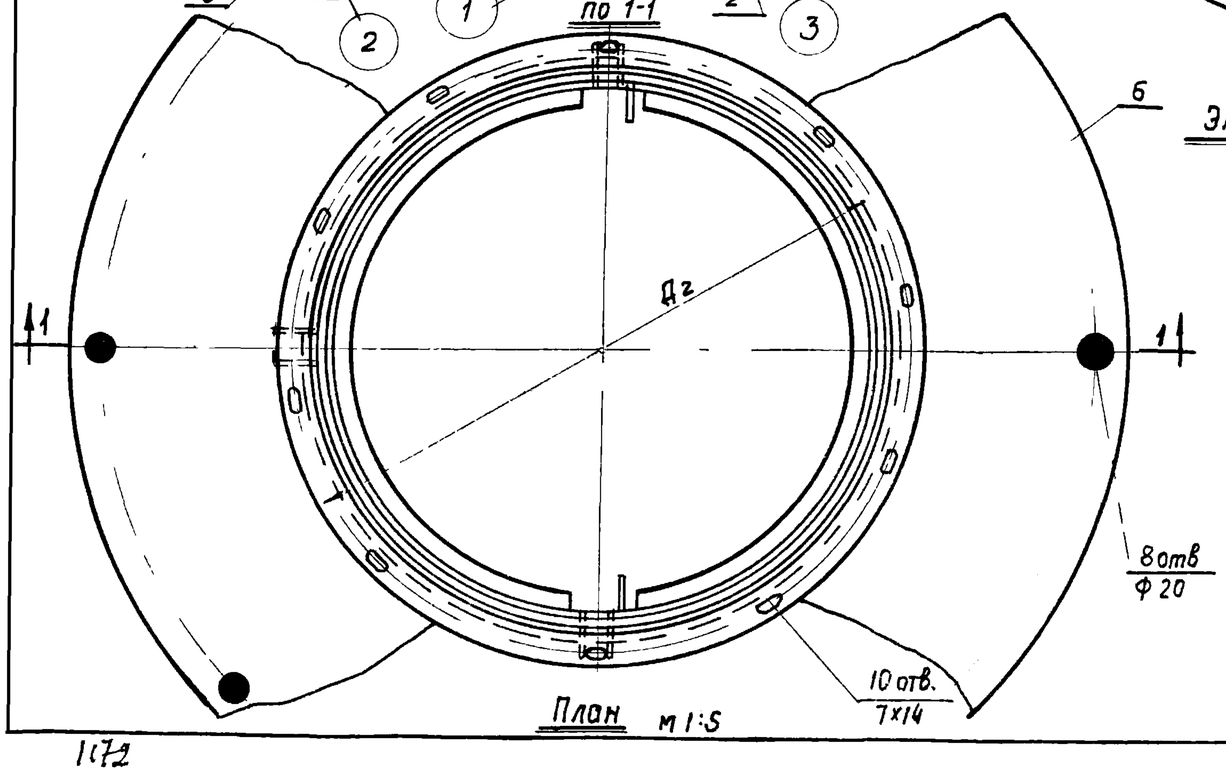

План М 1:5

Элем 6 Опорное кольцо.

N элем	Наименование	Материал	Сортамент	Размер мм Т440	Размер мм Т495	Кол.	Вес, кг 1 шт Т440	Вес, кг общ. Т440	Вес, кг 1 шт. Т495	Вес, кг общ. Т495	Примеч
						Общий вес		24,55		27,28	
8	Прокладка	резина	-10x3	e=610	e=740	2	0,021	0,042	0,024	0,048	
7	Полукольцо	Ст.3	ст. лист δ=6мм	e=610	e=740	2	0,24	0,48	0,29	0,58	
6	Опорное кольцо	Ст.3	ст. лист δ=5мм	d=445/820	d=500/820	1	1,45	1,45	1,30	1,30	
5	Муфта 3/4"	Ст.3	—	—	—	3	0,11	0,33	0,11	0,33	ГОСТ 8966-59
4	Ограничитель	Ст.3	-22x5	e=35	e=35	2	0,03	0,06	0,03	0,06	
3	Фланец	Ст.3	L28x3	e=1450	e=1620	1	1,84	1,84	2,06	2,06	
2	Рама клапана	Ст.3	L50x5	e=1601	e=1774	1	6,05	6,05	6,7	6,7	
1	Воздуховод	Ст.3	ст. лист δ=1,5мм	F=1,22 м	F=1,39 м²	1	14,3	14,3	16,2	16,2	

Спецификация материалов

ТД 1962

Установка типа Т440 и Т495.
Звено трубы- М1.

ОВ-02-110/62

Лист 12

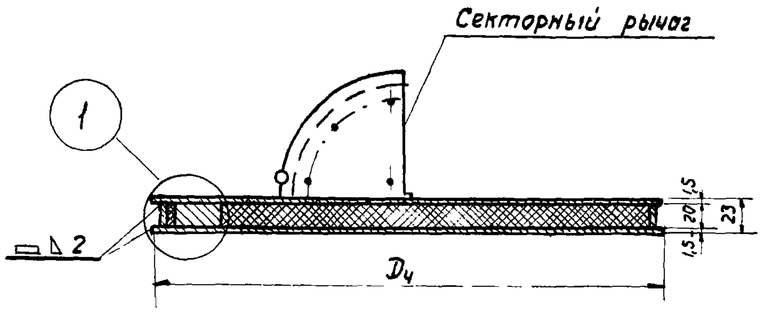

по 1-1

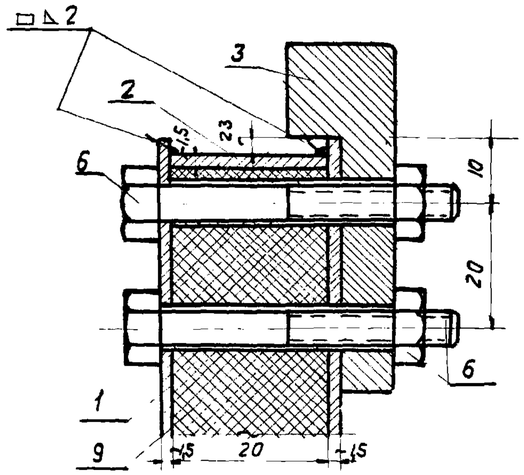

d-d
м1:1

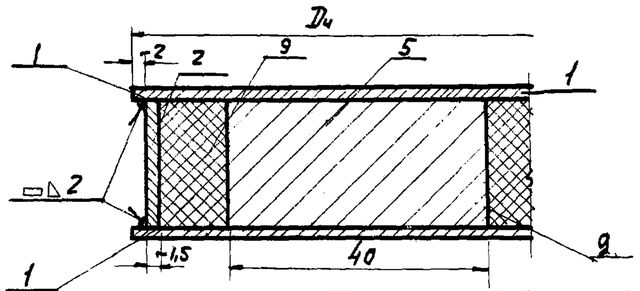

1
м1:1

Отверстия сверлить совместно с направляющей и другим секторным рычагом

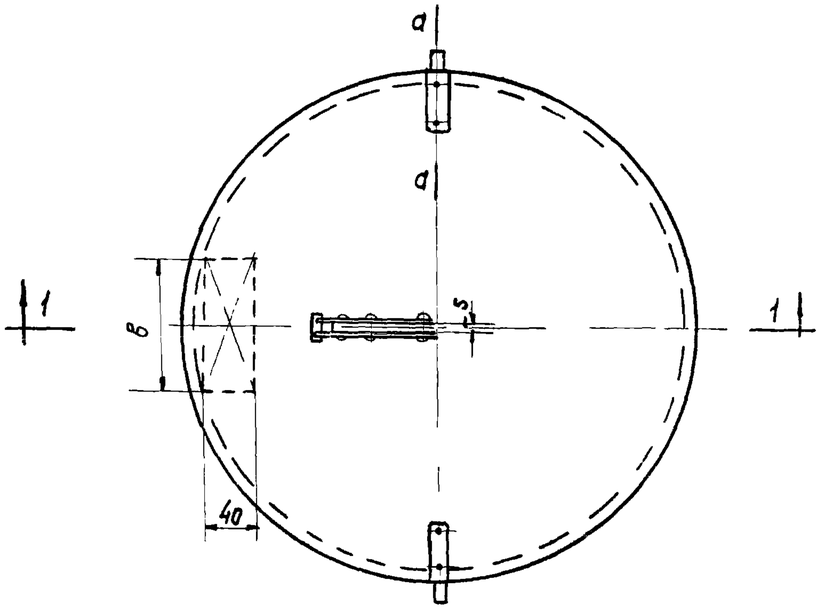

План
м1:5

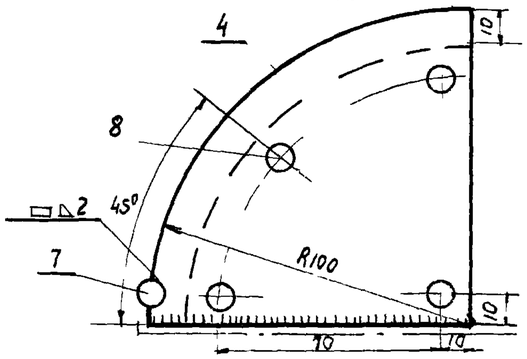

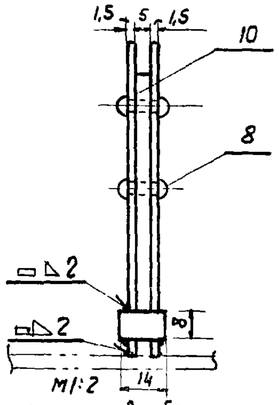

м1:2

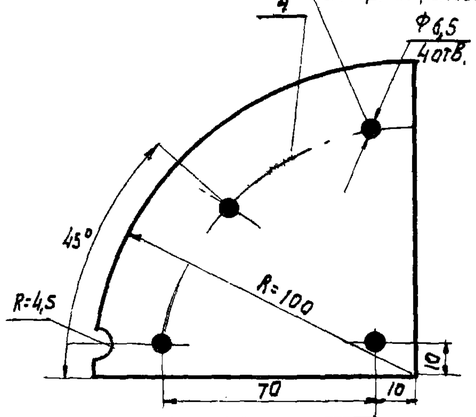

Таблица размеров

Тип установки	Размеры мм	
	D_4	B
Т440	400	100
Т495	455	108

Секторный рычаг в сборе — Общий вес 5,12 / 6,25

N элет	Наименование	Материал	Сортамент	Размер Т440	Размер Т495	Кол.	Вес, кг 1шт Т440	Вес, кг общ. Т440	Вес, кг 1шт Т495	Вес, кг общ. Т495	Примеч.
10	Направляющая	Ст. 3	-90×5	—	—	1	0,25	0,25	0,25	0,25	
9	Утеплитель	Ст. 3	в=20	—	—	1	0,60	0,60	0,80	0,80	
8	Заклепка	Ст. 3	•Ф6	l=14	l=14	4	0,0046	0,0184	0,0046	0,0184	ГОСТ 1187-41
7	Ось	Ст. 3	•Ф8	l=14	l=14	1	0,0054	0,0054	0,0054	0,0054	
6	Болт с гайкой	Ст. 3	—	М6×45	М6×45	4	0,0145	0,058	0,0145	0,058	ГОСТ 5909-57 ГОСТ 7798-57
5	Контргруз	Ст. 3	-40×20	l=106	l=108	1	0,66	0,66	0,68	0,68	
4	Секторный рычаг	Ст. 3	Ст. лист б=1,5мм	100×100	100×100	2	0,092	0,184	0,092	0,184	
3	Полуось Р12	Ст. 3	•Ф=16	—	—	2	0,06	0,12	0,06	0,12	08-02-111
2	Полоса	Ст. 3	-20×1,5	l=1241	l=1413	1	0,29	0,29	0,33	0,33	
1	Полотна клапана	Ст. 3	Ст. лист б=1,5мм	D=400	D=455	2	1,47	2,94	1,9	3,8	

Спецификация

ТА 1962	Установка типа Т440 и Т495; Утепленный клапан - М2.	08-02 110/62	Лист 13

Гл. инж. ин-та	Сергеев	Проверил	Цветкова
Нач. отд. Т и В	Каутман		
Гл. инж. пр-та	Смирнов		
Исполнитель	Эпштейн		

Гипротис — Москва 1962г

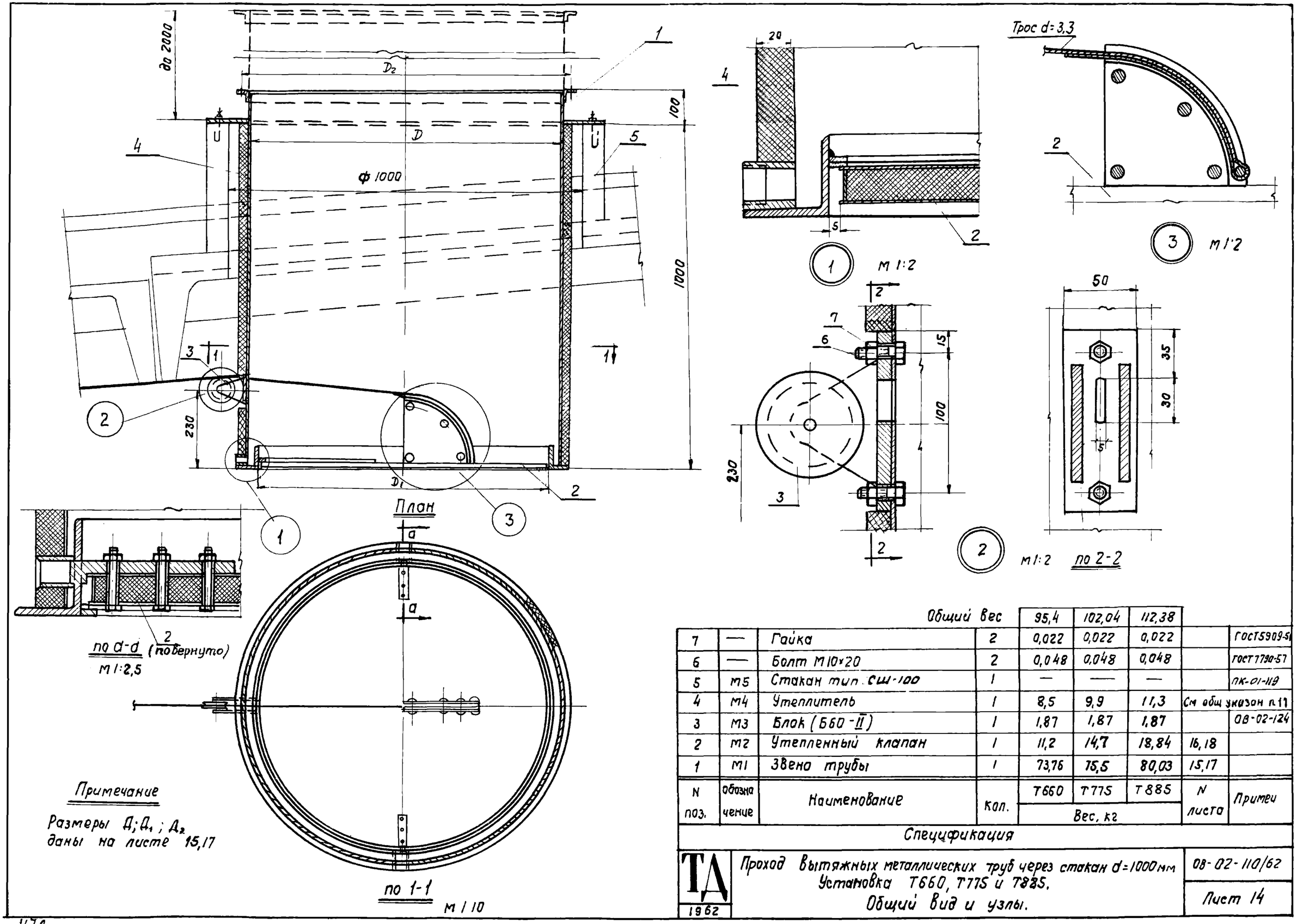

			Общий вес	95,4	102,04	112,38		
7	—	Гайка	2	0,022	0,022	0,022		ГОСТ5915-51
6	—	Болт М10×20	2	0,048	0,048	0,048		ГОСТ7798-57
5	М5	Стакан тип. СШ-100	1	—	—	—		ПК-01-119
4	М4	Утеплитель	1	8,5	9,9	11,3	См общ указан п.11	
3	М3	Блок (Б60-II)	1	1,87	1,87	1,87		ОВ-02-124
2	М2	Утепленный клапан	1	11,2	14,7	18,84	16,18	
1	М1	Звено трубы	1	73,76	75,5	80,03	15,17	
N поз.	обозначение	Наименование	Кол.	Т660	Т775	Т885	N листа	Примеч
				Вес, кг				

Спецификация

ТД 1962	Проход вытяжных металлических труб через стакан d=1000мм Установка Т660, Т775 и Т885. Общий вид и узлы.	ОВ-02-110/62 Лист 14

1172

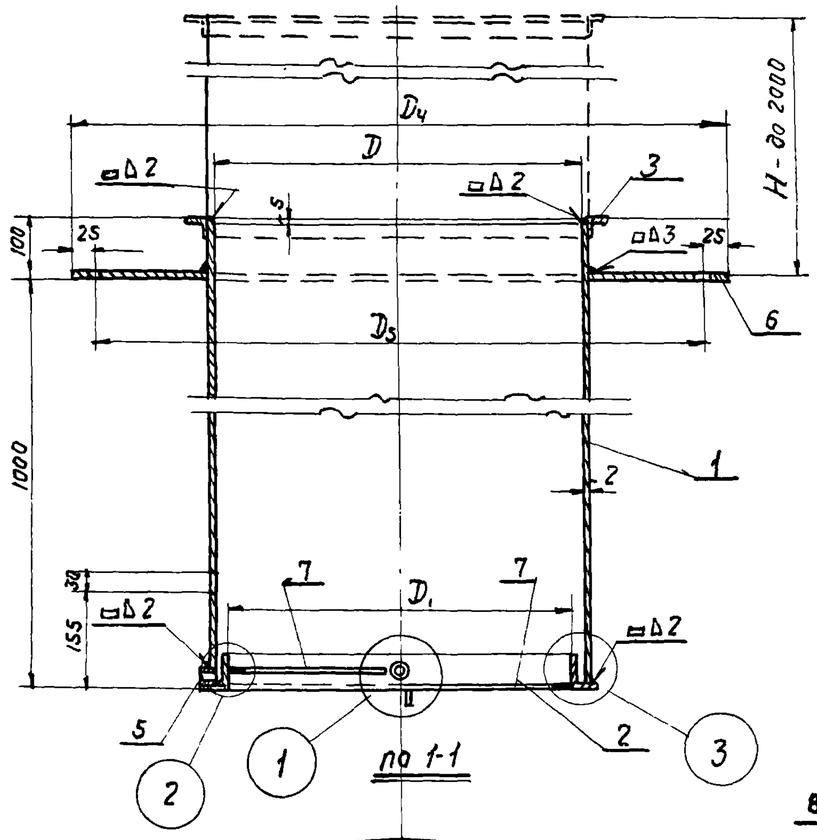

по 1-1

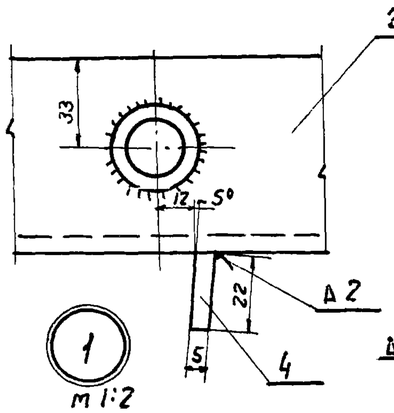

1
м 1:2

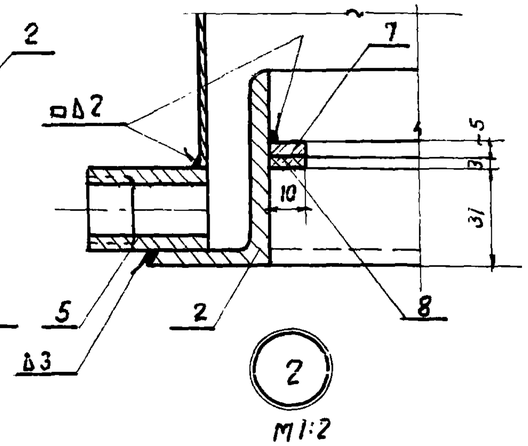

2
м 1:2

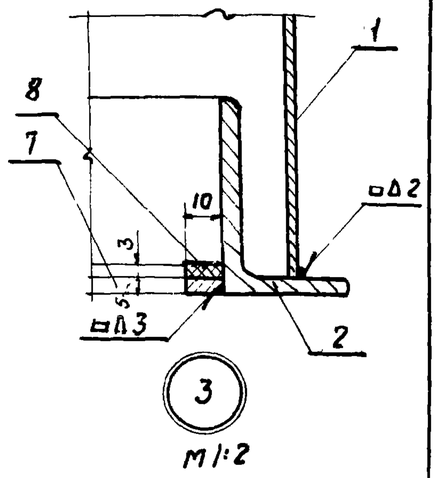

3
м 1:2

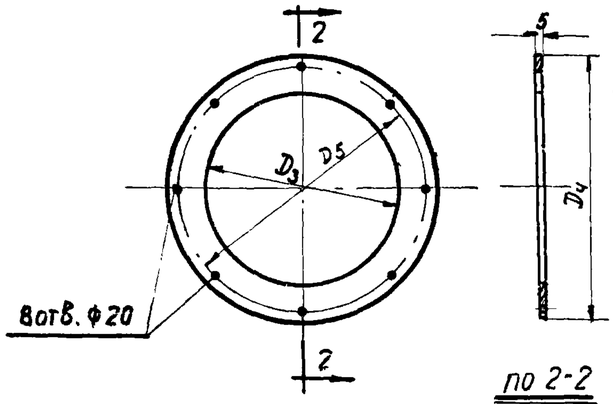

Элет. 6 опорное кольцо

по 2-2
м 1:20

Таблица размеров

Тип установки	Размеры в мм					
	D	D1	D2	D3	D4	D5
Т595	595	555	630	600	820	770
Т660	660	630	705	665	1120	1070

Примечание

Опорное кольцо (эл. 6) приварить после установки и приварки фланца (эл.3)

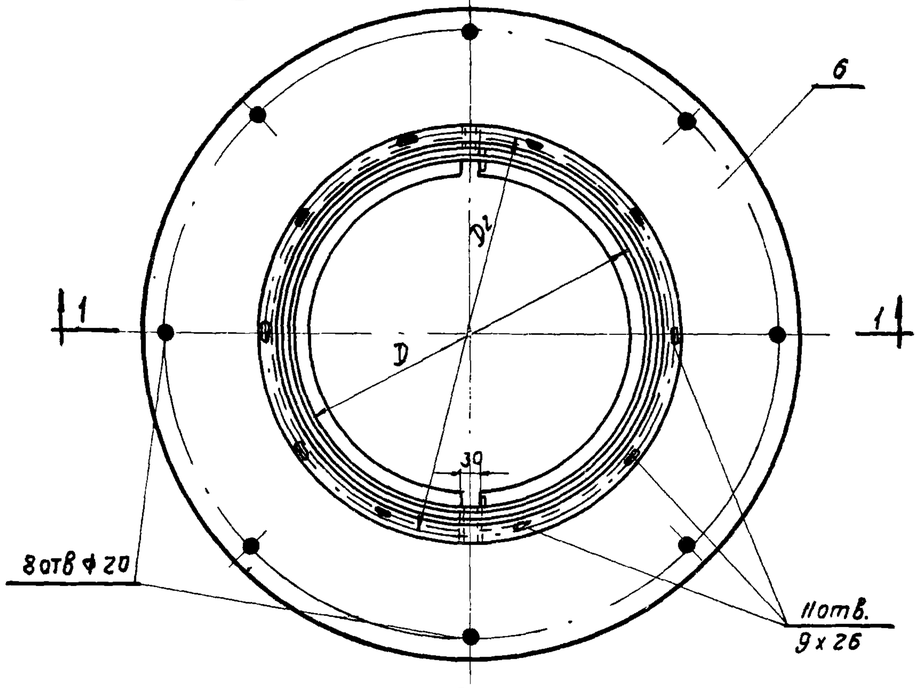

План
м 1:10

N элемента	Наименование	Материал	Сортамент	Размер Т595	Размер Т660	Кол.	Вес, кг 1шт Т595	Вес, кг общ. Т595	Вес, кг 1шт Т660	Вес, кг общ. Т660	Примечание
					Общий вес в.9			53,51		73,76	
8	Прокладка	Резина	-10х3	ℓ=810	ℓ=910	2	0,04	0,08	0,05	0,1	
7	Полукольцо	Ст.3	ст. лист δ=5мм	ℓ=810	ℓ=910	2	0,32	0,64	0,36	0,72	
6	Опорное кольцо.	Ст.3	ст. лист δ=5мм	d=600/820	d=665/1120	1	9,6	9,6	24,9	24,9	
5	Муфта 3/4"	Ст.3	—	—	—	3	0,11	0,33	0,11	0,33	ГОСТ 8966-58
4	Ограничитель	Ст.3	-22х5	ℓ=35	ℓ=35	2	0,03	0,06	0,03	0,06	
3	Фланец	Ст.3	L32х4	ℓ=1940	ℓ=2145	1	3,7	3,7	4,10	4,10	
2	Рама клапана	Ст.3	L63х40х5	ℓ=1870	ℓ=2080	1	7,1	7,1	8,15	8,15	
1	Воздуховод	Ст.3	ст. лист δ=2мм	F=2,06м²	F=2,28м²	1	32,0	32,0	35,4	35,4	

Спецификация материалов.

ТД 1962

Установка типа Т595 и Т660.
Звено трубы - М1.

08-02-110/62

Лист 15

Гл. инж. ин-та	Сергеев		
Нач. отд Ти в	Кацман		
Гл. инж. пр.	Смирнов		
Исполнитель	Соколова		
Проверил			
	Цветкова		

Москва 1962г

Гипротис

1172

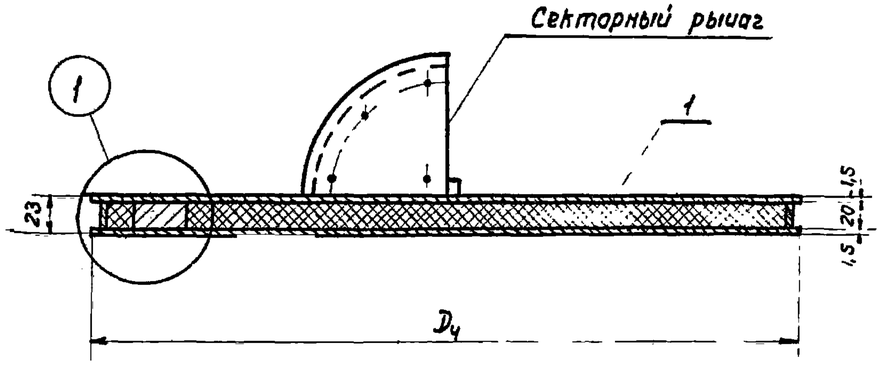

по 1-1

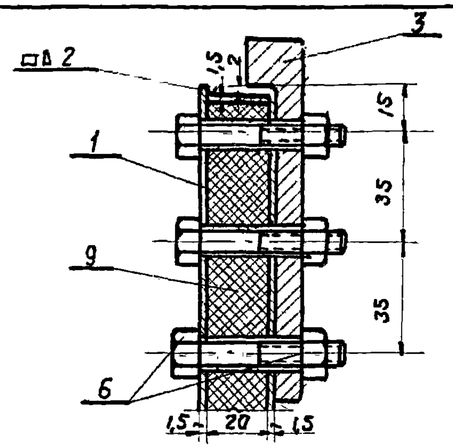

а-а м1:2

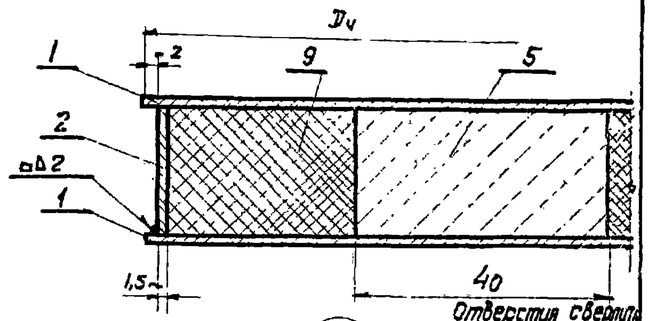

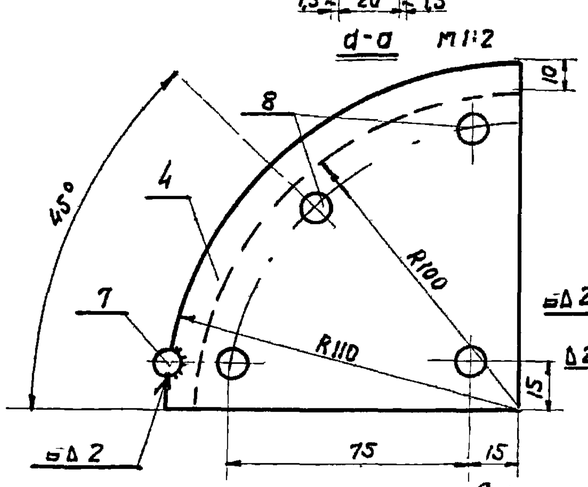

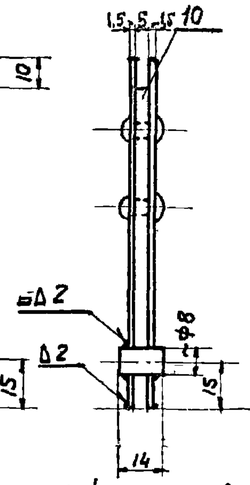

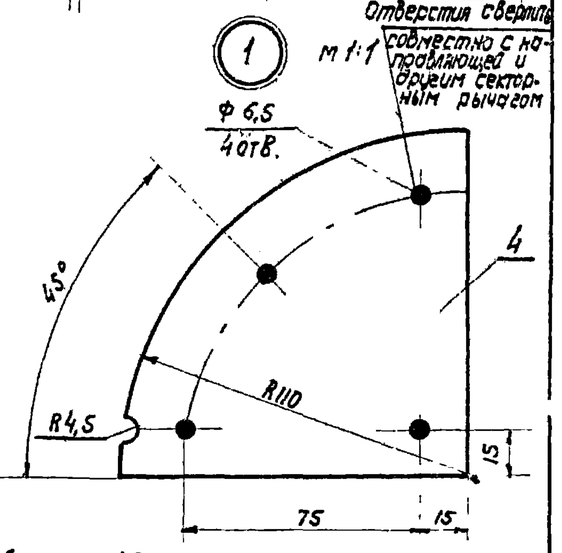

Секторный рычаг в сборе м1:2

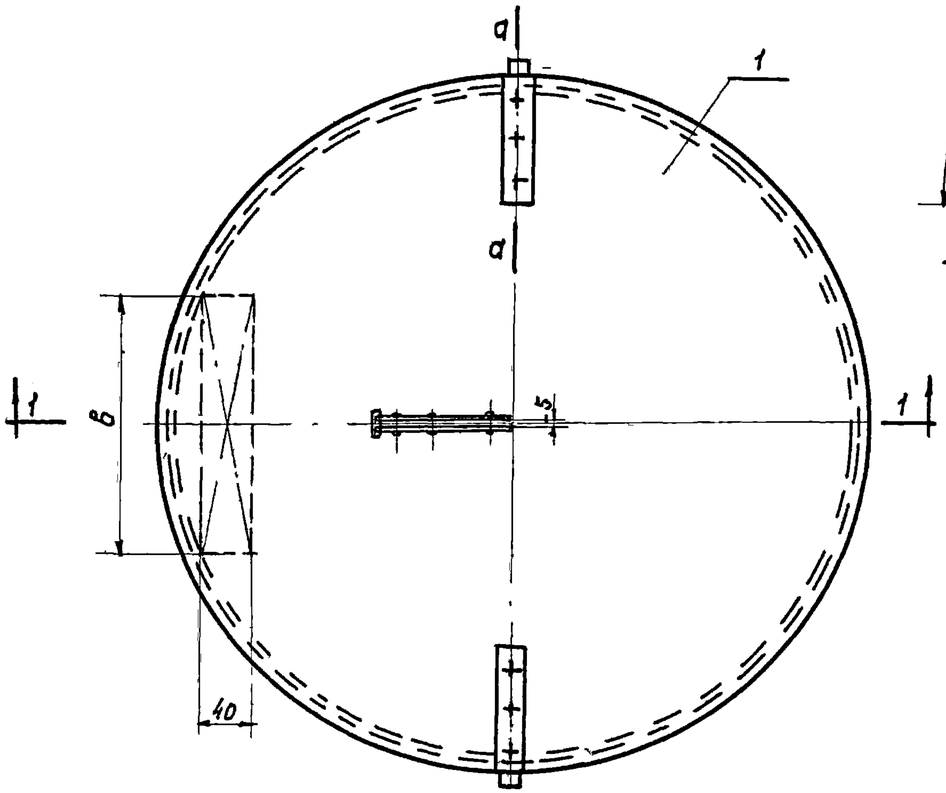

План м 1:5

Тип установки	Размеры в мм	
	$D_ч$	в
Т595	555	200
Т660	620	210

№ позиции	Наименование	Материал	Сортамент	Размер Т595	Размер Т660	Кол. шт.	Вес, кг 1 шт Т595	Вес, кг общ. Т595	Вес, кг 1 шт. Т660	Вес, кг общ. Т660	Примечание
	Общий вес							9,0	—	11,25	
10	Направляющая	Ст 3	-100×5	—	—	1	0,39	0,39	0,39	0,39	
9	Утеплитель	шлаковата	б=20мм	—	—	1	0,75	0,75	1,42	1,42	
8	Заклепка	Ст.3	•Φ6	l=14	l=14	4	0,0046	0,0184	0,0046	0,0184	ГОСТ1187-41*)
7	Ось	Ст.3	•Φ8	l=14	l=14	1	0,005	0,005	0,005	0,005	
6	Болт с гайкой	Ст 3	—	М8×45	М8×45	6	0,026	0,156	0,026	0,156	ГОСТ7798-57 ГОСТ5915-51
5	Контргруз	Ст.3	-40×20	200	210	1	1,25	1,25	1,32	1,32	
4	Секторный рычаг	Ст.3	Ст. лист б=1,5	110×110	110×110	2	0,11	0,22	0,11	0,22	
3	Полуось Р13	Ст.3	•Φ18	—	—	2	0,14	0,28	0,14	0,28	ОВ-02-111
2	Полоса	Ст.3	-20×1,5	l 555	l=1910	1	0,4	0,4	0,45	0,45	
1	Полотно клапана	Ст.3	Ст. лист б=1,5мм	$D_ч$=555	$D_ч$=620	2	2,8	5,6	3,5	7,0	

Спецификация материалов

ТД 1962

Установка типа Т595 и Т660
Утепленный клапан-М2

ОВ-02-110/62

Лист 16

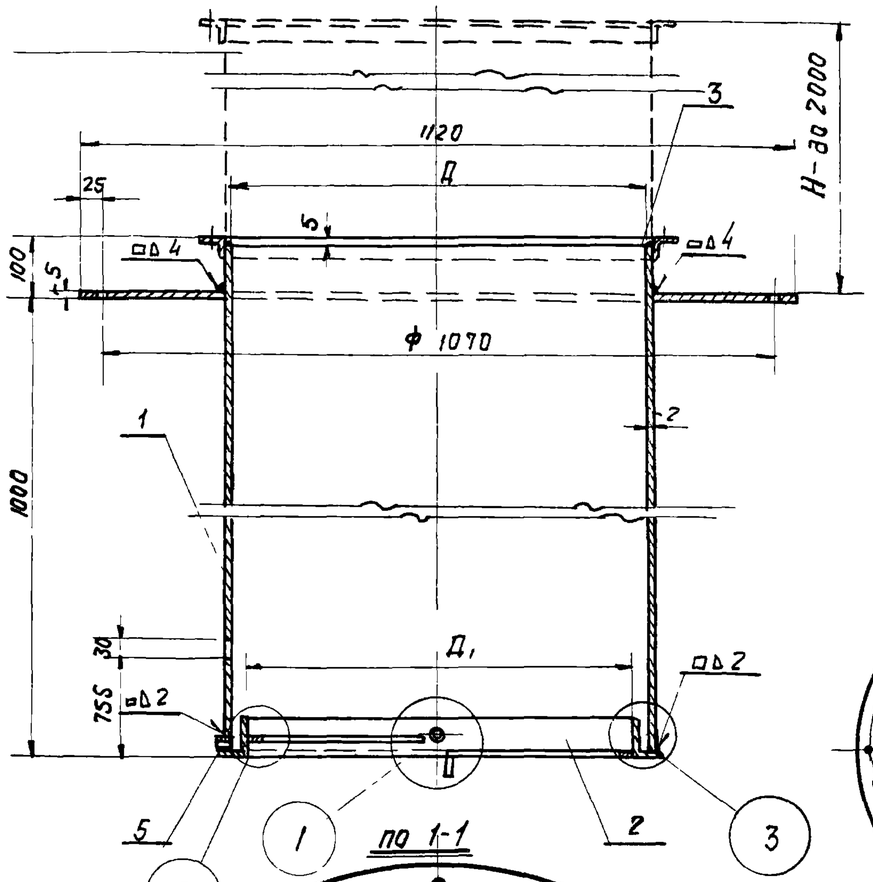

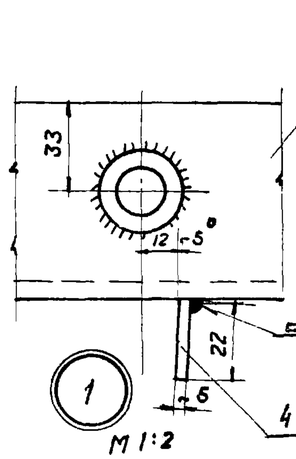

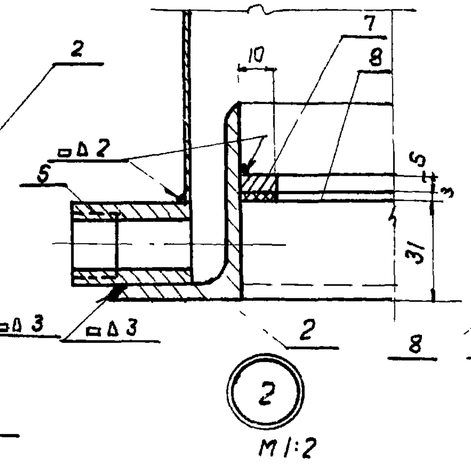

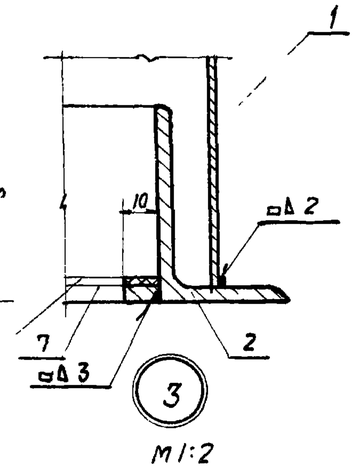

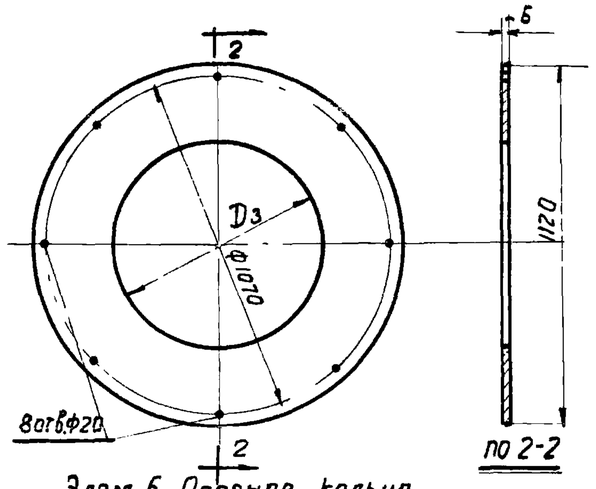

Элем. 6. Опорное кольцо.

Таблица размеров.

Тип установки	Размеры в мм			
	D	D_1	D_2	D_3
Т775	775	745	820	780
Т885	885	855	925	890

Примечание

Опорное кольцо (Эл.6) приварить после установки и приварки фланца (Эл.3)

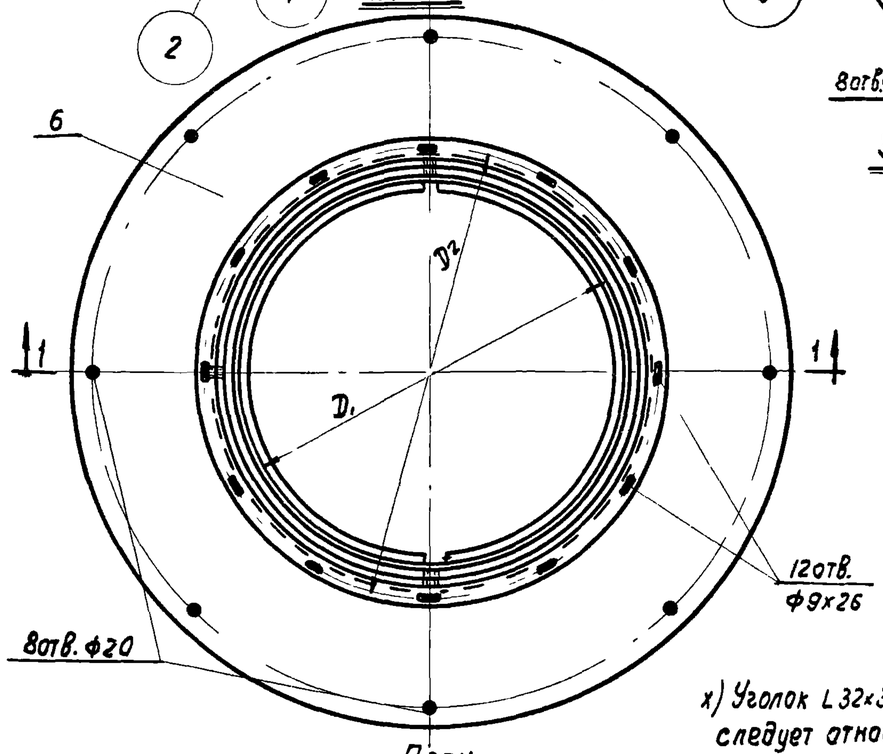

План
М 1:10

x) Уголок L 32×32×4 следует относить к Т775

N элемента	Наименование	Материал	Сортамент	Размер Т775	Размер Т885	Кол	Вес, кг 1шт Т775	Вес, кг общ Т775	Вес, кг 1шт Т885	Вес, кг общ Т885	Примечание
					Общий вес			75,5		80,03	
8	Прокладка	Резина	δ=3мм	e=1090	e=1270	2	0,036	0,072	0,042	0,084	
7	Полукольцо	Ст.3	Ст. лист δ=5мм	e=1090	e=1270	2	0,42	0,84	0,5	1,0	
6	Опорное кольцо	Ст.3	Ст. лист δ=5мм	d=780/1120	d=890/1120	1	18,3	18,3	14,2	14,2	
5	Муфта 3/4"	Ст.3	—	—	—	3	0,11	0,33	0,11	0,33	ГОСТ 8966-75
4	Ограничитель	Ст.3	-22×5	e=35	e=35	2	0,03	0,06	0,03	0,06	
3	Фланец	Ст.3	x) L32×32×4 L36×36×4	e=2510	e=2880	1	4,80	4,80	6,23	6,23	
2	Рама клапана	Ст.3	L63×40×5	e=2440	e=2780	1	9,5	9,5	10,9	10,9	
1	Воздуховод	Ст.3	Ст. лист δ=2мм	F=2,66м²	F=3,04м²	1	41,6	41,6	47,5	47,5	

Спецификация материалов

ТД 1962

Установка типа Т775 и Т885.
Звена трубы - М1.

ОВ-02-110/62

Лист 17

Нач. отд. Тив	Кацман		Москва 1962г
Гл. инж. пр.	Смирнов		
Исполнитель	Соколова		Гипротис

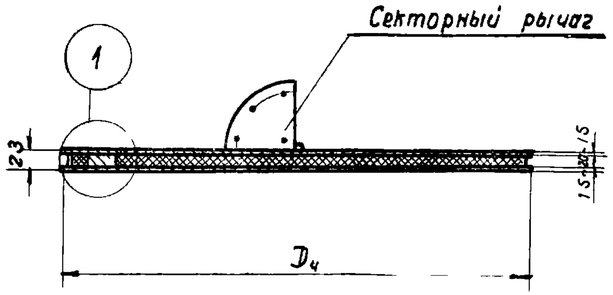

по 1-1

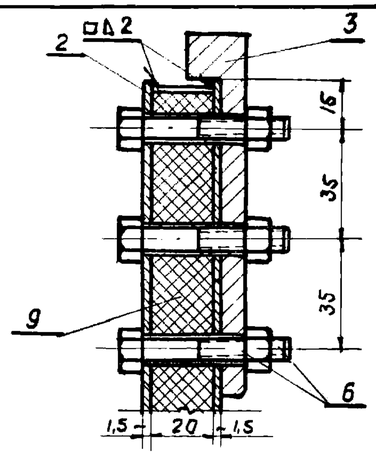

а-а М1:2

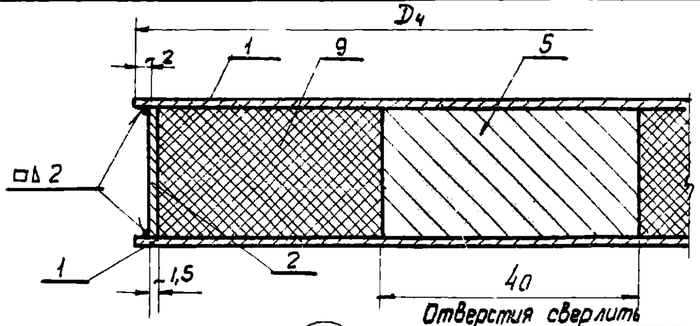

Отверстия сверлить совместно с направляющей и другим секторным рычагом

1
М 1:1

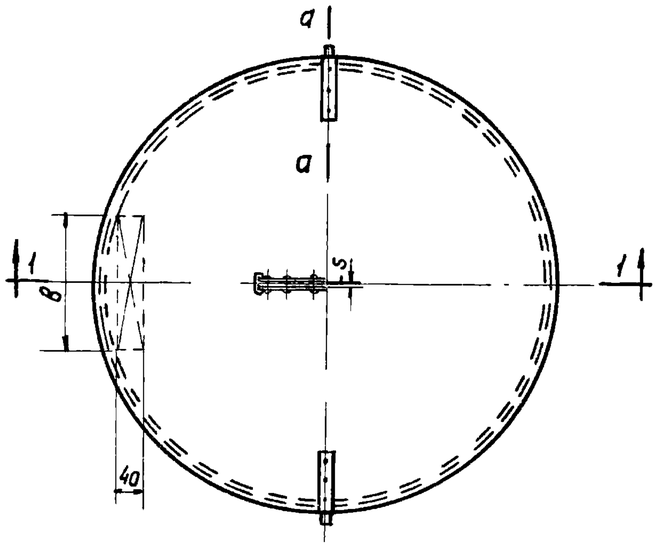

План
М1:10

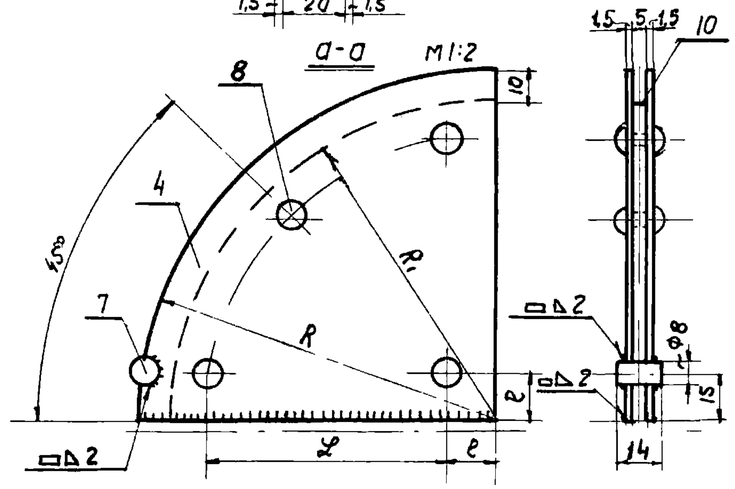

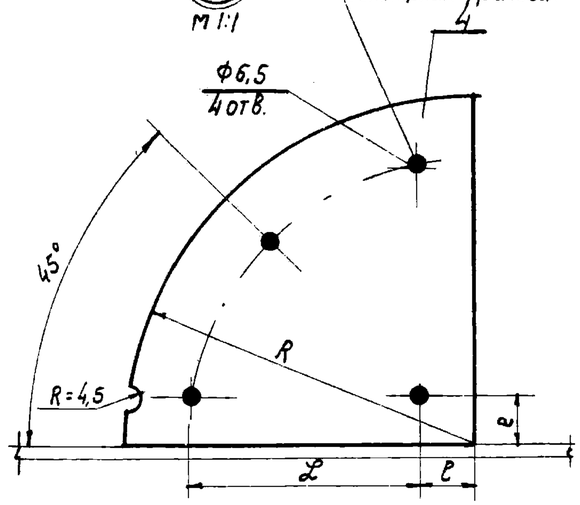

М 1:2

Тип установки	Размеры, мм					
	D_4	в	R	$\mathcal{L}$	e	R_1
Т775	735	215	110	75	15	100
Т885	845	220	200	160	20	110

Секторный рычаг в сборе

N поз	Наименование	Материал	Сортамент	Размер Т775	Размер Т885	Кол. шт.	Вес, кг 1 шт. Т775	Вес, кг общ. Т775	Вес, кг 1 шт. Т885	Вес, кг общ. Т885	Примечания
						Общий Вес	—	14,7	—	18,84	
10	Направляющая	Ст. 3	-100×5	—	—	1	0,39	0,39	0,75	0,75	
9	Утеплитель	шлаковата	δ≈20	—	—	1	2,0	2,0	2,7	2,7	
8	Заклепка	Ст. 3	•Ф6	e=14	e=14	4	0,0046	0,0184	0,0046	0,0184	ГОСТ 1187-41*
7	Ось	Ст. 3	•Ф8	e=14	e=14	1	0,0054	0,0054	0,0054	0,0054	
6	Болт с гайкой	Ст. 3	—	М8×45	М8×45	6	0,026	0,156	0,026	0,156	ГОСТ 7798-57 ГОСТ 5915-57
5	Контргруз	Ст. 3	-40×20	215	220	1	1,35	1,35	1,38	1,38	
4	Секторный рычаг	Ст. 3	Ст. лист δ=1,5	110×110	200×200	2	0,111	0,222	0,111	0,222	
3	Полуось Р13	Ст. 3	•Ф18	—	—	2	0,14	0,28	0,14	0,28	ОВ-02-111
2	Полоса	Ст. 3	-20×1,5	e=2260	e=2606	1	0,45	0,45	0,53	0,53	
1	Полотно клапана	Ст. 3	Ст. лист δ=1,5	D_4=736	D_4=845	2	4,9	9,8	6,4	12,8	

Спецификация материалов

ТД 1962

Установка типа Т775 и Т885.
Утепленный клапан - М2.

ОВ-02-110/62

Лист 18

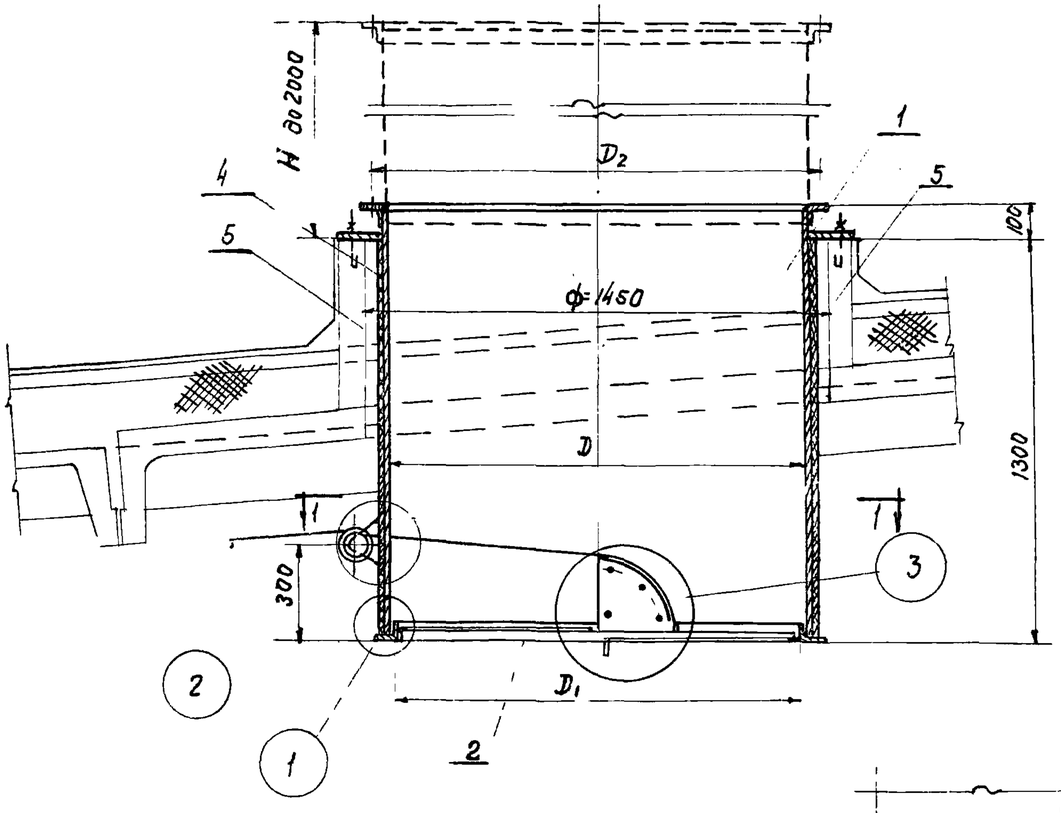

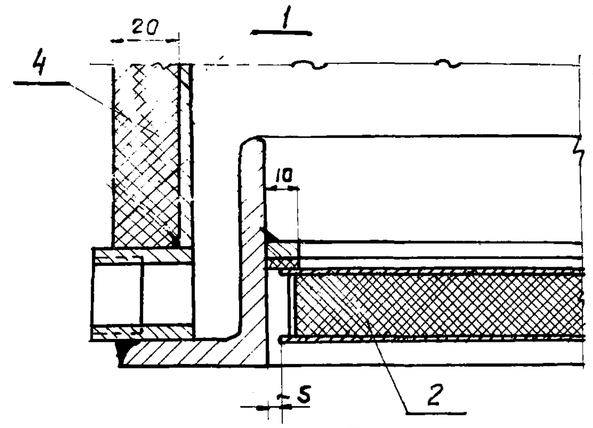

1 м 1:2

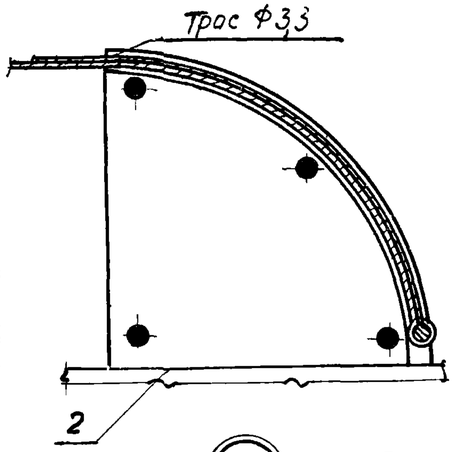

3 м 1:5

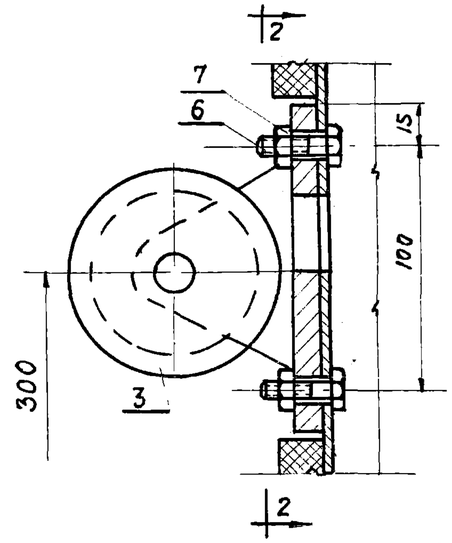

2 м 1:2,5

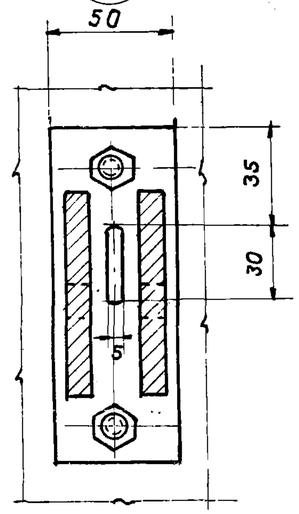

по 2-2

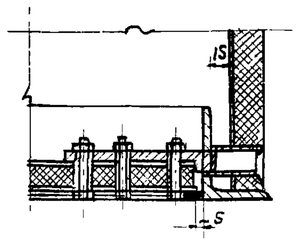

по а-а м 1:5
(повернута)

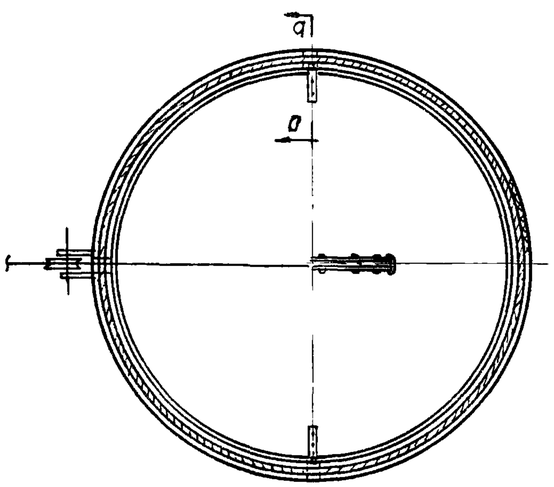

по 1-1
м 1 20

Примечание
Размеры Д; Д1, Д2 даны на листе 20

Общий вес				127,79	174,35		
7	—	Гайка	2	0,022	0,022		ГОСТ 5929-51
6	—	Болт М10×20	2	0,048	0,048		ГОСТ 7790-57
5	М5	Стакан тип СШ-145	1	—	—		ПК-01-119
4	М4	Утеплитель	1	3,5	5,5	См. общ. указан. п. 11	
3	М3	Блок (БГО-II)	1	1,87	1,87		08-02-124
2	М2	Утепленный клапан	1	24,4	42,0	21	
1	М1	Звено трубы	1	97,95	124,91	20	
N поз	Обозначение	Наименование	Кол	Т1025	Т1325	N листа	Примечание
				Вес, кг			

Спецификация

ТД 1962

Проход вытяжных металлических труб через стакан d=1450мм
Установка типа Т1025 и Т1325.
Общий вид и узлы.

08-02-110/62
Лист 19

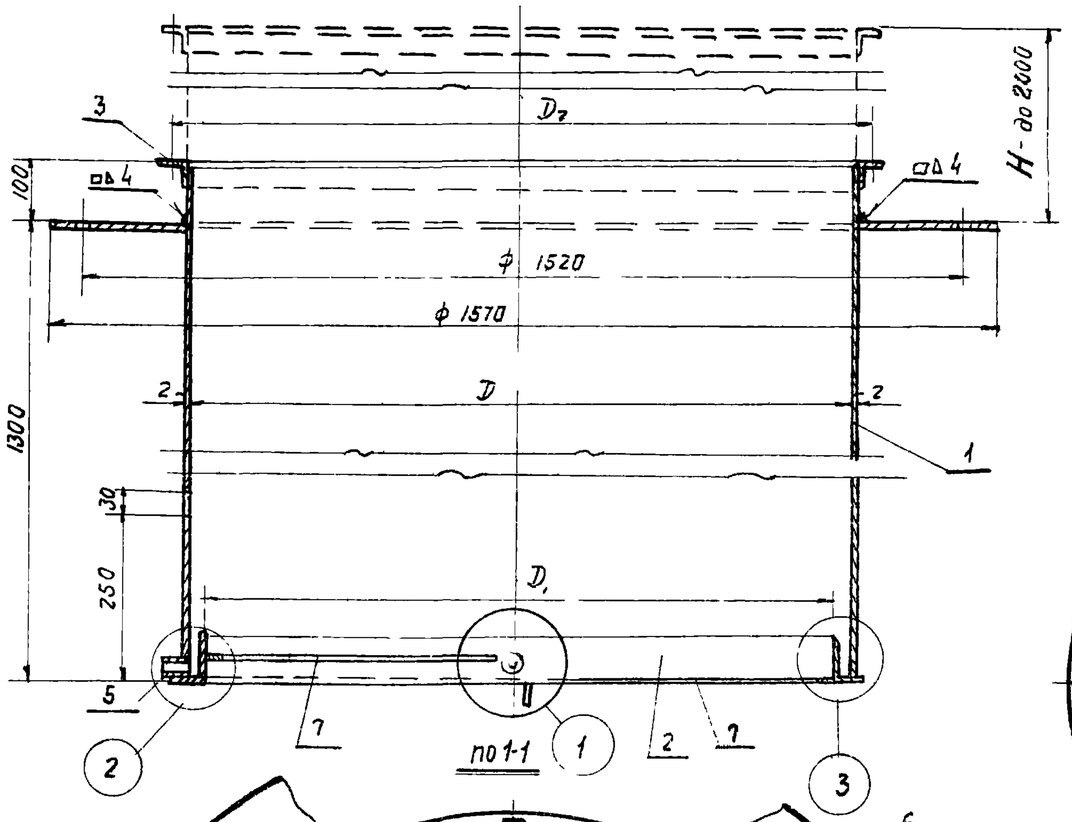

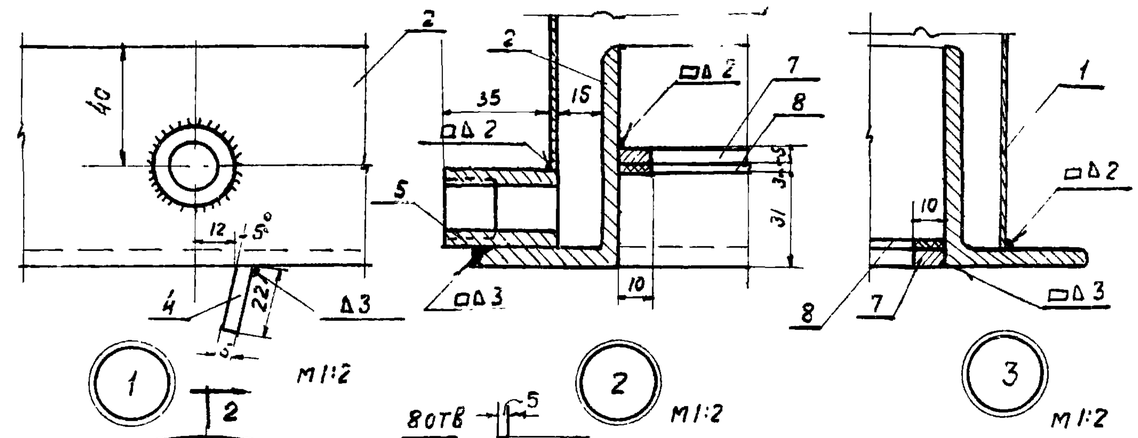

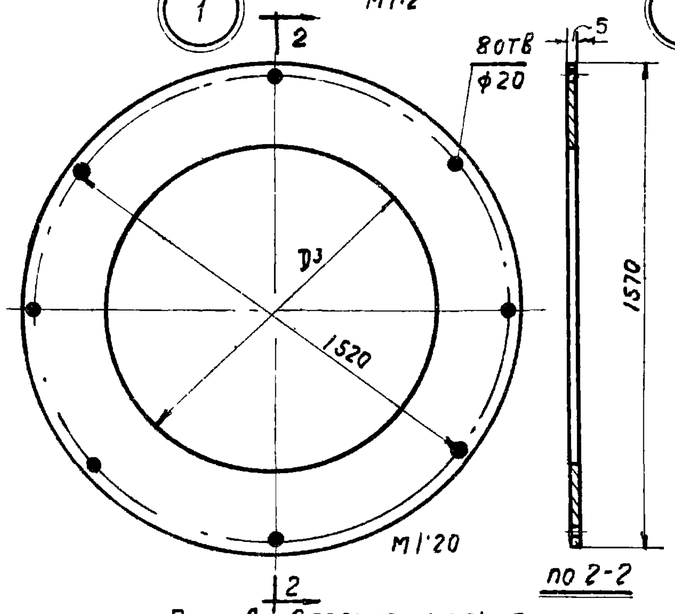

Таблица размеров

Тип установки	Размеры в мм			
	D	D_1	D_2	D_3
Т1025	1025	985	1075	1030
Т1325	1325	1285	1375	1330

Примечание

Опорное кольцо (эл 6) приварить после установки и приварки фланца (эл 3)

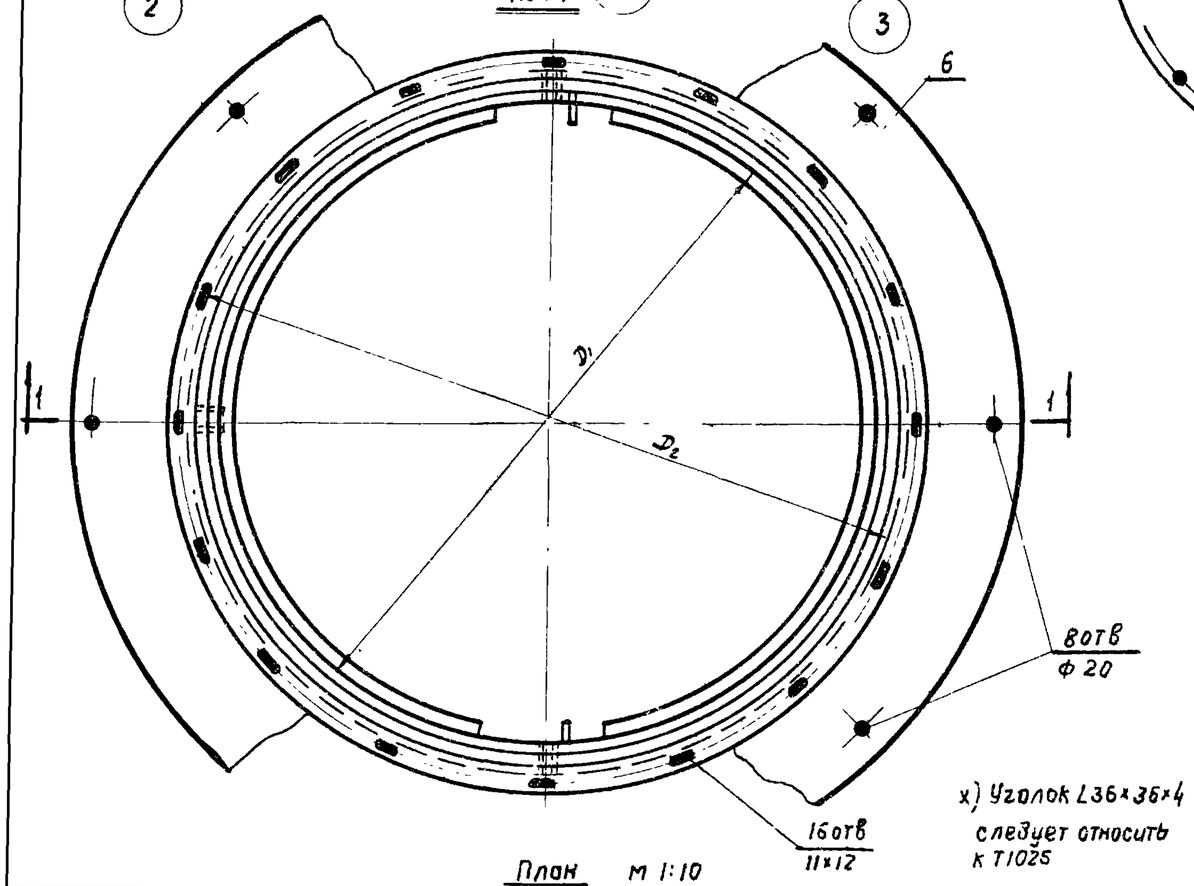

x) Уголок L36×36×4 следует относить к Т1025

Элем 6 Опорное кольцо

					Общий вес		97,95		124,9	
8	Прокладка	Ст.3	-10×3	ℓ=1522	ℓ=1984	2	0,051	0,102	0,06	0,12	
7	Полукольцо	Ст.3	ст. лист δ=5мм	ℓ=1522	ℓ=1984	2	0,59	1,18	0,78	1,56	
6	Опорное кольцо	Ст.3	ст. лист δ=5мм	d= 1030/1570	d= 1330/1570	1	4,5	4,5	2,14	2,14	
5	Муфта 3/4"	Ст.3	—	—	—	3	0,11	0,33	0,11	0,33	ГОСТ 8966-59
4	Ограничитель	Ст.3	-22×5	ℓ=35	ℓ=35	2	0,03	0,06	0,03	0,06	
3	Фланец	Ст.3	x) L36×36×4 L40×40×4	ℓ=3320	ℓ=4250	1	7,18	7,18	10,3	10,3	
2	Рама клапана	Ст.3	L 70×45×5	ℓ=3380	ℓ=4250	1	14,8	14,8	18,7	18,7	
1	Воздуховод	Ст.3	ст. лист δ=2 мм	F=4,48м²	F=5,9м²	1	69,8	69,8	91,7	91,7	
N элем.	Наименование	Материал	Сортамент	Размер Т1025	Размер Т1325	Кол.	Вес, кг 1шт Т1025	Вес, кг общ Т1025	Вес, кг 1шт Т1325	Вес, кг общ Т1325	

Спецификация материалов

ТА 1962

Установка типа Т1025 и Т1325. Звено трубы- М1.

08-02-110/62

Лист 20

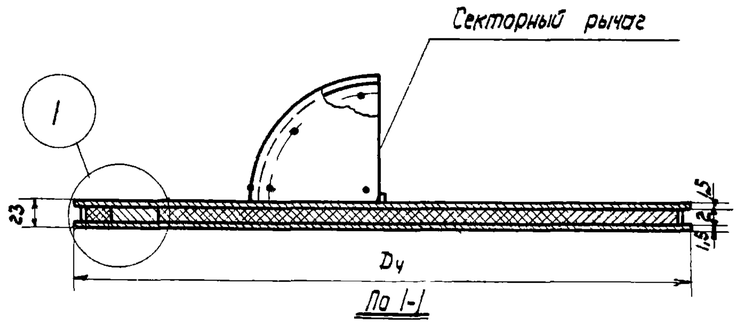

По 1-1

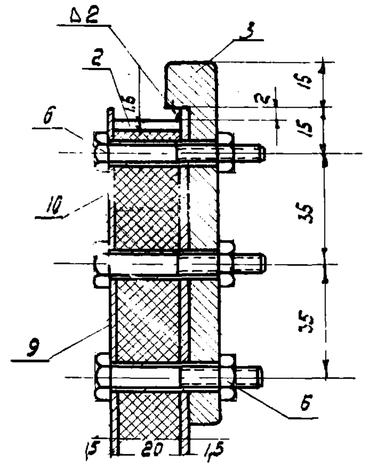

а-а М1:2

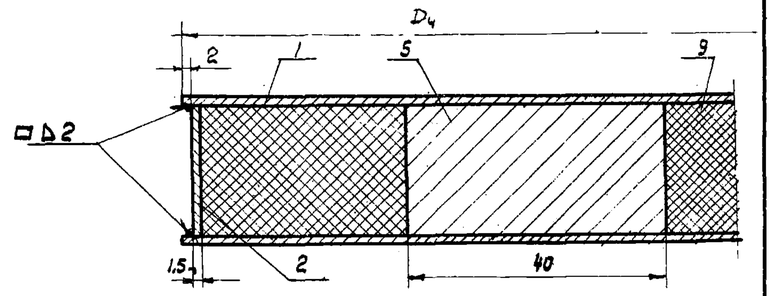

1 М1:1

Отверстия сверлить совместно с направляющей и другим секторным рычагом

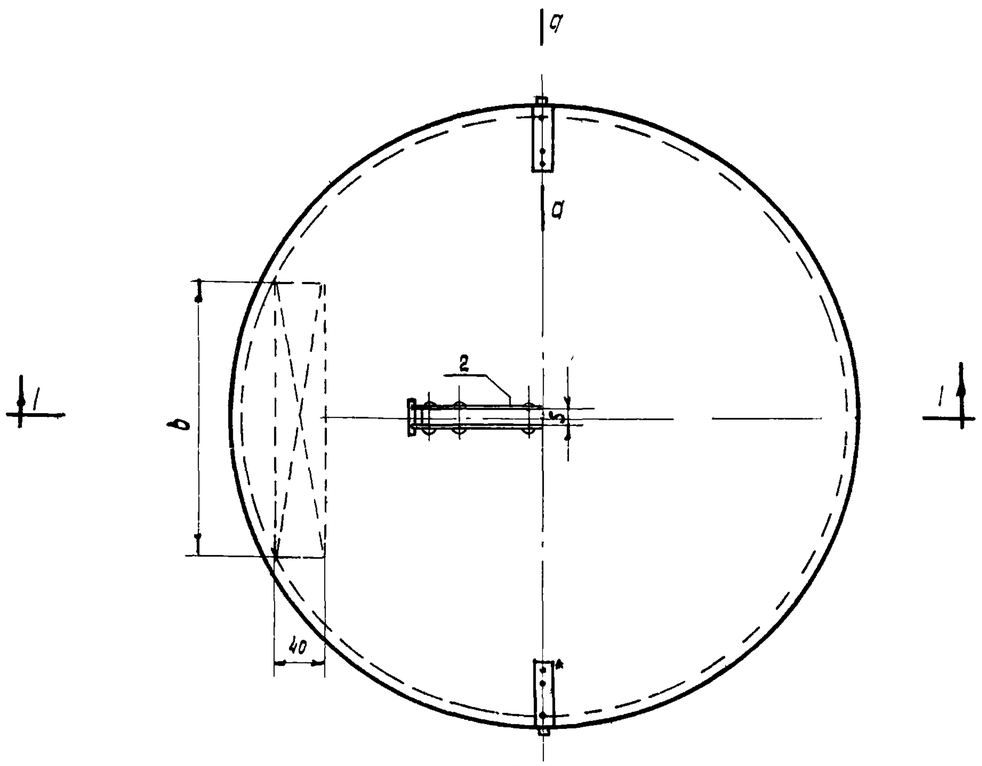

План М1:10

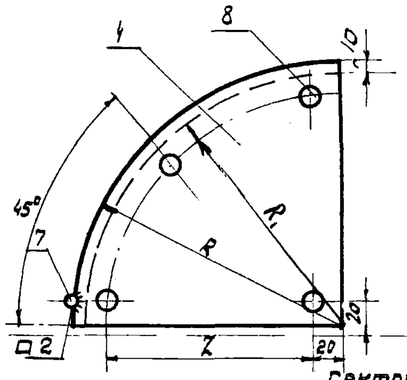

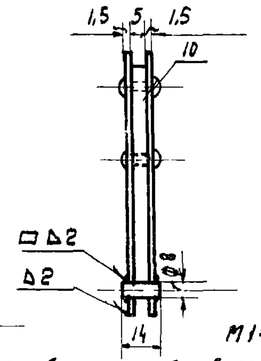

М1:2

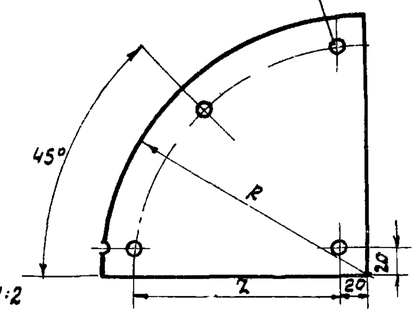

Секторный рычаг в сборе

Таблица размеров

Тип установки	Размеры в мм				
	$D_ч$	b	R	Z	R_1
Т 1025	975	270	200	160	190
Т 1325	1275	250	310	260	290

N элем	Наименование	Материал	Сортамент	Размер Т1025	Размер Т1325	Кол. шт	Вес, кг 1 шт. Т 1025	Вес, кг 1 шт. Т 1325	Вес, кг Общ Т 1025	Вес, кг Общ Т 1325	Примеч
	Общий вес						24,4	–	42,0		
10	Направляющая	Ст.3	Ст. лист δ=5	—	—	1	1,11	1,11	2,60	2,60	
9	Утеплитель	Шлаковата	δ=20	—	—	1	3,7	3,7	3,25	3,25	
8	Заклепка	Ст.3	• ф 6	ℓ=14	ℓ=14	4	0,0041	0,0164	0,0041	0,0164	ГОСТ 1187-41
7	Ось	Ст.3	• ф 8	ℓ=14	ℓ=14	1	0,0054	0,0054	0,0054	0,0054	
6	Болт с гайкой	Ст.3	—	М8×45	М8×45	6	0,026	0,156	0,026	0,156	ГОСТ 7798-57 ГОСТ 5929-51
5	Контргруз	Ст.3	-40×20	ℓ=270	ℓ=250	1	1,17	1,17	1,57	1,57	
4	Секторный рычаг	Ст.3	Ст. лист δ=1,5мм	200×200	300×300	2	0,367	0,734	0,80	1,60	
3	Полуось Р13	Ст.3	d=18	—	—	2	0,14	0,28	0,14	0,28	ОВ-02-111
2	Полоса	Ст.3	-20×1,5	ℓ=3030	ℓ=4060	1	0,72	0,72	0,95	0,95	
1	Полотно клапана	Ст.3	Ст. лист δ=1,5мм	D=975	D=1275	2	8,76	17,5	15,8	31,6	

Спецификация материалов

ТЛ 1962

Установка типа Т1025 и Т 1325
Утепленный клапан М2

ОВ-02-110/62

Лист 21

117-2

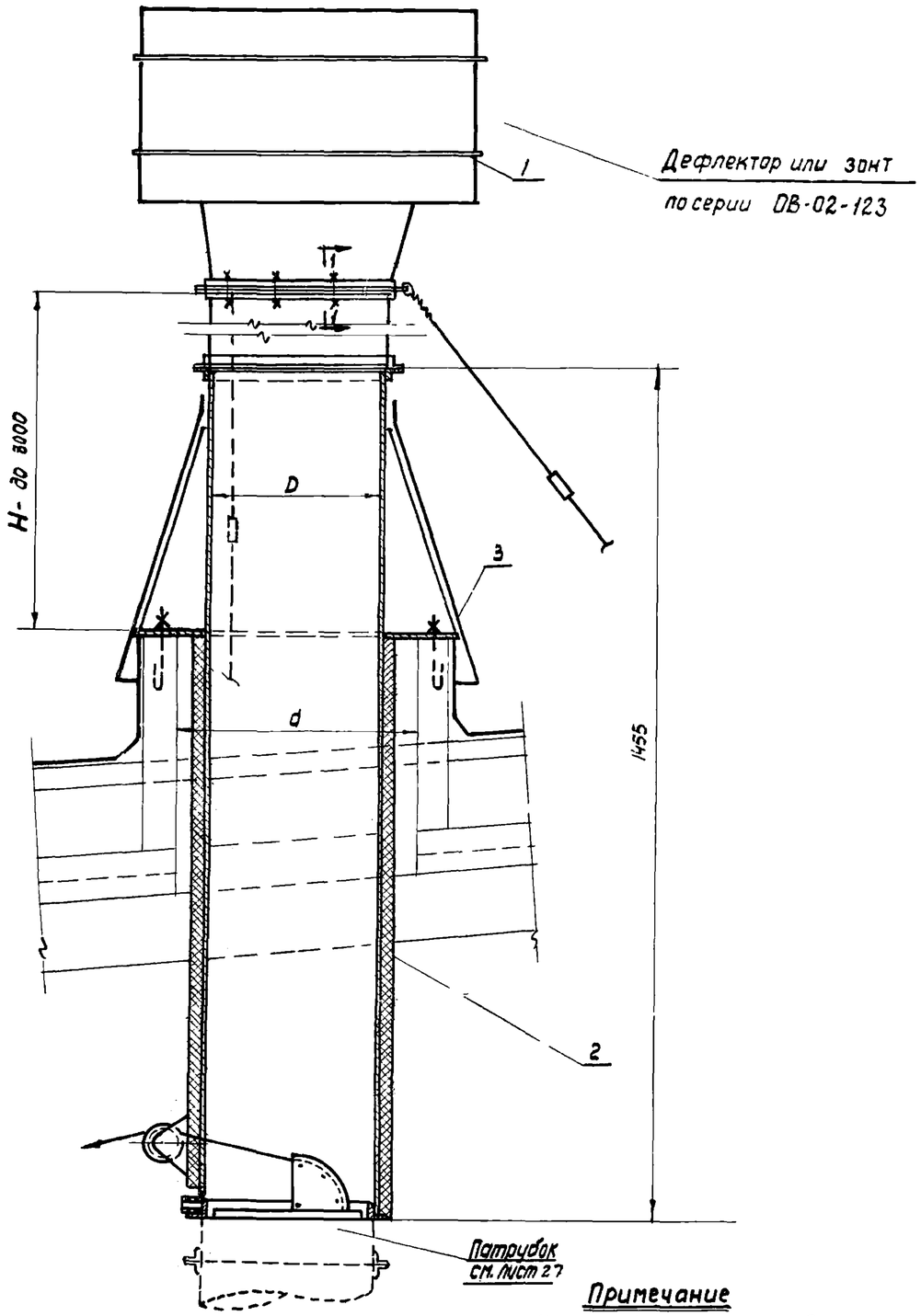

Установка вытяжной трубы с дефлектором

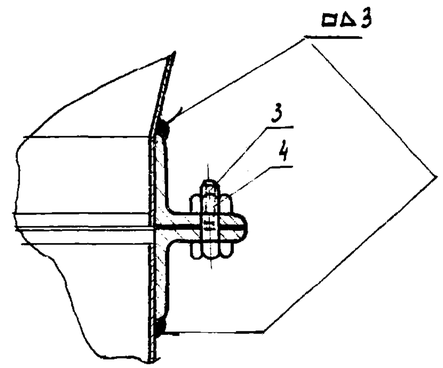

по 1-1

Примечание

Установка трубы с дефлектором принята для типов Т235I÷Т595I

Тип установки	d стакана	D трубы	Тип	Вес, кг	Серия лист	Вес, кг	N листа	Лист	Вес, кг	Размер	Кол шт	Вес, кг
	Размеры, мм		1 зонт или дефлектор			2 звено трубы		3 колпак		4 болт с гайкой		
Т885-I	1000	885	Т9	30,55	ОВ-02-123	88,1	см лист 25	см. лист. 27	4,3	М10×30	16	0,43
Т775-I		775	Т8	25,39		85,40			4,2	М8×25	12	0,24
Т660-I		660	Т7	16,32		80,54			4,1	М8×25	12	0,24
Т595-I	700	595	Т6 Т30	13,91 51,2	ОВ-02-123	58,57	см. лист 24		4,0	М8×25	10	0,20
Т495-I		495	Т5 Т29	10,57 34,1		42,74			16,1	М6×25	10	0,11
Т440-I		440	Т4	6,65		40,79			15,8	—	—	—
Т375-I		375	Т28	19,42		31,34			4,0	М6×25	8	0,088
Т320-I	400	320	Т3	4,12	ОВ-02-123	32,0	см. лист. 23		16,0	—	—	—
Т285-I		285	Т27	11,4		29,0			19,6	М6×25	8	0,088
Т265-I		265	Т2	3,16		29,1			15,8	—	—	—
Т235-I		235	Т26	8,23		28,0			82	М6×25	6	0,066
Т195-I		195	Т1	2,07		26,4			7,9	—	—	—

Спецификация

ТЛ 1962г

Проход вытяжных металлических труб через стакан d=400, 700, 1000 мм. Установка типа Т195-I÷Т885-I при высоте трубы до 8000 мм.

ОВ-02-110/62

Лист 22

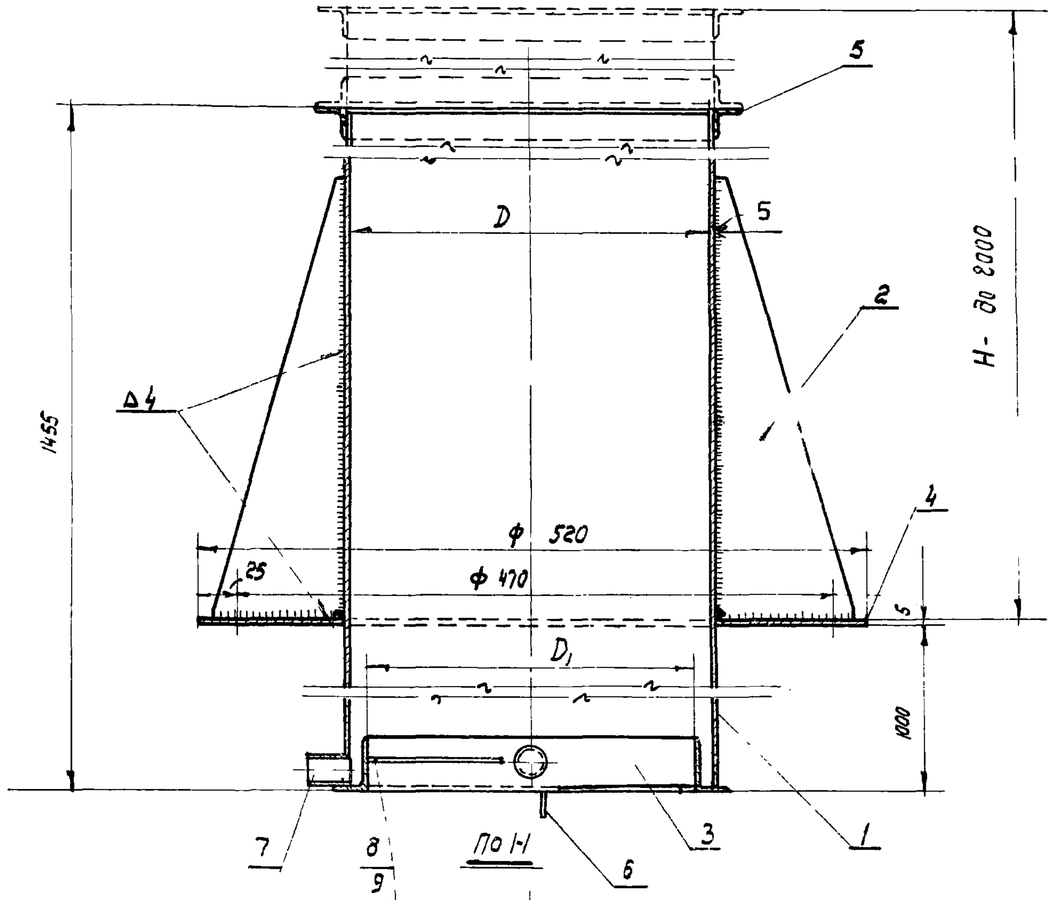

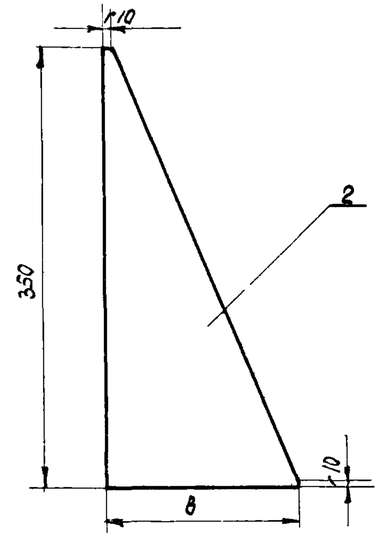

Таблица размеров

Тип установки	Размеры марки М1			Ребро (элем. 2)	
	D	D_1	D_2	в	Вес 1шт, кг
Т 195 -I	195	167	225	150	1,02
Т 235 -I	235	207	270	140	0,94
Т 265 -I	265	237	295	130	0,88
Т 285 -I	285	257	320	100	0,682
Т 320-I	320	290	350	80	0,546

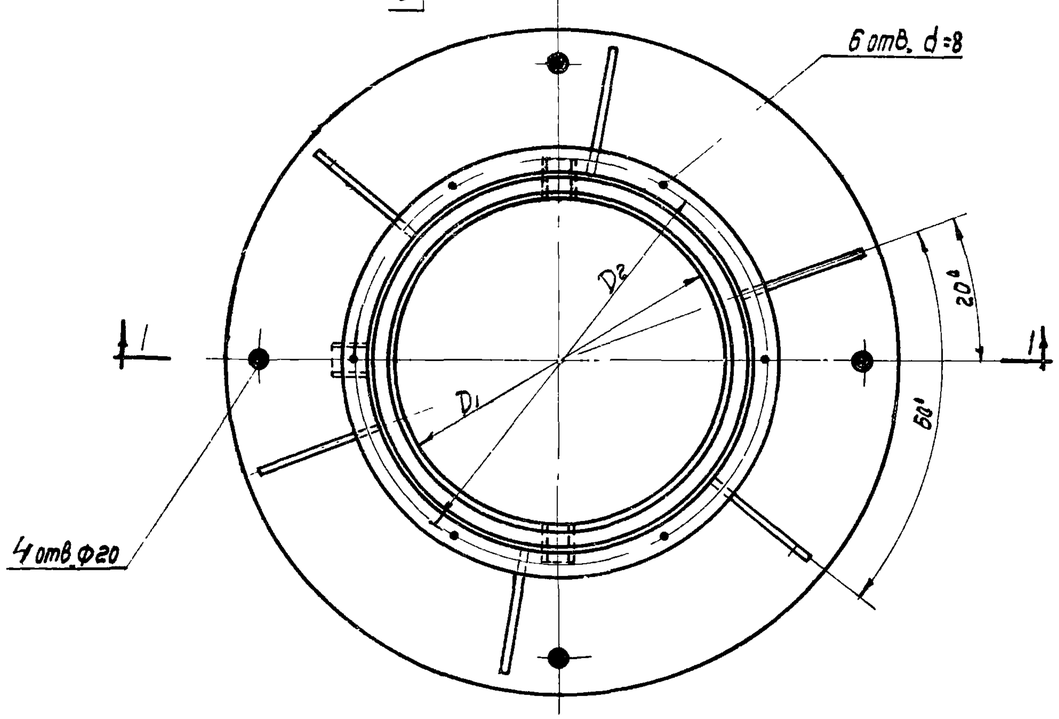

План М1:5

N элем.	Наименование	Материал	Сортамент	Размер	Кол. шт.	Т195-I	Т235-I	Т265-I	Т285-I	Т320-I	Примеч
						Вес, кг					
	Общий вес					26,4	28,0	29,1	29	32,0	
9	Прокладка	Резина	-10×3	—	2	0,014	0,02	0,02	0,02	0,028	Л.4,5,9 поз.3,8
8	Полукольцо	Ст.3	Ст. лист δ=5	—	2	0,17	0,26	0,28	0,3	0,32	Л.4,5,9 поз.7
7	Муфта 3/4" ГОСТ 8966-59	Ст.3	—	—	3	0,33	0,33	0,33	0,33	0,33	Л.4,5,9 поз.5
6	Ограничитель	Ст.3	-22×5	ℓ=35	2	0,06	0,06	0,06	0,06	0,06	Л.4,5,9 поз.4
5	Фланец	Ст.3	—	—	1	0,76	0,[illegible]0	1,01	1,07	1,19	Л.4,5,9 поз.3
4	Опорное кольцо	Ст. лист δ=5мм	—	—	1	7,2	6,55	6,1	5,75	5,11	Л.4,5,9 поз.6
3	Рама клапана	Ст.3	—	—	1	1,34	1,63	1,83	2,16	4,6	Л.4,5,9 поз.2
2	Ребро	Ст.3	Ст. лист δ=5мм	см.табл.	6	6,12	5,64	5,28	4,09	3,27	
1	Воздуховод	Ст.3	Ст. лист δ=1,5	см.табл	1	10,4	12,6	14,2	15,2	17,1	

Спецификация материалов

ТА 1962

Установка типа Т195-I, Т235-I, Т265-I, Т285-I и Т320-I
Звено трубы - М1

ОВ-02-110/62

Лист 23

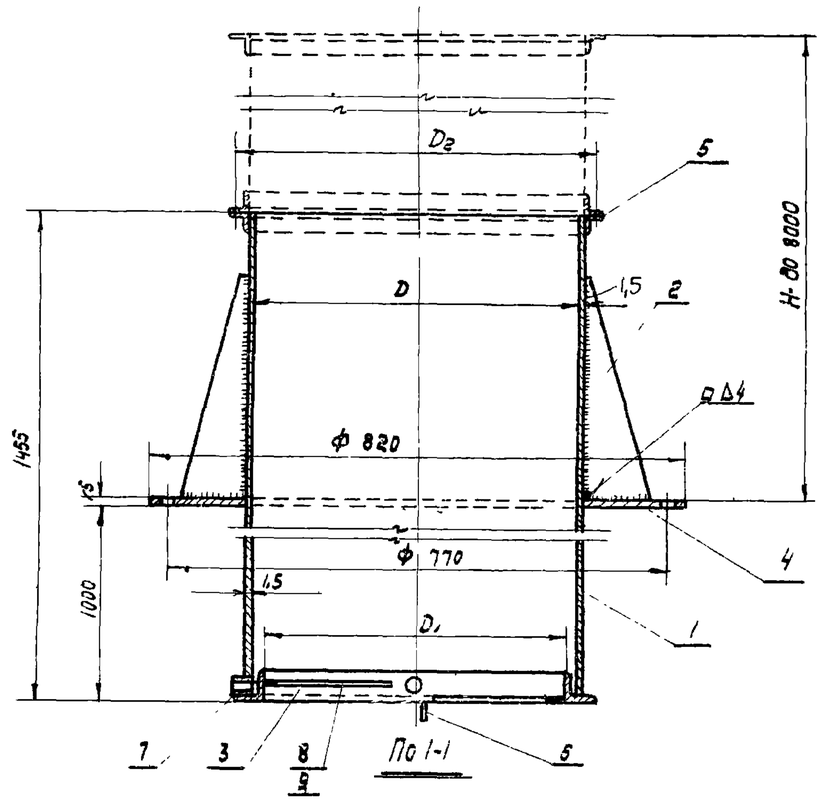

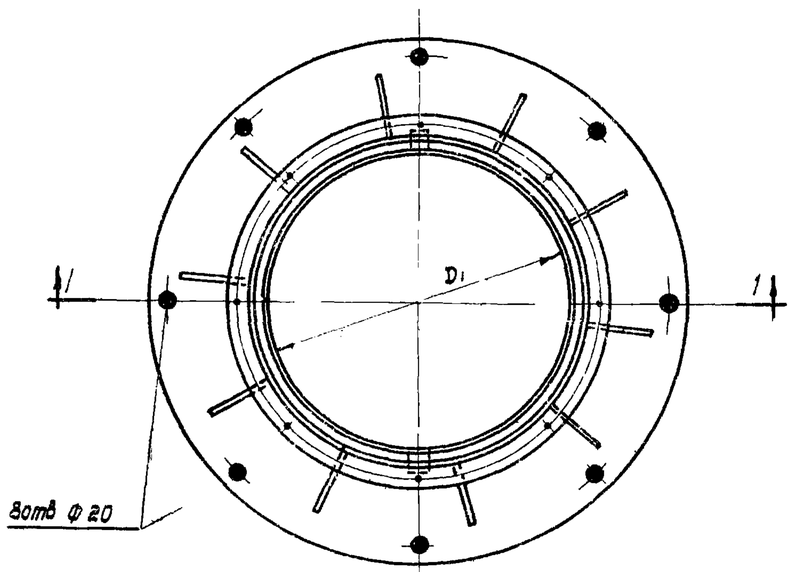

План М1:10

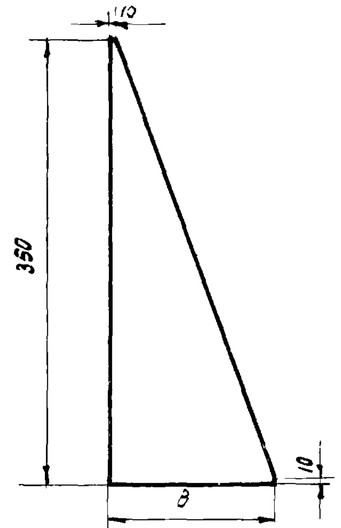

Таблица размеров

Тип установки	Размеры марки М1			Ребро (элем 2)	
	D	D_1	D2	в	вес, кг/шт
Т 375-I	375	345	410	150	1,02
Т 440-I	440	410	470	130	0,88
Т 495-I	495	465	530	100	0,682
Т 595-I	595	555	630	100	0,682

N элем	Наименование	Материал	Сортамент	Размер	Кол. шт.	Т 375I	Т 440I	Т 495I	Т 595I	Примечание
					Общий вес	37,34	40,79	42,74	58,57	
9	Прокладка	Резина	-10×3	—	2	0,032	0,042	0,048	0,08	Л.9, 12, 15 поз.8
8	Полукольца	Ст.3	Ст. лист δ=5	—	2	0,40	0,48	0,58	0,64	Л.9, 12, 15 поз.7
7	Муфта 3/4" ГОСТ 8966-51	Ст.3	—	—	3	0,33	0,33	0,33	0,33	Л.9, 12, 15 поз.5
6	Ограничитель	Ст.3	-22×5	e=35	2	0,06	0,06	0,06	0,06	Л.9, 12, 15 поз.4
5	Фланец	Ст.3	—	—	1	1,39	1,84	2,06	3,70	Л.9, 12, 15 поз.3
4	Опорное кольцо	Ст. лист δ=5мм	—	—	1	1,6	1,45	1,30	9,5	Л.9, 12, 15 поз.6
3	Рама клапана	Ст.3	—	—	1	5,27	6,05	6,7	7,1	Л.9, 12, 15 поз.2
2	Ребро	Ст.3	Ст. лист δ=5мм.	см.табл	8	8,16	7,04	5,26	5,26	—
1	Воздуховод	Ст.3	Ст. лист δ=1,5	см.табл	1	20,1	23,5	26,4	31,8	—

Вес, кг

Спецификация материалов

ТА 1962

Установка типа Т375I; Т440I; Т495I и Т595I
Звено трубы-М1

08-02-110/62

Лист 24

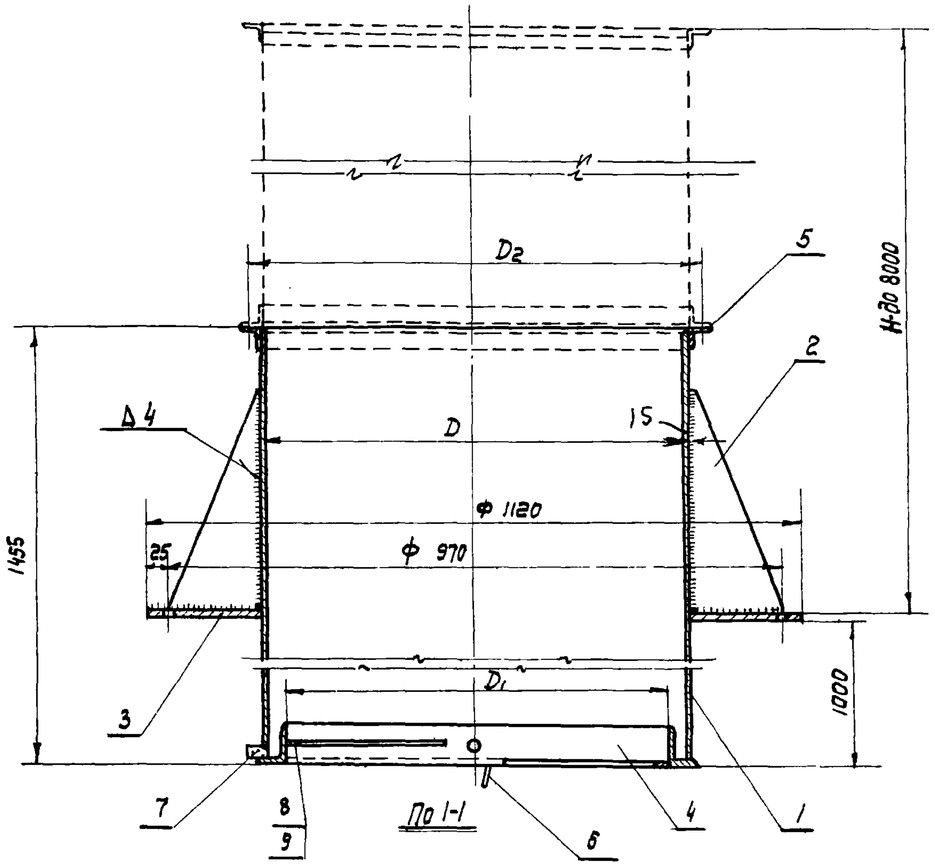

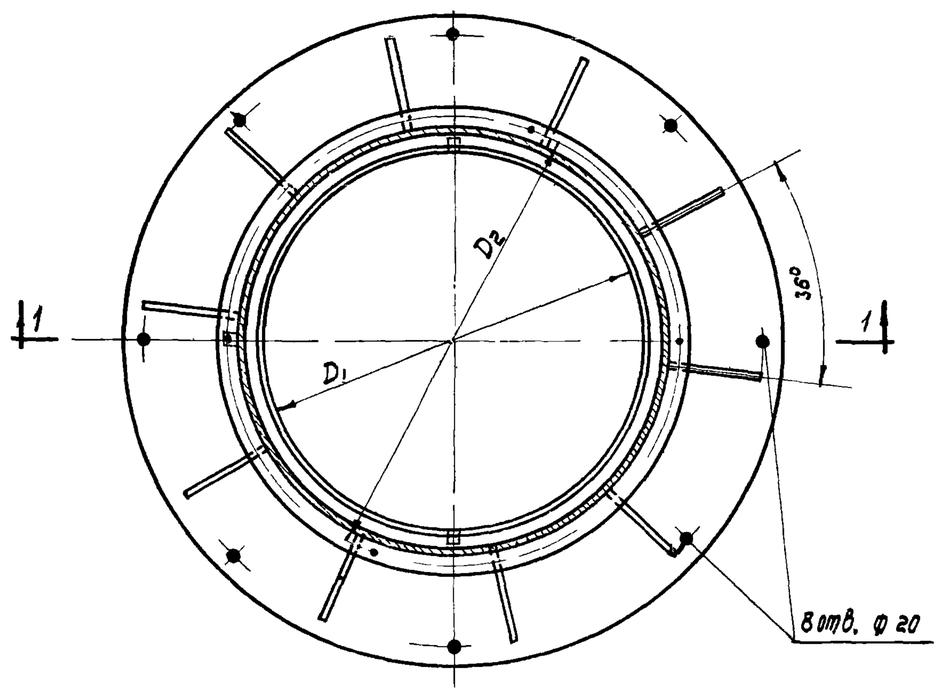

План М1:10

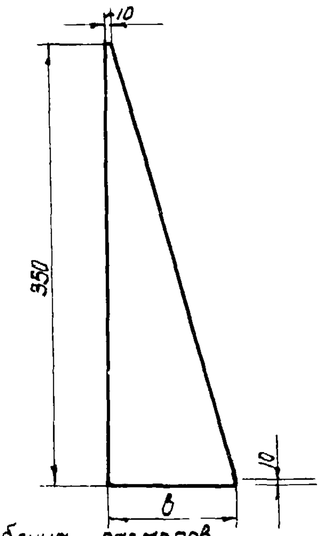

Таблица размеров

Тип установки	Размеры марки М1			Ребро	
	D	D_1	D_2	в	Вес 1шт кг
Т 660-I	660	630	705	100	0,682
Т 775-I	775	745	820	160	1,0
Т 885-I	885	855	925	115	0,78

Примечание

Установка типа Т660I ÷ Т885I - только для труб с зонтом

Н элем.	Наименование	Материал.	Сортамент.	Размер.	Кол. шт.	Т660-I	Т775-I	Т885 I	Примеч
						Вес кг			
				Общий вес		80,54	85,4	88,1	
9	Прокладка	Резина	-10×3	—	2	0,08	0,07	0,084	Л. 15,17 поз.8,
8	Полукольцо	Ст.3	Ст.лист δ=5	—	2	0,72	0,84	1,0	Л 15,17 поз.7
7	Муфта 3/4" ГОСТ 8966-51	Ст.3	—	—	3	0,33	0,33	0 33	Л. 15,17 поз.5
6	Ограничитель	Ст.3	-22×5	e=35	1	0,06	0,06	0,06	Л 15,17 поз.4
5	Фланец	Ст.3	—	—	1	4,10	4,80	6,23	Л. 15,17 поз.3
4	Опорное кольцо	Ст.лист δ=5мм.	—	—	1	24,9	18,3	14,2	Л.15,17 поз.6
3	Рама клапана	Ст.3	—	—	1	8,15	9,5	10,9	Л. 15,17 поз.2
2	Ребро	Ст. 3	Ст. лист δ=5мм	См. табл.	8	6,8	10	7,8	
1	Воздуховод	Ст.3	Ст.лист δ=1,5	см.табл	1	35,4	41,5	47,5	

Спецификация материалов.

ТЛ 1962

Установка типа Т 660 -I ; Т 775-I; Т885-I
Звено трубы - М1.

ОВ-02-110/62

Лист 25

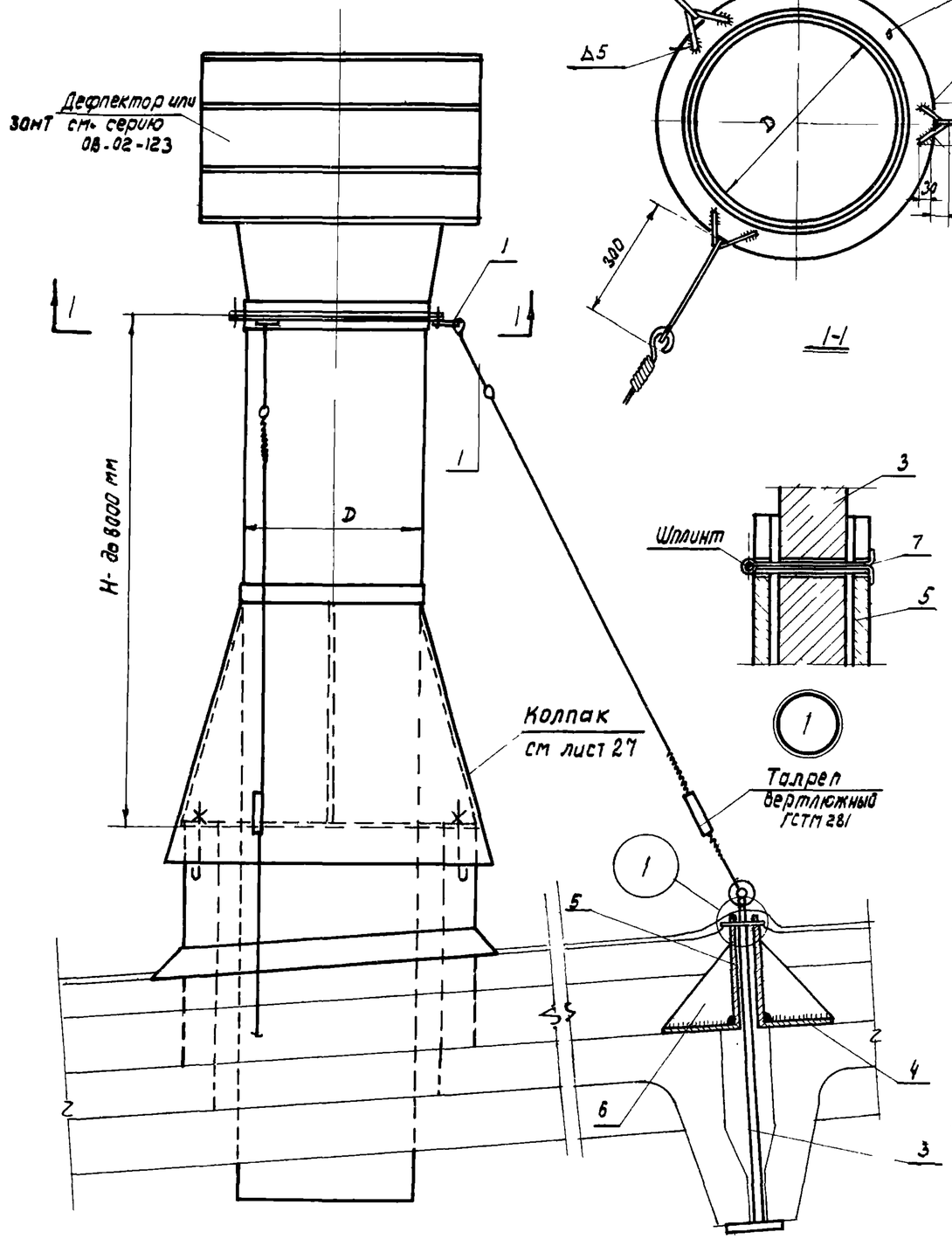

Общий вид
М1:10

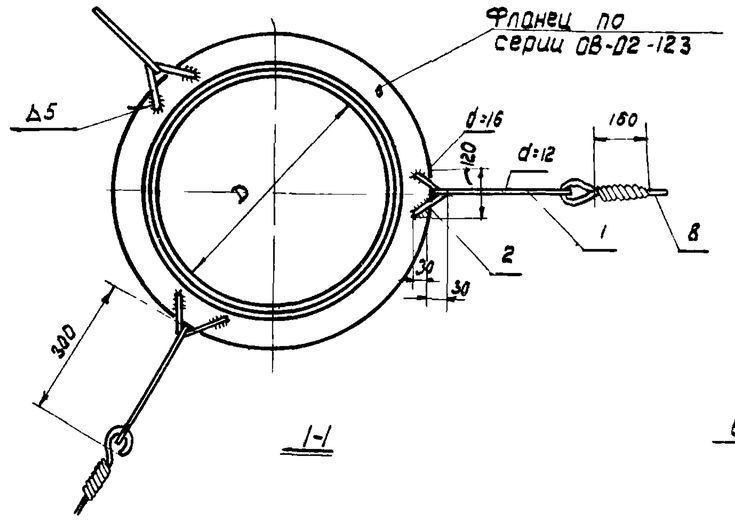

I-I

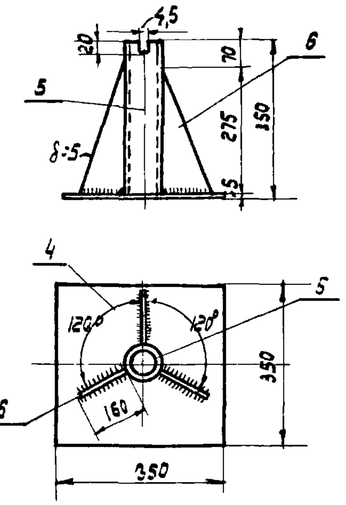

Опорный анкер

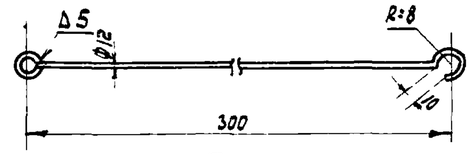

Тяга

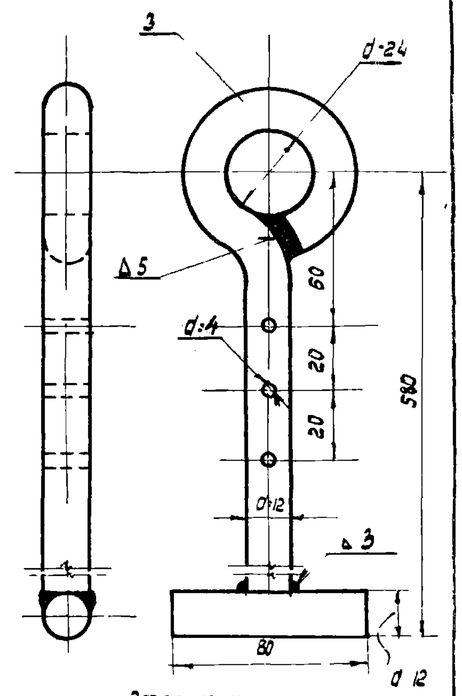

Стержень

Таблица размеров расчалки (элемент 8)

N элем	d расчалки	материал ст.3
	Т195I - Т375I	Т495I - Т885I
8	6	8

Примечание:
Крепление концов расчалок к покрытию производится между продольными ребрами плит с одинаковым углом установки расчалок

N элем	Наименование	Материал	Сортамент	Размер	Кол	Вес кг 1 шт	Вес кг общ	Примечание
7	Шплинт	Ст.3	d=4	l=30	3	0,04	0,12	
6	Косынка	Ст.3	δ=5	0,022 м²	3	0,88	2,64	
5	Труба газовая 1/2"	Ст.3	1/2"	345	3	0,43	1,29	
4	Плита	Ст.3	δ=5	350×350	3	4,9	14,7	
3	Стержень	Ст.3	Ф12	l=740	3	0,657	1,971	
2	Скоба	Ст.3	Ф16	l=210	3	0,12	0,36	
1	Тяга	Ст.3	Ф12	l=420	3	0,37	1,11	

Спецификация

ТА 1982	Проходы вытяжных металлических труб через стакан d= 400, 700, 1000мм. Установка типа Т195-I ÷ Т885I Узлы крепления трубы	ОВ-02-110/82 Лист 26

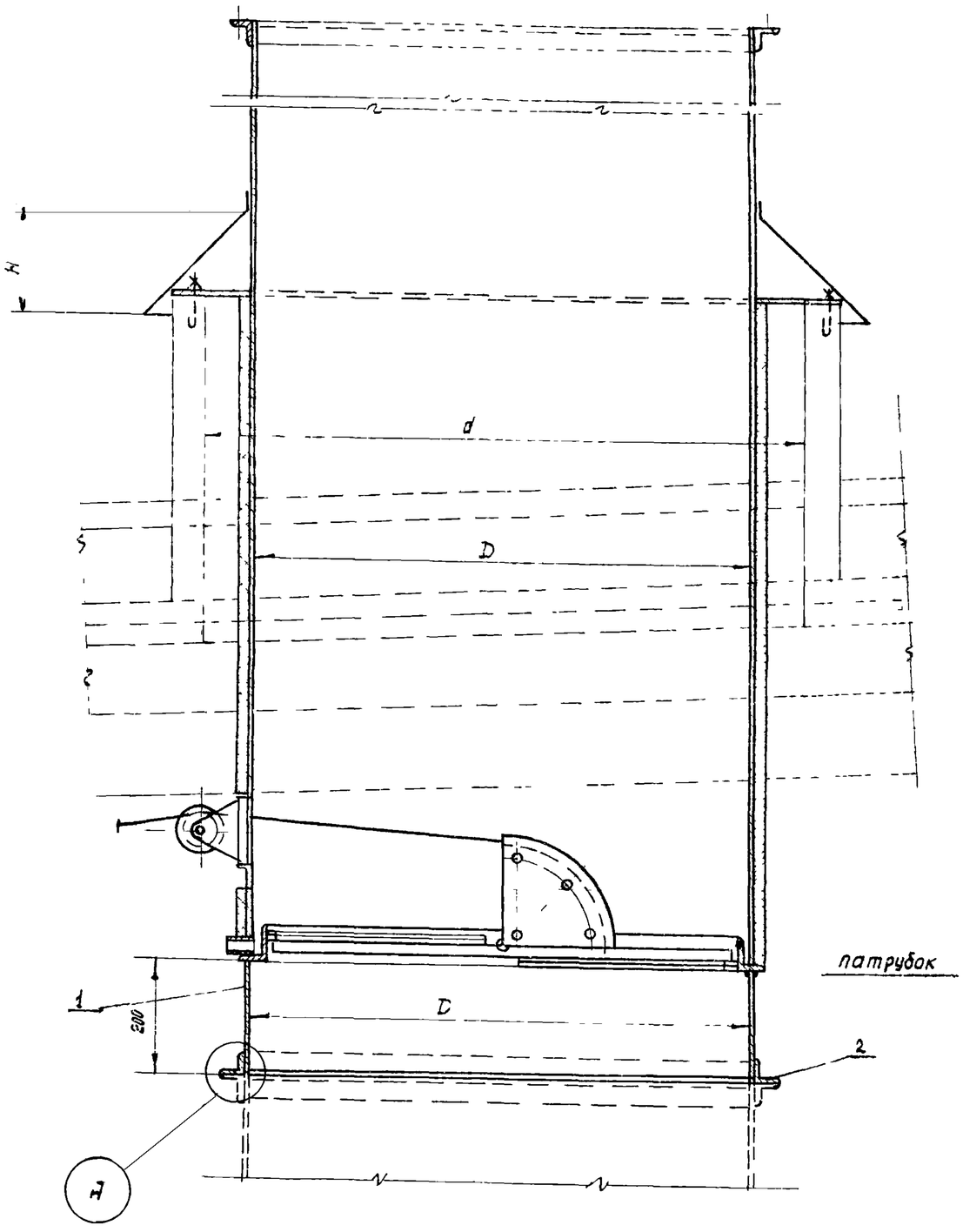

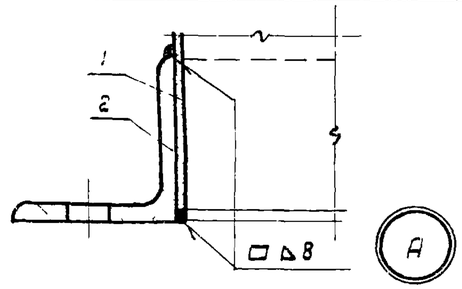

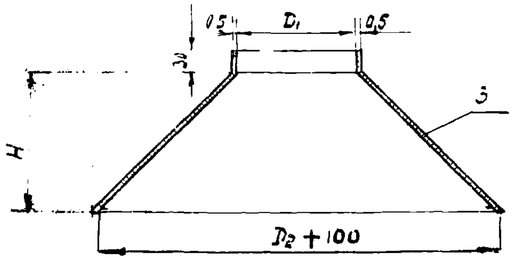

Тип установки	D_1	D_2	H	Наименован.	Материал	Сортамент	Размер м²	Кол	Вес, кг 1 шт	Вес, кг общ	Примеч
T1325	1329	1570	220	—"—	Ст.3	Ст. лист δ=0,5мм	1,2	1	4,4	4,4	
T1025	1029	1570	300	—"—	—"—	—"—	1,3	1	5,2	5,2	
T885 / T885 I	889	1120	110 / 560	—"—	—"—	—"—	0,75 / 1,8	1	2,8 / 4,3	2,8 / 4,3	
T775 / T775 I	779	1120	200 / 540	—"—	—"—	—"—	0,58 / 1,6	1	2,1 / 4,2	2,1 / 4,2	
T660 / T660 I	664	1120	130 / 580	—"—	—"—	—"—	0,37 / 1,2	1	1,4 / 4,1	1,4 / 4,1	
T595 / T595 I	599	1120	100 / 510	—"—	—"—	—"—	0,42 / 1,2	1	1,6 / 4,0	1,6 / 4,0	
T495 / T495 I	498	820	200 / 540	—"—	—"—	—"—	2,3 / 4,8	1	9,0 / 18,1	9,0 / 18,1	
T440 / T440 I	443	820	240 / 460	—"—	—"—	—"—	2,4 / 4,0	1	9,4 / 15,8	9,4 / 15,8	
T375 / T375 I	378	820	260 / 500	—"—	—"—	—"—	1,5 / 1,1	1	5,2 / 4,0	0,2 / 4,0	
T320 / T320 I	323	820	140 / 720	—"—	—"—	—"—	1,1 / 4,5	1	4,3 / 16,0	4,3 / 16,0	
T285 / T285 I	238	520	150 / 880	—"—	—"—	—"—	0,98 / 5,0	1	3,8 / 19,6	3,8 / 19,6	
T265 / T265 I	268	520	165 / 780	—"—	—"—	—"—	1,00 / 4,1	1	4,9 / 15,8	4,9 / 15,8	
T235 / T235 I	238	520	190 / 800	—"—	—"—	—"—	1,03 / 2,9	1	3,9 / 8,2	3,9 / 8,2	
T195 / T195 I	198	520	210 / 510	3 Колпак	Ст.3	Ст. лист δ=0,5мм	0,98 / 2,3	1	3,8 / 7,9	3,8 / 7,9	

Спецификация на колпак

Тип установки	Д стакана	Д трубы	Материал	Сортамент	Размер	Вес	Матер.	Сортам	Размер	Вес	Примечание
	Размер в мм		1 Патрубок				2 Фланец				
T1325	1450	1325	Ст.3	Ст. лист δ=1,5мм	4165×200	9,75	Ст.3	L40×40×4	D=1325	10,3	
T1025		1025	—"—	—"—	3220×200	7,55	Ст.3	L36×36×4	D=1025	7,18	
T885; T885 I	1000	885	—"—	—"—	2780×200	6,52	—"—	L36×36×4	D=885	6,23	
T775; T775 I		775	—"—	—"—	2440×200	5,72	—"—	L32×32×4	D=775	4,80	
T660; T660 I		660	—"—	—"—	2070×200	4,85	—"—	L32×32×4	D=660	4,0	
T595; T595 I		595	—"—	Ст. лист δ=1,5мм	1870×200	4,37	—"—	L32×32×4	D=595	3,70	
T495; T495 I	700	495	—"—	Ст. лист δ=1,5мм	1560×200	3,64	—"—	L28×28×3	D=495	2,06	
T440; T440 I		440	—"—	—"—	1385×200	3,24	—"—	L28×28×3	D=440	1,84	
T375; T375 I		375	—"—	—"—	1185×200	2,77	—"—	L25×25×3	D=375	1,39	
T320; T320 I		320	—"—	—"—	1010×200	2,36	—"—	L25×25×3	D=320	1,19	
T285; T285 I	400	285	—"—	—"—	900×200	2,11	—"—	L25×25×3	D=285	1,07	
T265; T265 I		265	—"—	—"—	836×200	1,95	Ст.3	L25×25×3	D=265	1,01	
T235; T235 I		235	—"—	—"—	743×200	1,740	Ст.3	L25×25×3	D=235	0,90	
T195; T195 I		195	Ст.3	Ст. лист δ=1,5мм	618×200	1,45	Ст.3	L25×25×3	D=195	0,76	

Спецификация на патрубок

ТА 1962

Проход вытяжных металлических труб через стакан d=400, 700 100д и 1450мм.

Детали патрубка и колпака.

ОВ-02-110/62

Лист 27

Гл. инж. инст	Дергачев		
Нач. отд. Ти в	Кацман		
Гл. инж. пр-та	Стырков		
Исполнитель	Эпштейн		
Гипрогтис			

Москва 1962

Цветкова

Проверил

Инв. №

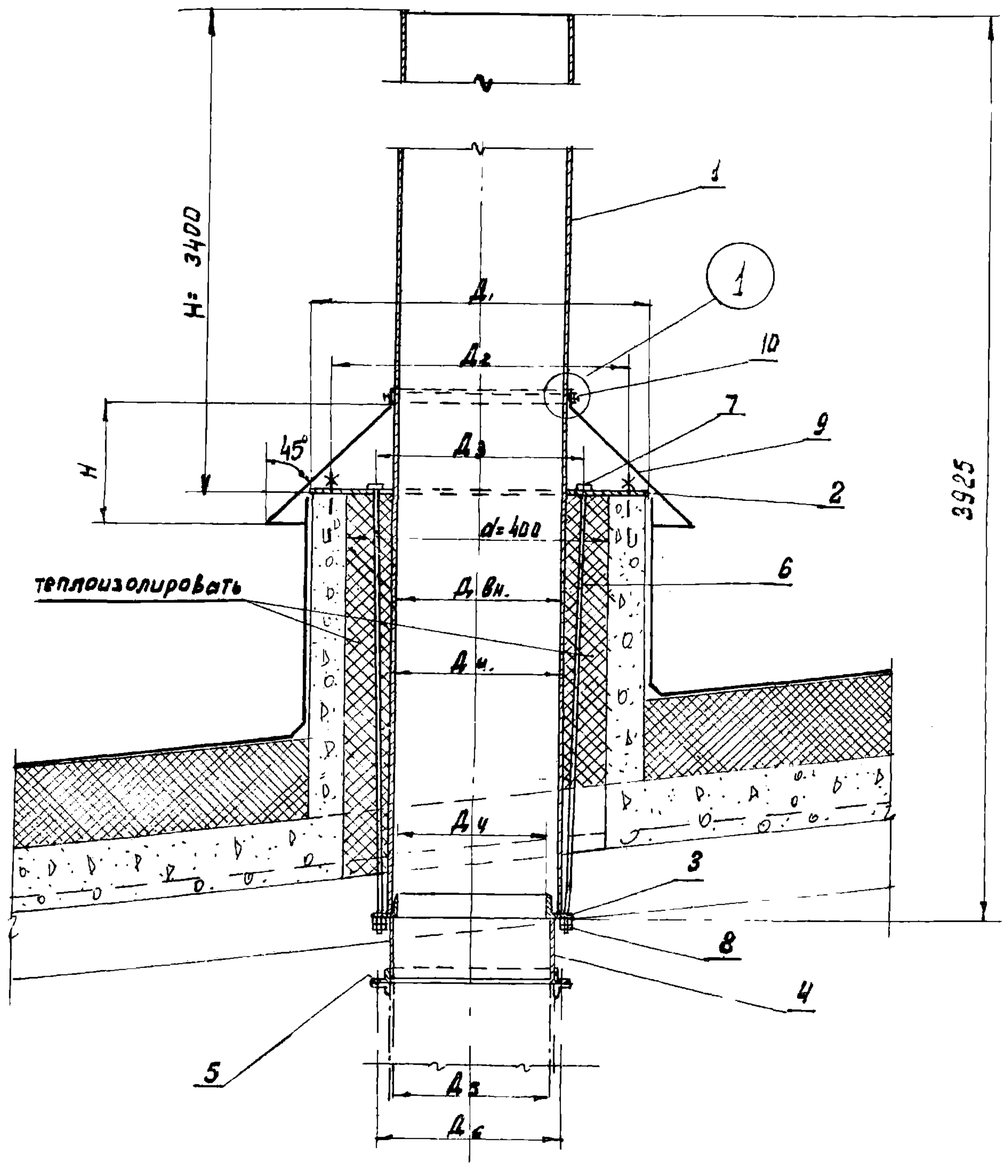

Таблица размеров

d стакана	Тип установки	Размеры в мм								
		Д вн	Дн.	Д1	Д2	Д3	Д4	Д5	Д6	H
400	Т 215	195	215	520	470	275	177	195	225	200
	Т 265	243	265	520	470	325	225	235	265	180
	Т 315	291	315	520	470	375	273	285	315	150

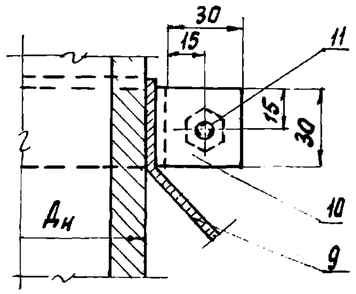

1

	Общий вес		63,4	81,0	102,7		
11	Болт с гайкой М 8 × 15	2	0,0332	0,0332	0,0332		ГОСТ 5909-51 ГОСТ 7798-57
10	Стяжное полукольцо	2	0,57	0,64	0,79	30	
9	Колпак	1	1,50	1,40	1,36	30	
8	Гайка и контр. гайка	6	0,034	0,034	0,034	—	ГОСТ 5909-51
7	Шайба	3	0,105	0,105	0,105	32	
6	Стяжной болт	3	0,804	0,804	0,804	32	
5	Фланец	1	0,74	0,88	1,05	по нормам.	
4	Патрубок	1	0,43	0,60	0,70	30	
3	Фланец	1	1,20	1,46	1,75	30	
2	Опорное кольцо	1	6,9	6,1	5,25	30	
1	Труба асбестоцементная	1	51,0	69,0	90,2	—	ГОСТ 1839-48*
N поз	Наименование	Кол шт	Т 215	Т 265	Т 315	N листа	Примечан.
			Вес общ. кг				

Спецификация

ТП 1962г	Проход вытяжных асбестоцементных труб через стакан d=400 мм. Установка типа Т 215, Т 265 и Т 315. Общий вид и спецификация.	ОВ-02-110/62 лист 28

Москва 1962г

Гипротис

Инв. № подл. | Подпись и дата | Взам. инв. №

1172

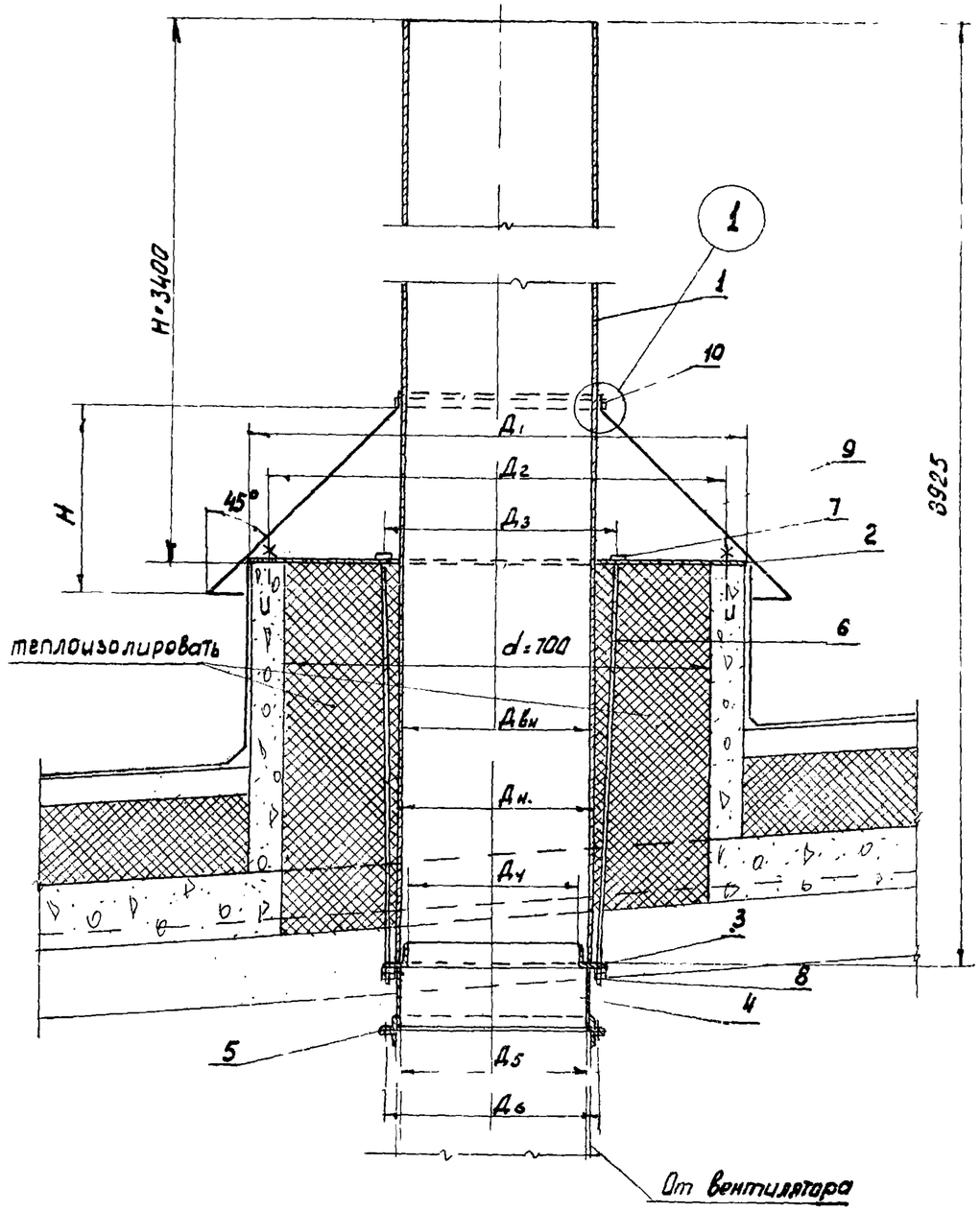

Таблица размеров

d стакана	Тип установки	Размеры в мм								
		$Д_{вн}$	$Д_н$	$Д_1$	$Д_2$	$Д_3$	$Д_4$	$Д_5$	$Д_6$	H
700	Т 364	338	364	820	770	424	320	320	350	270
	Т 414	386	414	820	770	474	368	375	405	240
	Т 514	482	514	820	770	574	462	495	525	200
	Т 612	576	612	820	770	672	556	595	625	150

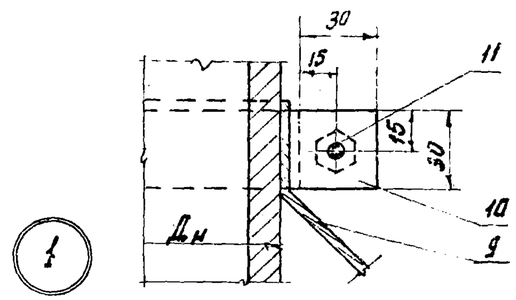

N поз	Наименование	Кол. шт	Т364	Т414	Т514	Т612	N листа	Примеч.
			Вес общий в кг					
	Общий вес		139,5	163,4	222,0	296,3		
11	Болт с гайкой М8×15	2	0,0332	0,0332	0,0332	0,0332		ГОСТ 5909-51, ГОСТ 7798-57
10	Стяжное полукольцо	2	0,9	1,0	1,23	1,45	31	
9	Колпак	1	2,72	2,60	2,32	1,60	31	
8	Гайка и контр. гайка	6	0,034	0,034	0,034	0,034	—	ГОСТ 5909-51
7	Шайба	3	0,105	0,105	0,105	0,105	32	
6	Стяжной болт	3	0,804	0,804	0,804	0,804	32	
5	Фланец	1	1,18	1,37	2,04	2,44	по нормам	
4	Патрубок	1	0,80	0,94	1,25	1,47	31	
3	Фланец	1	2,60	3,0	5,8	6,90	31	
2	Опорное кольцо	1	16,5	15,3	12,50	9,12	31	
1	Труба асбестоцементная	1	113,8	138,2	196,0	272,4	—	ГОСТ-1839-48

Спецификация

ТД 1962г	Проход вытяжных асбестоцементных труб через стакан d=700мм. Установка типа Т364, Т414, Т514 и Т612. Общий вид и спецификация	АВ-02-110/62 лист 29

Гл. инж. инст.	Сергеев	
Нач. отд. Т и В	Кацман	
Гл. инж. пр.	Стиронов	
Исполнитель	Кудрявцева	
Проверила	Цветкова	

Гипротис Москва 1962г

117-2

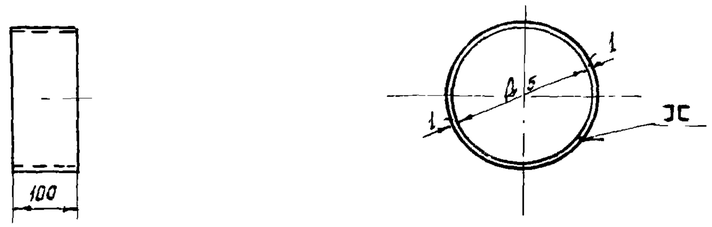

N поз	Тип	Наименование	Материал	Сортамент	Размер м²	Кол. шт	1 шт	Общ.	Примеч.
4	Т 315	—"—	Ст 3	ст лист δ=1мм	0,088	1	0,70	0,70	
	Т 265	—"—	Ст 3	ст лист δ=1мм	0,076	1	0,61	0,60	
	Т 215	Патрубок	Ст 3	ст лист δ=1мм	0,06	1	0,48	0,48	

Вес в кг

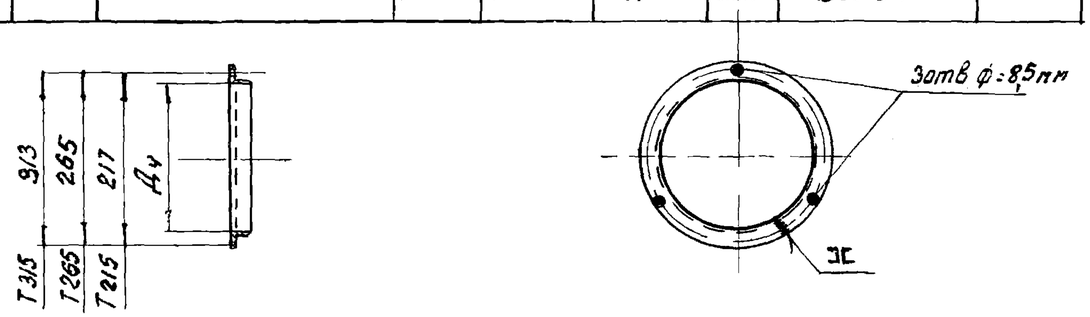

N поз	Тип	Наименование	Материал	Сортамент	Размер мм	Кол. шт	1 шт	Общ	Примеч.
3	Т 315	—"—	Ст 3	∠32×4	ℓ=916	1	1,75	1,75	
	Т 265	—"—	Ст 3	∠32×4	ℓ=765	1	1,46	1,46	
	Т 215	Фланец	Ст 3	∠32×4	ℓ=615	1	1,2	1,2	

Вес кг

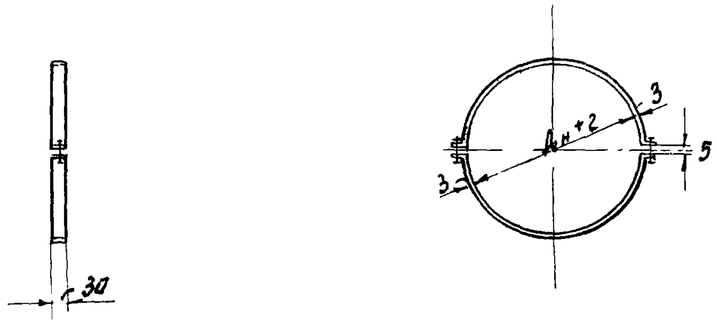

N поз.	Тип	Наименование	Материал	Сортамент	Размер мм	Кол. шт	1 шт	Общ	Примеч.
10	Т 315	—"—	Ст 3	-30×3	ℓ=560	2	0,395	0,79	
	Т 265	—"—	Ст 3	-30×3	ℓ=481	2	0,340	0,64	
	Т 215	Стяжное полукольцо	Ст 3	-30×3	ℓ=403	2	0,285	0,57	

Вес кг

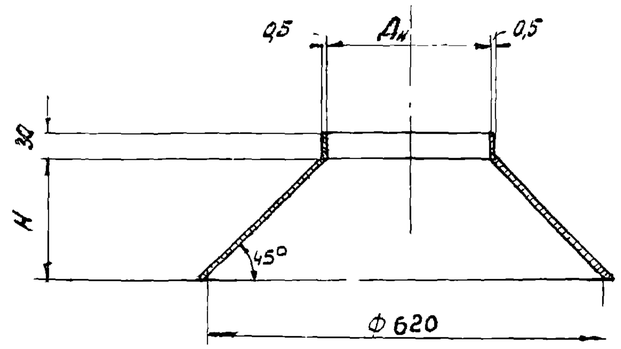

N поз	Тип	Наименование	Материал	Сортамент	Размер м²	Кол. шт	1 шт	Общ	Примеч.
9	Т 315	—"—	Ст 3	ст лист δ=0,5мм	0,34	1	1,36	1,36	
	Т 265	—"—	Ст 3	ст. лист δ=0,5мм	0,35	1	1,4	1,4	
	Т215	Колпак	Ст 3	ст лист δ=0,5мм	0,37	1	1,5	1,5	

Вес кг

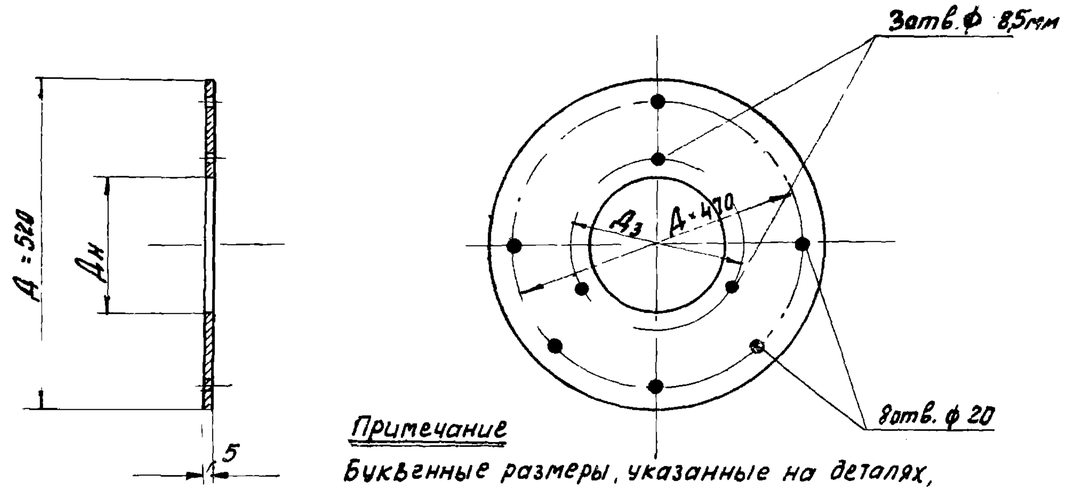

Примечание

Буквенные размеры, указанные на деталях, даны на листе 28

N поз	Тип	Наименование	Материал	Сортамент	Размер м²	Кол. шт	1 шт	Общ	Примеч
2	Т 315	—"—	Ст 3	ст. лист δ=5мм	0,135	1	5,25	5,25	
	Т 265	—"—	Ст 3	ст лист δ=5мм	0,157	1	6,1	6,1	
	Т 215	Опорное кольцо	Ст 3	ст. лист δ=5мм	0,176	1	6,9	6,9	

Вес кг

ТД 1962г	Установка типа Т 215, Т 265 и Т 315. Детали	ОВ-02-110/62 лист 30

1172

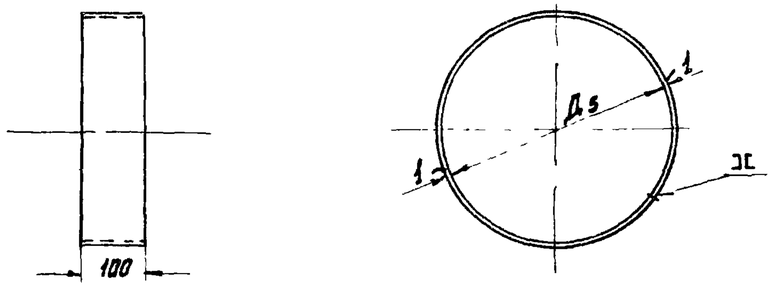

4	Т612	—"—	Ст.3	ст. лист δ=1мм	0,188	1	1,47	1,47	
	Т514	—"—	Ст.3	ст. лист δ=1мм	0,16	1	1,25	1,25	
	Т414	—"—	Ст.3	ст. лист δ=1мм	0,12	1	0,94	0,94	
	Т364	Патрубок	Ст.3	ст. лист δ=1мм	0,1	1	0,8	0,8	
N поз	Тип	Наименование	материал	Сортамент	Размер м²	Кол. шт	Вес в кг 1шт	Вес в кг общ.	Примеч.

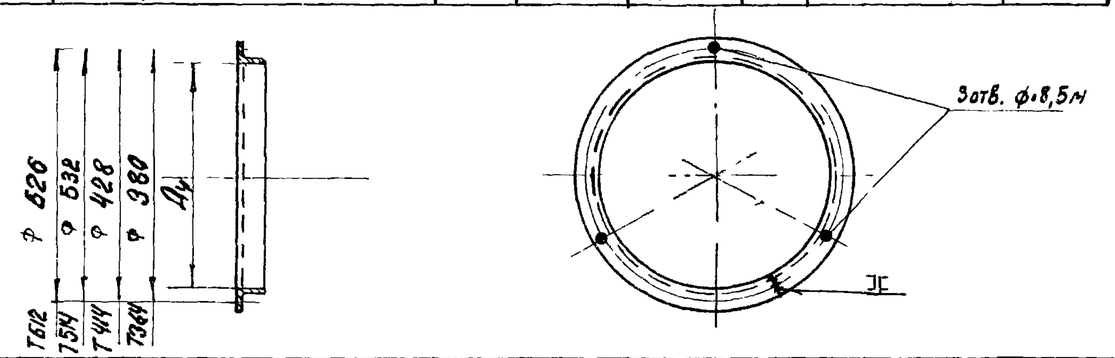

3	Т612	—"—	Ст.3	∠50×5	ℓ=1830	1	6,9	6,9	
	Т514	—"—	Ст3	∠50×5	ℓ=1535	1	5,8	5,8	
	Т414	—"—	Ст3	∠40×4	ℓ=1230	1	3,0	3,0	
	Т364	Фланец	Ст3	∠40×4	ℓ=1075	1	2,6	2,6	
N поз	Тип	Наименование	Материал	Сортамент	Размер мм	Кол. шт	Вес кг 1шт	Вес кг общ.	Примеч.

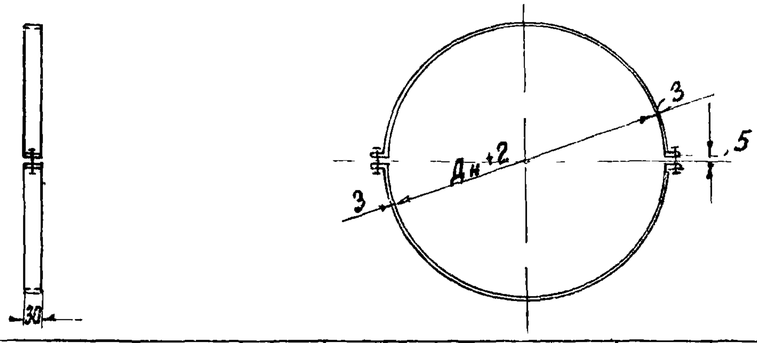

10	Т612	—"—	Ст.3	-30×3	ℓ=1026	2	0,726	1,45	
	Т514	—"—	Ст3	-30×3	ℓ=873	2	0,615	1,23	
	Т414	—"—	Ст.3	-30×3	ℓ=715	2	0,50	1,0	
	Т364	Стяжное полукольцо	Ст.3	-30×3	ℓ=636	2	0,45	0,90	
N поз.	Тип	Наименование	Материал	Сортамент	Размер мм	Кол. шт	Вес кг 1шт	Вес кг общ	Примеч.

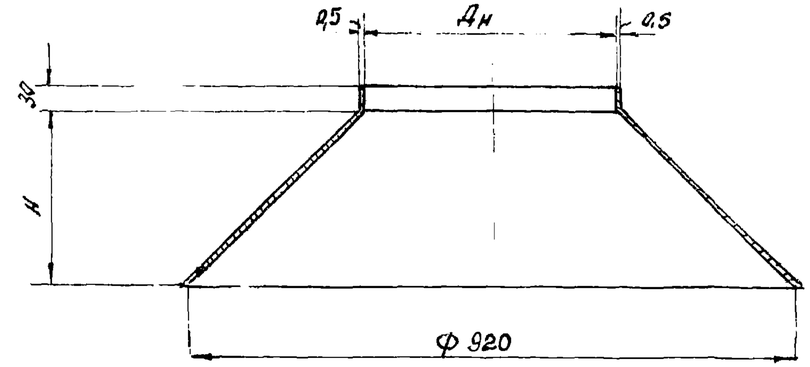

9	Т612	—"—	Ст.3	ст. лист δ=0,5мм	0,4	1	1,6	1,6	
	Т514	—"—	Ст.3	ст. лист δ=0,5мм	0,58	1	2,32	2,32	
	Т414	—"—	Ст.3	ст. лист δ=0,5мм	0,65	1	2,6	2,6	
	Т364	Колпак	Ст.3	ст. лист δ=0,5мм	0,68	1	2,72	2,72	
N поз	Тип	Наименование	Материал	Сортамент	Размер м²	Кол. шт	Вес в кг 1шт	Вес в кг общ.	Примечан.

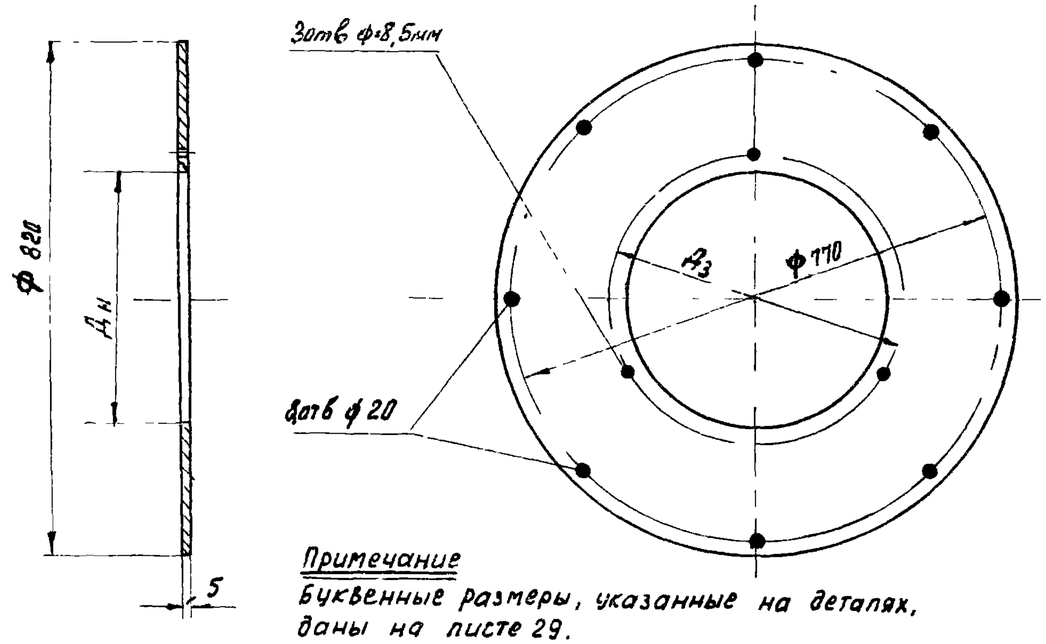

Примечание
Буквенные размеры, указанные на деталях, даны на листе 29.

2	Т612	—"—	Ст.3	ст. лист δ=5мм	0,23	1	9,12	9,12	
	Т514	—"—	Ст3	ст. лист δ=5мм	0,32	1	12,5	12,5	
	Т414	—"—	Ст.3	ст. лист δ=5мм	0,40	1	15,3	15,3	
	Т364	Опорное кольцо	Ст3	ст. лист δ=5мм	0,42	1	16,5	16,5	
N поз.	Тип	Наименование	Материал	Сортамент	Размер м²	Кол. шт.	Вес в кг 1шт.	Вес в кг общ.	Примеч.

ТЛ 1962г	Установка типа Т364, Т414, Т514 и Т612 Детали	АС	ОВ-02-110/62 лист 31

Гп. инж. инст. Цвелева
Нач. отд ТиВ Кацман
Гл. инж. пр. Смирнов
Исполнитель Кудрявцева
Москва 1962г
Гипротис

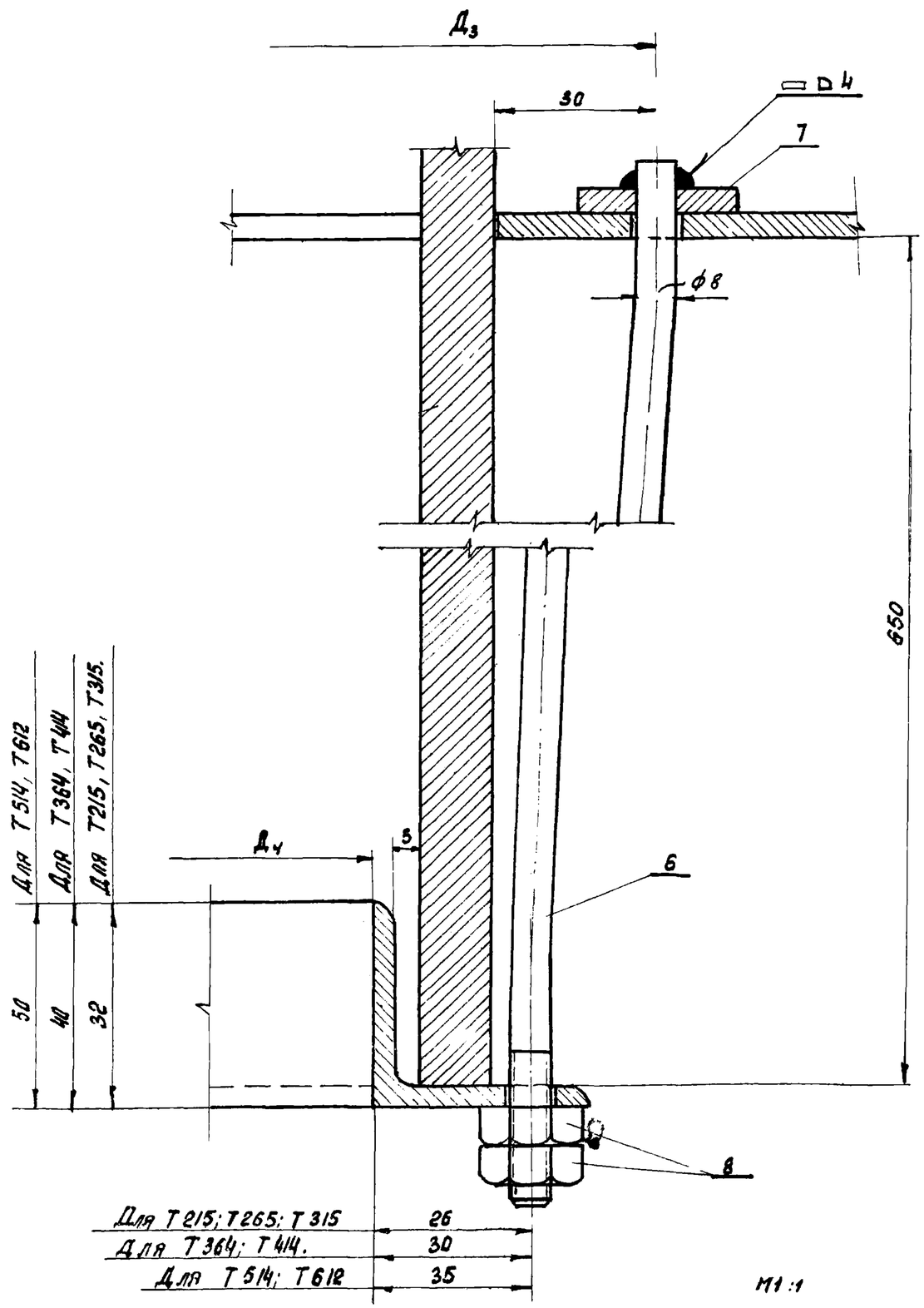

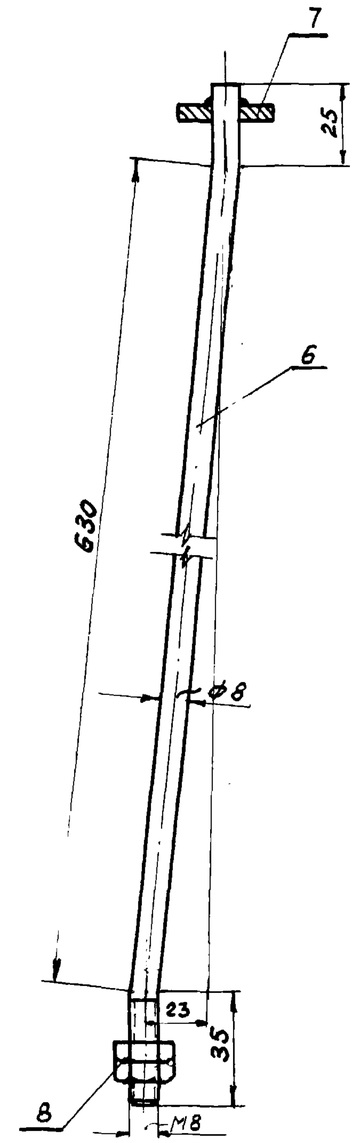

Примечание

Буквенные размеры, указанные на узле, даны на листах 28 и 29.

Общий вес: 0,943

N поз.	Тип	Наименование	Материал	Сортамент	Размер	Кол. шт.	Вес, кг 1 шт.	Вес, кг Общ.	Примеч.
8	Т215-Т612	Гайка	Ст. 3	М8	—	6	0,0057	0,034	ГОСТ 5909-51
7		Шайба диам.=8,5 мм	Ст.3	δ=5	30 X 30	3	0,035	0,105	
6		Стяжной болт	Ст.3	•ф8	ℓ=690	3	0,268	0,804	

ТЛ 1962г.

Установка типа Т215, Т265, Т315, Т364, Т414, Т514 и Т612.

Узел крепления трубы к опорному кольцу.

ОВ-02-110/62

лист 32

1172

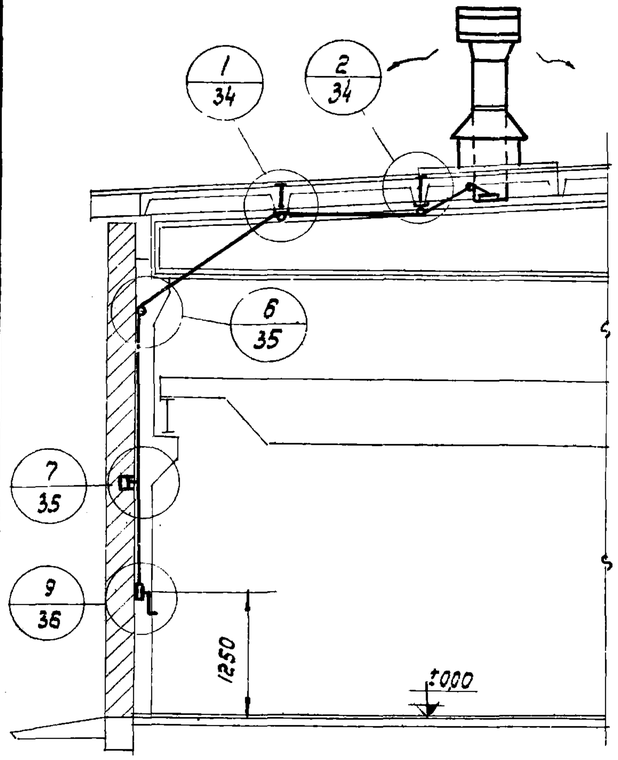

Вариант I

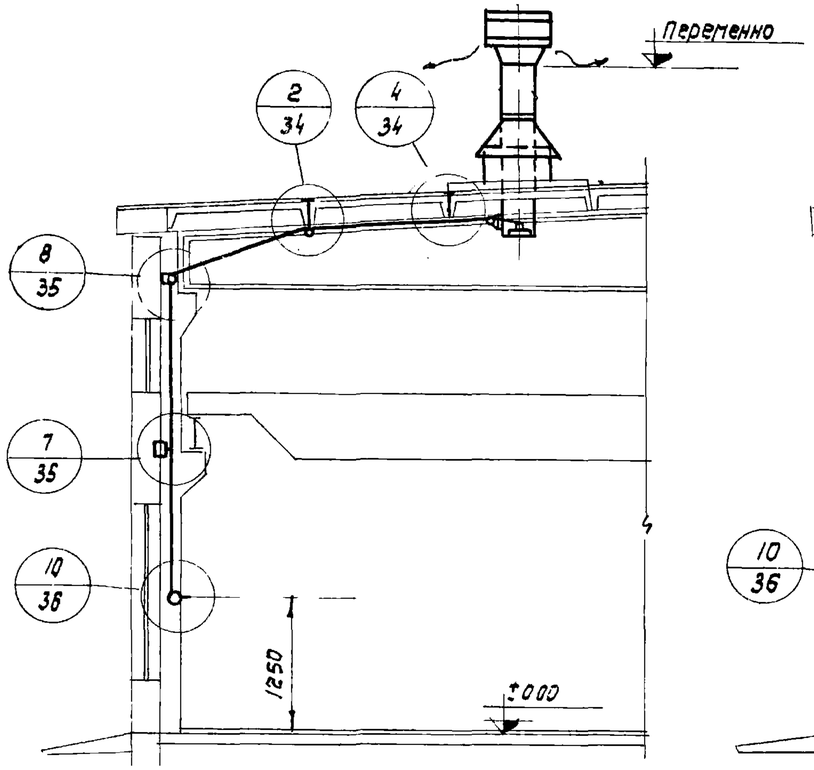

Вариант II

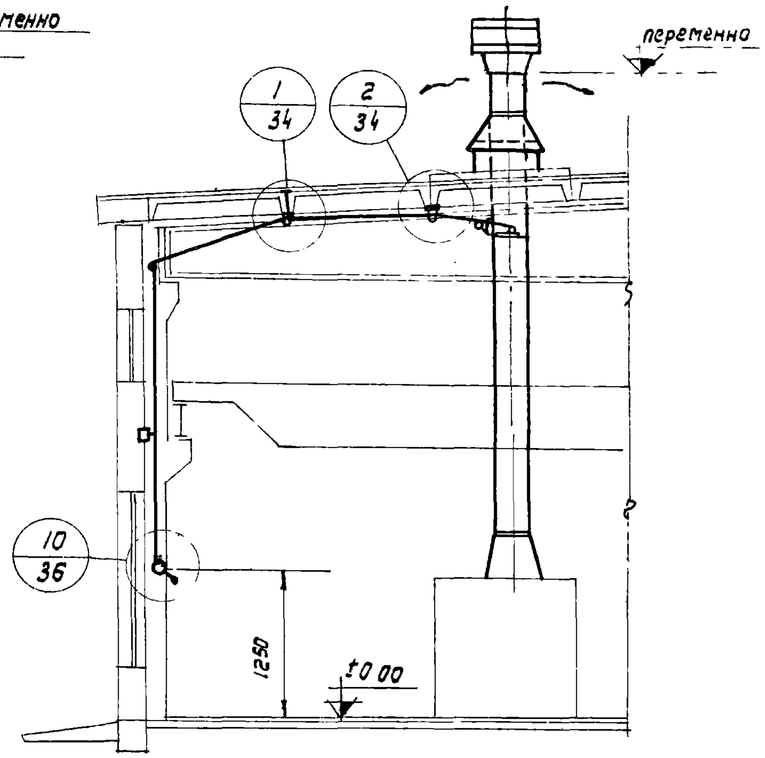

Вариант III

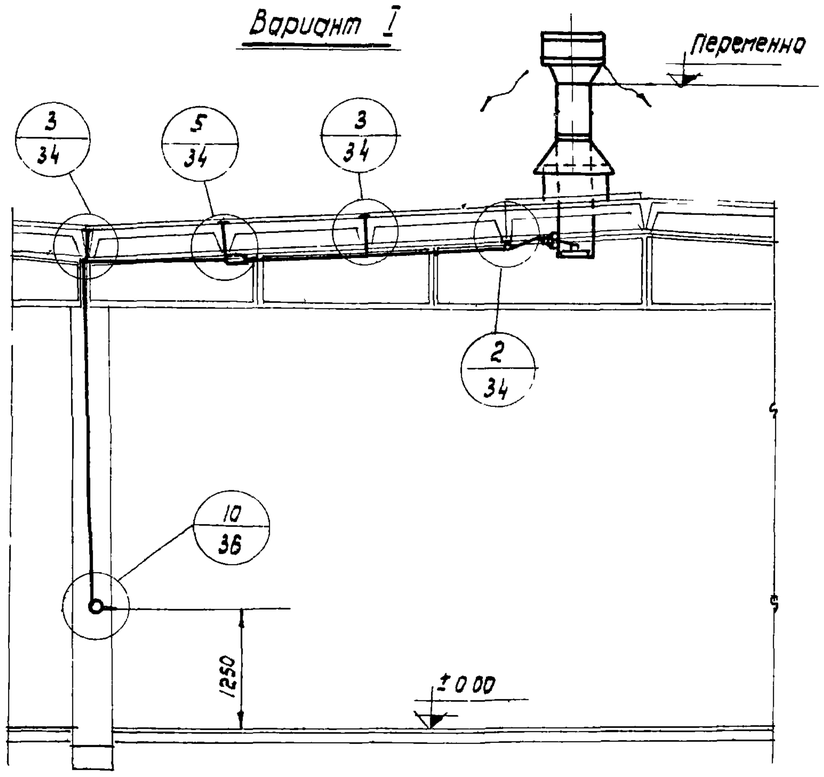

Вариант IV

ТА 1962	Узлы управления и регулировки утепленным дроссель-клапаном для установок типа Т 195 ÷ Т 1325 и Т195-I ÷ Т885-I	ОВ-02-110/62 Лист 33

Гипротис

Гл. инж. пр-та Смирнов
Инженер Исаев

Москва 1962г

1172

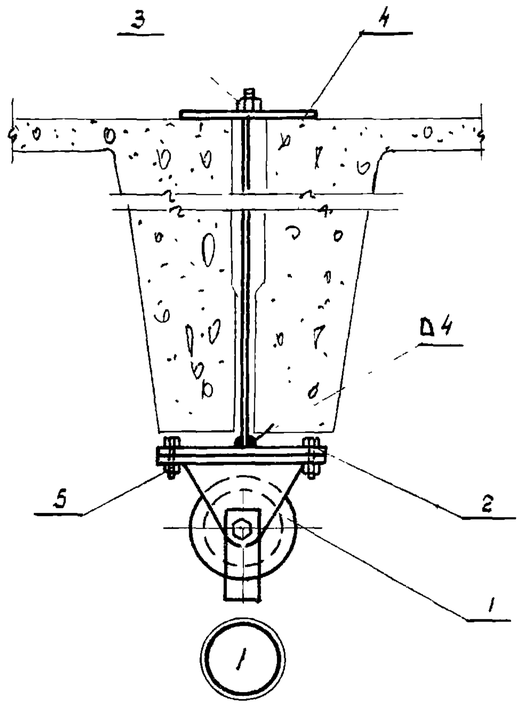

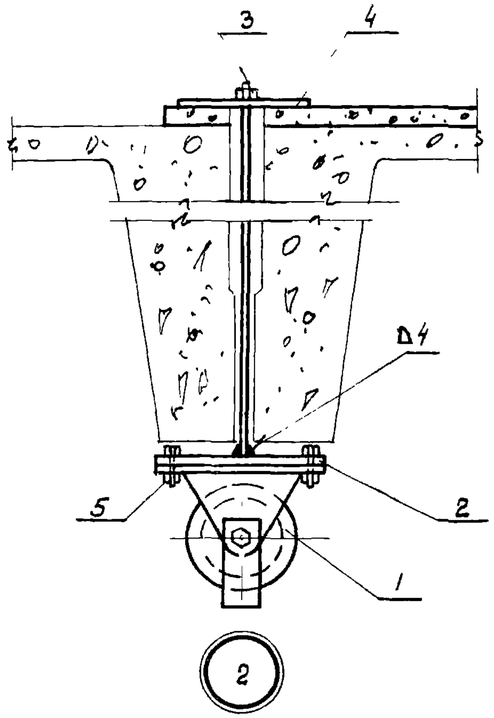

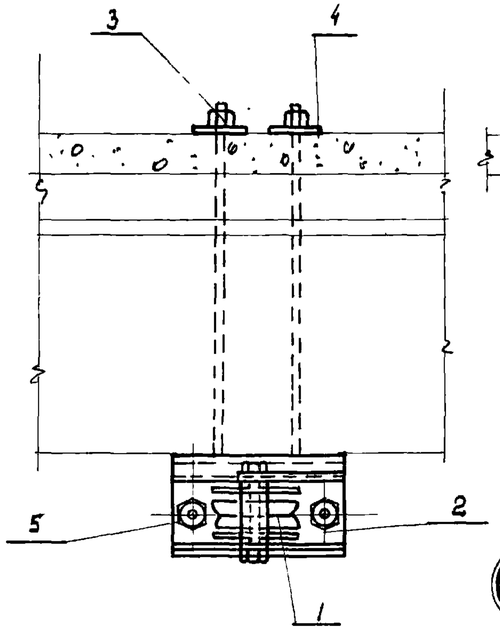

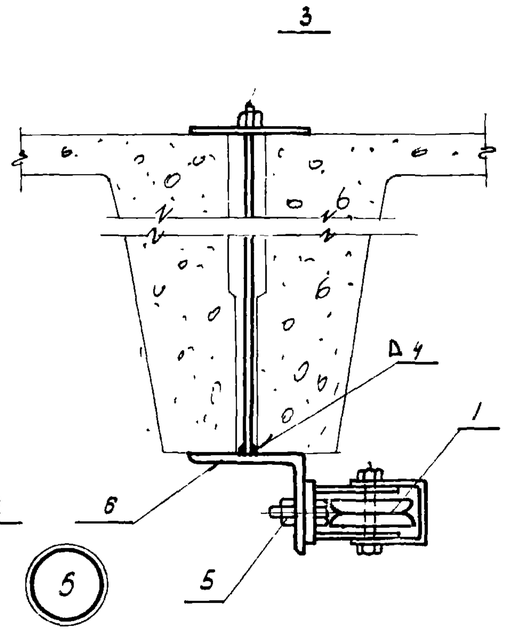

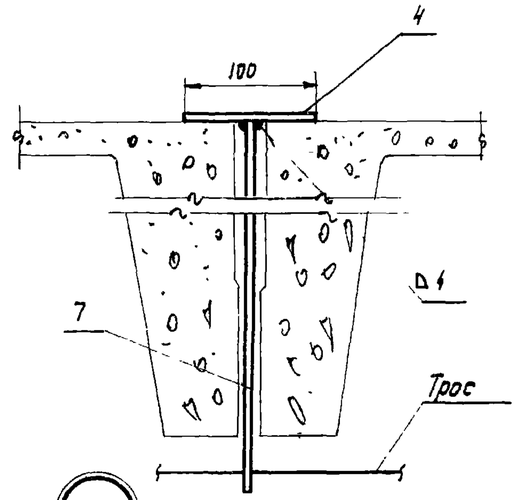

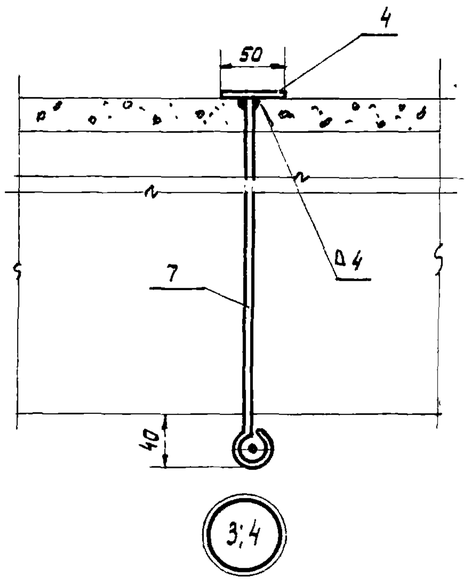

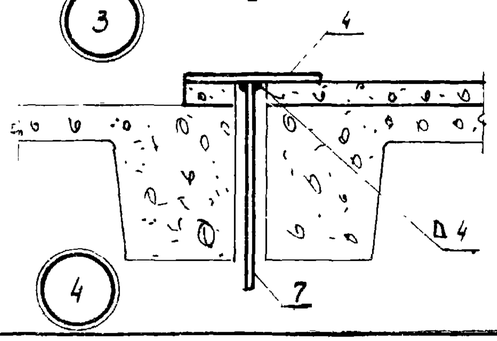

№ дет	Обознач	Наименование	Кол. шт.	Материал	Сортамент	Размер мм	Вес, кг 1 шт.	Вес, кг общ.	Примеч.
7		Стержень	1	—"—	• 10 мм	—	—	—	
6		Продольный уголок	1	—"—	L 32×4	130	0,25	0,25	
5	ГОСТ 7798-57 5915-51	Болт с гайкой М10×25	2	—"—	—"—	—"—	0,033	0,066	
4		Шайба	1	—"—	δ = 5	100×50	0,2	0,2	
3		Шпилька с гайкой	1	—"—	• 10 мм	—	—	—	
2		Опорная плитка	1	—"—	—50×6	130	0,3	0,3	
1	Б60-II	Блок	1	Ст.3	—	—	1,87	1,87	Серия ОВ-02-124

Спецификация

ТЛ 1962	Узлы управления и регулировки утепленным дроссель-клапаном. Детали узлов 1÷5	ОВ-02-110/62 Лист 34

1172

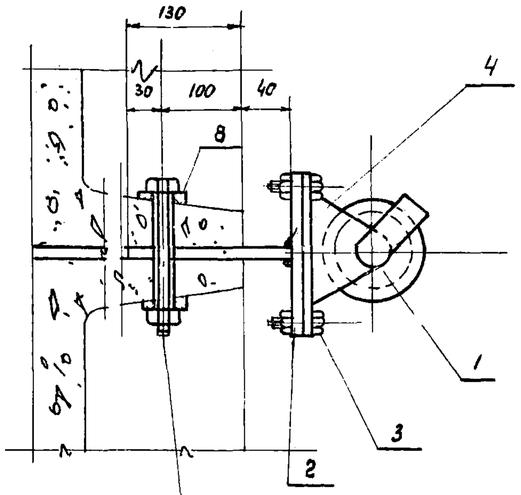

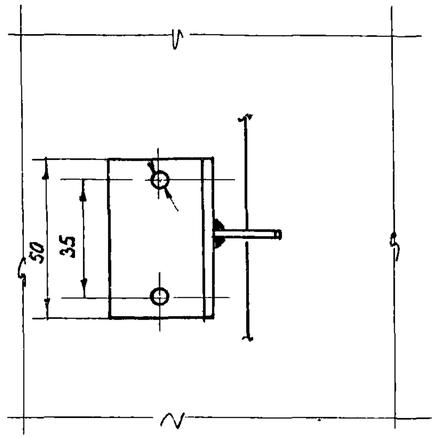

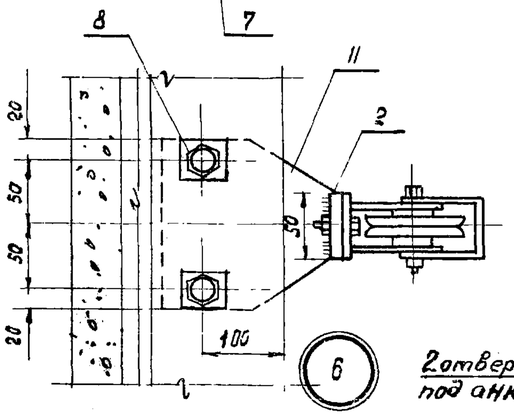

6

Крепление блока к панельной стене

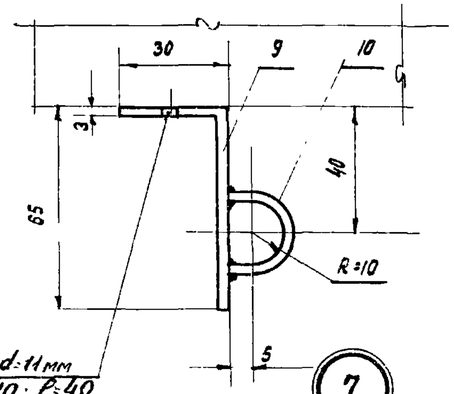

2 отверстия d=11мм
под анкер d=10; l=40

7

Крепление направляющей к колонне

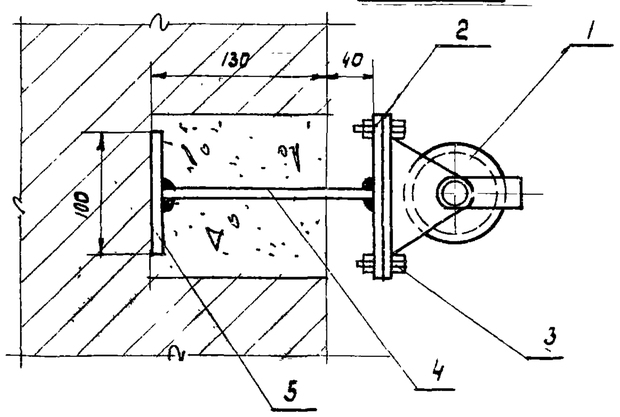

Вариант крепления блока к кирпичной стене

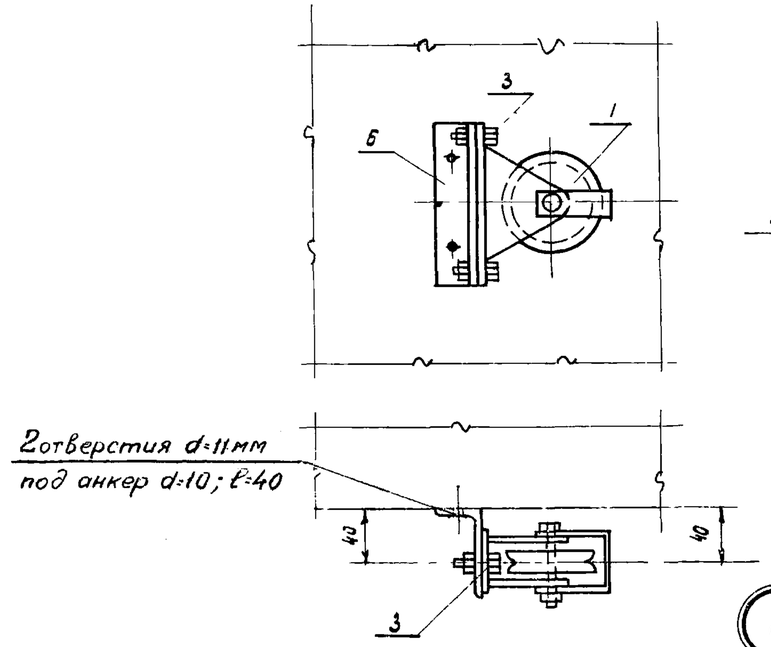

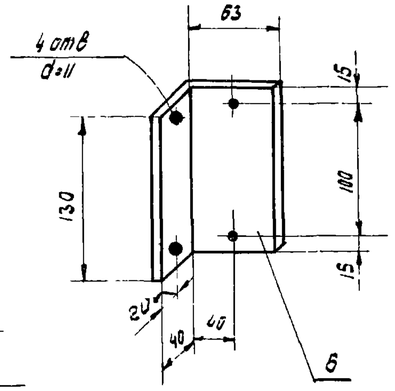

8

Вариант крепления блока к колонне

N дет	Обознач	Наименование	Кол шт	Материал	Сортамент	Размер мм	Вес кг 1 шт.	Вес кг Общ.	Примеч.
10		Лист	1	—"—	δ = 5	170×140	0,86	0,86	
10		Петля	1	—"—	d = 4	l = 30	0,01	0,01	
9		Кронштейн	1	—"—	L30×65×3	l = 50	0,04	0,04	
8		Шайба косая доп. 10,5 мм.	2	—"—	40×5	40	0,06	0,12	
7	ГОСТ 7790-57 5909-51	Болт с гайкой М10×150	2	—"—	—	—	0,096	0,182	
6		Кронштейн	1	—"—	L63×40×4	130	0,41	0,41	
5		Упор	1	—"—	-50×6	100	0,23	0,23	
4		Держатель	1	—"—	-50×6	164	0,39	0,39	
3	ГОСТ 7790-57 5909-57	Болт с гайкой М10×25	2	—"—	—	—	0,033	0,066	
2		Опорная плитка	1	—"—	-50×6	150	0,3	0,3	
1	Б 60-II	Блок	1	Ст 3	—	—	1,87	1,87	Серия 08-02-124

Спецификация

ТА 1962	Узлы управления и регулировки утепленным дроссель - клапаном Детали узлов 6 ÷ 8	08-02-110/62 Лист 35

Гл. инж. инст.	Сергеев		
Нач. отд. Т и В	Кацман		
Гл. инж. пр-та	Стцанов		
Инженер	Исаев		
Исполнитель	Исаев	Проверил	
Цеплаева			

Гипротис

Москва 1962г.

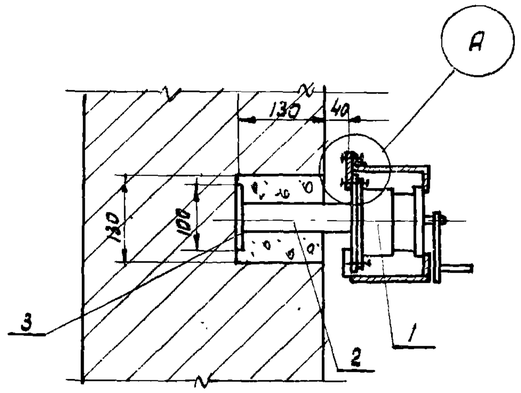

9

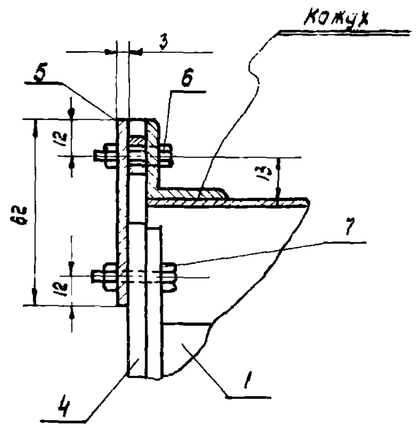

А

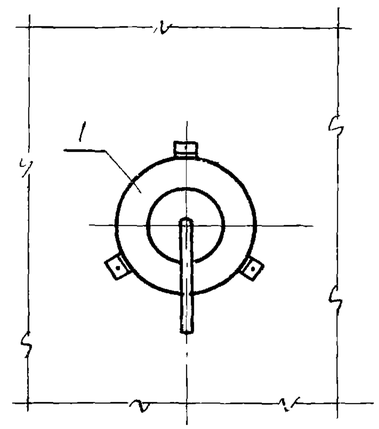

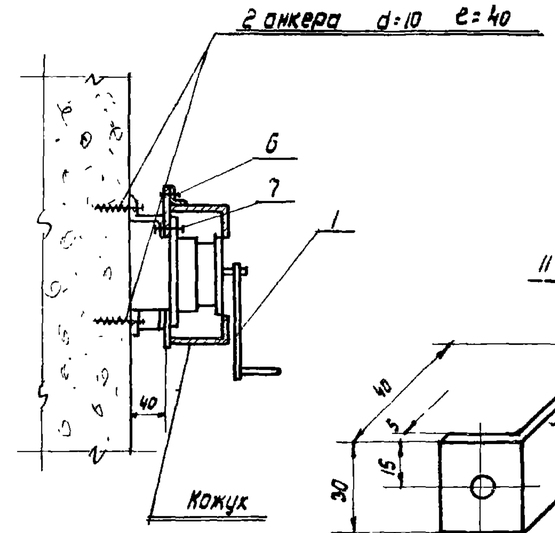

10

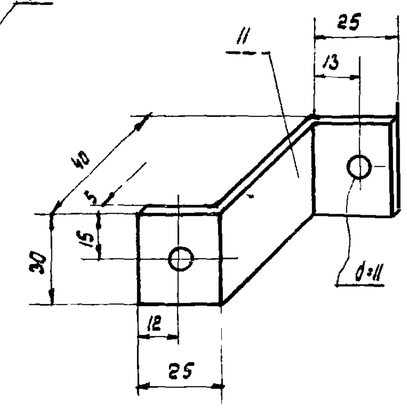

Вариант крепления лебедки на колонне

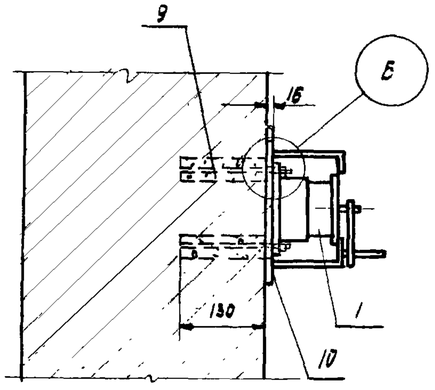

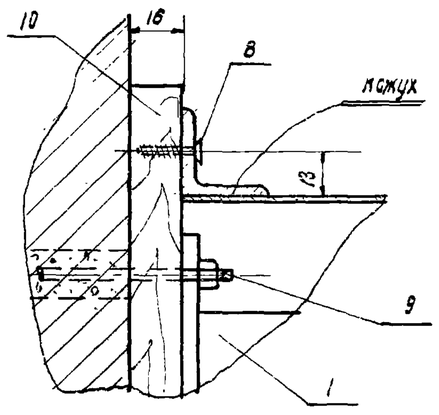

Варианты крепления лебедки на кирпичной стене

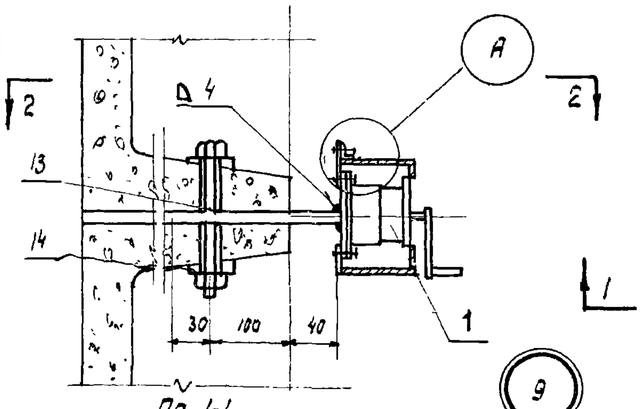

9

По 1-1

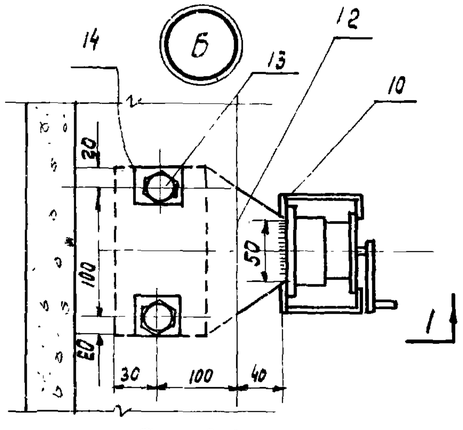

План 2-2

Вариант крепления лебедки на железобетонной перегородке

N дет	Обознач	Наименование	Кол шт	Материал	Сортамент	Размер мм	Вес кг 1шт.	Вес кг общ.	Примеч.
14		Шайба косая	2	—"—	40×5	40	0,06	0,12	
13	ГОСТ 7790-57 5909-51	Болт с гайкой М10×150	2	—"—	—	—	0,096	0,182	
12		Опорная плитка	1	—"—	δ=5	170×140	0,86	0,86	
11		Лапка	3	Ст.3	-30×5	95	0,11	0,33	
10		Подкладка	1	сосна	δ=16	250×250	—	—	
9	ГОСТ 7790-57 5909-51	Болт с гайкой М10×160	3	—"—	—	—	0,1	0,3	
8	ГОСТ 1144-60	Шуруп 4×16	3	—"—	—	—	0,001	0,003	
7	ГОСТ 7790-57 5909-51	Болт с гайкой М10×25	3	—"—	—	—	0,046	0,138	
6	ГОСТ 7790-57 5909-51	Болт с гайкой М6×25	3	—"—	—	—	0,011	0,033	
5		Лапка	3	—"—	-30×3	62	0,06	0,018	
4		Опорная плитка	1	—"—	δ=6	160×160	1,23	1,23	
3		Упор	1	—"—	-50×6	100	0,23	0,23	
2		Держатель	1	—"—	-50×8	e=164	0,39	0,39	
1	Л40-II	Лебедка с кожухом	1	Ст 3	—	—	5,0	5,0	Серия ОВ-02-124

Спецификация

ТА 1962	Узлы управления и регулировки утепленным дроссель-клапаном. Детали узлов 9, 10	ОВ-02-110/62 Лист 36

Гп. инж. пр-та Стиранов
Инженер Исаев
Гипротис Москва 1962 г.