ГОСУДАРСТВЕННЫЙ КОМИТЕТ СОВЕТА МИНИСТРОВ СССР ПО ДЕЛАМ СТРОИТЕЛЬСТВА
/ ГОССТРОЙ СССР /

ТИПОВЫЕ КОНСТРУКЦИИ И ДЕТАЛИ ЗДАНИЙ И СООРУЖЕНИЙ

Серия 1. 440-1

СБОРНЫЕ ЖЕЛЕЗОБЕТОННЫЕ КОНСТРУКЦИИ ПЕРЕКРЫТИЙ МНОГОЭТАЖНЫХ ПРОИЗВОДСТВЕННЫХ ЗДАНИЙ ПОД НАГРУЗКУ ДО 1000 КГ/М^2

Выпуск 3

РЕБРИСТЫЕ ПЛИТЫ ПЕРЕКРЫТИЙ С ПРЕДВАРИТЕЛЬНО НАПРЯЖЕННОЙ АРМАТУРОЙ

13041 - 03
ЦЕНА 2-22

ЦЕНТРАЛЬНЫЙ ИНСТИТУТ ТИПОВОГО ПРОЕКТИРОВАНИЯ
ГОССТРОЯ СССР

Москва, А-445, Смольная ул., 22

Сдано в печать 1974 года

Заказ № 387 Тираж 700 экз

ГОСУДАРСТВЕННЫЙ КОМИТЕТ СОВЕТА МИНИСТРОВ СССР ПО ДЕЛАМ СТРОИТЕЛЬСТВА
/ГОССТРОЙ СССР/

ТИПОВЫЕ КОНСТРУКЦИИ И ДЕТАЛИ ЗДАНИЙ И СООРУЖЕНИЙ

Серия 1.440-1

СБОРНЫЕ ЖЕЛЕЗОБЕТОННЫЕ КОНСТРУКЦИИ ПЕРЕКРЫТИЙ МНОГОЭТАЖНЫХ ПРОИЗВОДСТВЕННЫХ ЗДАНИЙ ПОД НАГРУЗКУ ДО 1000 КГ/М^2

Выпуск 3

РЕБРИСТЫЕ ПЛИТЫ ПЕРЕКРЫТИЙ С ПРЕДВАРИТЕЛЬНО НАПРЯЖЕННОЙ АРМАТУРОЙ

РАЗРАБОТАНЫ
ЦНИИПРОМЗДАНИЙ
при участии НИИЖБ

УТВЕРЖДЕНЫ
и ВВЕДЕНЫ в ДЕЙСТВИЕ с 1 января 1975 г
Государственным Комитетом Совета Министров СССР
по делам строительства
Постановление № 142 от 9 июля 1974 г.

Гл. инженер ин-та		С. Сергеев	Зав. лаборат.	Г. Бердичевский
Гл. констр. ин-та		Б. Васильев	Ст. научн сотр.	А. Кузьмичев
Рук. ОТК-2		Г. Володин		
Гл. инж пр-та		А. Белов		

Исправления внесены на стр 10 пояснительной записки и на листах 7 и 11
6.I.75 г гл инж пр ЦНИИПромзданий — /Белов А В/

СОДЕРЖАНИЕ

Стр.		Листы
3-23	Пояснительная записка.	
	Рабочие чертежи.	
24	Показатели на одну плиту	I,2
25	Рядовая и межколонная плиты. Опалубочный чертеж. . .	3
26	Спецификация марок закладных деталей на одну плиту. Марки бетона плит.	4
27	Рядовая и межколонная плиты, расположенные у температурного шва. Опалубочный чертеж.	5
28	Спецификация марок закладных деталей на одну плиту. Марки бетона плит.	6
29	Межколонная плита с отверстиями d = 400 мм, d = 700мм и d = I000 мм. Опалубочный чертеж	7и
30	Спецификация марок закладных деталей на одну плиту. Марки бетона плит.	8
3I	Рядовая и межколонная плиты. Плита, расположенная у температурного шва. Армирование.	9
32	Межколонная плита с отверстиями d =400 мм, d = 700 мм, d = I000 мм. Армирование.	I0
33	Межколонная плита с отверстием. Деталь плана. Армирование.	II и
34	Узлы I и 2.	I2
35	Узлы 3 и 4.	I3
36	Узлы 5,6 и 7.	I4
37	Расположение напрягаемой арматуры всех классов. . .	I5
38	Спецификация марок арматурных изделий на одну плиту.	I6
39	Спецификация марок арматурных изделий на одну плиту.	I7
40	Спецификация марок арматурных изделий на одну плиту.	I8
4I	Каркасы КРI ÷ КР4	I9
42	Каркасы КР5 ÷ КР8.	20
43	Сетки СI и С2	2I
44	Сетки С3, С4 и С5	22
45	Сетки С6 ÷ С8.	23
46	Сетки С9 и СI0	24
47	Закладные детали МIт, МIн, М2т, М2н.	25
48	Закладные детали М3т, М3н, М4т, М4н.	26
49	Составная позиция СПI. Закладная деталь М5	27
50	Закладные детали М6, М7, М8, М9. . . . . Поз.79,80,84÷90,96÷99,I0I÷I04,II2,II5,I20÷I22	28
5I	Заготовительный чертеж. Спецификация.	29
52	Перечень позиции на одну плиту.	30
53	Перечень позиций на одну плиту.	3I
54	Перечень позиций на одну плиту.	32
55	Перечень позиций на одну плиту.	33
56	Перечень позиций на одну плиту.	34
57	Перечень позиций на одну плиту.	35
58	Перечень позиций на одну плиту.	36
59	Перечень позиций на одну плиту.	37
60	Перечень позиций на одну плиту.	38
6I	Перечень позиций на одну плиту.	39
62	Спецификация позиций арматурных изделий на альбом	
63	Спецификация позиций закладных деталей.	40
64	Выборка стали на одну плиту.	4I
65	Выборка стали на одну плиту.	42
66	Выборка стали на одну плиту.	43
67	Выборка стали на одну плиту.	44
68	Выборка стали на одну плиту.	45
69	Выборка стали на одну плиту.	46
70	Выборка стали на одну плиту.	47
7I	Пример образования отверстий в плитах перекрытия	48
72	Пример образования отверстий в плитах перекрытия. Детали плана I и 2. Сетки.	49

ПОЯСНИТЕЛЬНАЯ ЗАПИСКА

I. Общая часть

Рабочие чертежи железобетонных ребристых плит для перекрытий многоэтажных производственных зданий под полезные нагрузки до 1000 кг/м2 разработаны в соответствии с планом типового проектирования на 1971 г. Раздел П "Индустриальные конструкции зданий и сооружений".

Данный выпуск содержит рабочие чертежи ребристых плит, армированных напрягаемой арматурой, в том числе чертежи плит с круглыми отверстиями для установки вентиляционных устройств на покрытие здания. В выпуске также дан пример образования прямоугольных отверстий в плитах перекрытий для пропуска вертикальных коммуникаций.

Опирание плит предусмотрено на полки ригелей.

Продольные ребра плит имеют отверстия Ø = 35 мм для крепления подвесок.

Марки плит и нагрузки, на которые эти плиты рассчитаны, приведены в таблице № I.

Марка плиты представляет из себя дробь, первая часть числителя которой состоит из буквенного индекса и порядкового номера типоразмера плиты:

"П4" - плита ребристая длиной 5650 мм, шириной 1485 мм; высота ребра - 300 мм.

"П5" - плита ребристая длиной 5150 мм, шириной 1485 мм; высота ребра - 300 мм.

Цифры второй части числителя обозначают унифицированную нагрузку на продольные ребра плиты.

Цифры третьей части числителя обозначают разновидность плит, вызванную различием в закладных деталях, наличием отверстий и т.п.:

"I" - наличие закладной детали "М5" для приварки уголка в межколонных плитах.

"2" - наличие закладной детали "М5" и отверстия диаметром 400 мм в крайнем поле полки плиты.

"3" - наличие закладной детали "М5" и отверстия диаметром 700 мм в крайнем поле полки плиты.

"4" - наличие закладной детали "М5" и отверстия диаметром 1000 мм в крайнем поле полки плиты.

В знаменателе марки указывается класс стали напрягаемой арматуры и (для плит, армированных сталью класса А-У и Ат-У) категория трещиностойкости конструкции.

Полная марка плиты выглядит следующим образом:

Плита марки $\frac{П4-I-3}{А-IУ}$ - плита покрытия, ребристая, размером 1485х5650 мм, с высотой ребра 300 мм. Плита межколонная с круглым отверстием диаметром 700 мм в крайней панели полки. Продольные ребра рассчитаны на унифицированную расчетную нагрузку 450 кг/м2. Класс стали напрягаемой арматуры - А-IУ;

Плита марки $\frac{П5-6-I}{А-У(3)}$ - плита ребристая межколонная, расположенная у температурного шва, размером 1485х5150 мм, с высотой ребра 300 мм. Продольные ребра рассчитаны на унифицированную расчетную нагрузку 2100 кг/м2. Класс рабочей арматуры-А-У,

ЦНИИПРОМЗДАНИЙ г. Москва
Гл. инж. пр-та Белов
Дата выпуска 1973 г.

категория трещиностойкости конструкции - 3-я.

Плиты изготовляются из бетона марок 250, 300, 350, 400, 450,500.

В качестве предварительно напрягаемой рабочей арматуры продольных ребер плит принята:

1. Сталь стержневая горячекатаная периодического профиля класса А-IУ и А-У по ГОСТ 5781-61*.

2. Сталь стержневая термически упрочненная периодического профиля класса Ат-У и Ат-УI по ГОСТ 10884-71.*

3. Семипроволочные арматурные пряди класса П-7 по ГОСТ 13840-68.

Осуществление предварительного напряжения арматуры предусмотрено:

- для плит со стержневой арматурой - электротермическим способом; допускается также и механический способ натяжения;
- для плит с прядевой арматурой - механическим способом.

Величины предварительного напряжения и усилий натяжения рабочей арматуры на каждое продольное ребро приведены в таблице 2.

К моменту передачи усилия предварительного напряжения на плиту кубиковая прочность бетона должна быть не ниже 70% проектной прочности (для плит из бетона М400 - не ниже 75%).

Отпуск арматуры необходимо производить плавно; мгновенная передача усилия не допускается.

По торцам продольных ребер плит устанавливаются закладные детали МIт (МIн) ÷ М4т (М4н), которые предохраняют торцы ребер плит от разрушения при передаче на бетон усилий от предварительно напрягаемой арматуры и обеспечивают возможность связи плит перекрытий с ригелями.

Полки плит армируются сварными сетками. Поперечные и продольные ребра - сварными каркасами. Полки плит с круглыми отверстиями под зонты, дефлекторы и вентиляторы, кроме того, армируются дополнительными сетками, укладываемыми в набетонку (см.лист II). При этом основные сетки СI и С3 вырезаются по месту.

Сварные каркасы и сетки изготовляются, при диаметре стержней до 5 мм включительно, из холоднотянутой обыкновенной арматурной проволоки класса В-I по ГОСТ 6727-53*, при диаметре 6 мм и более, - из горячекатаной арматурной стали периодического профиля класса А-Ш по ГОСТ 5781-61*.

Петли для подъема плит изготовляются только из горячекатаной арматурной гладкой стали класса А-I.

Сварные каркасы и сетки, а также закладные детали М5, М6÷М9 изготовляются при помощи контактной точечной сварки и должны удовлетворять требованиям ГОСТ 10922-64 "Арматура и закладные детали сварные для железобетонных конструкций. Технические требования и методы испытаний" и "Указаний по сварке соединений арматуры и закладных деталей железобетонных конструкций" (СН 393-69).

При изготовлении закладных деталей электродуговую сварку стержней с прокатом производить электродами типа Э50А-Ф по ГОСТ 9467-60.

Толщина защитного слоя бетона принята:

а) для рабочей арматуры в продольных ребрах плит - 25 мм;

б) для нижней арматуры в поперечных ребрах - 20 мм;

в) для верхней сетки полки (от верха плиты) - I0 мм;

г) для нижней сетки полки в пролете (от низа плиты) - I5 мм.

Расчет плит произведен в соответствии с требованиями главы СНиП П-В.I-62ж с учетом "Указаний по применению в железобетонных конструкциях стержневой арматуры" (СН 390-69).

Продольные ребра плит как рядовых, так и межколонных, рассчитаны как шарнирно опертые однопролетные балки таврового сечения на унифицированные равномерно распределенные нагрузки в соответствии с СН 382-67.

Сосредоточенная нагрузка от подвесок, для крепления которых в продольных ребрах предусмотрены отверстия диаметром 35 мм через I000 мм, не должна превышать 0,2 т на одно отверстие и учитывается при сборе нагрузок для выбора марок плит.

Плиты рассчитаны на нагрузку от одного электропогрузчика ЭП-500.

Плиты, полки которых рассчитаны на унифицированные расчетные нагрузки I600 и 2I00 кг/м2 допускают возможность использования электропогрузчика 4004А при осуществлении конструктивных изменений, приведенных в разделе Ш - "Указания по применению плит" - настоящего выпуска, и при толщине пола 50÷I00 мм.

Нагрузка от напольного транспорта и равномерно распределенная временная длительная нагрузка считались действующими разновременно.

При расчете плит с круглыми отверстиями под вентиляционные устройства учтены эквивалентные равномерно распределенные нагрузки на продольное ребро, приведенное в таблице 3.

Плиты с арматурой класса А-IУ рассчитаны как конструкции 3-й категории трещиностойкости.

Плиты с арматурой классов А-У и Ат-У рассчитаны как конструкции 2-ой и 3-ей категорий трещиностойкости.

Плиты с арматурой класса Ат-УI и П-7 рассчитаны как конструкции 2-ой категории трещиностойкости.

Предел огнестойкости плит с арматурой из стали всех классов определяется по СНиП П-А.5-70* "Противопожарные нормы проектирования зданий и сооружений".

П. Технические требования к изготовлению, приемке и испытанию плит

Изготовление плит предусмотрено агрегатно-поточным способом. При изготовлении плит необходимо выполнять требования следующих нормативных и инструктивных документов:

а) главы СНиП:

I-В.I-62* "Заполнители для бетонов и растворов".

I-В.2-69* "Вяжущие материалы неорганические и добавки для бетонов и растворов".

I-В.3-62 "Бетоны на неорганических вяжущих и заполнителях".

I-В.4-62 "Арматура для железобетонных конструкций".

I-В.5-62 "Железобетонные изделия. Общие указания".

I-В.5-I-62 "Железобетонные изделия для зданий".

б) ГОСТы

ГОСТ I4098-68 "Соединения сварные арматуры железобетонных изделий и конструкции. Контактная и ванная сварка".

ЦНИИПРОМЗДАНИЙ г. Москва
Гл. инж. пр-та Володин
Нач. отд. Белов
Дата выпуска 1973 г.

Таблица I

Марки плит	Назначение плиты	Унифицированная расчетная нагрузка на перекрытие кг/м²		Равномерно распределенная нагрузка, кг/м2			
				На продольное ребро		На полку	
		На продольное ребро	На полку	Расчетн.	Нормативн.	Расчетн.	Нормативн.
I	2	3	4	5	6	7	8
П4-I/А-IУ; П4-I-I/А-IУ; П4-I-2/А-IУ; П4-I-3/А-IУ; П4-I-4/А-IУ	Плиты покрытия	450	600	720	605	745	630
П4-2/А-IУ; П4-2-I/А-IУ	Рядовые и межколонные плиты перекрытия	800	I000	I070	9I5	II45	980
П4-3/А-IУ; П4-3-I/А-IУ		I000	I250	I270	I095	I395	II80
П4-4/А-IУ; П4-4-I/А-IУ		I250	I600	I520	I295	I745	I480
П4-5/А-IУ; П4-5-I/А-IУ		I600	2I00	I870	I595	2245	I880
П4-6/А-IУ; П4-6-I/А-IУ		2I00	2I00	2370	I995	2245	I880
П4-I/А-У(3); П4-I-I/А-У(3); П4-I-2/А-У(3); П4-I-3/А-У(3); П4-I-4/А-У(3)	Плиты покрытия	450	600	720	605	745	630
П4-2/А-У(3); П4-2-I/А-У(3)	Рядовые и межколонные плиты перекрытия	800	I000	I070	9I5	II45	980
П4-4/А-У(3); П4-4-I/А-У(3)		I250	I600	I520	I295	I745	I480
П4-5/А-У(3); П4-5-I/А-У(3)		I600	2I00	I870	I595	2245	I880
П4-6/А-У(3); П4-6-I/А-У(3)		2I00	2I00	2370	I995	2245	I880
П4-I/Ат-У(3); П4-I-I/Ат-У(3); П4-I-2/Ат-У(3); П4-I-3/Ат-У(3); П4-I-4/Ат-У(3)	Плиты покрытия	450	600	720	605	745	630
П4-2/Ат-У(3); П4-2-I/Ат-У(3)	Рядовые и межколонные плиты перекрытия	800	I000	I070	9I5	II45	980
П4-4/Ат-У(3); П4-4-I/Ат-У(3)		I250	I600	I520	I295	I745	I480
П4-5/Ат-У(3); П4-5-I/Ат-У(3)		I600	2I00	I870	I595	2245	I880
П4-6/Ат-У(3); П4-6-I/Ат-У(3)		2I00	2I00	2370	I995	2245	I880

Таблица I (продолжение)

I	2	3	4	5	6	7	8
П4-I/А-У(2); П4-I-I/А-У(2); П4-I-2/А-У(2); П4-I-3/А-У(2); П4-I-4/А-У(2)	Плиты покрытия	450	600	720	605	745	630
П4-2/А-У(2); П4-2-I/А-У(2)	Рядовые и межколонные плиты перекрытия	800	I000	I070 (I050)*	915 (900)*	II45	980
П4-3/А-У(2); П4-3-I/А-У(2)		I000	I250	I270	I095	I395	II80
П4-4/А-У(2); П4-4-I/А-У(2)		I250	I600	I520	I295	I745	I480
П4-I/Ат-У(2); П4-I-I/Ат-У(2); П4-I-2/Ат-У(2); П4-I-3/Ат-У(2); П4-I-4/Ат-У(2)	Плиты покрытия	450	600	720	605	745	630
П4-2/Ат-У(2); П4-2-I/Ат-У(2)	Рядовые и межколонные плиты перекрытия	800	I000	I070 (I050)*	915 (900)*	II45	980
П4-3/Ат-У(2); П4-3-I/Ат-У(2)		I000	I250	I270	I095	I395	II80
П4-4/Ат-У(2); П4-4-I/Ат-У(2)		I250	I600	I520	I295	I745	I480
П4-I/Ат-УI; П4-I-I/Ат-УI; П4-I-2/Ат-УI; П4-I-3/Ат-УI; П4-I-4/Ат-УI	Плиты покрытия	450	600	720	605	745	630
П4-2/Ат-УI; П4-2-I/Ат-УI	Рядовые и межколонные плиты перекрытия	800	I000	I070	915	II45	980
П4-3/Ат-УI; П4-3-I/Ат-УI		I000	I250	I270	I095	I395	II80
П4-4/Ат-УI; П4-4-I/Ат-УI		I250	I600	I520	I295	I745	I480
П4-I/П-7; П4-I-I/П-7; П4-I-2/П-7; П4-I-3/П-7; П4-I-4/П-7	Плиты покрытия	450	600	720	605	745	630
П4-2/П-7; П4-2-I/П-7	Рядовые и межколонные плиты перекрытия	800	I000	I070	915	II45	980
П4-3/П-7; П4-3-I/П-7		I000	I250	I270	I095	I395	II80
П4-4/П-7; П4-4-I/П-7		I250	I600	I520	I295	I745	I480

Госстрой СССР
ЦНИИПРОМЗДАНИЙ г. Москва
Нач. ОТК 2 Володин
Гл. инж. пр-та Белов
Дата выпуска: 1973 г.

Таблица I (продолжение)

I	2	3	4	5	6	7	8
П5-2/А-IУ ; П5-2-I/А-IУ	Рядовые и межколонные плиты перекрытия у температурного шва	800	I000	I070	9I5	II45	980
П5-3/А-IУ ; П5-3-I/А-IУ		I000	I250	I270	I095	I395	II80
П5-4/А-IУ ; П5-4-I/А-IУ		I250	I600	I520	I295	I745	I480
П5-5/А-IУ ; П5-5-I/А-IУ		I600	2I00	I870	I595	2245	I880
П5-6/А-IУ ; П5-6-I/А-IУ		2I00	2I00	2370	I995	2245	I880
П5-2/А-У(3) ; П5-2-I/А-У(3)		800	I000	I070	9I5	II45	980
П5-4/А-У(3) ; П5-4-I/А-У(3)		I250	I600	I520	I295	I745	I480
П5-5/А-У(3) ; П5-5-I/А-У(3)		I600	2I00	I870	I595	2245	I880
П5-6/А-У(3) ; П5-6-I/А-У(3)		2I00	2I00	2370	I995	2245	I880
П5-2/Ат-У(3) ; П5-2-I/Ат-У(3)		800	I000	I070	9I5	II45	980
П5-4/Ат-У(3) ; П5-4-I/Ат-У(3)		I250	I600	I520	I295	I745	I480
П5-5/Ат-У(3) ; П5-5-I/Ат-У(3)		I600	2I00	I870	I595	2245	I880
П5-6/Ат-У(3) ; П5-6-I/Ат-У(3)		2I00	2I00	2370	I995	2245	I880
П5-2/А-У(2) ; П5-2-I/А-У(2)		800	I000	I070	9I5	II45	980
П5-3/А-У(2) ; П5-3-I/А-У(2)		I000	I250	I270	I095	I395	II80
П5-4/А-У(2) ; П5-4-I/А-У(2)		I250	I600	I520	I295	I745	I480
П5-2/Ат-У(2) ; П5-2-I/Ат-У(2)		800	I000	I070	9I5	II45	980
П5-3/Ат-У(2) ; П5-3-I/Ат-У(2)		I000	I250	I270	I095	I395	II80
П5-4/Ат-У(2) ; П5-4-I/Ат-У(2)		I250	I600	I520	I295	I745	I480
П5-2/Ат-УI ; П5-2-I/Ат-УI		800	I000	I070	9I5	II45	980
П5-3/Ат-УI ; П5-3-I/Ат-УI		I000	I250	I270	I095	I395	II80

Таблица I (продолжение)

I	2	3	4	5	6	7	8
П5-4/Ат-УI ; П5-4-I/Ат-УI	Рядовые и межколонные плиты перекрытия у температурного шва	I250	I600	I520	I295	I745	I480
П5-2/П-7 ; П5-2-I/П-7		800	I000	I070	9I5	II45	980
П5-3/П-7 ; П5-3-I/П-7		I000	I250	I270	I095	I395	II80
П5-4/П-7 ; П5-4-I/П-7		I250	I600	I520	I295	I745	I480

ж) В скобках указана фактическая несущая способность плит.

Примечания:

I. Нагрузки, приведенные в графах 5 и 6, включают в себя постоянную нагрузку от масс пола и перегородок:

- нормативную - 250 кг/м2;
- расчетную - 275 кг/м2;

и нагрузку от массы плиты с учетом заливки швов:

- нормативную - 245 кг/м2;
- расчетную - 270 кг/м2

2. Нагрузки, приведенные в графах 7 и 8, включают в себя нагрузку от массы полки плиты:

- нормативную - I30 кг/м2;
- расчетную - I45 кг/м2.

Гл. инж. пр-та	Белов		
Гл. инж.			
Дата выпуска: 1973 г.			

ЦНИИПРОМЗДАНИЙ г. Москва

Таблица 2

Марка плиты	Расчетный диаметр (мм) и количество стержней в одном ребре	Предварительное напряжение "σ_0" кг/см2	Усилие натяжения на одно ребро "N_0" кг
I	2	3	4
П4-I/А-IУ; П4-I-I/А-IУ; П4-I-2/А-IУ; П4-I-3/А-IУ; П4-I-4/А-IУ	IØI4	5I00	7900
П4-2/А-IУ; П4-2-I/А-IУ; П5-2/А-IУ; П5-2-I/А-IУ	IØI6	5I00	I0250
П4-3/А-IУ; П4-3-I/А-IУ; П5-3/А-IУ; П5-3-I/А-IУ	IØI8	5I00	I2950
П4-4/А-IУ; П4-4-I/А-IУ; П5-4/А-IУ; П5-4-I/А-IУ	IØ20	5I00	I6000
П4-5/А-IУ; П4-5-I/А-IУ; П5-5/А-IУ; П5-5-I/А-IУ	IØ22	5I00	I9350
П4-6/А-IУ; П4-6-I/А-IУ; П5-6/А-IУ; П5-6-I/А-IУ	IØ25	5I00	25000
П4-I/А-У(3); П4-I-I/А-У(3); П4-I-2/А-У(3); П4-I-3/А-У(3); П4-I-4/А-У(3)	IØI2	6500	7350
П4-2/А-У(3); П4-2-I/А-У(3); (П5-2/А-У(3); П5-2-I/А-У(3))	IØI4	6500(6000)	I0000(9250)
П4-4/А-У(3); П4-4-I/А-У(3); (П5-4/А-У(3); П5-4-I/А-У(3))	IØI8	6500(5600)	I6500(I4250)
П4-5/А-У(3); П4-5-I/А-У(3); (П5-5/А-У(3); П5-5-I/А-У(3))	IØ20	6500(5600)	20400(I7600)
П4-6/А-У(3); П4-6-I/А-У(3); (П5-6/А-У(3); П5-6-I/А-У(3))	IØ25	6500(5600)	32000(27500)
П4-I/Ат-У(3); П4-I-I/Ат-У(3); П4-I-2/Ат-У(3); П4-I-3/Ат-У(3); П4-I-4/Ат-У(3);	IØI2	6500	7350
П4-2/Ат-У(3); П4-2-I/Ат-У(3); (П5-2/Ат-У(3); П5-2-I/Ат-У(3))	IØI4	6500(6000)	I0000(9250)
П4-4/Ат-У(3); П4-4-I/Ат-У(3); (П5-4/Ат-У(3); П5-4-I/Ат-У(3))	IØI8	6500(5600)	I6500(I4250)
П4-5/Ат-У(3); П4-5-I/Ат-У(3); (П5-5/Ат-У(3); П5-5-I/Ат-У(3))	IØ20	6500(5600)	20400(I7600)
П4-6/Ат-У(3); П4-6-I/Ат-У(3); (П5-6/Ат-У(3); П5-6-I/Ат-У(3))	IØ25	6500(5600)	32000(27500)
П4-I/А-У(2); П4-I-I/А-У(2); П4-I-2/А-У(2); П4-I-3/А-У(2); П4-I-4/А-У(2)	IØI4	6500	I0000
П4-2/А-У(2); П4-2-I/А-У(2); П5-2/А-У(2); П5-2-I/А-У(2)	IØI6	6500	I3000
П4-3/А-У(2); П4-3-I/А-У(2); П5-3/А-У(2); П5-3-I/А-У(2)	IØI8	6500	I6500
П4-4/А-У(2); П4-4-I/А-У(2); П5-4/А-У(2); П5-4-I/А-У(2)	IØ20	6500	20050
П4-I/Ат-У(2); П4-I-I/Ат-У(2); П4-I-2/Ат-У(2); П4-I-3/Ат-У(2); П4-I-4/Ат-У(2)	IØI4	6500	I0000
П4-2/Ат-У(2); П4-2-I/Ат-У(2); П5-2/Ат-У(2); П5-2-I/Ат-У(2)	IØI6	6500	I3000
П4-3/Ат-У(2); П4-3-I/Ат-У(2); П5-3/Ат-У(2); П5-3-I/Ат-У(2)	IØI8	6500	I6500
П4-4/Ат-У(2); П4-4-I/Ат-У(2); П5-4/Ат-У(2); П5-4-I/Ат-У(2)	IØ20	6500	20050
П4-I/Ат-УI; П4-I-I/Ат-УI; П4-I-2/Ат-УI; П4-I-3/Ат-УI; П4-I-4/Ат-УI	IØI4	6500	I0000
П4-2/Ат-УI; П4-2-I/Ат-УI; П5-2/Ат-УI; П5-2-I/Ат-УI	IØI6	6500	I3050
П4-3/Ат-УI; П4-3-I/Ат-УI; П5-3/Ат-УI; П5-3-I/Ат-УI	IØI8	6600	I6800
П4-4/Ат-УI; П4-4-I/Ат-УI; П5-4/Ат-УI; П5-4-I/Ат-УI	IØ20	6500	20400
П4-I/П-7; П4-I-I/П-7; П4-I-2/П-7; П4-I-3/П-7; П4-I-4/П-7	IØI2	I0200	9400
П4-2/П-7; П4-2-I/П-7; П5-2/П-7; П5-2-I/П-7	IØI5	9900	I4000
П4-3/П-7; П4-3-I/П-7; П5-3/П-7; П5-3-I/П-7	2ØI2	I0200	I8550
П4-4/П-7; П4-4-I/П-7; П5-4/П-7; П5-4-I/П-7	2ØI5	9900	28000

Примечания: I. Величины усилии натяжения арматуры определены без учета потерь от деформации формы.

2. Величины усилии, взятые в скобки, даны для плит длиной 5I50 мм.

Таблица 3

Марка плиты	Местоположение плиты	Вид вентиляционного устройства		Диаметр отверстия, мм	Эквивалентная равномерно распределенная нагрузка на плиту, кг/м2
I	2	3		4	5
П4-I-2/А-IУ; П4-I-3/А-IУ; П4-I-4/А-IУ; П4-I-2/А-У(3); П4-I-3/А-У(3); П4-I-4/А-У(3); П4-I-2/Ат-У(3); П4-I-3/Ат-У(3); П4-I-4/Ат-У(3); П4-I-2/А-У(2); П4-I-3/А-У(2); П4-I-4/А-У(2); П4-I-2/Ат-У(2); П4-I-3/Ат-У(2); П4-I-4/Ат-У(2); П4-I-2/Ат-УI; П4-I-3/Ат-УI; П4-I-4/Ат-УI; П4-I-2/П-7; П4-I-3/П-7; П4-I-4/П-7	Межколонная плита покрытия	Зонт		400	50
				700	50
				I000	45
		Дефлектор		400	60
				700	80
				I000	II5
П4-I-3/А-IУ; П4-I-3/А-У(3); П4-I-3/Ат-У(3); П4-I-3/А-У(2); П4-I-3/Ат-У(2); П4-I-3/Ат-УI; П4-I-3/П-7		Центробежный вентилятор	КЦ3-90 №4	700	40
			КЦ3-90 №5		40
			КЦ3-90 №6		50
		Осевой вентилятор	№ 4	700	35
			№ 5		40
			№ 6		40

Примечания:

I. Расчетная равномерно распределенная нагрузка на плиты с отверстиями для дефлекторов, зонтов и крышных вентиляторов № 4,5,6 определяется по таблице I за вычетом эквивалентной расчетной равномерно распределенной нагрузки от вентиляционного устройства, приведенной в настоящей таблице в графе 5.

2. При определении эквивалентной нагрузки от вентиляционного устройства учтены следующие нагрузки:
   - вес дефлекторов или зонта (по серии 4.904-I2) или одного крышного вентилятора (с № 4 по № 6);
   - вес "стакана" (по серии I 465-7,в 3); вес трубы утеплителя клапана и балочной клетки;
   - ветровая нагрузка при значении нормативного скоростного напора "W" на уровне верха трубы, не превышающего 90 кг/м2,
   - динамические нагрузки от одного из крышных вентиляторов № № 4,5 или 6.
   - эквивалентность нагрузки вычислена от вентиляционных устройств с высотой трубы до 2-х метров включительно от верхнего обреза "стакана" до раструба дефлектора или верха зонта (без расчалок).

Таблица 4

Марки плит	Контрольные равномерно распределенные нагрузки "Рпр" в кг/м2 и контрольные прогибы " f " в см для оценки жесткости плит при возрасте бетона к моменту испытания в сутках										Контрольные равномерно распределенные нагрузки для оценки прочности плит кг/м2	
	3		7		I4		28		I00			
	$P_{пр}$	f	$P_{пр}$	f	$P_{пр}$	f	$P_{пр}$	f	$P_{пр}$	f	$P_к$ при C=1.4	$P_к'$ при C=1.6
I	2	3	4	5	6	7	8	9	I0	II	I2	I3
П4-I/А-IУ; П4-I-I/А-IУ; П4-I-2/А-IУ; П4-I-3/А-IУ; П4-I-4/А-IУ	365	0,39I	365	0,392	365	0,395	370	0,322	365	0,3I2	755	900
П4-2/А-IУ; П4-2-I/А-IУ	670	0,870	670	0,88I	670	0,888	680	0,70I	670	0,7II	I245	I460
П4-3/А-IУ; П4-3-I/А-IУ	850	0,988	850	0,992	850	I,002	880	0,887	850	0,856	I525	I780
П4-4/А-IУ; П4-4-I/А-IУ	I055	I,2I9	I050	I,2I3	I050	I,2I6	II25	I,204	I050	I,I34	I875	2I80
П4-5/А-IУ; П4-5-I/А-IУ	I4I5	I,459	I405	I,452	I395	I,437	I620	I,623	I350	I,298	2370	2735
П4-6/А-IУ; П4-6-I/А-IУ	I925	I,732	I9I5	I,722	I900	I,7I4	I995	I,684	I750	I,482	3070	3535
П4-I/А-У(3); П4-I-I/А-У(3); П4-I-2/А-У(3); П4-I-3/А-У(3); П4-I-4/А-У(3)	365	0,425	365	0,425	365	0,430	370	0,362	365	0,360	755	900
П4-2/А-У(3); П4-2-I/А-У(3)	670	0,867	670	0,87I	670	0,887	675	0,705	670	0,697	I245	I460
П4-4/А-У(3); П4-4-I/А-У(3)	II05	I,I48	II00	I,I44	I095	I,I36	II65	I,073	I050	0,967	I875	2I80
П4-5/А-У(3); П4-5-I/А-У(3)	I390	I,300	I385	I,29I	I375	I,284	I455	I,206	I350	I,II7	2370	2735
П4-6/А-У(3); П4-6-I/А-У(3)	2090	I,566	2080	I,560	2065	I,548	2035	I,362	I750	I,I56	3070	3535
П4-I/Ат-У(3); П4-I-I/Ат-У(3); П4-I-2/Ат-У(3); П4-I-3/Ат-У(3); П4-I-5/Ат-У(3)	365	0,425	365	0,425	365	0,430	370	0,362	365	0,360	755	900
П4-2/Ат-У(3); П4-2-I/Ат-У(3)	670	0,867	670	0,87I	670	0,887	675	0,705	670	0,697	I245	I460
П4-4/Ат-У(3); П4-4-I/Ат-У(3)	II05	I,I48	II00	I,I44	I095	I,I36	II65	I,073	I050	0,967	I875	2I80
П4-5/Ат-У(3); П4-5-I/Ат-У(3)	I390	I,300	I385	I,29I	I375	I,284	I455	I,206	I350	I,II7	2370	2735
П4-6/Ат-У(3); П4-6-I/Ат-У(3)	2090	I,566	2080	I,56	2065	I,548	2035	I,362	I750	I,I56	3070	3535

Дата выпуска: 1973г.

г. Москва

Таблица 4 (продолжение)

I	2	3	4	5	6	7	8	9	I0	II	I2	I3
П5-2 / А-IУ ; П5-2-I / А-IУ	835	0,77	815	0,75	780	0,73	735	0,7I	670	0,66	I245	I460
П5-3 / А-IУ ; П5-3-I / А-IУ	I080	0,99	I045	0,97	I005	0,94	950	0,89	850	0,82	I525	I780
П5-4 / А-IУ ; П5-4-I / А-IУ	I375	I,26	I375	I,26	I320	I,25	I205	I,I8	I050	I,I4	I875	2I80
П5-5 / А-IУ ; П5-5-I / А-IУ	I750	I,8I	I750	I,90	I735	I,93	I605	I,80	I350	I,57	2370	2735
П5-6 / А-IУ ; П5-6-I / А-IУ	2250	2,07	2250	2,I9	2250	2,22	2II0	2,II	I750	I,80	3070	3535
П5-2 / А-У(3) ; П5-2-I / А-У(3) ; П5-2 / А-ТУ(3) ; П5-2-I / А-ТУ(3)	790	0,76	780	0,75	750	0,73	725	0,7I	670	0,67	I245	I460
П5-4 / А-У(3) ; П5-4-I / А-У(3) ; П5-4 / А-ТУ(3) ; П5-4-I / А-ТУ(3)	I3I0	I,38	I285	I,35	I220	I,3I	II65	I,26	I050	I,I6	I875	2I80
П5-5 / А-У(3) ; П5-5-I / А-У(3) ; П5-5 / А-ТУ(3) ; П5-5-I / А-ТУ(3)	I750	I,90	I685	I,85	I620	I,78	I525	I,70	I350	I,54	2370	2735
П5-6 / А-У(3) ; П5-6-I / А-У(3) ; П5-6 / А-ТУ(3) ; П5-6-I / А-ТУ(3)	2250	2,02	2250	2,09	2250	2,2I	2I90	2,2I	I750	I,82	3070	3535

Примечания: I. Величины нагрузок не включают нагрузки от массы плит, равные 230 кг/м2 (норм.) и 255 кг/м2 (расч.).

2. Допускаемые отклонения действительного прогиба от контрольного не должны превышать 20%.

3. Контрольные нагрузки и прогибы даны с учетом возможного снижения марок бетона.

Госстрой СССР
ЦНИИПРОМЗДАНИЙ
г. Москва

Нач. ОТК 2 — Володин
Гл. инж. пр-та — Белов
Дата выпуска: 1973г.

ТК 1973 — Пояснительная записка — 1.440-1 Выпуск 3

Таблица 5

Марка плит	Контрольные равномерно распределенные нагрузки "Ртр" в кг/м2 для оценки трещиностойкости плит при возрасте бетона к моменту испытания в сутках					Контрольные равномерно распределенные нагрузки для оценки прочности плит, кг/м2	
	3	7	I4	28	I00	Рк при С=I,4	Рк' при С=I,6
I	2	3	4	5	6	7	8
П4-I/А-У(2); П4-I-I/А-У(2); П4-I-2/А-У(2); П4-I-3/А-У(2); П4-I-4/А-У(2)	435	430	425	500	495	755	900
П4-2/А-У(2); П4-2-I/А-У(2)	640	835	625	705	675	I245	I460
П4-3/А-У(2); П4-3-I/А-У(2)	890	885	875	940	895	I525	I780
П4-4/А-У(2); П4-4-I/А-У(2)	III0	II05	II00	II55	I065	I875	2I80
П4-I/Ат-У(2); П4-I-I/Ат-У(2); П4-I-2/Ат-У(2); П4-I-3/Ат-У(2); П4-I-4/Ат-У(2)	435	430	425	500	495	755	900
П4-2/Ат-У(2); П4-2-I/Ат-У(2)	640	635	625	705	675	I245	I460
П4-3/Ат-У(2); П4-3-I/Ат-У(2)	890	885	875	940	895	I525	I780
П4-4/Ат-У(2); П4-4-I/Ат-У(2)	III0	II05	II00	II55	I065	I875	2I80
П4-I/Ат-УI; П4-I-I/Ат-УI; П4-I-2/Ат-УI; П4-I-3/Ат-УI; П4-I-4/Ат-УI	460	455	455	550	545	755	900
П4-2/Ат-УI; П4-2-I/Ат-УI	675	675	670	735	7I5	I245	I460
П4-3/Ат-УI; П4-3-I/Ат-УI	890	885	885	975	900	I525	I780
П4-4/Ат-УI; П4-4-I/Ат-УI	II20	III5	II05	I2I5	II00	I875	2I80
П4-I/П-7; П4-I-I/П-7; П4-I-2/П-7; П4-I-3/П-7; П4-I-4/П-7	530	525	525	595	545	755	900
П4-2/П-7; П4-2-I/П-7	865	860	845	900	795	I245	I460
П4-3/П-7; П4-3-I/П-7	I090	I085	I045	II05	975	I525	I780
П4-4/П-7 П4-4-I/П-7	I8I0	I795	I670	I635	I355	I875	2I80

Таблица 5 (продолжение)

I	2	3	4	5	6	7	8
П5-2/А-У(2) ; П5-2-I/А-У(2) ; П5-2/Ат-У(2) ; П5-2-I/Ат-У(2)	770	765	750	850	815	1245	1460
П5-3/А-У(2) ; П5-3-I/А-У(2) ; П5-3/Ат-У(2) ; П5-3-I/Ат-У(2)	1075	1070	1060	1135	1080	1525	1780
П5-4/А-У(2) ; П5-4-I/А-У(2) ; П5-4/Ат-У(2) ; П5-4-I/Ат-У(2)	1340	1335	1330	1395	1290	1875	2180
П5-2/Ат-УI ; П5-2-I/Ат-УI	815	815	810	890	865	1245	1460
П5-3/Ат-УI ; П5-3-I/Ат-УI	1075	1070	1070	1180	1090	1525	1780
П5-4/Ат-УI ; П5-4-I/Ат-УI	1360	1350	1340	1470	1330	1875	2180
П5-2/П-7 ; П5-2-I/П-7	1045	1040	1020	1090	960	1245	1460
П5-3/П-7 ; П5-3-I/П-7	1320	1310	1265	1335	1180	1525	1780
П5-4/П-7 ; П5-4-I/П-7	2185	2170	2020	1975	1640	1875	2180

Примечания: I. Величины нагрузок не включают нагрузки от массы плит, равные 230 кг/м2 (норм.) и 255 кг/м2 (расч.).

2. Нагрузки Ртр соответствуют моментам появления трещин и даны с учетом возможного снижения марок бетона.

Госстрой СССР
ЦНИИПРОМЗДАНИЙ
г. Москва

Нач ОТК 2 — Володин
Гл инж пр-та — Белов

Дата выпуска 1973г.

ГОСТ 10922-64 "Арматура и закладные детали сварные для железобетонных конструкций. Технические требования и методы испытаний".

ГОСТ 10180-67 "Бетоны тяжелые. Методы испытания прочности".

ГОСТ 13015-67* "Изделия железобетонные и бетонные. Общие технические требования".

ГОСТ 8829-66 "Изделия железобетонные сборные. Методы испытаний и оценки прочности, жесткости и трещиностойкости".

ГОСТ 8478-66 "Сетки сварные для армирования железобетонных конструкций".

в) "Указания по сварке соединений арматуры и закладных деталей железобетонных конструкции" (СН 393-69).

г) "Указания по применению в железобетонных конструкциях стержневой арматуры" (СН 390-69).

д) "Временная инструкция по технологии изготовления предварительно напряженных железобетонных конструкций" (НИИЖБ АСиА 1959 г. Госстройиздат).

ж) "Руководство по применению арматурных прядей и канатов в предварительно напряженных железобетонных конструкциях".

При натяжении термически упрочненной арматуры электротермическим способом должны производиться контрольные испытания образцов стержней после электронагрева в соответствии с "Указаниями по применению в железобетонных конструкциях стержневой арматуры"(СН 390-69).

В случае необходимости приварки коротышей в качестве временных анкеров к концам стержней термически упрочненной арматуры следует предусматривать мероприятия, предотвращающие перегрев основного металла стержней.

Стальные детали изготовляются в соответствии с главой СНиП Ш-В.5-62 "Металлические конструкции. Правила изготовления, монтажа и приемки" и с "Инструкцией по технологии изготовления и установке стальных закладных деталей в сборных железобетонных и бетонных изделиях" (СН 313-65).

Применение дуговой электросварки вместо предусмотренной контактной точечной при изготовлении каркасов и сеток не допускается.

Выбор типа электрода для каждого класса и марки стали должен производиться на основании указаний СН 393-69.

Для предохранения лицевых поверхностей закладных деталей плит от ржавления при транспортировании и хранении все эти поверхности должны быть покрыты цементно-казеиновой обмазкой, кроме поверхностей деталей, установленных на плитах, предназначенных для применения в условиях агрессивных сред, которые, согласно требованиям главы СНиП П-В.9-73 , должны быть защищены цинковым или другим (равнозначным) покрытием.

При изготовлении плит для обеспечения требуемой величины защитного слоя бетона должны применяться подкладки из цементно-песчаного раствора или пластмасс. Применение стальных фиксаторов, выходящих на поверхность бетона, не допускается. До начала производства плит завод - изготовитель должен разработать технические условия и технологические правила, определяющие основ-

мые способы производства и контроля качества изготовления изделий.

При изготовлении плит должен быть обеспечен пооперационный технологический контроль на всех стадиях производства.

Отклонения от проектных размеров не должны превышать величин, указанных в ГОСТ 13015-67*.

Внешний вид плит и качество поверхностей должны удовлетворять требованиям ГОСТ 13015-67* для конструкций, производственных зданий, предназначенных под окраску.

Для оценки качества изготовляемых плит необходимо систематически проводить их испытания в соответствии с ГОСТ 8829-66 "Изделия железобетонные сборные. Методы испытаний и оценки прочности, жесткости и трещиностойкости".

Оценку качества изготовляемых плит, отнесенных к 3-ей категории трещиностойкости, следует производить по показателям прочности, жесткости и трещиностойкости, характеризуемой шириной раскрытия трещин.

Оценку качества изготовляемых плит, отнесенных ко 2-ой категории трещиностойкости, следует производить по показателям прочности и трещиностойкости, характеризуемой образованием трещин в продольных ребрах плиты.

При отработанной технологии изготовления плит и наличии систематического контроля качества бетона и арматуры (в соответствии с п.1.4 ГОСТ 8829-66) испытаний по прочности, жесткости и трещиностойкости можно не производить.

Оценка плит по прочности производится по величине разрушающей нагрузки; жесткости - по величине прогиба продольных ребер, а трещиностойкости - по величине раскрытия трещин (для конструкций 3-ей категории трещиностойкости) и по моменту образования трещин в продольных ребрах (для конструкций 2-ой категории трещиностойкости).

Величины контрольных нагрузок при испытании плит с напрягаемой арматурой на прочность (P_K и P_K'), жесткость и трещиностойкость ($P_{пр}$), а также величины контрольных прогибов (f) приведены в табл.4,5.

Допустимые контрольные величины раскрытия трещин приведены в табл.5.

Ширина раскрытия трещин при испытаниях плит 3-ей категории трещиностойкости не должна превышать более чем на 50% величин, приведенных в табл.6.

Величина отпускной прочности бетона устанавливается в соответствии с пунктом 1.4 ГОСТа 13015-67*.

Таблица 6

Вид армирования	Контрольная величина раскрытия трещин в мм при применении:					
	в неагрессивной среде		в слабо агрессивной среде		в средне агрессивной среде	
	нормальн.	наклон.	нормальн.	наклон.	нормальн.	наклон.
1	2	3	4	5	6	7
А-IУ	0,2	0,2	0,1	0,1	0,05	0,1
А-У(3)	0,1	0,1	0,05	0,1	-	-
Ат-У(3)	0,1	0,1	-	-	-	-

1973г. Дата выпуска. г. Москва

Таблица 7

Класс стали	Диаметр арматуры мм	Условия эксплуатации конструкций: Статические нагрузки: В отапливаемых зданиях	Статические нагрузки: На открытом воздухе и в неотапливаемых зданиях при расчетных температурах наружного воздуха: до -30°С	Статические нагрузки: от -30°С до -40°С	Статические нагрузки: ниже -40°С	Динамические нагрузки: В отапливаемых зданиях	Динамические нагрузки: На открытом воздухе и в неотапливаемых зданиях при расчетных температурах наружного воздуха: до -30°С	Динамические нагрузки: от -30°С до -40°С
		Марка стали				Марка стали		
А-I	6-40	см. примечание 3				см. примечание 3		
А-III	6-40	35ГС, 25Г2С	35ГС, 25Г2С	35ГС, 25Г2С	25Г2С	35ГС, 25Г2С	35ГС, 25Г2С	25Г2С
А-IУ	I0-I8 I0-32	20ХГСТ, 80С 20ХГ2Ц	20ХГСТ, 80С 20ХГ2Ц	- 20ХГ2Ц	- 20ХГ2Ц	20ХГСТ, 80С 20ХГ2Ц	20ХГСТ 20ХГ2Ц	- 20ХГ2Ц
А-У	I0-I8 (I0-25)	23Х2Г2Т	23Х2Г2Т	23Х2Г2Т	23Х2Г2Т	23Х2Г2Т[ж]	23Х2Г2Т[ж]	23Х2Г2Т[ж]
Ат-У	I0-25	Ат-У	Ат-У	Ат-У	Ат-У	-	-	-
Ат-УI	I0-25	Ат-УI	Ат-УI	Ат-УI	Ат-УI	-	-	-
Пряди П7	-	+	+	+	+	+	+	+
Прокат для сварных конструкций	-	ВСт.3кп2	ВСт.3кп2	ВСт.3пс2	ВСт.3сп4	ВСт.3пс4	ВСт.3пс4	ВСт.3пс5

ж Сталь класса А-У марки 23Х2Г2Т не следует применять в случаях, когда требуется расчет конструкции на выносливость.

Примечания:

1. Данные для назначения марок арматурной стали в зависимости от температуры эксплуатации зданий и диаметра арматуры приняты в соответствии с таблицей 37[ж] СНиП П-В.I-62[ж].
2. Данные для назначения марок стали для проката при расчетной температуре эксплуатации зданий ниже минус 40°С приняты в соответствии с требованиями СНиП П-В.3-72 "Стальные конструкции. Нормы проектирования".
3. Для конструкций, монтируемых при температуре -40°С и ниже, монтажные петли должны применяться из стали класса А-I марки ВСт.3сп5, а при температуре выше -40°С - из стали класса А-I марки ВСт.3пс5.
4. Применение железобетонных конструкций, находящихся под непосредственным воздействием подвижных и вибрационных нагрузок при расчетных температурах ниже -40°С не допускается.
5. Расчетные зимние температуры наружного воздуха устанавливаются по наиболее холодной пятидневке в зависимости от района строительства.
6. В таблице за динамические нагрузки приняты такие нагрузки, которые в расчетах конструкций учитываются с коэффициентом динамичности I,I и более.

На боковой поверхности плиты должны быть обозначены несмываемой краской марка плиты, дата изготовления, вес плиты в кг, марка предприятия - изготовителя и штамп ОТК.

Порядок использования плит, не выдержавших испытания, регламентируется ГОСТ 8829-66,

Ш. Указания по применению плит

Назначение марок плит производится по нагрузкам конкретного объекта. При этом класс стали предварительно напрягаемой арматуры (при наличии стали всех классов) рекомендуется принимать в следующем порядке предпочтительности: Ат-У, А-У, А-IУ, Ат-УI, П-7.

В спецификациях к рабочим чертежам плит указан только класс стали без указания марки стали.

В проектах конкретных зданий должны быть указаны марки стали арматуры и закладных деталей плит. Назначение марок стали должно производиться в зависимости от температурных воздействий, условий эксплуатации конструкций и характера нагрузок (статические, динамические) в соответствии с таблицей 7.

Плиты настоящей серии допускается применять в условиях систематического воздействия высоких положительных температур (до +50°С) и нормального влажностного режима. При постоянном воздействии температуры выше +50°С назначение марок плит должно производиться на основе расчета, с соблюдением требований главы СНиП П-В.7-67.

При действии многократно повторяющихся и вибрационных нагрузок назначение марок плит должно производиться на основе соответствующего расчета с соблюдением дополнительных требований СНиП П-В.I-62[x] и "Инструкции по проектированию и расчету несущих конструкций зданий под машины с динамическими нагрузками".

В случае применения плит для нагрузок, отличающихся от равномерно распределенных, принятых при расчете плит, назначение марок плит следует производить на основе расчета, используя при этом типовые плиты необходимой несущей способности (см.табл.I, графы 5 и 6).

Разработанная в настоящем альбоме номенклатура плит позволяет использовать их как в условиях неагрессивной, так и слабо- и среднеагрессивной газовых средах.

Область применения плит в зависимости от класса стали напрягаемой арматуры, величины нагрузки и степени агрессивности воздействия среды при эксплуатации плит дана в табл.8.

Таблица 8

Унифицированная расчетная нагрузка на ребро плиты	Степень агрессивности среды при напрягаемой арматуре классов:						
	А-IУ(3)	А-У(3)	А-У(2)	Ат-У(3)	Ат-У(2)	Ат-УI(2)	П-7(2)
I	2	3	4	5	6	7	8
450	ср	сл	ср	н	сл	сл	ср
800	ср	сл	ср	н	сл	сл	ср
I000	ср	сл[ж]	ср	н[жж]	сл	сл	ср
I250	ср	сл	ср	н	сл	сл	ср
I600	ср	сл	-	н	-	-	-
2I00	ср	сл	-	н	-	-	-

ж) Применяются плиты с арматурой класса А-У, второй категории трещиностойкости, рассчитанные под нагрузку 800 кг/м2.

жж) Применяются плиты с арматурой класса Ат-У, второй категории трещиностойкости, рассчитанные под нагрузку 800 кг/м2.

Условные обозначения:

н - неагрессивная среда

сл - слабоагрессивная среда

ср - среднеагрессивная среда

(2),(3) - категории трещиностойкости конструкций -2;3.

При применении плит в зданиях, эксплуатируемых в условиях слабо и среднеагрессивной газовых сред, в проекте здания, в соответствии с конкретными условиями эксплуатации и требованиями СНиП-В 9-73, должны быть дополнительно указаны:

а) специальные требования по плотности бетона с указанием марки по водонепроницаемости и водоцементного отношения;

б) марка и расход цемента, состав заполнителей и применяемых добавок;

в) виды защиты и способы их нанесения на поверхность плиты и стальных закладных деталей;

г) требования к качеству бетонной поверхности.

Показатели плотности бетона, характеризуемые маркой по водонепроницаемости, приведены в таблице 9.

Таблица 9

№№ п.п.	Плотность бетона	Марка бетона по водонепроницаемости
I.	Нормальная	В-4
2.	Повышенная	В-6
3.	Особо плотный	В-8

Примечание: Марка бетона по водонепроницаемости определяется в возрасте 28 суток по ГОСТ 4800-59 "Бетон гидротехнический. Методы испытаний бетона".

Для пропуска через перекрытия вертикальных коммуникаций в выпуске даны примеры решения плит с отверстиями размером 500х500 мм и I000хI000 мм (см.листы 48 и 49).

При устройстве отверстий в Iой панели полки плиты перекрытий несущая способность продольных ребер плит не уменьшается.

При устройстве отверстий размером 500х500 мм во 2-ой панели полки несущая способность продольных ребер плит перекрытий марок $\frac{П4-2}{А-IУ}$ ÷ $\frac{П4-6}{А-IУ}$; $\frac{П4-2}{А-У(3)}$; $\frac{П4-2}{Ат-У(3)}$; $\frac{П4-2}{А-У(2)}$ ÷ $\frac{П4-4}{А-У(2)}$ и $\frac{П4-2}{Ат-У(2)}$ ÷ $\frac{П4-4}{Ат-У(2)}$ уменьшается на I00 кг/м2, Несущая способность продольных ребер остальных плит не уменьшается.

Небольшие отверстия с максимальным размером до 200 мм могут устраиваться по месту. Несущая способность продольных ребер плиты при этом не уменьшается.

Плиты с прямоугольными отверстиями можно использовать на любых участках перекрытия в зависимости от требуемого местоположения отверстий.

На плиты с круглыми отверстиями диаметром 700 мм могут устанавливаться центробежные или осевые вентиляторы крышного типа №№ 4,5 и 6. На каждую плиту допускается установка только одного вентилятора.

Установку вентиляторов следует производить в соответствии с указаниями серии I.469-5.

Полки плит рассчитаны на пропуск электропогрузчиков типа ЭП-500.

На перекрытиях из плит, рассчитанных на нагрузки I600 кг/м2

1973г. Дата выпуска г. Москва

и 2100 кг/м2 (плиты марок П4-5 и П4-6, П5-5 и П5-6[жж]), при замене сеток С1 и С2 (лист 21). соответственно на сетки С9 и С10 (лист 24) может быть использован электропогрузчик типа 4004А.

Плиты, предназначенные для применения в условиях воздействия агрессивной среды, низких или высоких температур, динамических нагрузок и изготовляемые с учетом соответствующих требований и изменений, должны иметь маркировку, отличную от маркировки плит, предназначенных для обычных условий.

В конкретных проектах должна указываться отпускная прочность бетона в летнее время года в тех случаях, когда по условиям загружения конструкций, прочность бетона равная 70% проектной прочности, является недостаточной.

IУ. Указания по приемке, транспортированию, хранению и монтажу плит

Приемка плит должна производиться в соответствии с требованиями ГОСТа 13015-67*, ГОСТа 8829-66 и рабочих чертежей плит.

Транспортирование и хранение плит производится в горизонтальном положении.

Подъем плит следует производить таким образом, чтобы нагрузка от массы плиты распределялась равномерно между четырьмя петлями. Плиты должны храниться в штабелях, рассортированные по типоразмерам, маркам и партиям.

При складировании плит прокладки устанавливаются по торцам продольных ребер в местах расположения опорных закладных деталей. Прокладки между плитами должны устанавливаться строго по вертикали.

Высота штабеля плит в соответствии со СНиП Ш-А.II-70 "Техника безопасности в строительстве" не должна превышать 2,5 м.

При транспортировании плит допускается смещать прокладки от торца плиты не более чем на 0,5 м, при этом прокладки между плитами должны устанавливаться строго по вертикали.

При перевозке плит автомобильным транспортом следует руководствоваться "Временными указаниями по перевозке унифицированных сборных железобетонных деталей и конструкций промышленного строительства автомобильным транспортом" (Стройиздат, 1966 г.).

При перевозке плит железнодорожным транспортом следует пользоваться "Руководством по перевозке железнодорожным транспортом сборных крупноразмерных железобетонных конструкций промышленного и жилищного строительства" (Стройиздат, 1967г.).

Монтаж плит производится в соответствии с требованиями: главы СНиП Ш-16-73 "Бетонные и железобетонные конструкции сборные";
"Инструкции по монтажу сборных железобетонных конструкций промышленных зданий и сооружений" (СН 319-65).

Плиты крепятся к ригелю на сварке. Межколонные плиты, монтируемые первыми, привариваются в четырех точках, последующие плиты - в двух. Последняя из укладываемых плит не приваривается.

Длина площадки опирания плит должна быть не менее 80 мм.

Швы между плитами и между торцами плит, ригелями и колоннами должны быть тщательно заполнены бетоном марки 200 на мелком заполнителе.

жж) Марки плит условно указаны без классов стали.

№ п/п	Марка плиты	Эскиз	Масса плиты, т
1	ПЧ-1 / А-IV	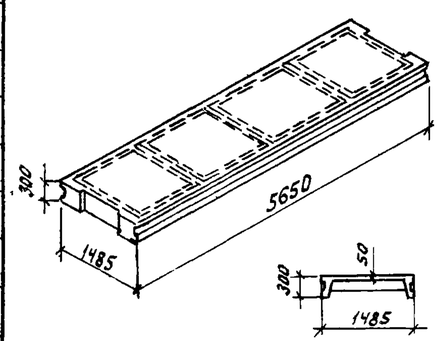	1,87
2	ПЧ-2 / А-IV		
3	ПЧ-3 / А-IV		
4	ПЧ-4 / А-IV		
5	ПЧ-5 / А-IV		
6	ПЧ-6 / А-IV		
7	ПЧ-1 / А-V(3)		
8	ПЧ-2 / А-V(3)		
9	ПЧ-4 / А-V(3)		
10	ПЧ-5 / А-V(3)		
11	ПЧ-6 / А-V(3)		
12	ПЧ-1 / Ат-V(3)		
13	ПЧ-2 / Ат-V(3)		
14	ПЧ-4 / Ат-V(3)		
15	ПЧ-5 / Ат-V(3)		
16	ПЧ-6 / Ат-V(3)		
17	ПЧ-1 / А-V(2)		
18	ПЧ-2 / А-V(2)		
19	ПЧ-3 / А-V(2)		
20	ПЧ-4 / А-V(2)		
21	ПЧ-1 / Ат-V(2)		
22	ПЧ-2 / Ат-V(2)		
23	ПЧ-3 / Ат-V(2)		
24	ПЧ-4 / Ат-V(2)		
25	ПЧ-1 / Ат-VI		
26	ПЧ-2 / Ат-VI		
27	ПЧ-3 / Ат-VI		
28	ПЧ-4 / Ат-VI		

№ п/п	Марка плиты	Эскиз	Масса плиты, т
29	ПЧ-1 / П-7	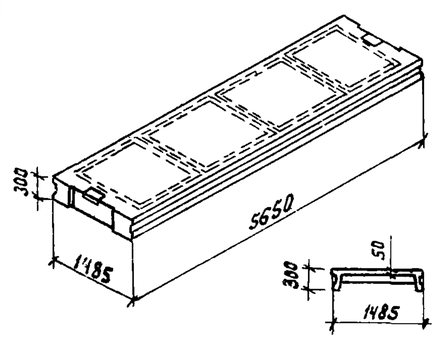	1,87
30	ПЧ-2 / П-7		
31	ПЧ-3 / П-7		
32	ПЧ-4 / П-7		
33	ПЧ-1-1 / А-IV		1,87
34	ПЧ-2-1 / А-IV		
35	ПЧ-3-1 / А-IV		
36	ПЧ-4-1 / А-IV		
37	ПЧ-5-1 / А-IV		
38	ПЧ-6-1 / А-IV		
39	ПЧ-1-1 / А-V(3)		
40	ПЧ-2-1 / А-V(3)		
41	ПЧ-4-1 / А-V(3)		
42	ПЧ-5-1 / А-V(3)		
43	ПЧ-6-1 / А-V(3)		
44	ПЧ-1-1 / Ат-V(3)		
45	ПЧ-2-1 / Ат-V(3)		
46	ПЧ-4-1 / Ат-V(3)		
47	ПЧ-5-1 / Ат-V(3)		
48	ПЧ-6-1 / Ат-V(3)		
49	ПЧ-1-1 / А-V(2)		
50	ПЧ-2-1 / А-V(2)		
51	ПЧ-3-1 / А-V(2)		
52	ПЧ-4-1 / А-V(2)		
53	ПЧ-1-1 / Ат-V(2)		
54	ПЧ-2-1 / Ат-V(2)		
55	ПЧ-3-1 / Ат-V(2)		
56	ПЧ-4-1 / Ат-V(2)		

№ п/п	Марка плиты	Эскиз	Масса плиты, т
57	ПЧ-1-1 / Ат-VI	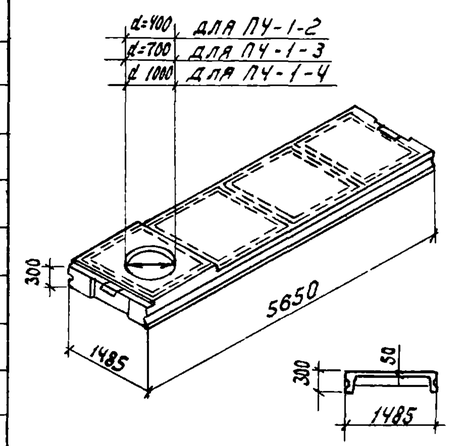	1,87
58	ПЧ-2-1 / Ат-VI		
59	ПЧ-3-1 / Ат-VI		
60	ПЧ-4-1 / Ат-VI		
61	ПЧ-1-1 / П-7		
62	ПЧ-2-1 / П-7		
63	ПЧ-3-1 / П-7		
64	ПЧ-4-1 / П-7		
65	ПЧ-1-2 / А-IV		2,13
66	ПЧ-1-2 / А-V(3)		
67	ПЧ-1-2 / Ат-V(3)		
68	ПЧ-1-2 / А-V(2)		
69	ПЧ-1-2 / Ат-V(2)		
70	ПЧ-1-2 / Ат-VI		
71	ПЧ-1-2 / П-7		
72	ПЧ-1-3 / А-IV		2,05
73	ПЧ-1-3 / А-V(3)		
74	ПЧ-1-3 / Ат-V(3)		
75	ПЧ-1-3 / А-V(2)		
76	ПЧ-1-3 / Ат-V(2)		
77	ПЧ-1-3 / Ат-VI		
78	ПЧ-1-3 / П-7		
79	ПЧ-1-4 / А-IV		1,95
80	ПЧ-1-4 / А-V(3)		
81	ПЧ-1-4 / Ат-V(3)		
82	ПЧ-1-4 / А-V(2)		
83	ПЧ-1-4 / Ат-V(2)		
84	ПЧ-1-4 / Ат-VI		
85	ПЧ-1-4 / П-7		

Госстрой СССР
ЦНИИПРОМЗДАНИЙ
г. Москва

Нач. отд. — Володин
Гл. инж. пр-та — Белов
Дата выпуска: 1973 г.

ТК 1973

Пояснительная записка
/номенклатура изделий/

1 ч. - 1
Выпуск 3

13041-02

№ п/п	Марка плиты	Эскиз	Масса плиты, т
86	ПС-2 / А-IV	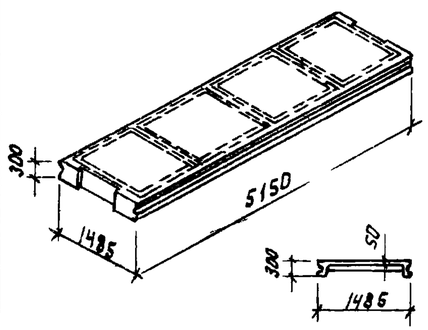	1,72
87	ПС-3 / А-IV		
88	ПС-4 / А-IV		
89	ПС-5 / А-IV		
90	ПС-6 / А-IV		
91	ПС-2 / А-V(3)		
92	ПС-4 / А-V(3)		
93	ПС-5 / А-V(3)		
94	ПС-6 / А-V(3)		
95	ПС-2 / Ат-V(3)		
96	ПС-4 / Ат-V(3)		
97	ПС-5 / Ат-V(3)		
98	ПС-6 / Ат-V(3)		
99	ПС-2 / А-V(2)		
100	ПС-3 / А-V(2)		
101	ПС-4 / А-V(2)		
102	ПС-2 / Ат-V(2)		

№ п/п	Марка плиты	Эскиз	Масса плиты, т
103	ПС-3 / Ат-V(2)		1,72
104	ПС-4 / Ат-V(2)		
105	ПС-2 / Ат-VI		
106	ПС-3 / Ат-VI		
107	ПС-4 / Ат-VI		
108	ПС-2 / П-7		
109	ПС-3 / П-7		
110	ПС-4 / П-7		
111	ПС-2-1 / А-IV		1,72
112	ПС-3-1 / А-IV		
113	ПС-4-1 / А-IV		
114	ПС-5-1 / А-IV		
115	ПС-6-1 / А-IV		
116	ПС-2-1 / А-V(3)		
117	ПС-4-1 / А-V(3)		
118	ПС-5-1 / А-V(3)		
119	ПС-6-1 / А-V(3)		

№ п/п	Марка плиты	Эскиз	Масса плиты, т
120	ПС-2-1 / Ат-V(3)		1,72
121	ПС-4-1 / Ат-V(3)		
122	ПС-5-1 / Ат-V(3)		
123	ПС-6-1 / Ат-V(3)		
124	ПС-2-1 / А-V(2)		
125	ПС-3-1 / А-V(2)		
126	ПС-4-1 / А-V(2)		
127	ПС-2-1 / Ат-V(2)		
128	ПС-3-1 / Ат-V(2)		
129	ПС-4-1 / Ат-V(2)		
130	ПС-2-1 / Ат-VI		
131	ПС-3-1 / Ат-VI		
132	ПС-4-1 / Ат-VI		
133	ПС-2-1 / П-7		
134	ПС-3-1 / П-7		
135	ПС-4-1 / П-7		

Дата выпуска: 1973 г.

ТК	Пояснительная записка. /номенклатура изделий/.	1.440-1 Выпуск 3	—	—

Шифр 1.440-1 Выпуск 3

Показатели на одну плиту

Марка плиты	Масса т	Марка бетона	Объем бетона м³	Расход стали кг
П4-1 / А-IV	1,87	250	0,75	57,3
П4-2 / А-IV		300		62,9
П4-3 / А-IV				67,7
П4-4 / А-IV				78,8
П4-5 / А-IV		350		89,7
П4-6 / А-IV		450		99,4
П4-1-1 / А-IV		250		59,4
П4-2-1 / А-IV		300		65,0
П4-3-1 / А-IV				69,8
П4-4-1 / А-IV				80,9
П4-5-1 / А-IV		350		91,8
П4-6-1 / А-IV		450		101,5
П4-1-2 / А-IV	2,13	250	0,85	98,4
П4-1-3 / А-IV	2,05		0,82	104,8
П4-1-4 / А-IV	1,95		0,78	97,9
П4-1 / А-V(3)	1,87	300*	0,75	53,6
П4-2 / А-V(3)		300		58,8
П4-4 / А-V(3)				73,5
П4-5 / А-V(3)		350		83,8
П4-6 / А-V(3)		450		99,4

Марка плиты	Масса т	Марка бетона	Объем бетона м³	Расход стали кг
П4-1-1 / А-V(3)	1,87	300*	0,75	55,7
П4-2-1 / А-V(3)		300		60,9
П4-4-1 / А-V(3)				75,6
П4-5-1 / А-V(3)		350		85,9
П4-6-1 / А-V(3)		450		101,5
П4-1-2 / А-V(3)	2,13	300*	0,85	94,7
П4-1-3 / А-V(3)	2,05		0,82	101,1
П4-1-4 / А-V(3)	1,95		0,78	94,2
П4-1 / Ат-V(3)	1,87	300*	0,75	53,6
П4-2 / Ат-V(3)		300		58,8
П4-4 / Ат-V(3)				73,5
П4-5 / Ат-V(3)		350		83,8
П4-6 / Ат-V(3)		450		99,4
П4-1-1 / Ат-V(3)		300*		55,7
П4-2-1 / Ат-V(3)		300		60,9
П4-4-1 / Ат-V(3)				75,6
П4-5-1 / Ат-V(3)		350		85,9
П4-6-1 / Ат-V(3)		450		101,5
П4-1-2 / Ат-V(3)	2,13	300*	0,85	94,7
П4-1-3 / Ат-V(3)	2,05		0,82	101,1

Марка плиты	Масса т	Марка бетона	Объем бетона м³	Расход стали кг
П4-1-4 / Ат-V(3)	1,95	300*	0,78	94,2
П4-1 / А-V(2)	1,87	300*	0,75	57,3
П4-2 / А-V(2)		300		62,9
П4-3 / А-V(2)		400		67,7
П4-4 / А-V(2)				78,8
П4-1-1 / А-V(2)		300*		59,4
П4-2-1 / А-V(2)		300		65,0
П4-3-1 / А-V(2)		400		69,8
П4-4-1 / А-V(2)				80,9
П4-1-2 / А-V(2)	2,13	300*	0,85	98,5
П4-1-3 / А-V(2)	2,05		0,82	104,8
П4-1-4 / А-V(2)	1,95		0,78	97,9
П4-1 / Ат-V(2)	1,87	300*	0,75	57,3
П4-2 / Ат-V(2)		300		62,9
П4-3 / Ат-V(2)		400		67,7
П4-4 / Ат-V(2)				78,8
П4-1-1 / Ат-V(2)		300*		59,4
П4-2-1 / Ат-V(2)		300		65,0
П4-3-1 / Ат-V(2)		400		69,8
П4-4-1 / Ат-V(2)				80,9

Марка плиты	Масса т	Марка бетона	Объем бетона м³	Расход стали кг
П4-1-2 / Ат-V(2)	2,13	300*	0,85	98,5
П4-1-3 / Ат-V(2)	2,05		0,82	104,8
П4-1-4 / Ат-V(2)	1,95		0,78	97,9
П4-1 / Ат-VI	1,87	350	0,75	57,3
П4-2 / Ат-VI				62,9
П4-3 / Ат-VI				67,7
П4-4 / Ат-VI		500**		78,8
П4-1-1 / Ат-VI		350		59,4
П4-2-1 / Ат-VI				65,0
П4-3-1 / Ат-VI				69,8
П4-4-1 / Ат-VI		500**		80,9
П4-1-2 / Ат-VI	2,13	350	0,85	98,5
П4-1-3 / Ат-VI	2,05		0,82	104,8
П4-1-4 / Ат-VI	1,95		0,78	97,9
П4-1 / П-7	1,87	350	0,75	51,1
П4-2 / П-7				57,2
П4-3 / П-7		400		64,3
П4-4 / П-7				79,4
П4-1-1 / П-7		350		53,2
П4-2-1 / П-7				59,3

*, ** — см. лист 2

Гл. инж. пр-та	Белов		
Ст. инженер	Коробкова		
Гл. инженер проекта	Матросова		
Дата выпуска:	1973г		

ЦНИИПРОМЗДАНИЙ г. Москва

ТК 1973 — Показатели на одну плиту — 1.440-1 Выпуск 3 — Лист 1

Показатели на одну плиту

Марка плиты	Масса т	Марка бетона	Объем бетона м³	Расход стали кг
П4-3-1 / П-7	1,87	400	0,75	66,4
П4-4-1 / П-7				81,5
П4-1-2 / П-7	2,13	350	0,85	92,3
П4-1-3 / П-7	2,05		0,82	98,6
П4-1-4 / П-7	1,95		0,78	91,7
ПС-2 / А-IV	1,72	300	0,69	57,5
ПС-3 / А-IV				61,8
ПС-4 / А-IV				66,6
ПС-5 / А-IV		350		77,5
ПС-6 / А-IV		450		86,4
ПС-2-1 / А-IV		300		59,6
ПС-3-1 / А-IV				63,9
ПС-4-1 / А-IV				68,7
ПС-5-1 / А-IV		350		79,6

Марка плиты	Масса т	Марка бетона	Объем бетона м³	Расход стали кг
ПС-6-1 / А-IV	1,72	450	0,69	88,5
ПС-2 / А-V (3)	1,72	300	0,69	53,6
ПС-4 / А-V (3)				61,8
ПС-5 / А-V (3)		350		72,1
ПС-6 / А-V (3)		450		86,4
ПС-2-1 / А-V (3)		300		55,7
ПС-4-1 / А-V (3)				63,9
ПС-5-1 / А-V (3)		350		74,2
ПС-6-1 / А-V (3)		450		88,5
ПС-2 / АТ-V (3)	1,72	300	0,69	53,6
ПС-4 / АТ-V (3)				61,8
ПС-5 / АТ-V (3)		350		72,1
ПС-6 / АТ-V (3)		450		86,4
ПС-2-1 / АТ-V (3)		300		55,7

Марка плиты	Масса т	Марка бетона	Объем бетона м³	Расход стали кг
ПС-4-1 / АТ-V (3)	1,72	300	0,69	63,9
ПС-5-1 / АТ-V (3)		350		74,2
ПС-6-1 / АТ-V (3)		450		88,5
ПС-2 / А-V (2)	1,72	300	0,69	57,5
ПС-3 / А-V (2)		400		61,8
ПС-4 / А-V (2)				66,6
ПС-2-1 / А-V (2)		300		59,6
ПС-3-1 / А-V (2)		400		63,9
ПС-4-1 / А-V (2)				68,7
ПС-2 / АТ-V (2)	1,72	300	0,69	57,5
ПС-3 / АТ-V (2)		400		61,8
ПС-4 / АТ-V (2)				66,6
ПС-2-1 / АТ-V (2)		300		59,6
ПС-3-1 / АТ-V (2)		400		63,9

Марка плиты	Масса т	Марка бетона	Объем бетона м³	Расход стали кг
ПС-4-1 / АТ-V (2)	1,72	400	0,69	68,7
ПС-2 / АТ-VI	1,72	350	0,69	57,5
ПС-3 / АТ-VI				61,8
ПС-4 / АТ-VI		500**		66,6
ПС-2-1 / АТ-VI		350		59,6
ПС-3-1 / АТ-VI				63,9
ПС-4-1 / АТ-VI		500**		68,7
ПС-2 / П-7	1,72	350	0,69	52,2
ПС-3 / П-7		400		59,0
ПС-4 / П-7				67,5
ПС-2-1 / П-7		350		54,3
ПС-3-1 / П-7		400		61,1
ПС-4-1 / П-7				69,6

Примечания:

* В данных плитах марка бетона может быть снижена до 250 при условии контроля содержания в 1м³ бетона не менее 820 л крупного заполнителя или обеспечения к моменту передачи усилия предварительного напряжения на плиту прочности бетона $R_o = 200$ кг/см².

** В данных плитах марка бетона может быть снижена до 400 при условии контроля содержания в 1м³ бетона не менее 820 л крупного заполнителя.

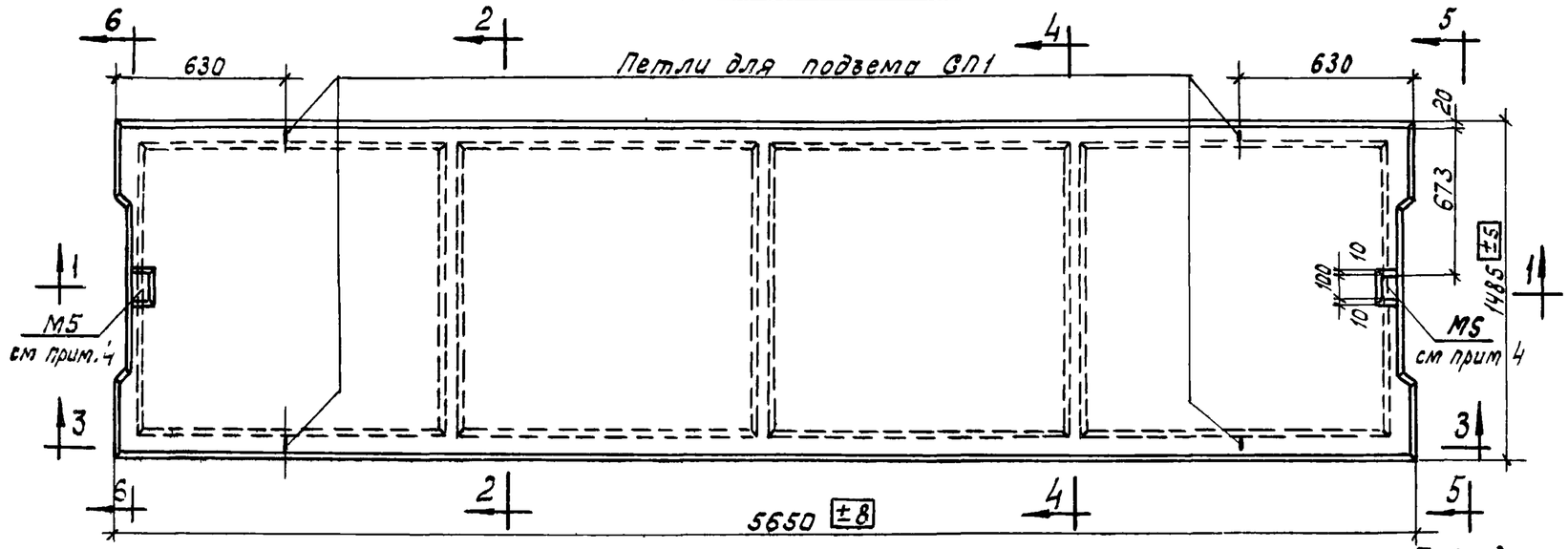

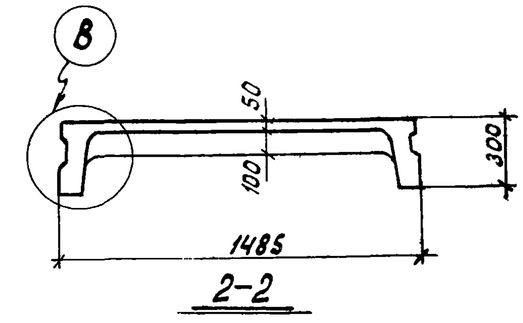

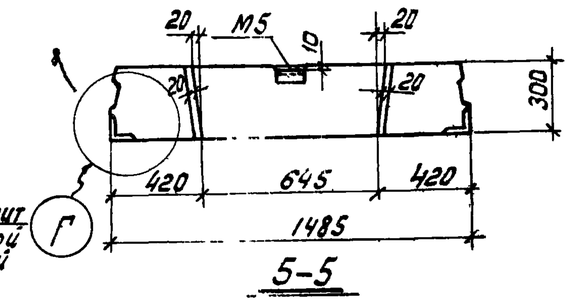

Только для плит со стержневой арматурой

Плиты $\frac{П4\text{-}1}{А\text{-}IV} \div \frac{П4\text{-}6}{А\text{-}IV}$; $\frac{П4\text{-}1\text{-}1}{А\text{-}IV} \div \frac{П4\text{-}6\text{-}1}{А\text{-}IV}$; $\frac{П4\text{-}1}{А\text{-}V(3)}$; $\frac{П4\text{-}2}{А\text{-}V(3)}$; $\frac{П4\text{-}4}{А\text{-}V(3)} \div \frac{П4\text{-}6}{А\text{-}V(3)}$; $\frac{П4\text{-}1\text{-}1}{А\text{-}V(3)}$; $\frac{П4\text{-}2\text{-}1}{А\text{-}V(3)}$; $\frac{П4\text{-}4\text{-}1}{А\text{-}V(3)} \div \frac{П4\text{-}6\text{-}1}{А\text{-}V(3)}$;

$\frac{П4\text{-}1}{А\text{-}V(2)} \div \frac{П4\text{-}4}{А\text{-}V(2)}$; $\frac{П4\text{-}1\text{-}1}{А\text{-}V(2)} \div \frac{П4\text{-}4\text{-}1}{А\text{-}V(2)}$; $\frac{П4\text{-}1}{АТ\text{-}V(3)}$; $\frac{П4\text{-}2}{АТ\text{-}V(3)}$; $\frac{П4\text{-}4}{АТ\text{-}V(3)} \div \frac{П4\text{-}6}{АТ\text{-}V(3)}$; $\frac{П4\text{-}1\text{-}1}{АТ\text{-}V(3)}$; $\frac{П4\text{-}2\text{-}1}{АТ\text{-}V(3)}$; $\frac{П4\text{-}4\text{-}1}{АТ\text{-}V(3)} \div \frac{П4\text{-}6\text{-}1}{АТ\text{-}V(3)}$;

$\frac{П4\text{-}1}{АТ\text{-}V(2)} \div \frac{П4\text{-}4}{АТ\text{-}V(2)}$; $\frac{П4\text{-}1\text{-}1}{АТ\text{-}V(2)} \div \frac{П4\text{-}4\text{-}1}{АТ\text{-}V(2)}$; $\frac{П4\text{-}1}{АТ\text{-}VI} \div \frac{П4\text{-}4}{АТ\text{-}VI}$; $\frac{П4\text{-}1\text{-}1}{АТ\text{-}VI} \div \frac{П4\text{-}4\text{-}1}{АТ\text{-}VI}$; $\frac{П4\text{-}1}{П\text{-}7} \div \frac{П4\text{-}4}{П\text{-}7}$; $\frac{П4\text{-}1\text{-}1}{П\text{-}7} \div \frac{П4\text{-}4\text{-}1}{П\text{-}7}$

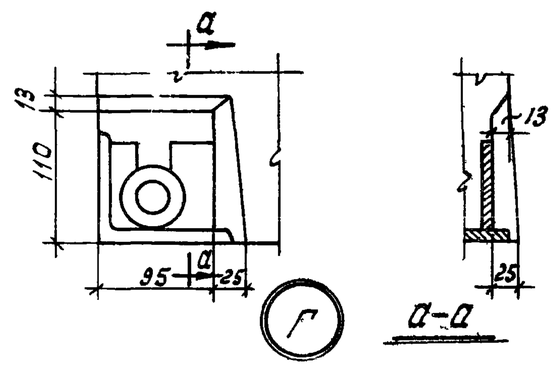

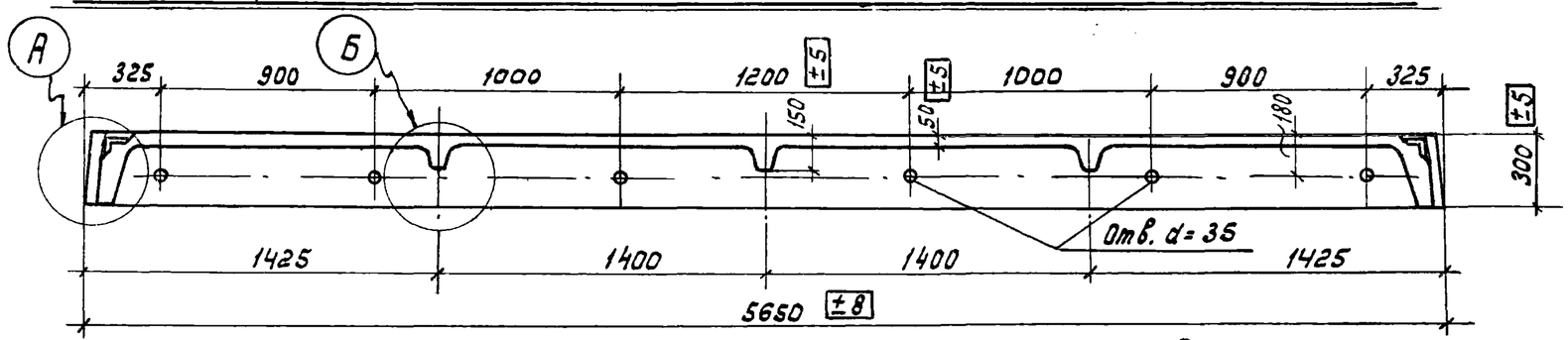

1—1

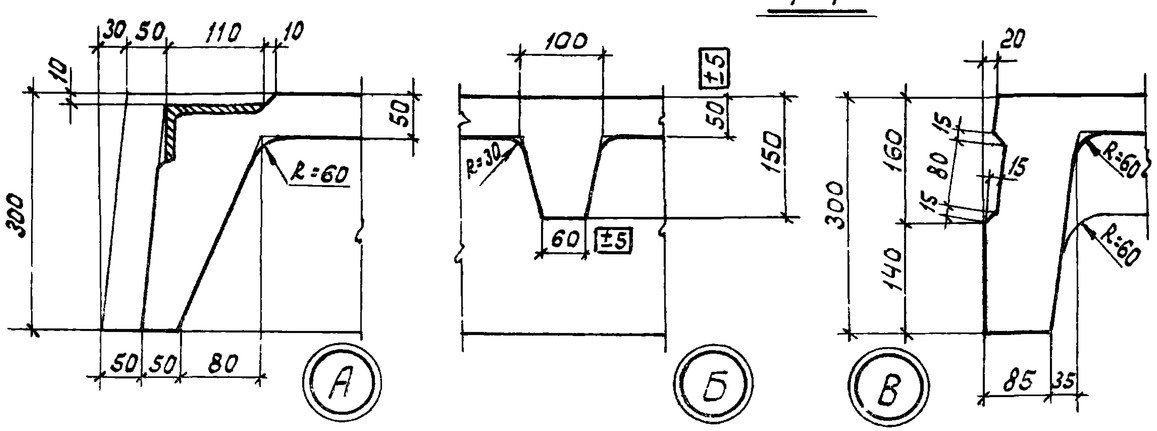

Примечания:

1. Указания по изготовлению плит даны в пояснительной записке
2. При специальном указании в заказе отверстия в ребрах плит можно не выполнять.
3. Разрезы 3-3, 4-4, 6-6 с указанием армирования даны на листе 9.
4. Деталь М5 только для межколонных плит (с индексом „1" в третьей части числителя марки плиты).
5. Данный лист рассматривать совместно с листом 4.

ТК 1973	Рядовая и межколонная плиты. Опалубочный чертеж	1.440-1 Выпуск 3	
		Лист	3

Шифр 1.440-1 Выпуск 3

Разработал Корзенко; Проверил Сидоров; Гл. инж. пр. Белов; Гл. инж. пр. Клебанов; Ст. инженер Бекетова; Дата выпуска: 1973г.

Госстрой СССР ЦНИИПРОМЗДАНИЙ г. Москва

Марки бетона плит

Марка плиты	Марка бетона	Марка плиты	Марка бетона	Марка плиты	Марка бетона
ПЧ-1 / А-IV	250	ПЧ-6-1 / А-V (3)	450	ПЧ-1 / Ат-V (2)	300*
ПЧ-2 / А-IV — ПЧ-4 / А-IV	300	ПЧ-1 / Ат-V (3)	300*	ПЧ-2 / Ат-V (2)	300
ПЧ-5 / А-IV	350	ПЧ-2 / Ат-V (3), ПЧ-4 / Ат-V (3)	300	ПЧ-3 / Ат-V (2), ПЧ-4 / Ат-V (2)	400
ПЧ-6 / А-IV	450	ПЧ-5 / Ат-V (3)	350	ПЧ-1-1 / Ат-V (2)	300*
ПЧ-1-1 / А-IV	250	ПЧ-6 / Ат-V (3)	450	ПЧ-2-1 / Ат-V (2)	300
ПЧ-2-1 / А-IV — ПЧ-4-1 / А-IV	300	ПЧ-1-1 / Ат-V (3)	300*	ПЧ-3-1 / Ат-V (2), ПЧ-4-1 / Ат-V (2)	400
ПЧ-5-1 / А-IV	350	ПЧ-2-1 / Ат-V (3), ПЧ-4-1 / Ат-V (3)	300	ПЧ-1 / Ат-VI ÷ ПЧ-3 / Ат-VI	350
ПЧ-6-1 / А-IV	450	ПЧ-5-1 / Ат-V (3)	350	ПЧ-4 / Ат-VI	500**
ПЧ-1 / А-V (3)	300*	ПЧ-6-1 / Ат-V (3)	450	ПЧ-1-1 / Ат-VI, ПЧ-3-1 / Ат-VI	350
ПЧ-2 / А-V (3), ПЧ-4 / А-V (3)	300	ПЧ-1 / А-V (2)	300*	ПЧ-4-1 / Ат-VI	500**
ПЧ-5 / А-V (3)	350	ПЧ-2 / А-V (2)	300	ПЧ-1 / П-7, ПЧ-2 / П-7	350
ПЧ-6 / А-V (3)	450	ПЧ-3 / А-V (2), ПЧ-4 / А-V (2)	400	ПЧ-3 / П-7, ПЧ-4 / П-7	400
ПЧ-1-1 / А-V (3)	300*	ПЧ-1-1 / А-V (2)	300*	ПЧ-1-1 / П-7, ПЧ-2-1 / П-7	350
ПЧ-2-1 / А-V (3), ПЧ-4-1 / А-V (3)	300	ПЧ-2-1 / А-V (2)	300	ПЧ-3-1 / П-7, ПЧ-4-1 / П-7	400
ПЧ-5-1 / А-V (3)	350	ПЧ-3-1 / А-V (2), ПЧ-4-1 / А-V (2)	400		

*, ** — пояснения см лист 2

Спецификация марок закладных деталей на одну плиту

Марка плиты	Марка детали	Колич шт	№ листа	Марка плиты	Марка детали	Колич шт	№ листа
ПЧ-1 / А-IV — ПЧ-4 / А-IV	М1т+М1н	2+2	25	ПЧ-1 / А-V (2) — ПЧ-4 / А-V (2)	М1т+М1н	2+2	25
ПЧ 5 / А-IV, ПЧ 6 / А-IV	М2т+М2н	2+2	25	ПЧ 1 1 / А-V (2) — ПЧ 4 1 / А-V (2)	М1т+М1н М5	2+2 2	25 27
ПЧ 1-1 / А-IV — ПЧ 4 1 / А-IV	М1т+М1н М5	2+2 2	25 27	ПЧ 1 / Ат-V (2) — ПЧ 4 / Ат-V (2)	М1т+М1н	2+2	25
ПЧ-5 1 / А-IV, ПЧ 6 1 / А-IV	М2т+М2н М5	2+2 2	25 27	ПЧ-1 1 / Ат-V (2) — ПЧ 4 1 / Ат-V (2)	М1т+М1н М5	2+2 2	25 27
ПЧ 1 / А-V (3), ПЧ 2 / А-V (3), ПЧ-4-1 / А-V (3)	М1т+М1н	2+2	25	ПЧ-1 / Ат-VI — ПЧ-4 / Ат-VI	М1т+М1н	2+2	25
ПЧ 5 / А-V (3), ПЧ-6 / А-V (3)	М2т+М2н	2+2	25	ПЧ 11 / Ат-VI — ПЧ-4 1 / Ат-VI	М1т+М1н М5	2+2 2	25 27
ПЧ 1 1 / А-V (3), ПЧ 2 1 / А-V (3), ПЧ-4-1 / А-V (3)	М1т+М1н М5	2+2 2	25 27	ПЧ-1 / П-7, ПЧ-2 / П-7	М3т+М3н	2+2	26
ПЧ-5 1 / А-V (3), ПЧ 6 1 / А-V (3)	М2т+М2н М5	2+2 2	25 27	ПЧ-3 / П-7, ПЧ-4 / П-7	М4т+М4н	2+2	26
ПЧ 1 / Ат-V (3), ПЧ 2 / Ат-V (3), ПЧ 1 / Ат-V (3)	М1т+М1н	2+2	25	ПЧ 11 / П-7, ПЧ-2-1 / П-7	М3т+М3н М5	2+2 2	26 27
ПЧ-5 / Ат-V (3), ПЧ-6 / Ат-V (3)	М2т+М2н	2+2	25	ПЧ-3 1 / П-7, ПЧ 4-1 / П-7	М4т+М4н М5	2+2 2	26 27
ПЧ-1-1 / Ат-V (3), ПЧ-2 1 / Ат V (3), ПЧ 4-1 / Ат-V (3)	М1т+М1н М5	2+2 2	25 27				
ПЧ-5-1 / Ат-V (3), ПЧ 6 1 / Ат-V (3)	М2т+М2н М5	2+2 2	25 27				

ТК 1973	Спецификация марок закладных деталей на одну плиту. Марки бетона плит	1.440-1 Выпуск 3	
		Лист	4

Шифр 1.440-1 выпуск 3

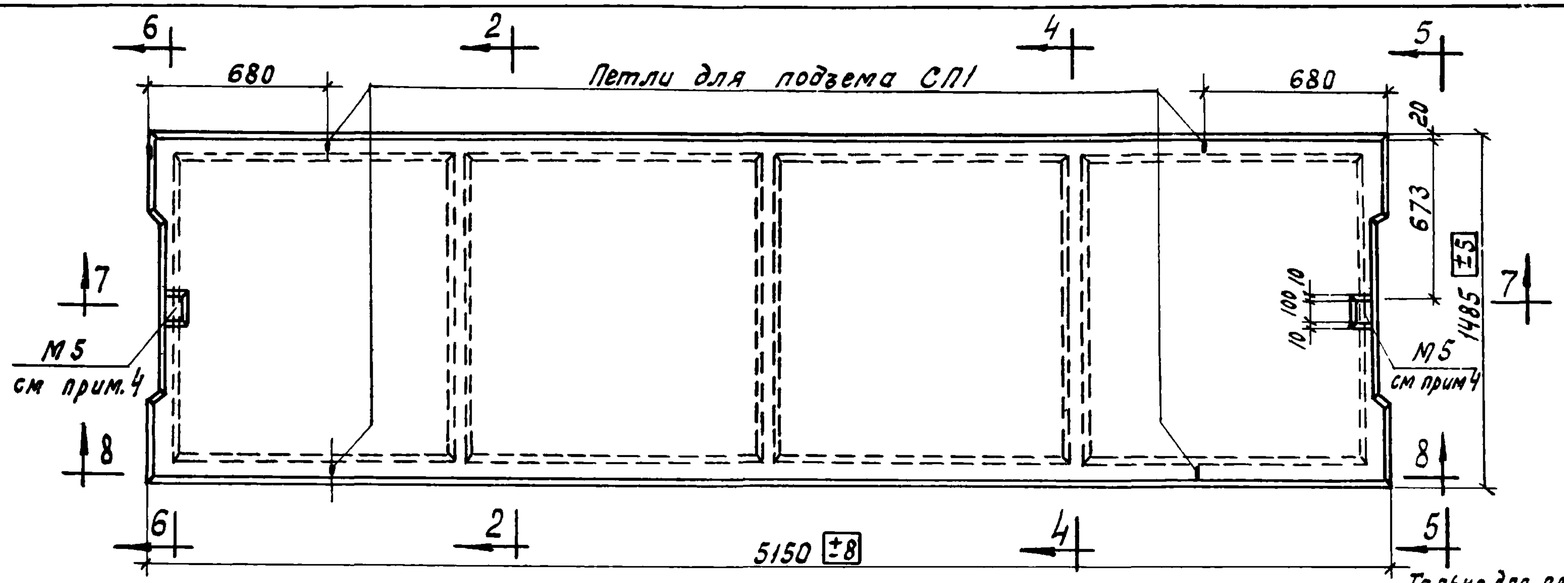

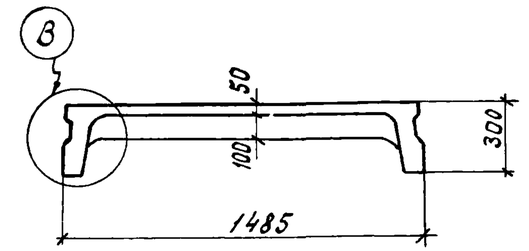

2–2

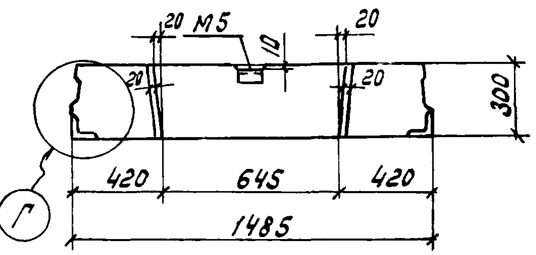

5–5

Только для плит со стержневой арматурой

Плиты $\frac{П5\text{-}2}{А\text{-}IV}$; $\frac{П5\text{-}6}{А\text{-}IV}$; $\frac{П5\text{-}2\text{-}1}{А\text{-}IV}$; $\frac{П5\text{-}6\text{-}1}{А\text{-}IV}$; $\frac{П5\text{-}2}{А\text{-}V(3)}$; $\frac{П5\text{-}4}{А\text{-}V(3)}$; $\frac{П5\text{-}6}{А\text{-}V(3)}$; $\frac{П5\text{-}2\text{-}1}{А\text{-}V(3)}$; $\frac{П5\text{-}4\text{-}1}{А\text{-}V(3)}$; $\frac{П5\text{-}6\text{-}1}{А\text{-}V(3)}$;

$\frac{П5\text{-}2}{А\text{-}V(2)}$; $\frac{П5\text{-}4}{А\text{-}V(2)}$; $\frac{П5\text{-}2\text{-}1}{А\text{-}V(2)}$; $\frac{П5\text{-}4\text{-}1}{А\text{-}V(2)}$; $\frac{П5\text{-}2}{АТ\text{-}V(3)}$; $\frac{П5\text{-}4}{АТ\text{-}V(3)}$; $\frac{П5\text{-}6}{АТ\text{-}V(3)}$; $\frac{П5\text{-}2\text{-}1}{АТ\text{-}V(3)}$; $\frac{П5\text{-}4\text{-}1}{АТ\text{-}V(3)}$; $\frac{П5\text{-}6\text{-}1}{АТ\text{-}V(3)}$;

$\frac{П5\text{-}2}{АТ\text{-}V(2)}$; $\frac{П5\text{-}4}{АТ\text{-}V(2)}$; $\frac{П5\text{-}2\text{-}1}{АТ\text{-}V(2)}$; $\frac{П5\text{-}4\text{-}1}{АТ\text{-}V(2)}$; $\frac{П5\text{-}2}{АТ\text{-}VI}$; $\frac{П5\text{-}4}{АТ\text{-}VI}$; $\frac{П5\text{-}2\text{-}1}{АТ\text{-}VI}$; $\frac{П5\text{-}4\text{-}1}{АТ\text{-}VI}$; $\frac{П5\text{-}2}{П\text{-}7}$; $\frac{П5\text{-}4}{П\text{-}7}$; $\frac{П5\text{-}2\text{-}1}{П\text{-}7}$; $\frac{П5\text{-}4\text{-}1}{П\text{-}7}$

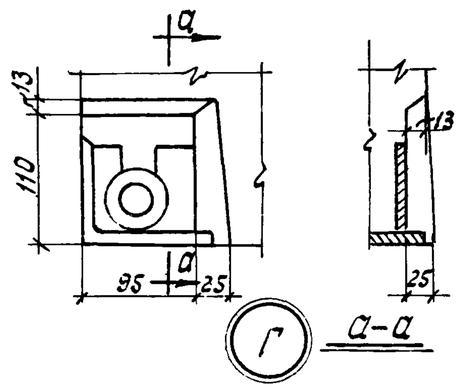

а–а

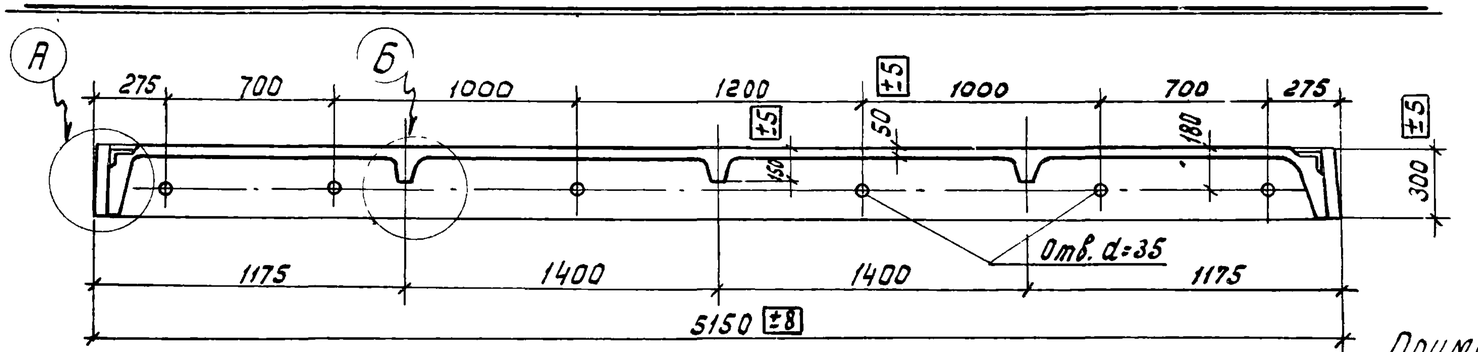

7–7

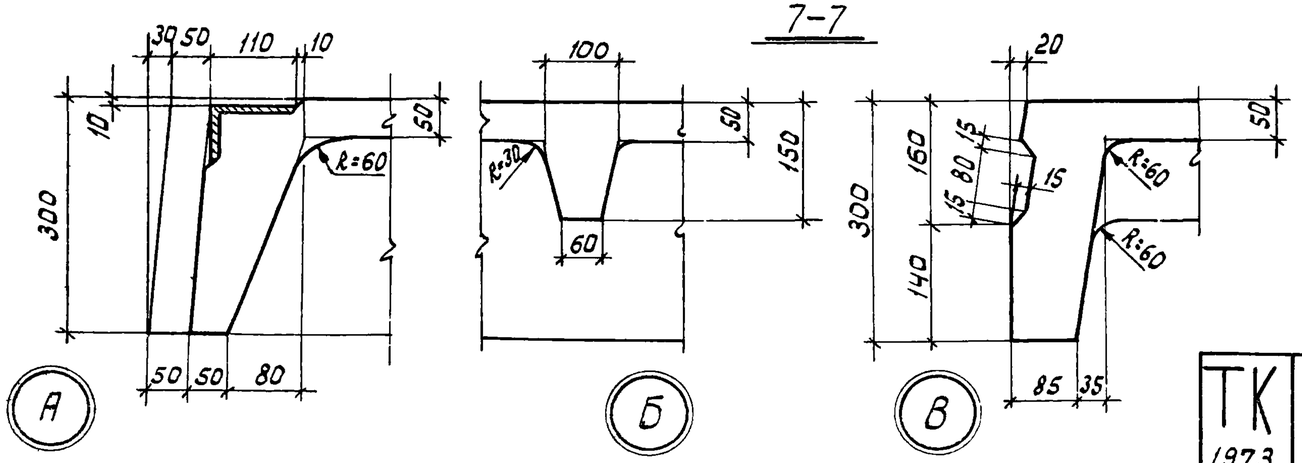

Примечания

1. Указания по изготовлению плит даны в пояснительной записке.
2. При специальном указании в заказе отверстия в ребрах плит можно не выполнять.
3. Разрезы 4-4; 6-6; 8-8 с указанием армирования даны на листе 9.
4. Деталь М5 только для межколонных плит (с индексом "1" в третьей части числителя марки плиты).
5. Данный лист рассматривать совместно с листом 6.

Гл. инж. пр.	Белов		
Гл. инж. пр.	Клебанов		
Ст. инженер	Бекетова		
Дата выпуска:	1973г.		

ЦНИИПромзданий г. Москва

ТК 1973	Рядовая и межколонная плиты, расположенные у температурного шва. Опалубочный чертеж.	1.440-1 Выпуск 3
		Лист 5

Марки бетона плит

Марка плиты	Марка бетона	Марка плиты	Марка бетона	Марка плиты	Марка бетона
ПС-2 / А-IV ÷ ПС-4 / А-IV	300	ПС-2 / Ат-V(3) ; ПС-4 / Ат-V(3)	300	ПС-2-1 / Ат-V(2)	300
ПС-5 / А-IV	350	ПС-5 / Ат-V(3)	350	ПС-3-1 / Ат-V(2) ; ПС-4-1 / Ат-V(2)	400
ПС-6 / А-IV	450	ПС-6 / Ат-V(3)	450	ПС-2 / Ат-VI ; ПС-3 / Ат-VI	350
ПС-2-1 / А-IV ÷ ПС-4-1 / А-IV	300	ПС-2-1 / Ат-V(3) ; ПС-4-1 / Ат-V(3)	300	ПС-4 / Ат-VI	500**
ПС-5-1 / А-IV	350	ПС-5-1 / Ат-V(3)	350	ПС-2-1 / Ат-VI ; ПС-3-1 / Ат-VI	350
ПС-6-1 / А-IV	450	ПС-6-1 / Ат-V(3)	450	ПС-4-1 / Ат-VI	500**
ПС-2 / А-V(3) ; ПС-4 / А-V(3)	300	ПС-2 / А-V(2)	300	ПС-2 / П-7	350
ПС-5 / А-V(3)	350	ПС-3 / А-V(2) ; ПС-4 / А-V(2)	400	ПС-3 / П-7 ; ПС-4 / П-7	400
ПС-6 / А-V(3)	450	ПС-2-1 / А-V(2)	300	ПС-2-1 / П-7	350
ПС-2-1 / А-V(3) ; ПС-4-1 / А-V(3)	300	ПС-3-1 / А-V(2) ; ПС-4-1 / А-V(2)	400	ПС-3 / П-7 ; ПС-4-1 / П-7	400
ПС-5-1 / А-V(3)	350	ПС-2 / Ат-V(2)	300		
ПС-6-1 / А-V(3)	450	ПС-3 / Ат-V(2) ; ПС-4 / Ат-V(2)	400		

**— пояснения см лист 2.

Спецификация марок закладных деталей на одну плиту

Марка плиты	Марка детали	Колич. шт.	№ листа	Марка плиты	Марка детали	Колич. шт.	№ листа
ПС-2 / А-IV ÷ ПС-4 / А-IV	М1т+М1н	2+2	25	ПС-2 / А-V(2) ÷ ПС-4 / А-V(2)	М1т+М1н	2+2	25
ПС-5 / А-IV ; ПС-6 / А-IV	М2т+М2н	2+2	25	ПС-2-1 / А-V(2) ; ПС-4-1 / А-V(2)	М1т+М1н М5	2+2 2	25 27
ПС-2-1 / А-IV ; ПС-4-1 / А-IV	М1т+М1н М5	2+2 2	27	ПС-2 / Ат-V(2) ; ПС-4 / Ат-V(2)	М1т+М1н	2+2	25
ПС-5-1 / А-IV ; ПС-6-1 / А-IV	М2т+М2н М5	2+2 2	25 27	ПС-2-1 / Ат-V(2) ; ПС-4-1 / Ат-V(2)	М1т+М1н М5	2+2 2	25 27
ПС-2 / А-V(3) ; ПС-4 / А-V(3)	М1т+М1н	2+2	25	ПС-2 / Ат-VI ÷ ПС-4 / Ат-VI	М1т+М1н	2+2	25
ПС-5 / А-V(3) ; ПС-6 / А-V(3)	М2т+М2н	2+2	25	ПС-2-1 / Ат-VI ÷ ПС-4-1 / Ат-VI	М1т+М1н М5	2+2 2	25 27
ПС-2-1 / А-V(3) ; ПС-4-1 / А-V(3)	М1т+М1н М5	2+2 2	25 27	ПС-2 / П-7	М3т+М3н	2+2	26
ПС-5-1 / А-V(3) ; ПС-6-1 / А-V(3)	М2т+М2н М5	2+2 2	25 27	ПС-3 / П-7 ; ПС-4 / П-7	М4т+М4н	2+2	26
ПС-2 / Ат-V(3) ; ПС-4 / Ат-V(3)	М1т+М1н	2+2	25	ПС-2-1 / П-7	М3т+М3н М5	2+2 2	26 27
ПС-5 / Ат-V(3) ; ПС-6 / Ат-V(3)	М2т+М2н	2+2	25	ПС-3-1 / П-7 ; ПС-4-1 / П-7	М4т+М4н М5	2+2 2	26 27
ПС-2-1 / Ат-V(3) ; ПС-4-1 / Ат-V(3)	М1т+М1н М5	2+2 2	25 27				
ПС-5-1 / Ат-V(3) ; ПС-6-1 / Ат-V(3)	М2т+М2н М5	2+2 2	25 27				

ТК 1973	Спецификация марок закладных деталей на одну плиту. Марки бетона плит	1.440-1 Выпуск 3
		Лист 6

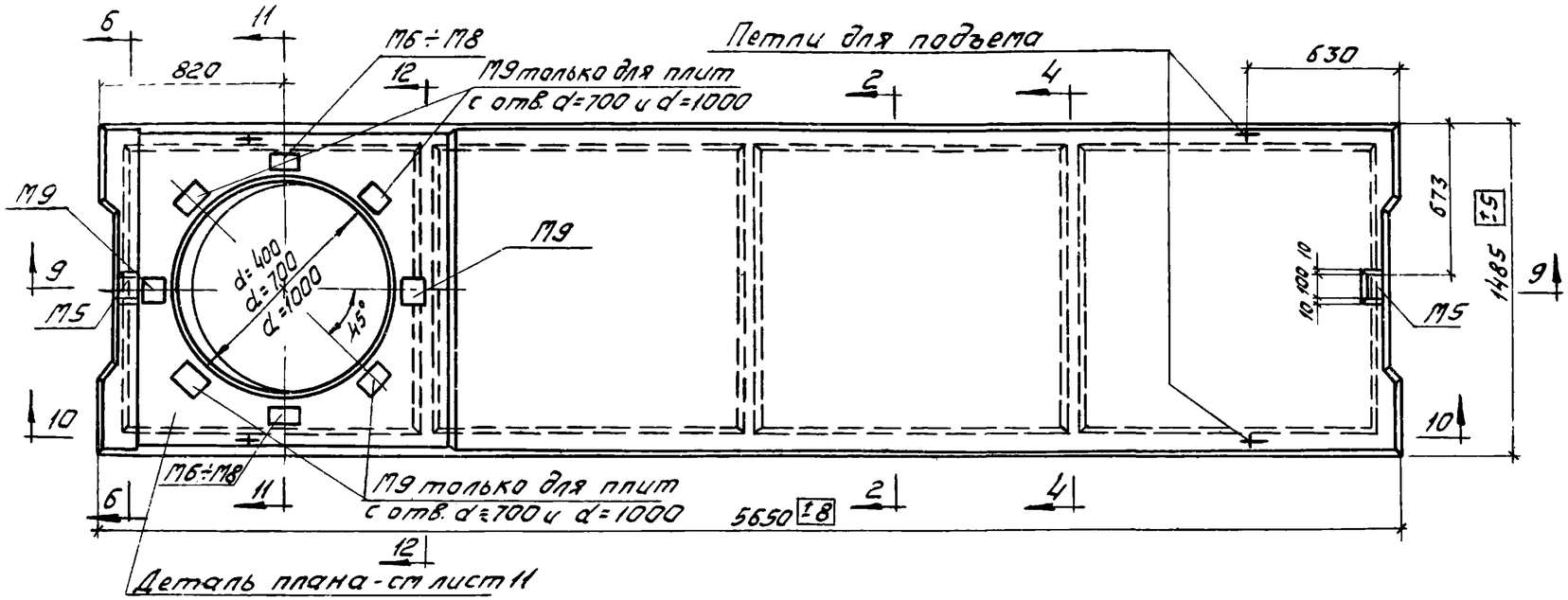

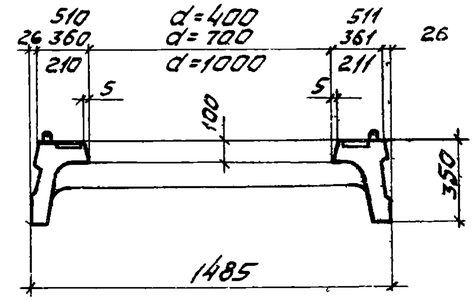

11-11

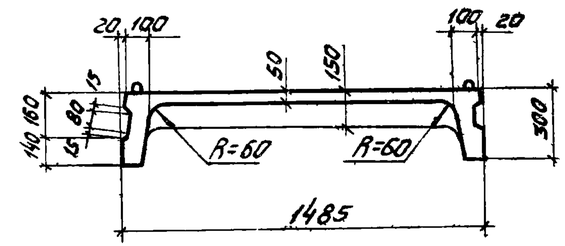

2-2

Плиты $\frac{П4\text{-}1\text{-}2}{А\text{-}IV}$ · $\frac{П4\text{-}1\text{-}4}{А\text{-}IV}$, $\frac{П4\text{-}1\text{-}2}{А\text{-}V(3)}$ · $\frac{П4\text{-}1\text{-}4}{А\text{-}V(3)}$, $\frac{П4\text{-}1\text{-}2}{А\text{-}V(2)}$ · $\frac{П4\text{-}1\text{-}4}{А\text{-}V(2)}$, $\frac{П4\text{-}1\text{-}2}{АтV(3)}$ · $\frac{П4\text{-}1\text{-}4}{АтV(3)}$,
$\frac{П4\text{-}1\text{-}2}{АтV(2)}$ · $\frac{П4\text{-}1\text{-}4}{АтV(2)}$, $\frac{П4\text{-}1\text{-}2}{АтVI}$ · $\frac{П4\text{-}1\text{-}4}{АтVI}$, $\frac{П4\text{-}1\text{-}2}{П\text{-}7}$ · $\frac{П4\text{-}1\text{-}4}{П\text{-}7}$

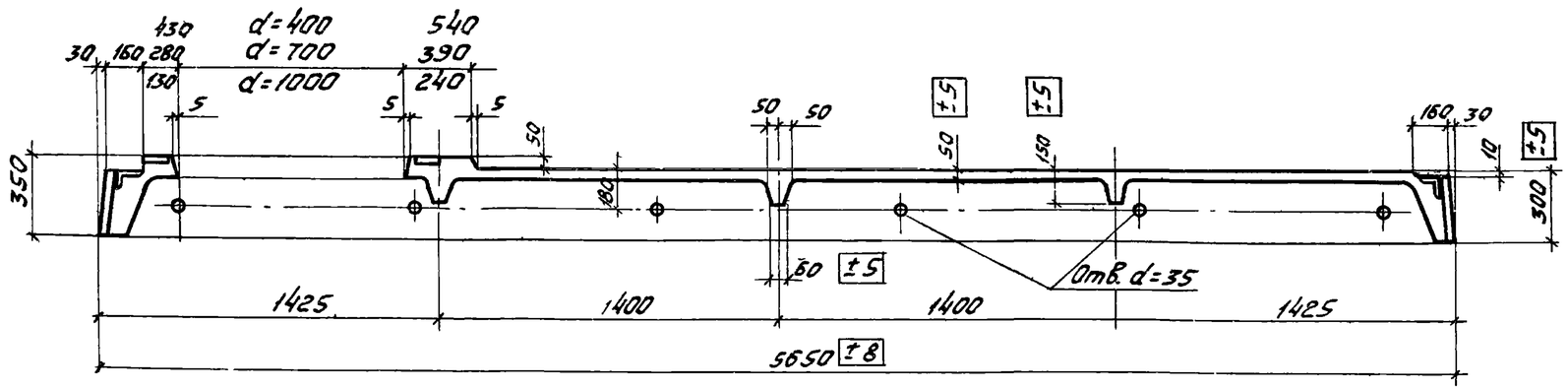

9-9

Примечания.

1. Указания по изготовлению плит даны в пояснительной записке.
2. При специальном указании в заказе отверстия в ребрах плит можно не выполнять.
3. Разрезы 4-4, 6-6, 10-10 и 12-12 с указанием армирования даны на листах 9, 10.
4. Данный лист рассматривать совместно с листом 8.

ТК 1973	Межколонная плита с отверстиями d=400 мм, d=700 мм и d=1000 мм. Опалубочный чертеж.	1.440-1 Выпуск 3	
		Лист	7и

13041-03 31

ЦНИИПРОМЗДАНИЙ г. Москва

Гл. инж. пр. Клебанов
Ст. инженер Бекетова
Дата выпуска: 1973г.

ФР
0-1
ск 3

Марка бетона плит

Марка плиты	Марка бетона
П4-1-2 / А-IV	250*
П4-1-3 / А-IV	
П4-1-4 / А-IV	
П4-1-2 / А-V (3)	300*
П4-1-3 / А-V (3)	
П4-1-4 / А-V (3)	
П4-1-2 / Ат-V (3)	300*

Марка плиты	Марка бетона
П4-1-3 / Ат-V (3)	300*
П4-1-4 / Ат-V (3)	
П4-1-2 / А-V (2)	300*
П4-1-3 / А-V (2)	
П4-1-4 / А-V (2)	
П4-1-2 / Ат-V (2)	300*
П4-1-3 / Ат-V (2)	

Марка плиты	Марка бетона
П4-1-4 / Ат-V (2)	300*
П4-1-2 / Ат-VI	350
П4-1-3 / Ат-VI	
П4-1-4 / Ат-VI	
П4-1-2 / П-7	350
П4-1-3 / П-7	
П4-1-4 / П-7	

* —— пояснения см лист 2.

Спецификация марок закладных деталей на одну плиту

Марка плиты	Марка детали	Колич. шт.	№ листа
П4-1-2 / А-IV	М1т+М1н	2+2	25
	М5	2	27
	М6	2	
	М9	2	28
П4-1-3 / А-IV	М1т+М1н	2+2	25
	М5	2	27
	М7	2	
	М9	2	28
П4-1-4 / А-IV	М1т+М1н	2+2	25
	М5	2	27
	М8	2	
	М9	6	28
П4-1-2 / А-V (3)	М1т+М1н	2+2	25
	М5	2	27
	М6	2	
	М9	2	28
П4-1-3 / А-V (3)	М1т+М1н	2+2	25
	М5	2	27
	М7	2	
	М9	2	28
П4-1-4 / А-V (3)	М1т+М1н	2+2	25
	М5	2	27
	М8	2	
	М9	2	28
П4-1-2 / Ат-V (3)	М1т+М1н	2+2	25
	М5	2	27
	М6	2	
	М9	2	28
П4-1-3 / Ат-V (3)	М1т+М1н	2+2	25
	М5	2	27
	М7	2	
	М9	2	28
П4-1-4 / Ат-V (3)	М1т+М1н	2+2	25
	М5	2	27
	М8	2	
	М9	2	28
П4-1-2 / А-V (2)	М1т+М1н	2+2	25
	М5	2	27
	М6	2	
	М9	2	28
П4-1-3 / А-V (2)	М1т+М1н	2+2	25
	М5	2	27
	М7	2	
	М9	2	28

Марка плиты	Марка детали	Колич. шт.	№ листа
П4-1-4 / А-V (2)	М1т+М1н	2+2	25
	М5	2	27
	М8	2	
	М9	6	28
П4-1-2 / Ат-V (2)	М1т+М1н	2+2	25
	М5	2	27
	М6	2	
	М9	2	28
П4-1-3 / Ат-V (2)	М1т+М1н	2+2	25
	М5	2	27
	М7	2	
	М9	2	28
П4-1-4 / Ат-V (2)	М1т+М1н	2+2	25
	М5	2	27
	М7	2	
	М9	6	28
П4-1-2 / Ат-VI	М1т+М1н	2+2	25
	М5	2	27
	М6	2	
	М9	2	28
П4-1-3 / Ат-VI	М1т+М1н	2+2	25
	М5	2	27
	М7	2	
	М9	6	28
П4-1-4 / Ат-VI	М1т+М1н	2+2	25
	М5	2	27
	М8	2	
	М9	6	28
П4-1-2 / П-7	М3т+М3н	2+2	26
	М5	2	27
	М6	2	
	М9	2	28
П4-1-3 / П-7	М3т+М3н	2+2	26
	М5	2	27
	М7	2	
	М9	6	28
П4-1-4 / П-7	М3т+М3н	2+2	26
	М5	2	27
	М8	2	
	М9	2	28

Гл. инженер проекта Матросова
Нач. отд. Шмидт
Дата выпуска: 1973г
г. Москва

Шифр 1.440-1 выпуск 3

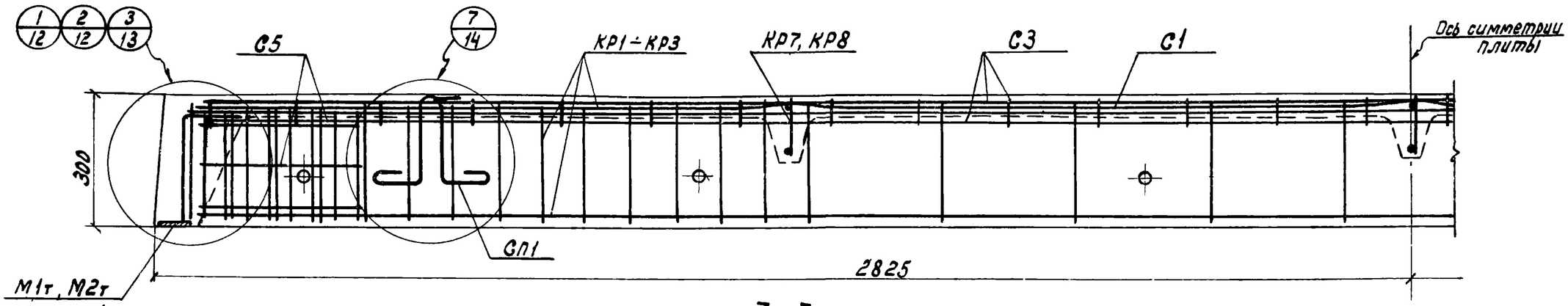

3-3

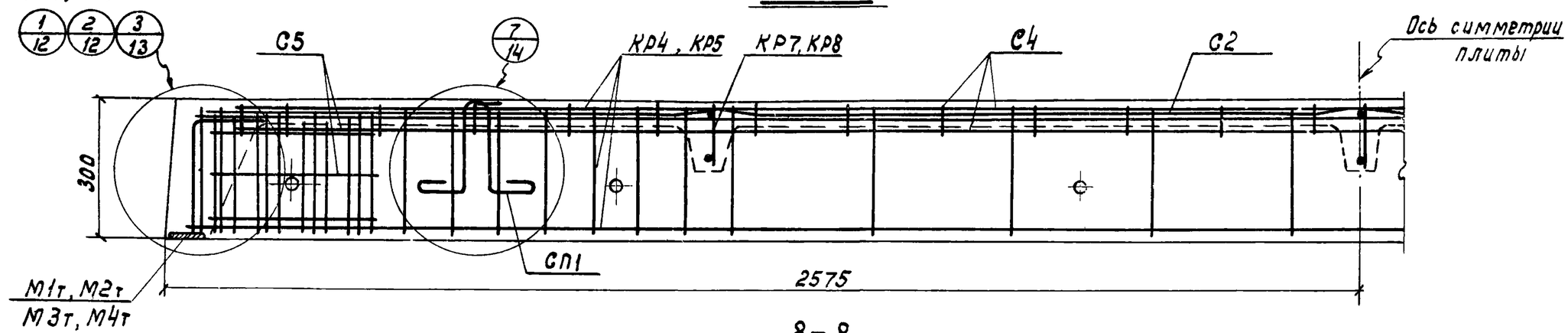

8-8

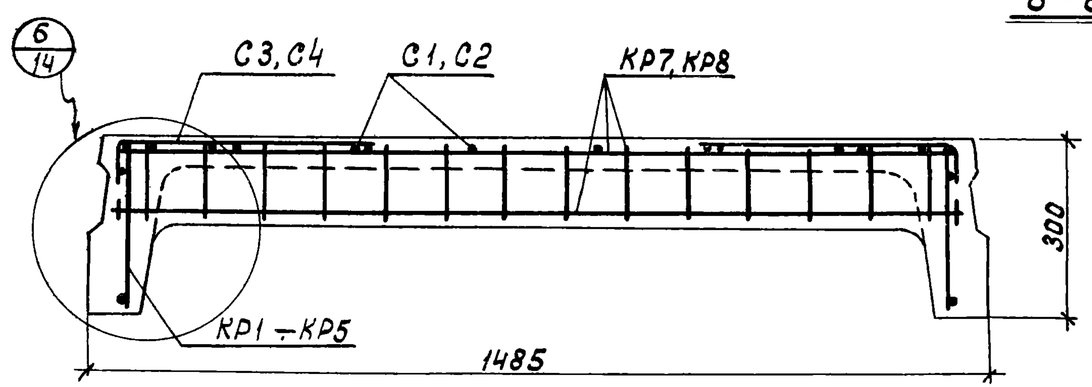

4-4

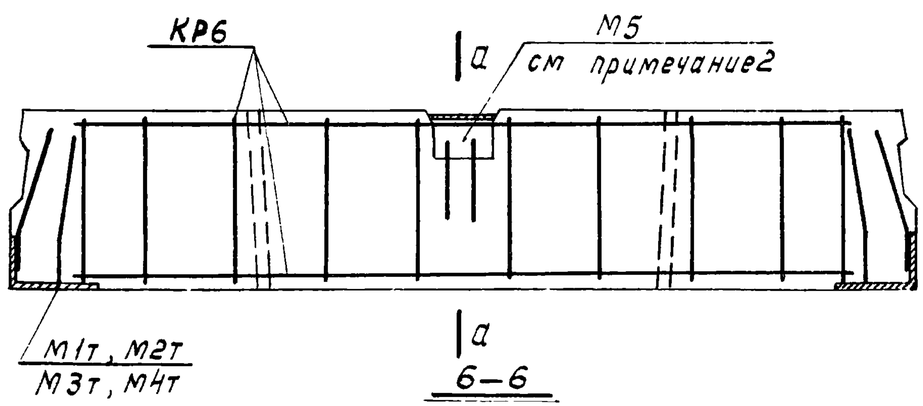

6-6

Примечания:

1. На разрезах 3-3, 4-4, 6-6, 8-8 напрягаемая арматура условно не показана. Место расположения напрягаемой арматуры см. лист 15.
2. М5 - только для межколонных плит.
3. Разрез а-а см. лист 14.

Гл. инж. пр.	Белов		
Гл. инж. пр.	Клебанов		
Ст. инженер	Бекетова		
Дата выпуска	1977 г.		

Госстрой СССР ЦНИИПРОМЗДАНИЙ г. Москва

ТК 1973	Рядовая и межколонная плиты. Плита, расположенная у температурного шва. Армирование	1.440-1 выпуск 3
		Лист 9

Шифр 1.440-1 Выпуск 3

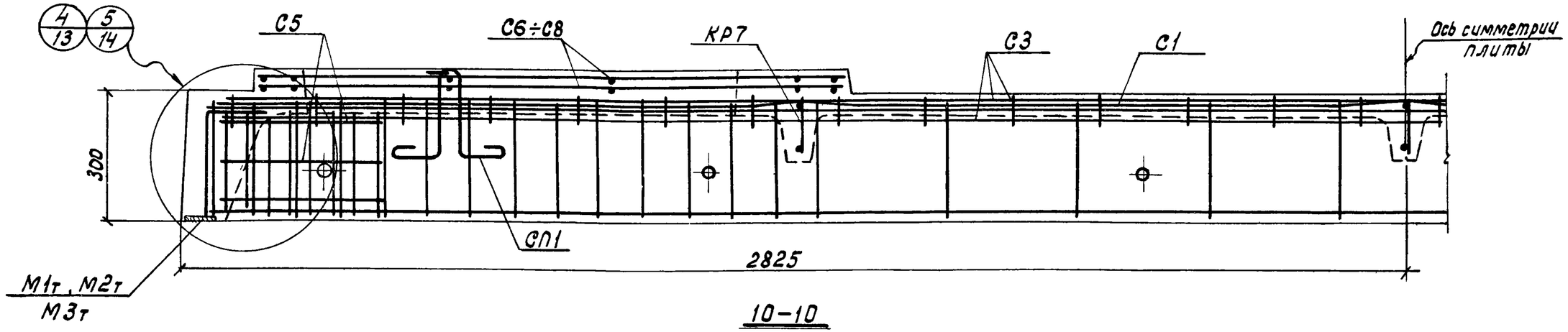

10-10

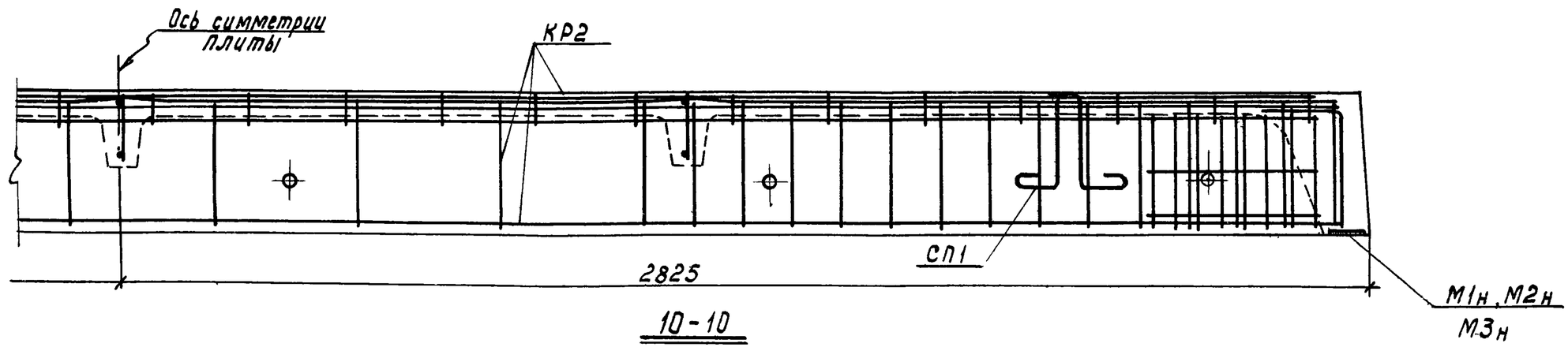

10-10

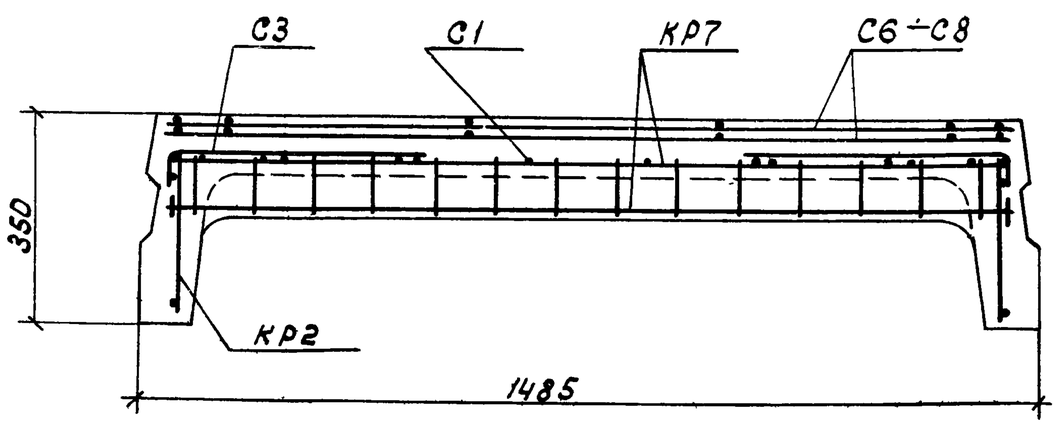

12-12

Примечание

На разрезах 10-10 и 12-12 напрягаемая арматура условно не показана. Место расположения напрягаемой арматуры см. лист 15.

Гл. инж. пр.	Гриценко	Белоб.	
Гл. инж. пр.	Жданов	Клебанов	
Ст. инженер	Жданов	Бехетово	
Дата выпуска:		1973 г.	

Коробкова

Проверил

ЦНИИПРОМЗДАНИЙ г. Москва

ТК 1973	Межколонная плита с отверстиями d = 400мм, d = 700мм, d = 1000 мм. Армирование	1.440-1 Выпуск 3	
		Лист	10

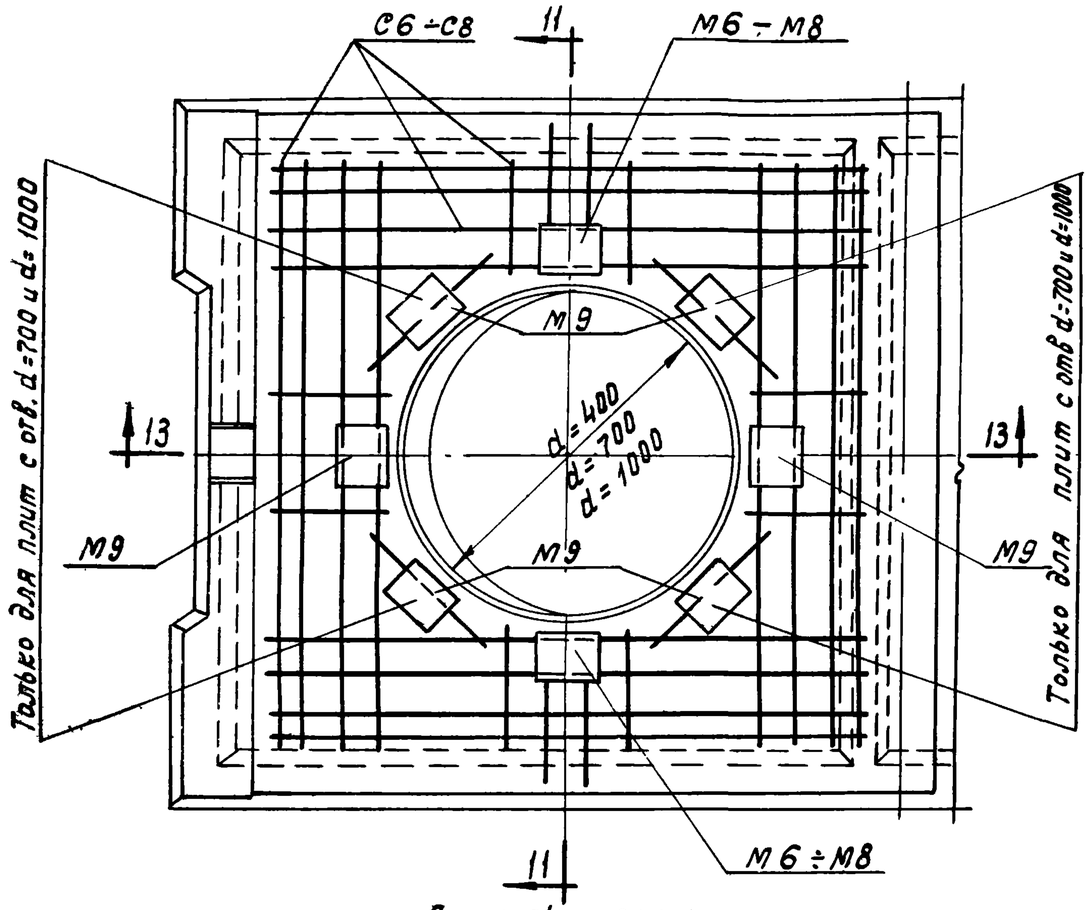

Деталь плана

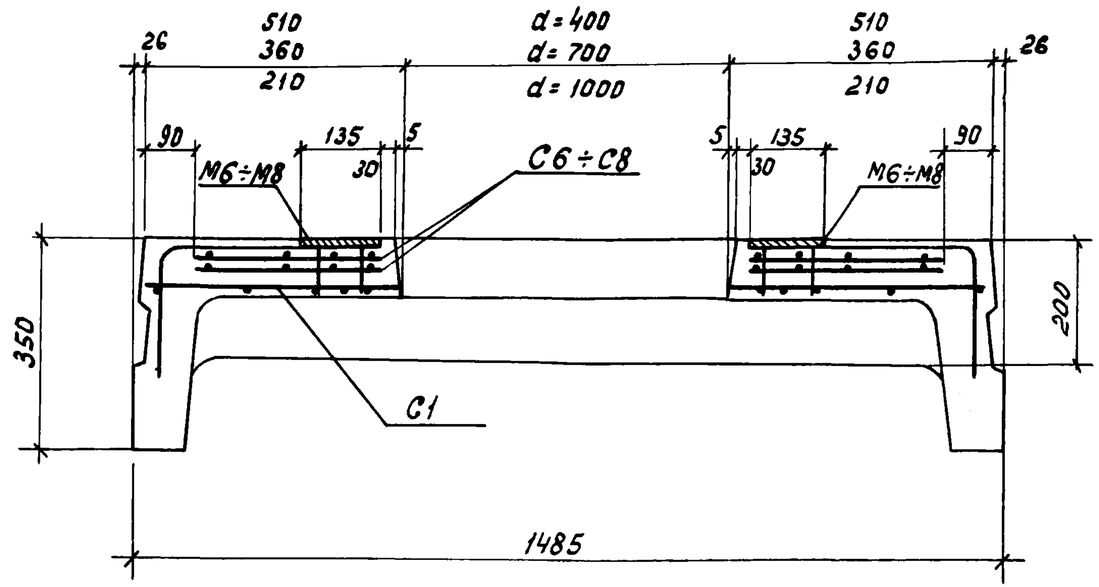

11–11

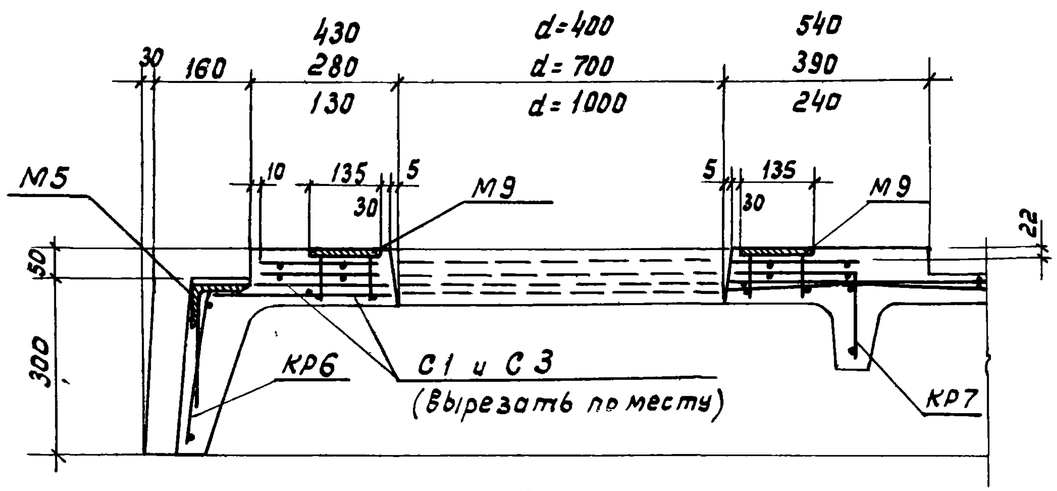

13–13

Примечание:

Данный лист рассматривать совместно с листом 7.

ТК 1973	Межколонная плита с отверстием. Деталь плана. Армирование.	1.440-1 Выпуск 3	
		Лист	11и

Шифр 1.440-1 Выпуск 3

Нач. ОТК-2	Володин	Гл. инж. пр-та	Бродская
Гл. инж. пр-та	Клебанов	Ст. инженер	Коробкова
Ст. инженер	Белов	Техник	
Дата выпуска 1973 г.	Бекетова	Проверил	

Госстрой СССР ЦНИИПРОМЗДАНИЙ г. Москва

Шифр
№40-1
Выпуск 3

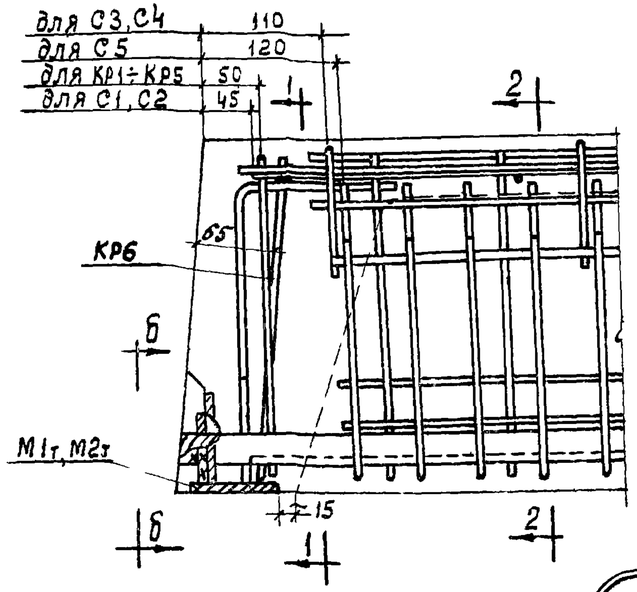

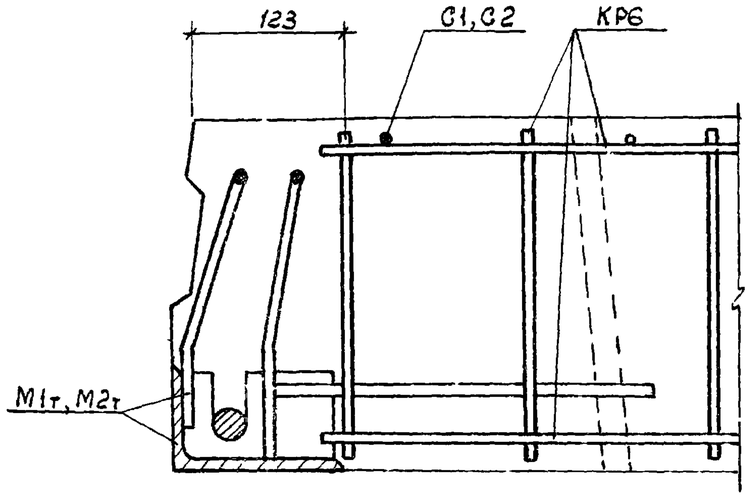

1—1

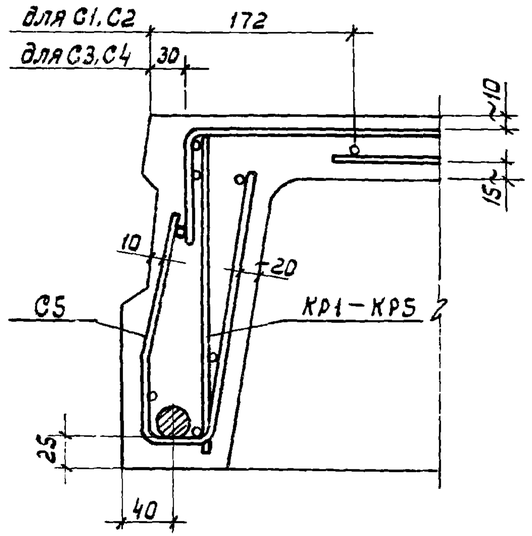

2—2

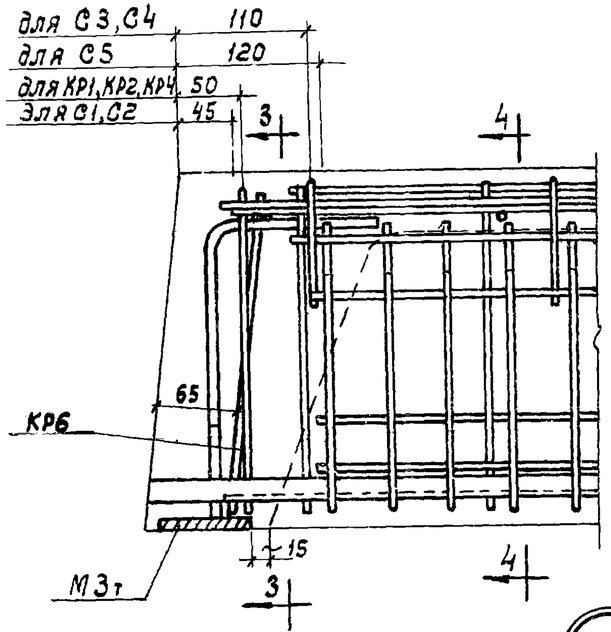

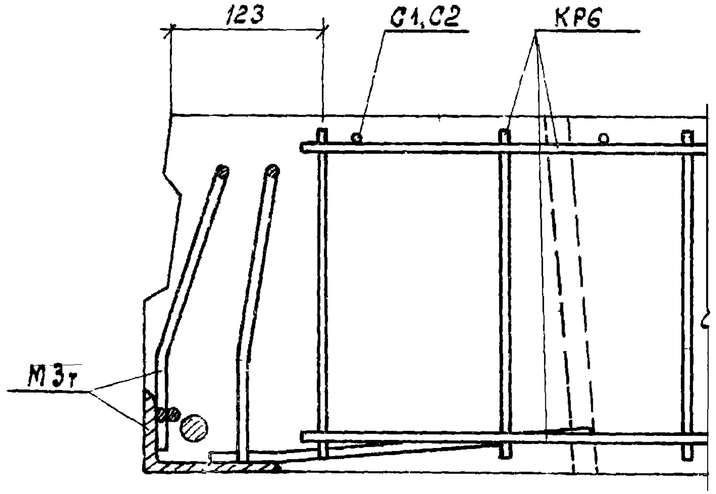

3—3

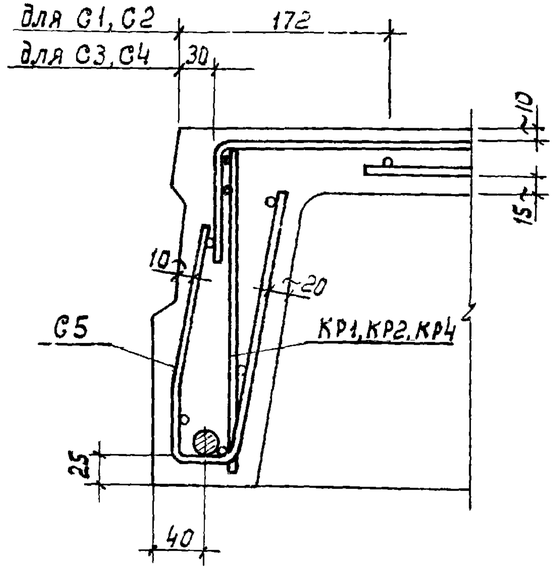

4—4

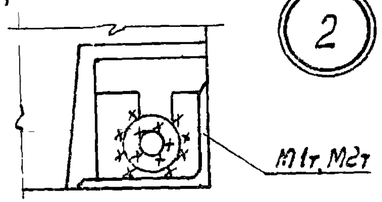

5—5

Гл. инж. пр-та	Клебанов	
Ст. инженер	Бекетова	1973 г.
Дата выпуска:		

ГПИ ПРОМЗДАНИЙ
Москва

ТК 1973

Узлы 1 и 2

1.440-1
Выпуск 3
Лист 12

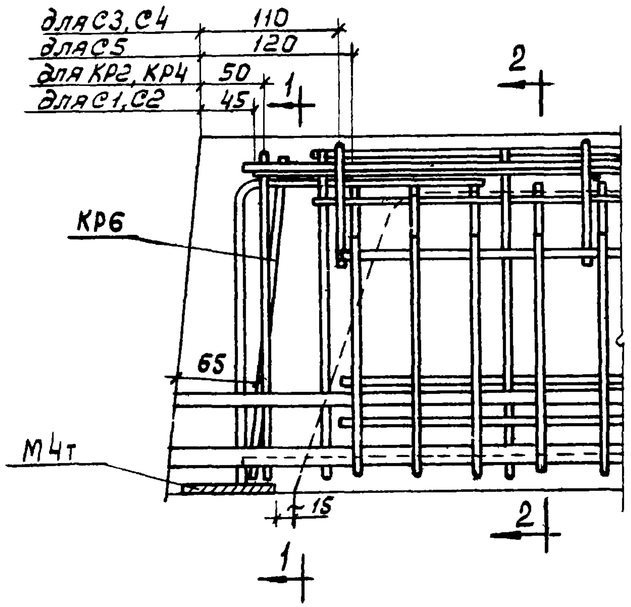

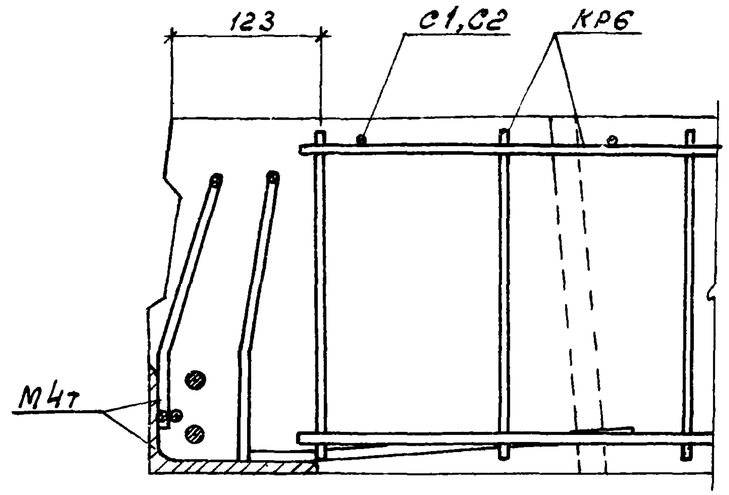

1–1

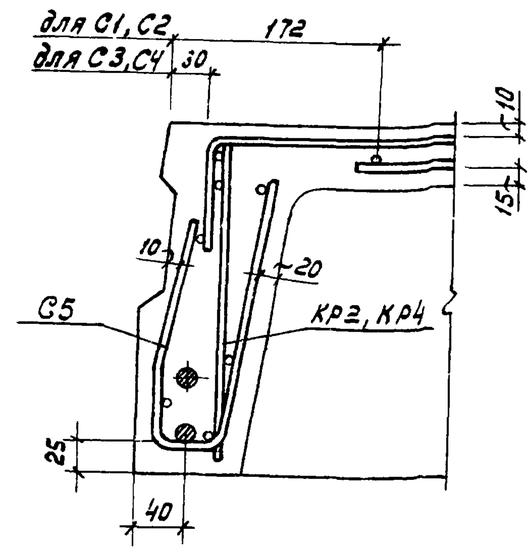

2–2

3

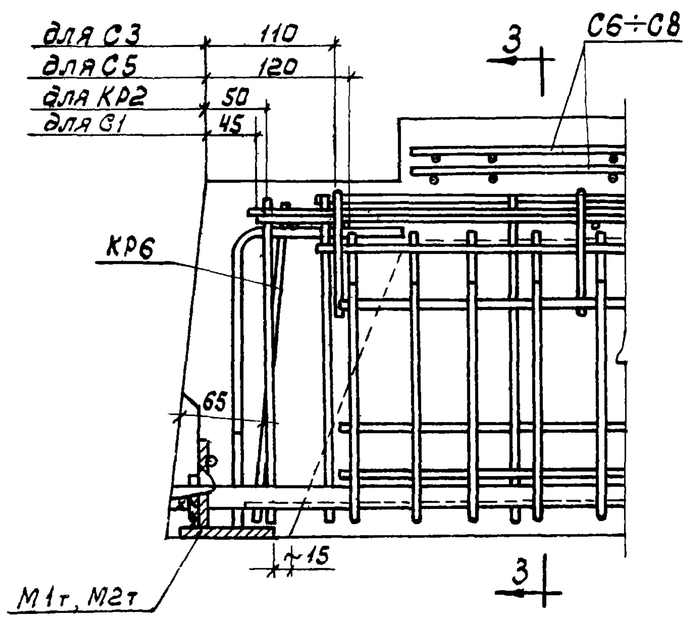

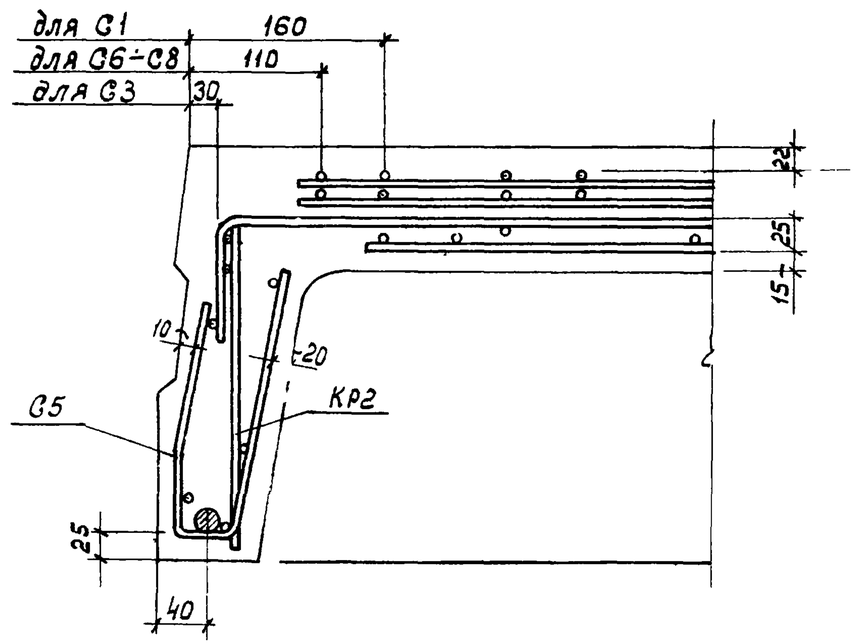

3–3

4

ТК 1973	Узлы 3 и 4	1.440-1 Выпуск 3
		Лист 13

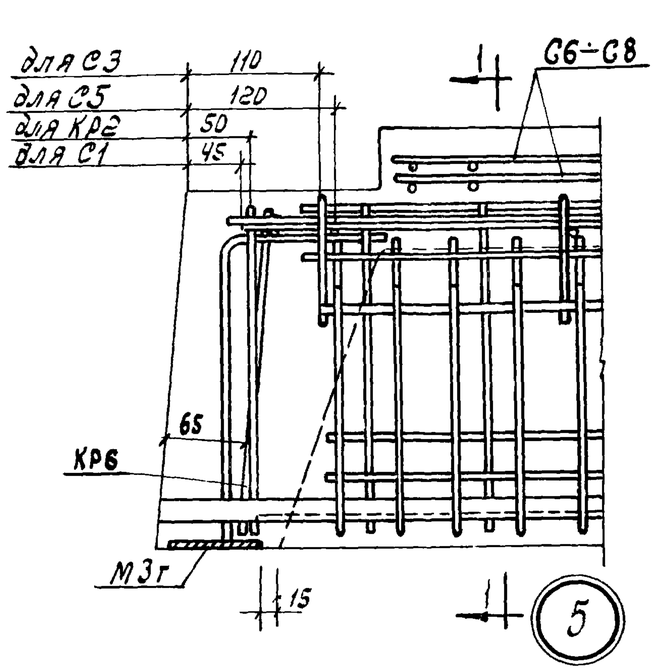

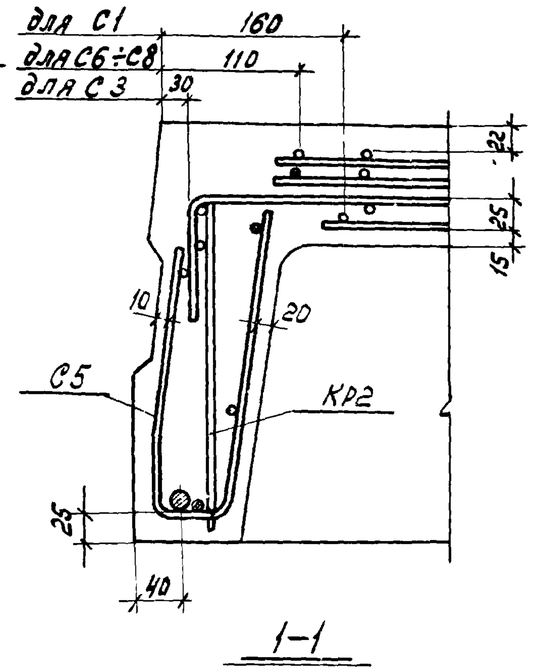

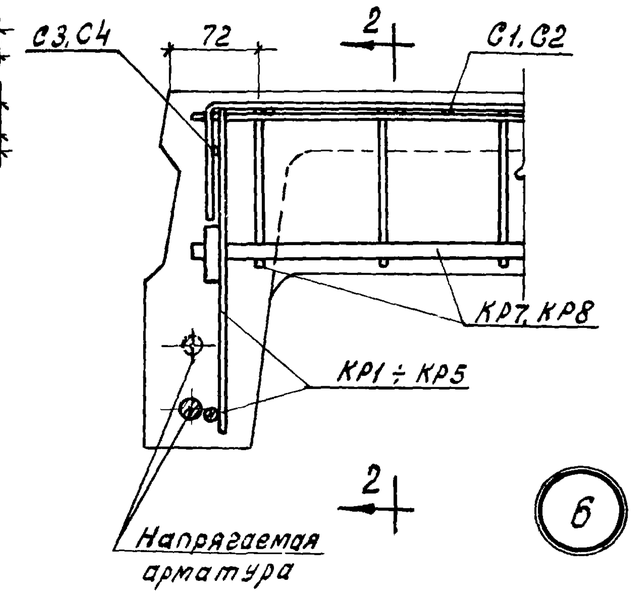

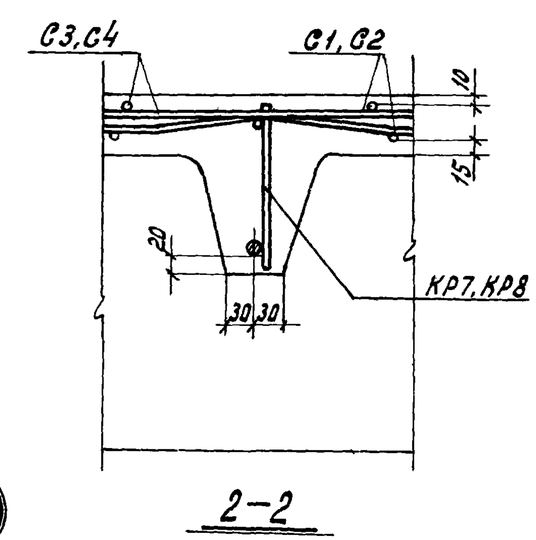

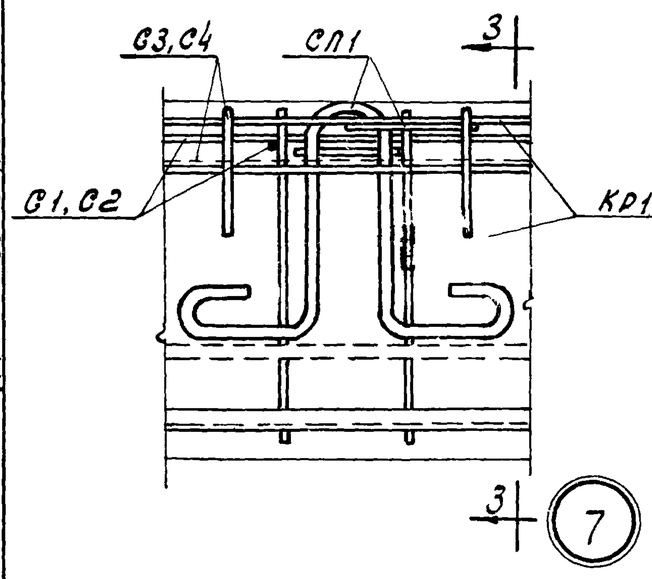

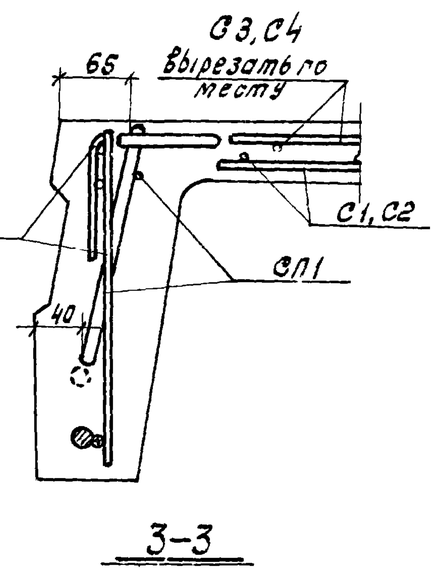

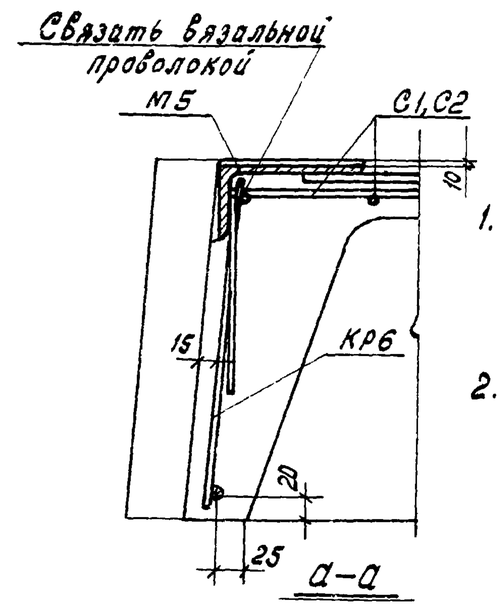

Примечания:

1. Кольцо петли устанавливается в вертикальное положение немедленно после бетонирования полки плиты, с добетонированием нарушенного участка вокруг кольца.
2. После обрезки концов стержни напрягаемой арматуры привариваются с применением шайб к торцу закладных деталей М1, М1н, М2т и М2н электродами типа Э42А-Ф.

Шифр 1.440-1 Выпуск 3			
Гл. инж. пр-та	Белов		
Гл. инж. пр-та	Клебанов		
Ст. инженер	Бекетова		
Дата выпуска 1973г.			

Согласин: Иробьев; Горный; Кравцова

ЦНИИПРОМЗДАНИЙ г. Москва

ТК 1973

Узлы 5, 6 и 7.

1.440-1 Выпуск 3

Лист 14

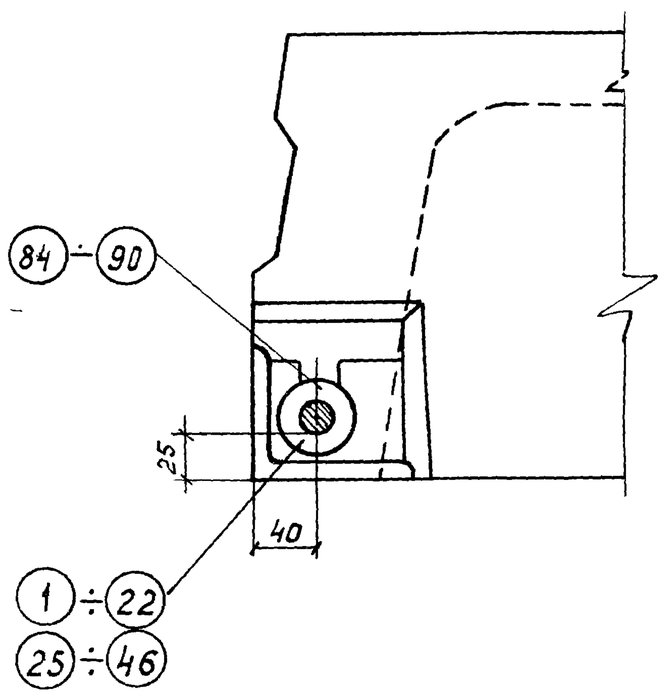

Стержневая арматура
классов A-IV, A-V, Aт-V, Aт-VI

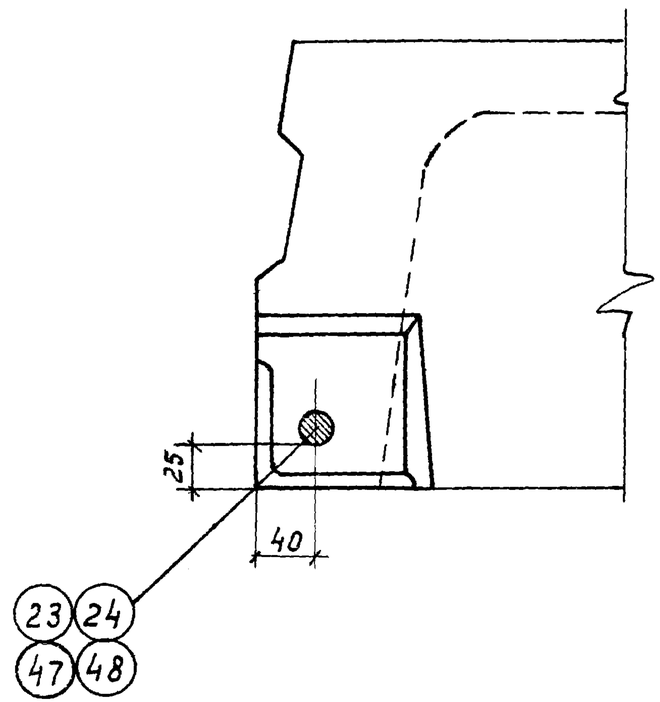

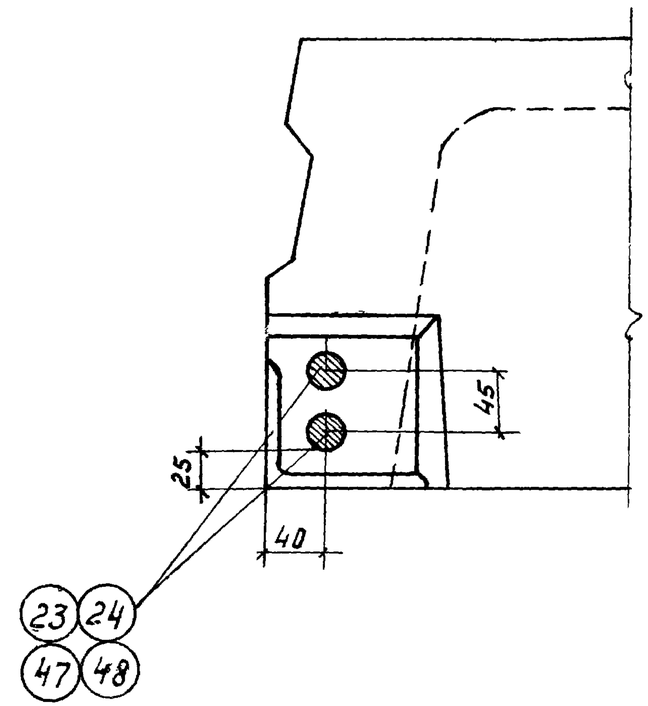

Прядевая арматура
класса П-7

ТК 1973	Расположение напрягаемой арматуры всех классов	1.440-1 Выпуск 3
		Лист 15

Москва

Спецификация марок арматурных изделий на одну плиту

Марка плиты	Марка изделия или №поз.	Колич. штук	№ листа
Напрягаемая арматура и шайбы			
П4-1 / АIV , П4-1-1 / АIV	1	2	40
	84	4	29
П4-1 / А-V(3) , П4-1-1 / А-V(3)	7	2	40
	90	4	29
П4-1 / Ат-V(3) , П4-1-1 / Ат-V(3)	13	2	40
	90	4	29
П4-1 / А-V(2) , П4-1-1 / А-V(2)	8	2	40
	84	4	29
П4-1 / Ат-V(2) , П4-1-1 / Ат-V(2)	14	2	40
	84	4	29
П4-1 / Ат-VI , П4-1-1 / Ат-VI	19	2	40
	84	4	29
П4-1 / П7 , П4-1-1 / П7	23	2	40
	—	—	
Арматурные изделия			
П4-1 / А-IV , П4-1-1 / А-IV	КР1	2	19
П4-1 / А-V(3) , П4-1-1 / А-V(3)	КР6	2	20
	КР7	3	
П4-1 / Ат-V(3) , П4-1-1 / Ат-V(3)	С1	1	21
П4-1 / А-V(2) , П4-1-1 / А-V(2)	С3	2	22
	С5	4	
	СП1	4	27
П4-1 / Ат-V(2) , П4-1-1 / Ат-V(2)	—	—	
П4-1 / Ат-VI , П4-1-1 / Ат-VI	—	—	
	—	—	
П4-1 / П7 , П4-1-1 / П7	—	—	
	—	—	

Марка плиты	Марка изделия или №поз.	Колич. штук	№ листа
Напрягаемая арматура и шайбы			
П4-2 / А-IV , П4-2-1 / А-IV	2	2	40
	85	4	29
П4-2 / А-V(3) , П4-2-1 / А-V(3)	8	2	40
	84	4	29
П4-2 / Ат-V(3) , П4-2-1 / Ат-V(3)	14	2	40
	84	4	29
П4-2 / А-V(2) , П4-2-1 / А-V(2)	9	2	40
	86	4	29
П4-2 / Ат-V(2) , П4-2-1 / Ат-V(2)	15	2	40
	85	4	29
П4-2 / Ат-VI , П4-2-1 / Ат-VI	20	2	40
	85	4	29
П4-2 / П7 , П4-2-1 / П7	24	2	40
	—	—	
Арматурные изделия			
П4-2 / А-IV , П4-2-1 / А-IV	КР2	2	19
П4-2 / А-V(3) , П4-2-1 / А-V(3)	КР6	2	20
	КР7	3	
П4-2 / Ат-V(3) , П4-2-1 / Ат-V(3)	С1	1	21
П4-2 / А-V(2) , П4-2-1 / А-V(2)	С3	2	22
	С5	4	
	СП1	4	27
П4-2 / Ат-V(2) , П4-2-1 / Ат-V(2)	—	—	
П4-2 / Ат-VI , П4-2-1 / Ат-VI	—	—	
	—	—	
П4-2 / П7 , П4-2-1 / П7	—	—	
	—	—	

Марка плиты	Марка изделия или №поз.	Колич. штук	№ листа
Напрягаемая арматура и шайбы			
П4-3 / А-IV , П4-3-1 / А-IV	3	2	40
	88	4	29
П4-3 / А-V(2) , П4-3-1 / А-V(2)	10	2	40
	86	4	29
П4-3 / Ат-V(2) , П4-3-1 / А-V(2)	16	2	40
	86	4	29
П4-3 / Ат-VI , П4-3-1 / Ат-VI	21	2	40
	86	4	29
П4-3 / П7 , П4-3-1 / П7	23	4	40
	—	—	
—	—	—	
	—	—	
—	—	—	
	—	—	
Арматурные изделия			
П4-3 / А-IV , П4-3-1 / А-IV	КР2	2	19
	КР6	2	20
	КР7	3	
П4-3 / А-V(2) , П4-3-1 / А-V(2)	С1	1	21
П4-3 / Ат-V(2) , П4-3-1 / Ат-V(2)	С3	2	22
	С5	4	
	СП1	4	27
П4-3 / Ат-VI , П4-3-1 / Ат-VI	—	—	
П4-3 / П7 , П4-3-1 / П7	—	—	
	—	—	
	—	—	
	—	—	

Марка плиты	Марка изделия или №поз.	Колич. штук	№ листа
Напрягаемая арматура и шайбы			
П4-4 / А-IV , П4-4-1 / А-IV	4	2	40
	87	4	29
П4-4 / А-V(3) , П4-4-1 / А-V(3)	10	2	40
	88	4	29
П4-4 / Ат-V(3) , П4-4-1 / Ат-V(3)	16	2	40
	86	4	29
П4-4 / А-V(2) , П4-4-1 / А-V(2)	11	2	40
	87	4	29
П4-4 / Ат-V(2) , П4-4-1 / Ат-V(2)	17	2	40
	87	4	29
П4-4 / Ат-VI , П4-4-1 / Ат-VI	22	2	40
	87	4	29
П4-4 / П7 , П4-4-1 / П7	24	4	40
	—	—	
Арматурные изделия			
П4-4 / А-IV , П4-4-1 / А-IV	КР2	2	19
П4-4 / А-V(3) , П4-4-1 / А-V(3)	КР6	2	20
	КР7	3	
П4-4 / Ат-V(3) , П4-4-1 / Ат-V(3)	С1	1	21
П4-4 / А-V(2) , П4-4-1 / А-V(2)	С3	2	22
	С5	4	
	СП1	4	27
П4-4 / Ат-V(2) , П4-4-1 / Ат-V(2)	—	—	
П4-4 / Ат-VI , П4-4-1 / Ат-VI	—	—	
	—	—	
П4-4 / П7 , П4-4-1 / П7	—	—	
	—	—	

Ст. инженер Дрейман Дата выпуска: 1973г.

г. Москва

ТК 1973	Спецификация марок арматурных изделий на одну плиту.	1.440-1 Выпуск 3
		Лист 16

Спецификация марок арматурных изделий на одну плиту

Марка плиты	Марка изделия или N поз.	Колич. шт.	N листа
Напрягаемая арматура и шайба			
П4-5, П4-5-1 / А-IV	5	2	40
	88	4	29
П4-5, П4-5-1 / А-V (3)	11	2	40
	87	4	29
П4-5, П4-5-1 / Ат-V (3)	17	2	40
	87	4	29
П4-5, П4-5-1 / А-IV; П4-5, П4-5-1 / А-V (3); П4-5, П4-5-1 / Ат-V (3)	Арматурные изделия		
	КР3	2	19
	КР6	2	20
	КР8	3	
	С1	1	21
	С3	2	22
	С5	4	
	СП1	4	27
Напрягаемая арматура и шайба			
П4-6, П4-6-1 / А-IV	6	2	40
	89	4	29
П4-6, П4-6-1 / А-V (3)	12	2	40
	89	4	29
П4-6, П4-6-1 / Ат-V (3)	18	2	40
	89	4	29
П4-6, П4-6-1 / А-IV; П4-6, П4-6-1 / А-V (3); П4-6, П4-6-1 / Ат-V (3)	Арматурные изделия		
	КР3	2	19
	КР6	2	20
	КР8	3	
	С1	1	21
	С3	2	22
	С5	4	
	СП1	4	27

Марка плиты	Марка изделия или N поз.	Колич. шт.	N листа
Напрягаемая арматура и шайба			
П4-1-2 / А-IV	1	2	40
	84	4	29
П4-1-2 / А-V (3)	7	2	40
	90	4	29
П4-1-2 / Ат-V (3)	13	2	40
	90	4	29
П4-1-2 / А-V (2)	8	2	40
	84	4	29
П4-1-2 / Ат-V (2)	14	2	40
	84	4	29
П4-1-2 / Ат-VI	19	2	40
	84	4	29
П4-1-2 / П-7	23	2	40
	—	—	
П4-1-2 / А-IV; П4-1-2 / А-V (3); П4-1-2 / Ат-V (3); П4-1-2 / А-V (2); П4-1-2 / Ат-V (2); П4-1-2 / Ат-VI; П4-1-2 / П-7	Арматурные изделия		
	КР1	2	19
	КР6	2	20
	КР7	3	
	С1	1	21
	С3	2	22
	С5	4	
	С6	2	23
	СП1	4	27
	—	—	
	—	—	
	—	—	
	—	—	
	—	—	
	—	—	

Марка плиты	Марка изделия или N поз.	Колич. шт.	N листа
Напрягаемая арматура и шайба			
П4-1-3 / А-IV	1	2	40
	84	4	29
П4-1-3 / А-V (3)	7	2	40
	90	4	29
П4-1-3 / Ат-V (3)	13	2	40
	90	4	29
П4-1-3 / А-V (2)	8	2	40
	84	4	29
П4-1-3 / Ат-V (2)	14	2	40
	84	4	29
П4-1-3 / Ат-VI	19	2	40
	84	4	29
П4-1-3 / П-7	23	2	40
	—	—	
П4-1-3 / А-IV; П4-1-3 / А-V (3); П4-1-3 / Ат-V (3); П4-1-3 / А-V (2); П4-1-3 / Ат-V (2); П4-1-3 / Ат-VI; П4-1-3 / П-7	Арматурные изделия		
	КР1	2	19
	КР6	2	20
	КР7	3	
	С1	1	21
	С3	2	22
	С5	4	
	С7	2	23
	СП1	4	27
	—	—	
	—	—	
	—	—	
	—	—	
	—	—	
	—	—	

Марка плиты	Марка изделия или N поз.	Колич. шт.	N листа
Напрягаемая арматура и шайба			
П4-1-4 / А-IV	1	2	40
	84	4	29
П4-1-4 / А-V (3)	7	2	40
	90	4	29
П4-1-4 / Ат-V (3)	13	2	40
	90	4	29
П4-1-4 / А-V (2)	8	2	40
	84	4	29
П4-1-4 / Ат-V (2)	14	2	40
	84	4	29
П4-1-4 / Ат-VI	19	2	40
	84	4	29
П4-1-4 / П-7	23	2	40
	—	—	
П4-1-4 / А-IV; П4-1-4 / А-V (3); П4-1-4 / Ат-V (3); П4-1-4 / А-V (2); П4-1-4 / Ат-V (2); П4-1-4 / Ат-VI; П4-1-4 / П-7	Арматурные изделия		
	КР1	2	19
	КР6	2	20
	КР7	3	
	С1	1	21
	С3	2	22
	С5	4	
	С8	2	23
	СП1	4	27
	—	—	
	—	—	
	—	—	
	—	—	
	—	—	
	—	—	

Инв. № подл. | Подпись и дата | Взам. инв. №

Ст. инженер

Дата выпуска: 1972г.

г. Москва

ТК 1973 | Спецификация марок арматурных изделий на одну плиту | 1.440-1 Выпуск 3 | Лист 17

Спецификация марок арматурных изделий на одну плиту

Марка плиты	Марка изделия или №поз.	Колич. шт.	№ листа
Напрягаемая арматура и шайбы			
П5-2 / А-IV, П5-2-1 / А-IV	26	2	40
	85	4	29
П5-2 / А-V (3), П5-2-1 / А-V (3)	32	2	40
	84	4	29
П5-2 / Ат-V (3), П5-2-1 / Ат-V (3)	38	2	40
	84	4	29
П5-2 / А-V (2), П5-2-1 / А-V (2)	33	2	40
	85	4	29
П5-2 / Ат-V (2), П5-2-1 / Ат-V (2)	39	2	40
	85	4	29
П5-2 / Ат-VI, П5-2-1 / Ат-VI	44	2	40
	85	4	29
П5-2 / П7, П5-2-1 / П7	48	2	40
	—	—	
Арматурные изделия			
П5-2 / А-IV, П5-2-1 / А-IV	КР4	2	19
	КР6	2	20
	КР7	3	
П5-2 / А-V (3), П5-2-1 / А-V (3)	С2	1	21
П5-2 / Ат-V (3), П5-2-1 / Ат-V (3)	С4	2	22
	С5	4	
П5-2 / А-V (2), П5-2-1 / А-V (2)	СП1	4	27
П5-2 / Ат-V (2), П5-2-1 / Ат-V (2)	—	—	
П5-2 / Ат-VI, П5-2-1 / Ат-VI	—	—	
П5-2 / П7, П5-2-1 / П7	—	—	
	—	—	
	—	—	
	—	—	

Марка плиты	Марка изделия или №поз.	Колич. шт.	№ листа
Напрягаемая арматура и шайбы			
П5-3 / А-IV, П5-3-1 / А-IV	27	2	40
	86	4	29
П5-3 / А-V (2), П5-3-1 / А-V (2)	34	2	40
	86	4	29
П5-3 / Ат-V (2), П5-3-1 / Ат-V (2)	40	2	40
	86	4	29
П5-3 / Ат-VI, П5-3-1 / Ат-VI	45	2	40
	86	4	29
П5-3 / П7, П5-3-1 / П7	47	4	40
	—	—	
—	—	—	
	—	—	
—	—	—	
	—	—	
Арматурные изделия			
П5-3 / А-IV, П5-3-1 / А-IV	КР4	2	19
	КР6	2	20
	КР7	3	
П5-3 / А-V (2), П5-3-1 / А-V (2)	С2	1	21
П5-3 / Ат-V (2), П5-3 / Ат-V (2)	С4	2	22
	С5	4	
	СП1	4	27
П5-3 / Ат-VI, П5-3-1 / Ат-VI	—	—	
П5-3 / П7, П5-3-1 / П7	—	—	
	—	—	
	—	—	
	—	—	
	—	—	

Марка плиты	Марка изделия или №поз.	Колич. шт	№ листа
Напрягаемая арматура и шайбы			
П5-4 / А-IV, П5-4-1 / А-IV	28	2	40
	87	4	29
П5-4 / А-V (3), П5-4-1 / А-V (3)	34	2	40
	86	4	29
П5-4 / Ат-V (3), П5-4-1 / Ат-V (3)	40	2	40
	86	4	29
П5-4 / А-V (2), П5-4-1 / А-V (2)	35	2	40
	87	4	29
П5-4 / Ат-V (2), П5-4-1 / Ат-V (2)	41	2	40
	87	4	29
П5-4 / Ат-VI, П5-4-1 / Ат-VI	46	2	40
	87	4	29
П5-4 / П7, П5-4-1 / П7	48	4	40
	—	—	
Арматурные изделия			
П5-4 / А-IV, П5-4-1 / А-IV	КР4	2	19
	КР6	2	20
	КР7	3	
П5-4 / А-V (3), П5-4-1 / А-V (3)	С2	1	21
П5-4 / Ат-V (3), П5-4-1 / Ат-V (3)	С4	2	22
	С5	4	
П5-4 / А-V (2), П5-4-1 / А-V (2)	СП1	4	27
П5-4 / Ат-V (2), П5-4-1 / Ат-V (2)	—	—	
П5-4 / Ат-VI, П5-4-1 / Ат-VI	—	—	
П5-4 / П7, П5-4-1 / П7	—	—	
	—	—	
	—	—	
	—	—	

Марка плиты	Марка изделия или №поз.	Колич. шт.	№ листа
Напрягаемая арматура и шайбы			
П5-5 / А-IV, П5-5-1 / А-IV	29	2	40
	88	4	29
П5-5 / А-V (3), П5-5-1 / А-V (3)	35	2	40
	87	4	29
П5-5 / Ат-V (3), П5-5-1 / Ат-V (3)	41	2	40
	87	4	29
	Арматурные изделия		
П5-5 / А-IV, П5-5-1 / А-IV	КР5	2	20
	КР6	2	
	КР8	3	
П5-5 / А-V (3), П5-5-1 / А-V (3)	С2	1	21
П5-5 / Ат-V (3), П5-5-1 / Ат-V (3)	С4	2	22
	С5	4	
	СП1	4	27
Напрягаемая арматура и шайбы			
П5-6 / А-IV, П5-6-1 / А-IV	30	2	40
	89	4	29
П5-6 / А-V (3), П5-6-1 / А-V (3)	36	2	40
	89	4	29
П5-6 / Ат-V (3), П5-6-1 / Ат-V (3)	42	2	40
	89	4	29
	Арматурные изделия		
П5-6 / А-IV, П5-6-1 / А-IV	КР5	2	20
	КР6	2	
	КР8	3	
П5-6 / А-V (3), П5-6-1 / А-V (3)	С2	1	21
П5-6 / Ат-V (3), П5-6-1 / Ат-V (3)	С4	2	22
	С5	4	
	СП1	4	27

ТК 1973	Спецификация марок арматурных изделий на одну плиту	1.440-1 Выпуск 3
		Лист 18

Шифр 1.440-1 Выпуск 3

Разработ. Коробкова; Гл. инж. пр. Белов; Гл. инж. пр. Клебанов; Ст. инженер Бекетова; Дата выпуска: 1973г.

Госстрой СССР ЦНИИПРОМЗДАНИЙ г. Москва

13041-03 42

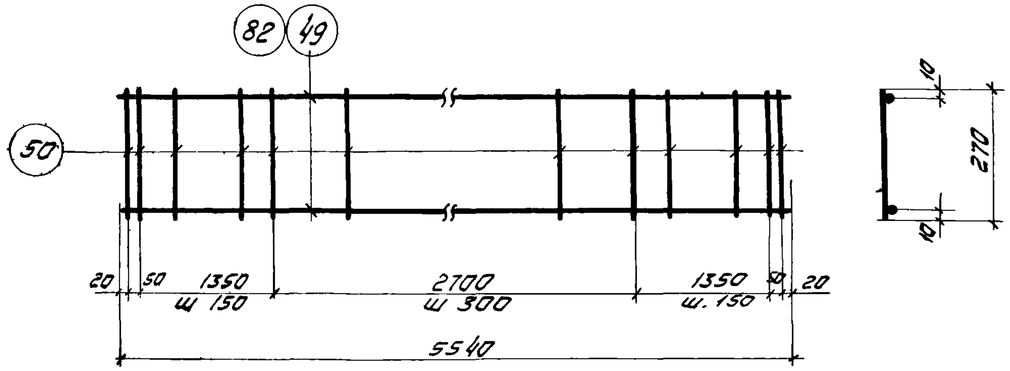

КР1, КР2

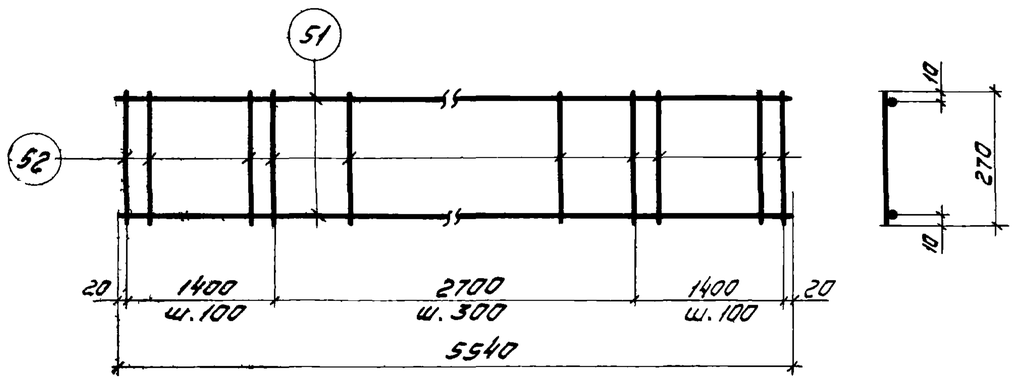

КР3

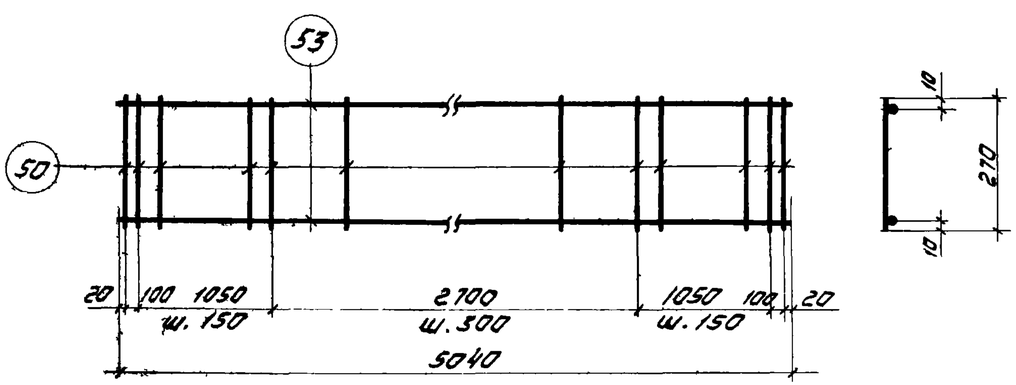

КР4

Спецификация стали на одно арматурное изделие

Марка изделия	N поз.	ф мм	Длина мм	Кол шт.	Вес изделия кг
КР1	82	5ВI	5540	2	2,8
	50	5ВI	270	30	
КР2	49	6АIII	5540	2	3,7
	50	5ВI	270	30	

Марка изделия	N поз.	ф мм	Длина мм	Кол шт	Вес изделия кг
КР3	51	8АIII	5540	2	6,6
	52	6АIII	270	38	
КР4	53	5ВI	5040	2	2,6
	50	5ВI	270	26	

Примечание.

Каркасы изготовлять при помощи контактной точечной сварки. Контроль качества производить в соответствии с ГОСТ 10922-64 „Арматура и закладные детали сварные для железобетонных конструкций. Технические требования и методы испытаний."

ТК 1973	Каркасы КР1 ÷ КР4.	1440-1 Выпуск 3
		Лист 19

ЦНИИПромзданий г. Москва
Гл. инж. пр-та Клебанов
Рук. группы Валенкова
Дата выпуска 1973 г.
Серия 1.440.1 Выпуск 3
Проверил Кроевская

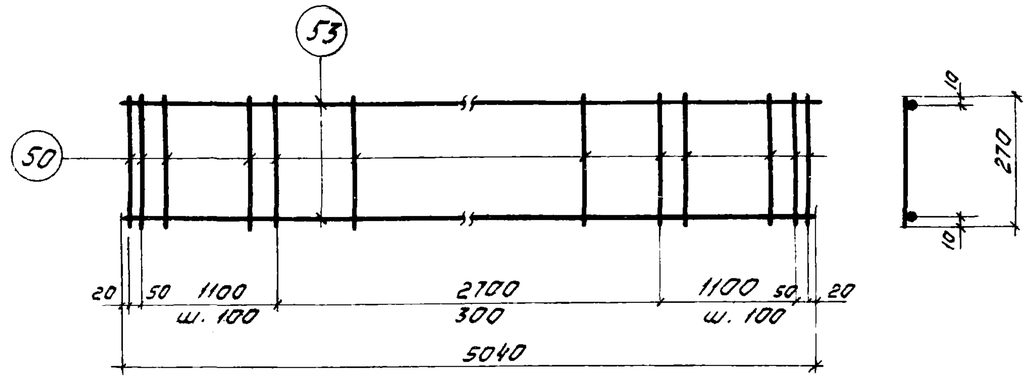

КР5

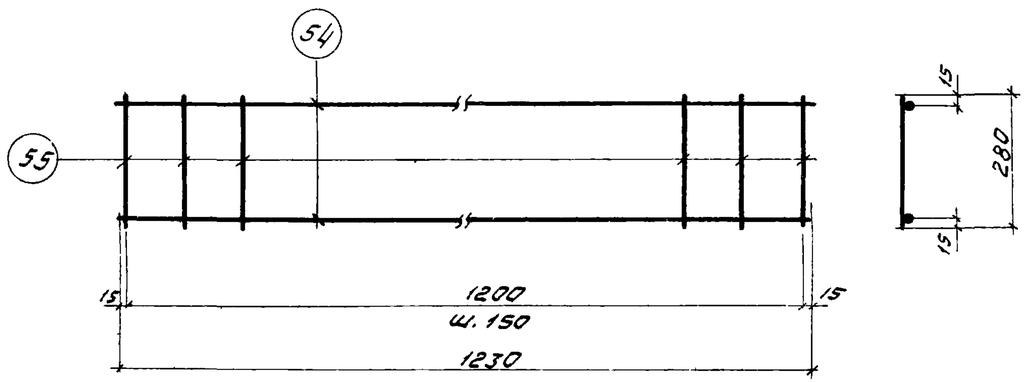

КР6

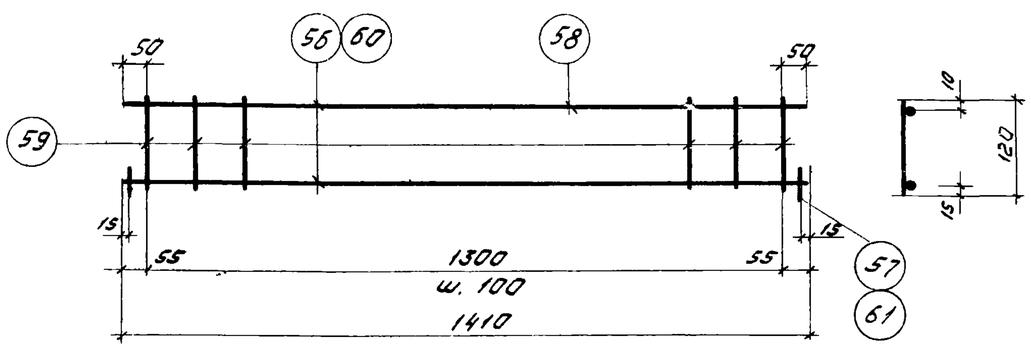

КР7, КР8

Спецификация стали на одно арматурное изделие

Марка изделия	N поз	Ф мм	Длина мм	Кол. шт.	Вес изделия кг
КР5	53	5ВI	5040	2	3,0
	50	5ВI	270	34	
КР6	54	12АIII	1230	2	2,5
	55	4ВI	280	9	

Марка изделия	N поз.	Ф мм	Длина мм	Кол. шт.	Вес изделия кг
КР7	56	10АIII	1410	1	1,3
	58	4ВI	1400	1	
	59	4ВI	120	14	
	57	10АIII	50	2	
КР8	60	12АIII	1410	1	1,6
	58	4ВI	1400	1	
	59	4ВI	120	14	
	61	12АIII	50	2	

Примечание

Каркасы изготовлять при помощи контактной точечной сварки Контроль качества производить в соответствии с ГОСТ 10922-64 „Арматура и закладные детали сварные для железобетонных конструкций. Технические требования и методы испытаний"

ТК 1973	Каркасы КР5 ÷ КР8	1.440-1 Выпуск 3
		Лист 20

Дата выпуска:
г. Москва

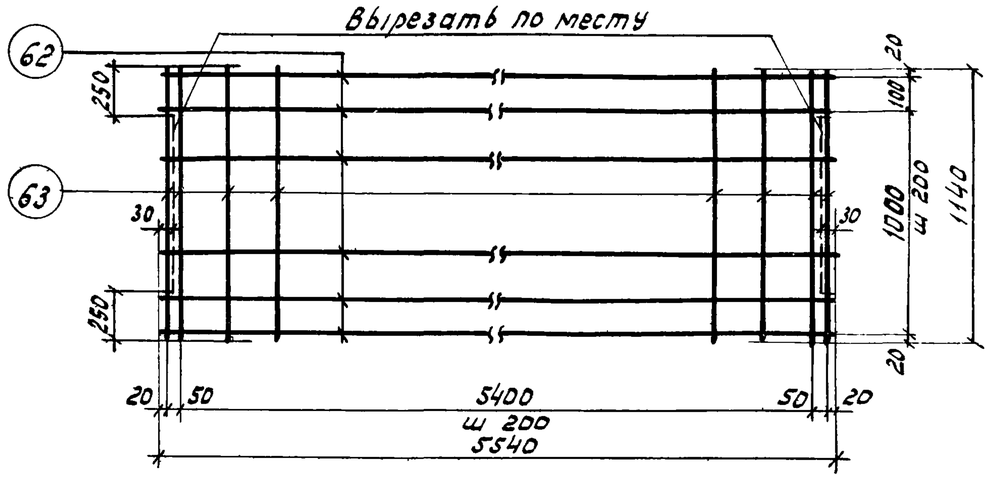

С1

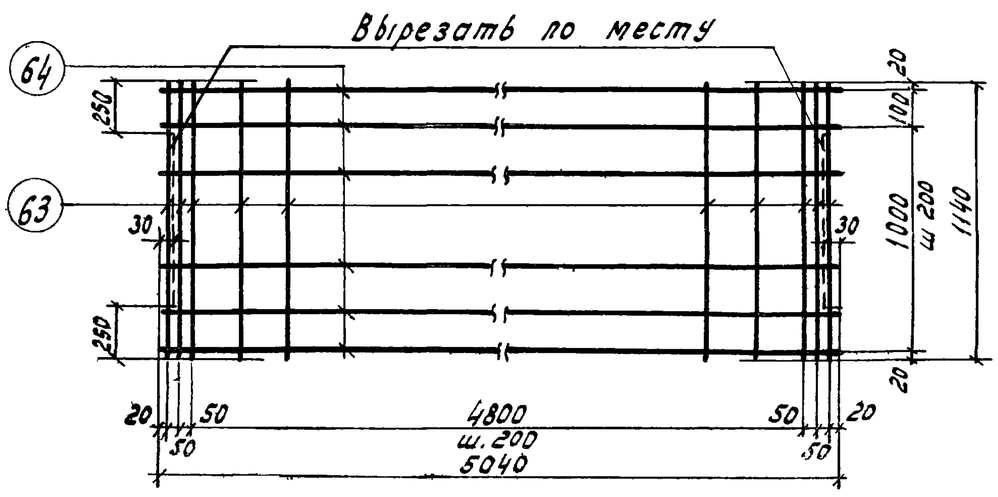

С2

Спецификация стали на одно арматурное изделие

Марка изделия	N поз	ф мм	Длина мм	Кол шт	Вес изделия кг
С1	62	4ВI	5540	7	7.3
	63	4ВI	1140	30	
С2	64	4ВI	5040	7	6.8
	63	4ВI	1140	29	

Примечание.

Сетки С1, С2 изготовлять при помощи контактной точечной сварки. Контроль качества производить в соответствии с ГОСТ 10922-64 "Арматура и закладные детали сварные для железобетонных конструкций. Технические требования и методы испытаний"

Шифр. 1.440-1 Выпуск 3			
Кародкова			
Корнев			
Проверил			
Нач. ОТК 2	Волобин		
Гл. инж. пр.	Белов		
Гл. инж. пр.	Клебанов		
Ст. инженер	Бекетова		
Дата выпуска:	1973 г.		

Госстрой СССР ЦНИИПромзданий г. Москва

ТК 1973 г.

Сетки С1 и С2.

1.440-1 Выпуск 3

Лист 21

13041-03 ПЗ

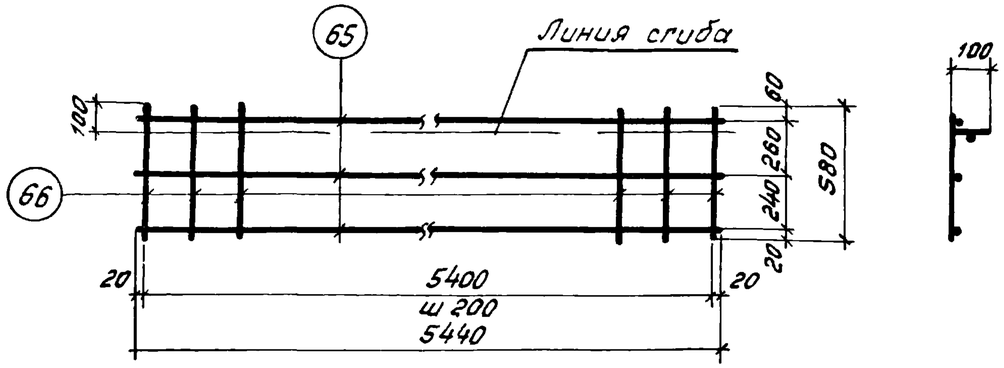

С3

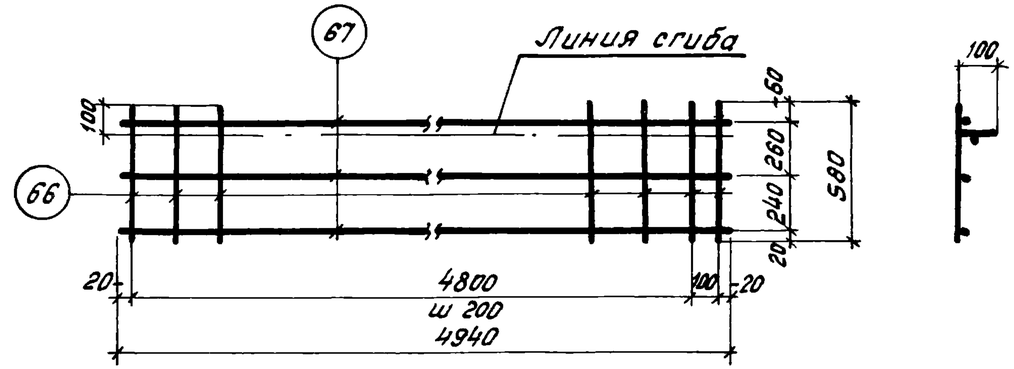

С4

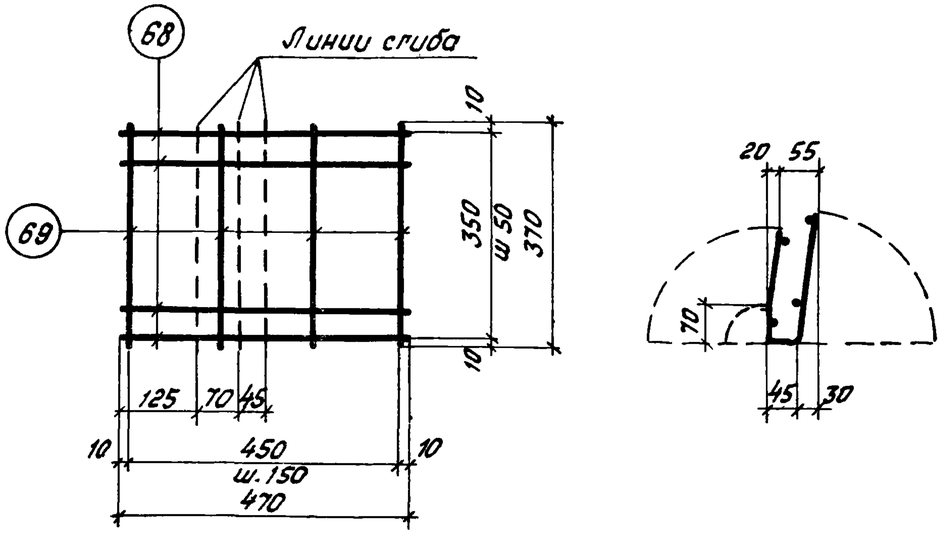

С5

Спецификация стали на одно арматурное изделие

Марка изделия	№ поз.	Ф мм	Длина мм	Кол. шт.	Вес изделия кг
С3	65	4ВI	5440	3	3,1
	66	4ВI	580	28	
С4	67	4ВI	4940	3	2,8
	66	4ВI	580	26	

Марка изделия	№ поз	Ф мм	Длина мм	Кол. шт.	Вес изделия кг
С5	68	5ВI	470	8	0,8
	69	5ВI	370	4	

Примечание:

Сетки С3–С5 изготовлять при помощи контактной точечной сварки Контроль качества производить в соответствии с ГОСТ 10922-64 „Арматура и закладные детали сварные для железобетонных конструкций Технические требования и методы испытаний."

ТК 1973	Сетки С3, С4 и С5.	1.440-1 Выпуск 3
		Лист 22

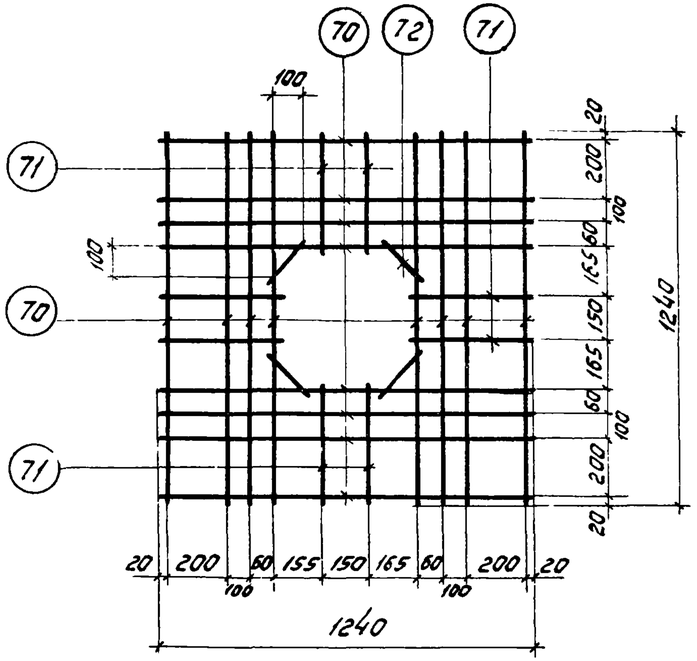

С6

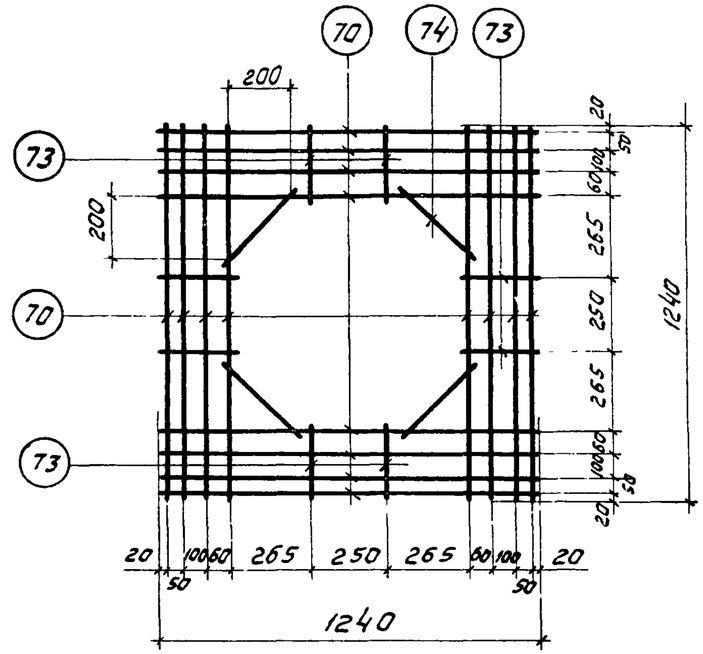

С7

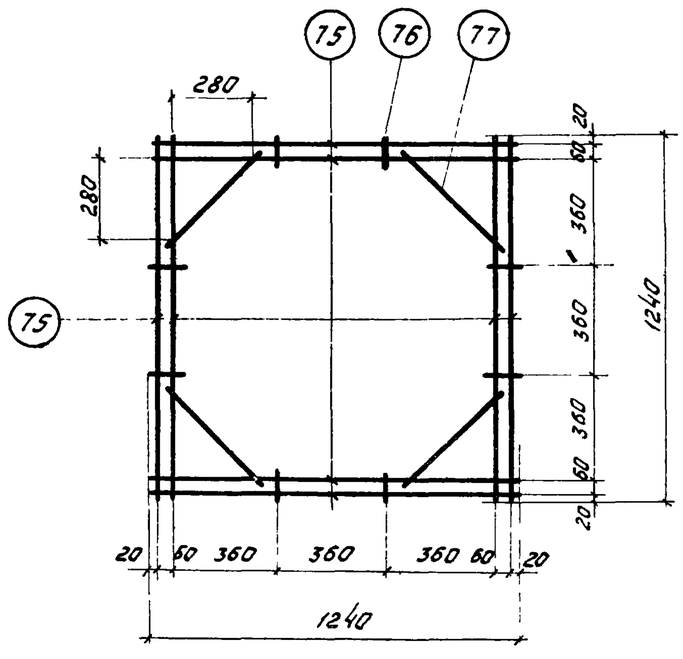

С8

Спецификация стали на одно арматурное изделие

Марка изделия	N поз.	Ф мм	Длина мм	Кол шт.	Вес изделия кг
С6	70	10АIII	1240	16	14,7
	71	10АIII	400	8	
	72	10АIII	180	4	
С7	70	10АIII	1240	16	14,3
	73	10АIII	250	8	
	74	10АIII	320	4	
С8	75	12АIII	1240	8	11,1
	76	12АIII	100	8	
	77	12АIII	440	4	

Примечание:

Сетки С6 ÷ С8 изготавлять при помощи контактной точечной сварки. Контроль качества производить в соответствии с ГОСТ 10922-64 „Арматура и закладные детали сварные для железобетонных конструкций. Технические требования и методы испытаний."

Инв № 1.440-1 Выпуск 3		
Нач. отд.	Коробкова	
Проверил		
Гл. инж. пр.	Володин	
Гл. инж. пр.	Белов	
Ст. инженер	Клебанов	
Дата выпуска	Бекетова 1973г.	

Госстрой СССР ЦНИИПРОМЗДАНИЙ г. Москва

ТК 1973 | Сетки С6 ÷ С8 | 1.440-1 Выпуск 3 | Лист 23

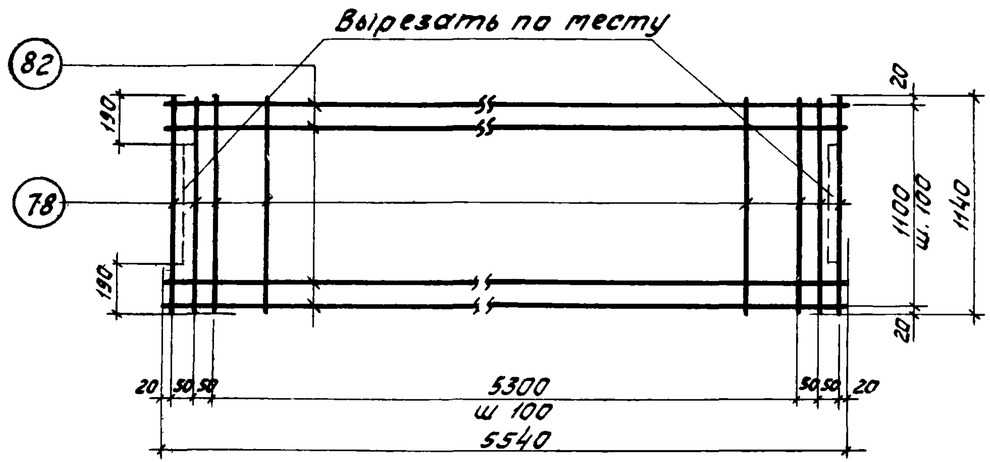

С9

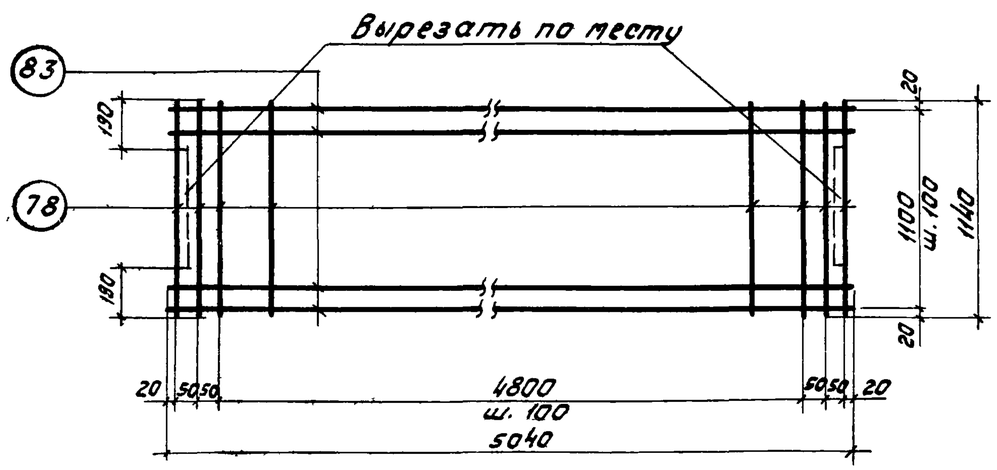

С10

Спецификация стали на одно арматурное изделие

Марка изделия	N поз	ф мм	Длина мм	Кол. шт	Вес изделия кг
С9	82	5ВI	5540	12	20,3
	78	5ВI	1140	58	
С10	83	5ВI	5040	12	18,6
	78	5ВI	1140	53	

Примечание.

Сетки С9 и С10 изготовлять при помощи контактной точечной сварки. Контроль качества производить в соответствии с ГОСТ 10922-64 „Арматура и закладные детали сварные для железобетонных конструкций. Технические требования и методы испытаний."

Дата выпуска: 1973 г.

г. Москва

ТК 1973	Сетки С9 и С10	1440-1 Выпуск 3
		Лист 24

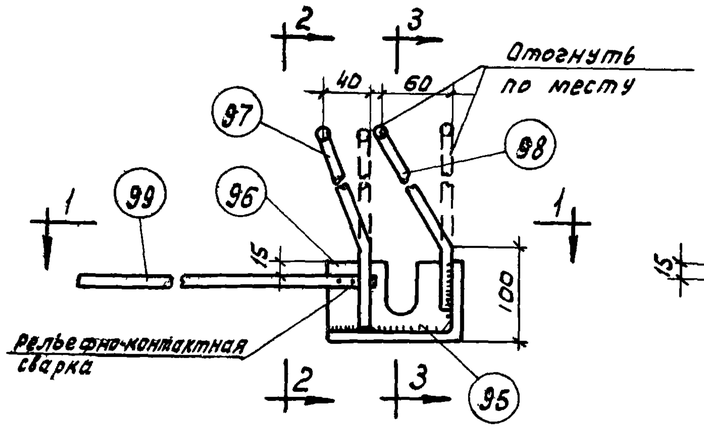

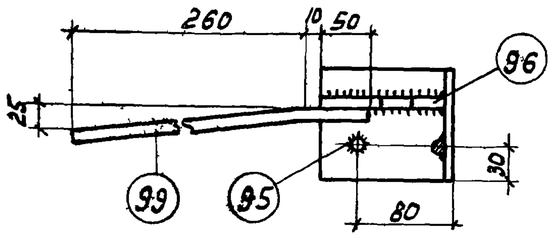

1-1

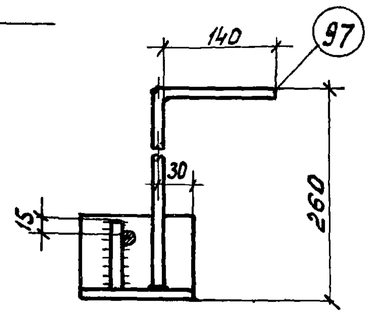

2-2

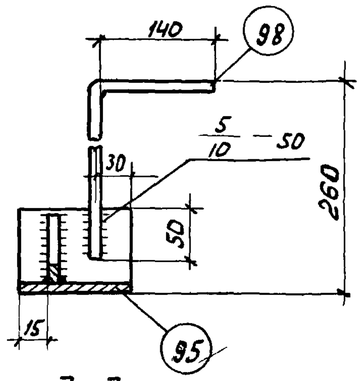

3-3

M1т (M1н)

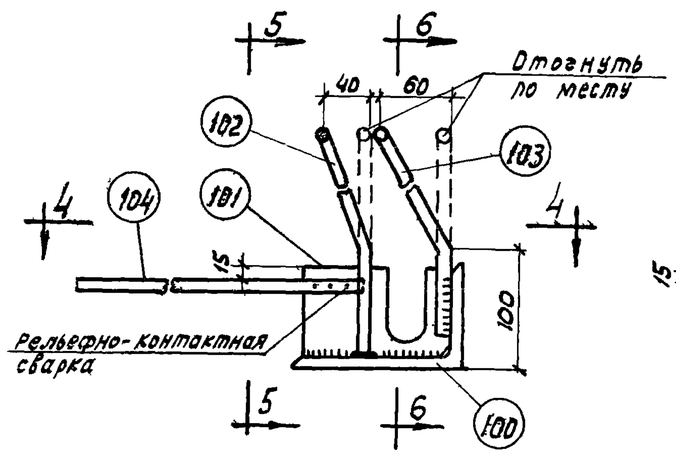

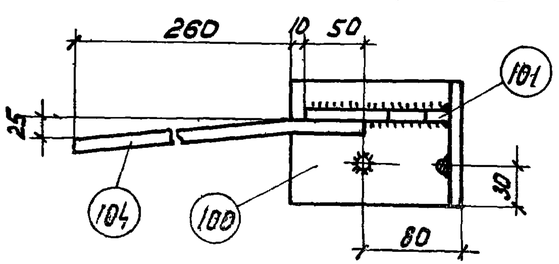

4-4

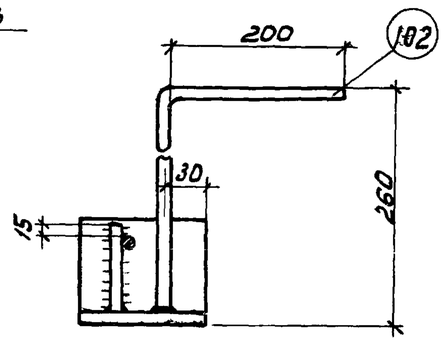

5-5

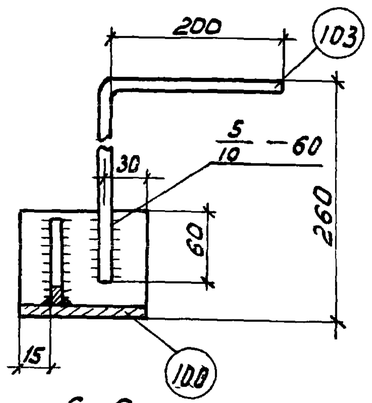

6-6

M2т (M2н)

Спецификация стали на одну закладную деталь

Марка элемента	№ поз	Профиль	Длина мм	Кол шт.	Вес элемента кг
M1т (M1н)	95	∠ 110×70×6.5	75	1	1,6
	96	— 60×6	100	1	
	97	ф 10А III	395	1	
	98	ф 10А III	385	1	
	99	ф 10А III	320	1	
M2т (M2н)	100	∠ 140×90×8	75	1	2.6
	101	— 75×6	120	1	
	102	ф 12А III	455	1	
	103	ф 12А III	435	1	
	104	ф 12А III	320	1	

Примечания:

1. При изготовлении M1т (M1н) и M2т (M2н) в первую очередь приварить поз. 97 к поз. 95 и поз. 102 к поз 100 втавр под слоем флюса.
2. Дуговую сварку производить электродами Э50А-Ф.
3. Высота швов, кроме оговоренных, $h_ш = 6$мм
4. Закладные детали M1н и M2н („наоборот") изготовлять обратно чертежам деталей M1т и M2т („так").

Шифр 1.440-1 выпуск 3			
Марченко			
Нежданова			
Корабкова			
Ст. инженер			
И.о. инженера			
Проверил			
Нач. ОТК 2	Волобин		
Гл. инж. пр-та	Белов		
Гл. инж. пр-та	Клебанов		
Рук. группы	Валенкова		
Дата выпуска:		1979 г.	

Госстрой СССР ЦНИИПРОМЗДАНИЙ г. Москва

ТК 1979

Закладные детали M1т, M1н, M2т, M2н.

1.440-1 выпуск 3

Лист 25

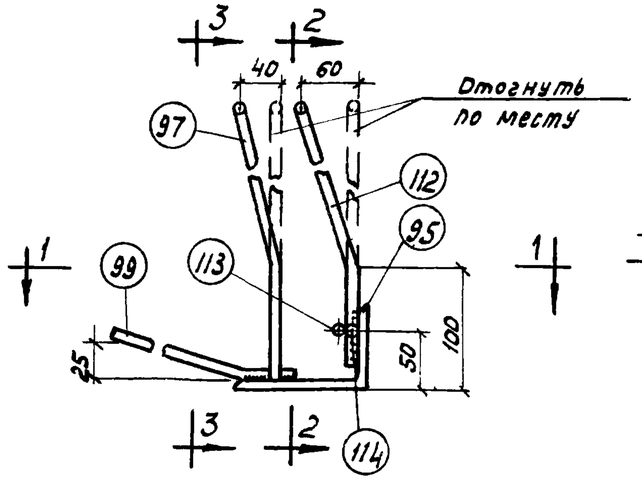

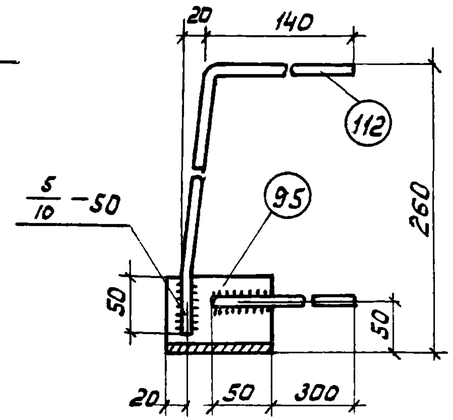

2-2

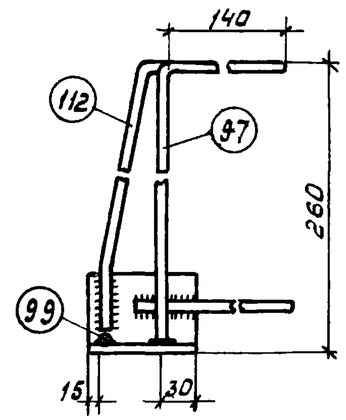

3-3

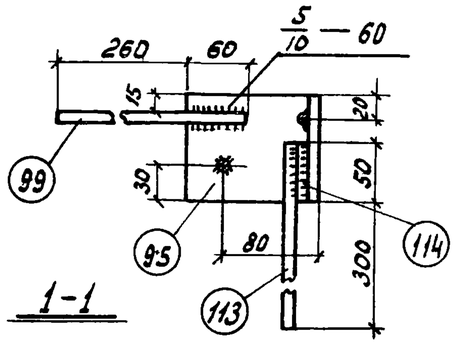

1-1

М3т (М3н)

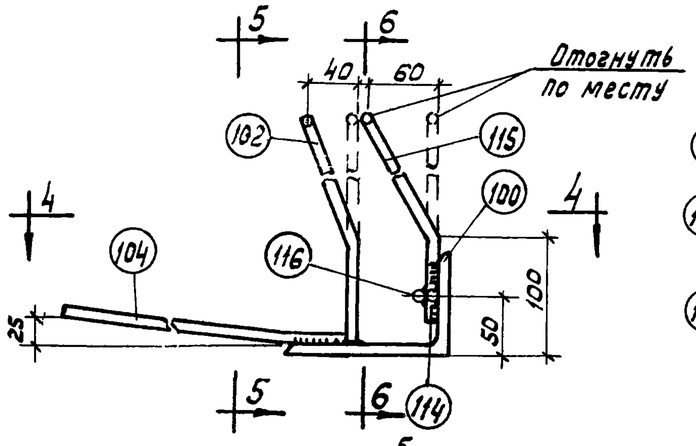

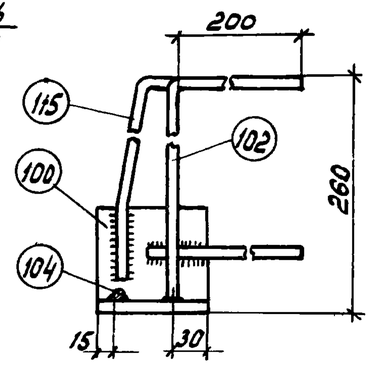

5-5

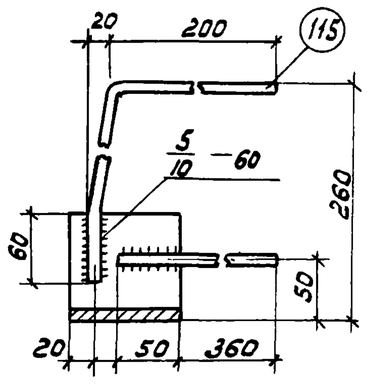

6-6

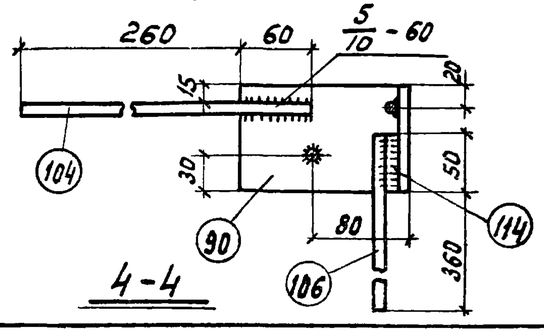

4-4

М4т (М4н)

Спецификация стали на одну закладную деталь

Марка элемента	№ поз.	Профиль	Длина мм	Кол. шт.	Вес элемента кг
М3т (М3н)	95	∠110×70×6.5	75	1	1.6
	97	ф 10 А III	395	1	
	112	ф 10 А III	385	1	
	113	ф 10 А III	350	1	
	114	ф 16 А III	50	1	
	99	ф 10 А III	320	1	
М4т (М4н)	100	∠140×90×8	75	1	2,6
	102	ф 12 А III	455	1	
	115	ф 12 А III	435	1	
	116	ф 12 А III	410	1	
	114	ф 16 А III	50	1	
	104	ф 12 А III	320	1	

Примечания:

1. При изготовлении М3т (М3н) и М4т (М4н) в первую очередь приварить поз. 97 к поз. 95 и поз 102 к поз. 100.
2. Дуговую сварку производить электродами Э50А-Ф.
3. Высота швов, кроме оговоренных, $h_ш = 6$ мм, $в_ш = 12$ мм.
4. Закладные детали М3н и М4н („наоборот") изготовлять обратно чертежам деталей М3т и М4т („так").

Рук. группы	Валенин		
Дата выпуска:			

г. Москва

ТК 1973

Закладные детали М3т, М3н, М4т, М4н.

1.440-1 выпуск 3

Лист 26

Шифр
1.440-1
Выпуск 3

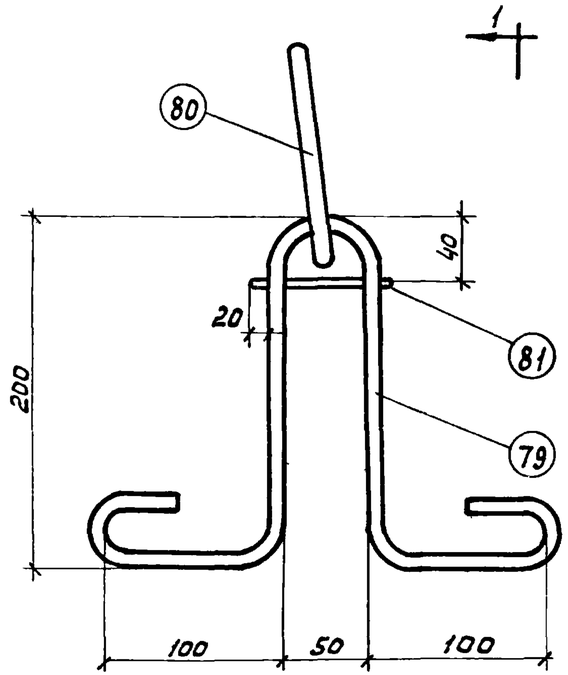

СП1

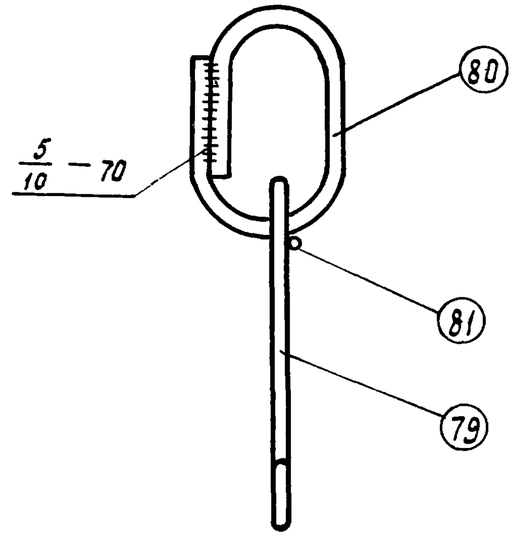

1-1

Спецификация стали на одну закладную деталь

Марка элемента	№ поз.	Профиль б	Длина мм	Кол. шт.	Вес элемента кг
СП1	79	ф 10 А I	740	1	1,2
	80	ф 16 А I	440	1	
	81	ф 4 В I	90	1	
М5	110	∠ 110×70×6,5	100	1	1,1
	111	ф 6 А III	160	4	

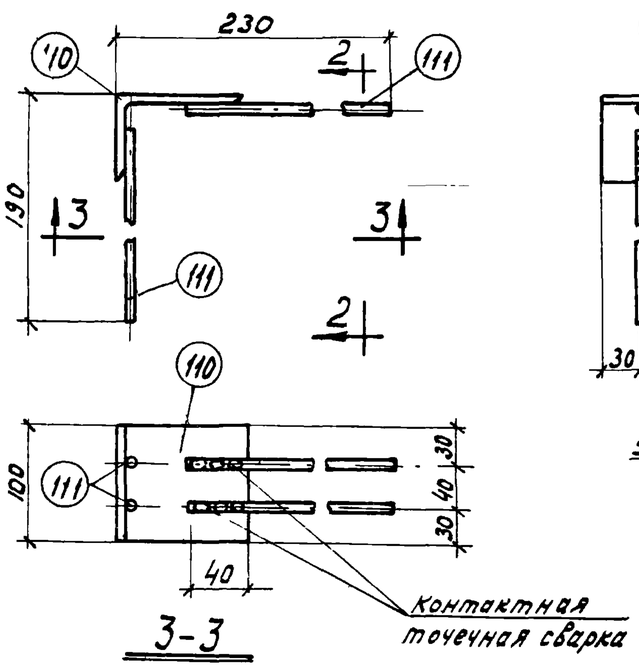

3-3

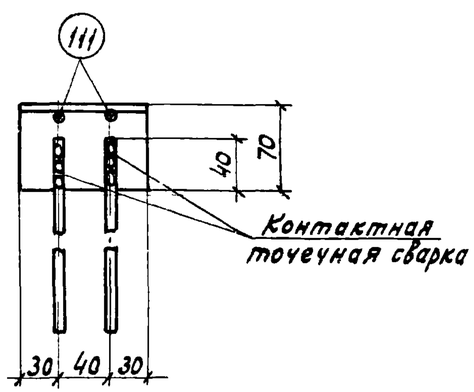

2-2

М5

Примечания:

1. Поз. 81 соединять с поз 79 при помощи контактной точечной сварки.
2. Дуговую сварку производить электродами Э50А-Ф.
3. Высота швов, кроме оговоренных, $h_ш$=6мм.
4. Закладную деталь М2н („наоборот") изготовлять обратно чертежу детали М2т („так").
5. Поз. 111 соединять с поз. 110 при помощи контактной точечной сварки в соответствии с СН393-69„ Указания по сварке соединений арматуры и закладных деталей железобетонных конструкций".

Нач. ОТК 2	Шик	Нижгинова	
Гл. инж. пр-та	Белов	Бекетова	
Гл. инж. пр-та	Клебанов		
Ст. инженер	Краевская	Краевская	
Гл. инженер проекта			
Проверил		Краевская	
Дата выпуска: 1975 г.			

Госстрой СССР
ЦНИИПРОМЗДАНИЙ
г. Москва

ТК 1973

Составная позиция СП1.
Закладная деталь М5.

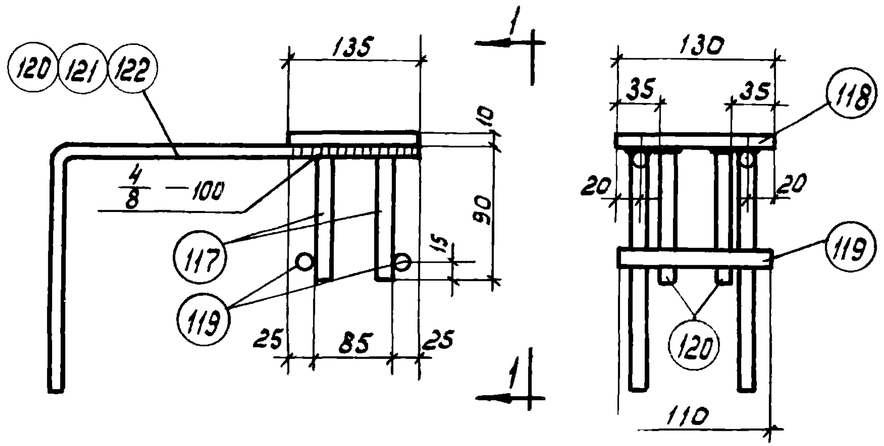

М6 ÷ М8

1-1

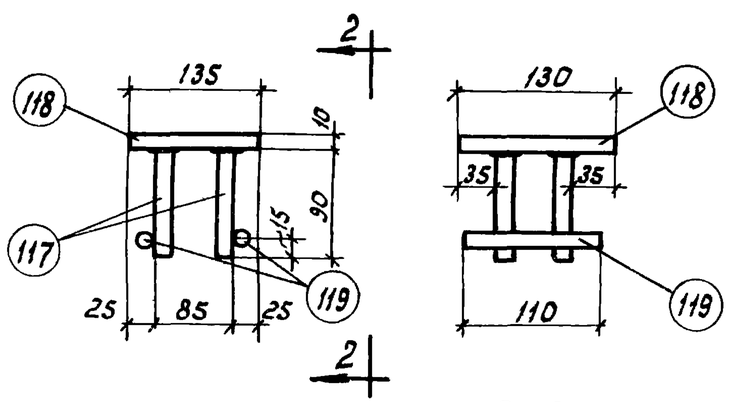

М9

2-2

Спецификация стали на одну закладную деталь

Марка детали	N поз.	Профиль	Длина мм	Кол. шт.	Вес детали кг
М6	117	ф 12А III	90	4	3,1
	118	— 130×10	135	1	
	119	ф 12А III	110	2	
	120	ф 12А III	650	2	
М7	117	ф 12А III	90	4	2,7
	118	— 130×10	135	1	
	119	ф 12А III	110	2	
	121	ф 12А III	500	2	
М8	117	ф 12А III	90	4	2,5
	118	— 130×10	135	1	
	119	ф 12А III	110	2	
	122	ф 12А III	350	2	
М9	117	ф 12А III	90	4	1,9
	118	— 130×10	135	1	
	119	ф 12А III	110	2	

Примечания:

1. При изготовлении М6 ÷ М9 в первую очередь приварить поз. 117 к поз. 118 втавр под слоем флюса.
2. Стержни поз. 119 соединять с поз. 117 при помощи контактной точечной сварки в соответствии с СН 393-69 "Указания по сварке соединений арматуры и закладных деталей железобетонных конструкций."
3. Дуговую сварку производить электродами типа Э50А-ф*

ТК 1973	Закладные детали М6; М7; М8, М9	1.440-1 Выпуск 3
		Лист 28

Шифр 440-1 Выпуск 3

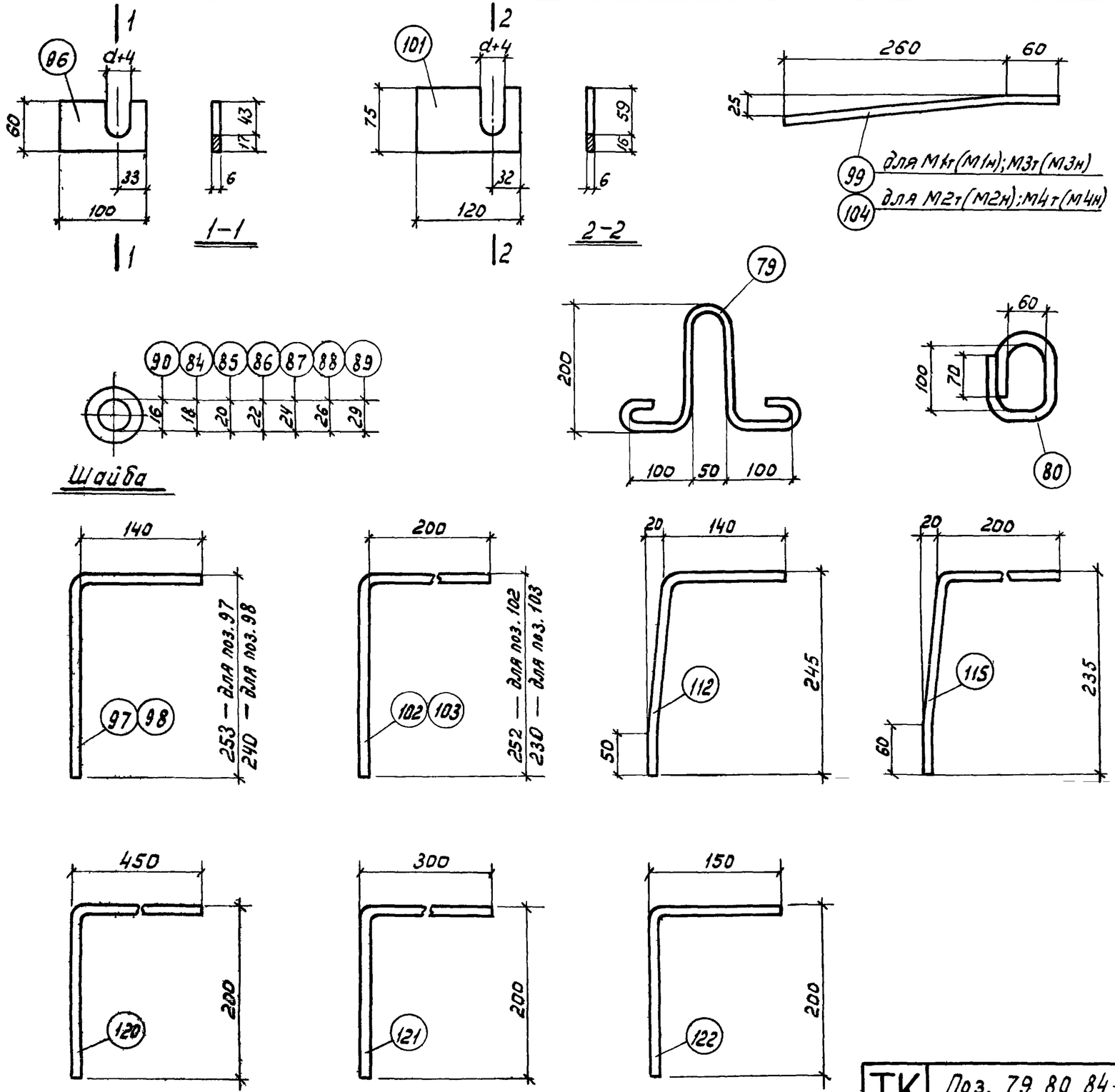

Спецификация стали на лист (на одно арматурное изделие)

№ поз.	Профиль	Длина мм	Вес кг
79	ф 10 А I	740	0,5
80	ф 16 А I	440	0,7
84	-50×8	50	0,15
85	-50×8	50	0,15
86	-50×8	50	0,15
87	-50×8	50	0,15
88	-50×8	50	0,15
89	-50×8	50	0,15
90	-50×8	50	0,15
96	-60×6	100	0,3
97	ф 10 А III	395	0,25
98	ф 10 А III	385	0,24
99	ф 10 А III	320	0,2
101	-75×6	120	0,4
102	ф 12 А III	455	0,4
103	ф 12 А III	435	0,4
104	ф 12 А III	320	0,3
112	ф 10 А III	385	0,24
115	ф 12 А III	435	0,4
120	ф 12 А III	650	0,58
121	ф 12 А III	500	0,44
122	ф 12 А III	350	0,31

Нач. отд.	Солодин		
Гл. инж. пр.	Белов		
Гл. инж. пр.	Клебанов		
Ст. инженер	Бекетова		
Дата выпуска:	1973 г.		

Проверил

Инж. Корабкова

Госстрой СССР ЦНИИПРОМЗДАНИЙ г. Москва

ТК 1973

Поз. 79, 80, 84÷90, 96÷99, 101-104, 112, 115, 120÷122. Заготовительный чертеж. Спецификация.

1.440-1 Выпуск 3

Лист 29

Перечень позиций на одну плиту

Марка плиты	N поз.	Колич. шт.
Напрягаемая арматура и шайбы		
П4-1 / А-IV	1	2
	84	4
П4-1 / А-V (3)	7	2
	90	4
П4-1 / Ат-V (3)	13	2
	90	4
П4-1 / А-V (2)	8	2
	84	4
П4-1 / Ат-V (2)	14	2
	84	4
П4-1 / Ат-VI	19	2
	84	4
	Арматурные изделия	
П4-1 / А-IV	50	60
	54	4
П4-1 / А-V (3)	55	18
	56	3
П4-1 / Ат-V (3)	57	6
	58	3
П4-1 / А-V (2)	59	42
	62	7
П4-1 / Ат-V (2)	63	30
	65	6
П4-1 / Ат-VI	66	56
	68	32
	69	16

Марка плиты	N поз.	Колич. шт.
П4-1 / А-IV	79	4
	80	4
П4-1 / А-V (3)	81	4
П4-1 / Ат-V (3)	82	4
	Закладные детали	
П4-1 / А-V (2)	95	4
П4-1 / Ат-V (2)	96	4
П4-1 / Ат-VI	97	4
	98	4
	99	4
Напрягаемая арматура		
П4-1 / П-7	23	2
	—	—
	Арматурные изделия	
П4-1 / П-7	50	60
	54	4
	55	18
	56	3
	57	6
	58	3
	59	42
	62	7
	63	30
	65	6
	66	56
	68	32
	69	16

Марка плиты	N поз.	Колич. шт.
П4-1 / П-7	79	4
	80	4
	81	4
	82	4
	Закладные детали	
	95	4
	97	4
	99	4
	112	4
	113	4
	114	4
Напрягаемая арматура и шайбы		
П4-2 / А-IV	2	2
	85	4
П4-2 / А-V (3)	8	2
	84	4
П4-2 / Ат-V (3)	14	2
	84	4
П4-2 / А-V (2)	9	2
	85	4
П4-2 / Ат-V (2)	15	2
	85	4
П4-2 / Ат-VI	20	2
	85	4
	Арматурные изделия	
	49	4
	50	60

Марка плиты	N поз.	Колич. шт.
П4-2 / А-IV	54	4
	55	18
	56	3
	57	6
	58	3
	59	42
	62	7
	63	30
	65	6
	66	56
	68	32
	69	16
	79	4
	80	4
	81	4
	Закладные детали	
	95	4
	96	4
	97	4
	98	4
	99	4
Напрягаемая арматура		
П4-2 / П-7	24	2
	—	—
	Арматурные изделия	
	49	4
	50	60

Марка плиты	N поз.	Колич. шт.
П4-2 / П-7	54	4
	55	18
	56	3
	57	6
	58	3
	59	42
	62	7
	63	30
	65	6
	66	56
	68	32
	69	16
	79	4
	80	4
	81	4
	Закладные детали	
	95	4
	97	4
	99	4
	112	4
	113	4
	114	4
Напрягаемая арматура и шайбы		
П4-3 / А-IV	3	2
	86	4
П4-3 / А-V (2)	10	2
	86	4

Марка плиты	N поз.	Колич. шт.
П4-3 / Ат-V (2)	16	2
	86	4
П4-3 / Ат-VI	21	2
	86	4
	Арматурные изделия	
П4-3 / А-IV	49	4
	50	60
	54	4
	55	18
	56	3
	57	6
	58	3
	59	42
	62	7
	63	30
	65	6
	66	56
	68	32
	69	16
	79	4
	80	4
	81	4
	Закладные детали	
	95	4
	96	4
	97	4
	98	4
	99	4

Т.пр. 407-1-6			
Гл. инж. пр.	Белов		
Гл. инж. пр.	Клебанов		
Ст. инженер	Бекетова		
Дата выпуска 1973 г.			

ЦНИИПРОМЗДАНИЙ г. Москва

ТК 1973	Перечень позиций на одну плиту	1.440-1 Выпуск 3
		Лист 30

Перечень позиций на одну плиту

Марка плиты	№ поз.	Колич шт
Напрягаемая арматура		
П4-3 / П-7	23	4
	—	—
	Арматурные изделия	
П4-3 / П-7	49	4
	50	60
	64	4
	55	18
	56	3
	57	6
	58	3
	59	42
	62	7
	63	30
	65	6
	66	56
	68	32
	89	16
	79	4
	80	4
	81	4
	Закладные детали	
	100	4
	102	4
	104	4
	114	4

Марка плиты	№ поз.	Колич. шт
П4-3 / П-7	115	4
	116	4
Напрягаемая арматура и шайбы		
П4-4 / А-IV	4	2
	87	4
П4-4 / А-V (3)	10	2
	86	4
П4-4 / Ат-V (3)	16	2
	86	4
П4-4 / А-V (2)	11	2
	87	4
П4-4 / Ат-V (2)	17	2
	87	4
П4-4 / Ат-VI	22	2
	87	4
П4-4 / А-IV	Арматурные изделия	
	49	4
П4-4 / А-V (3)	50	60
П4-4 / Ат-V (3)	54	4
	55	18
П4-4 / А-V (2)	56	3
П4-4 / Ат-V (2)	57	6
	58	3
П4-4 / Ат-VI	59	42

Марка плиты	№ поз	Колич шт.
П4-4 / А-IV	62	7
	63	30
	65	6
	66	56
П4-4 / А-V (3)	68	32
	69	16
П4-4 / Ат-V (3)	79	4
П4-4 / А-V (2)	80	4
	81	4
П4-4 / Ат-V (2)	Закладные детали	
	95	4
П4-4 / Ат-VI	96	4
	97	4
	98	4
	99	4
Напрягаемая арматура		
П4-4 / П-7	24	4
	—	—
П4-4 / П-7	Арматурные изделия	
	49	4
	50	60
	54	4
	55	18
	56	3

Марка плиты	№ поз	Колич шт
П4-4 / П-7	57	6
	58	3
	59	42
	62	7
	63	30
	65	6
	66	56
	68	32
	69	16
	79	4
	80	4
	81	4
	Закладные детали	
	100	4
	102	4
	104	4
	114	4
	115	4
	116	4
Напрягаемая арматура и шайбы		
П4-5 / А-IV	5	2
	88	4
П4-5 / А-V (3)	11	2
	87	4

Марка плиты	№ поз.	Колич. шт
П4-5 / Ат-V (3)	17	2
	87	4
П4-5 / А-IV	Арматурные изделия	
	51	4
	52	76
	54	4
	55	18
	58	3
	59	42
П4-5 / А-V (3)	60	3
	61	6
П4-5 / Ат-V (3)	62	7
	63	30
	65	6
	66	56
	68	32
	69	16
	79	4
	80	4
	81	4
	Закладные детали	
	100	4
	101	4
	102	4
	103	4
	104	4

Марка плиты	№ поз	Колич шт
Напрягаемая арматура и шайба		
П4-6 / А-IV	6	2
	89	4
П4-6 / А-V (3)	12	2
	89	4
П4-6 / Ат-V (3)	18	2
	89	4
П4-6 / А-IV	Арматурные изделия	
	51	4
	52	76
	54	4
	55	18
	58	3
	59	42
П4-6 / А-V (3)	60	3
	61	6
П4-6 / Ат-V (3)	62	7
	63	30
	65	6
	66	56
	68	32
	69	16
	79	4
	80	4

ТК 1973 | Перечень позиций на одну плиту | 1 440-1 Выпуск 3 | Лист 31

ор
1-1
ск 3
Ст. инженер Бекетова
Дата выпуска: 1973 г
г. Москва

Перечень позиций на одну плиту

Марка плиты	N поз.	Колич. шт.
П4-6 / А-IV	81	4
	Закладные детали	
П4-6 / А-V (3)	100	4
	101	4
П4-6 / Ат-V (3)	102	4
	103	4
	104	4
Напрягаемая арматура и шайбы		
П4-1-1 / А-IV	1	2
	84	4
П4-1-1 / А-V (3)	7	2
	90	4
П4-1-1 / Ат-V (3)	13	2
	90	4
П4-1-1 / А-V (2)	8	2
	84	4
П4-1-4 / Ат-V (2)	14	2
	84	4
П4-1-1 / Ат-VI	19	2
	84	4
	арматурные изделия	
	50	60
	54	4
	55	18

Марка плиты	N поз.	Колич. шт.
	56	3
	57	6
	58	3
	59	42
П4-1-1 / А-IV	62	7
	63	30
П4-1-1 / А-V (3)	65	6
	66	56
П4-1-1 / Ат-V (3)	68	32
	69	16
П4-1-1 / А-V (2)	79	4
	80	4
П4-1-1 / Ат-V (2)	81	4
	82	4
П4-1-1 / Ат-VI	Закладные детали	
	95	4
	96	4
	97	4
	98	4
	99	4
	110	2
	111	8
Напрягаемая арматура		
П4-1-1 / П-1	23	2

Марка плиты	N поз	Колич. шт
	Арматурные изделия	
	50	60
	54	4
	55	18
	56	3
	57	6
	58	3
	59	42
	62	7
	63	30
П4-1-1 / П-1	65	6
	66	56
	68	32
	69	16
	79	4
	80	4
	81	4
	82	4
	Закладные детали	
	95	4
	97	4
	99	4
	110	2
	111	8
	112	4

Марка плиты	N поз.	Колич. шт.
П4-1-1 / П-1	113	4
	114	4
Напрягаемая арматура и шайбы		
П4-2-1 / А-IV	2	2
	85	4
П4-2-1 / А-V (3)	8	2
	84	4
П4-2-1 / Ат-V (3)	14	2
	84	4
П4-2-1 / А-V (2)	9	2
	85	4
П4-2-1 / Ат-V (2)	15	2
	85	4
П4-2-1 / Ат-VI	20	2
	85	4
	арматурные изделия	
П4-2-1 / А-IV	49	4
	50	60
П4-2-1 / А-V (3)	54	4
П4-2-1 / Ат-V (3)	55	18
П4-2-1 / А-V (2)	56	3
П4-2-1 / Ат-V (2)	57	6
П4-2-1 / Ат-VI	58	3
	57	42

Марка плиты	N поз.	Колич. шт
	62	7
	63	30
	65	6
П4-2-1 / А-IV	66	56
	68	32
П4-2-1 / А-V (3)	69	16
	79	4
П4-2-1 / Ат-V (3)	80	4
	81	4
П4-2-1 / А-V (2)	Закладные детали	
	95	4
П4-2-1 / Ат-V (2)	96	4
	97	4
П4-2-1 / А-VI	98	4
	99	4
	110	2
	111	8
Напрягаемая арматура		
П4-2-1 / П-1	24	2
	—	—
	Арматурные изделия	
П4-2-1 / П-1	49	4
	50	60
	54	4

Марка плиты	N поз	Колич. шт
	55	18
	56	3
	57	6
	58	3
	59	42
	62	1
	63	30
	55	6
	66	56
	68	32
П4-2-1 / П-1	69	16
	79	4
	80	4
	81	4
	Закладные детали	
	95	4
	97	4
	99	4
	110	2
	111	8
	112	4
	113	4
	114	4
	—	—
	—	—

Шифр 1440-1 Выпуск 3		
Проверил	Коробкова	
Нач. ОТК 2	Соловьев	
Гл. инж. пр.	Белов	
Гл. инж. пр.	Клебанов	
Ст. инженер	Бекетова	
Дата выпуска 1973 г.		

Росстрой СССР
ЦНИИПРОМЗДАНИЙ
г. Москва

ТК 1973 г

Перечень позиций на одну плиту

1440-1 Выпуск 3

Лист 32

Перечень позиций на одну плиту

Марка плиты	№ поз	Колич шт
Напрягаемая арматура и шайбы		
П4-3-1 / А-IV	3	2
	86	4
П4-3-1 / А-V (2)	10	2
	86	4
П4-3-1 / Ат-V (2)	16	2
	86	4
П4-3-1 / Ат-VI	21	2
	86	4
П4-3-1 / А-IV	Арматурные изделия	
	49	4
	50	60
	54	4
	55	18
П4-3-1 / А-V (2)	56	3
	57	6
П4-3-1 / Ат-V (2)	58	3
	59	42
П4-3-1 / Ат-VI	62	7
	63	30
	65	6
	66	56
	68	32
	69	16
	79	4

Марка плиты	№ поз	Колич шт
П4-3-1 / А-IV	80	4
	81	4
	Закладные детали	
П4-3-1 / А-V (2)	95	4
	96	4
П4-3-1 / Ат-V (2)	97	4
	98	4
П4-3-1 / Ат-VI	99	4
	110	2
	111	8
Напрягаемая арматура		
П4-3-1 / П-7	23	4
	—	—
П4-3-1 / П-7	Арматурные изделия	
	49	4
	50	60
	54	4
	55	18
	56	3
	57	6
	58	3
	59	42
	62	7
	63	30
	65	6

Марка плиты	№ поз.	Колич. шт
П4-3-1 / П-7	66	56
	68	32
	69	16
	79	4
	80	4
	81	4
	Закладные детали	
	100	4
	102	4
	104	4
	110	2
	111	8
	114	4
	115	4
	116	4
Напрягаемая арматура и шайбы		
П4-4-1 / А-IV	4	2
	87	4
П4-4-1 / А-V (3)	10	2
	86	4
П4-4-1 / Ат-V (3)	16	2
	86	4
П4-4-1 / А-V (2)	11	2
	87	4
—	—	—

Марка плиты	№ поз	Колич. шт.
П4-4-1 / Ат-V (2)	17	2
	87	4
П4-4-1 / Ат-VI	22	2
	87	4
П4-4-1 / А-IV	Арматурные изделия	
	49	4
	50	60
	54	4
	55	18
П4-4-1 / А-V (3)	56	3
	57	6
П4-4-1 / Ат-V (3)	58	3
	59	42
П4-4-1 / А-V (2)	62	7
	63	30
П4-4-1 / Ат-V (2)	65	6
	66	56
П4-4-1 / Ат-VI	68	32
	69	16
	79	4
	80	4
	81	4
	Закладные детали	
	95	4
	96	4
	97	4
	98	4
	99	4
	110	2
	111	8

Марка плиты	№ поз.	Колич шт
Напрягаемая арматура		
П4-4-1 / П-7	24	4
	—	—
П4-4-1 / П-7	Арматурные изделия	
	49	4
	50	60
	54	4
	55	18
	56	3
	57	6
	58	3
	59	42
	62	7
	63	30
	65	6
	66	56
	68	32
	69	16
	79	4
	80	4
	81	4
	Закладные детали	
	100	4
	102	4
	104	4

Марка плиты	№ поз	Колич шт.
П4-4-1 / П-7	110	2
	111.	8
	114	4
	115	4
	116	4
Напрягаемая арматура и шайбы		
П4-5-1 / А-IV	5	2
	88	4
П4-5-1 / А-V (3)	11	2
	87	4
П4-5-1 / Ат-V (3)	17	2
	87	4
П4-5-1 / А-IV	Арматурные изделия	
	51	4
	52	76
	54	4
	55	18
П4-5-1 / А-V (3)	58	3
	59	42
П4-5-1 / Ат-V (3)	60	3
	61	6
	62	7
	63	30
	65	6
	66	56

Ст инженер	Бекетова	
Дата выпуска 1973 г		

г Москва

ТК 1973	Перечень позиций на одну плиту	1 440-1 Выпуск 3
		Лист 33

Перечень позиций на одну плиту

Марка плиты	№ поз.	Колич. шт.
П4-5-1 / А-IV	68	32
	69	16
	79	4
	80	4
П4-5-1 / А-V(3)	81	4
	Закладные детали	
П4-5-1 / Ат-V(3)	100	4
	101	4
	102	4
	103	4
	104	4
	110	2
	111	8
Напрягаемая арматура и шайбы		
П4-6-1 / А-IV	6	2
	89	4
П4-6-1 / А-V(3)	12	2
	89	4
П4-6-1 / Ат-V(3)	18	2
	89	4
П4-6-1 / А-IV	Арматурные изделия	
	51	4
П4-6-1 / А-V(3)	52	76
П4-6-1 / Ат-V(3)	54	4
	55	18

Марка плиты	№ поз.	Колич. шт.
П4-6-1 / А-IV	58	3
	59	42
	60	3
	61	6
	62	7
	63	30
	65	6
	66	56
П4-6-1 / А-V(3)	68	32
	69	16
П4-6-1 / Ат-V(3)	79	4
	80	4
	81	4
	Закладные детали	
	100	4
	101	4
	102	4
	103	4
	104	4
	110	2
	111	8
	—	—
	—	—
	—	—
	—	—
	—	—

Марка плиты	N поз.	Колич. шт.
Напрягаемая арматура и шайба		
П4-1-2 / А-IV	1	2
	84	4
П4-1-2 / А-V(3)	7	2
	90	4
П4-1-2 / Ат-V(3)	13	2
	90	4
П4-1-2 / А-V(2)	8	2
	84	4
П4-1-2 / Ат-V(2)	14	2
	84	4
П4-1-2 / Ат-VI	19	2
	84	4
П4-1-2 / А-IV	Арматурные изделия	
	50	60
	54	4
П4-1-2 / А-V(3)	55	18
	56	3
П4-1-2 / Ат-V(3)	57	6
П4-1-2 / А V(2)	58	3
	59	42
П4-1-2 / Ат-V(2)	62	7
П-4-1-2 / Ат-VI	63	30
	65	6
	66	56

Марка плиты	N поз.	Колич. шт.
П4-1-2 / А-IV	68	32
	69	16
	70	32
	71	16
	72	8
П4-1-2 / А-V(3)	79	4
П4-1-2 / Ат-V(3)	80	4
	81	4
П4-1-2 / А-V(2)	82	4
	Закладные детали	
П4-1-2 / Ат-V(2)	95	4
	96	4
П4-1-2 / Ат-VI	97	4
	98	4
	99	4
	110	2
	111	8
	117	16
	118	4
	119	8
	120	4
Напрягаемая арматура		
П4-1-2 / П-7	23	2
	—	—
—	—	—

Марка плиты	N поз.	Колич. шт.
П4-1-2 / П-7	Арматурные изделия	
	50	60
	54	4
	55	18
	56	3
	57	6
	58	3
	59	42
	62	7
	63	30
	65	6
	66	56
	68	32
	69	16
	70	32
	71	16
	72	8
	79	4
	80	4
	81	4
	82	4
	Закладные детали	
	95	4
	97	4
	99	4
	110	2

Марка плиты	№ поз.	Колич. шт.
П4-1-2 / П-7	111	8
	112	4
	113	4
	114	4
	117	16
	118	4
	119	8
	120	4
—		
Напрягаемая арматура и шайбы		
П4-1-3 / А-IV	1	2
	84	4
П4-1-3 / А-V(3)	7	2
	90	4
П4-1-3 / Ат-V(3)	13	2
	90	4
П4-1-3 / А-V(2)	8	2
	84	4
П4-1-3 / Ат V(2)	14	2
	84	4
П4-1-3 / Ат-VI	19	2
	84	4
	—	—
	—	—

Шифр
1.440-1 выпуск 3

Гл. инж. пр.	Карабкова		
Гл. инж. пр.	Кудрявцев		
Ст. инженер	Клебанов		
Ст. инженер	Бекетова		
Нач. отд.	Золотин		
Гл. инж. пр.	Белов		
Нач. отд.			
Дата выпуска	1973		

Госстрой СССР
ЦНИИПромзданий
г. Москва

ТК 1973 Перечень позиций на одну плиту

1.440-1 выпуск 3
Лист 34

Перечень позиций на одну плиту

Марка плиты	N поз.	Колич. шт
	Арматурные изделия	
	50	60
	54	4
	55	18
	56	3
П4-1-3	57	6
А-IV	58	3
П4-1-3	59	42
А-V(3)	62	7
П4-1-3	63	30
Ат-V(3)	65	6
П4-1-3	66	56
А-V(2)	68	32
П4-1-3	69	16
Ат-V(2)	70	32
П4-1-3	73	16
Ат-VI	74	8
	79	4
	80	4
	81	4
	82	4
	Закладные детали	
	95	4
	96	4
	97	4
	98	4

Марка плиты	N поз.	Колич. шт.
П4-1-3	99	4
А-V	110	2
П4-1-3		
А-V(3)	111	8
П4-1-3		
Ат-V(3)	117	32
П4-1-3		
А-V(2)	118	8
П4-1-3		
Ат-V(2)	119	16
П4-1-3		
Ат-VI	121	4
Напрягаемая арматура		
П4-1-3	24	2
П-7	—	—
	Арматурные изделия	
	50	60
	54	4
	55	18
П4-1-3	56	3
П-7	57	6
	58	3
	59	42
	62	7
	63	30
	65	6
	66	56
	68	32
	69	16
	70	32

Марка плиты	N поз.	Колич шт
	73	16
	74	8
	79	4
	80	4
	81	4
	82	4
	Закладные детали	
П4-1-3	95	4
П-7	97	4
	99	4
	110	2
	111	8
	112	4
	113	4
	114	4
	117	32
	118	8
	119	16
	121	4
Напрягаемая арматура и шайба		
П4-1-4	1	2
А-IV	84	4
П4-1-4	7	2
А-V(3)	90	4
—	—	—

Марка плиты	N поз.	Колич. шт.
П4-1-4	13	2
Ат-V(3)	90	4
П4-1-4	8	2
А-V(2)	84	4
П4-1-4	14	2
Ат-V(2)	84	4
П4-1-4	19	2
Ат-VI	84	4
	Арматурные изделия	
	50	60
П4-1-4	54	4
А-IV	55	18
П4-1-4	56	3
А-V(3)	57	6
П4-1-4	58	3
Ат-V(3)	59	42
П4-1-4	62	7
А-V(2)	63	30
П4-1-4	65	6
Ат-V(2)	66	56
П4-1-4	68	32
Ат-VI	69	16
	75	16
	76	16
	77	8
	79	4

Марка плиты	N поз.	Колич. шт
	80	4
П4-1-4	81	4
А-IV	82	4
П4-1-4	Закладные детали	
А-V(3)	95	4
П4-1-4	96	4
Ат-V(3)	97	4
П4-1-4	98	4
А-V(2)	99	4
П4-1-4	110	2
Ат-V(2)	111	8
П4-1-4	117	32
Ат-VI	118	8
	119	16
	122	4
Напрягаемая арматура		
П4-1-4	24	2
П-7		
	Арматурные изделия	
	50	60
	54	4
П4-1-4	55	18
П-7	56	3
	57	6
	58	3
	59	42

Марка плиты	N поз	Колич. шт.
	62	7
	63	3
	65	6
	66	56
	68	32
	69	16
	75	16
	76	16
	77	8
	79	4
	80	4
П4-1-4	81	4
П-7	82	4
	Закладные детали	
	95	4
	97	4
	99	4
	110	2
	111	8
	112	4
	113	4
	114	4
	117	32
	118	8
	119	16
	122	4

Перечень позиций на одну плиту.

Марка плиты	N поз.	Колич. шт.
Напрягаемая арматура и шайбы		
П5-2 / А-IV	26	2
	85	4
П5-2 / А-V (3)	32	2
	84	4
П5-2 / Ат-V (3)	38	2
	84	4
П5-2 / А-V (2)	33	2
	85	4
П5-2 / Ат-V (2)	39	2
	85	4
П5-2 / Ат-VI	44	2
	85	4
	Арматурные изделия	
П5-2 / А-IV	50	52
	53	4
П5-2 / А-V (3)	54	4
	55	18
П5-2 / Ат-V (3)	56	3
	57	6
П5-2 / А-V (2)	58	3
	59	42
П5-2 / Ат-V (2)	63	29
	64	7
П5-2 / Ат-VI	66	52

Марка плиты	N поз.	Колич. шт.
П5-2 / А-IV	67	6
	68	32
П5-2 / А-V (3)	69	16
	79	4
П5-2 / Ат-V (3)	80	4
	81	4
	Закладные детали	
П5-2 / А-V (2)	95	4
	96	4
П5-2 / Ат-V (2)	97	4
	98	4
П5-2 / Ат-VI	99	4
Напрягаемая арматура		
П5-2 / П-7	48	2
	—	—
	Арматурные изделия	
П5-2 / П-7	50	52
	53	4
	54	4
	55	18
	56	3
	57	6
	58	3
	59	42
	63	29

Марка плиты	N поз.	Колич. шт.
П5-2 / П-7	64	7
	66	52
	67	6
	68	32
	69	16
	79	4
	80	4
	81	4
	Закладные детали	
	95	4
	97	4
	99	4
	112	4
	113	4
	114	4
Напрягаемая арматура и шайбы		
П5-3 / А-IV	27	2
	86	4
П5-3 / А-V (2)	34	2
	86	4
П5-3 / Ат-V (2)	40	2
	86	4
П5-3 / Ат-VI	45	2
	86	4
—	—	—

Марка плиты	N поз	Колич. шт.
	Арматурные изделия	
П5-3 / А-IV	50	52
	53	4
	54	4
	55	18
	56	3
	57	6
	58	3
	59	42
	63	29
	64	7
	66	52
	67	6
	68	32
	69	16
	79	4
	80	4
	81	4
	Закладные детали	
	95	4
	96	4
	97	4
	98	4
	99	4
	—	—
	—	—

Марка плиты	N поз.	Колич. шт.
Напрягаемая арматура		
П5-3 / П-7	47	4
	—	—
	Арматурные изделия	
П5-3 / П-7	50	52
	53	4
	54	4
	55	18
	56	3
	57	6
	58	3
	59	42
	63	29
	64	7
	66	52
	67	6
	68	32
	69	16
	79	4
	80	4
	81	4
	Закладные детали	
	100	4
	102	4
	104	4

Марка плиты	N поз.	Колич. шт.
П5-3 / П-7	114	4
	115	4
	116	4
Напрягаемая арматура и шайбы		
П5-4 / А-IV	28	2
	87	4
П5-4 / А-V (3)	34	2
	86	4
П5-4 / Ат-V (3)	40	2
	86	4
П5-4 / А-V (2)	35	2
	87	4
П5-4 / Ат-V (2)	41	2
	87	4
П5-4 / Ат-VII	46	2
	87	4
	Арматурные изделия	
П5-4 / А-IV	50	52
П5-4 / А-V (3)	53	4
	54	4
П5-4 / Ат-V (3)	55	18
П5-4 / А-V (2)	56	3
	57	6
П5-4 / Ат-V (2)	58	3
П5-4 / Ат-VI	59	42

ИФР 440-1 Выпуск 3

Госстрой СССР
ЦНИИПРОМЗДАНИЙ
г. Москва

Нач. ОТиС	Володин		
Гл. инж. пр.	Беляев		
Гл. инж. пр.	Клебанов		
Ст. инж.	Бежтова		
Дата выпуска: 1973 г.			

Гл. арх. Коробкова
Гл. инж. Проверил

ТК 1973

Перечень позиций на одну плиту

1.440-1 Выпуск 3

Лист 36

13041-03 60

Перечень позиций на одну плиту

Марка плиты	N поз.	Колич. шт.
	63	29
П5-4 / А-IV	64	7
	66	52
П5-4 / А-V (3)	67	6
	68	32
П5-4 / Ат-V (3)	69	16
	79	4
П5-4 / А-V (2)	80	4
	81	4
П5-4 / Ат-V (2)	Закладные детали	
	95	4
П5-4 / Ат-VI	96	4
	97	4
	98	4
	99	4
Напрягаемая арматура		
П5-4 / П-7	48	4
	—	—
	Арматурные изделия	
	50	52
	53	4
	54	4
	55	18
	56	3
	57	6

Марка плиты	N поз	Колич. шт
	58	3
	59	42
	63	29
	64	7
	66	52
	67	6
	68	32
	69	16
П5-4 / П-7	79	4
	80	4
	81	4
	Закладные детали	
	100	4
	102	4
	104	4
	114	4
	115	4
	116	4
Напрягаемая арматура и шайбы		
П5-5 / А-IV	29	2
	88	4
П5-5 / А-V (3)	35	2
	87	4
П5-5 / Ат-V (3)	41	2
	87	4

Марка плиты	N поз	Колич. шт
	Арматурные изделия	
	50	68
	53	4
	54	4
	55	18
	58	3
П5-5 / А-IV	59	42
	60	3
П5-5 / А-V (3)	61	6
	63	29
П5-5 / Ат-V (3)	64	7
	66	52
	67	6
	68	32
	69	16
	79	4
	80	4
	81	4
	Закладные детали	
	100	4
	101	4
	102	4
	103	4
	104	4
Напрягаемая арматура и шайбы		

Марка плиты	N поз	Колич. шт
П5-6 / А-IV	30	2
	89	4
П5-6 / А-V (3)	36	2
	89	4
П5-6 / Ат-V (3)	42	2
	89	4
	Арматурные изделия	
	50	68
	53	4
	54	4
	55	18
П5-6 / А-IV	58	3
	59	42
П5-6 / А-V (2)	60	3
	61	6
П5-6 / Ат-V (3)	63	29
	64	7
	66	52
	67	6
	68	32
	69	16
	79	4
	80	4
	81	4
	Закладные детали	
	100	4

Марка плиты	N поз.	Колич. шт.
П5-6 / А-IV	101	4
П5-6 / А-V (3)	102	4
П5-6 / А-V (3)	103	4
	104	4
Напрягаемая арматура и шайбы		
П5-2-1 / А-IV	26	2
	85	4
П5-2-1 / А-V (3)	32	2
	84	4
П5-2-1 / Ат-V (3)	38	2
	84	4
П5-2-1 / А-V (2)	33	2
	85	4
П5-2-1 / Ат-V (2)	39	2
	85	4
П5-2-1 / Ат-VI	44	2
	85	4
	Арматурные изделия	
П5-2-1 / А-IV	50	52
П5-2-1 / А-V (3)	53	4
П5-2-1 / Ат-V (3)	54	4
П5-2-1 / А-V (2)	55	18
П5-2-1 / Ат-V (2)	56	3
П5-2-1 / Ат-VI	57	6
	58	3

Марка плиты	N поз	Колич. шт.
	59	42
	63	29
П5-2-1 / А-IV	64	7
	66	52
П5-2-1 / А-V (3)	67	6
	68	32
П5-2-1 / Ат-V (3)	69	16
	79	4
П5-2-1 / А-V (2)	80	4
	81	4
П5-2-1 / Ат-V (2)	Закладные детали	
	95	4
П5-2-1 / Ат-VI	96	4
	97	4
	98	4
	99	4
	110	2
	111	8
Напрягаемая арматура		
П5-2-1 / П-7	48	2
	—	—
	Арматурные изделия	
П5-2-1 / П-7	50	52
	53	4
	54	4
	55	18

Дата выпуска 1978 г.

Перечень позиций на одну плиту

Марка плиты	№ поз.	Колич. шт.
П5-2-1 / П-7	56	3
	57	6
	58	3
	59	42
	63	29
	64	7
	66	52
	67	6
	68	32
	69	16
	79	4
	80	4
	81	4
	Закладные детали	
	95	4
	97	4
	99	4
	110	2
	111	8
	112	4
	113	4
	114	4
Напрягаемая арматура и шайбы		

Марка плиты	№ поз.	Колич. шт.
П5-3-1 / А-IV	27	2
	86	4
П5-3-1 / А-V (2)	34	2
	86	4
П5-3-1 / Ат-V (2)	40	2
	86	4
П5-3-1 / Ат-VI	45	2
	86	4
П5-3-1 / А-IV	Арматурные изделия	
	50	52
	53	4
	54	4
П5-3-1 / А-V (2)	55	18
	56	3
П5-3-1 / Ат-V (2)	57	6
	58	3
П5-3-1 / Ат-VI	59	42
	63	29
	64	7
	66	52
	67	6
	68	32
	69	16
	79	4

Марка плиты	№ поз.	Колич. шт.
П5-3-1 / А-IV	80	4
	81	4
П5-3-1 / А-V (2)	Закладные детали	
	95	4
	96	4
П5-3-1 / Ат-V (2)	97	4
	98	4
П5-3-1 / Ат-VI	99	4
	110	2
	111	8
Напрягаемая арматура		
П5-3-1 / П-7	47	4
	—	—
П5-3-1 / П-7	Арматурные изделия	
	50	52
	53	4
	54	4
	55	18
	56	3
	57	6
	58	3
	59	42
	63	29

Марка плиты	№ поз.	Колич. шт.
П5-3-1 / П-7	64	7
	66	52
	67	6
	68	32
	69	16
	79	4
	80	4
	81	4
	Закладные детали	
	100	4
	102	4
	104	4
	110	2
	111	8
	114	4
	115	4
	116	4
Напрягаемая арматура и шайбы		
П5-4-1 / А-IV	28	2
	87	4
П5-4-1 / А-V (3)	34	2
	86	4
П5-4-1 / Ат-V (3)	40	2
	86	4

Марка плиты	№ поз.	Колич. шт.
П5-4-1 / А-V (2)	35	2
	87	4
П5-4-1 / Ат-V (2)	41	2
	87	4
П5-4-1 / Ат-VI	46	2
	87	4
П5-4-1 / А-IV	Арматурные изделия	
	50	52
	53	4
	54	4
	55	18
П5-4-1 / А-V (3)	56	3
	57	6
П5-4-1 / Ат-V (3)	58	3
	59	42
П5-4-1 / А-V (2)	63	29
	64	7
П5-4-1 / Ат-V (2)	66	52
	67	6
П5-4-1 / Ат-VI	68	32
	69	16
	79	4
	80	4
	81	4

Марка плиты	№ поз.	Колич. шт.
П5-4-1 / А-IV	Закладные детали	
	95	4
П5-4-1 / А-V (3)	96	4
П5-4-1 / Ат-V (3)	97	4
П5-4-1 / А-V (2)	98	4
	99	4
П5-4-1 / Ат-V (2)	110	2
П5-4-1 / Ат-VI	111	8
	—	—
Напрягаемая арматура		
П5-4-1 / П-7	48	4
	—	—
П5-4-1 / П-7	Арматурные изделия	
	50	52
	53	4
	54	4
	55	18
	56	3
	57	6
	58	3
	59	42
	63	29
	64	7

Госстрой СССР ЦНИИПРОМЗДАНИЙ г. Москва	Нач ОТК-2	Белодин	
	Гл. инж. пр.	Белов	
	Гл. инж. пр.	Клебанов	
	Ст. инженер	Бекетова	
	Проверил		
	Дата выпуска: 1973г		

ТК 1973

Перечень позиций на одну плиту

1.440-1 Выпуск 3

Лист 38

13041-03 62

Перечень позиций на одну плиту

Марка плиты	№ поз	Колич. шт
П5-4-1 / П-7	66	52
	67	6
	68	32
	69	16
	79	4
	80	4
	81	4
	Закладные детали	
	100	4
	102	4
	104	4
	110	2
	111	8
	114	4
	115	4
	116	4
Напрягаемая арматура и шайбы		
П5-5-1 / А-IV	29	2
	88	4
П5-5-1 / А-V(3)	35	2
	87	4

Марка плиты	№ поз.	Колич шт
П5-5-1 / Ат-V(3)	41	2
	87	4
	Арматурные изделия	
П5-5-1 / А-IV	50	68
	53	4
	54	4
	55	18
	58	3
П5-5-1 / А-V(3)	59	42
	60	3
П5-5-1 / Ат-V(3)	61	6
	63	29
	64	7
	66	52
	67	6
	68	32
	69	16
	79	4
	80	4
	81	4
	Закладные детали	
	100	4
	101	4

Марка плиты	№ поз	Колич шт
П5-5-1 / А-IV	102	4
	103	4
П5-5-1 / А-V(3)	104	4
	110	2
П5-5-1 / Ат-V(3)	111	8
	—	—
Напрягаемая арматура и шайбы		
П5-6-1 / А-IV	30	2
	89	4
П5-6-1 / А V(3)	36	2
	89	4
П5-6-1 / Ат-V(3)	42	2
	89	4
	Арматурные изделия	
П5-6-1 / А-IV	50	68
	53	4
П5-6-1 / А-V(3)	54	4
	55	18
П5-6-1 / Ат-V(3)	58	3
	59	42
	60	3
	61	6

Марка плиты	№ поз	Колич шт
П5-6-1 / А-IV	63	29
	64	7
	66	52
	67	6
	68	32
П5-6-1 / А-V(3)	69	16
	79	4
П5-6-1 / Ат-V(3)	80	4
	81	4
	Закладные детали	
	100	4
	101	4
	102	4
	103	4
	104	4
	110	2
	111	8
	—	—
	—	—
	—	—
	—	—
	—	—
	—	—

Дата выпуска: 1973 г

г Москва

Спецификация позиций арматурных изделий на альбом

NN поз	ф или сечение мм	Длина мм	Вес кг
1	14AIV	5650	6,9
2	16AIV	5650	9,0
3	18AIV	5650	11,3
4	20AIV	5650	14,0
5	22AIV	5650	16,9
6	25AIV	5650	21,8
7	12AV	5650	5,0
8	14AV	5650	6,9
9	16AV	5650	9,0
10	18AV	5650	11,3
11	20AV	5650	14,0
12	25AV	5650	21,8
13	12AтV	5650	5,0
14	14AтV	5650	6,9
15	16AтV	5650	9,0
16	18AтV	5650	11,3
17	20AтV	5650	14,0
18	25AтV	5650	21,8
19	14AтVI	5650	6,9
20	16AтVI	5650	9,0
21	18AтVI	5650	11,3
22	20AтVI	5650	14,0
23	12П7	5650	4,0
24	15П7	5650	6,3
25	14AIV	5150	6,3
26	16AIV	5150	8,2
27	18AIV	5150	10,3
28	20AIV	5150	12,7
29	22AIV	5150	15,4
30	25AIV	5150	19,9
31	12AV	5150	4,6
32	14AV	5150	6,3
33	16AV	5150	8,2
34	18AV	5150	10,3
35	20AV	5150	12,7
36	25AV	5150	19,9
37	12AтV	5150	4,6
38	14AтV	5150	6,3
39	16AтV	5150	8,2
40	18AтV	5150	10,3
41	20AтV	5150	12,7
42	25AтV	5150	19,9
43	14AтVI	5150	6,3
44	16AтVI	5150	8,2
45	18AтVI	5150	10,3
46	20AтVI	5150	12,7
47	12П7	5150	3,6
48	15П7	5150	5,8
49	6AIII	5540	1,2
50	5BI	270	0,1
51	8AIII	5540	2,2
52	6AIII	270	0,1
53	5BI	5040	0,8
54	12AIII	1230	1,1
55	4BI	280	0,1
56	10AIII	1410	0,9
57	10AIII	50	0,1
58	4BI	1400	0,2
59	4BI	120	0,1
60	12AIII	1410	1,3
61	12AIII	50	0,1
62	4BI	5540	0,9
63	4BI	1140	0,1
64	4BI	5040	0,5
65	4BI	5440	0,6
66	4BI	580	0,1
67	4BI	4940	0,5
68	5BI	470	0,1
69	5BI	370	0,1
70	10AIII	1240	0,8
71	10AIII	400	0,3
72	10AIII	180	0,1
73	10AIII	250	0,1
74	10AIII	320	0,1
75	12AIII	1240	1,1
76	12AIII	100	0,1
77	12AIII	440	0,4
78	5BI	1140	0,2
79	10AI	740	0,5
80	16AI	440	0,7
81	4BI	90	0,1
82	5BI	5540	0,9
83	5BI	5040	0,8
84	-50×8	50	0,15
85	-50×8	50	0,15
86	-50×8	50	0,15
87	-50×8	50	0,15
88	-50×8	50	0,15
89	-50×8	50	0,15
90	-50×8	50	0,15

Спецификация позиций закладных деталей

NN поз.	ф или сечение мм	Длина мм	Вес кг
95	∟110×70×6,5	75	0,7
96	-60×6	100	0,3
97	10AIII	395	0,3
98	10AIII	385	0,2
99	10AIII	320	0,2
100	∟140×90×8	75	1,1
101	-75×6	120	0,4
102	12AIII	455	0,4
103	12AIII	435	0,4
104	12AIII	320	0,3
110	∟110×70×6,5	100	0,9
111	6AIII	160	0,1
112	10AIII	385	0,2
113	10AIII	350	0,2
114	16AIII	50	0,1
115	12AIII	435	0,4
116	12AIII	410	0,4
117	12AIII	90	0,08
118	-130×10	135	1,4
119	12AIII	110	0,1
120	12AIII	650	0,6
121	12AIII	500	0,4
122	12AIII	350	0,3

Шифр 1.440-1 Выпуск 3

Гл. инж. пр-та Бедов
Гл. инж. пр-та Клебанов
Гл. инженер Кравская
Дата выпуска 1977 г.

Подпись | Кулабкова | Карев

ЦНИИПромзданий г. Москва

ТК 1977	Спецификация позиций арматурных изделий на альбом Спецификация позиций закладных деталей.	1.440-1 выпуск 3	
		Лист	40

Выборка стали на одну плиту, кг

Марка плиты	Арматурные изделия																							Закладные детали											Всего
	Сталь ГОСТ 5781-61*																							ГОСТ 380-71* прокат В ст 3					Сталь ГОСТ 5781-61* класса А-III						
	Класса А-IV								Класса А-III						Класса А-I			ГОСТ 6727-53* холоднотянутая проволока класса В-I			ГОСТ 380-71* прокат В ст 3														
	Ф, мм							Итого	Ф, мм					Итого	Ф, мм		Итого	Ф, мм		Итого	Профиль		Итого	Итого	Профиль				Итого	Ф, мм				Итого	Итого	
	25	22	20	18	16	14			12	10	8	6			16	10		5	4		δ=8				L140×90×8	L110×70×65	δ=10	δ=6		12	10	6				
П4-1 / А-IV	—	—	—	—	—	13,7		13,7	4,4	2,8	—	—		7,2	2,8	1,8	4,6	9,1	15,7	24,8	0,6		0,6	50,9	—	2,6	—	1,1	3,7	—	2,7	—		2,7	6,4	57,3
П4-2 / А-IV	—	—	—	—	17,8	—		17,8	4,4	2,8	—	4,9		12,1	2,8	1,8	4,6	5,7	15,7	21,4	0,6		0,6	56,5	—	2,6	—	1,1	3,7	—	2,7	—		2,7	6,4	62,9
П4-3 / А-IV	—	—	—	22,6	—	—		22,6	4,4	2,8	—	4,9		12,1	2,8	1,8	4,6	5,7	15,7	21,4	0,6		0,6	61,3	—	2,6	—	1,1	3,7	—	2,7	—		2,7	6,4	67,7
П4-4 / А-IV	—	—	27,9	—	—	—		27,9	4,4	2,8	8,8	4,5		20,5	2,8	1,8	4,6	3,1	15,7	18,8	0,6		0,6	72,4	—	2,6	—	1,1	3,7	—	2,7	—		2,7	6,4	78,8
П4-5 / А-IV	—	33,8	—	—	—	—		33,8	8,2	—	8,8	4,6		21,6	2,8	1,8	4,6	3,2	15,7	18,9	0,6		0,6	79,5	4,2	—	—	1,7	5,9	4,3	—	—		4,3	10,2	89,7
П4-6 / А-IV	43,5	—	—	—	—	—		43,5	8,2	—	8,8	4,6		21,6	2,8	1,8	4,6	3,2	15,7	18,9	0,6		0,6	89,2	4,2	—	—	1,7	5,9	4,3	—	—		4,3	10,2	99,4
П4-1-1 / А-IV	—	—	—	—	—	13,7		13,7	4,4	2,8	—	—		7,2	2,8	1,8	4,6	9,1	15,7	24,8	0,6		0,6	50,9	—	4,4	—	1,1	5,5	—	2,7	0,3		3,0	8,5	59,4
П4-2-1 / А-IV	—	—	—	—	17,8			17,8	4,4	2,8	—	4,9		12,1	2,8	1,8	4,6	5,7	15,7	21,4	0,6		0,6	56,5	—	4,4	—	1,1	5,5	—	2,7	0,3		3,0	8,5	65,0
П4-3-1 / А-IV	—	—	—	22,6	—	—		22,6	4,4	2,8	—	4,9		12,1	2,8	1,8	4,6	5,7	15,7	21,4	0,6		0,6	61,3	—	4,4	—	1,1	5,5	—	2,7	0,3		3,0	8,5	69,8
П4-4-1 / А-IV	—	—	27,9	—	—	—		27,9	4,4	2,8	8,8	4,5		20,5	2,8	1,8	4,6	3,1	15,7	18,8	0,6		0,6	72,4	—	4,4	—	1,1	5,5	—	2,7	0,3		3,0	8,5	80,9
П4-5-1 / А-IV	—	33,8	—	—	—	—		33,8	8,2	—	8,8	4,6		21,6	2,8	1,8	4,6	3,2	15,7	18,9	0,6		0,6	79,3	4,2	1,8	—	1,7	7,7	4,3	—	0,3		4,6	12,3	91,8
П4-6-1 / А-IV	43,5	—	—	—	—	—		43,5	8,2	—	8,8	4,6		21,6	2,8	1,8	4,6	3,2	15,7	18,9	0,6		0,6	89,2	4,2	1,8	—	1,7	7,7	4,3	—	0,3		4,6	12,3	101,5
П4-1-2 / А-IV	—	—	—	—	—	13,7		13,7	4,4	32,0	—	—		36,4	2,8	1,8	4,6	9,1	15,7	24,8	0,6		0,6	80,1	—	4,4	5,5	1,1	11,0	4,3	2,7	0,3		7,3	18,3	98,4
П4-1-3 / А-IV	—	—	—	—	—	13,7		13,7	4,4	31,4	—	—		35,8	2,8	1,8	4,6	9,1	15,7	24,8	0,6		0,6	79,5	—	4,4	11,0	1,1	16,5	5,8	2,7	0,3		8,8	25,3	104,8
П4-1-4 / А-IV	—	—	—	—	—	13,7		13,7	26,6	2,8	—	—		29,4	2,8	1,8	4,6	9,1	15,7	24,8	0,6		0,6	73,1	—	4,4	11,0	1,1	16,5	5,3	2,7	0,3		8,3	24,8	97,9
П5-2 / А-IV	—	—	—	—	16,3	—		16,3	4,4	2,8	—	—		7,2	2,8	1,8	4,6	8,5	13,9	22,4	0,6		0,6	51,1	—	2,6	—	1,1	3,7	—	2,7	—		2,7	6,4	57,5
П5-3 / А-IV	—	—	—	20,6	—	—		20,6	4,4	2,8	—	—		7,2	2,8	1,8	4,6	8,5	13,9	22,4	0,6		0,6	55,4	—	2,6	—	1,1	3,7	—	2,7	—		2,7	6,4	61,8
П5-4 / А-IV	—	—	25,4	—	—	—		25,4	4,4	2,8	—	—		7,2	2,8	1,8	4,6	8,5	13,9	22,4	0,6		0,6	60,2	—	2,6	—	1,1	3,7	—	2,7	—		2,7	6,4	66,6
П5-5 / А-IV	—	30,8	—	—	—	—		30,8	8,2	—	—	—		7,2	2,8	1,8	4,6	9,2	13,9	23,1	0,6		0,6	67,3	4,2	—	—	1,7	5,9	4,3	—	—		4,3	10,2	77,5
П5-6 / А-IV	39,7	—	—	—	—	—		39,7	8,2	—	—	—		8,2	2,8	1,8	4,6	9,2	13,9	23,1	0,6		0,6	76,2	4,2	—	—	1,7	5,9	4,3	—	—		4,3	10,2	86,4
П5-2-1 / А-IV	—	—	—	—	16,3	—		16,3	4,4	2,8	—	—		7,2	2,8	1,8	4,6	8,5	13,9	22,4	0,6		0,6	51,1	—	4,4	—	1,1	5,5	—	2,7	0,3		3,0	8,5	59,6
П5-3-1 / А-IV	—	—	—	20,6	—	—		20,6	4,4	2,8	—	—		7,2	2,8	1,8	4,6	8,5	13,9	22,4	0,6		0,6	55,4	—	4,4	—	1,1	5,5	—	2,7	0,3		3,0	8,5	63,9
П5-4-1 / А-IV	—	—	25,4	—	—	—		25,4	4,4	2,8	—	—		7,2	2,8	1,8	4,6	8,5	13,9	22,4	0,6		0,6	60,2	—	4,4	—	1,1	5,5	—	2,7	0,3		3,0	8,5	68,7
П5-5-1 / А-IV	—	30,8	—	—	—	—		30,8	8,2	—	—	—		8,2	2,8	1,8	4,6	9,2	13,9	23,1	0,6		0,6	67,3	4,2	1,8	—	1,7	7,7	4,3	—	0,3		4,6	12,3	79,6
П5-6-1 / А-IV	39,7	—	—	—	—	—		39,7	8,2	—	—	—		8,2	2,8	1,8	4,6	9,2	13,9	23,1	0,6		0,6	78,2	4,2	1,8	—	1,7	7,7	4,3	—	0,3		4,6	12,3	88,5

Выборка стали на одну плиту, кг

Марка плиты	Арматурные изделия: Сталь ЧМТУ 1-177-67, Класса А-V, ф, мм: 25	20	18	16	14	12	Итого	Сталь ГОСТ 5781-61*, Класса А-III, ф, мм: 12	10	8	6	Итого	Класса А-I, ф, мм: 16	10	Итого	ГОСТ 6727-53* холоднотянутая проволока класса В-I, ф, мм: 5	4	Итого	ГОСТ 380-71* прокат Вст.3, Профиль: δ=8	Итого	Итого	Закладные детали: ГОСТ 380-71* прокат Вст. 3, Профиль: L140×90×8	L110×70×65	δ=10	δ=6	Итого	Сталь ГОСТ 5781-61*, Класса А-III, ф, мм: 12	10	6	Итого	Итого	Всего
П4-1 / А-V (3)	—	—	—	—	—	10,0	10,0	4,4	2,8	—	—	7,2	2,8	1,8	4,6	9,1	15,7	24,8	0,6	0,6	47,2	—	2,6	—	1,1	3,7	—	2,7	—	2,7	6,4	53,6
П4-2 / А-V (3)	—	—	—	—	13,7	—	13,7	4,4	2,8	—	4,9	12,1	2,8	1,8	4,6	5,7	15,7	21,4	0,6	0,6	52,4	—	2,6	—	1,1	3,7	—	2,7	—	2,7	6,4	58,8
П4-4 / А-V (3)	—	—	22,6	—	—	—	22,6	4,4	2,8	8,8	5,6	20,5	2,8	1,8	4,6	3,1	15,7	18,8	0,6	0,6	67,1	—	2,6	—	1,1	3,7	—	2,7	—	2,7	6,4	73,5
П4-5 / А-V (3)	—	27,9	—	—	—	—	27,9	8,2	—	8,8	4,6	21,6	2,8	1,8	4,6	3,2	15,7	18,9	0,6	0,6	73,6	4,2	—	—	1,7	3,9	4,3	—	—	4,3	10,2	83,8
П4-6 / А-V (3)	43,5	—	—	—	—	—	43,5	8,2	—	8,8	4,6	21,6	2,8	1,8	4,6	3,2	15,7	18,9	0,6	0,6	89,2	4,2	—		1,7	5,9	4,3	—	—	4,3	10,2	99,4
П4-1-1 / А-V (3)	—	—	—	—	—	10,0	10,0	4,4	2,8	—	—	7,2	2,8	1,8	4,6	9,1	15,7	24,8	0,6	0,6	47,2	—	4,4		1,1	5,5	—	2,7	0,3	3,0	8,5	55,7
П4-2-1 / А-V (3)	—	—	—	—	13,7	—	13,7	4,4	2,8	—	4,9	12,1	2,8	1,8	4,6	5,7	15,7	21,4	0,6	0,6	52,4	—	4,4		1,1	5,5	—	2,7	0,3	3,0	8,5	60,9
П4-4-1 / А-V (3)	—	—	22,6	—	—	—	22,6	4,4	2,8	8,8	5,6	20,5	2,8	1,8	4,6	3,1	15,7	18,8	0,6	0,6	67,1	—	4,4	—	1,1	5,5	—	2,7	0,3	3,0	8,5	75,6
П4-5-1 / А-V (3)	—	27,9	—	—	—	—	27,9	8,2	—	8,8	4,6	21,6	2,8	1,8	4,6	3,2	15,7	18,9	0,6	0,6	73,6	4,2	1,8		1,7	7,7	4,3	—	0,3	4,6	12,3	85,9
П4-6-1 / А-V (3)	43,5	—	—	—	—	—	43,5	8,2	—	8,8	4,6	21,6	2,8	1,8	4,6	3,2	15,7	18,9	0,6	0,6	89,2	4,2	1,8		1,7	7,7	4,3	—	0,3	4,6	12,3	101,5
П4-1-2 / А-V (3)	—	—	—	—	—	10,0	10,0	4,4	32,0	—	—	36,4	2,8	1,8	4,6	9,1	15,7	24,8	0,6	0,6	76,4	—	4,4	5,5	1,1	11,0	4,3	2,7	0,3	7,3	18,3	94,7
П4-1-3 / А-V (3)	—	—	—	—	—	10,0	10,0	4,4	31,4	—	—	35,8	2,8	1,8	4,6	9,1	15,7	24,8	0,6	0,6	75,8	—	4,4	11,0	1,1	16,5	5,8	2,7	0,3	8,8	25,3	101,1
П4-1-4 / А-V (3)	—	—	—	—	—	10,0	10,0	26,6	2,8	—	—	29,4	2,8	1,8	4,6	9,1	15,7	24,8	0,6	0,6	69,4	—	4,4	11,0	1,1	16,5	5,3	2,7	0,3	8,3	24,8	94,2
П5-2 / А-V (3)	—	—	—	—	12,4	—	12,4	4,4	2,8	—	—	7,2	2,8	1,8	4,6	8,5	13,9	22,4	0,6	0,6	47,2	—	2,6		1,1	3,7	—	2,7	—	2,7	6,4	53,6
П5-4 / А-V (3)	—	—	20,6	—	—	—	20,6	4,4	2,8	—	—	7,2	2,8	1,8	4,6	8,5	13,9	22,4	0,6	0,6	55,4	—	2,6	—	1,1	3,7	—	2,7	—	2,7	6,4	61,8
П5-5 / А-V (3)	—	25,4	—	—	—	—	25,4	8,2	—	—	—	8,2	2,8	1,8	4,6	9,2	13,9	23,1	0,6	0,6	61,9	4,2	—	—	1,7	5,9	4,3	—	—	4,3	10,2	72,1
П5-6 / А-V (3)	39,7	—	—	—	—	—	39,7	8,2	—	—	—	8,2	2,8	1,8	4,6	9,2	13,9	23,1	0,6	0,6	76,2	4,2	—	—	1,7	5,9	4,3	—	—	4,3	10,2	86,4
П5-2-1 / А-V (3)	—	—	—	—	12,4	—	12,4	4,4	2,8	—	—	7,2	2,8	1,8	4,6	8,5	13,9	22,4	0,6	0,6	47,2	—	4,4	—	1,1	5,5	—	2,7	0,3	3,0	8,5	55,7
П5-4-1 / А-V (3)	—	—	20,6	—	—	—	20,6	4,4	2,8	—	—	7,2	2,8	1,8	4,6	8,5	13,9	22,4	0,6	0,6	55,4	—	4,4	—	1,1	5,5	—	2,7	0,3	3,0	8,5	63,9
П5-5-1 / А-V (3)	—	25,4	—	—	—	—	25,4	8,2	—	—	—	8,2	2,8	1,8	4,6	9,2	13,9	23,1	0,6	0,6	61,9	4,2	1,8	—	1,7	7,7	4,3	—	0,3	4,6	12,3	74,2
П5-6-1 / А-V (3)	39,7	—	—	—	—	—	39,7	8,2	—	—	—	8,2	2,8	1,8	4,6	9,2	13,9	23,1	0,6	0,6	76,2	4,2	1,8	—	1,7	7,7	4,3	—	0,3	4,6	12,3	88,5

Шифр 1.440-1 Выпуск 3

Коробкова, Павлова — Инженер; Володин, Белов, Клебанов, Бекетова — Гл. инж. пр-та; Гл. инж. пр-та; Ст. инженер; Нач. отд. 2

Дата выпуска: 1973 г.

Госстрой СССР ЦНИИПРОМЗДАНИЙ г. Москва

Выборка стали на одну плиту, кг

Марка плиты	Арматурные изделия																								Закладные детали											Всего
	Сталь ГОСТ 10884-64* Класса Ат-V								Сталь ГОСТ 5781-61* Класса А-III						Класса А I			ГОСТ 6727-53* холоднотянутая проволока класса В-I			ГОСТ 380-71* прокат Вст3			Итого	ГОСТ 380-71* прокат Вст3					Сталь ГОСТ 5781-61* класса А III					Итого	
	Ф, мм								Ф, мм						Ф, мм			Ф, мм			Профиль				Профиль					Ф, мм						
	25	20	18	16	14	12		Итого	12	10	8	6		Итого	16	10	Итого	5	4	Итого	б=8		Итого		L140×90×8	L110×70×6,5	б=10	б=6	Итого	12	10	6		Итого		
П4-1 / Ат-V (3)	—	—	—	—	—	10,0		10,0	4,4	2,8	—	—		7,2	2,8	1,8	4,6	9,1	15,7	24,8	0,6		0,6	47,2	—	2,6	—	1,1	3,7	—	2,7	—		2,7	6,4	53,6
П4-2 / Ат-V (3)	—	—	—	—	13,7	—		13,7	4,4	2,8	—	4,9		12,1	2,8	1,8	4,6	5,7	15,7	21,4	0,6		0,6	52,4	—	2,6	—	1,1	3,7	—	2,7	—		2,7	6,4	58,8
П4-4 / Ат-V (3)	—	—	22,6					22,6	4,4	2,8	8,8	4,5		20,5	2,8	1,8	4,6	3,1	15,7	18,8	0,6		0,6	67,1	—	2,6	—	1,1	3,7	—	2,7	—		2,7	6,4	73,5
П4-5 / Ат-V (3)	—	27,9	—	—	—	—	—	27,9	8,2	—	8,8	4,6		21,6	2,8	1,8	4,6	3,2	15,7	18,9	0,6		0,6	73,6	4,2	—	—	1,7	5,9	4,3	—	—	—	4,3	10,2	83,8
П4-6 / Ат-V (3)	43,5	—	—	—	—	—	—	43,5	8,2	—	8,8	4,6		21,6	2,8	1,8	4,6	3,2	15,7	18,9	0,6		0,6	89,2	4,2	—	—	1,7	5,9	4,3	—	—	—	4,3	10,2	99,4
П4-1-1 / Ат-V (3)	—	—	—	—	—	10,0		10,0	4,4	2,8	—	—		7,2	2,8	1,8	4,6	9,1	15,7	24,8	0,6		0,6	47,2	—	4,4	—	1,1	5,5	—	2,7	0,3		3,0	8,5	55,7
П4-2-1 / Ат-V (3)	—	—	—	—	13,7	—		13,7	4,4	2,8	—	4,9		12,1	2,8	1,8	4,6	5,7	15,7	21,4	0,6		0,6	52,4	—	4,4	—	1,1	5,5	—	2,7	0,3		3,0	8,5	60,9
П4-4-1 / Ат-V (3)	—	—	22,6	—	—	—		22,6	4,4	2,8	8,8	4,5		20,5	2,8	1,8	4,6	3,1	15,7	18,8	0,6		0,6	67,1	—	4,4	—	1,1	5,5	—	2,7	0,3		3,0	8,5	75,6
П4-5-1 / Ат-V (3)	—	27,9	—	—	—	—		27,9	8,2	—	8,8	4,6		21,6	2,8	1,8	4,6	3,2	15,7	18,9	0,6		0,6	73,6	4,2	1,8	—	1,1	7,7	4,3	—	0,3		4,6	12,3	85,9
П4-6-1 / Ат-V (3)	43,5	—	—	—	—	—		43,5	8,2	—	8,8	4,6		21,6	2,8	1,8	4,6	3,2	15,7	18,9	0,6		0,6	89,2	4,2	1,8	—	1,7	7,7	4,3	—	0,3		4,6	12,3	101,6
П4-1-2 / Ат-V (3)	—	—	—	—	—	10,0	—	10,0	4,4	32,0	—	—		36,4	2,8	1,8	4,6	9,1	15,7	24,8	0,6		0,6	76,4	—	4,4	5,5	1,1	11,0	4,3	2,7	0,3		7,3	18,3	94,7
П4-1-3 / Ат-V (3)	—	—	—	—	—	10,0		10,0	4,4	31,4	—	—		35,8	2,8	1,8	4,6	9,1	15,7	24,8	0,6		0,6	75,8	—	4,4	11,0	1,1	16,5	5,8	2,7	0,3		8,8	25,3	101,1
П4-1-4 / Ат-V (3)	—	—	—	—	—	10,0		10,0	26,6	2,8	—	—		29,4	2,8	1,8	4,6	9,1	15,7	24,8	0,6		0,6	69,4	—	4,4	11,0	1,1	16,5	5,3	2,7	0,3		8,3	24,8	94,2
П5-2 / Ат-V (3)	—	—	—	—	12,4	—		12,4	4,4	2,8	—	—		7,2	2,8	1,8	4,6	8,5	13,9	22,4	0,6		0,6	47,2	—	2,6	—	1,1	3,7	—	2,7	—		2,7	6,4	53,6
П5-4 / Ат-V (3)	—	—	20,6	—	—	—		20,6	4,4	2,8	—	—		7,2	2,8	1,8	4,6	8,5	13,9	22,4	0,6		0,6	55,4	—	2,6	—	1,1	3,7	—	2,7	—		2,7	6,4	61,8
П5-5 / Ат-V (3)	—	25,4	—	—	—	—		25,4	8,2	—	—	—		8,2	2,8	1,8	4,6	9,2	13,9	23,1	0,6		0,6	61,9	4,2	—	—	1,7	5,9	4,3	—	—		4,3	10,2	72,1
П5-6 / Ат-V (3)	39,7	—	—	—	—	—		39,7	8,2	—	—	—		8,2	2,8	1,8	4,6	9,2	13,9	23,1	0,6		0,6	76,2	4,2		—	1,7	5,9	4,3	—	—		4,3	10,2	86,4
П5-2-1 / Ат-V (3)	—	—	—	—	12,4	—		12,4	4,4	2,8	—	—		7,2	2,8	1,8	4,6	8,5	13,9	22,4	0,6		0,6	47,2	—	4,4	—	1,1	5,5	—	2,7	0,3		3,0	8,5	55,7
П5-4-1 / Ат-V (3)	—	—	20,6					20,6	4,4	2,8	—	—		7,2	2,8	1,8	4,6	8,5	13,9	22,4	0,6		0,6	55,4	—	4,4	—	1,1	5,5	—	2,7	0,3		3,0	8,5	63,9
П5-5-1 / Ат-V (3)	—	25,4	—	—	—	—		25,4	8,2	—	—	—		8,2	2,8	1,8	4,6	9,2	13,9	23,1	0,6		0,6	61,9	4,2	1,8	—	1,7	7,7	4,3	—	0,3		4,6	12,3	74,2
П5-6-1 / Ат-V (3)	39,7	—	—	—	—	—		39,7	8,2	—	—	—		8,2	2,8	1,8	4,6	9,2	13,9	23,1	0,6		0,6	76,2	4,2	1,8		1,7	7,7	4,3	—	0,3		4,6	12,3	88,5

Шифр 1.440-1 Выпуск 3

Выборка стали на одну плиту, кг

Марка плиты	Арматурные изделия: Сталь ЧМТУ 1-177-67, Класса А-V, Ф, мм: 20	18	16	14		Итого	Сталь ГОСТ 5781-61*, Класс А-III, Ф, мм: 12	10	8	6		Итого	Класс А-I, Ф, мм: 16	10		Итого	ГОСТ 6727-53* холоднотянутая проволока класса В-I, Ф, мм: 5	4		Итого	ГОСТ 380-71* прокат Вст.3, Профиль: δ=8		Итого	Итого	Закладные детали: ГОСТ 380-71* прокат Вст.3, Профиль: ∠110×70×65	δ=10	δ=6		Итого	Сталь ГОСТ 5781-61* класса А-III, Ф, мм: 12	10	6		Итого	Итого	Всего
П4-1 / А-V (2)	—	—	—	13,7		13,7	4,4	2,8	—	—		7,2	2,8	1,8		4,6	9,1	15,7		24,8	0,6		0,6	50,9	2,6	—	1,1		3,7	—	2,7	—		2,7	6,4	57,3
П4-2 / А-V (2)	—	—	17,8	—		17,8	4,4	2,8	—	4,9		12,1	2,8	1,8		4,6	5,7	15,7		21,4	0,6		0,6	56,5	2,6	—	1,1		3,7	—	2,7	—		2,7	6,4	62,9
П4-3 / А-V (2)	—	22,6	—	—		22,6	4,4	2,8	—	4,9		12,1	2,8	1,8		4,6	5,7	15,7		21,4	0,6		0,6	61,3	2,6	—	1,1		3,7	—	2,7	—		2,7	6,4	67,7
П4-4 / А-V (2)	27,9	—	—	—		27,9	4,4	2,8	8,8	4,5		20,5	2,8	1,8		4,6	3,1	15,7		18,8	0,6		0,6	72,4	2,6	—	1,1		3,7	—	2,7	—		2,7	6,4	78,8
П4-1-1 / А-V (2)	—	—	—	13,7		13,7	4,4	2,8	—	—		7,2	2,8	1,8		4,6	9,1	15,7		24,8	0,6		0,6	50,9	4,4	—	1,1		5,5	—	2,7	0,3		3,0	8,5	59,4
П4-2-1 / А-V (2)	—	—	17,8	—		17,8	4,4	2,8	—	4,9		12,1	2,8	1,8		4,6	5,7	15,7		21,4	0,6		0,6	56,5	4,4	—	1,1		5,5	—	2,7	0,3		3,0	8,5	65,0
П4-3-1 / А-V (2)	—	22,6	—	—		22,6	4,4	2,8	—	4,9		12,1	2,8	1,8		4,6	5,7	15,7		21,4	0,6		0,6	61,3	4,4	—	1,1		5,5	—	2,7	0,3		3,0	8,5	69,8
П4-4-1 / А-V (2)	27,9	—	—	—		27,9	4,4	2,8	8,8	4,5		20,5	2,8	1,8		4,6	3,1	15,7		18,8	0,6		0,6	72,4	4,4	—	1,1		5,5	—	2,7	0,3		3,0	8,5	80,9
П4-1-2 / А-V (2)	—	—	—	13,7		13,7	4,4	32,0	—	—		36,4	2,8	1,8		4,6	9,1	15,7		24,8	0,6		0,6	80,1	4,4	5,5	1,1		11,0	4,4	2,7	0,3		7,4	18,4	98,5
П4-2-3 / А-V (2)	—	—	—	13,7		13,7	4,4	31,4	—	—		35,8	2,8	1,8		4,6	9,1	15,7		24,8	0,6		0,6	79,5	4,4	11,0	1,1		16,5	5,8	2,7	0,3		8,8	25,3	104,8
П4-2-4 / А-V (2)	—	—	—	13,7		13,7	26,6	2,8	—	—		29,4	2,8	1,8		4,6	9,1	15,7		24,8	0,6		0,6	73,1	4,4	11,0	1,1		16,5	5,3	2,7	0,3		8,3	24,8	97,9
П5-2 / А-V (2)	—	—	16,3	—		16,3	4,4	2,8	—	—		7,2	2,8	1,8		4,6	8,5	13,9		22,4	0,6		0,6	51,1	2,6	—	1,1		3,7	—	2,7	—		2,7	6,4	57,5
П5-3 / А-V (2)	—	20,6	—	—		20,6	4,4	2,8	—	—		7,2	2,8	1,8		4,6	8,5	13,9		22,4	0,6		0,6	55,4	2,6	—	1,1		3,7	—	2,7	—		2,7	6,4	61,8
П5-4 / А-V (2)	25,4	—	—	—		25,4	4,4	2,8	—	—		7,2	2,8	1,8		4,6	8,5	13,9		22,4	0,6		0,6	60,2	2,6	—	1,1		3,7	—	2,7	—		2,7	6,4	66,6
П5-2-1 / А-V (2)	—	—	16,3	—		16,3	4,4	2,8	—	—		7,2	2,8	1,8		4,6	8,5	13,9		22,4	0,6		0,6	51,1	4,4	—	1,1		5,5	—	2,7	0,3		3,0	8,5	59,6
П5-3-1 / А-V (2)	—	20,6	—	—		20,6	4,4	2,8	—	—		7,2	2,8	1,8		4,6	8,5	13,9		22,4	0,6		0,6	55,4	4,4	—	1,1		5,5	—	2,7	0,3		3,0	8,5	63,9
П5-4-1 / А-V (2)	25,4	—	—	—		25,4	4,4	2,8	—	—		7,2	2,8	1,8		4,6	8,5	13,9		22,4	0,6		0,6	60,2	4,4	—	1,1		5,5	—	2,7	0,3		3,0	8,5	68,7

Кузнецова — Кравцова; Гарин; Ю. инж. — Проверил; Володин — Белов, Клевцанов, Бекетова; Гл. инж. пр-та; Гл. инж. пр-та; Ст. инженер; Нач. отд.; Дата выпуска 1973 г.

Госстрой СССР ЦНИИПРОМЗДАНИЙ г. Москва

ТК 1973 — Выборка стали на одну плиту — 1.440-1 Выпуск 3 — Лист 44

Выборка стали на одну плиту, кг

Марка плиты	Арматурные изделия																							Закладные детали												Всего
	Сталь ГОСТ 10884-64* Класса A_T-V						Сталь ГОСТ 5781-61* Класс A-III						Класс A-I				ГОСТ 6727-53* холоднотянутая проволока класса B-I				ГОСТ 380-71* прокат Вст 3			Итого	ГОСТ 380-71* прокат Вст 3					Сталь ГОСТ 5781-61* класса A-III					Итого	
	Ф, мм					Итого	Ф, мм					Итого	Ф, мм			Итого	Ф, мм			Итого	Профиль				Профиль				Итого	Ф, мм				Итого		
	20	18	16	14			12	10	8	6			16	10			5	4			δ=8				L110×70×8	δ=10	δ=6			12	10	6				
П4-1 / A_T-V (2)	—	—	—	13,7		13,7	4,4	2,8	—	—		7,2	2,8	1,8		4,6	9,1	15,7		24,8	0,6		0,6	50,9	2,6	—	1,1		3,7	—	2,7	—		2,7	6,4	57,3
П4-2 / A_T-V (2)	—	—	17,8	—		17,8	4,4	2,8	—	4,9		12,1	2,8	1,8		4,6	5,7	15,7		21,4	0,6		0,6	56,5	2,6	—	1,1		3,7	—	2,7	—		2,7	6,4	62,9
П4-3 / A_T-V (2)	—	22,6	—	—		22,6	4,4	2,8	—	4,9		12,1	2,8	1,8		4,6	5,7	15,7		21,4	0,6		0,6	61,3	2,6	—	1,1		3,7	—	2,7	—		2,7	6,4	67,7
П4-4 / A_T-V (2)	27,9	—	—	—		27,9	4,4	2,8	8,8	4,5		20,5	2,8	1,8		4,6	3,1	15,7		18,8	0,6		0,6	72,4	2,6	—	1,1		3,7	—	2,7	—		2,7	6,4	78,8
П4-1 1 / A_T-V (2)	—	—	—	13,7		13,7	4,4	2,8	—	—		7,2	2,8	1,8		4,6	9,1	15,7		24,8	0,6		0,6	50,9	4,4	—	1,1		5,5	—	2,7	0,3		3,0	8,5	59,4
П4-2-1 / A_T-V (2)	—	—	17,8	—		17,8	4,4	2,8	—	4,9		12,1	2,8	1,8		4,6	5,7	15,7		21,4	0,6		0,6	56,5	4,4	—	1,1		5,5	—	2,7	0,3		3,0	8,5	65,0
П4-3 1 / A_T-V (2)	—	22,6	—	—		22,6	4,4	2,8	—	4,9		12,1	2,8	1,8		4,6	5,7	15,7		21,4	0,6		0,6	61,3	4,4	—	1,1		5,5	—	2,7	0,3		3,0	8,5	69,8
П4-4 1 / A_T-V (2)	27,9	—	—	—		27,9	4,4	2,8	8,8	4,5		20,5	2,8	1,8		4,6	3,1	15,7		18,8	0,6		0,6	72,4	4,4	—	1,1		5,5	—	2,7	0,3		3,0	8,5	80,9
П4 1-2 / A_T-V (2)	—	—	—	13,7		13,7	4,4	32,0	—	—		36,4	2,8	1,8		4,6	9,1	15,7		24,8	0,6		0,6	80,1	4,4	5,5	1,1		11,0	4,4	2,7	0,3		7,4	18,4	98,5
П4-1-3 / A_T-V (2)	—	—	—	13,7		13,7	4,4	31,4	—	—		35,8	2,8	1,8		4,6	9,1	15,7		24,8	0,6		0,6	79,5	4,4	11,0	1,1		16,5	5,8	2,7	0,3		8,8	25,3	104,8
П4-1-4 / A-V (2)	—	—	—	13,7		13,7	26,6	2,8	—	—		29,4	2,8	1,8		4,6	9,1	15,7		24,8	0,6		0,6	73,1	4,4	11,0	1,1		16,5	5,3	2,7	0,3		8,3	24,8	97,9
П5-2 / A_T-V (2)	—	—	16,3	—		16,3	4,4	2,8	—	—		7,2	2,8	1,8		4,6	8,5	13,9		22,4	0,6		0,6	51,1	2,6	—	1,1		3,7	—	2,7	—		2,7	6,4	57,5
П5 3 / A_T-V (2)	—	20,6	—	—		20,6	4,4	2,8	—	—		7,2	2,8	1,8		4,6	8,5	13,9		22,4	0,6		0,6	55,4	2,6	—	1,1		3,7	—	2,7	—		2,7	6,4	61,8
П5 4 / A_T-V (2)	25,4	—	—	—		25,4	4,4	2,8	—	—		7,2	2,8	1,8		4,6	8,5	13,9		22,4	0,6		0,6	60,2	2,6	—	1,1		3,7	—	2,7	—		2,7	6,4	66,6
П5-2 1 / A_T-V (2)	—	—	16,3	—		16,3	4,4	2,8	—	—		7,2	2,8	1,8		4,6	8,5	13,9		22,4	0,6		0,6	51,1	4,4	—	1,1		5,5	—	2,7	0,3		3,0	8,5	59,6
П5 3-1 / A_T-V (2)	—	20,6	—	—		20,6	4,4	2,8	—	—		7,2	2,8	1,8		4,6	8,5	13,9		22,4	0,6		0,6	55,4	4,4	—	1,1		5,5	—	2,7	0,3		3,0	8,5	63,9
П5 4 1 / A_T-V (2)	25,4	—	—	—		25,4	4,4	2,8	—	—		7,2	2,8	1,8		4,6	8,5	13,9		22,4	0,6		0,6	60,2	4,4	—	1,1		5,5	—	2,7	0,3		3,0	8,5	68,7

1973 г.

Дата выпуска

г. Москва

ТК 1973	Выборка стали на одну плиту	1.440-1 Выпуск 3	
		Лист	45

Шифр 1.440-1 Выпуск 3

Выборка стали на одну плиту, кг

Марка плиты	Арматурные изделия: Сталь ГОСТ 10884-64* Класса A_T-VI, ф, мм: 20	18	16	14		Итого	Сталь ГОСТ 5781-61* Класс А-III, ф, мм: 12	10	8	6		Итого	Класс А-I, ф, мм: 16	10		Итого	ГОСТ 6727-53* холоднотянутая проволока класса В-I, ф, мм: 5	4		Итого	ГОСТ 380-71* прокат Вст 3, Профиль: б=8		Итого	Итого	Закладные детали: ГОСТ 380-71* прокат Вст 3, Профиль: Шток х толщ	б=10	б=6		Итого	Сталь ГОСТ 5781-61* класса А-III, ф, мм: 12	10	8		Итого	Итого	Всего
П4-1 / A_T-VI	—	—	—	13,7		13,7	4,4	2,8	1,1	—		7,2	2,8	1,8		4,6	9,1	15,7		24,8	0,6		0,6	50,9	2,6	—	1,1		3,7	—	2,7	—		2,7	6,4	57,3
П4-2 / A_T-VI	—	—	17,8	—		17,8	4,4	2,8	6,0	4,9		12,1	2,8	1,8		4,6	5,7	15,7		21,4	0,6		0,6	56,5	2,6	—	1,1		3,7	—	2,7	—		2,7	6,4	62,9
П4-3 / A_T-VI	—	22,6	—	—		22,6	4,4	2,8	6,0	4,9		12,1	2,8	1,8		4,6	5,7	15,7		21,4	0,6		0,6	61,3	2,6	—	1,1		3,7	—	2,7	—		2,7	6,4	67,7
П4-4 / A_T-VI	27,9	—	—	—		27,9	4,4	2,8	8,8	4,5		20,5	2,8	1,8		4,6	3,1	15,7		18,8	0,6		0,6	72,4	2,6	—	1,1		3,7	—	2,7	—		2,7	6,4	78,8
П4 1-1 / A_T-VI	—	—	—	13,7		13,7	4,4	2,8	—	—		7,2	2,8	1,8		4,6	9,1	15,7		24,8	0,6		0,6	50,9	4,4	—	1,1		5,5	—	2,7	0,3		3,0	8,5	59,4
П4-2-1 / A_T-VI	—	—	17,8	—		17,8	4,4	2,8	—	4,9		12,1	2,8	1,8		4,6	5,7	15,7		21,4	0,6		0,6	56,5	4,4	—	1,1		5,5	—	2,7	0,3		3,0	8,5	65,0
П4-3-1 / A_T-VI	—	22,6	—	—		22,6	4,4	2,8	—	4,9		12,1	2,8	1,8		4,6	5,7	15,7		21,4	0,6		0,6	61,3	4,4	—	1,1		5,5	—	2,7	0,3		3,0	8,5	69,8
П4-4 1 / A_T-VI	27,9	—	—	—		27,9	4,4	2,8	8,8	4,5		20,5	2,8	1,8		4,6	3,1	15,7		18,8	0,6		0,6	72,4	4,4	—	1,1		5,5	—	2,7	0,3		3,0	8,5	80,9
П4-1-2 / A_T-VI	—	—	—	13,7		13,7	4,4	32,0	—	—		36,4	2,8	1,8		4,6	9,1	15,7		24,8	0,6		0,6	80,1	4,4	5,5	1,1		11,0	4,4	2,7	0,3		7,4	18,4	98,5
П4-1-3 / A_T-VI	—	—	—	13,7		13,7	4,4	31,4	—	—		35,8	2,8	1,8		4,6	9,1	15,7		24,8	0,6		0,6	79,5	4,4	11,0	1,1		16,5	5,8	2,7	0,3		8,8	25,3	104,8
П4-1-4 / A_T-VI	—	—	—	13,7		13,7	26,6	2,8	—	—		29,4	2,8	1,8		4,6	9,1	15,7		24,8	0,6		0,6	73,1	4,4	11,0	1,1		16,5	5,3	2,7	0,3		8,3	24,8	97,9
П5-2 / A_T-VI	—	—	16,3	—		16,3	4,4	2,8	—	—		7,2	2,8	1,8		4,6	8,5	13,9		22,4	0,6		0,6	51,1	2,6	—	1,1		3,7	—	2,7	—		2,7	6,4	57,5
П5-3 / A_T-VI	—	20,6	—	—		20,6	4,4	2,8	—	—		7,2	2,8	1,8		4,6	8,5	13,9		22,4	0,6		0,6	55,4	2,6	—	1,1		3,7	—	2,7	—		2,7	6,4	61,8
П5-4 / A_T-VI	25,4	—	—	—		25,4	4,4	2,8	—	—		7,2	2,8	1,8		4,6	8,5	13,9		22,4	0,6		0,6	60,2	2,6	—	1,1		3,7	—	2,7	—		2,7	6,4	66,6
П5-2 1 / A_T-VI	—	—	16,3	—		16,3	4,4	2,8	—	—		7,2	2,8	1,8		4,6	8,5	13,9		22,4	0,6		0,6	51,1	4,4	—	1,1		5,5	—	2,7	0,3		3,0	8,5	59,6
П5-3 1 / A_T-VI	—	20,6	—	—		20,6	4,4	2,8	—	—		7,2	2,8	1,8		4,6	8,5	13,9		22,4	0,6		0,6	55,4	4,4	—	1,1		5,5	—	2,7	0,3		3,0	8,5	63,9
П5-4-1 / A_T-VI	25,4	—	—	—		25,4	4,4	2,8	—	—		7,2	2,8	1,8		4,6	8,5	13,9		22,4	0,6		0,6	60,2	4,4	—	1,1		5,5	—	2,7	0,3		3,0	8,5	68,7

Утверждено. Чеглов. Клеванов. Бекетова. 1973 г.
Главный инж. проекта. Проверил. Керов. Гл. инж. пр. Ст. инженер. Дата выпуска.

ЦНИИПРОМЗДАНИЙ г. Москва

ТК 1973 | Выборка стали на одну плиту | 1.440-1 Выпуск 3 | Лист 46

Выборка стали на одну плиту, кг

Марка плиты	Арматурные изделия: Сталь ГОСТ 13840-68 класса П-7, ф, мм 15	12	—	Итого	Сталь ГОСТ 5781-61* класса А-III, ф, мм 12	10	8	6	Итого	Класса А-I, ф, мм 16	10		Итого	ГОСТ 6727-53* холоднотянутая проволока класса В-I, ф, мм 5	4		Итого	Итого	Закладные детали: ГОСТ 380-71* прокат В Ст.3, Профиль ∠140×90×8	∠110×70×6,5	δ=10		Итого	Сталь ГОСТ 5781-61* класса А-III, ф, мм 16	12	10	6		Итого	Итого	Всего
П4-1/П-7	—	8,0	—	8,0	4,4	2,8	—	—	7,2	2,8	1,8		4,6	9,1	15,7		24,8	44,6	—	2,6	—		2,6	0,3	—	3,6	—		3,9	6,5	51,1
П4-2/П-7	12,6	—	—	12,6	4,4	2,8	—	4,9	12,1	2,8	1,8		4,6	5,7	15,7		21,4	50,7	—	2,6	—		2,6	0,3	—	3,6	—		3,9	6,5	57,2
П4-3/П-7	—	15,9	—	15,9	4,4	2,8	—	4,9	12,1	2,8	1,8		4,6	5,7	15,7		21,4	54,0	4,2	—	—		4,2	0,3	5,8	—	—		6,1	10,3	64,3
П4-4/П-7	25,2	—	—	25,2	4,4	2,8	8,8	4,5	20,5	2,8	1,8		4,6	3,1	15,7		18,8	69,1	4,2	—	—		4,2	0,3	5,8	—			6,1	10,3	79,4
П4-1-1/П-7	—	8,0	—	8,0	4,4	2,8	—	—	7,2	2,8	1,8		4,6	9,1	15,7		24,8	44,6	—	4,4	—		4,4	0,3	—	3,6	0,3		4,2	8,6	53,2
П4-2-1/П-7	12,6	—	—	12,6	4,4	2,8	—	4,9	12,1	2,8	1,8		4,6	5,7	15,7		21,4	50,7	—	4,4	—		4,4	0,3	—	3,6	0,3		4,2	8,6	59,3
П4-3-1/П-7	—	15,9	—	15,9	4,4	2,8	—	4,8	12,1	2,8	1,8		4,6	5,7	15,7		21,4	54,0	4,2	1,8	—		6,0	0,3	5,8	—	0,3		6,4	12,4	66,4
П4-4-1/П-7	25,2	—	—	25,2	4,4	2,8	8,8	4,5	20,5	2,8	1,8		4,6	3,1	15,7		18,8	69,1	4,2	1,8	—		6,0	0,3	5,8	—	0,3		6,4	12,4	81,5
П4-1-2/П7	—	8,0	—	8,0	4,4	32,0	—	—	36,4	2,8	1,8		4,6	9,1	15,7		24,8	79,9	—	4,4	5,5		9,9	0,3	4,4	3,6	0,3		8,6	18,5	92,3
П4-1-3/П-7	—	8,0	—	8,0	4,4	31,4	—	—	35,8	2,8	1,8		4,6	9,1	15,7		24,8	79,3	—	4,4	11,0		15,4	0,3	5,6	3,6	0,3		10,0	25,4	98,6
П4-1-4/П-7	—	8,0	—	8,0	26,6	2,8	—	—	29,4	2,8	1,8		4,6	9,1	15,7		24,8	72,9	—	4,4	11,0		15,4	0,3	5,3	3,6	0,3		9,5	24,9	91,7
П5-2/П-7	11,5	—	—	11,5	4,4	2,8	—	—	7,2	2,8	1,8		4,6	8,5	13,9		22,4	45,7	—	2,6	—		2,6	0,3	—	3,6	—		3,9	6,5	52,2
П5-3/П-7	—	14,5		14,5	4,4	2,8	—	—	7,2	2,8	1,8		4,6	8,5	13,9		22,4	48,7	4,2	—	—		4,2	0,3	5,8	—	—		6,1	10,3	59,0
П5-4/П-7	23,0	—	—	23,0	4,4	2,8	—	—	7,2	2,8	1,8		4,6	8,5	13,9		22,4	57,2	4,2	—	—		4,2	0,3	5,8	—	—		6,1	10,3	67,5
П5-2-1/П-7	11,5	—	—	11,5	4,4	2,8	—	—	7,2	2,8	1,8		4,6	8,5	13,9		22,4	45,7	—	4,4	—		4,4	0,3	-	3,6	0,3		4,2	8,6	54,3
П5-3-1/П-7	—	14,5	—	14,5	4,4	2,8	—	—	7,2	2,8	1,8		4,6	8,5	13,9		22,4	48,7	4,2	1,8	—		6,0	0,3	5,8	—	0,3		6,4	12,4	61,1
П5-4-1/П7	23,0	—	—	23,0	4,4	2,8	—	—	7,2	2,8	1,8		4,6	8,5	13,9		22,4	57,2	4,2	1,8	—		6,0	0,3	5,8	—	0,3		6,4	12,4	69,6

Дата выпуска: 1973г.

г. Москва

ТК 1973 — Выборка стали на одну плиту

1.440-1 Выпуск 3

Лист 47

Шифр 1.440-1 Выпуск 3

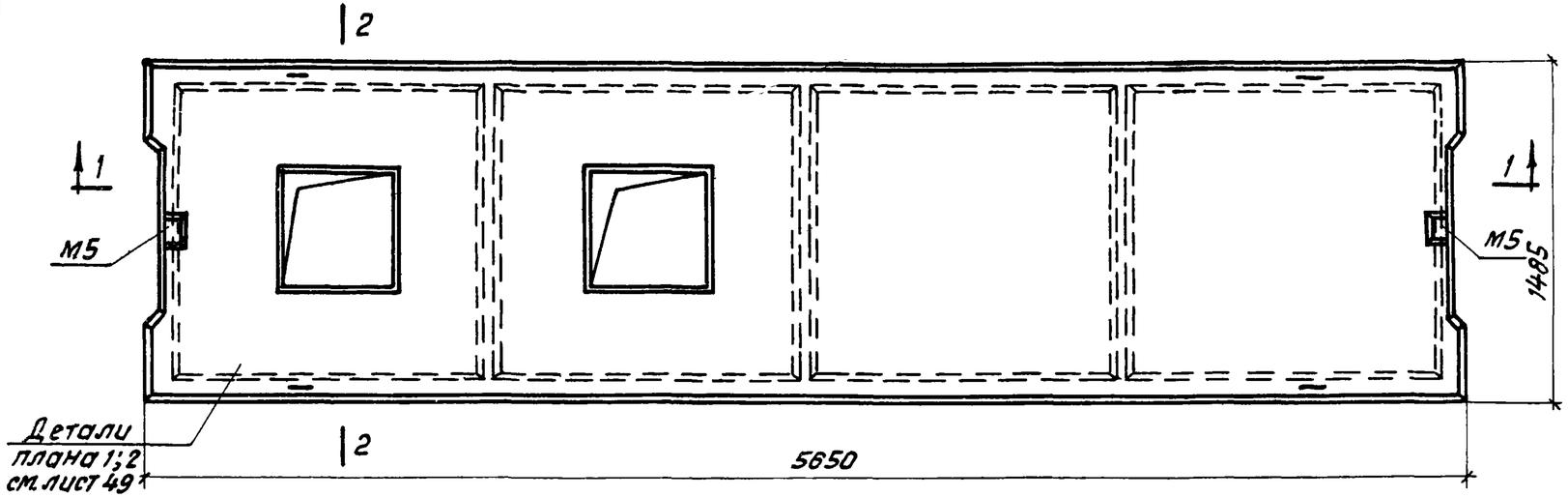

Плиты перекрытий с отверстиями

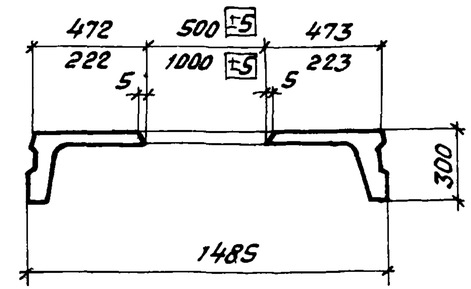

2-2

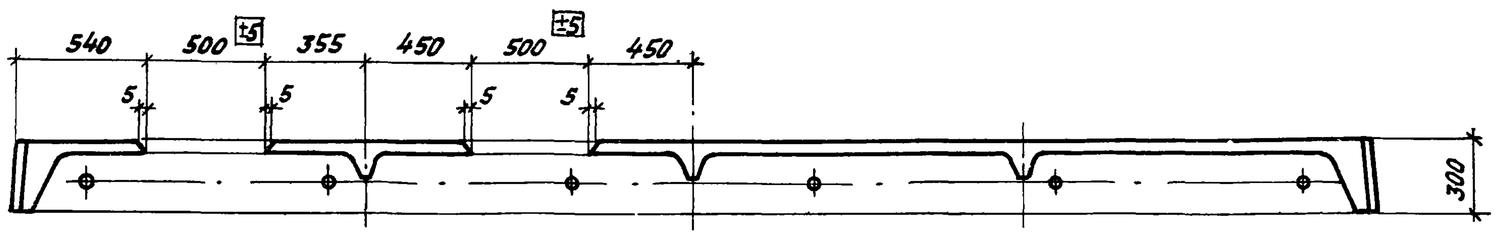

1-1

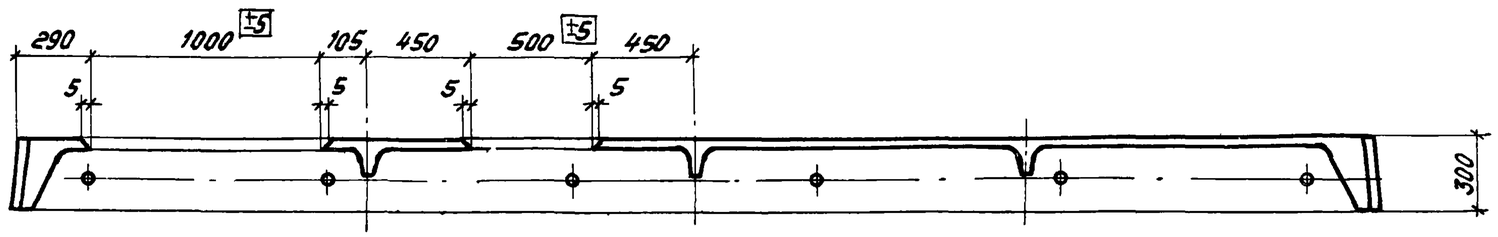

1-1

Примечания:

1. Плиты с прямоугольными отверстиями выполняются в опалубочных формах основных плит с установкой дополнительных сеток в соответствии с листом 49.
2. Несущая способность продольных ребер плит с отверстиями принимается в соответствии с указаниями раздела III „Указания по применению плит."

Нач. ЦПС	Гурьев	Инженер	Белов
Гл. инж. пр-та	Бурмистров	Инженер	Клебонов
Гл. инж. пр-та	Бурмистров	Инженер	Бекетова
Ст. инженер	Эдель		
Дата выпуска 1973 г.			

Госстрой СССР ЦНИИПРОМЗДАНИЙ г. Москва

ТК 1973	Пример образования отверстий в плитах перекрытия	1.440-1 Выпуск 3
		Лист 48

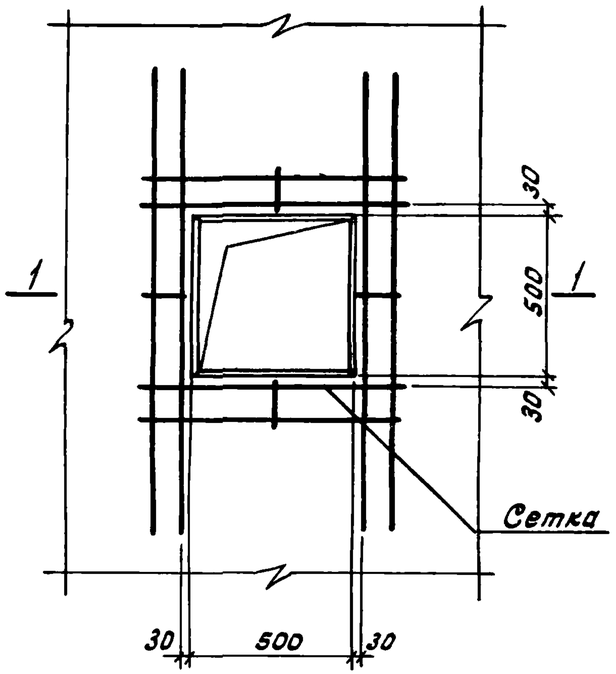

Деталь плана 1

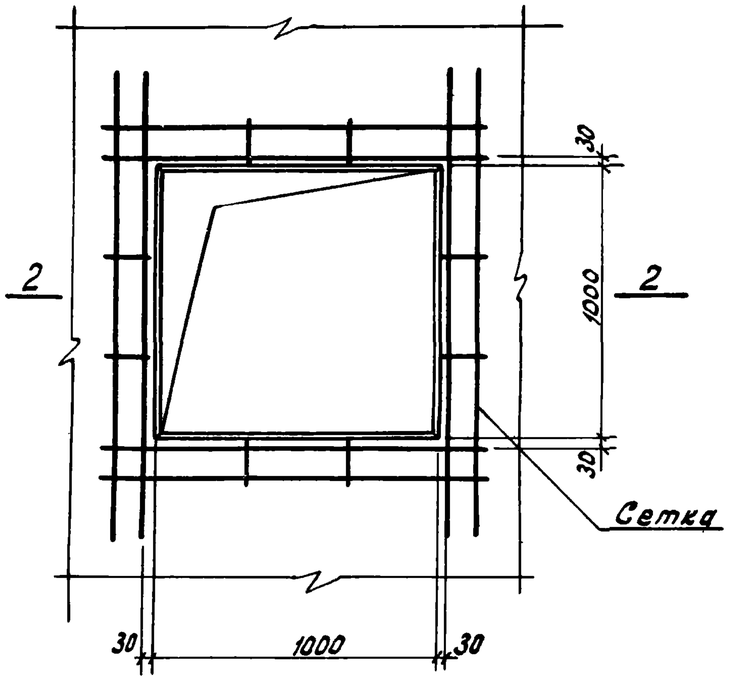

Деталь плана 2

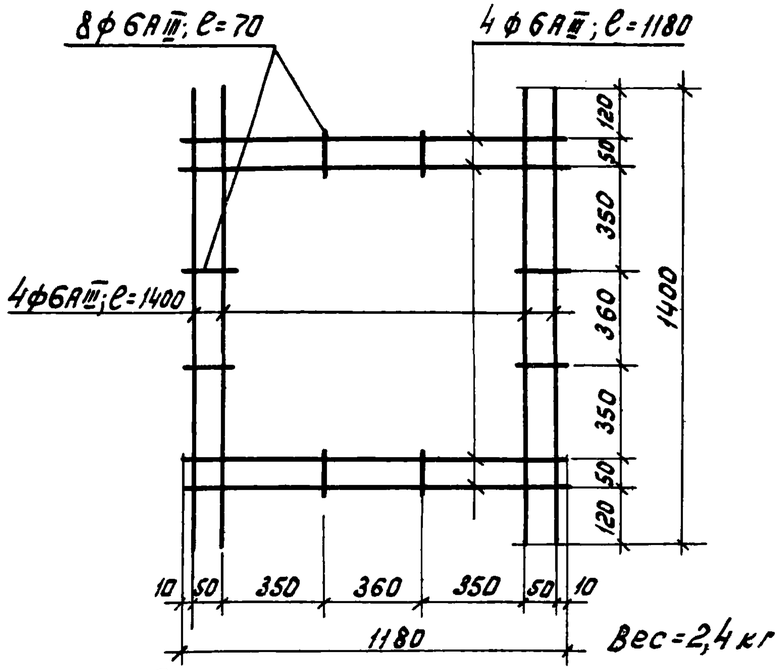

Вес=2,4 кг

Сетка для отверстий 1000×1000 мм

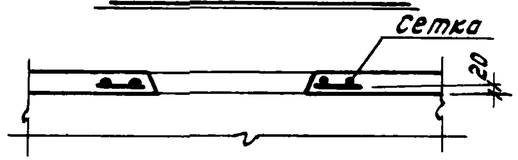

1–1

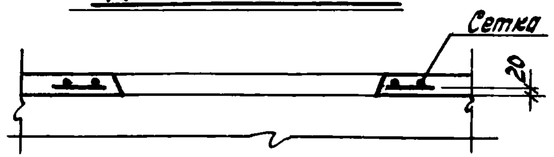

2–2

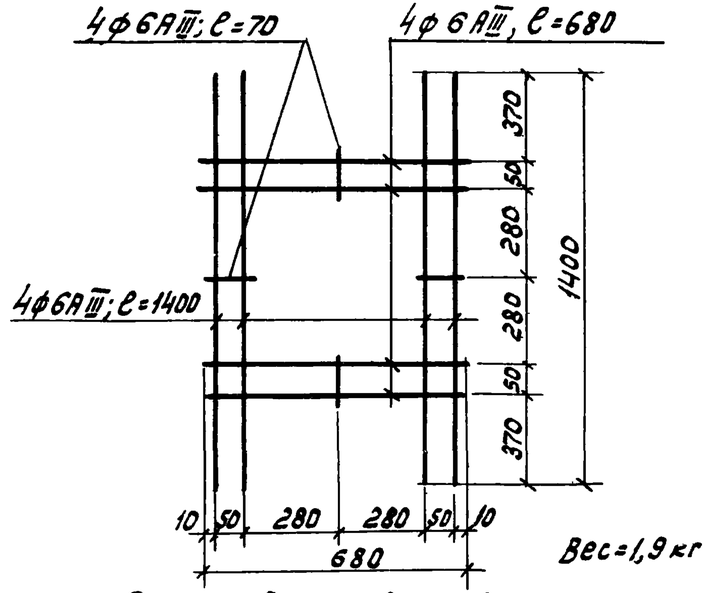

Вес=1,9 кг

Сетка для отверстий 500×500 мм

Примечание:

Сетки изготовлять при помощи контактной точечной сварки в соответствии с ГОСТ 10922-64 „Арматура и закладные детали сварные для железобетонных конструкций. Технические требования и методы испытаний.

ТК 1973	Пример образования отверстий в плитах перекрытия. Детали плана 1 и 2. Сетки.	1.440-1 Выпуск 3	
		Лист	49

ФР 1 к3

Ст. инженер Ураев

Дата выпуска: Декабрь 1973 г.

г. Москва