ТИПОВОЙ ПРОЕКТ

320-25

МАЛЫЕ АРХИТЕКТУРНЫЕ ФОРМЫ

СКАМЬИ ДЛЯ ДЕТЕЙ РАЗЛИЧНЫХ ВОЗРАСТНЫХ ГРУПП
СКАМЬИ ОГРАНИЧИТЕЛИ ЗЕЛЁНЫХ НАСАЖДЕНИЙ

АЛЬБОМ I

АРХИТЕКТУРНО — СТРОИТЕЛЬНАЯ ЧАСТЬ

9298-01

МОСКВА 1967

Госстрой СССР
ЦЕНТРАЛЬНЫЙ ИНСТИТУТ ТИПОВОГО ПРОЕКТИРОВАНИЯ
620062, г.Свердловск-62, ул.Генеральская,3а
Заказ № 1043 Инв.№ 9298-09 тираж 250
Сдано в печать 28/5 1980г цена 2-96

ТИПОВОЙ ПРОЕКТ

320-25

МАЛЫЕ АРХИТЕКТУРНЫЕ ФОРМЫ

СКАМЬИ ДЛЯ ДЕТЕЙ РАЗЛИЧНЫХ ВОЗРАСТНЫХ ГРУПП
СКАМЬИ ОГРАНИЧИТЕЛИ ЗЕЛЁНЫХ НАСАЖДЕНИЙ

СОСТАВ ПРОЕКТА:

АЛЬБОМ I АРХИТЕКТУРНО-СТРОИТЕЛЬНАЯ ЧАСТЬ.

АЛЬБОМ II СМЕТЫ.

АЛЬБОМ I

РАЗРАБОТАН ЦНИИП ПО ГРАДОСТРОИТЕЛЬСТВУ

ВВЕДЕН В ДЕЙСТВИЕ ПРИКАЗОМ ПО ИНСТИТУТУ от 19 II 1967 г. № 182

ЦЕНТРАЛЬНЫЙ ИНСТИТУТ ТИПОВЫХ ПРОЕКТОВ
МОСКВА 1967

9298-01

Содержание альбома

Наименование чертежей.	№№ листов	№№ стр.
Пояснительная записка.		1а
Скамьи. Тип С. Номенклатура	АС-1	2
Скамья. Тип С-1.	АС-2	3
Фасад, план, разрез по 1-1, узел „А", спецификации.		
Скамья. Тип С 1а	АС-3	4
Фасад, план, разрез по 1-1, узел „А", спецификации.		
Скамья. Тип С-1б	АС-4	5
Фасад, план, разрез по 1-1, узел „А", спецификация.		
Скамья. Тип С-1в	АС-5	6
Фасад, план, разрез по 1-1, спецификация.		
Скамья. Тип С-1г	АС-6	7
Фасад, план, разрез по 1-1, спецификация, узел „А".		
Скамья. Тип С-3	АС-7	8
Фасад, план, разрез по 1-1, спецификации, сечения.		
Скамья. Тип С-3а	АС-8	9
Фасад, план, разрез по 1-1, спецификации, сечения.		
Скамья. Тип С-3б	АС-9	10
Фасад, план, разрез по 1-1, спецификации, сечения.		
Скамья. Тип С-3в	АС-10	11
Фасад, план, разрез по 1-1, спецификации, сечения		
Скамья. Тип С-3г	АС-11	12
Фасад, план, разрез по 1-1, спецификации, сечения.		
Скамья. Тип С-4	АС-12	13
Фасад, план, разрез по 1-1, узел „А", деталь „Б", спецификации.		
Скамья. Тип С-4а	АС-13	14
Фасад, план, разрезы по 1-1, по 2-2, спецификации.		
Скамья. Тип С-4б	АС-14	15
Фасад, план, разрезы по 1-1, по 2-2, спецификации.		
Скамья. Тип С-4в	АС-15	16
Фасад, план, разрез по 1-1, спецификации.		
Скамья. Тип С-4г	АС-16	17
Фасад, план, разрез по 1-1, спецификации.		
Скамья. Тип С-5	АС-17	18
Фасад, план, разрезы по 1-1, по 2-2, спецификации.		
Скамья. Тип С-5а	АС-18	19
Фасад, план, разрезы по 1-1, по 2-2, спецификации.		
Скамья Тип С-5б	АС-19	20
Фасад, план, разрез по 1-1, характеристика скамьи, спецификации.		
Скамья. Тип С-5в	АС-20	21
Фасад, план, разрез по 1-1, спецификации.		
Скамья. Тип С-5. Железобетонные опоры ОП-1, ОП-2.	АС-21	22
Узлы „А", „Б", спецификация сеток, характеристика изделий.		
Скамья. Тип С-6.	АС-22	23
Фасад, план, разрез по 1-1, узел „А", спецификации.		
Скамья. Тип С-6а	АС-23	24
Фасад, план, разрез по 1-1, узел „А", спецификации.		
Скамья. Тип. С-6б	АС-24	25
Фасад, план, разрез по 1-1, узел „А", спецификации.		
Скамьи „ограничители" зеленых насаждений. Типы СО Номенклатура	АС-25	26
Скамья „ограничитель" - зеленых насаждений. Тип СО-1.	АС-26	27
План, фасад, разрез по 1-1, характеристика изделий.		
Скамья „ограничитель" зеленых насаждений. Тип СО-2	АС-27	28
План, фасад, разрез по 1-1, характеристика изделий.		
Скамьи „ограничители" зеленых насаждений. Типы СО-1, СО-2	АС-28	29
Узлы №№ 1,2,3,4. Спецификации.		
Скамья „ограничитель" зеленых насаждений Тип СО-3	АС-29	30
План, фасад, разрез по 1-1, характеристика изделия.		
Скамья „ограничитель" зеленых насаждений. Тип СО-4	АС-30	31
План, фасад, разрез по 1-1, характеристика изделия.		
Скамьи „ограничители" зеленых насаждений. Типы СО-3, СО-4	АС-31	32
Деталь „А", сечения, спецификации.		
Скамья „ограничитель" зеленых насаждений. Тип СО-5	АС-32	33
План, фасад, разрез по 1-1, характеристика изделия.		
Скамья „ограничитель" зеленых насаждений. Тип СО-6	АС-33	34
План, фасад, разрез по 1-1, характеристика изделия.		
Скамьи „ограничители" зеленых насаждений. Типы СО-5, СО-6	АС-34	35
Деталь „А", разрезы по 1-1, 2-2, сечение по а-а, спецификации.		
Скамьи „ограничители" зеленых насаждений	АС-35	36
Железобетонная опора. Железобетонные камни К-1, К-1а, Б-4		

Скамьи для детей различных возрастных групп. Скамьи „ограничители" зеленых насаждений	Содержание альбома.	Типовой проект 320-25	Альбом I	Лист	1967г.

ЦНИИП Гражданстроя г. Москва
Зам. гл. инж. пр. Кебрасова
Гл. инж. пр. Котикова
Рук. гр. арх. Изекка
Рук. гр. инж. Данков
Ст. инж. Гремина
Инж. Азимова
9298-01 3

Пояснительная записка.

Рабочие чертежи, скамей для детей различных возрастных групп и скамей-„ограничителей" зеленых насаждений, разработанные для оборудования площадок на участках детских учреждений и школ, на игровых детских площадках, внутри микрорайона, в садах, парках и т д выполнены на основании проектного задания и сводного заключения Управлений планировки и застройки городов и строительства общественных зданий и сооружений Государственного комитета по гражданскому строительству и архитектуре при Госстрое СССР (от 17 декабря 1966 г.)

При разработке проектов учтены заключения института гигиены детей и подростков МЗ СССР, НИИ дошкольного воспитания АПН РСФСР, дошкольного педагогического кабинета Московского городского отдела народного образования МП РСФСР.

В альбом включены следующие типы: скамьи С-1, -С-3, -С-4, -С-5 и -С-6 с вариантами габаритов для детей разных возрастов (22 проекта).

Скамьи-„ограничители"-зеленых насаждений СО-1, СО-2, СО-3, СО-4, СО-5 и СО-6 (16 проектов).

I

Тип - С -1 - стационарная скамья со спинкой:

Высота сиденья - 22, - 27, - 34, - 44, - 47, см.
Глубина сиденья - 21, - 24, - 27, - 34, - 36, см.
Высота верха спинки от сиденья - 22, - 26, - 30, - 33, - 35, см.
Длина скамьи - 160 - 200 - 200 - 240 - 240 см.

Конструкция скамьи выполняется из деревянных стоек (каркас) сечением брусков 5×5 см.

Сиденья и спинки из досок сечением 10, 5×3 см. Ножки стоек - каркаса заглубляются в грунт на глубину 50 см.

Сборка скамьи производится на шурупах.

Тип - С - 3 - стационарная скамья без спинки:

Высота сиденья - 24, - 27, - 34, - 44, - 47, см.
Глубина сиденья - 22, - 24, - 27, - 34, - 36, см.
Длина скамьи - 160, - 200, - 200, - 240, - 240, см.

Скамья представляет собой сиденье из досок сеч 12×3 см. опирающихся на деревянные щиты - опоры. Опоры - щиты заглубляются в грунт на глубину - 50 см. Скамья собирается на шурупах при помощи кронштейнов из арматуры Д=20 мм и фланцев толщ.=5 мм.

Тип С - 4 - переносная скамья со спинкой:

Высота сиденья - 24, - 27, - 34, - 44, - 47, см.
Глубина сиденья - 22, - 24, - 27, - 34, - 36, см.
Высота верха спинки от сиденья - 24 - 26, - 30, - 33, - 35, см.
Длина скамьи - 160, - 200, - 200, - 240, - 240, см.

Опоры гнутые из арматуры Д = 20 мм Сиденье и спинка выполняется из брусков сечением 5×3,5 см. Соединения брусков и спинки производятся шурупами. Для устойчивости опоры имеют фланцы из стали толщ. = 6 мм

Тип С-5 - стационарная скамья со спинкой:

Высота сиденья - 27, - 34, - 44, - 47, см.
Глубина сиденья - 24, - 27, - 34, - 36, см.
Высота верха спинки от сиденья - 26, - 30, - 38, - 35, см.
Длина скамьи - 200, - 200, - 240, - 240, см

Скамьи запроектированы на железобетонных опорах (бетон марки „300") имеющих отверстия для крепления на болтах несущих брусков. Сиденья и спинки выполняются из досок сечением 12×4 см. Сборка скамьи производится на шурупах. Опоры могут быть выполнены на цветных цементах

Тип С - 6 - стационарная скамья без спинки.

Решена полностью в дереве.

Высота сиденья - 27, - 34, - 47, см.
Глубина сиденья 24, - 27, - 36, см.
Длина скамьи - 200, - 200, - 240, см.

Опорный каркас из брусков сечением 6×6 см заглубляется в грунт на 50 см. Сиденье собирается из деревянных досок сечением 12,5×4 см. Соединения выполняются на шурупах.

Сидения и спинки всех скамей типов СА - окрашиваются масляными красителями светлых тонов Деревянные опоры - тем же тоном, но более интенсивного цвета.

Металлические элементы также окрашиваются масляными красителями либо более интенсивного цвета чем сидения и спинки, либо под графит.

II

Скамьи-„ограничители" типа СО-1 и СО-2 запроектированы без спинок и предназначены для установки вокруг квадратных или прямоугольных газонов, цветников, декоративных кустарников, или древесных посадок Посадка растений осуществляется в отметке уровня земли.

Высота сидения - 44 см.
Глубина сидения - 40 см.

Сидения скамей из досок сечением 12×5 см крепятся к железобетонным опорам При необходимости высота скамьи может меняться за счет заглубления железобетонных опор в землю.

Железобетонные опоры выполняются из бетона марки „200" армированного круглой арматурой класса А-1.

Скамьи-„ограничители" типа СО-3 и СО-4 запроектированы с учетом применения блоков, разработанных в альбоме серии 320-4 „Унифицированные железобетонные элементы для внешнего благоустройства городских территорий".

Скамья-„ограничитель" тип СО-3 запроектирована без спинки и предназначена для установки вокруг прямоугольного газона, цветников, кустарников и древесных посадок внутренней площадью 236×236 см.

Скамья располагается вокруг посадок, осуществленных на уровне земли отметок от ±0,000 до отметок +0,250.

Высота сиденья - 43 см.
Глубина сиденья - 40 см.

Скамья-„ограничитель" СО-4 отличается от скамьи СО-3 лишь очертанием внутреннего пространства (шестигранника со сторонами = 154 см).

Скамья располагается вокруг посадок осуществленных на отметке ±0,000 до отметки +0,250.

Высота скамьи - 43 см. Глубина скамьи - 40 см.

Железобетонные блоки в обоих типах устанавливаются на асфальт или бетонную подготовку. Доски сидений сечением 12×5 см крепятся к деревянным пробкам заделанным в эти блоки.

Скамья-„ограничитель" СО-5 запроектирована со спинкой, с глухим обрамлением - кирпичной стенкой вокруг озелененного внутреннего пространства размером 287×200 см. Сидения и спинки выполняются из досок сечением 18×4 см и крепятся к брускам заложенным в кирпичную стенку. Этот тип скамьи применяется в основном для обрамления существующих древесных насаждений, сохраняемых при проведении планировочных работ (срезка земли вокруг существующих деревьев или кустарника до 50 - 60 см.

Кладка ведется с расшивкой швов на растворе марки „50".

Высота сиденья - 44 см. Глубина сиденья - 38 см.

Скамья-„ограничитель" тип СО-6 запроектирована без спинки. Выполняется из криволинейных блоков Б-4, разработанных в дополнении к альбому серии 320-4. Унифицированные железобетонные элементы для внешнего благоустройства городских территорий.

Обрамляемая скамьей озелененная площадь имеет форму круга диаметром = 210 см.

Скамья устанавливается на асфальт или бетонную подготовку. Швы между блоками заделываются цементным раствором марки „100". Деревянные сидения в виде отдельных квадратов, крепятся к деревянным пробкам закрепленным в блоки.

Высота сиденья - 44 см. Глубина сиденья - 40 см.

Скамья располагается вокруг посадок осуществленных на отметке от ±0,000 до отметки +0,250.

Сидения и спинки всех типов скамей СО - окрашиваются масляными красителями светлых тонов.

Скамьи для детей различных возрастных групп Скамьи „ограничители" и зеленых насаждений.	Пояснительная записка	Типовой проект 320-25	Альбом I	Лист
				1967 г.

ЦНИИЭП зданий и сооружений г. Москва

Инж. Ермаков, Инж. Ершов, Инж. Ефимов, Инж. Ефимова, Инж. Ефимова, Инж. Ефимова

ФАСАД

БОКОВОЙ ВИД

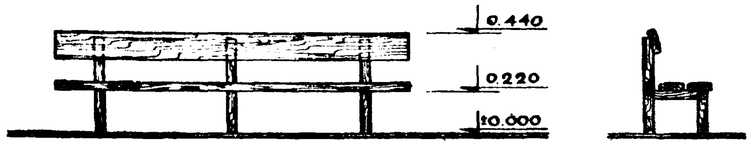

ПЛАН

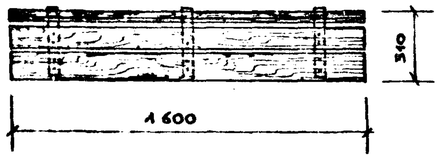

ТИП С—1

ФАСАД

БОКОВОЙ ВИД

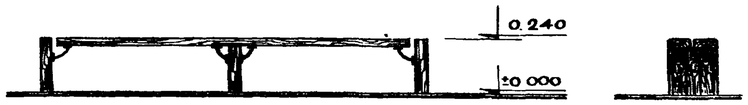

ПЛАН

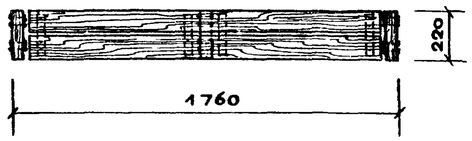

ТИП С—3

ФАСАД

БОКОВОЙ ВИД

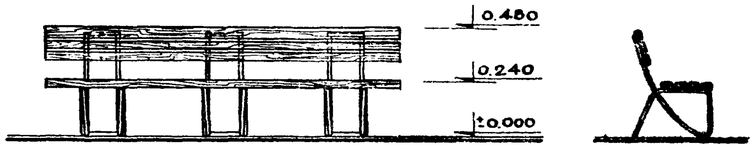

ПЛАН.

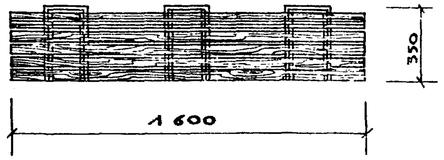

ТИП С—4

ФАСАД

РАЗРЕЗ 1—1.

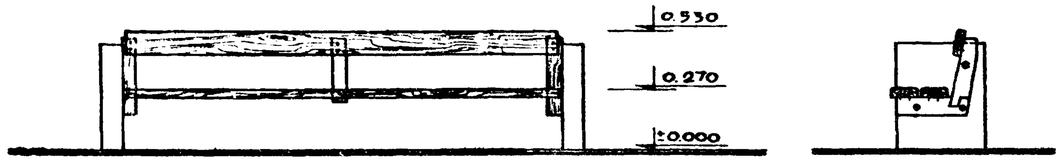

ПЛАН

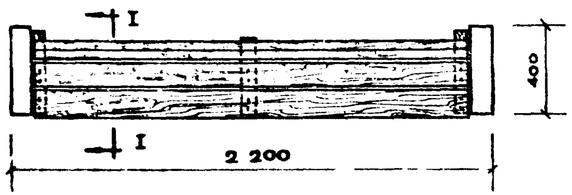

ТИП С—5

ФАСАД

БОКОВОЙ ВИД

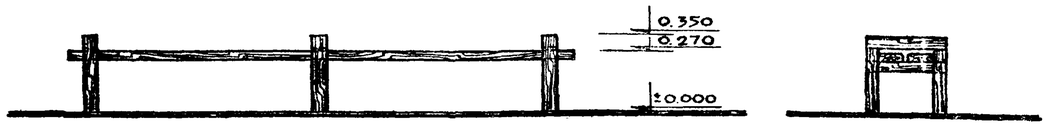

ПЛАН.

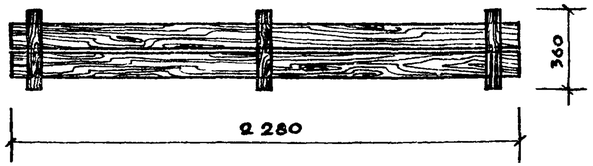

ТИП С—6

Скамьи для детей различных возрастных групп скамьи „ограничители" зеленых насаждений	Скамьи для детей различных возрастных групп тип С. Номенклатура.	Типовой проект 320-25	Альбом I	Лист АС-1	1967

ЦНИИП градостроительства г. Москва

Главный инж. пр. Шпрольберг
Рук. мастерской Ерсмина
Рук. гр. архит. Проценко
Гл. инж. пр. Данков
Ст. инж. арх. Шпрольберг

9298-01 5

Фасад
М 1:10

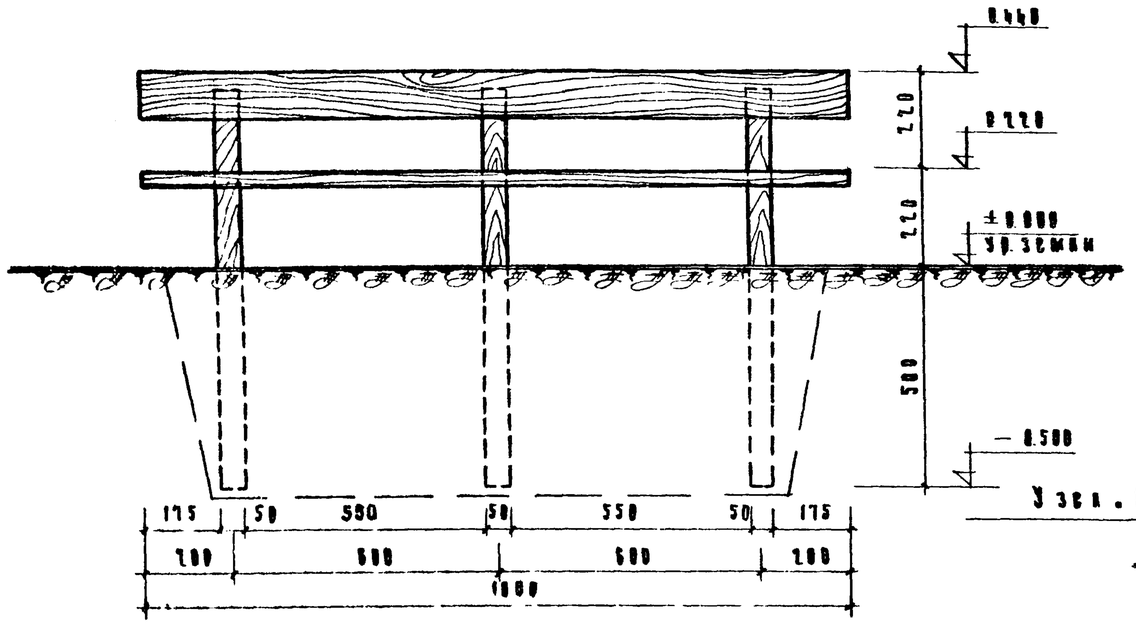

Разрез по 1-1
М 1:5

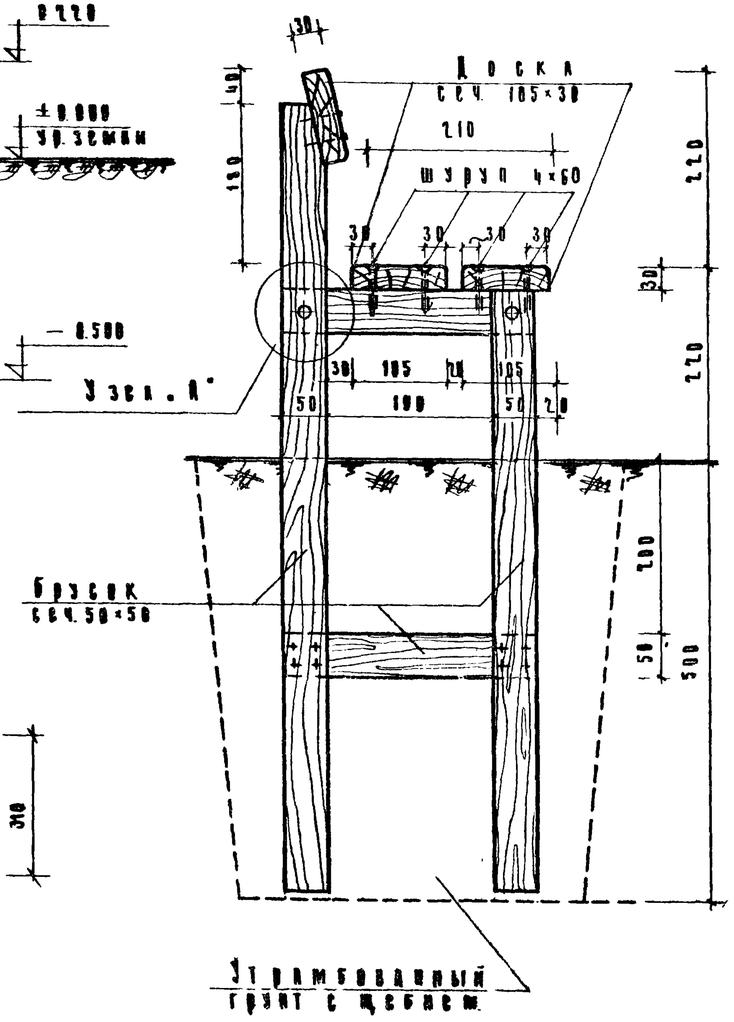

План
М 1:10

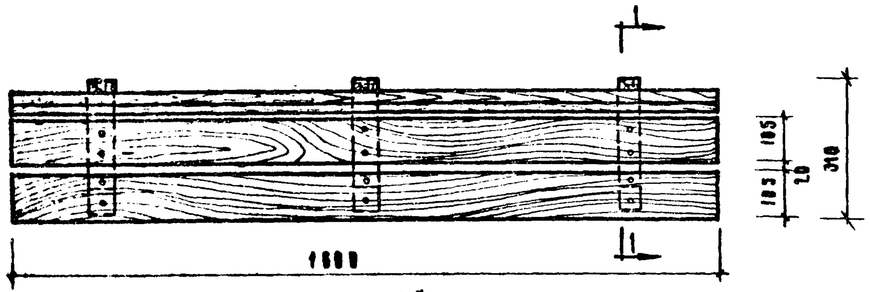

Узел „А"
М 1:2

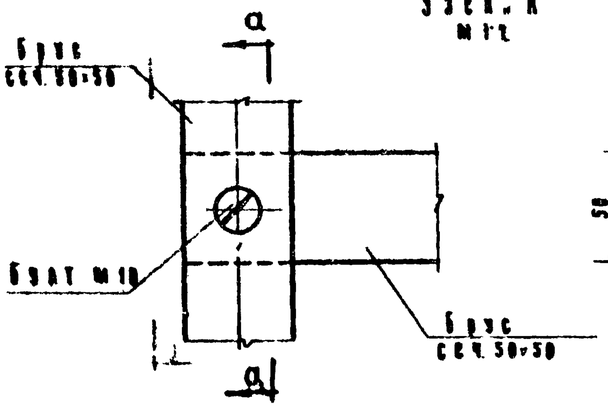

По а-а

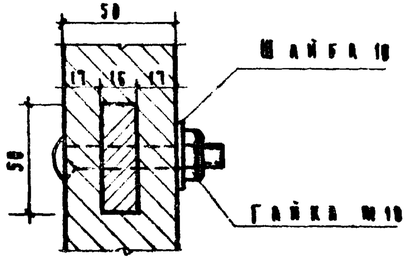

Спецификация деревянных

NN п/п	Сечение мм	Длина 1 эл-та мм	К-во шт	Общая длина м	Объем древесины м³
1	Брусок сеч 50×50	900	3	2.70	0.007
2	Брусок сеч. 50×50	690	3	2.10	0.005
3	Брусок сеч. 50×50	290	6	1.80	0.005
4	Доска сеч. 105×30	1600	3	4.80	0.015

Спецификация крепежных деталей

NN п/п	Наименование	К-во шт	Вес кг	ГОСТ
1	Болт М10 l=75	6	0.30	7801-67
2	Шайба 10	6	0.07	5915-62
3	Гайка М10	6	0.09	7798-53
4	Шуруп 4×60	12	0.06	1144-69

Характеристика скамьи

Габариты скамьи в мм				Расход матер	
Высота сиденья	Глубина сиденья	Ширина сиденья	Высота вдоль спинки	дерево м³	металл кг
220	210	1600	220	0.032	0.92

Примечания

1. Скамья предназначается для детей в возрасте 2-3х лет
2. Несущий каркас скамьи выполнен из брусков сеч 50×50 мм, ножки каркаса заглубляются в грунт на 0.5 м.
3. Деревянные конструкции, заглубленные в землю, антисептируются
4. Границы между надземной частью стоек и заглубленной в землю окрасить 1 слоем масла.

Скамья для детей разновозрастных групп скамья „ограничитель" зеленых насаждений	Скамья. Тип С4—1. Фасад, план, разрез по 1-1, узел „А", спецификации.	Типовой проект 320-25	Альбом I	Лист АС-2	1967г.

Гражданстройпроект Москва

Иванова, Азимова, Ковригова, Проверил Азимова, Данков, Еремина, Азимова

9298 от 6

Фасад
М 1:10

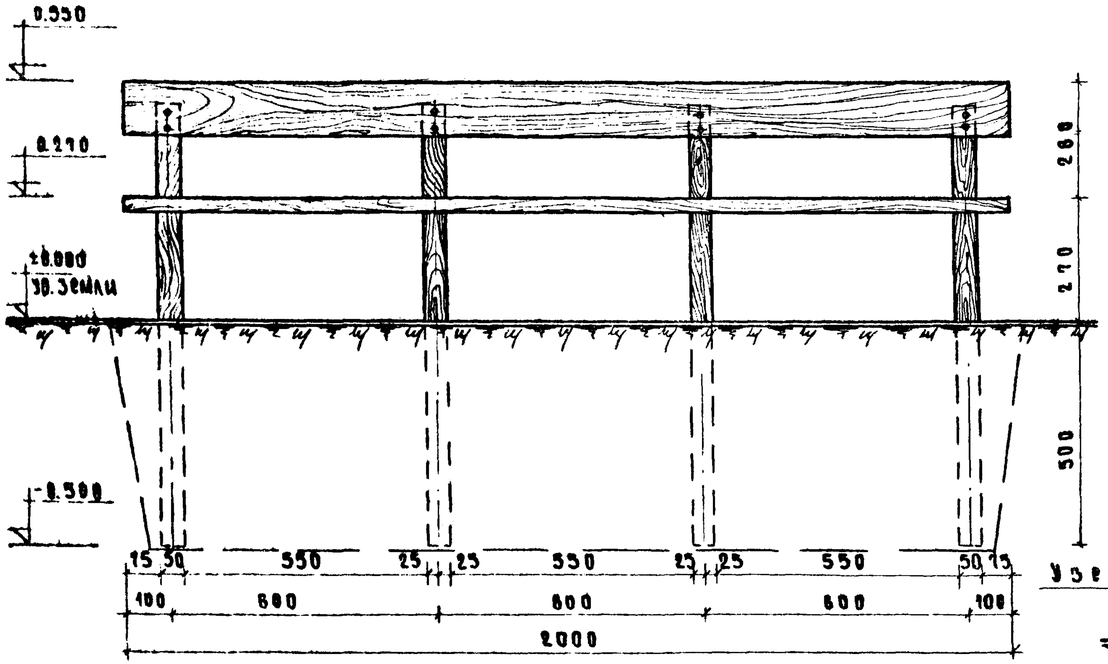

Разрез по 1-1
М 1:5

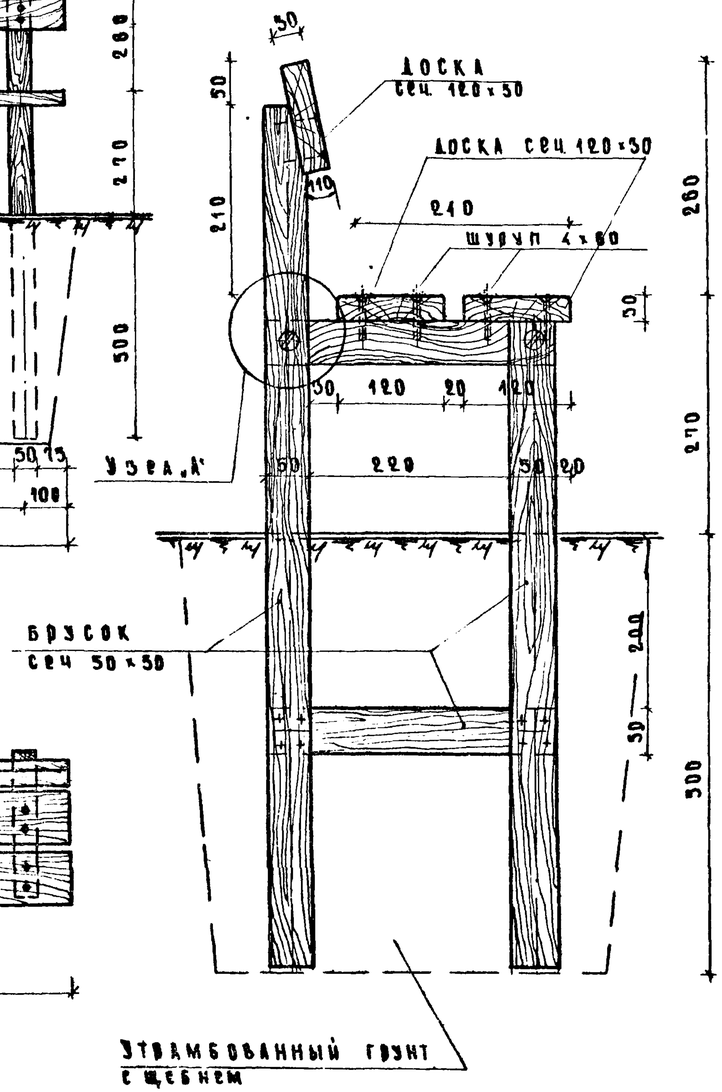

План
М 1:10

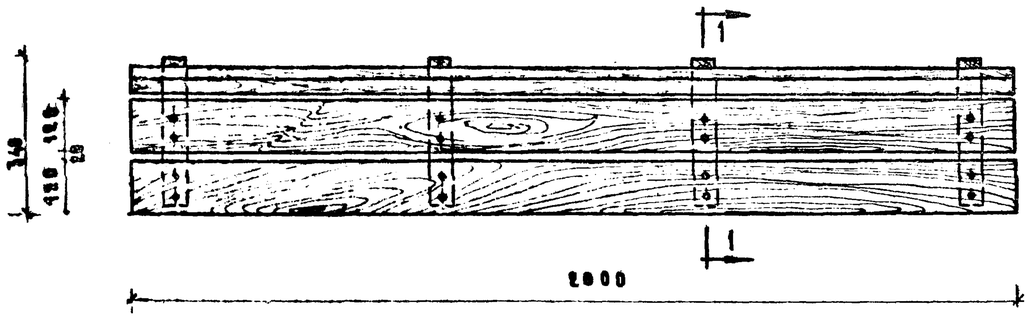

Узел „А"
М 1:2

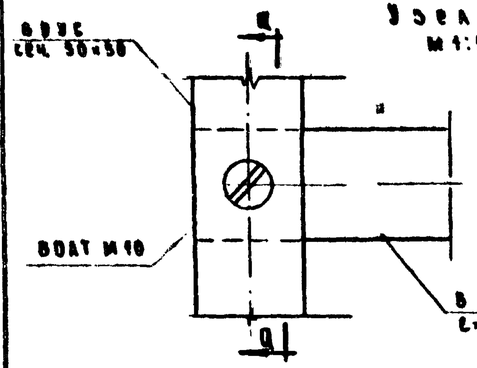

По а-а

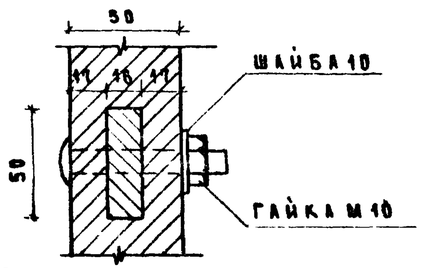

Спецификация древесины

NN п/п	Сечение мм	Длина 1 заг. мм	К-во штук	Общая длина м	Объем древесины м³
1	Брусок сеч. 50×50	980	4	3.92	0.01
2	Брусок сеч. 50×50	740	4	2.96	0.007
3	Брусок сеч. 50×50	320	8	2.56	0.006
4	Доска сеч. 120×50	2000	3	6.00	0.022

Спецификация крепежных деталей

NN п/п	Наименование	К-во шт.	Вес кг	ГОСТ
1	Болт М 10 ℓ=75	8	0.400	7801-62
2	Гайка М 10	8	0.095	5915-62
3	Шайба 10	8	0.120	7798-55
4	Шуруп 4×60	16	0.080	1144-60

Характеристика скамьи

Габариты скамьи в мм.				Расход материала	
Высота сиденья	Глубина сиденья	Ширина сиденья	Высота верха спинки от сиденья	Дерево м³	Металл кг
270	240	2000	260	0.045	0.70

Примечания.

1. Скамья предназначается для детей в возрасте 4-5 лет
2. Несущий каркас скамьи выполнен из брусков сеч. 50×50 мм, ножки каркаса загаубляются в грунт на 0.5 м.
3. Деревянные конструкции, загаубленные в землю, антисептируются
4. Границы между надземной частью стоек и загаубленной в землю окрасить 1 слоем масла

Скамьи для детей различных возрастных групп. Скамьи „ограничители" зеленых насаждений	Скамья Тип С-1а. Фасад, план, разрез по 1-1, узел „А", спецификации	Типовой проект 320-95	Альбом I	Лист АС-3	1967 г.

ЦНИИЭП Гражданстроительства г. Москва

Инв. № 8298-01 7

Фасад
М 1:10

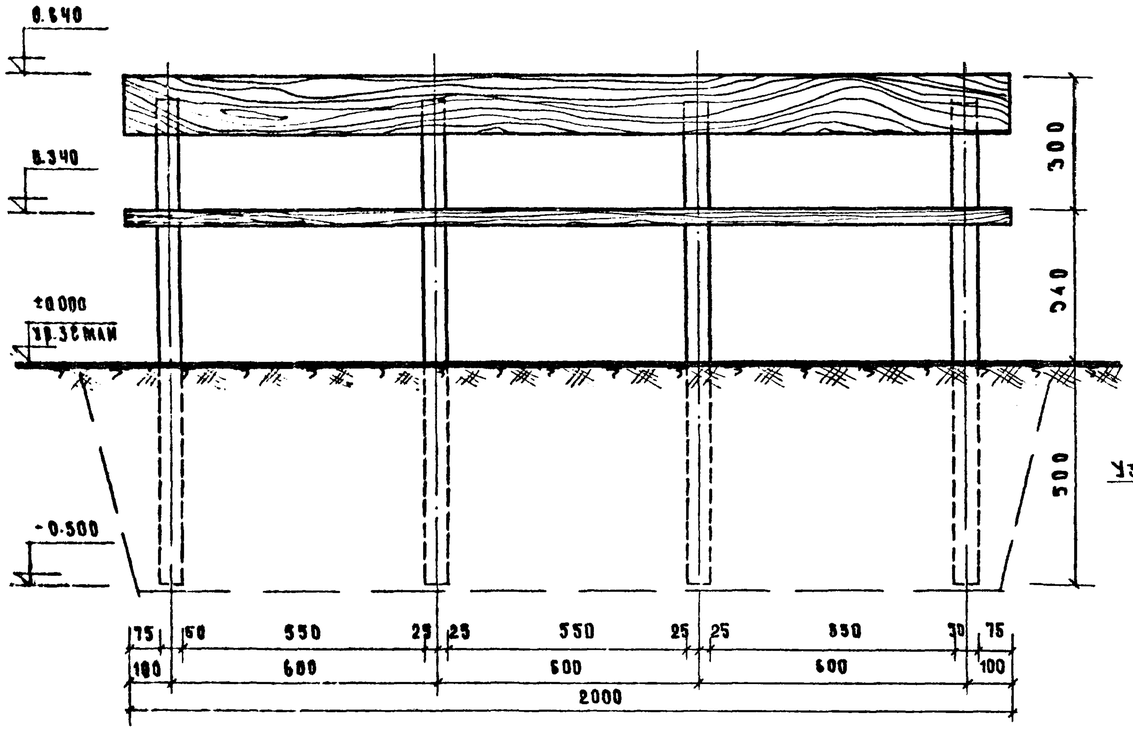

План
М 1:20

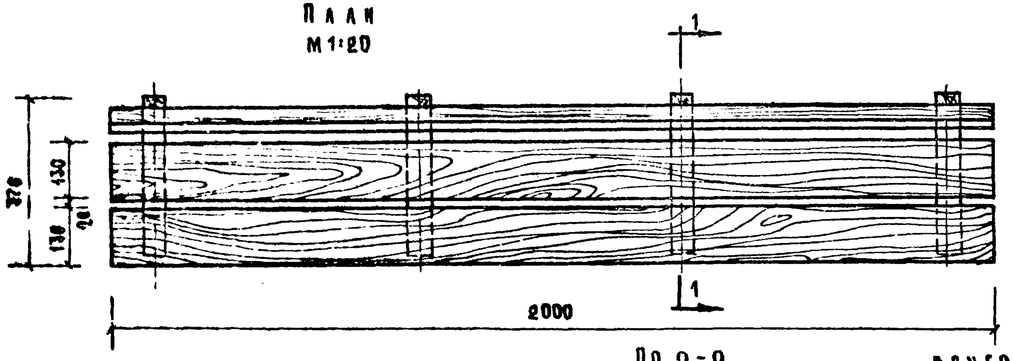

Разрез по 1-1
М 1:5

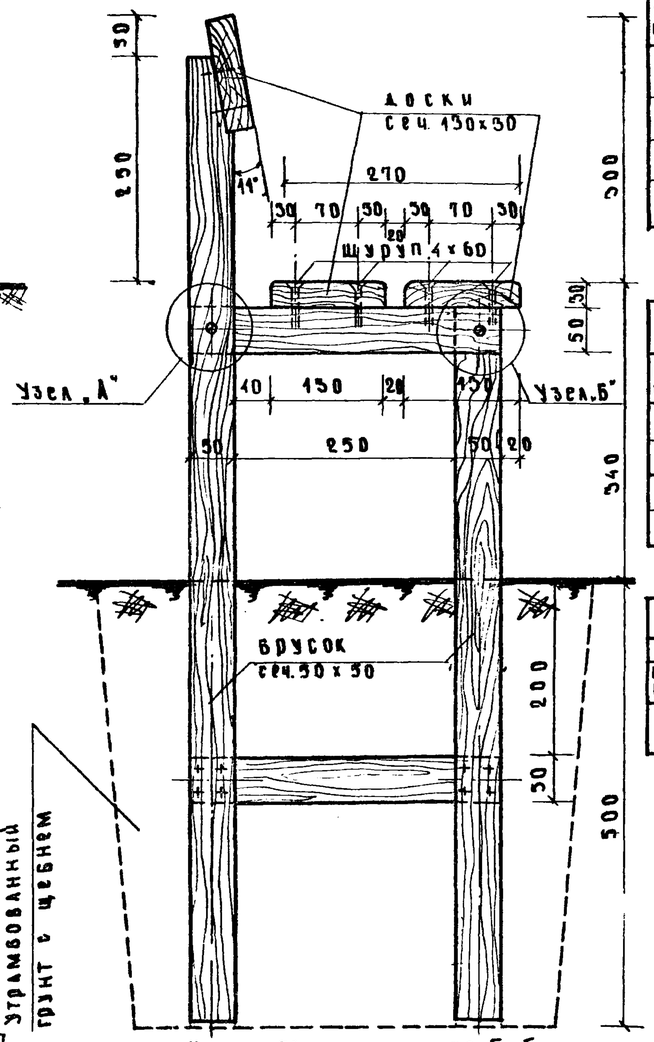

Спецификация древесины					
№№ п/п	Сечение мм	Длина 1 элем. мм	К-во штук	Общая длина м	Объем древесины в м³
1	Брусок сеч. 50×50	1090	4	4.40	0.011
2	Брусок сеч. 50×50	810	4	3.64	0.009
3	Брусок сеч. 50×50	370	8	2.96	0.008
4	Доски сеч. 150×30	2000	3	6.00	0.024

Спецификация крепежных деталей				
№№ п/п	Наименование	К-во штук	Вес кг	ГОСТ
1	Болт М 10 l=75	8	0.400	7801-62
2	Гайка М 10	8	0.095	5915-62
3	Шайба 10	8	0.120	7794-55
4	Шуруп 4×60	16	0.080	1144-60

Характеристика скамьи					
Габариты скамьи в мм				Расход материалов	
Высота сиденья	Глубина сиденья	Ширина сиденья	Высота верха спинки от сиденья	Дерево м³	Металл кг
340	270	2000	500	0.032	0.70

Примечания

1. Скамья предназначается для детей в возрасте 6–8 лет
2. Несущий каркас скамьи выполнен из брусков сеч. 50×50 мм, ножки каркаса заглубляются в грунт на 0.3 м.
3. Деревянные конструкции, заглубленные в землю антисептируются
4. Границы между надземной частью стоек и заглубленной в землю окасить 1 слоем толя.

Узел „А"
М 1:2

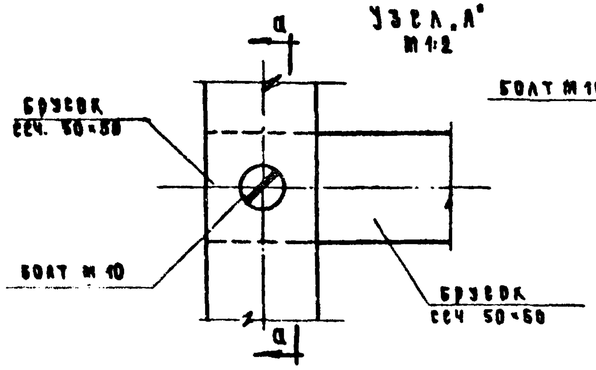

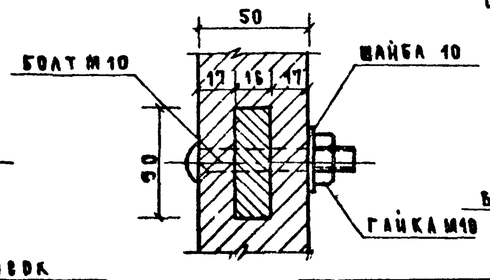

По а-а

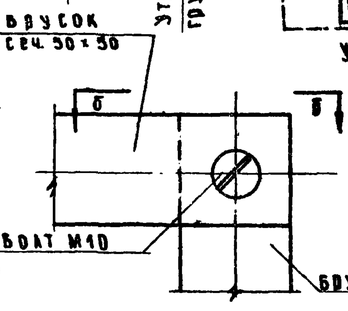

Узел „Б"
М 1:2

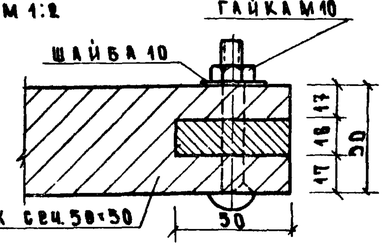

По б-б

Цветной Гражданстроительство г. Москва	Скамьи для детей различных возрастных групп. Скамьи „Ограничители" зеленых насаждений	Скамья Тип С–15 Фасад, план, разрез по 1-1, узел „А", спецификации	Типовой проект 320-25	Альбом I	Лист КС-4	1967г.

Гл. инж. пр. Замков
Рук. гр. арх. Еремина
Рук. гр. инж. Азимова
Инженер Рассолова
Контрольн. Азимова
Проверил

Фасад
м 1:10

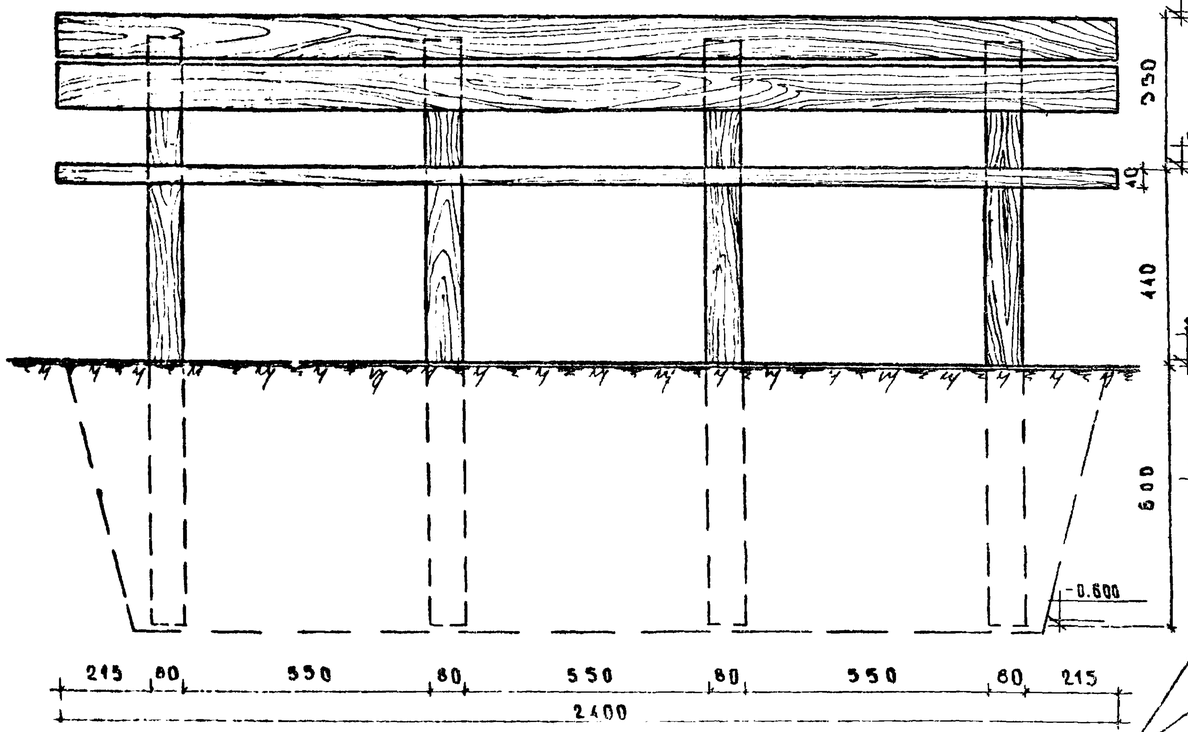

План
м 1:10

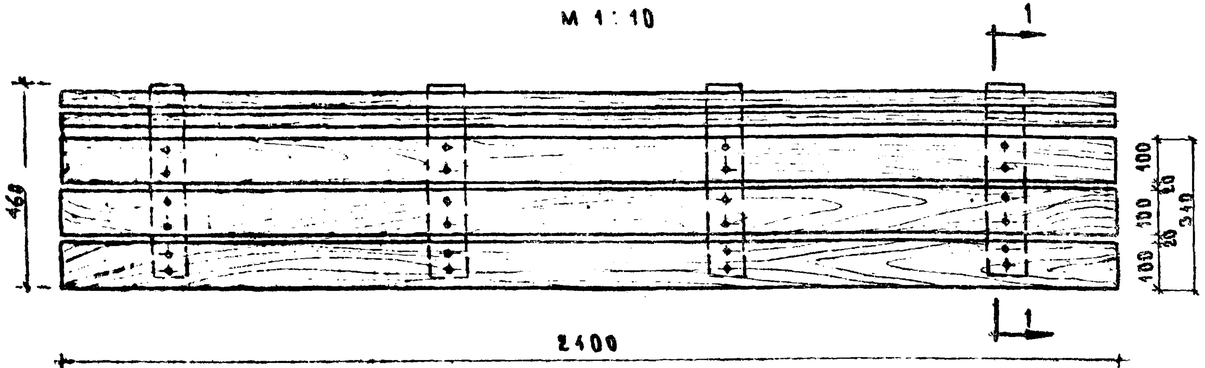

Разрез по 1-1
м 1:5

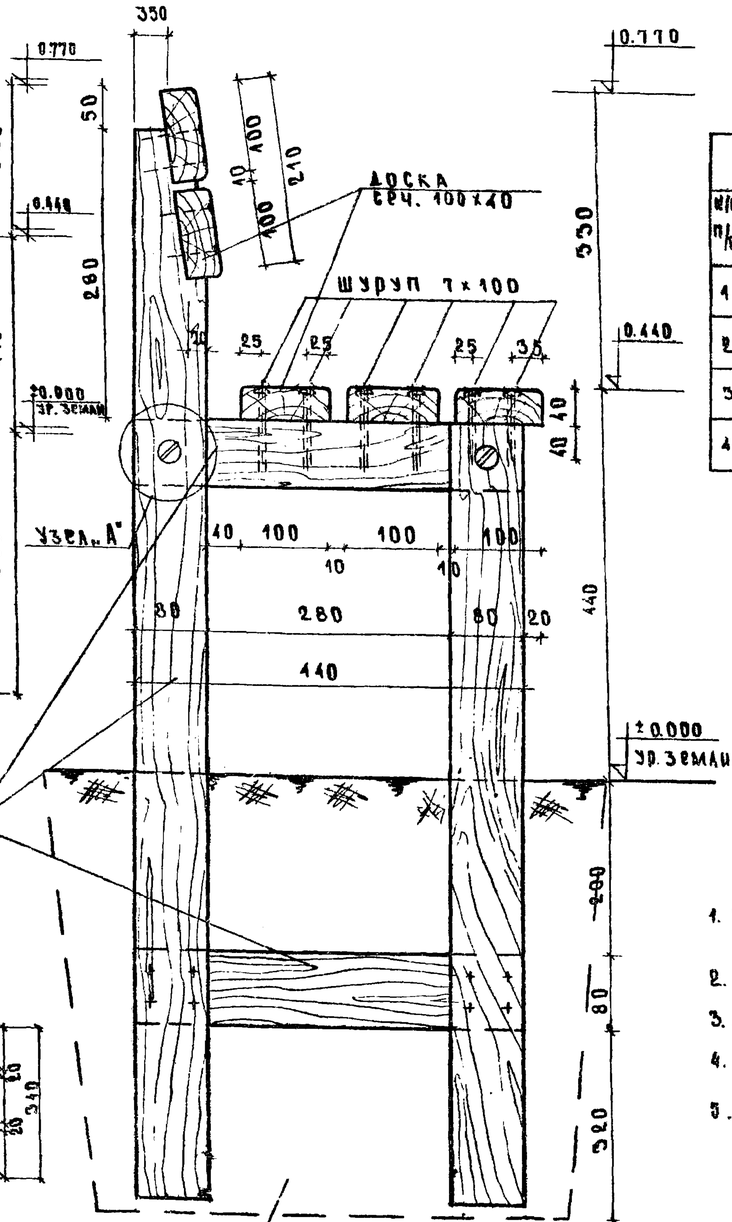

Спесификация древесины

N/N п/п	Сечение мм	Длина 1 элем. мм	К-во штук	Общая длина пм	Объем древесины м³
1	Брусок сеч. 80×80	1320	4	5.28	0.031
2	Брусок сеч. 80×80	1000	4	4.00	0.019
3	Брусок сеч. 80×80	440	8	3.52	0.022
4	Доска сеч. 100×40	2400	5	12.0	0.048

Спесификация крепежных изделий

N/N п/п	Наименование	К-во штук	Вес кг	ГОСТ
1	Болт М10 ℓ=100	8	0.55	7801-62
2	Гайка М10	8	0.10	5915-62
3	Шайба 10	8	0.12	7724-55
4	Шуруп 7×100	24	0.60	1144-60

Примечание

1. Несущий каркас скамьи выполнен из брусков сеч 80×80 мм, ножки каркаса загубляются в грунт на 0.320
2. Сиденье и спинка скамьи выполнены из досок сеч. 100×40
3. Деревянные конструкции, загубленные в землю, антисептируются
4. Скамья предназначается для детей в возрасте 11-15 лет
5. Границы между надземной частью стоек и загубленной в землю окасить 1 слоем толя.

Узел „А"
м 1:5

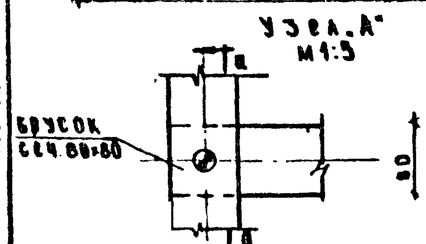

По а-а

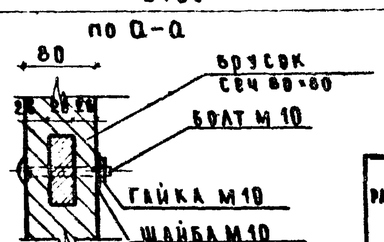

Характеристика скамьи

Габариты скамьи в мм				Расход материала	
Высота сиденья	Глубина сиденья	Ширина сиденья	Высота верха спинки от сиденья	Дерево м³	Металл кг
440	340	2400	330	0.113	4.35

Скамьи для детей различных возрастных групп. Скамьи „Ограничители" зеленых насаждений	Скамья. Тип 0 — 1б. Фасад, план, разрез по 1-1, узел „А", спецификации.	Типовой проект 320-25	Альбом I	Лист АС-5	1967г.

Цниипромзданий Госгражданстроя г. Москва

9298-01 9

Фасад
М 1:10

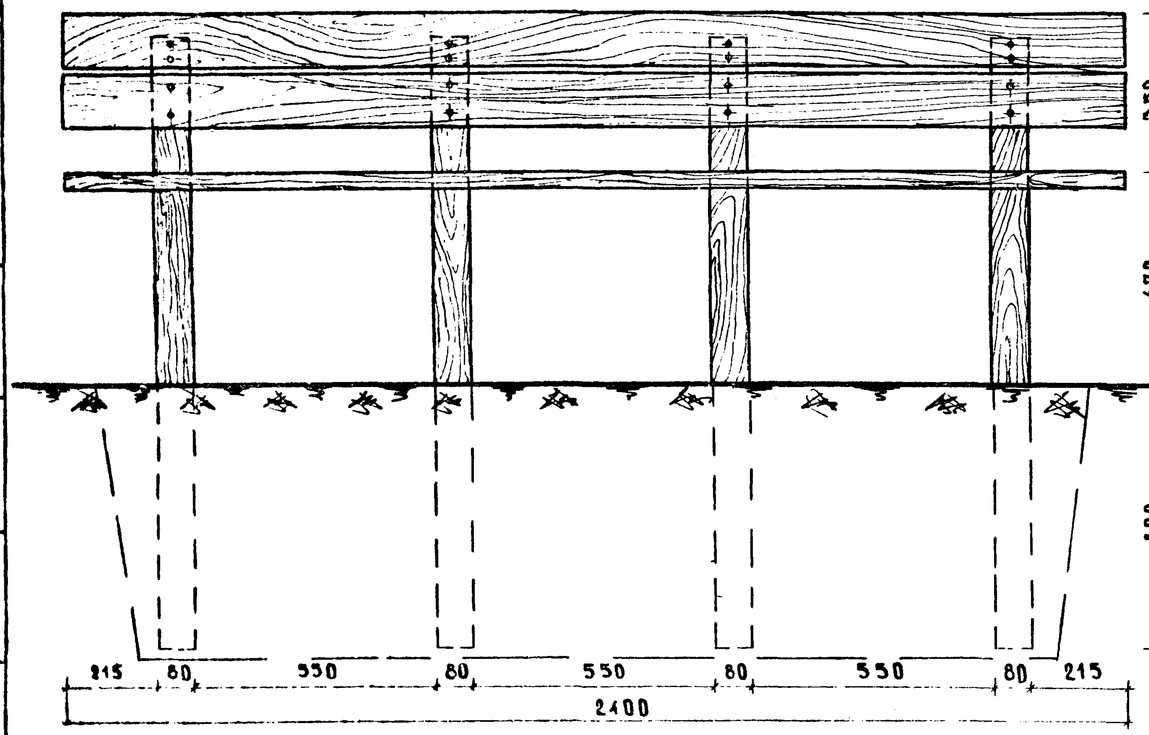

План
М 1:10

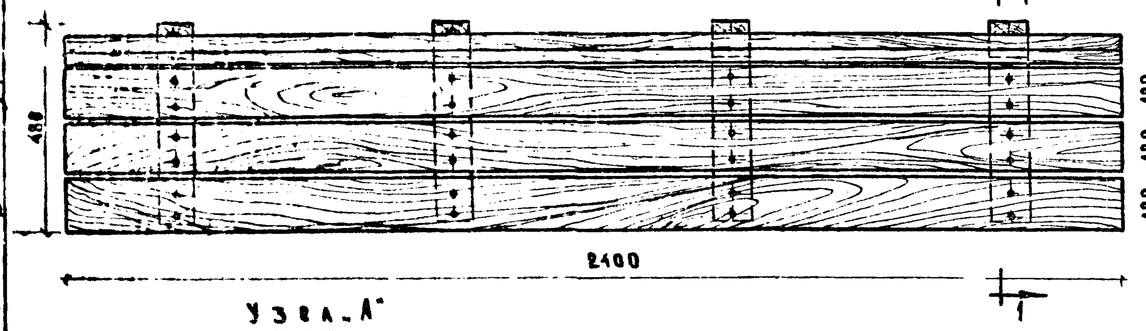

Разрез по 1:1
М 1:5

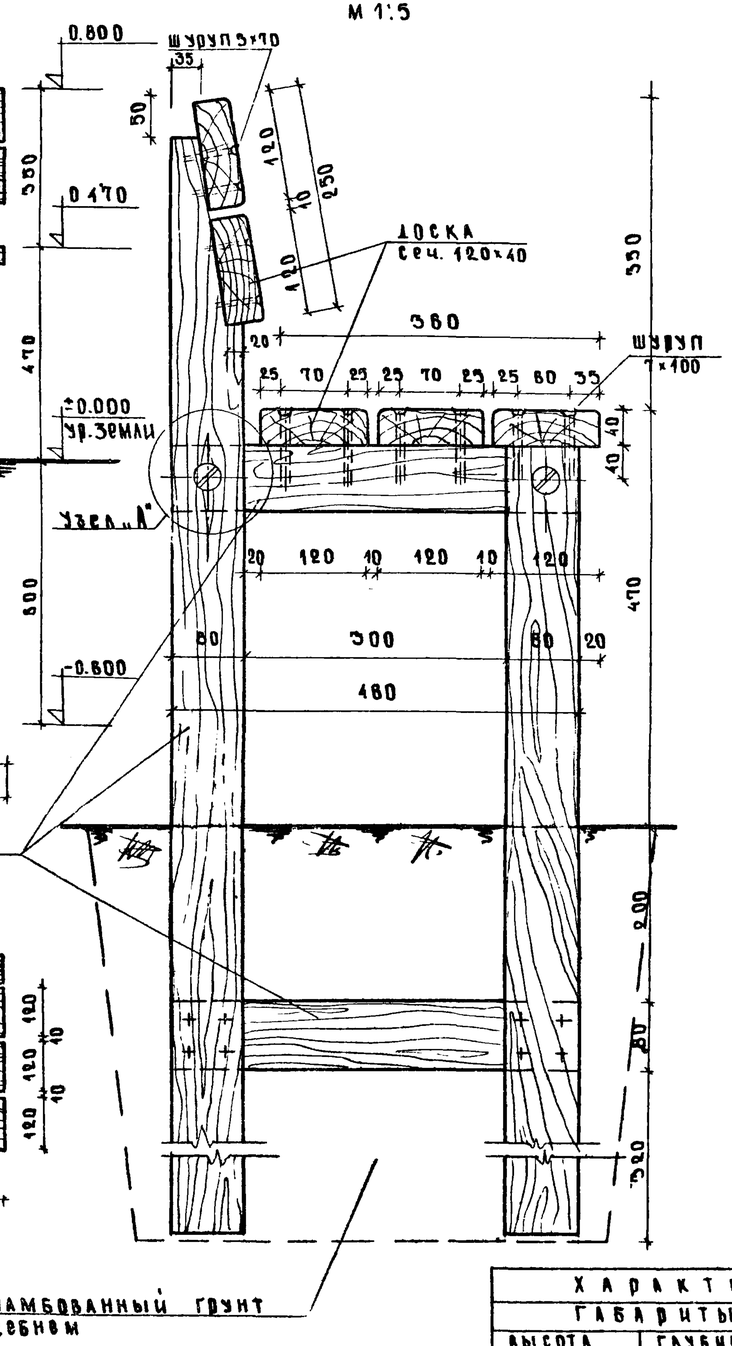

Узел „А"

Узел „А"
М 1:5

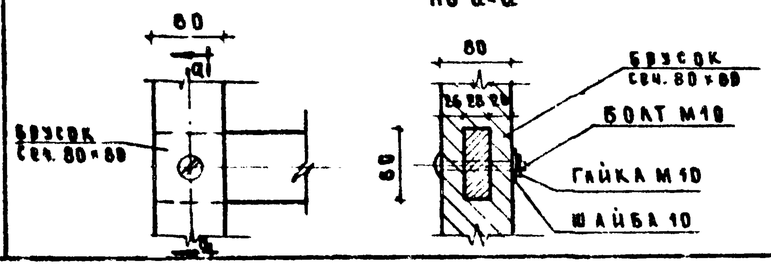

Спецификация древесины					
N/N п/п	Сечение мм	Длина 1 элем. мм.	К-во штук	Общая длина м.	Объем древесины м³
1	Брусок сеч. 80×80	1370	4	5.50	0.035
2	Брусок сеч. 80×80	1040	4	4.16	0.027
3	Брусок сеч. 80×80	460	8	3.70	0.024
4	Доска сеч. 120×40	2400	5	12.0	0.050

Спецификация крепежных изделий				
N/N п/п	Наименование	К-во штук	Вес кг	ГОСТ
1	Болт М10 ℓ=100	8	0.53	7801-62
2	Гайка М10	8	0.10	5915-62
3	Шайба 10	8	0.12	2734-55
4	Шуруп 7×100	24	0.60	1144-60
5	Шуруп 5×70	16	0.144	1144-60

Примечания

1. Несущий каркас скамьи выполнен из брусков сеч. 80×80 мм. ножки каркаса заглубляются в грунт на 0.5 м.
2. Сиденье и спинка скамьи выполнены из досок сеч. 100×40.
3. Все деревянные конструкции, заглубленные в землю антисептируются
4. Скамья предназначается для детей в возрасте 15-17 лет.
5. Границы между надземной частью стоек и заглубленной в землю окасить 1 слоем твая.

Характеристика скамьи					
Габариты скамьи				Расход материала	
Высота сиденья	Глубина сиденья	Ширина сиденья	Высота верха спинки от сиденья	Дерево м³	Металл кг
470	560	2400	550	0.146	1.50

Скамьи для детей различных возрастных групп „Скамья „Ограничитель" зеленых насаждений	Скамья Тип С — 1г Фасад, план, разрез по 1-1, узел „А", спецификации.	Типовой проект 320-25	Альбом I	Лист АС-6	1967г.

Цниипромзданий Госгражданстроя г. Москва

Исполнитель Ларина; Нач. отд. Расеева; Конструктор Ковырина; Гл. инж. пр. Данилов; Проверил Разумова; Рук. гр. арх. Еремина; Рук. гр. инж. Азимова

9298-01 10

Фасад
М 1:10

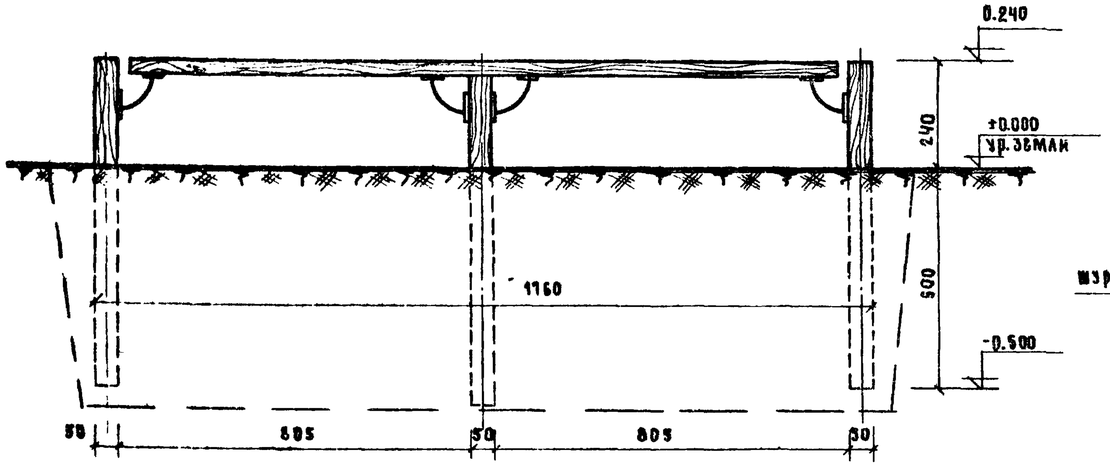

План
М 1:10

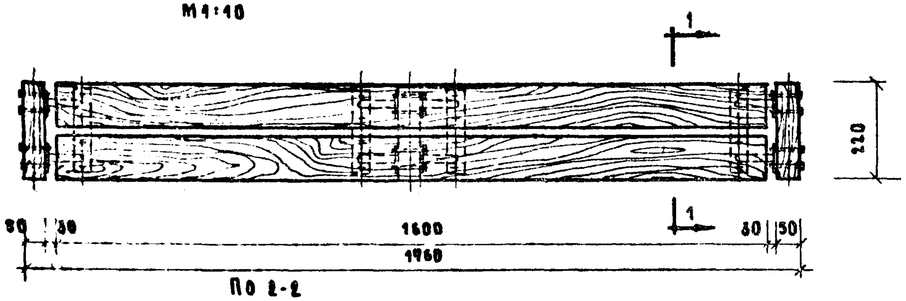

Разрез по 1-1
М 1:5

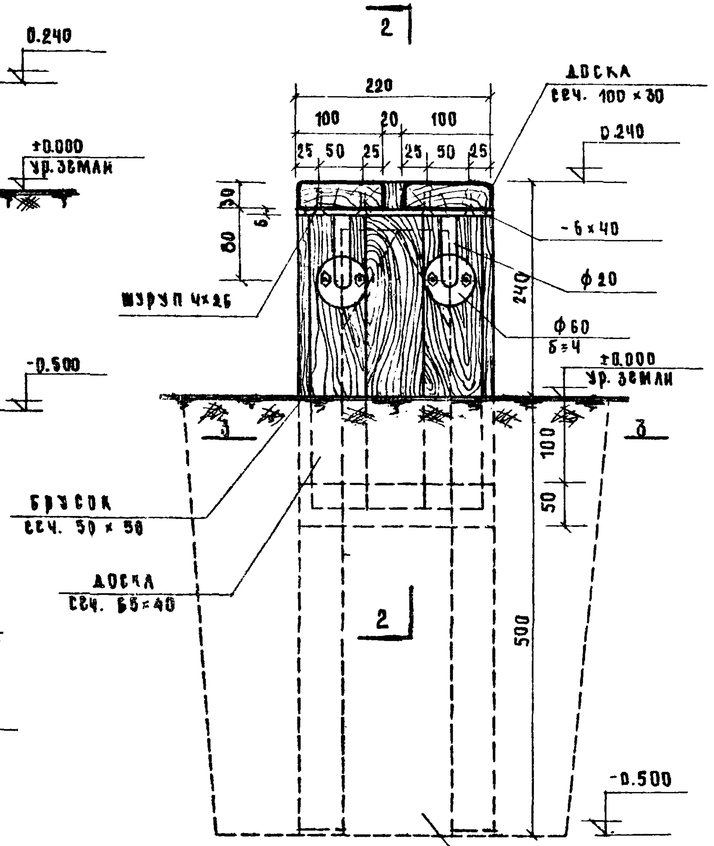

По 2-2
М 1:5

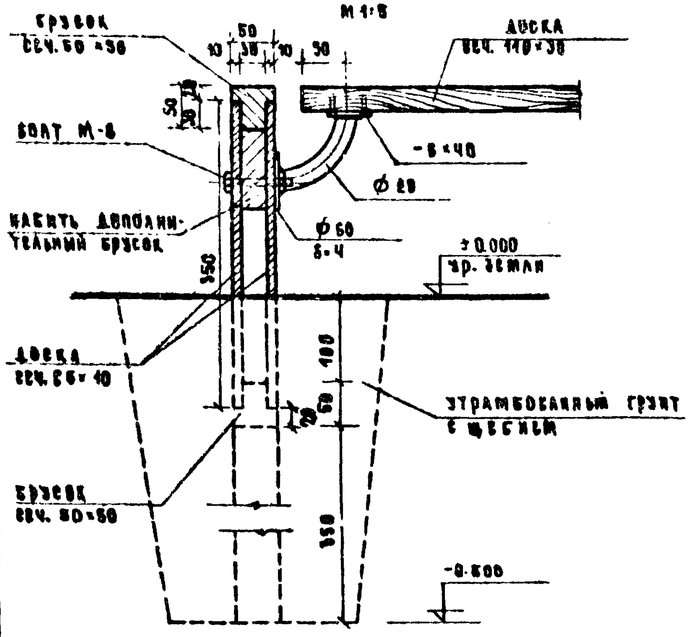

По 3-3
М 1:5

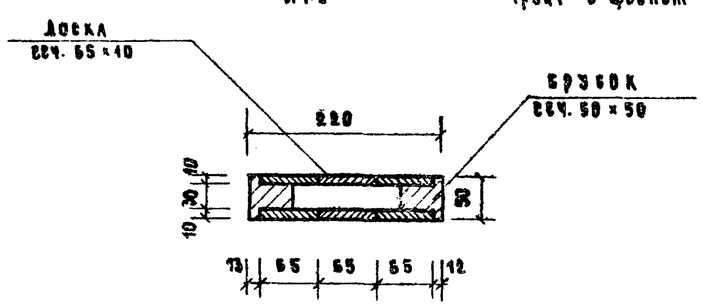

Спецификация древесины

NN п/п	Сечение мм	Длина 1 элем. мм	К-во штук	Общая длина м	Объем древес. м³
1	брусок сеч. 50×50	140	6	4.44	0.011
2	брусок сеч. 50×60	220	6	1.32	0.003
3	брусок сеч. 50×30	110	6	0.66	0.002
4	доски сеч. 65×10	350	18	6.30	0.006
5	доски сеч. 110×30	1600	2	3.20	0.010

Спецификация крепежных элементов

NN п/п	Наименование	К-во штук	Вес кг	ГОСТ
1	болт М8 ℓ=10	12	0.398	7798-62
2	гайка М8	12	0.072	5915-62
3	шуруп 4×26	10	0.032	1145-60

Спецификация металла

NN п/п	Сечение	Длина 1 элем. мм	К-во штук	Общая длина м	Вес в кг 1 пм	Вес в кг общ.
1	-4×60	600	8	0.048	1.88	0.090
2	-6×40	200	4	0.80	1.88	1.50
3	ф20	150	8	1.20	2.98	3.58

Характеристика скамьи

Габариты скамьи в мм			Расход материала	
Высота сиденья	Глубина сиденья	Ширина сиденья	Дерево м³	Металл кг
240	220	1600	0.932	5.09

Примечания:

1. Скамья предназначается для детей 2-3 лет
2. Опоры скамьи – деревянные щиты из брусков сеч. 50×50 и досок сеч. 65×40 заглубляются в землю на 0.5 м.
3. Деревянные конструкции, заглубленные в землю, антисептируются
4. Сварку производить электродами типа Э-42, толщина шва 4 мм.
5. Границы между надземной частью стоек и заглубленной в землю окасить 1 слоем толя.

Скамья для детей различных возрастных групп скамьи „ограничители" зеленых насаждений	Скамья. Тип С-3. Фасад, план, разрез по 1-1, сечения, спецификации.	Типовой проект 320-25	Альбом I	Лист АС-7	1967 г.

Разработал: Иванова, Азимова. Согласовал: Проверил: Гл. инж. пр. Данков. Рук. гр. арх. Ерсмина. Рук. гр. инж. Азимова. Рук. мастер. Гл. инж. Рук. гр. Ивановский. Гражданпроект г. Москва

9298-01 11

Фасад
М 1:10

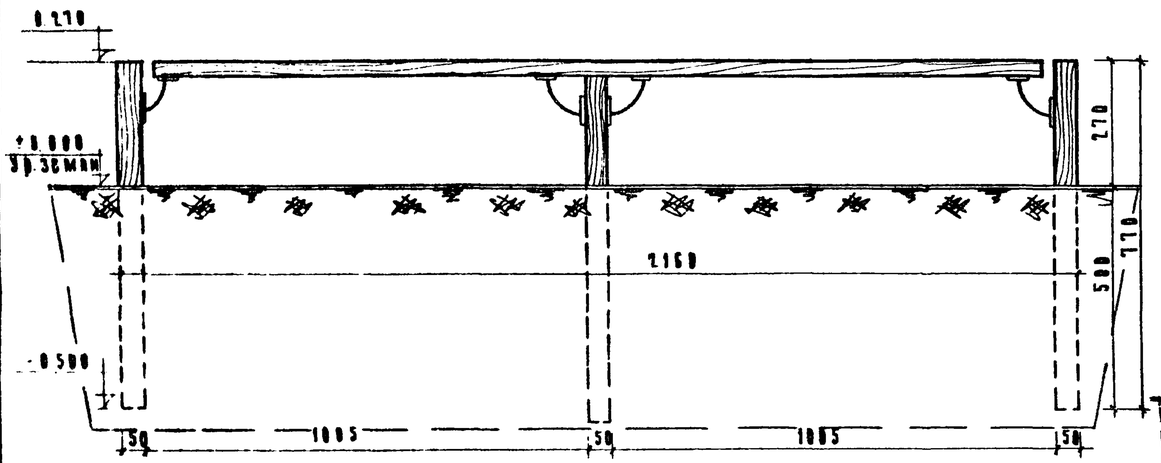

План
М 1:10

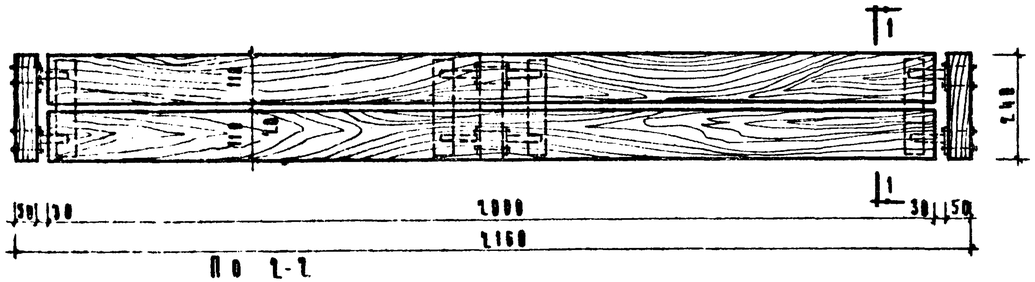

Разрез по 1-1
М 1:5

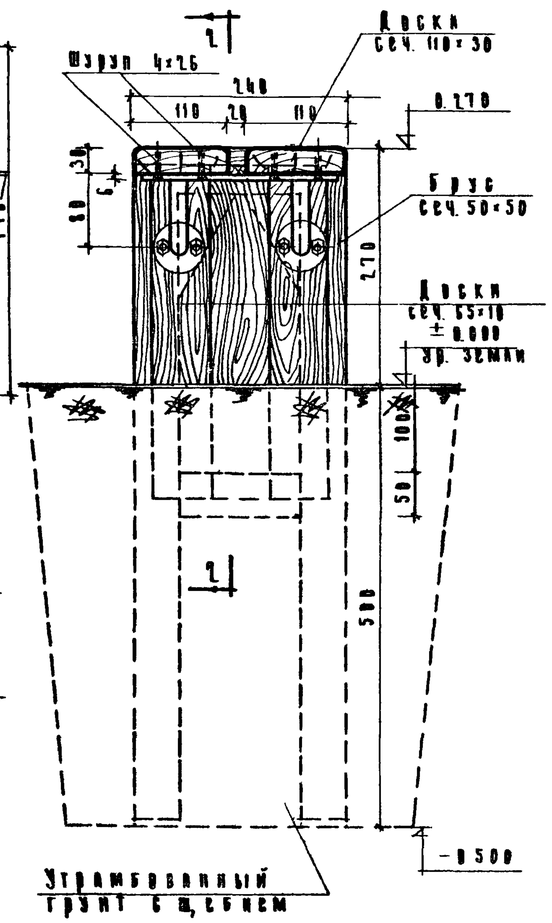

По 2-2
М 1:5

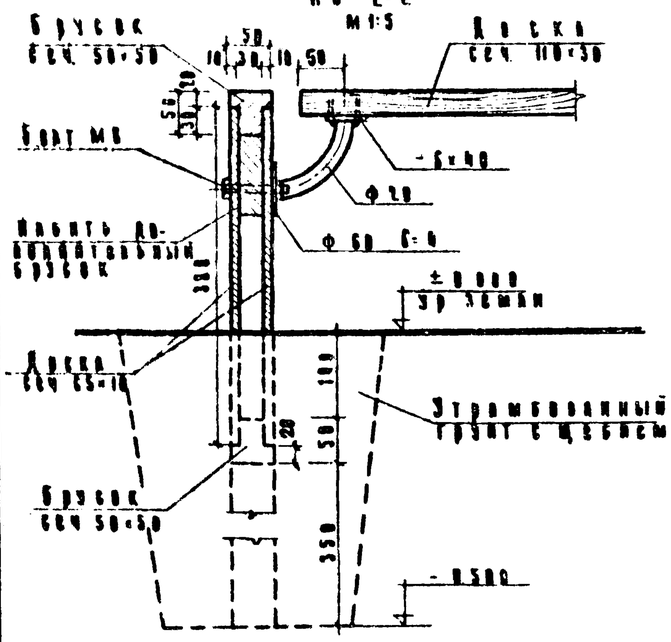

По 3-3
М 1:5

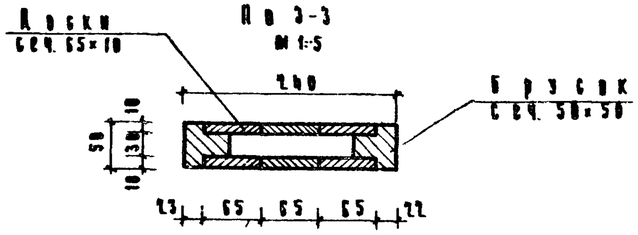

Спецификация древесины

NN п/п	Сечение мм	Длина 1 эл-та мм	Кол-во штук	Общая длина м	Объем древесины м³
1	Брусок сеч. 50×50	770	6	4.62	0.012
2	Брусок сеч. 50×50	240	6	1.44	0.004
3	Брусок сеч. 50×30	110	6	0.66	0.002
4	Доски сеч. 65×10	380	18	6.84	0.007
5	Доски сеч. 110×30	2000	2	4.00	0.013

Спецификация крепежных элементов

NN п/п	Наименование	Кол-во штук	Вес кг	ГОСТ
1	Болт М 8 l=70	12	0.395	7798-62
2	Гайка М8	12	0.072	5915-62
3	Шуруп 4×26	16	0.032	1145-60

Спецификация металла

NN п/п	Сечение мм	Длина 1 эл-та мм	Кол-во штук	Общая длина м	Вес в кг 1 пм	Вес в кг общ.
1	-4×60	60	1	0.060	0.35	0.09
2	-6×40	220	4	0.88	1.88	1.65
3	Ф 20	150	6	1.20	2.92	3.50

Характеристика скамьи

Габариты скамьи в мм			Расход материала	
Высота сиденья	Глубина сиденья	Ширина сиденья	Дерево м³	Металл кг
270	240	2000	0.038	5.92

Примечания

1. Скамья предназначается для детей 4-5 лет
2. Опоры скамьи-деревянные щиты из брусков сеч. 50×50 и досок сеч. 65×10 - заглубляются в землю на 0.5 м.
3. Деревянные конструкции, заглубленные в землю, антисептируются
4. Сварку производить электродами типа Э-42, толщина шва 4 мм.
5. Границы между надземной частью стоек и заглубленной в землю окрасить 1 слоем толя.

Скамьи для детей различных возрастных групп. Скамьи „ограничители" зеленых насаждений	Скамья. Тип С-32. Фасад, план, разрез по 1-1, сечения, спецификации.	Типовой проект 320-25	Альбом I	Лист АС-8	1967г

Исполнитель Анитин; Копировал Назарова; Проверил Азимова

Гражданпроект, Градостроительство, г. Москва

0298 01 12

Фасад
М 1:10

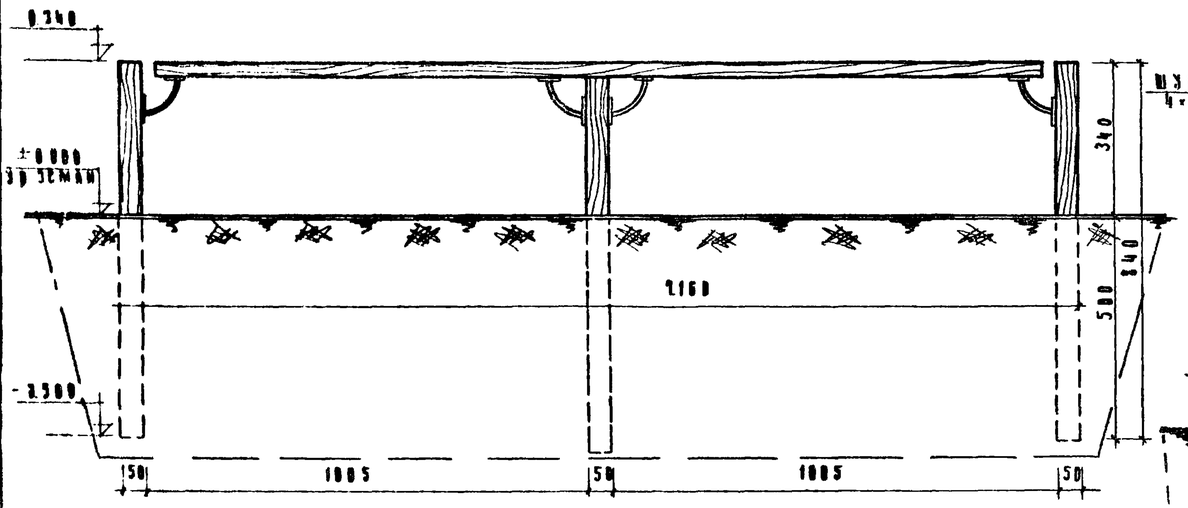

План
М 1:10

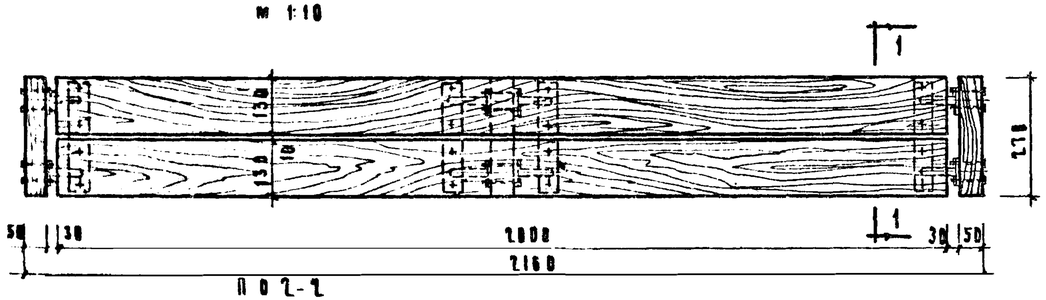

Разрез по 1-1
М 1:5

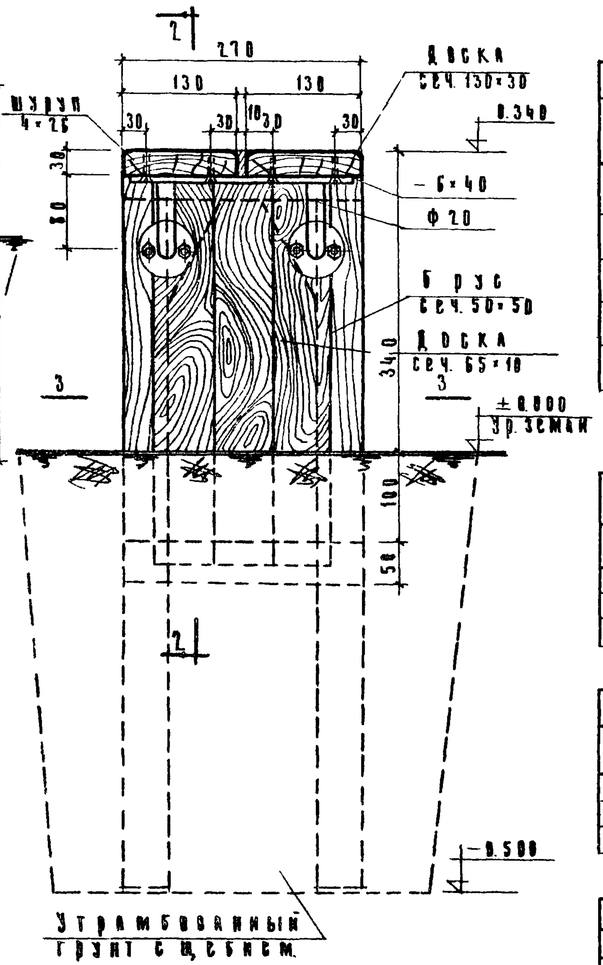

Поз 2-2
М 1:5

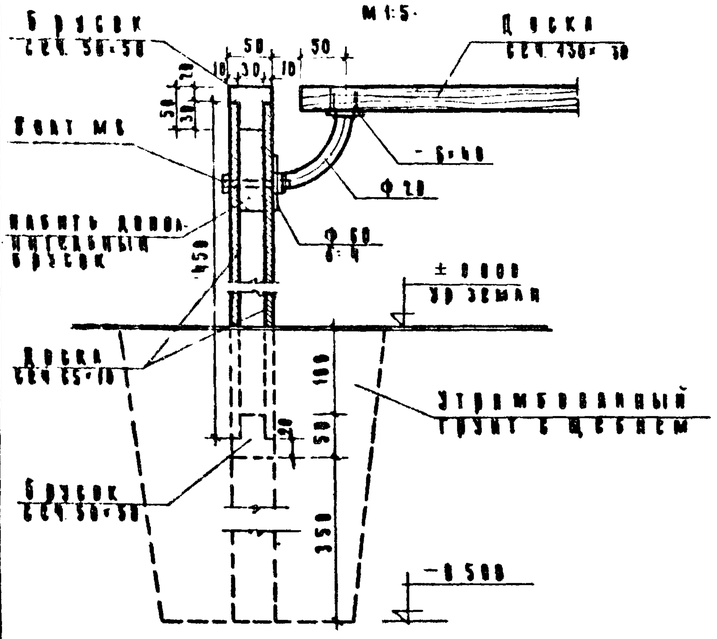

Поз 3-3
М 1:5

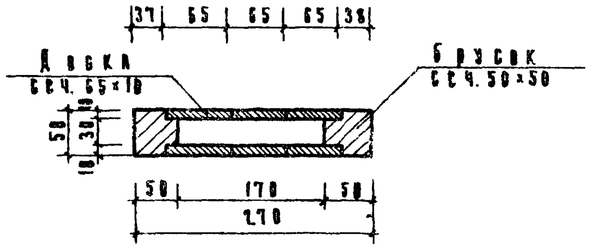

Спецификация древесины

NN п/п	Сечение мм	Длина 1 эл-та мм	К-во штук	Общая длина м	Об'ем древесины м³
1	Брусок сеч. 50×50	840	6	5.04	0.013
2	Брусок сеч. 50×50	270	6	1.62	0.004
3	Брусок сеч. 60×30	110	6	0.66	0.002
4	Доска сеч. 65×10	450	18	8.10	0.008
5	Доска сеч. 130×30	2000	2	4.00	0.016

Спецификация крепежных элементов

NN п/п	Наименование	К-во штук	Вес кг	ГОСТ
1	Болт М8 L=70	12	0.396	7798-62
2	Гайка М8	12	0.072	5915-62
3	Шуруп 4×26	16	0.032	1145-68

Спецификация металла

NN п/п	Сечение	Длина 1 эл-та мм	К-во штук	Общая длина м	Вес в кг 1 п м	Вес в кг Общ.
1	-4×60	60	8	0.048	1.88	0.09
2	-6×40	250	4	1.00	1.88	1.88
3	Ф20	150	8	1.20	2.46	2.96

Характеристика скамьи

Габариты скамьи			Расход металла	
Высота сиденья	Глубина сиденья	Ширина сиденья	Дерева м³	Металла кг
340	270	2000	0.043	6.05

Примечания:

1. Скамья предназначается для детей 6-7 лет
2. Опоры скамьи - деревянные щиты из брусков сеч. 50×50 и досок сеч. 65×10. Загубляются в землю на 0.5 м.
3. Деревянные конструкции, загубленные в землю, антисептируются
4. Сварку производить электродами типа Э-42, толщина швов 4 мм.
5. Границы между надземной частью стоек и загубленной в землю окасить 1 слоем толя.

Скамьи для детей различных возрастных групп. Скамьи „Ограничители" зеленых - насаждений	Скамья. Тип С-3Б. Фасад, план, разрез по 1-1, сечения, спецификации	Типовой проект 320-25	Альбом I	Лист АС-9	1967г.

Главный инженер Ермаков; Главный специалист Ивановская; Зам. гл. инж. проекта Ванков; Рук. гр. арх. Еремина; Рук. гр. инж. Аксенова; Зам. гл. инж. проекта Иванова; Рук. мастер. Зимова; Ст. инж. пр. Ковалева; Инж. пр. Корина; Руководитель проверки Копирова

ЦНИИП Градостроительства г. Москва

ФАСАД
М 1:10

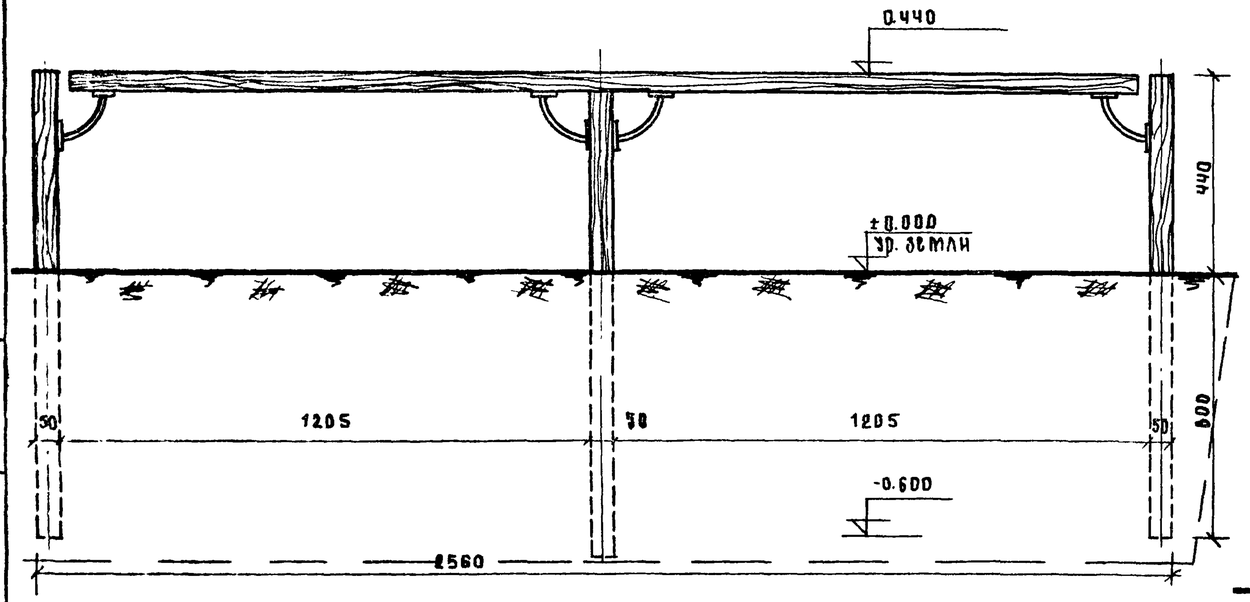

ПЛАН
М 1:10

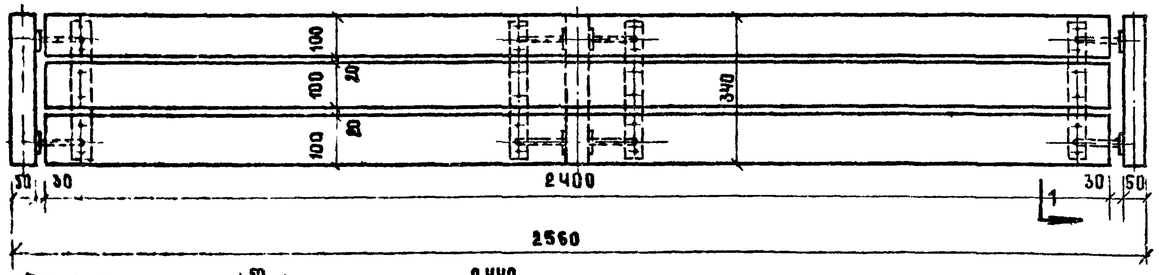

Разрез по 1-1
М 1:5

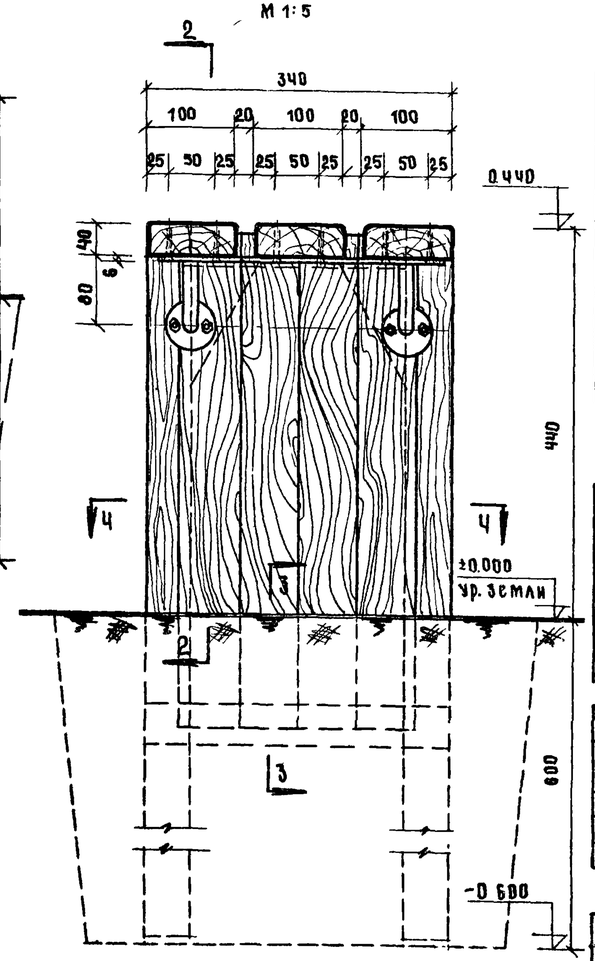

Спецификация древесины

NN п/п	Сечение мм	Длина 1 элем мм	К-во штук	Общая длина м	Объем древесины м³
1	Брусок сеч. 50×60	1040	6	6.30	0.018
2	Брусок сеч. 50×50	340	6	2.04	0.005
3	Брусок сеч. 30×70	140	6	0.84	0.002
4	Доски сеч. 65×10	620	24	15.00	0.015
5	Доски сеч. 100×40	2400	3	7.20	0.029

Спецификация крепежных элементов

NN п/п	Наименование	К-во штук	Вес кг	ГОСТ
1	Болт М8 ℓ=70	12	0.396	7798-62
2	Гайка М8	12	0.072	5915-62
3	Шайба 8	8	0.054	7798-55
4	Шуруп 4×35	24	0.072	1144-60

Спецификация металла

NN п/п	Сечение мм	Длина 1 элем. мм	К-во штук	Общая длина м	Вес в кг 1 пм	Вес в кг общ.
1	-4×60	600	8	0.48	1.88	0.90
2	-6×40	320	4	1.30	1.88	2.44
3	Ø 20	150	8	1.20	2.98	3.58

Характеристика скамьи

Габариты скамьи			Расход матер.	
Высота сиденья	Глубина сиденья	Ширина сиденья	Дерев м³	Металл кг
440	340	2400	0.067	7.51

По 2-2
М 1:5

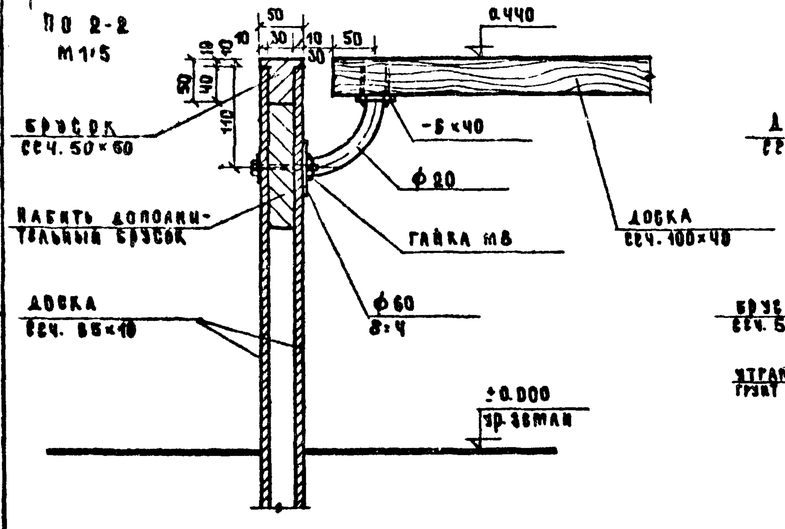

По 3-3
М 1:5

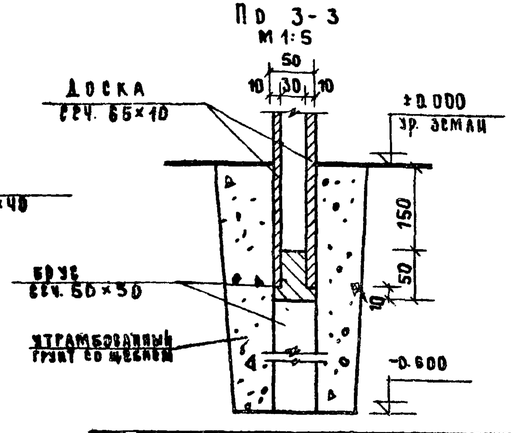

По 4-4
М 1:5

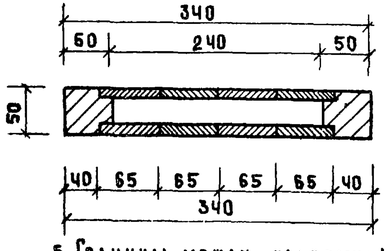

5. Границы между надземной частью стоек и заглубленной в землю оклеить 1 слоем толя.

Примечания:

1. Скамья предназначается для детей 12-15 лет.
2. Опоры скамьи – деревянные щиты из брусков сеч. 50×50 и досок сеч. 65×10 заглубляются в землю на 0.6 м.
3. Деревянные конструкции, заглубленные в землю, антисептируются.
4. Сварку производить электродами типа Э-42, толщина швов 4 мм.

Исполнитель	Карр	Гл. инж. пр.	Иванова
Конструктор	Иванова	Рук. гр. арх.	Азимова
Проверил	Азимова	Рук. гр. инж.	Азимова
Ст. техник	Смыгова	Гл. инж. пр.	Ангерз
Рев. мастер.	Хуснулин	Рук. гр. арх.	Еремина
		Рук. гр. инж.	Азимова

ЦНИИП Гражданстроя г. Москва

Скамьи для детей различных возрастных групп. Скамья „Ограничитель" зеленых насаждений

Скамья. Тип С3-36

Ф. Асад, план, разрез по 1-1, сечения, спецификации

Типовой проект	Альбом	Лист	
320-25	I	АС-10	1967 г.

Фасад
М 1:10

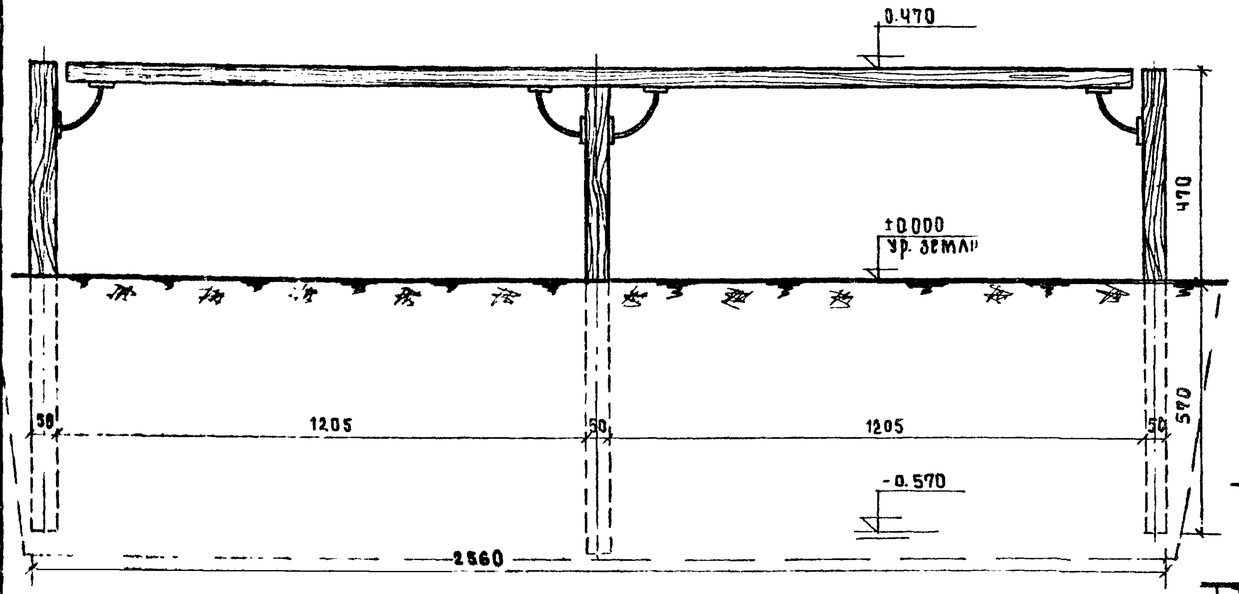

Разрез по 1-1

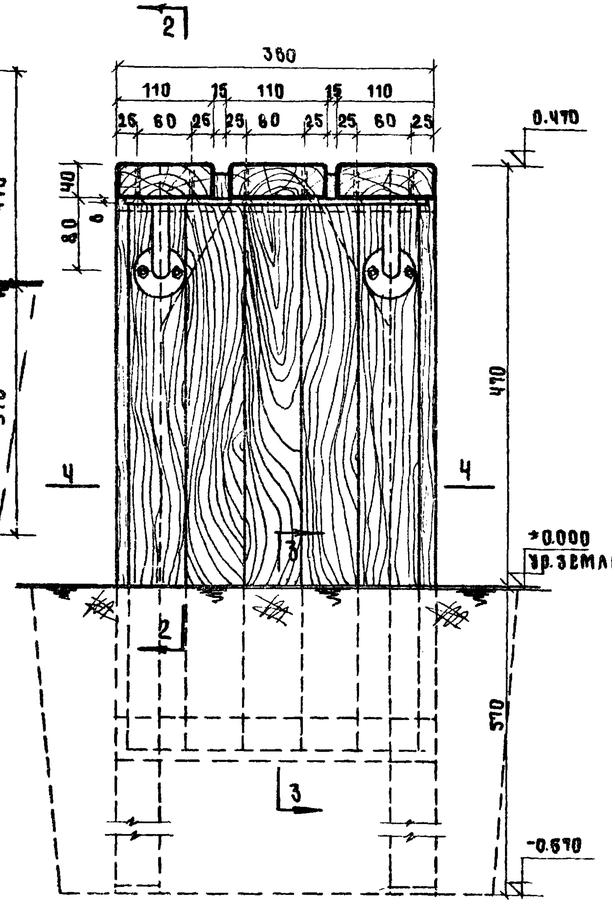

План
М 1:10

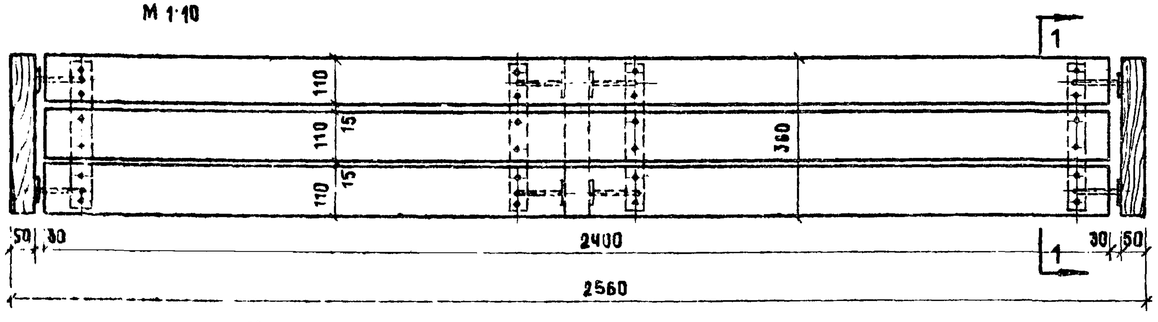

По 2-2
М 1:5

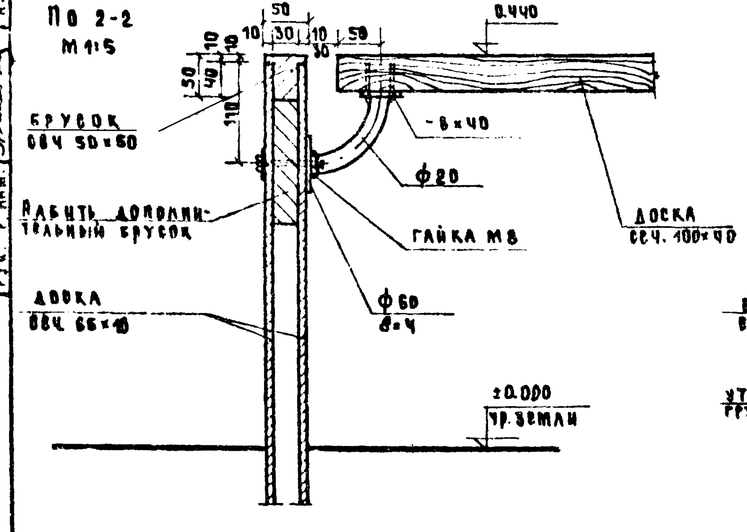

По 3-3
М 1:5

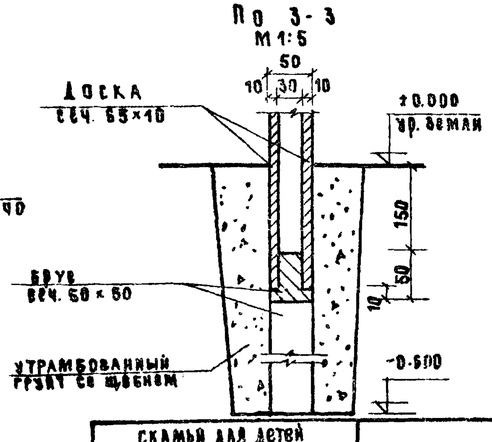

По 4-4
М 1:5

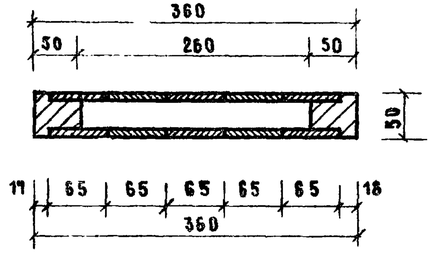

Спецификация древесины

NN п/п	Сечение мм	Длина 1 элем. мм	К-во штук	Общая длина м	Объем древесины м³
1	брусок сеч. 50×50	1040	6	6.30	0.016
2	брусок сеч. 50×50	360	6	2.16	0.005
3	брусок сеч. 30×70	140	6	0.84	0.002
4	доски сеч. 65×10	650	30	14.5	0.02
5	доски сеч. 100×40	2400	3	7.20	0.032

Спецификация крепежных изделий

NN п/п	Наименование	К-во штук	Вес кг	ГОСТ
1	Болт М 8 l=70	12	0.396	7798-62
2	Гайка М 8	12	0.072	5915-62
3	Шайба 8	8	0.054	7734-55
4	Шуруп 4×35	24	0.012	1144-60

Спецификация металла

NN п/п	Сечение мм	Длина 1 эл.	К-во шт.	Общая длина м	Вес в кг 1 пм	Вес в кг общ.
1	-8×40	340	4	1.40	1.88	2.63
2	-4×60	60	8	0.48	1.88	0.90
3	ф 20	150	8	1.20	2.98	3.58

Характеристика скамьи

Габариты скамьи			Расход материала	
Высота сиденья	Глубина сиденья	Ширина сиденья	Дерев м³	Металл кг
470	360	2400	0.075	7.82

Примечания:

1. Скамья предназначается для детей в возрасте 15-17 лет.
2. Опоры скамьи- деревянные щиты из брусков сеч. 50×50 и досок сеч. 65×10, заглубляются в землю на 0.57м.
3. Деревянные конструкции, заглубленные в землю, антисептируются.
4. Сварку производить электродами типа Э-42, толщина швов 4мм.
5. Границы между надземной частью стоек и заглубленной в землю окрасить 1 слоем тоя.

Скамья для детей различных возрастных групп. Скамьи „ограничители" зеленых насаждений	Скамья Тип С-3	Типовой проект 320-25	Альбом I	Лист АС-11	1987г.

Фасад, план, разрез по 1-1, сечения, спецификации.

Гражданпроект, Москва

Исполнит. Котирозка, Проверил Ермаков, Гл. инж. пр. Данков, Гл. арх. пр. Еремина, Рук. гр. инж. Азимова, Ст. инж. Карта, Ивакина, Азимова

Фасад
М 1:10

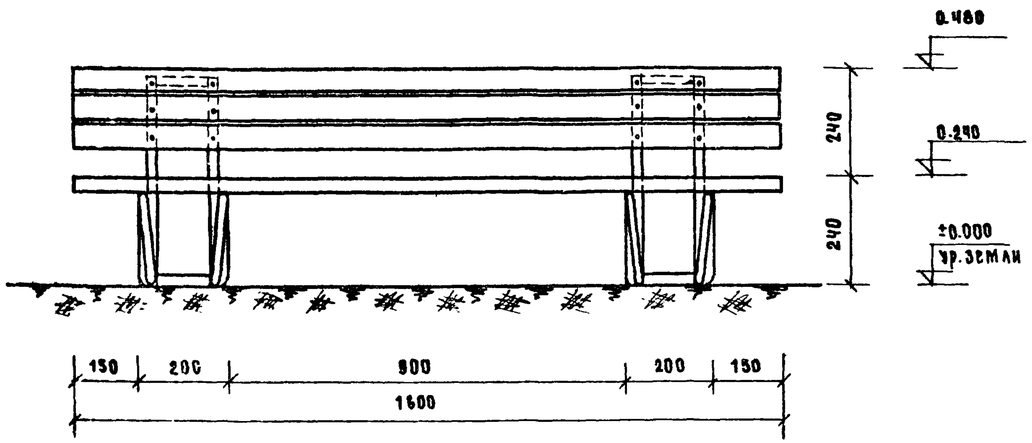

План
М 1:10

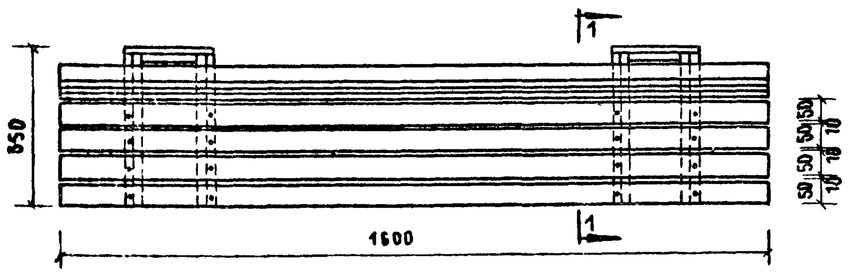

Разрез по 1-1
М 1:5

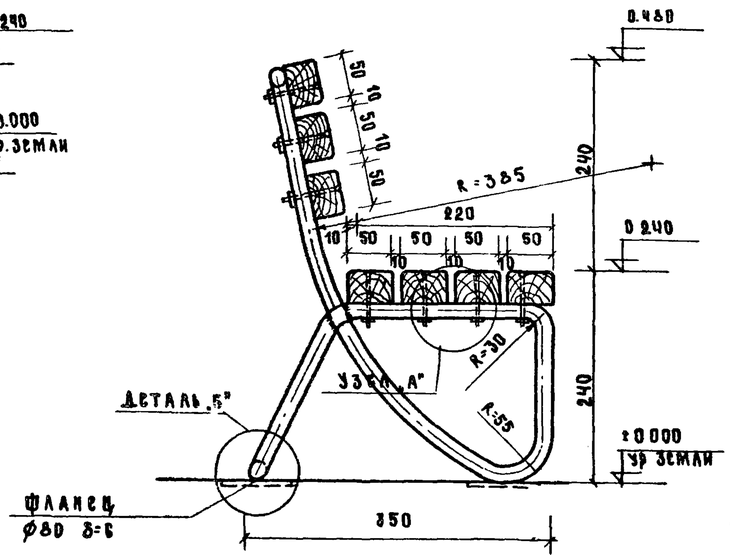

Деталь „Б"
М 1:2

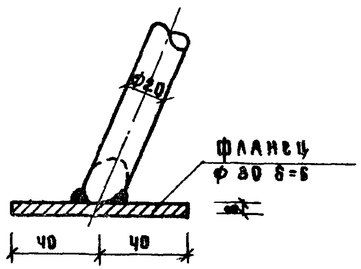

Узел „А"
М 1:2

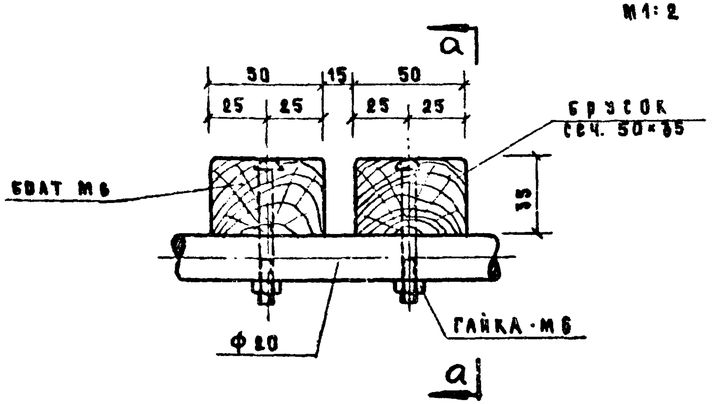

По а-а

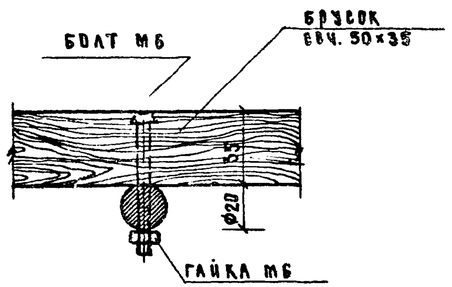

Спецификация древесины

NN п/п	Сечение мм	Длина 1 элем. мм	К-во штук	Общая длина м	Объем древесины м³
1	Брусок сеч. 50×35	1600	7	4.2	0.022

Спецификация металла и крепежных элементов

NN п/п	Наименование сечение ф мм	Длина 1 элем мм	К-во шт.	Общая длина м	Вес кг 1 эл	Вес кг общ.	ГОСТ
1	Ф20	3100	2	6.20	2.47	14.82	
2	-6 × 80	80	8	0.64	3.77	2.41	103-57
3	Болт М6	65	23			0.42	7803-62
4	Гайка М6		23			0.08	5915-6

Характеристика скамьи

Габариты скамьи в мм				Расход материала	
Высота сиденья	Глубина сиденья	Ширина сиденья	Высота верха спинки от сиденья	Объем древесины м³	Металл кг
240	220	1600	240	0.022	17.75

Примечания:

1. Скамья предназначена для детей 2-3 лет.
2. Опоры скамьи гнутые выполнены из арматуры Ф 20.
3. Для устойчивости опоры имеют фланцы из стали толщ. 6 мм.

Скамьи для детей различных возрастных групп. Скамьи „ограничители" зеленых насаждений	Скамья. Тип. С-4. Фасад, план, разрез по 1-1, узел „А", деталь „Б", спецификации	Типовой проект	Альбом	Лист	
		320-25	I	АС-12	1967 г.

ЦНИИП Градостроительства г. Москва

Нач. пр. Ермаков; Рук. мастер. Ясинский; Гл. инж. пр. Данков; Рук. гр. арх. Еремина; Рук. гр. инж. Азимова; Нач. отд. Карра; Рук. Ивинова; Гл. инж. Азимова; Исполнит. Ковырзина; Копировал; Проверил

9293-01 16

Фасад
м 1:10

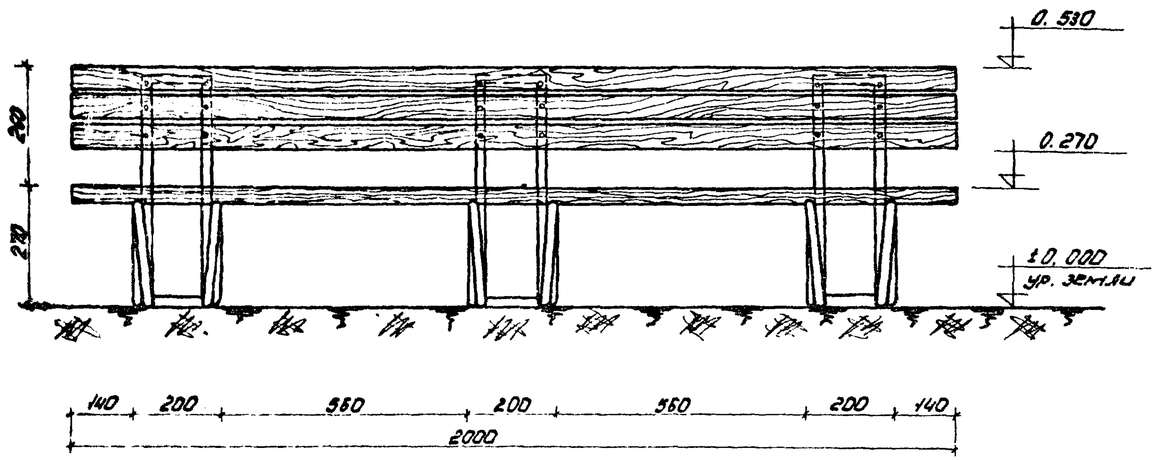

Разрез по 1-1
м1:5

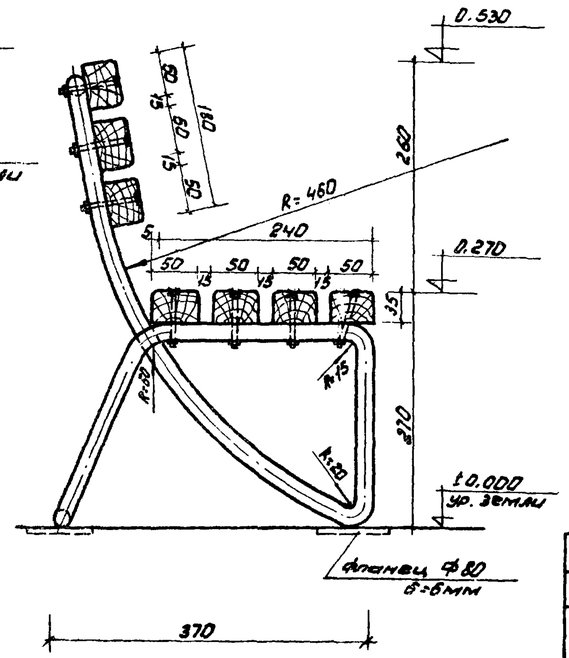

План
м 1:10

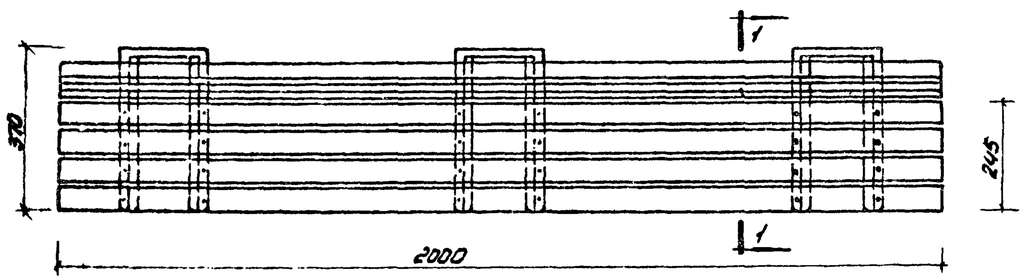

Деталь „Б"
м1:2

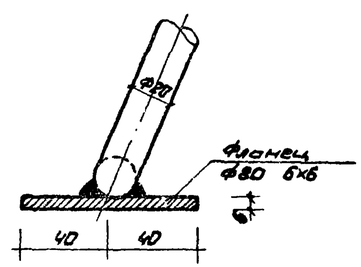

Узел „А"

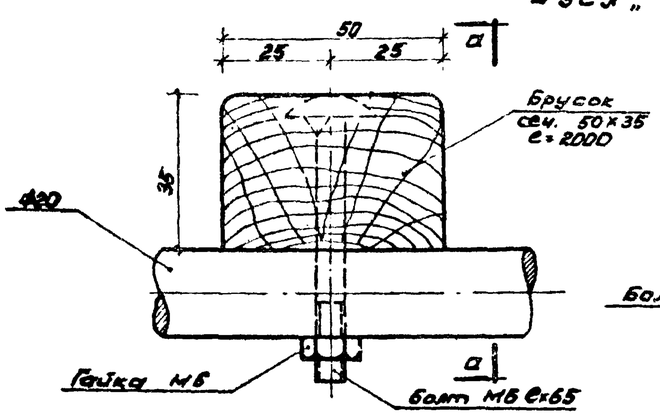

По а-а

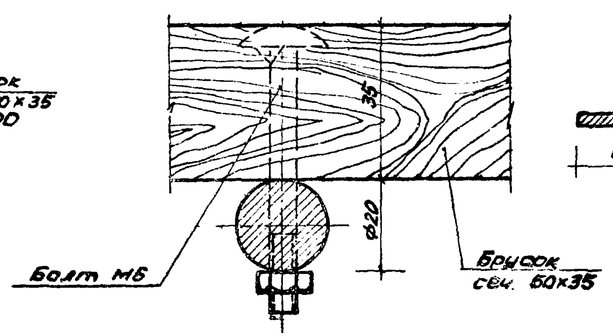

Спецификация древесины					
NN п/п	Сечение мм	Длина 1элем. мм	К-во штук	Общая длина м	Объем древесины м³
1	Брусок сеч. 50×35	2000	7	14,0	0,028

Спецификация металла и крепежных элементов							
NN п/п	Наименование сечение ф мм	Длина 1элем. мм	Кол-во штук	Общая длина м	Вес в кг 1пм	Вес в кг общий	ГОСТ
1.	ф20	3300	3	9,90	2,47	24,45	
2.	Б×80	80	12	0,96	3,47	2,62	103-76
3.	Болт М6	65	48			0,70	7798-70
4.	Гайка М6		48			0,12	5915-72

Характеристика скамьи					
Габариты скамьи в мм				Расход материала	
Высота сидения	Глубина сидения	Ширина сидения	Высота верха спинки от сидения	Об'ем древесин. м³	Металл кг
270	240	2000	260	0,028	28,89

Примечания:

1. Скамья предназначается для детей 4-5 лет
2. Опоры скамьи гнутые выполнены из арматуры ф20.
3. Для устойчивости опоры имеют фланцы из стали толщ. 6мм.

Скамьи для детей раннего возраста в группах. Скамьи „ограничители" зеленых насаждений	Скамья Тип С4-4я План, фасад, разрезы по 1-1, по 2-2, спецификация.	Типовой проект	Альбом	Лист	
		320-25	I	АС-13	1967

ЦНИИП Градостроительства г. Москва

Гл. инж. проекта Ицкович; Гл. инж. пр. Рынков; Рук. гр. арх. Крыжановский; Рук. гр. арх. Ефимова; Нач. отдела Ицкович; Гл. спец. Рынков; Ст. инж. Крыжановский; Инж. Ефимова; Инж. Ефимова; Нач. отдела Ицкович; Ст. инж. Рынков; Инж. Ефимова

Фасад
м 1:10

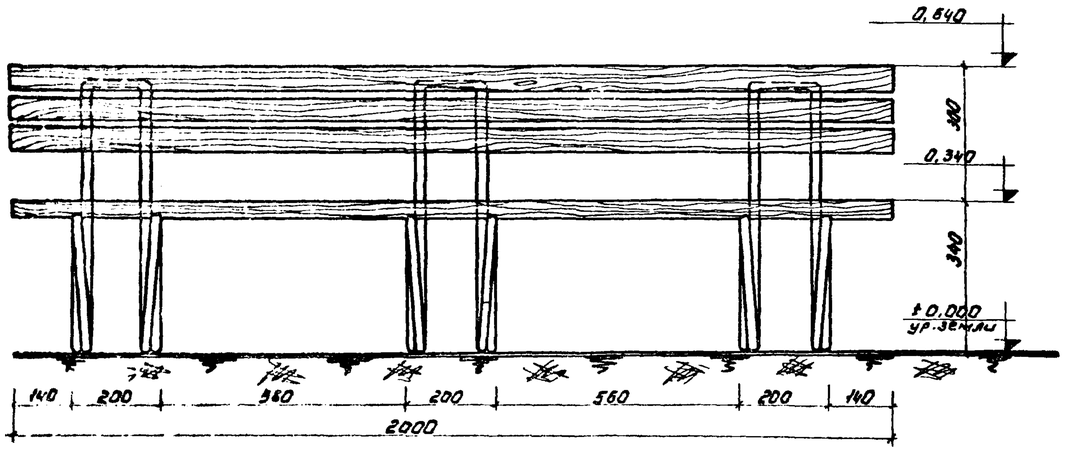

План
м 1:10

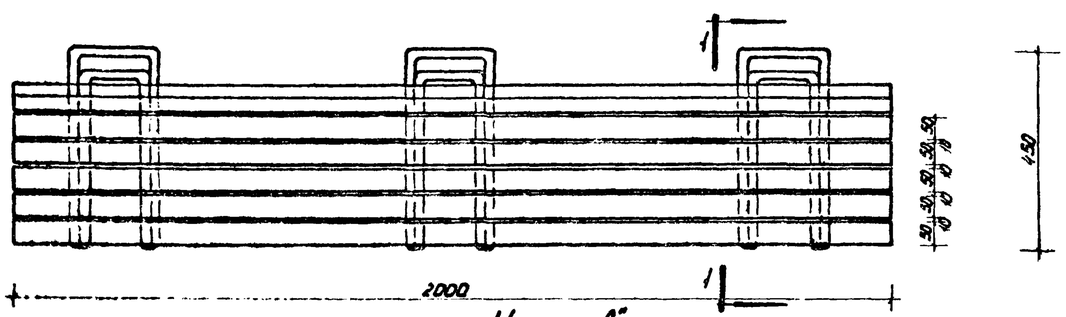

Узел „А"
м 1:2

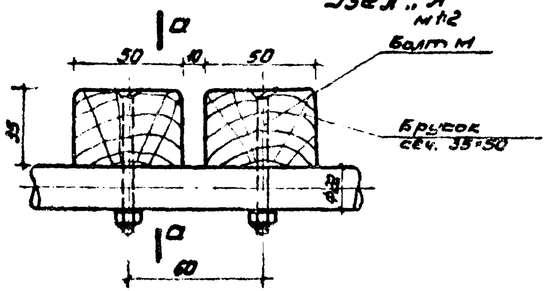

по а-а

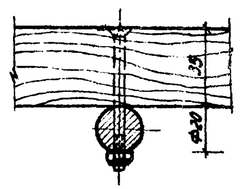

Деталь „Б"
м 1:2

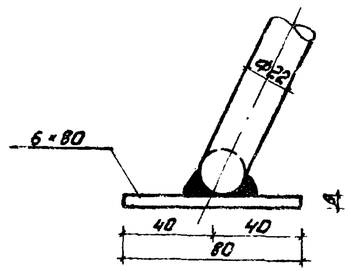

Разрез по 1-1
м 1:5

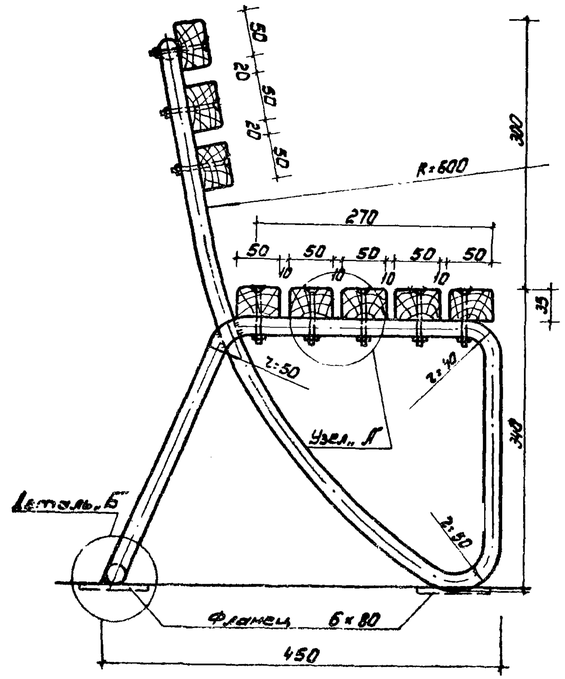

Спецификация древесины					
№ п/п	Сечение мм	Длина 1 элемен. мм	К-во шт.	Общая длина п.м.	Объем древесины м³
1	Брусок сеч. 35×50	2000	8	16,0	0,032

Спецификация металла и крепежных элементов						
№ п/п	Сечение в мм Наименование	Длина 1 элем. мм	К-во штук	Общая длина п.м.	Вес в кг 1 п.м	Общий
1	⌀ Ф22	4400	3	13,2	2,98	39,34
2	▭ 6×80	90	12	0,96	3,77	3,62
3	Болт М		35			

Характеристика скамьи					
Габариты скамьи в мм				Расход материала	
Высота сиденья	Ширина сиденья	Глубина сиденья	Высота верха спинки от сиденья	Объем древесины м³	Металла кг
340	2000	270	300	0,032	

Примечания:

1. Скамья предназначается для детей 7-8 лет
2. Опоры скамьи гнутые выполнены из арматуры Ф22.
3. Металлические опоры скамьи для устойчивости имеют фланцы из стали толщ. 6 мм.

Скамьи для детей разных возрастных групп. Скамьи-ограничители зеленых насаждений	Скамья Тип СА-48. План, фасад, разрезы по 1-1, по 2-2, спецификация.	Типовой проект 320-25	Альбом I	Лист АС-14	1967

ЦНИИП Госстроя СССР г. Москва.

9298-01 18

Фасад
м 1:10

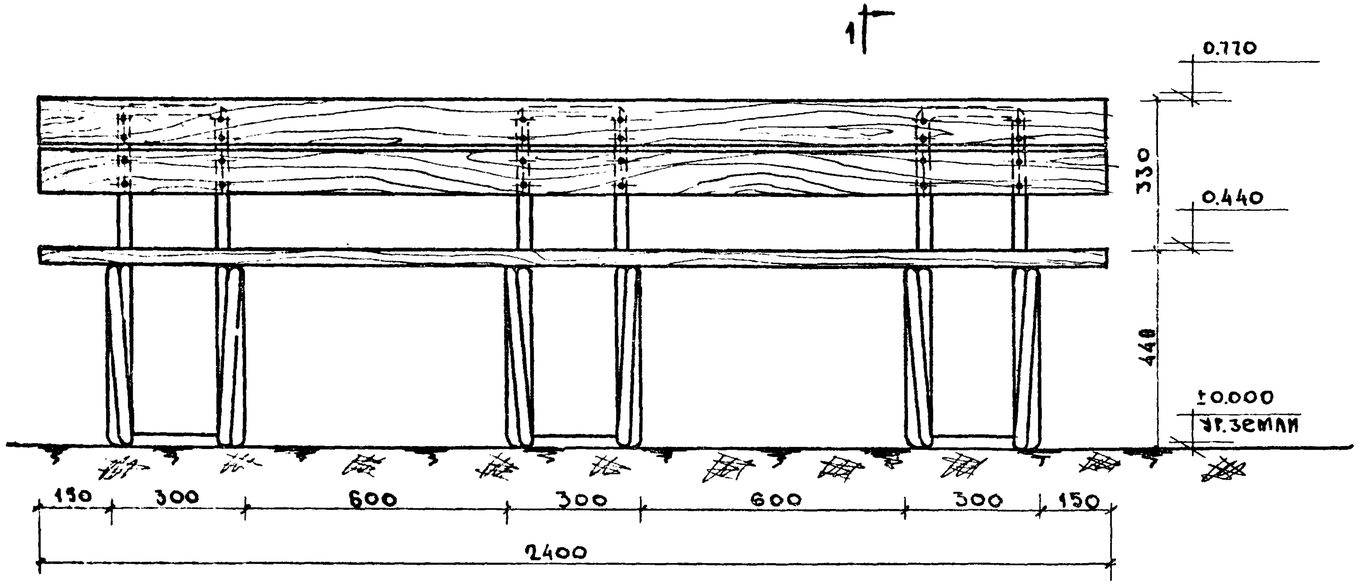

План
м 1:10

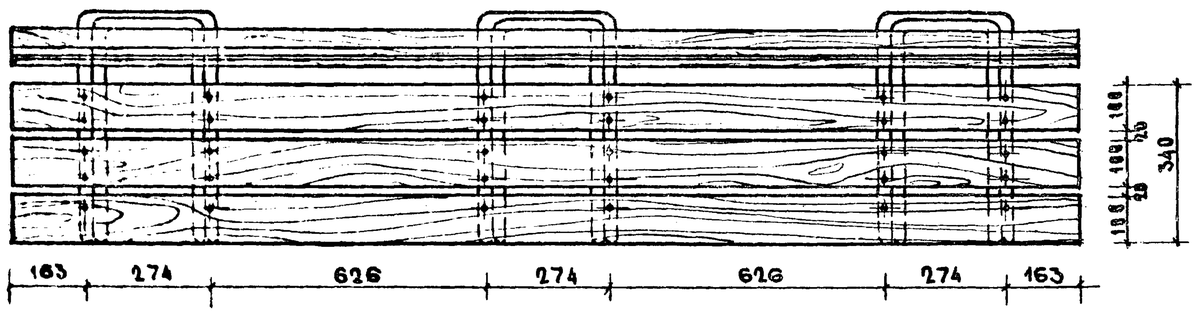

Спецификация металла на 1 изделие					
NN п/п	Сечение мм	Длина мм	Кол. шт.	Вес кг	ГОСТ
1	⌀26	3550	3	44.5	2590-57
2	Болт ⌀8	80	54	2.02	7798-62
3	Гайка М8	–	54	0.34	5915-62
4	Шайба 8	–	54	0.39	7754-55
5	-6×80	80	12	3.62	103-57

Спецификация древесины на 1 изделие					
NN п/п	Сечение мм	Длина мм	Кол. шт.	Объем м³	ГОСТ
1	Доски 100×40	2400	5	0.05	8486-66

Характеристика скамьи					
Габариты скамьи				Расход материалов	
Высота сиденья	Глубина сиденья	Ширина сиденья	Высота верха спинки от сиденья	Древесины м3	Металла кг
440	340	2.400	330	0.05	50.87

Разрез по 1-1
м 1:5

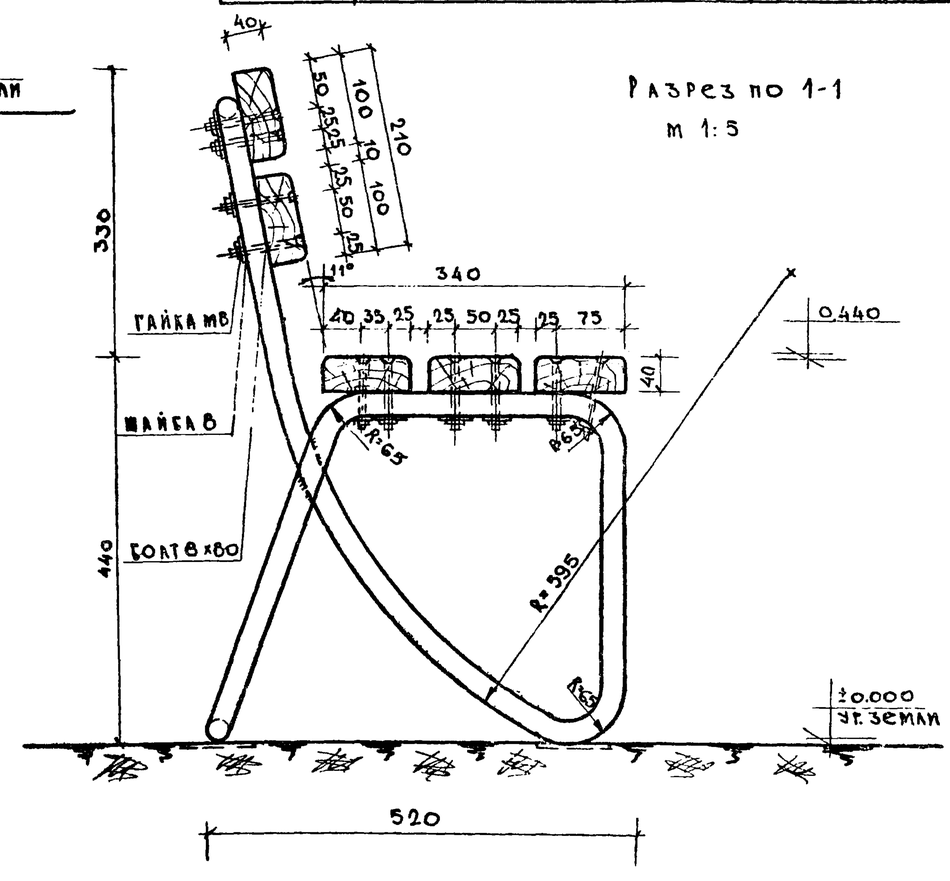

Примечания:

1. Деталь крепления сиденья стойки см. лист № АС-14
2. Деталь крепления фланца к опорной части скамьи см. лист № АС-14
3. Скамья предназначена для детей 12-15 лет

Скамьи для детей различных возрастных групп. Скамьи „ограничители" сезонных насаждений	Скамья. Тип С-4Б. Фасад, план, разрез по 1-1, спецификации.	Типовой проект 320-25	Альбом I	Лист АС-15	1967г.

Цниипи Градостроительства г. Москва

Гэк. масс. Ганиж. Гр. — Касова; Гэп. гр. арх. — Разимова; Гэк. гр. инж. — Разимова

Копировал — Разимова; Проверил — Разимова

Гэк. масс. — Ганиж. Гр. — Аникеев; Гэп. гр. арх. — Сремина; Гэк. гр. инж. — Азимова

Фасад
М 1:10

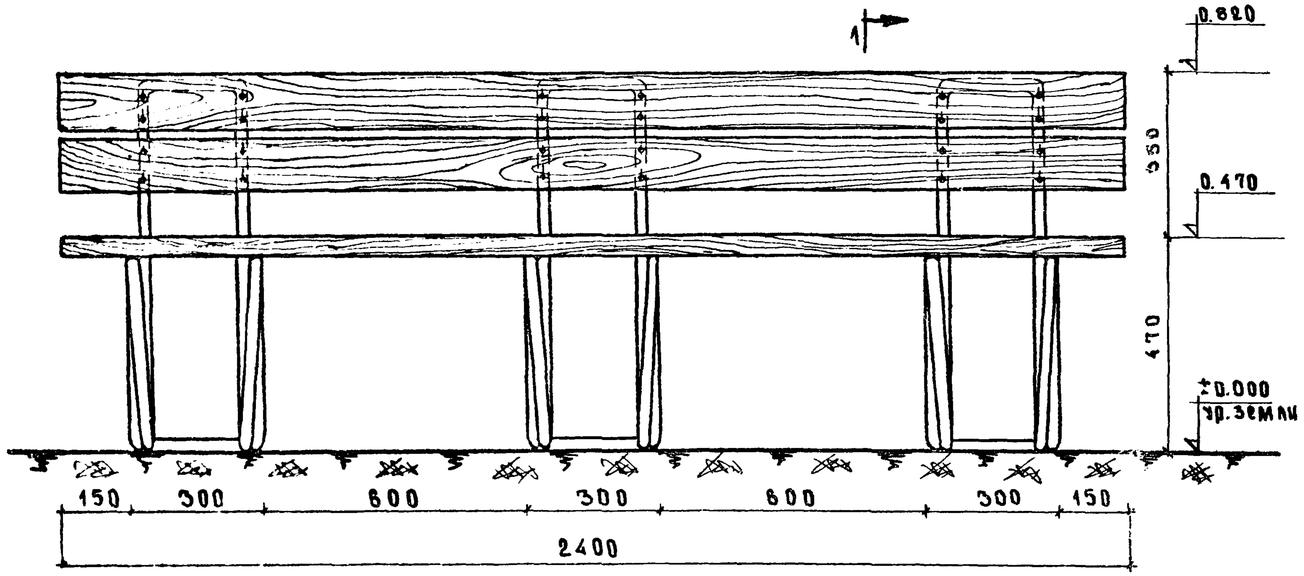

План
М 1:10

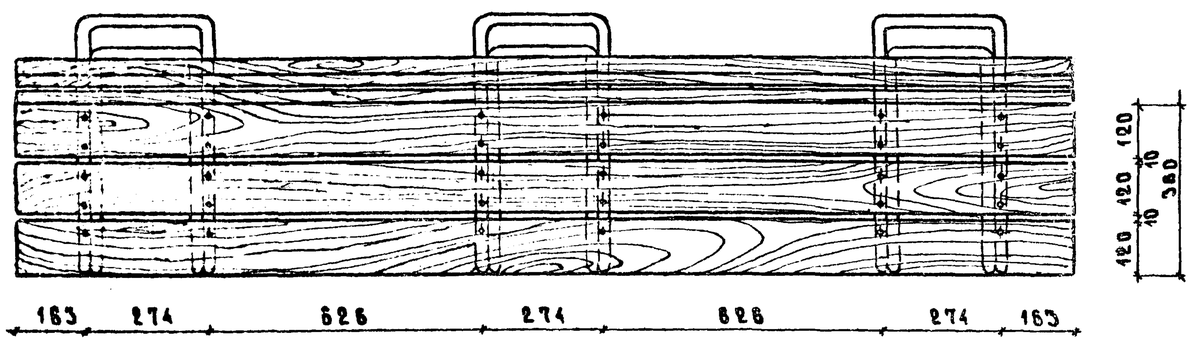

Спецификация металла на 1 изделие					
№№ п/п	Сечение мм	Длина мм	К-во штук	Вес кг	ГОСТ
1	⌀ 26	3150	3	64.50	2590-57
2	Болт ⌀ 8	80	54	2.02	7798-62
3	Гайка М 8	–	54	0.34	5915-62
4	Шайба 8	–	54	0.39	7734-55

Спецификация древесины на 1 изделие					
№№ п/п	Наименование сечение	Длина мм	К-во штук	Объем $м^3$	ГОСТ
1	Доски 120×40	2400	8	0.06	8486-56

Характеристика скамьи					
Габариты скамьи				Расход материала	
Высота сиденья	Глубина сиденья	Ширина сиденья	Высота верха спинки от сиденья	Дерево $м^3$	Металла кг
470	360	2400	350	0.06	67.25

Разрез по 1-1
М 1:5

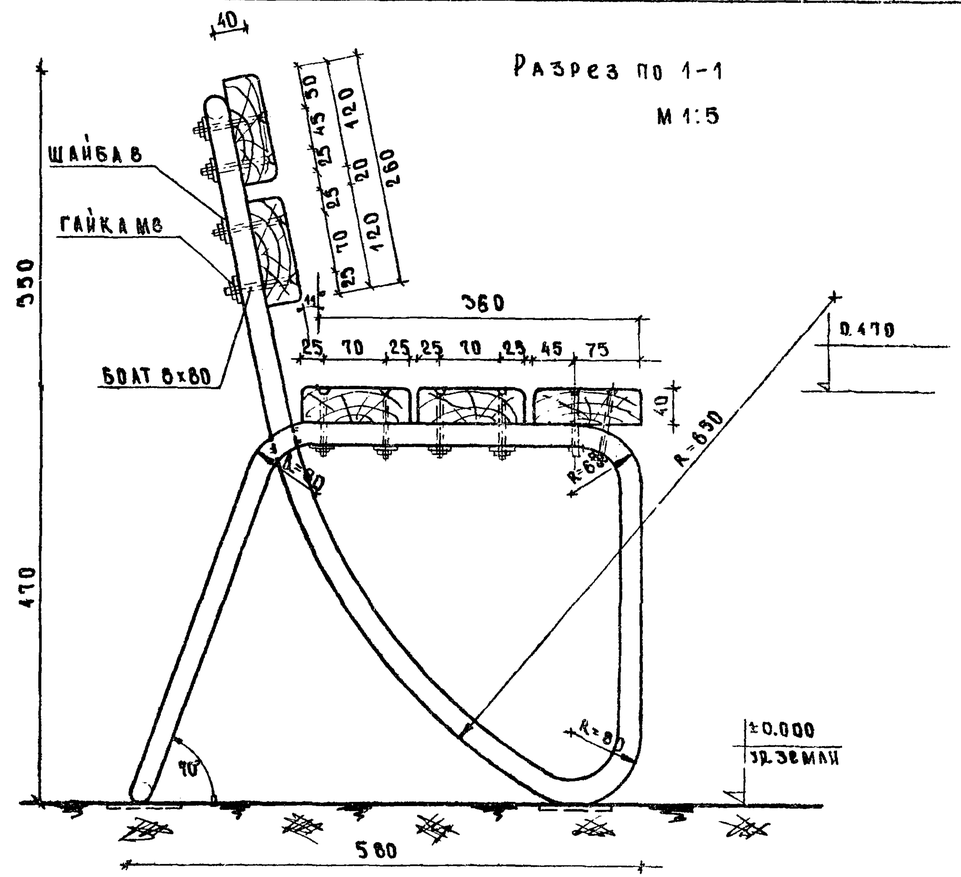

Примечания:

1. Деталь крепления сиденья к стойкам см. лист № АС-14
2. Деталь крепления фланца к опорной скамье см. лист № АС-14
3. Скамья предназначается для детей 15-17 лет.

Скамьи для детей различных возрастных групп. Скамьи „Ограничители" зеленых насаждений	Скамья Тип С-4г. Фасад, план, разрез по 1-1, спецификации.	Типовой проект 320-26	Альбом I	Лист АС-16	1967г

ЦНИИП Градостроительства г. Москва

9208-01 20

Фасад
м1:10

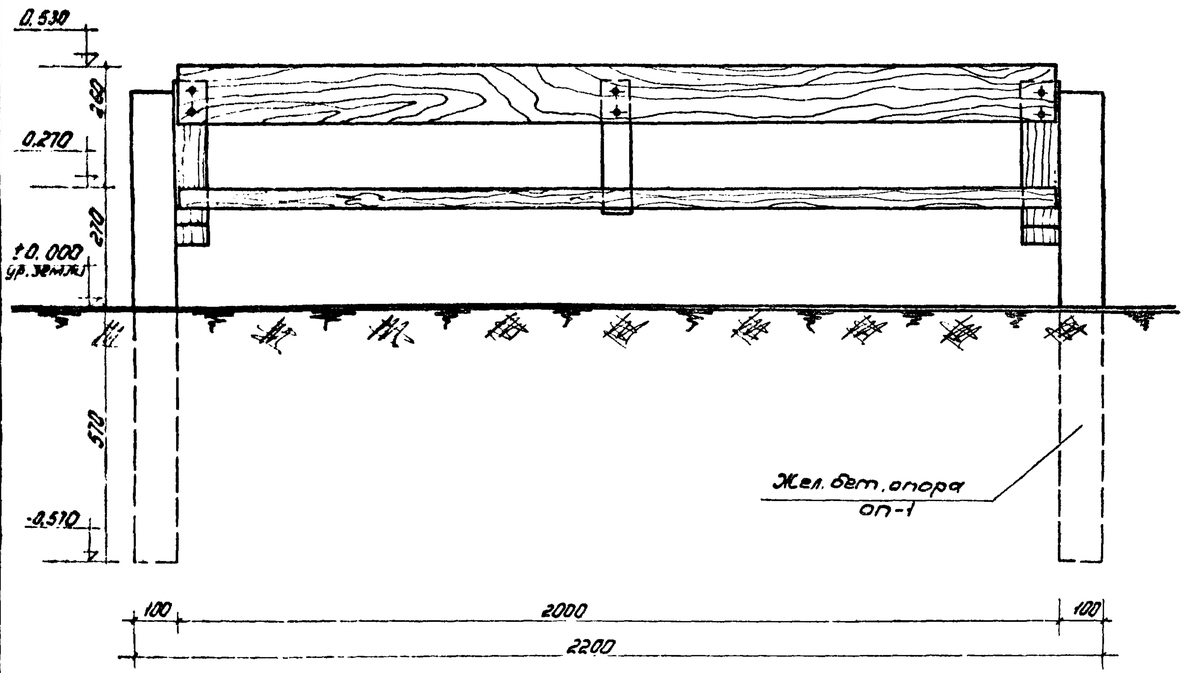

План
м1:10

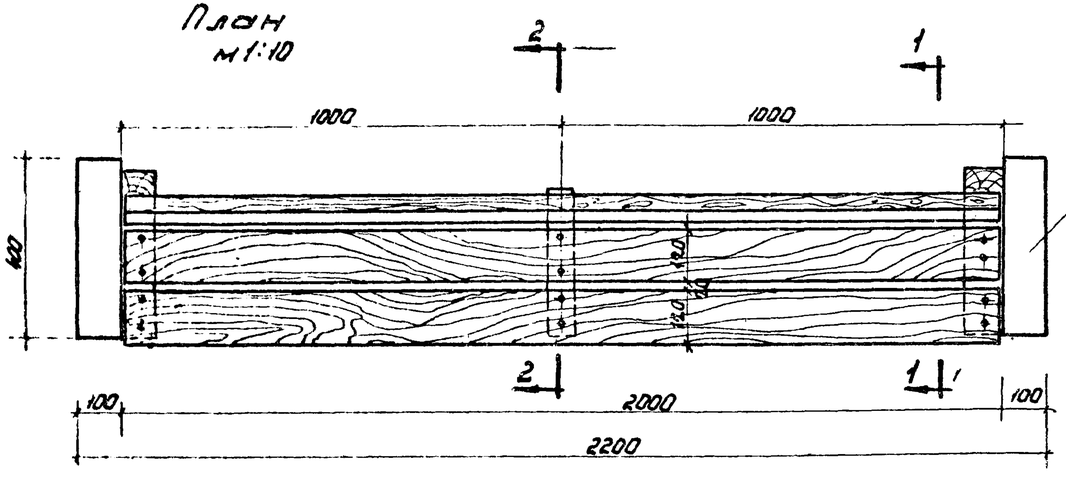

Разрез по 1-1
м1:5

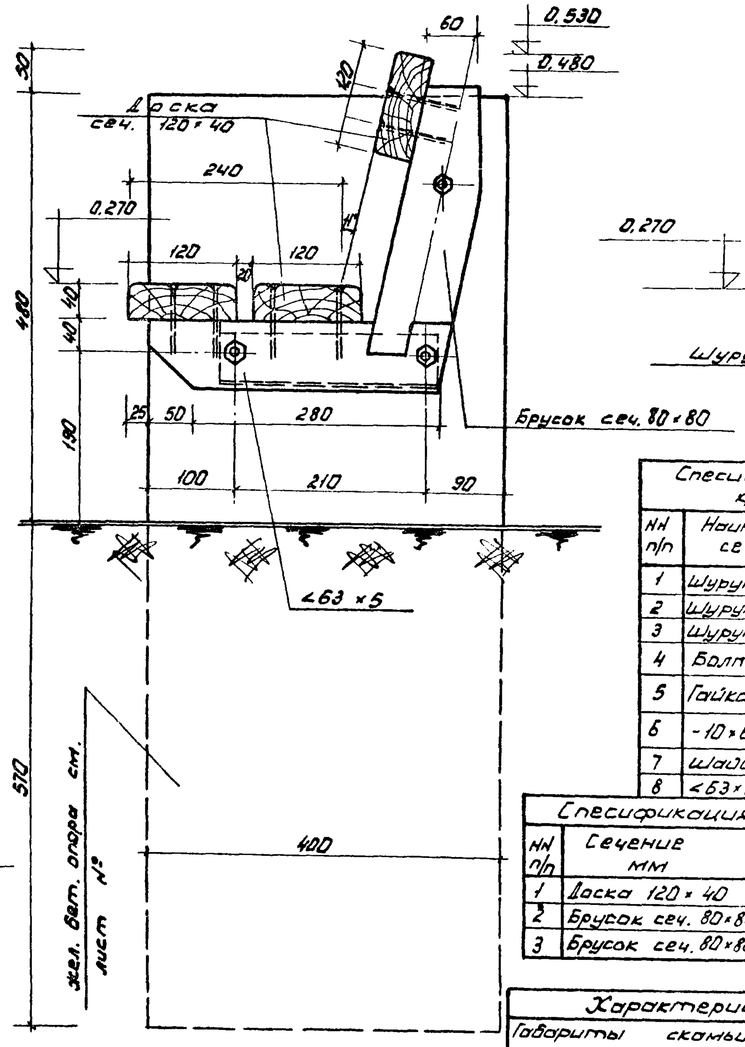

Разрез по 2-2
м1:5

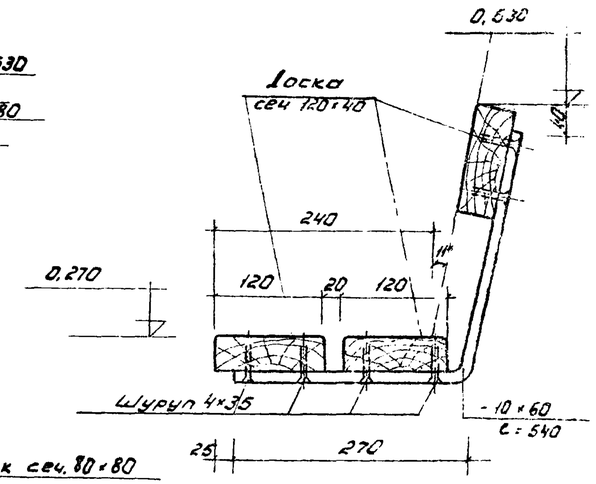

Спецификация металла и крепежных изделий

№№ п/п	Наименование сечение	К-во шт.	Вес кг	ГОСТ
1	Шуруп 7×70	6	0,144	1144-60
2	Шуруп 7×100	6	0,198	1144-60
3	Шуруп 4×35	6	0,06	1145-60
4	Болт М10 e=200	6	0,790	7798-62
5	Гайка М10	6	0,072	5915-62
6	-10×60 e=540	1	2,66	103-57
7	Шайба 10	12	0,210	7734-55
8	∠63×5 e=250	2	2,40	8509-57

Спецификация древесины

№№ п/п	Сечение мм	Длина 1 элем. мм	К-во шт.	Общая длина м	Объем древесины м³
1	Доска 120×40	2000	3	6,00	0,029
2	Брусок сеч. 80×80	340	2	0,68	0,004
3	Брусок сеч. 80×80	320	2	0,64	0,004

Характеристика скамьи

Габариты скамьи в мм				Расход материала		
Высота сиденья	Глубина сиденья	Ширина сиденья	Высота верха спинки от сиденья	Бетон м³	Дерево м³	Металл кг
270	240	2000	260	0,084	0,037	13,86

Примечания:

1. Скамья предназначается для детей в возрасте 4-5 лет
2. Скамья - на железобетонных опорах /бетон м-. 300/, имеющих отверстия для крепления на болтах несущих брусков сеч. 80×80
3. Узлы крепления и жел. бет. опору см. лист №. АС-21.

Скамьи для детей различных возрастных групп. Скамьи, ограничители зеленых насаждений.	Скамья Тип С-5. План, фасад, разрезы по 1-1, по 2-2, спецификации.	Типовой проект 320-25	альбом I	лист АС-17	1967

ЦНИИП Гражданстроя г. Москва

Главный инж. проекта Кочева; Рук. мастер. Шумов; Гл. инж. пр. Дзиндзиндзе; Рук. гр. арх. Ефремов; Рук. гр. конс. Кимова; Зам. главн. инж. Ефремов; Рук. мастер. Шумов; Гл. инж. пр. Дзиндзиндзе; Рук. гр. арх. Ефремов; Рук. гр. конс. Кимова; Исполнит. Копиров, Подберия

Фасад
М 1:10

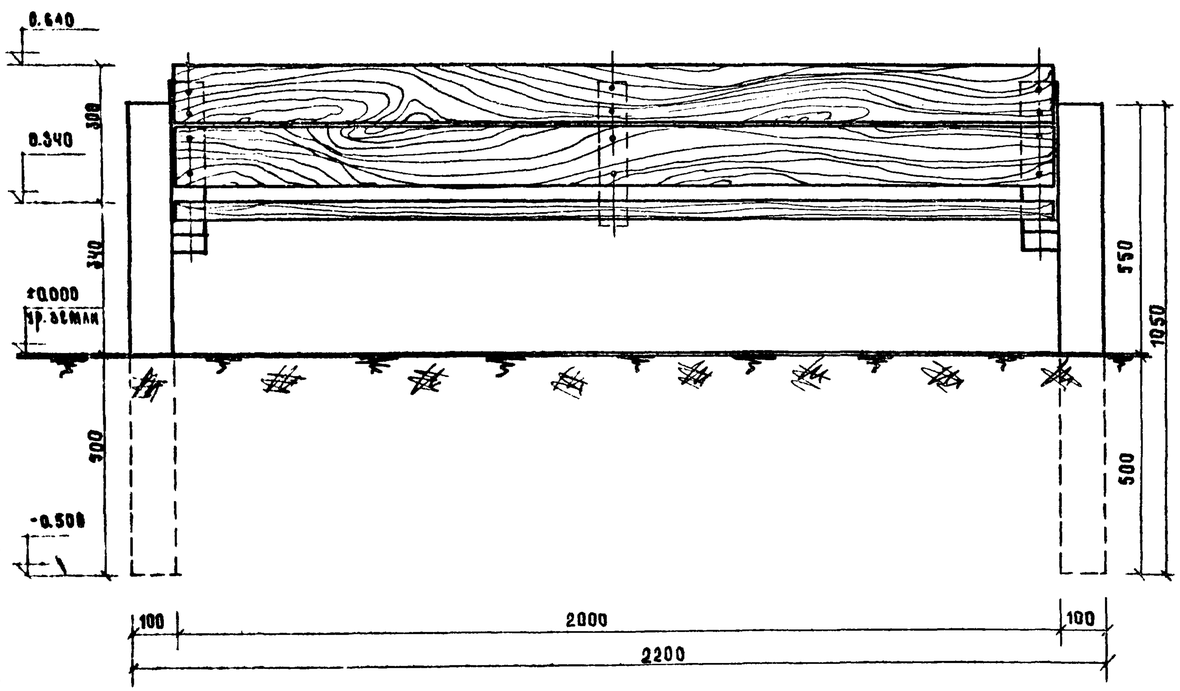

План
М 1:10

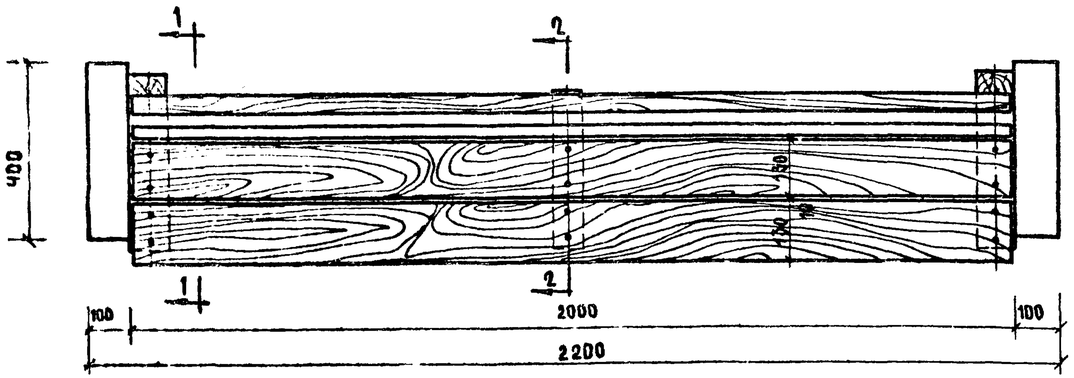

Разрез по 1-1
М 1:5

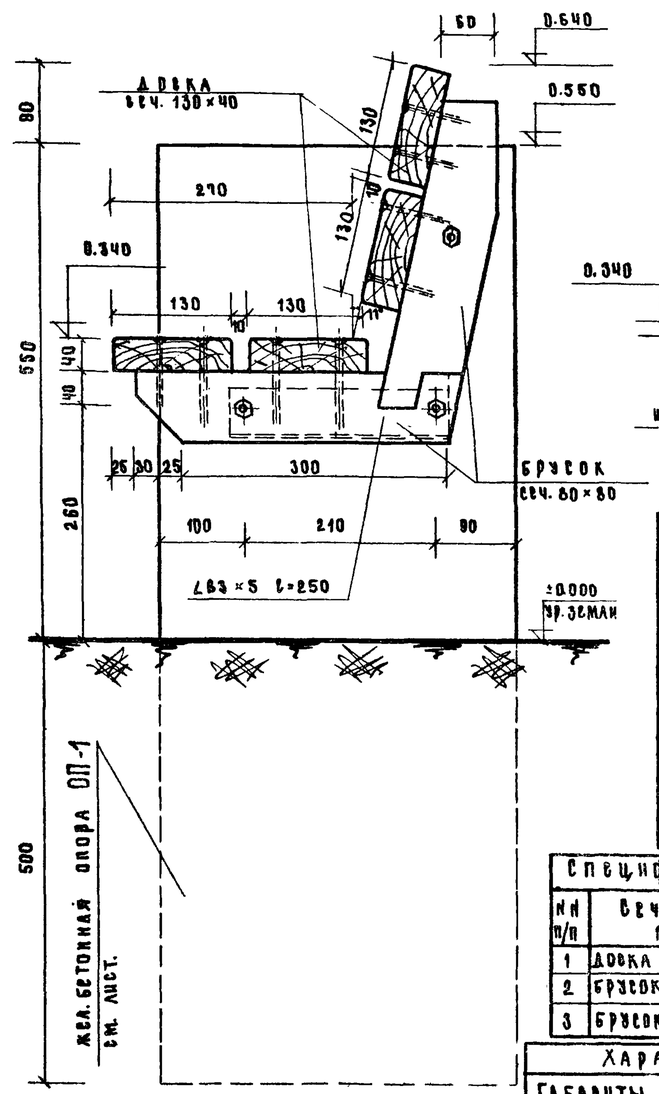

Разрез по 2-2
М 1:5

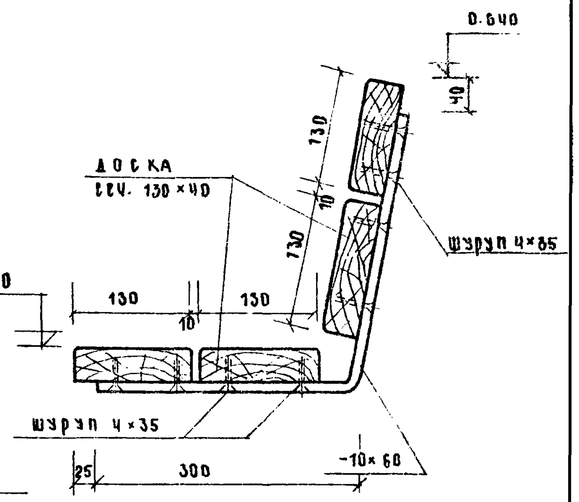

Спецификация металла и крепежных изделий

№№ п/п	Наименование сечение	К-во шт.	Вес кг	ГОСТ
1	шуруп 7×70	6	0.144	1144-60
2	шуруп 7×100	10	0.350	1144-60
3	шуруп 4×35	8	0.024	1145-60
4	болт М10, ℓ=200	6	0.790	7798-62
5	гайка М10	6	0.092	5915-62
6	-10×60 ℓ=600	1	2.86	103-57
7	шайба 10	12	0.130	7794-55
8	∠63×5 ℓ=250	2	2,40	8509-57

Спецификация древесины

№№ п/п	Сечение мм	Длина 1 элем. мм	К-во штук	Общая длина м	Объем древесины м³
1	доска сеч. 130×40	2000	4	8.0	0.04
2	брусок сеч. 80×80	370	2	0.74	0.005
3	брусок сеч. 80×80	350	2	0.70	0.004

Характеристика скамьи

Габариты скамьи в мм				Расход материала		
Высота сиденья	Глубина сиденья	Ширина сиденья	Высота верха спинки от сиденья	Бетон м³	Дерево м³	Металл кг
340	270	2000	300	0,084	0.049	14,22

Примечания:
1. Скамья предназначается для детей в возрасте 6-7 лет
2. Скамья - на железобетонных опорах /бетон марки „300/, имеющих отверстия для крепления на болтах несущих брусков сеч. 80×80
3. Узлы крепления и жел. бет. опоры см. лист № АС-21

Скамьи для детей различных возрастных групп. Скамьи „ограничители" зеленых насаждений	Скамья. Тип С-3а. Фасад, план, разрез по 1-1, по 2-2, спецификации.	Типовой проект	Альбом	Лист	
		320-25	I	АС-18	1967г.

ЦНИИП Градостроительства г. Москва

Исполнитель	Расеадаева	Гл. инж. пр.	Данков
Контроль	Азимова	Рук. гр. арх.	Ерешина
Проверил	Азимова	Рук. гр. инж.	Азимова

9293-01 22

Фасад
М 1:10

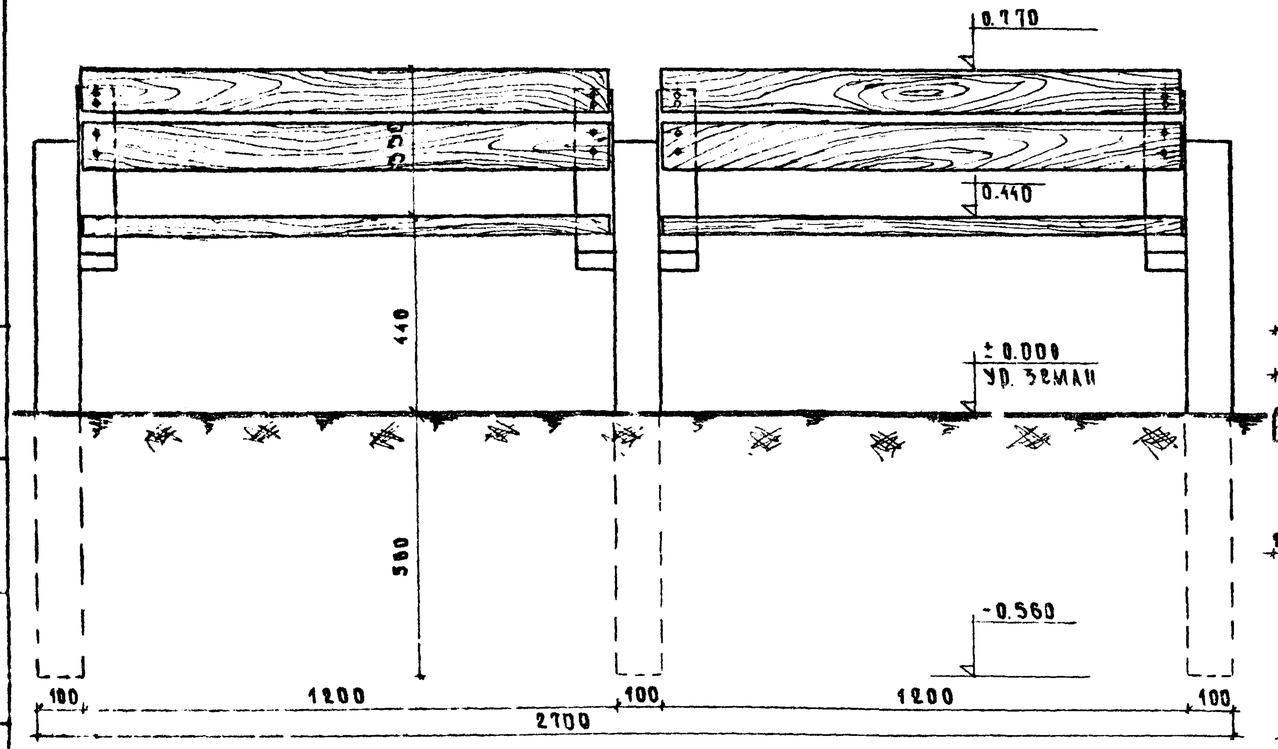

Разрез по 1-1
М 1:5

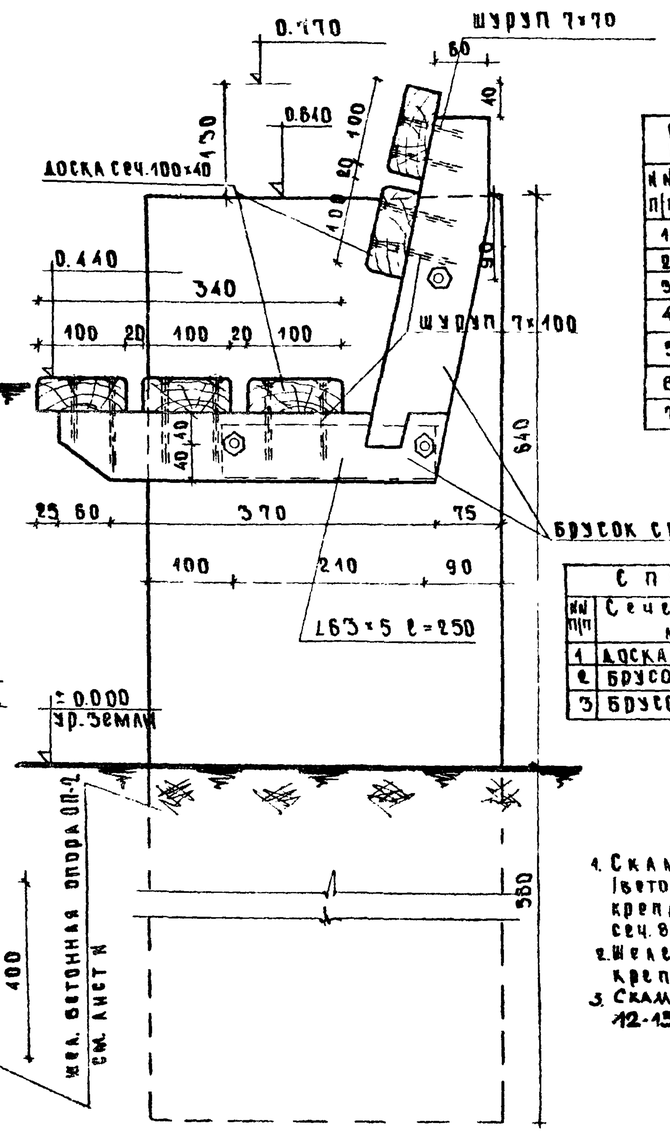

Спецификация металла и крепежных изделий				
NN п/п	Наименование сечение	К-во штук	вес кг	ГОСТ
1	шуруп 7×70	12	0.288	1144-60
2	шуруп 7×100	28	0.524	1144-60
3	болт М16 ℓ=200	6	2.050	7798-62
4	болт М16 ℓ=300	3	1.490	7798-62
5	гайка М10	9	0.300	5915-62
6	шайба 16	18	0.99	11371-65
7	L63×5 ℓ=250	4	4.81	8509-57

Спецификация древесины					
NN п/п	Сечение мм	Длина 1 элем. мм	К-во штук	Общая длина м	Объем древесины м³
1	доска сеч.100×40	1200	10	12.0	0.048
2	брусок сеч. 80×80	440	4	1.76	0.011
3	брусок сеч. 80×80	560	4	1.52	0.010

План
М 1:10

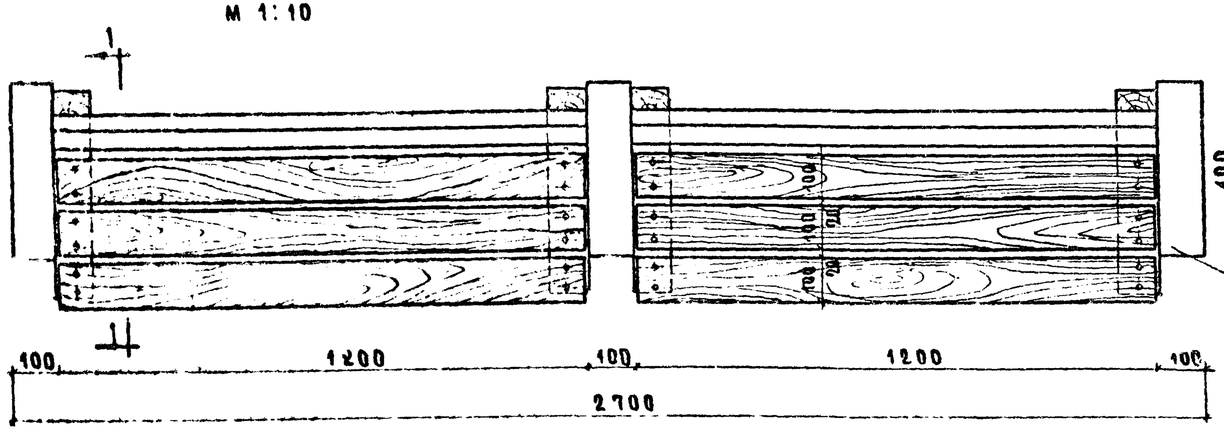

Примечания

1. Скамья — на железобетонных опорах (бетон М „300"), имеющих отверстия для крепления на болтах опорных брусков сеч. 80×80
2. Железобетонную опору и узлы крепления см. лист N АС-21
3. Скамья предназначается для детей 12-15 лет.

Характеристика скамьи						
Габариты скамьи				Расход материала		
Высота сиденья	Глубина сиденья	Ширина сиденья	Высота верха спинки от сиденья	Бетон м³	дерево м³	металл кг
440	340	2400	550	0.144	0.068	29.03

Скамьи для детей различных возрастных групп. Скамьи „ограничители" зеленых насаждений	Скамья. Тип С-56. Фасад, план, разрез по 1-1, характеристика скамьи, спецификации.	Типовой проект 320-25	Альбом I	Лист АС-19	1967г

Разработал: Разгорова, Азимова
Копировал: Проверил: Азимова
Гл. инж. пр.: Данеев
Рук. гр.: Еремина
Рук. гр. арх.: Азимова
Рук. гр. инж.: Азимова
ЦНИИЭП Градостроительства г. Москва

Фасад
М 1:10

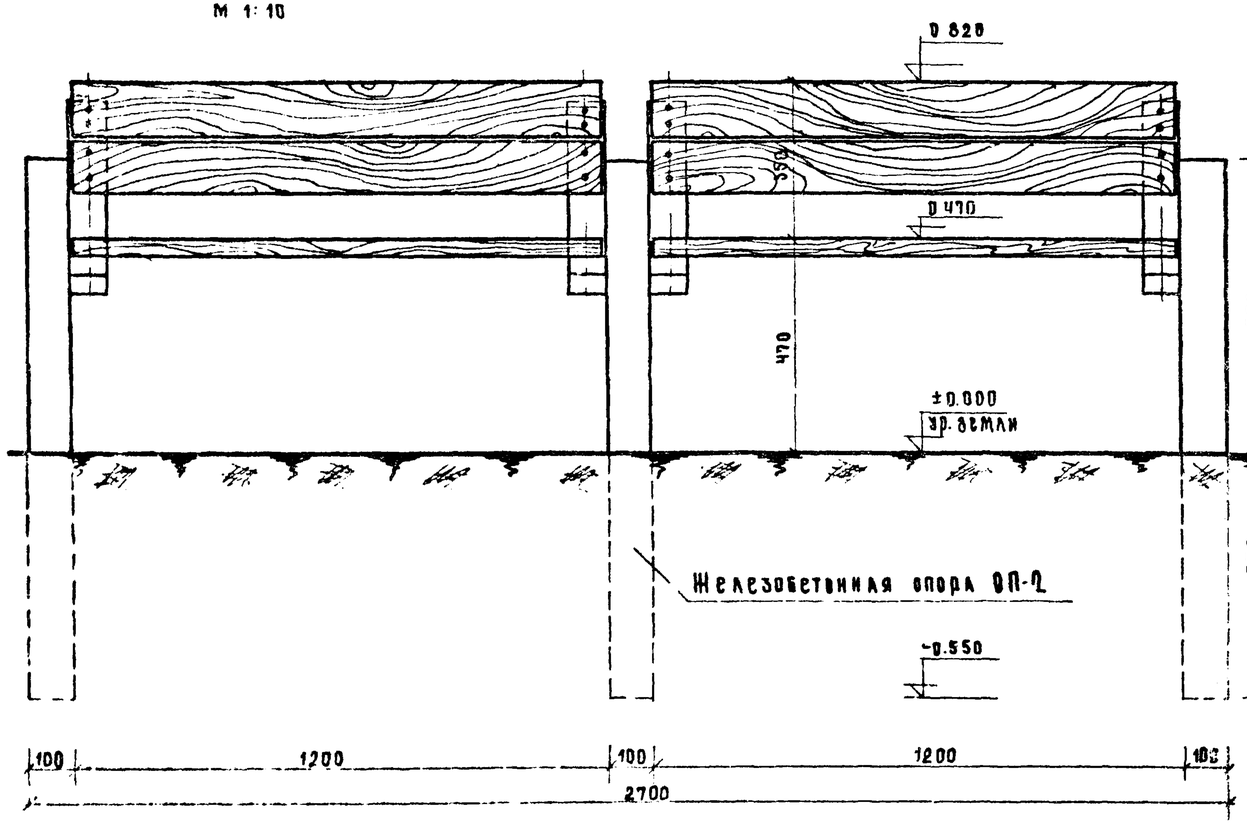

План
М 1:10

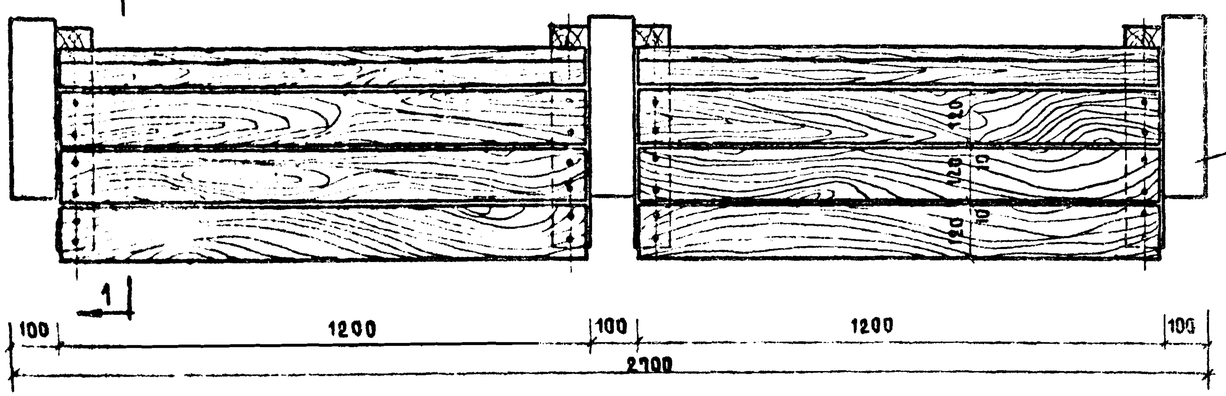

Разрез по 1-1
М 1:5

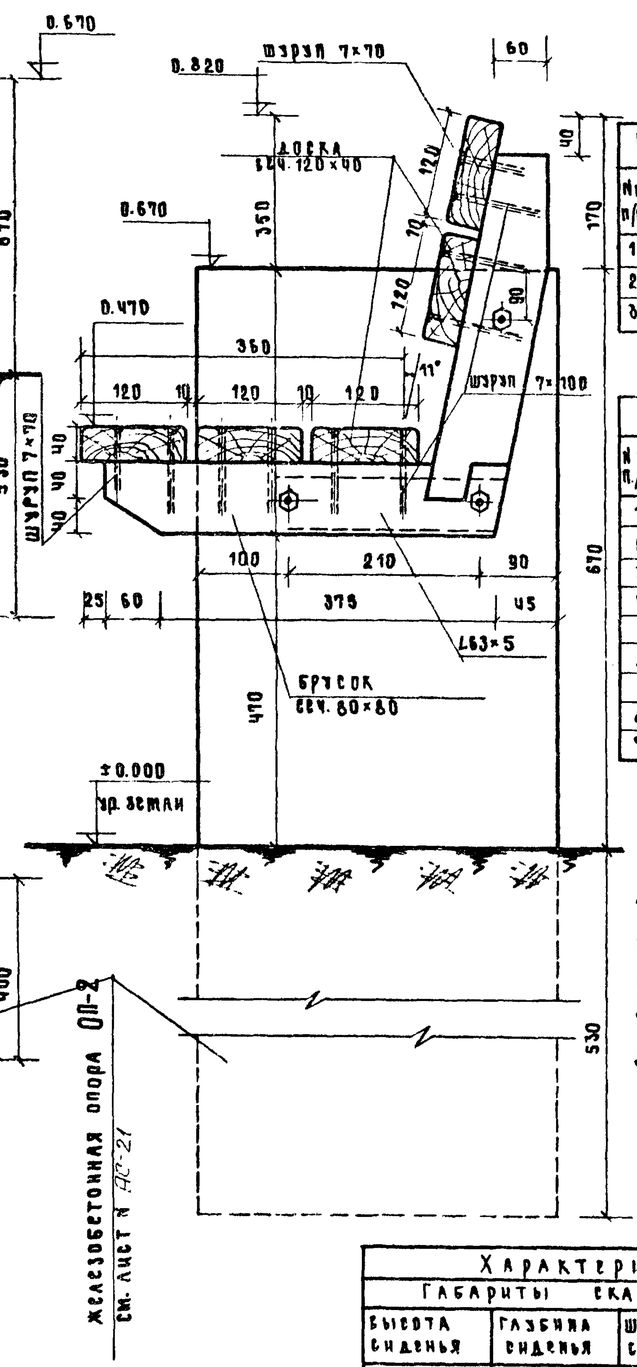

Спецификация древесины

NN п/п.	Сечение мм	Длина 1 элем. мм	К-во штук	Общая длина м	Объем древесины м³
1	Доска сеч. 120×40	1200	10	12.0	0.060
2	Брусок сеч. 80×80	450	4	1.80	0.012
3	Брусок сеч. 80×80	400	4	1.60	0.010

Спецификация металла и крепежных изделий

NN п/п.	Наименование, сечение в мм	К-во шт.	Вес кг	ГОСТ
1	Шуруп 7×70	8	0.192	1144-60
2	Шуруп 7×100	32	1.056	1144-60
3	Болт М16, l=200	6	0.750	7798-62
4	Болт М16, l=300	3	1.490	7798-62
5	Гайка М16	9	0.300	5915-62
6	Шайба 16	18	0.990	7794-55
7	Lб3×5 l=250	4	4,81	8509-57

Примечания:

1. Скамья - на железобетонных опорах /бетон М-300/, имеющая отверстия для крепления на болтах несущих брусков сеч. 80×80
2. Узлы крепления и железобетонные опоры см. лист N АС-21
3. Скамья предназначается для детей 13 - 17 лет.

Характеристика скамьи

Габариты скамьи				Расход материала		
Высота сиденья	Глубина сиденья	Ширина сиденья	Высота верха спинки от сиденья	Бетон, М-300 м³	Дерево м³	Металла кг
470	360	2400	350	0.144	0.082	24,08

Скамьи для детей различных возрастных групп. Скамьи „Ограничители" зеленых насаждений	Скамья. Тип С-56. Фасад, план, разрез по 1-1, спецификации.	Типовой проект	Альбом	Лист	
		320-25	I	АС-20	1967г.

ЦНИИП Гражданстроительства г. Москва

Согласовано: Багра, Иванова, Азимова

Исполнил: Копировал: Проверил

Зам. гл. инж. пр.: Ермаков; Рук. маст.: Данков; Гл. инж. пр.: Ермина; Рук. гр. арх.: Азимова; Рук. гр. инж.:

Железобетонная опора ОП-1
М 1:10

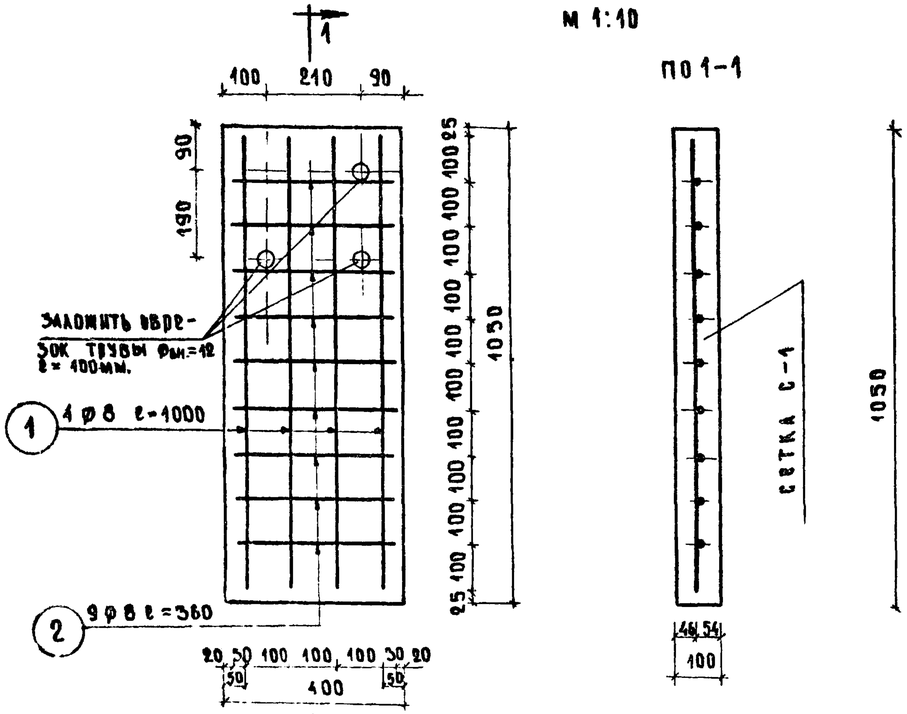

Пл 1-1

Узел „А"
М 1:5

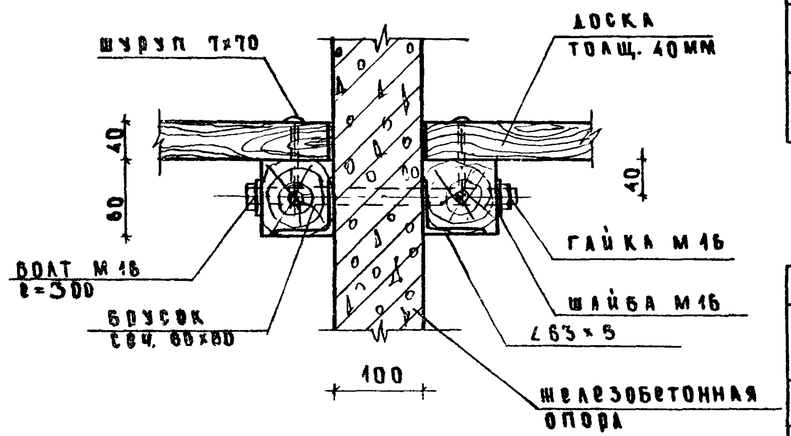

Узел „Б"
М 1:5

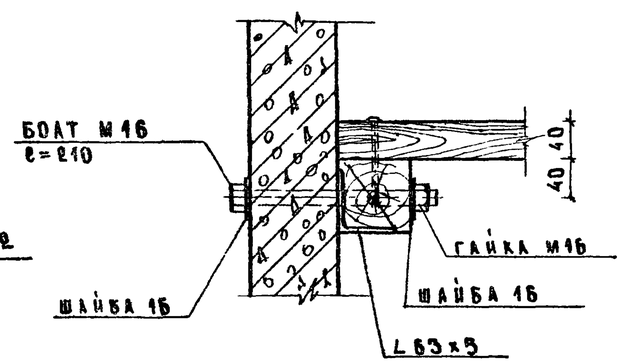

Железобетонная опора ОП-2
М 1:10

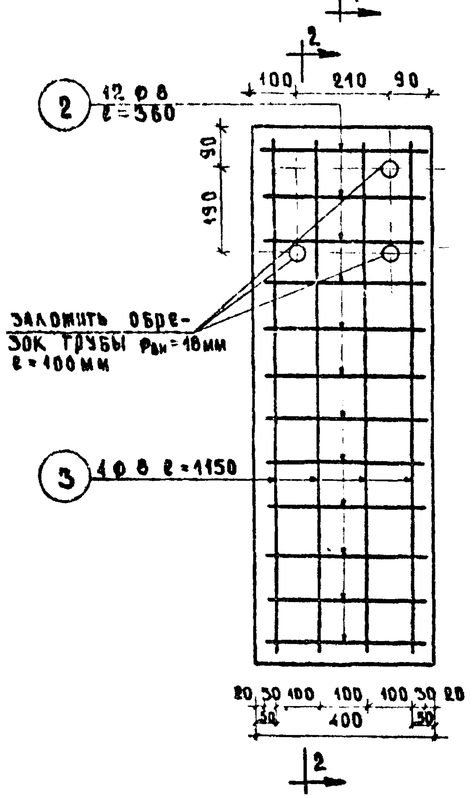

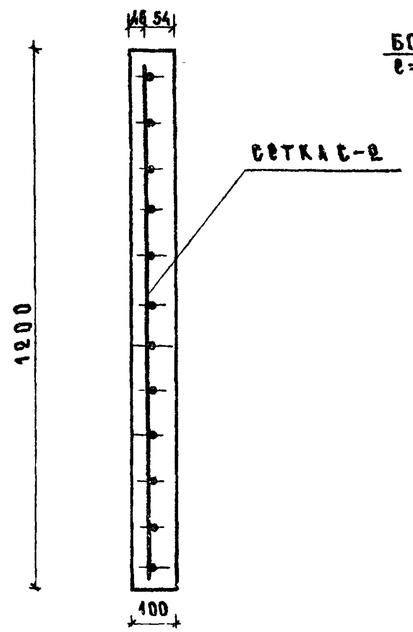

Спецификация сеток

Марка	№ поз.	Ф мм	Длина 1 позиц. мм	К-во штук	Общая длина п.м.	Вес в кг: 1 п.м	Вес в кг: общий	Вес в кг: марки
С-1	1	8	1000	4	4.0	0.395	1.58	2.86
	2	8	360	9	3.24	0.395	1.28	
С-2	2	8	360	12	4.32	0.395	1.71	3.51
	3	8	1150	4	4.60	0.395	1.80	

Характеристика изделий

Марка	Размеры в мм: l	b	h	Расход бетона $м^3$	Расход металла кг
ОП-1	400	100	1050	0.042	3.70
ОП-2	400	100	1200	0.048	4.40

Примечания:

1. ОП-1 выполняется из бетона марки „300"
2. Арматура класса А-1
3. В указанных на чертеже местах в железобетонную опору закладываются гильзы труба ф 18 для крепления опорных брусков.

Скамьи для детей различных возрастных групп. Скамьи „ограничители" зеленых насаждений	Скамья. Тип С-5. Железобетонные опоры ОП-1, ОП-2, узлы „А" и „Б". Спецификация сеток, характеристика изделий.	Типовой проект 320-25	Альбом I	Лист АС-21	1967г

Гражданпроект Госстроя СССР. Гражданстроительства г. Москва

Исполнил: Колирова. Проверил: Данков, Ерёмина, Адикова. Рассолова, Зимова.

Фасад
М 1:10

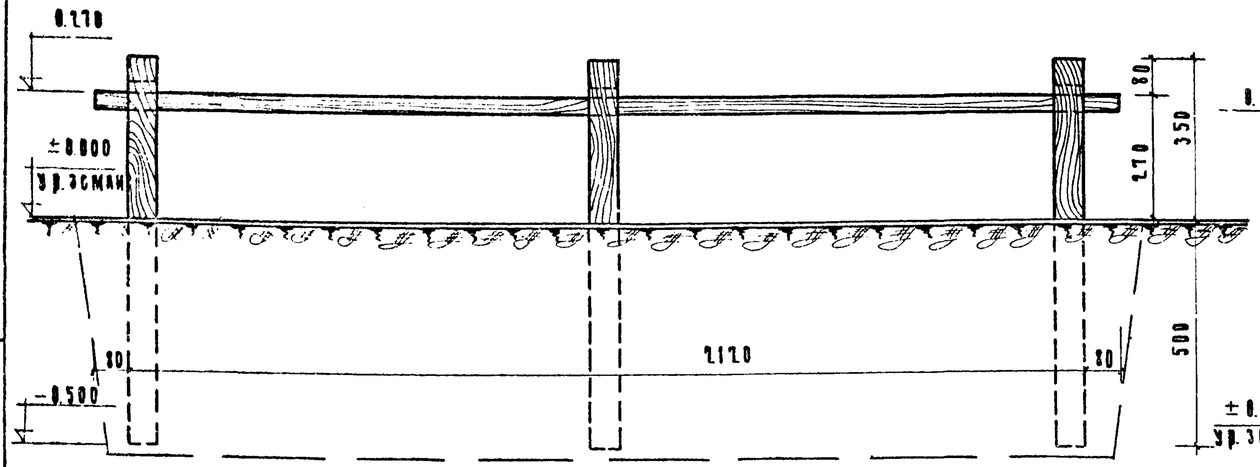

План
М 1:10

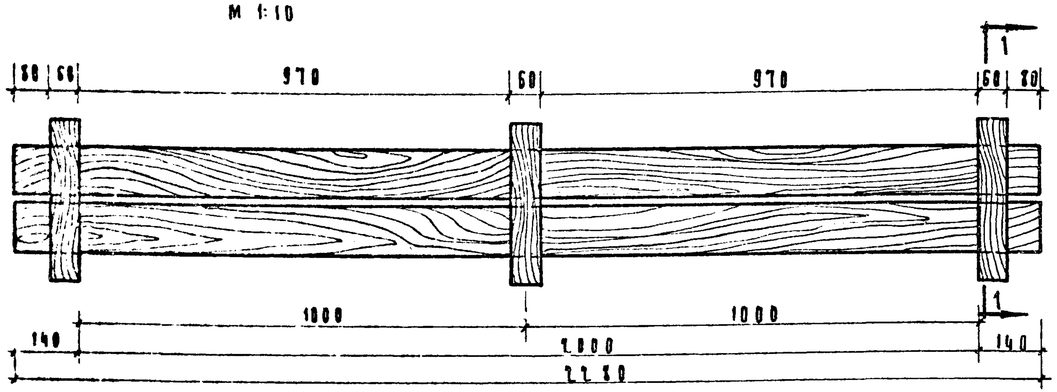

Узел „А"
М 1:2

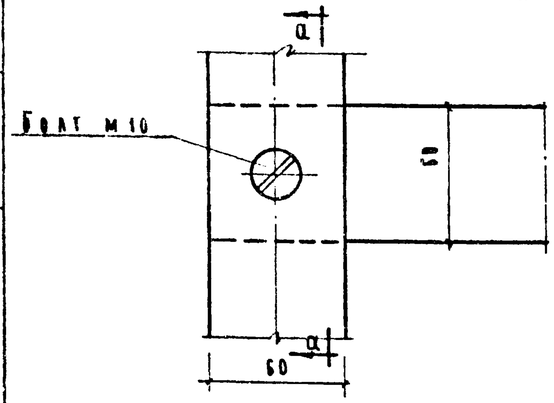

По а-а

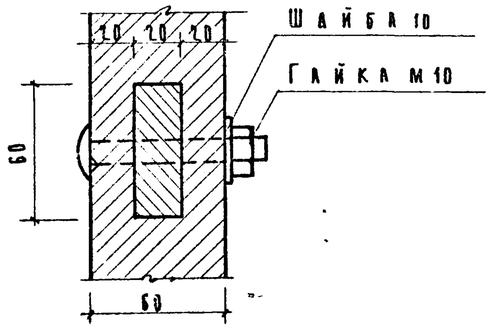

Разрез по 1-1
М 1:5

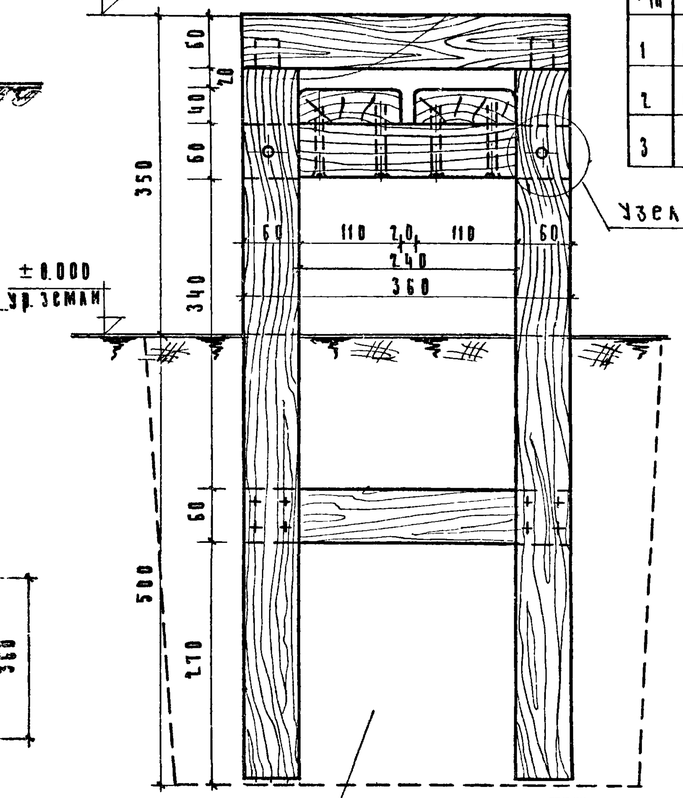

Спецификация древесины					
NN п/п	Сечение мм	Длина 1 эл-та мм	К-во штук	Общая длина м	Объем древесины м³
1	Брусок сеч. 60×60	820	6	4.92	0.026
2	Брусок сеч. 60×60	360	9	3.24	0.012
3	Доски сеч. 110×40	2280	2	4.56	0.020

Спецификация крепежных элементов				
NN п/п	Наименование	К-во штук	Вес кг	ГОСТ
1	Болт М 10 l=75	6	0.30	7801-62
2	Шайба 10	6	0.090	5915-62
3	Гайка М10	6	0.07	7734-55
4	Шуруп 6×85	12	0.17	1145-60

Характеристика скамьи				
Габариты скамьи			Расход материала	
Высота сиденья	Глубина сиденья	Ширина сиденья	Дерево м³	Металл кг
270	240	2000	0.052	0.63

Примечания

1. Скамья предназначается для детей в возрасте 4-5 лет.
2. Несущий каркас скамьи выполнен из брусков сеч. 60×60, ножки каркаса заглубляются в грунт на 0.5 м.
3. Деревянные конструкции, заглубленные в землю антисептируются
4. Границы между надземной частью стоек и заглубленной в землю оклеить 1 слоем толя.

Скамья для детей различных возрастных групп. Скамьи „Ограничители" зеленых насаждений	Скамья. Тип С-6. Фасад, план, разрез по 1-1, узел „А", спецификации.	Типовой проект	Альбом	Лист	
		320-25	I	АС-22	1967г.

Гражданстройпроект г. Москва

Гл. инж. Карп; Рук. мастер. Изанова; Гл. инж. пр. Азимова; Рук. гр. арх. Ежмина; Рук. гр. инж. Азимова; Исполнитель Ежмина; Коорд. Ежмина; Проверил Азимова

Фасад
М 1:10

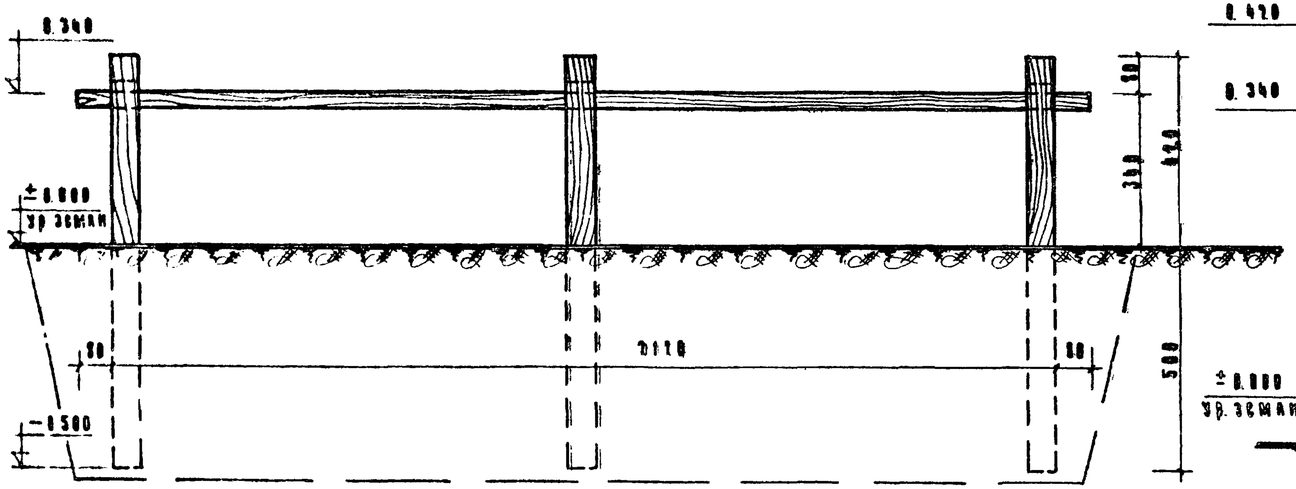

Разрез по 1-1
М 1:5

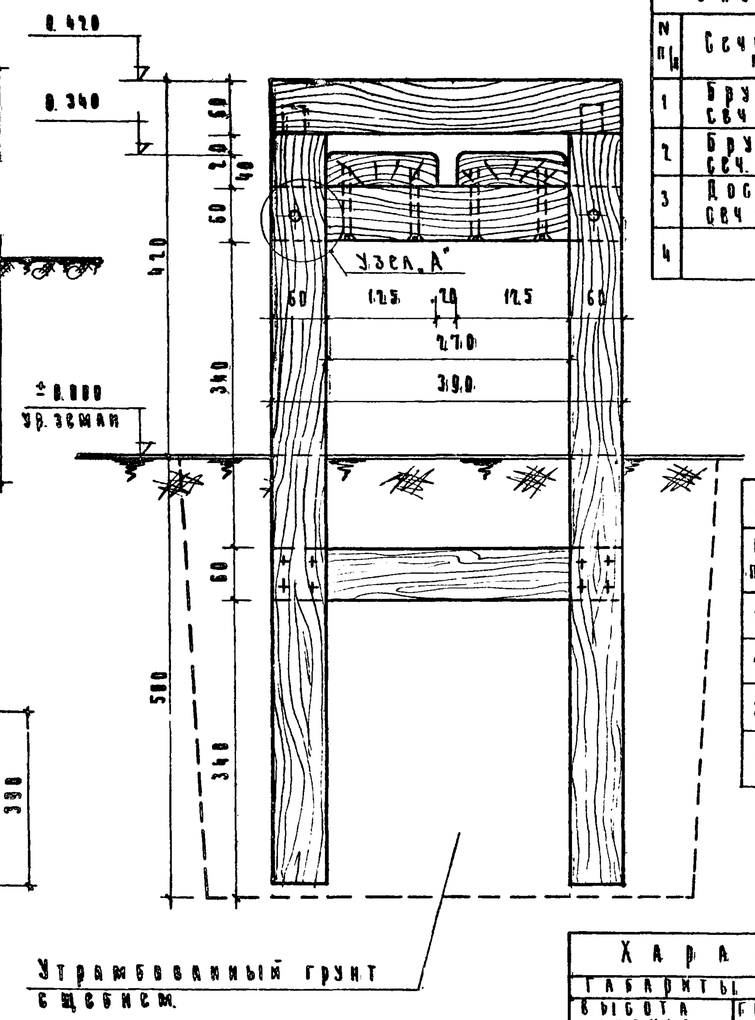

Утрамбованный грунт с щебнем.

План
М 1:10

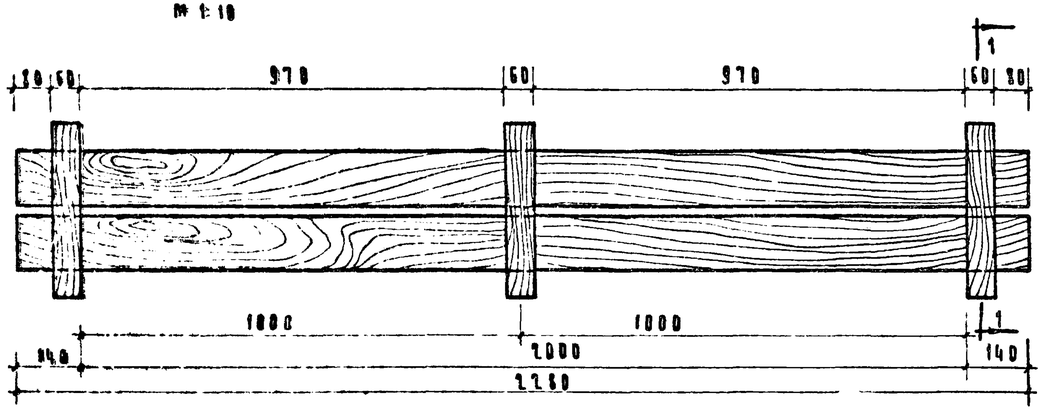

Узел „А"
М 1:2

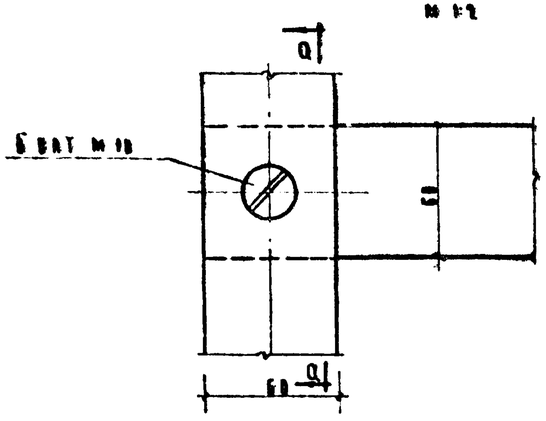

По а-а

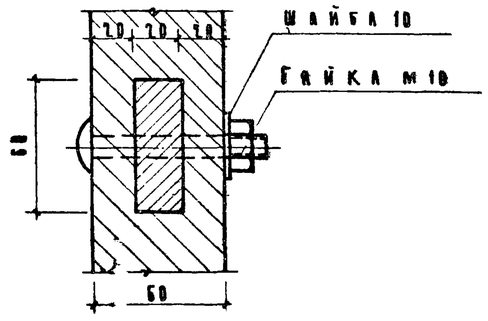

Спецификация древесины

N п/п	Сечение мм	Длина элемента мм	К-во штук	Общая длина м	Объем древесины м³
1	Брусок сеч 60×60	890	6	5.40	0.03
2	Брусок сеч. 60×60	390	9	3.60	0.013
3	Доска сеч 125×40	2280	2	4.56	0.022
4					

Спецификация крепежных элементов

NN п/п	Наименование	К-во штук	Вес кг	ГОСТ
1	Болт М10×125	6	0.30	7801-67
2	Гайка М10	6	0.07	5915-67
3	Шайба 10	6	0.09	7734-55
4	Шуруп 6×85	12	0.17	1145-60

Характеристика скамьи

Габариты скамьи			Расход материала	
Высота сиденья	Глубина сиденья	Ширина сиденья	Дерево м³	Металл кг
340	270	2000	0.056	0.63

Примечания:

1. Скамья предназначается для детей в возрасте 6-7 лет
2. Несущий каркас скамьи выполнен из брусков сеч 60×60 мм ножки каркаса заглубляются в грунт на 0.3 м.
3. Деревянные конструкции, заглубленные в землю, антисептируются
4. Границы между надземной частью стоек и заглубленной в землю оклеить 1 слоем толя.

ЦНИИП Градостроительства г. Москва	Скамьи для детей младшего дошкольного возрастных групп. Скамьи „Ограничители" зеленых насаждений	Скамья. Тип С-6а. Фасад, план, разрез по 1-1, узел „А", спецификации.	Типовой проект 320-25	Альбом I	Лист АС-23	1967г.

Зам. главного инж. проекта Карга; Рук. мастерской Иванова; Гл. инж. пр. Дружинина; Рук. гр. арх. Сапожкова; Рук. гр. инж. Деверина; Исполнил Ильина; Ячков; Еремина; Дружина

Фасад
М 1:10

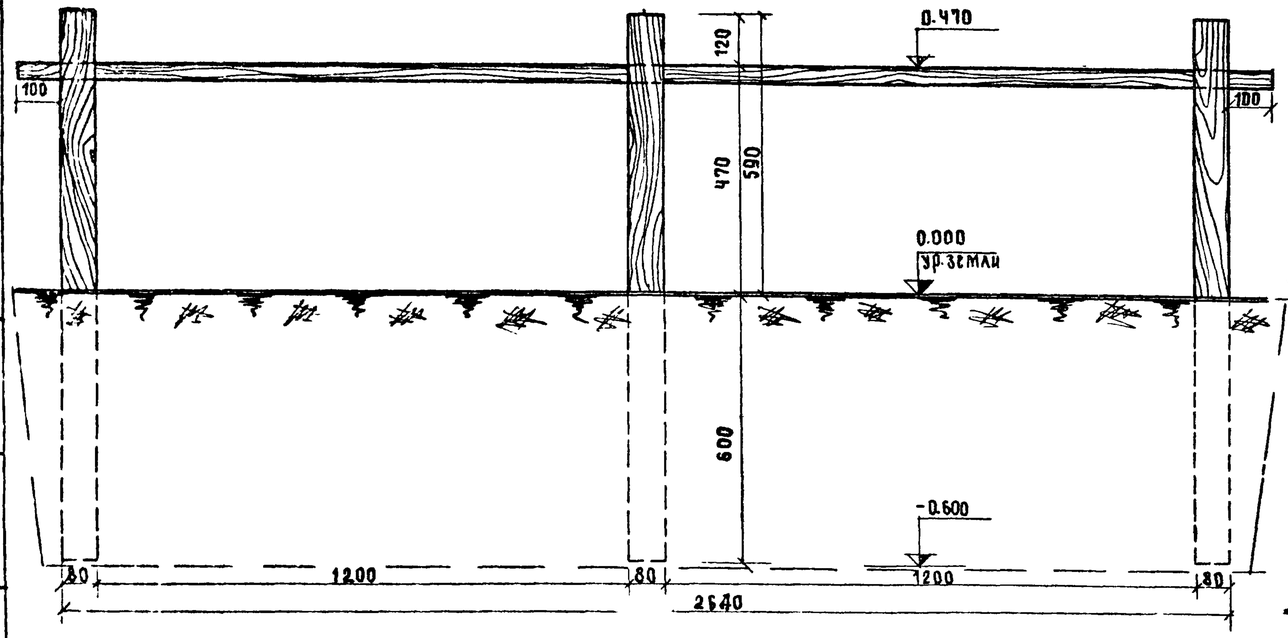

План
М 1:10

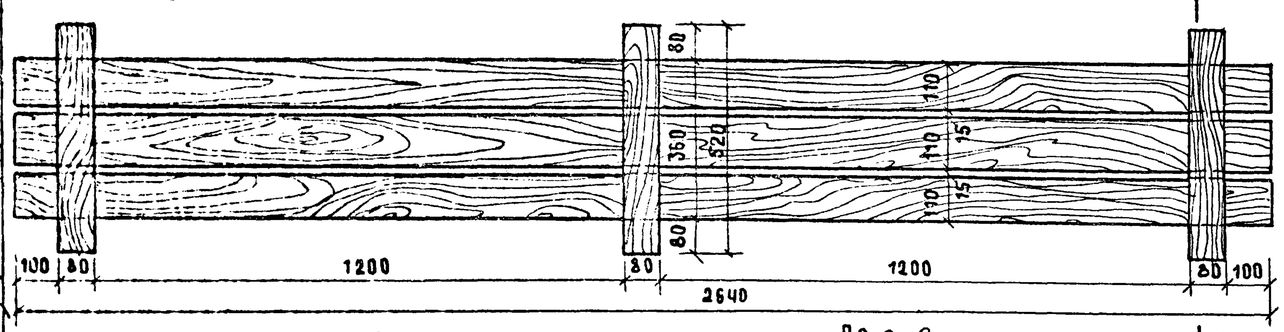

Разрез 1-1
М 1:5

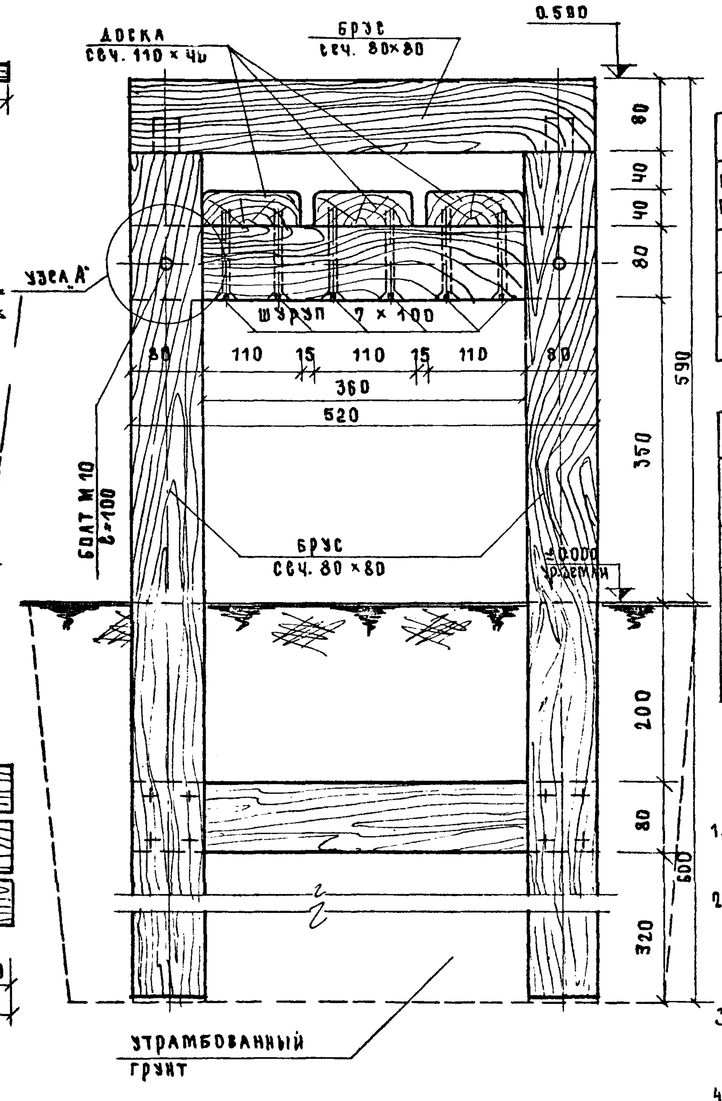

Узел „А"
М 1:2

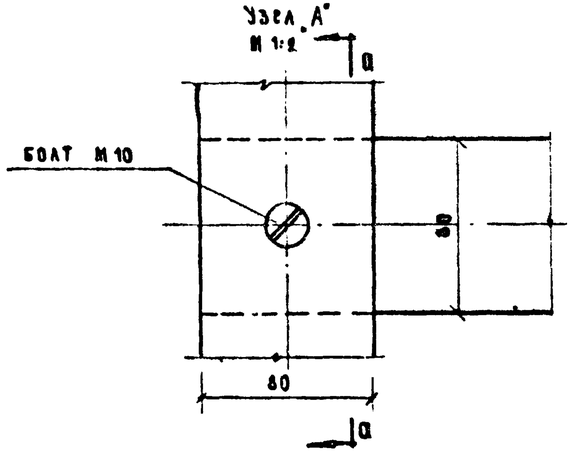

По а-а
М 1:2

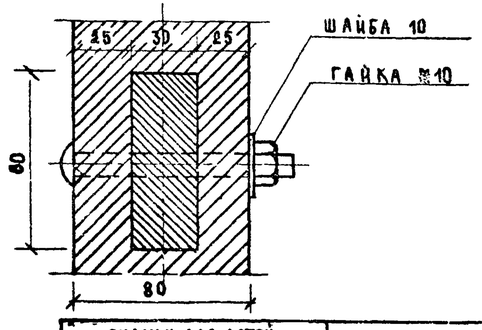

Спецификация древесины

NN п/п	Сечение мм	Длина 1 элем. мм	К-во шт.	Общ. дл. м	Объем древес. м³
1	брус сеч. 80×80	1150	6	6.90	0.044
2	брус сеч. 80×80	520	9	4.68	0.030
3	доска сеч. 110×40	2640	3	8.52	0.037

Спецификация крепежных элементов

NN п/п	Наименование	К-во шт.	Вес кг	ГОСТ
1	Болт М10 ℓ=100	6	0.372	7801-62
2	Шайба 10	6	0.09	7734-65
3	Гайка М 10	6	0.066	5915-62
4	Шуруп 7×100	18	0.46	1144-60

Примечание:

1. Скамья предназначается для детей в возрасте 16-17 лет.
2. Несущий каркас скамьи выполнен из брусков сеч. 80×80 ножки каркаса заглубляются в грунт на 0.6 м.
3. Деревянные конструкции, заглубленные в землю, антисептируются.
4. Границы между надземной частью стоек и заглубленной в землю оклеить 1 слоем толя.

Характеристика скамьи

Габариты скамьи			Расход материала	
Высота сиденья	Глубина сиденья	Ширина сиденья	Дерево м³	Металл кг
470	360	2400	0.111	0.978

Скамьи для детей различных возрастных групп. Скамьи „ограничители" зеленых насаждений	Скамья. Тип С-6 Ф. Фасад, план, разрез 1-1, узел „А", спецификации.	Типовой проект 320-25	Альбом I	Лист АС-24	1967 г.

ЦНИИП Градостроительства г. Москва

Касра, Рассолова, Азизова, Ермакова, Лущик, Данков, Ермина, Азизова

9298-01 28

ФАСАД.

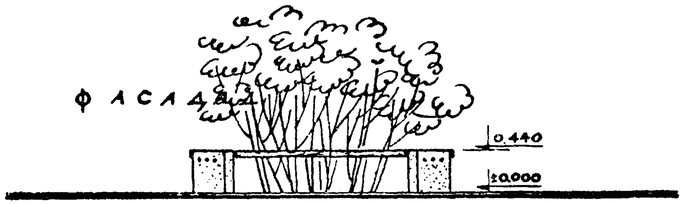

ПЛАН.

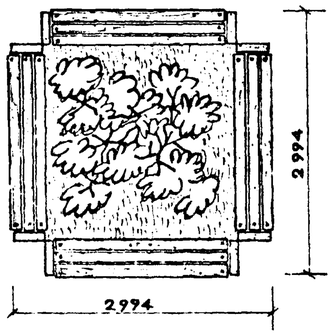

тип СО-1

ФАСАД.

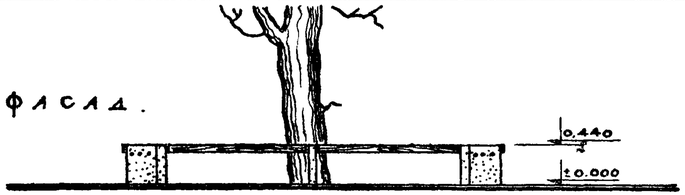

ПЛАН.

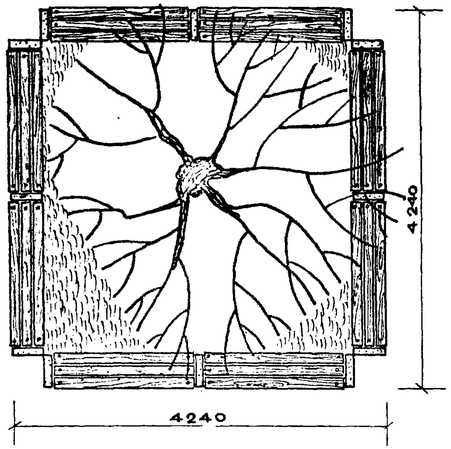

тип СО-2

ФАСАД.

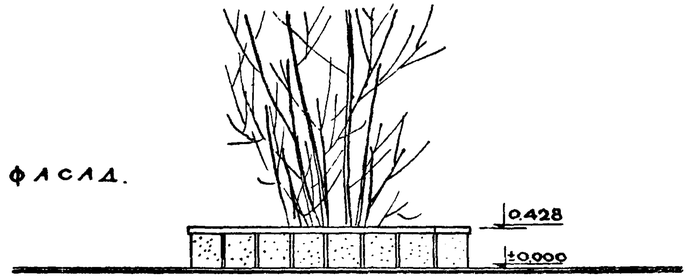

ПЛАН.

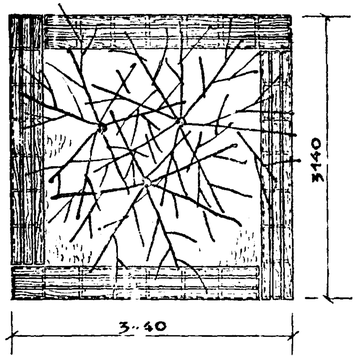

тип СО-3

ФАСАД.

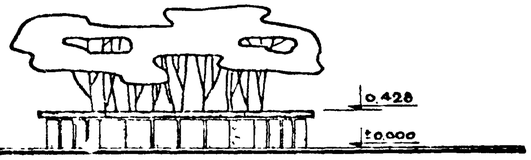

ПЛАН.

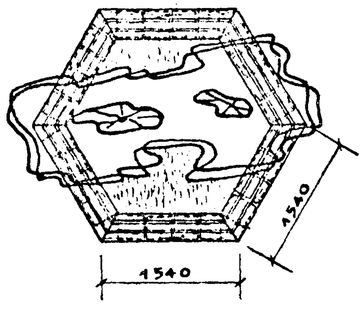

тип СО-4

ФАСАД

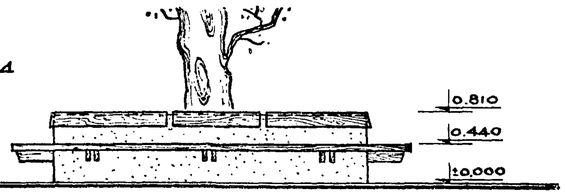

ПЛАН

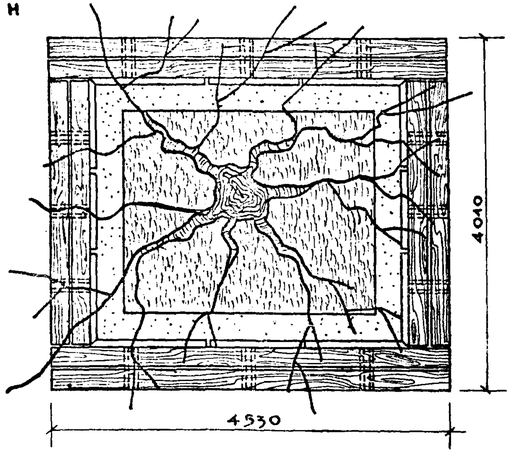

тип СО-5

ФАСАД.

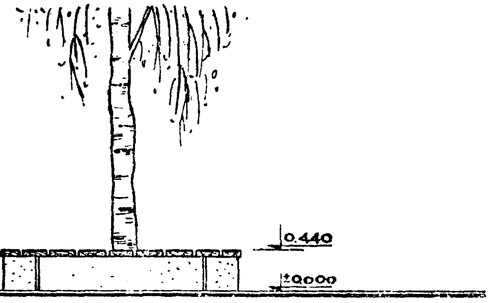

ПЛАН.

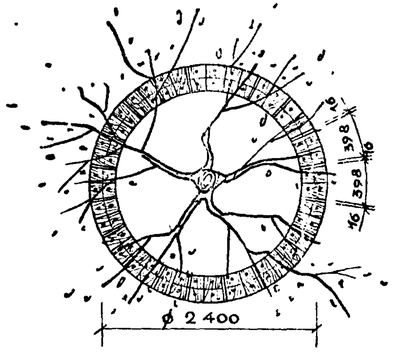

тип СО-6

Скамьи для детей различных возрастных групп. Скамьи „ограничители" зеленых насаждений	Скамьи – „ограничители" зеленых насаждений. Типы СО. Номенклатура.	Типовой проект 320-25	Альбом I	Лист АС-25	1967

ЦНИИП градостроительства г. Москва

Шпроньгерт, Еремина, Комарова, Проверил, Горлер, Кузьмин, Еремина, Ланков, Шпроньгерт

План
м 1:20

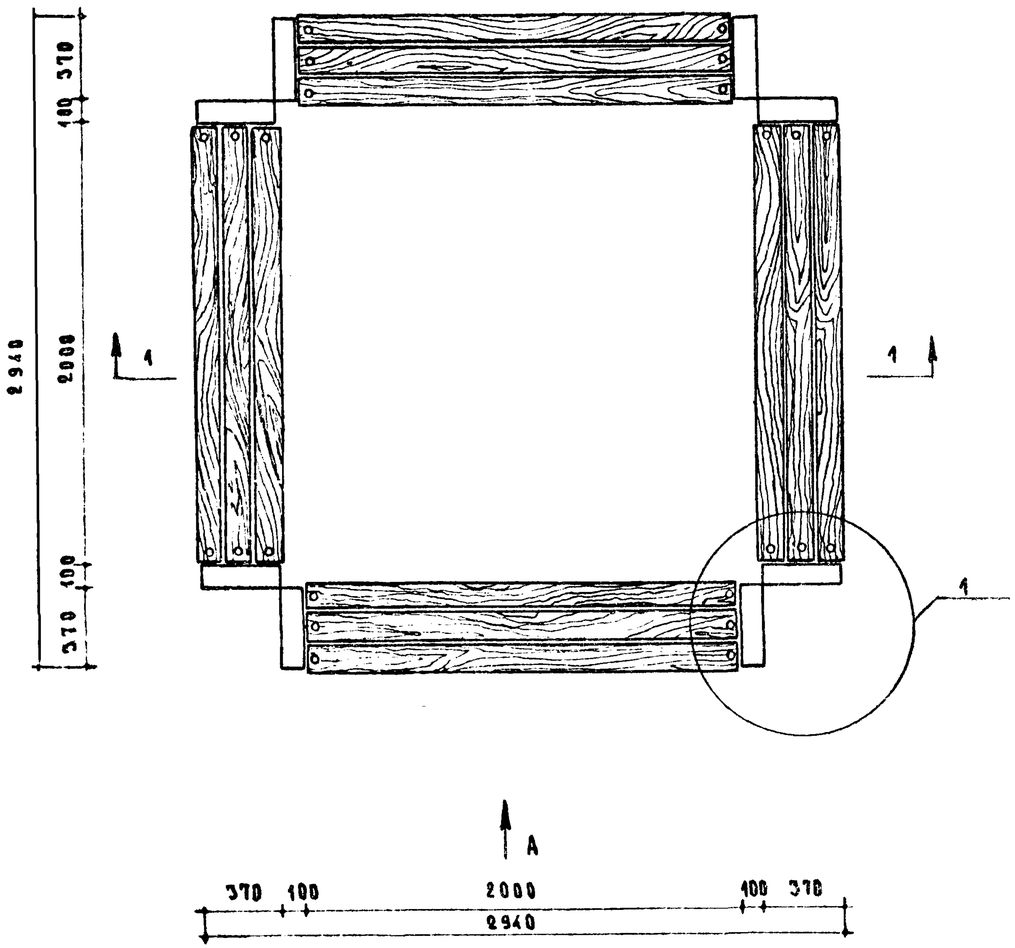

Фасад по стрелке „А"
м 1:20

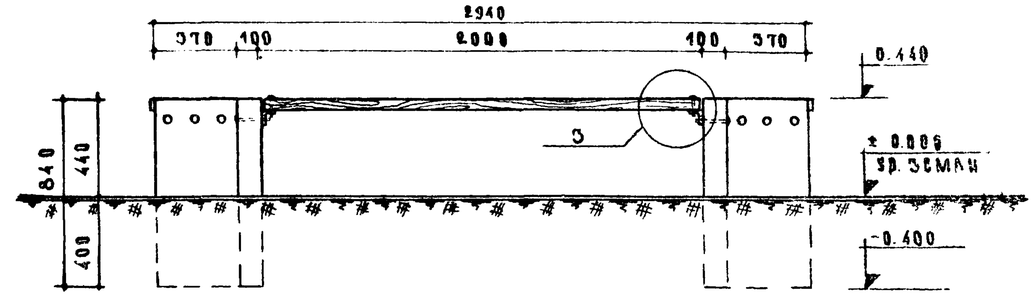

Разрез по 1-1
м 1:20

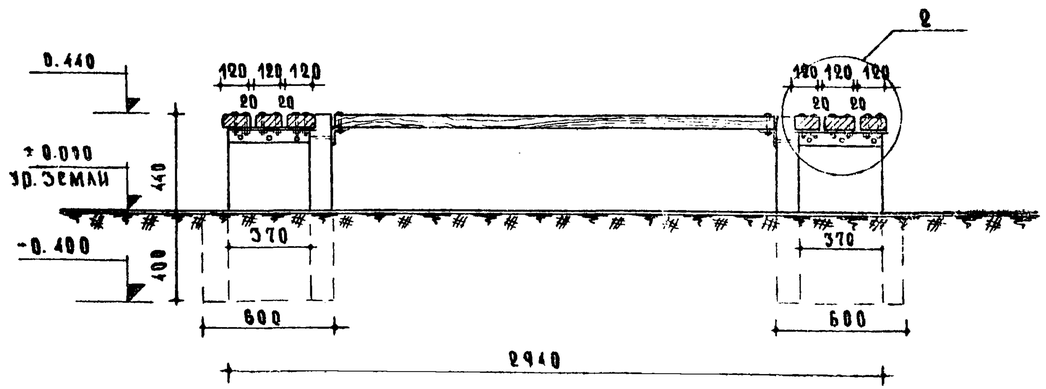

Характеристика изделия				
Марка	Дерево $м^3$	Бетон М-200 $м^3$	Металл кг	Крепежные детали в кг
СО-1	0.14	0,248	16.10	19.0

Примечание

1. Скамьи располагаются вокруг посадок, осуществленных на „уровне земли."
2. Узлы и детали см. лист N АС-28
3. Конструкцию железобетонной опоры см лист N АС-35

Скамьи для детей различных возрастных групп. Скамьи „ограничители" зеленых насаждений	Скамья „ограничитель" зеленых насаждений. Тип СО-1. План, фасад, разрез по 1-1, характеристика изделия	Типовой проект 320-25	Альбом I	Лист АС-26	1967г.

ЦНИИП Градостроительства г. Москва

Зам. гл. инж. Карра; Рук. мастер. Барская; Гл. инж. пр. Азимова; Рук. гр. арх. Копыгобал; Рук. гр. инж. Просина; Гл. спец. Ермаков; Рук. гр. Лукин; Гл. инж. пр. Данесов; Рук. гр. Ерешина; Инженер Азимова

9298-01 30

План
М 1:20

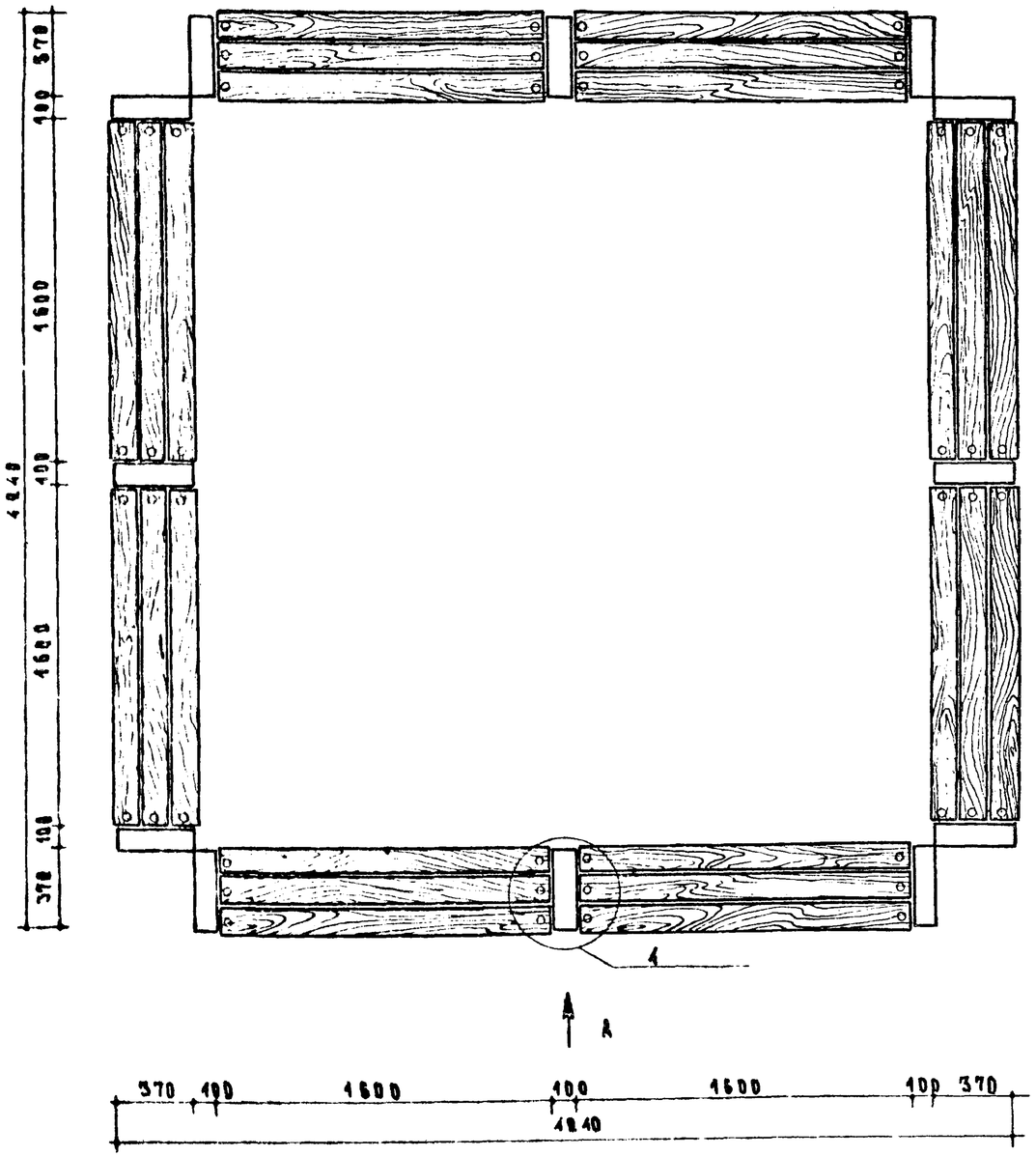

Фасад по стрелке „А"
М 1:20

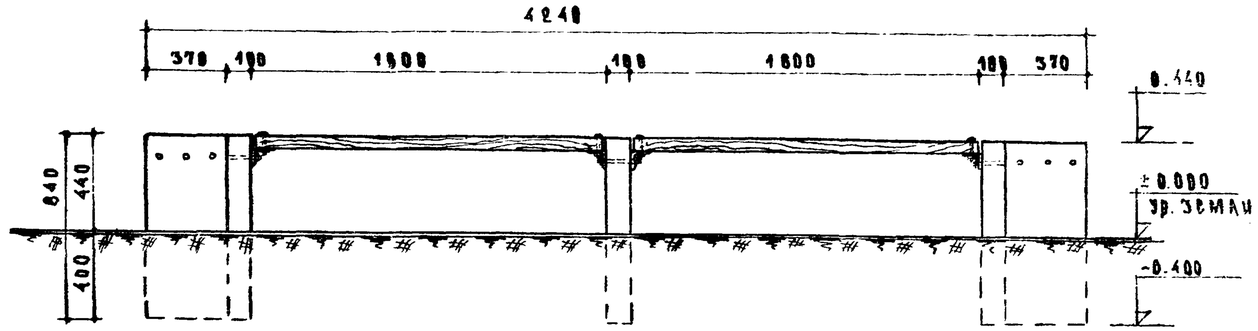

Разрез по 1-1
М 1:20

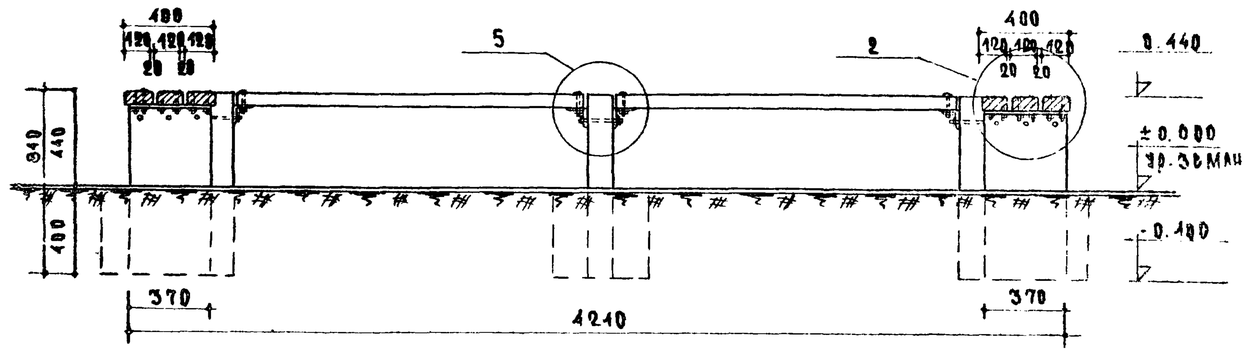

Характеристика изделий				
Марка	Дерево м³	Бетон М-„200" м³	Металл кг	Крепежные детали в кг
СВ-2	0.25	0,372	24.12	36.60

Примечания.

1. Скамьи располагаются вокруг посадок, осуществленных на „уровне земли."
2. Узлы и детали см. лист № АС-28
3. Конструкцию железобетонной опоры см. листы АС-35

Скамьи для детей различных возрастных групп. Скамьи „ограничители" зеленых насаждений	Скамья „ограничитель" зеленых насаждений. Тип СВ-2. План, фасад, разрез по 1-1, характеристика изделий	Типовой проект 320-25	Альбом I	Лист АС-27	1967г.

ЦНИИП Градостроительства Госстроя СССР г. Москва
Главный инженер проекта Рассолова
Главный архитектор проекта Азимова
Исполнитель Рассолова
Согласовано Азимова
Утверждено Азимова
Замечания: РСК МАП, ГА ИНН, ПР, РЗК ГР АРХ, РЗК ГР ИНЖ

Узел № 1
М 1:10

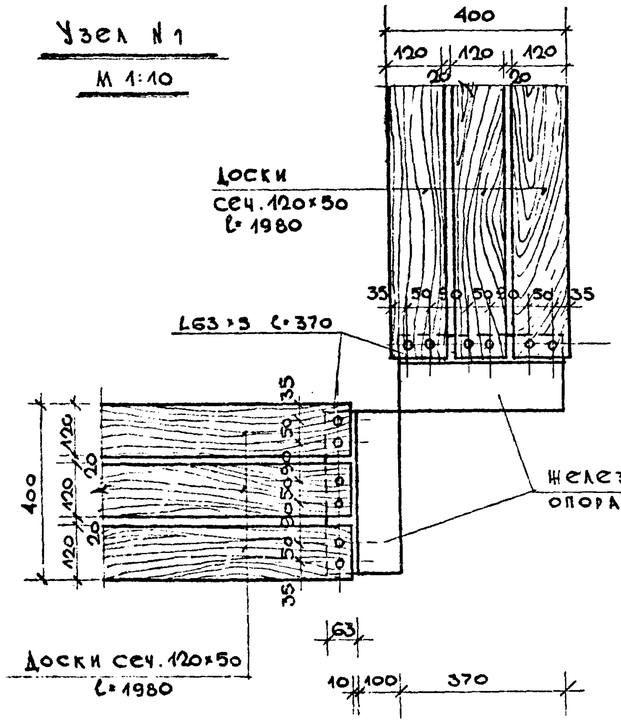

Узел „2"
М 1:5

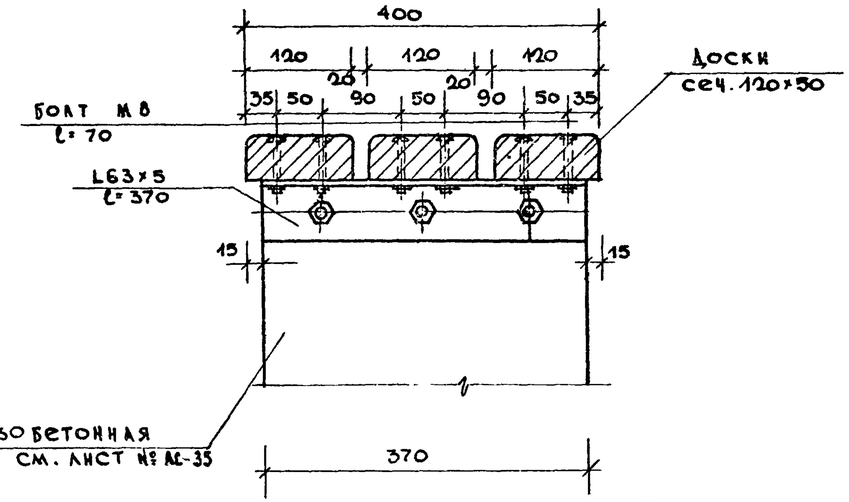

Узел № 4
М 1:10

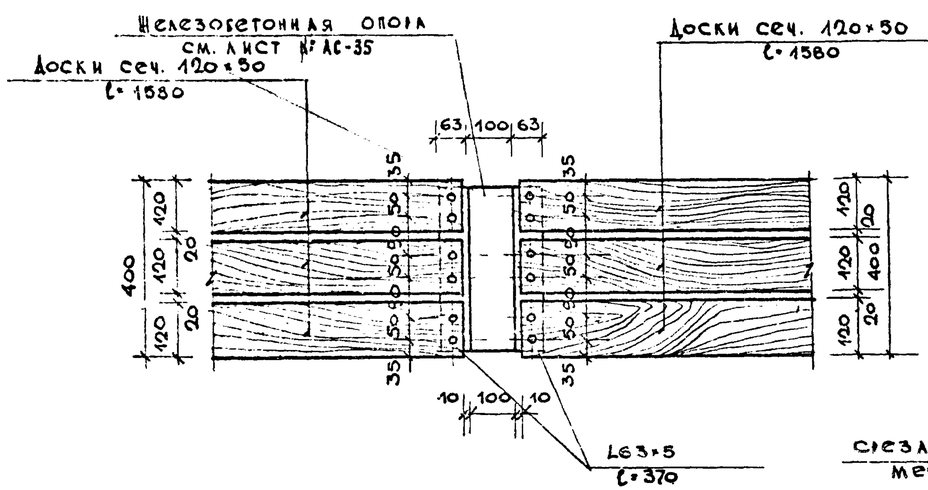

Узел „5"
М 1:5

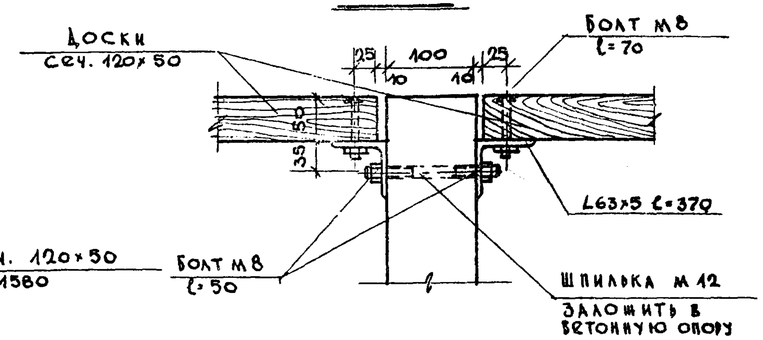

Узел № 3
М 1:5

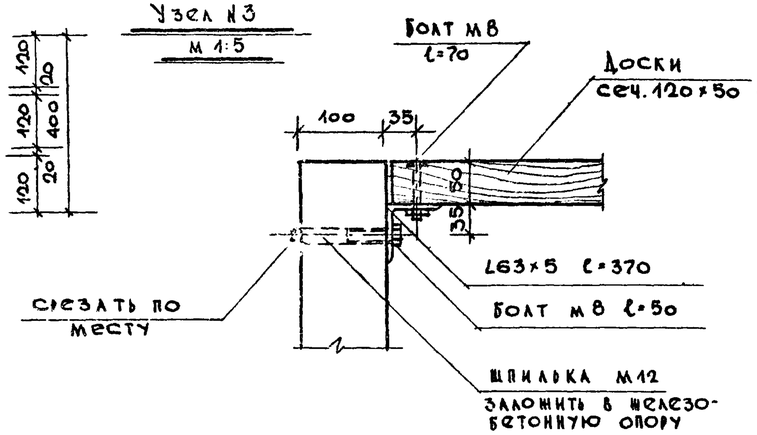

Спецификация древесины

Марка скамьи	Сечение	Длина 1 поз. мм	Кол. шт.	Общ. длина м	Об'ем м³
СО-1	Доски сеч. 120×50	1980	12	23.8	0.14
СО-2	Доски сеч. 120×50	1580	24	37.9	0.23

Спецификация металла

Марка скамьи	Сечение	Длина 1 поз. мм	Кол. шт.	Общ. длина м	Вес в кг	
					1 пм	Общий
СО-1	L63×5	370	8	3.0	4.81	14.43
СО-2	L63×5	370	16	6.0	4.81	28.86

Спецификация крепежных деталей

Марка скамьи	Сечение	Кол. шт.	Вес в кг	ГОСТ
СО-1	Болт М8	48	1.44	7803-62
	Болт М8	24	0.60	7798-62
	Гайка М8	48	0.29	5915-62
	Шпилька М12	24	2.14	
СО-2	Болт М8	96	2.88	7803-62
	Болт М8	48	1.20	7798-62
	Гайка М8	96	0.59	5915-62
	Шпилька М12	36	3.20	

Спецификация ж.б. изделий

Наименование	Размеры в мм	Расход материалов на 1 блок		Кол. шт.	
		Бетон м³	Металл кг	СО-1	СК-2
Железобетонная опора	100×370×840	0.031	2.07	8	12

Примечания:

1. План, фасад, разрез скамьи СО-1 см. лист № АС-26
2. План, фасад, разрез скамьи СО-2 см. лист № АС-27

Скамьи для детей различных возрастных групп. Скамьи „ограничители" зеленых насаждений	Скамьи „ограничители" зеленых насаждений. Тип СО-1, СО-2. Узлы №№ 1,2,3,4. Спецификации	Типовой проект 320-25	Альбом I	Лист АС-28	1967 г.

Главный инженер проекта Ермаков
Рук. мастер. Кучина
Гл. инж. пр. Данков
Рук. гр. арх. Сергина
Рук. гр. инж. Азимова
Исполнитель Колтонова
Проверил Сергина
Карта Безбатова Азимова

ЦНИИП Градостроительства г. Москва

9298-01 32

План
М 1:20

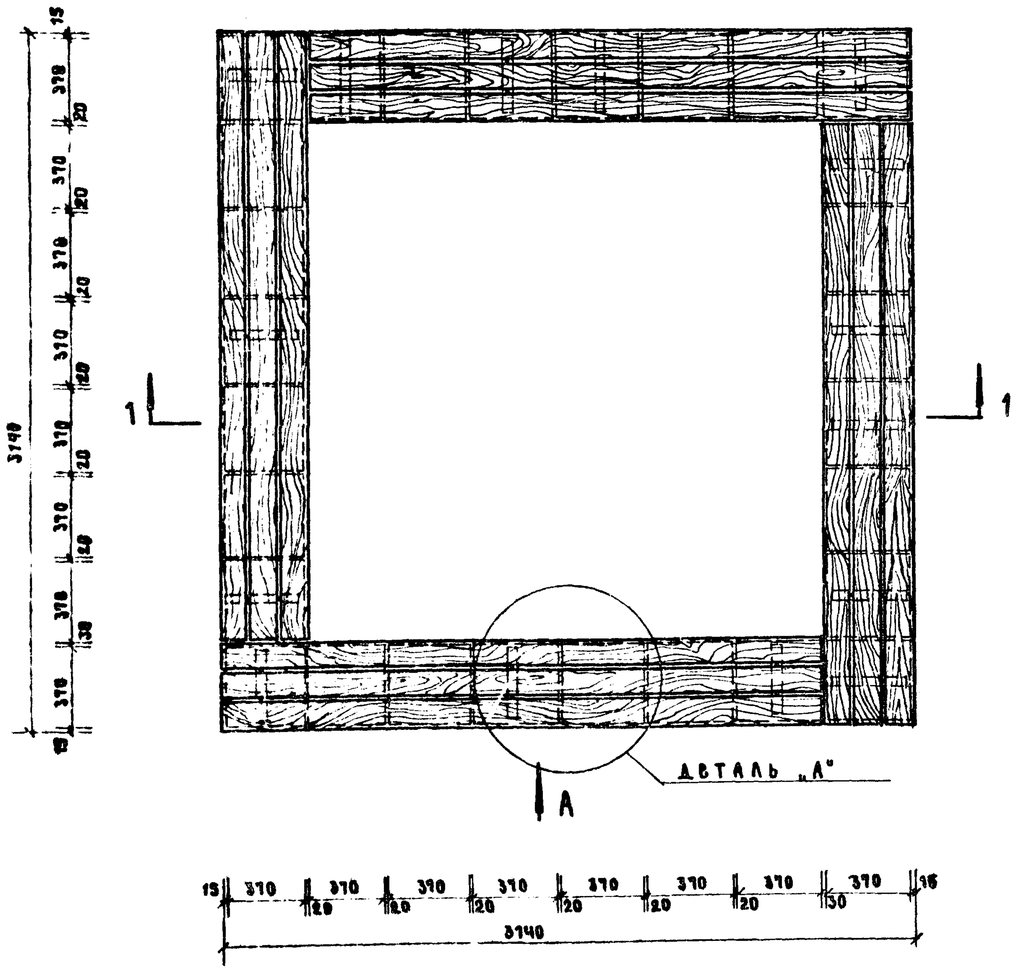

Фасад по стрелке „А"
М 1:20

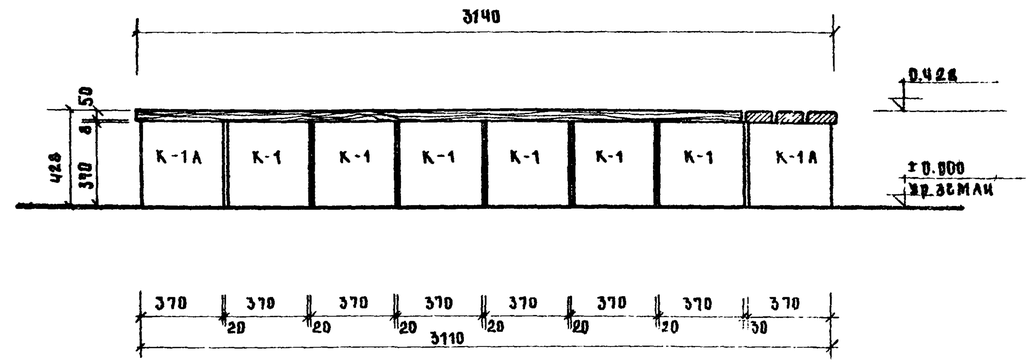

Разрез по 1-1
М 1:20

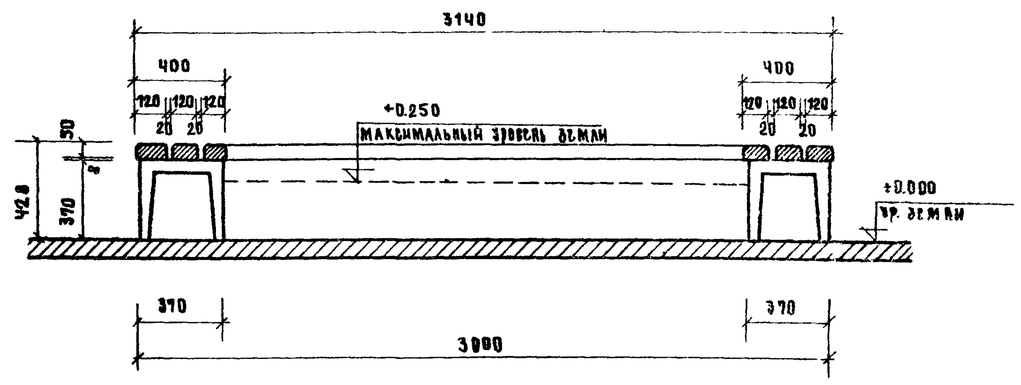

Характеристика изделия				
Марка	Дерево $м^3$	Бетон „М-200" $м^3$	Металл кг	Крепежные детали в кг
СО-3	0.206	0.556	17.60	0.56

Примечания:

1. Скамьи располагаются вокруг посадок, осуществленных на „уровне земли" (на ▽±0.000) или выше на 25 см (на ▽+0.250)
2. Детали см. лист № АС-31
3. Железобетонные блоки К-1 и К-1А см. лист № АС-35

Скамьи для детей различных возрастных групп. Скамьи „ограничители" зеленых насаждений	Скамья „ограничитель" зеленых насаждений. Тип СО-3. План, фасад, разрез по 1-1, характеристика изделия.	Типовой проект 320-25	Альбом I	Лист АС-29	1967г.

ЦНИИП Градостроительства г. Москва

План
М 1:20

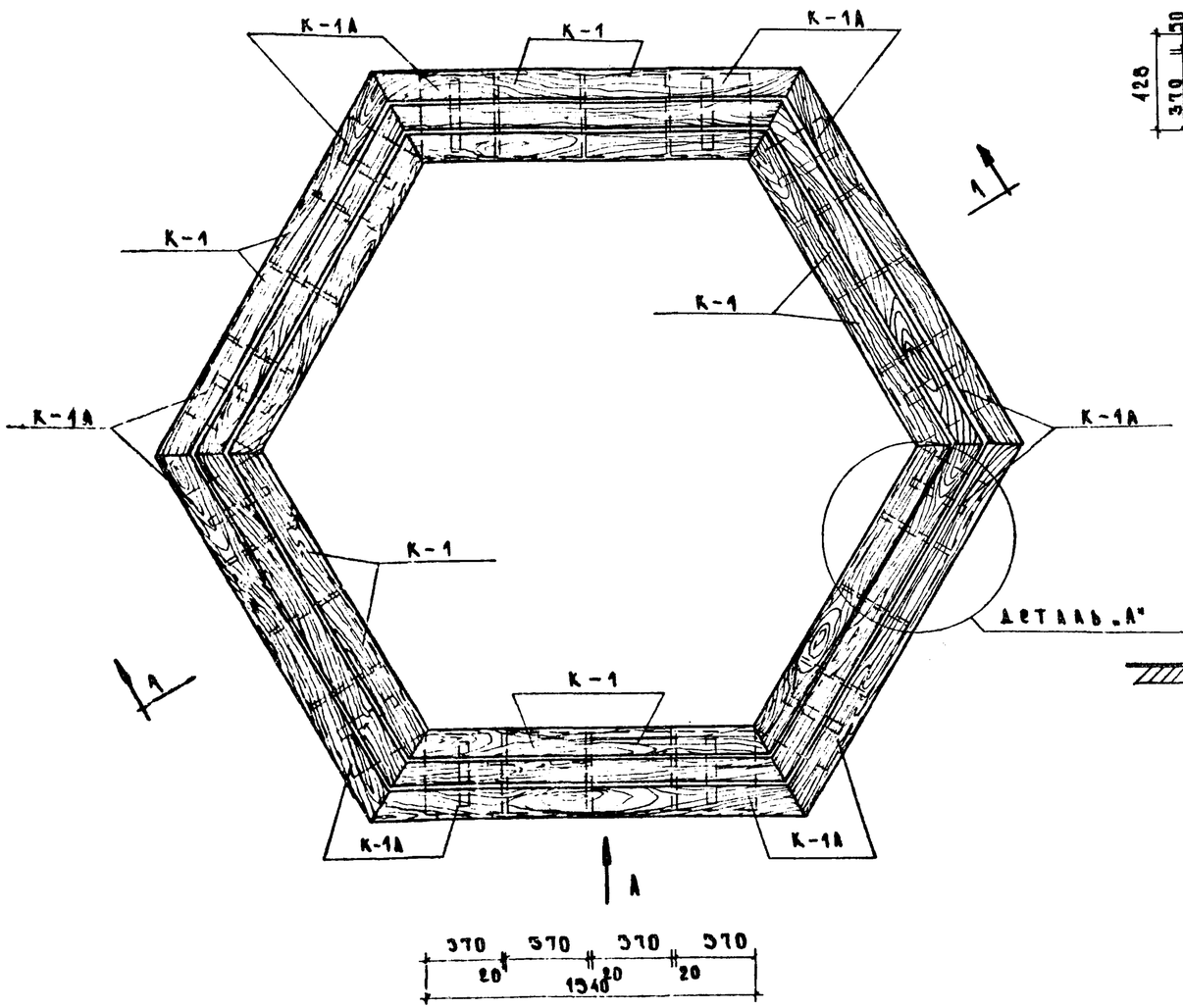

Фасад по стрелке „А"
М 1:20

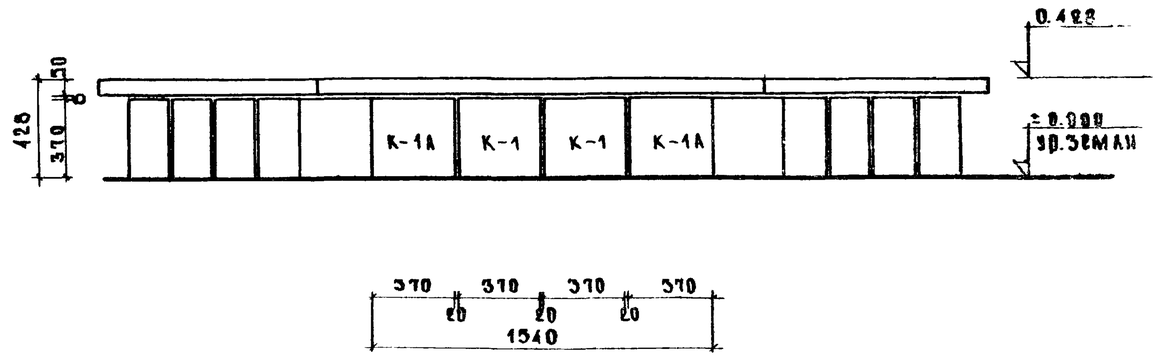

Разрез по 1-1
М 1:20

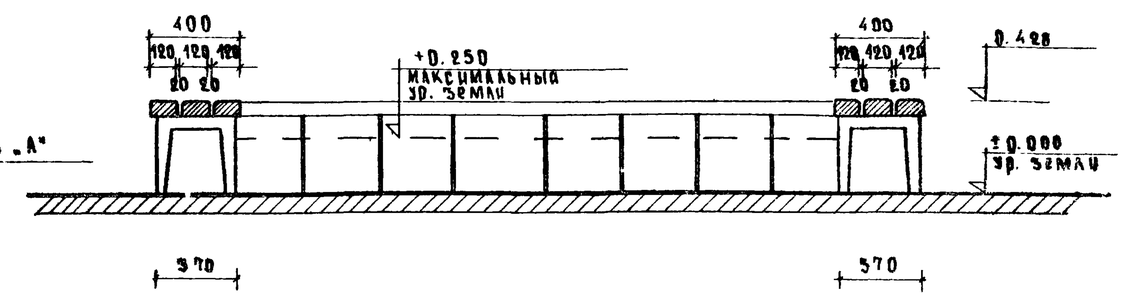

Характеристика изделия				
Марка	Дерево $м^3$	Бетон М-400 $м^3$	Металл кг	Крепежные детали в кг
СО-4	0.226	0.528	16.60	0.67

Примечания

1. Скамьи располагаются вокруг посадок, осуществленных на „уровне земли" (на ▽ ± 0.000) или выше на 25 см (на ▽ +0.250)
2. Детали см. лист № АС-31
3. Железобетонные блоки см. лист № АС-35

Скамьи для детей различных возрастных групп. Скамьи „ограничители" зеленых насаждений	Скамья „ограничитель" зеленых насаждений. Тип СО-4. План, фасад, разрез по 1-1, характеристика изделия.	Типовой проект 320-25	Альбом I	Лист АС-30	1987г.

Главный инженер проекта Ю. Сухов
Гл. инж. пр. Данков
Рук. гр. арх. Сергина
Рук. гр. инж. Азимова
Исполнитель Рассолова, Азимова
Градостроительство г. Москва

Деталь „А"
М 1:5

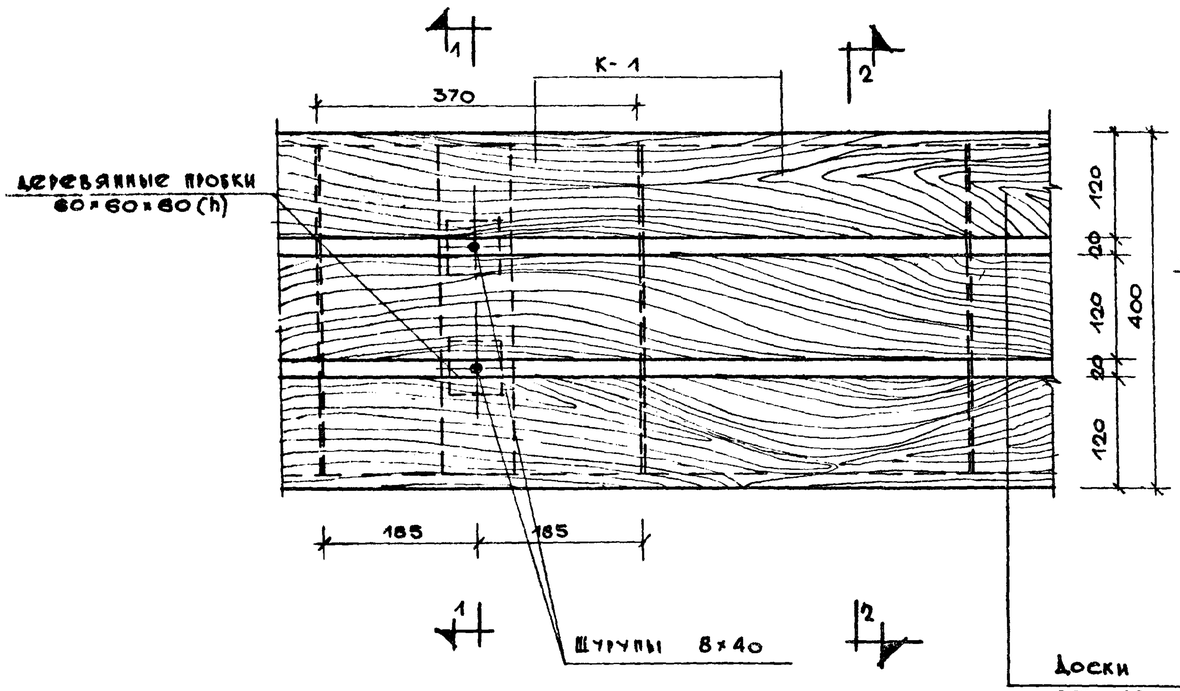

По а-а
М 1:5

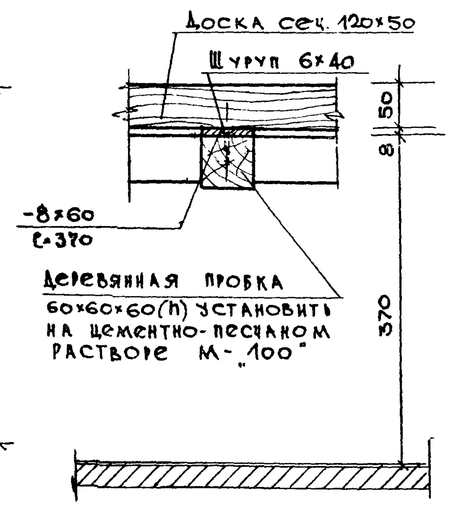

По 1-1
М 1:5

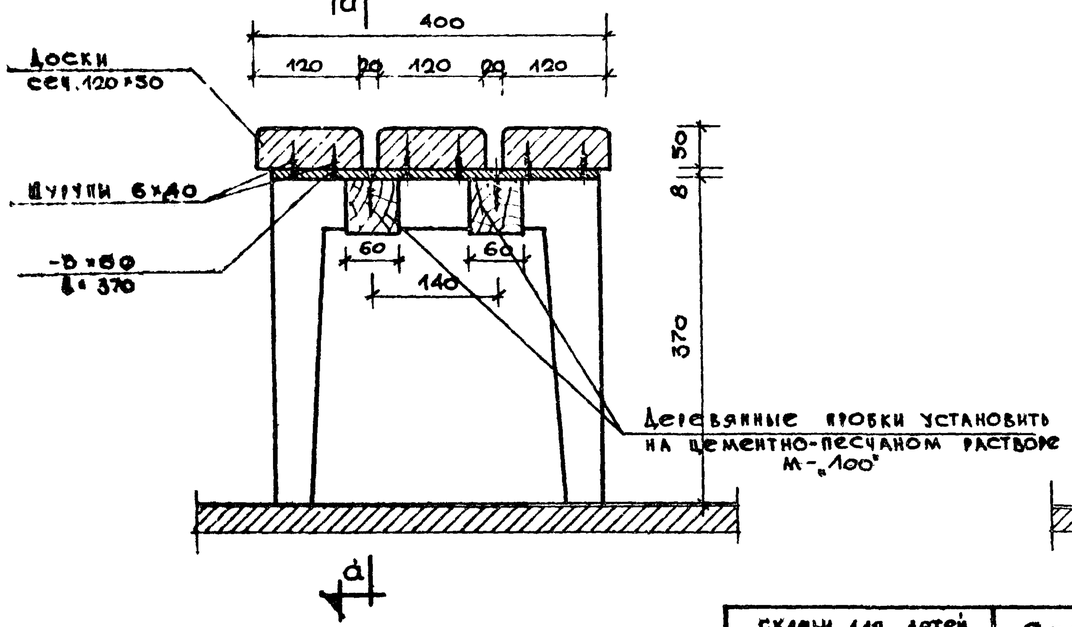

По 2-2
М 1:50

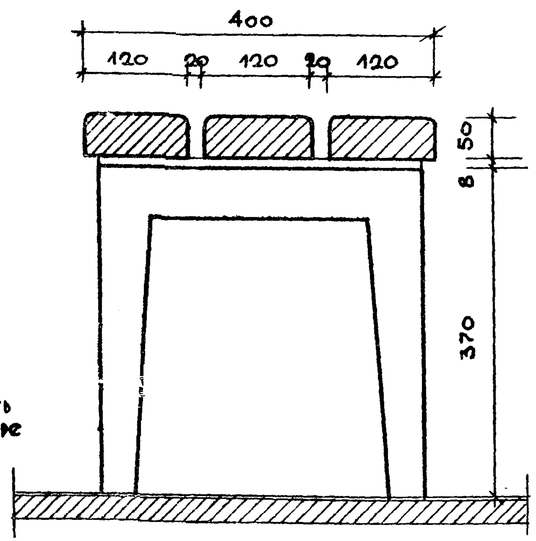

Спецификация древесины

Марка скамьи	Сечение	Длина 1 элем. мм	Кол. шт.	Общ. длина м	Объем м³
СО-3	Доска сеч. 120×50	2725	12	32.70	0.200
	Брусок 60×60	60	20	0.60	0.002
СО-4	Доска сеч 120×50	2000	18	36.00	0.216
	Брусок 60×60	60	24	1.50	0.006

Спецификация металла

Марка скамьи	Сечение мм	Кол. шт.	Вес кг	ГОСТ
СО-3	-8×60	10	14.0	103-57
СО-4	-8×60	12	16.8	103-57

Спецификация крепежных изделий

Марка скамьи	Сечение ф мм	Кол. шт.	Вес в кг	ГОСТ
СО-3	Шуруп 6×40	80	0.56	1145-60
СО-4	Шуруп 6×40	96	0.67	1145-60

Спецификация ж.б. изделий

Марка	Размеры в мм	Расход материала на 1 блок: бетон М-400	Расход материала на 1 блок: металл кг	Кол. шт: СК-3	Кол. шт: СК-4
К-1	370×370×60	0.019	0.6	24	12
К-1А	370×370×60	0.025	0.8	4	12

Примечания:

1. План, фасад и разрез скамьи СО-3 см. лист № АС-29
2. План, фасад и разрез скамьи СО-4 см. лист № АС-30

Скамьи для детей различных возрастных групп. Скамьи „Ограничители" зеленых насаждений	Скамьи „Ограничители" зеленых насаждений. Тип СО-3, СО-4. Деталь „А". Сечения. Спецификации.	Типовой проект 320-25	Альбом I	Лист АС-31	1967г.

ЦНИИП градостроительства г. Москва

Зам. главного инж. проекта Ксенофонтова; Рук. мастер. гр. Дмитриев; Рук. гр. арх. Семенина; Рук. гр. инж. Азимова; Исполн. Ксенофонтова; Контролер Азимова

План
М 1:20

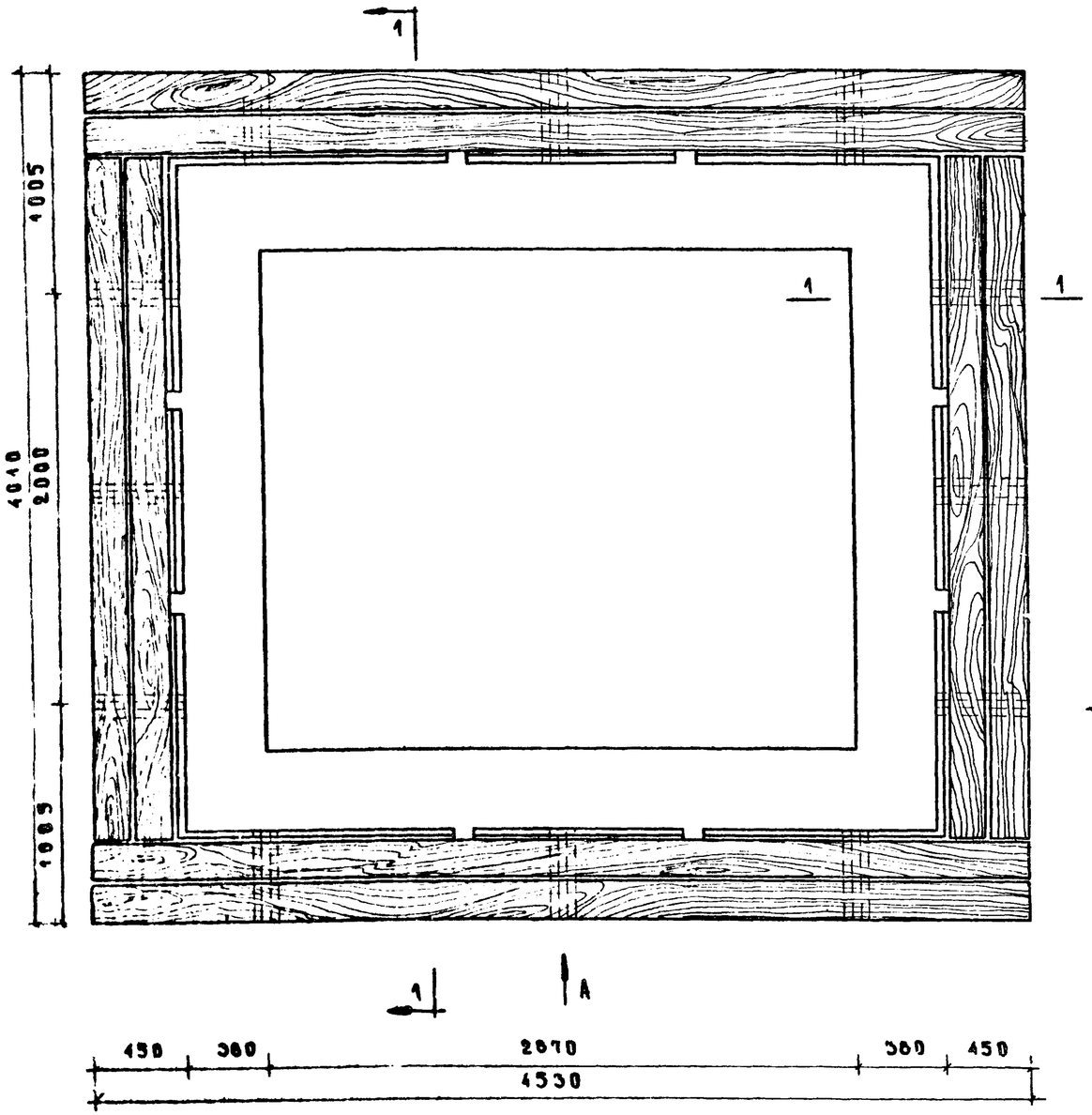

Фасад по стрелке „А"
М 1:20

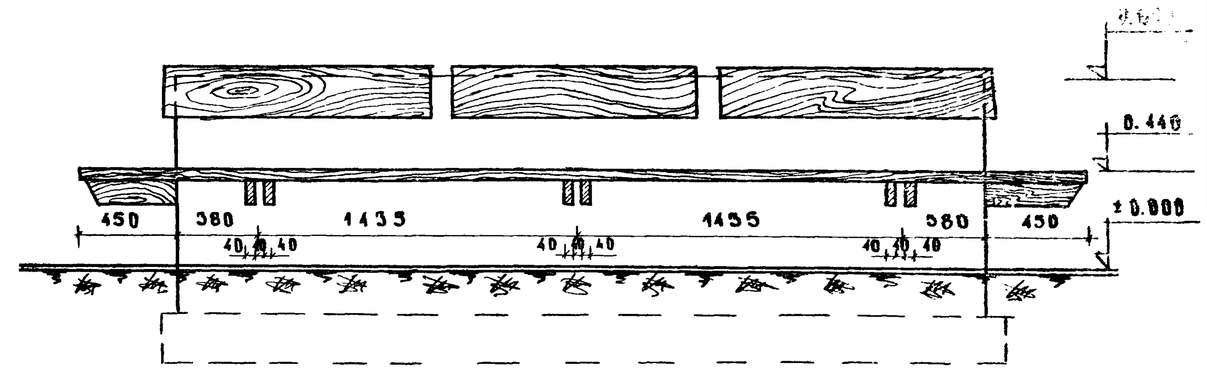

Разрез по 1-1
М 1:20

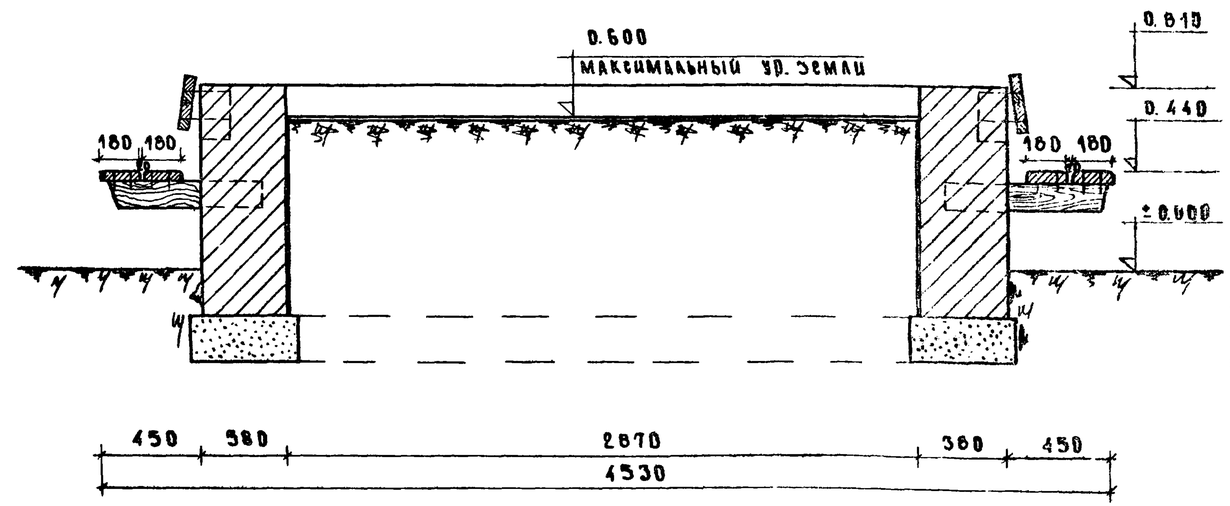

Характеристика изделия				
Марка	Дерево м³	Кирпич штук	Металл кг	Крепежные детали в кг
СК-5	0.49	477	1.40	0.96

Примечания.
1. Стены скамьи СК-5 выполняются из красного кирпича с расшивкой швов на растворе марки „50"
2. Сечение 1-1 см. лист № АС-34

Скамья для детей различных возрастных групп. Скамья „ограничитель" зеленых насаждений	Скамья „ограничитель" зеленых насаждений. Тип СК-5 План, фасад, разрез по 1-1, характеристика изделия.	Типовой проект 320-95	Альбом I	Лист АС-32	1967г.

ЦНИИП Градостроительства г. Москва

Зам. гл. инж.	Карра	
Рук. мастер.	Иванова	
Гл. инж. пр.	Азимова	
Рук. гр. инж.	Копирова	
Рук. гр. арх.	Проверка	
Рук. гр. инж.	Стрижов	
Инж.	Лудкин	
Инж.	Зайцев	
Инж.	Ерсмина	
Инж.	Азимова	

План
м 1:20

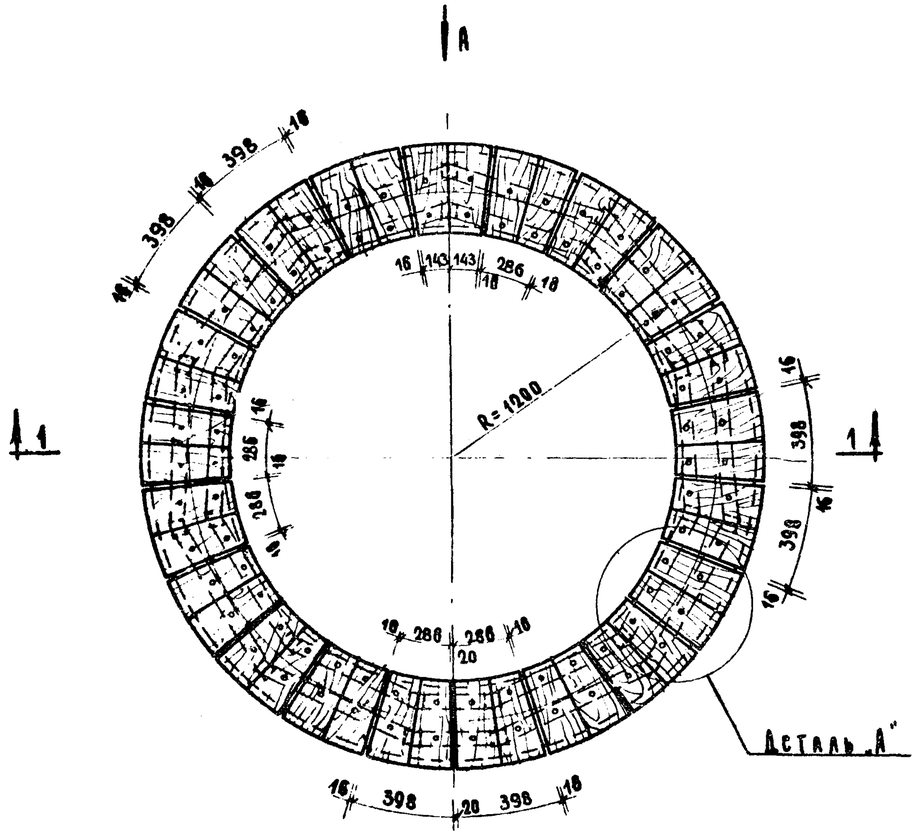

Фасад по стрелке А
м 1:20

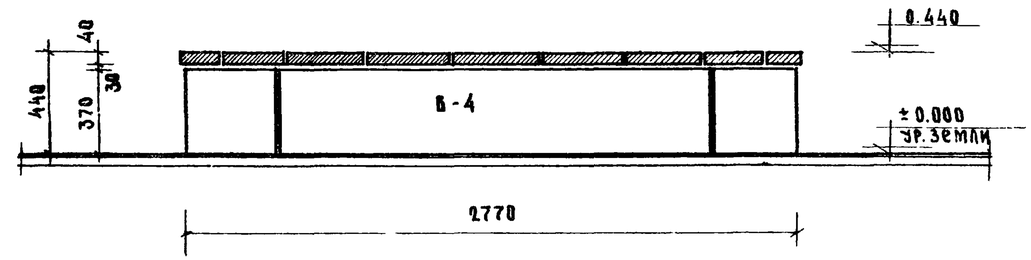

Разрез по 1-1
м 1:20

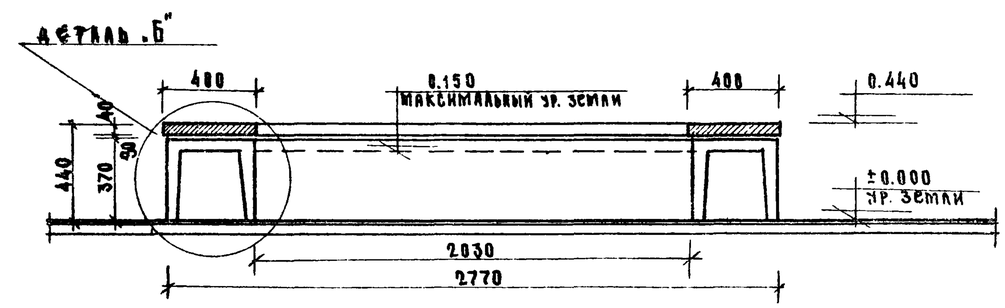

Примечания:

Детали „А" и „Б" см. лист №АС-34

Характеристика скамьи					
Габариты скамьи в мм.			Расход материала		
Высота сиденья	Глубина сиденья	Диаметр скамьи	Бетон $м^3$	Древесина $м^3$	Металл и крепеж. детали, кг.
430	400	2800	0.38	1.38	1.31

Скамьи для детей различных возрастных групп. Скамьи „Ограничители" зеленых насаждений	Скамья „Ограничитель" зеленых насаждений. Тип СО-6. План, фасад, разрез по 1-1, характеристика скамьи.	Типовой проект 320-25	Альбом I	Лист АС-33	1967г.

Ленинградское отделение Гражданпроекта г. Москва

9288-01 37

По 1-1
м 1:10

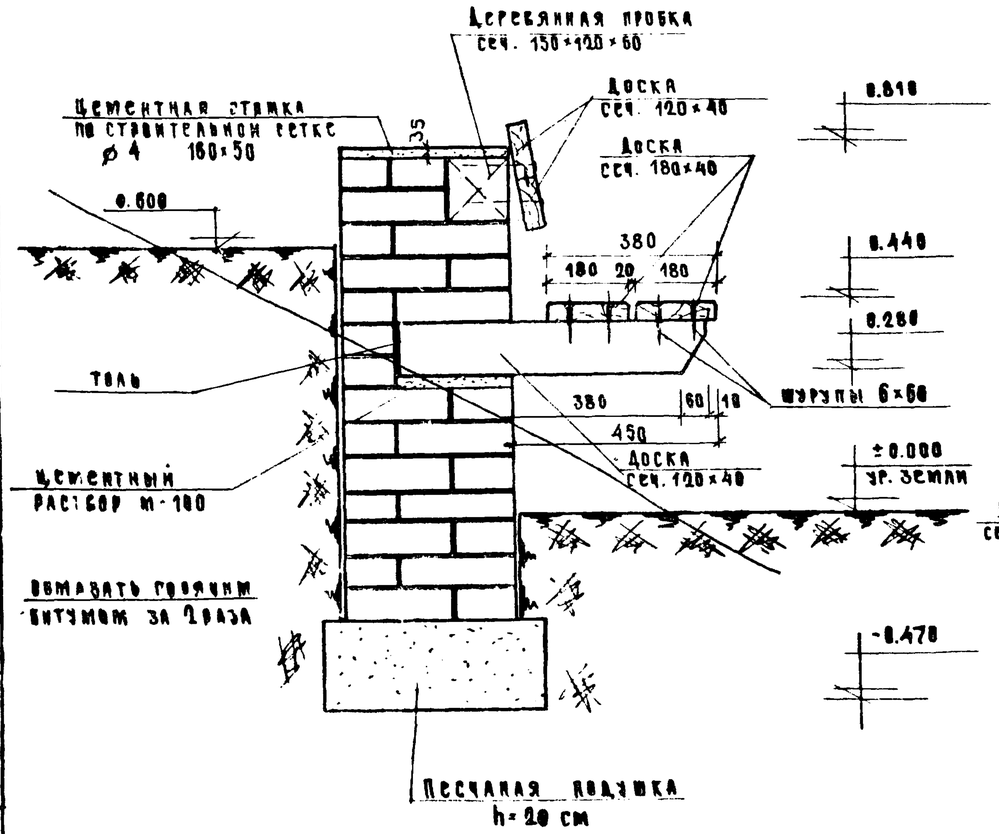

По а-а
м 1:5

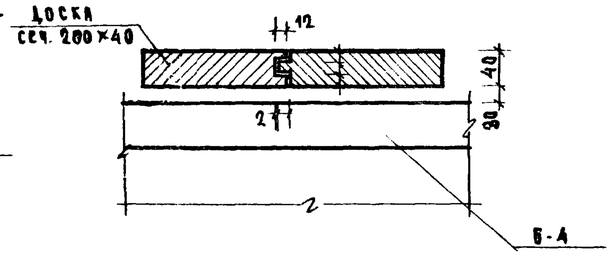

По 2-2
м 1:5

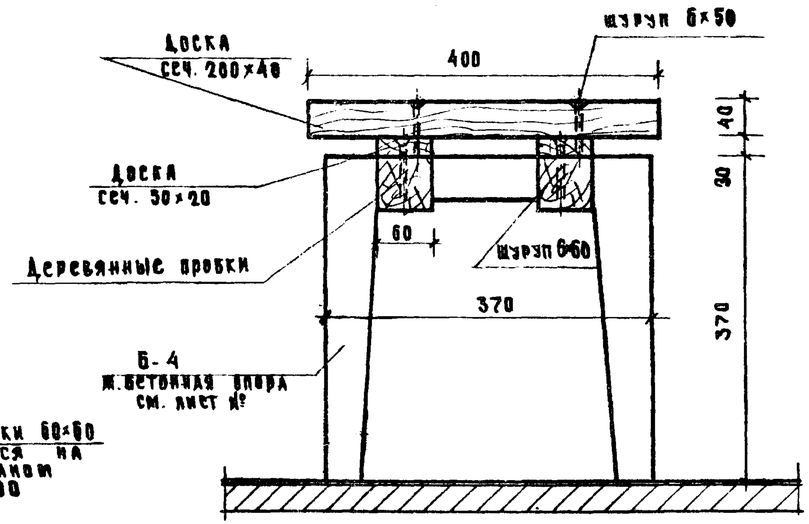

Деталь „А"
м 1:10

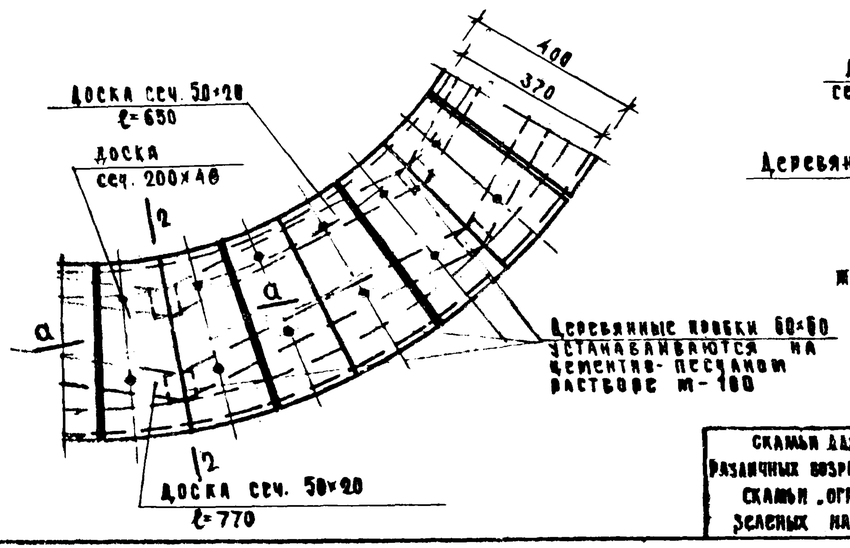

Спецификация ж.б. изделий					
Тип скамьи	Марка изделия	Кол-во изд.	Объем бетона 1 изделия	Объем бетона общий	Примечания
СО-6	Б-4	4	0.093	0.36	

Спецификация материалов				
Тип скамьи	Наименование материала	Объем $м^3$	Кол. шт.	Площ. $м^2$
СО-5	Кирпичная кладка	12.57		
	Песчаная подушка	2.40		
	Строительная сетка			11.90

Спецификация древесины					
Тип скамьи	Сечение	Длина 1 элем. мм	Кол. шт.	Общая длина м	Объем $м^3$
СО-5	Доска сеч. 180×40			31.20	0.220
	Доска сеч. 120×40	3400	8	29.60	0.150
	Брусок сеч. 120×60	150	32	4.80	0.034
	Доска сеч. 120×40	690	24	16.56	0.083
СО-6	Доска сеч. 200×40	400	42	16.80	1.368
	Доска сеч. 50×20	650	11	7.15	0.0072
	Доска сеч. 50×20	770	11	8.47	0.0085
	Брусок сеч. 60×60	60	22	1.32	0,005

Спецификация крепежных деталей				
Тип скамьи	Сечение	Кол. шт.	Вес кг	ГОСТ
СО-5	Шуруп 6×60	96	0.96	1145-80
СО-6	Шуруп 6×60	44	0.47	1145-80
	Шуруп 6×50	84	0.84	1144-80

Примечания:

1. План, фасад, разрез скамьи СО-5 см. лист № АС-32
2. План, фасад, разрез скамьи СО-6 см. лист № АС-33

Скамьи для детей различных возрастных групп. Скамьи „ограничители" зеленых насаждений	Скамьи „ограничители" зеленых насаждений. Тип СО-5, СО-6. Деталь „А", разрезы по 1-1, 2-2, сечение по а-а, спецификации	Типовой проект 320-25	Альбом I	Лист АС-34	1987г.

Разработ. Кускина, Гл. инж. пр. Данков, Рук. гр. арх. Еремина, Рук. гр. инж. Азимова

ЦНИИЭП Гражданстроя Госгражданстроя г. Москва

Согласовано: Пескадзова, Азимова, Котирова, Перевозка

9298-01 38

Жел.бетонная опора

М 1:10

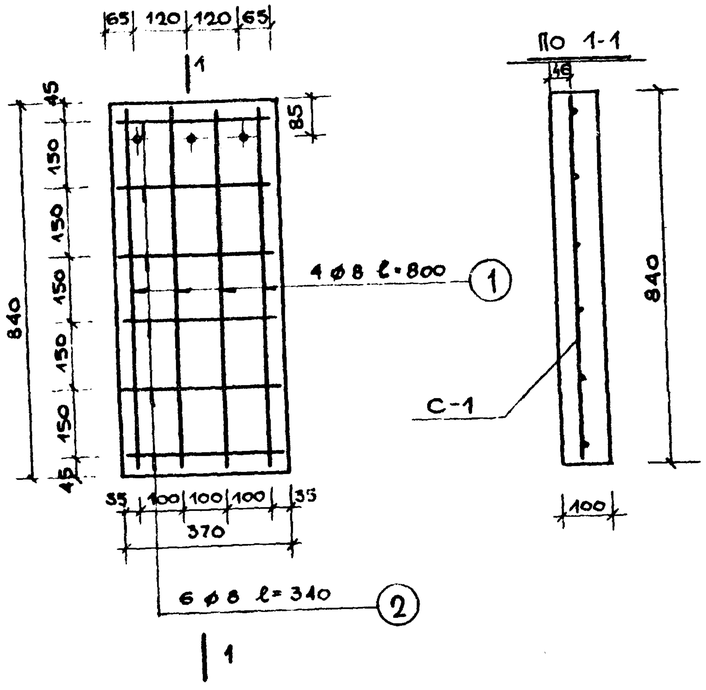

К-1

М 1:10

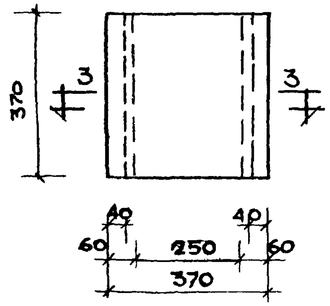

К-1А

М 1:10

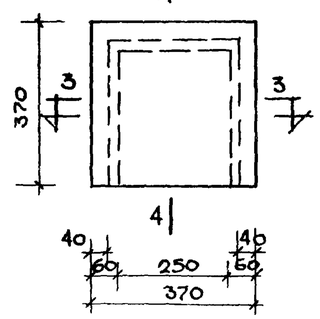

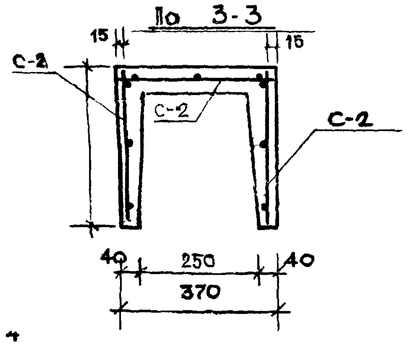

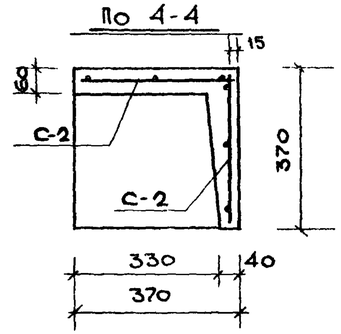

4

М 1:10

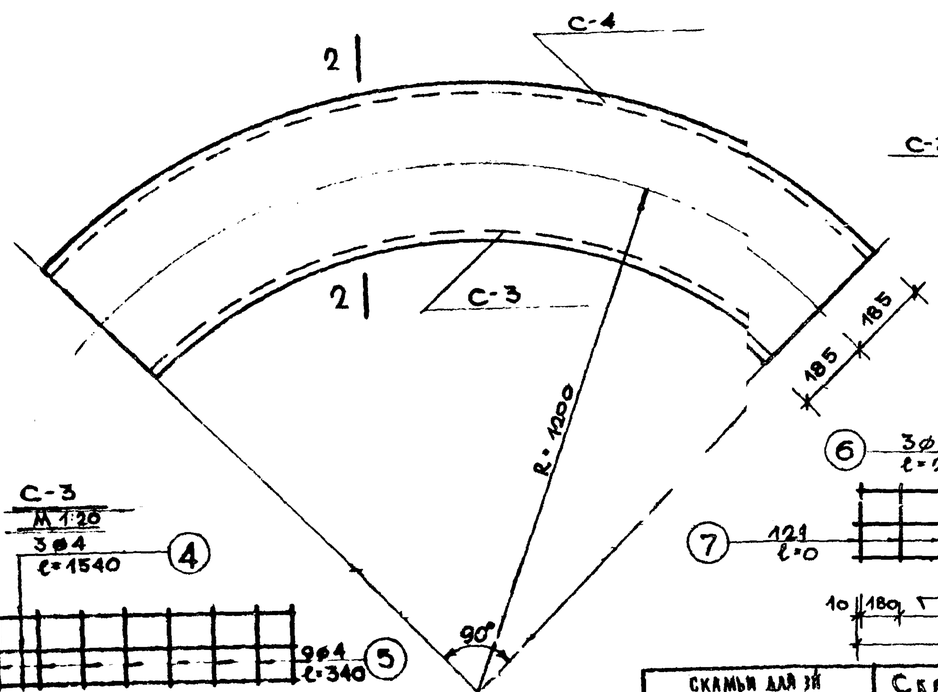

По 2-2

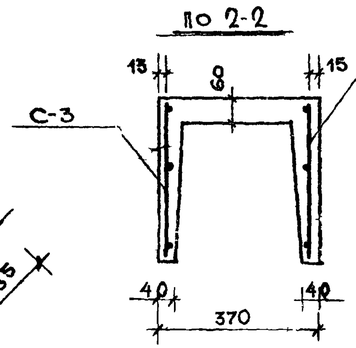

С-4

М 1:20

С-2

М 1:10

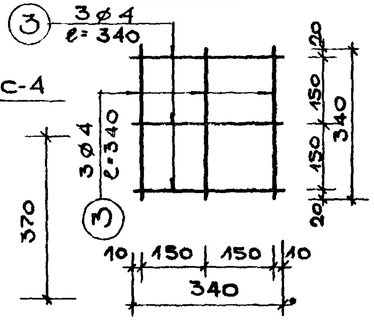

С-3

М 1:20

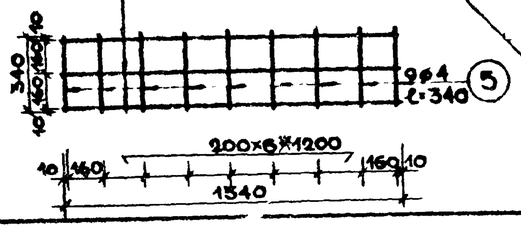

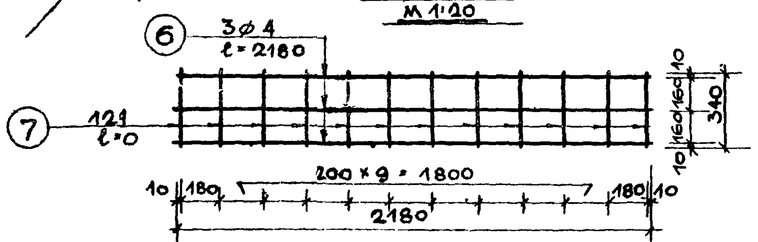

Спецификация арматуры

Наимен. изделия	N N поз.	ф мм	Марка стали	Длина поз. мм	Кол. шт	Общ. длина м.	Вес поз кг.	Вес сетки кг.
С-1	1	8	А-1	800	4	3,20	1.26	2.07
	2	8	А-1	340	6	2.04	0.81	
С-2	3	4	А-1	340	6	2.04	0.20	0.20
С-3	4	4	А-1	1540	3	4.62	0.45	0.75
	5	4	А-1	340	9	3.06	0.30	
С-4	6	4	А-1	2180	3	6.54	0.64	1.04
	7	4	А-1	340	12	4.08	0.40	

Характеристика изделия

Наименование изделия	Марка бетона	Расход материала: бетон $м^3$	Ар-ра кг	Расход арматуры на 1 $м^3$ бетона	Вес кг
Железобет. опора	200	0.031	2.07	69.0	
К-1	не ниже 400	0.019	0.6	31.6	48
К-1А	не ниже 400	0.025	0.8	35.0	62
Б-4	200	0.053	1.8	34.0	134

Примечания:

1. Сетки варить в соответствии с инструкцией ТУ 73-56.

Скамьи для 3й различных возраст группа. Скамьи „ограждая" зеленых насаждений	Скамьи „ограничителя" зеленых насаждений. Железобетонная опора, железобетонные камни К-1; К-1А; Б-4	Типовой проект 320-25	Альбом I	Лист АС-35 1967г.

ЦНИИП Гражданстроя г. Москва

Гл. инж. проекта Гл. арх. проекта Гл. ст. инж. Гл. ст. арх. Гл. ст. инж. Гл. ст. арх. Гл. ст. инж. Гл. ст. арх.