ТИПОВОЙ ПРОЕКТ
310-3-2

ЛЕТНИЕ ПАРКОВЫЕ ПАВИЛЬОНЫ
СЕКЦИОННОГО ТИПА

АЛЬБОМ III

ПАВИЛЬОН НАСТОЛЬНЫХ ИГР
ТИП Д-2

8762-01

МОСКВА 1966г.

Госстрой СССР
ЦЕНТРАЛЬНЫЙ ИНСТИТУТ ТИПОВОГО ПРОЕКТИРОВАНИЯ
Свердловский филиал
620062, г.Свердловск-62, ул.Чебышева, 4
Заказ № 3129 Инв.№ 8762-01 тираж 250
Сдано в печать 13/III 1981г цена 1-06

ТИПОВОЙ ПРОЕКТ
310-3-2

ЛЕТНИЕ ПАРКОВЫЕ ПАВИЛЬОНЫ
СЕКЦИОННОГО ТИПА
ПАВИЛЬОН НАСТОЛЬНЫХ ИГР
ТИП Д-2

СОСТАВ ПРОЕКТА:
Типовой проект 310-3
АЛЬБОМ I — ОБЩИЕ ПОЛОЖЕНИЯ И УКАЗАНИЯ ПО ПРИМЕНЕНИЮ СЕКЦИЙ ПРИМЕРЫ КОМПОНОВКИ СЕКЦИЙ
АЛЬБОМ II — ИЗДЕЛИЯ ЗАВОДСКОГО ИЗГОТОВЛЕНИЯ
АЛЬБОМ III — АРХИТЕКТУРНО-СТРОИТЕЛЬНЫЕ ЧЕРТЕЖИ, ЭЛЕКТРОТЕХНИЧЕСКИЕ ЧЕРТЕЖИ
АЛЬБОМ IV — С М Е Т Ы

АЛЬБОМ III

АРХИТЕКТУРНО — СТРОИТЕЛЬНЫЕ ЧЕРТЕЖИ

РАЗРАБОТАН
ЦНИИЭП
зрелищных зданий и спортивных сооружений

ВВЕДЕН В ДЕЙСТВИЕ
приказом по институту от 20 II-1966 г № 88

ЦЕНТРАЛЬНЫЙ ИНСТИТУТ ТИПОВЫХ ПРОЕКТОВ
МОСКВА — 1966 г.

ПРОЕКТНОЕ ЗАДАНИЕ

УТВЕРЖДЕНО ПРЕДСЕДАТЕЛЕМ ГОСУДАРСТВЕННОГО КОМИТЕТА ПО ГРАЖДАНСКОМУ СТРОИТЕЛЬСТВУ И АРХИТЕКТУРЕ ПРИ ГОССТРОЕ СССР ПРИКАЗОМ ОТ 15 ИЮЛЯ 1965г. № 150 И СОГЛАСОВАНО С ГСЭУ МИНИСТЕРСТВА ЗДРАВООХРАНЕНИЯ СССР /ЗАКЛЮЧЕНИЕ №63 ОТ 5/III - 65г./, УПО МИНИСТЕРСТВА ОХРАНЫ ОБЩЕСТВЕННОГО ПОРЯДКА РСФСР /ПИСЬМО № 7/6 829 ОТ 15 III - 1965г/, МИНИСТЕРСТВОМ КУЛЬТУРЫ СССР /ПИСЬМО № 9/795 ОТ 25. XII 1964г/

РАБОЧИЕ ЧЕРТЕЖИ

ВВЕДЕНЫ В ДЕЙСТВИЕ ПРИКАЗОМ ПО ЦНИИЭП ЗРЕЛИЩНЫХ ЗДАНИЙ И СПОРТИВНЫХ СООРУЖЕНИЙ; ПРИКАЗ № 88 от 20 III-1966г.

НАЗНАЧЕНИЕ ПРОЕКТА

ПАВИЛЬОН НАСТОЛЬНЫХ ИГР ПРЕДНАЗНАЧАЕТСЯ ДЛЯ СТРОИТЕЛЬСТВА В ПАРКАХ ГОРОДСКОГО ИЛИ РАЙОННОГО ЗНАЧЕНИЯ, ЛЕСОЗАЩИТНЫХ ЗОНАХ ИЛИ В САДАХ МИКРОРАЙОНОВ. ЭКСПЛУАТАЦИЯ ЕГО РАССЧИТАНА В ТЁПЛОЕ ВРЕМЯ ГОДА.

ОБЛАСТЬ ПРИМЕНЕНИЯ

ПРОЕКТ РАЗРАБОТАН ДЛЯ СТРОИТЕЛЬСТВА ВО I И III СТРОИТЕЛЬНО - КЛИМАТИЧЕСКИХ ЗОНАХ, ЗА ИСКЛЮЧЕНИЕМ РАЙОНОВ: СЕЙСМИЧЕСКИХ, С МАКРОПОРИСТЫМИ ГРУНТАМИ, ВЕЧНОЙ МЕРЗЛОТЫ И УЧАСТКОВ ГОРНЫХ ВЫРАБОТОК. НОРМАТИВНАЯ СНЕГОВАЯ НАГРУЗКА НЕ БОЛЕЕ 100 кг/м²

ХАРАКТЕРИСТИКА СТРОИТЕЛЬНЫХ КОНСТРУКЦИЙ

ФУНДАМЕНТЫ - СБОРНЫЕ ЖЕЛЕЗОБЕТОННЫЕ

КАРКАС - РАМНЫЙ С ЖЕЛЕЗОБЕТОННЫМИ СТОЙКАМИ

СТЕНЫ - ПАНЕЛИ ДЕРЕВЯННЫЕ

ПОКРЫТИЕ - СОВМЕЩЕННОЕ. ДОЩАТОЕ ПЛИТЫ ПО ДЕРЕВЯННЫМ БАЛКАМ

ПОЛЫ - МОНОЛИТНЫЕ БЕТОННЫЕ

ОТДЕЛКА НАРУЖНЯЯ И ВНУТРЕННЯЯ - ПЕРХЛОРВИНИЛОВАЯ ПОКРАСКА, ПОКРЫТИЕ ОЛИФОЙ

ИНЖЕНЕРНОЕ ОБОРУДОВАНИЕ

ЭЛЕКТРООСВЕЩЕНИЕ - ОТ СЕТЕЙ ПАРКА ИЛИ ОТ ГОРОДСКОЙ СЕТИ.

ТЕХНИКО-ЭКОНОМИЧЕСКИЕ ПОКАЗАТЕЛИ

КЛАСС ЗДАНИЯ	—	III
СТЕПЕНЬ ОГНЕСТОЙКОСТИ	—	III
ПЛОЩАДЬ ЗАСТРОЙКИ	—	667 м²
ПОЛЕЗНАЯ ПЛОЩАДЬ	—	180 м²
СТРОИТЕЛЬНЫЙ ОБЪЕМ	—	565 м³
СМЕТНАЯ СТОИМОСТЬ	—	12.49 т.р.

СОСТАВ ПРОЕКТА

№№ п/п	НАИМЕНОВАНИЕ ЧЕРТЕЖА	МАРКА ЛИСТА	АЛЬБОМ	ЛИСТ	СТР.
1.	Заглавный лист, состав проекта	1	Альбом III типовой		2
2	Пояснительная записка	2	Проект 310-3-2		3
3	План	АС-1	—		4
4	Фасад в осях 1-8	АС-2	—		5
5	Фасады в осях И-А; Г-В; Б-А; 6-3	АС-3	—		6
6	Разрез I-I; план кровли, спецификация стеновых панелей	АС-4	—		7
7	План фундаментов	АС-5	—		8
8	План покрытия	АС-6	—		9
9	Декоративный бассейн Армирование	АС-7	—		10
	План расстановки оборудования	ТС-1	—		11
	Электроосвещение План павильона	ЭЛ-1	—		12
	Электроосвещение Условные обозначения, спецификация и примечания	ЭЛ-2	—		13
	Монтажные узлы клееф. типов Д-1, Д-2; Д-3	АС-8	Альбом I типовой проекта 310-3		11
	Монтажные узлы клееф. типов Д-1; Д-2; Д-3	АС-9			12
	Детали крепления стеновых панелей к щитам Д-1; Д-2; Д-3	АС-10	—		15
	Детали установки электрощитов ОПР-6 ОПР-12, С-253; детали полов и ступеней	АС-16	—		19
	Фундамент Ф-1 Опалубочный чертеж и армирование	ШЖ	Альбом I типовой	4	5
	Фундамент Ф-1 Арматурная сетка, спецификация	ШЖ	Проект 310-3	5	6
	Колонна К-1 Опалубочный чертеж и армирование	ШЖ	—	8	9
	Колонна К-1 Арматурный каркас. Спецификация	ШЖ	—	9	10
	Зд-1; - Зд-10 Закладные детали	ШЖ	—	35	36
	Плита П-2 Общий вид, разрез и сечение	ШД	—	39	40
	Плита П-2а Общий вид, разрез, сечения и узлы	ШД	—	40	41
	Плиты П-2 и П-2а Элементы клееных конструкций	ШД	—	41	42
	Балки Б-2-К, Б-2а-К; Б-2-К/2; Б-2а-К/2 Общий вид, сечения, спецификация	ШД	—	46	47
	Балки Б-2-С; Б-2а-С Общий вид, сечения, спецификация	ШД	—	47	48
	Балки Б-2-С/2; Б-2а-С/2 Общий вид, сечения, спецификация	ШД	—	48	49
	Балки Б-1а-С, Б-2а-С; Б-2-С/2; Б-2а-С/2. Детали обшивки фасадных сторон составных балок.	ШД	—	50	51
	М-1, М-1а; М-1г Общий вид оголовков и спецификация	ШМ	—	66	67
	М-3; М-12 Металлические изделия и спецификация	ШМ	—	68	69
	М-19 Корпус сальника	ШМ	—	70	71
	ПС-5 Панель стеновая Общий вид, сечения	ШД	—	59	60
	ПС-5 Панель стеновая, жалюзийная решетка Р-1; Р-2	ШД	—	60	61
	Л-1, Л-2; Л-3 Лоток водослива		—	65	66

СЛЕДУЕТ ВКЛЮЧИТЬ ПРИ ПРИВЯЗКЕ ПРОЕКТА

Летние парковые павильоны секционного типа Павильон настольных игр. Тип Д-2	Заглавный лист, состав проекта	Типовой проект 310-3-2 Альбом III	Лист 1	1966

Зрелищных зданий и спортивных сооружений ЦНИИЭП

Гл. инж. пр-та Аврорин; Гл. инж. пр-та Адлер; Исполнит. Плотник; Проверил Бадмаева; Рецензент Ерасимов; Рук. мастерской Смирнова; Инж. мастерской Лебедева; Гл. конструктор Шахова; Гл. архитектор

ПОЯСНИТЕЛЬНАЯ ЗАПИСКА

ОБЩАЯ ЧАСТЬ

Проектное задание утверждено председателем Государственного комитета по гражданскому строительству и архитектуре при Госстрое СССР приказом №150 от 13 июля 1963г.

Рабочие чертежи введены в действие приказом по ЦНИИЭП зрелищных зданий и спортивных сооружений

Павильон настольных игр предназначается для строительства в парках городского или районного значения, а также в зонах отдыха, лесозащитных зонах и в садах микрорайона. Проект разработан для строительства во II и III строительно-климатических зонах, за исключением районов: с сейсмичностью свыше 6 баллов, с макропористыми грунтами, вечной мерзлоты и участков горных выработок. Участок строительства принят горизонтальным, свободным от застройки, с однородными непучинистыми грунтами, с условным нормативным сопротивлением грунта 2,0 кг/см² при уровне грунтовых вод /не менее 2х метров/ ниже планировочной отметки. Сооружение II класса капитальности, III степени огнестойкости.

Проект разработан для строительства в летних условиях. Производство работ в зимнее время должно выполняться в соответствии с требованиями технических условий на производство работ в зимних условиях. Павильон разработан на основе унифицированных сборных секций /типовой проект 310-3 альбом I и альбом II/. Все сборные конструкции заводского изготовления, по чертежам данного проекта.

АРХИТЕКТУРНАЯ ЧАСТЬ

Павильон настольных игр предназначается для эксплуатации его в тёплое время года, решен в виде отдельно стоящих объёмов, /подразделённых по видам игр/ группирующихся вокруг площадки с декоративным бассейном. Объёмы решены в виде навесов, защищающих посетителей парка от дождя и солнца. Павильон может быть живописно расположен среди зелени, желательно в наиболее тихой части парка, недалеко от спортивной зоны.

Площадка, на которой будет размещён павильон, должна быть благоустроена – организованы места отдыха с посадкой декоративных деревьев, кустарников и цветов. Проектом предусмотрено устройство перголы, для чего в секции непосредственно примыкающей к бассейну, укладываются по балкам не плиты П-2, а дощатый каркас /см. А-I лист /.

Павильон рассчитан на непродолжительное время пребывания в нём посетителей до 40-50 человек единовременно. Помимо прямого назначения предусмотрена возможность спокойного и уютного отдыха. Размещение мебели свободное. В одной из секций запроектировано размещение шкафов для хранения ручных игр и кафедра для их выдачи.

КОНСТРУКТИВНАЯ ЧАСТЬ

Фундаменты

Фундаменты запроектированы для строительства в сухих непучинистых грунтах при расчётном сопротивлении грунта основания 2 кг/см² на уровне подошвы. Фундаменты под стойки каркаса – сборные железобетонные стаканного типа. Заглубление фундаментов условно принято на 1,30 м ниже уровня пола.

Каркас

Павильон запроектирован в полносборных конструкциях. Каркас принят рамный с железобетонными стойками, заделанными в железобетонные фундаментные башмаки, с шарнирным ригелем. Устойчивость каркаса обеспечивается рамами. Каркас рассчитан на нагрузки от собственного веса и снега 100 кг/м² с коэффициентом перегрузки m = 1,4 и ветра по II району / 35 кг/м² / согласно СНиП II-А.11-62

Покрытие

Покрытие запроектировано плоское совмещённое. Плиты покрытия П-2 клеёные из фанеры по дощатому каркасу. Фанера на каркас наклеивается в двух уровнях: по низу и по верху брусьев. Поверху принята фанера бакелизированная /ГОСТ 11539-65/ понизу – строгания /ГОСТ 2977-51/ прослифованная за 2 раза. Плиты опираются на деревянные балки. Балки покрытия проётом 6 м разработаны в двух вариантах: клеёные из досок толщиной 34 мм и составные из брусьев на пластинчатых дубовых нагелях. Опирание балок на колонны запроектировано с помощью стальных оголовков, прикрепляемых на монтаже сваркой к закладным деталям в колоннах. Оголовки имеют опорные стойки в двух, трёх и четырёх направлениях и устанавливаются на колонны соответственно с опиранием двух, трёх и четырёх балок. Балки крепятся к вертикальным рёбрам оголовков двумя болтами. Плиты укладываются на консоли балок и после выверки скрепляются с балками стальными накладками. /Детали установки балок на колонны и плит на балки см. в альбоме I/.

Стены

Запроектированы из панелей заводского изготовления. Панели выполняются из деревянного каркаса, в который вставляются деревянные решетки жалюзийного типа. Панели устанавливаются на металлические „ножки", забетонированные в основании. К колоннам панели крепятся с помощью металлических деталей. Узлы и детали крепления даны в альбоме I.

Кровля

Кровля рулонная из 3х слоёв гидроизола на горячей битумной мастике, верхний слой принят из бронированного рубероида. Выбор марки мастики производить по следующей таблице:

Районы строительства	Марки битумных мастик	
	для горизонтальных поверхностей	для вертикальных поверхностей
Северное географической широты 50° для европейской части и 53° в азиатской части СССР	МБК-Г-55	МБК-Г-85
Южнее этих районов	МБК-Г-65	МБК-Г-100

Пол

Пол в павильоне и покрытие открытой площадки бетонные, толщиной 40 мм, бетонируется на месте / бетон марки „200"/ с разрезкой на плиты путём прокладки досок или толя.

Декоративный бассейн

Бассейн, размерами в плане 11,0 × 8,0 м и глубиной 0,60 м, запроектирован железобетонный, бетонируемый на месте.

Закладные детали для пропуска труб наполнения и опорожнения закладываются при бетонировании. Гидроизоляция запроектирована в виде цементной штукатурки, наносимой способом торкретирования из раствора на безусадочном или расширяющемся цементах марки „400" состава 1:2 в два слоя, общей толщиной 25. После нанесения торкрета поверхность железнится цементом.

При строительстве павильона в районах с расчётной температурой наружного воздуха ниже -30°С, все металлические изделия должны быть изготовлены из стали марки ВСТ 3ПС / полуспокойной плавки /. Все металлические изделия, оставшиеся открытыми при эксплуатации, должны быть защищены от коррозии путём металлизации в соответствии с требованиями СН-206-62. Монтаж железобетонных конструкций следует выполнять в полном соответствии с требованиями СНиП III-В.3-62 „Бетонные и железобетонные конструкции сборные. Правила производства и приёмки монтажных работ". Монтаж деревянных конструкций / СНиП III-В.7-62 „Деревянные конструкции. Правила производства и приёмки монтажных работ" / и наклейку гидроизоляционного рулонного ковра покрытия / СНиП III-В.12-62 „Гидроизоляция и пароизоляция. Правила производства и приёмки работ".

Отделочные работы

Железобетонные колонны и перфорированные железобетонные блоки покрываются перхлорвиниловой краской.

Потолки, балки и стеновые панели покрываются высококачественной олифой за 2 раза. Монолитный бетонный пол разрезается на плиты 100 × 100 см, имеет офактуренную поверхность. Бетонное покрытие открытой площадки также нарезается на плиты 150 × 150 см. Между плитами оставляются швы в 3 см. Швы засыпаются растительным грунтом и высеваются травой. По краям декоративного бассейна устраивается дорожка из покрытия типа брекчий, шириной 50 см. Бетонные стенки бассейна окрашиваются яркой, водоустойчивой краской. Дно выкладывается крупной отборной речной галькой. Кровля окрашивается алюминиевой нитро-краской.

ЭЛЕКТРОТЕХНИЧЕСКАЯ ЧАСТЬ

Электроснабжение предусмотрено от существующих сетей парка или городской электросети. Напряжение сети принято 380/220 в. Напряжение ламп 220 в. Установленная мощность составляет 5,7 квт. Типы светильников и проводки указаны на чертеже ЭА-1. Учёт расхода электроэнергии предусматривается на городских сетях.

УКАЗАНИЯ ПО ПРИВЯЗКЕ ПРОЕКТА

Проект комплектуется из трёх альбомов. Данный проект может служить примером блокировки типовых секций. Во II альбоме разработаны изделия заводского изготовления; причём балки и плиты в двух вариантах по способу изготовления. В I альбоме разработаны монтажные узлы и детали. Проект может быть применён в строительстве только после выполнения проектных работ „по привязке" его к участку и утверждения проектного задания на привязку. При привязке проекта необходимо:

а/ Установить отметку 0.00, привязав его к топографической основе.

б/ Установить размеры фундаментов с уточнением глубины их заложения в соответствии с геологическими и гидрогеологическими условиями площадки.

в/ Выбрать вариант решения покрытия / плиты и балки /. В соответствии с принятым решением переработать монтажные чертежи покрытия.

УСЛОВНЫЕ ОБОЗНАЧЕНИЯ, МАРКИРОВКИ, ПРИНЯТЫЕ В ПРОЕКТЕ

Ссылка на деталь проекта	6 / А-II	– номер листа / – номер альбома
Маркировка детали	2	– номер детали, изображённой на данном листе
Маркировка элемента	4	– марка элемента на монтажном листе
Тип пола	Т-1	– марка типа пола
	I	– номер разреза

Летние парковые павильоны секционного типа. Павильон настольных игр. Тип А-2	Пояснительная записка	Типовой проект 310-3-2, альбом II	Лист 2	1966

ЦНИИЭП зрелищных зданий и спортивных сооружений
Согласовано:
Гл. инж. пр-та Герасимов; Гл. арх. пр-та Ковешников; Гл. констр. Лебедева; Гл. инж. пр-та Тепляк; Гл. арх. мастер. Проверил Плохих; Гл. арх. пр-та Мирошин; Гл. арх. мастер. №5 Адлер; Гл. констр. Балмаева; Гл. арх. пр-та Шахова

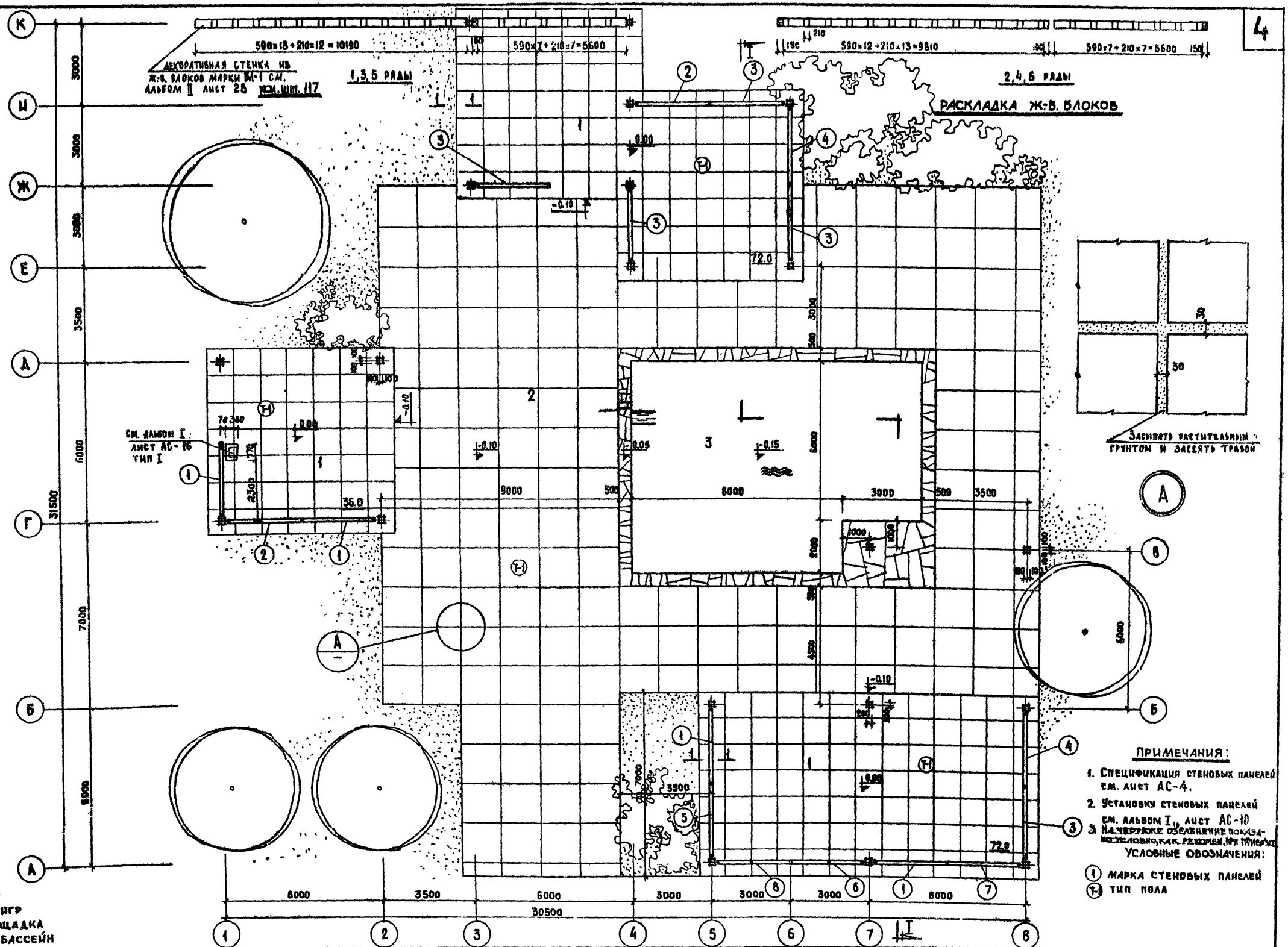

Гл. инженер проекта	Ирошин		
Рук. мастер. гр.	Ядлер		
Гл. инженер	Плохих		
Гл. конструктор	Бадмаева		
Гл. арх. пр-та	Шохова		
Геодезист	Ковшилова		
Техник	Лебедева		
Проверил			

ЦНИИЭП зрелищных зданий и спортивных сооружений

Летние парковые павильоны секционного типа
Павильон настольных игр. Тип А-2

План

Типовой проект	Лист	
310-3-2 Альбом III	АС-1	1966

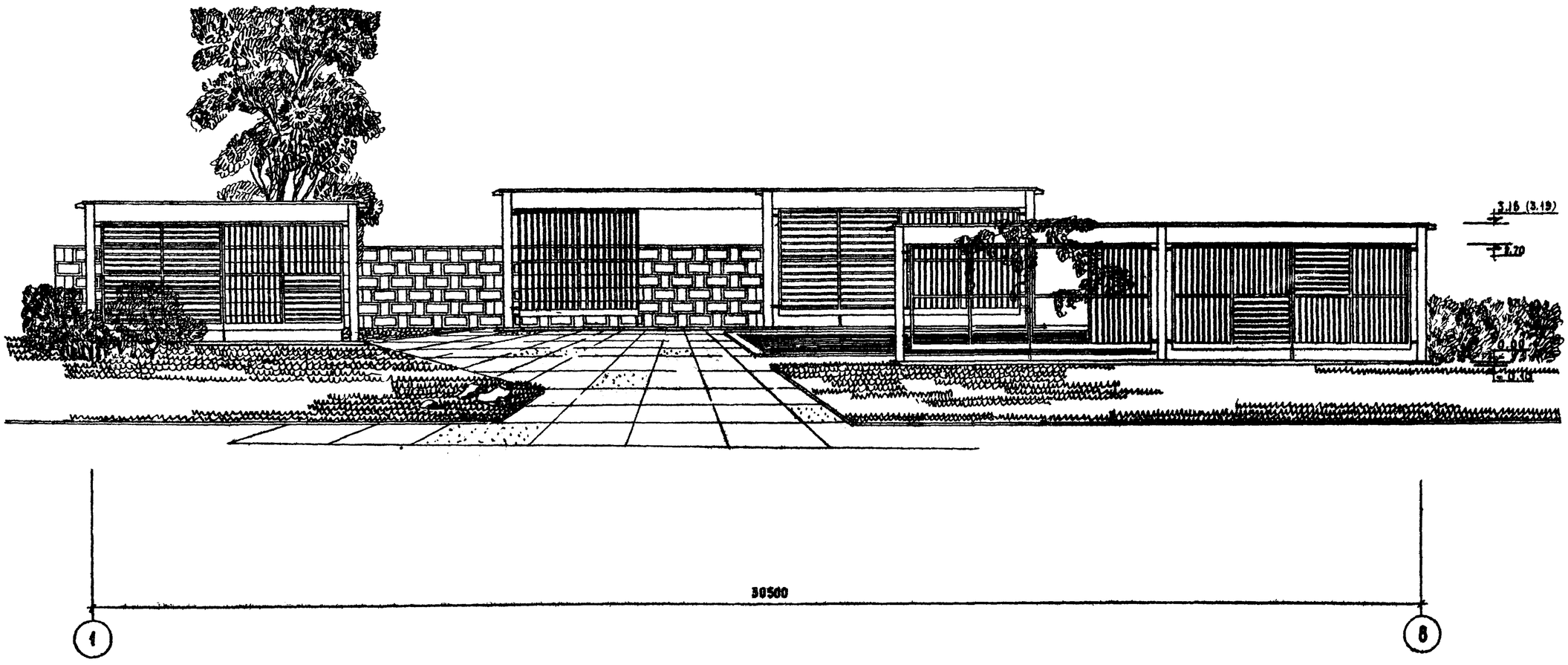

ЦНИИЭП зрелищных зданий и спортивных сооружений	Гл. инж. пр-та	Мирошин	
	Рук. коллект.	Адлер	
	Гл. инж. проекта	Плохих	
	Гл. констр.	Бодрова	
	Гл. арх. пр-та	Шонова	
	Гл. инж. пр-та	Сидорова	
	Техник	Кобылянская	
	проверил	Лебедева	

Летние парковые павильоны секционного типа. Павильон настольных игр. Тип А-2	Фасад в осях 1-8	Типовой проект 310-3-2 Альбом III	Лист АС-2	1966

8762-01 6

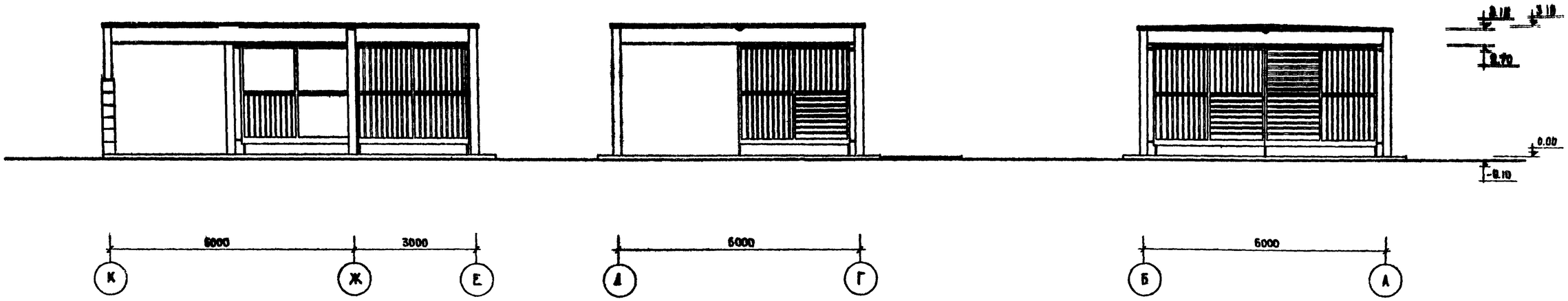

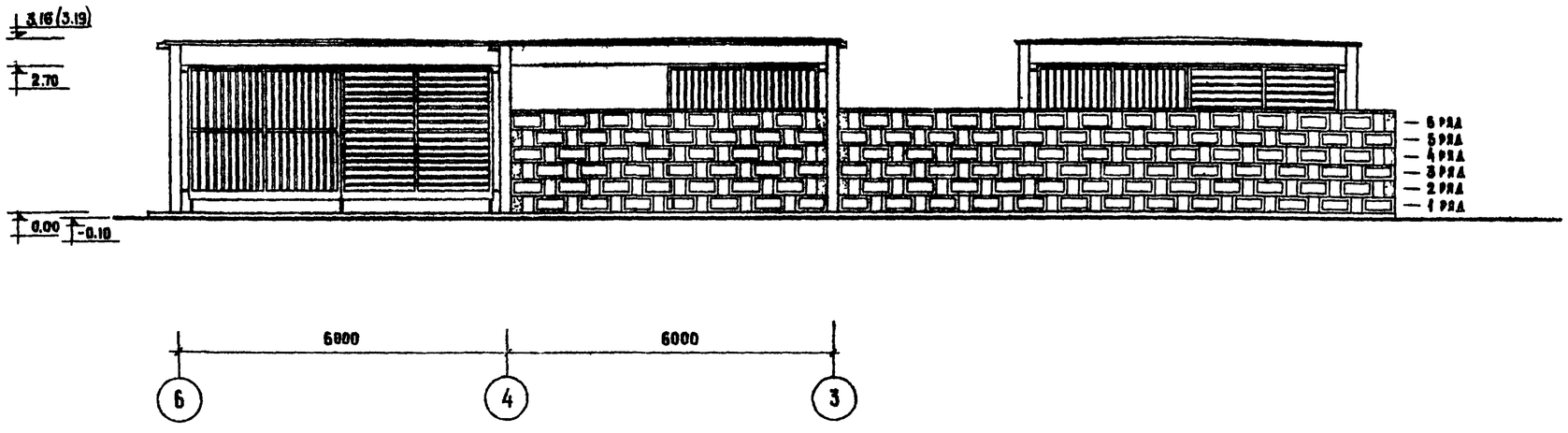

Летние парковые павильоны секционного типа. Павильон настольных игр. Тип А-2	Фасады в осях И-А, Г-6, Б-А, 6-3	Типовой проект 310-3-2 Альбом III	Лист АС-3	1966

ЦНИИЭП зрелищных зданий и спортивных сооружений

Гл. инж. проекта Адлер, Тотник, Плохих, Прокерин, Бодиаева, Шахова

Гл. инж. пр-та Васильев, Кобелинцев, Мебелев

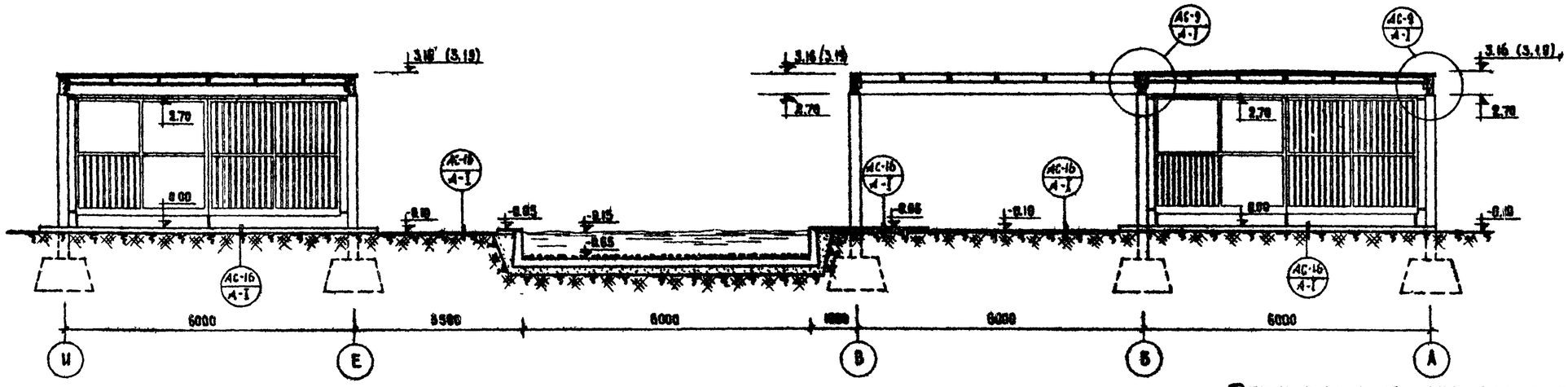

РАЗРЕЗ I-I

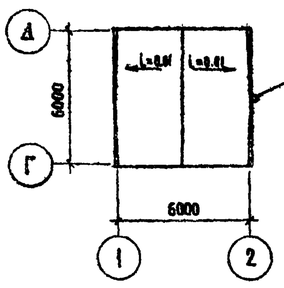

Лоток водосбора см. альбом I лист 65 Л-2 ШТ-10

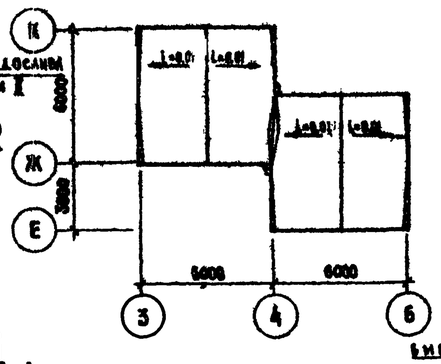

ПЛАН КРОВЛИ

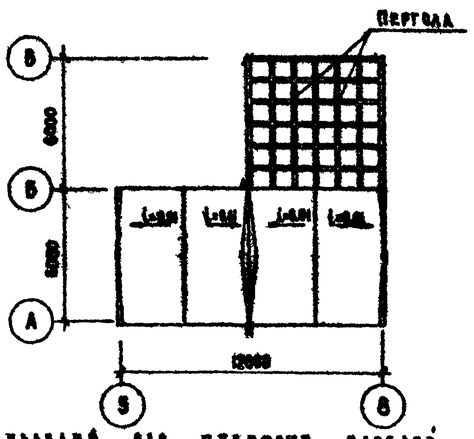

Выборка монтажных деталей для крепления стеновых панелей

Марка элемен.	Кол. шт.	Вес, кг: I марки	Вес, кг: всех марок	Лист альбома
М-20	7	4.16	29.10	Альбом II лист 71
М-21	7	7.08	49,56	—"—
М-23	18	1,40	25,20	—"—
М-26	18	7,21	130,00	Лист 72
М-31	2	2,04	4,08	—"—
М-32	2	5,84	11,68	

Выборка изделий для стеновых панелей

п/п	Наименование	Эскиз	Ед. изм.	Кол-во	Примечание
1.	Каркас		шт.	17	Покрывается высококачественной олифой за два раза
2.	Малюзийная решетка Р-1		—"—	41	
3.	Малюзийная решетка Р-2		—"—	15	

Спецификация стеновых панелей ПС-5

N поз.	Схема заполнения проемов панелей	Кол-во шт.	Объем м³ на 1 шт.	Объем м³ на все	Примечания
1		4	0,089	0,356	Типовой проект 310-3 альбом I листы 59,60
			0,01×4=0,04	0,16	
2		2	0,089	0,178	—"—
			0,01×4=0,04	0,08	
3		5	0,089	0,445	—"—
			0,01×4=0,04	0,2	
4		2	0,089	0,178	—"—
			0,04	0,02	
5		1	0,089	0,089	—"—
			0,01×4=0,04	0,04	
6		1	0,089	0,089	—"—
			0,01×2=0,02	0,02	
7		1	0,089	0,089	—"—
			0,01×4=0,04	0,04	
8		1	0,089	0,089	—"—
			Итого:	2,073	

Летние парковые павильоны секционного типа. Павильон настольных игр. Тип А-2	Разрез I-I. План кровли. Спецификация стеновых панелей	Типовой проект 310-3-2 Альбом II	Лист АС-4	1966

ЦНИИЭП зрелищных зданий и спортивных сооружений

Гл. инж. проекта Горбунов; Рук. мастер. Ковешникова; Гл. инж. проекта Лебедева; Гл. конструктор; Гл. архитектор; Мурошкин; Ярлев; Техник; Проверил; Плохих; Бондарева; Шахова

8762-01 8

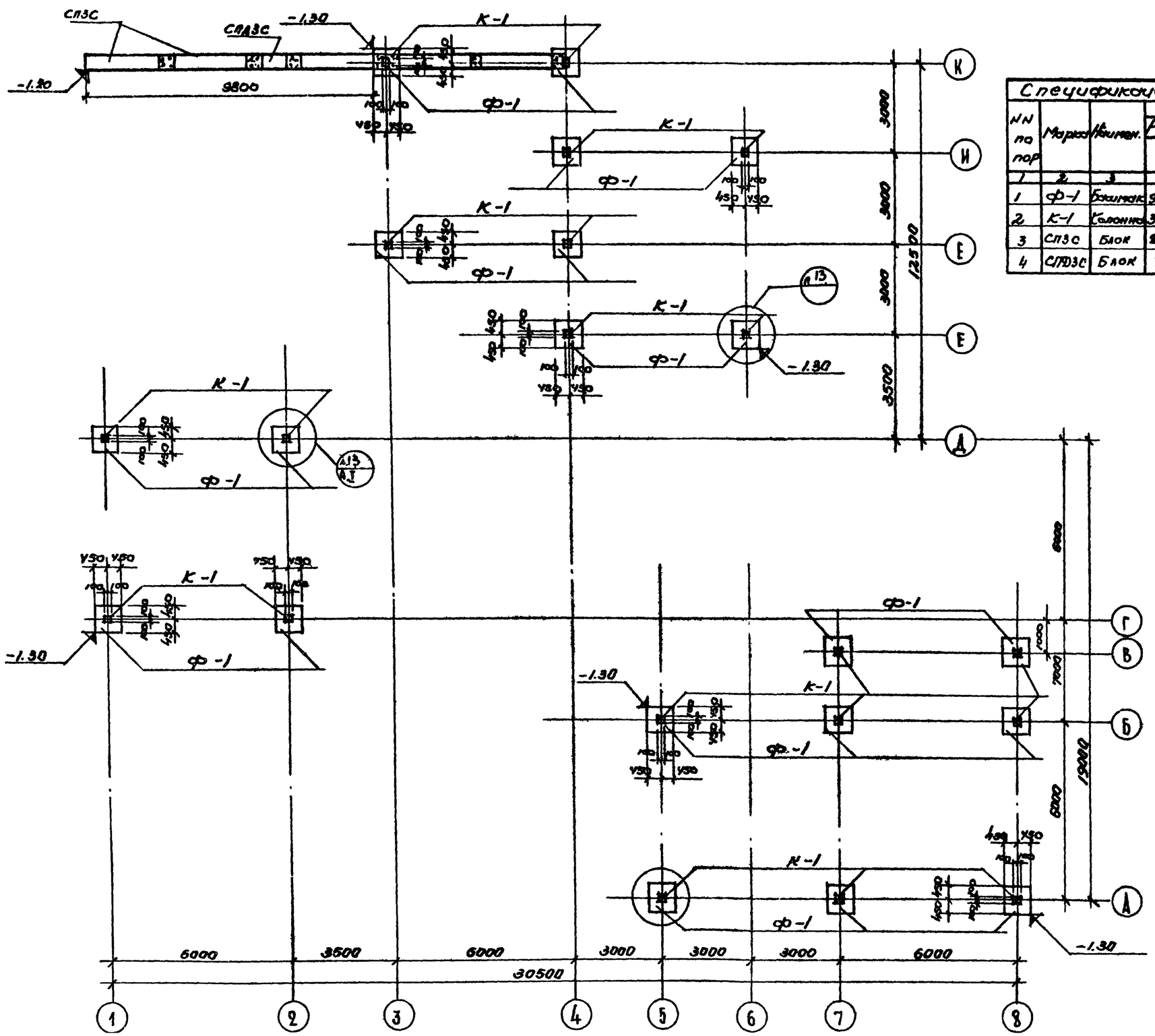

Спецификация сборных железобетонных элементов

NN по пор	Марка	Наимен.	Показатели: Размеры, мм l	b	h	Сталь, кг На изд.	На 1м³ бет.	Бетон Марка	м³	Вес, кг	Количество шт.	На все изделия Сталь кг	Бетон м³	ГОСТ, каталог, альбом, лист
1	2	3	4	5	6	7	8	9	10	11	12	13	14	15
1	Ф-1	Башмак	900	900	650	13,13	29,8	100	0,44	1120	20	262,6	8,8	Р-6 л.4
2	К-1	Колонна	3750	300	300	36,44	243,0	200	0,15	375,0	20	728,8	3,0	Р-6 л.8
3	СПЗС	Блок	2380	300	580	1,46	3,58	100	0,407	775	9	13,1	3,66	ШИ-03-02 вып.7
4	СПЗЗС	Блок	780	300	580	0,91	7,10	100	0,128	305	9	8,2	1,10	—"—

Летние парковые павильоны секционного типа. Павильон настольных игр. Тип Д-9	План фундаментов	Типовой проект 310-3-9 Альбом III	Лист АС-5	1966

ЦНИИЭП зрелищных зданий и спортивных сооружений

Гл. спец. Зеленцов; Рук. мастерской Бурмистров; Гл. инж. проекта Фокина; Рукод. отдела Сидорова; Гл. инж. проекта Бубнов; Гл. инж. пр. Попов; Инженер Лосев; Рук. гр. Плохих; Инженер Сидоров; Инженер Бортнева; Ст. инж. Шахова; Ст. инж. пр. Шпак

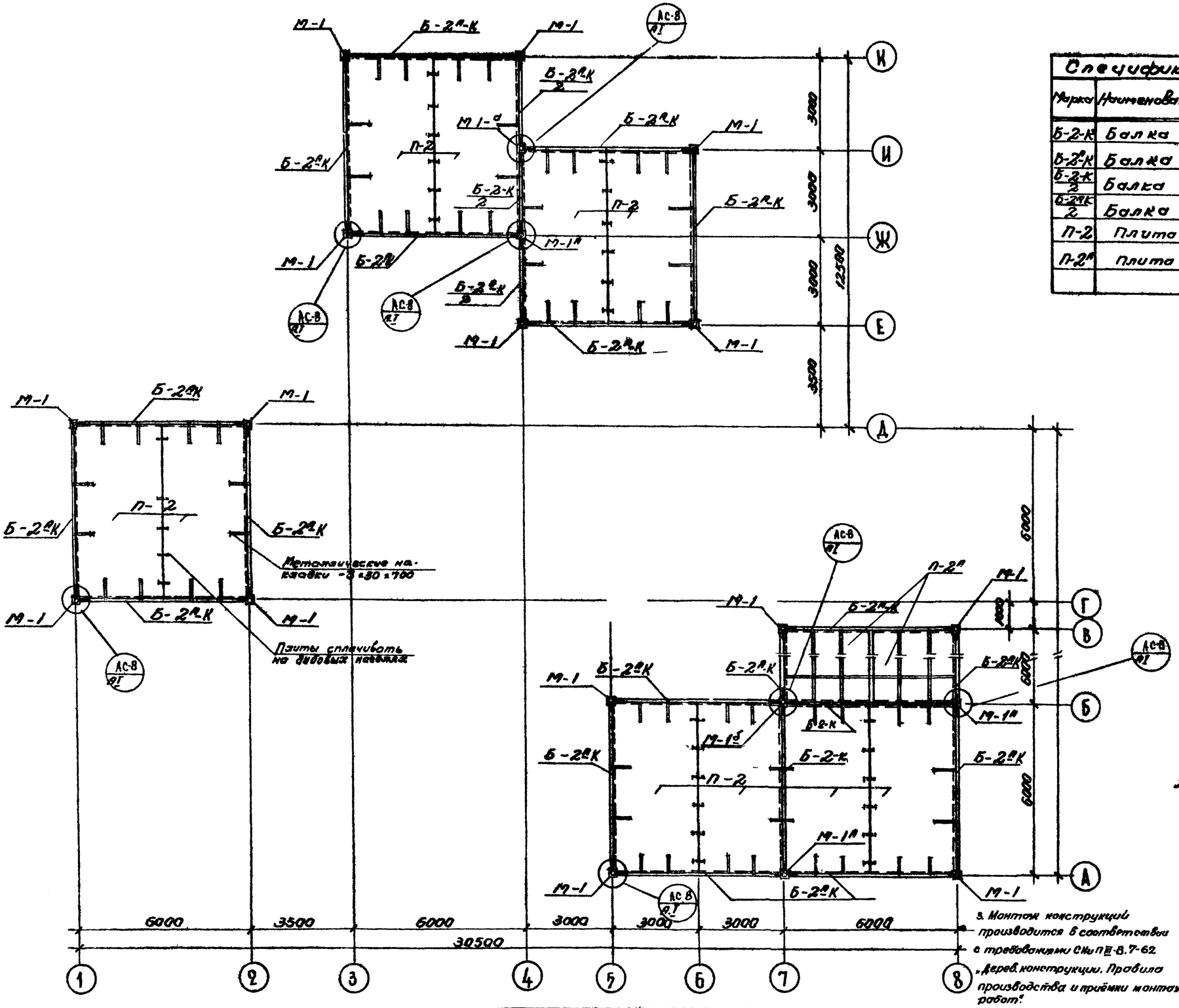

Спецификация деревянных изделий

Марка	Наименование	Размеры, мм l	b	h	Кол. шт.	Объем бревна на марку, м³	Всего	ГОСТ Каталог альбом, лист	Примеч.
Б-2-К	Балка	5880	100	400	2	0,353	0,706	Альбом II лист 46	
Б-2^Р-К	Балка	5880	100	400	18	0,294	5,292	— " — лист 46	
Б-2-К/2	Балка	2880	100	400	1	0,173	0,173	— " — лист 46	
Б-2^Р-К/2	Балка	2880	100	400	1	0,141	0,141	— " — лист 46	
П-2	Плита	5880	2935	208	10	0,497	4,97	— " — лист 39	
П-2^Р	Плита	5880	2935	150	2	0,1926	0,3852	— " — лист 40	

Спецификация металлич. изделий

Марка	Наименование	Кол. шт.	Вес, кг Марки	Общий	Каталог альбом, лист
М-1	Оголовок	15	24,71	371,1	Альбом II лист 66
М-1^Р	— " —	4	33,67	134,68	— " — лист 66
М-1^Б	— " —	1	42,50	42,50	— " — лист 66
М-11	Болт	92	0,42	38,7	— " — лист 68
	Накладка -3×50×700	50	0,85	49,80	ГОСТ 3680-57*

Примечания:

1. В плане покрытия и в спецификации даны балки клеёные Б-2-К (средняя) и Б-2^Р-К (крайняя) и плиты П-2 клеёные ребристые с обшивкой фанерой. Кроме этих конструкций в проекте разработаны балки составные на пластинчатых дубовых нагелях - Б-2-С и Б-2^Р-С (см. альбом II лист 45), а также балки $\frac{Б-2-С}{2}$ и $\frac{Б-2^Р-С}{2}$ (см. альбом II лист 49). Выбор типа конструкции производится при привязке.
2. Кровля рулонная из 3х слоёв гидроизола на горячей битумной мастике наклеивается на гладкую поверхность плит. Верхний слой - бронированный рубероид
3. Монтаж конструкций производится в соответствии с требованиями СНиП III-В.7-62. „Дерев. конструкции. Правила производства и приёмки монтажных работ".

Детали укладки балок на колонны и плит на балки см. в альбоме II

Условное обозначение узлов в плане:

Номер листа / Номер альбома

Летние парковые павильоны секционного типа. Павильон настольных игр. Тип Д-2	План покрытия	Типовой проект 310-3-2 Альбом III	Лист АС-6	1966

ЦНИИЭП зрелищных зданий и спортивных сооружений

Гл. инженер проекта Бурмистров; Гл. инж. проекта Фонкина; Гл. инж. пр. Ал. Ал.; Нач. отдела Шахова; Рук. мастер. Плахов; Инженер Шаш; Инженер Боброва; Инженер Сидоренко; Гл. архитектор проекта Шаш; Гл. конструктор проекта Сидоренко

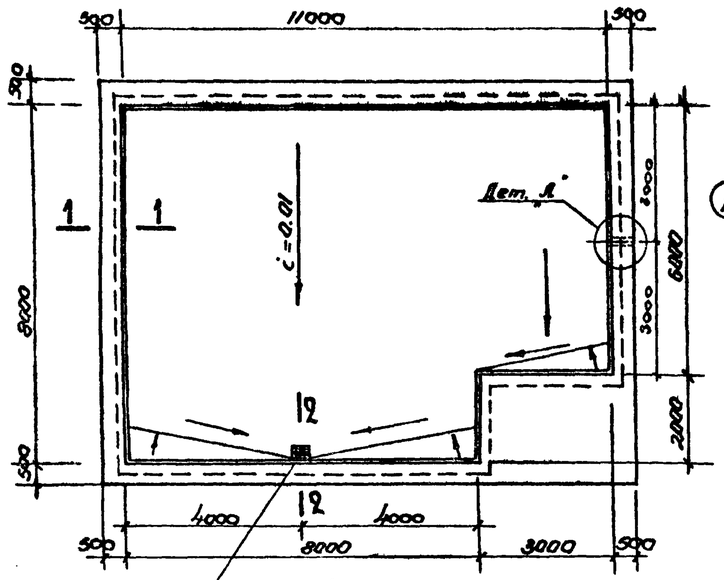

Общий вид

М 1:100

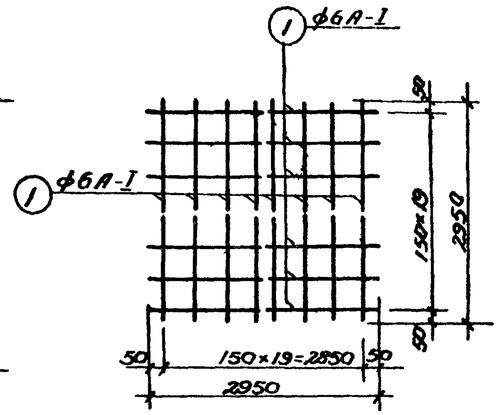

Сетка С-1

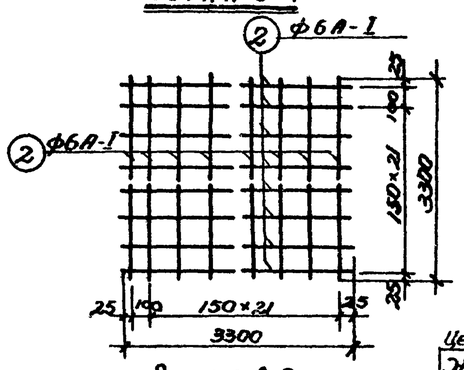

Сетка С-2

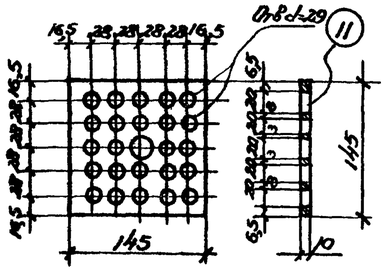

Решетка Р-1

Спецификация арматуры на 1 элемент

Марка эл-та	Марка сварн. эл-та	NN поз.	Эскиз	ф, мм	Длина мм	Кол-во шт. на 1 эл-т	Общ. кол. шт.	Длина м
Ванночка	С-1 шт.18	1	2950	6А-I	2950	40	720	2120,0
	С-2 шт.4	2	3300	6А-I	3300	40	176	582,0
	Плоские стержни	3	280 200 395 280 200	6А-I	885	—	266	236,0
		4	630	6А-I	630	—	266	167,5
		5	630	8А-I	630	—	266	167,5
		6	общ.	6А-I	—	—	—	278,9
Гидроизоляц			Сетка 3-15/3 ГОСТ 8478-57	–	–	–	–	–

Выборка арматуры

ф, мм	Длина м	Вес, кг	Всего вес кг
6А-I	3384,4	752,0	818,1
8А-I	167,5	66,1	
Итого:		818,1	
Сетка 3-15/3	–	61,7	61,7

Расход материалов

NN п/п	Наименование элемента	Марка бетона	Расход стали на 1 м3 бетона	На 1 элемент: Бетон м3	Сталь кг	Кол. шт.	Всего: Бетон м3	Сталь кг
1	Ванночка	200	54,6	15,02	818,1	1	15,02	818,1

Спецификация металлических изделий

Марка закл. дет.	NN поз.	Сечение мм	Длина 1 поз. мм	Кол-во шт.	Вес, кг: 1 поз.	Всех поз.	Марки	ГОСТ
	7	–6×70	150	2	0,495	0,99		103-57
	8	–6×70	162	2	0,535	1,07	3,666	103-57
	9	–6×162	162	1	1,236	1,236		103-57
	10	ф10А-I	600	–		0,37		5781-61
Р-1	11	–10×140	140	1	1,7	1,7	1,7	103-57
	12	труба ф50	1000	1	3,48	3,48	3,48	10704-63
М-19				1			6,895	альбом II л. 70

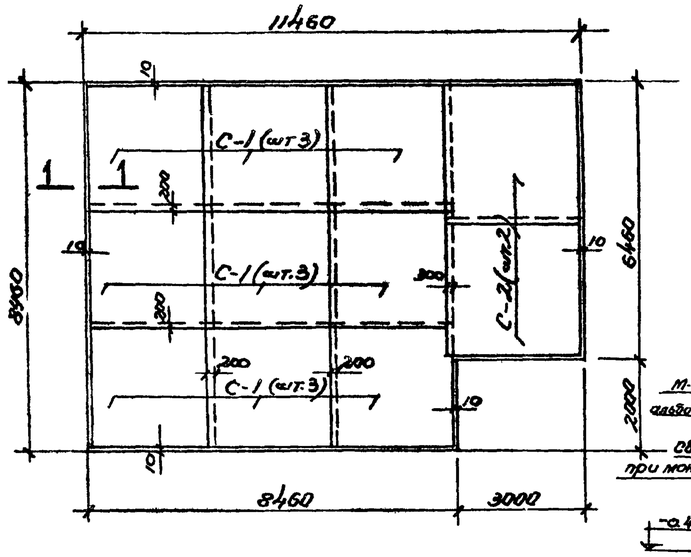

Раскладка сеток по днищу

М 1:100

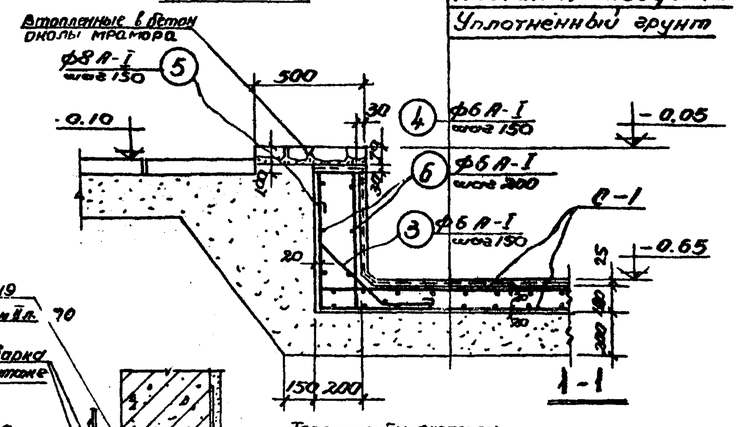

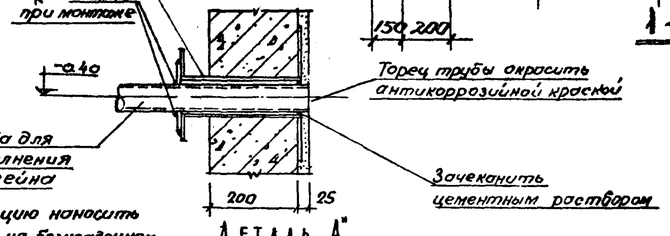

Деталь „А"

М 1:10

Цементная штукатурная гидроизоляция-25
Жел-бет. плита днища
Песчаная подушка
Уплотненный грунт

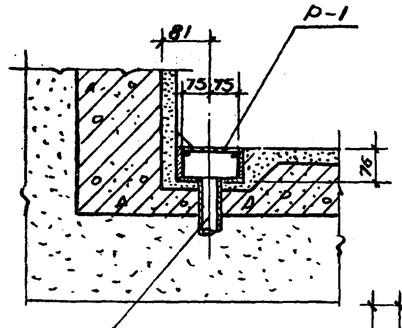

2-2

М 1:10

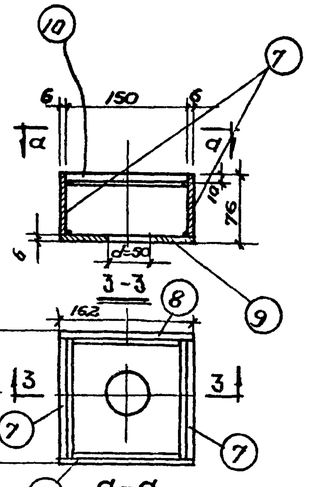

Примечания: 1. Цементную штукатурную гидроизоляцию наносить способом торкретирования из раствора на безусадочном или расширяющемся цементе марки 400 состава 1:2 в два слоя, общей толщиной 25. Торкретирование следует выполнять в соответствии с требованиями СНиП III-В 2-62, бетонирование ванны-СНиП III-В. 1-62.
2. М-19 см. на листе 42а альбом II

Летние парковые павильоны секционного типа. Павильон настольных игр. Тип Д-2	Декоративный бассейн. Армирование	Типовой проект 310-3-2 Альбом III	Лист АС-7	1966

ЦНИИЭП зрелищных зданий и спортивных сооружений

Гл. инж. проекта Горюнов; Гл. инж. мастерской Бурмистров; Рук. мастерской Ройгер; Гл. инж. проекта Плахих; Гл. конструктор Бодиковский; Гл. инж. Шохабо; Рук. группы Ф.Ш.Г.

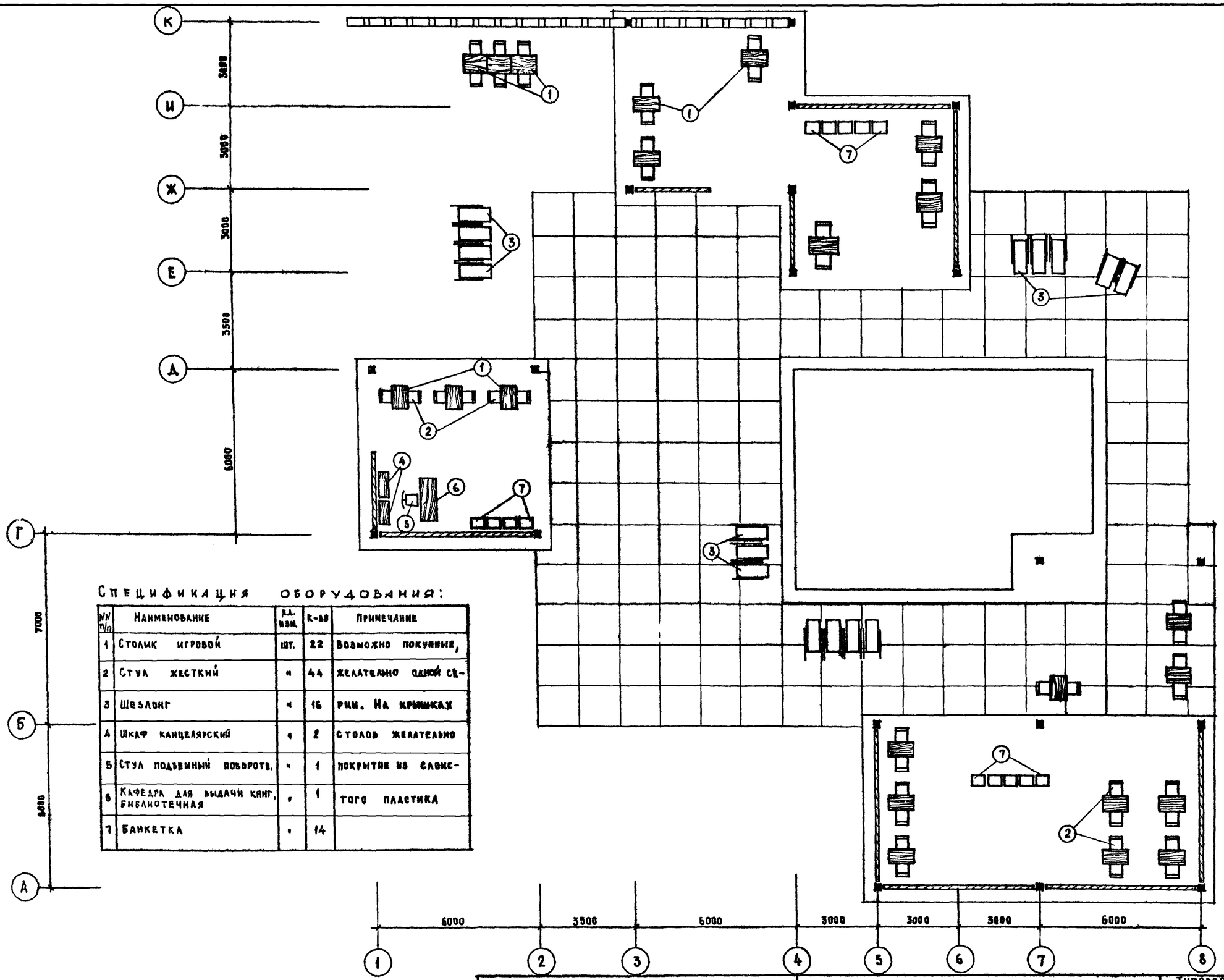

Спецификация оборудования:

NN п/п	Наименование	Ед. изм.	К-во	Примечание
1	Столик игровой	шт.	22	Возможно покупные,
2	Стул жесткий	"	44	желательно одной се-
3	Шезлонг	"	16	рии. На крышках
4	Шкаф канцелярский	"	2	столов желательно
5	Стул подъемный поворотн.	"	1	покрытие из слоис-
6	Кафедра для выдачи книг, библиотечная	"	1	того пластика
7	Банкетка	"	14	

Гл. инж. пр-та	Технолог	Разработал	Ковалинский
Гл. инж.	Проверил	Ковалинский	
Гл. конструктор	Согласовано	Ковалинский	
Гл. арх. пр-та	Шахова	Ковалинский	

Зрительный и спортивный залы сооружений

Летние парковые павильоны секционного типа. Павильон настольных игр. Тип А-2

План расстановки оборудования

Типовой проект 310-3-2 Альбом III

Лист ТС-1

1966

8762-01 12

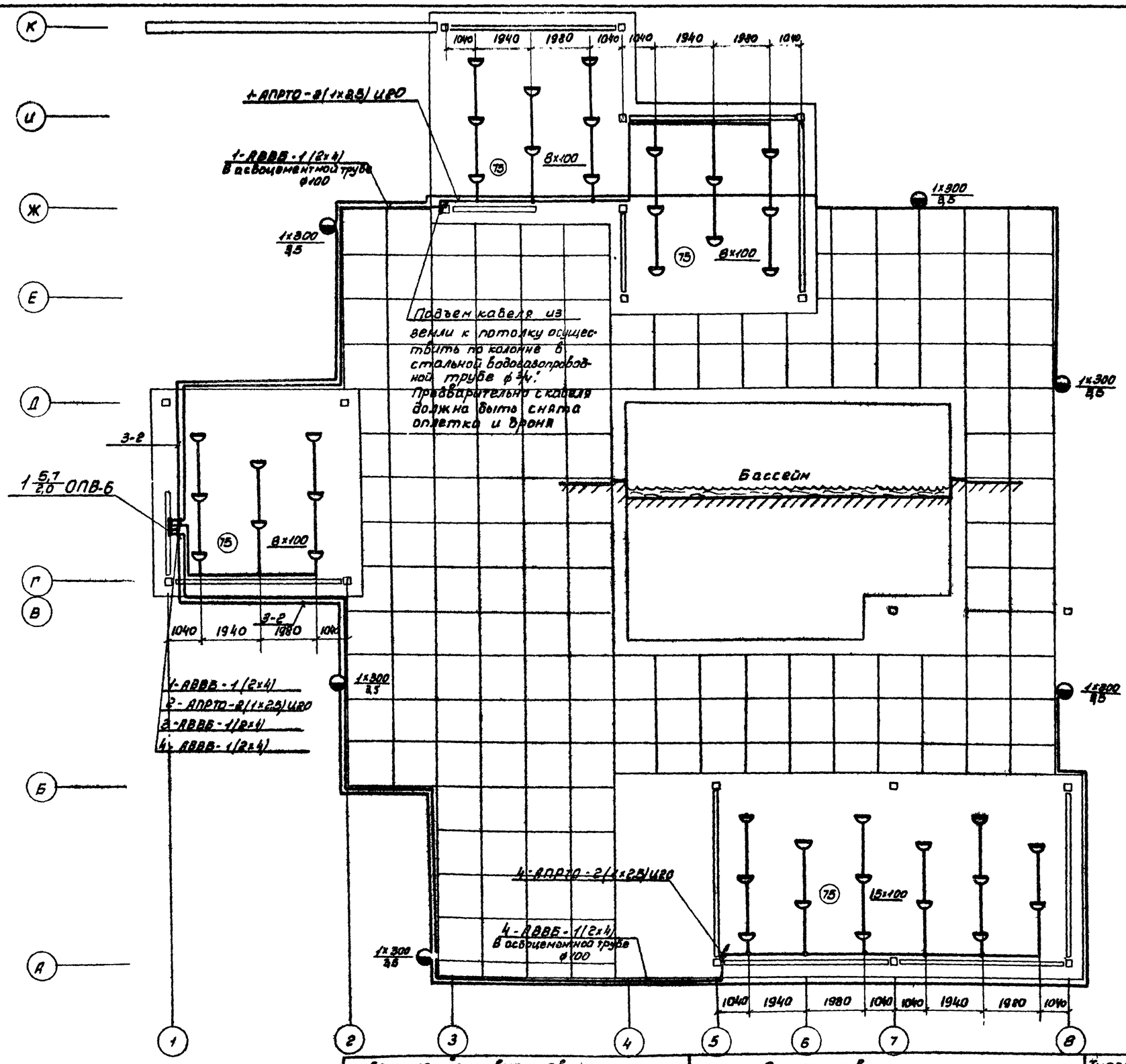

Летние парковые павильоны секционного типа Павильон. настольных игр. Тип Д-2	Электроосвещение План павильона „настольных игр." Тип Д-2	Типовой проект 310-3-2 Альбом III	Лист ЭЛ-1	1966г.

ЦНИИЭП зрелищных зданий и спортивных сооружений

Должность	Подпись	Фамилия
Нач. отд.		Лакс
Главн. ст.		Зуперв
Рук. группы		Тросчева
Инженер		Дионене

Согласовано
Гл. инж. проекта
Гл. инж. проекта
Должность | Подпись | Фамилия
Главный специалист
Нормоконтролер

Условные обозначения

NN п/п	Обозначение	Наименование
	$A\frac{Б}{В}Г$	Щиток групповой рабочего освещения: А - маркировка щитка по плану; Б - установленная мощность, квт; В - потеря напряжения, %; Г - тип щитка
		Арматура потолочная, одноламповая, типа ПУН-100
		Торшер металлический с венчающим светильником для лампы накаливания мощностью 300 вт
		Линия сети рабочего освещения
	3-АПРТО-2(1×2,5) Ц20	Надписи на линиях обозначают: 3 - номер группы; АПРТО - марка провода; 2 - количество проводов, прокладываемых в одной трубе. 1 - количество жил в одном проводе; 2,5 - сечение каждой жилы в кв. мм. Ц20 - провода прокладываются в водогазопроводной трубе, диаметром 20 мм.
	75	Нормируемая минимальная освещенность, лк.

Спецификация

электрооборудования и основных материалов.

NN п/п	Наименование	Ед. изм.	Кол. во	Примеч.
	1. Электрооборудование			
1	Щиток осветительный 380/220в с автоматами АБ-25 с уставкой 15а, с выключателем ПВ3-100 на вводе, типа ОПВ-6	шт.	1	
2	Предохранитель трубчатый, типа НПН-15 с плавкой вставкой 10а	шт.	6	
3	Арматура потолочная, одноламповая, уплотненная, с рассеивателем из молочного стекла, типа ПУН-100	шт	39	
4	Стойка металлическая высотой 4,5м с предохранителем НПН-15 в цоколе для установки венчающего светильника.	шт.	6	
5	Светильник венчающий для лампы накаливания мощностью 300 вт.	шт	6	
6	Лампа накаливания с нормальной световой отдачей, с прозрачной колбой, 220 в, с цоколем Р-27, мощностью 100 вт.	шт.	43	
7	То же, с цоколем Р-40, мощностью 300 вт	шт.	8	
	2. Материалы			
8	Кабель марки АВВБ-660, сеч. 2×4 кв. мм	м	180	
9	Кабель марки АВВГ-660, сеч. 2×4 кв. мм.	м	15	
10	Провод марки АПРТО-500, сеч. 2,5 кв. мм	м	800	
	Коробка ответвительная чугунная, пыле и водозащищенная, для стальных газовых труб, диаметром Ц20:			
11	Ц-506 прямая	шт.	10	
12	У-521 тройниковая	"	17	
13	У-526 - крестовая	"	5	
14	Коробка стальная типа У994	шт.	40	
15	Скоба двухлапчатая серии СД для крепления стальных труб диаметром Ц20, типа КТ42	кг	2	
16	Втулка металлическая для оконцевания труб У-461	шт	80	
	Труба стальная водогазопроводная, нормальной длины с резьбой, муфтой и контргайкой Ц-20	м	400	
18	Ц-25	м	10	
19	Труба асбоцементная диаметром 100 мм	м	180	
20	Асбест листовой, толщиной 5 мм	кв.м	0,6	
21	Сталь прокатная, толщиной 0,82 мм	кг	2,4	

Примечания:

1. Напряжение сети рабочего освещения - 380/220в - напряжение ламп - 220в.
2. В качестве группового осветительного щитка принят щиток типа ОПВ-6. Щиток устанавливается на железобетонной тумбе, изготовляемой по архитектурно-строительным чертежам.
3. Освещение павильона выполнить уплотненными потолочными светильниками с лампами накаливания типа ПУН-100 Освещение площадок выполнить светильниками венчающего типа с лампой накаливания до 300 вт. Светильники установить на металлических стойках, высотой 4,5м.
4. Светильники типа ПУН-100 крепить на ребрах плит.
5. Групповая сеть электроосвещения внутри павильонов осуществляется проводом марки АПРТО-500 сечением 2,5 кв.мм в стальных водогазопроводных трубах. Трубы прокладываются открыто по балкам и между рейками. Групповая сеть электроосвещения между отдельными помещениями павильона и сеть освещения площадок выполнить кабелем марки АВВБ-660, сеч. 2×4 кв. мм. Кабель прокладывать в земле в асбоцементной трубе. Подъем кабеля из земли к светильникам ПУН-100 осуществить в стальной водогазопроводной трубе Ц25. Перепайку с кабеля на провод АПРТО-500 произвести в коробке У-994, коробку установить на колонне под потолком.
6. Номера групп соответствуют номерам автоматов на щитке.
7. Светильники ПУН-100 устанавливаются на стальных коробках типа У994, под коробки проложить листовой асбест толщиной 5 мм.
8. Управление освещением осуществляется автоматами со щитка.
9. Все металлические части электроосветительной установки необходимо заземлить, для заземления использовать нулевой провод рабочей сети.

Летние парковые павильоны секционного типа. Павильон настольных игр типД-2	Электроосвещение. Условные обозначения, спецификация и примечания.	Типовой проект 310-3-2 Альбом III	Лист ЭЛ-2	1966

ЦНИИЭП зрелищных зданий и спортивных сооружений

Главный инженер проекта	Нач. отд.	Лакс		Подпись	Дата
	Гл. инж. пр.	Зуйков			
	Рук. группы	Коуева			
	Инженер	Ананьева			