СЕРИЯ 310-2

КИОСКИ И ЛЕТНИЕ ПАВИЛЬОНЫ ОБЩЕСТВЕННОГО ПИТАНИЯ
ИЗ СБОРНЫХ КОНСТРУКЦИЙ ЗАВОДСКОГО ИЗГОТОВЛЕНИЯ

ТИПОВОЙ ПРОЕКТ
310-2-3 ТИП-1

ПАВИЛЬОН „МОРОЖЕНОЕ, СОКИ, ВОДЫ"

НА 2 РАБОЧИХ МЕСТА
/ИЗ ЩИТОВ В МЕТАЛЛИЧЕСКОЙ ОБВЯЗКЕ/

АЛЬБОМ I

ЦЕНТРАЛЬНЫЙ ИНСТИТУТ ТИПОВЫХ ПРОЕКТОВ
МОСКВА

9248-01

СЕРИЯ 310-2

КИОСКИ И ЛЕТНИЕ ПАВИЛЬОНЫ ОБЩЕСТВЕННОГО ПИТАНИЯ
ИЗ СБОРНЫХ КОНСТРУКЦИЙ ЗАВОДСКОГО ИЗГОТОВЛЕНИЯ

ТИПОВОЙ ПРОЕКТ
310-2-3 ТИП-1

ПАВИЛЬОН „МОРОЖЕНОЕ, СОКИ, ВОДЫ"

НА 2 РАБОЧИХ МЕСТА
/ИЗ ЩИТОВ В МЕТАЛЛИЧЕСКОЙ ОБВЯЗКЕ/

СОСТАВ ПРОЕКТА

Альбом I Архитектурно-строительная, технологическая части и инженерное оборудование
Альбом II Изделия заводского изготовления части 1,2
Альбом III Торговое оборудование
Альбом IV Сметы

РАЗРАБОТАН
ЦНИИЭП торговых зданий

ВВЕДЕН В ДЕЙСТВИЕ
ЦНИИЭП торговых зданий
от 24/VI-1967г приказ №42

АЛЬБОМ I

ЦЕНТРАЛЬНЫЙ ИНСТИТУТ ТИПОВЫХ ПРОЕКТОВ
МОСКВА

Раздел	Кн стр	Наименование	Марка и лист
Архитектурно строительный	1	Титульный лист	1
	2	Содержание альбома	2
	3	Пояснительная записка	3
	4	Пояснительная записка	4
	5	Фасады	АС-1
	6	План Разрез 1-1	АС-2
	7	План потолка	АС-3
	8	Реклама	АС-4
	9	Реклама	АС-5
	10	Реклама	АС-6
	11	Реклама	АС-7
	12	Киоск КМ2 Фасады	АС-8
	13	Киоск КМ2 План	АС-9
	14	Киоск КМ2 План потолка	АС-10
	15	Киоск КМ2 Разрезы 1-1 2-2	АС-11
	16	Киоск КМ2 Монтажные узлы 1-4	АС-12
	17	Киоск КМ2 Монтажные узлы 5-8	АС-13
	18	Киоск КМ2 Монтажные узлы 9-10	АС-14
	19	Навес Н2 Монтажный план металлических конструкции	АС-15
	20	Навес Н2 Монтажные разрезы металлических конструкции	АС-16
	21	Навес Н2 Монтажные узлы А Б В"	АС-17
	22	Навес Н2 Монтажная схема щитов фриза Узлы 1 2, 3, 4	АС-18
	23	Навес Н2 Сечения фриза с 1-1 по 4-4	АС-19
	24	Навес Н2 Конструкции кровли	АС-20
	25	Навес Н2 Монтажная схема ограждения ОГ и цветочниц Узлы выборки	АС-21
Технологический	26	Планы с расстановкой, привязкой и спецификацией технологического оборудования	Т-1
Инженерное оборудование	27	Пояснения к проекту Схема щитка Спецификация	Э-1
	28	Киоск КМ2 План электроосвещения и силового электрооборудования павильона Условные обозначения	Э-2
	29	План электроосвещения навеса	Э-3
	30	Панель с размещением электроустройств	Э-4
	31	Киоск КМ-2 Водоснабжение и канализация	ВК-1

Согласовано:	
Трофимов	Перевозникова

Рук. мастер.	Трофимов	Рук. гр. ИнЖ.	Рук. гр. АРХ.
Инженер	Прохоров	Инж.	Инж.
Архитектор	Ахлобов	Поле	Шиночкин
Рук. мастер.	Трофимов	Перевозникова	

Типовых XIX Заводов г. Москва

1966	Павильон „Мороженое, соки, воды" на 2 рабочих места	Содержание альбома	Типовой проект 310-2-3 тип 1	Альбом I	Лист 2

I. Общая часть

Институтом разработана серия типовых проектов киосков и летних павильонов общественного питания из сборных конструкций заводского изготовления.

Киоски и павильоны предназначены для установки на свободных от застройки участках города, в скверах и парках.

Настоящий типовой проект павильона / вариант щитов с металлической обвязкой / входит в состав серии и разработан на основании проектного задания, утвержденного Государственным комитетом по гражданскому строительству и архитектуре при Госстрое СССР / приказ от 30 июня 1965 г. N 115 /.

Проект согласован со следующими организациями:

1. Глав СЭУ Минздрава СССР / заключение N 106 от 6 апреля 1965 г.
2. УПО МООП РСФСР / согласование от 29 марта 1965 г. /

II. Архитектурно-строительная часть.

Павильон состоит из двух частей: навеса Н-2 и киоска расположенного под ним. Размеры навеса в плане 15800×8800 мм Высота - 3100 мм.

Навес запроектирован сборно-разборным. Все соединения навеса - болтовые. Рабочие чертежи см. альбом II часть 2.

Размеры киоска в плане 3000 x 4500 мм. Высота 2217 мм Киоск собирается из 21 щитов: 12 стеновых, 3 щитов пола, 3 щитов потолка, и 3 щитов перегородок.

Наибольший монтажный вес сборного элемента составляет 128 кг. (стеновой щит ЩМ-6)

Внутреннее помещение делится перегородками на две части - торговую и подсобную. Набор щитов для киоска см. лист АС-9. Рабочие чертежи щитов см. альбом II часть 1.

Киоск оборудуется торговыми окнами с откидными досками, служащими в открытом состоянии, прилавком.

Вход в киоск запроектирован на заднем фасаде. Стеновые щиты остекляются или заполняются глухими панелями.

Материалом для изготовления глухих панелей является 19 мм. столярная плита, облицованная с обеих сторон твердой древесно-волокнистой 4х мм. плитой.

Кровля навеса защищает киоск от солнечной радиации

Кровлю навеса обрамляет решетчатый фриз с рекламным щитом - торговой маркой.

Отделку киоска и навеса см. альбом II части 1,2

Павильон устанавливается на выравненной асфальтовой или покрытой бетонными плитами площадке.

Перед массовым изготовлением павильонов рекомендуется изготовить эталонный образец и согласовать с заказчиком и городским архитектором.

По качеству изготовления и отделке изделия должны соответствовать согласованному эталону.

Киоск снабжается комплектом металлических штампованных ставней см. листы АС-9, АС-10

Место складирования ставней во время работы павильона указано на листе АС-2.

III. Порядок сборки киоска.

Киоск и навес с завода транспортируется к месту установки в разобранном виде. Перед сборкой необходимо проверить исправность сборных элементов и наличие полного комплекта монтажных марок и крепежных деталей.

Монтаж киоска следует производить в следующем порядке:

1. Устанавливаются 3 стенки из стеновых щитов, к которым крепятся металлические рамы пола.*
2. В середине стыка рам пола устанавливаются 2 опорные промежуточные ножки / ММ-14 /.
3. В раму вкладываются деревянные блоки пола и устанавливается 4я стенка из стеновых щитов.
4. Щиты пола крепятся к раме пола шурупами Д5×30. Пол покрывается линолеумом.
5. Сверху вставляются металлические рамы потолка.
6. В раму вставляются деревянные блоки потолка и закрепляются шурупами Д5×30
7. Потолок покрывается 2 слоями рубероида и по периметру обкладывается неравнобокими гнутыми уголками ММ-5
8. Устанавливаются внутренние перегородки.

После сборки киоска необходимо произвести окраску крепежных болтов.

* В углах стеновые щиты раскрепляются: по низу - на монтажных марках ММ-1, по верху (до начала монтажа рам потолка - проволочными скрутками через уголки (позиция 4).

1966	Павильон „Мороженое, соки, воды" на 2 рабочих места.	Пояснительная записка	Типовой проект 310-2-3 тип 1	Альбом I	Лист 3

ЦНИИЭП торговых зданий г. Москва

Согласовано: Гл. инж. ин-та Николаева; Рук. мастер. Гл. инж. проекта Петровский; Гл. архитектор Бондаков; Нач. зд. отдела Архипов; Рук. гр. арх. Рук. гр. инж. Рук. гр. эм. Рук. гр. конст. Рук. гр. ВК Рук. сект. ВК; Исполнит. Берлинский; Проверил Шапочкин; Получено Агеева

IV. Навес Н-2

Конструкции навеса Н-2, предназначенные для эксплуатации только в летнее время, рассчитаны на нагрузки от собственного веса и ветровую для IV района.

Каркас навеса запроектирован в виде продольных металлических рам с неразрезным ригелем и жесткими узлами сопряжения стоек с ригелем.
Опирание стоек в уровне поверхности земли - шарнирное.
Устойчивость навеса из плоскости основных рам обеспечивается путем введения поперечных связевых ферм.

Стойки навеса сварные из прямоугольных труб, опираются на местную подготовку через опорную плиту. Ригели основных рам и связевые фермы - решетчатые.
На ригели основных рам опираются главные прогоны, по ним идут второстепенные прогоны. Все прогоны - из прямоугольных труб. По второстепенным прогонам настилается кровля из волнистых асбестоцементных листов усиленного профиля.

Фриз собирается из деревянных щитов и крепится к концам прогонов. Ограждение собирается также из деревянных щитов, крепящихся к металлическим стойкам из прямоугольных труб.
Все монтажные соединения - болтовые. Метизы оцинковать. Толщина слоя 6-10 микрон.

Элементы навеса подлежат контрольной сборке на заводе-изготовителе с пригонкой стыков и пригеровкой общих отверстий.
При монтаже павильона в первую очередь устанавливаются стойки ограждения.
После сборки навеса производится окраска монтажных болтов.
На зимнее время асбестоцементные листы кровли демонтируются.

V. Технологическая часть.

В павильоне предусматривается продажа мороженого, молочных коктейлей, соков и воды.

Киоск павильона оборудуется двумя низкотемпературными прилавками типа П-10В; холодильным шкафом типа ШХ-0,4; двумя смесительными установками для приготовления коктейлей „Взбитый", автоматуратором АС-1; стаканомойкой СМ-1; колонкой для продажи соков КС-3; двумя мойками; электрокипятильником типа КНД-20; прилавками подшкафниками; шкафом для тары и шкафом для одежды.

Под навесом организуется летняя посадка в 40 мест

VI Инженерная часть.

Киоск оборудуется холодным и горячим водоснабжением и канализацией. Снабжение горячей водой производится от электрокипятильника. Водопроводные и канализационные трубы крепятся к связкам стеновых щитов при помощи крюков ММ-23.

Присоединение к наружным сетям водопровода и канализации решается при привязке проекта.

Освещение навеса осуществляется зеркальными лампами.

Торговая часть киоска освещается люминесцентными светильниками типа БЛ-2-1×40, в подсобной части применен плафон арт. 38 завода „Эстопласт" /пояснения по электрооборудованию см. на листе Э-1/.

Вентиляция киоска естественная, осуществляется через люки в потолке и торговые окна.

1966	Павильон „Мороженое соки, воды" на 2 рабочих места.	Пояснительная записка. / продолжение /	Типовой проект 310-2-3 тип 1	Альбом I	Лист 4

Гл. инж. проекта Шапочкин
Нач. отд. Шпоровский
Гл. спец. Гроссер
Гл. арх. проекта Шепелева
Гл. инж. проекта Шепелева

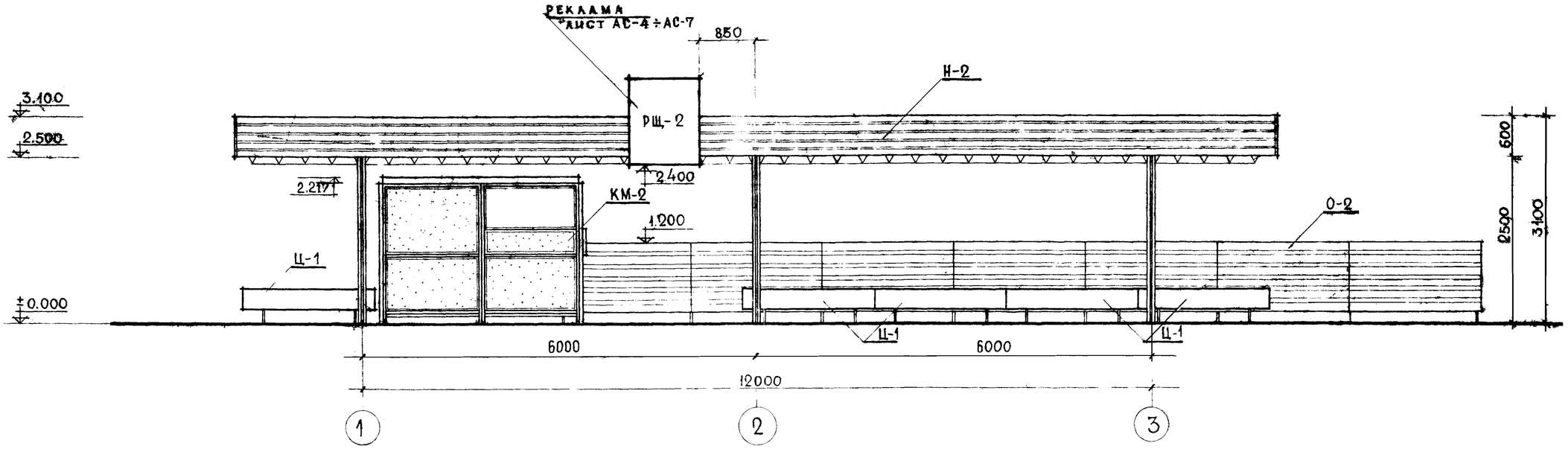

ГЛАВНЫЙ ФАСАД

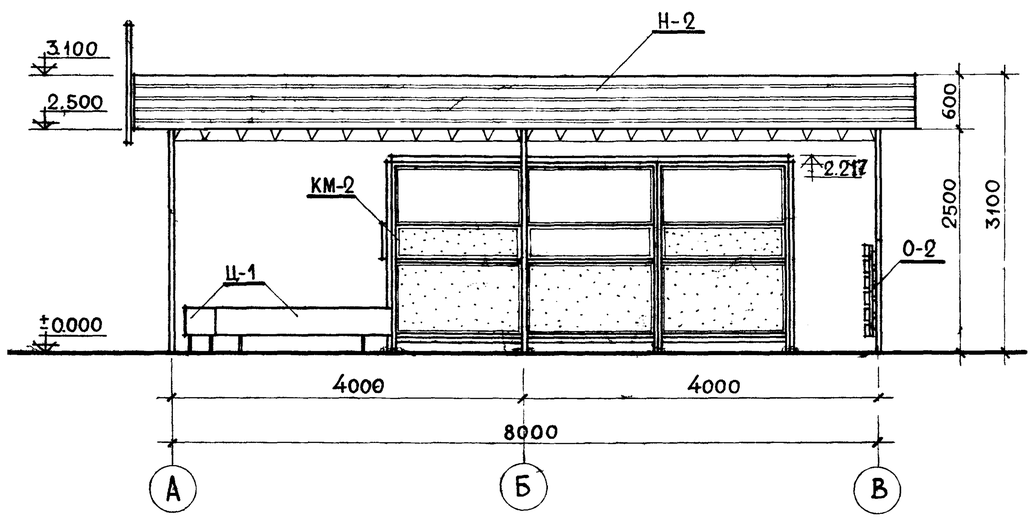

БОКОВОЙ ФАСАД

ЭЛЕМЕНТЫ ПАВИЛЬОНА				
NN п/п	НАИМЕНОВАНИЕ	МАРКА	К-ВО	ПРИМЕЧАНИЕ
1	КИОСК	КМ-2	1	ЛИСТЫ АС-8 ÷ АС-14
2	НАВЕС	Н-2	1	ЛИСТЫ АС-15 ÷ АС-21
3	ЦВЕТОЧНИЦА	Ц-1	7	ЛИСТ АС-21
4	ОГРАЖДЕНИЕ	О-2	1	ЛИСТ АС-21
5	РЕКЛАМНЫЙ ЩИТ	РЩ-2	1	АЛЬБОМ II ЧАСТЬ 2

ПРИМЕЧАНИЯ:

1. Примечания по киоску см. лист АС-9
2. Отделку навеса см. пояснительную записку Альбом II часть 2.

М 1:50

1966	Павильон „Мороженое, соки, воды" на 2 рабочих места	Фасады	Типовой проект 310-2-3 тип 1	Альбом I	Лист АС-1

СОГЛАСОВАНО:

Рук. мастерской № 5	Богданов	
Гл. арх. пр-та	Архипов	
Рук. тр. инж.	Поле	
Рук. тр. арх.	Перевозникова	
Исполнитель	Николаева	
Проверил	Перевозникова	

ЦНИИЭП торговых зданий г. Москва

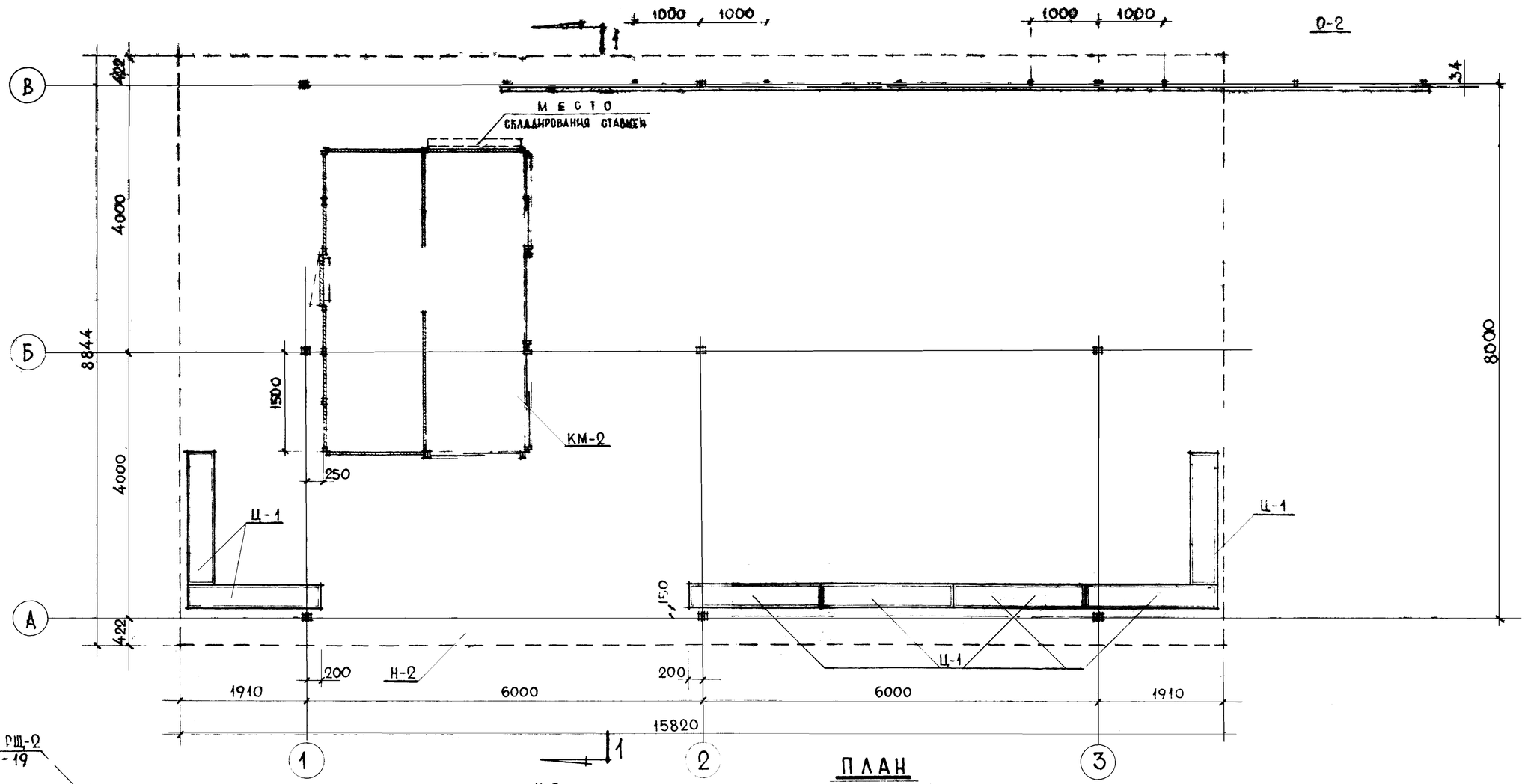

ПЛАН

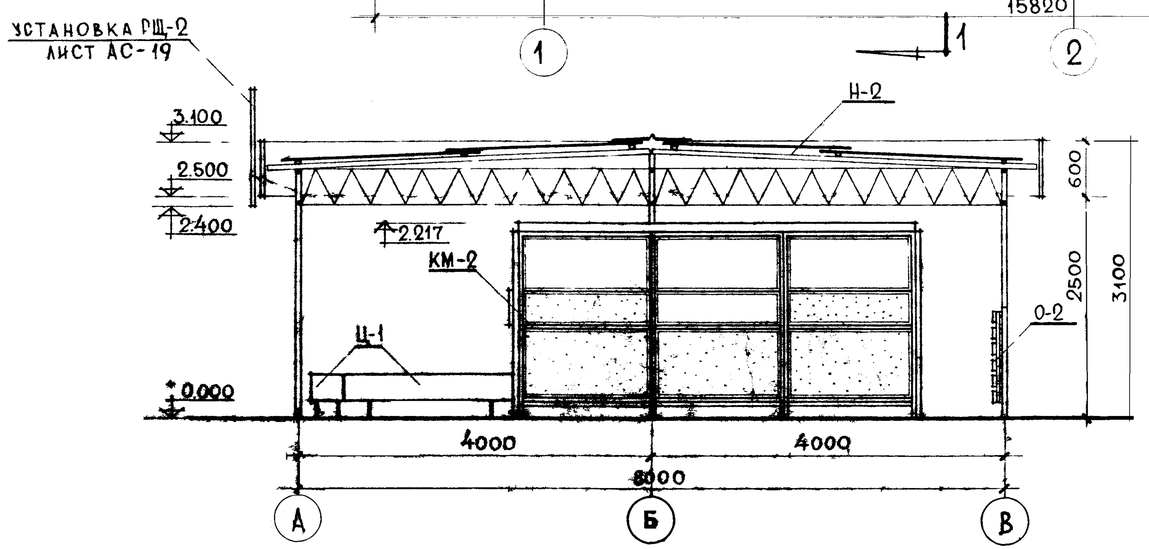

РАЗРЕЗ 1-1

М 1:50

1966	ПАВИЛЬОН „МОРОЖЕНОЕ, СОКИ, ВОДЫ" НА 2 РАБОЧИХ МЕСТА	ПЛАН, РАЗРЕЗ 1-1	ТИПОВОЙ ПРОЕКТ 310-2-3 тип1	АЛЬБОМ I	ЛИСТ АС-2

СОГЛАСОВАНО:

РУК МАСТ №5		
ГЛ АРХ. ПР-ТА		
РУК ТР. ИНЖ.		
РУК ТР АРХ.		
ГЛАВНЫЙ ИНЖЕНЕР	БОГДАНОВ	
ГЛ АРХИТЕКТОР	АРХИПОВ	
	ПОЛЕ	
	ПЕРЕВОЗНИКОВА	
ГЛАВНЫЙ ИСПОЛНИТЕЛЬ	НИКОЛАЕВА	
ПРОВЕРИЛ	ПЕРЕВОЗНИКОВА	

ЦНИИЭП торговых зданий г. Москва

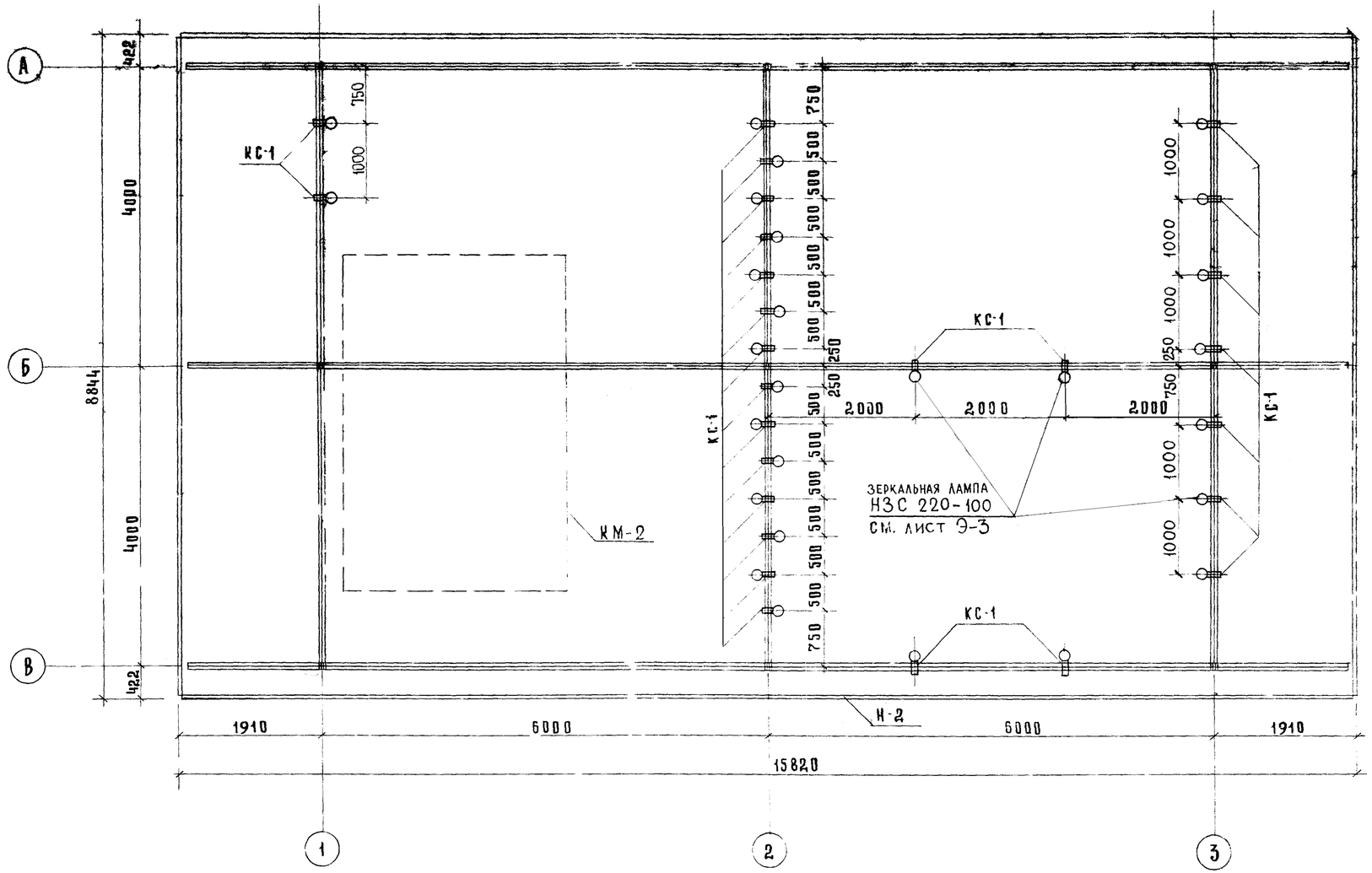

ВЫБОРКА КРОНШТЕЙНОВ КС-1				
Марка	Колич. шт.	Вес, кг 1 шт	Вес, кг всех	Примечание
КС-1	27	0.66	17,90	Альбом II, часть 2

Примечание

Деталь установки кронштейна КС-1 см. лист Э-3.

М 1:50

1966	Павильон „Мороженое, соки, воды" на 2 рабочих места	План потолка	Типовой проект 310-2-3 тип 1	Альбом I	Лист АС-3

ЦНИИЭП торговых зданий г. Москва

Рук. маст. № 5		Ботанов	Исполнитель
Гл. арх. пр-та		Архипов	Проверил
Рук. тр. инж.		Поле	
Рук. тр. арх.		Перевозникова	

Согласовано:

Николаева

Перевозникова

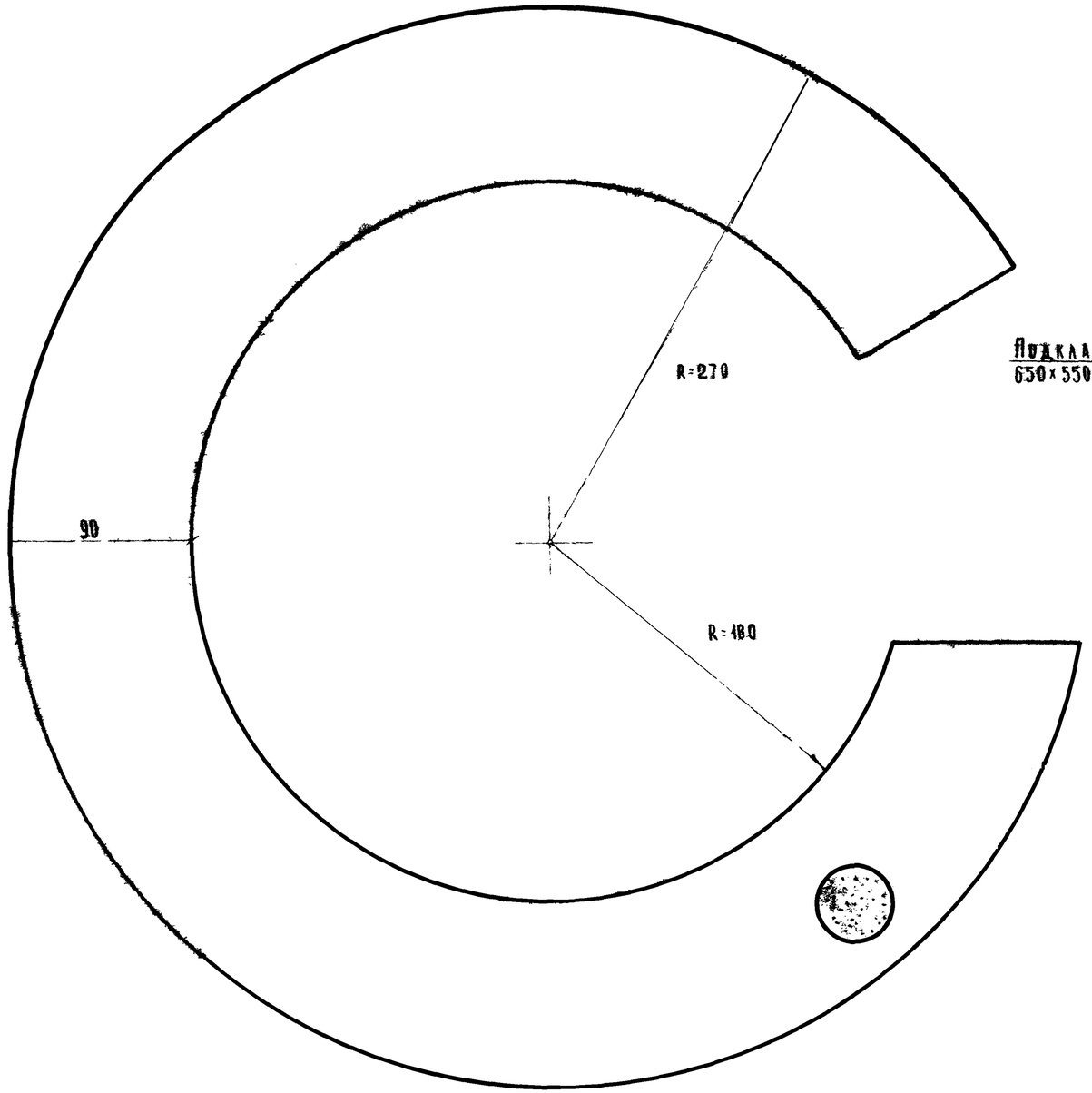

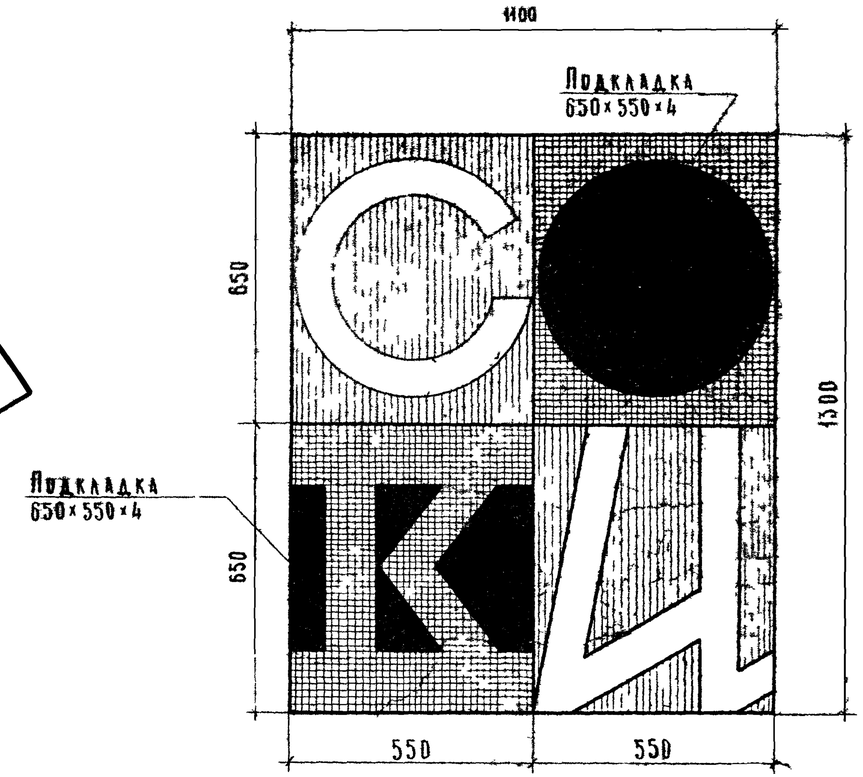

Условные обозначения:

- Белый.
- Желтый (крон анимонный).
- Красный (литоль красная).
- Черный.

Примечание

Все буквы и подкладки выполняются из твердой 4 мм. древесно волокнистой плиты.

М 1:10 и 1:2

1966	Павильон „Мороженое, соки, воды" на 2 рабочих места	Реклама	Типовой проект 310-2-3 тип 1	Альбом I	Лист АС-4

Рук. маст. №5		
Гл. арх. проекта	Цыфонова	
Рук. гр. арх.	Архипов	
Богданов	Исполнители	
Архипов	Проверил	
Перевозникова		

ЦНИИЭП торговых зданий г. Москва

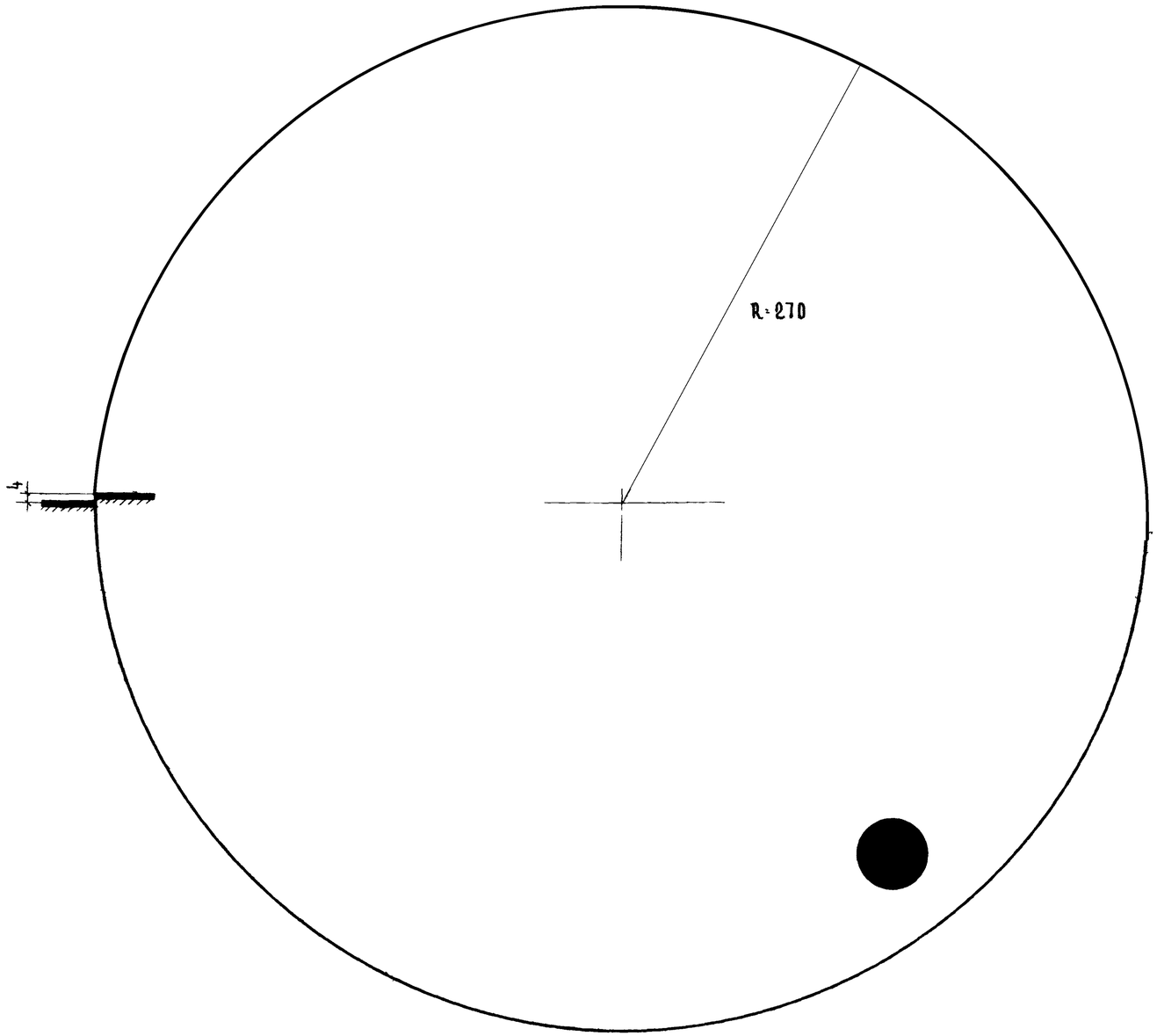

Условные обозначения

черный

М 1:2

1966	Павильон „Мороженое, соки, воды" на 2 рабочих места	Реклама	Типовой проект 310-2-3 тип 1	Альбом I	Лист АС-5

ЦНИИЭП торговых зданий г. Москва

Рук мастерской		Цифонова
Гл. арх. проекта		Архипов
Рук. гр. арх.		
Богданов		
Архипов		
Перевозникова		
Исполнитель		
Проверил		

Зенина

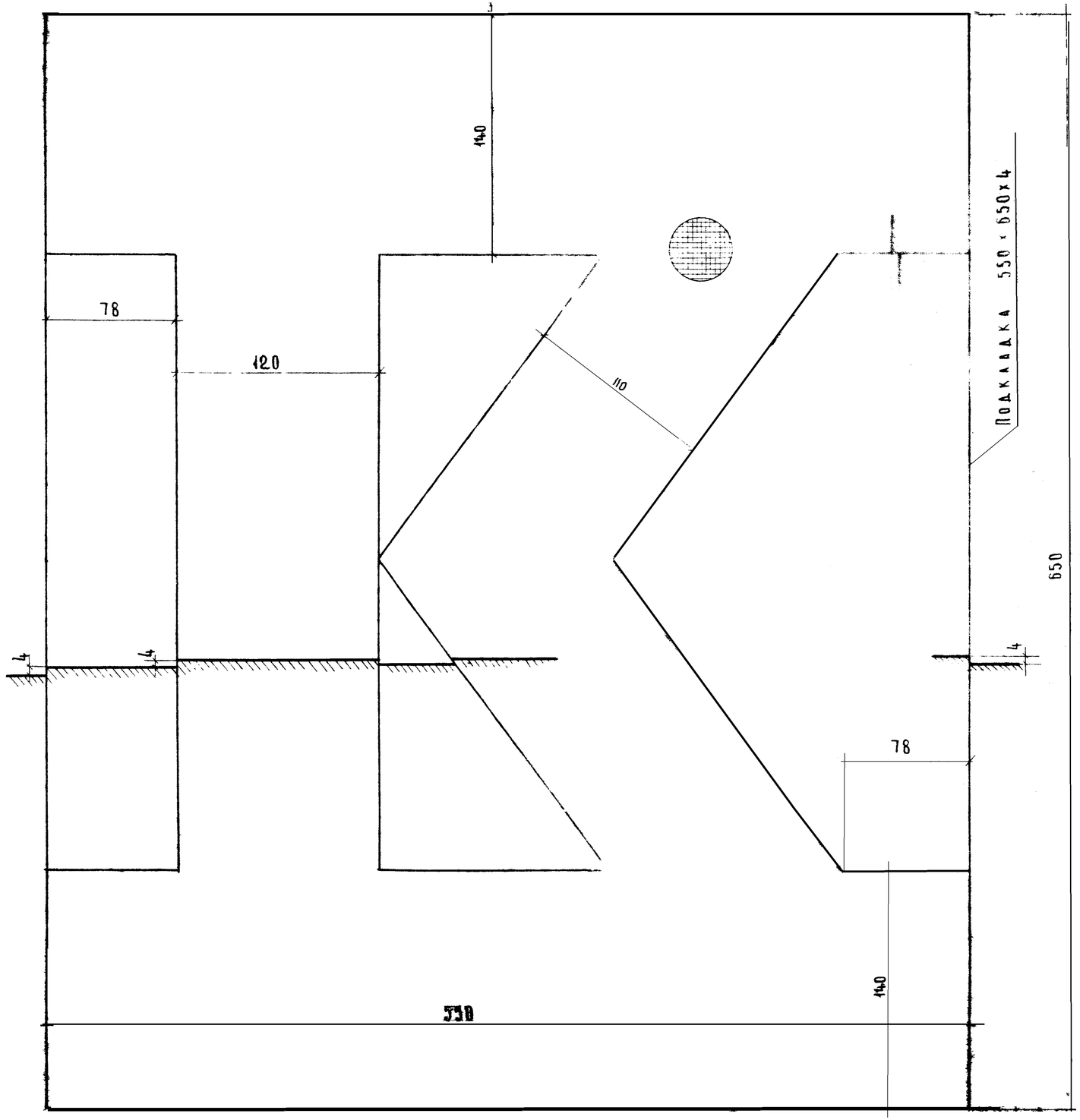

Условные обозначения

— желтый /крон лимонный/.

М 1:2

1966	Павильон „Мороженое, соки, воды" на 2 рабочих места	Реклама	Типовой проект 310-2-3 тип 1	Альбом I	Лист АС-6

Зенина

Гл. арх. мастерской	Архипов		
Рук. гр. арх.	Шерешникова		
Исполнитель	Николаева		

Типовые торговые здания г. Москва

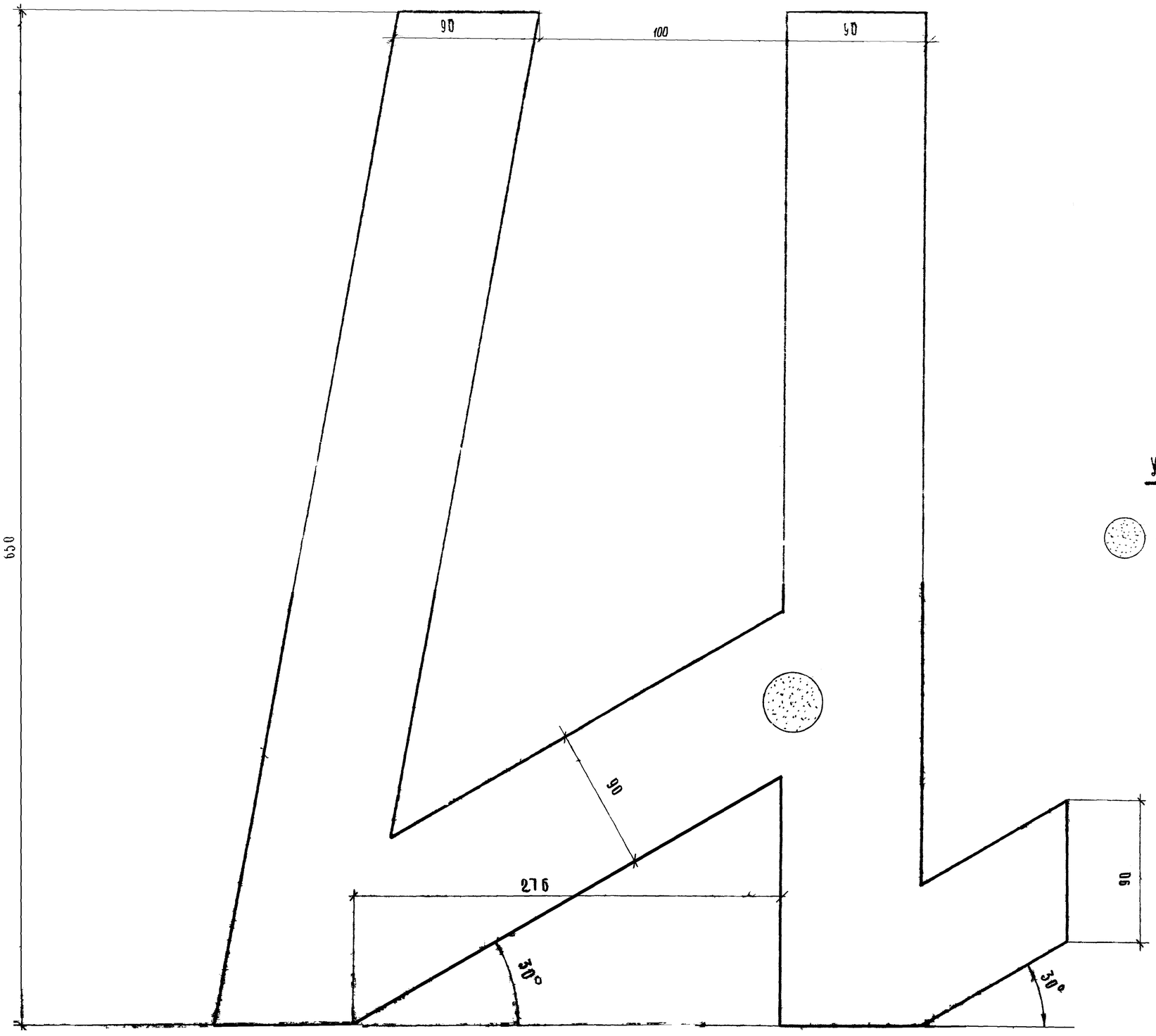

Условные обозначения

— Белый

М 1:2

1966	Павильон „Мороженое, соки, воды" на 2 рабочих места	Реклама	Типовой проект 310-2-3 тип 1	Альбом I	Лист АС-7

ЦНИИЭП торговых зданий г. Москва

Рук маст №5		Богданов
Гл арх-ра		Архипов
Рук гр арх.		Перевозникова
Исполнитель		Николаева
Проверил		Архипов

Зенина

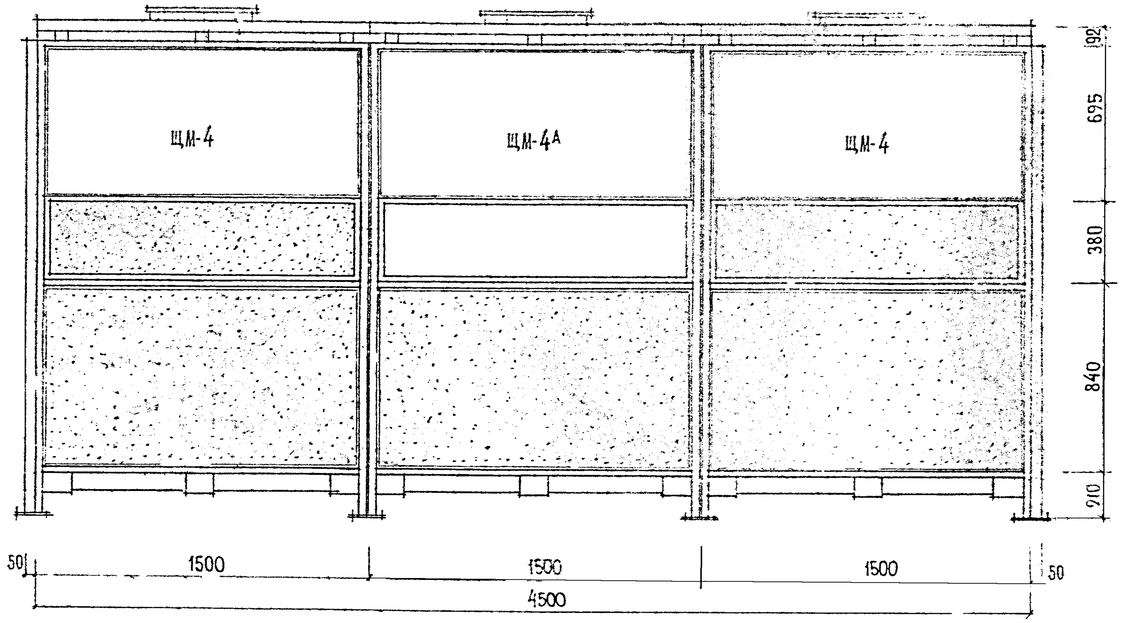

ГЛАВНЫЙ ФАСАД

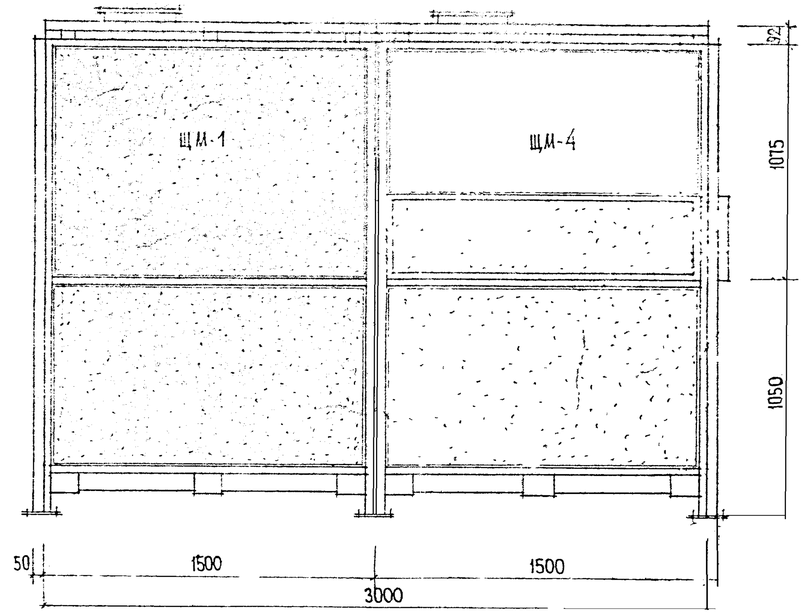

БОКОВОЙ ФАСАД

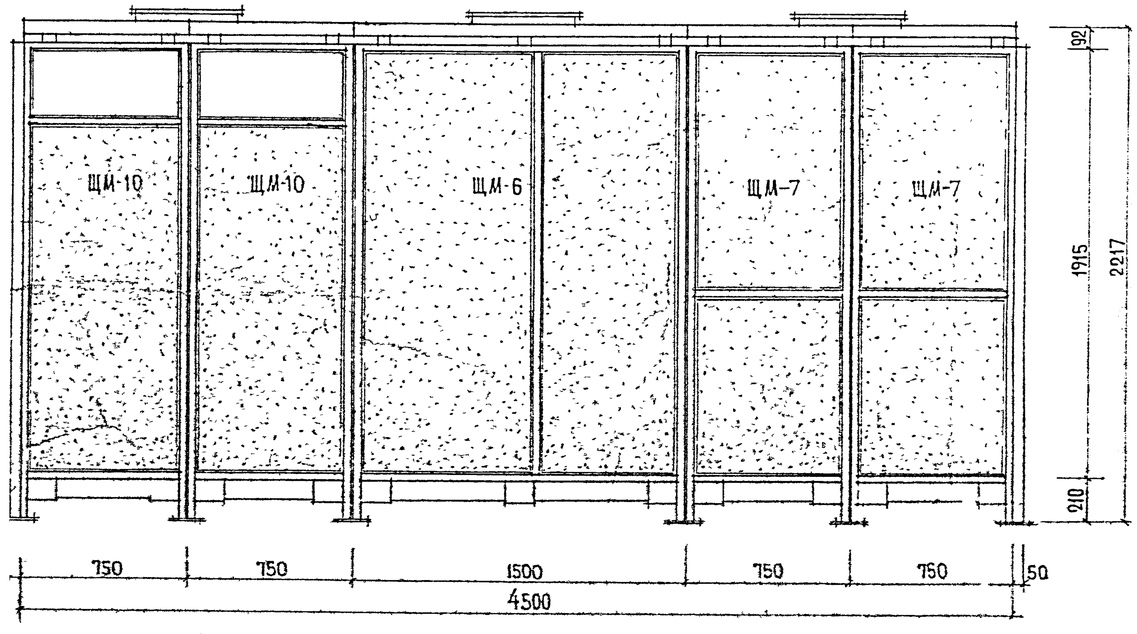

ЗАДНИЙ ФАСАД

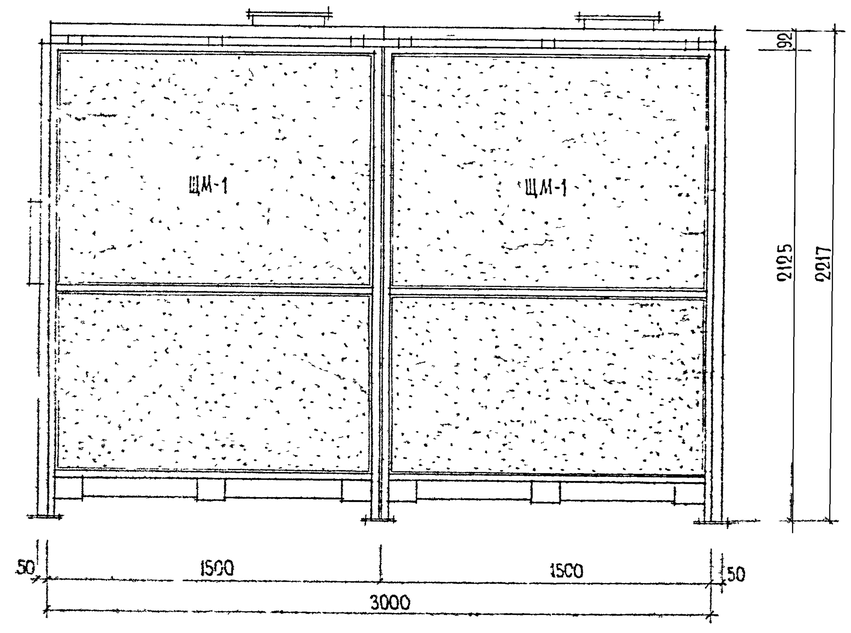

БОКОВОЙ ФАСАД

М 1:20

1966	Павильон „Мороженое, соки, воды" на 2 рабочих места	Киоск КМ-2. Фасады	Типовой проект 310-2-3 тип 1	Альбом I	Лист АС-8

ЦНИИЭП торговых зданий г. Москва

Гл. инженер проекта	Архипов	
Гл. арх. проекта	Переводчиков	
Рук. гр. арх.	Шапочкин	
Рук. группы		

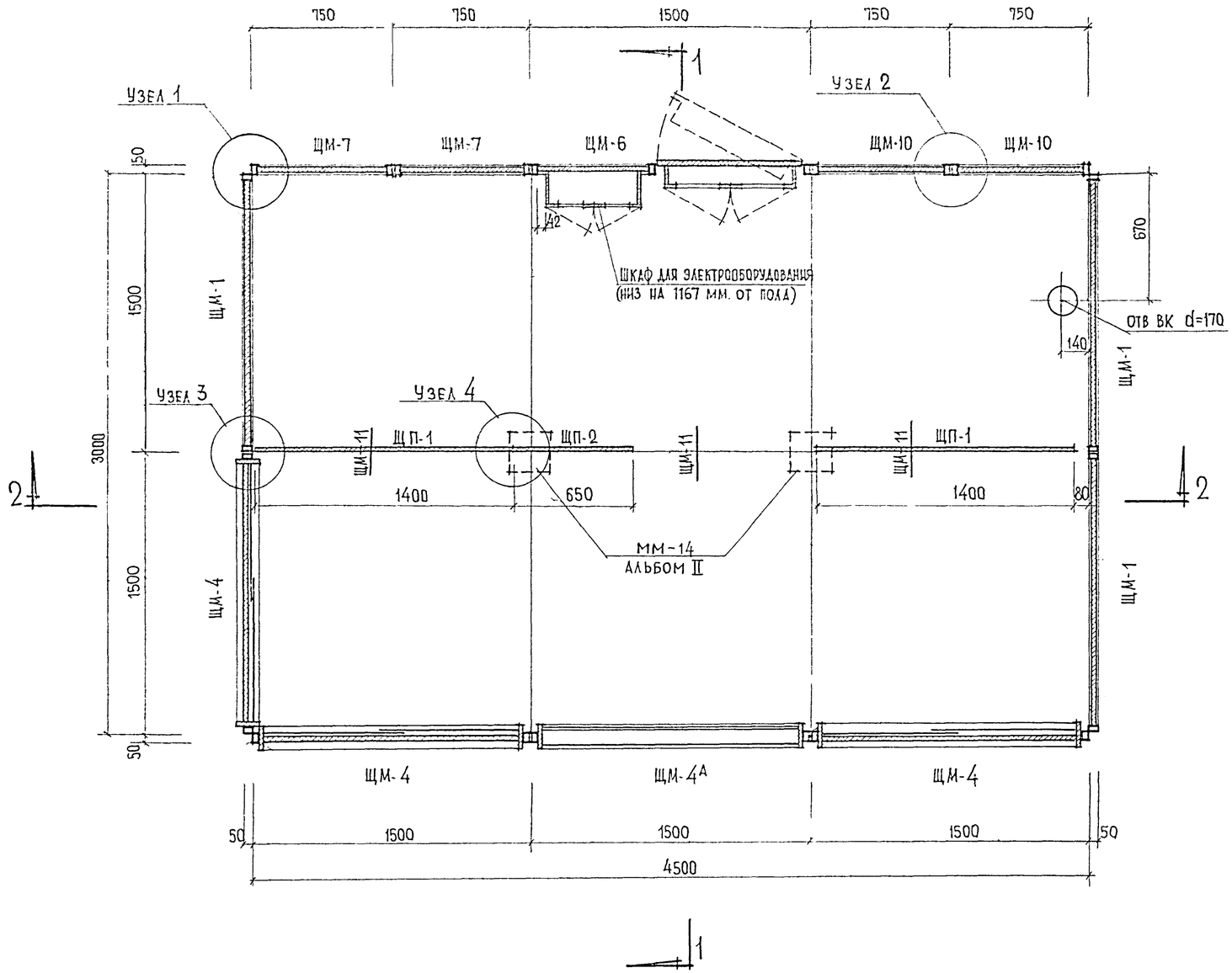

НАБОР СТАВНЕЙ ДЛЯ КИОСКА			
НАИМЕНОВАНИЯ ЭЛЕМЕНТОВ	МАРКА	КОЛ-ВО	ПРИМЕЧАНИЕ
СТАВНИ	СК-3	4	см. Альбом II часть 1
	СК-6	4	

НАБОР ЭЛЕМЕНТОВ КИОСКА			
НАИМЕНОВАНИЯ ЭЛЕМЕНТОВ	МАРКА	КОЛ-ВО	ПРИМЕЧАНИЕ
ЩИТЫ СТЕНОВЫЕ	ЩМ-1	3	см. Альбом II часть 1
	ЩМ-4	3	
	ЩМ-4А	1	
	ЩМ-6	1	
	ЩМ-7	2	
	ЩМ-10	2	
ЩИТ ПОТОЛКА	ЩМ 15	3	
ЩИТ ПОЛА	ЩМ 11	3	
ЩИТЫ ПЕРЕГОРОДОК	ЩП-1	2	
	ЩП-2	1	
ЛИНОЛЕУМ (3,0×4,5)	——	13,5 м²	ГОСТ 7251-54
РУБЕРОИД (3,2×4,7) 2	——	30,1 м²	ГОСТ 10923-64

Примечания:

1. Отделку киоска см. пояснительную записку. Альбом II, часть 1.
2. Выборку монтажных марок и метизов см. лист АС-12.
3. Выборку кронштейнов КС-1 см. лист АС-3
4. Узлы 1,2,3,4 см. лист АС-12.
5. Установку щита пола ЩМ-11 выполнять по чертежу АС-11.
6. Схемы навески ставней см. лист АС-10.

М1:20

1966	Павильон „Мороженое соки воды" на 2 рабочих места	Киоск КМ-2 План	Типовой проект 310-2-3 тип 1	Альбом I	Лист АС-9

ЦНИИЭП торговых зданий г. Москва

Согласовано:	Полудненко	
	Агеева	
Гл. инж. пр. технолог		
Рук. сект. ВК.		
Гл. арх. проекта	Трифонова	
	Переверзинкова	
Исполнитель		
Проверил		
Богданов		
Архипов		
Песевузникова		
Шапочкин		
Рук. мастер.		
Гл. арх. проекта		
Рук. гр. арх.		
Рук. гр. инж.		

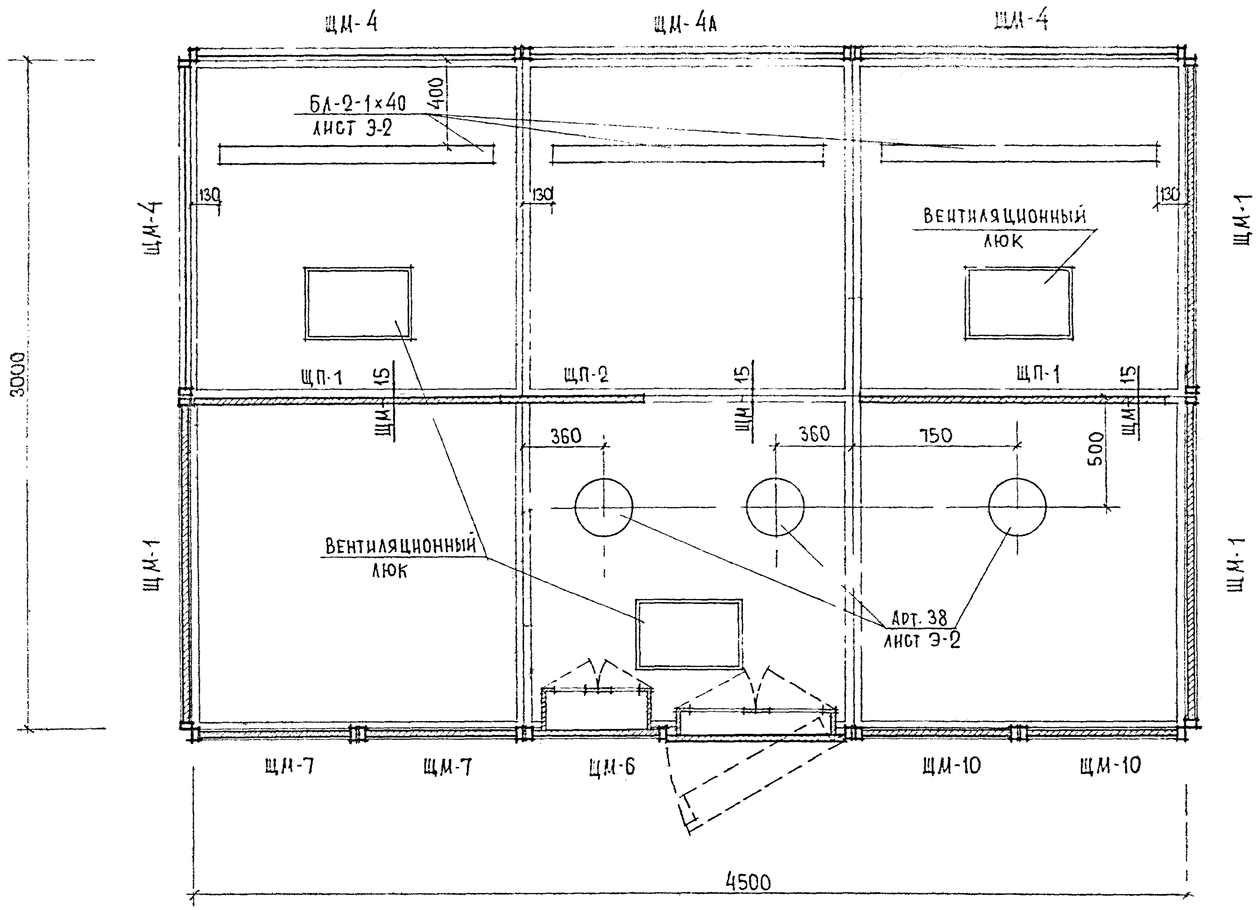

СХЕМЫ НАВЕСКИ СТАВНЕЙ

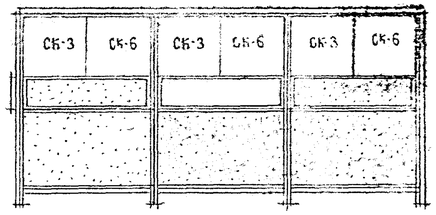

ГЛАВНЫЙ ФАСАД

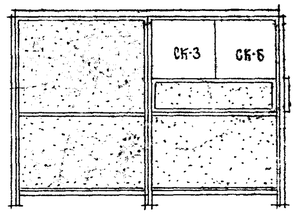

БОКОВОЙ ФАСАД

ПРИМЕЧАНИЕ:

Установку щитов потолка с вентиляционными люками выполнять по данному чертежу.

М1:20

1966	Павильон „Мороженое, соки, воды" на 2 рабочих места	Киоск КМ-2. План потолка	Типовой проект 310-2-3 тип 1	Альбом I	Лист АС-10

СОГЛАСОВАНО

НАЧ. ЭЛ.ОТДЕЛА	Ромов	ВЕПРИНСКИЙ

ПЕРЕВОЗНИКОВА	Перевозникова	

ПРОВЕРИЛ	Ждипов	
	ПЕРЕВОЗНИКОВА	
	ШАПОЧКИН	

ГИП. ГР. АРХ.		
РУК. ГР. ИНЖ.		

г. МОСКВА

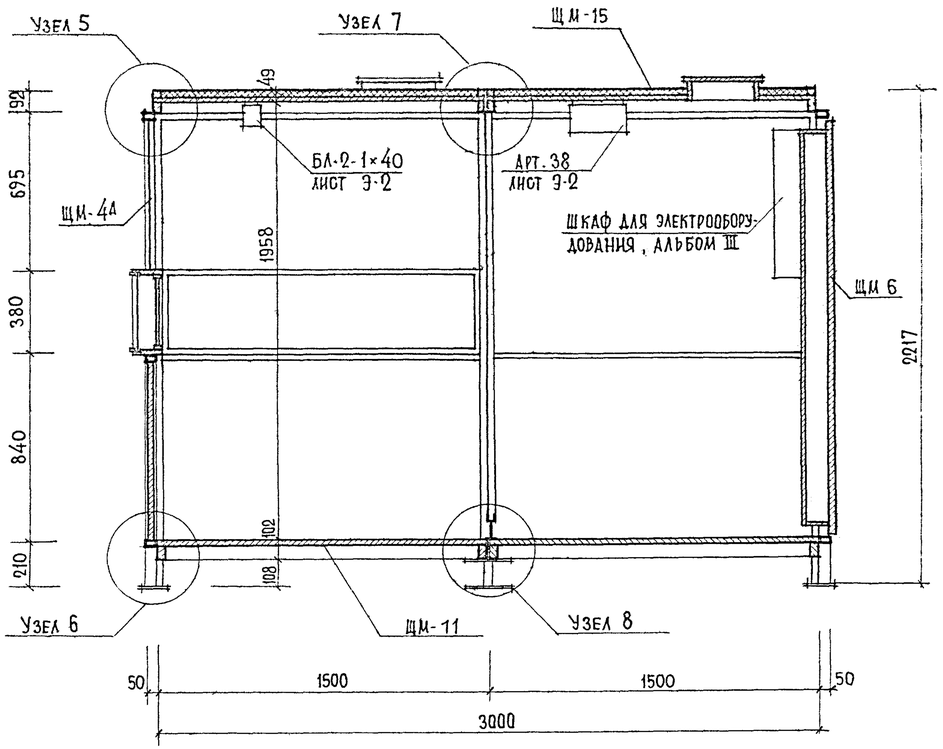

РАЗРЕЗ 1-1

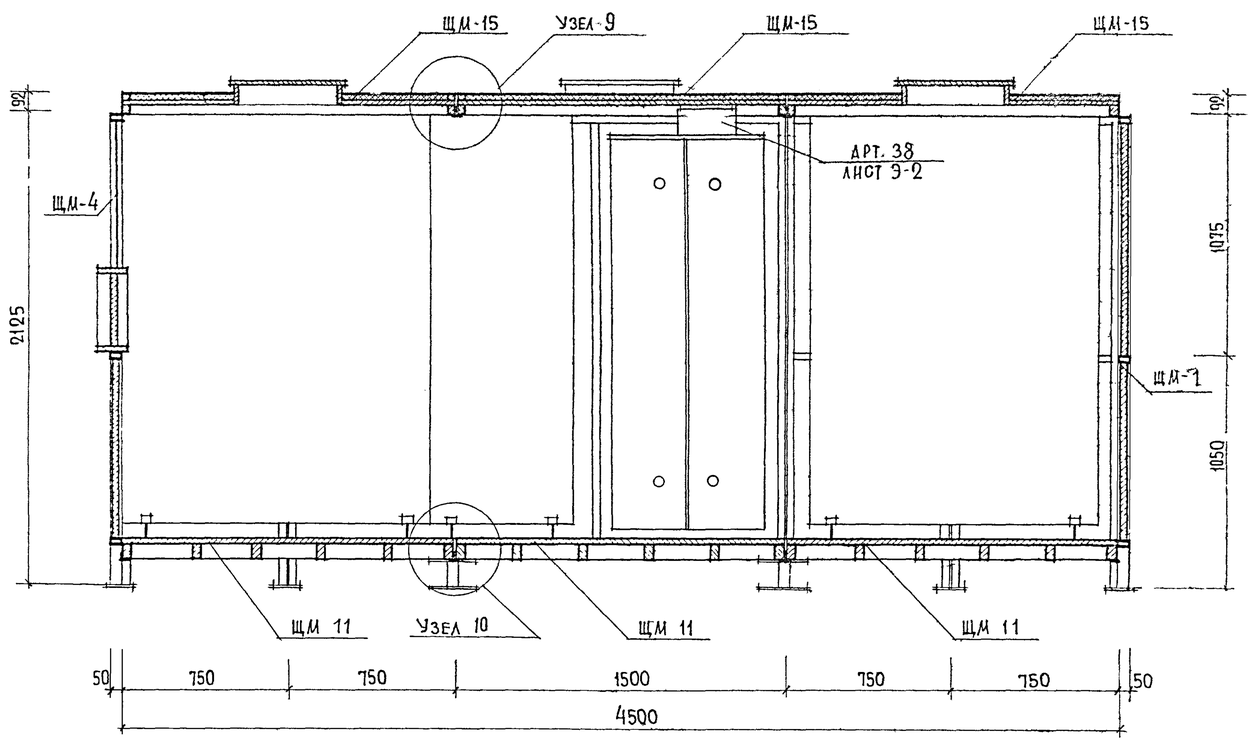

РАЗРЕЗ 2-2

Примечания:

1. Установку блока пола ПБ-1 (см. Альбом II часть 1) в щите ЩМ-11 выполнять по данному чертежу
2. Узлы 5,6,7,8,9,10 см. листы АС-13; АС-14.

М1:20

1966	Павильон „Мороженое, соки, воды" на 2 рабочих места	Киоск КМ-2. Разрезы 1-1, 2-2.	Типовой проект 310-2-3 тип 1	Альбом I	Лист АС-11

Согласовано:

Руководитель проверил — Трифонова, Переверзникова
Гл. арх. проекта — Богданов
Рук. гр. арх. — Архипов
Рук. гр. инж. — Переверзникова, Шапочкин

Торговых зданий г. Москва

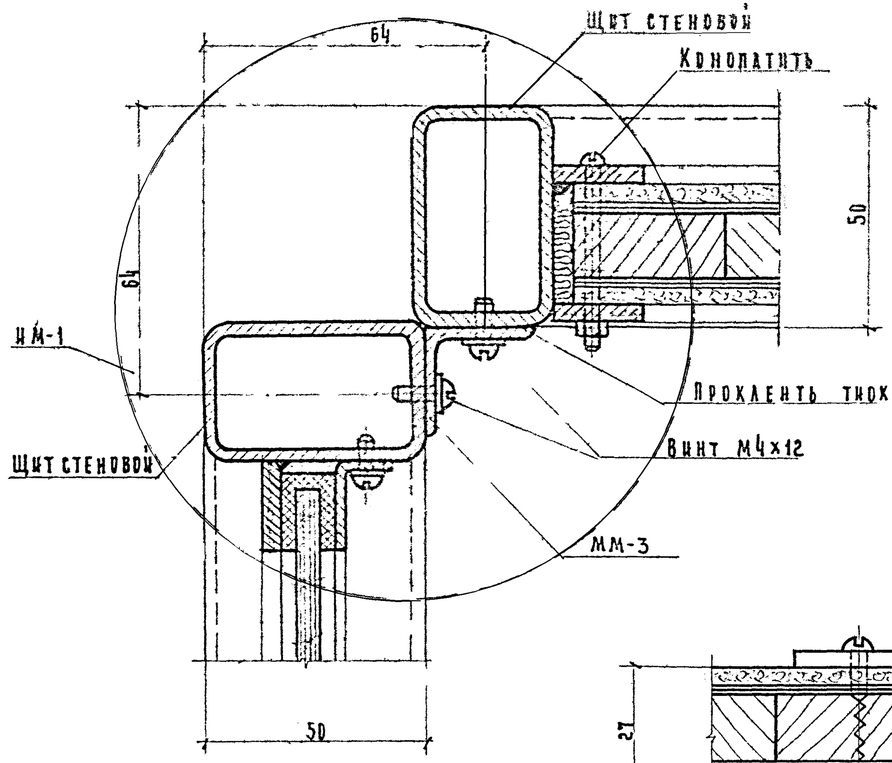

Узел 1
М 1:1

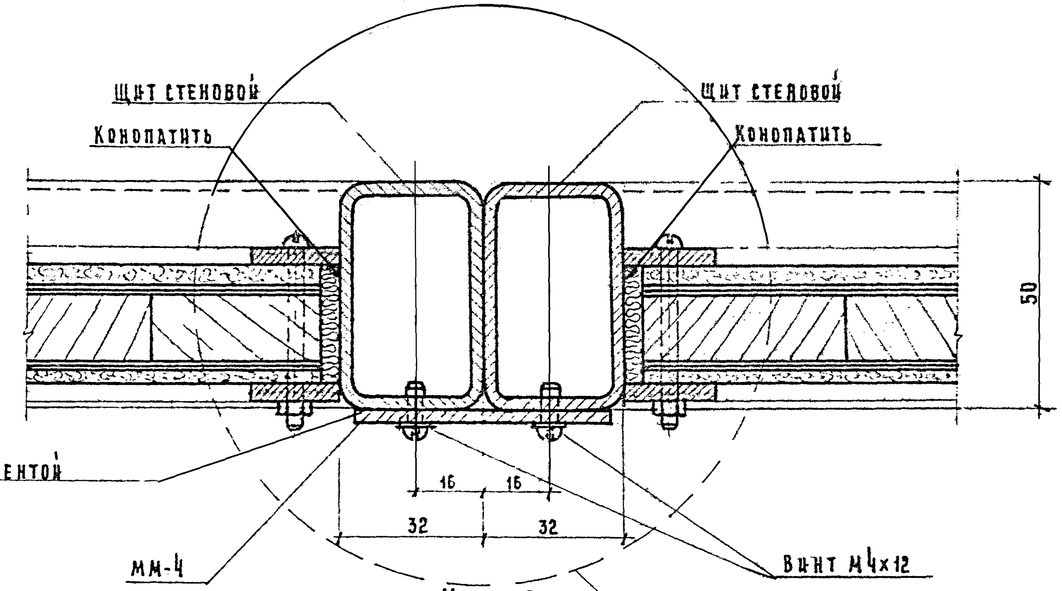

Узел 2
М 1:1

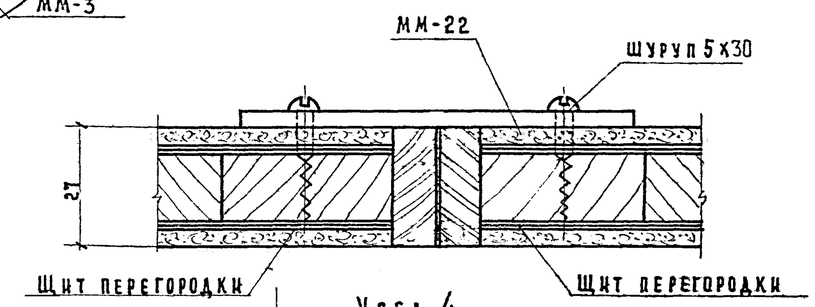

Узел 4
М 1:1

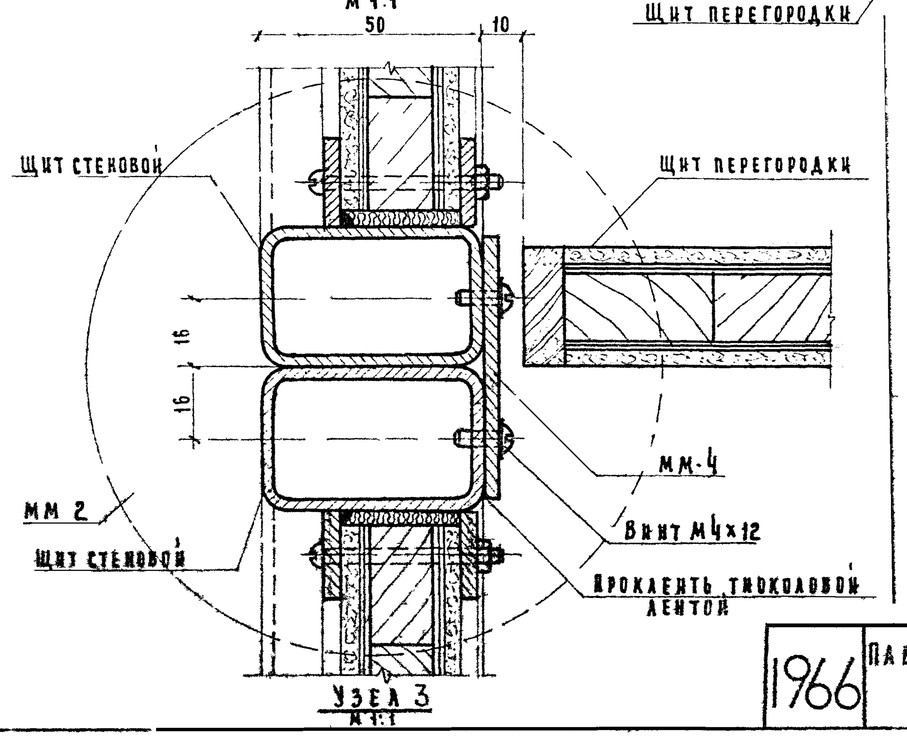

Узел 3
М 1:1

Выборка метизов

NN п/п.	Наименование	Вес, кг.	ГОСТ
1.	Болт М8×25	1,25	7798-62
2.	Винт М6×40	0,10	1489-62
3.	Винт М4×12	0,16	—"—
4.	Гайка М8	0,50	5915-62
5.	Гайка М6	0,03	—"—
6.	Шайба 8	0,16	10459-63
7.	Шайба 6	0,007	—"—
8.	Шайба 4	0,035	—"—
9.	Шуруп 5×30	0,40	1144-60
ПК	Плинтус / см. узел 6 лист АС-13 — Древесина хвойных пород	15,0 пм	ГОСТ 8486-57

Выборка монтажных марок

Марка	Колич. шт.	Вес кг 1 шт.	Вес кг всех	Альбом II часть 1
ММ-1	4	0,72	2,88	КР-39
ММ-2	7	0,72	5,04	—"—
ММ-3	4	2,11	8,44	—"—
ММ-4	7	3,53	24,71	—"—
ММ-5	10	2,71	27,10	—"—
ММ-14	2	4,14	8,28	КР-41
ММ-19	6	0,89	5,34	КР-42
ММ-20	6	0,16	0,96	—"—
ММ-22	2	0,09	0,18	—"—

Примечания:

1. Места расположения узлов см. лист АС-9.
2. Порядок сборки киоска см. пояснительную записку.

Гл. арх. пр-та	Богданов				
Гл. гр. инж.	Архипов				
Исполнитель	Шапочкин				
Проверил	Пентюхова				
Узл. лист №5	Шапочкин				

ЦНИИЭП торгового зданий г. Москва

1966	Павильон „Мороженое, соки, воды" на 2 рабочих места	Киоск КМ-2. Монтажные узлы 1÷4	Типовой проект 310-2-3 тип.1	Альбом I	Лист АС-12

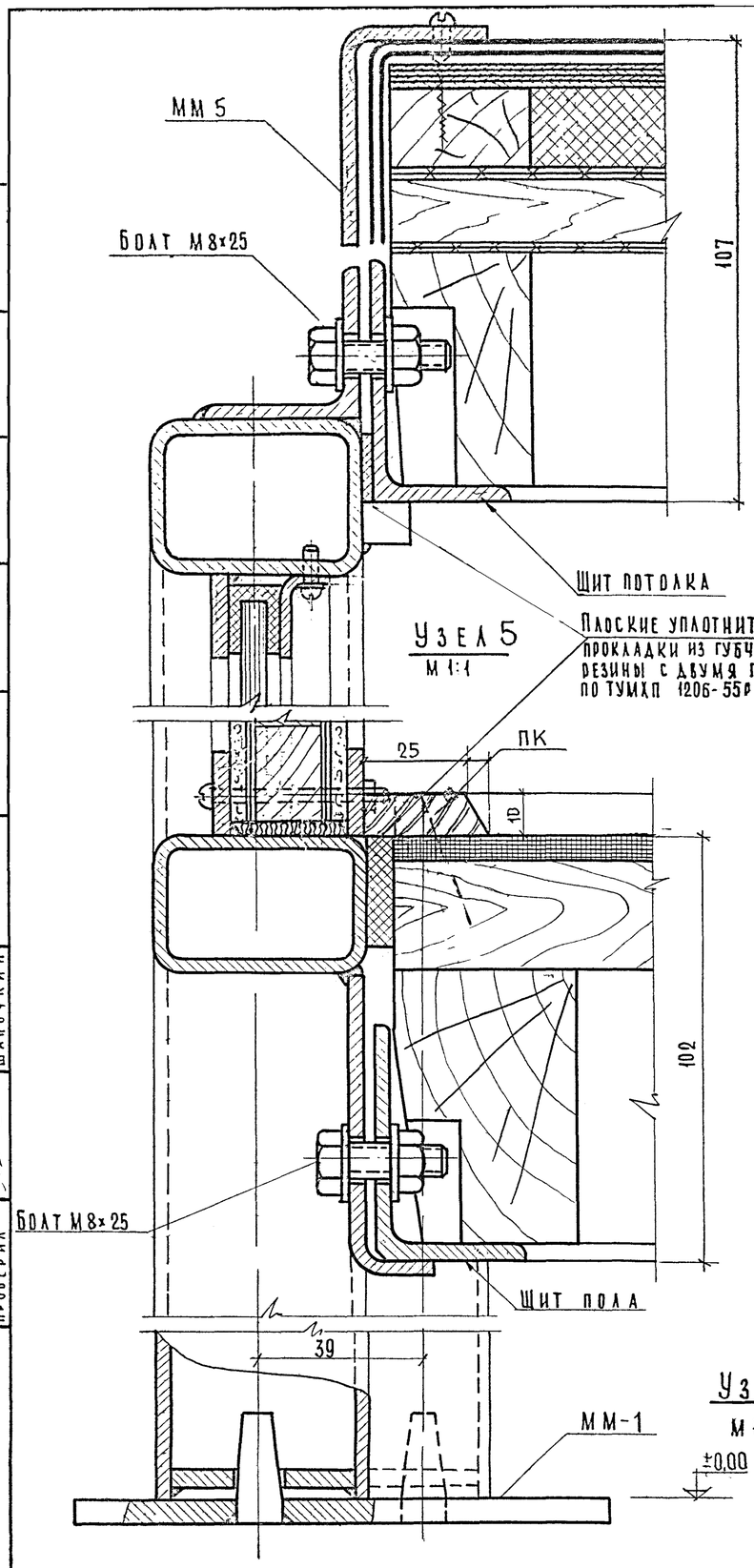

Узел 5
М 1:1

Узел 6
М 1:1

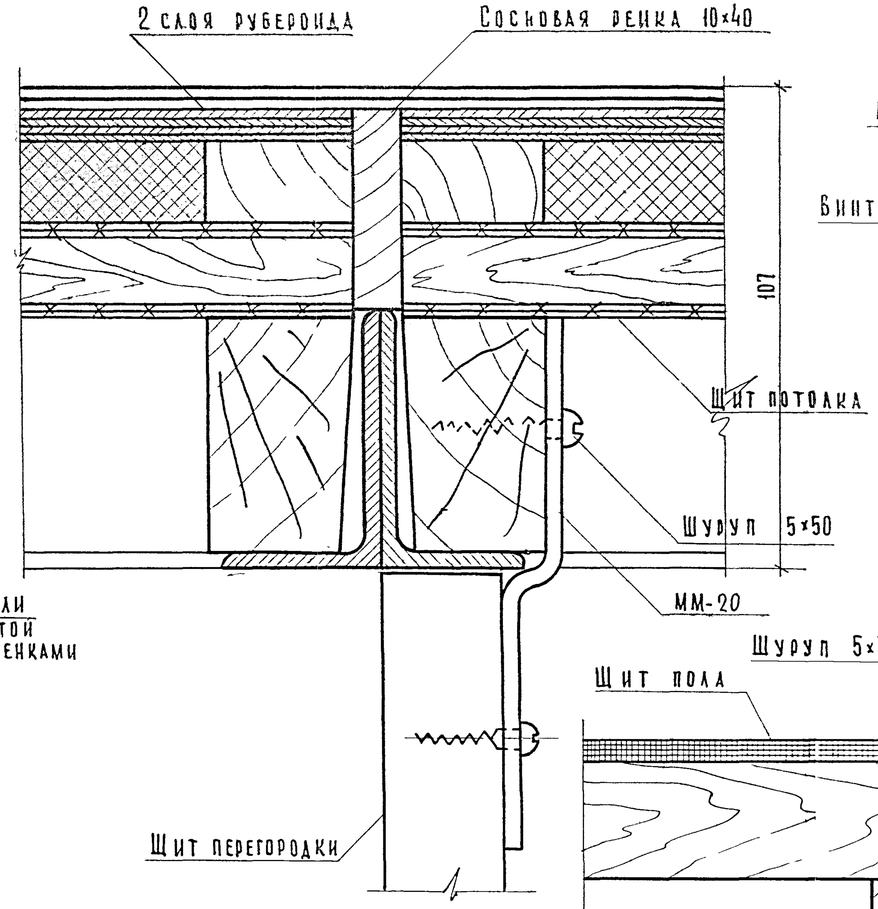

Узел 7
М 1:1

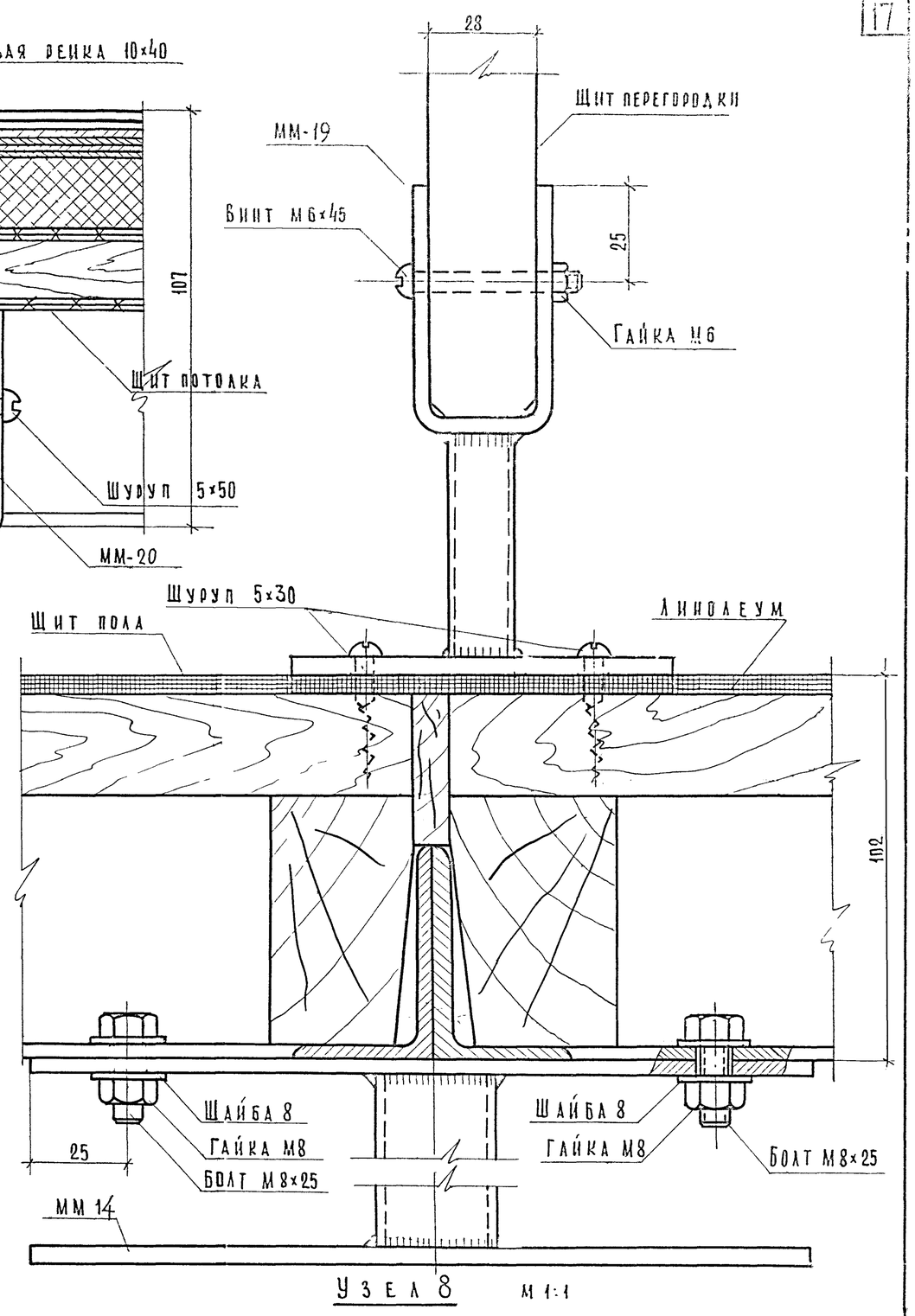

Узел 8
М 1:1

Примечание:
Места расположения узлов см. лист АС 11

1966	Павильон „Мороженое, соки, воды" на 2 рабочих места	Киоск КМ-2 Монтажные узлы 5÷8	Типовой проект 310-2-3 тип 1	Альбом I	Лист АС-13

Рук. гр. инж. Шапочкин
Техник Пентюхова
Проверил Шапочкин

г. Москва

Лезина

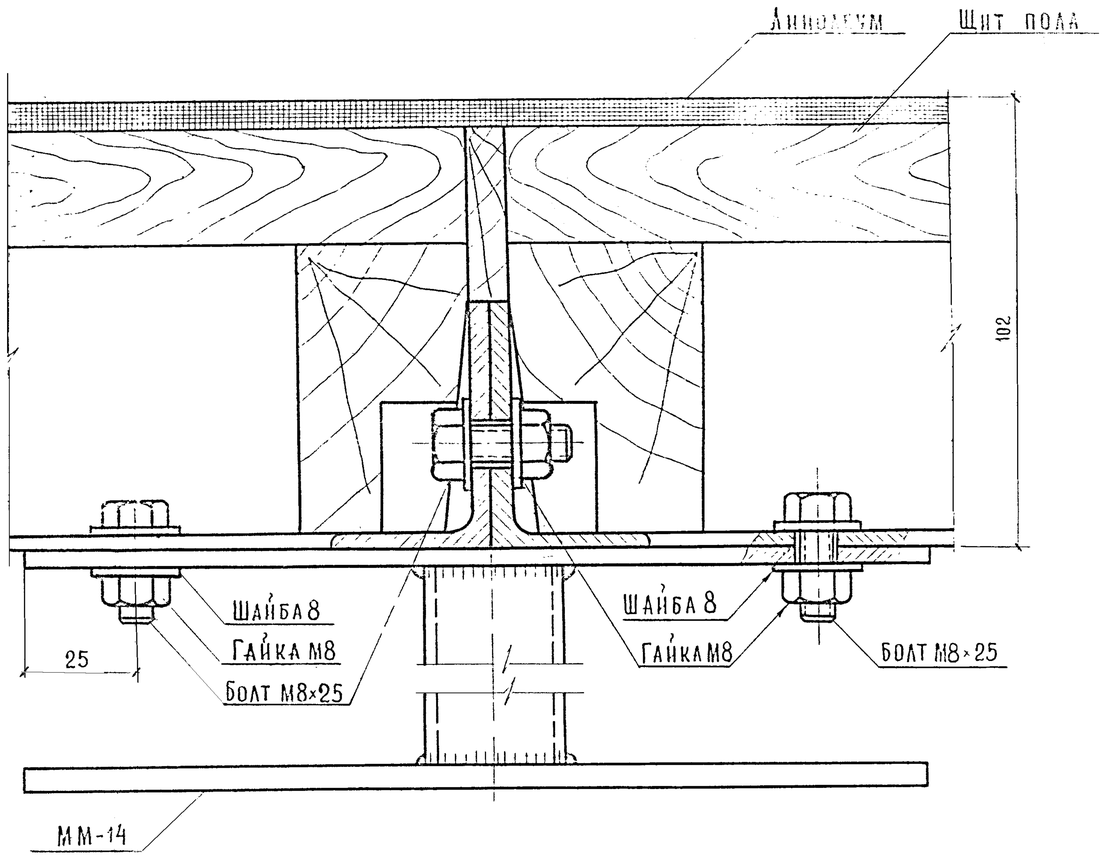

Узел 10
М 1:1

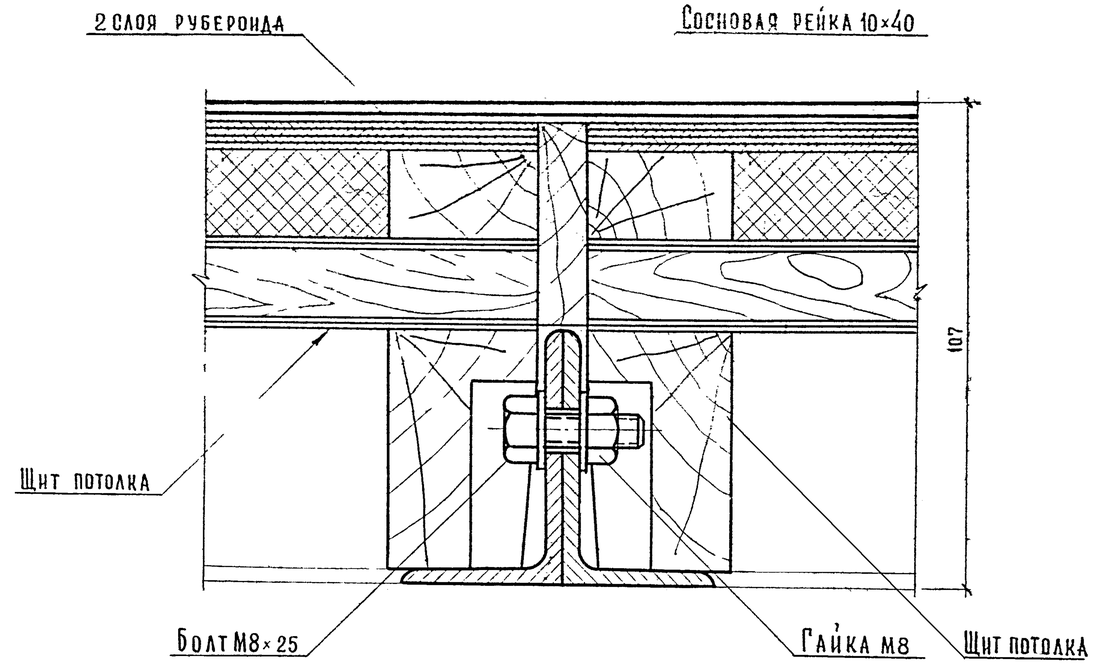

Узел 9
М1:1

Примечание

Места расположения узлов см. лист АС-11.

Рук. маст. №		Богданов	
Гл. арх. пр.		Арапов	
Рук. гр.		Шапочкин	
Исполнитель		Пентюхова	
Проверил		Шапочкин	

ЦНИИЭП торговых зданий г. Москва

1966	Павильон „Мороженое, соки, воды" на 2 рабочих места	Киоск КМ-2. Монтажные узлы 9,10	Типовой проект 310-2-3 тип 1	Альбом I	Лист АС-14

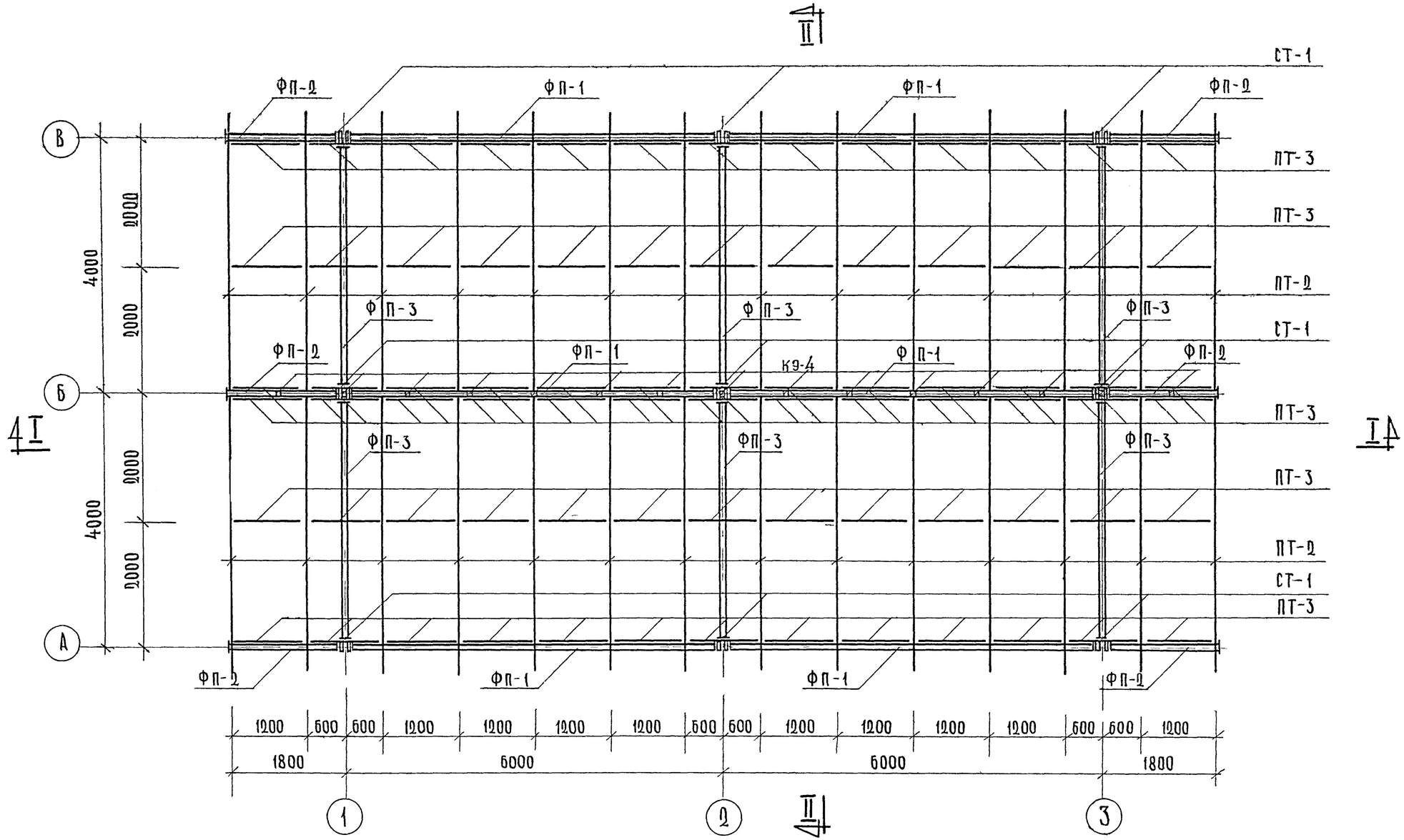

Монтажный план металлических конструкций

М 1:50

Примечание:

Данный лист рассматривать совместно с листом АС-16.

М1:50

1966	Павильон „Мороженое, соки, воды" на 2 рабочих места	Навес Н-2. Монтажный план металлических конструкций	Типовой проект 310-2-3 Тип 1	Альбом I	Лист АС-15

ЦНИИЭП торговых зданий г. Москва

Рук. мастерской		
Гл. арх. пр-та	Архипов	
Рук. гр. инж.	Поле	
Техник	Пентюхова	
Проверил	Поле	

Петров

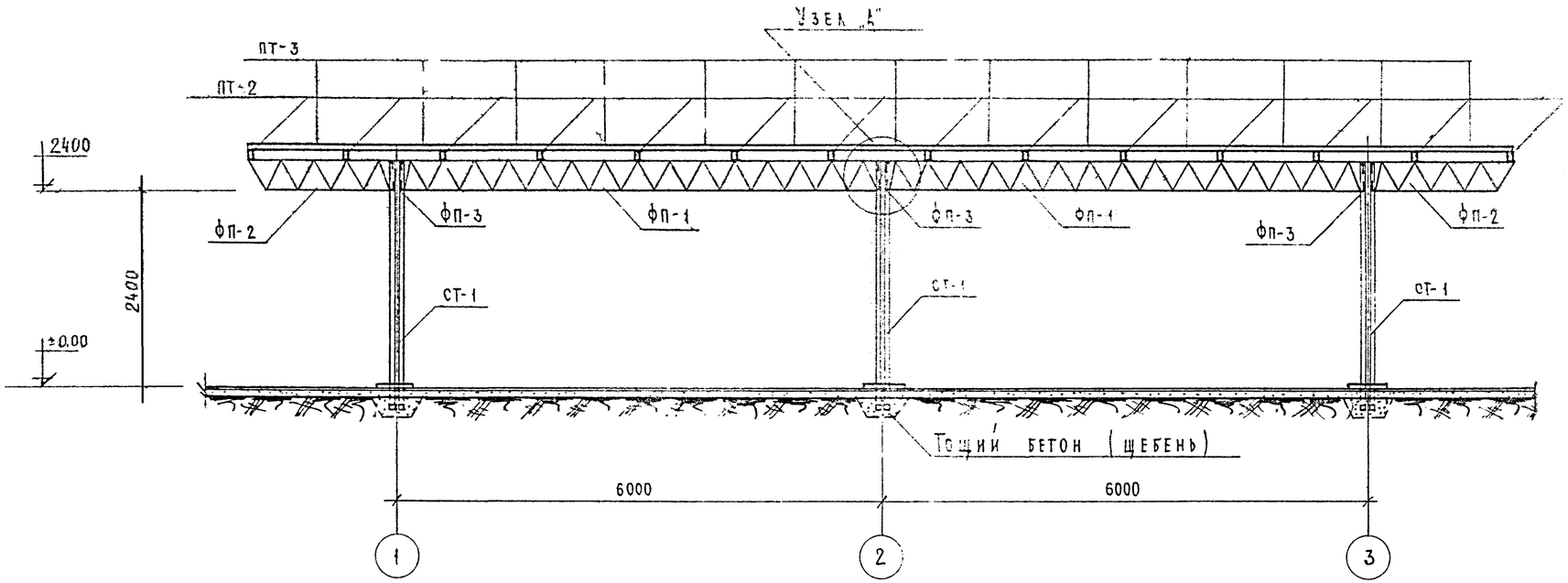

Разрез I-I
м 1:50

Выборка метизов на навес			
№№ п/п	Наименование	Вес, кг	ГОСТ
1	Болт М 10×110	0.4	7798-62
2	Болт М 10×40	3.5	7798-62
3	Болт М 6×60	4.3	7798-62
4	Болт М 6×70	1.4	7798-62
5	Гайка М 10	1.2	5915-62
6	Гайка М 6	1.0	5915-62
7	Шайба 10	0.8	10459-63
8	Шайба 6	0.9	10459-63
	Итого:	13.5	

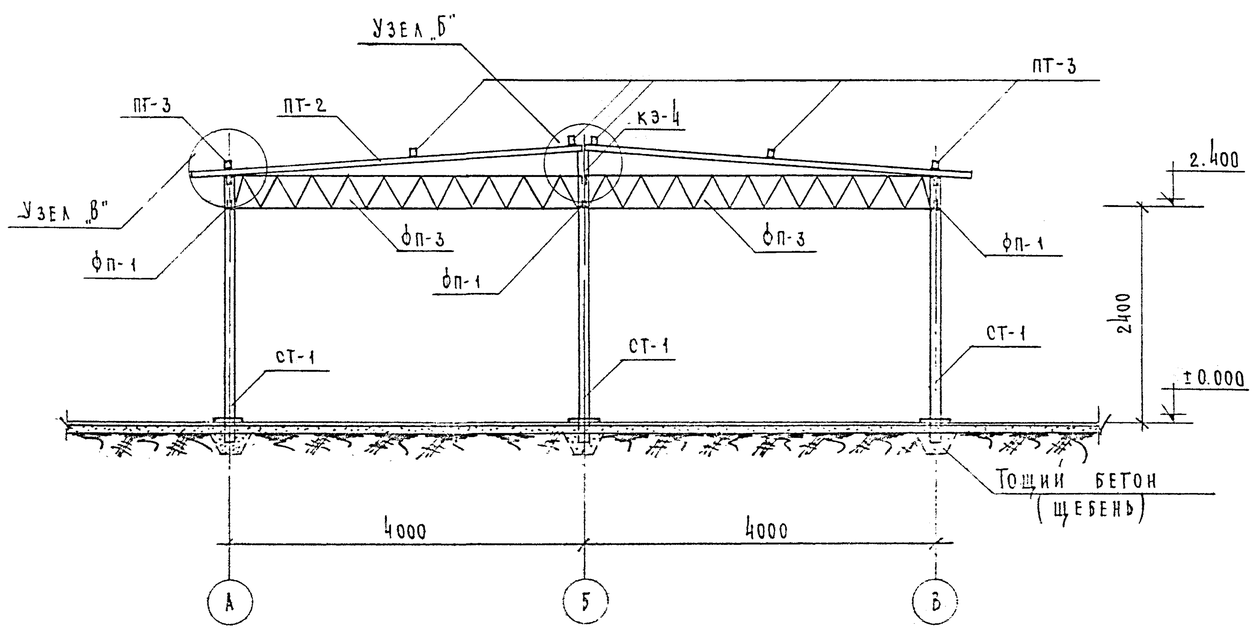

Разрез II-II
м 1:50

Выборка металлических марок					
№№ п/п	Марка	Кол-во штук	Вес марок, кг одной	Вес марок, кг всех	Альбом рабоч. черт.
1	ФП-1	6	51,5	309,0	Альбом II часть 2
2	ФП-2	6	16,0	96,0	
3	ФП-3	6	33,4	200,4	
4	СТ-1	9	55,7	501,3	
5	ПТ-2	28	25,6	716,8	
6	ПТ-3	78	4,2	327,6	
7	КЭ-4	14	1,2	23,8	
Итого: 2174.9 кг					

Примечания:

1. Данный лист рассматривать совместно с листом АС-15
2. Грунты основания - однородные глинистые, с расчетным сопротивлением 2.0 кг/см².
3. Концы стоек ниже отм. ±0.00 покрыть цементным молоком.
4. Монтажные узлы А, Б, В см. лист АС-17.

М1:50

1966	Павильон „Мороженое, соки, воды" на 2 рабочих места	Навес Н-2 Монтажные разрезы металлических конструкций	Типовой проект 310-2-3 Тип 1	Альбом I	Лист АС-16

ЦНИИЭП торговых зданий г. Москва

Гл. мастер		Бог	
Гл. арх. пр.		Артюхов	
Рук. группы		Поле	
Техник		Пентюхо А	
Проверил		Поле	

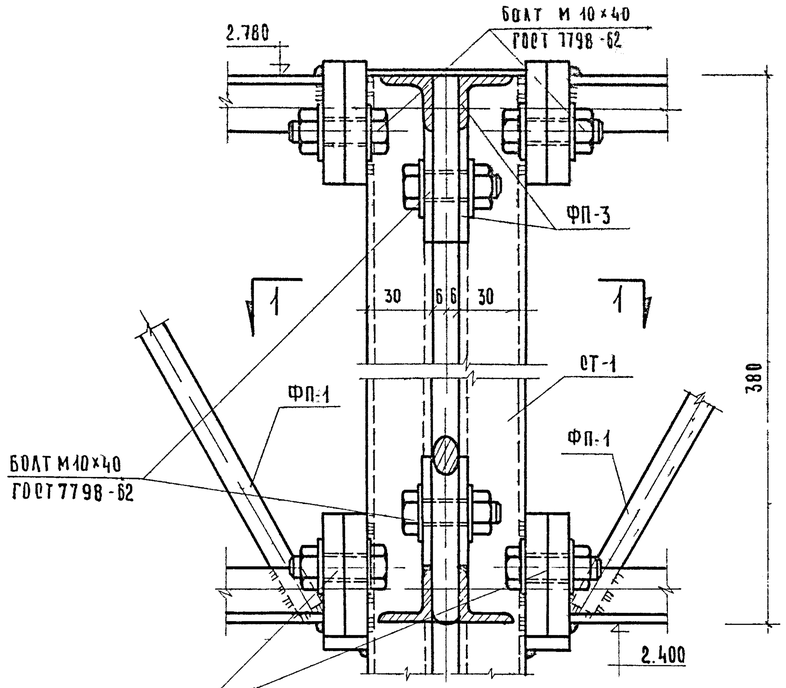

Узел „А"

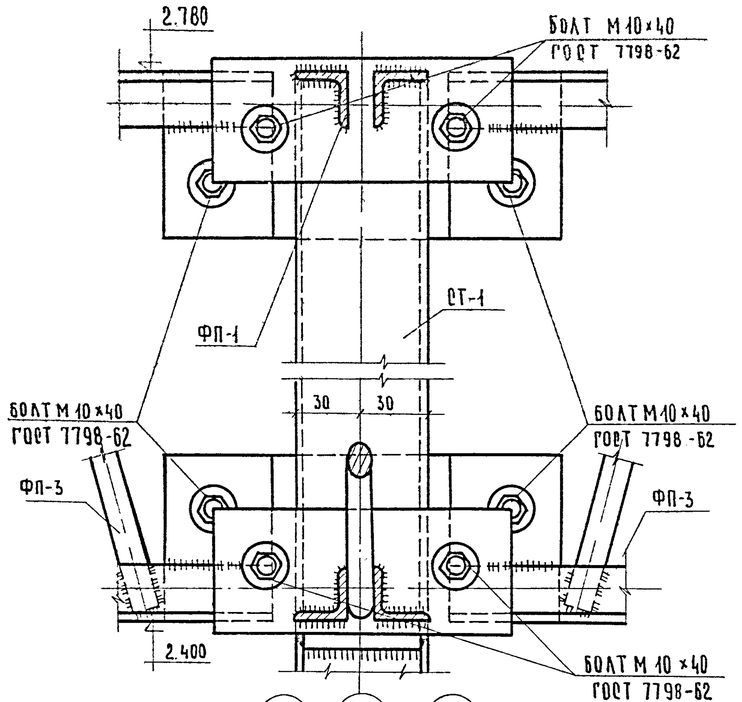

По 2-2

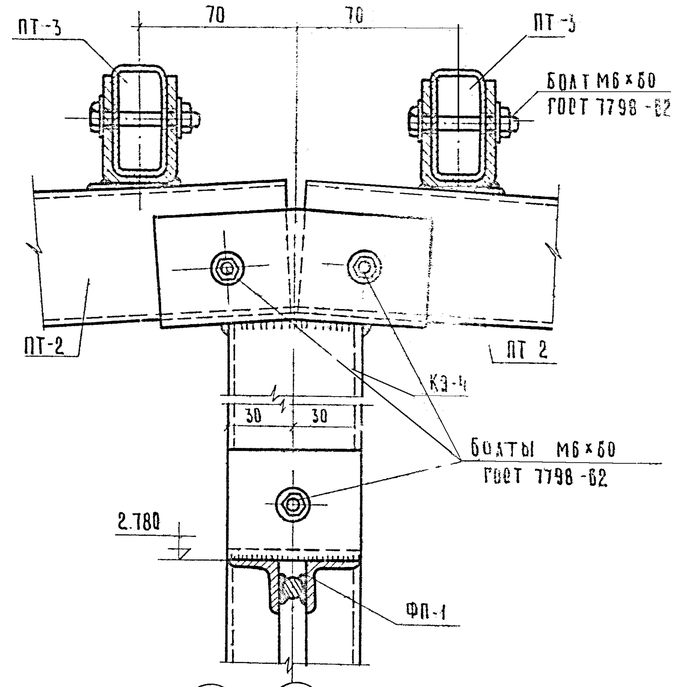

Узел „Б"

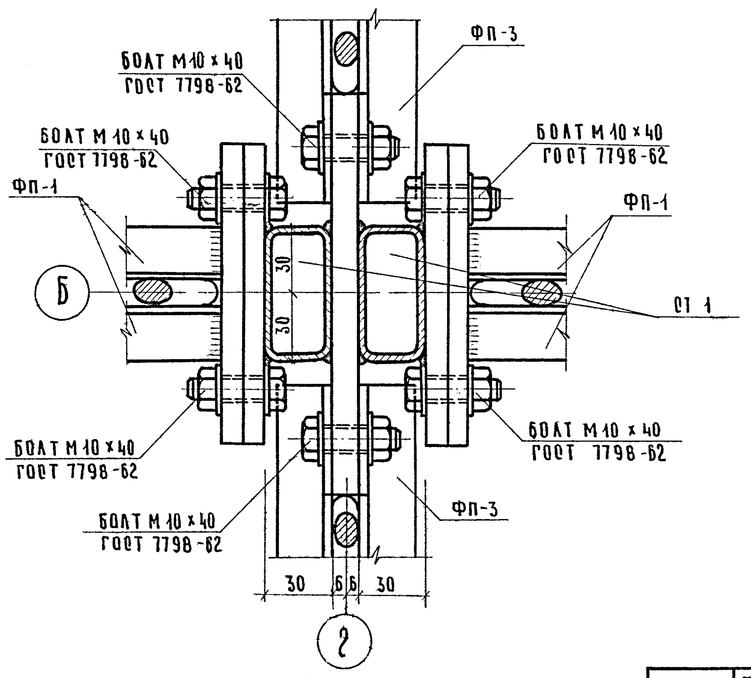

По 1-1

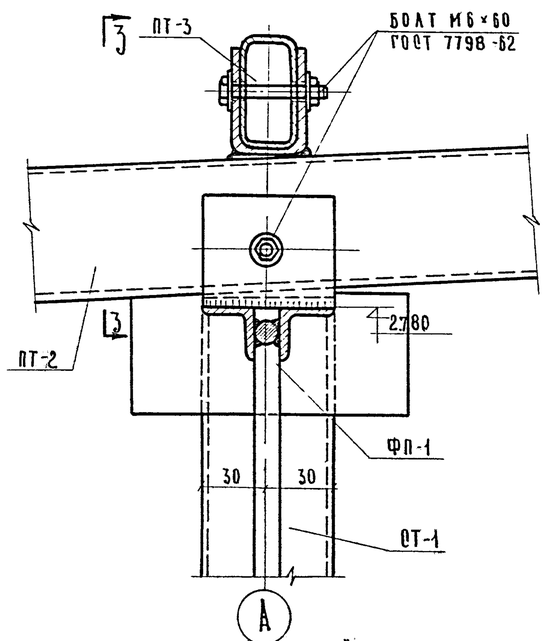

Узел „В"

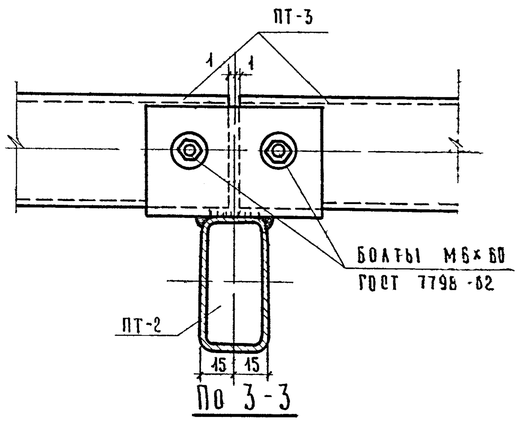

По 3-3

Примечание.

1. Положение узлов „А"; „Б"; „В"; см. на монтажных разрезах на листе АС-16.

1966	Павильон „Мороженое, соки, воды" на 2 рабочих места	Навес Н-2 Монтажные узлы „А", „Б", „В"	Типовой проект 310-2-3 тип 1	Альбом I	Лист АС-17

Аранпов
Поле
Антиповская
Поле
Инженер
Проверил

ЦНИИЭП торговых зданий г. Москва

Зенина

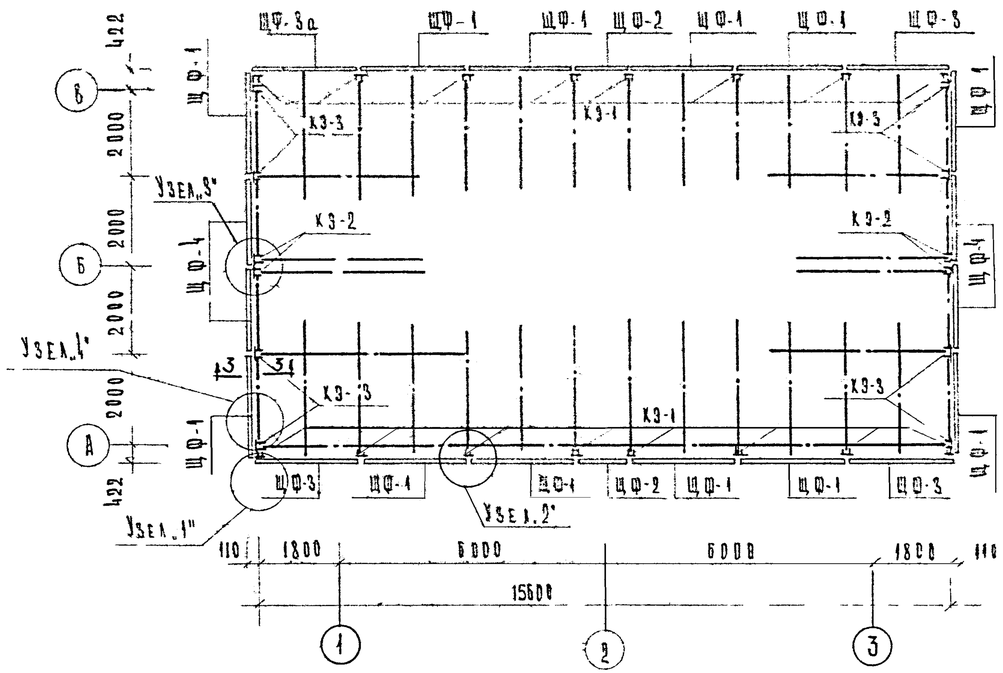

Монтажная схема щитов фриза

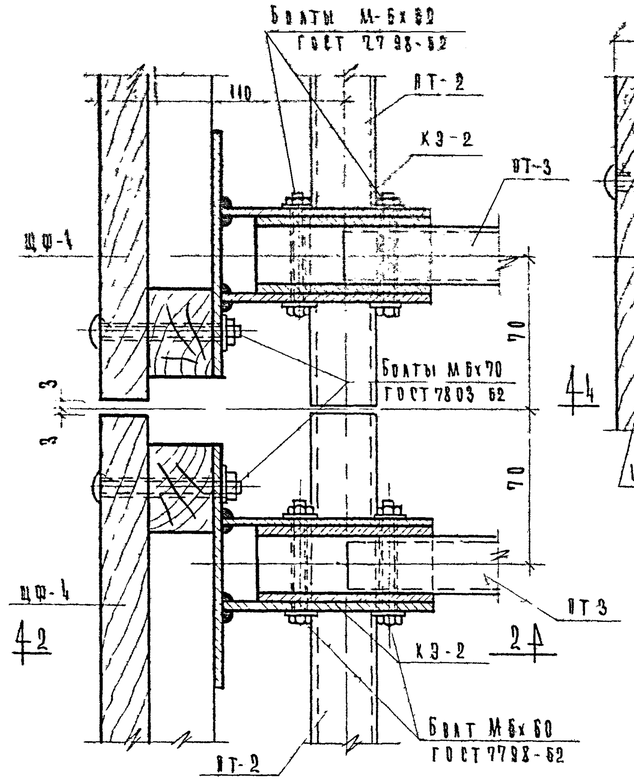

Узел „3"

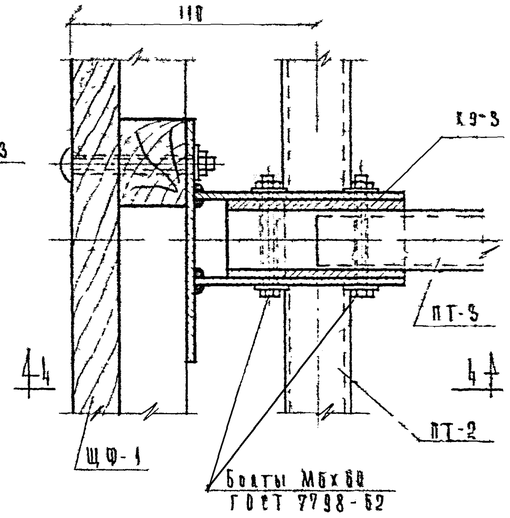

Узел „4"

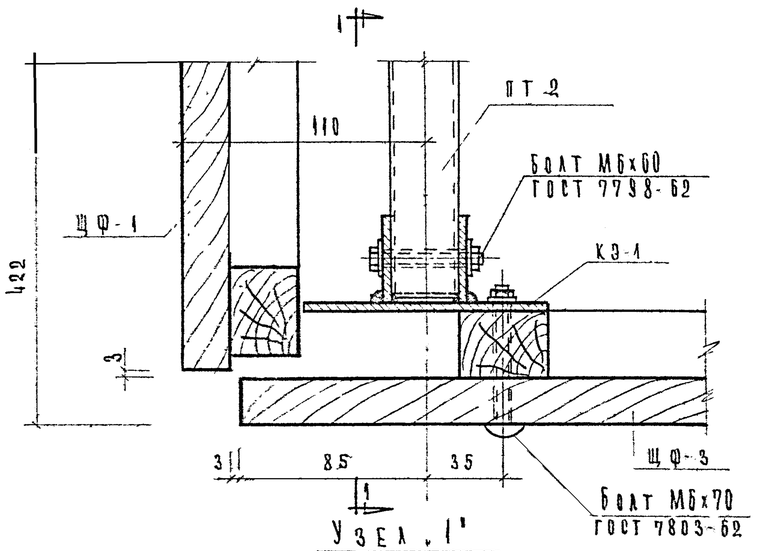

Узел „1"

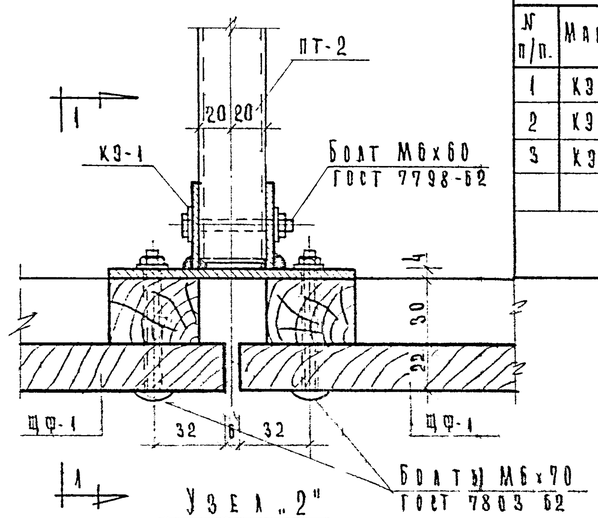

Узел „2"

Выборка крепежных изделий					
№ п/п.	Марка	К-во шт.	Вес одной	кг всех	Альбом раб. чертеж.
1	кэ-1	16	1.50	24.0	Альбом II часть 2
2	кэ-2	4	1.60	6.4	
3	кэ-3	8	1.30	10.4	
Итого: 40,8 кг					

Выборка щитов					
№ п/п	Марка	К-во шт.	Объем м³ одной	всех	Альбом раб. чертеж.
1	щф-1	12	0,038	0,456	Альбом II часть 2
2	щф-2	2	0,021	0,042	
3	щф-3	2	0,038	0,076	
4	щф-3а	2	0,038	0,076	
5	щф-4	4	0,030	0,120	
Итого: 0,770 м³					

Примечания:

1. Сечения 1-1, 2-2, 3-3, 4-4 см. лист АС-19.
2. Отверстия под болты в щитах щф сверлить по месту при монтаже фриза.

М1:100; 1:2

1966	Павильон „Мороженое, соки, воды" на 2 рабочих места	Навес Н-2 Монтажная схема щитов фриза Узлы 1, 2, 3, 4	Типовой проект 310-2-3 тип 1	Альбом I	Лист АС-18

Согласовано
Утверждено
Инв. № подл.
Подпись и дата
Взам. инв. №
Гл. инж. проекта
Гл. инж. пр.
Нач. отд.
Нач. гр.
Инженер
Проверил
Торговых залов г. Москвы
ЦНИИЭП

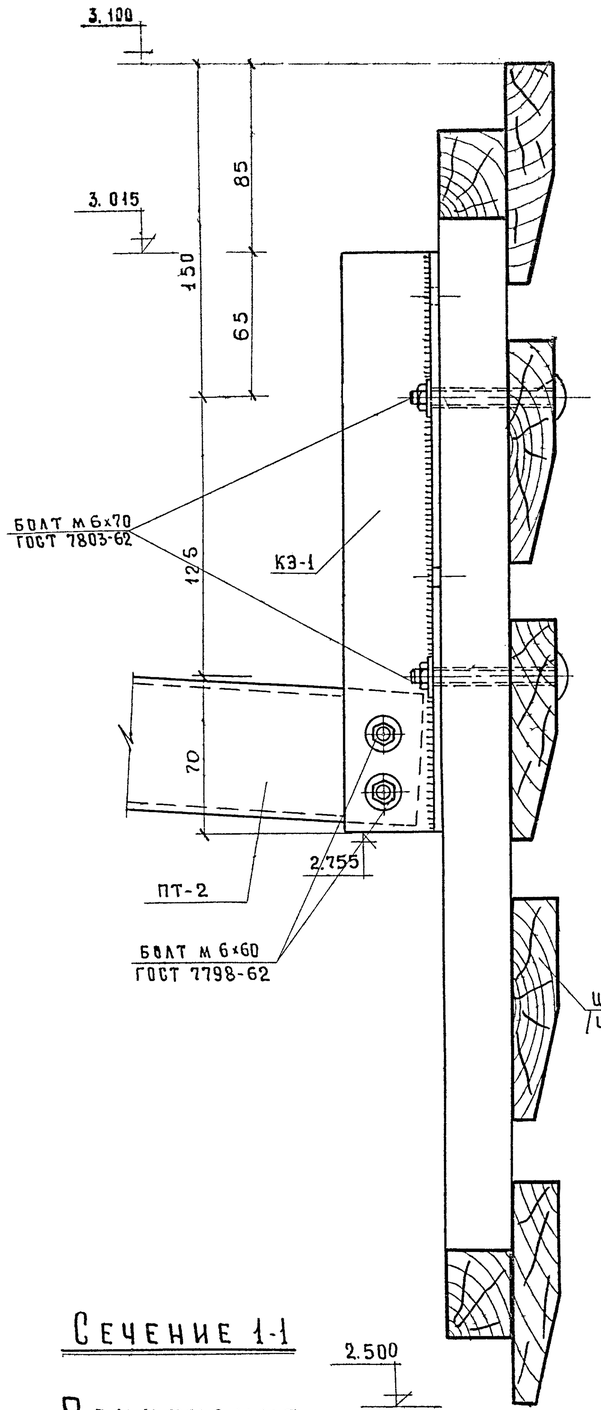

Сечение 1-1

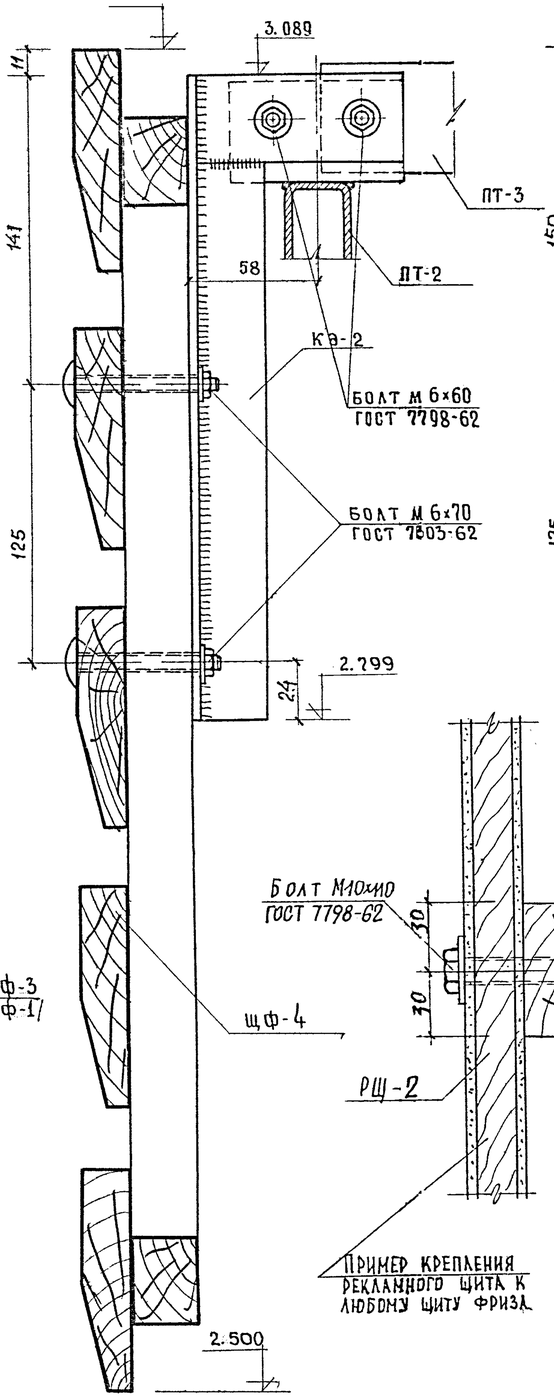

Сечение 2-2

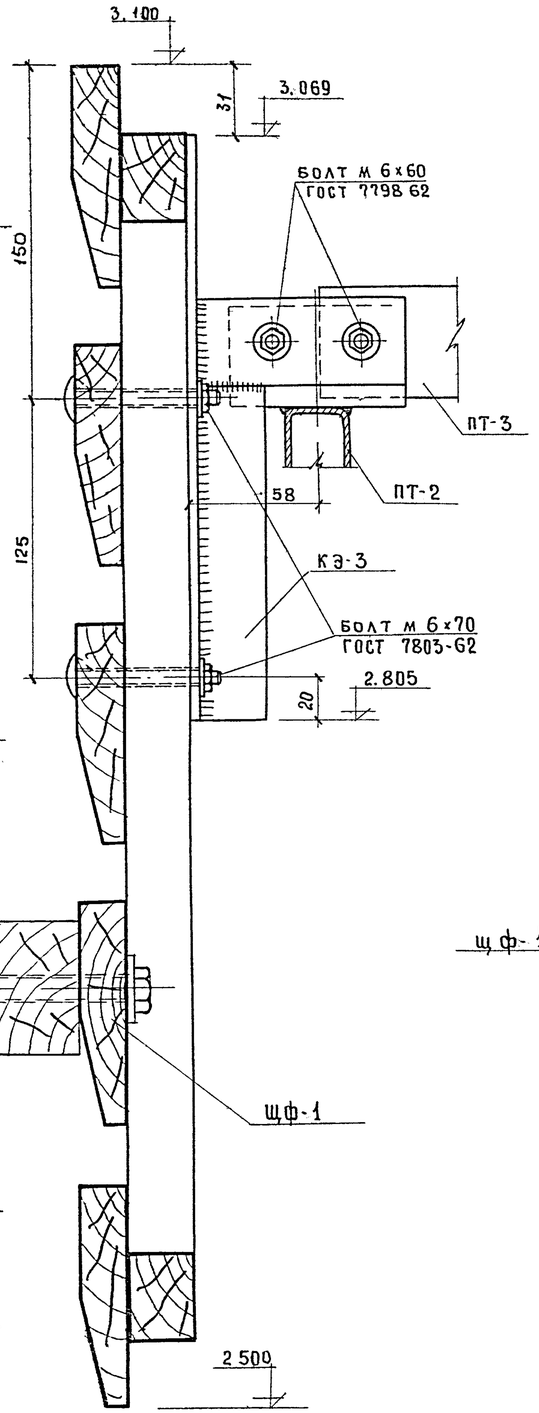

Сечение 3-3

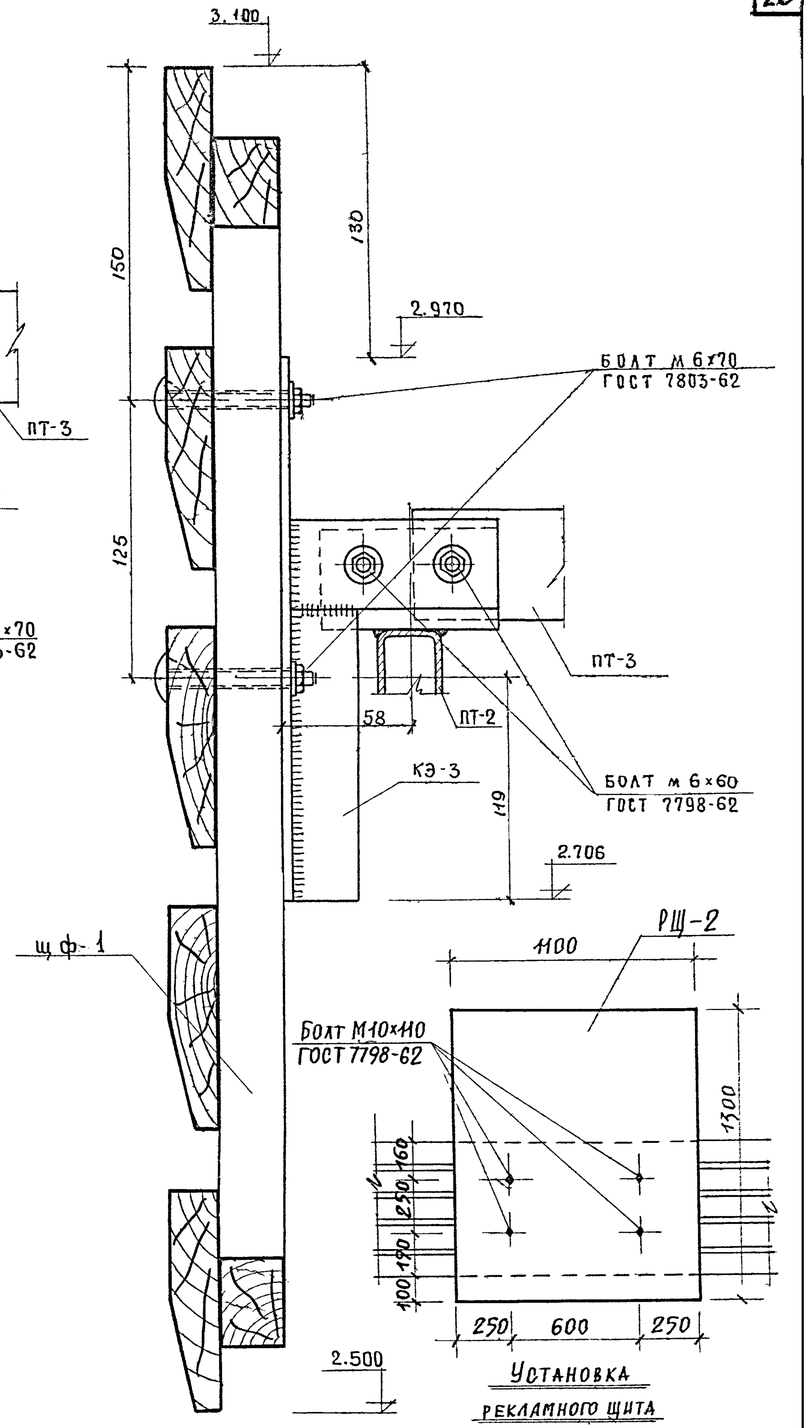

Сечение 4-4

Установка рекламного щита

М1:2

Примечания:

1. Монтажную схему и узлы фриза см. лист АС-18.
2. Положение сечений 1-1, 2-2, 4-4 см. узлы на листе АС-18; на том же листе см. положение сеч. 3-3 на плане фриза.

1966	Павильон „Мороженое, соки, воды" на 2 рабочих места	Навес Н-2 Сечения фриза с 1-1 по 4-4	Типовой проект 310-2-3 тип 1	Альбом I	Лист АС-19

ЦНИИЭП торговых зданий г. Москва

Согласовано

Вып. лист 15 — Богданов; Гл. арх. пр-та — Архипов; Рук. гр. инж. — Поле; Инженер — Антиповская; Проверил — Поле

Согласовано

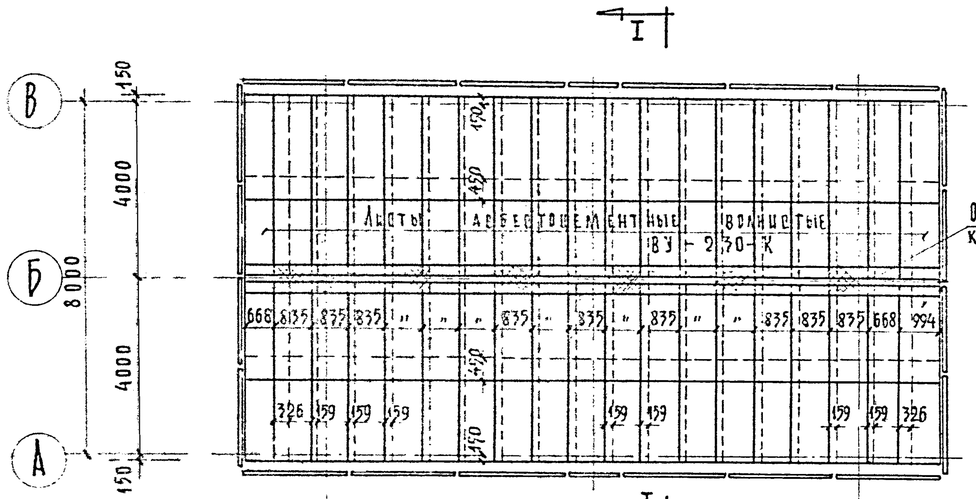

План кровли

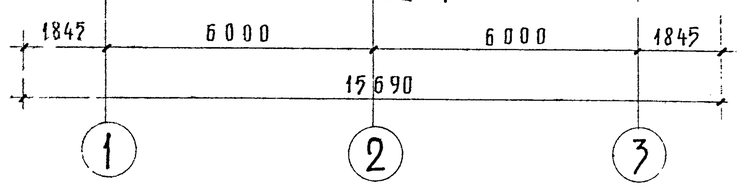

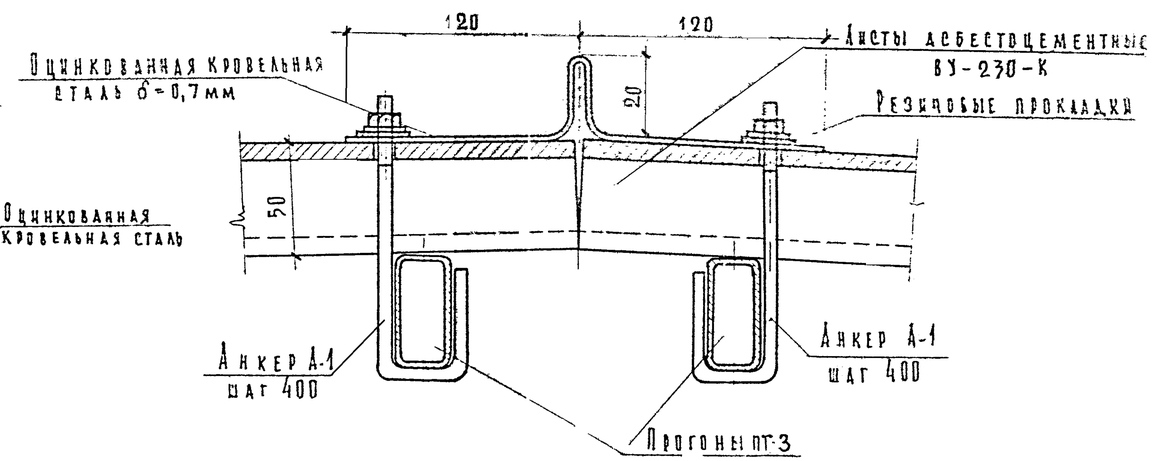

Узел „1"

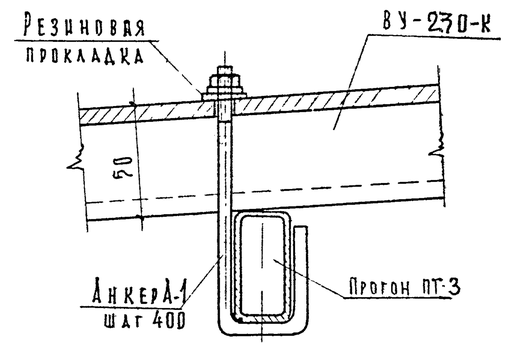

Узел „2"

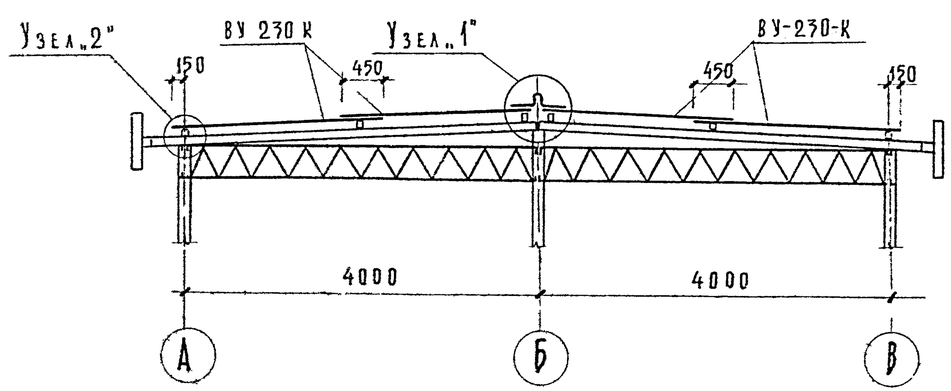

Разрез I-I

Выборка асбестоцементных листов							
№ п/п	Марка	К-во. шт.	Размеры мм		Вес кг		Примечание
			шир.	дл.	1 шт.	Всех	
1	ВУ-230-К	76	994	2300	36,0	2736	ГОСТ 8423-57

Выборка анкеров					
№ п/п	Марка	К-во шт	Вес кг		Альбом раб. черт.
			Одного	Всех	
1	А-1	240	0,1	24.0	Альбом II часть 2

Расход резины на прокладки =0,1 м²

Расход оцинкованной кровельной стали δ=0,7мм (ГОСТ 8075-56) - 5 м²; вес 28 кг.

Примечания

1. Отверстия под анкеры в асбестоцементных листах сверлить по месту.

М 1:100; 1:50 1:2

1966	Павильон „Мороженое соки воды на 2 рабочих места	Навес Н-2 Конструкции кровли.	Типовой проект 310-2-3 тип 1	Альбом I	Лист АС-20

ЦНИИЭП торговых зданий г. Москва

Гл. инж. пр-та		Ковалев	
Гл. арх. пр-та		Архипов	
Рук. мастер. №			
Рук. гр.		Новлев	
Инженер		Антиповская	
Проверил			Полев

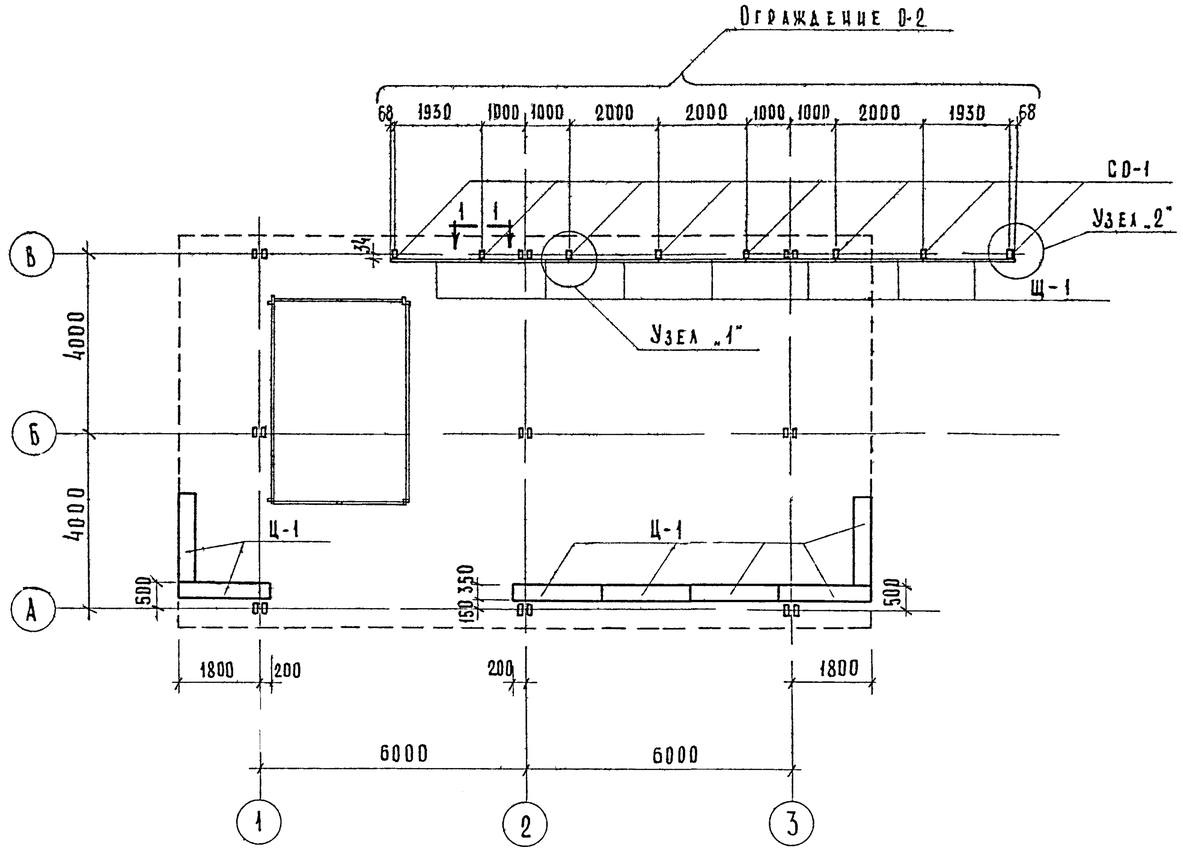

Монтажная схема ограждения и цветочниц

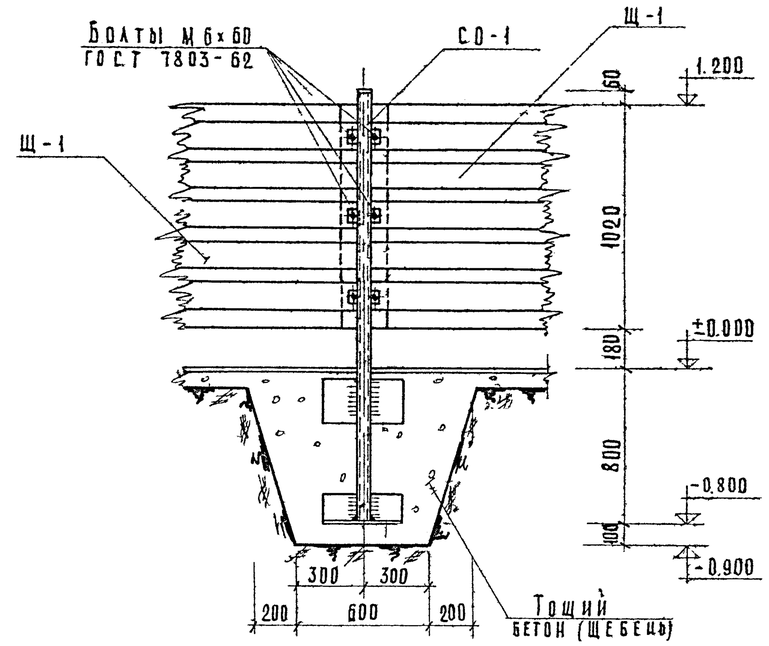

по 1-1

Выборка цветочниц		
Марка	Колич шт	Альбом рабочих чертежей
Ц-1	7	Альбом II, часть 2

Выборка металлических марок ограждения

NN п/п	Марка	К-во шт	Вес марок, кг 1 шт	Вес марок, кг Всех	Альбом рабочих чертежей
1	СО-1	8	19.4	155.2	Альбом II часть 2
			Итого	155.2	

Выборка деревянных марок ограждения

NN п/п	Марка	К-во. шт.	Об'ем древесины, м³ 1 шт.	Об'ем древесины, м³ Всех	Альбом рабочих чертежей
1	Щ-1	7	0.053	0.371	Альбом II часть 2
			Итого:	0.371	

Выборка метизов на ограждение

NN п/п	Наименование	Вес, кг	ГОСТ
1	Болт М6×60	0.7	7803-62
2	Гайка М6	0.2	5915-62
3	Шайба 6	0.1	11371-65
	Итого:	1.0	

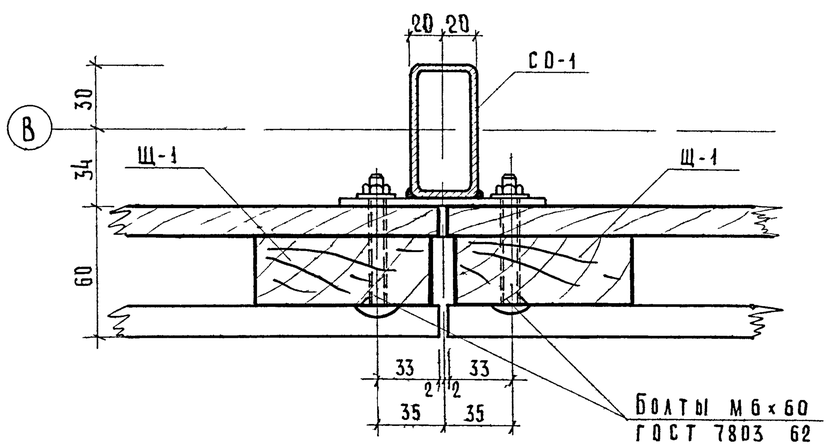

Узел „1"

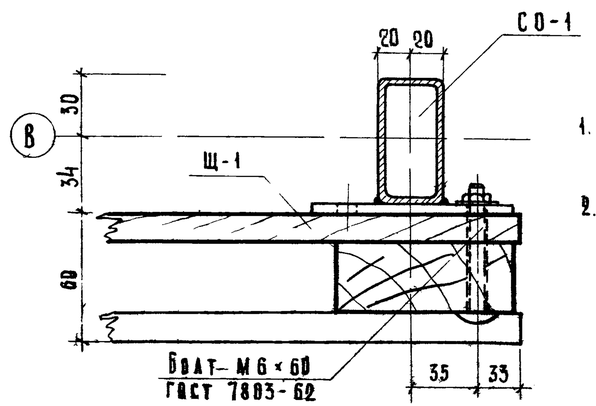

Узел „2"

Примечания:

1. Условно принятая отметка чистого пола ±0.000.
2. Концы стоек СО-1, расположенные ниже отм. ±0.000, покрыть цементным молоком.

1966	Павильон „Мороженое, соки, воды" на 2 рабочих места	Навес Н-2. Монтажная схема ограждения О-2 и цветочниц. Узлы выборки	Типовой проект 310-2-3 тип 1	Альбом I	Лист АС-21

ЦНИИЭП торговых зданий г. Москва

Рук. мас. №3 Богданов
Гл. арх. пр-та Архипов
Рук. гр. инж. Поле
Техник Пентюхова
Проверил Поле

Левина

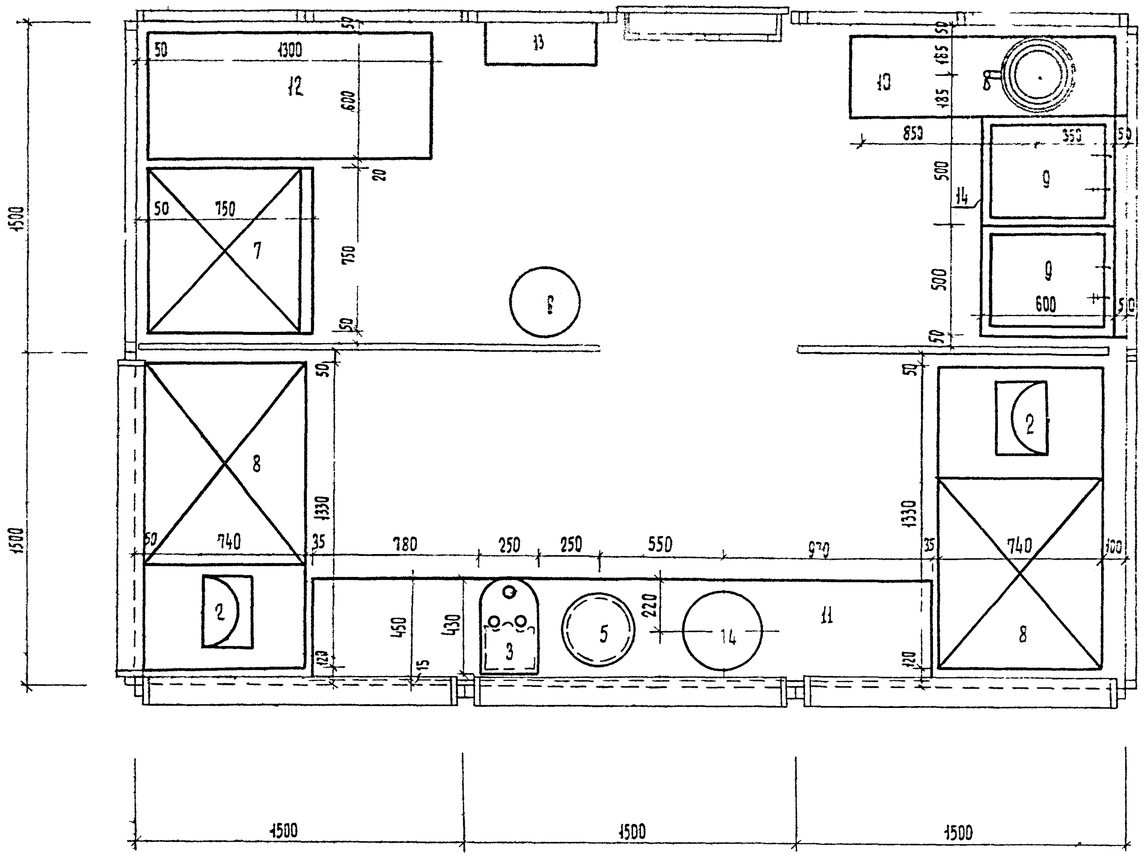

План киоска М 1:20

Примечания:

1. Привязка оборудования дается от стен и перегородок.
2. Электрокипятильник /N поз. 1/ устанавливается на огнестойкий постамент 370 × 370 × 200 /см. альбом III лист НОт-57/
3. Комплектация прилавка /N поз. 11/ секциями дана в альбоме III, лист НОт-1.

№№ поз	Наименование оборудования	Марка Тип	Кол-во.	Габаритные размеры в мм.	Мощн. дбор. квт.	Вес кг	Завод-изготовитель, ГОСТ, альбом
1	Электрокипятильник	КНД-20	1	406 × 350 × 690	2.4	14.6	Калининградский з-д торг. маш.
2	Смесительная установка „Воронеж"	МК-1	2	340 × 252 × 520	0.15	—	Воронежский электром. з-д
3	Автосатуратор	АС-1	1	430 × 250 × 425	—	19.0	г. Калининград МОП п/я 216/5
4	Колонка для продажи соков	КС-3	1	395 × 395 × 836	—	—	Кибартский з-д торг. маш.
5	Стаканомойка	СМ-1	1	ф = 300; h = 175	—	22	Ленинградский з-д торг. маш.
6	Баллон с углекислым газом	—	1	ф = 300; h = 1700	—	—	Промышленное изготовление
7	Холодильный шкаф	ШХ-0,4	1	750 × 750 × 1800	0.25	175	Марийский з-д торг. маш.
8	Низкотемпературный прилавок	П-10В	2	1330 × 740 × 825	0.37	200	—— " ——
9	Мойка чугунная эмалированная	—	2	500 × 600 × 214	—		ГОСТ 7506-60
10	Подшкафник	ПШ-2	1	1200 × 370 × 900	—	—	См. альбом III
11	Прилавок	П	1	2800 × 450 × 835	—	—	—— " ——
12	Шкаф секционный	ШК-4	1	1300 × 600 × 1800	—	—	—— " ——
13	Шкаф для электрооборудования	—	1	500 × 187 × 660	—	—	—— " ——
14	Подставка под мойки	ПМ-1	1	1000 × 620 × 1560	—	—	—— " ——
15	Стол обеденный		6	850 × 850 × 780	Промышленное изготовление		
16	—— " ——	—	4	1200 × 800 × 780	—— " ——		
17	Стул	—	40	495 × 385 × 785	—— " ——		

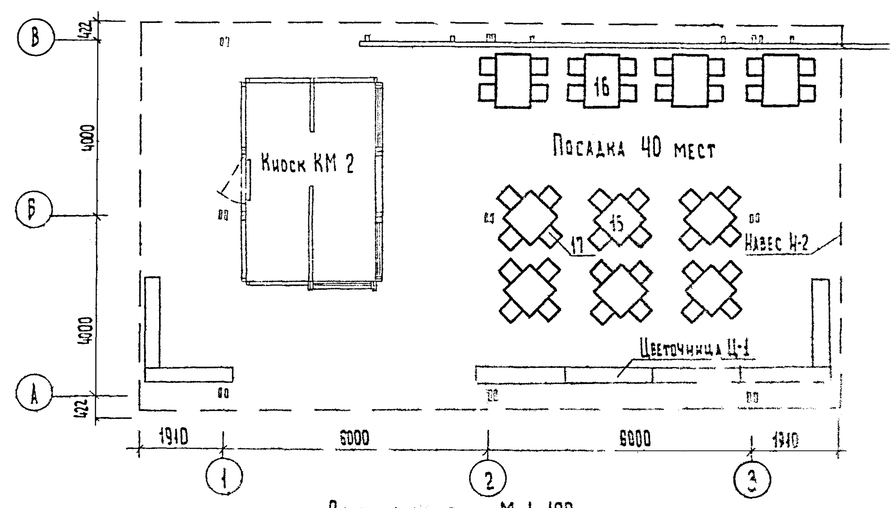

План павильона М 1:100

1966	Павильон „Мороженое, соки, вода" на 2 рабочих места	Планы с расстановкой, привязкой и спецификацией технологического оборудования	Типовой проект 310-2-3 тип 1	Альбом I	Лист Т-1

Согласовано: Гл. арх. проекта Никитин; Нач. отдела Э.О. Бесперстый; Рук. сектора Вк Агеева; Рук. группы Арх. Сергеева

Проверил Никитин

Разработали: Гл. инж. проекта Калугин; Рук. гр. технол. Полуденко; Ст. инж. технол. Патрик; Техник Скуратовская; Гл. инж. проекта; Рук. гр. технол.; Ст. инж. технол.; Техник Тупицина

ЦНИИЭП торговых зданий г. Москва

380/220 в

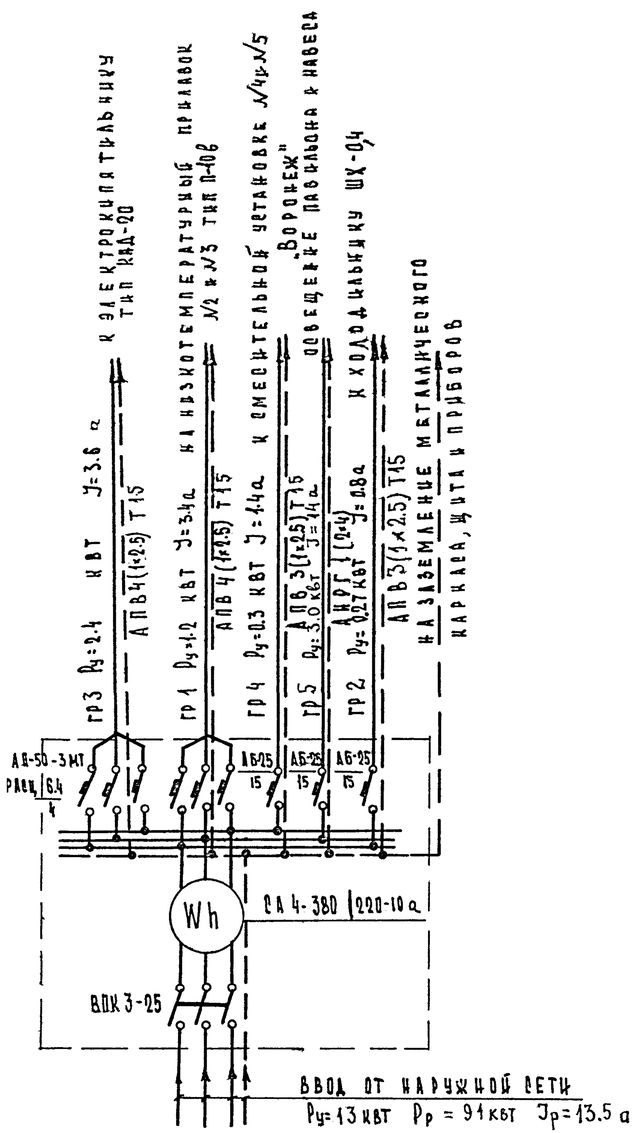

Спецификация

№№ п/п	Наименование материалов	Ед. изм.	Кол-во.
1.	Вводной щиток по спецчертежу (смотри лист Э-4) На щите устанавливается:	компл	1
	Выключатель пакетный трехполюсный типа ВПК-3-25	шт.	1
	Счетчик активной энергии типа СА4-380/220-10а		1
	Автомат типа АП-50-3МТ с расцепителем на ток 6.4/4а	"	2
	Автомат бытовой типа АБ-25 с расцепителем на ток 15а	"	4
	Однополюсный выключатель в нормальном исполнении на 6а, 250в для открытой установки.	"	7
2	Светильник люминесцентный Рижского завода типа БА-2-1×40	"	3
3	Люминесцентная лампа ЛБ мощностью 40вт	"	3
4	Стартер типа СК-220в	"	3
5	Плафон АРТ-38 (1×75) изготовитель-завод „Эстопласт"	"	3
6	Провод марки АПВ сечением 2.5 мм²	м	160
7	Кабель марки АНРГ сечением 2×4мм	"	80
8	Тоже, сечением 3×4 мм²	"	3
9	Труба Т 15 ГОСТ 3262-62	"	48
10	Тоже, Т25 ГОСТ 3262-62	"	2.5
11	Тоже, Т40 ГОСТ 3262-62	"	1.0
12	Магнитный пускатель ПМЕ-122	шт.	1
13	Кнопка КС3-3 с неоновой лампой МН-5 (сопротивл. 500кам 1мом)	"	1
14	Выключатель двухполюсный ПВ-2-10	"	1
15	Патрон нормальный карболитовый Р-27	"	27
16	Лампа зеркальная мощностью 100вт типа НЗС-220	шт.	27
17	Стальная полоса 25×4	м	1.5

Пояснения к проекту

1. Помещение киоска по степени опасности поражения электрическим током в соответствии с гл. I-I из ПУЭ и письмом Энергосбыта Мосэнерго № 9С-47-05-17/200 от 11.5.65 г. относится к помещениям с повышенной опасностью, а по степени пожароопасности - к классу П-IIА.
2. Проект разработан на напряжение 380/220 в.
3. Электроснабжение павильона запроектировано:
   а) кабельным вводом
   б) воздушным вводом
   } оба ввода четырехпроводные
   Вариант ввода определяется при привязке.
4. Вводно-распределительная панель с учетом собирается по спецчертежу (лист Э-4) и устанавливается в подвесном шкафу с закрывающейся дверцей (см. альбом III).
5. Освещение киоска осуществляется кабелем марки АНРГ сеч. 4мм², прокладываемым по кровле киоска до прокладки гидроизоляции. Силовая сеть выполняется проводом марки АПВ в стальных водогазопроводных трубах, прокладываемых открыто по плинтусу и под оборудованием.
6. Для защиты персонала от поражения электрическим током должно быть выполнено заземление. Заземлению подлежат все металлические части вводно-распределительной панели. Должно быть обязательно выполнено заземление металлического каркаса самого киоска.
   Для заземления каркаса киоска от нулевой шины щитка до металлической стойки киоска прокладывается стальная полоса 25×4мм.
   На металлической стойке должно быть приварено специальное ушко, к которому прибалчивается нулевая шина. Заземление должно быть выполнено согласно ПУЭ, часть I-7, 1966г.
7. Сечение питающей линии (ввода) определяется при привязке к местным условиям.
8. При напряжении сети 220/127в в проект должны быть внесены соответствующие коррективы.

1966	Павильон „Мороженое, соки, воды" на 2 рабочих места	Пояснения к проекту. Схема щитка. Спецификация	Типовой проект 310-2-3 тип 1	Альбом I	Лист Э-1

ЦНИИЭП торговых зданий г. Москва

Гл. инж.		Шепелинский
Проектир.	Токарева	Токарева
Проверил	Трошин	Трошин

380/220 В

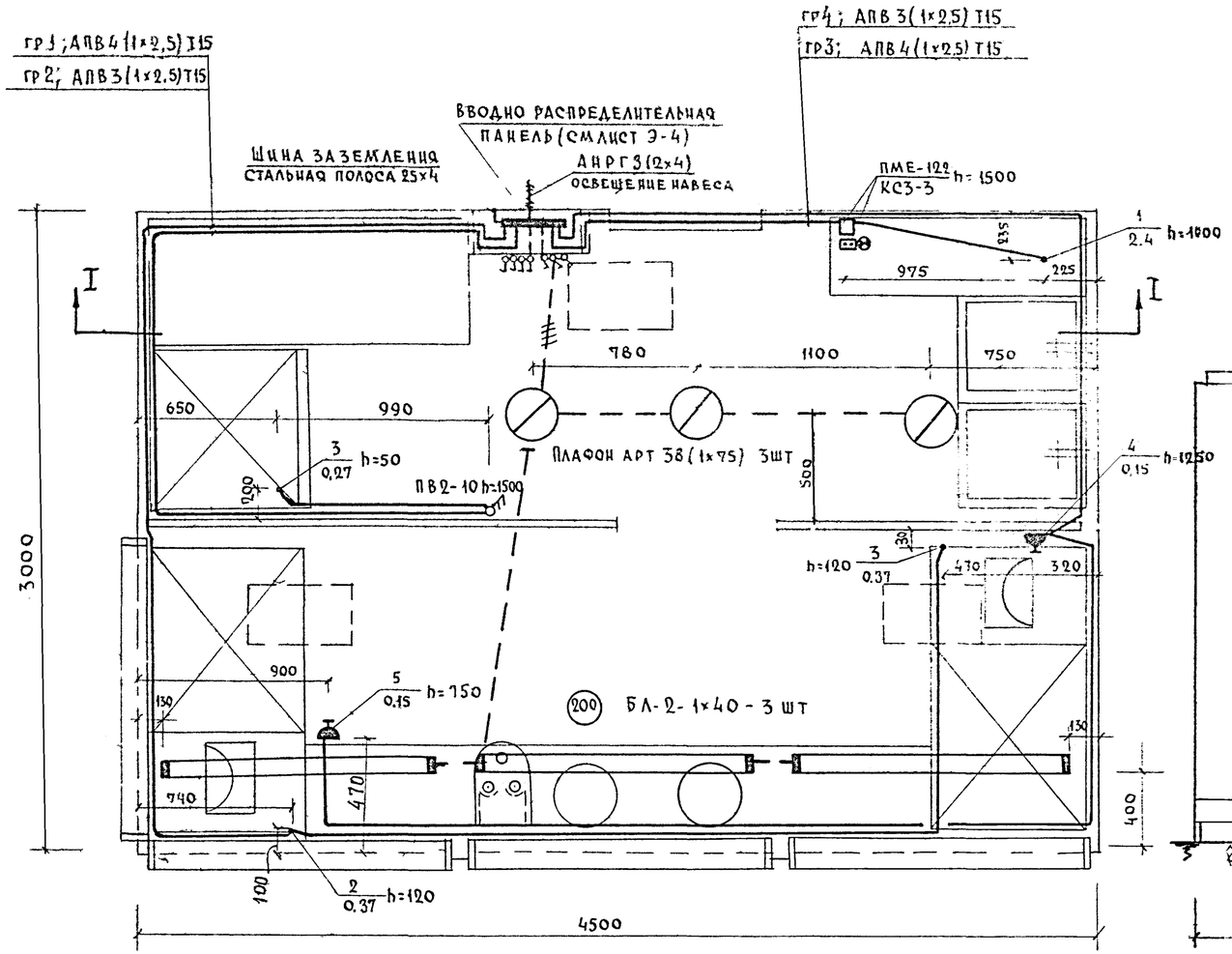

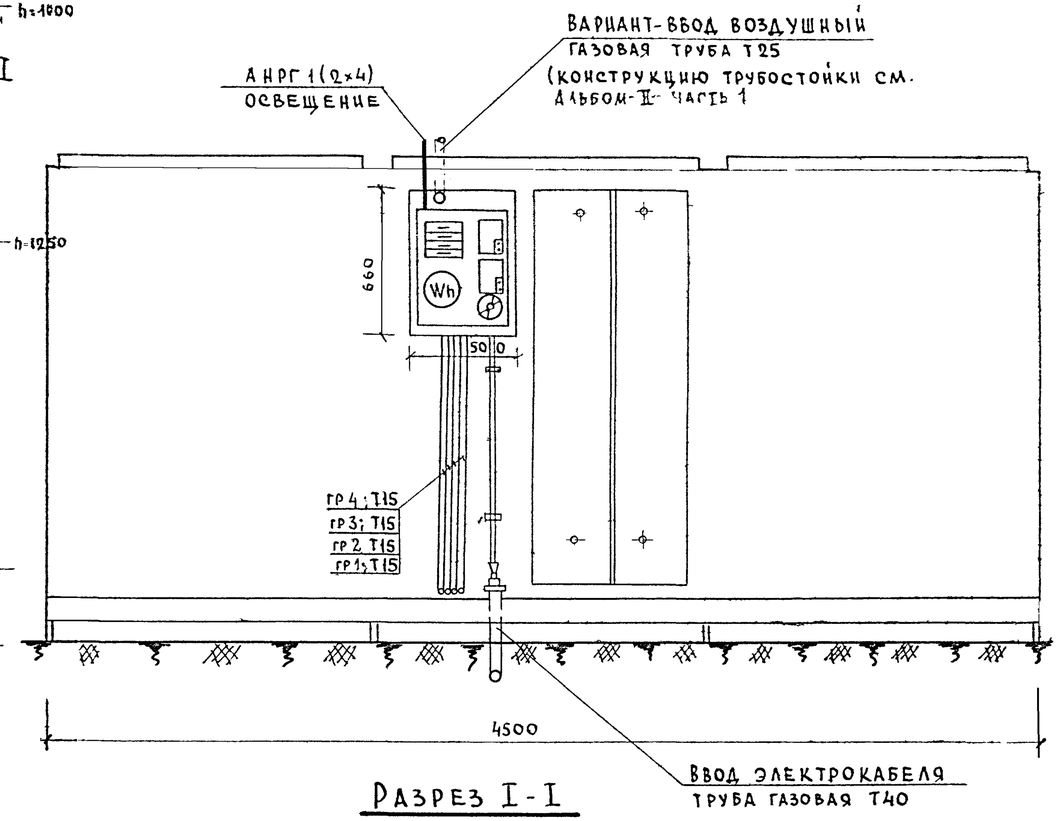

Разрез I-I

Условные обозначения

- Вводно-распределительная панель
- Штепсельная 2х полюсная розетка с заземляющим контактом
- Выключатель а) однополюсный б) пакетный двухполюсный
- Отключающий аппарат
- В числителе – порядковый номер, в знаменателе – мощность, квт
- Магнитный пускатель
- Кнопка управления
- Предохранитель
- Трансформатор тока
- Счетчик активной энергии
- Лампа сигнальная
- Плафон Арт 38
- Светильник люминесцентный
- Линия силовой сети
- Линия осветительной сети

Примечание:

Привязка светильников дана от стен и перегородок.

1966	Павильон „Мороженое, соки, воды" на 2 рабочих места	Киоск КМ 2 План электроосвещения и силового электрооборудования павильона. Условные обозначения	Типовой проект 310-2-3 тип 1	Альбом I	Лист Э-2

Согласовано: Гл. арх. пр-та Архипов; Технол. отд. Полуленко

Нач. отдела Бедрицкий; Ст. инж. Токарева; Проектир. Токарева; Проверил Дунина

Торговых зданий г. Москва

Хромова

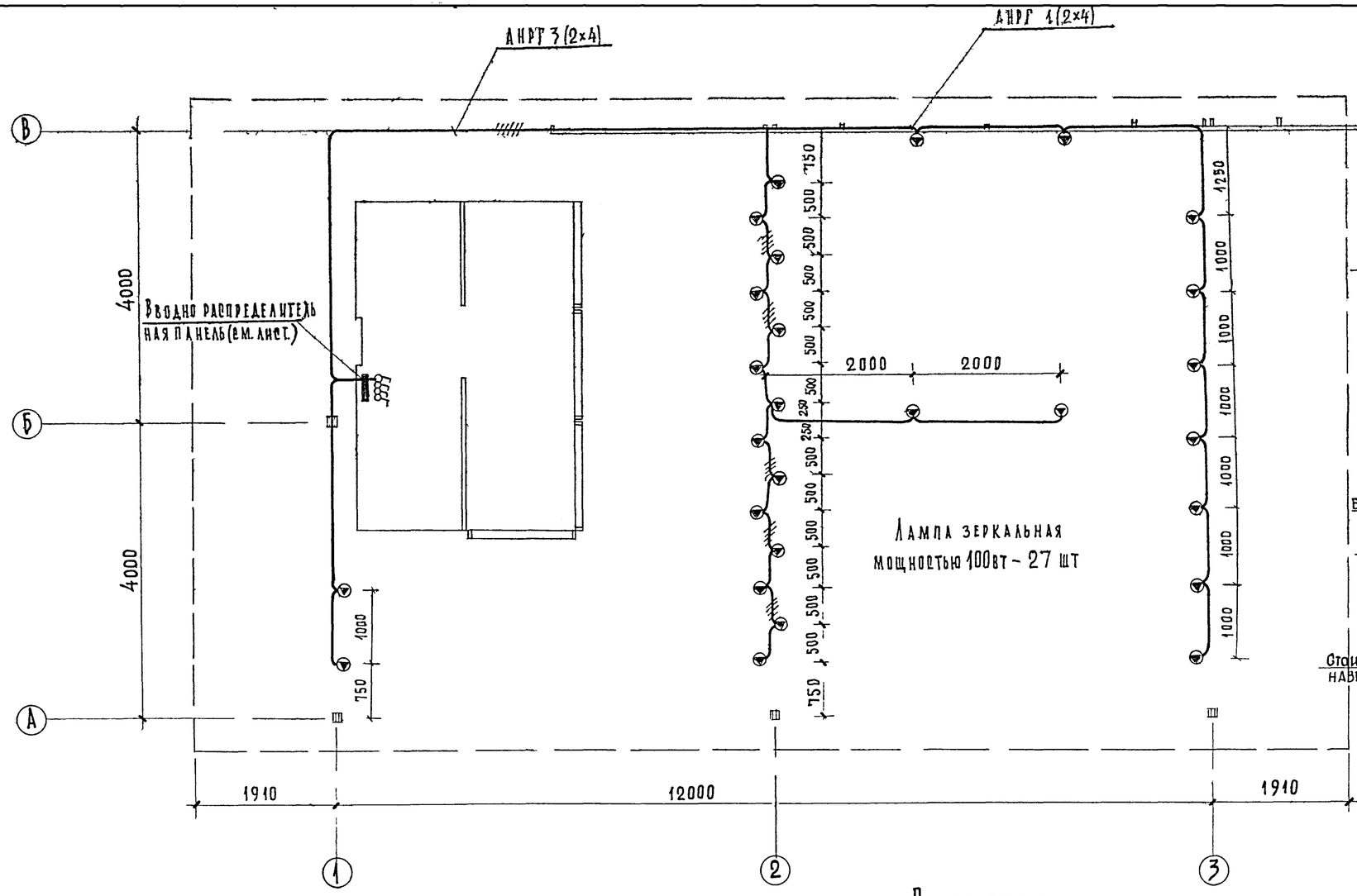

Крепление труба-стойки к навесу

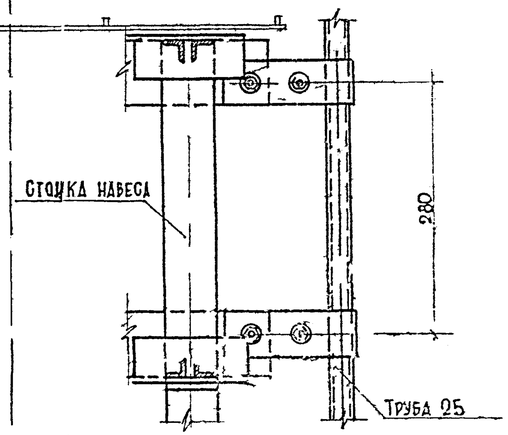

Хомут для крепления труба-стойки

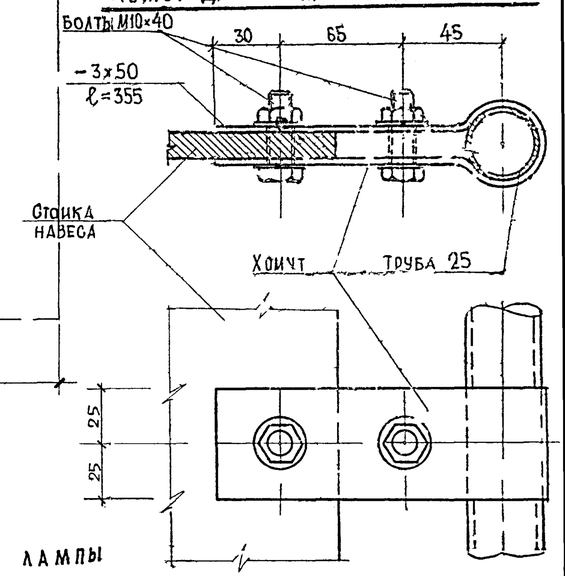

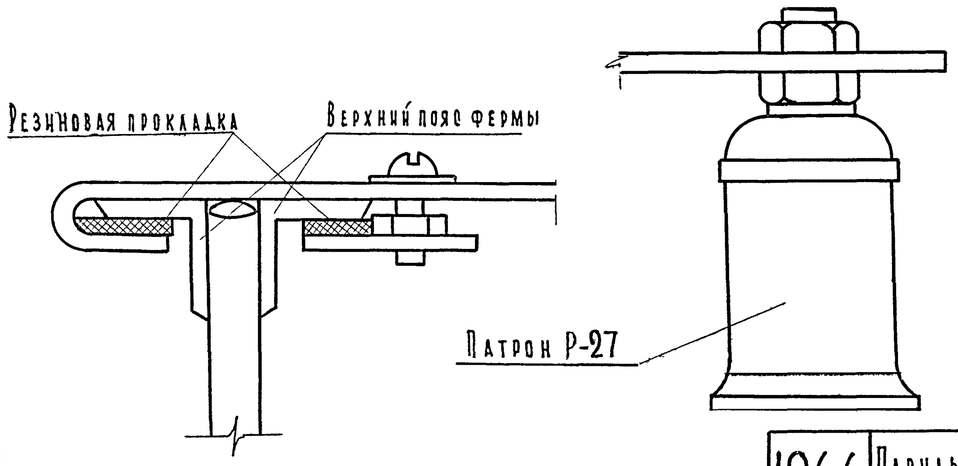

Деталь установки кронштейна КС-1

Примечания:

1. Для освещения навеса применены зеркальные лампы мощностью 100вт. Крепление патрона осуществляется с помощью кронштейна КС-1 (см. деталь установки кронштейна)
2. Осветительная сеть выполняется кабелем марки АНРГ сечением 4 мм², прокладываемым открыто с креплением скобами по конструкции фермы.
3. Условные обозначения и спецификацию смотри лист Э-1.

М1:50

1966	Павильон „Мороженое, соки, воды" на 2 рабочих места	План электроосвещения навеса	Типовой проект 310-2-3 тип 1	Альбом I	Лист Э-3

Гл. арх. пр-та Корсун; Гл. инж. Архипов; Нач. отд. Ст. инж. Токарева; Проектир. Токарева; Проверил Трошин

ЦНИИЭП торговых зданий г. Москва

Лапкина

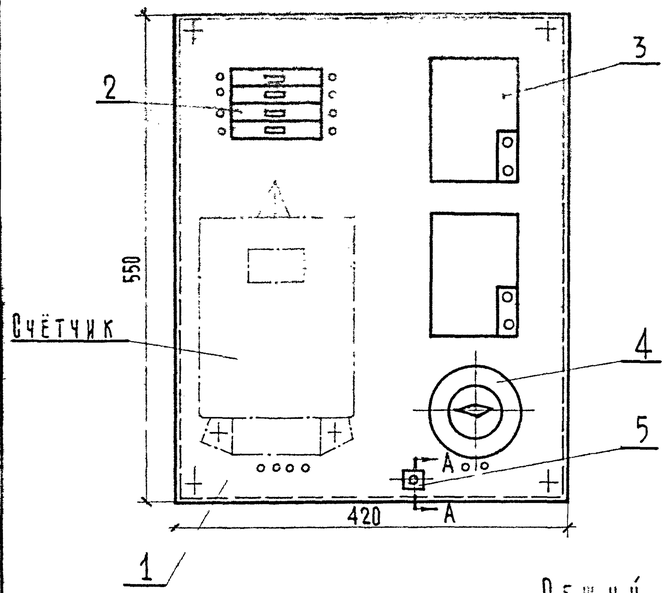

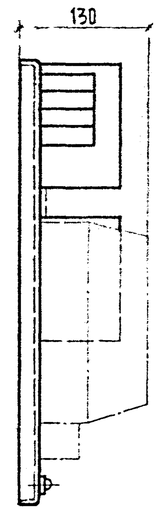

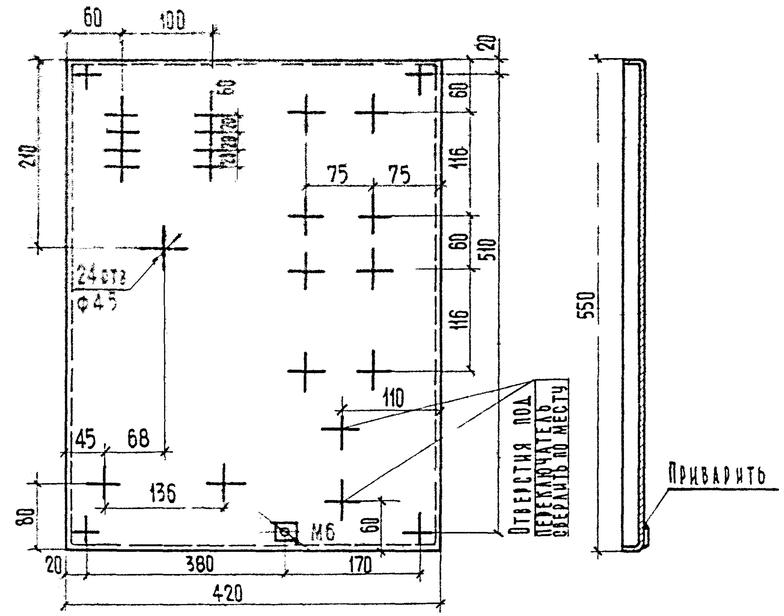

Общий вид панели
м 1:5

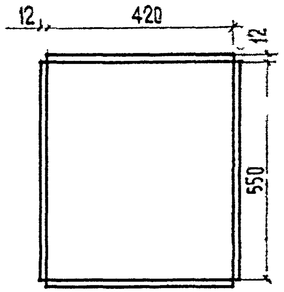

Развертка панели поз.1
м 1:10

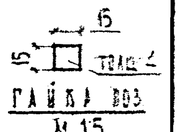

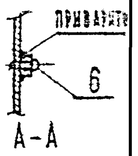

Примечания

1. Счетчик монтируется на щитке после установки киоска.
2. Коммутацию сделать с задней стороны проводом АПР-500 сеч. 2,5 мм².

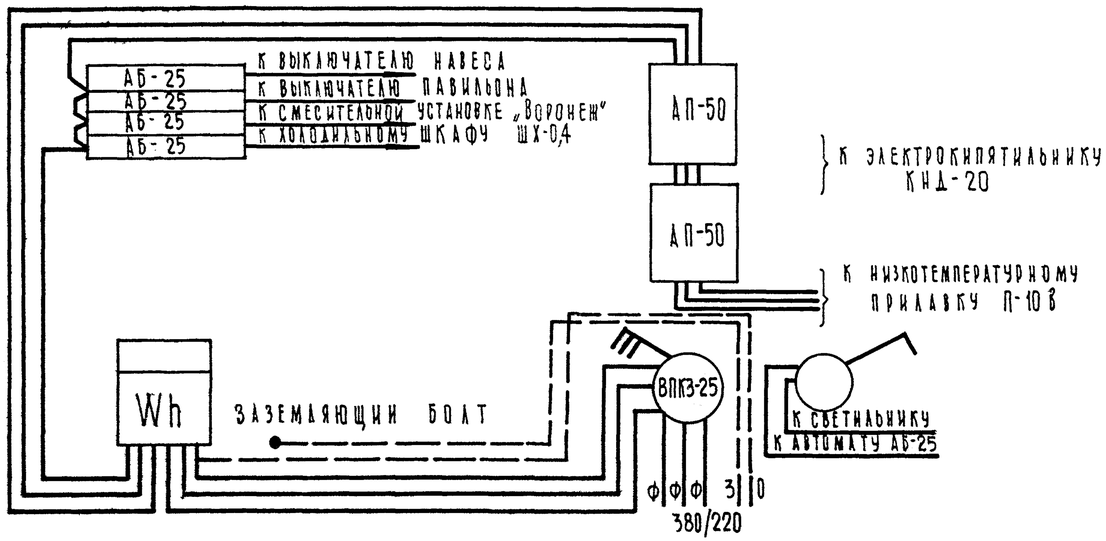

Монтажная схема

Спецификация

№№ поз.	Марка	Наименование	Кол	Вес в кг. 1 шт.	Вес в кг. Общ	Материал	Примечан.
1	—	Панель	1	3,9	3,9	Ст.2	См. лист Э-4
2	АБ-25	Автоматический выключатель	4	—	—	—	Покупной
3	АП-50-3кт	Автоматический выключатель	2	—	—	—	—"—
4	ВПК3-25	Пакетный выключатель	1	—	—	—	—"—
5	—	Гайка	1	0.06	0.06	Ст.2	См. лист Э-2
6	—	Винт М4×10	1	—	—	—	Покупной

1966	Павильон „Мороженое, соки, воды" на 2 рабочих места.	Панель с размещением электроустройств	Типовой проект 310-2-3 тип 1	Альбом I	Лист Э-4

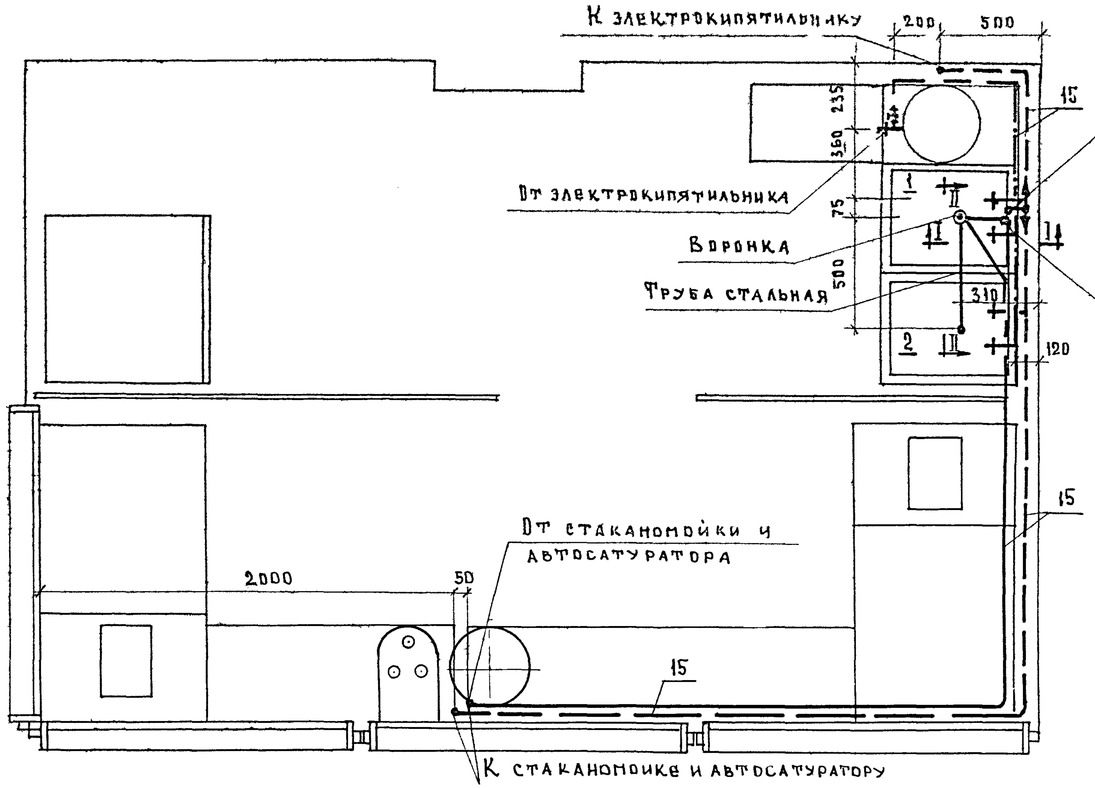

План киоска

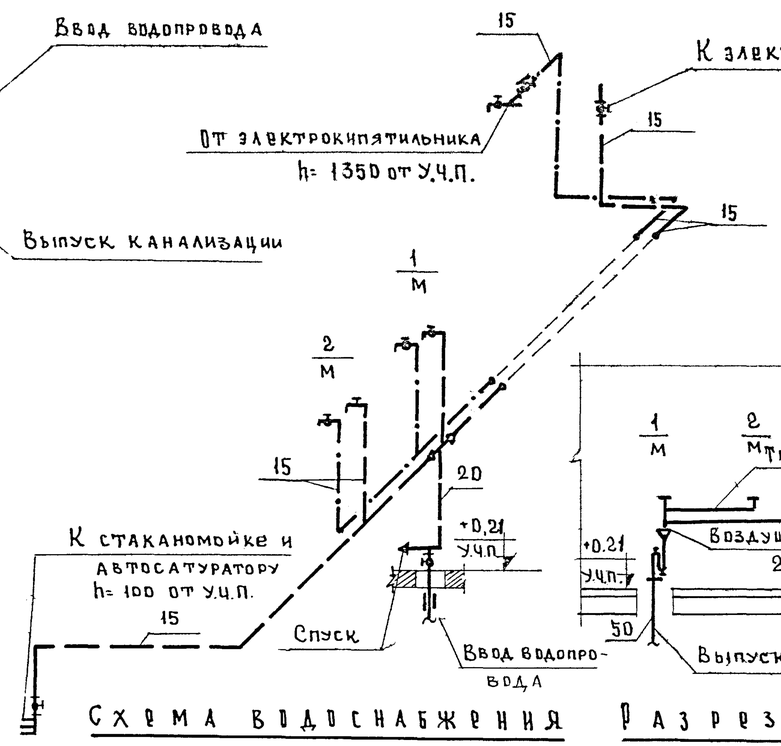

Схема водоснабжения

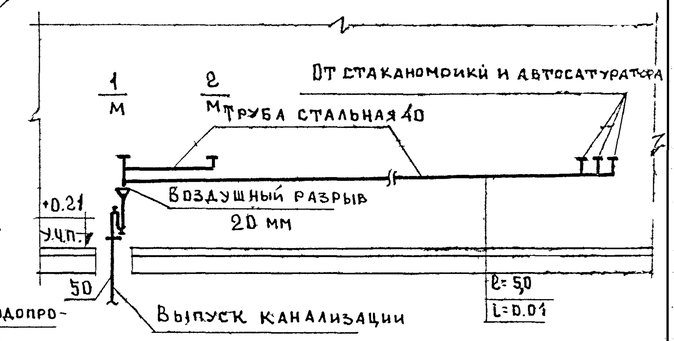

Разрезы канализации

Условные обозначения

— — —	Трубопровод холодного водоснабжения
—·—	Трубопровод горячего водоснабжения
———	Трубопровод канализации
	Воронка сливная с двухоборотным сифоном
	Муфта переходная
	Кран водоразборный
	Вентиль запорный

Примечания:

1. Присоединение водопровода и канализации к наружным сетям и водомерный узел решаются при привязке.
2. Присоединение автосатуратора и стаканомойки к водопроводу и канализации осуществляется при помощи гибких шлангов, которые входят в комплект оборудования.

М 1:20

Спецификация материалов и оборудования

NN п/п	Наименование	Услов. пр в мм.	Един. изм.	Кол-во хол.	Кол-во гор.	ГОСТ
	Водоснабжение					
1	Трубы стальные водогазопровод. оцинкованные	20	п.м	1	—	3262-62
2	——— " ——— " ———	15	—"—	9	2,5	——— " ———
3	Вентиль запорный муфтовый бронзовый	20	шт	1	—	9086-60
4	——— " ——— " ———	15	—"—	2	1	——— " ———
5	Кран водоразборный	15	—"—	2	2	8906-58
6	Мойка чугунная эмалированная типа I без спинки	500×600	—"—	2	—	7506-60
7	Пробка стальная	20	—"—	1		8963-59
	Канализация					
1	Трубы чугунные канализационные	50	п.м.	0,5		6942-63
2	Трубы стальные водогазопроводные	40	—"—	5,5		3262-62
3	Сифон чугунный двухоборотный	50	шт.	2		6924-54
4	Воронка сливная из оцинкованной стали	100×50	шт.	1		Изготовляется на месте

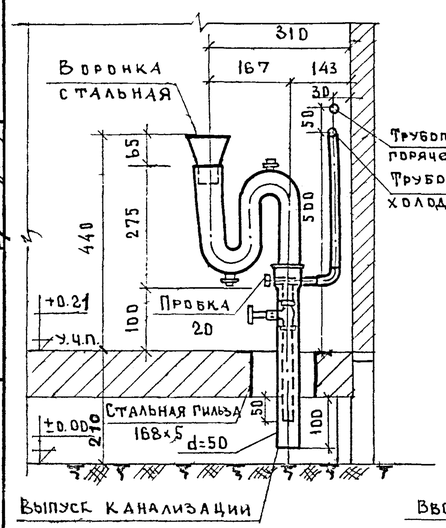

Разрез I-I

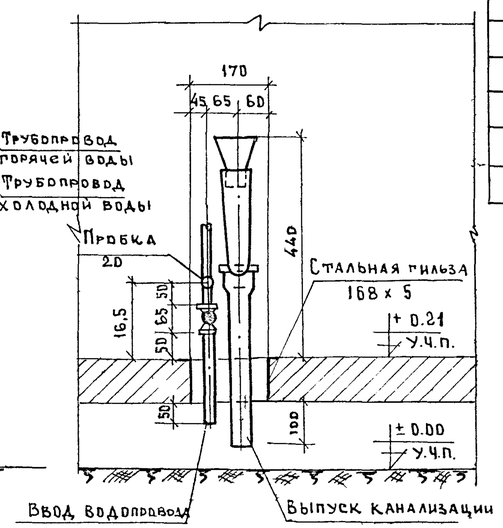

Разрез II-II

М 1:10

1966	Павильон „Мороженое, соки, воды" на 2 рабочих места.	Киоск КМ-2. Водоснабжение и канализация.	Типовой проект 310-2-3 тип 1	Альбом I	Лист ВК-1

Гражданпроект — Главный архитектор проекта: Архипов; Гл. арх. пр-та: Вверинский; Нач. отд. 3.0: Полуяренко; Гл. инж. пр-та: Итцисон; Рук. гр. ВК: Арсева; Ст. инж.: Анкудович; Нач. отдела: Григорова; Проверил: Прилежаев

ЦНИИП Торговых зданий г. Москва