ТИПОВОЙ ПРОЕКТ
294-3-28

БАССЕЙН

/В ДЕРЕВОКЛЕЁНЫХ КОНСТРУКЦИЯХ/
С КРЫТЫМИ ВАННАМИ : 50×21 М
С МЕСТАМИ ДЛЯ ЗРИТЕЛЕЙ И ДЕТСКОЙ

АЛЬБОМ-I

ЧАСТЬ-2

КОНСТРУКТИВНЫЕ ЧЕРТЕЖИ. ВИТРАЖИ

16312-03
ЦЕНА

Госстрой СССР
ЦЕНТРАЛЬНЫЙ ИНСТИТУТ ТИПОВОГО ПРОЕКТИРОВАНИЯ
Свердловский филиал
620062, г.Свердловск-62, ул.Генеральская, 3а
Заказ № 2285 Инв.№ 1631-2-03 тираж 120
Сдано в печать 11.06 1980г цена 7-75

ТИПОВОЙ ПРОЕКТ
294-3-28

БАССЕЙН

/В ДЕРЕВОКЛЕЁНЫХ КОНСТРУКЦИЯХ/
С КРЫТЫМИ ВАННАМИ : 50×21 М
С МЕСТАМИ ДЛЯ ЗРИТЕЛЕЙ И ДЕТСКОЙ

АЛЬБОМ-I ЧАСТЬ-2

СОСТАВ ПРОЕКТА:

АЛЬБОМ О	МАТЕРИАЛЫ ДЛЯ ПРИВЯЗКИ И ЧЕРТЕЖИ НУЛЕВОГО ЦИКЛА
АЛЬБОМ I /часть 1/	АРХИТЕКТУРНЫЕ И ТЕХНОЛОГИЧЕСКИЕ ЧЕРТЕЖИ
АЛЬБОМ I /часть 2/	КОНСТРУКТИВНЫЕ ЧЕРТЕЖИ. ВИТРАЖИ
АЛЬБОМ II /часть 1/	ОТОПЛЕНИЕ И ВЕНТИЛЯЦИЯ
АЛЬБОМ II /часть 2/	ВОДОСНАБЖЕНИЕ И КАНАЛИЗАЦИЯ
АЛЬБОМ III /часть 1/	АВТОМАТИЗАЦИЯ САНТЕХУСТРОЙСТВ. АВТОМАТИЧЕСКАЯ ПОЖАРНАЯ СИГНАЛИЗАЦИЯ
АЛЬБОМ III /часть 2/	АВТОМАТИЗАЦИЯ САНТЕХУСТРОЙСТВ. ЗАДАНИЕ ЗАВОДУ-ИЗГОТОВИТЕЛЮ
АЛЬБОМ IV /часть 1/	ЭЛЕКТРООБОРУДОВАНИЕ. РАДИО И СВЯЗЬ
АЛЬБОМ IV /часть 2/	ЭЛЕКТРООБОРУДОВАНИЕ. ЗАДАНИЕ ЗАВОДУ-ИЗГОТОВИТЕЛЮ
АЛЬБОМ V	ИЗДЕЛИЯ ЗАВОДСКОГО ИЗГОТОВЛЕНИЯ
АЛЬБОМ VI	ЗАКАЗНЫЕ СПЕЦИФИКАЦИИ
АЛЬБОМ VII	СМЕТЫ
ПРИМЕНЕННЫЙ МАТЕРИАЛ	ТИПОВОЙ ПРОЕКТ 284-4-48 АЛЬБОМ I

РАЗРАБОТАН ЦНИИЭП
зрелищных зданий и спортивных
сооружений им Б.С.Мезенцева
Главный инженер института Ю. Герчиков
Главный архитектор проекта М. Гельфер

Технический проект утвержден
Госгражданстроем приказом №12 от 17.I.1978г.
Рабочие чертежи введены в действие
ЦНИИЭП зрелищных зданий и спортивных
сооружений им. Б.С.Мезенцева.
приказом № 161 от 10. IX. 1979

КОПИЯ ВЕРНА

ЧЕРТЕЖИ МАРКИ КС

НАИМЕНОВАНИЕ ЧЕРТЕЖЕЙ	Лист	Стр.	Примеч.
Заглавный лист (начало)	1	2	
Заглавный лист (окончание)	2	3	
План каркаса на отм. 0.000; 3.600 Развертки. Каркаса по осям 2; 3; 6; 7.	КС-1	4	
План каркаса на отм. 6.900; 9.650. Развертки каркаса по осям Г; 9; 10.	КС-2	5	
Развертки каркаса по осям А-Б; 4. Спецификация сборных жел. бетонных изделий	КС-3	6	
Узлы каркаса „1" и „2"	КС-4	7	
Узлы каркаса „3" ÷ „8"	КС-5	8	
План перекрытия на отм 3.600 в осях „А ÷ Г" – „1 ÷ 6". Узлы „2 ÷ 6"	КС-6	9	
План перекрытия на отм. 3.600 в осях „А ÷ Г" – „6 ÷ 11".	КС-7	10	
План перекрытия на отм. 6.900 в осях А ÷ Г – 1 ÷ 6 Разрезы 1-1; 2-2; 3-3. Узел „6"	КС-8	11	
План перекрытия на отм. 6.900 в осях „А ÷ Г" – „6 – 11" Узлы „12", „13".	КС-9	12	
Узлы трибуны „7" ÷ „11"	КС-10	13	
План покрытия. Узлы „14"; „15".	КС-11	14	
Узлы покрытия „16"; „17". Спецификация железобетонных элементов.	КС-12	15	
Монолитные участки перекрытий МУ-2; МУ-3; МУ-5. Сечения 7-7 ÷ 11-11.	КС-13	16	
Монолитные участки перекрытий МУ-4. Армирование по сечению В-В ÷ 2÷2. Каркасы К-4 ÷ К-6	КС-14	17	
Монолитные участки перекрытий. Спецификация и выборка арматуры	КС-15	18	
Обходная дорожка ванны на отм. 3.600. Армирование. Сечение 1-1 Таблица расхода материалов.	КС-16	19	
Балконная часть обходной дорожки. Армирование. Сечение 9-9. Таблица расхода материалов	КС-17	20	
Обходная дорожка ванны и балконная часть обходной дорожки. Сечения 2-2 ÷ 8-8.	КС-18	21	
Обходная дорожка ванны и балконная часть обходной дорожки. Сварные элементы. Спецификация и выборка арматуры.	КС-19	22	
Монолитные козырьки МК-1 ÷ МК-3. Опалубка и армирование.	КС-20	23	
Монолитные козырьки МК-1 ÷ МК-3. Армирование Спецификация арматуры.	КС-21	24	
План деревоклееных арок, балок и металлических связей.	КС-22	25	
Разрез 2-2. Узлы арок „1"; „2"	КС-23	26	
Опорный узел арки „4".	КС-24	27	
Металлические связи. Разрез 3-3. Развертка Узлы.	КС-25	28	
План покрытия в осях В ÷ Д / 1 ÷ 11	КС-26	29	
Покрытие в осях В ÷ Д / 1 ÷ 11. Разрез 2-2. Спецификация деревянных изделий.	КС-27	30	
Покрытие в осях В – Д / 1 – 11. Узел 2. Расход древесины и спецификация стали.	КС-28	31	
Покрытие в осях В ÷ Д / 1 ÷ 11. Вентшахта N3 Сечения 5-5; 6-6. Узел 1.	КС-29	32	
Торцевой фахверк по осям „1". и „11" Расход древесины и стали.	КС-30	33	
Торцевой фахверк по осям „1" и „11" Узлы „1" ÷ „4"	КС-31	34	
Лестница Л-1; Л-2. Разрезы 1-1 ÷ 4-4 Выборки.	КС-32	35	
Лестница Л-1 и Л-2. Узлы „А" и „Б". Сечения 5-5 ÷ 9-9. Спецификация.	КС-33	36	
	КС-34	37	

НАИМЕНОВАНИЕ ЧЕРТЕЖЕЙ	Лист	Стр.	Прим.
План перемычек 2 этажа	КС-35	38	
План перемычек 3 этажа	КС-36	39	
План раскладки подоконных досок, ножей ИЖ-12, ИЖ-13. Узлы.	КС-37	40	
Ванна 50×21м. Общий вид. План ванны	КС-38	41	
Ванна 50×21м. Общий вид. Разрез 1-1. Выборка закладных деталей	КС-39	42	
Ванна 50×21м. Общий вид. Разрез 2-2. Сечения 3-3 ÷ 7-7	КС-40	43	
Ванна 50×21м. Общий вид. Сечения 8-8 ÷ 11-11	КС-41	44	
Ванна 50×21м. Опалубка. План ванны.	КС-42	45	
Ванна 50×21м. Опалубка, разрез 1-1. Выборка закладных деталей.	КС-43	46	
Ванна 50×21м. Опалубка. Разрез 2-2. Сечения 3-3 ÷ 5-5.	КС-44	47	
Ванна 50×21м. План разбивки колонн ванны. Армирование КМ-1 ÷ КМ-5	КС-45	48	
Ванна 50×21м. Армирование колонн. Каркасы. Спецификация и выборка арматуры	КС-46	49	
Ванна 50×21м. Схема балок. Опалубка балок.	КС-47	50	
Ванна 50×21м. Армирование балки БМ-1.	КС-48	51	
Ванна 50×21м. Армирование балок БМ-2Т (БМ-2Н) и БМ-3.	КС-49	52	
Ванна 50×21м. Армирование балок. Каркасы и сетки спецификация и выборка арматуры	КС-50	53	
Ванна 50×21м. Опалубочный план днища.	КС-51	54	
Ванна 50×21м. План армирования днища ванны.	КС-52	55	
Ванна 50×21м. Армирование днища. Разрезы 1-1; 2-2. Узлы „А" „Б".	КС-53	56	
Ванна 50×21м. Армирование днища. Сетки спецификация и выборка арматуры.	КС-54	57	
Ванна 50×21м. Армирование стенки у оси „Г" и торцевых стенок ванны	КС-55	58	
Ванна 50×21м. Армирование продольной стенки у оси „А" и торцевых стенок ванны	КС-56	59	
Ванна 50×21м. Армирование торцевых и продольных стенок. Сечения 1-1 ÷ 3-3	КС-57	60	
Ванна 50×21м. Армирование стенок. Сварные элементы. Спецификация арматуры	КС-58	61	
Ванна 50×21м. Закладные детали ЗД-1, ЗД-2	КС-59	62	
Ванна 50×21м. Закладные детали ЗД-3 ÷ ЗД-7. ИМ-2 ÷ ИМ-6.	КС-60	63	
Ванна 50×21м. Закладные детали ЗД-8. ИМ-7. ИМ-8. Спецификация и выборка стали	КС-61	64	
Детская ванна 12,5×6м. Общий вид. План и разрезы 1-1 ÷ 3-3.	КС-62	65	
Детская ванна 12.5×6м. Опалубка. План. Разрезы 4-4; 5-5. Сечения	КС-63	66	
Детская ванна 12.5×6м. Армирование днища и стенок ванны.	КС-64	67	
Детская ванна 12.5×6м. Армирование и спецификации	КС-65	68	
План подвесного потолка на ∇ 3.150 Сечения 1-1 (6-6). Спецификация.	КС-66	69	
Подвесной потолок. Сечения. 2-2 ÷ 5-5.	КС-67	70	
План подвесного потолка на ∇ 9.500 и на ∇ 5.85. Спецификации.	КС-68	71	
Вентиляционные шахты ВШ-1; ВШ-2. Фрагменты плана на отм. 6.70 и 9.70 с деталями креплен. прожектором	КС-69	72	
Кладочный план с разбивкой закладных деталей для крепления витражей.	КС-70	[illegible]	

ЧЕРТЕЖИ МАРКИ КМ (витражей)

НАИМЕНОВАНИЕ ЧЕРТЕЖЕЙ КМ	Лист	Стр.	Прим.
Заглавный лист витражей.	КМ-1	74	
Спецификация монтажных элементов	КМ-2	75	
Технические условия	КМ-3	76	
Монтажная схема витража по оси „А" в осях „1 ÷ 6"	КМ-4	77	
Монтажная схема витража по оси „Д" в осях „6 ÷ 11"	КМ-5	78	
Монтажная схема тамбура по оси „А"	КМ-6	79	
Монтажная схема витража по оси „А" в осях „4 – 8"	КМ-7	80	
Монтажная схема витража по оси „А" в осях „4 – 8"	КМ-8	81	
Монтажная схема витражей лестничных клеток	КМ-9	82	
Монтажная схема внутренних перегородок, буфета, фойе, детского бассейна и акустического окна	КМ-10	83	
Монтажная схема витража по оси „1" в осях: „Д ÷ 8"	КМ-11	84	
Монтажная схема витражей по оси „1" в осях „Д" ÷ „В" и по оси „11" в осях „В – Д"	КМ-12	85	
Монтажная схема витража по оси „11" в осях: „В – Д"	КМ-13	86	
Монтажные сечения: 1-1 ÷ 8-8	КМ-14	87	
Монтажные сечения 9-9 ÷ 16-16	КМ-15	88	
Монтажные сечения 17-17 ÷ 23-23	КМ-16	89	
Монтажные сечения 24-24 ÷ 30-30	КМ-17	90	
Монтажные сечения 31-31 ÷ 37-37	КМ-18	91	
Монтажные сечения: 38-38 ÷ 42-42 Монтажный узел: 13	КМ-19	92	
Монтажные узлы: 1 ÷ 3	КМ-20	93	
Монтажные узлы: 4 ÷ 6	КМ-21	94	
Монтажные узлы: 7 ÷ 9	КМ-22	95	
Монтажные узлы: 10 ÷ 12	КМ-23	96	
Узлы установки замка, ручек и петли	КМ-24	97	
Узлы установки завертки и шпингалета	КМ-25	98	
Узлы установки фрамужного прибора	КМ-26	99	
Узел установки защелки	КМ-27	100	

			1979	ТП 294-3-28	
			Бассейн (в деревоклееных конструкциях) с крытыми ваннами 50×21м с мостами для зрителей и детской.		
Нач. маст.	Горлышков			Стадия	Лист	Листов
Гл. инж. м.	Покрасс			Р	1	2
Гл. арх. пр.	Гельфер					
Гл. инж. пр.	Лаврова		Заглавный лист (начало)	Зрелищных зданий	
Проверил	Лаврова			Сооружений им. Б.С. Мезенцева	
Разработал	Полтавская				

Копиров [illegible] 16.3.12 03 3 Формат 22 г

Конструктивные решения надземной части здания
/ выше отметки 0.000 /

Здание бассейна запроектировано с несущими кирпичными стенами и каркасом по серии ИИ-04. Наружные и внутренние стены выкладываются из обыкновенного полнотелого глиняного кирпича пластического прессования марки „100" на цементно-известковом растворе марки „25" с облицовкой фасада лицевым кирпичом.

Сборные железобетонные колонны каркаса приняты по серии ИИ-04-2, ригели по серии ИИ-04-3.

Перекрытия и покрытие здания в осях „А÷В" – 1÷4" запроектированы из сборных железобетонных предварительно напряженных многопустотных и ребристых панелей из тяжелого бетона.

Покрытие помещения бассейна выполнено из деревоклеевых трехшарнирных арок с затяжкой.

Устойчивость покрытия обеспечивается металлическими связями, устанавливаемыми в двух пролетах здания, и деревоклеевыми балками по осям "Д" и „В".

Арки монтируются из двух полуарок на стройплощадке. Полуарки необходимо изготавливать в специализированных цехах, оснащенных оборудованием для склейки, запрессовки и контрольных испытаний клеев и клеевых соединений в соответствии с ГОСТ 20850-75 "Конструкции деревянные клееные несущие".

Полуарки сплошного сечения 200×1000÷1500(h) склеиваются из сосновых досок толщиной 38мм в заготовке, толщиной 32мм после остружки.

Влажность древесины 10±2%.

Припуски на механическую обработку приняты по ГОСТ 7307-75. Размер пиломатериалов по ГОСТ 6446-66.

При изготовлении полуарок необходимо пользоваться „Руководством по индустриальному изготовлению деревянных клееных конструкций для строительства", разработанных ЦНИИСК им. Кучеренко в 1975г.

Правила приемки, транспортирования, хранение и испытания указаны в ГОСТ 20850-75, а также на рабочих чертежах полуарок.

По аркам укладываются сборные деревянные утепленные панели с обшивкой снизу – реечным алюминиевым профилем с перфорацией и сверху – обшивкой из асбестоцементных листов δ = 10 мм. Кровля – рулонная из 3 слоев рубероида и 1 слоя фольгоизола (один слой рубероида накатывается при изготовлении панелей)

Кровля помещения в осях "А÷В – 1÷4 совмещенная невентилируемая с внутренним водостоком. Утеплитель – пенобетон плитный с γ = 400 кг/м³ *

Лестницы предусмотрены из сборных железобетонных маршей и площадок.

Подвесные потолки приняты алюминиевые (в детском бассейне), из плитки „Акмигран" в вестибюле, фойе, буфете, методкабинете, штукатурные в коридорах.

Ведомость применяемых документов

Обозначение		Наименование	Примечания
Типовые изделия			
ИИ-04-2 В 7÷9		Колонны	
ИИ-04-3 В. 4		Балки	
ИИ-04-4 В.17,20,23		Панели перекрытия	
ИИ-04-02 Альбом 108		Опорные плиты	
		Прогон	
1.141-1	В. 11	Панели перекрытия	
	В. 9	Панели перекрытий	
	В. 6	Панели перекрытий	
	В. 2	Панели перекрытий	
	В. 27	Панели перекрытий	
1.465-5	В. 3	Плиты покрытий	
1. 251-3	В. 1	Лестничные марши	
	В. 1	Проступь	
1. 252	В. 1	Лестничные площадки	
1. 139-1	В. 1	Перемычки	

*Толщина утеплителя принята:
для температуры наружного воздуха
-20° – 80мм
-30 – 120мм
-40 – 140мм.

			1979	ТП 294-3-28 КС	
			Бассейн в деревоклеевых конструкциях с крытыми ваннами 50×21м с местами для зрителей и детский		
Нач. маст.	Гольшков				
Гл. инж. пр.	Расс			Стадия	Лист	Листов
Гл. арх. пр.	Гельфер			Р	2	
Гл. инж. пр.	Аврова					
Проверил	Шашина		Заглавный лист (окончание)	ЦНИИЭП зрелищных зданий и спортивных сооружений им. Б.С. Мезенцева		
Разработал	Полтавская					

Копировал

16312 03 4 Формат А2

План каркаса на отм. 0.00

М 1:200

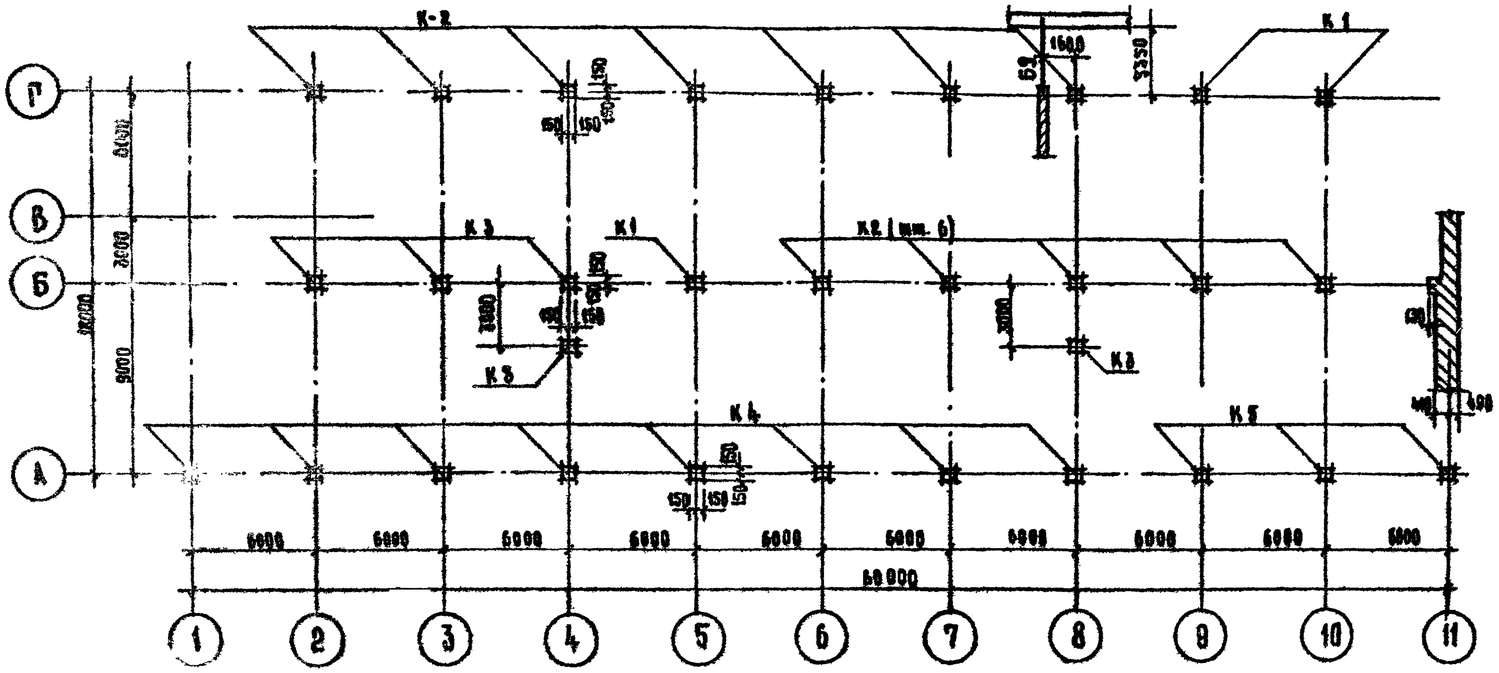

Развертка по осям „2", „3".

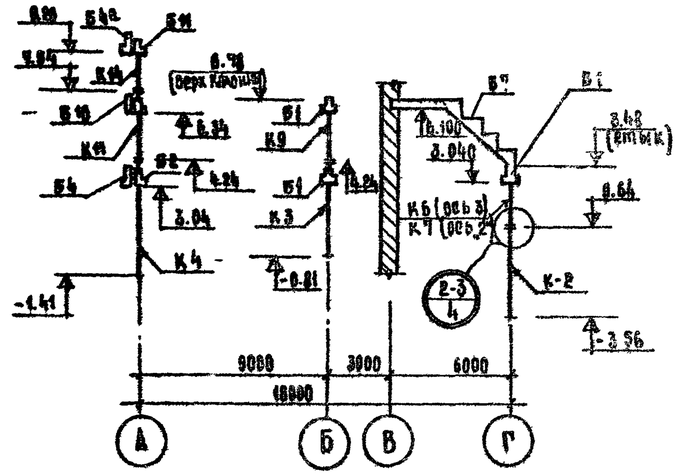

Развертка по осям „6", „7"

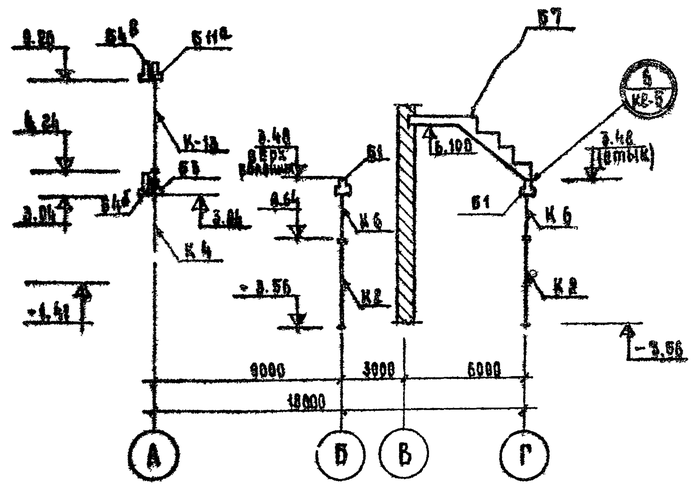

План каркаса на отм. 3.60

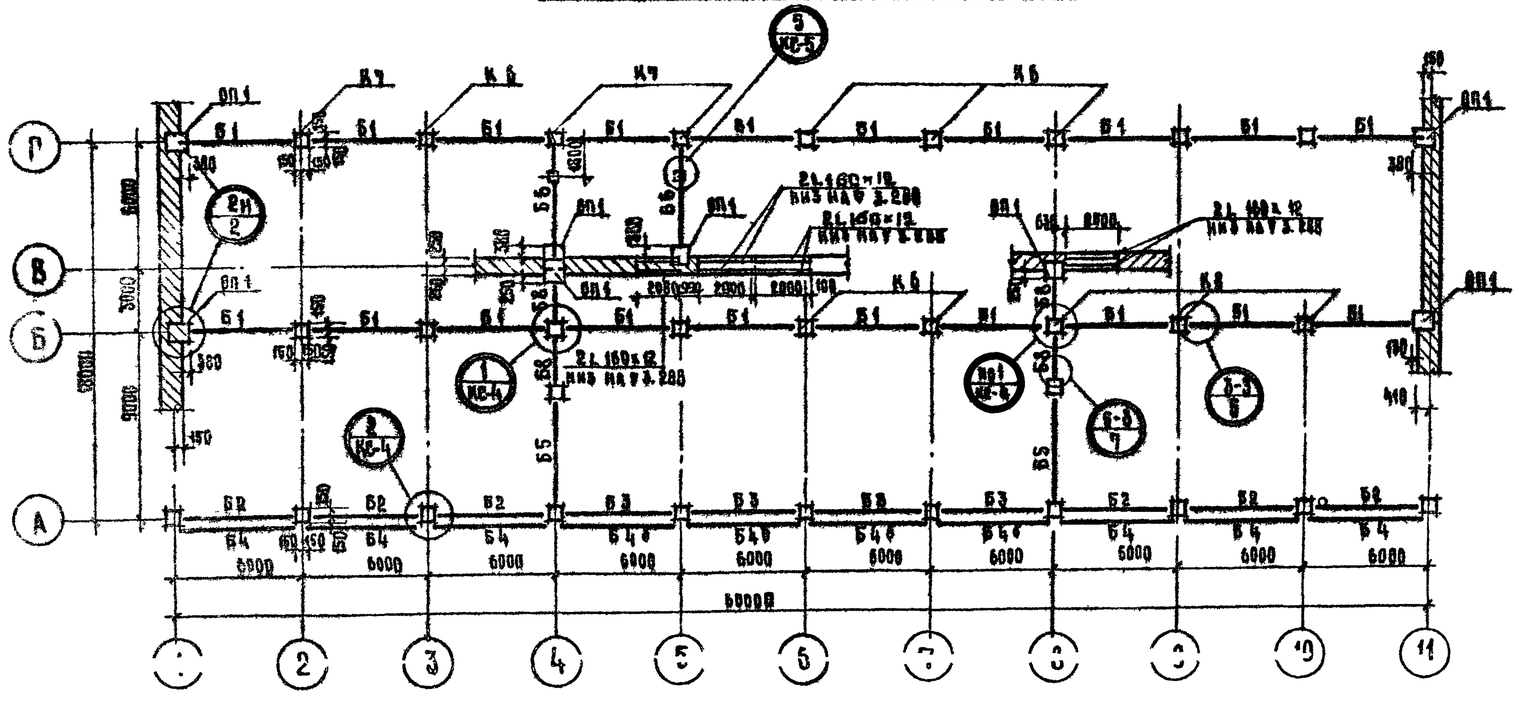

Примечание

Данный лист читать совместно с л. КС-2, КС-3, КС-4, КС-5.

			1979	ТП 294-3-28		КО
Нач. маст.	Горлышков		Бассейн в деревоклееных конструкциях с крытыми ваннами: 50×21 м с местами для зрителей и детской			
Гл. инж. п.	Покрасс					
Гл. арх. пр.	Гельфер			Стадия	Лист	Листов
Гл. инж. пр.	Лаврова			Р	КС-1	70
Разработ.	Полтавская		План каркаса на отм. 0.00; 3.60. Развертки каркаса по осям „2", „3", „6", „7"	ЦНИИЭП	Зрелищных зданий и спортивных сооружений им. Б.С. Мезенцева	
Проверил	Лаврова					

Копировала Мая 16312-03 5 Формат 22

Копия верна

Типовой проект 294-3-28 Альбом I часть 2

План каркаса на отм. 6.90
М 1:200

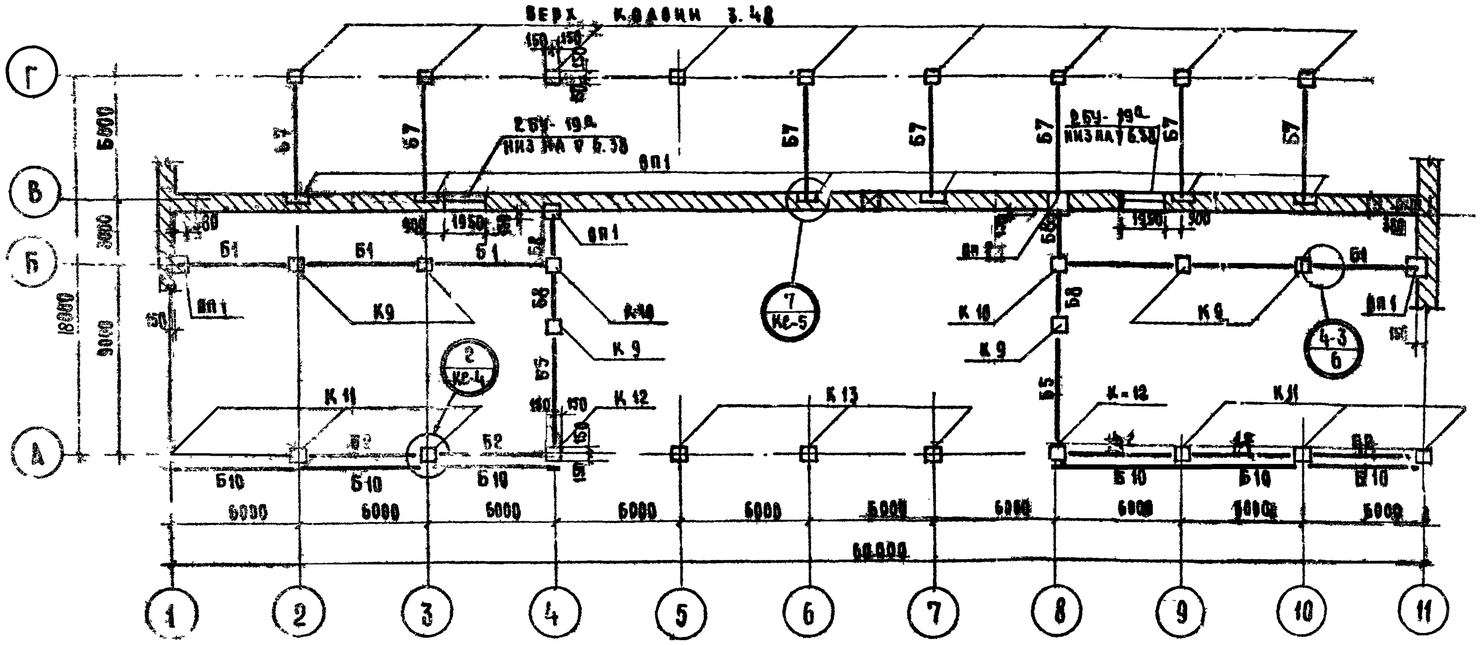

План каркаса на отм. 9.65
М 1:20

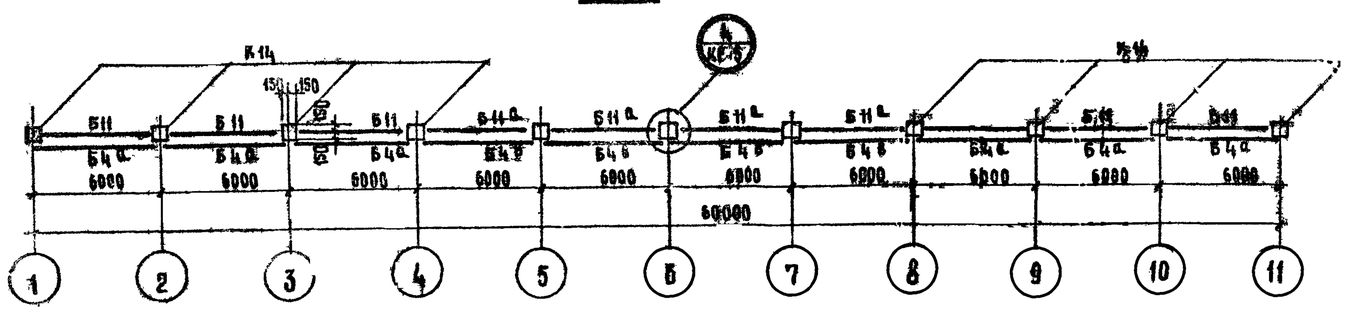

Развертка по оси „Г"

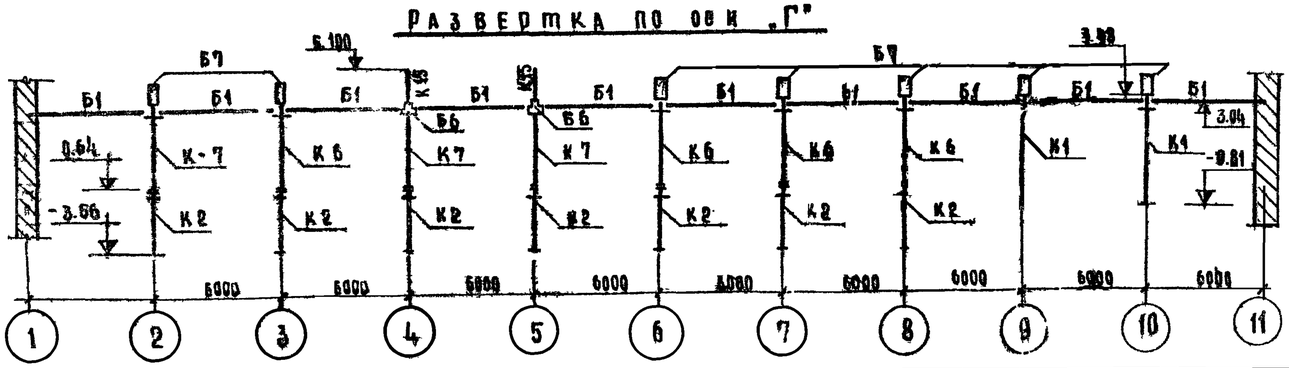

Развертка по осям „9"; „10"

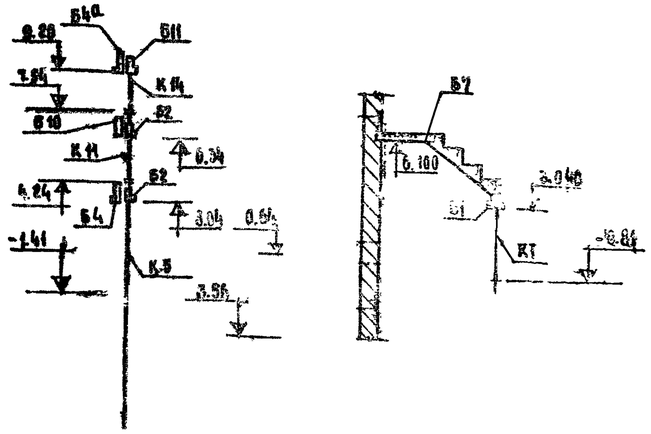

Примечания.

1. Монтаж сборных железобетонных конструкций производить в соответствии с требованиями СНиП III-16.73, ИИ-04-10, вып. 5 КЭ-01-56 вып. 1 и проекта производства работ.
2. Сварочные работы на монтаже выполнять в соответствии с указаниями СНиП III-16.73, СНиП-18.75 ГОСТ 10922-64 и ГОСТ 14098-66.
3. Мероприятия по антикоррозийной защите закладных и монтажных деталей должны выполняться согласно требованиям СНиП III-28-73 в зависимости от местных факторов агрессивного воздействия среды.
4. Данный лист читать совместно с листами КС-1, КС-3.

Условное обозначение узла по ИИ-04-10 вып. 5 2-3 - номер узла, 4 - лист альбома.

Инв. № подл.	Отд. №1	Кирошин	Отд. №4	Гильман	
	Отд. №2	Гонтель			
	Отд. №3	Косова			

Нач. маст.	Родионов		1979	ТП 294-3-28	КГ
Гл. инж. пр.	Пе[illegible]		Бассейн в деревокассетных конструкциях с крытыми ваннами: 450×21 м местами для зрителей и детской		
Гл. арх. пр.	Г[illegible]фер			Стадия	Лист	Листов
Гл. инж. пр.	К[illegible]ова			Р	КС-2	
Проверил	Давыдова					
Разработал	Полтавская		План каркаса на отм. 6.90; 9.65, развертка каркаса по осям „Г", „9", „10"		Зрелищных зданий и спортивных сооружений им. Б.С. Мезенцева	

Копировал

Формат 22 г

1837-2-03 6

Копия верна

Типовой проект 294-3-28 Альбом I Часть II

Развертка по оси „А"

М 1:200

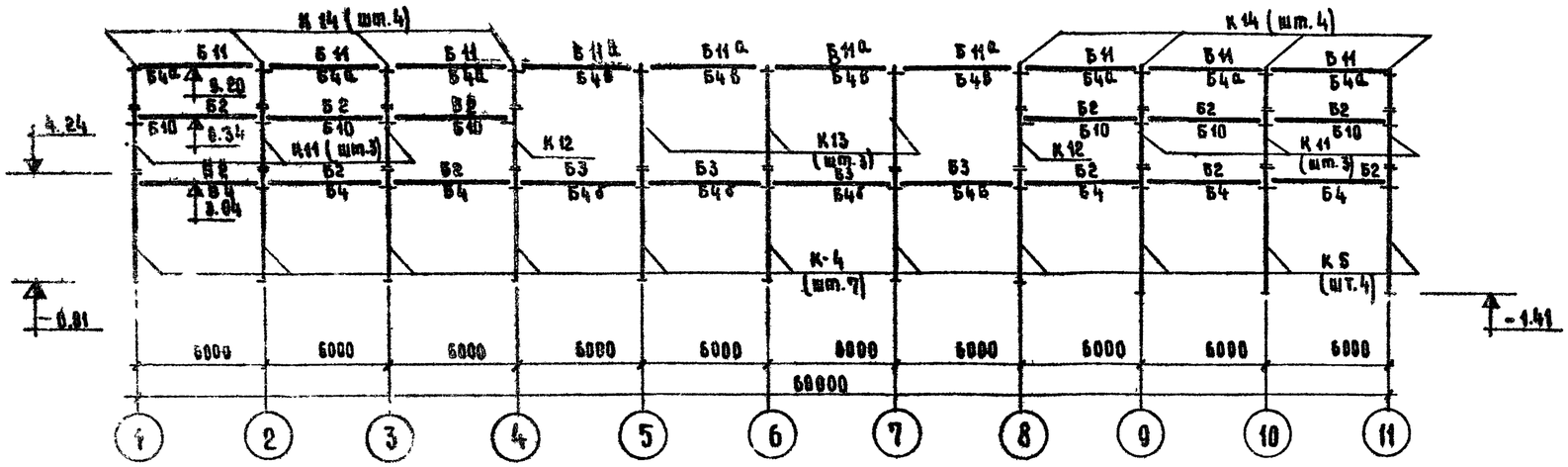

Развертка по оси „Б"

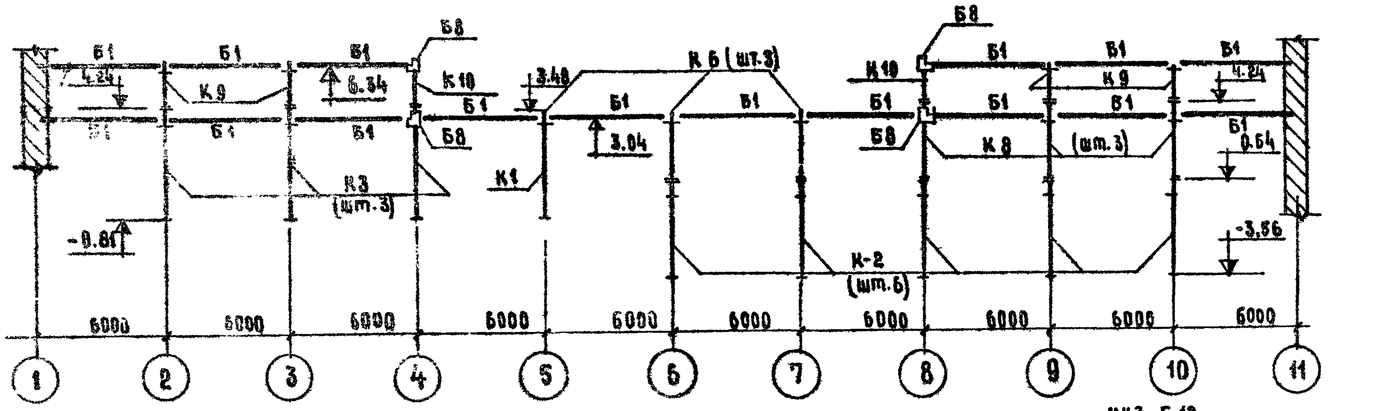

План каркаса на ∇ 9.650

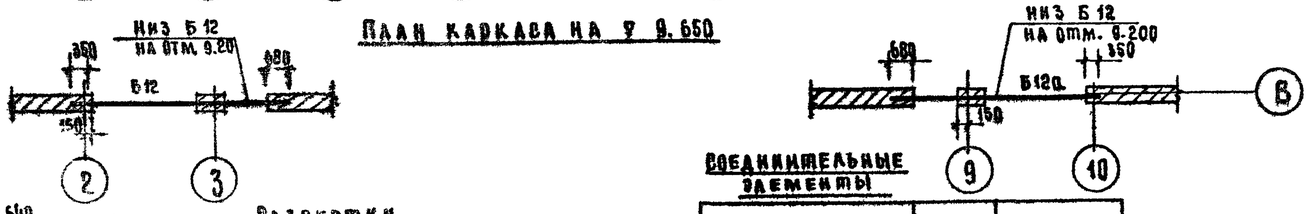

Развертки по оси „4"

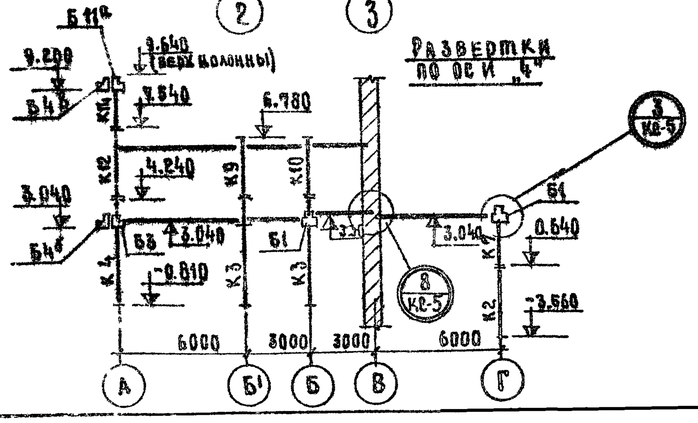

Соединительные элементы

Наименование	Кол-во	Примечания
МР – 2	83	ИИ-04-8 в.3
МР – 6	20	— " —
ММД – 4	12	— " —
МС – 1	30	Альбом V
МС – 2	40	— " —
МС – 3	12	— " —
МС – 4	2	— " —
МДН – 1	7	ИИ-04-10 в.7
МДН – 2	9	— " —

	Позиц. обозн.	Наименование	Кол.	Масса ед. т	Примеч.
Колонны	К 1	КР – 336 – 14а	3	1.00	Альбом V
	К 2	КСР – 342 – 14	12	0.95	ИИ-04-2 в.9
	К 3	КНР – 336 – 14а	5	1.15	Альбом V
	К 4	КНР – 336 – 14б	8	1.15	— " —
	К 5	КНР – 342 – 14а	3	1.30	ИИ-04-2 в.9 Альбом V
	К 6	КВР – 336 14	6	0.68	ИИ-04-2 в.8
	К 7	КВР – 336 – 14а	3	0.68	Альбом V
	К 8	КСР – 336 – 14а	3	0.83	— " —
	К 9	КВР – 333 – 14	6	0.60	ИИ-04-2 в.7
	К 10	КВК – 333 – 14а	2	0.60	Альбом V
	К 11	КСР – 333 – 14а	6	0.75	— " —
	К 12	КСК – 333 – 14а	2	0.75	— " —
	К 13	ИШ – 1	3	1.25	— " —
	К 14	ИШ – 2	8	0.50	Альбом V
Балки	Б – 1	Р2 – 72 – 57	26	1.97	ИИ-04-3 в.4
	Б – 2	ИШ – 3	12	1.61	Альбом V
	Б – 3	ИШ – 3а	4	1.61	— " —
	Б – 4	НП 5,2 – 60 – 4,5а	6	2,08	1.225 – 1
	Б – 4а	НП 5,2 – 60 – 4,5б	6	2,08	— " —
	Б – 4б	НП 5,2 – 60 – 4,5в	4	2,08	— " —
	Б – 4в	НП 5,2 – 60 – 4,5г	4	2,08	— " —
	Б – 5	Р – 52 – 57	4	1.61	ИИ-04-3 в.4
	Б – 6	Р2 – 90 – 56а	2	1.95	ИИ-04-3
	Б – 7	ИШ – 4	7	3.00	Альбом V
	Б – 8	Р 40 – 27	8	0.75	ИИ-04-3 в.4
	Б – 9	БМ – 1	1	0.12	Альбом V
	Б – 10	ИШ – 5	6	2,08	— " —
	Б – 11	ИШ – 3б	6	1.61	— " —
	Б – 11а	ИШ – 3в	4	1,61	— " —
	Б – 12	ИШ – 6т	1	6.35	— " —
	Б – 12а	ИШ – 6м	1	6,35	— " —
Опорные плиты	ОП 1	ОП 6 – 4	17	0.133	
	ОП 2	ИШ – 8	1	0.245	Альбом V
Перемычки		БУ – 19а	2	0.27	1.139 – 1
		БУ – 24	2	0.335	— " —
		БУ – 27	2	0,370	— " —

1979 ТП 294-3-28 КС

Бассейн/в деревоклееных конструкциях/с крытыми ваннами: 50×21м с местами для зрителей и лестной

			Стадия	Лист	Листов
Нач. маст.	Горлышков		Р	КС-3	
Гл. инж. пр.	Покрасс				
Гл. арх. пр.	Гельфер				
Гл. инж. пр.	Лаврова				
Проверил	Лаврова				
Разработал	Полтавская				

Развертки каркаса по осям „А", „Б", „4". Спецификация сборных жел бетонных изделий

Зрелищных зданий и спортивных сооружений

Копировала

16312-03 7 Формат 22г

Инв. № подл.

Копия верна

Типовой проект 94-3-28 Альбом I Часть 2

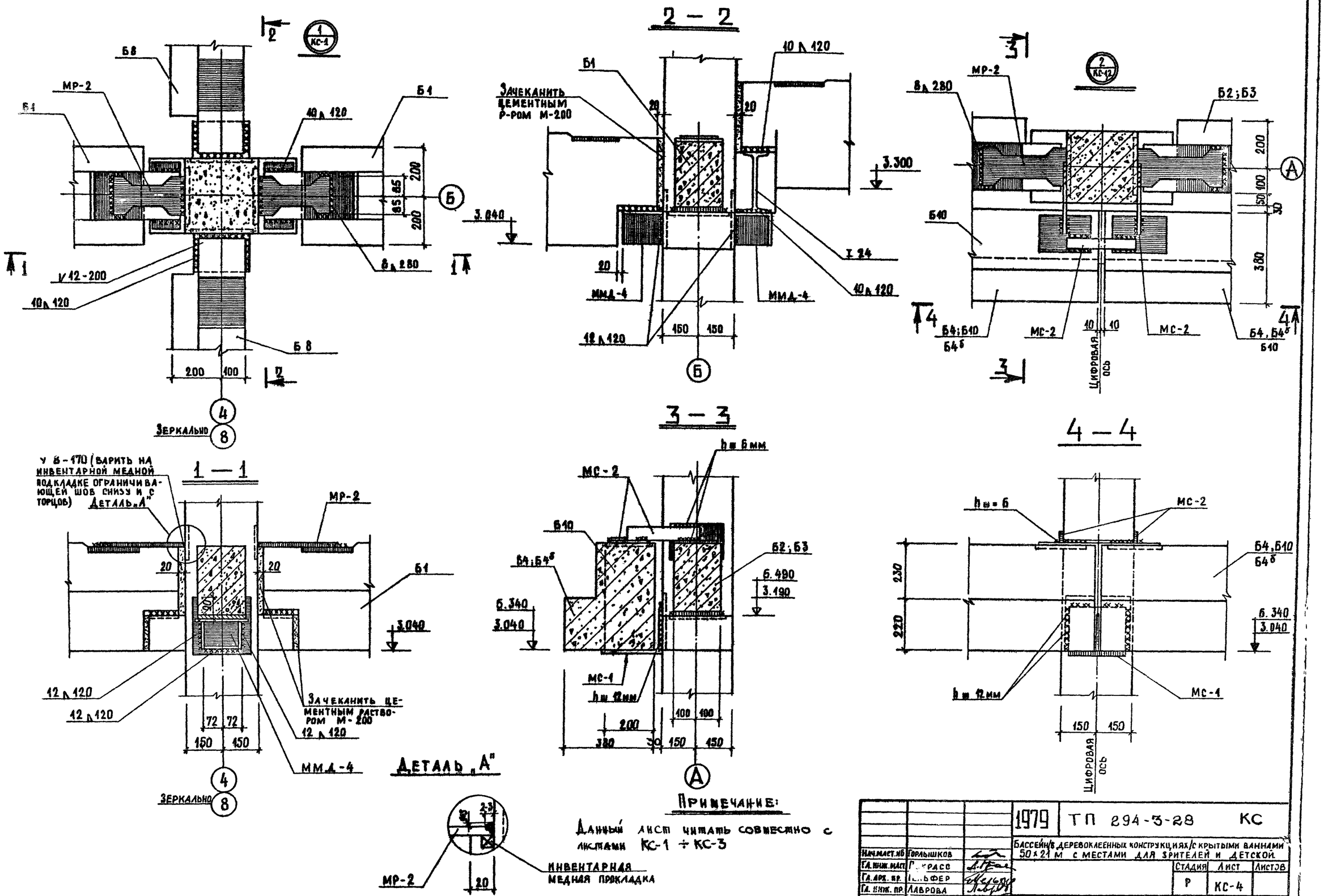

Примечание:

Данный лист читать совместно с листами КС-1 ÷ КС-3

			1979	ТП 294-3-28	КС
			Бассейн/в деревоклеенных конструкциях/с крытыми ваннами 50×21 м с местами для зрителей и детской		
Нач.маст.нб	Горлышков				
Гл.инж.маст	Г...расс			Стадия	Лист	Листов
Гл.арх.пр.	...ьфер			Р	КС-4	
Гл.инж.пр.	Лаврова					
Ст. инж.	Полтавская		Узлы каркаса „1" и „2".			
Проверил	Лаврова					
Разработ.	Шашина					

Зрелищных зданий и спортивных сооружений им Б.С.Мезенцева

16312-03 8

Копировал Вендина

Формат 22

Инв. № подл.

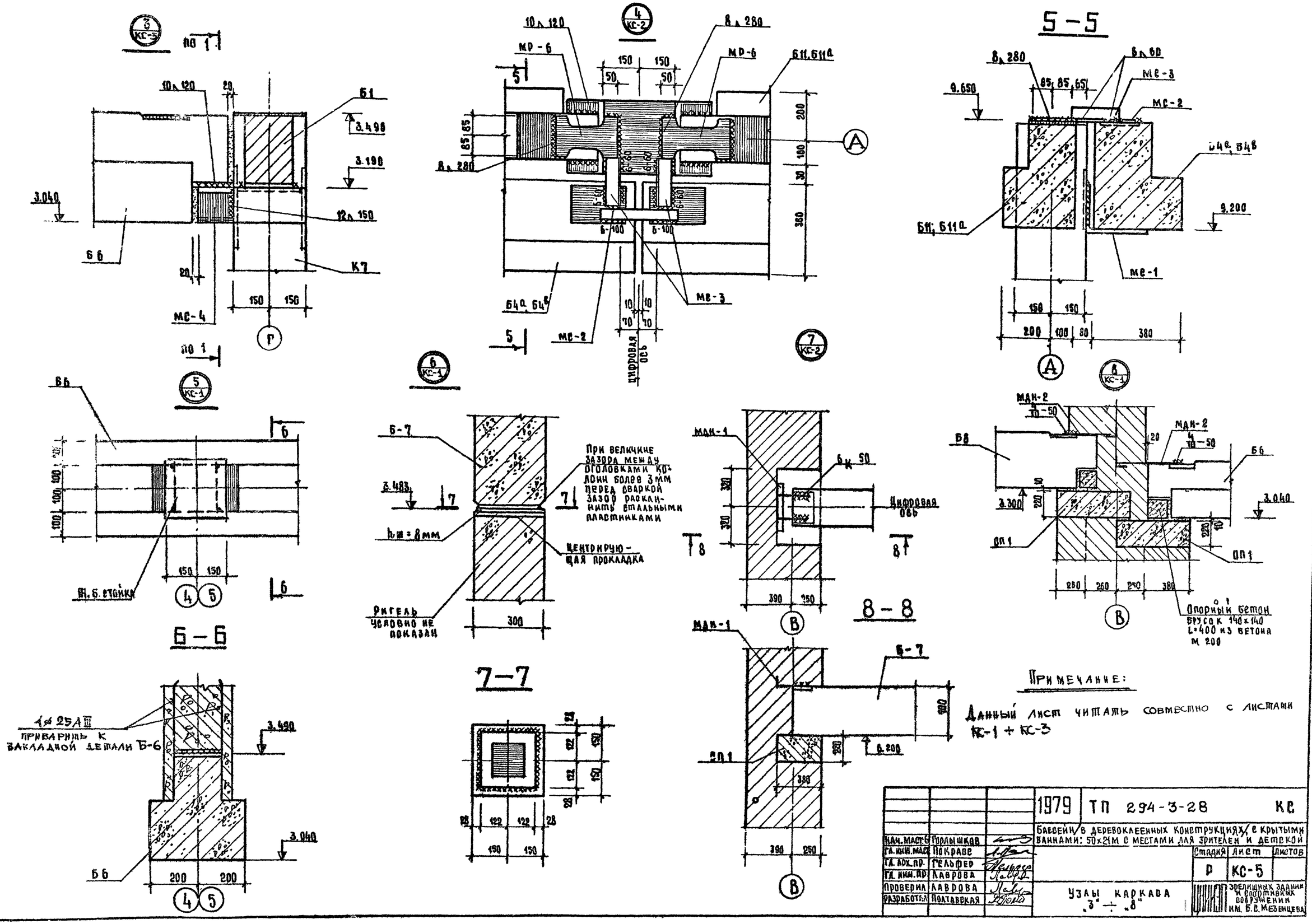

Примечание:

Данный лист читать совместно с листами КС-1 ÷ КС-3

			1979	ТП 294-3-28	КС
			Бассейн в деревоклеенных конструкциях с крытыми ваннами: 50×21м с местами для зрителей и детской		
Нач. маст.	Горлышков			Стадия	Лист	Листов
Гл. инж. маст.	Покраве			Р	КС-5	
Гл. арх. пр.	Гельфер					
Гл. инж. пр.	Лаврова					
Проверил	Лаврова		Узлы каркаса „3" ÷ „8"	Зрелищных зданий и спортивных сооружений им. Б.С. Мезенцева		
Разработал	Полтавская					

Инв. № подл.

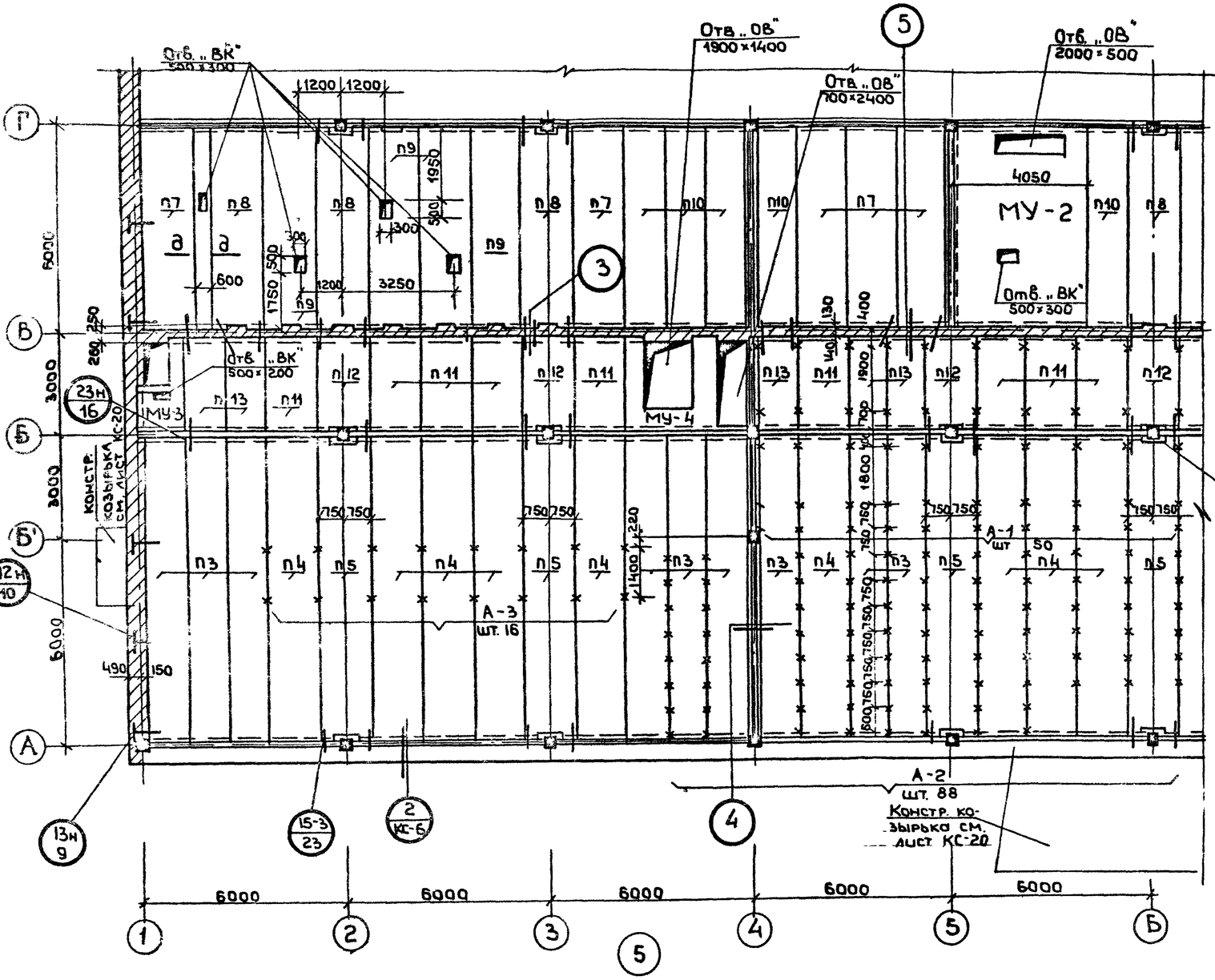

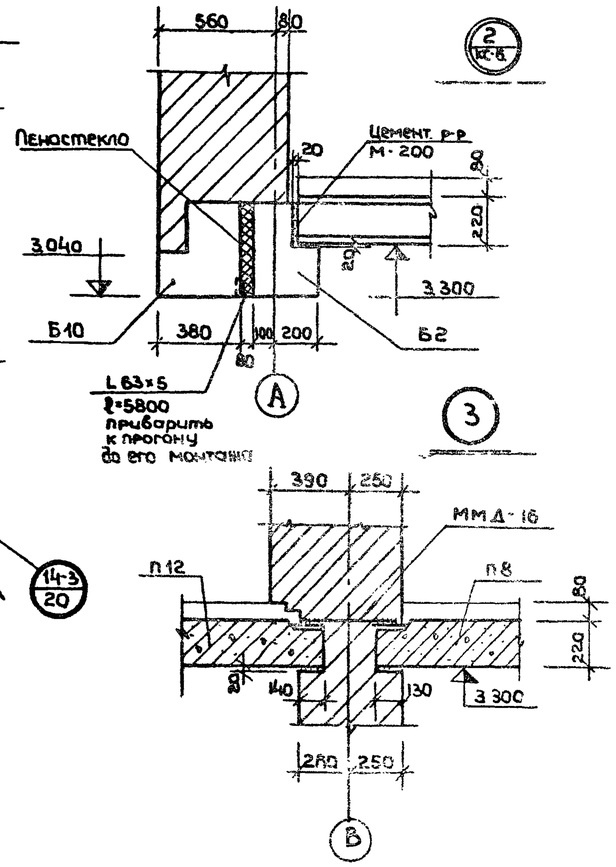

Примечания:

1. Лист смотреть совместно с листами КС-7, КС-12
2. Армирование монолитных участков смотри листы КС-13 ÷ КС-15

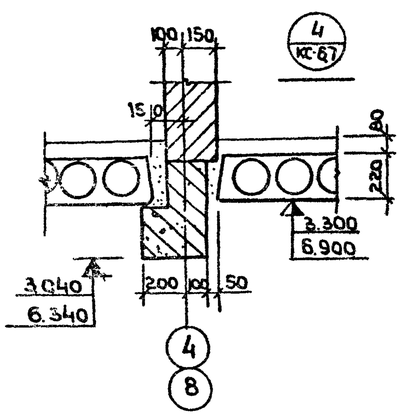

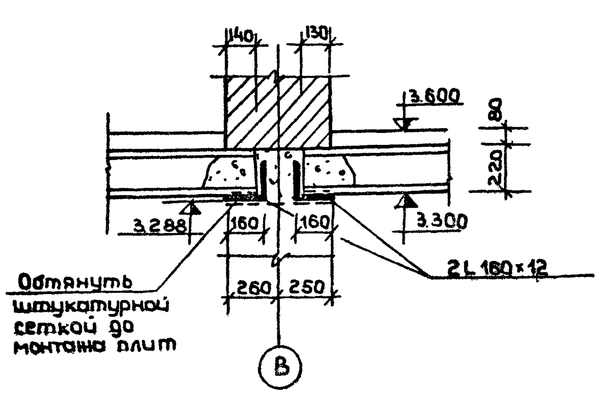

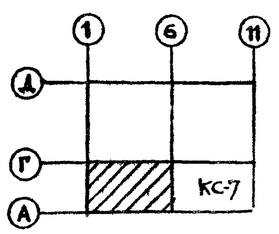

			1979	ТП 294-3-28	КС
			Бассейн/в деревоклееных конструкциях/с крытыми ваннами: 50×21м с местами для зрителей и детской		
Нач. мастер	Горлышков			Стадия	Листов	Лист
Гл. инж. мас.	окрасс			Р	КС-6	
Гл. арх. пр.	Гельфер					
Гл. инж. пр.	Лаврова		План перекрытия на ▽ 3600. Узлы „2"–„5"			
Разработ.	Полтавская					
Проверил	Лаврова					

Зрелищных зданий и спортивных сооружений им. Б.С. Мезенцева

Копия верна

Типовой проект 294-3-28 Альбом I

Инв. № подл. | Подп. и дата | Взам. инв. № | Инв. № дубл. | Подпись и дата

СОГЛАСОВАНО
Отд. №3 Косова
Отд. №4 Тильман

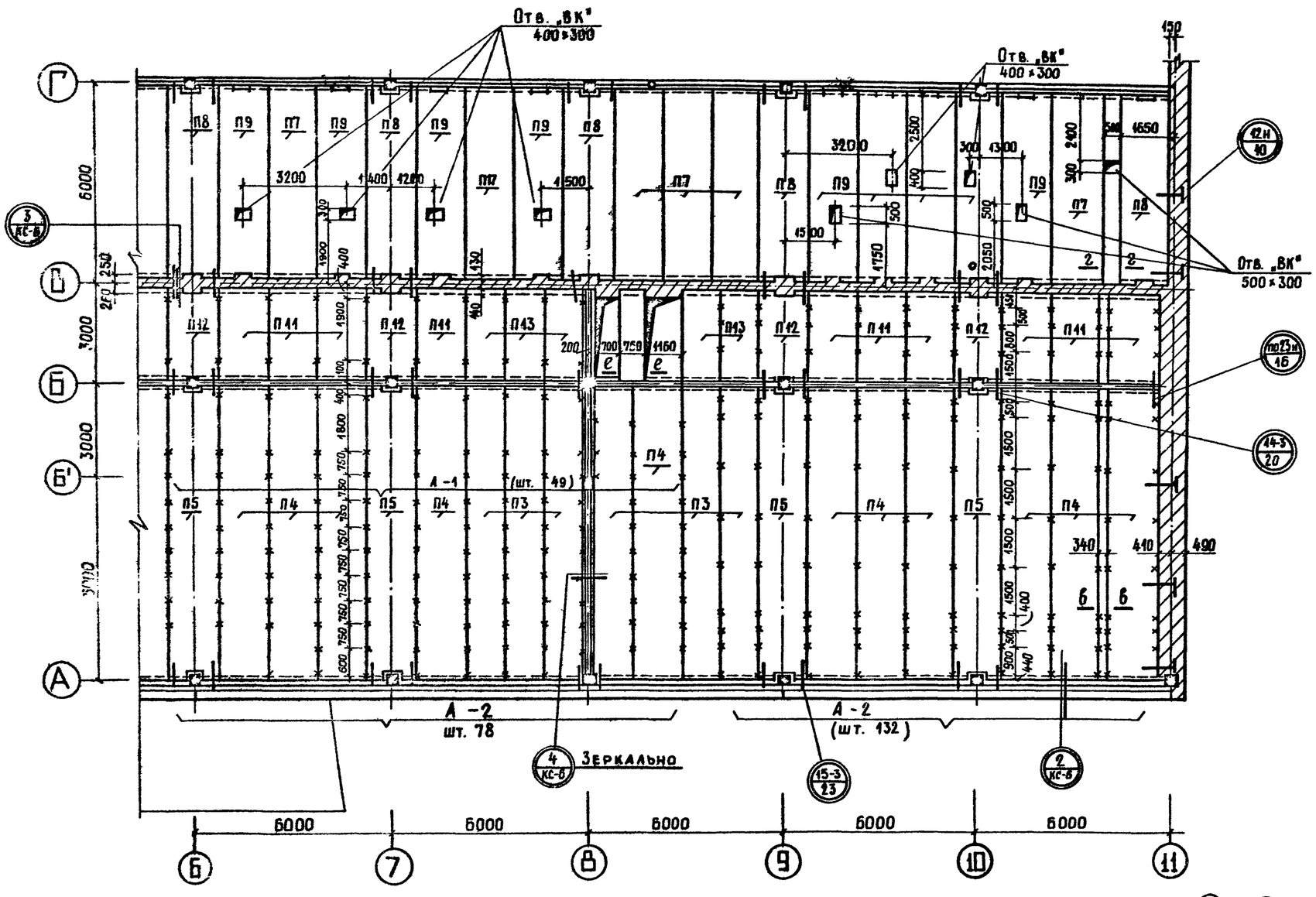

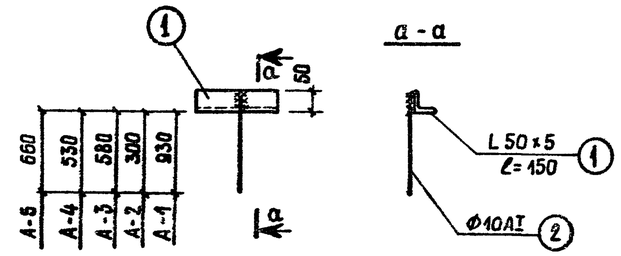

Спецификация металла на 1 марку

Марка	NN поз.	Сечение Ø мм	Длина мм	Кол-во шт.	Масса кг поз.	Масса кг общий	Примеч.
А-1 шт. 163	1	L 50×5	150	1	0.57	1.48	Гост 8509-72
	2	Ф 10 А I	980	1	0.64		5781-75
А-2 шт. 298	1	L 50×5	150	1	0.57	0.81	8509-72
	3	Ф 10 А I	350	1	0.24		5781-75
А-3 шт. 16	1	L 50×5	150	1	0.57	0.99	8509-72
	4	Ф 10 А I	630	1	0.42		5781-75
А-4 шт. 243	1	L 50×5	150	1	0.57	0.96	8509-72
	5	Ф 10 А I	580	1	0.39		5781-75
А-5 шт. 40	1	L 50×5	150	1	0.57	1.05	8509-72
	6	Ф 10 А I	710	1	0.48		5781-75

Примечания:

1. Лист смотреть совместно с листами КС-6, КС-12.
2. Армирование монолитных участков смотри листы КС-13, КС-14, КС-15.

Крепление подвески в швах между плитами

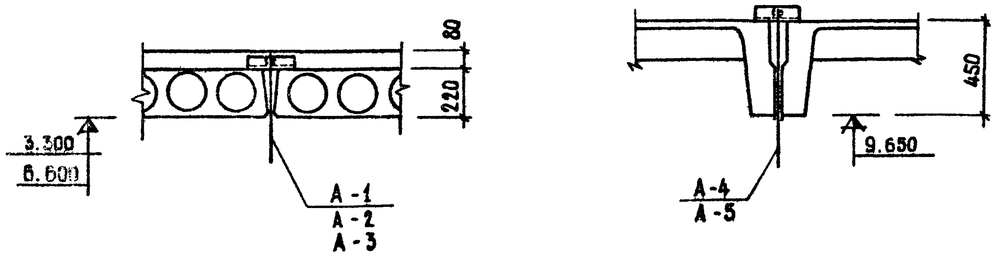

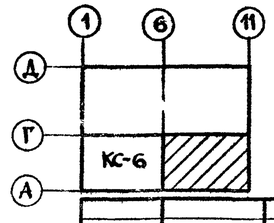

			1979	ТП 294-3-28	КС
			Бассейн в деревоклеенных конструкциях с крытыми ваннами: 50×21 м с местами для зрителей и детской.		
Нач. маст.	Горлышков				
Гл. инж. м.	Покрасс				
Гл. арх. пр.	Гельфер		Стадия	Лист	Листов
Гл. конс. пр.	Лаврова		Р	КС-7	
Разраб.	Полтавская		План перекрытия на ▼ 3.60 в осях „6-11"		ЦНИИЭП зрелищных зданий и спортивных сооружений им. Б.С. Мезенцева
Провери л	Лаврова				

Типовой проект 294-3-28 Альбом I Часть 2

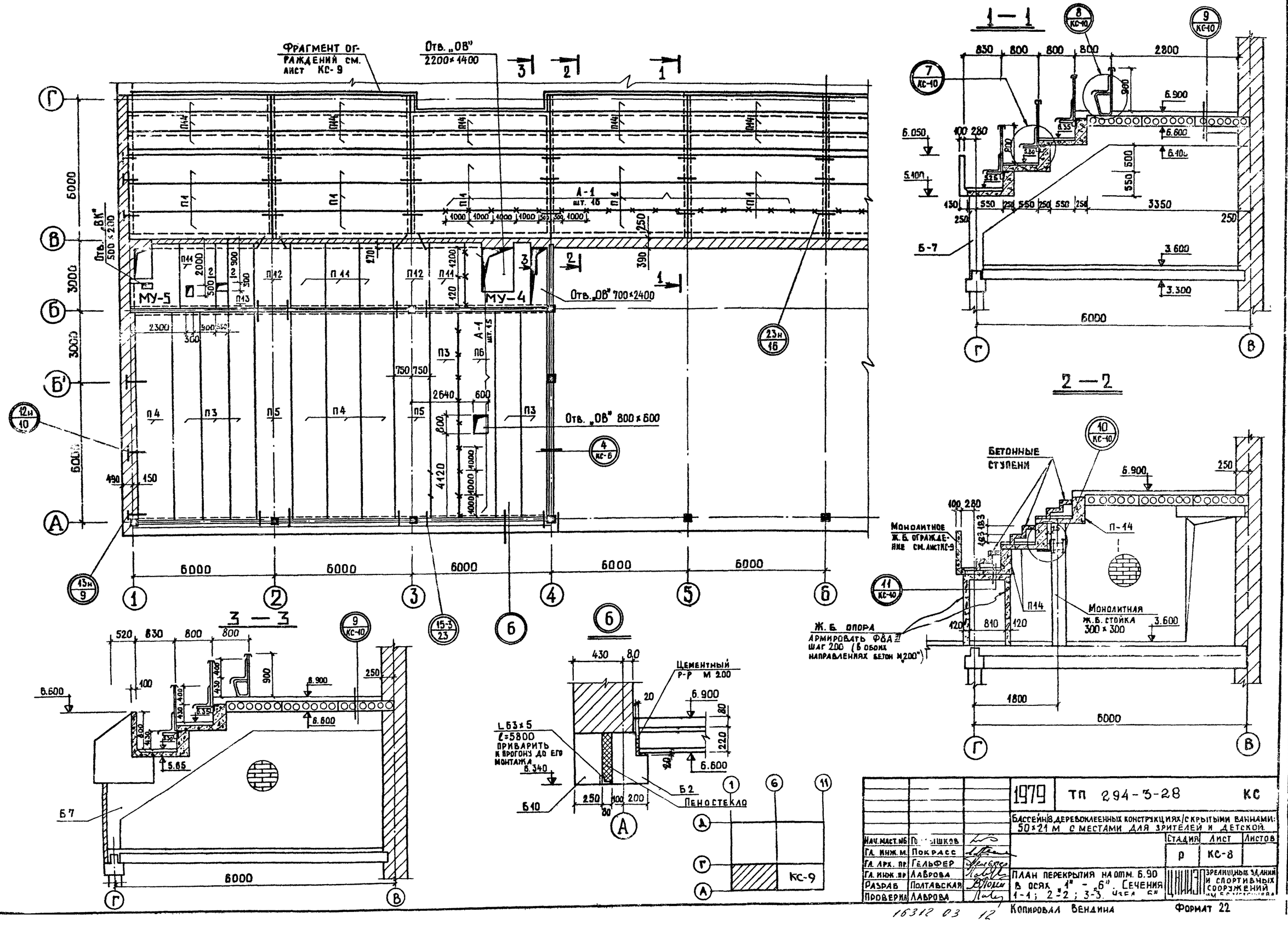

			1979	ТП 294-3-28	КС
			Бассейн 8 деревоклеенных конструкциях/с крытыми ваннами: 50×21 м с местами для зрителей и детской		
Нач. маст. №6	Голышков			Стадия	Лист	Листов
Гл. инж. м.	Покрасс			Р	КС-8	
Гл. арх. пр.	Гельфер		План перекрытия на отм. 6.90 в осях „1" – „6". Сечения 1-1; 2-2; 3-3. Узел „6"		Зрелищных зданий и спортивных сооружений им. Б. Мотошкова
Гл. инж. пр.	Лаврова				
Разраб.	Полтавская				
Проверил	Лаврова				

Согласовано

Отд. №2	Гонитель
Отд. №3	Косова
Отд. №4	Гильман

Инв. и подл.

16312 03 12

Копировал Вендина

Формат 22

Типовой проект 294-3-28 Альбом I Часть 2

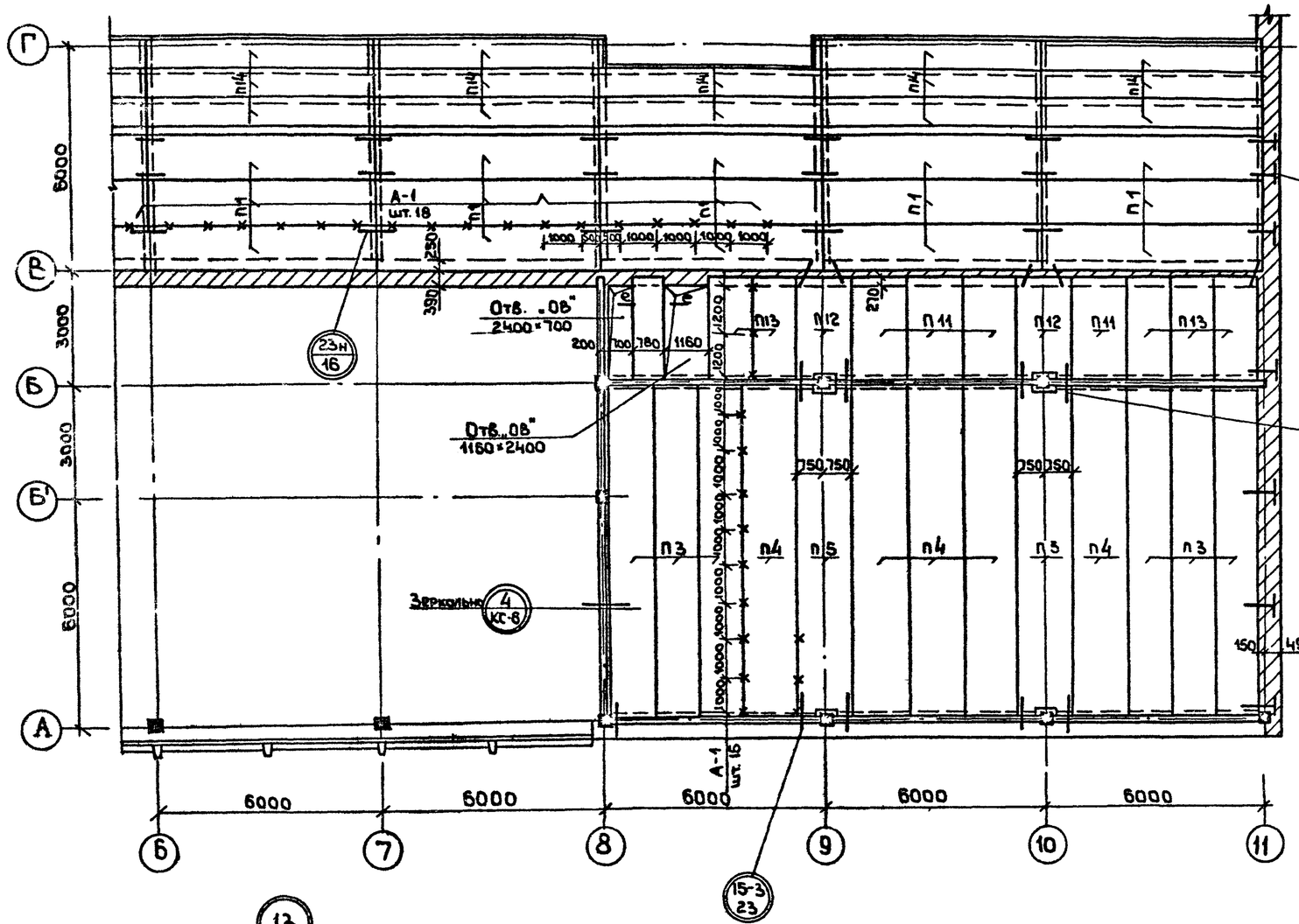

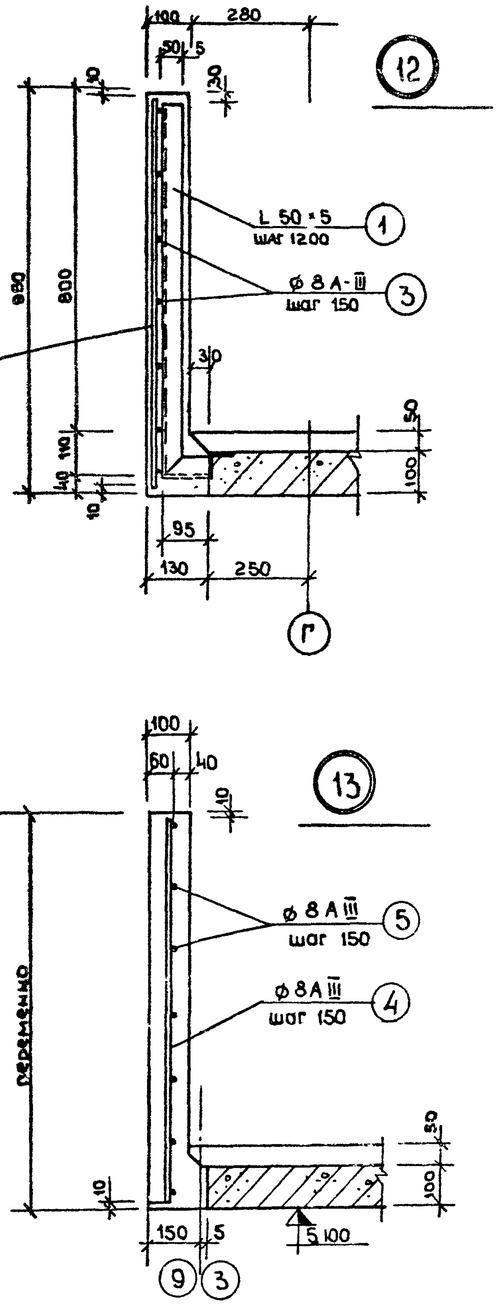

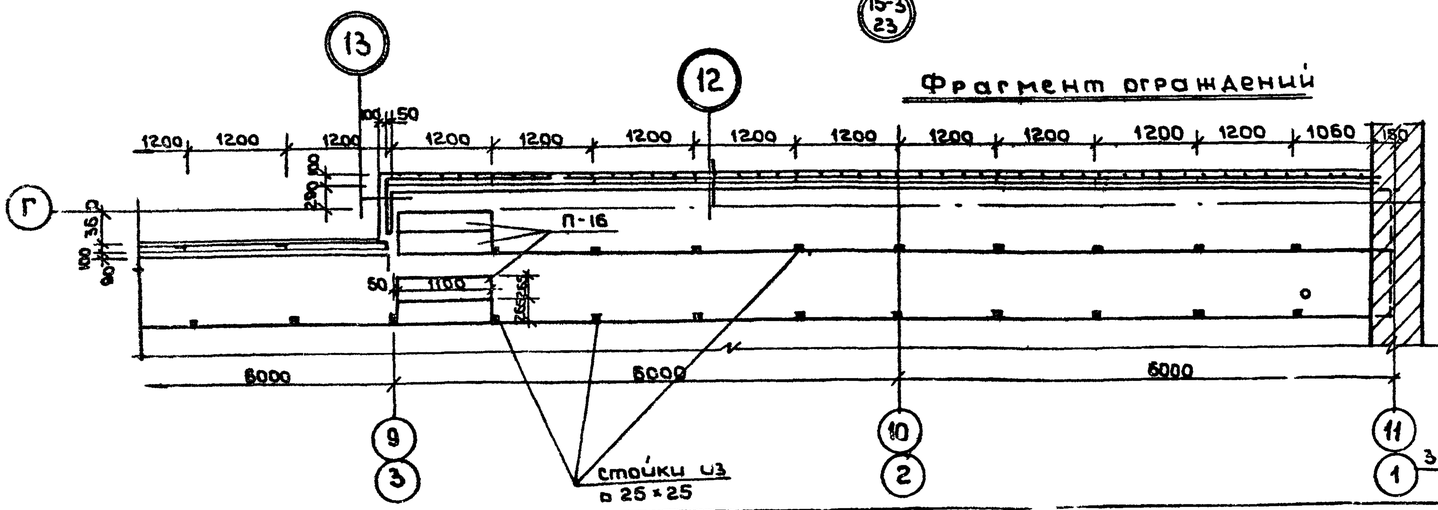

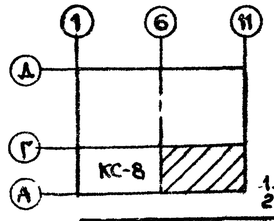

1. Работать совместно с листами КС-8, КС-10, КС-2
2. Спецификацию на металл см. лист КС-10.

Нач. маст.	Н.Б. Горлышков		1979	ТП 294-3-28	КС
Гл. инж. М.	Покрасс		Бассейн/в деревоклееных конструкциях/с крытыми ваннами 50×27м с местами для зрителей и детской		
Гл. арх. пр.	Гельфер			Стадия	Лист	Листов
Гл. инж. пр.	Лаврова			Р	КС-9	
Провер.	Лаврова		План перекрытия на отм. 6.90 в осях „6"–„11", узлы „12"–„13"	ЦНИИЭП зрелищных зданий и спортивных сооружений им. Б.С. Мезенцева	
Разраб.	Полтав				

Копировал 16312-03 13 Формат

Инв. N подл.	Отд. N2	Гонитель
	Отд. N3	Косова
	Отд. N4	Гильман

Согласовано

Типовой проект 294-3-28 Альбом I часть 2

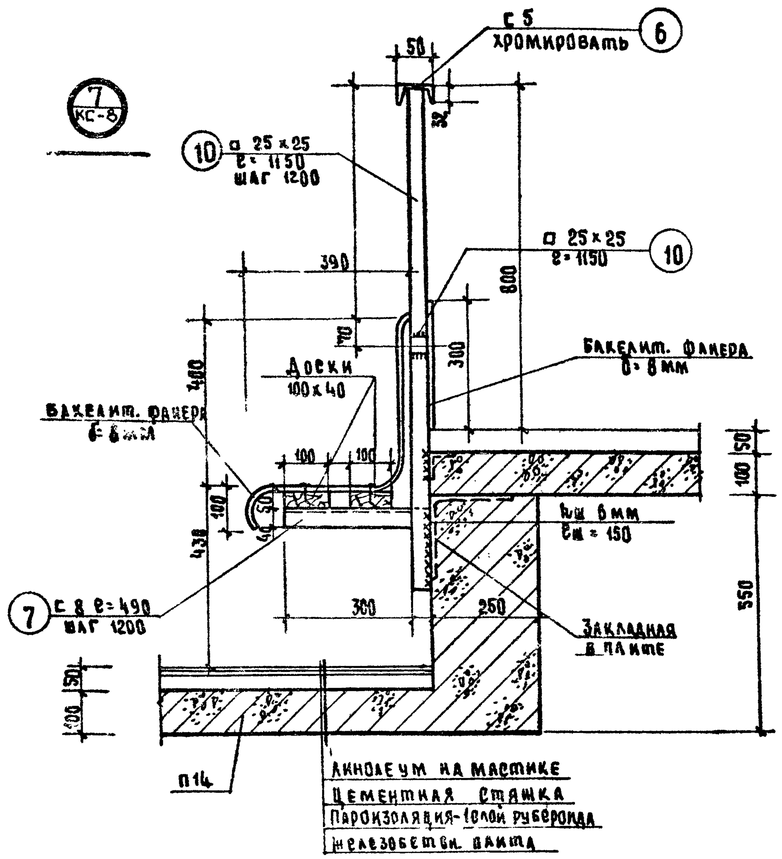

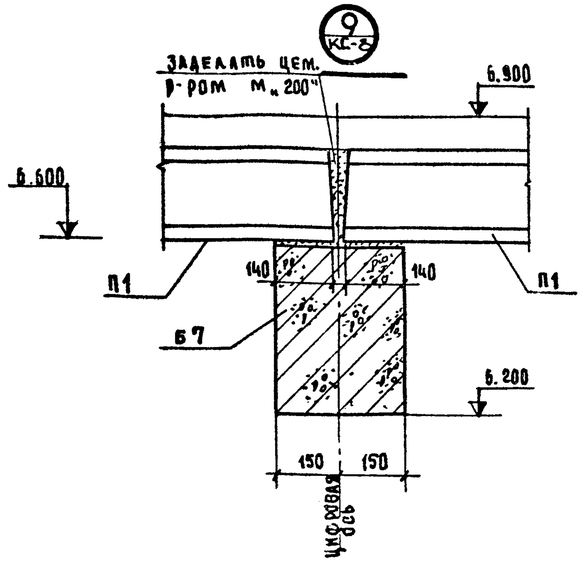

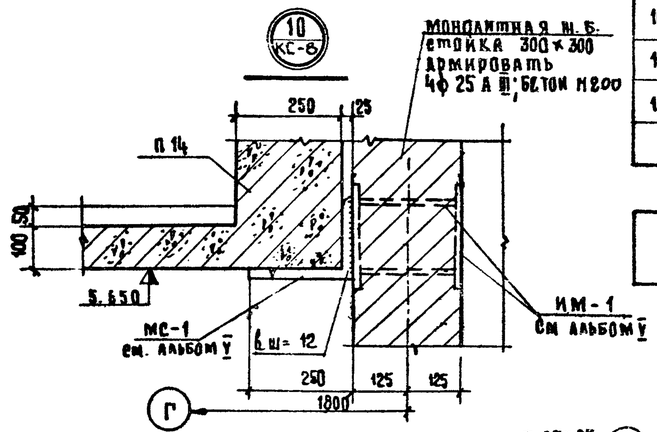

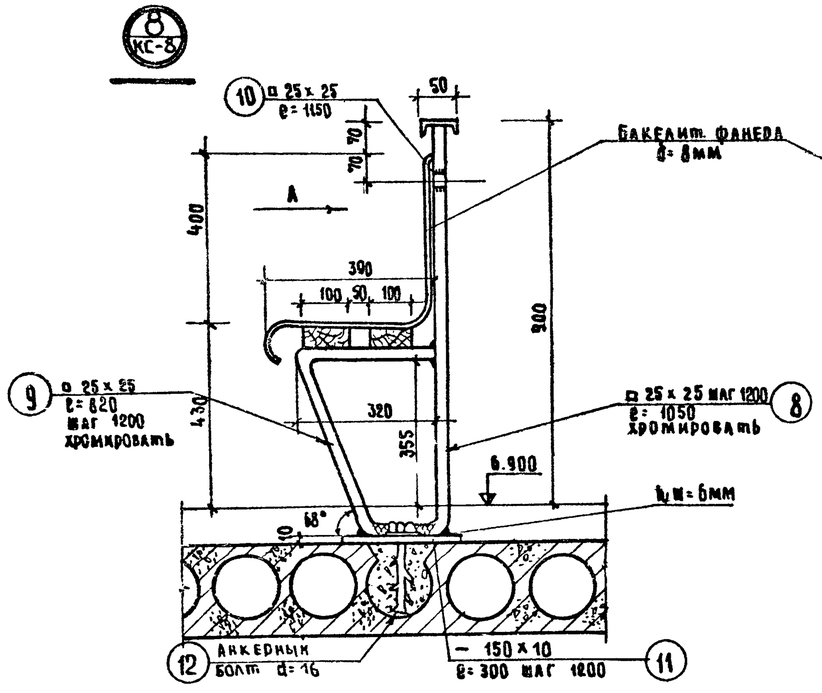

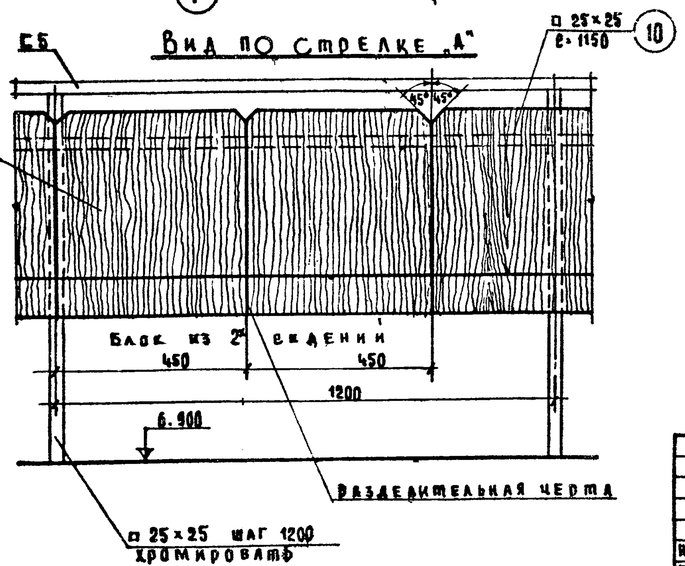

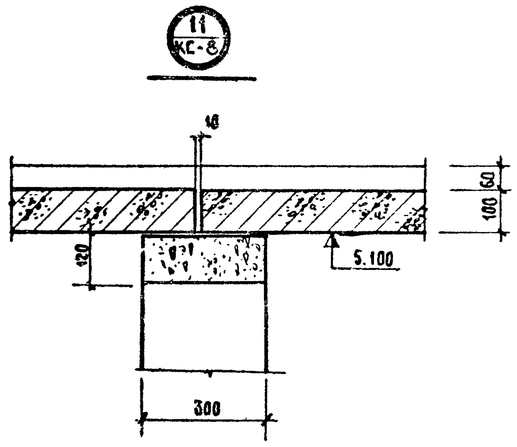

Расход стали на трибуны

№ поз.	Эскиз	Сечение ф мм	Длина 1 поз. мм	Кол-во шт.	Общая длина м	Масса кг	ГОСТ
1		L 50×5	980	53	51.94	196.20	8509-72
2		ф 8 А III	930	370	344.10	137.80	5781-75
3		ф 8 А III	6000	—	385.0	154.00	-"-
4		ф 8 А III	от 930 до 1480	20	24.00	9.60	-"-
5		ф 8 А III	850	28	23.80	9.50	-"-
6	хромировать	С 5	—	—	190.30	920.00	8240-72
7	340 150	С 8	490	116	56.80	400.00	-"-
8		□ 25×25	1050	44	46.20	226.20	2591-71
9		□ 25×25	820	44	36.08	177.30	-"-
10		□ 25×25	1150	274	315.00	3200.0	-"-
11		— 150×10	300	44	13.20	155.50	103-76
12		Анкерный болт ф 16	230	44	10.10	16.20	

Ограждение из бетона марки „200"
Расход бетона 6.5 м³

Примечания: Данный лист рассматривать совместно с листом КС-8.

			1979	ТП 294-3-28	КС
			Бассейн в деревоклеенных конструкциях с крытыми ваннами: 50×21м с местами для зрителей и детской		
Нач. маст.	Горлышков		Стадия	Лист	Листов
Гл. инж. маст.	П...асс		Р	КС-10	
Гл. арх. пр-та	Гельфер				
Гл. инж. пр-та	Лаврова		Узлы трибуны „7" ÷ „11"		
Проверил	Лаврова				
Разработал	Полтавская				

Зрелищных зданий и спортивных сооружений им. Б.С. Мезенцева

Копировала Малых 16312-03 14 Формат

Инв. № подл.

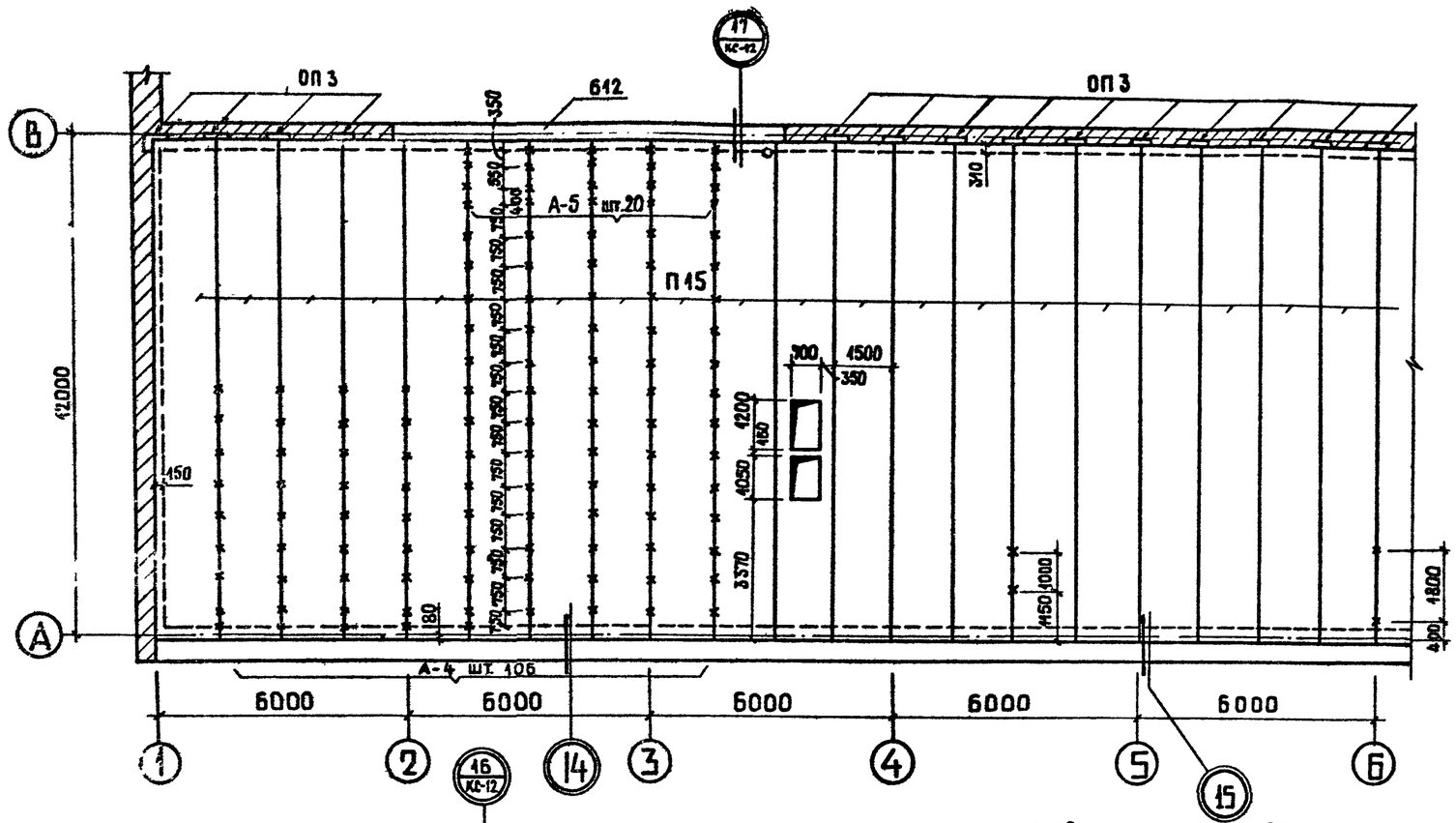

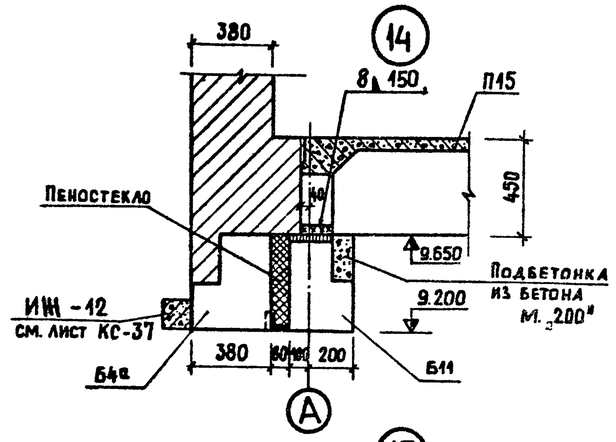

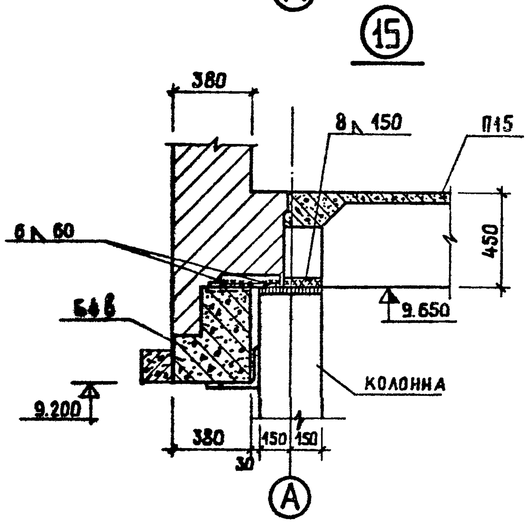

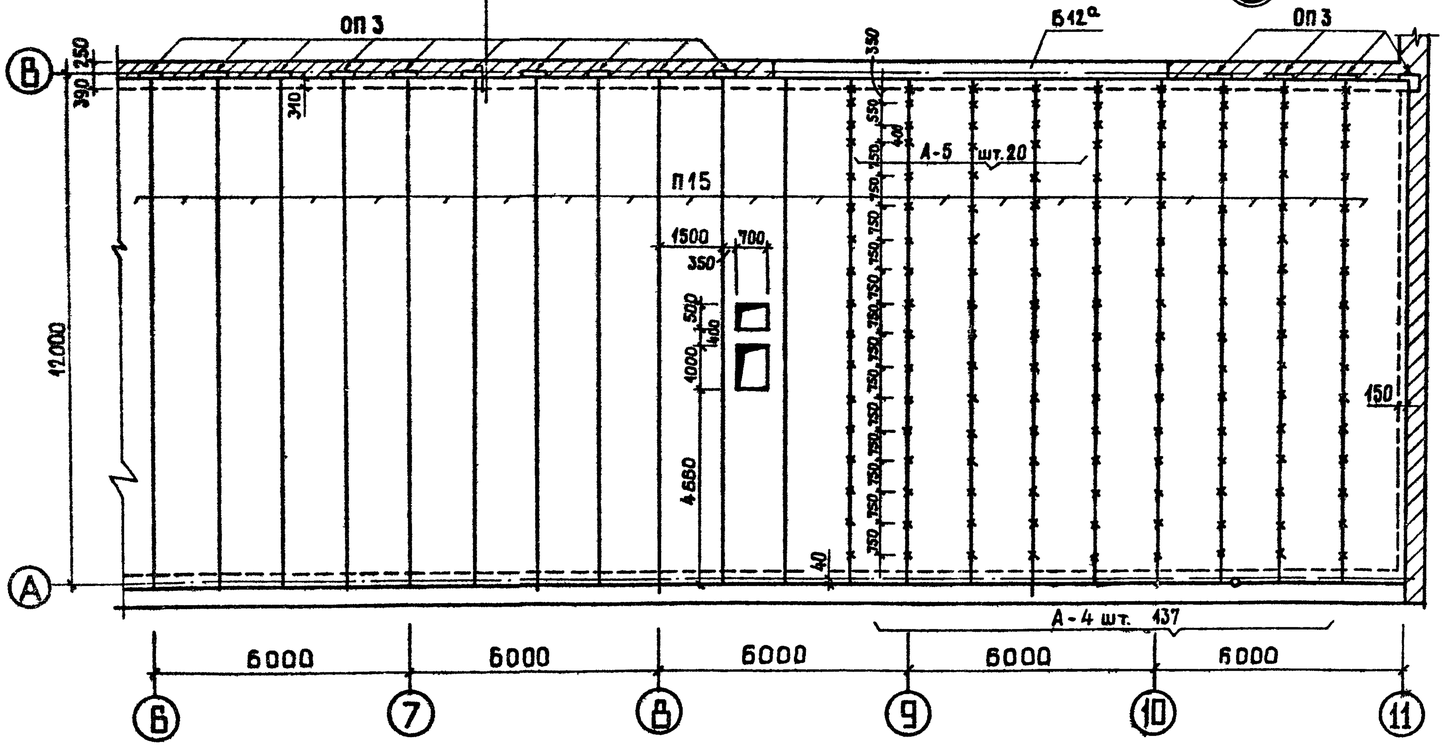

Примечания:

1. Лист смотреть совместно с листом КС-12.
2. Отверстия пробивать, не нарушая рёбер плит.

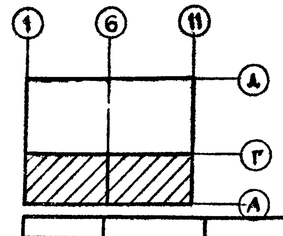

			1979	ТП 294-3-28	КС
			Бассейн в деревоклеенных конструкциях с крытыми экранами: 50×21 м с местами для зрителей и детской		
Нач. маст.	Горлышков			Стадия	Лист	Листов
Гл. инж. м.	Покрасс			Р	КС-11	
Гл. арх. пр.	Гельфер		План покрытия. Узлы „14" „15"	ЦНИИЭП зрелищных зданий и спортивных сооружений им. Б.С. Мезенцева		
Гл. инж. пр.	Лаврова					
Разраб.	Полтавская					
Провер	Лаврова					

Инв. № подл. | Подп. и дата | Взам. инв. №

Согласовано

Копировал Вендина

Формат 22

163 12-03 15

Типовой проект 294-3-28 Альбом I Часть 2

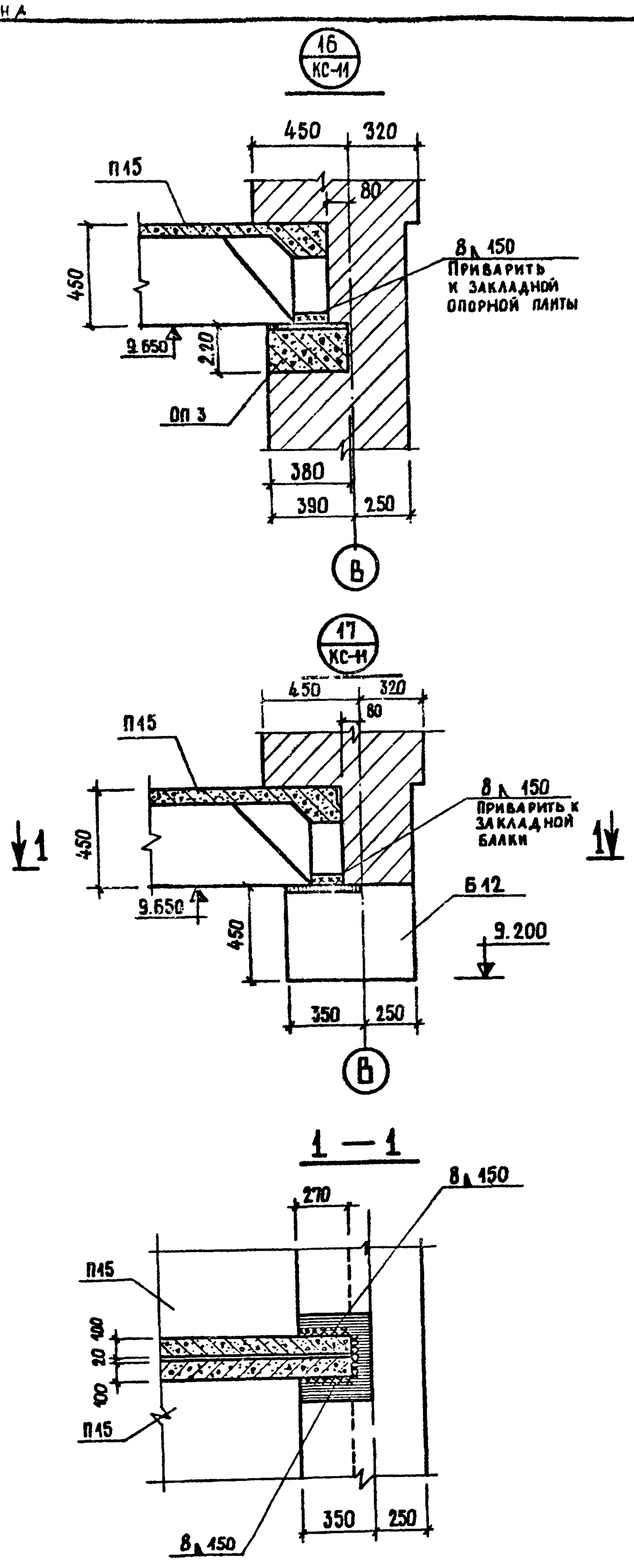

Спецификация железобетонных элементов

Поз обозначен	Серия, альбом, лист проекта	Марка	Кол-во на этаж 1	2	покрыт	Всего	Масса т	Примеч
1	2	3	4	5	6	7	8	9
		Панели перекрытий железобетонные						
П1	1.141-1 вып.2	ПТ 60 - 12		30		30	2.11	
П2	1.141-1 вып. 6	ПТ 60 - 10				10	1.70	
П3	ИИ-04-4 вып.27 лист 8	ПК 8 - 88.12	15	12		27	2.40	
П4	ИИ-04-4 вып.27 лист 5	ПК 8 - 88.15	19	9		28	3.20	
П5	ИИ-04-4 в. 27 лист 11	ПК 8 - 88.15с	7	4		11	3.16	
П6	ИИ-04-4 в. 27 лист 12	ПР 8 - 88.15с		1		1	3.38	
П7	ИИ-04-4 в. 17 лист 6	ПК 8 - 58.15	11			11	2.71	
П8	ИИ-04-4 в. 17 лист 15	ПК 8 - 58.15с	8			8	2.65	
П9	ИИ-04-4 в. 17 лист 17	ПР 8 - 58.15с	13			13	2.63	
П10	ИИ-04-4 в.17 лист 11	ПК 8 - 58.12	5			5	2.04	
П11	ИИ-04-4 в.20 лист 2	ПК 8 - 28.15	19	9		28	1.32	
П12	ИИ-04-4 в.20 лист 6	ПК 8 - 28.15с	7	4		11	1.28	
П13	ИИ-04-4 в.20 лист 4	ПК 8 - 28.12	10	6		16	1.00	
П14	Альбом V	ИЖ - 7		28		28		
		Железобет. плиты покрытия						
П15					40	40		
		Опорные плиты						
ОП3	Альбом V	ОП 3			27	27	0,08	
		Монолитные участки						
МУ-2	Лист КС-13	МУ-2	1			1		
МУ-3	Лист КС-13	МУ-3	1			1		
МУ-4	Лист КС-14	МУ-4	1	1		2		
МУ-5	Лист КС-13	МУ-5		1		1		

1	2	3	4	5	6	7	8	9	10
		Элементы соединительн.							
	ИИ-04-10 в. 5 лист 38	ММД - 16	28	8	–	36			
	—"— лист 38	ММД - 18	28	8	–	36			
	ИИ-04-10 в. 7 лист 20	МДН - 12	13	36	–	49			
	ИИ-04-10 в. 7 лист 21	МДН - 8	4	9	–	13			
	ИИ-04-10 в. 7 лист 22	МДН - 11	6	4	–	10			

Примечания:

1. Перекрытия и покрытие возводить в соответствии с требованиями СН и П III-16-73
2. Панели укладывать по слою цементного раствора с тщательной заделкой швов между панелями раствором марки 100.
3. На внутренние стены следует укладывать панели с концами, заделанными в заводских условиях, противоположные торцы заделать по месту на глубину 200 мм бетоном М 200
4. Кладку стен вышележащего этажа возводить после окончания монтажа перекрытия под нижележащим этажом и анкеровки панелей.
5. Анкеры покрыть цементным раствором марки 100, толщина слоя раствора 400 мм.
6. Необходимые отверстия в панелях сверлить по месту в пределах пустот.
7. Мероприятия по антикоррозийной защите закладных и монтажных деталей выполнять в соответствии со СН и П III-23-76
8. Данный лист рассматривать совместно с листами КС-6 ÷ КС-11.

Нач. маст.	Горлышков		1979	ТП 294-3-28 КС
Гл. инж. м.	Некрасс		Бассейн/в деревоклеенных конструкциях/с крытыми ваннами: 50×21 м с местами для зрителей и детской.	
Гл. арх. пр.	Гельфер		Стадия	Лист / Листов
Гл. инж. пр.	Лаврова			КС-12
Разраб.	Полтавская		Узлы покрытия „16", „17". Спецификация железобетонных элементов	ЦНИИЭП зрелищных зданий и спортивных сооружений им. Б.С. Мезенцева
Провер.	Лаврова			

Инв. № подл.

16312 03 16

Копировал Вендина

Формат 22

Типовой проект 294-5-28 Альбом I Часть 2

МУ-2

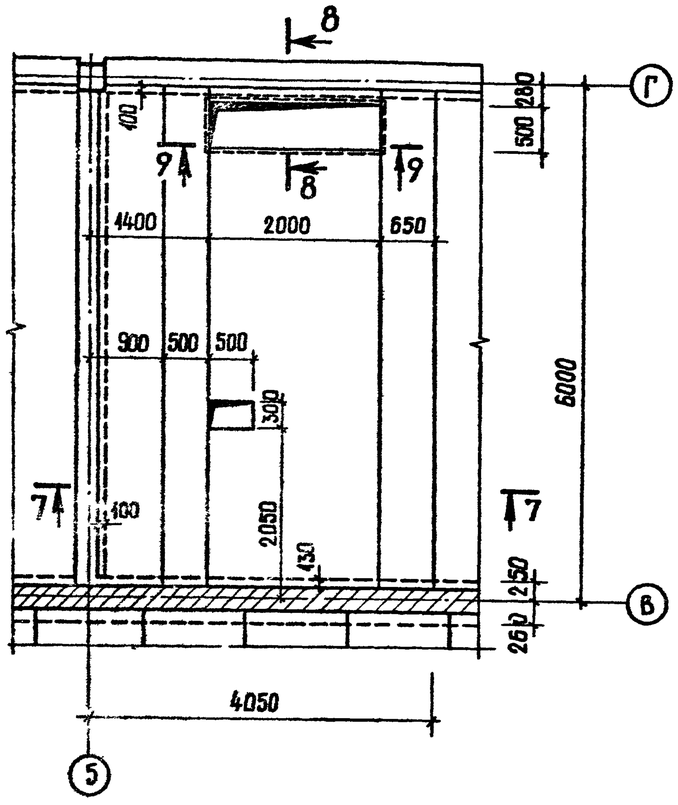

МУ-3 (МУ-5)

(РАЗМЕРЫ В СКОБКАХ ДЛЯ МУ-5)

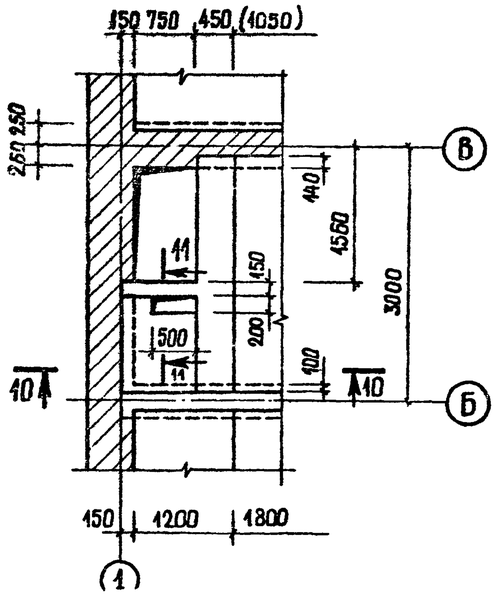

7-7

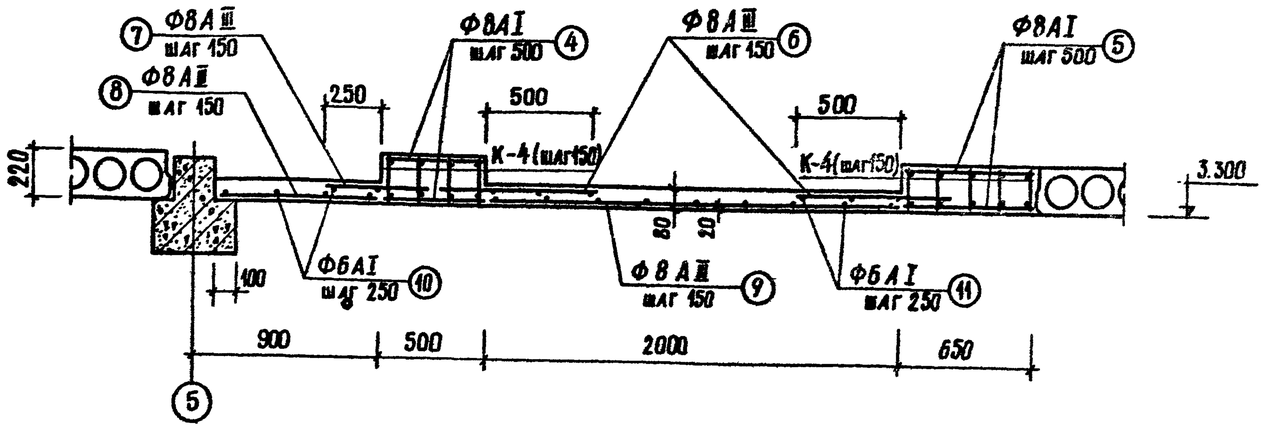

8-8

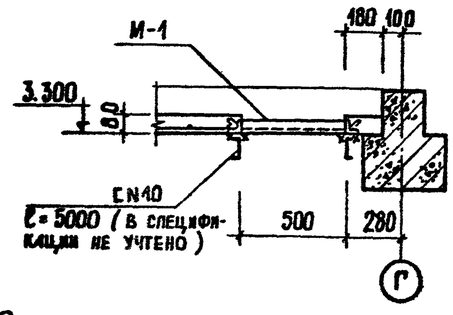

9-9

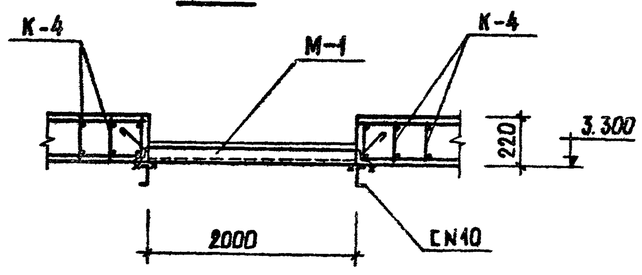

10-10

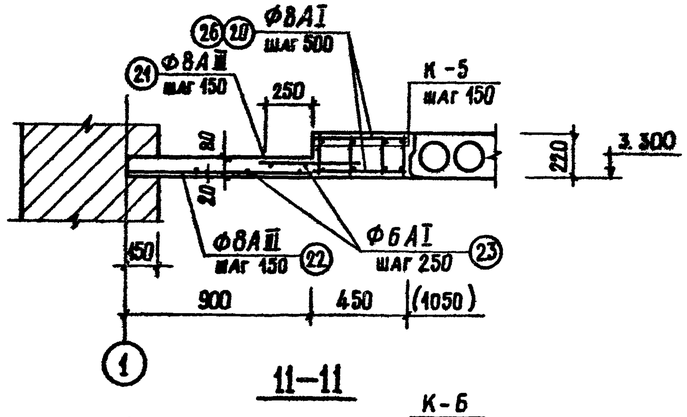

11-11

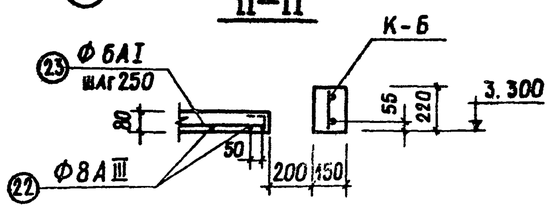

Примечания.

1. Данный лист читать совместно с листами КС-14.
2. Пазухи перекрытий заполнить керамзитобетоном $\gamma = 600$ кг/м³

			1979	ТП 294-5-28 КС	
Нач. маст.	Горлышков		Бассейны деревоклеенных конструкциях с крытыми ваннами: 50×21 м с местами для зрителей и детской.		
Гл. инж. м.	Покрасс				
Гл. арх. пр.	Гельфер			Стадия	Лист	Листов
Гл. инж. пр.	Лаврова			Р	КС-13	
Ст. инжен.	Полтавская		Монолитные участки перекрытий МУ-2; МУ-3; МУ-5. Сечения 7-7 ÷ 11-11	Зрелищных зданий и спортивных сооружений им. Б.С. Мезенцева	
Проверил	Полтавская				
Разраб.					

Инв. № подл. | Подп. и дата | Взам. инв. №

11.312-03 17 Копировал Векдина

Формат 22

Типовой проект 294-3-28 Альбом I Часть 2

МУ-4

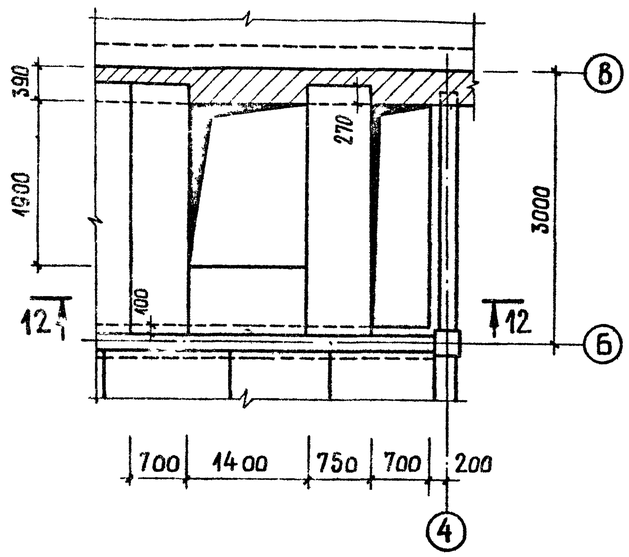

12-12

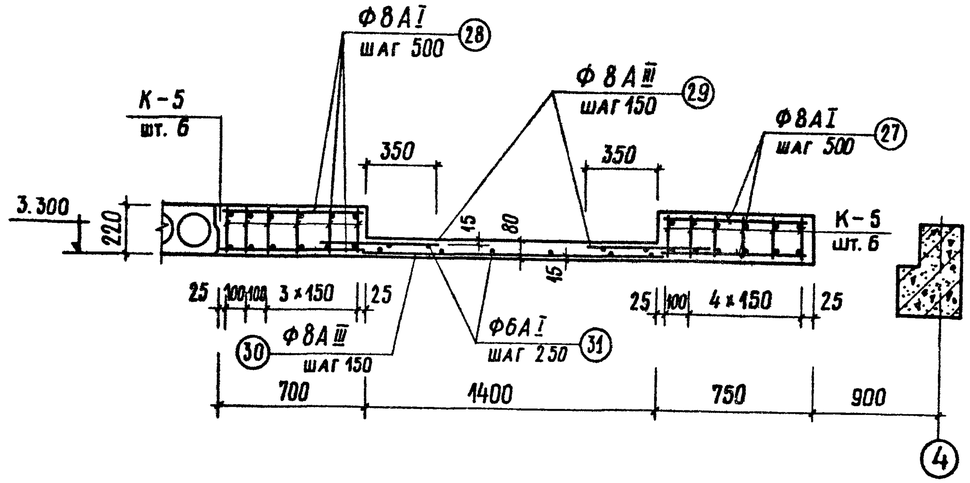

в-в, г-г

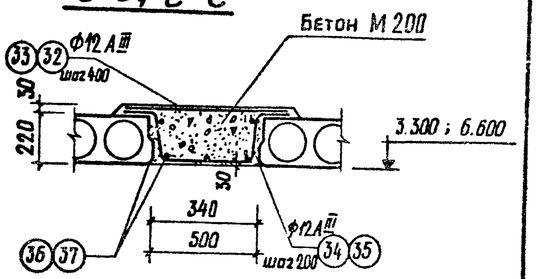

д-д, е-е

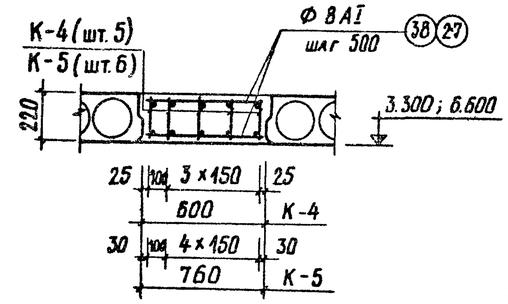

К-4

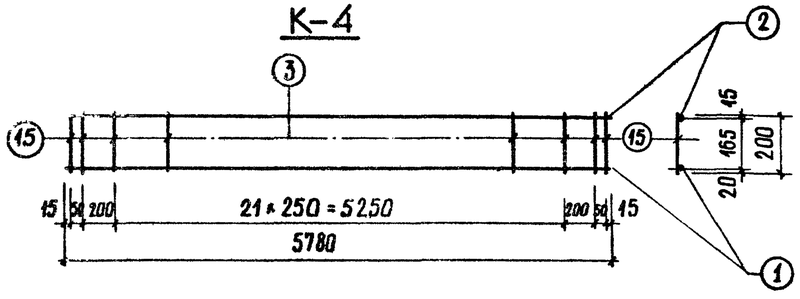

К-5

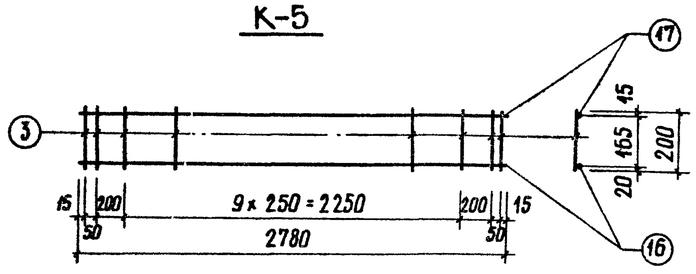

К-6

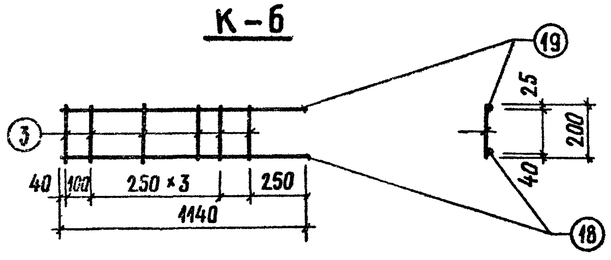

М-1

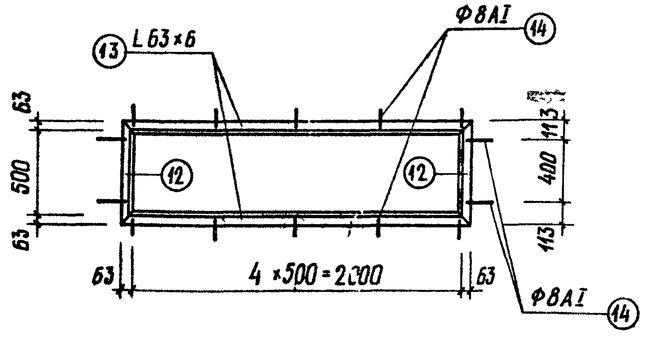

Примечания

1. Данный лист читать совместно с листами КС-8; КС-13.
2. Сварку каркасов производить в соответствии с СН 393-69.

			1979	ТП 294-3-28	КС	
Нач. маст.	Горлышков		Бассейн/в деревоклеенных конструкциях/с крытыми ваннами: 50×21 м с местами для зрителей и детской.			
Гл.инж.м.	Покрасс					
Гл.арх.пр.	Гельфер			Стадия	Лист	Листов
Гл. инж.пр.	[illegible]ерова			Р	КС-14	
Ст. инж.	Полтавская					
Инженер.	Суворова		Монолитные участки перекрытий. МУ-4 Ар-ие по сеч. в-в÷г-е. Каркасы К-4÷К-6	ЦНИИЭП зрелищных зданий и спортивных сооружений им. Б.С. Мезенцева		
Проверил	Полтавская					
Разраб.	Суворова					

16312-03 18 Копировал Вендина Формат 22

Типовой проект 294-3-28 Альбом I Часть 2

Копия верна

Спецификация арматуры									Выборка арматуры			
Наимен. конструкц	Наименов сварного элемента	NN п.п.	Эскиз	Сечен ø мм	Длина мм	Кол. шт. На 1 свар эл-т	Кол. шт. на все	Общая длина м	Сечение ø мм	Длина м	Масса кг	Общая масса кг
1	2	3	4	5	6	7	8	9	10	11	12	13
МУ-2	К-4 шт. 9	1	5780	18 А III	5780	1	9	51,84	6 А I	157,0	35,6	273,2
		2	5780	8 А III	5780	1	9	51,84	8 А I	30,0	11,9	
		3	200	6 А I	200	22	198	43,2	8 А III	228,6	90,4	
	Отдельные стержни	4	630	8 А I	630	-	24	15,0	18 А III	51,9	103,8	
		5	480	8 А I	480	-	24	11,5	L63×6	5,51	31,52	
		6	750	8 А III	750	-	72	54,0				
		7	500	8 А III	500	-	39	19,5				
		8	800	8 А III	800	-	39	31,2		Итого	273,2	
		9	2000	8 А III	2000	-	36	72,0				
		10	5780	6 А I	5780	-	6	34,6				
		11	5280	6 А I	5280	-	15	79,2				
		15										
	М-1	12	L	L63×6	626	-	2	1,252				
		13	L	L63×6	2126	-	2	4,252				
		14	250	8 А I	250	-	14	3,50				
		15	200	8 III	200	4	36	7,2				
МУ-3	К-5 шт. 4	16	2780	18 А III	2780	1	4	11,04	6 А I	23,0	4,5	41,2
		17	2780	8 А III	2780	1	4	11,04	8 А I	5,04	2,0	
		3	200	6 А I	200	14	56	11,3	8 А III	25,1	9,9	
	К-6 (шт. 1)	18	1140	18 А III	1140	1	1	1,14	18 А III			
		19	1140	8 А III	1140	1	1	1,14	18 А III	12,4	24,8	
		3	200	6 А I	200	5	5	1,0				
	Отдельные стержни	20	420	8 А I	420	-	12	5,04		Итого	41,2	
		21	500	8 А III	500	-	8	4,0				
		22	890	8 А III	890	-	10	8,9				
		23	1170	6 А I	1170	-	6	10,6				
МУ-5	К-5 шт. 7	16	2780	18 А III	2780	1	7	19,32	6 А I	26,8	5,95	65,1
		17	2780	8 А III	2780	1	7	19,32	8 А I	12,44	4,91	
		3	200	6 А I	200	14	78	15,4	8 А III	33,4	13,2	
	К-6 (шт. 1)	18	1140	18 А III	1140	1	1	1,14				
		19	1140	8 А III	1140	1	1	1,14	18 А III	20,5	41,0	
		3	200	6 А I	200	5	5	1,0				
	Отдельные стержни	26	1020	8 А I	1020	-	12	12,44		Итого	65,1	
		21	500	8 А III	500	-	8	4,0				
		22	890	8 А III	890	-	10	8,9				
		23	1170	6 А I	1170	-	6	10,6				

1	2	3	4	5	6	7	8	9	10	11	12	13
МУ-4 (шт. 2)	К-5 шт. 12	16	2780	18 А III	2780	1	12	33,12	6 А I	32,4	7,2	192,4
		17	2780	8 А III	2780	1	12	33,12	8 А I	16,7	8,6	
		3	200	6 А I	2000	14	132	26,4	8 А III	43,5	17,2	
	Отдельные стержни	27	720	8 А I	720	-	12	8,64				
		28	670	8 А I	670	-	12	8,04	18 А III	33,1	66,2	
		29	600	8 А III	600	-	8	4,8				
		30	1400	8 А III	1400	-	4	5,6		Итого	96,2	
		31	600	6 А I	600	-	10	6,0				
МУ по сеч в-в	отд. стержни	32	640	12 А III	640	-	30	19,2	6 А I	57,7	12,8	86,3
		34	150 / 270	12 А III	1060	-	60	63,6	12 А III	82,8	73,5	
		36	общ.	6 А I				57,7				
										Итого	86,3	
МУ по сеч 2-2	отд стержни	33	800	12 А III	800	-	26	20,8	8 А I	42,6	16,8	92,0
		35	150 / 470	12 А III	1230	-	52	64,0	12 А III	84,8	75,2	
		37	общ	8 А I				42,6		Итого	92,0	
МУ по сеч д-д	К-4 шт. 5	1	5780	8 А III	5780	1	5	28,8	8 А I	13,7	5,4	81,3
		2	5780	18 А III	5780	1	5	28,8	8 А III	32,8	13,0	
		3	200	8 А III	200	22	110	24,0	18 А III	28,8	57,6	
		15	200	6 А I	200	4	20	4,0	6 А I	24,0	5,3	
	отд. стерж	38	570	8 А I	570	-	24	13,7		Итого	81,3	
МУ по сеч. е-е	К-5 шт 12	16	2780	18 А III	2780	1	12	33,2	6 А I	33,6	7,4	106,8
		17	2780	8 А III	2780	1	12	33,2	8 А I	50,5	20,0	
		3	200	6 А I	200	14	168	33,6	8 А III	33,2	13,0	
	отд. стерж	27	720	8 А I	720	-	24	17,3	18 А III	33,2	66,4	

Таблица расхода материалов

Наименов конструкц	Наименов элемента	Марка бетона	Расход стали, кг на 1 м³ бет.	На 1 элемент Бетон м³	На 1 элемент Сталь кг	Кол шт.	На все эл-ты Бетон м³	На все эл-ты Сталь кг	Лист проекта
МУ-2	Балка	200	94,4	1,45	136,8	1	1,45	136,8	КС-13
	Плита	200	107,0	1,27	136,4		1,27	136,4	
МУ-3	Балка	200	103,0	0,31	31,9	1	0,31	31,9	КС-13
	Плита	200	111,7	0,08	9,3		0,08	9,3	
МУ-4	Балка	200	95,6	0,89	85,2	2	1,78	170,4	КС-14
	Плита	200	113,0	0,07	11,0		0,14	22,0	
МУ-5	Балка	200	84,0	0,67	55,8	1	0,67	55,8	КС-13
	Плита	200	111,7	0,08	9,3		0,08	9,3	
Сеч. по в-в	Балка	200	99,4	0,87	86,3	-	0,87	86,3	КС-14
Сеч. по 2-2	Балка	200	98,0	0,94	92,0	-	0,94	92,0	
Сеч. по д-д	Балка	200	112,0	0,72	81,3	-	0,72	81,3	
Сеч. по е-е	Балка	200	113,0	0,94	106,8	-	0,94	106,8	

Примечание:

Данный лист читать совместно с листами КС-13, 14.

Нач. маст.	Горлышков		1979 ТП 294-3-28 КС
Гл. инж. мл.	Покрасс		Бассейн/в деревоклееных конструкциях/с крытыми ваннами: 50×21м с местами для зрителей и детской
Гл. арх. пр.	Гельфер		Стадия: Р; Лист: КС-15; Листов:
Гл. инж. пр.	Лаврова		
Ст. инженер	Полтавская		
Инженер	Суворова		Монолитные участки перекрытий. Спецификация и выборка арматуры
Проверил	Полтавская		ЦНИИЭП зрелищных зданий и спортивных сооружений им. К. Мезенцева
Разраб	Суворова		

Формат 22г

10.12.03 19

Инв. № подл.

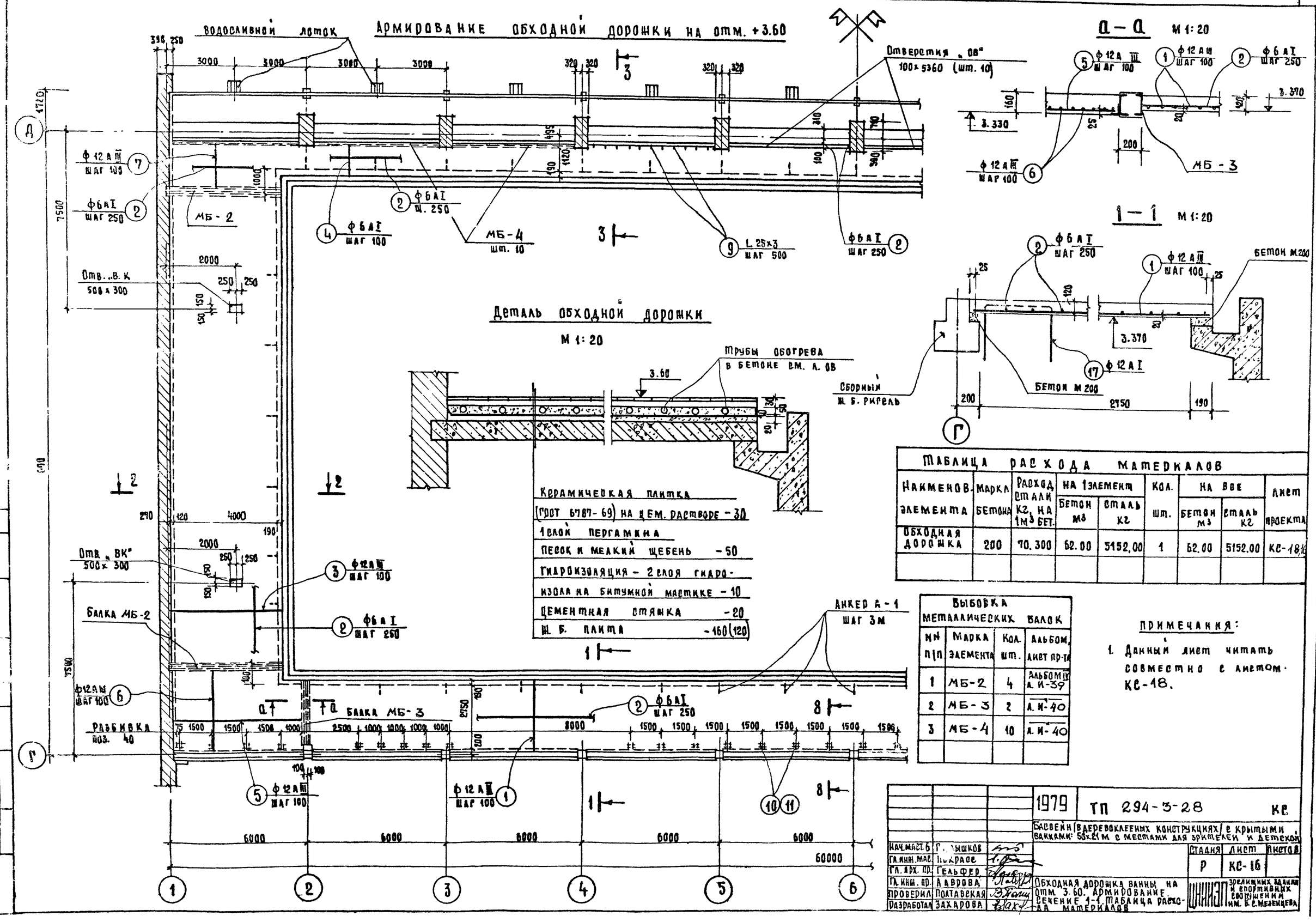

Таблица расхода материалов								
Наименов. элемента	Марка бетона	Расход стали кг, на 1м³ бет.	На 1 элемент		Кол. шт.	На все		Лист проекта
			Бетон м³	Сталь кг		Бетон м³	Сталь кг	
Обходная дорожка	200	70.300	62.00	5152,00	1	62.00	5152.00	КС-18

Выбовка металлических балок			
NN п/п	Марка элемента	Кол. шт.	Альбом, лист пр-та
1	МБ-2	4	Альбом IV л. И-39
2	МБ-3	2	л. И-40
3	МБ-4	10	л. И-40

Примечания:

1. Данный лист читать совместно с листом КС-18.

Нач. маст. б	Г. Лышков		1979	ТП 294-3-28 КС
Гл. инж. мас.	Покрасс		Бассейн (в деревоклееных конструкциях) с крытыми ваннами: 50×21 м с местами для зрителей и детской	
Гл. арх. пр.	Гельфер		Стадия	Лист / Листов
Гл. инж. пр.	Лаврова		Р	КС-16
Проверил	Полтавская		Обходная дорожка ванны на отм. 3.60. Армирование. Сечение 1-1. Таблица расхода материалов	ЦНИИЭП зрелищных зданий и спортивных сооружений им. Б. С. Мезенцева
Разработал	Захарова			

Типовой проект 294-3-28 Альбом I часть 2

Армирование балконной части обходной дорожки на отм. 3.60

м 1:50

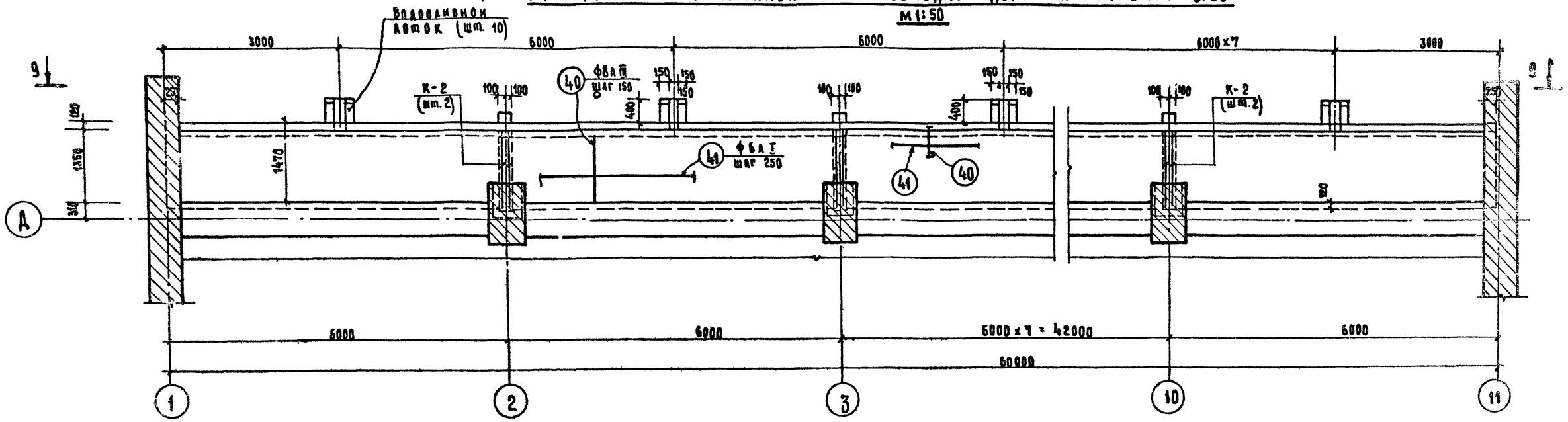

9–9

м 1:50

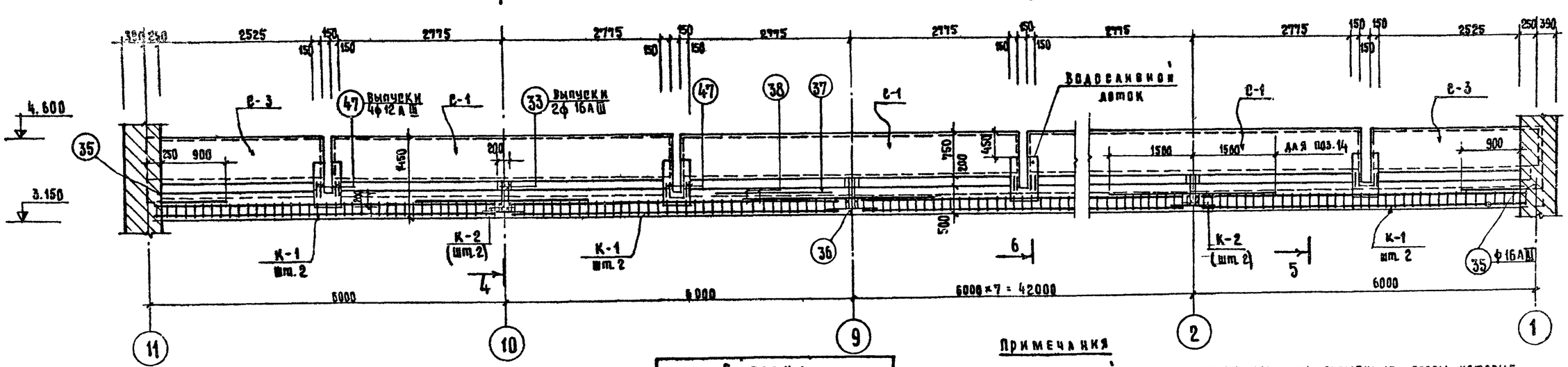

Таблица расхода материалов

Наименов. элемента	Марка бетона	Расход стали кг. на 1м³ бет.	На 1 элемент: Бетон м³	На 1 элемент: Сталь кг	Кол. шт.	На все: Бетон м³	На все: Сталь кг	Акст проекта
Балконная часть обх. дор.	200	84.60	20.430	1725.40	1	20.430	1725.40	КС-18

Выборка сварных элементов

NN п/п	Марка сварного элемента	Кол. шт.	Вес кг	Лист проекта
1	К-1	20	14.280	КС-19
2	К-2	18	6.320	—"—
3	С-1	16	22.800	—"—
4	С-2	18	1.990	—"—
5	С-3	4	12.300	—"—

Примечания

1. При возведении консолей балкона предусмотреть временные опоры, которые следует разобрать после окончания кирпичной кладки.
2. Данный акст читать совместно с А. КС-18; КС-19.

			1979	ТП 294-3-28	КС
			Бассейн в деревоклееных конструкциях с крытыми ваннами: 50×21м с местами для зрителей и детской		
Нач. маст. б	Рарлышков			Стадия	Лист	Листов
Гл. инж. маст.	Покрасс			Р	КС-17	
Гл. арх. пр.	Гельфер					
Гл. инж. пр.	Каврова		Балконная часть обходной дорожки. Армирование. Сечение 9-9. Таблица расхода материалов	ЦНИИЭП зрелищных зданий и спортивных сооружений им. Б.С. Мезенцева	
Проверил	Полтавская				
Разработал	Захарова				

Инв. № подл.

Копировал

Формат А2

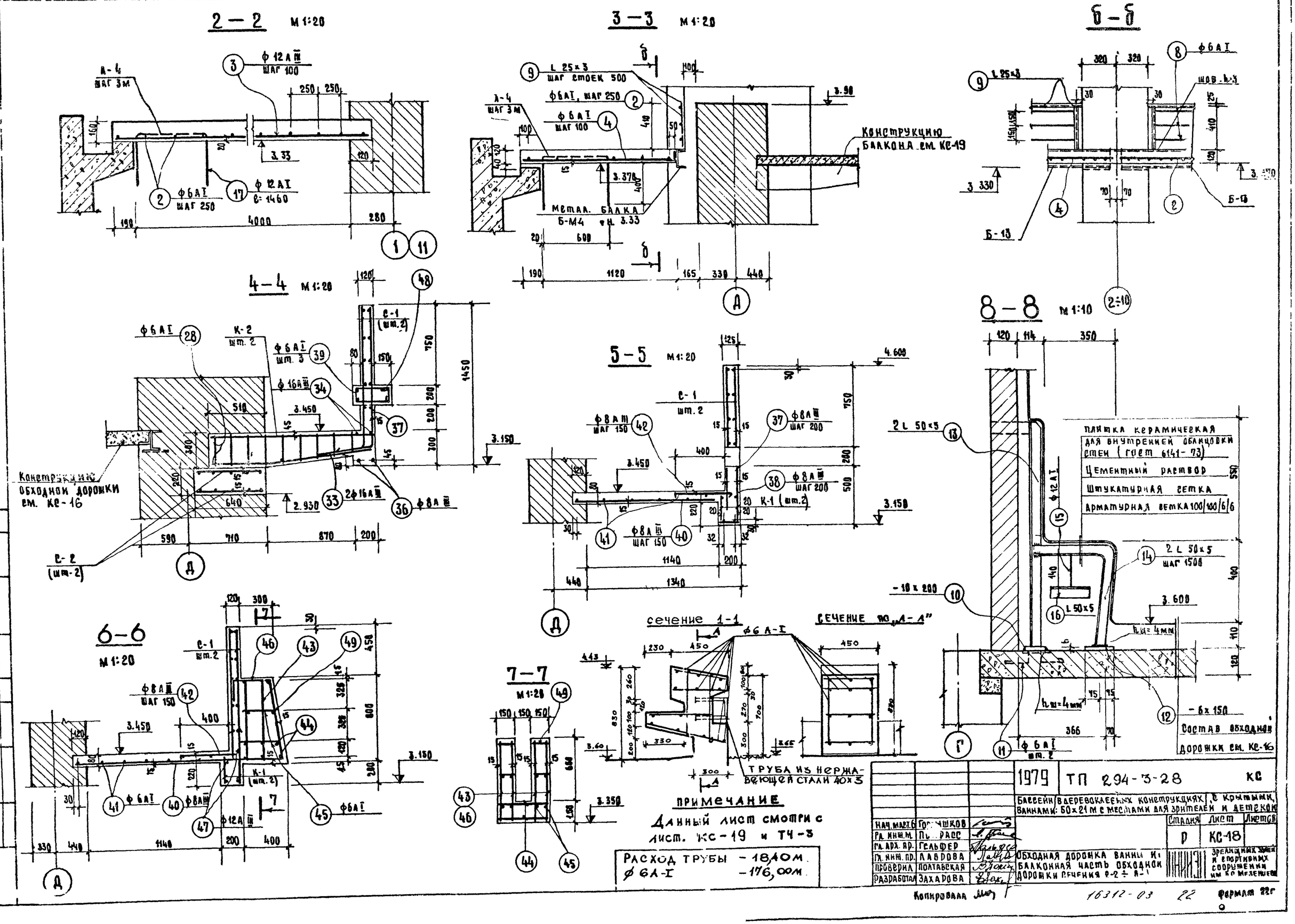
2 — 2 М 1:20
3 — 3 М 1:20
Б — Б
4 — 4 М 1:20
5 — 5 М 1:20
6 — 6 М 1:20
7 — 7 М 1:20
8 — 8 М 1:10
Конструкцию балкона см. КС-19
Метал. балка Б-М4 ф.н. 3.33
Конструкцию обходной дорожки см. КС-16
Плитка керамическая для внутренней облицовки стен (ГОСТ 6141-73)
Цементный раствор
Штукатурная сетка
Арматурная сетка 100/100/6/6
Состав обходной дорожки см. КС-16
сечение 1-1
сечение по „А-А"
Труба из нержавеющей стали 40х3
Примечание
Данный лист смотри с лист. КС-19 и ТЧ-3
Расход трубы — 18,40 м
ф 6А-I — 176,00 м
1979 ТП 294-3-28 КС
Бассейн в деревоклеенных конструкциях, с крытыми ваннами: 50х21 м с местами для зрителей и детской
Стадия Р Лист КС-18 Листов
Обходная дорожка ванны и балконная часть обходной дорожки сечения 2-2 ÷ А-1
Зрелищных зданий и спортивных сооружений им. Б.С. Мезенцева
Нач. маст. б. Горшков
Гл. инж. м. Пе...расс
Гл. арх. пр. Гельфер
Гл. инж. пр. Лаврова
Проверил Полтавская
Разработал Захарова
Копировала
16312-03 22 Формат 22г
Тиловой проект 294-3-28 Альбом 7 Часть 2

Копия верна

Альбом I часть 2

Типовой проект 294-3-28

Согласовано:

Нормоконтроль:

Инв. № подл.

Каркас К-1

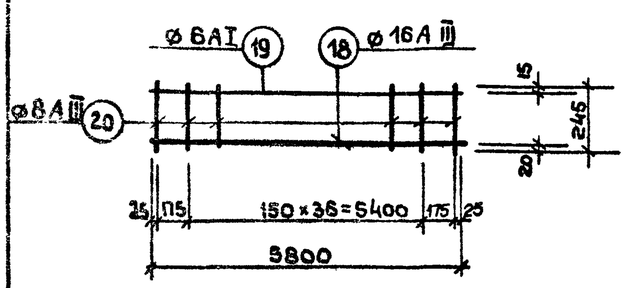

Каркас К-2

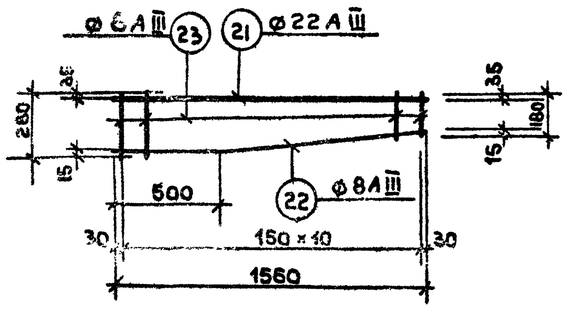

Сетка С-1

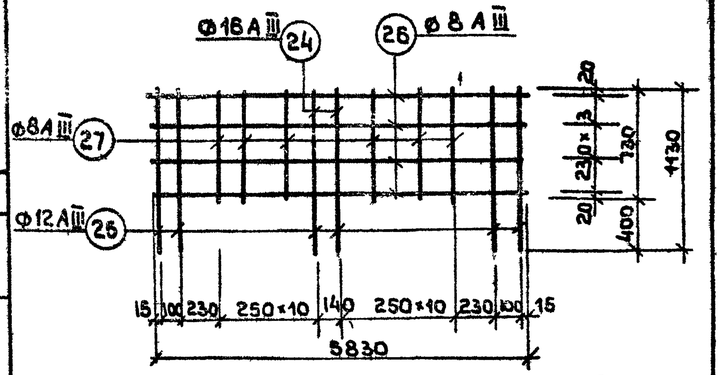

Сетка С-2

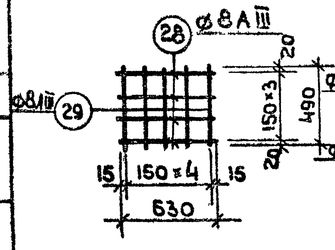

Сетка С-3

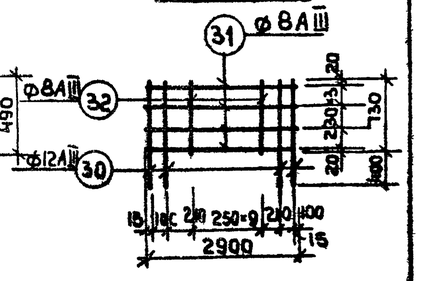

Анкер А-6

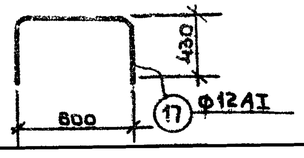

Примечание:

Данный лист читать совместно с листами КС16÷КС-18

Спецификация арматуры

Наимен. констр.	Марка св. элемента	NN поз.	Эскиз позиции	ø мм	Длина мм	Кол. поз. шт. на 1 свар. эл-т	Кол. поз. шт. на все	Общ. длина м	Выборка арм-ры: ø мм	Длина м	Масса кг	Общая масса кг
1	2	3	4	5	6	7	8	9	10	11	12	13
Обходная дорожка ванны	Отдельные стержни	1	3020	12AIII	3020	—	481	1452,60	12AIII	4297,20	3825,00	4357,00
		2	ℓобщ=1760000	6AI	-	—	—	1760,00	6AI	2418,00	532,00	
		3	4290	12AIII	4290	—	420	1801,80				
		4	1290	6AI	1290	—	510	657,90	Итого: 4357,00			
		5	5760	12AIII	5760	—	78	449,30				
		6	3650	12AIII	3650	—	118	430,70				
		7	1850	12AIII	1850	—	88	162,80				
Балконная часть обходной дорожки	Каркас К-1 (шт. 20)	18	5800	16AIII	5800	1	20	116,00	22AIII	28,08	83,75	1725,400
		19	5800	6AI	5800	1	20	116,00	16AIII	228,76	361,45	
		20	245	8AIII	245	39	780	191,100	12AIII	156,00	139,00	
	Каркас К-2 (шт. 18)	21	1560	22AIII	1560	1	18	28,08	8AIII	2322,46	929,00	
		22	500 1070 1050 100	8AIII	1570	1	18	28,26	6AI	964,18	212,20	
		23	180÷280	8AIII	ср 230	11	198	45,54	Итого: 1725,40			
		24	1130	16AIII	1130	2	32	36,160				
	Сетка С-1 (шт. 16)	25	1130	12AIII	1130	4	64	72,32				
		26	5830	8AIII	5830	4	64	373,12				
		27	730	8AIII	730	20	320	233,60				
	С-2 (шт. 18)	28	630	8AIII	630	4	72	45,36				
		29	490	8AIII	490	5	90	44,10				
	Сетка С-3 (шт. 4)	30	1130	12AIII	1130	4	16	18,08				
		31	2900	8AIII	2900	4	16	50,50				
		32	730	8AIII	730	11	44	32,12				
	Отдельные стержни	33	33 700 300 34 3000	16AIII	1000	—	18	18,000				
		34		16AIII	3000	—	18	54,00				
		35	1150	16AIII	1150	—	4	4,600				
		36	600	8AIII	600	—	18	10,800				
		37	5500	8AIII	5500	—	40	220,00				
		38	400	8AIII	400	—	280	112,00				

Спецификация арматуры (продолжение)

1	2	3	4	5	6	7	8	9	Выборка арм-ры: 10	11	12	13
Балконная часть обходной дорожки	Отдельные стержни	39	170 500 390 320 40 39 1370	6AI	1340	-	27	36.180				
		40		8AIII	1370	-	490	671.30				
		41	5800	6AI	5800	-	100	580.00				
		42	40 500	8AIII	540	-	490	264.60				
		43	790	6AI	790	-	80	63.20				
		44	440	6AI	440	-	60	26.40				
		45	320÷350	6AI	ℓср 335	-	80	26.800				
		46	250 390 46 755 250 490 47 460 360	6AI	2135	-	40	85.40				
		47		12AIII	820	-	80	65.60				
		48	190	6AI	190	-	100	19.000				
		49	140	6AI	140	-	80	11.200				

Спецификация стали

Наимен. констр.	NN поз.	Сечен. профиля мм	Длина мм	Кол. шт.	Масса, кг 1 поз.	Масса, кг всех	ГОСТ
1	2	3	4	5	6	7	8
Обходная дорожка ванны	8	ø6AI	5300	30	1.16	34,80	5781-61*
	9	∠25×3	ℓобщ=	5820	0 -	65,20	8509-72
	10	-10×200	150	32	2.35	75,20	103-57*
	11	ø6AI	260	64	0.057	3650	5781-61*
	12	-6×150	100	64	0,70	44,80	103-57*

Спецификация стали

1	2	3	4	5	6	7	8
Обходная дорожка ванны	13	∠50×5	1024	64	3.840	24580	8509-72
	14	∠50×5	840	64	3,16	20220	—"—
	15	ø12AI	290	64	0.26	16,65	5781-61*
	16	∠50×5	200	64	0,754	4825	8509-72
	17	ø12AI	1460	45	1.30	5850	5781-61*

Выборка стали к листам КС-17 ÷ КС-18

Сечение профиль, мм	22AIII	16AIII	12AIII	8AIII	12AI	6AI	∠50×5	∠25×3	-10	-6	Всего
Вес, кг	83,750	361,450	3964,00	929.00	75,15	782.60	496.30	65,20	75,20	44,80	
Характеристика класс стали, ГОСТ	Класс А-III ГОСТ 5,1459-72*				Класс А-I ГОСТ 57,81-75*		ГОСТ 8509-72		ГОСТ 103-76		6877,50
Расчетное сопротивление Ra кгс/см²	3600				2100						

Нач. маст. №	Голышков	
Гл. инж. мас.	Красс	
Гл. арх. пр.	Гельфер	
Гл. инж. пр.	Лаврова	
Провер.	Полтавская	
Разраб.	Захарова	

1979 ТП 294-3-28 КС

Бассейн/в деревоклееных конструкциях/с крытыми ваннами: 50×21м с местами для зрителей и детской

Стадия	Лист	Листов
Р	КС-19	

Обходная дорожка ванны и балконная часть обходной дорожки. Сварные элементы. Спецификация и выборка арматуры

ЦНИИЭП зрелищных зданий и спортивных сооружений им. Всемирного

16312-03 23

Формат 22 г

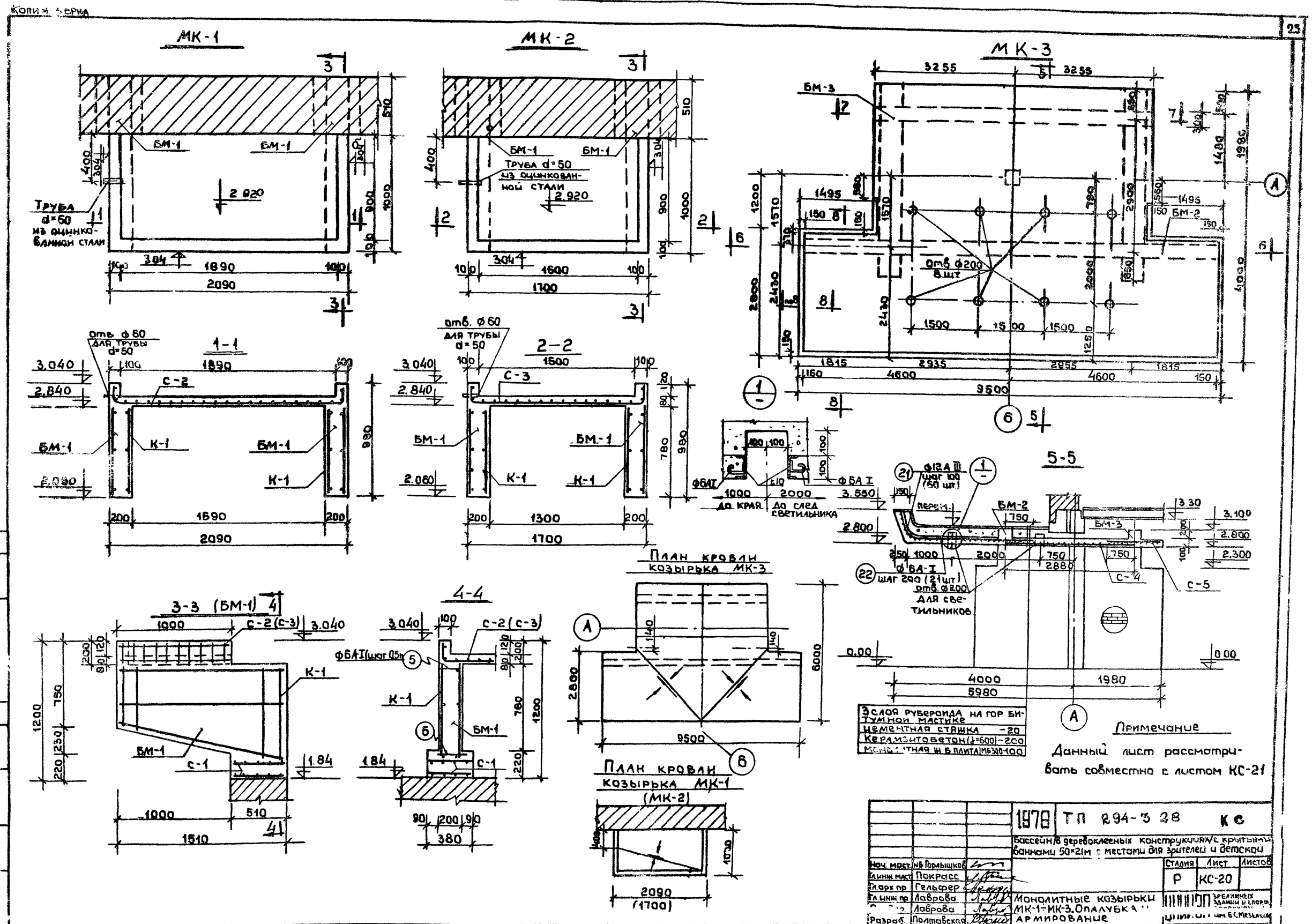

3 слоя рубероида на гор битумной мастике	
Цементная стяжка	-20
Керамзитобетон (γ=600)	-200
Монолитная ж.б. плита	МБ300-100

Примечание

Данный лист рассматривать совместно с листом КС-21

			1978	ТП 294-3 28	КС
			Бассейн в деревоклееных конструкциях с крытыми ваннами 50×21м с местами для зрителей и детской		
Нач. маст.	Н.Б. Горлышков			Стадия	Лист	Листов
Гл. инж. маст.	Покрасс			Р	КС-20	
Гл. арх. пр.	Гельфер					
Гл. инж. пр.	Лаврова		Монолитные козырьки МК-1÷МК-3. Опалубка и армирование			
	Лаврова					
Разраб.	Полтавская					

Зрелищных зданий и спорт. сооружений

Цпиэ им. Б.С. Мезенцева

16312-03 24 Формат 22 г

Копия верна

Альбом I часть-2

Типовой проект 294-3-28

Согласовано

Инв. № подл. | Отд. № | Гильман

Копия верна

Типовой проект 294-3-28 Альбом I Часть 2

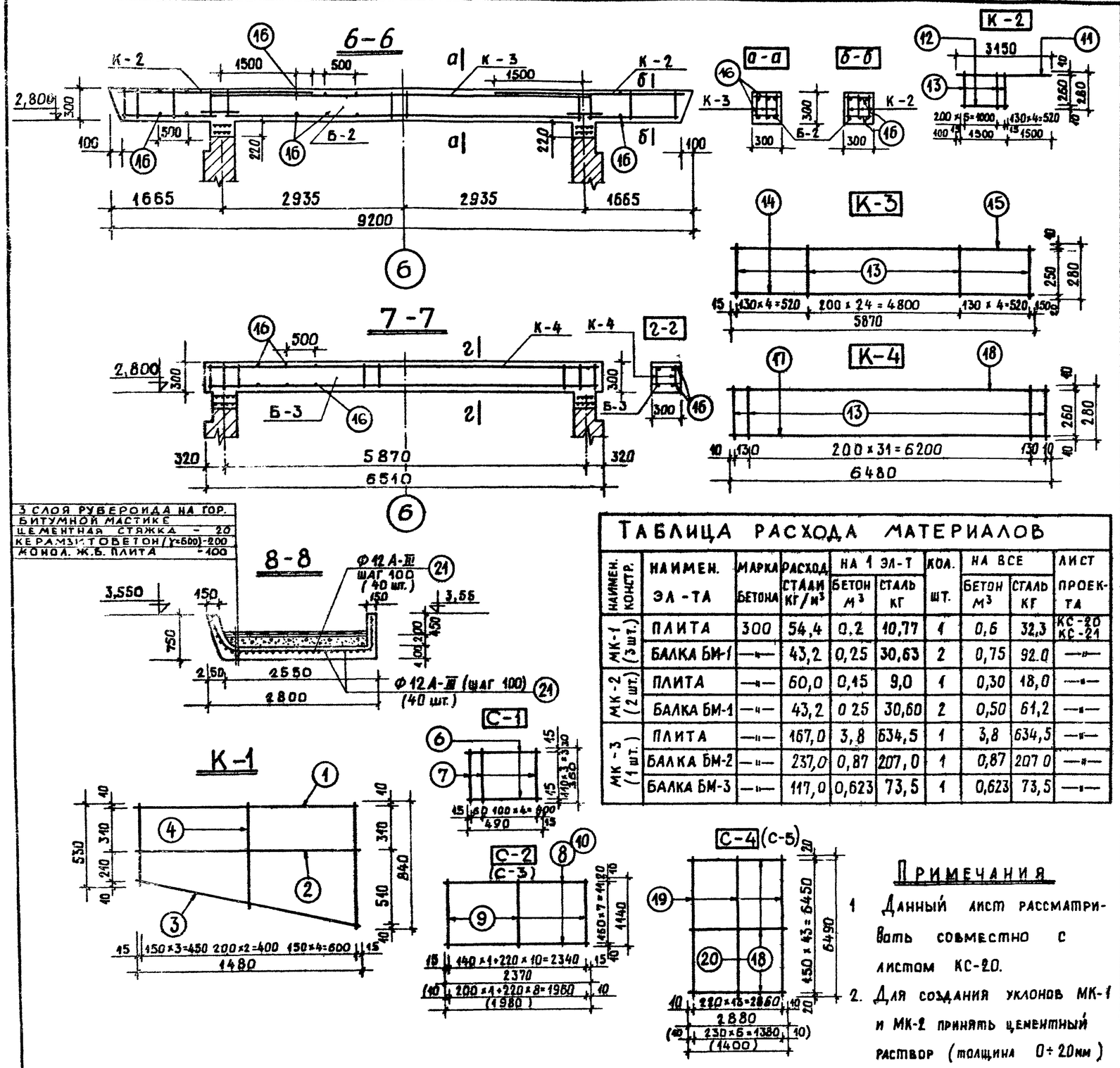

3 слоя рубероида на гор.
битумной мастике
цементная стяжка - 20
керамзитобетон (γ=600) - 200
монол. ж.б. плита - 100

Таблица расхода материалов

Наимен. констр.	Наимен. эл-та	Марка бетона	Расход стали кг/м³	На 1 эл-т: бетон м³	На 1 эл-т: сталь кг	Кол. шт.	На все: бетон м³	На все: сталь кг	Лист проекта
МК-1 (3 шт.)	Плита	300	54,4	0,2	10,77	1	0,6	32,3	КС-20 КС-21
	Балка БМ-1	—"—	43,2	0,25	30,63	2	0,75	92,0	—"—
МК-2 (2 шт.)	Плита	—"—	60,0	0,15	9,0	1	0,30	18,0	—"—
	Балка БМ-1	—"—	43,2	0,25	30,60	2	0,50	61,2	—"—
МК-3 (1 шт.)	Плита	—"—	167,0	3,8	634,5	1	3,8	634,5	—"—
	Балка БМ-2	—"—	237,0	0,87	207,0	1	0,87	207,0	—"—
	Балка БМ-3	—"—	117,0	0,623	73,5	1	0,623	73,5	—"—

Примечания

1. Данный лист рассматривать совместно с листом КС-20.
2. Для создания уклонов МК-1 и МК-2 принять цементный раствор (толщина 0÷20мм) с железнением.

Спецификация арматуры

Наимен. констр.	Марка св. эл-та	N N поз.	Эскиз позиции	Ф мм	Длина мм	Кол. поз. шт. на 1 сварн. эл-т	Кол. поз. шт. на все	Общ. длина м	Выборка арматуры на 1 конст-цию: Ф мм	Длина м	Масса кг	На все: Общ. масса кг
МК-1 (3 шт.)	К-1 (4 шт.)	1	1480	16А-III	1480	1	4	5,92	16А-III	5,92	9,35	123,3
		2	1480	8А-I	1480	1	4	5,92	8А-III	19,6	7,84	
		3	1540	8А-I	1540	1	4	3,20	8А-I	28,8	11,10	
		4	700	6А-I	700	10	40	28,00	6А-I	57,7	12,81	
	Отд. стер.	5	180	6А-I	180	20	80	16,00	Итого:		41,1	
	С-1 (4 шт.)	6	490	8А-I	490	4	16	8,00				
		7	360	8А-I	360	6	24	8,64				
	С-2 (1 шт.)	8	2370	8А-III	2370	8	8	19,60				
		9	1140	6А-I	1140	12	12	13,70				
МК-2 (2 шт.)	К-1 (4 шт.)	1	1480	16А-III	1480	1	4	5,92	16А-III	5,92	9,34	79,2
		2	1480	8А-I	1480	1	4	5,92	8А-III	16,0	6,4	
		3	1540	8А-I	1540	1	4	6,20	8А-I	28,8	11,51	
		4	700	6А-I	700	10	40	28,0	6А-I	55,4	12,3	
	Отд. стер.	5	180	6А-I	180	20	80	16,0	Итого:		39,6	
	С-1 (4 шт.)	6	490	8А-I	490	4	16	8,0				
		7	360	8А-I	360	6	24	8,64				
	С-3 (1 шт.)	9	1140	6А-I	1140	10	10	11,40				
		10	1980	8А-III	1980	8	8	16,00				
МК-3 (1 шт.)	К-2 (6 шт.)	11	3150	20А-III	3150	1	6	19,20	32А-III	17,6	112,0	915,0
		12	1550	10А-III	1550	1	6	9,30	20А-III	38,7	95,6	
		13	280	8А-I	280	10	60	16,80	12А-III	546,0	492,0	
	К-3 (3 шт.)	14	5870	32А-III	5870	1	3	17,60	8А-III	188,7	75,48	
		15	5870	14А-III	5870	1	3	17,60	14А-III	17,6	21,3	
		13	280	8А-I	280	33	99	28,00	8А-I	73,4	29,4	
	Отд. стер.	16	280	6А-I	280	40	40	12,00	6А-I	324,9	72,0	
	К-4 (3 шт.)	17	6480	20А-III	6480	1	3	19,5	10А-III	28,8	17,8	
		18	6480	10А-III	6480	1	3	19,5	Итого: 915,0			
		13	280	8А-I	280	34	102	28,6				
	Отд. стер.	16	280	6А-I	280	28	28	7,9				
	С-4 (1 шт.)	18	2880	8А-III	2880	44	44	127,0				
		19	6470	6А-I	6490	14	14	91,0				
	С-5 (1 шт.)	20	1400	8А-III	1400	44	44	61,7				
		19	6490	6А-I	6490	14	14	91,0				
	Отдел. стерж.	21	3900	12А-III	3900	–	140	546,0				
		22	5870	6А-I	5870	–	21	123,0				
		23										
		24										

Нач. маст.	Горлышков		
Гл. инж. м.	Красс		
Гл. арх. пр.	Гельфер		
Гл. инж. пр.	Лаврова		
Провер.	Лаврова		
Разраб.	Шашина		

1979 ТП 294-3-28 КС

Бассейн в деревоклеенных конструкциях с крытыми ваннами: 50×21 м с местами для зрителей и детской.

Стадия	Лист	Листов
	КС-21	

Монолитные козырьки МК-1÷МК-3. Армирование. Спецификация арматуры

ЦНИИЭП зрелищных зданий и спортивных сооружений им. Б.С. Мезенцева

16312 03 25 Копировал Вендина Формат 22 г

Типовой проект 294 3-28 Альбом 1 Часть 2

План деревоклееных арок, балок и металлических связей

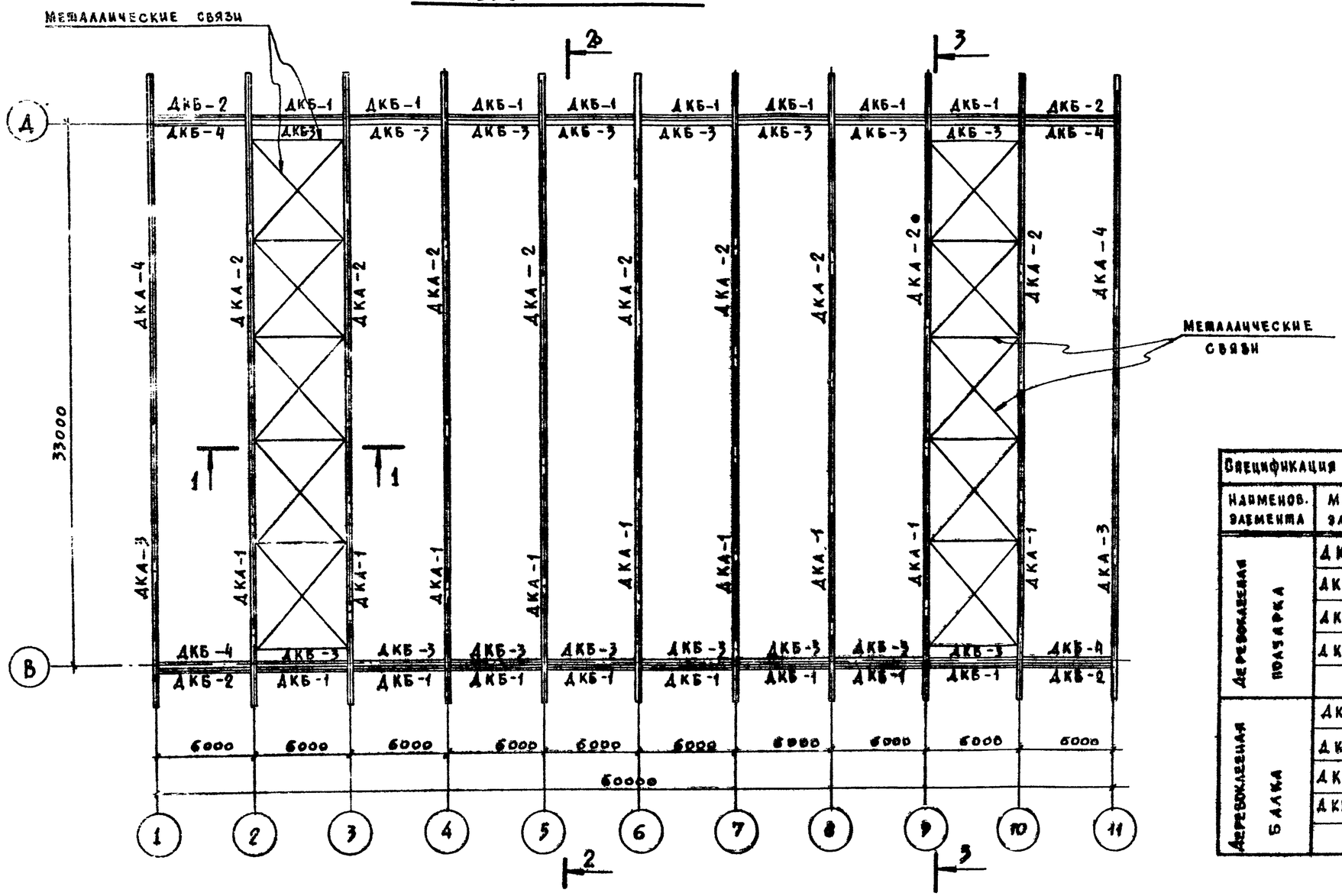

1-1

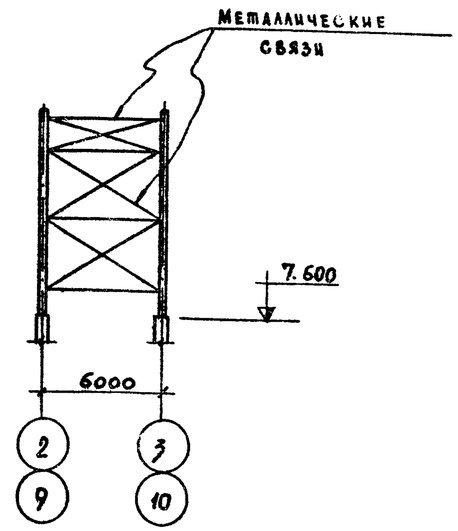

Спецификация деревянных изделий				
Наименов. элемента	Марка элемента	Объем м³	Кол-во шт.	Серия альбом
Деревоклееная полуарка	ДКА-1	4,26	9	Альбом V
	ДКА-2	5,38	9	—"—
	ДКА-3	4,26	2	—"—
	ДКА-4	5,38	2	—"—
Деревоклееная балка	ДКБ-1	0,93	16	Альбом V
	ДКБ-2	0,95	4	—"—
	ДКБ-3	0,34	16	—"—
	ДКБ-4	0,35	4	—"—

Примечания:

1. Данный лист рассматривать совместно с листами КС-23÷25.
2. Все металлические элементы огрунтовать и окрасить высококачественной масляной краской белого цвета.
3. Расчетная схема загружения арки дана в альбоме V.
4. Опирание арок на кирпичные стены осуществляется через стальной шарнир. Опорный узел арок по оси „В" устраивается подвижным.
5. Сопряжение полуарок в коньке выполнено непосредственным упором части сечения, центрированной по оси арки.

			1979	ТП 294-3-28 КС		
			Бассейн /в деревоклееных конструкциях/ с крытыми ваннами: 50×21 м с местами для зрителей и детской			
Нач. маст.	Горлышков			Стадия	Лист	Листов
Гл. инж. пр.	Покрасс			Р	КС-22	
Гл. арх. пр-та	Гельфер		План деревоклееных арок, балок и металлических связей		Зрелищных зданий и спортивных сооружений им. Б.С. Мезенцева	
Гл. инж. пр-та	Лаврова					
Проверил	Лаврова					
Разработ.	Полтавская					

16312 03 26

Копировал Фендина

Формат 22 г

Копия верна

Типовой проект 294-3-28 Альбом I Часть 2

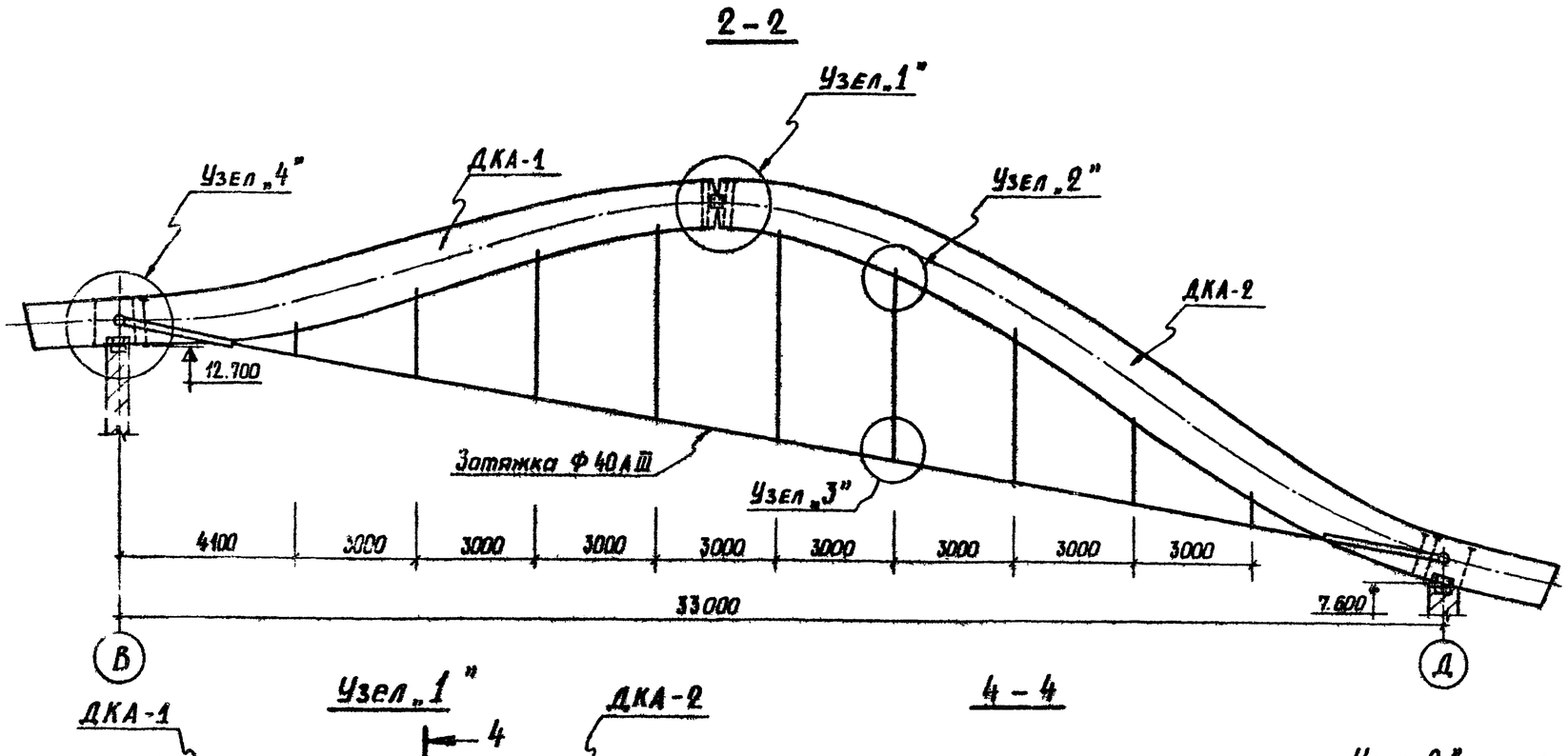

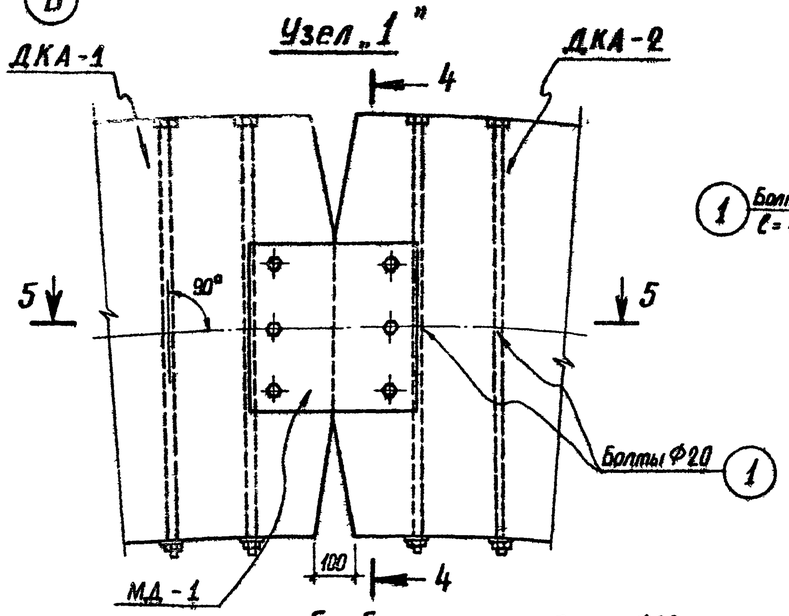

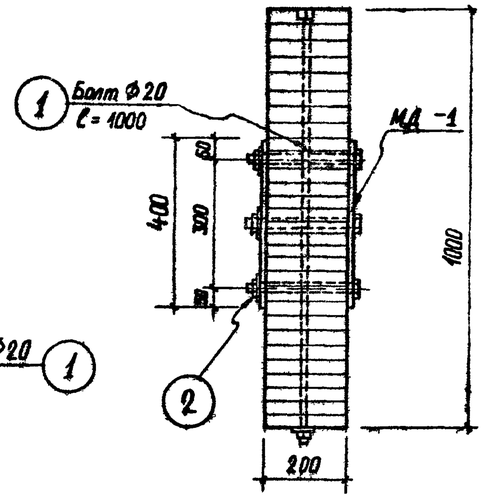

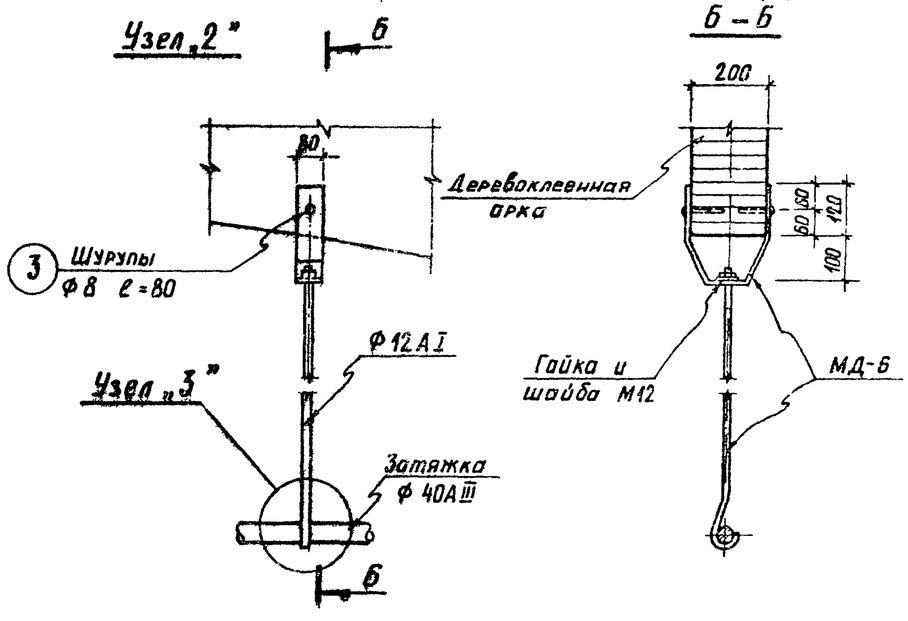

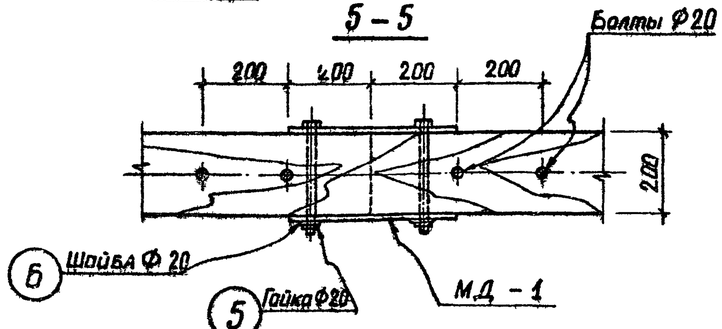

Техническая спецификация стали

Наим. констр.	№№ поз. марка	Сечение мм	Длина мм	Кол. шт.	Масса кг поз. марка	Масса кг общая	ГОСТ альбом	Примеч.
Узлы крепления деревоклеенных арок	МД-1	—	—	22	10,1	222,0	альбом V	
	МД-2	—	—	20	41,8	836	—"—	
	МД-3	—	—	11	34,8	382	—"—	
	МД-5	—	—	11	34,8	389	—"—	
	МД-4	—	—	9	499,8	4480	—"—	
	МД-5	—	—	22	41,0	902	—"—	
	МД-6	—	—	81	19,4	1570	—"—	
	Стяжн. муфтовая	—	—	9	30,6	275	—"—	
	1	Болты Ф20	1000	110	2,47	2720	ГОСТ 2590-71	
	2	Болты Ф20	260	66	0,71	46,8	ГОСТ 7798-70	
	3	Шурупы Ф8	80	162	0,028	4,5	ГОСТ 11473-75	
	4	Шурупы Ф16	80	88	0,12	10,6	—"—	
	5	Гайки Ф20	—	66	0,062	4,1	ГОСТ 5915-70	
	6	Шайбы Ф20	—	66	0,023	1,5	ГОСТ 11371-78	

Примечания:

1. Данный лист рассматривать совместно с листами КС-22, КС-24.
2. Перед монтажом арки необходимо провести ее контрольную сборку.
3. Все металлические детали крепления арок должны быть покрыты вспучивающимися красками.

			1979	ТП 294-3-28 КС
Нач. маст.	Горлышков		Бассейн/в деревоклеенных конструкциях/с крытыми ваннами: 50×21 м с местами для зрителей и детской.	
Гл. инж. мас.	Покрасс			
Гл. арх. пр.	Гельфер		Стадия: Р	Лист: КС-23
Ст. науч. сотр.	Мак			
Гл. инж. пр.	Лаврова		Разрез 2-2. Узлы арок „1", „2"	Зрелищных зданий и спортивных сооружений им. Б.С. Мезенцева
Проверил	Лаврова			
Разраб.	Полтавская			

Инв. № подл.

16312-03 17 Кожировал Вендина Формат 22 г

Типовой проект 294-3-28 Альбом I Часть 2

Узел „4"

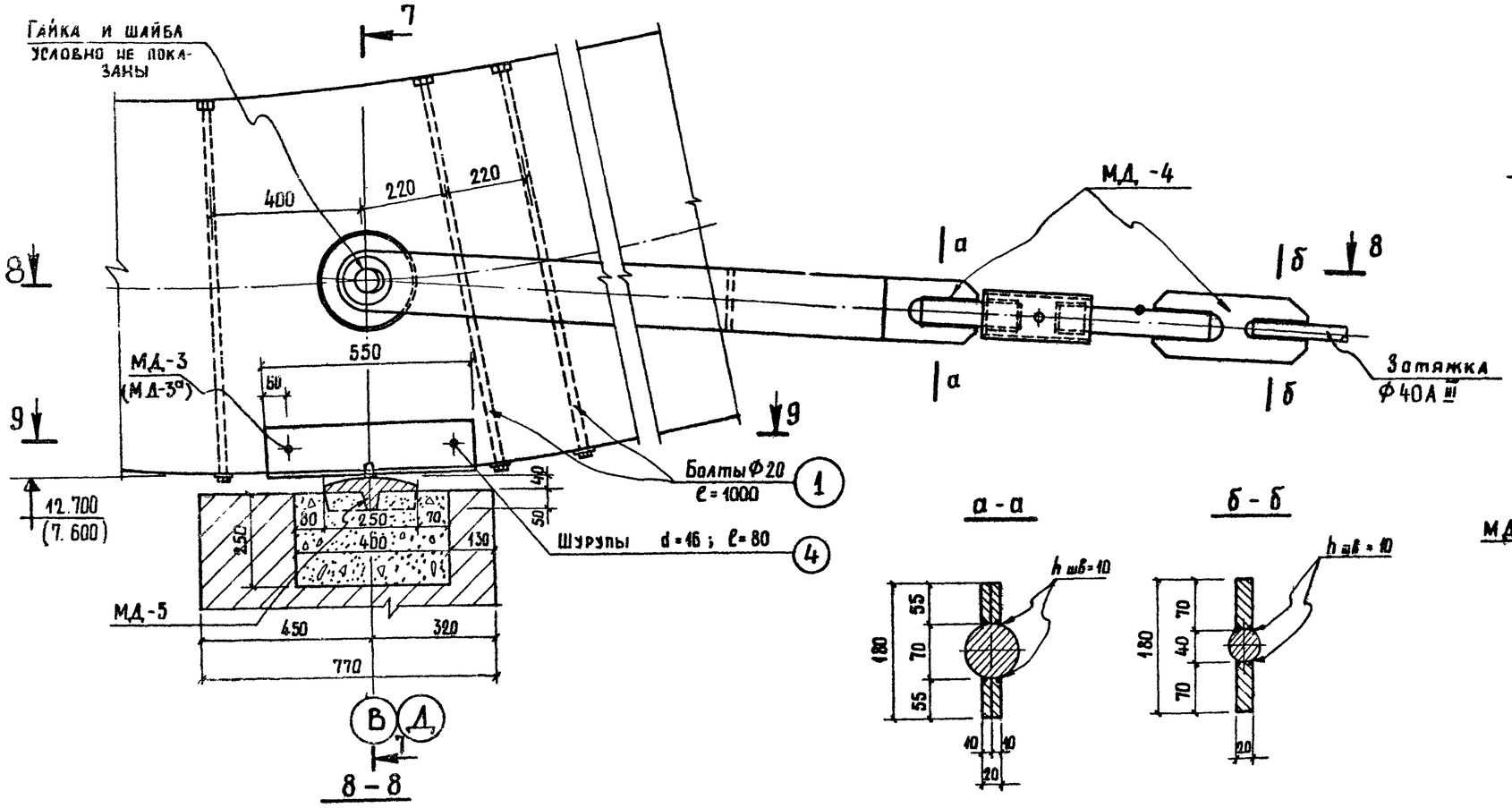

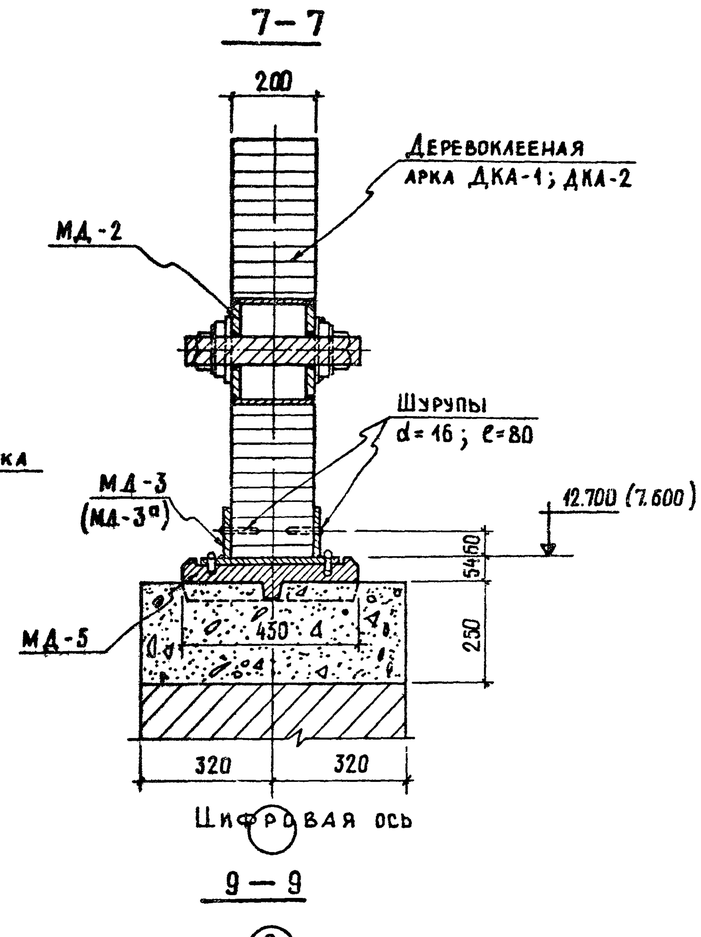

Примечания:

1. Данный лист рассматривать совместно с листами КС-22, КС-23.
2. Опорный узел арок по оси „В" устраивается подвижным.
3. МД-3а дана только для полуарки ДКА-1.

			1979	ТП 294-3-28 КС		
Нач. маст.	Горлышков		Бассейн с деревоклееными конструкциями с крытыми ваннами 50×21 м с местами для зрителей и детской			
Гл. инж. м.	Покрасс			Стадия	Лист	Листов
Гл. арх. пр.	Гельфер			Р	КС-24	
Ст. научн. сотр.	Жак					
Гл. инж. пр.	Лаврова		Опорный узел арки „4"	ЦНИИЭП зрелищных зданий и спортивных сооружений им. Б.С. Мезенцева		
Проверил	Лаврова					
Разраб.	Полтавская					

Копировал Вендина

Формат 22 г

16312-03 28

Инв. № подл.

Копия верна

3 - 3

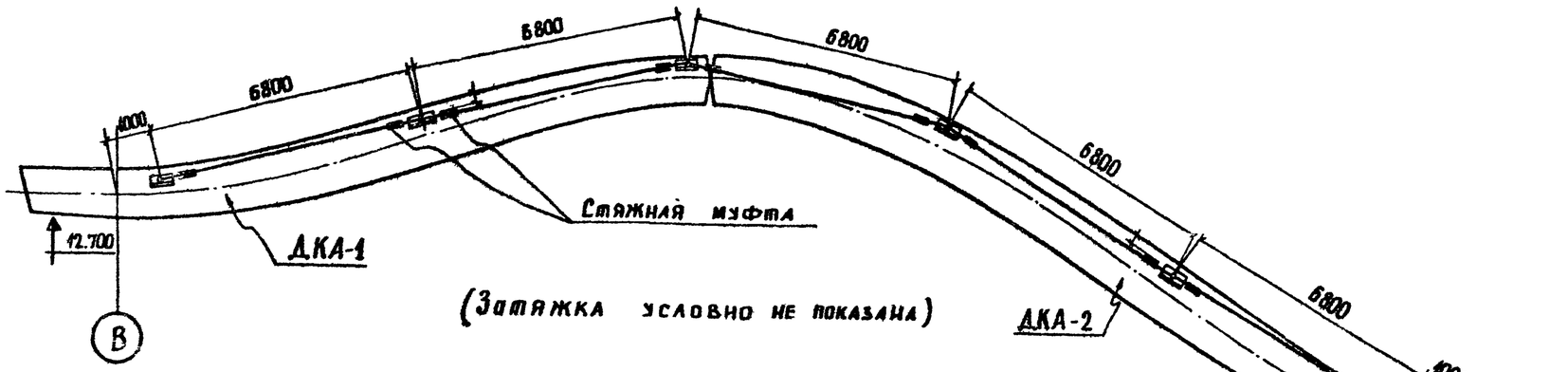

Развертка

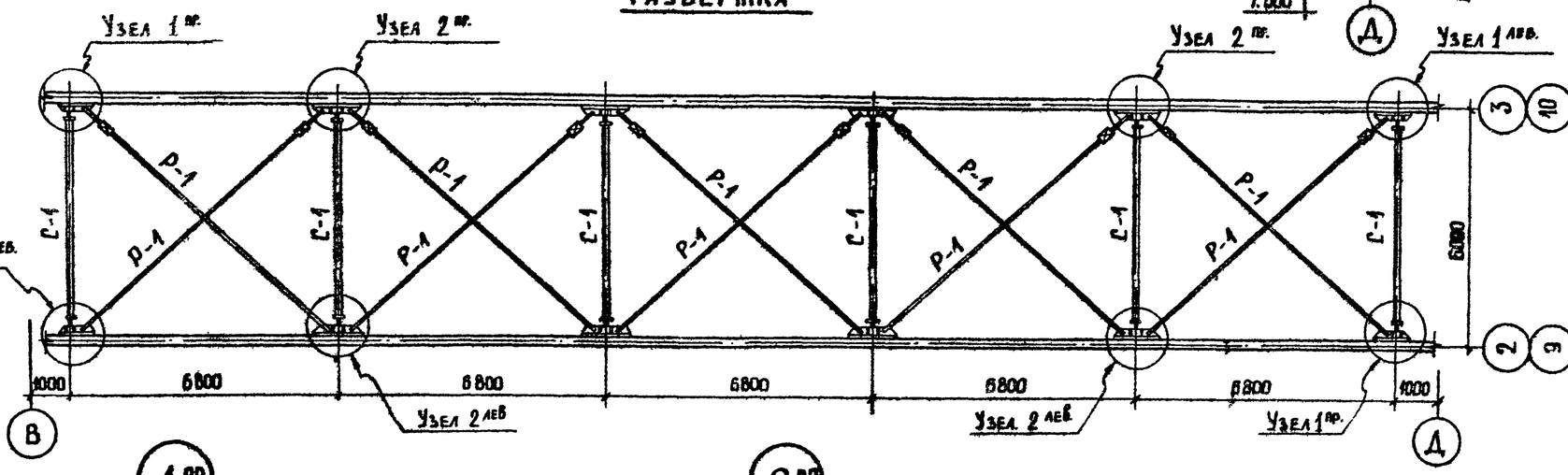

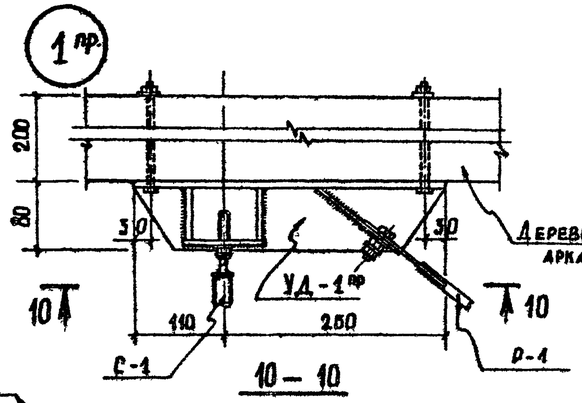

10 — 10

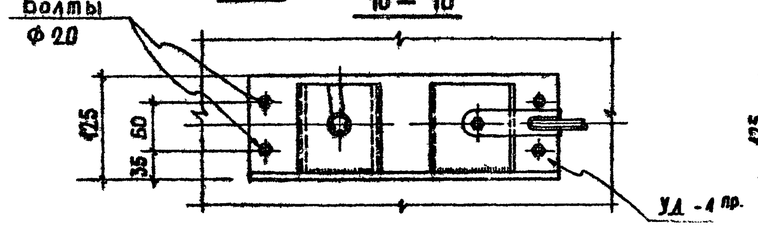

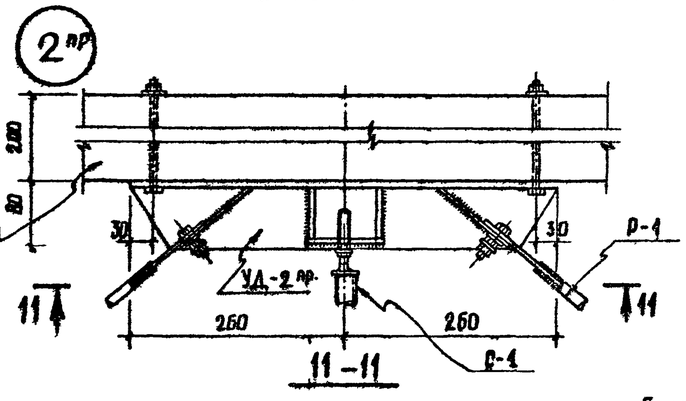

11 — 11

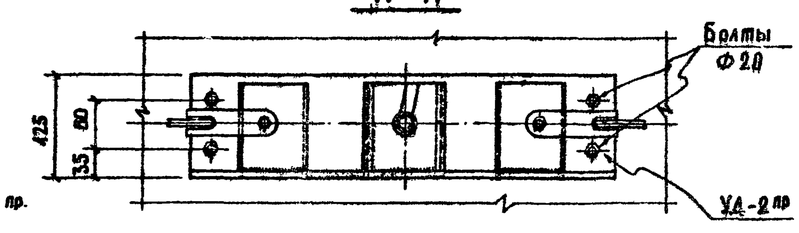

Техническая спецификация стали.

Наименование конструкции	NN поз. Марка	Сечение мм	Длина мм	Кол. шт	Масса кг: марка	Масса кг: общая	ГОСТ альбом	Примеч.
Металлические связи	С-1	—	—	12	45,4	544,8	Альбом V	
	Р-1	—	—	20	36,4	728,0	—"—	
	УД-1 лев	—	—	4	7,1	28,4	—"—	
	УД-1 пр	—	—	4	7,1	28,4	—"—	
	УД-2 пр	—	—	8	10,2	81,6	—"—	
	УД-2 лев	—	—	8	10,2	81,6	—"—	
	Стяжная муфта	—	—	20	2,50	50,0	—"—	
Крепежные элементы	Болт Ф20	260	96	0,71	68,2	ГОСТ 7798-70		
	Гайка Ф20	—	96	0,063	6,1	ГОСТ 5915-70		
	Шайба Ф20	—	96	0,023	2,2	ГОСТ 11371-78		

Примечания:

1. Металлические связи жесткости состоят из поперечных связевых ферм, располагаемых в плоскости покрытия, и панелей, соединенных в одну систему, предназначенную для восприятия горизонтальных усилий, действующих вдоль здания, и передачи их на продольные стены.
2. Монтаж решетки связевых ферм рекомендуется выполнять в следующем порядке:
   а) устанавливаются арки в проектное положение на опоры и соединяются коньковыми накладками;
   б) устанавливаются стойки (распорки) связевой фермы и при помощи гаек приводятся в проектное положение с одновременным контролем прямолинейности арок в плане и их параллельности,
   в) при помощи контргаек фиксируется окончательное положение стоек;
   г) устанавливаются болты в косынках узловых деталей, надеваются на них концевые накладки раскосов и прихватываются гайками;
   д) при помощи муфт раскосы натягиваются с одновременным контролем прямолинейности арок в плане, после чего затягиваются гайки и фиксируются контргайками.
3. Все металлические связи окрасить масляной краской за 2 раза. в белый цвет.
4. Данный лист читать совместно с листом КС-22.

			1979	ТП 294-3-28 КС			
Нач. маст.	Горлышков		Бассейн в деревоклеенных конструкциях с крытыми ваннами 50×21 м с местами для зрителей и детской				
Гл. инж. маст.	Покрасс						
Гл. арх. пр.	Гольфер				Стадия	Лист	Листов
Ст. научн. сотр.	Жак				Р	КС-25	
Гл. инж. пр.	Лаврова		Металлические связи. Разрез 3-3. Развёртка. Узлы		ЦНИИЭП зрелищных зданий и спортивных сооружений им. Б.С. Мезенцева		
Проверил	Лаврова						
Разраб.	Полтавская						

Инв. № подл.

Копировал Вендина

План покрытия в осях В÷Д / 1÷11

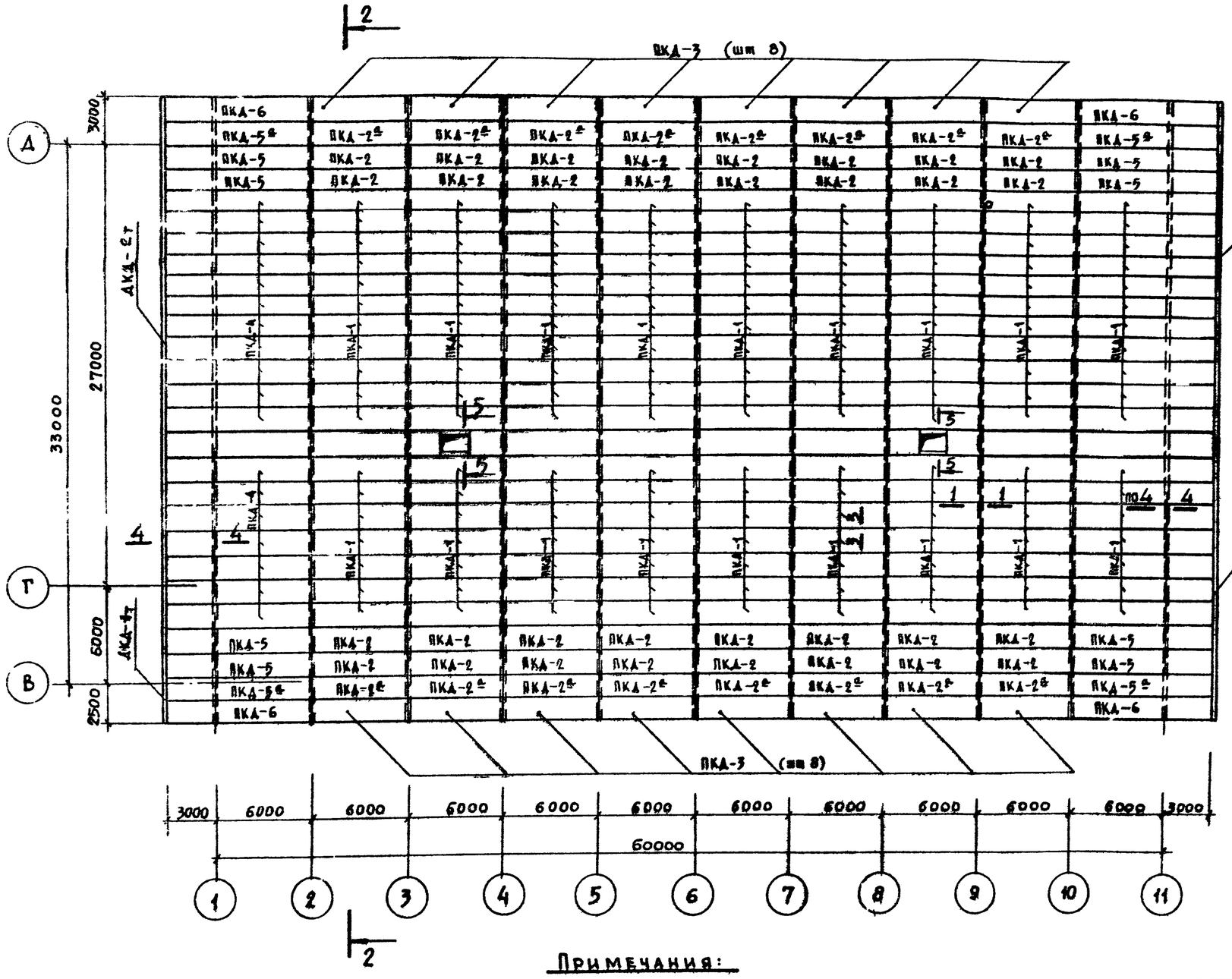

1 — 1

М1:10

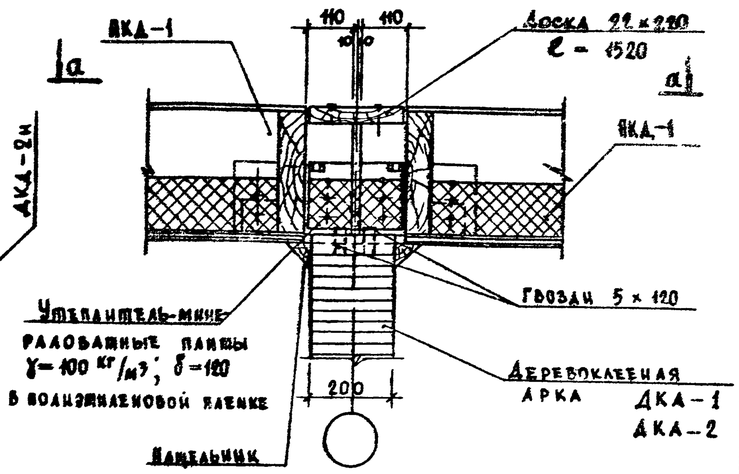

а — а

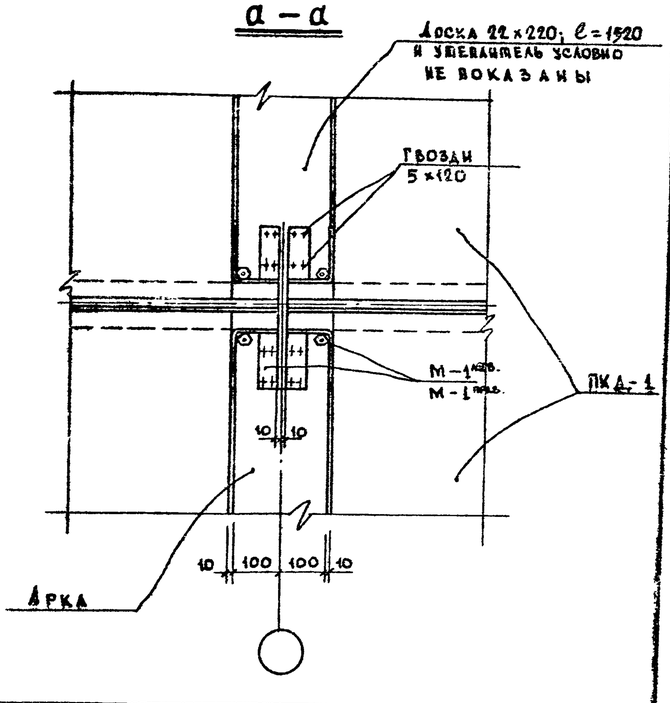

Примечания:

1. Панели покрытия разработаны для нормативной снеговой нагрузки 100 кг/м² и состоят из продольных ребер, соединенных торцевыми ребрами в единый каркас, обшивок из асбестоцементных листов и ребристого алюминиевого профиля. Рабочие чертежи панелей даны в альбоме V.
2. Данный лист рассматривать совместно с листами КС-27 ÷ КС-29.

			1979	ТП 294-3-28 КС		
			Бассейн в деревоклееных конструкциях с крытыми ваннами 50×21 м с местами для зрителей и детской.			
Нач. маст.	Горышков			Стадия	Лист	Листов
Гл. инж. м.	Покрасс			Р	КС-26	
Гл. арх-р-та	Гельфер					
Гл. инж. пр-та	Аврова					
Проверил	Аврова		План покрытия в осях В÷Д/1-11			
Разработал	Полтавская					

Хорчров. Вендина

Формат 22

16312 03 30

Инв. № подл.

Типовой проект 294-3-28 Альбом I Часть 2

2 — 2

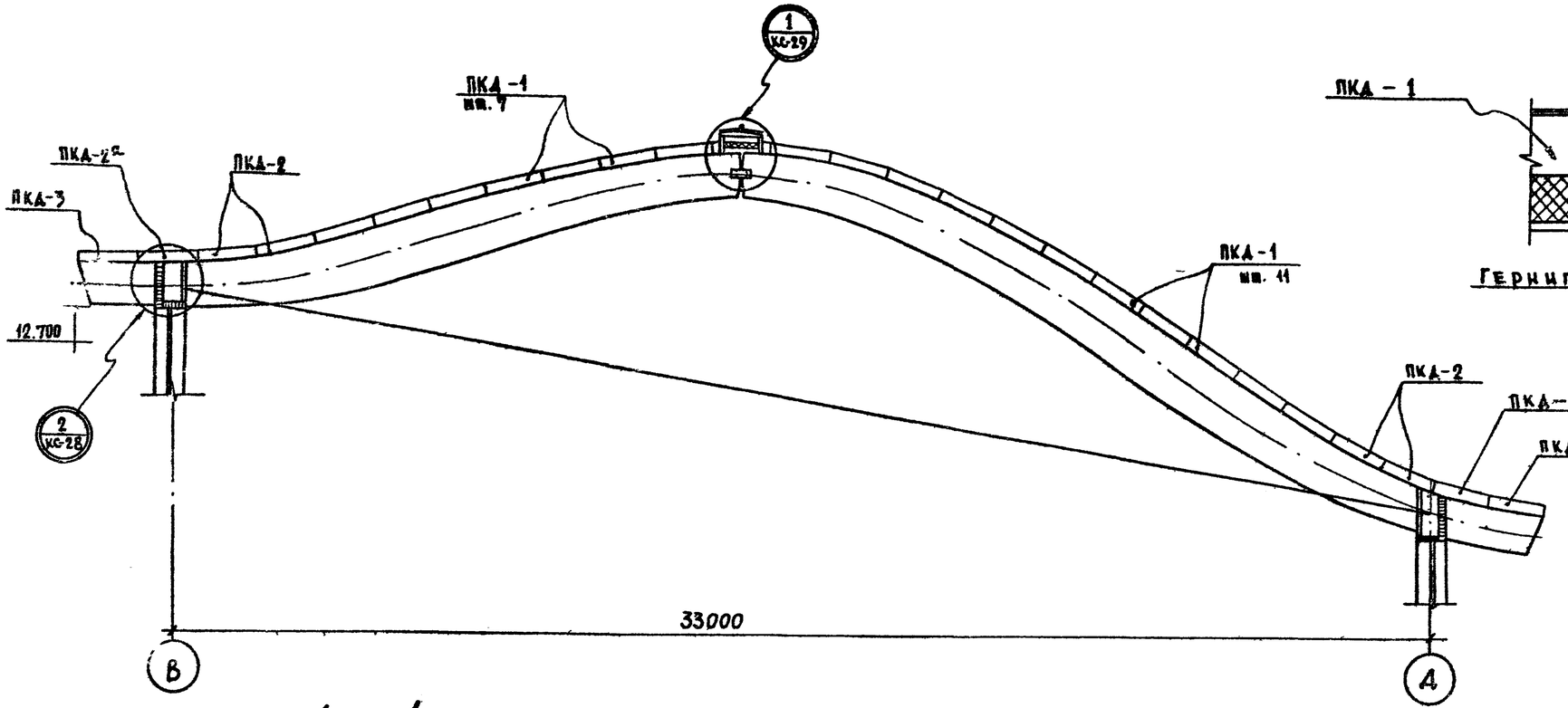

3 — 3

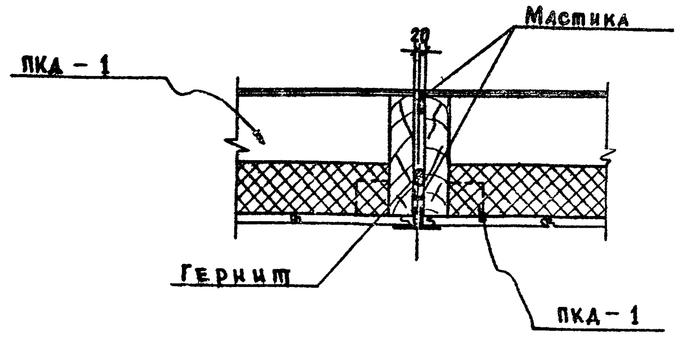

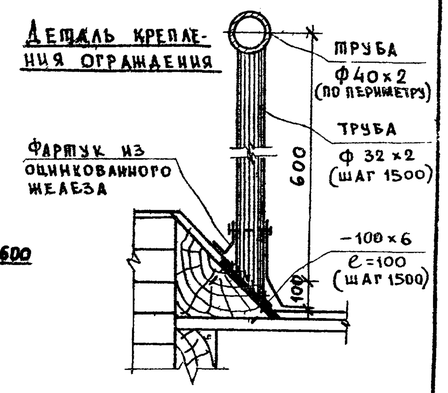

4 — 4

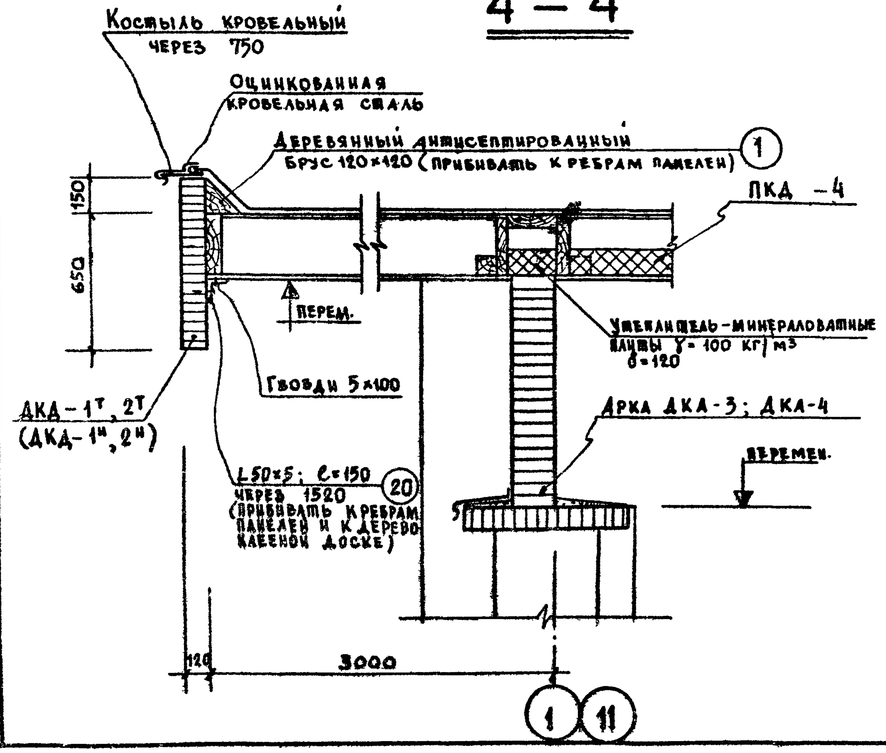

Спецификация деревянных изделий				
Наименование изделия	Марка изделия	Масса кг	Кол. шт.	Серия, альбом
Деревоклеёная панель покрытия	ПКД-1	481.0	162	Альбом V
	ПКД-2	556.0	32	—"—
	ПКД-2а	622.0	16	—"—
	ПКД-3	565.0	16	—"—
	ПКД-4	691,0	18	—"—
	ПКД-5	799.0	8	—"—
	ПКД-5а	905.0	4	—"—
	ПКД-6	865.0	4	—"—
Наименов. изделия	Марка изделия	Кол. шт.	Об'ем м³	Серия
Деревоклеёная лицевая доска	ДКД-1т	1	2.24	Альбом V
	ДКД-1н	1	2.24	—"—
	ДКД-2т	1	1.68	—"—
	ДКД-2н	1	1.68	—"—

Примечания:

1. Данный лист рассматривать совместно с листом КС-26, КС-28.
2. Места контакта древесины и металлических крепежных элементов рекомендуется промазывать тиоколовой мастикой или герметиком.
3. Во избежание попадания атмосферной влаги в зазоры между сплачиваемыми элементами рекомендуется все швы по периметру герметизировать, тиоколовой или бутилкаучуковой мастикой.

			1979	ТП 294-3-28 КС	
			Бассейн /в деревоклееных конструкциях/ с крытыми ваннами: 50×21 м с местами для зрителей и детской		
Нач. маст.	Горлышков			Стадия	Лист	Листов
Гл. инж. м.	Расс			Р	КС-27	
Гл. арх. пр-та	Гельфер					
Гл. инж. пр-та	Лаврова		Покрытие в осях В÷Д/1÷11. Разрез 2-2. Спецификация деревянных изделий	ЦНИИЭП	Зрелищных зданий и спортивных сооружений им. Б.С. Мезенцева	
Проверил	Лаврова					
Разработ.	Полтавская					

Инв. № подл.

16312-03 31 Копировала Вендина Формат 2...

Типовой проект 294-3-28 Альбом I Часть 2

2
КС-27
М 4:20

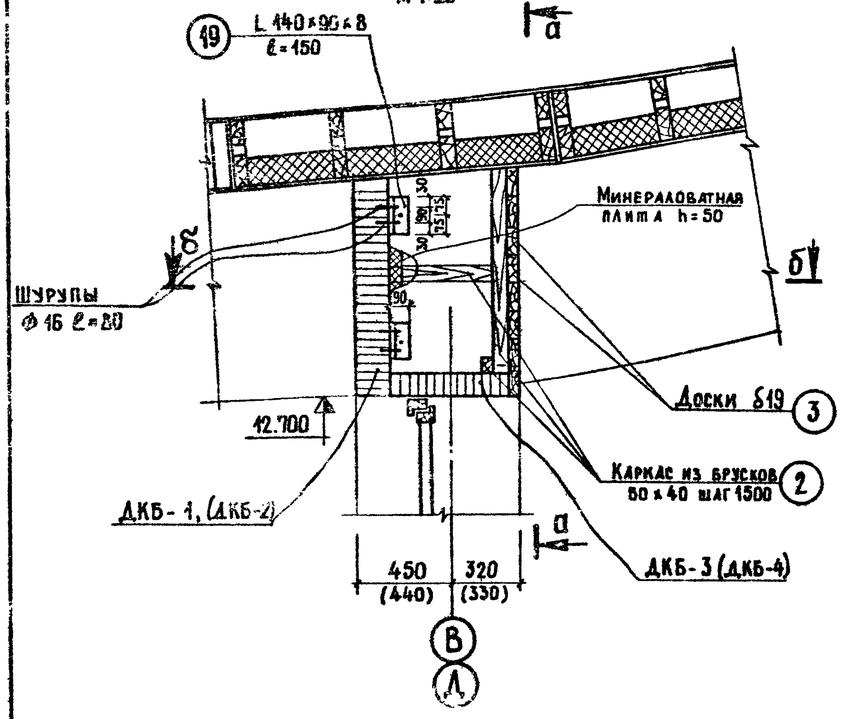

а — а
М 1:20

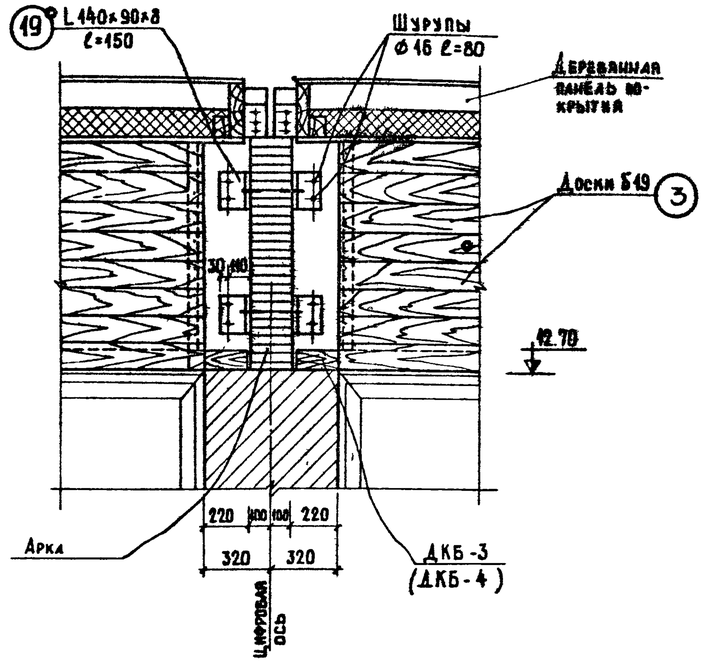

б — б
М 1:20

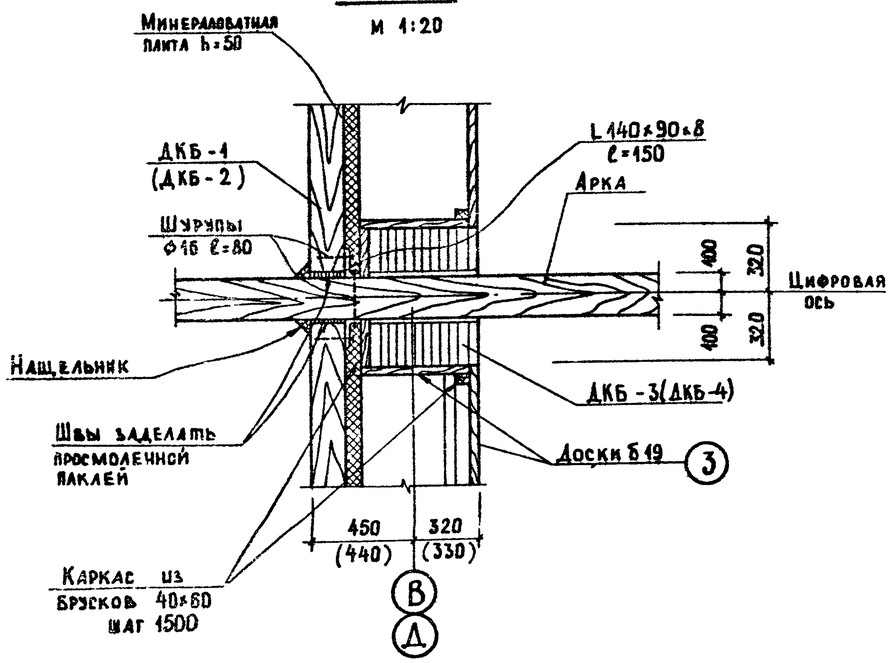

Расход древесины

Наим. конст.	№ поз.	Наимен. элемента	Сечение мм	Длина мм	Кол. шт.	Объем м³	Примечание
Покрытие	1	Брус	120×120	ℓ общ. 84 м	—	1,17	
	2	Брус	60×40	ℓ общ. 252 м	—	0.10	
	3	Доски	б 19	—	—	3.78	
	4	Брус	120×220	5990	4	0.64	
	5	Брус	100×60	740	12	0.053	
	6	Брус	100×235	5990	16	2.26	
	7	Брус	120×140	1030	4	0.07	
	8	Брус	40×40	ℓ общ. 152 м	—	0.24	
	9	Доска	40×140	1500	94	0.79	
	10	Брус	60×150	360	94	0.31	
	11	Доска	40×70	230	94	0.06	
	12	Брус	50×200	1900	4	0.08	

Спецификация стали

Наим. конст.	№ поз.	Сечение	Длина 1 поз. мм.	Кол-во шт.	Масса кг 1 поз.	Масса кг общ.	Примечания ГОСТ
	13	L 100×8	2130	8	25.7	205,0	ГОСТ 8509-72
	14	L 100×8	1230	8	15.0	120,0	—"—
	15	L 50×5	2030	8	7.65	61.2	—"—
	16	L 50×5	2800	6	10.50	63.0	—"—
	17	L 50×5	1000	4	3.77	15.1	—"—
	18	L 50×5	1130	8	4.2	33.6	—"—
	19	L 140×90×8	150	88	2.11	185.7	ГОСТ 8510-72
	20	L 50×5	150	56	0,57	32,0	ГОСТ 8509-72

Примечания:

1. Лист смотреть совместно с листами КС-26, КС-27.
2. Места перехода деревоклеенных арок через ограждающие конструкции антисептируются и затем защищаются армированными бандажами на основе смолы К-153 без наполнителя. Защитный бандаж выступает на 5-10 см от плоскости кирпичной стены (детали даны на чертежах полуарок в альбоме V).

			1979	ТП 294-3-28 КС
Нач. маст.	Горлышков		Бассейны деревоклеенных конструкциях/с крытыми ваннами: 50×21 м с местами для зрителей и детской.	
Гл. инж. м.	Покрасс			Стадия / Лист / Листов
Гл. арх. пр.	Гельфер			КС-28
Ст. научн. сотр.	Жак			
Гл. инж. пр.	Лаврова		Покрытие в осях В÷Д, 1÷11. Узел 2. Расход древесины и спецификация стали	ЗРЕЛИЩНЫХ ЗДАНИЙ И СПОРТИВНЫХ СООРУЖЕНИЙ им. Б.С. Мезенцева
Проверил	Лаврова			
— — —	Полтавская			

Инв. № подл. | Подп. и дата | Взам. инв. №

16312-03 32 Копировал: Вендина Формат А2

Типовой проект 294-3-28 Альбом I Часть 2

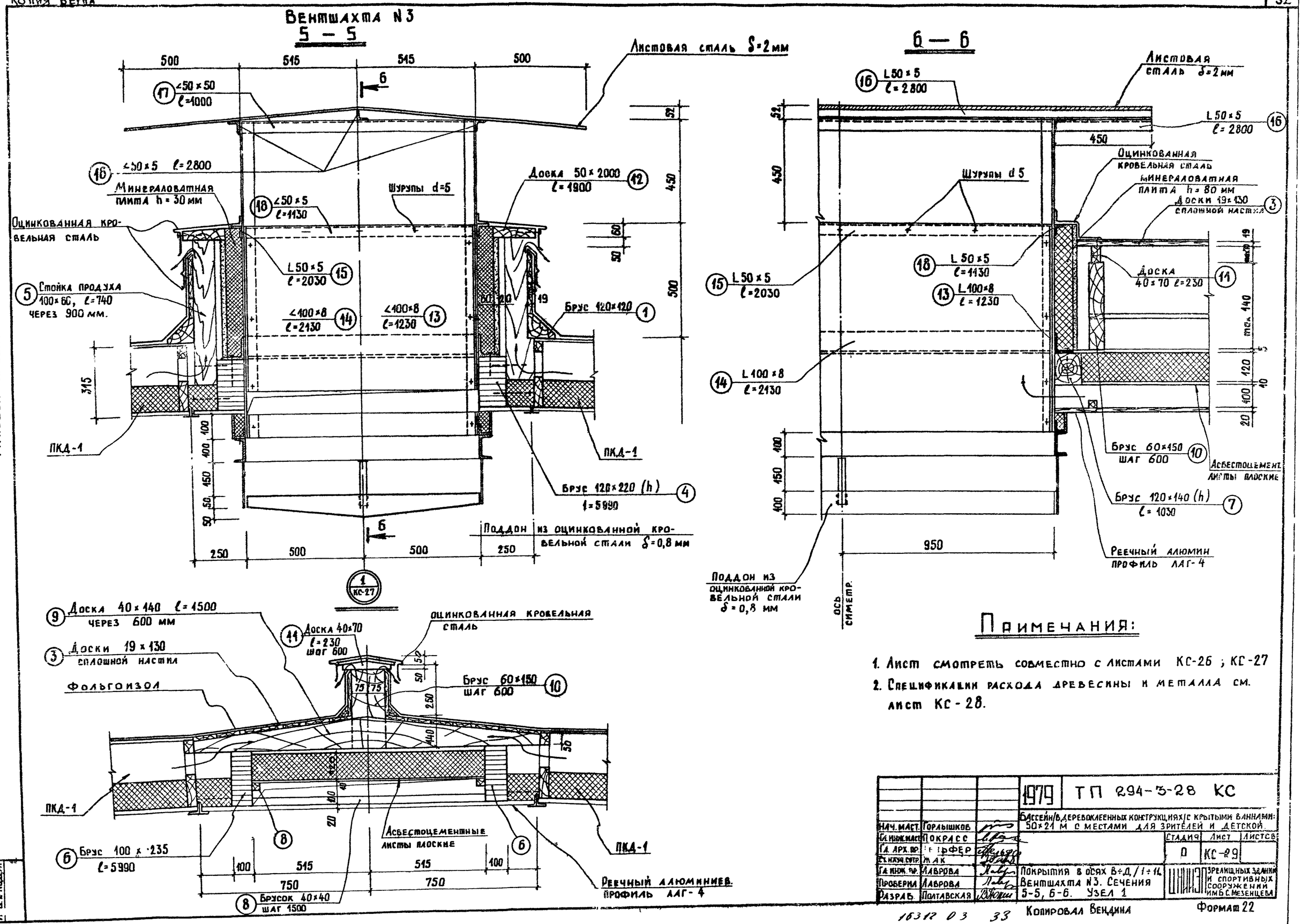

Примечания:

1. Лист смотреть совместно с листами КС-26 ; КС-27
2. Спецификации расхода древесины и металла см. лист КС-28.

			1979	ТП 294-3-28 КС	
			Бассейн/в деревоклеенных конструкциях/с крытыми ваннами: 50×21 м с местами для зрителей и детской		
Нач. маст.	Горлышков				
Гл. инж. маст.	Покрасс			Стадия	Лист	Листов
Гл. арх. пр.	Гельфер			Р	КС-29	
Ст. науч. сотр.	Жак					
Гл. инж. пр.	Лаврова		Покрытия в осях В÷Д/1÷11. Вентшахта N3. Сечения 5-5, 6-6. Узел 1	ЦНИИЭП	Зрелищных зданий и спортивных сооружений им. Б.С. Мезенцева	
Проверил	Лаврова					
Разраб.	Полтавская					

16312 03 33 Копировал Вендина Формат 22

И. в. № подл.

Торцевой фахверк

по осям „1" „11"

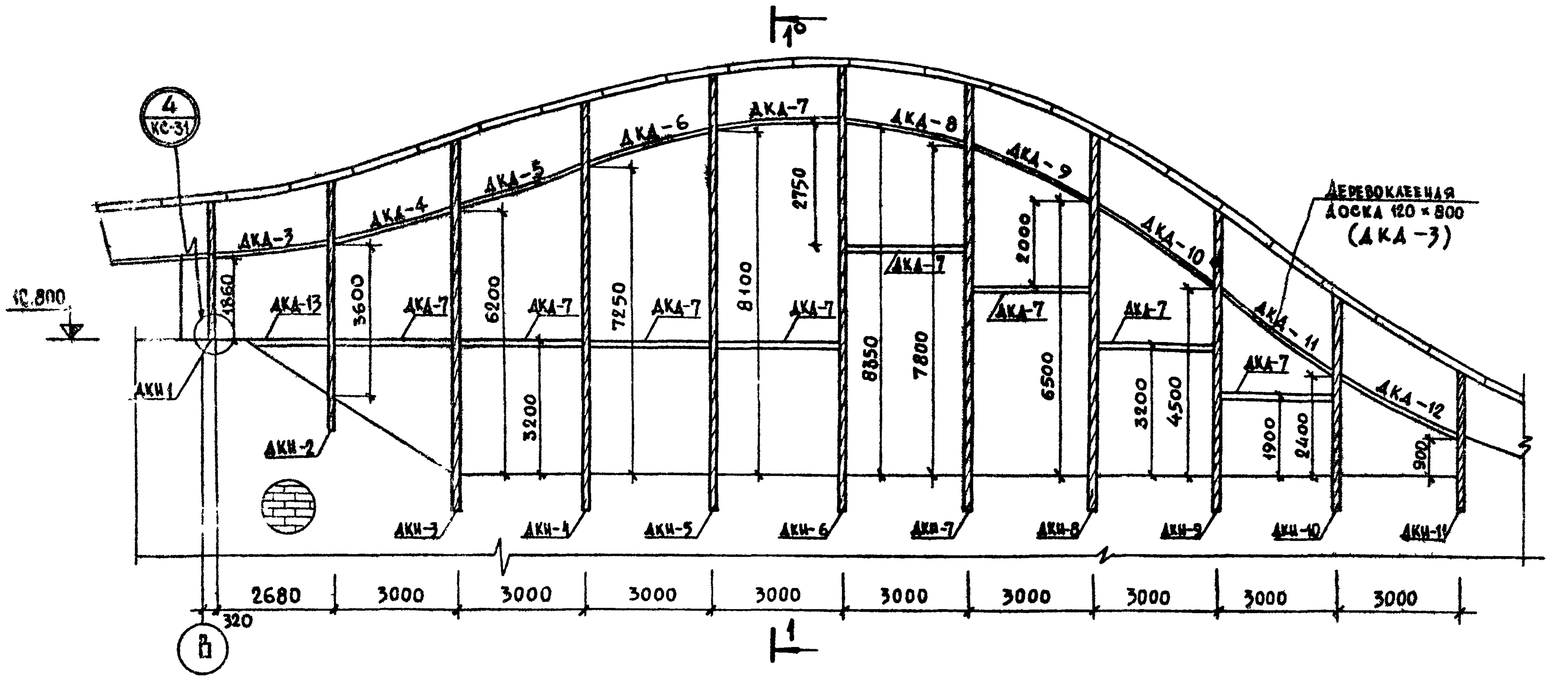

1—1

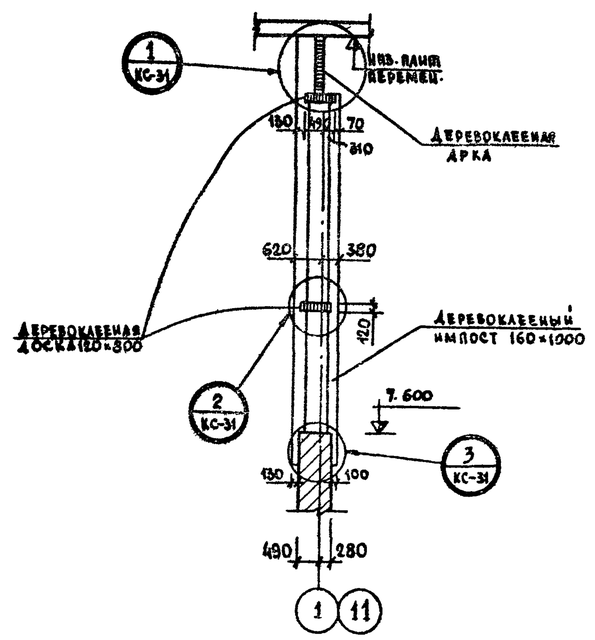

Расход древесины

Наим. конст.	NN поз.	Наименован. эл-та	Сечение мм	Длина мм	Кол. шт.	Общий об'ем м³	Примечан.
Торцевой фахверк (шт. 2)		ДКИ-1	160×1000	2950	2	0.64	
		ДКИ-2	160×1000	5900	2	1.46	
		ДКИ-3	160×1000	8600	2	2.30	
		ДКИ-4	160×1000	9550	2	2.60	
		ДКИ-5	160×1000	10200	2	2.86	
		ДКИ-6	160×1000	10450	2	2.94	
		ДКИ-7	160×1000	9900	2	2.76	
		ДКИ-8	160×1000	7900	2	2.34	
		ДКИ-9	160×1000	6900	2	1.74	
		ДКИ-10	160×1000	4130	2	1.08	
		ДКИ-11	160×1000	3100	2	0.56	
		ДКД-7	120×800	2840	18	4.90	
		ДКД-13	120×800	2000	2	0.384	
		ДКД-3 ÷ ÷ ДКД-6 ДКД-8 ÷ ДКД-12	120×800	$l_{ср.}$ 3100	9×2	5.40	

Техническая спецификация стали

Наим. конс.	NN поз. марка	Сечение мм	Кол. шт.	Масса кг 1 поз. марки	Масса кг общ.	ГОСТ	Примеч.
Торцевой фахверк (шт. 2)	МД-7	см. лист КС-31	22	5.40	118.8	103-78	см. лист КС-31
	3	L 140×90×8 l=150	42	2.11	88,62	8510-72	
	4	Алюминий L 70×70×7 l=100	256	0.25	64,00	ПС1-89	
	5	Шурупы ф 6 l=60	1024	0.01	10,3	ГОСТ 11473-75	
	6	Шурупы ф 8 l=100	168	0.03	5,1	—"—	

Примечания:

1. Данный лист рассматривать совместно с листом КС-31.
2. В местах опирания полуарок ДКА-1 и ДКА-2 по осям „1", „11" на импосты в случае неплотного прилегания произвести подклинку.
3. Места контакта древесины и металлических крепежных элементов рекомендуется промазывать тиоколовой мастикой или герметиком.

			1979	ТП 294-3-28	КС
			Бассейн /в деревоклееных конструкциях/ с крытыми ваннами: 50×21м с местами для зрителей и детской		
Нач. маст.	Горлышков			Стадия	Лист	Листов
Гл. инж. м.	Покрасс			Р	КС-30	
Гл. арх. пр.	Гельфер					
Гл. инж. пр.	Лаврова		Торцевой фахверк по осям „1", „11". Расход древесины и стали			
Проверил	Лаврова					
Разработ.	Полтавская					

Зрелищных зданий и спортивных сооружений им. Б.С. Мезенцева

16312-03 34 Копировала Вендина Формат 22 г.

Инв. № подл.

Копия верна

Типовой проект 294-3-28 Альбом I Часть 2

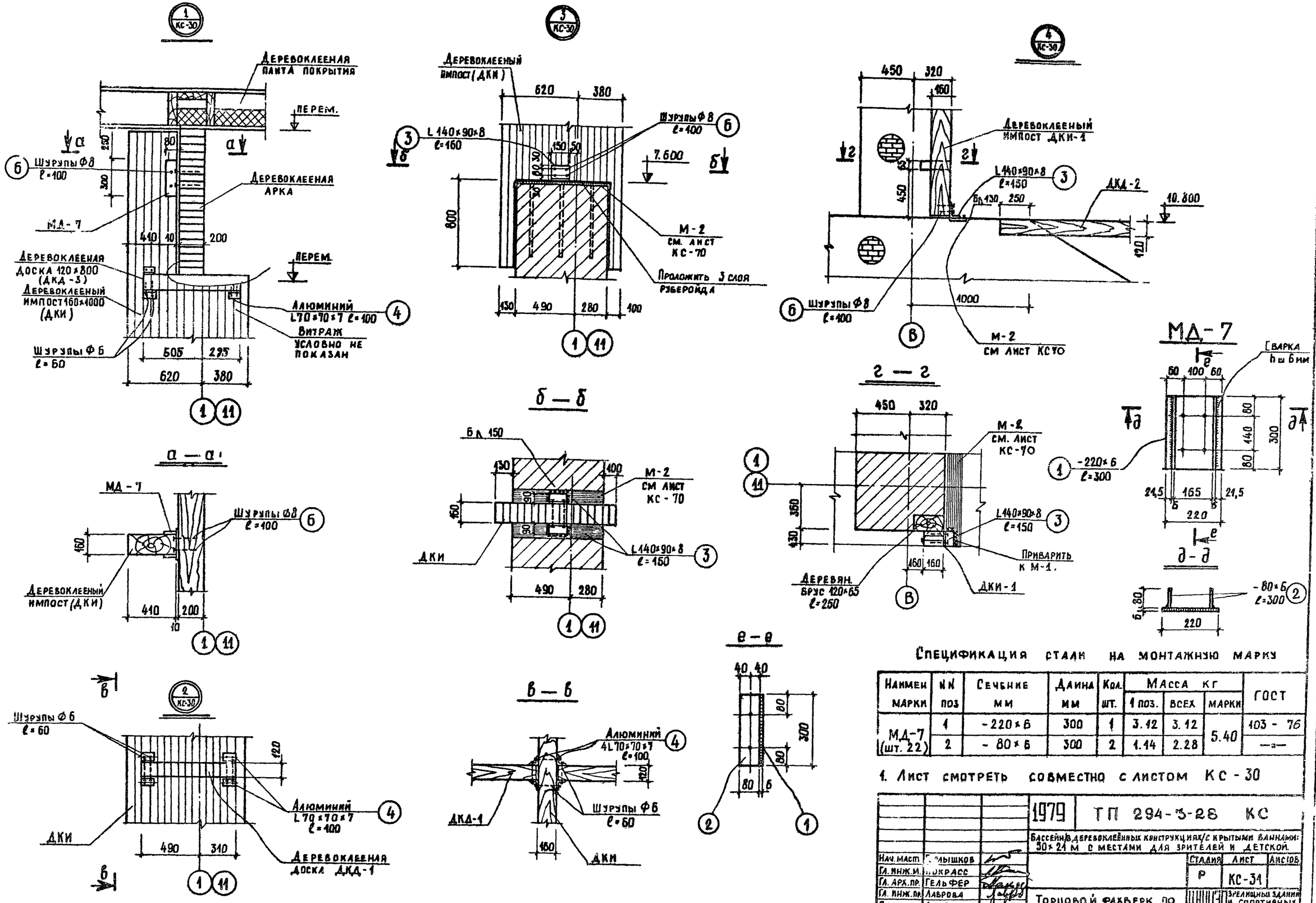

Спецификация стали на монтажную марку

Наимен марки	NN поз	Сечение мм	Длина мм	Кол. шт.	Масса кг 1 поз.	Масса кг всех	Масса кг марки	ГОСТ
МД-7 (шт. 22)	1	-220×6	300	1	3.12	3.12	5.40	103 - 76
	2	-80×6	300	2	1.14	2.28		—"—

1. Лист смотреть совместно с листом КС-30

			1979	ТП 294-3-28 КС
			Бассейн в деревоклеённых конструкциях с крытыми ваннами: 30×21 м с местами для зрителей и детской.	
Нач. маст.	Голышков		Стадия	Лист	Листов
Гл. инж. м.	Покрасс		Р	КС-31	
Гл. арх. пр.	Гельфер				
Гл. инж. пр.	Лаврова		Торцовой фахверк по осям „1", „11". Узлы 1 ÷ 4		
Провер.	Лаврова				
Разраб.	Полтавская				

Зрелищных зданий и спортивных сооружений им. В. С. Мезенцева

Копировал Вендина

Формат 22

16312-03 35

Инв. N подл.

Типовой проект 294-3-28 Альбом I часть 2

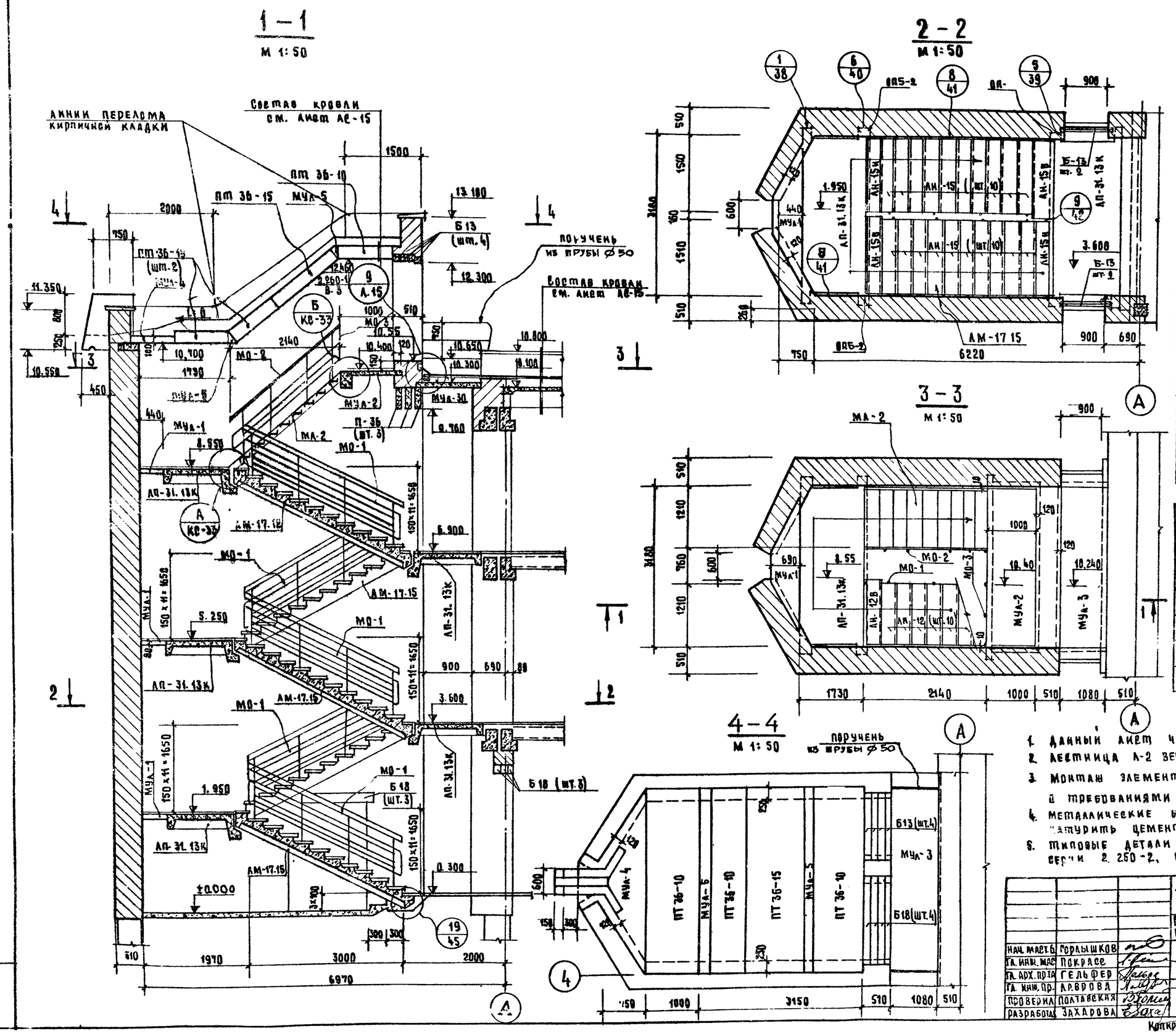

Выборка сборных жел.-бет. элементов на лестницы А-1 и А-2				
Марка эл-та	Наименование элемента	Масса кг	Кол. шт.	Каталог, альбом, лист
АМ-17.15	Лестничный марш	1536	4+4	1.251-3 вып. 1, л. 9
АМ-17.12	—"—	1285	1+1	—"— лист 5
АН-15	Проступь	40	40+40	—"— лист 26
АН-15В	—"—	35	4+4	—"—
АН-15Н	—"—	28	4+4	—"—
АН-12	—"—	33	10+10	—"— лист 25
АН-12В	—"—	28	1+1	—"—
АН-12Н	—"—	23	1+1	—"—
ПТ 36-15	Панель	1700	1+1	1.141-1, вып. 9
ПТ 36-10	—"—	1055	3+3	—"— вып. 11
АП-31.13К	Лестничная площадка	1312	5+5	1.252-3 вып. 1, л-17
Б 18	Перемычки	75	10+10	1.139-1 вып. 1
Б 13	—"—	25	12+12	—"—
ОП5-2	Опорная плита	45	10+10	ИИ-03-02 альб 108, л-18
П-36	Прогон	430	3+3	—"— лист 8

Выборка металлических марок на лестницы А-1 и А-2				
Марка	Наименование	Масса кг	Кол. шт.	Альбом лист проекта
МО-1	Металлическое ограждение	44.110	5+5	Альбом V И-42
МО-2	—"—	29.880	1+1	—"— И-42
МО-3	—"—	40.530	1+1	—"— И-43
МА-2	Металлическая лестница	166.650	1+1	—"— И-41

Примечания:

1. Данный лист читать совместно с листами КС-33.
2. Лестница А-2 зеркальна лестнице А-1.
3. Монтаж элементов лестницы вести в соответствии с требованиями СНиП III-В. 5-62*
4. Металлические балки и косоуры после монтажа оштукатурить цементно-песчаным раствором.
5. Типовые детали лестницы разработаны по серии 2.250-2, выпуск 1.

Нач. маст. б.	Горлышков		1979	ТП 294-3-28 КС
Гл. инж. мас.	Покрасс		Бассейн (в деревоклеенных конструкциях) с крытыми ваннами: 50×21м с местами для зрителей и детской	
Гл. арх. пр-та	Гельфер		Стадия	Лист / Листов
Гл. инж. пр.	Лаврова		Р	КС-32
Проверил	Полтавская		Лестницы А-1, А-2 Разрезы 1-1 – 4-4. Выборки	Зрелищных зданий и спортивных сооружений им. Б.С. Мезенцева
Разработал	Захарова			

Копировала Мол 16312 02 36 Формат 22г

Инв. № подл.

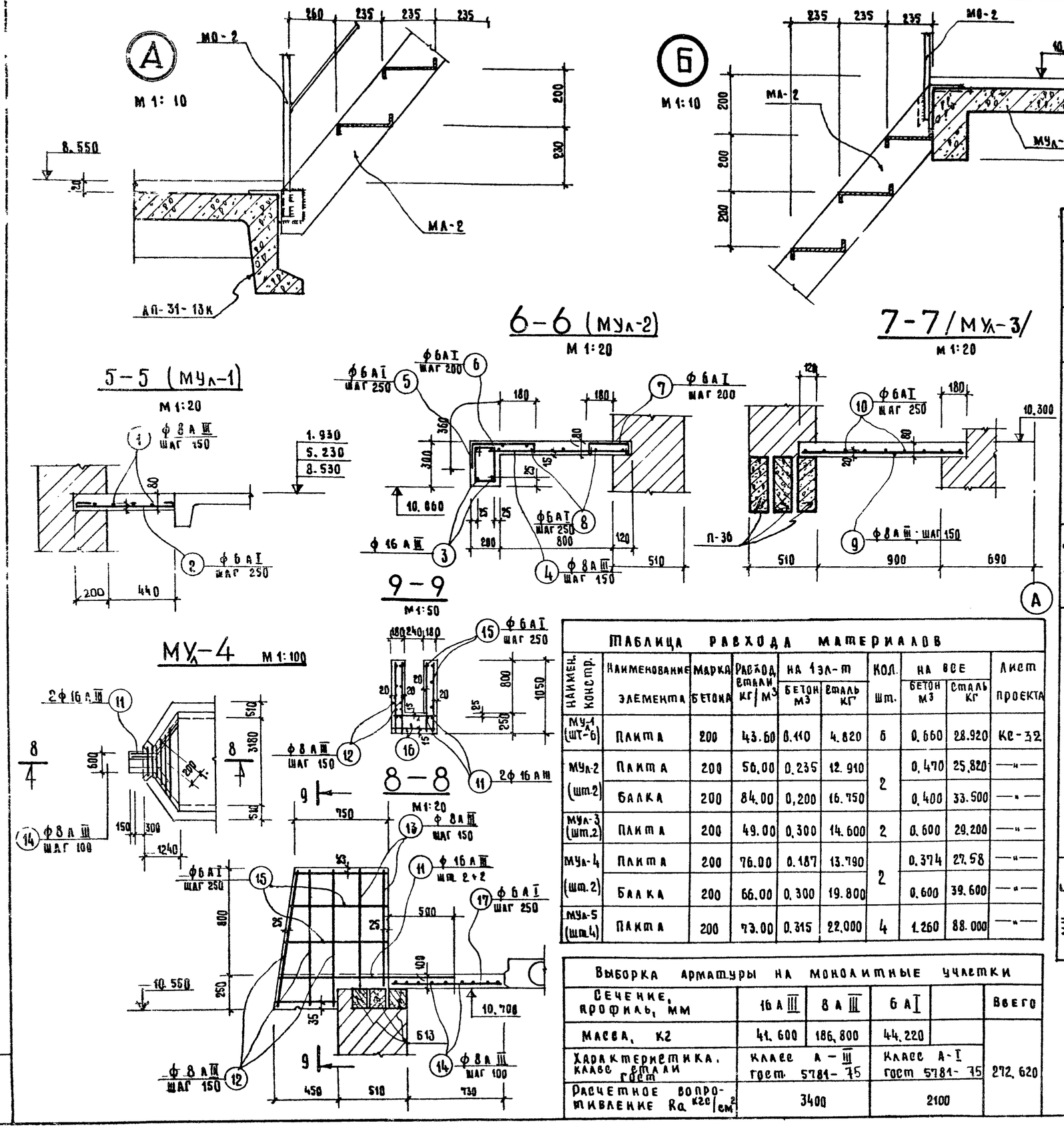

Наимен. констр.	Марка св. эл-та	NN поз.	Эскиз позиции	ф мм	Длина мм	Кол. поз. шт. на 1 сварн. эл-т	Кол. поз. шт. на все	Общая длина м	Выборка арматуры ф мм	Длина м	Масса кг	Общая масса кг
МУл-1 (шт.6)	Отдел. стержни	1	580 ÷ 2700	8 А III	ср. 1640	—	6	9.840	8 А III	9.840	3.940	28.920
		2	200 ÷ 690	6 А I	ср. 445	—	9	4.000	6 А I	4.000	0.880	
									Итого:		4.820	
МУл-2 (шт.2)	Отдельные стержни	3	3660	16 А III	3660	—	2	7.320	16 А III	7.320	11.600	59.320
		4	950	8 А III	950	—	22	20.900	8 А III	20.900	3.360	
		5	305 / 260 / 170	6 А I	950	—	13	12.350	6 А I	44.030	9.700	
		6	150 / 390 / 60	6 А I	690	—	16	11.040	Итого:		29.660	
		7	290 / 600 / 60	6 А I	500	—	16	8.000				
		8	3160	6 А I	3160	—	4	12.640				
МУл-3 (шт.2)	Отдельн. стержни	9	1180	8 А III	1180	—	22	25.960	8 А III	25.960	10.400	29.200
		10	3160	6 А I	3160	—	6	18.960	6 А I	18.960	4.200	
									Итого:		14.600	
МУл-4 (шт 2)	Отдельные стержни	11	1450	16 А III	1450	—	4	5.800	16 А III	5.800	9.200	67.180
		12	1030	8 А III	1030	—	12	12.360	8 А III	47.04	18.820	
		13	890	8 А III	890	—	8	7.120	6 А I	25.300	5.570	
		14	580 ÷ 3660	8 А III	ср. 2120	—	13	27.560	Итого:		33.590	
		15	ср. 790	6 А I	ср. 790	—	16	12.640				
		16	580	6 А I	580	—	10	5.800				
		17	200 ÷ 850	6 А I	ср. 525	—	13	6.825				
МУл-5 (шт.4)	Отдельные стержни	18	280 / 450	8 А III	730	—	19	13.870	8 А III	55.000	22.000	88.000
		19	280 / 220 / 280 / 200	8 А III	1200	—	19	22.800				
									Итого:		22.000	
		20	3660	8 А III	3660	—	5	18.300				

Таблица расхода материалов

Наимен. констр.	Наименование элемента	Марка бетона	Расход стали кг/м³	На 1 эл-т бетон м³	На 1 эл-т сталь кг	Кол. шт.	На все бетон м³	На все сталь кг	Лист проекта
МУл-1 (шт-6)	Плита	200	43.60	0.110	4.820	6	0.660	28.920	КС-32
МУл-2 (шт.2)	Плита	200	56.00	0.235	12.910	2	0.470	25.820	—"—
	Балка	200	84.00	0.200	16.750		0.400	33.500	—"—
МУл-3 (шт.2)	Плита	200	49.00	0.300	14.600	2	0.600	29.200	—"—
МУл-4 (шт.2)	Плита	200	76.00	0.187	13.790	2	0.374	27.58	—"—
	Балка	200	66.00	0.300	19.800		0.600	39.600	—"—
МУл-5 (шт.4)	Плита	200	73.00	0.315	22.000	4	1.260	88.000	—"—

Выборка арматуры на монолитные участки

Сечение, профиль, мм	16 А III	8 А III	6 А I		Всего
Масса, кг	41.600	186.800	44.220		272.620
Характеристика, класс стали гост	Класс А-III гост 5781-75		Класс А-I гост 5781-75		
Расчетное сопротивление Ra кгс/см²	3400		2100		

1979 ТП 294-3-28 КС

Бассейн (в деревянных конструкциях) с крытыми ваннами: 50×21 м с местами для зрителей и детской

Нач. маст. б	Горлышков	
Гл. инж. мас.	Покрасс	
Гл. арх. пр-та	Гельфер	
Гл. инж. пр.	Лаврова	
Проверил	Полтавская	
Разработал	Захарова	

Стадия: Р | Лист: КС-33 | Листов:

Лестница А-1 и А-2. Узлы А и Б. Сечения 5-5 ÷ 9-9. Спецификация

ЦНИИЭП зрелищных зданий и спортивных сооружений им. Б.С. Мезенцева

Копировала Маля

16312-02 37 Формат ф 22

Типовой проект 294-5-28 Альбом ... часть 2
Инв. № подл.

Копия верна

Типовой проект 294-3-28 Альбом I Часть 2

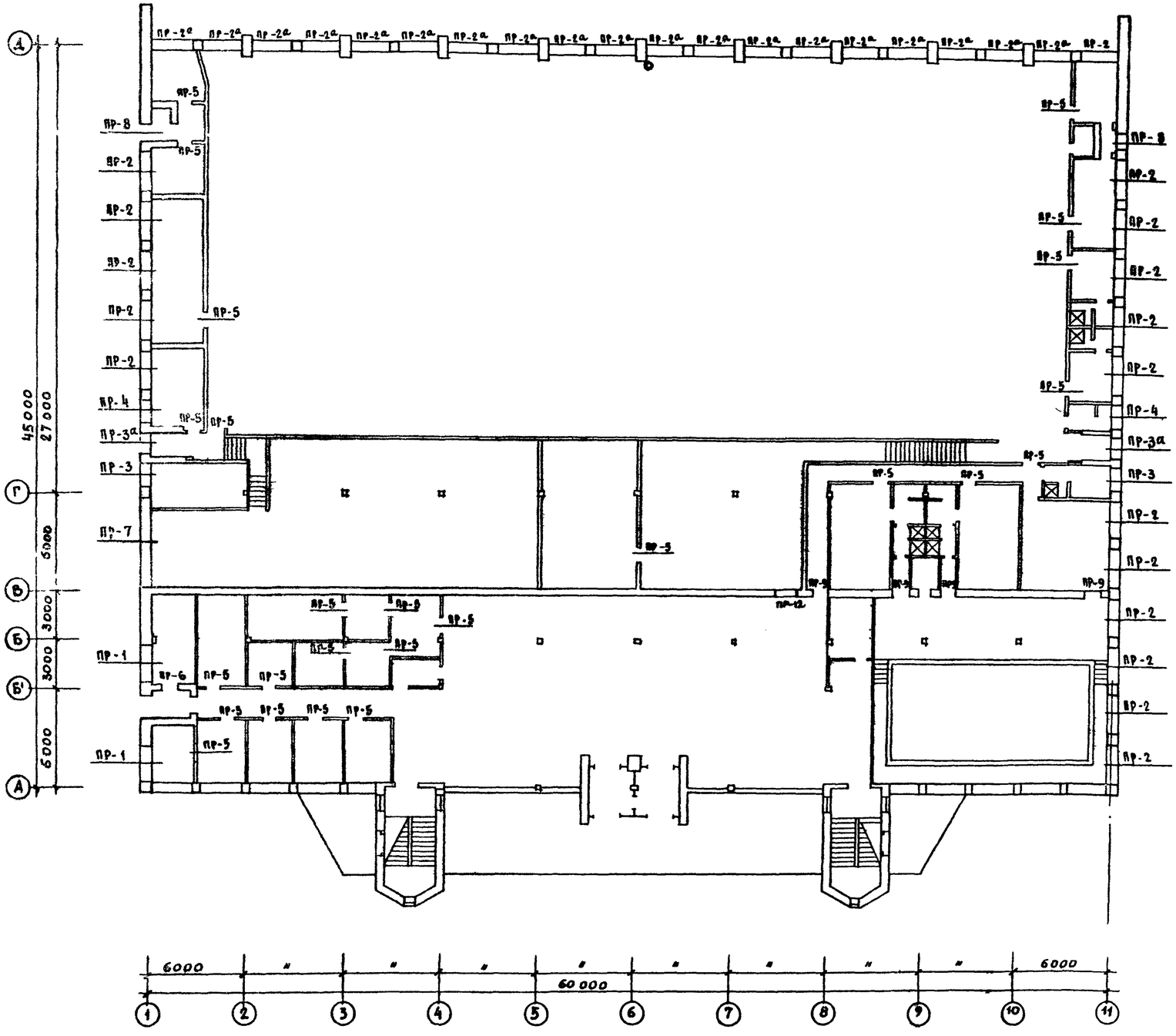

Марка проема	Эскиз	Кол-во проемов на этаж 1	2	3
ПР-1	640; 3.040; 3.105; Б.27; БУ 27	2	—	—
ПР-2 (ПР-2а)	640; (2.700) 3.040; (2.765) 3.105; Б 27; БУ 30	36	—	—
ПР-3 (ПР-3а)	640; (2.840) 3.040; (2.840) 3.105; Б 18	4	—	—
ПР-4	640; 8.850; 3.040; 3.105; БУ 19	2	—	7
ПР-5	120; 8.980; 5.680; 2.080; Б 13	25	21	5
ПР-6	380; 2.080; Б 13	1	—	—
ПР-7	640; 3.105; Б 10 (ИЖ-5)	1	—	—

Нач. маст.	Горлышков		
Гл. инж. м.	Покрасс		
Гл. арх. пр-та	Гельфер		
Гл. инж. пр-та	Лаврова		
Проверил	Шашина		
Разработ.	Полтавская		

1979 ТП 294-3-28 КС

Бассейн /в деревоклееных конструкциях/ с крытыми ваннами: 50×21м с местами для зрителей и детской.

Стадия	Лист	Листов
Р	КС-34	

План перемычек 1-го этажа

Зрелищных зданий и спортивных сооружений ... с. Мезенцева

Инв. № подл.

16312-02 38 Копировала Вендина Формат 22 г

Типовой проект 294-3-28 Альбом I Часть 2

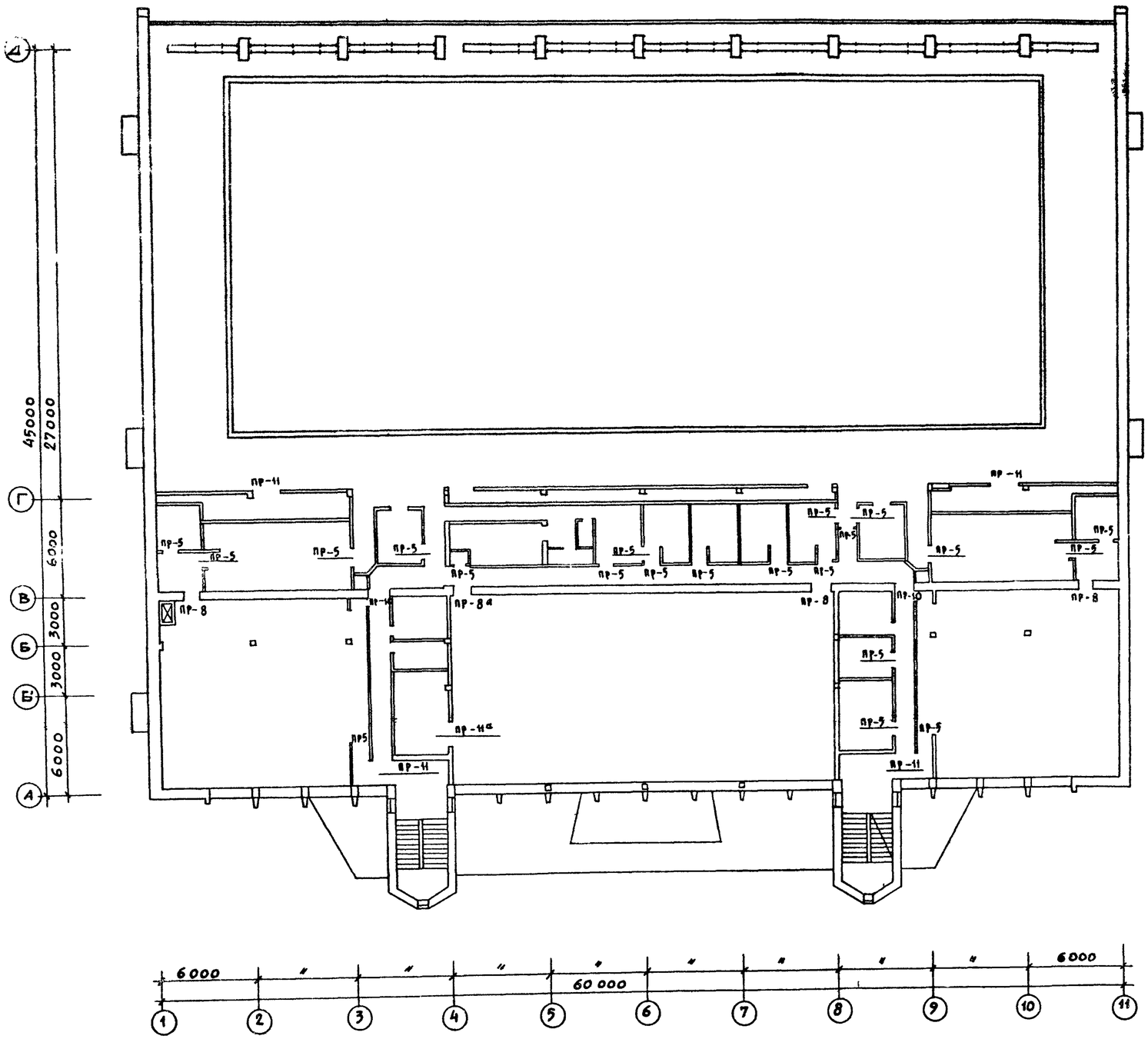

Марка проема	Эскиз	Кол-во проемов на этаж 1	2	3
ПР-8 (ПР-8а)	5.760, 5.680, 2.840; 640; Бу 15	2	4	—
ПР-9	2.080; 510; Бу 15	4	—	—
ПР-10	3.080; 640; Бу 19	—	2	—
ПР-11 (ПР-11а)	9.280, 6.060, 5.980; 120; Б 18	—	5	4
ПР-12	2.500; 510; Бу 30	2	—	—

Примечания:

1. Лист смотреть совместно с листами КС-34, КС-36
2. Сборные ж. б. перемычки укладывать по слою свежеуложенного цементного раствора марки 50.

			1979	ТП 294-3-28 КС	
			Бассейн с деревоклеенных конструкциях с крытыми зданиями: 50×21м с местами для зрителей и детской.		
Нач. маст.	Рудышков			Стадия	Лист	Листов
Гл. инж. маст.	Покрасс			Р	КС-35	
Гл. арх. пр-та	Гельфер		План перемычек 2 го этажа	ЦНИИЭП зрелищных зданий и спортивных сооружений им. Б.С. Мезенцева	
Гл. инж. пр-та	Лаврова				
Проверил	Шашина				
Разработ.	Полтавская				

Инв. № подл.

Копировал Вешина

Типовой проект 294-3-28 Альбом I часть 2

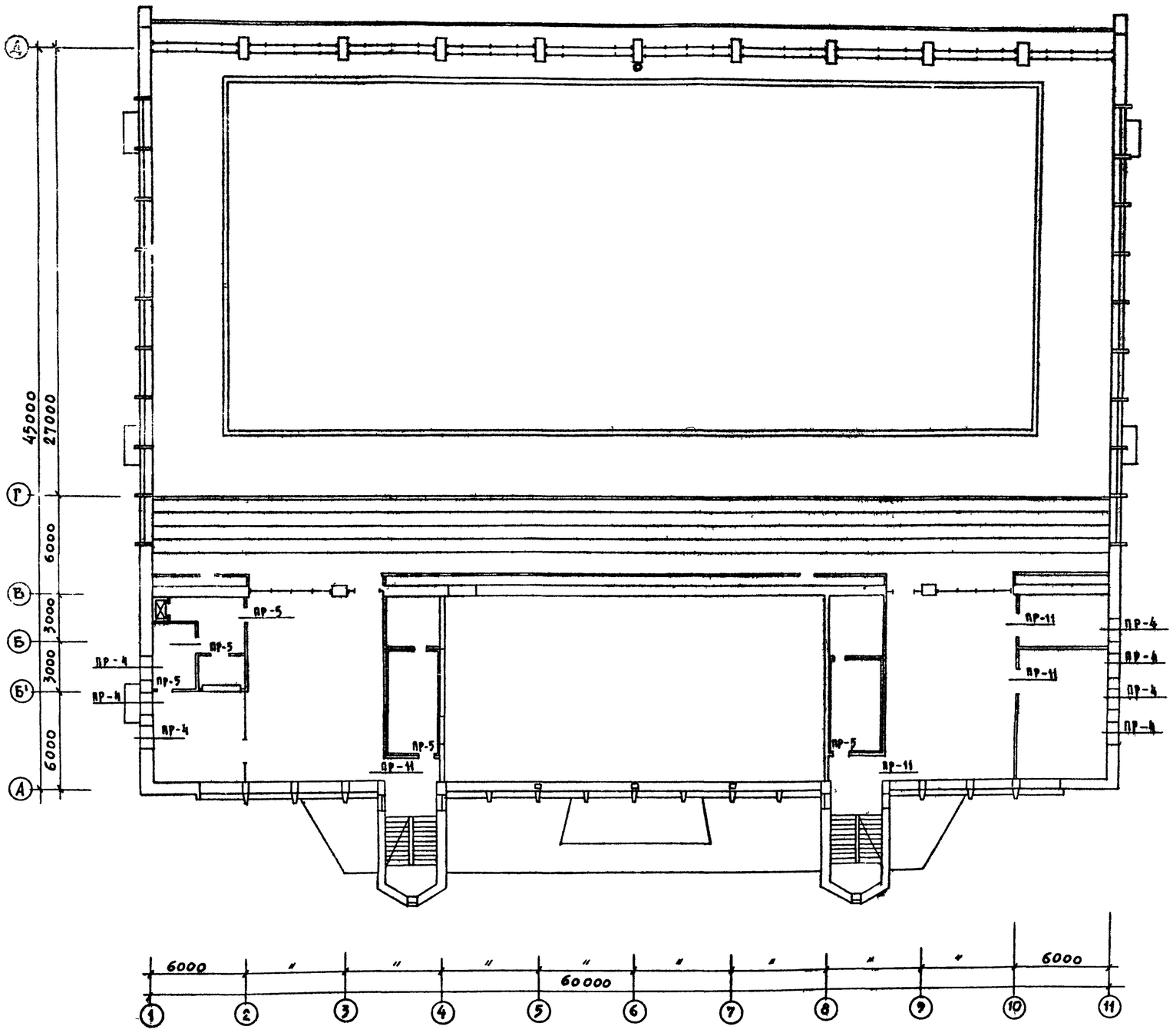

Спецификация сб. железобетона

Марка эл-та	Вес т	Кол-во шт.	Серия или лист
БУ 30	0.410	72	1.139-1в.1
БУ 27	0.370	4	—"—
БУ 19	0.130	55	—"—
БУ 15	0.105	46	—"—
Б 10 (ИШ-5)		2	Альбом V
Б 27	0.115	38	1.139-1в.1
Б 18	0.075	29	—"—
Б 13	0.025	54	—"—

Примечания:

1. Лист смотреть совместно с листами КС-34-35

			1979	ТП 294-3-28	КС
			Бассейн (в деревоклееных конструкциях) с крытыми вариами: 50×21 м. местами для зрителей и детской.		
Нач. маст.	Горлышков			Стадия	Лист	Листов
Гл. инж. маст.	Покрасс			Р	КС-36	
Гл. арх. пр-та	Гельфер					
Гл. инж. пр-та	Лаврова		План перемычек 3го этажа			
Проверил	Шашина					
Разработ.	Полтавская					

Зрелищных зданий и спортивных сооружений им. Б.С. Мезенцева

Инв. № подл.

Типовой проект 294-3-28 Альбом I. Часть 2

План раскладки подоконных досок и ножей

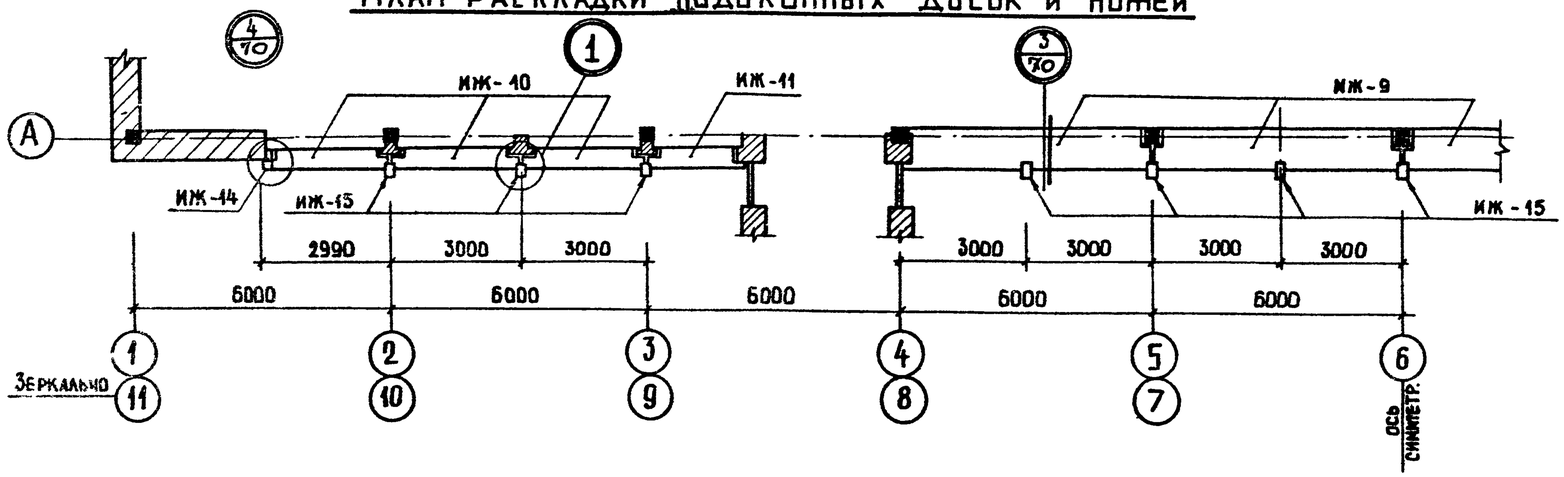

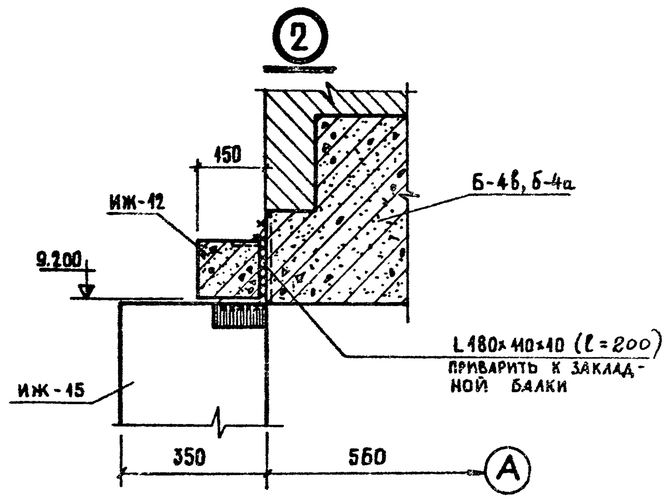

План раскладки ИЖ-12;13 на ▽ 9.200

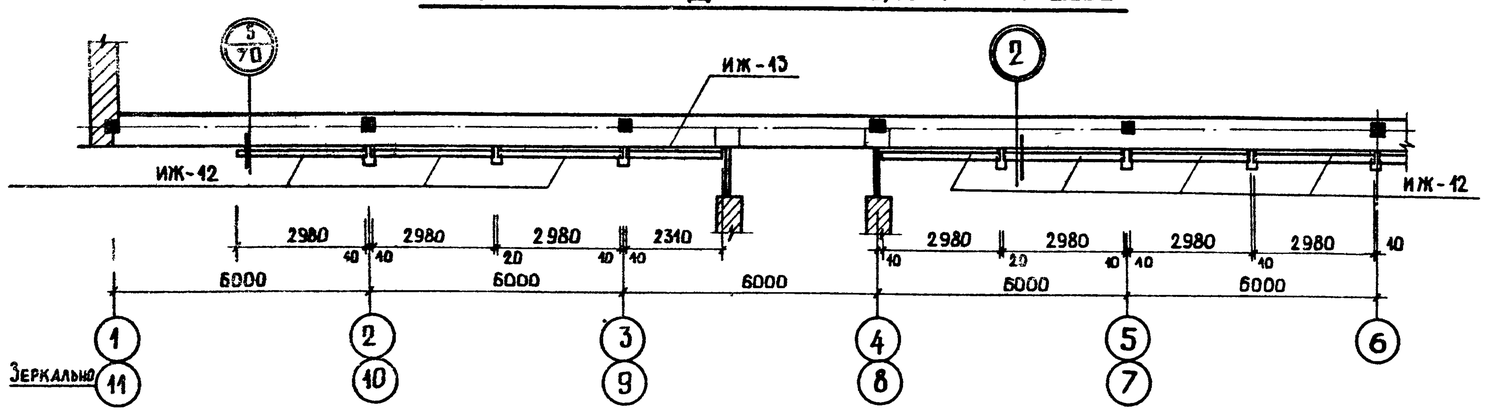

Спецификация сборных элементов

Позиц. обозн.	Наименование	Кол-во	Масса ед., т	Примечания
ИЖ-9	Подоконная доска 5980 × 860	4	1.41	см. альбом V сб. ЖБ. элемент.
ИЖ-10	Подоконная доска 2980 × 400	6	0.35	—"—
ИЖ-11	Подоконная доска 2310 × 400	2	0.235	—"—
ИЖ-12	ножи	14	0.170	—"—
ИЖ-13	"	2	0.130	—"—
ИЖ-14	"	2	0.245	—"—
ИЖ-15	"	13	0.575	—"—

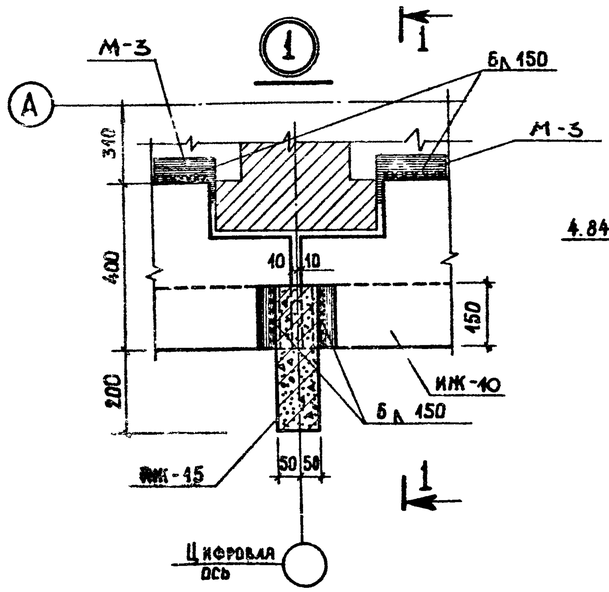

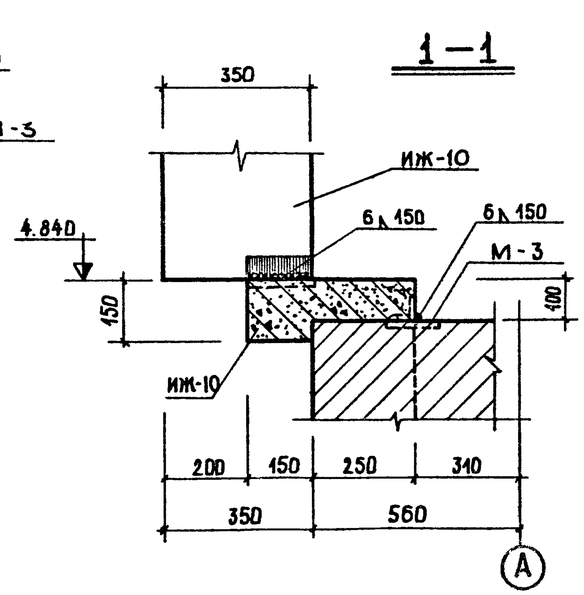

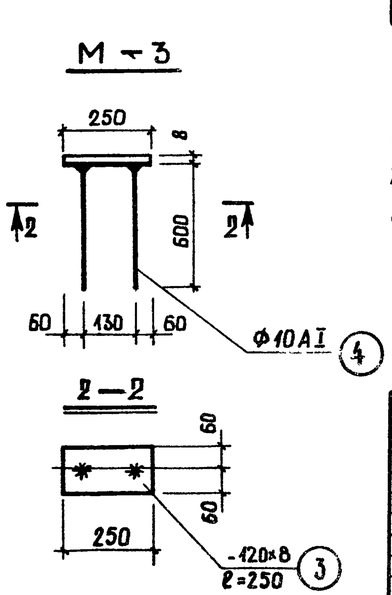

Примечания:

1. Лист смотреть совместно с листом КС-70.
2. ИЖ-12;15 монтировать после установки витражей.
3. Все закладные детали покрыть антикоррозийным лаком за 2 раза.

			1979	ТП 294-3-28 КС
			Бассейн в деревоклеенных конструкциях с крытыми ваннами: 50×21 м с местами для зрителей и детской.	
Нач. маст.	Горлышков			Стадия: Р; Лист: КС-37; Листов:
Гл. инж. м.	Покрасс			
Гл. арх. пр.	Тильфер			
Гл. инж. пр.	Лаврова			
Ст. инженер	Полтавская		План раскладки подоконных досок, ножей, ИЖ-12; ИЖ-13. Узлы	ЦНИИЭП зрелищных зданий и спортивных сооружений им. Б.С. Мезенцева
Разраб.	Полтавская			
Провер.	Лаврова			

Копировал Вендина

Формат А3

16312 03 41

Инв. № подл.

План ванны. Общий вид

М 1:100

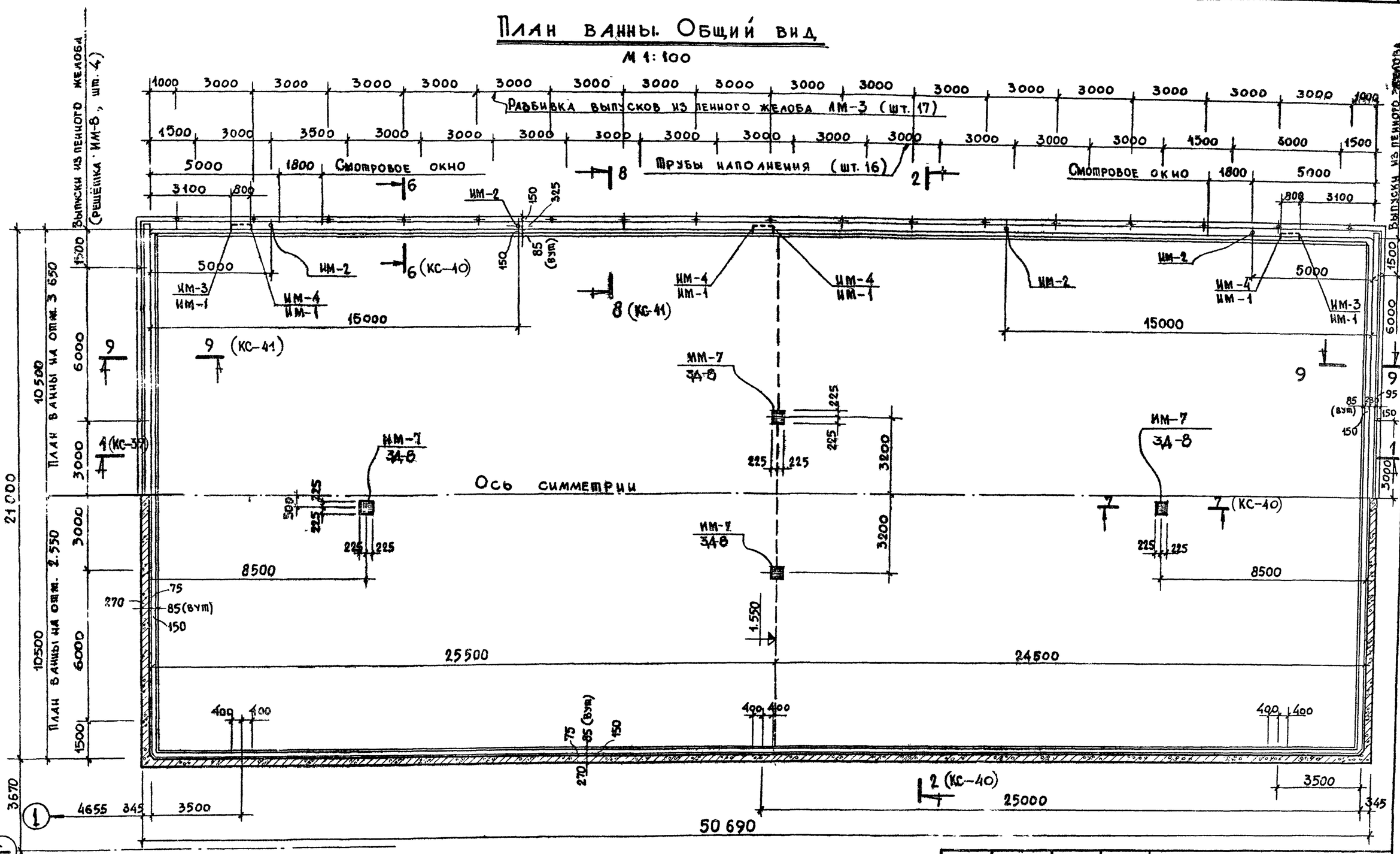

Примечания:

1. Общие примечания даны на листе КС-43.
2. Данный лист читать совместно с листами КС-39÷КС-40

			1979	ТП 294-3-28		КС
			Бассейн / в деревоклееных конструкциях / с крытыми ваннами: 50×21 м, с местами для зрителей и детской			
Нач. маст. гр.	Горлышков				Стадия	Лист	Листов
Гл. инж. маст.	Покрасс						
Гл. арх. пр-та	Гельфер				Р	КС-38	
Гл. инж. пр-та	Лаврова		Ванна 50×21 м. Общий вид. План ванны				
Проверил	Полтавская				ЦНИИЭП зрелищных зданий и спортивных сооружений им. Б.С. Мезенцева		
Разработал	Захарова						

Типовой проект 294-3-28 Альбом I часть 2

Инв. № подл. | Отм. и дата | Взам. инв. № | Инв. № дубл. | Подпись и дата

Копировал Вендина

16312 03 42 Формат 22 г

Разрез 1–1

М1:100

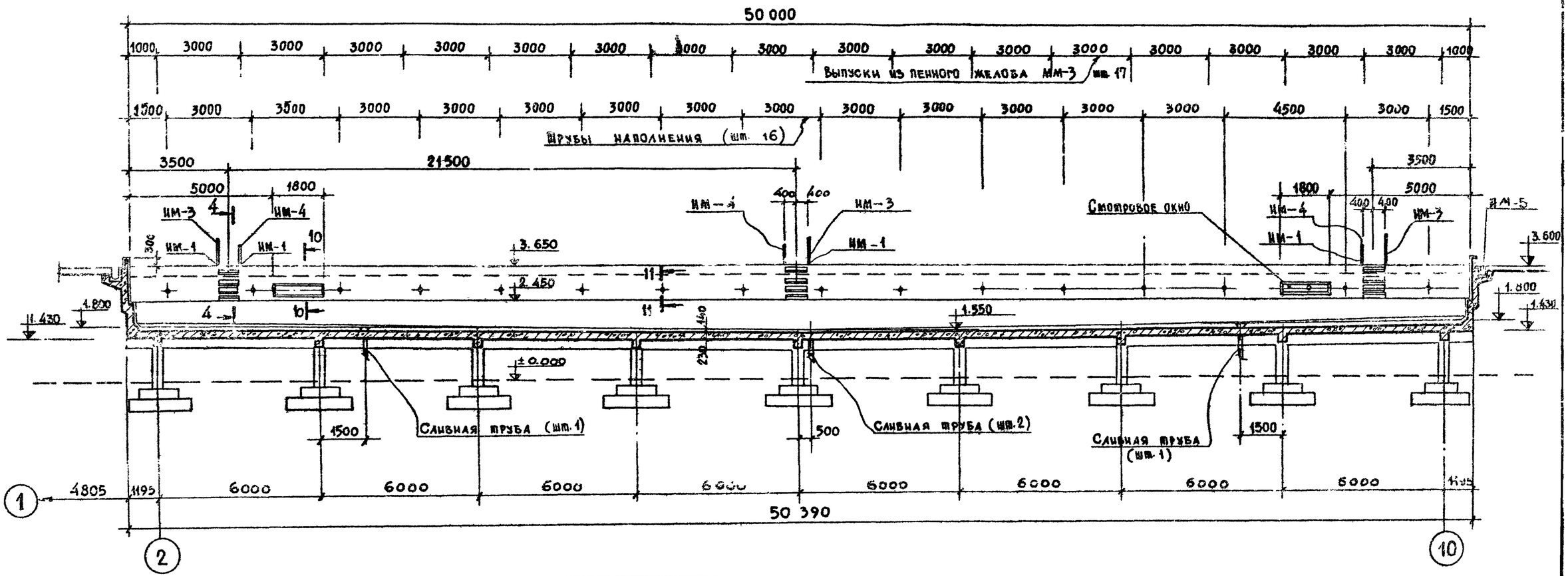

Выборка закладных деталей				
Наим. конст.	Марка закладн. детали	Масса, кг.	Кол. шт.	ГОСТ, серия, альбом, лист проекта
1	2	3	4	5
Днище ванны	ИМ-7	19.33	4	КС-61
	ЗД-8	8.28	4	—"—

Выборка закладных деталей				
1	2	3	4	5
Стенки ванны	ЗД-7	0.53	14	КС-60
	ИМ-1	0.16	24	КС-60
	ИМ-2	2.30	8	—"—
	ИМ-3	5.60	6	—"—
	ИМ-4	4.10	6	—"—
	ИМ-5	1.41	150	—"—
	ИМ-6	1.80	100	—"—
	ИМ-8	0.05	42	КС-61

Примечания:

1. Данный лист читать совместно с листами КС-38; КС-41.

Нач. маст.	Горлышков		1979	ТП 294-3-28	КС
Гл. инж. мас.	Покрасс		Бассейн в деревоклеенных конструкциях с [illegible] ваннами: 50×21 м, с местами для зрителей и детской		
Гл. арх. пр-та	Т[illegible]фер			Стадия	Лист	Листо
Гл. инж. пр-та	Лаврова			Р	КС-39	
Проверил	Полтавская		Ванна 50×21. Общий вид. Разрез 1-1. Выборка закладных деталей	ЦНИИЭП	Зрелищных зданий и спортивных сооружений им. Б.С. Мезенцева	
Разработал	Захарова					

Копировала Вендина 18312 03 43 Формат 22 г

Типовой проект 294-3-28 Альбом I Часть-2

Согласовано

Инв. № подл. | Отд. № | Косова

Копия верна

2 – 2

М1:100

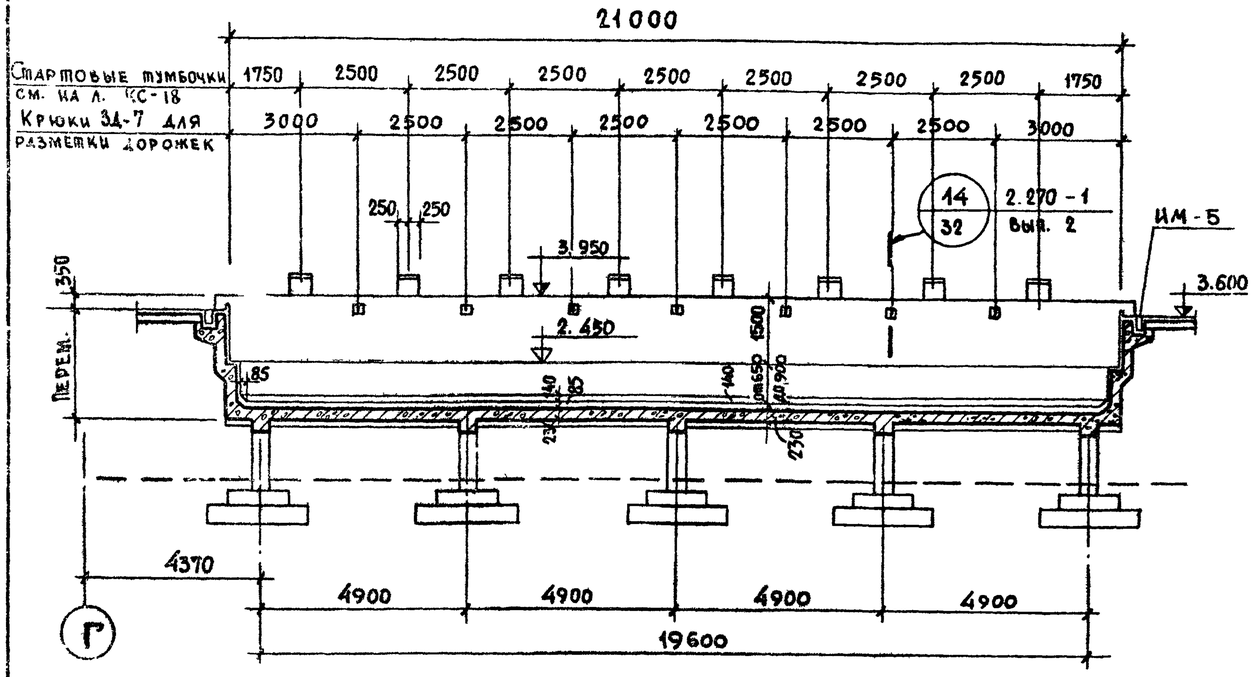

3 – 3

М1:20

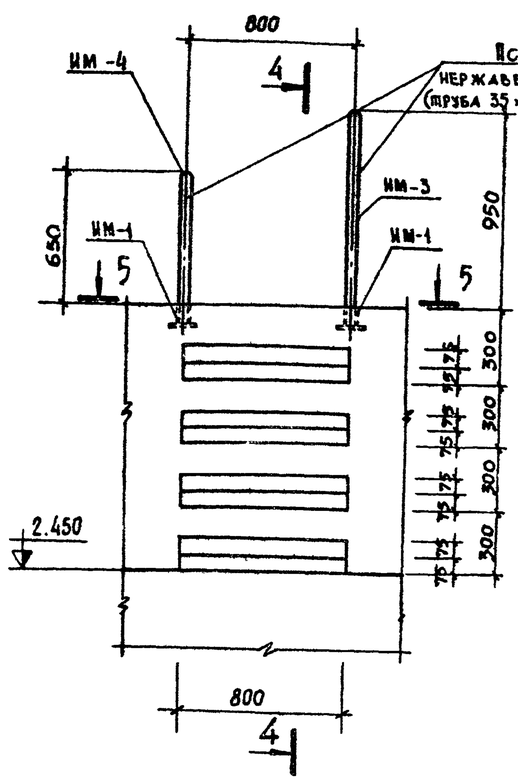

4 – 4

М1:20

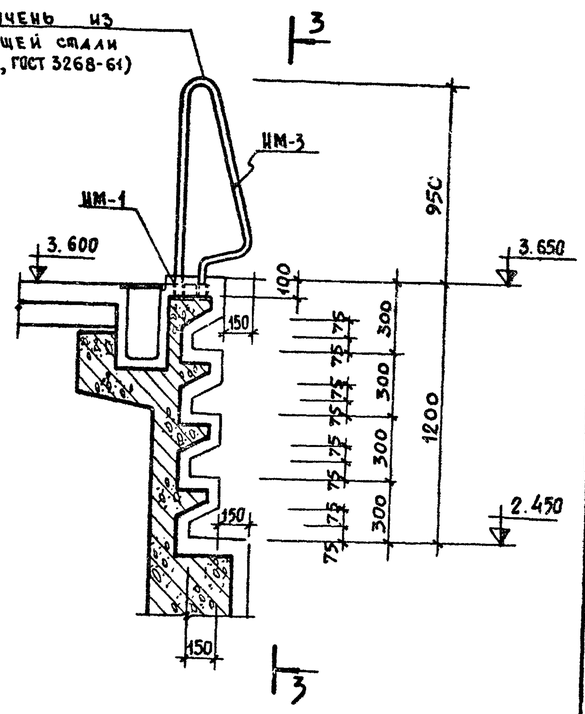

6 – 6

М1:10

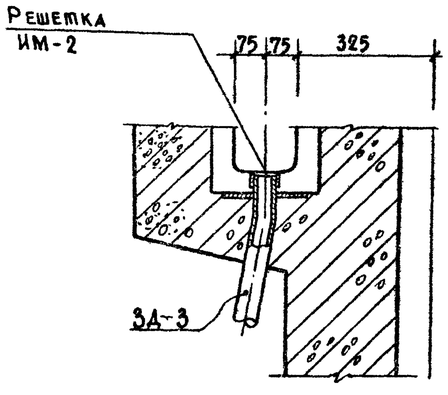

7 – 7

М1:10

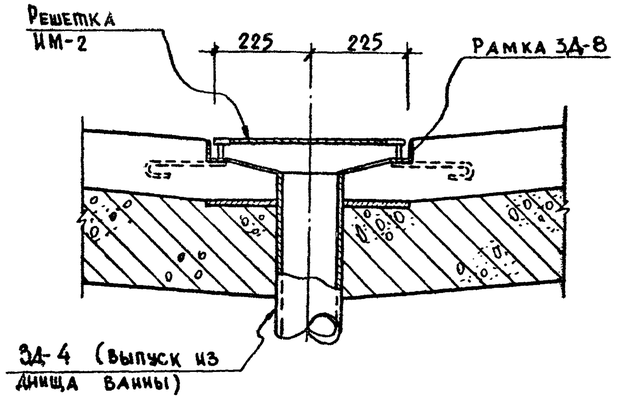

5 – 5

М1:20

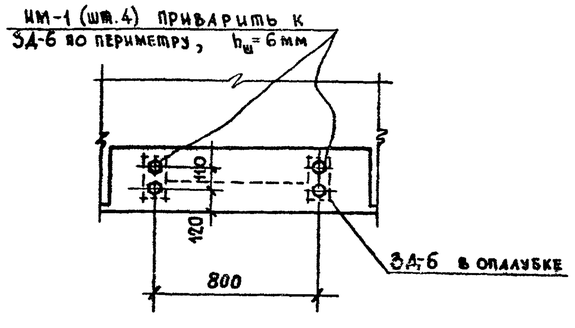

Примечания:

1. Общие примечания см. на листе КС-43
2. Лист читать совместно с листами КС-38 ÷ КС-39
3. Нумерация сечений относится только к л. КС-38; 39.

			1979	ТП 294-3-28		КС
			Бассейн в деревоклееных конструкциях с крытыми ваннами 50×21 м с местами для зрителей и детской.			
Нач. маст.	Горышков			Стадия	Лист	Листов
Гл. инж. м.	Якрасс			Р	КС-40	
Гл. арх.-пр-та	Гельфер					
Гл. инж.-пр-та	Лаврова		Ванна 50×21 м. Общий вид. Разрез 2-2 Сечения 3-3 ÷ 7-7	Зрелищных зданий и спортивных сооружений им. Б.С. Мезенцева		
Проверил	Полтавская					
Разработал	Захарова					

Копировал Вендина 16312-03 44 Формат А2 г

Инв. № подл. | Подп. и дата | Взам. инв. № | Инв. № дубл. | Подп. и дата | Косова

8–8
М 1:10

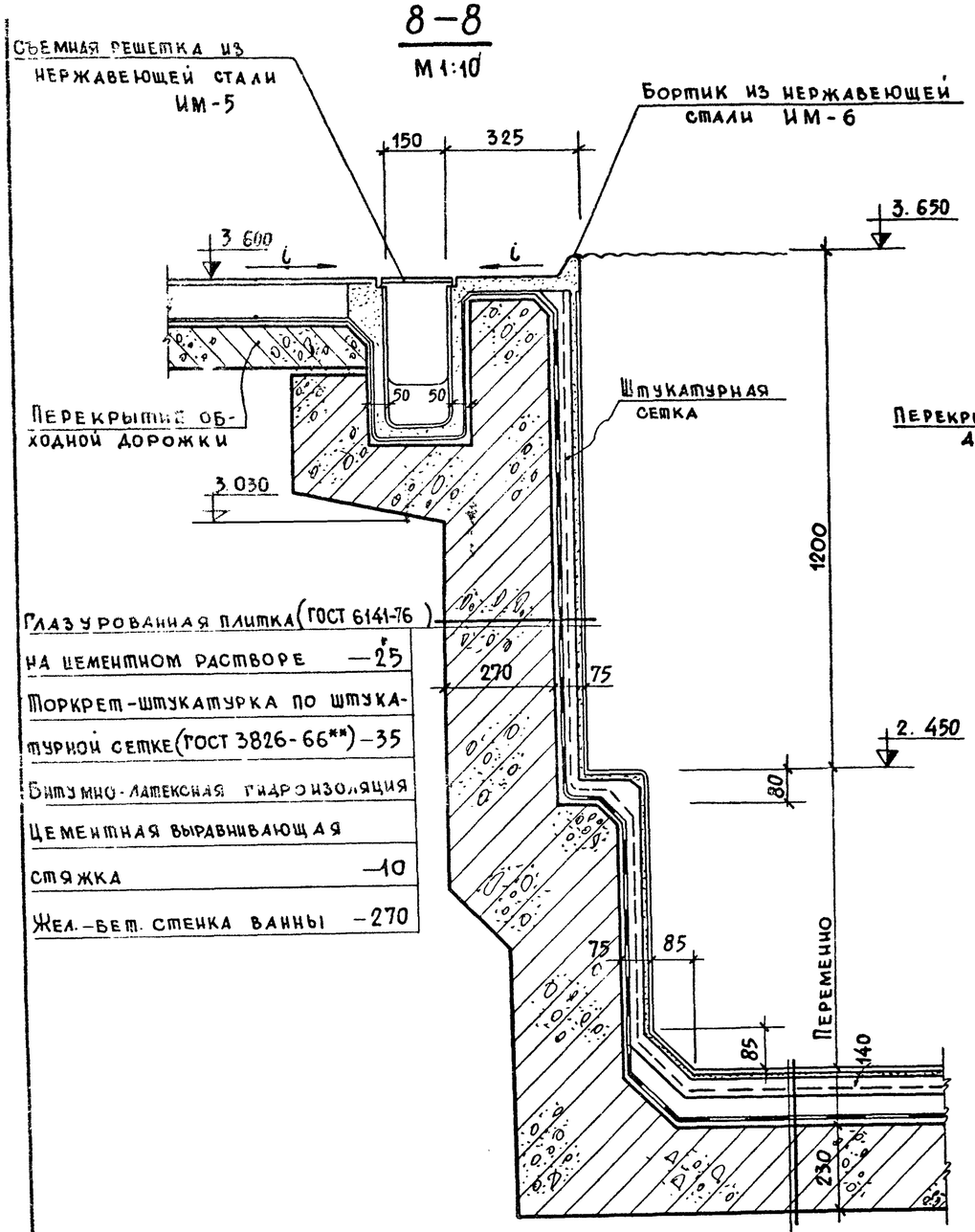

Глазурованная плитка (ГОСТ 6141-76) на цементном растворе	–25
Торкрет-штукатурка по штукатурной сетке (ГОСТ 3826-66**)	–35
Битумно-латексная гидроизоляция	
Цементная выравнивающая стяжка	–10
Жел.-бет. стенка ванны	–270

Керамическая плитка (ГОСТ 6787-69) на цементном растворе	–35
Торкрет-штукатурка по штукатурной сетке (ГОСТ 3826-66**)	–30
Защитный слой бетона М50 на мелком заполнителе	–50
Битумно-латексная гидроизоляция	–5
Цементная выравнивающая стяжка	–20
Железобетонное днище ванны	–230

9–9
М 1:10

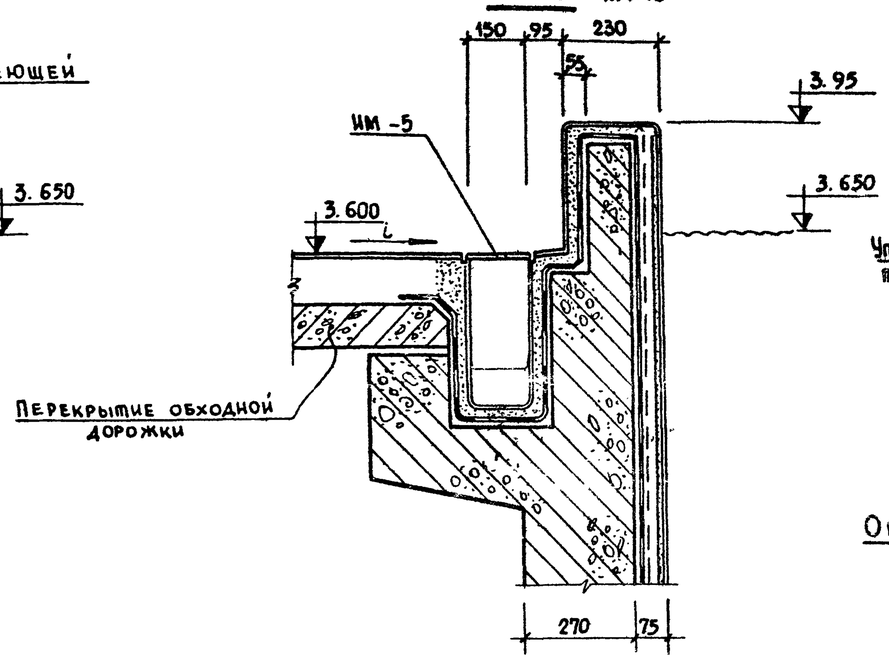

10–10
М 1:10

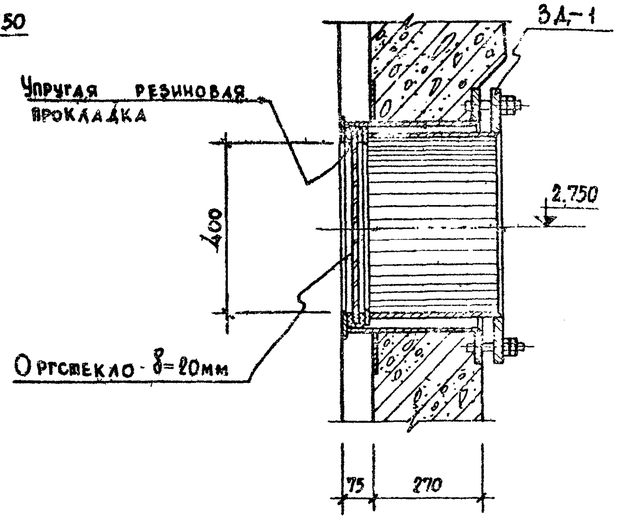

11–11
М 1:5

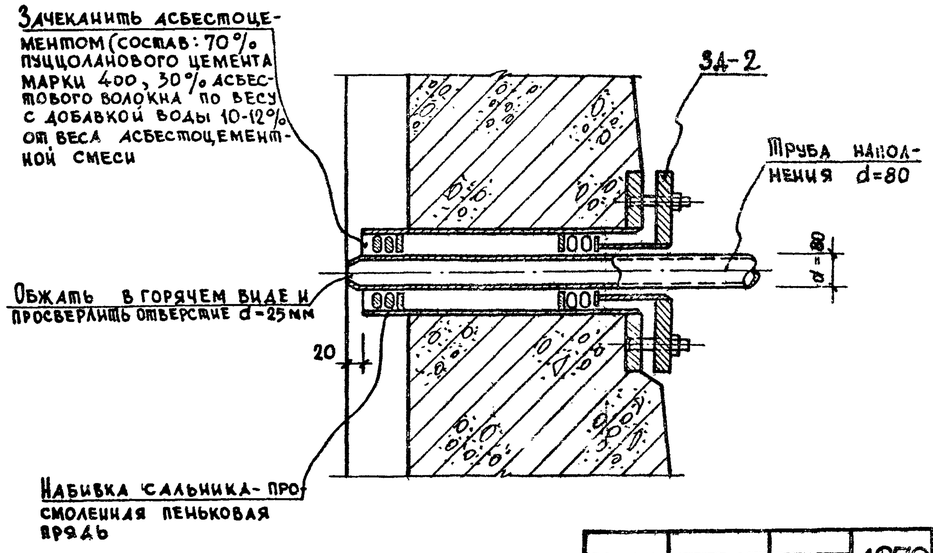

Примечания:

1. Общие примечания см. на листе КС-43.
2. Данный лист читать совместно с листами КС-38÷КС-40.
3. Углы ванны дополнительно оклеить двумя слоями стеклохолста между слоями гидроизоляции.

			1979	Т.П 294-3-28 КС.
			Бассейн в деревоклеечных конструкциях с крытыми ваннами: 50×21 м, с местами для зрителей и детской.	
Нач.маст.6	Колышков		Стадия	Лист / Листов
Гл.инж.мас.	Покрасс		Р	КС-41
Гл.арх.пр-та	Гельфер			
Гл.инж.пр-та	Лаврова		Ванна 50×21 м. Общий вид. Сечения 8-8÷11-11	ЦНИИЭП зрелищных зданий и спортивных сооружений им. Б.С. Мезенцева
Проверил	Полтавская			
Разработ	Захарова			

Копировала Вбидина 16312-03 45 формат 22г.

Инв № подл.

Копия верна

Альбом I часть С

Типовой проект 294-3-28

План ванны. Опалубка

М 1:100

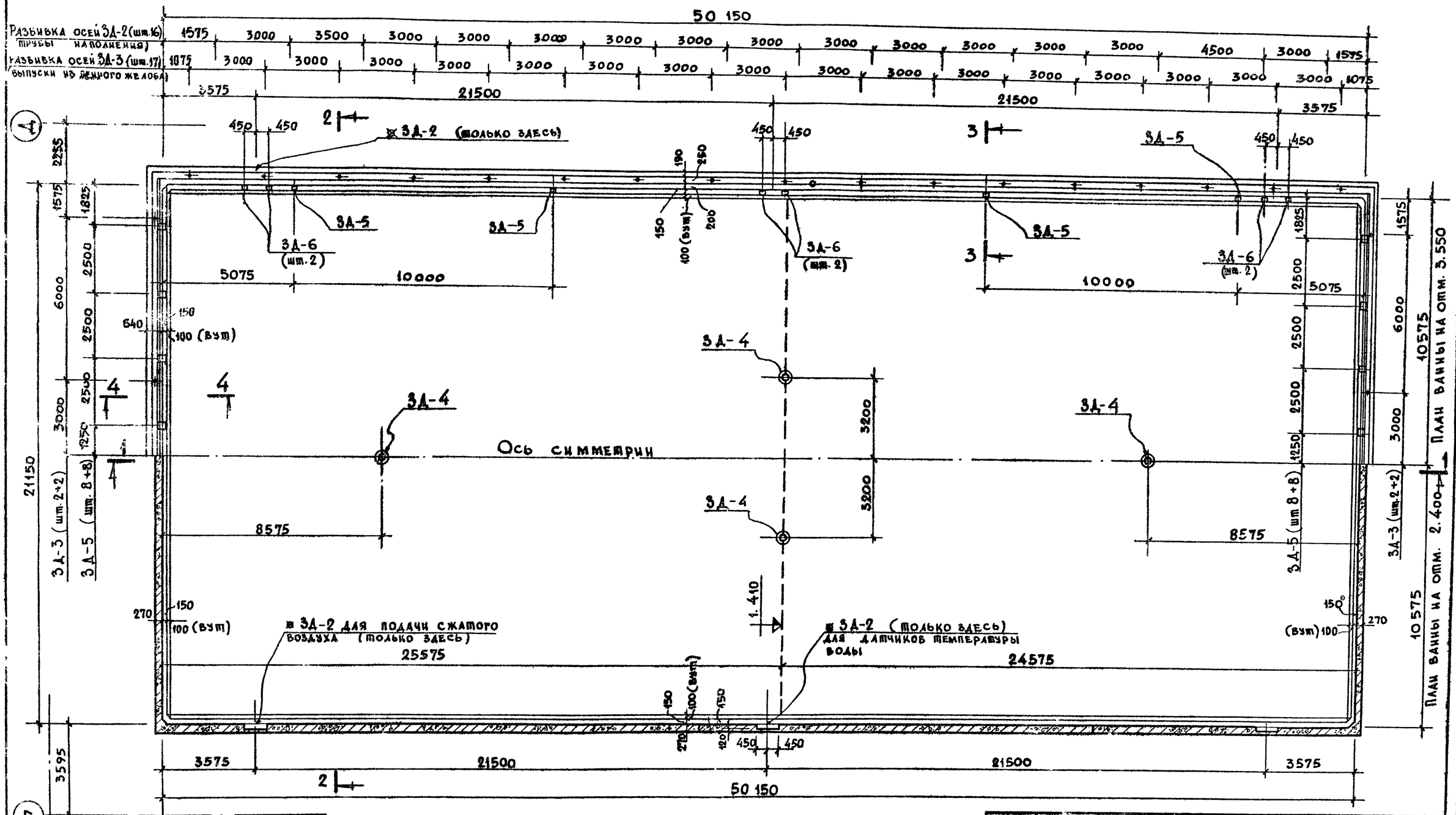

Примечания:

1. Общие примечания см. на листе КС-43
2. Опалубочный план днища с маркировкой балок дан на листе КС-51
3. План разбивки колонн ванны дан на листе КС-45
4. Ванна симметрична относительно продольной оси, кроме оговоренных мест.

Нач. маст. №6	Горлышков		
Гл. инж. м.	Покрасс		
Гл. арх. пр-та	Гельфер		
Гл. инж. пр-та	Лаврова		
Проверил	Полтавская		
Разработал	Захарова		

1979 ТП 294-3-28 КС

Бассейн / в дереоклееных конструкциях / с крытыми ваннами: 50×21 м, с местами для зрителей и детской

Стадия	Лист	Листов
Р	КС-42	

Ванна 50×21 м. Опалубка. План ванны

Зрелищных зданий и спортивных сооружений им. Б.С. Мезенцева

Копировала Вендина 16.3.12.03 46 Формат 22 г

Типовой проект 294-3-28 Альбом I Книга 2

Разрез 1-1

М 1:100

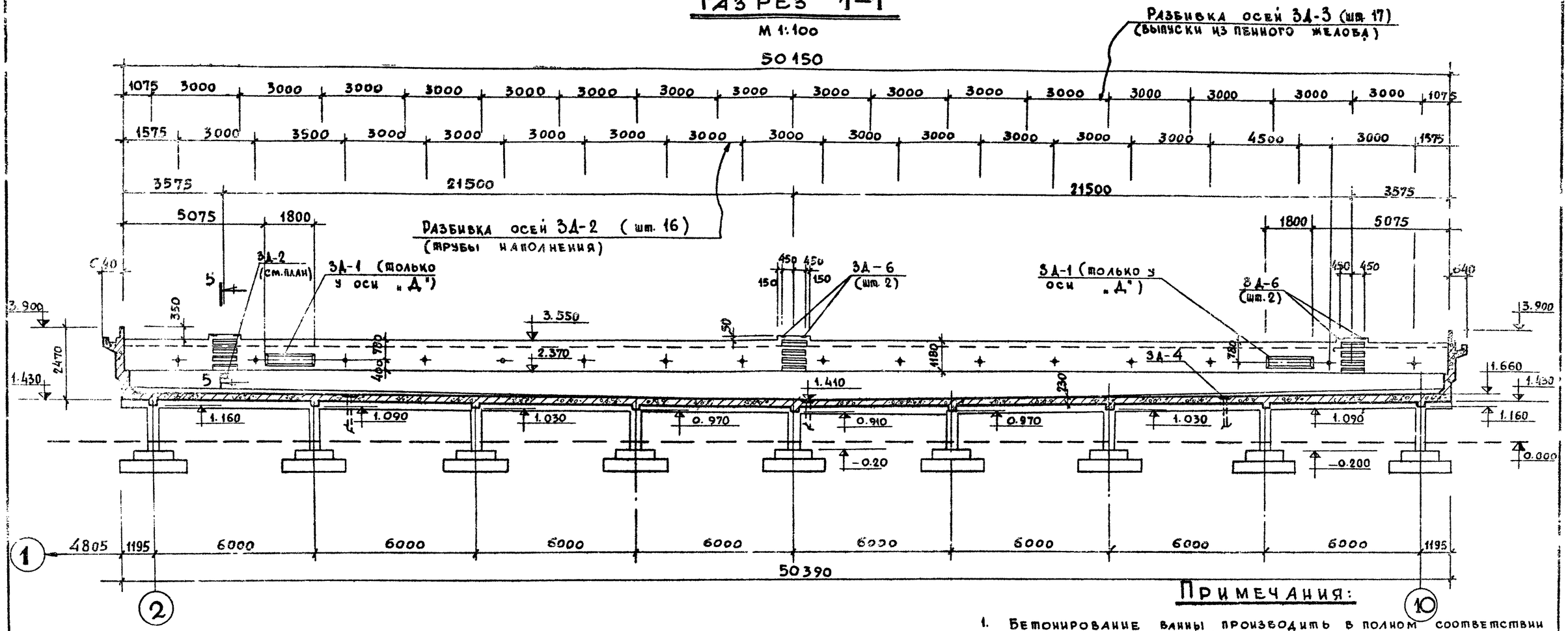

Примечания:

1. Бетонирование ванны производить в полном соответствии с требованиями СНиП III-В. 1-70 „Бетонные и железобетонные конструкции монолитные. Общие правила производства и приёмки работ" Бетонирование ванны вести непрерывно, с установкой закладных деталей в днище и стенках ванны до начала бетонирования:
2. До устройства гидроизоляции железобетонную чашу ванны следует тщательно обследовать. Все обнаруженные при осмотре раковины расчистить и заторкретировать бетоном марки 400 на расширяющемся цементе. Особое внимание обратить на качество бетона у трехгранных углов и в местах установки закладных деталей. Чаша ванны испытывается на водонепроницаемость путем пробной заливки водой.
3. С внутренней стороны стенок ванны дать выпуски ФВАI с шагом 2×2 м для крепления арматуры (штукатурная сетка) защитного ограждения гидроизоляции.
4. Данный лист читать совместно с листами КС-38÷КС-44.

Таблица расхода материалов

Наимен. констр.	Наимен. эл-та		Марка бетона	Расход стали кг, на 1 м³ бет	На 1 элемент: Бетон м³	На 1 элемент: Сталь кг	Кол. шт	На все эл-ты: Бетон м³	На все эл-ты: Сталь кг	Лист проекта
Чаша ванны	Днище	Плита	200	95,00	216,50	20408,70	1	216,50	20408,70	КС-51÷КС-52
		Балки	200	146,20	86,20	12575,30		86,20	12575,30	КС-47÷КС-50
	Стенки		200	64,10	92,80	5963,30		92,80	5963,30	КС-55÷58
Торкрет-штукатурка	Днище		300	—	36,75	1470,00	—	36,75	1470,00	
	Стенки		300	—	9,20	331,20		9,20	331,20	

Выборка закладных деталей

Наим. конст.	Марка закладной детали	Масса 1 дет кг	Кол шт	ГОСТ, серия, альбом, лист проекта
Днище ванны	ЗД-4	13.95	4	КС-60
Стенки ванны	ЗД-1	171.24	2	КС-59
	ЗД-2	22.28	35	—"—
	ЗД-3	3.64	42	КС-60
	ЗД-5	3.34	40	—"—
	ЗД-6	9.17	12	—"—

			1979	ТП 294-3-28 КС
			Бассейн /в деревоклееных конструкциях/ с крытыми ваннами: 50×21 м, с местами для зрителей и детской	
Нач. маст. №6	Колышков			Стадия: Р; Лист: КС-43; Листов:
Гл. инж. маст.	Покрасс			
Гл. арх.-пр-та	Гельфер			
Гл. инж.-пр-та	Лаврова		Ванна 50×21 м. Опалубка. Разрез 1-1. Выборка закладных деталей	Зрелищных зданий и спортивных сооружений им. Б.С. Мезенцева
Проверил	Полтавская			
Разработ.	Захарова			

Инв. № подл.

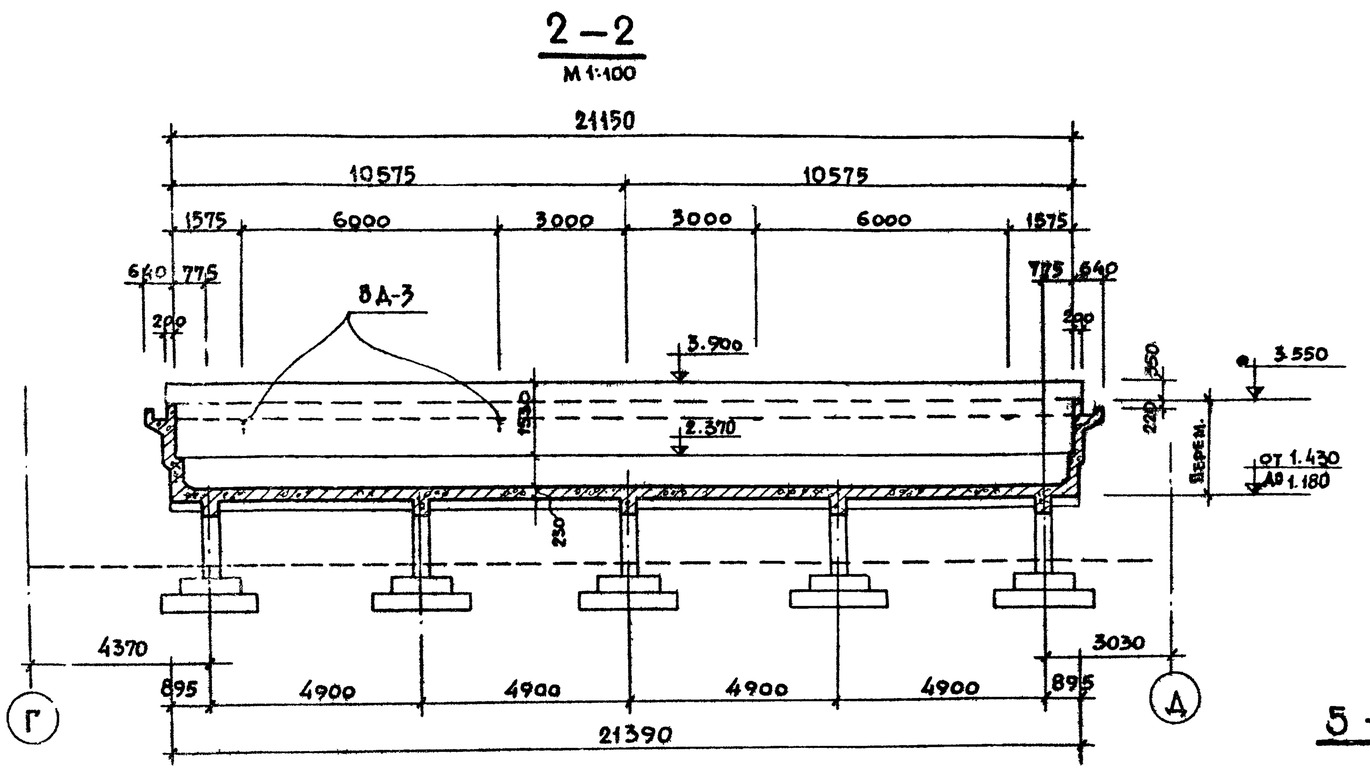

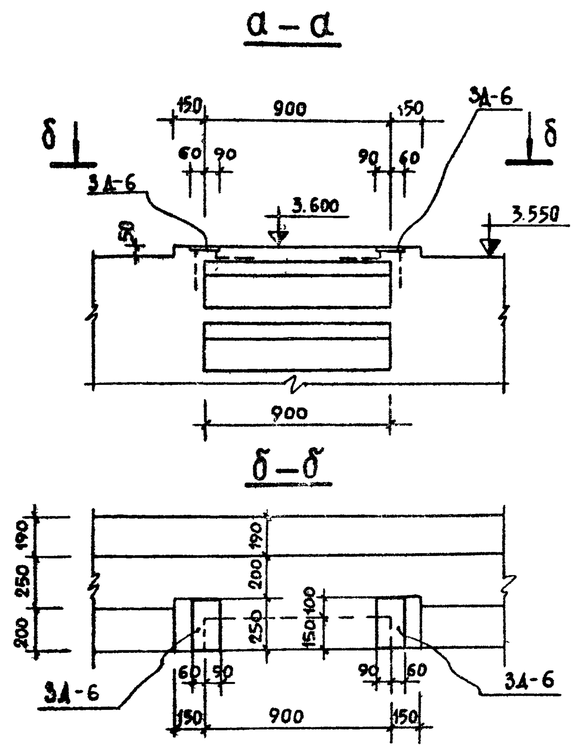

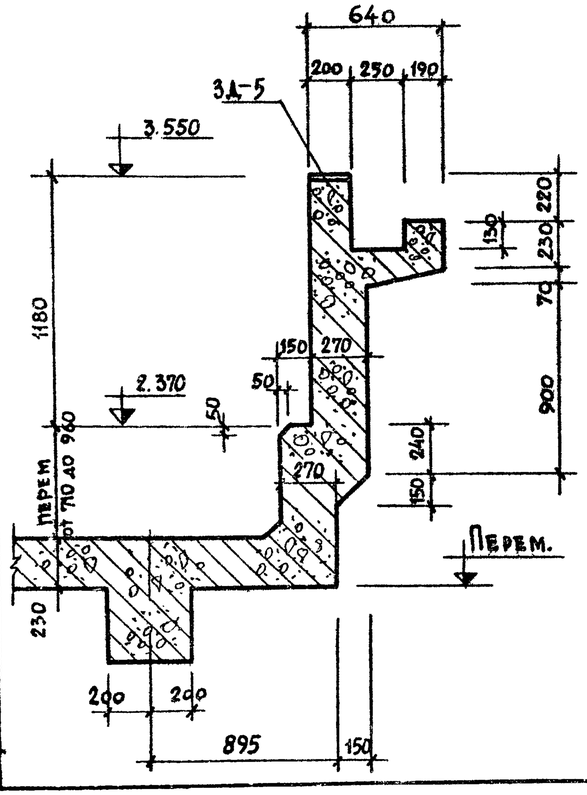

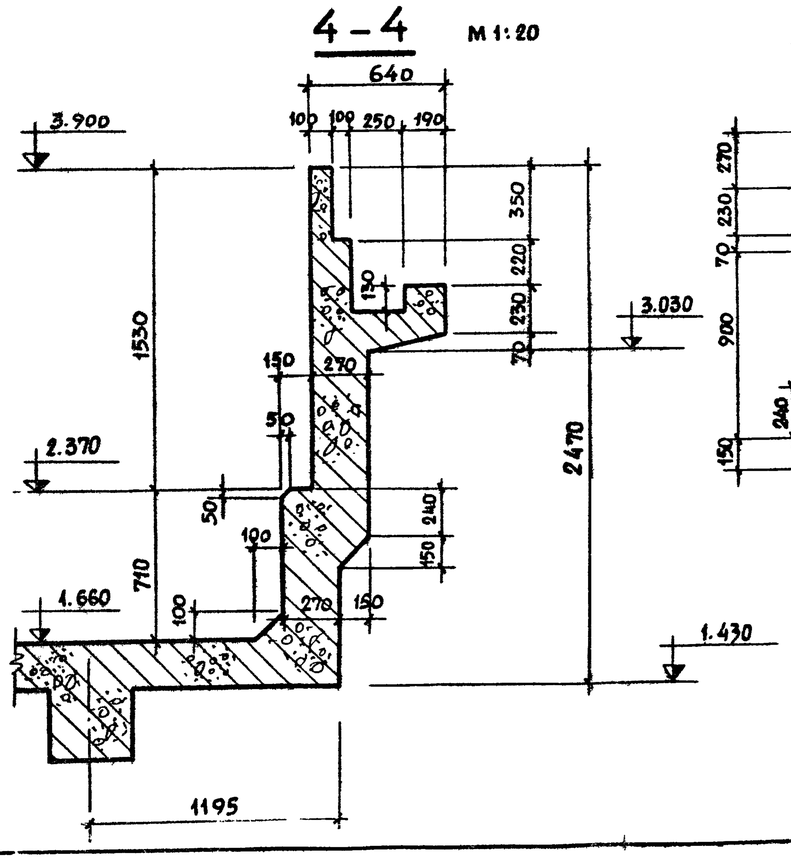

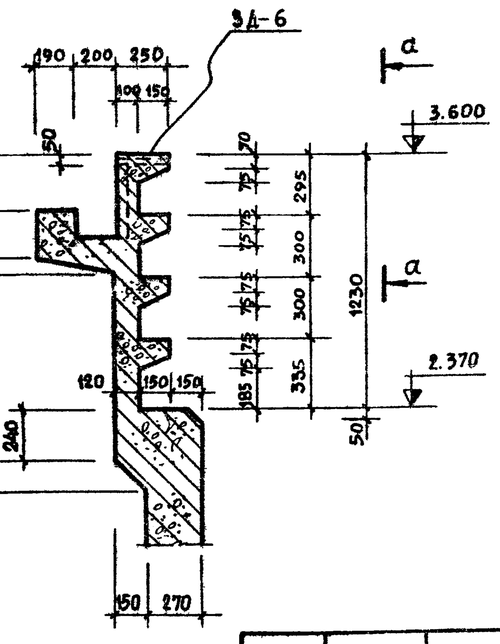

Примечание:

Данный лист читать совместно с листами КС-42, КС-43

Нач. маст. №6	Горлышков		1979	ТП 294-3-28	КС
Гл. инж. маст.	Покрасс		Бассейн /в деревоклееных конструкциях/ с крытыми ваннами: 50×21 м, с местами для зрителей и детской		
Гл. арх. пр-та	Гельфер			Стадия	Лист	Листов
Гл. инж. пр-та	Лаврова			Р	КС-44	
Проверил	Полтавская		Ванна 50×21 м. Опалубка. Разрез 2-2. Сечения 3-3 ÷ 5-5	Зрелищных зданий и спортивных сооружений им. Б.С. Мезенцева		
Разработал	Захарова					

Копировала Вендина 16312-03 48 Формат 22 р.

Типовой проект 294-3-28 Альбом I Часть 2

Инв. № подл.

Типовой проект 294-3-28 Альбом I часть 2

План разбивки колонн ванны

м1:200

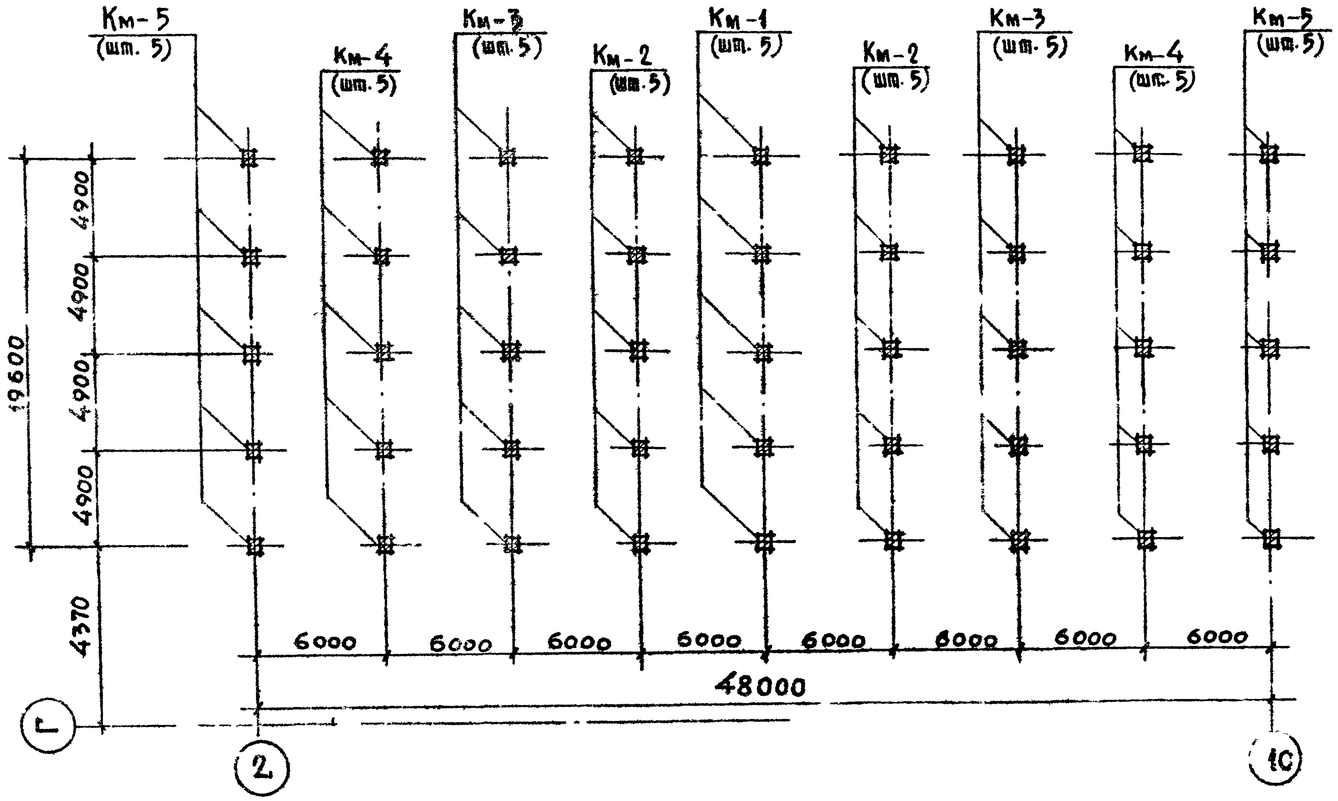

Армирование колонн Км-1 ÷ Км-5 (1-1)

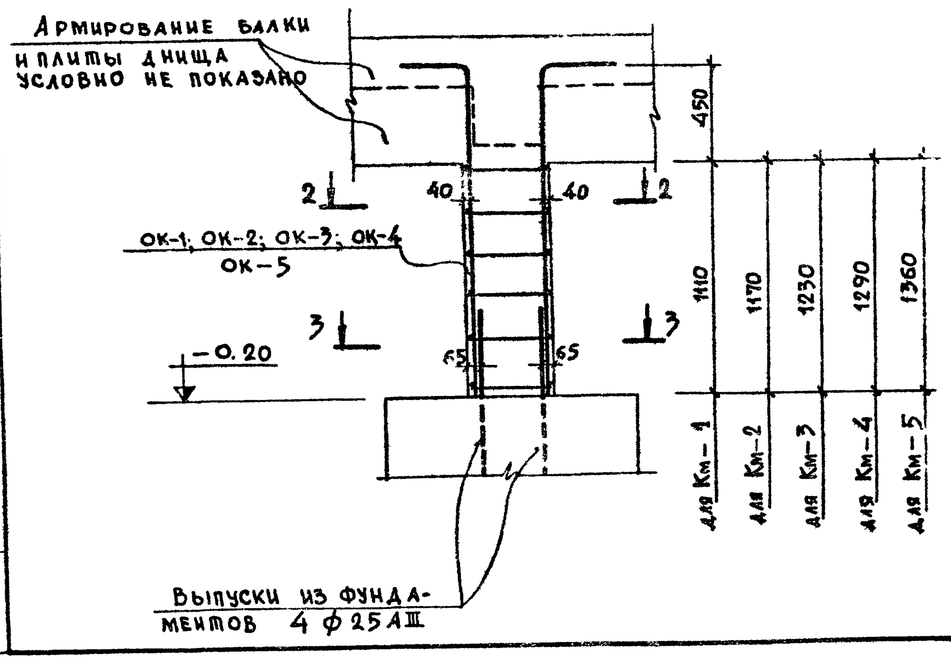

2-2 м1:20

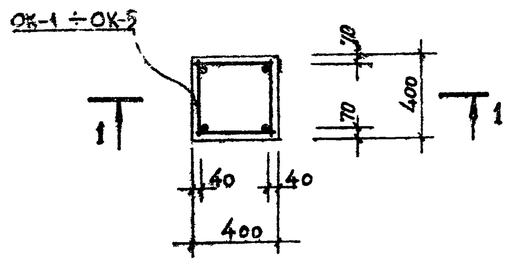

3-3 м1:20

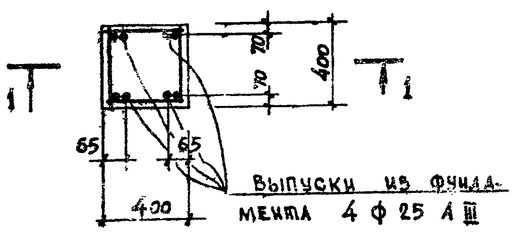

Таблица расхода материалов

Наименование элемента	Марка бетона	Расход стали кг, на 1м³ бет.	На 1 элемент: Бетон м³	На 1 элемент: Сталь кг	Кол. шт	На все эл-ты: Бетон м³	На все эл-ты: Сталь кг	Лист проекта
Колонна Км-1	200	204.30	0,177	36.15	5	0.885	180.75	КС-45
Колонна Км-2	200	200.00	0,187	37.10	10	1.870	371.00	—"—
Колонна Км-3	200	198.00	0,197	38.60	10	1.970	386.00	—"—
Колонна Км-4	200	190.00	0,206	38.90	10	2.060	389.00	—"—
Колонна Км-5	200	187.00	0,217	40.60	10	2.170	406.00	—"—

Примечания:

1. Опалубка ванны дана на листе КС-42÷КС-44.
2. Перед установкой в опалубку плоские каркасы объединяются в объёмные позицией „2".
3. Данный лист читать совместно с листом КС-46

			1979	ТП 294-3-28		КС
			Бассейн в деревоклееных конструкциях с крытыми ваннами: 50х21м, с местами для зрителей и детской			
				Стадия	Лист	Листов
Нач. маст. №6	Горлышков			Р	КС-45	
Гл. инж. маст.	Окрасс					
Гл. арх. пр-та	Гельфер		Ванна 50×21м План разбивки колонн ванны. Армирование Км-1÷Км-5		ЦНИИЭП зрелищных зданий и спортивных сооружений им Б.С. Мезенцева	
Гл. инж. пр-та	Лаврова					
Проверил	Полтавская					
Разработ.	Захарова					

Инв. № подл.

Копировала Вендина 16312-03 49 Формат 22 г

Типовой проект 294-3-28 Альбом I Часть 2.

Каркасы К-1, К-2, К-3, К-4, К-5

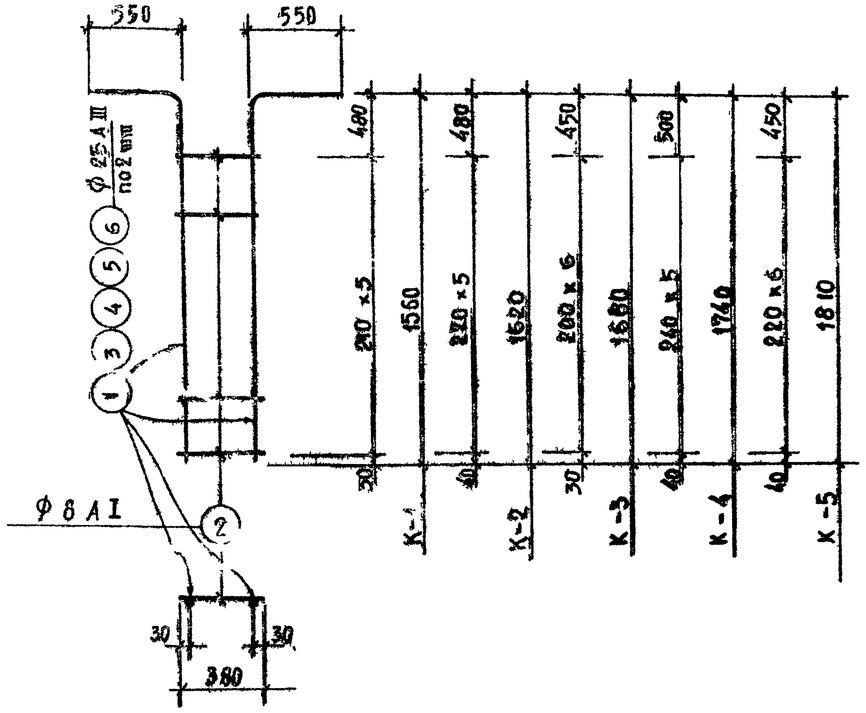

Объёмные каркасы ОК-1, ОК-2, ОК-3, ОК-4, ОК-5

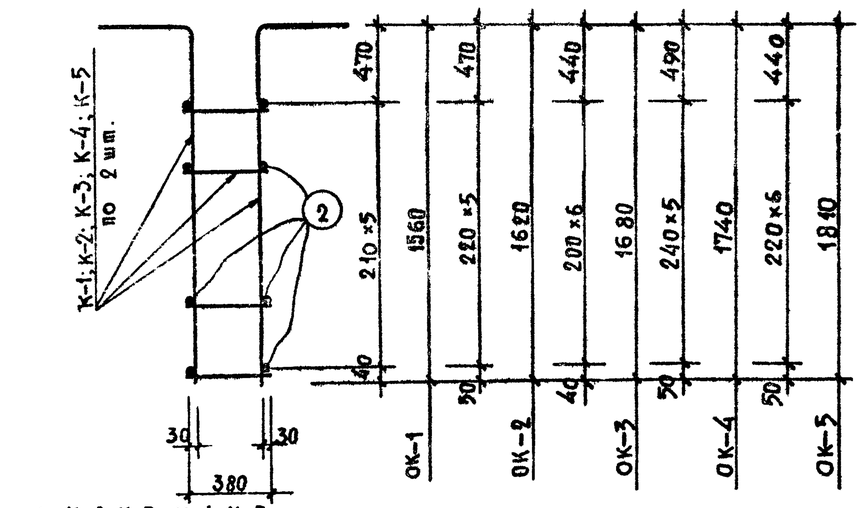

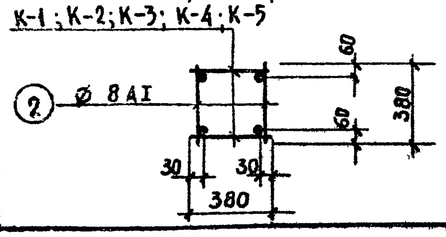

Спецификация арматуры

Наименование конструкции	Марка сварного эл-та	N поз.	Эскиз позиции	ф мм	Длина мм	Кол. поз., шт. на 1 сварной эл-т	Кол. поз., шт. на все	Общая длина м	Выборка арматуры ф мм	Выборка арматуры длина м	Выборка арматуры масса кг	Общая масса кг
Колонна Км-1 (шт.5)	ОК-1 (шт.1)	1	550 1620	25 AIII	2140	2	4	8,44	25 AIII	8,44	32,5	180.75
	К-1 (шт.2)	2	380	8 AI	380	6	12	4,56	8 AI	9,12	3,65	
									Итого: 36,15			
	отд. стерж.	2	см. выше	8 AI	380	—	12	4,56				
Колонна Км-2 (шт.10)	ОК-2 (шт.1)	3	650 1620	25 AIII	2170	2	4	8,68	25 AIII	8.68	33,45	371,00
	К-2 (шт.2)	2	см. выше	8 AI	380	6	12	4,56	8 AI	9.12	3.65	
									Итого: 37.10			
	отд. стерж.	2	см. выше	8 AI	380	—	12	4,56				
Колонна Км-3 (шт.10)	ОК-3 (шт.1)	4	550 1680	25 AIII	2230	2	4	8,92	25 AIII	8,92	34,34	386,00
	К-3 (шт.2)	2	см. выше	8 AI	380	7	14	5,32	8 AI	10,64	4,26	
									Итого: 38,60			
	отд. стерж.	2	см. выше	8 AI	380	—	14	5,32				
Колонна Км-4 (шт.10)	ОК-4 (шт.1)	5	550 1740	25 AIII	2290	2	4	9,16	25 AIII	3,16	35,25	389.00
	К-4 (шт.2)	2	см. выше	8 AI	380	6	12	4,36	8 AI	9,12	3,65	
									Итого: 38,90			
	отд. стерж.	2	см. выше	8 AI	380	—	12	4,56				
Колонна Км-5 (шт.10)	ОК-5 (шт.1)	6	550 1810	25 AIII	2360	2	4	9,44	25 AIII	9,44	36,34	406.00
	К-5 (шт.2)	2	см. выше	8 AI	380	7	14	5,32	8 AI	10,64	4,26	
	отд. стерж.	2	см. выше	8 AI	380	—	14	5,32	Итого: 40,60			

Выборка арматуры на лист

Сечение, профиль, мм	ф25 AIII		ф8 AI		Всего
Масса, кг	1556,30		176,45		1732,75
Характеристика класс стали, ГОСТ	Класс А-III ГОСТ 5781-75		Класс А-I ГОСТ 5781-75		
Расчётное сопротивление R_a кгс/см²	3400		2100		

Примечание:

Данный лист читать совместно с листом КС-45

			1979	ТП 294-3-28 КС	
			Бассейн 18 дереклеёных конструкциях с крытыми ваннами: 50×21 м, с местами для зрителей и детской		
Нач. маст-нб	Горлышков			Стадия	Лист	Листов
Гл. инж. м.	Покрасс			Р	КС-46	
Гл. арх-вета	Гельфер					
Гл. инж. пр-та	Лаврова		Ванна 50×21 м Армирование колонн. Каркасы Спецификация и выборка арматуры	Зрелищных зданий и спортивных сооружений им. Б.С. Мезенцева		
Проверил	Полтавская					
Разработ.	Захарова					

Копировал Венд. на 16312-03 50 Формат А4

Инв. № подл.

Копия верна

Схема балок М1:400

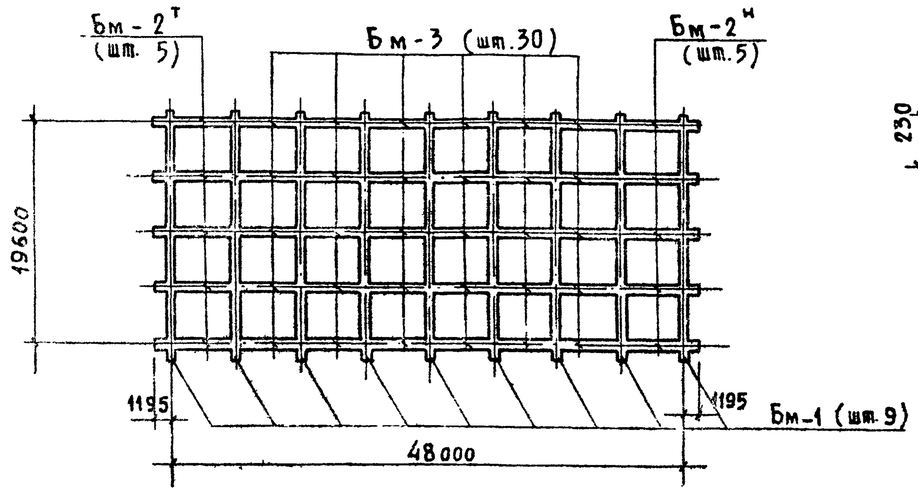

1-1

М 1:20

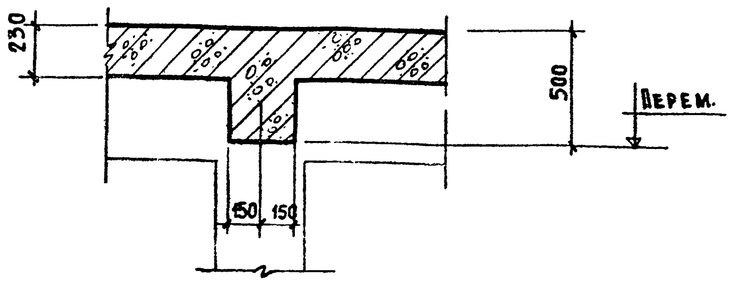

2-2

М 1:20

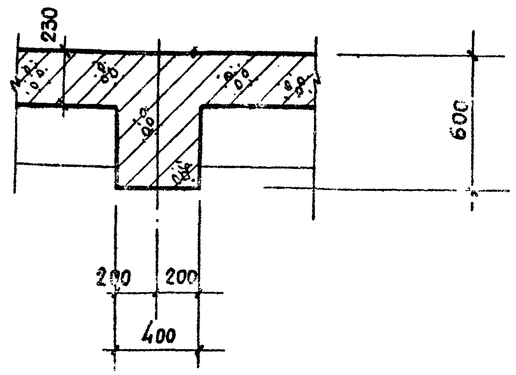

Опалубочный чертёж балки Бм-1

М 1:100

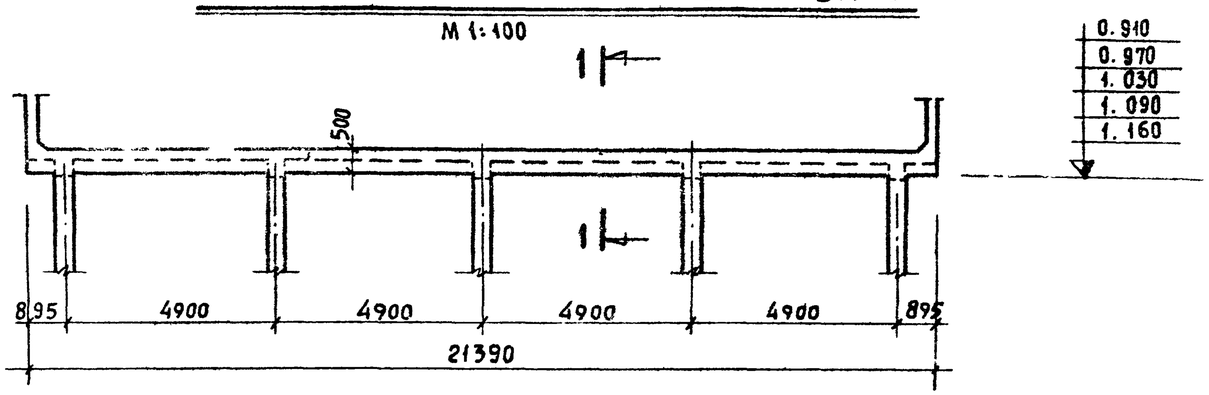

Таблица расхода материалов

Наимен. констр.	Наименов. элемента	Марка бетона	Расход стали, кг на 1 м³ бетона	На 1 эл-т: Бетон м³	На 1 эл-т: Сталь кг	Кол. шт.	На все: Бетон м³	На все: Сталь кг	Лист проекта
Днище ванны	Балка Бм-1	200	157,50	3,21	505,70	9	28,90	4551,30	КС-47
	Балка Бм-2т	200	126,30	1,62	204,20	5	8,10	1021,00	—"—
	Балка Бм-2н	200	126,30	1,62	204,20	5	8,10	1021,00	—"—
	Балка Бм-3	200	145,00	1,37	199,40	30	41,10	5932,00	—"—

Опалубочный чертёж балки Бм-2т(н)

М 1:100

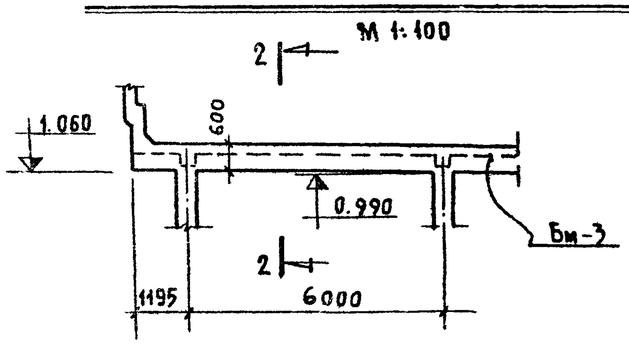

Опалубочный чертёж балки Бм-3

М 1:100

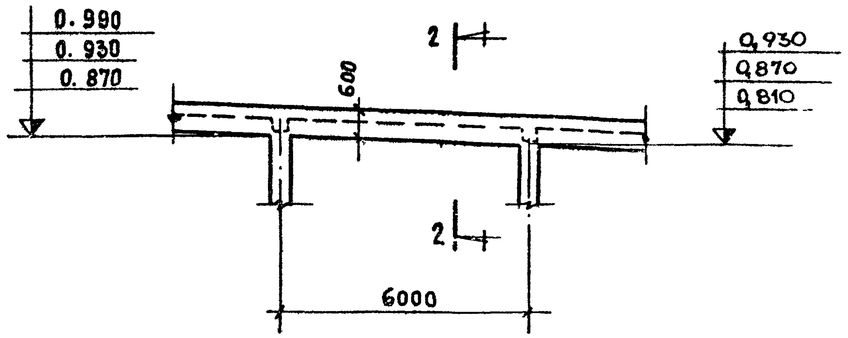

Примечания:

1. Опалубочный план ванны см. на листе КС-51
2. Армирование балок Бм-1, Бм-2, Бм-3 см. листы КС-48÷КС-50

			1979	ТП 294-3-28 КС	
			Бассейн /в деревоклееных конструкциях/ с крытыми ваннами 50×21 м, с местами для зрителей и детской		
Нач. маст. №6	Горлышков			Стадия	Лист	Листов
Гл. инж. маст.	Покрасс			Р	КС-47	-
Гл. арх. пр-та	Гельфер					
Гл. инж. пр-та	Лаврова		Ванна 50×21 м. Схема балок. Опалубка балок		Зрелищных зданий и спортивных сооружений им. Б.С. Мезенцева	
Проверил	Полтавская					
Разработ.	Захарова					

Копировала Вендина 16312-03 51 Формат 22 г

Инв. № подл.

Армирование балки Бм-1

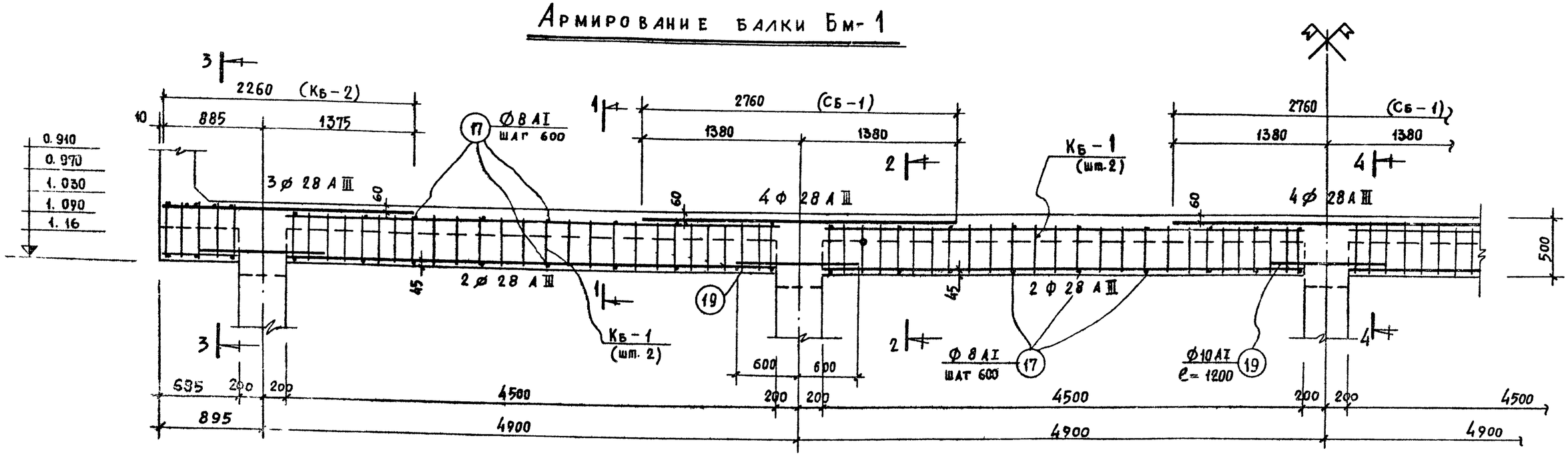

1—1 м 1:20

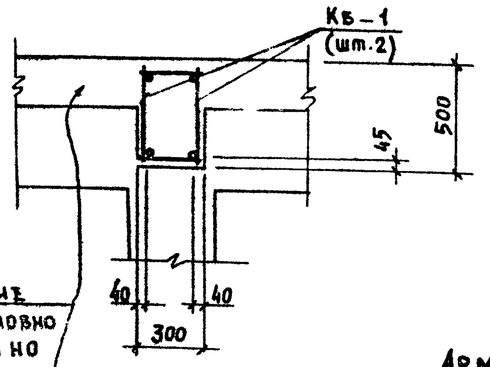

Армирование днища условно не показано

2—2 м1:20

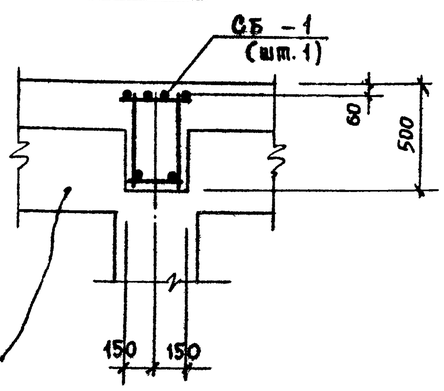

Армирование балок Бм-3 условно не показано

3—3 м1:20

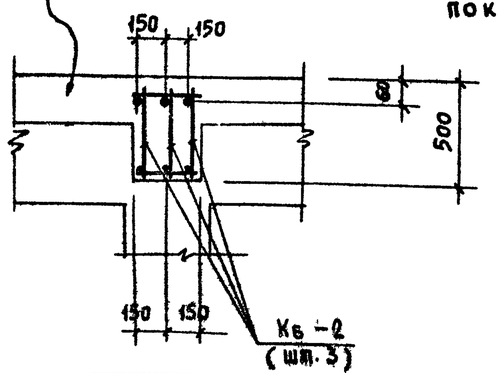

4—4 м1:20

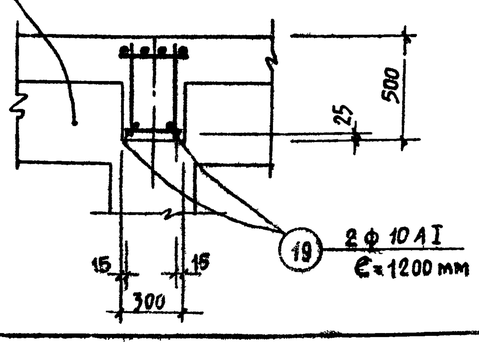

Выборка сварных элементов

Наименование конструкции	Наименование элемента	Марка сварного элемента	Количество, шт. на 1 балку	Количество, шт. на все	Лист проекта
1	2	3	4	5	6
Днище ванны	Бм-1 (шт. 9)	Кб-1	8	72	КС-50
		Кб-2	6	54	—"—
		Сб-1	3	27	—"—
	Бм-2* (шт. 5) Бм-2" (шт. 5)	Кб-3	3	30	КС-50
		Кб-4	4	40	—"—

Выборка сварных элементов

1	2	3	4	5	6
Днище ванны	Бм-3 (шт. 30)	Кб-3	3	90	КС-50
		Сб-2	1	30	—"—

Примечания:

1 Данный лист читать совместно с листами КС-47; КС-50; КС-51.

Нач. маст.	Горлышков		1979	ТП 294-3-28 КС	
Гл. инж. маст.	Покрасс		Бассейн [в деревоклеёных конструкциях] с крытыми ваннами: 50×21 м, с местами для зрителей и детской		
Гл. арх. гр-та	Гельфер			Стадия	Лист	Листов
Гл. инж. гр-та	Лаврова			Р	КС-48	
Проверил	Полтавская		Ванна 50×21 м. Армирование балки Бм-1	ЦНИИЭП зрелищных зданий и спортивных сооружений им. Б.С. Мезенцева		
Разработ.	Захарова					

Инв. № подл.

Копировал Вечкина

16312-03 52 Формат 22 г.

Копия верна

Типовой проект 294-3-28 Альбом I Часть С

Армирование балки Бм-2т (Бм-2н)

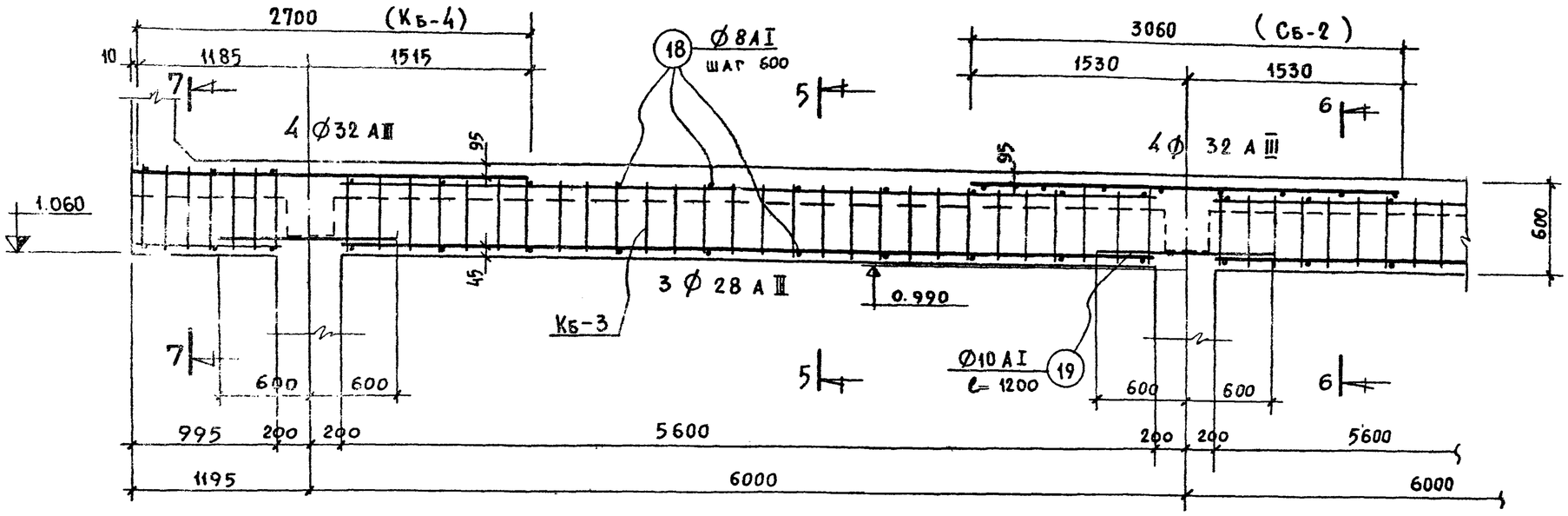

5 – 5 м 1:20

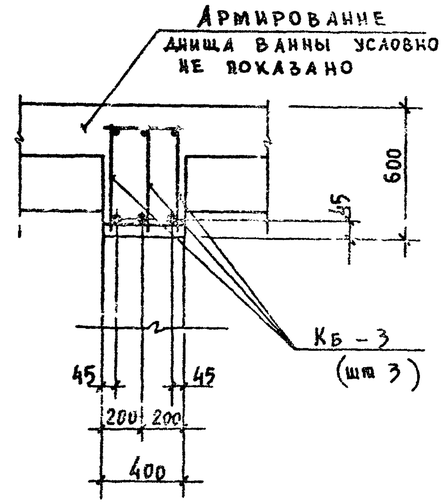

6 – 6 м 1:20

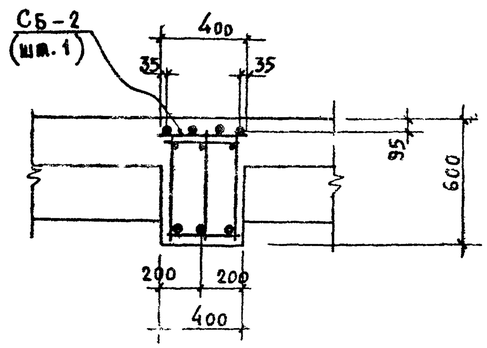

7 – 7 м 1:20

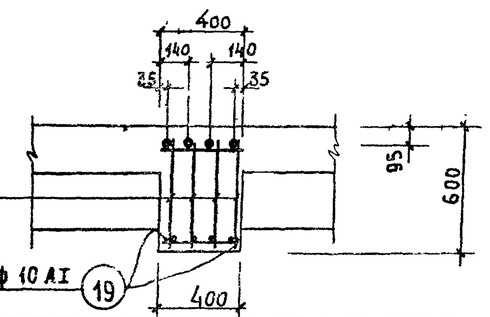

Армирование балки Бм-3

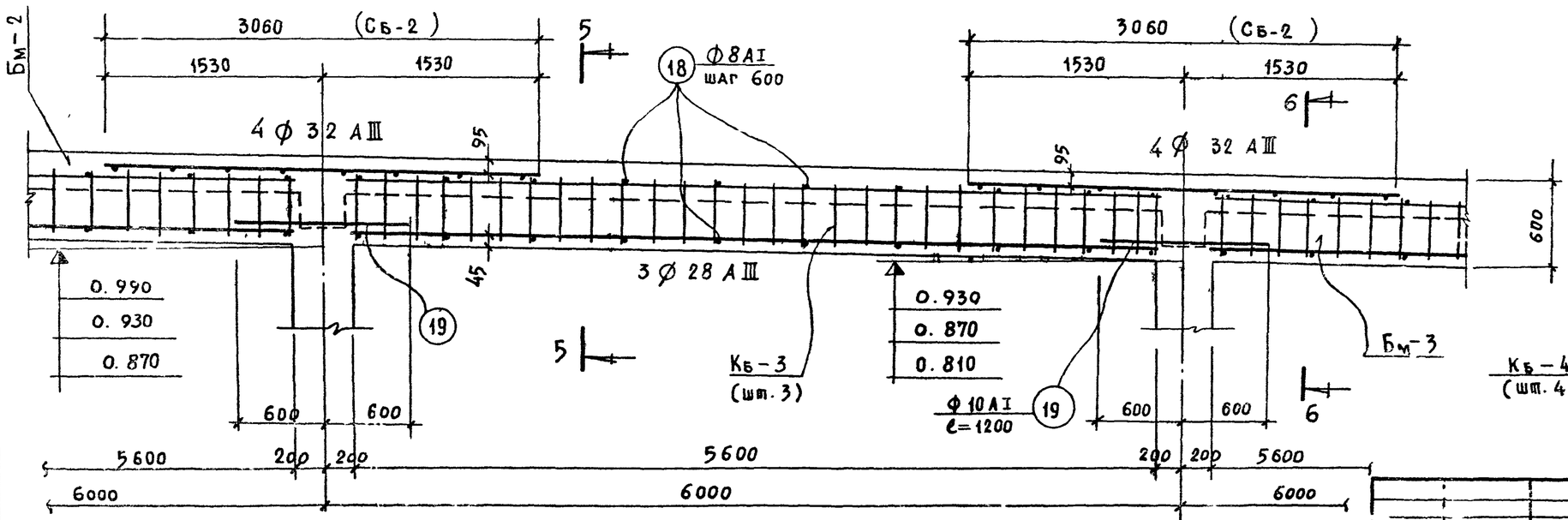

Примечание: Данный лист читать совместно с листами КС-47, КС-50.

			1979	ТП 294-3-28 КС	
			Бассейн (в деревоклеёных конструкциях) с крытыми ваннами 50×21 м, с местами для зрителей и детской		
Нач. маст. №6	Горчиков			Стадия	Лист	Листов
Гл. инж. маст.	Прокасс			Р	КС-49	
Гл. арх. гр-та	Рельфер					
Гл. инж. гр-та	Лазрова		Ванна 50×21 м. Армирование балок Бм-2т (Бм-2н) и Бм-3			
Проверил	Полтавская			ЦНИИЭП зрелищных зданий и спортивных сооружений им. В.С. Мезенцева		
Разработ.	Захарова					

16312 03 Копировала Вендина Формат 22 г.

Инв. № подл.

Типовой проект 294-3-28 Альбом I часть 2

Каркас Кб-1

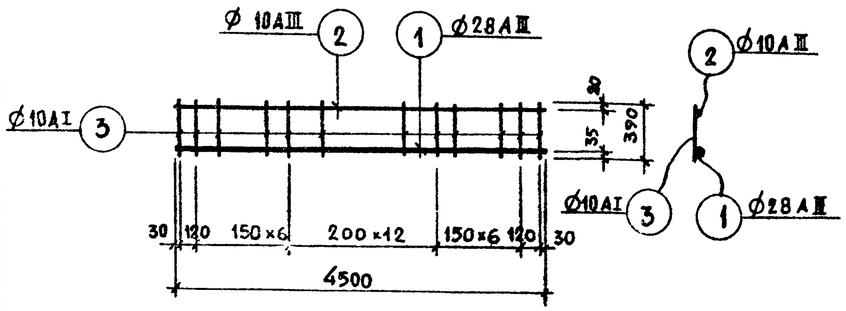

Каркас Кб-2

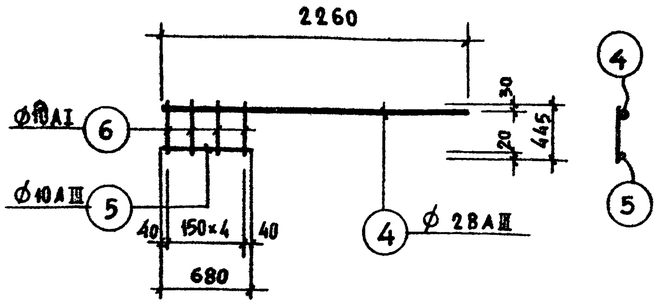

Каркас Кб-3

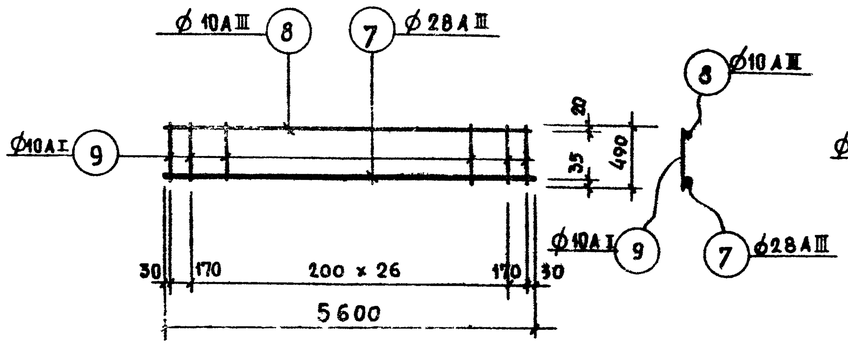

Каркас Кб-4

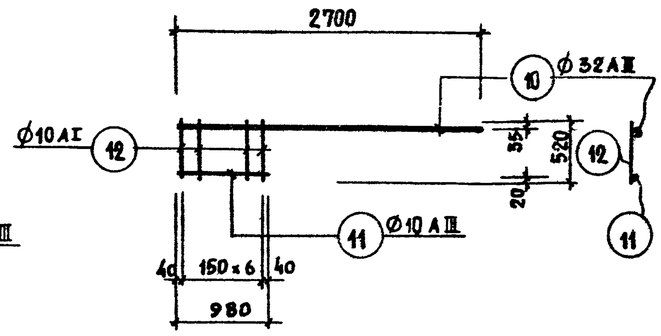

Сетка Сб-1

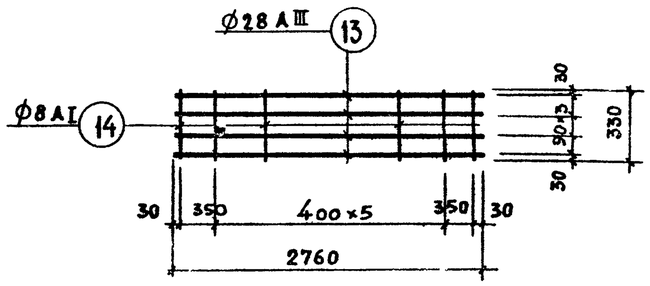

Сетка Сб-2

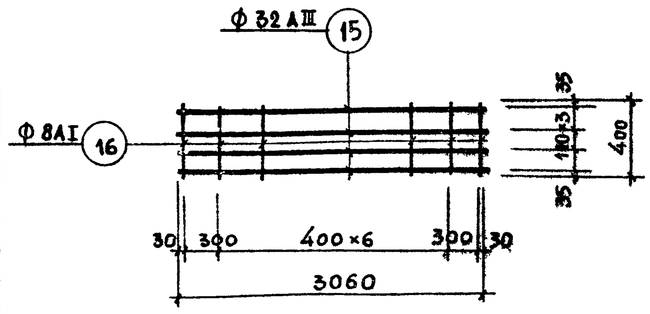

Спецификация арматуры

Наименование конструк.	Наимен. сб. эл-та	NN поз.	Эскиз позиции	Ø мм	Длина м	Кол. поз., шт. на 1 сварн. эл-т	Кол. поз., шт. на все	Общая длина м
Балка Бм-1 (шт. 9)	Кб-1 (шт. 8)	1	4500	28AIII	4500	1	8	36,00
		2	4500	10AIII	4500	1	8	36,00
		3	390	10AI	390	27	216	84,24
	Кб-2 (шт. 6)	4	2260	28AIII	2260	1	6	13,56
		5	680	10AIII	680	1	6	4,08
		6	445	10AI	445	5	30	13,35
	Сб-1 (шт. 3)	13	2760	28AIII	2760	4	12	33,12
		14	330	8AI	330	8	24	7,92
	Отдел. стерж.	17	280	8AI	280	–	92	25,76
		19	1200	10AI	1200	–	10	12,00
Балки Бм-2т, Бм-2н (шт. 5+5)	Кб-3 (шт. 3)	7	5600	28AIII	5600	1	3	16,80
		8	5600	10AIII	5600	1	3	16,80
		9	490	10AI	490	29	87	41,63
	Кб-4 (шт. 4)	10	2700	32AIII	2700	1	4	10,80
		11	980	10AIII	980	1	4	3,92
		12	520	10AI	520	7	28	14,56
	Отдел. стерж.	18	380	8AI	380	–	28	10,56
		19	см. выше	10AI	1200	–	4	4,80
Балка Бм-3 (шт. 30)	Кб-3 (шт. 3)	7	см. выше	28AIII	5600	1	3	16,80
		8	см. выше	10AIII	5600	1	3	16,80
		9	см. выше	10AI	490	29	87	41,63
	Сб-2 (шт. 1)	15	3060	32AIII	3060	4	4	12,24
		16	400	8AI	400	9	9	3,60
	Отдел. стерж.	18	см. выше	8AI	380	–	22	8,36
		19						

Выборка арматуры

Ø мм	Длина м	Масса кг	Общ. масса кг
28AIII	82,68	399,40	4551,30
10AIII	40,08	24,85	
10AI	109,60	67,95	
8AI	33,68	13,50	
Итого: 505.70			
32AIII	10,80	68,15	1021,00
28AIII	16,80	81,15	
10AIII	20,72	12,85	
10AI	61,00	37,80	
8AI	10,56	4,25	
Итого: 204.20			
32AIII	12,24	77,25	5982,00
28AIII	16,80	81,15	
10AIII	16,80	10,40	
10AI	41,63	25,80	
8AI	12.00	4,80	
Итого: 199,40			

Выборка арматуры к листам КС-48; КС-49

Сечение, профиль мм	Ø32AIII	Ø28AIII	Ø10AIII	Ø10AI	Ø8AI	Всего
Масса, кг	2999,00	6840,60	664,15	1763,15	308,00	12575,30
Характеристика класс стали, ГОСТ	Класс A-III ГОСТ 5781-75			Класс A-I ГОСТ 5781-75		—
Расчётное сопротивление Ra, кгс/см²	3400			2100		—

Примечания:

1. Данный лист читать совместно с листами КС-48, КС-49
2. Сварку производить в соответствии с указаниями СН 393-78.

Инв. № подл.

1979 ТП 294-3-28 КС

Бассейн в деревоклеёных конструкциях с крытыми ваннами: 50×21 м с местами для зрителей и детской

				Стадия	Лист	Листов
Нач. маст. гр.	Горлышков			Р	КС-50	
Гл. инж. маст.	Покрасс					
Гл. арх.-пр-та	Гельфер					
Гл. инж.-пр-та	Лаврова					
Проверил	Полтавская					
Разработ.	Захарова					

Ванна 50×21 м. Армирование балок каркасы и сетки. Спецификация и выборка арматуры

ЦНИИЭП зрелищных зданий и спортивных сооружений им. Б.С. Мезенцева

Копировала Вишина 16312 03 54 Формат 22р

Типовой проект 294-3-28 Альб. I лист 2

Опалубочный план днища

М 1:100

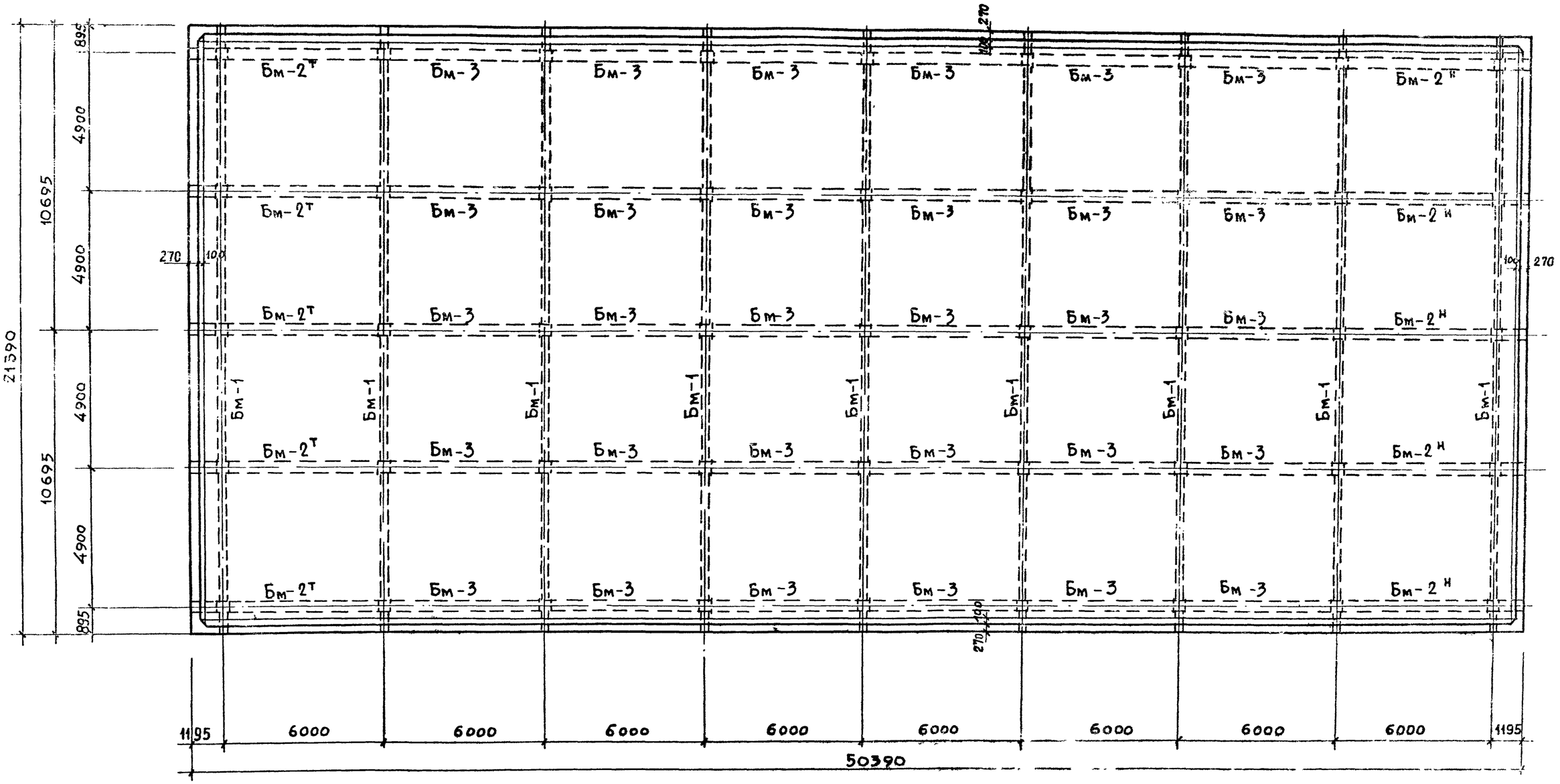

Примечание:

Данный лист читать совместно с листами КС-47÷КС-50

			1979	ТП 294-3-28 КС		
			Бассейн в деревоклееных конструкциях с крытыми ваннами: 50×21м, с местами для зрителей и детской			
Нач.маст.гр	Горлышков			Стадия	Лист	Листов
Гл.инж.маст	Грасс			Р	КС-51	
Гл.арх.пр-та	Гельфер					
Гл.инж.пр-та	Лаврова		Ванна 50×21 м. Опалубочный план днища	ЦНИИЗ зрелищных зданий и спортивных сооружений им. Б.С. Мезенцева		
Проверил	Полтавская					
Разработал	Захарова					

Копировал Вендина 16312-03 58 Формат А2

Инв. № подл.

План армирования днища ванны

М 1:100

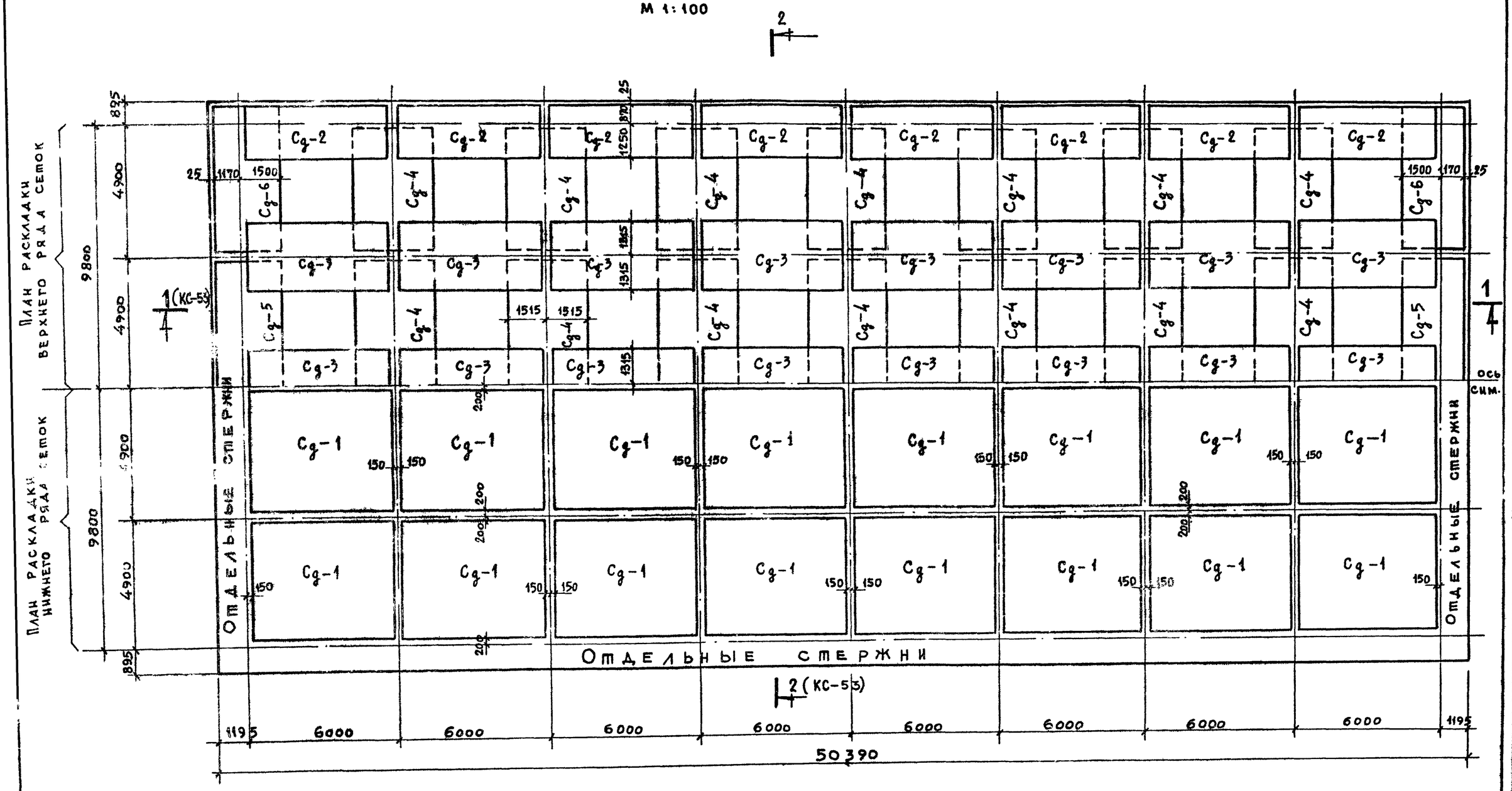

Примечания:

1. Работать совместно с листами КС-53; КС-54.

1979	ТП 294-3-28		КС
Бассейн /в деревоклееных конструкциях/ с крытыми ваннами: 50×21м с местами для зрителей и детской			
		Стадия	Лист	Листов
		Р	КС-52	
Ванна 50×21 м. План армирования днища ванны		ЗНИИЭП зрелищных зданий и спортивных сооружений им. Б.С. Мезенцева	
Гл. инж. мастерской	Горлышков		
Гл. инж.-пр-та	Покрасс		
Гл. арх. пр-та	Гельфер		
Гл. инж.-пр-та	Лаврова		
Проверил	Полтавская		
Разработ.	Захарова		

Копировала Вендина 16312-03 5Б Формат 22р

Инв. № подл.

ТИПОВОЙ ПРОЕКТ 294-3-28 АЛЬБОМ I ЧАСТЬ 2

РАЗРЕЗ 1-1

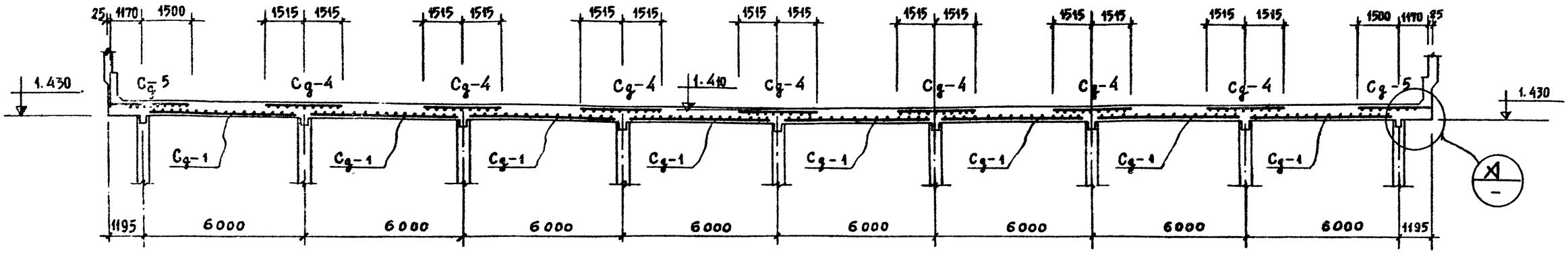

РАЗРЕЗ 2-2

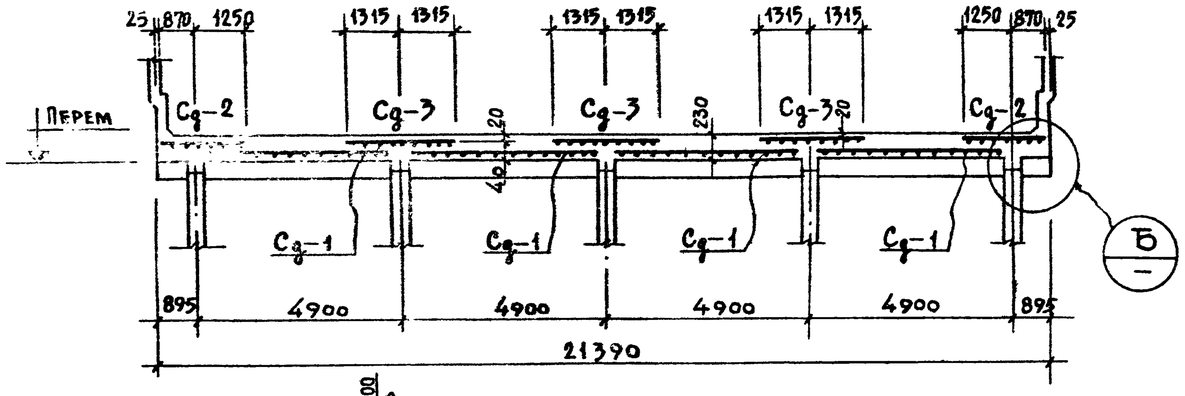

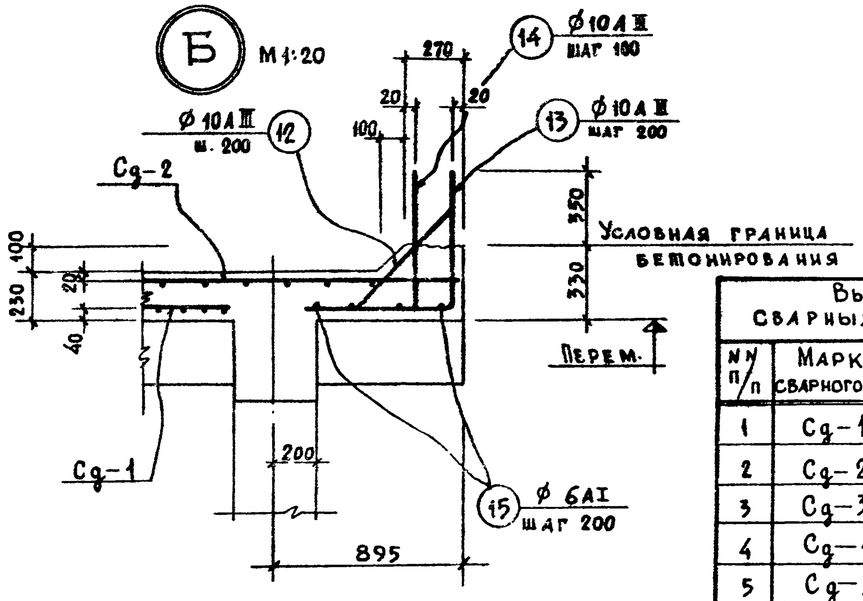

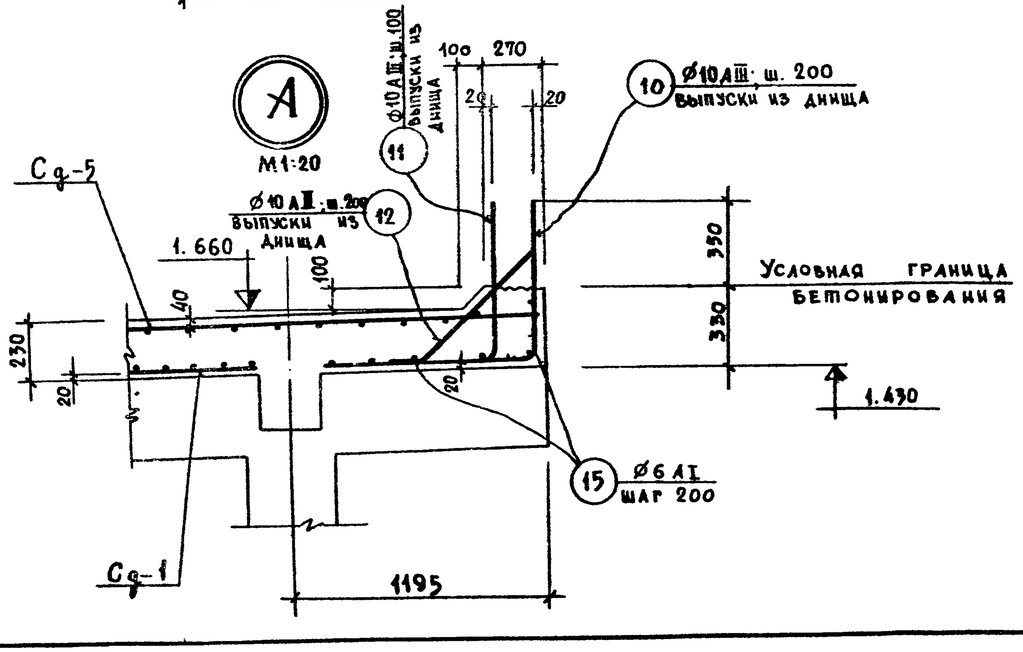

ВЫБОРКА СВАРНЫХ ЭЛЕМЕНТОВ

№№ п/п	Марка сварного эл-та	Кол. шт.	Лист проекта
1	Cg-1	32	КС-54
2	Cg-2	16	— " —
3	Cg-3	24	— " —
4	Cg-4	28	— " —
5	Cg-5	4	— " —
6	Cg-6	4	— " —

ПРИМЕЧАНИЕ:

Данный лист читать совместно с листами КС-52, КС-54.

Нач. маст. нб.	Лышков		1979	ТП 294-3-28	КС
Гл. инж. маст.	Покрасс		Бассейн /в деревоклееных конструкциях/ с крытыми ваннами: 50×21м, с местами для зрителей и детской		
Гл. арх. пр-та	Гельфер			Стадия	Лист	Листов
Гл. инж. пр-та	Лаврова			Р	КС-53	
Проверил	Полтавская		Ванна 50×21м. Армирование днища. Разрезы 1-1, 2-2; Узлы А, Б	ЦНИИЭП зрелищных зданий и спортивных сооружений	
Разработ.	Захарова				

Копиров. Бендина 16312-03 57 формат 22г

Инв. № подл.

Сетка Cg-1

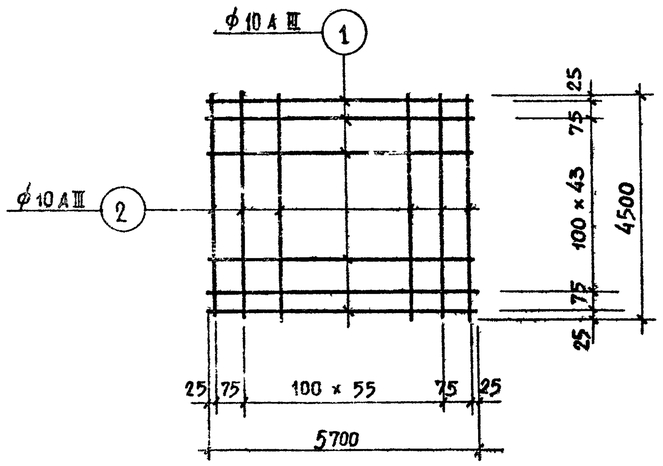

Сетка Cg-2

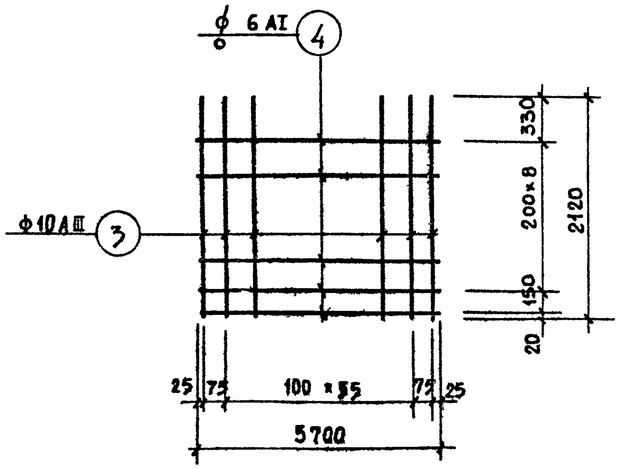

Сетки Cg-3, Cg-4

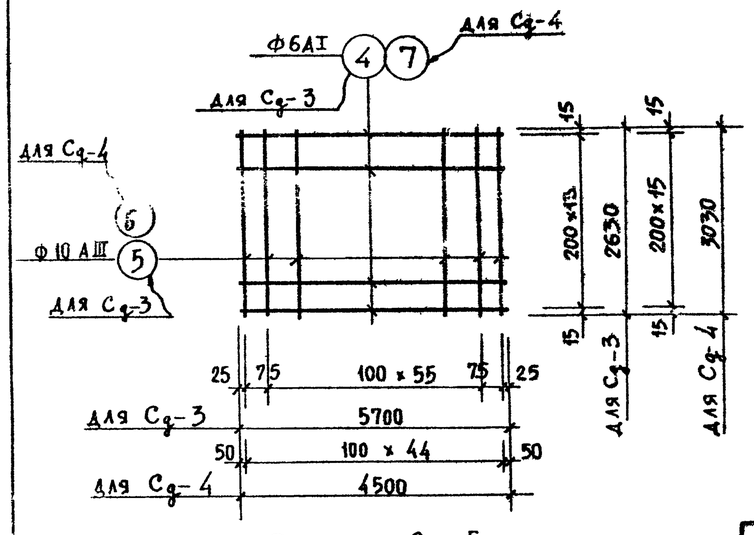

Сетка Cg-6

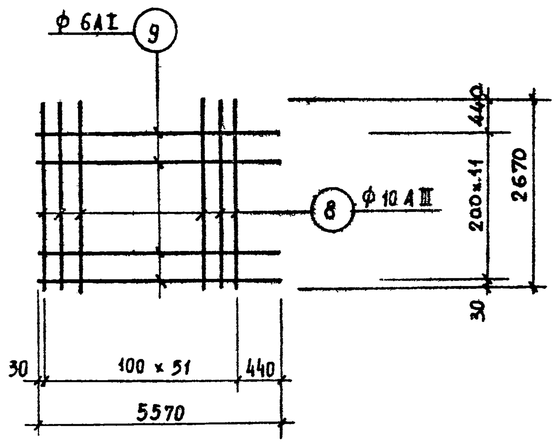

Сетка Cg-5

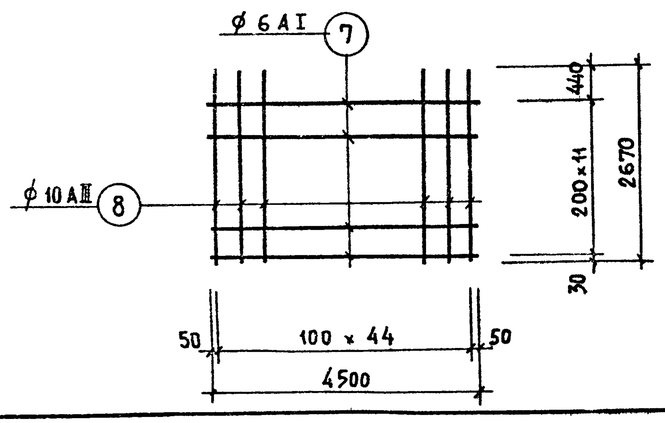

Выборка арматуры к листам КС-52,53				
Сечение, профиль мм	ф10АIII		ф6 АI	Всего
Масса, кг.	19100,40		1308,30	20408.70
Характеристика, класс стали, ГОСТ	Класс А-III ГОСТ 5781-75		Класс А-I ГОСТ 5781-75	—
Расчетное сопротивление Ra, кгс/см²	3400		2100	—

Примечания:

1. Данный лист читать совместно с листами КС-52, КС-53.
2. Сварку сеток выполнять в соответствии с требованиями СН393-78

Спецификация арматуры									Выборка арматуры			
Наимен. констр.	Наимен. св. эл-та	NN поз.	Эскиз позиции	ф мм	Длина м	Кол. поз., шт. на 1 сварн. эл-т	Кол. поз., шт. на все	Общ. длина м	ф мм	Длина м	Масса кг.	Общ. масса кг.
1	2	3	4	5	6	7	8	9	10	11	12	13
Плита днища ванны	Cg-1 (шт.32)	1	5700	10 А III	5700	46	1472	8390,40	10 А III	30807.10	19100,40	20408.70
		2	4500	10 А III	4500	58	1856	8422,00	6 А I	5946,60	1308,30	
	Cg-2 (шт.16)	3	2120	10 А III	2120	58	928	1967,40	Итого: 20408.70			
		4	5700	6 А I	5700	10	160	912,00				
	Cg-3 (шт.24)	5	2630	10 А III	2630	58	1392	3661,00				
		4	см. выше	6 А I	5700	14	336	1915,2				
	Cg-4 (шт.28)	6	3030	10 А III	3030	45	1260	3817,80				
		7	4500	6 А I	4500	16	448	2016,00				
	Cg-5 (шт.4)	8	2670	10 А III	2670	45	180	480,60				
		7	см. выше	6 А I	4500	12	48	216,00				
	Cg-6 (шт.4)	8	см выше	10 А III	2670	52	208	555,40				
		9	5570	6 А I	5570	12	48	267,40				
Отдельные стержни		10	10 660 1020	10 А III	1680	–	216	362,90				
		11	11 660 790	10 А III	1450	–	430	623,50				
		12	12 150 740 150 520	10 А III	1040	–	718	746,80				
		13	13 660 670	10 А III	1330	–	504	670,30				
		14	14 660 440	10 А III	1100	–	1008	1109,00				
		15	15 ℓ общ.	6 А I	–	–	–	620 00				

Нач. маст. нб	Горлышков	
Гл. инж. мас	Покрасс	
Гл. арх. пр-та	Гельфер	
Гл. инж. пр-та	Лаврова	
Проверил	Полтавская	
Разработал	Захарова	

1979 ТП 294-3-28 КС

Бассейн /в дере склееных конструкциях/ с крытыми ваннами: 50×21м, с местами для зрителей и детской.

Стадия	Лист	Листов
Р	КС-54	

Ванна 50 × 21 м. Армирование днища. Сетки. Спецификация и выборка арматуры

Зрелищных зданий и спортивных сооружений им Б.С. Мезенцева

Копировала Вендина. 16312-03 58 Формат 22 г

Инв. № подл.

Продольная стенка ванны у оси „Г".
Раскладка сеток по внутренней грани

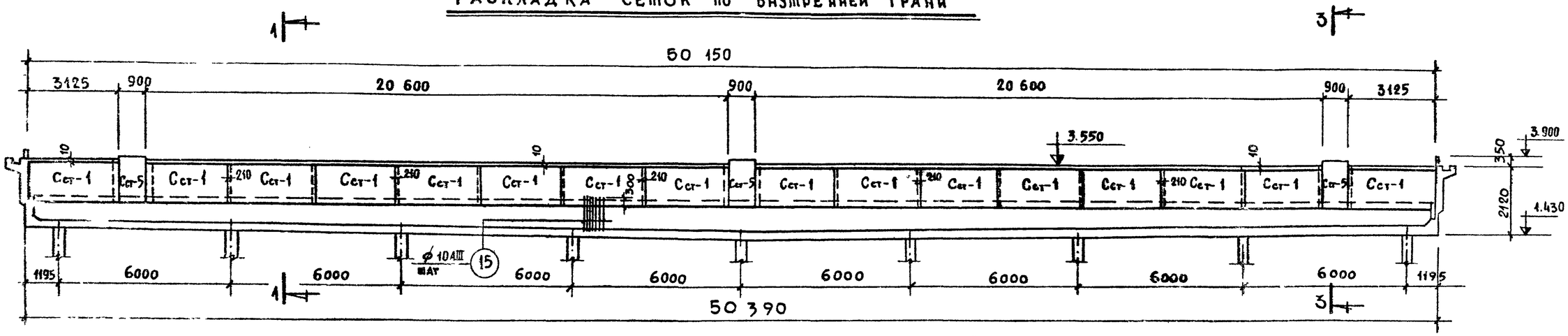

Продольная стенка ванны у оси „Г"
Раскладка сеток по наружной грани

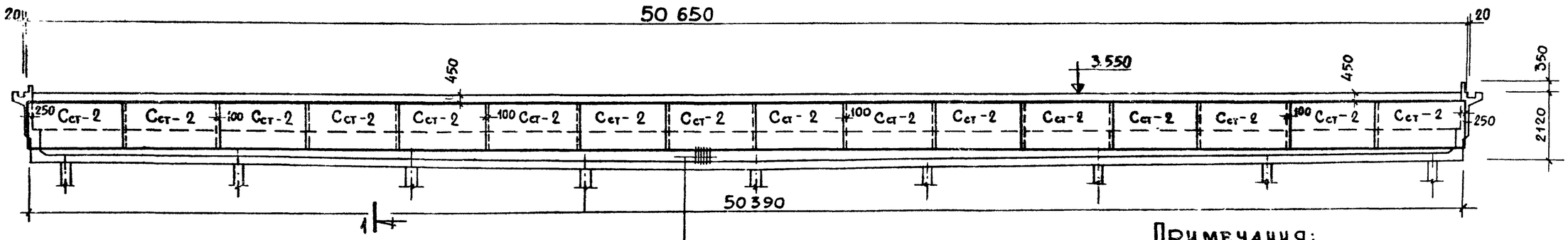

Торцевая стенка ванны.
Раскладка сеток по внутренней грани

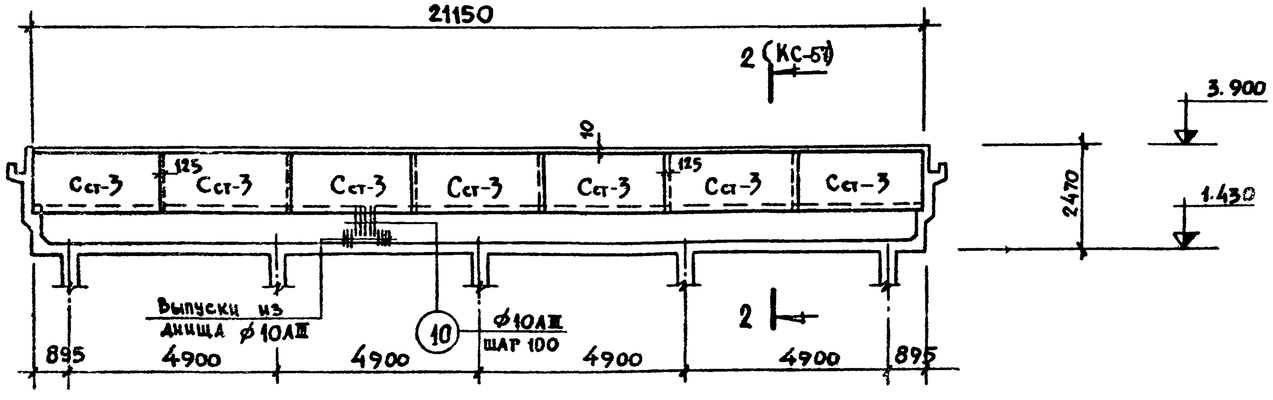

Примечания:

1. Данный лист читать совместно с листами КС-57; КС-58.

			1979	ТП 294-3-28 КС	
			Бассейн /в деревоклееных конструкциях/ с крытыми ваннами: 50×21м, с местами для зрителей и детской		
Нач. маст. №6	Горлышков			Стадия	Лист	Листов
Гл. инж. маст	Покрасс			Р	КС-55	
Гл. арх. пр-та	Гельфер					
Гл. инж. пр-та	Лаврова		Ванна 50×21 м. Армирование стенки у оси „Г" и торцевых стенок ванны			
Проверил	Полтавская					
Разработ.	Захарова					

Зрелищных зданий и спортивных сооружений им. Б.С. Мезенцева

Копировала Вендина 16312-03 59 Формат 22 г

Типовой проект 294-3-28 Альбом I часть 2

Продольная стенка ванны у оси „Д".
Раскладка сеток по внутренней грани

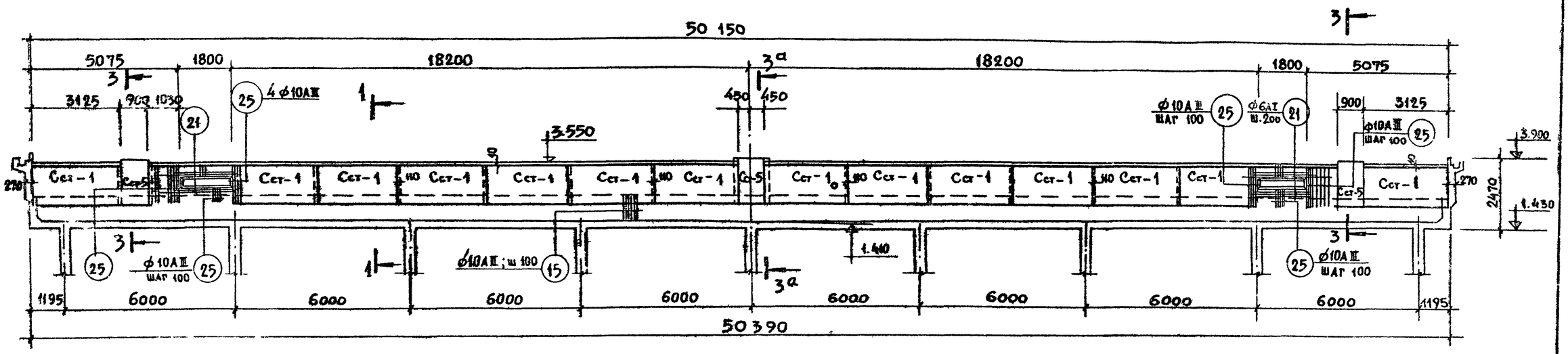

Продольная стенка ванны у оси „Д".
Раскладка сеток по наружной грани

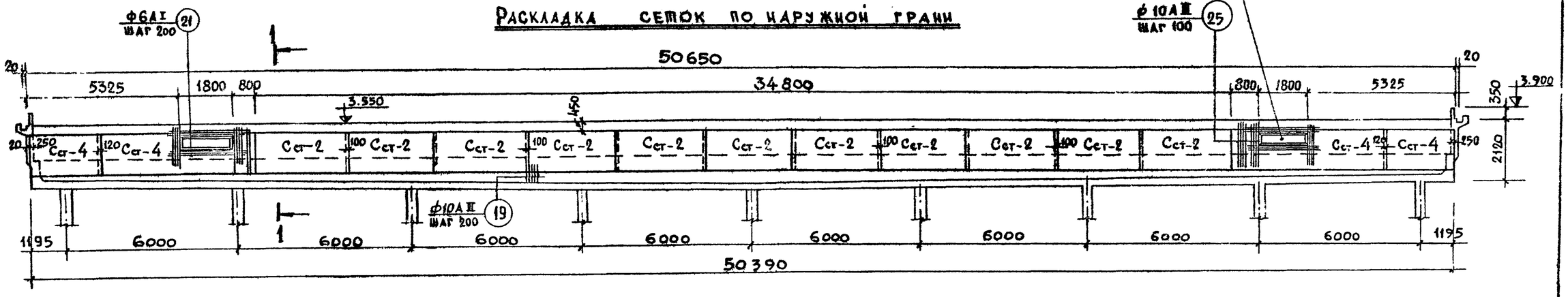

Торцевая стенка ванны.
Раскладка сеток по наружной грани.

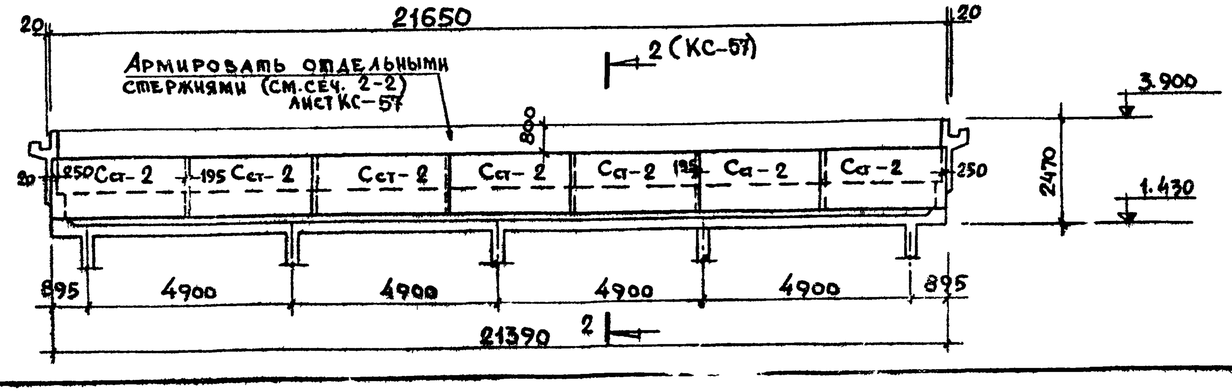

Примечания:

1. Данный лист читать совместно с листами КС-57; КС-58.

			1979	ТП 294-3-28 КС		
			Бассейн /в деревоклееных конструкциях/ с крытыми ваннами 50×21 м, с местами для зрителей и детской			
				Стадия	Лист	Листов
Нач. маст. гр.	Горлышков			Р	КС-56	
Гл. инж. пр-та	Лаврова		Ванна 50×21 м. Армирование продольной стенки у оси „Д" и торцевых стенок ванны	ЗРЕЛИЩНЫХ ЗДАНИЙ И СПОРТИВНЫХ СООРУЖЕНИЙ им. Б.С. МЕЗЕНЦЕВА		
Проверил	Полтавская					
Разработал	Захарова					

Инв. № подл.

Копировала Вендина 16312-03 50 формат 22 г

1–1 М 1:20

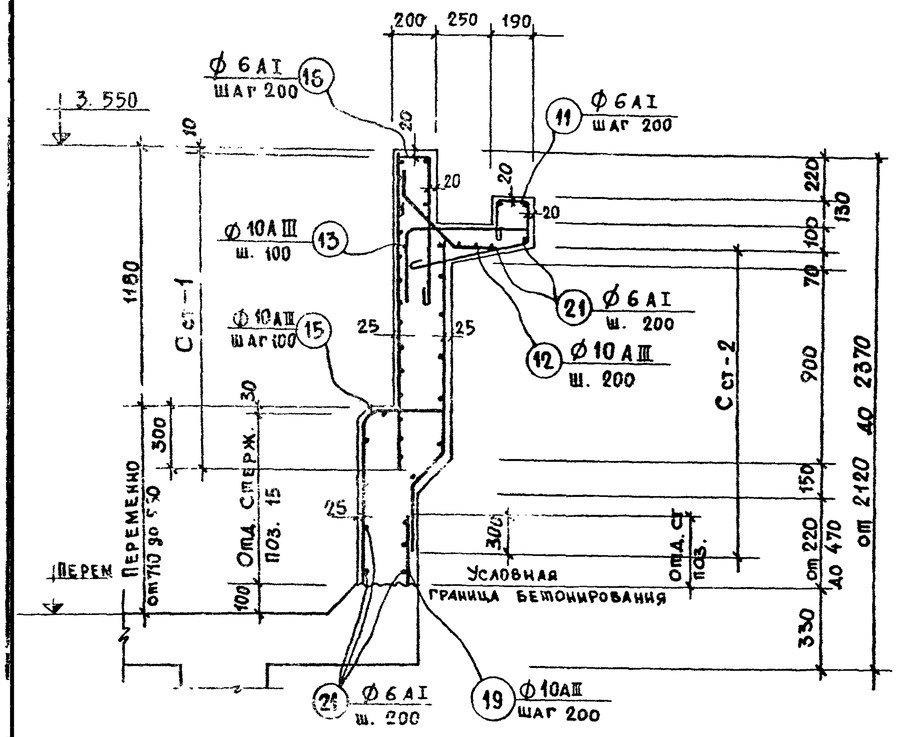

2–2 М 1:20

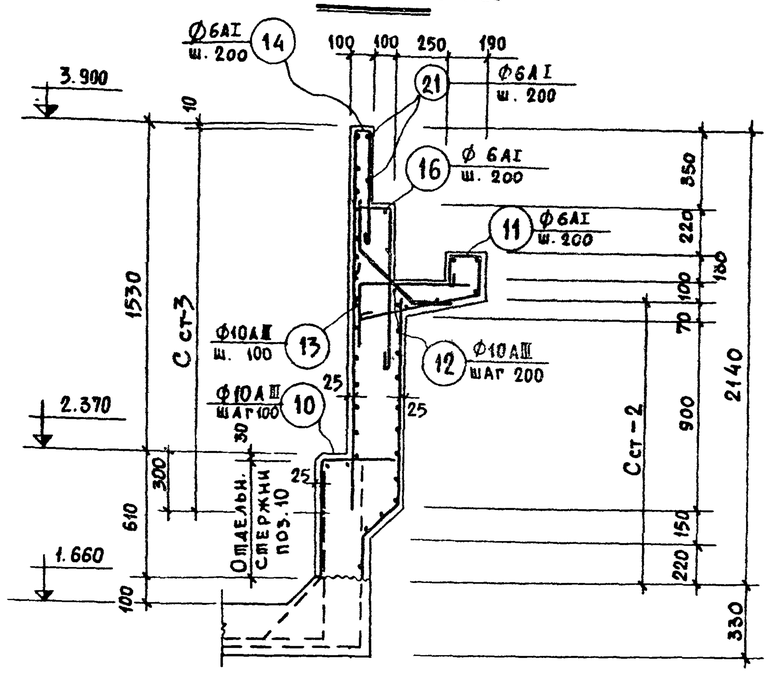

Выборка сварных элементов			
Наим. констр.	Марка сварн. эл-та	Кол. шт.	Лист проекта
Стенки ванны	Сст-1	30	КС-58
	Сст-2	41	—"—
	Сст-3	14	—"—
	Сст-4	4	—"—
	Сст-5	6	—"—

3–3 (3а–3а)

М 1:20

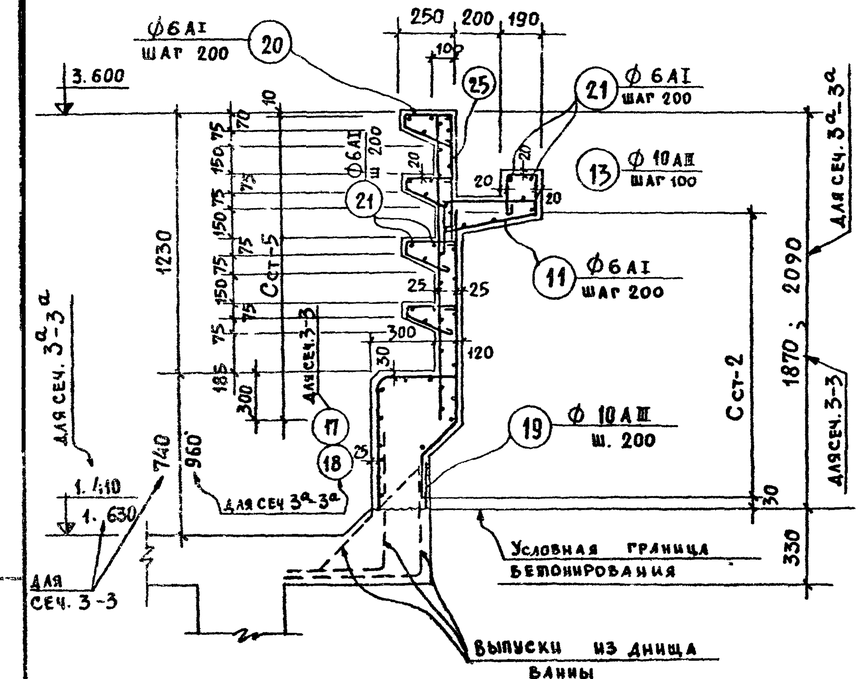

Армирование вертикального угла ванны

М 1:10

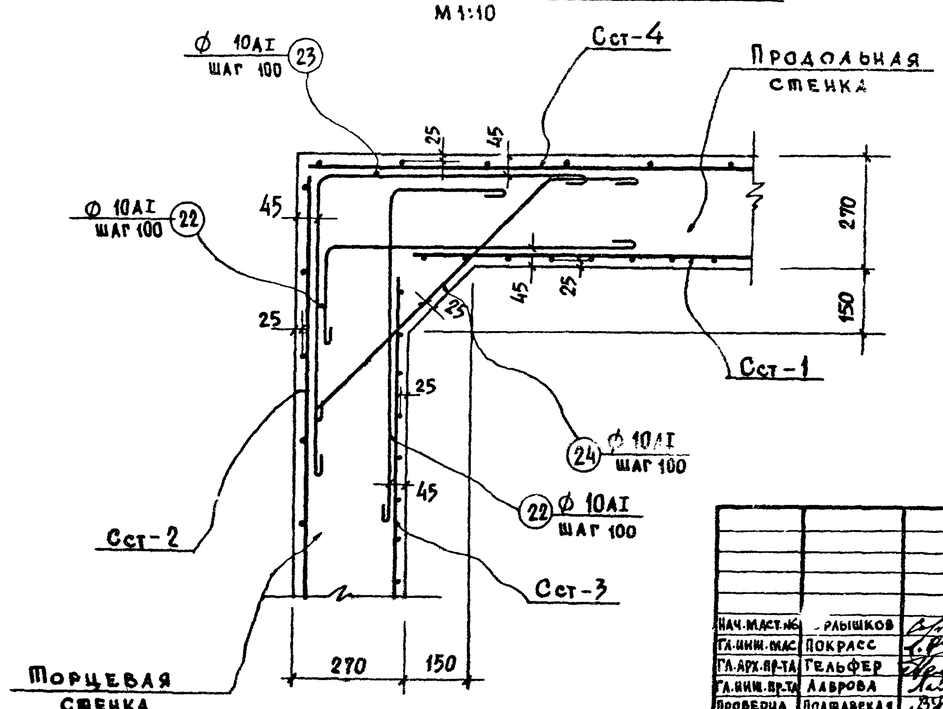

Примечания:

1. Данный лист читать совместно с листами КС-55; КС-56; КС-58.
2. Поз. 12 на углах на длине $\ell = 1{,}0$ м поставить с шагом 100 мм.

			1979	ТП 294-3-28 КС	
			Бассейн /в деревоклееных конструкциях/ с крытыми ваннами: 50×21 м, с местами для зрителей и детской		
Нач. маст. №	Орлышков			Стадия	Лист	Листов
Гл. инж. мас.	Покрасс			Р	КС-57	
Гл. арх. пр-та	Гельфер					
Гл. инж. пр-та	Лаврова		Ванна 50×21 м. Армирование торцевых и продольных стенок. Сечение 1-1÷3-3	Зрелищных зданий и спортивных сооружений им. Б.С. Мезенцева		
Проверил	Полтавская					
Разработал	Захарова					

Инв. № подл.

Копия верна

Типовой проект 294-3-28 Альбом I часть 2

Сетка Сст-1

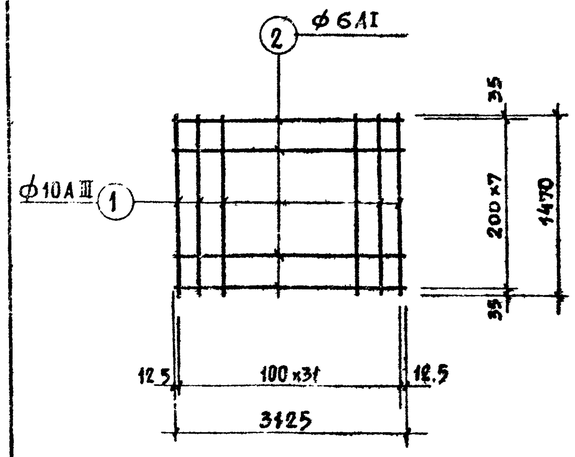

Сетка Сст-2

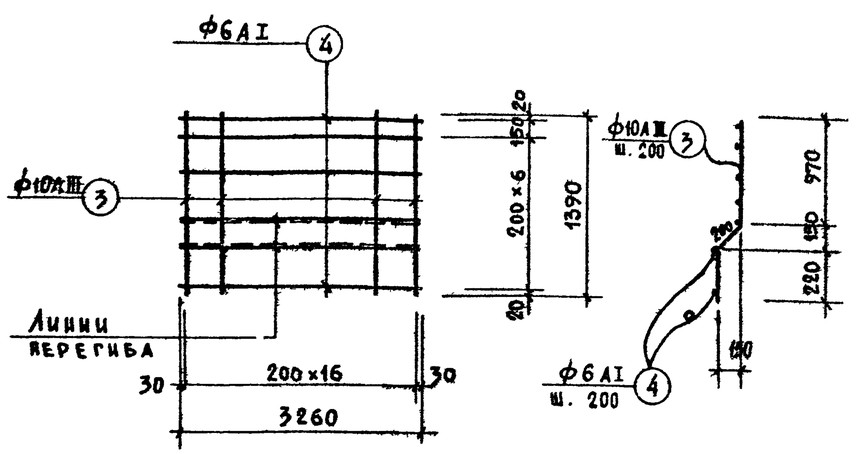

Сетка Сст-3

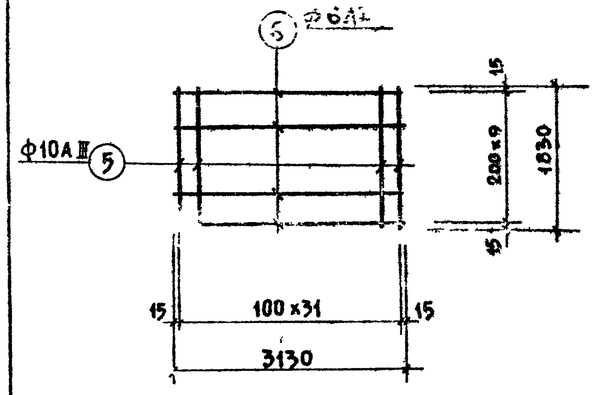

Сетка Сст-4

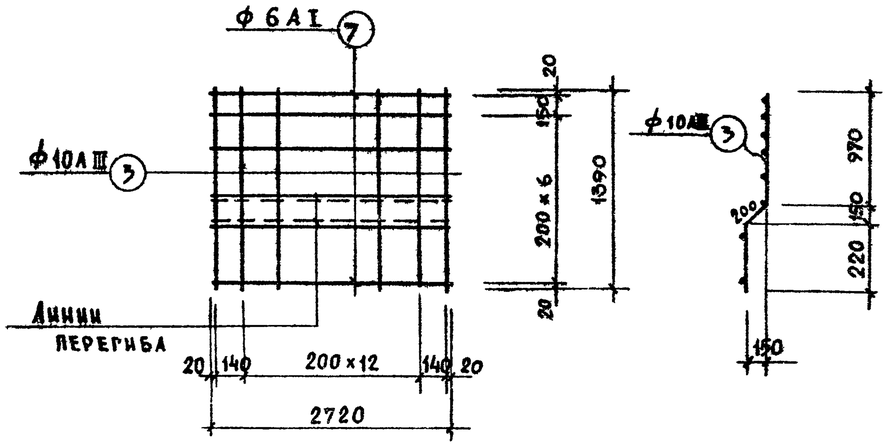

Сетка Сст-5

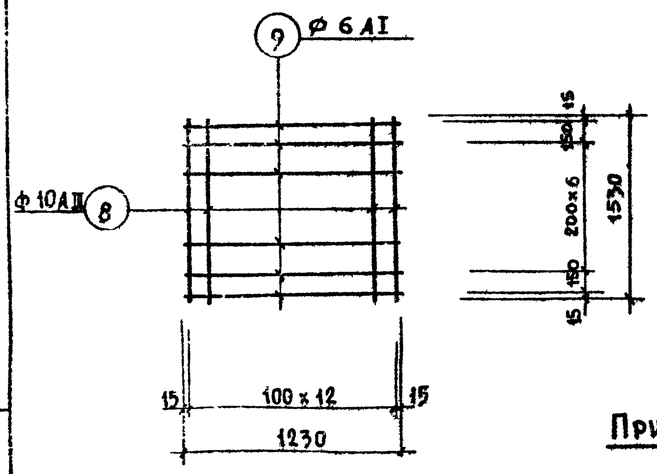

Выборка арматуры к листам КС-

Сечение, профиль мм	10AIII	10AI	6AI	Всего
Масса, кг	4343,40	267,70	1352,20	5963,30
Характеристика, класс стали, ГОСТ	Класс А-III ГОСТ 5781-75	Класс А-I ГОСТ 5781-75		
Расчетное сопротивление Ra кгс/см²	3400	2100		

Примечание:

Данный лист читать совместно с листами КС-55÷КС-57.

Спецификация арматуры

Наимен. констр.	Наимен. св. эл-та	NN поз.	Эскиз позиции	ф мм	Длина м	Кол. поз., шт. на 1 св. эл.	Кол. поз., шт. на все	Общ. длина м
Ванны	Сетка Сст-1 (шт. 30)	1	1470	10AIII	1470	32	960	1411,20
		2	3125	6AI	3125	8	240	750,00
	Сетка Сст-2 (шт. 44)	3	220 150 970	10AIII	1390	17	697	968,90
		4	3260	6AI	3260	8	328	1069,30
	Сетка Сст-3 (шт. 14)	5	1830	10AIII	1830	32	448	820,00
		6	3130	6AI	3130	10	140	438,20
	Сетка Сст-4 (шт. 4)	3	см выше	10AIII	1390	15	60	83,40
		7	2720	6AI	2720	8	32	87,00
	Сетка Сст-5 (шт. 6)	8	1530	10AIII	1530	13	78	119,40
		9	1230	6AI	1230	9	54	66,40
Стенки	Отдельные стержни	10	580 370	10AIII	950	—	418	397,10
		11	110 150 100 11 600 80 560	6AI	1140	—	724	825,40
		12	150 250 250 12	10AIII	650	—	750	487,50
		13	250	10AIII	780	—	1420	1107,60
		14	580 200 14 13	6AI	780	—	212	165,40
		15	200 510 150	10AIII	950÷1300	—	1000	1125,00
		16	580÷930 370 15 180	6AI	940	—	724	650,60
		17	370 180 540 150 16	10AIII	980	—	52	51,00
		18	610 370 17	10AIII	1300	—	96	33,80
		19	930 370 18 19 max 550	10AIII	max 550	—	510	280,50
		20	230 50 280 20 lобщ=20000 750	6AI	650	—	144	93,60
		21	750 150 22 150 250	6AI	—	—	—	2000,00
		22	23 24 750 80 550 lобщ 150 150	10AI	1150	—	168	193,20
		23		10AI	1650	—	84	138,60
		24		10AI	1190	—	84	100,00
		25		10AIII	lобщ 120000	—	—	120,00

Выборка арматуры

ф мм	Длина м	Масса кг	Общая масса кг
10AIII	7005,40	4343,40	5963,30
10AI	431,80	267,70	
6AI	6146,00	1352,20	
Итого: 5963,30			

Нач. маст. №5	Горлышков		
Гл. инж. маст	Покрасс		
Гл. арх.-пр-та	Гельфер		
Гл. инж. пр-та	Лаврова		
Проверил	Полтавская		
Разработ.	Захарова		

1979 ТП 294-3-28 КС

Бассейн 18 дет. с эллиптическими конструкциями с крытыми ваннами: 50×21 м., с местами для зрителей и детской

Стадия	Лист	Листов
Р	КС-58	

Ванна 50×21 м. Армирование стенок. Сварные элементы. Спецификация арматуры

Зрелищных зданий и спортивных сооружений им. Б.С. Мезенцева

Копировала Вендина 16312-03 62 Формат А2

Инв. № подл.

Копия верна

Типовой проект 294-3-28 Альбом I часть 2

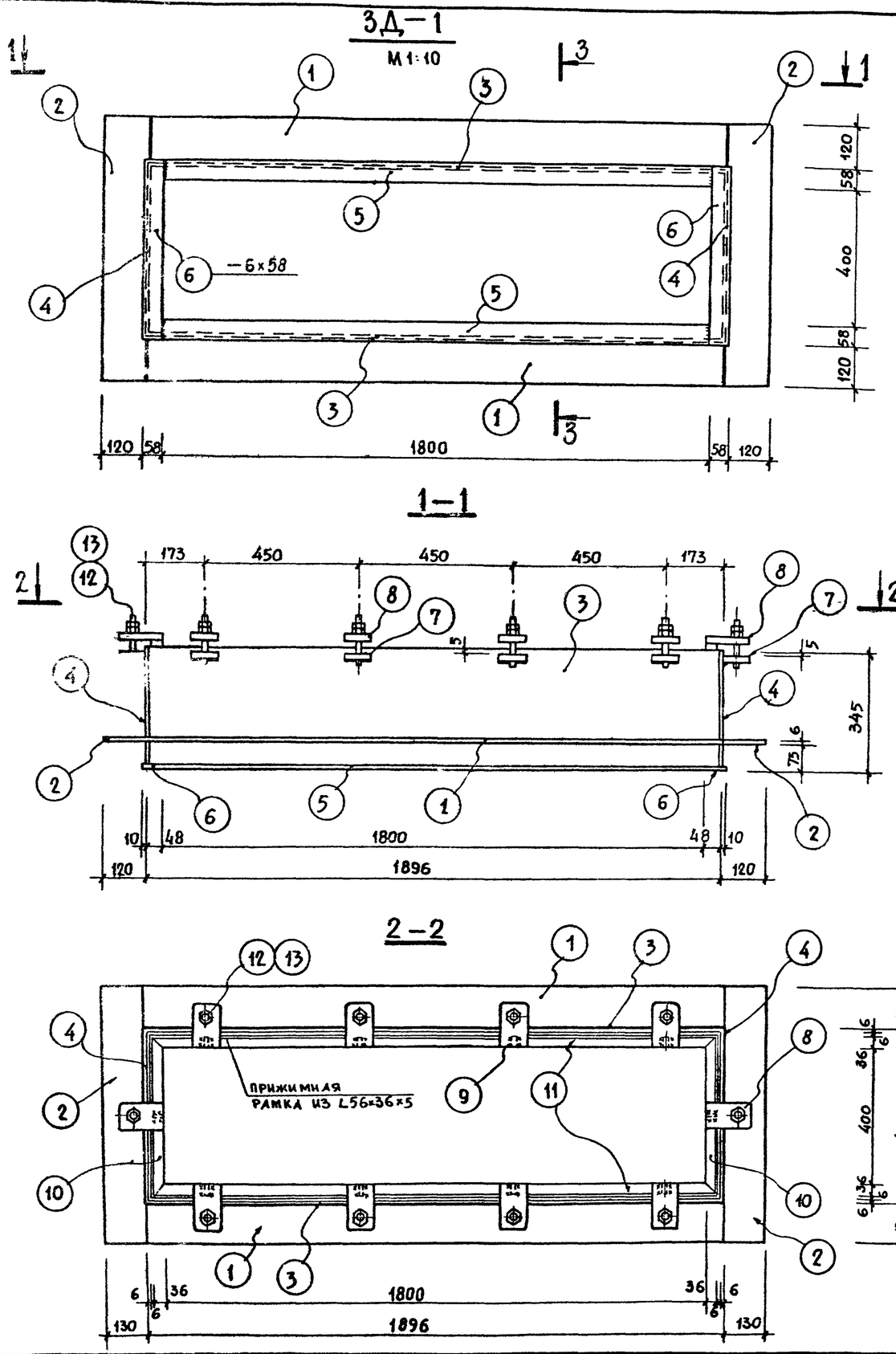

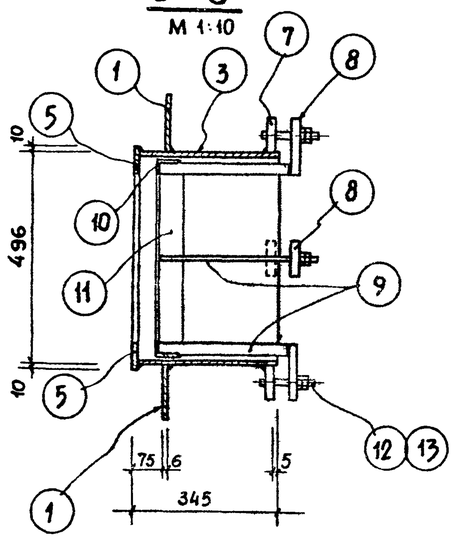

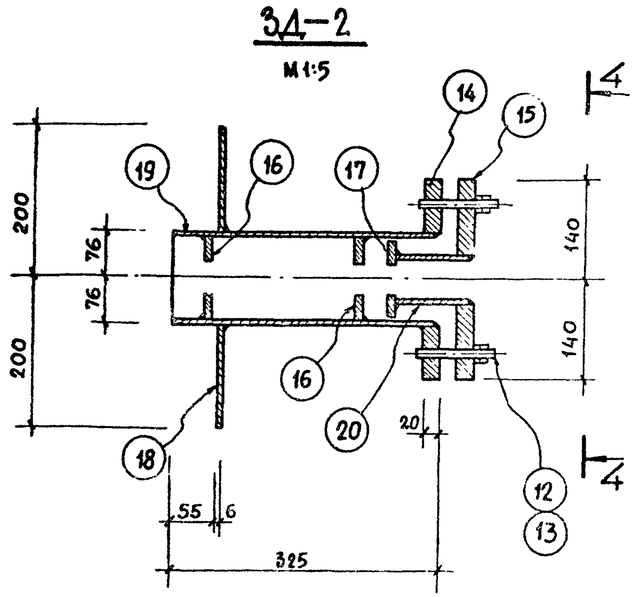

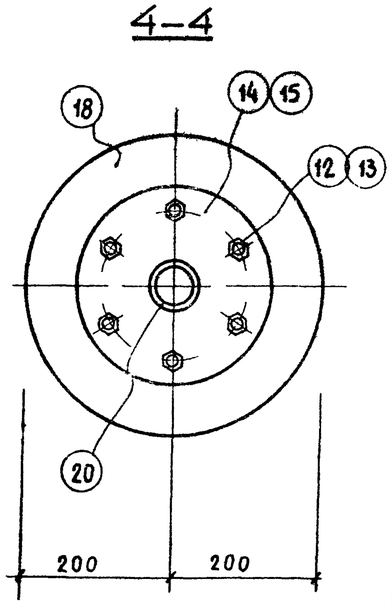

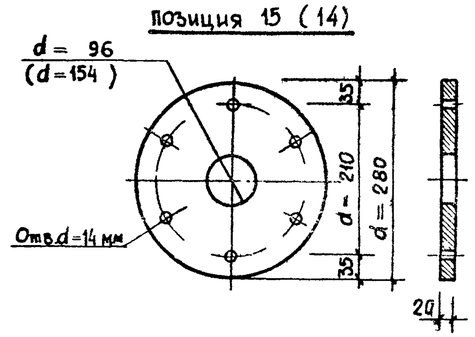

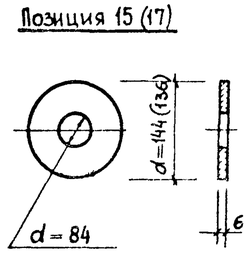

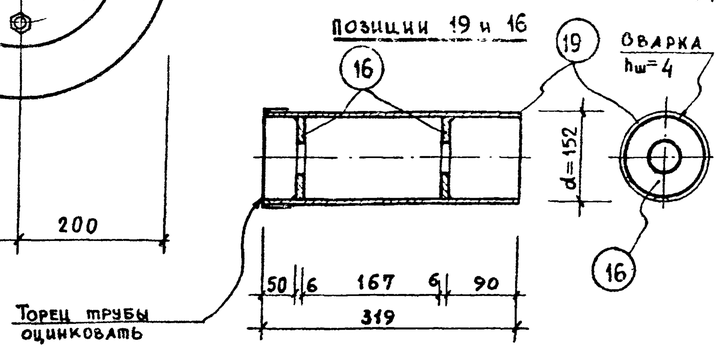

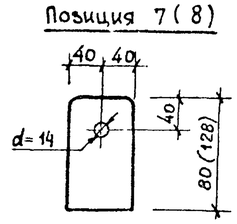

Примечания:

1. Сварку закладных деталей и контроль качества их изготовления следует выполнять согласно требованиям ГОСТ 10922-75, ГОСТ 14098-68 и СН 393-69.
2. Данный лист читать совместно с листами КС-38÷41.

Нач. маст. №6	Лышков		1979	ТП 294-3-28 КС
Гл. инж. маст.	Покрасс		Бассейн /в деревоклееных конструкциях/ с крытыми ваннами: 50×21 м, с местами для зрителей и детской	
Гл. арх. пр-та	Гельфер		Стадия: Р	Лист: КС-59
Гл. инж. пр-та	Лаврова		Ванна 50×21 м. Закладные детали 3Д-1, 3Д-2	Зрелищных зданий и спортивных сооружений им. Б.С. Мезенцева
Проверил	Полтавская			
Разработал	Захарова			

Копировала Вендина 16312 03 63 Формат 22 г

Типовой проект 294-5-28 "Алгом I" часть 2

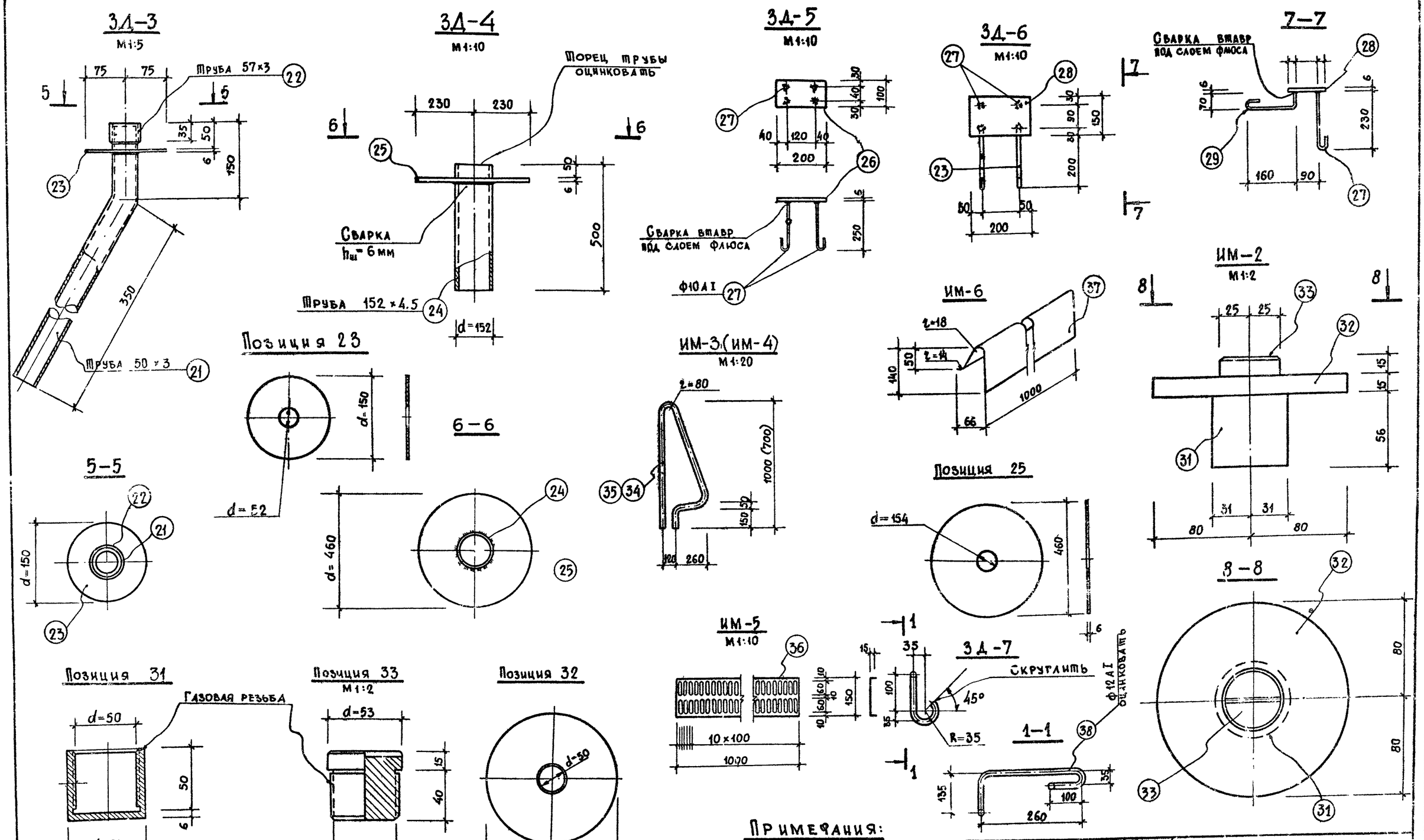

Примечания:

1. Данный лист читать совместно с листами КС-38÷41.
2. Марки изготавливать при помощи сварки в соответствии с требованиями СНИП III-В.5-62*, электроды типа Э-42.

Нач.маст.№6	Горлышков		1979	ТП 294-5-28	КС
Гл.инж.маст.	Покрасс		Бассейн /в деревоплеченых конструкциях/ с крытыми ваннами: 50×21 м, с местами для зрителей и детской		
Гл.арх.пр-та	Гельфер			Стадия	Лист	Листов
Гл.инж.пр-та	Лаврова			Р	КС-60	
Проверил	Полтавская		Ванна 50×21 м. Закладные детали 3Д 3÷3Д-7, ИМ-2 ÷ ИМ-6	ЦНИИЭП зрелищных зданий и спортивных сооружений им. Б.С. Мезенцева	
Разработал	Захарова				

Копировал Веклина 16.12.03 64 формат 22 г

Спецификация стали на 1 закладную деталь

Марка закл. детали	NN поз.	Профиль, сечение мм	Длина 1 поз. мм	Кол. шт.	Масса, кг: 1 позиц.	Масса, кг: Всех позиц.	Масса, кг: Марки	ГОСТ
1	2	3	4	5	6	7	8	9
ЗД-1 шт. 2	1	−6×130	1896	2	11,62	23,24	171,24	82-70
	2	−6×130	756	2	4,65	9,30		—"—
	3	−6×336	1884	2	29,73	59,46		—"—
	4	−6×336	496	2	7,80	15,60		—"—
	5	−6×58	1800	2	4,92	9,84		—"—
	6	−6×58	516	2	1,42	2,84		—"—
	7	−20×80	80	10	1,00	10,00		—"—
	8	−20×80	128	10	1,61	16,10		—"—
	9	−10×30	315	10	0,76	7,60		—"—
	10	∠56×36×5	472	2	1,63	3,26		8510-72
	11	∠56×36×5	1872	2	6,50	13,00		—"—
	12	Болт М12	100	10	0,05	0,50		5781-75
	13	Гайка М12	—	20	0,025	0,50		5915-70*
ЗД-2 шт 35	14	Фланец δ=20	Эскиз см л. КС-59	1	9,70	9,70	34,12	82-70
	15	Фланец δ=20	—"—	1	9,70	9,70		—"—
	16	Фланец δ=6	—"—	2	0,77	1,54		—"—
	17	Фланец δ=6	—"—	1	0,72	1,44		—"—

Спецификация стали на 1 закладную деталь

1	2	3	4	5	6	7	8	9
	18	Фланец δ=6	Эскиз см л. КС-	1	5.95	5.95		82-70
	19	Труба 152×45	319	1	4.65	4.65		10704-76
	20	Труба 95×3	80	1	0.54	0.54		—"—
	12	Болт М12	100	6	0.05	0.30		5781-75
	13	Гайка М12	—	12	0.025	0.30		5915-70*
ЗД-3 шт 42	21	Труба 50×3	500	1	2.80	2.80	3.64	10704-76
	22	Труба 57×3	35	1	0.14	0.14		—"—
	23	Фланец δ=6	Эскиз см л. КС-60	1	0.70	0.70		82-70
ЗД-4 шт. 4	24	Труба 152×45	500	1	7.30	7.30	13,95	10704-76
	25	Фланец δ=6	Эскиз см на КС-60	1	6,65	6,65		82-70
ЗД-5 шт. 22	26	−6×100	200	1	0,94	0,94	8,34	103-76
	27	ф10АI	300	4	1,85	7,40		5781-75
ЗД-6 (шт. 12)	28	−6×150	250	1	1,77	1,77	9,17	103-76
	27	ф10АI	300	2	1,85	3,70		5781-75
	29	ф10АI	300	2	1,85	3,70		—"—
ЗД-7 (шт. 14)	38	ф12АI	595	1	0,53	0,53	0,53	5781-75

Спецификация стали на 1 закладную деталь

1	2	3	4	5	6	7	8	9
ЗД-8 (шт. 4)	39	∠50×5	460	4	1,73	6,92	8,28	8509-72
	40	ф10АI	270	8	0,17	1,36		5781-75
ИМ-1 шт. 24	30	Труба 45×3	50	1	0,16	0,16	0,16	10704-76
ИМ-2 шт. 8	31	•ф 62 см. КС-60	56	1	0,60	0,60	2,30	2590-71
	32	Фланец δ=4	-	1	0,80	0,80		82-70
	33	•ф53 см. КС-60	55	1	0,90	0,90		2590-71
ИМ-3 шт. 6	34	Труба 40×3	2350	1	6,40	6,40	6,40	Нержавеющ 11068-64
ИМ-4 шт. 6	35	Труба 40×3	1730	1	4,70	4,70	4,70	Нержавейка 11068-64*
ИМ-5 шт. 150	36	−1×180	1000	1	1,41	1,41	1,41	Нержав
ИМ-6 шт. 100	37	−1×230	1000	1	1,80	1,80	1,80	Нержав
ИМ-7 шт. 4	41	−10×445	445	1	14,85	14,85	19,33	82-70
	42	−10×35	405	4	1.12	4,48		103-76
ИМ-8 шт. 42	43	Решётка δ=5	d=50	1	0.05	0,05	0,05	103-76

Примечание:

Данный лист читать совместно с листами КС-59 ÷ КС-60.

Выборка стали на все закладные детали ванны 50×21 м

Сечение, профиль, мм	Труба 152×4,5	Труба 95×3	Труба 57×3	Труба 50×3	Труба 45×3		Труба 40×3		•ф 62	•ф 53	— δ=4	— δ=1	— δ=20	— δ=10	— δ=6	— δ=5	ф 12АI	ф 10АI	∠ 56×36×5	∠ 50×5	Болт М12	Гайка М12	Всего
Масса кг	191,95	18,90	5,88	117,60	3,84	...	66,60		4,80	7,20	6,40	391,50	731,20	92,52	667,95	2,10	20,12	390,24	32,52	27,68		12,70	2791,00
Характеристика, класс стали, ГОСТ	ГОСТ 10704-76						Нержав. сталь 11068-64*		ГОСТ 2590-71		Нержав. сталь		ВСт 3 кп2 ГОСТ 82-70				Класс А-I 5781-75		ВСт 3 кп2 8510-72	ВСт 3 кп2 8509-72	ВСт 3 кп 2 5915-70*		—

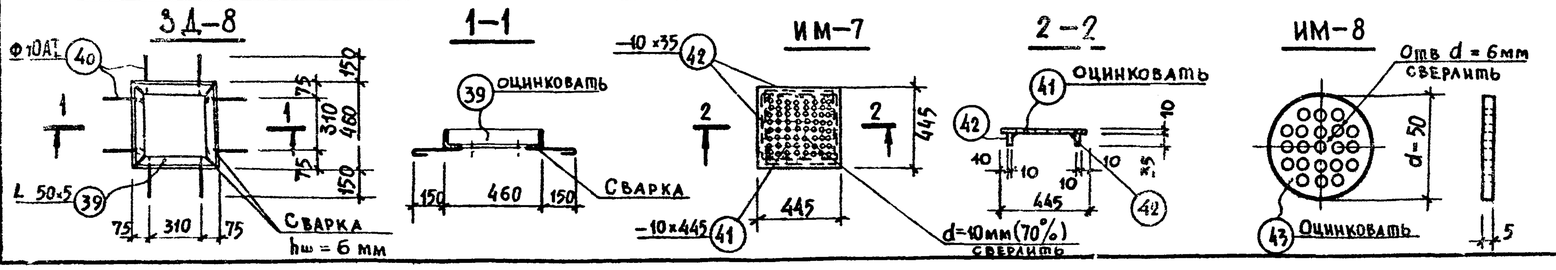

Нач. маст. №6	Лышков	
Гл. инж. маст.	Покрасс	
Гл. арх. пр-та	Гельфер	
Гл. инж. пр-та	Лаврова	
Проверил	Полтавская	
Разработал	Захарова	

1979 ТП 294-3-28 КС

Бассейн (в деревоклееных конструкциях) с крытыми ваннами: 50×21 м, с местами для зрителей и детской

Стадия	Лист	Листов
Р	КС-61	

Ванна 50×21 м
Закладные детали ЗД-8, ИМ-7, ИМ-8
Спецификация и выборка стали

Зрелищных зданий и спортивных сооружений им. Б.С. Мезенцева

Копировала Вендина 16312-03 65 Формат 1,1

Инв. № подл.

Типовой проект 294-3-28 Альбом I Часть 2

Общий вид. План

М 1:100

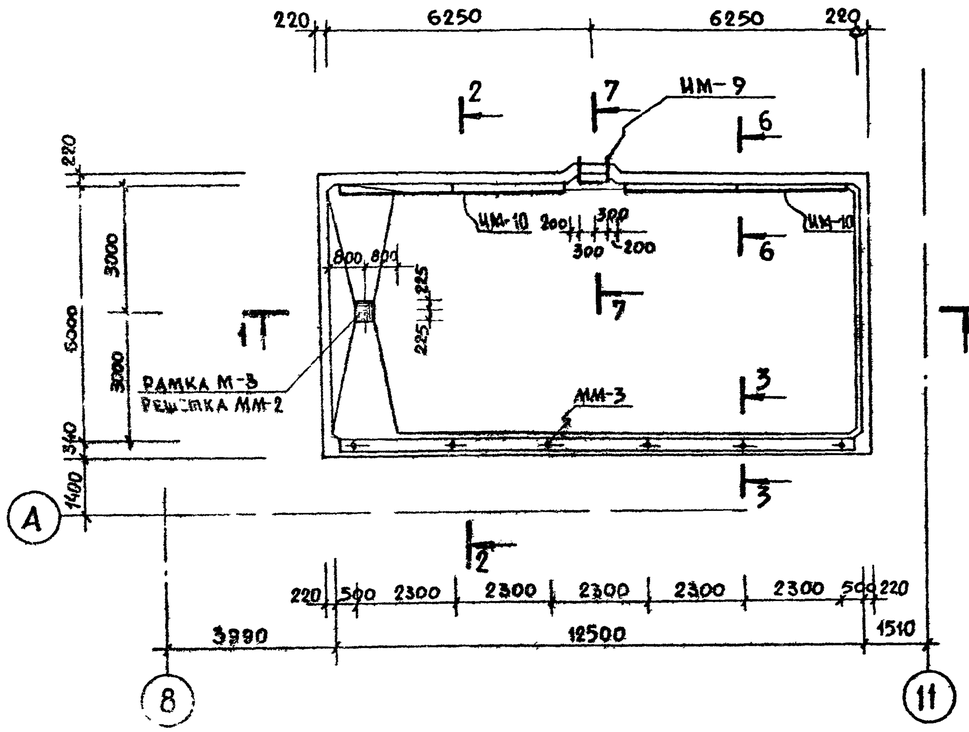

3-3

М 1:10

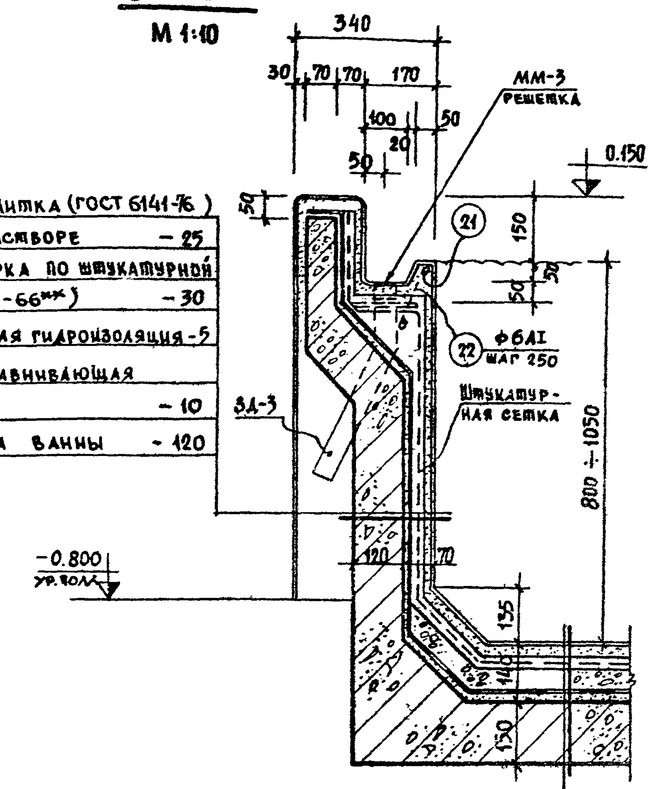

Глазурованная плитка (ГОСТ 6141-76) на цементном растворе	-25
Торкрет-штукатурка по штукатурной сетке (ГОСТ 3826-66**)	-30
Битумно-латексная гидроизоляция	-5
Цементная выравнивающая стяжка	-10
Жел-бет стенка ванны	-120

Выборка закладных деталей					
Наимен. констр.		Марка закладн. детали	Масса 1 дет. кг.	Кол. шт.	ГОСТ, серия, альбом, лист проекта
Чаша ванны	Днище	ЗД-4	13,95	1	КС-46
	Стенки	ЗД-3	3,64	6	КС-49
		ЗД-9	26,42	6	—"—
Торкрет-штукатурка	Днище	ММ-2	19,33	1	2.270-1 вып. 2; л. 52
		М-3	8,28	1	—"— л. 52
		М-7	0,64	2	—"— л. 54
	Стенки	ММ-3	0,05	6	2.270-1 вып. 2 л. 52
		ИМ-9	30,70	1	КС-49
		ИМ-10	16,58	2	—"—
		ИМ-11	0,49	6	—"—

Керамическая плитка (ГОСТ 6787-69) на цементном растворе	-35
Торкрет-штукатурка по штукатурной сетке (ГОСТ 3826-66**)	-30
Защитный слой бетона М50 на мелком заполнителе	-50
Битумно-латексная гидроизоляция	-5
Цементная выравнивающая стяжка	-20
Жел.-бет. днище ванны	-150

1-1

М 1:100

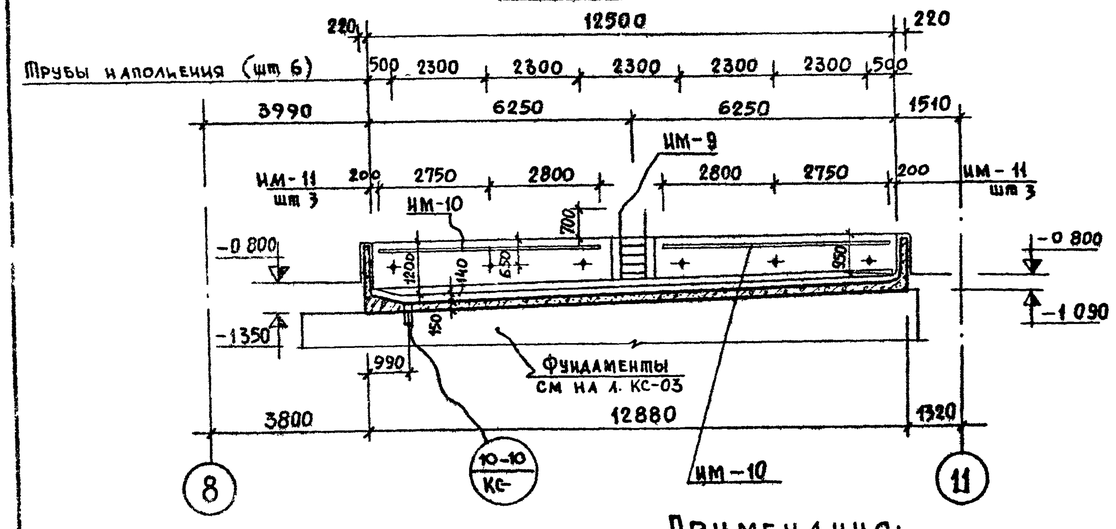

2-2

М 1:100

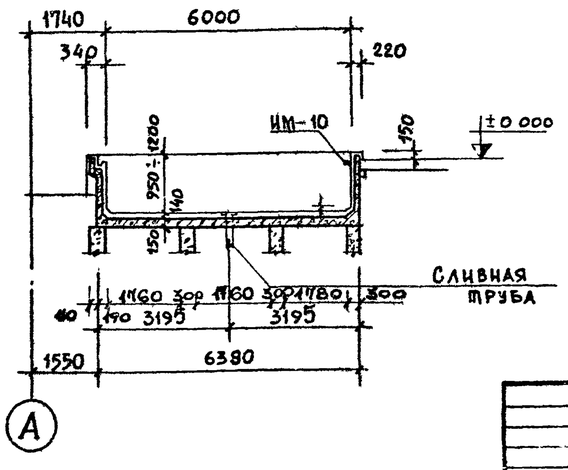

Примечания:

1. Данный лист читать совместно с листами КС-63÷65
2. Лестницу ИМ-9 приварить к закладным деталям М-7 электродом Э42, hш = 4 мм.
3. В проекте предусмотрена битумно-латексная гидроизоляция.
4. В качестве защитного ограждения гидроизоляции принята торкрет-штукатурка по штукатурной сетке, которая крепится к выпускам из стенок ванны (поз. 20, шаг 1×1 м в шахматном порядке).

Нач. маст. №6	Горлышков	
Гл. инж. мас.	Покрасс	
Гл. арх. пр-та	Гельфер	
Гл. инж. пр-та	Лаврова	
Проверил	Полтавская	
Разработ.	Захарова	

1979 ТП 294-3-28 КС

Бассейн /в деревоклееных конструкциях/ с крытыми ваннами: 50×21 м, с местами для зрителей и детской

Стадия	Лист	Листов
Р	КС-62	

Детская ванна 12,5×6 м. Общий вид. План и разрезы 1-1 ÷ 3-3

ЦНИИЭП зрелищных зданий и спортивных сооружений им. Б.С. Мезенцева

Копировала Бендина 10312 03 00 Формат 22

Инв. № подл.

Типовой проект 294-3-28 Альбом I часть 2

Опалубочный план

М 1:100

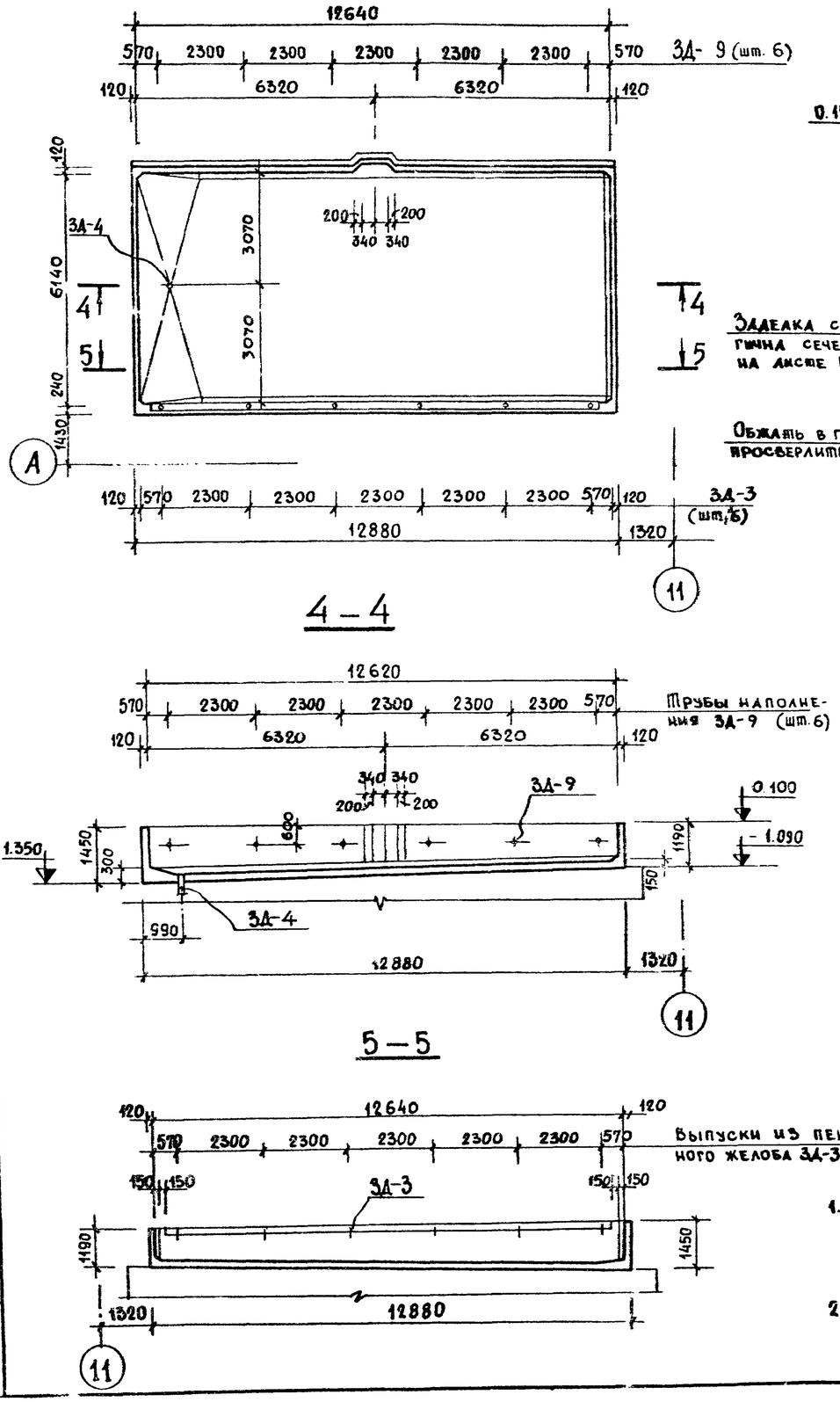

4–4

5–5

6–6

М 1:10

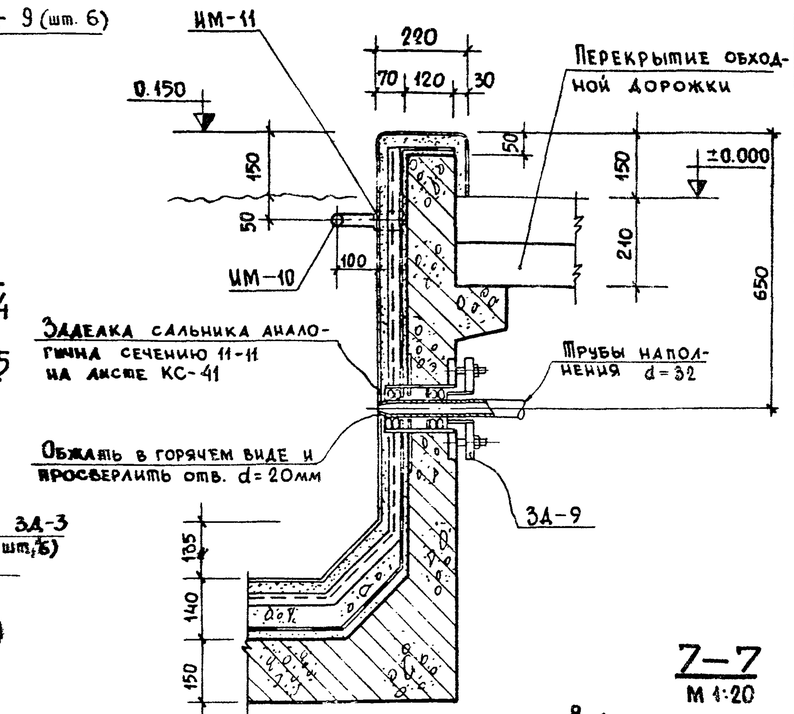

7–7

М 1:20

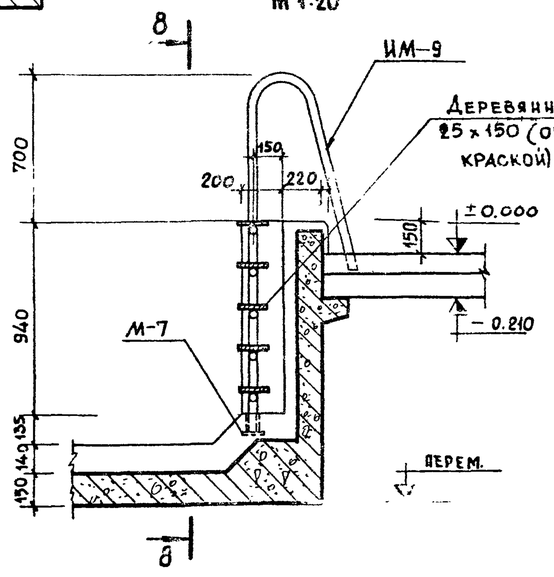

8–8

М 1:20

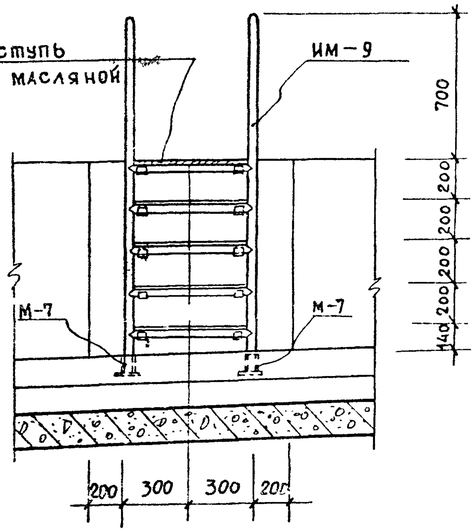

Таблица расхода материалов									
Наимен. констр.	Наименов. элемента.	Марка бетона	Расход стали кг. на 1м³ бет.	На 1 элемент: Бетон м³	На 1 элемент: Сталь кг	Кол. шт.	На все эл-ты: Бетон м³	На все эл-ты: Сталь кг	Лист проекта
Чаша ванны	Днище	200	141,04	12,85	1812,30	1	12,85	1812,30	КС-64,65
	Стенки	200	107,22	4.90	525,40		4,90	525,40	—"—
Торкрет. штукатурка	Днище	300	39,70	2.48	98,50	–	2,48	98,50	
	Стенки	300	38,47	1,95	75,10		1,95	75,10	

Примечания:

1. Бетонирование ванны производить непрерывно. Закладные детали установить до начала бетонирования в соответствии с требованиями СНиП III-В.1-70.
2. Данный лист читать совместно листами КС-62, КС-64, КС-65.

			1979	ТП 294-3-28	КС
			Бассейн /в деревоклееных конструкциях/ с крытыми ваннами: 50×21м с местами для зрителей и детской		
Нач. маст. №6	Орлышков			Стадия	Лист	Листов
Гл. инж. м.	Покрасс			Р	КС-63	
Гл. арх. пр-та	Рельфер					
Гл. инж. пр-та	Лаврова		Детская ванна 12,5×6м. Опалубка. План. Разрезы 4-4; 5-5. Сечения		
Проверил	Полтавская				
Разработал	Захарова				

Зрелищных зданий и спортивных сооружений им. Б.С. Мезенцева

Копировала Вендина 16312-03 67 Формат 22г

Инв. № подл.

Копия верна

Армирование плиты днища и продольных стенок ванны

М1:20

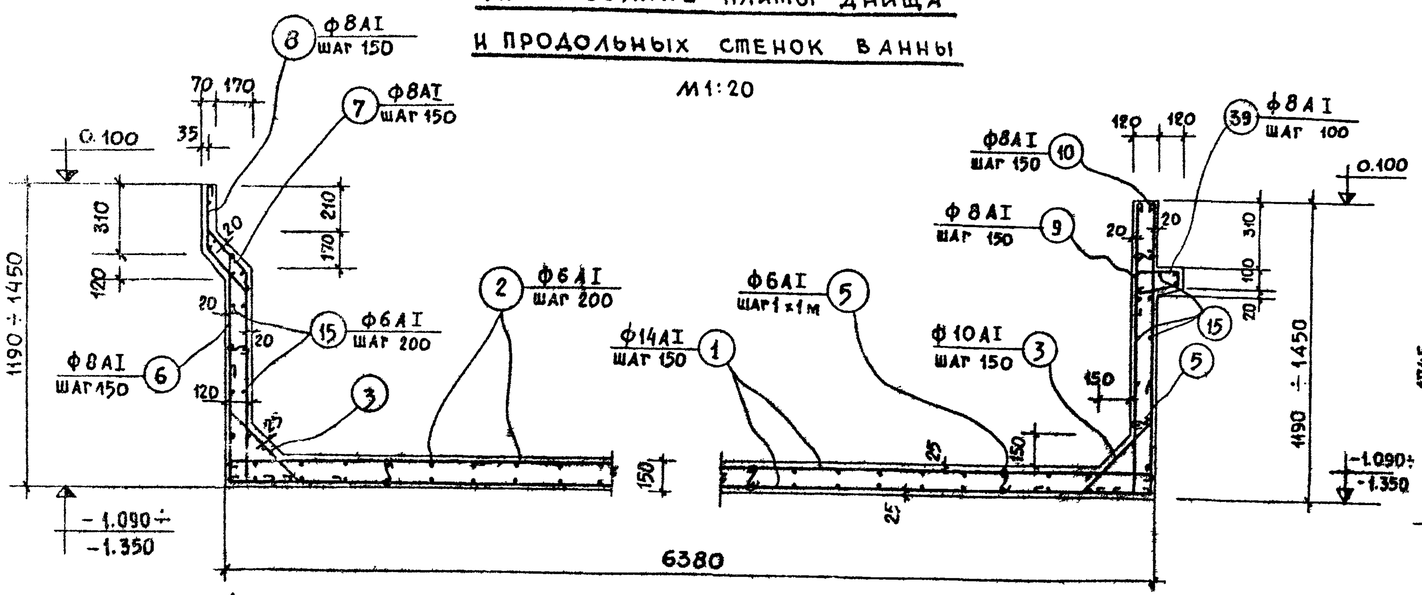

Армирование плиты днища и торцовых стенок ванны

М1:20

Глубокая часть

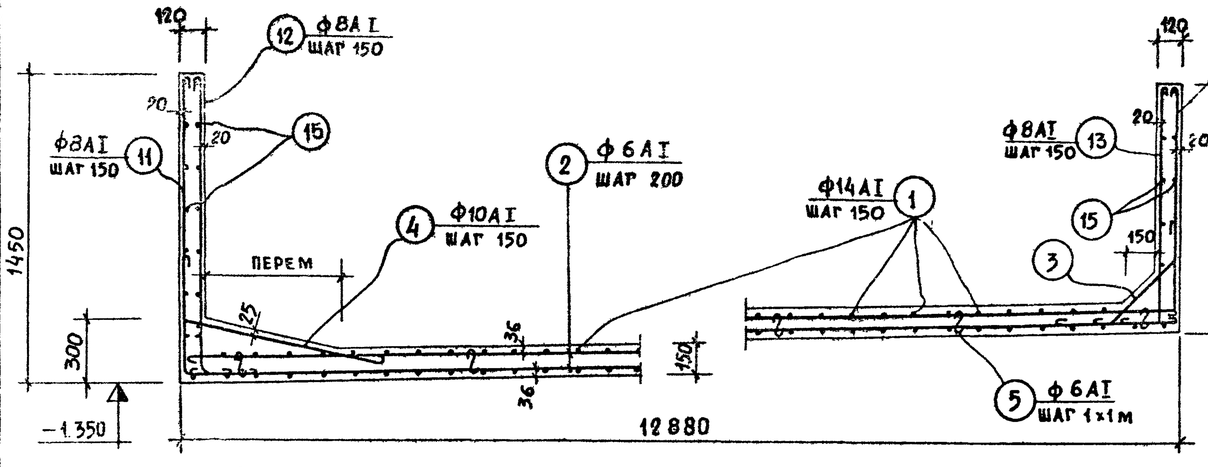

Мелкая часть

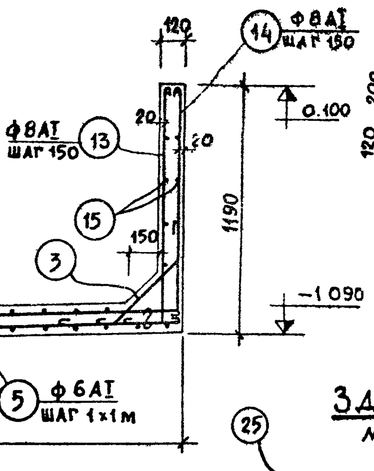

Армирование вертикальных углов стенок

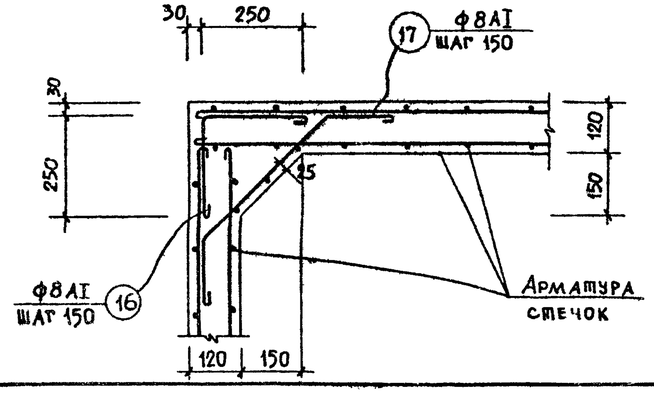

ЗД-9

М1:5

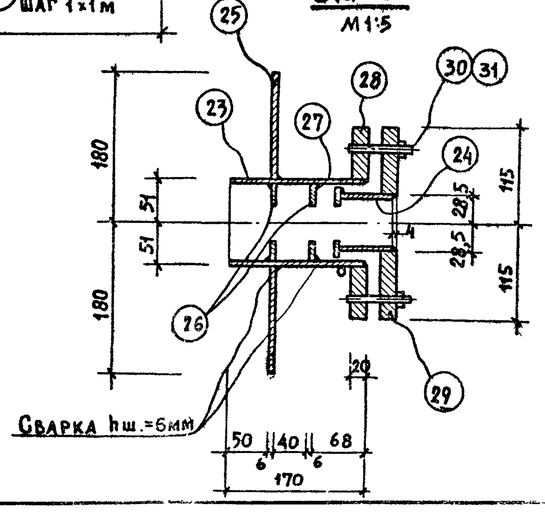

ИМ-9

М1:20

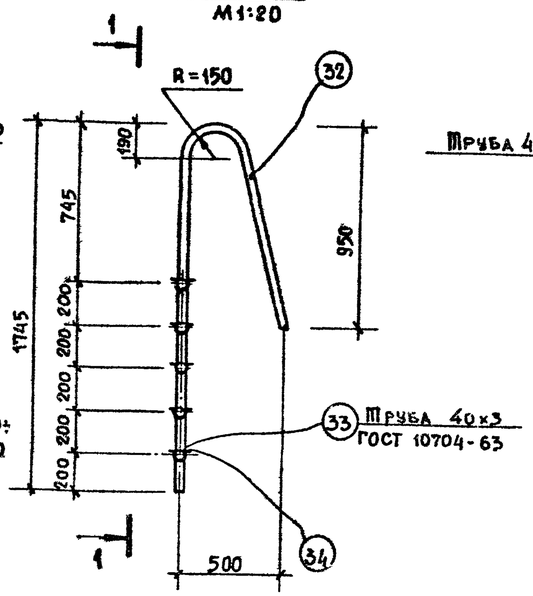

1-1

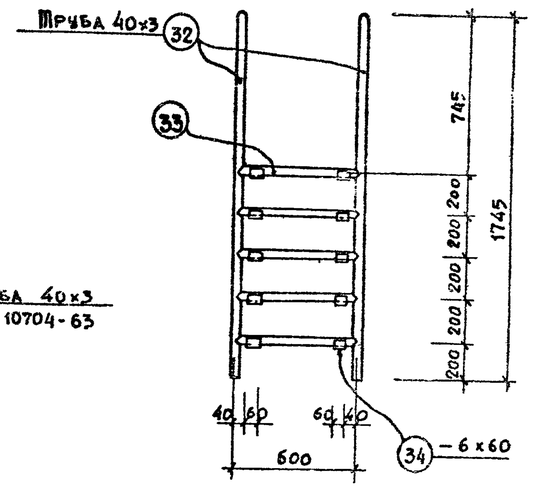

Армирование ниши лестницы

М1:20

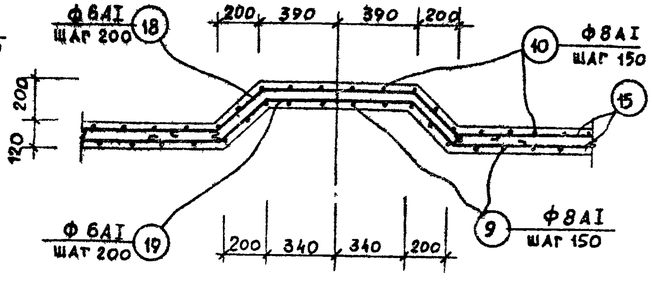

Позиция 34

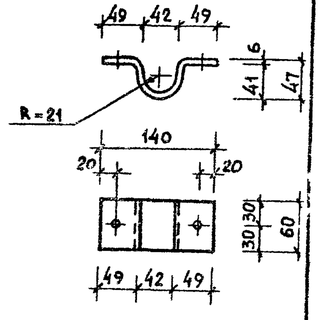

ИМ-11

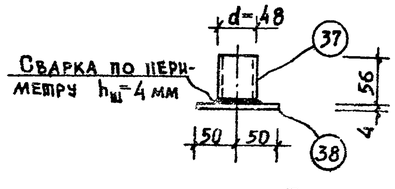

Примечания:

1. Данный лист читать совместно с листами КС-62; 63; КС-65

			1979	ТП 294-3-28	КС	
			Бассейн /в дерееклеенных конструкциях/ с крытыми вдвинами: 50×21 м, с местами для зрителей и детской			
Нач. мастер	Горлышков			Стадия	Лист	Листов
Гл. инж. мастер	Покрасс			Р	КС-64	
Гл. архитектор	Гельфер					
Гл. инж. пр-та	Лаврова		Детская ванна 12,5×6 м. Армирование днища и стенок ванны			
Проверил	Полтавская			Зрелищных зданий и спортивных сооружений им. Б.С. Мезенцева		
Разработ	Захарова					

Инв. № подл.

Копировал Бендина 16312-03 68 Формат А2г

Копия верна

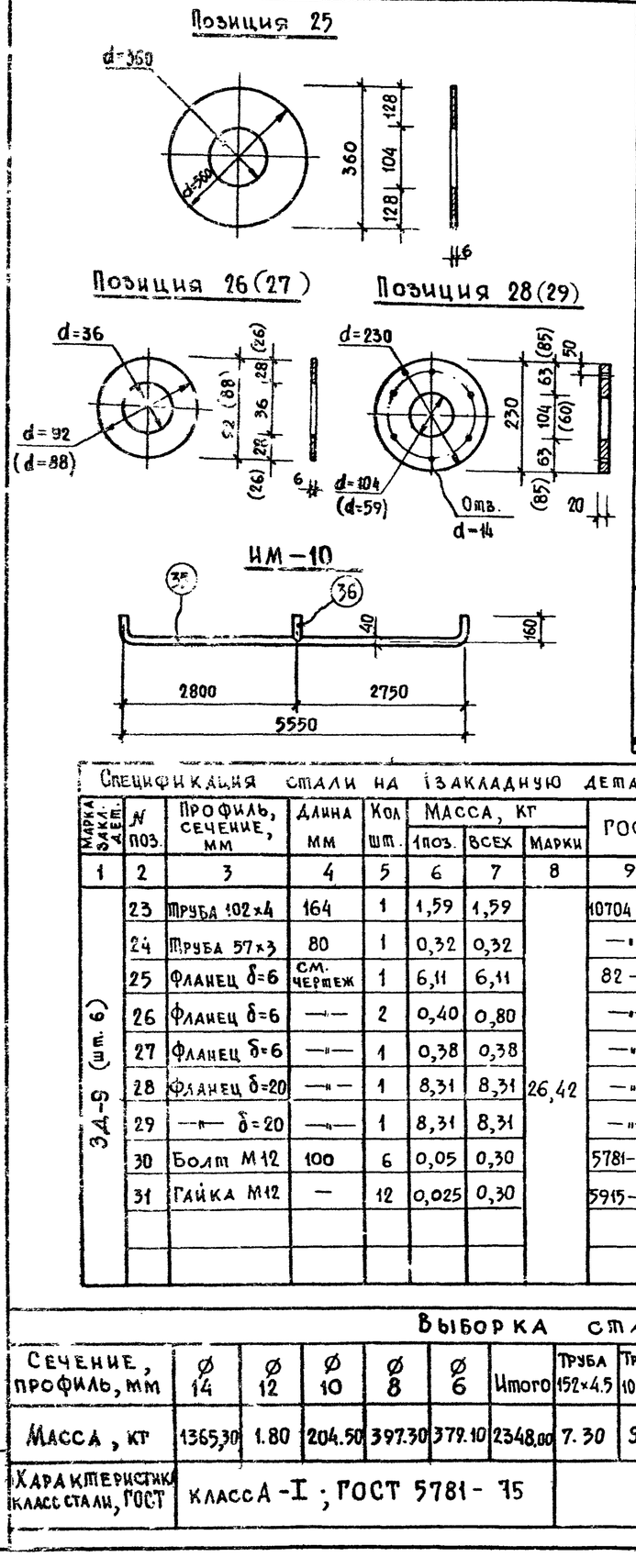

Спецификация арматуры

Наимен. констр.	Наимен. св.эл-та	N поз.	Эскиз позиции	Ф мм	Длина мм	Кол. поз., шт. на 1 св.эл.	Кол. поз., шт. на все	Общая длина м	Выборка арм-ры			
1	2	3	4	5	6	7	8	9	10	11	12	13
Плита днища ванны	Отдельные стержни	1	6360	14 AI	6570	–	172	1130,20	14 AI	1130,20	1365,30	1812,30
		2	6500	6 AI	6590	–	164	1080,80	10 AI	331,30	204,50	
		3	300 300 425 300 300	10 AI	1180	–	235	277,30	6 AI	1092,30	242,50	
		4	300 900	10 AI	1350	–	40	54,00	Итого:		1812,30	
		5	100	6 AI	190	–	60	11,50				
Торкрет-штукатурка днища	–		Сетка штукатурная ГОСТ 3826-66*						Сетка	–	98,50	58,50

Спецификация арматуры

1	2	3	4	5	6	7	8	9	10	11	12	13
Стенки ванны	Отдельные стержни	6	860÷1120 200 200	8 AI	ср. 1310	–	86	112,70	8 AI	1005,70	397,30	525,40
		7	770÷1030 200 200	8 AI	ср. 1510	–	86	129,90	6 AI	576,70	128,10	
		8		8 AI	680	–	86	58,50	Итого:		525,40	
		9	180 300 260 190	8 AI	ср. 1600	–	92	147,20				
		10		8 AI	ср. 1600	–	92	147,20				
		11	1150÷1400 200 200	8 AI	1710	–	41	70,15				
		12		8 AI	1710	–	41	70,15				
		13		8 AI	1450	–	41	59,45				
		14		8 AI	1450	–	41	59,45				
		15	(1130) 1390 200 1390 (1130) 200	6 AI	l=общ. 515000	–	–	515,00				
		16		8 AI	620	–	30	18,60				
		17		8 AI	830	–	30	24,90				
		18	l общ.	6 AI	1820	–	5	9,10				
		19		6 AI	1880	–	5	9,40				
		5	250 250	6 AI	190	–	80	15,20				
		20		6 AI	280	–	100	28,00				
		39	270 150 410 290 150	8 AI	790	–	136	107,50				
Торкрет-штукатурка стенок	–		Сетка штукатурная ГОСТ 3826-66*						Сетка	–	75,10	83,60
									6 AI	38,10	8,50	
Отд. стерж.		21	6300	6 AI	6390	–	4	25,60				
		22	150	6 AI	240	–	52	12,50				

Спецификация стали на 1 закладную деталь

Марка закл. дет.	N поз.	Профиль, сечение, мм	Длина мм	Кол. шт.	Масса, кг 1 поз.	Масса, кг всех	Масса, кг марки	ГОСТ
1	2	3	4	5	6	7	8	9
ЗД-9 (шт. 6)	23	Труба 102×4	164	1	1,59	1,59	26,42	10704-76
	24	Труба 57×3	80	1	0,32	0,32		—"—
	25	Фланец δ=6	см. чертеж	1	6,11	6,11		82-70
	26	Фланец δ=6	—"—	2	0,40	0,80		—"—
	27	Фланец δ=6	—"—	1	0,38	0,38		—"—
	28	Фланец δ=20	—"—	1	8,31	8,31		—"—
	29	—"— δ=20	—"—	1	8,31	8,31		—"—
	30	Болт М12	100	6	0,05	0,30		5781-75
	31	Гайка М12	—	12	0,025	0,30		5915-70*

Спецификация стали на 1 закладную деталь

1	2	3	4	5	6	7	8	9
ИМ-9 (шт. 1)	32	Труба 40×3	2980	2	8,15	16,30	30,70	Нержав 11068-64*
	33	Труба 40×3	600	5	1,64	8,20		—"—
	34	–6×60	220	10	0,62	6,20		103-76
ИМ-10 (шт. 2)	35	Труба 40×3	5900	1	16,14	16,14	16,58	11068-64* нержав
	36	Труба 40×3	160	1	0,44	0,44		—"—
ИМ-11 (шт. 6)	37	Труба 48×3	54	1	0,18	0,18	0,49	10704-63*
	38	–4×100	100	1	0,31	0,31		103-76

Выборка стали на детскую ванну

Сечение, профиль, мм	Ø 14	Ø 12	Ø 10	Ø 8	Ø 6	Итого	Труба 152×4.5	Труба 102×4	Труба 57×3	Труба 50×3	Труба 48×3	Труба 40×3	– δ=6	– δ=5	– δ=4	– δ=10	– δ=20	L 50×5	Гайка М12	Всего
Масса, кг	1365,30	1.80	204.50	397.30	379.10	2348.00	7.30	9.54	2.76	16.80	1.74	57.66	60.80	0.30	2.48	19.35	99.75	6.92	1.80	2638.30
Характеристика класс стали, ГОСТ	класс А-I; ГОСТ 5781-75						10704-6					Нерж. ГОСТ 11068-64*	В ст. 3 кп2 ГОСТ 82-70					ГОСТ 8509-72	ГОСТ 5915-70*	

Нач. маст.	Горлышков	
Гл. инж. маст.	Покрасс	
Гл. арх. пр-та	Гельфер	
Гл. инж. пр-та	Лаврова	
Проверил	Полтавская	
Разработал	Захарова	

1979 ТП 294-3-28 КС

Бассейн /в деревоклееных конструкциях/ с крытыми ваннами: 50×21м, с местами для зрителей и детской

Стадия	Лист	Листов
Р	КС-65	

Детская ванна 12,5×6 м. Армирование и спецификации

ЦНИИЭП зрелищных зданий и спортивных сооружений им. Б.С. Мезенцева

Копировала Бендина

Инв. № подл.

План подвесного потолка 1-го этажа на ▽ 3.150

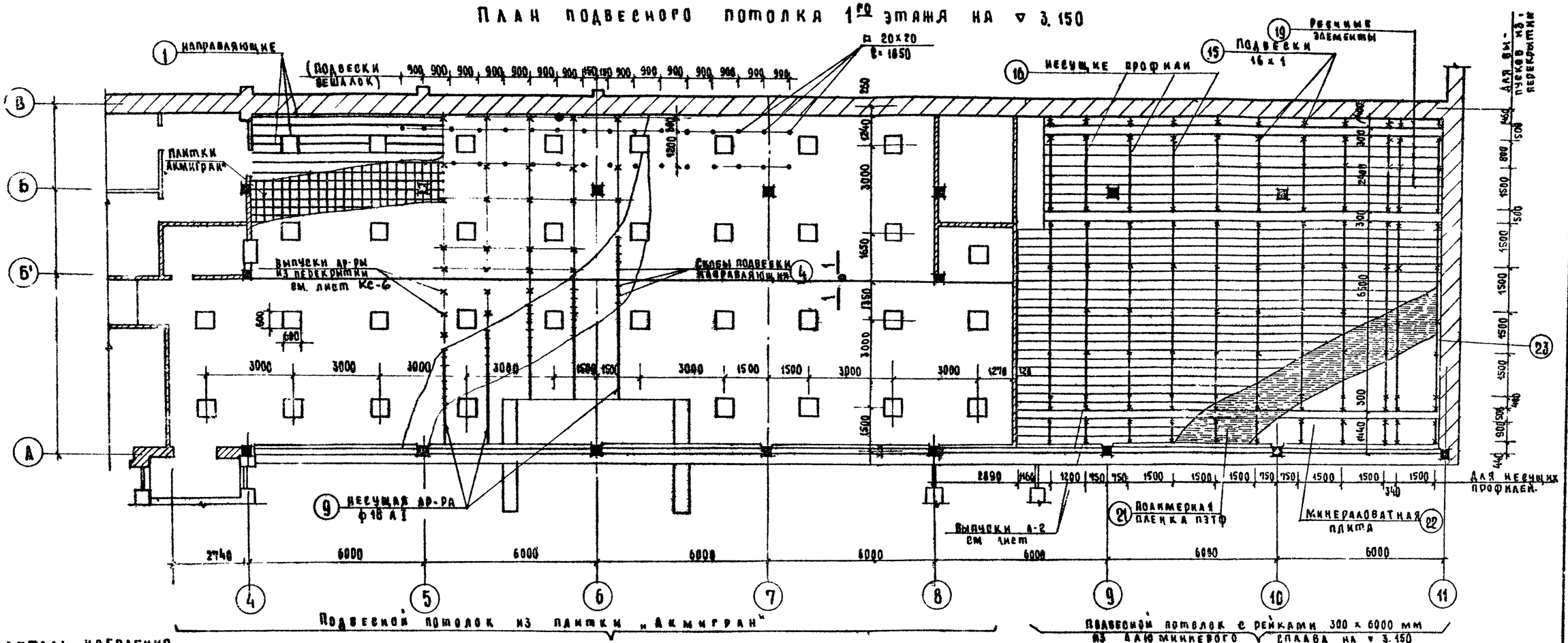

Деталь крепления стержня подвески вешалки

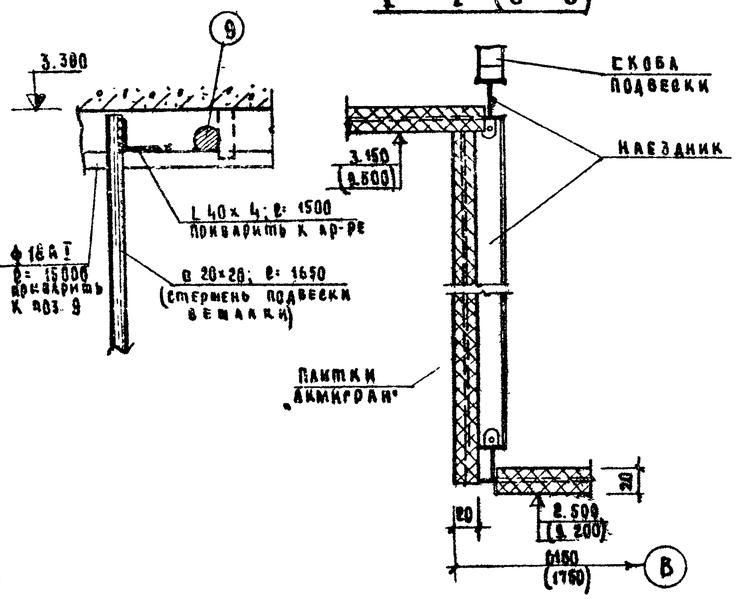

1 – 1 (6 – 6)

Таблица расхода материалов

Тип потолка	№ поз.	Наименование элемента	Сечение мм	Ед. измерения	Общее кол-во	Материал ГОСТ
Подвесной потолок с рейками 300×6000 из алюминиевого сплава	15	Подвеска из оцинкованной полосы	– 16×1	шт. / кг	121 / 1.81	Оцинков. сталь ГОСТ 14918-69
	16	Несущий профиль из оцинкованной стали	– 115×1	шт. / кг	31 / 89.5	—"—
	17	Накладка из оцинкованной стали	– 87×1	шт. / кг	31 / 14.5	—"—
	18	Винт с гайкой М5 ℓ=15 мм	ф5	шт. / кг	150 / 1.46	ВСТ3 ГОСТ 10338-63
	19	Реечный элемент	– 0.8×394	шт. / кг	121 / 396	Алюминий ГОСТ 12592-67
	20	Соединит. эл-т	– 0.8×342	шт. / кг	121 / 33.3	—"—
	21	Полимерная пленка ПЭТФ	0.025×280	шт. / кг	121 / 3.6	МРТУ 6-05-1065-68
	22	Минераловатная плита на синт. связке	30×262	шт. / кг	542 / 528	ГОСТ 9573-72
	23	Пристенный профиль	– 56×1,2	шт. / кг	– / 15.2	Алюминий ГОСТ 12592-67

Примечания:

1. Лист смотреть совместно с листами КС-67, КС-68
2. Все швы варить электродом Э-42. Высота шва $h_ш$ = 6мм
3. Детали алюминиевого потолка выполнены в соответствии с альбомом „Унифицированные конструкции из алюминиевых сплавов. „Подвесные потолки" ЦНИИЭП з.з. и с.с.
4. Поверхность реечного элемента поз. 19 – матовая
5. Монтаж подвесных потолков осуществлять после разводки труб электроосвещения и вентканер.

			1979	ТП 294-3-28	КС
			Бассейн (в деревоклееных конструкциях) с крытыми ваннами: 50×21м с местами для зрителей и детской		
Нач. маст.	Горлышков			Стадия	Лист	Листов
Гл. инж. мас.	Покрасс			Р	КС-66	
Гл. арх. пр.	Гельфер		План подвесного потолка на ▽ 3.150. Сечения 1-1(6-6) Спецификация	ЦНИИЭП зрелищных зданий и сооружений им. Б.С. Мезенцева		
Гл. инж. пр.	Лаврова					
Проверил	Лаврова					
Разработал	Полтавская					

Копировала

16312-03 70 Формат 22г

Альбом I часть 2

Новое ... 294-3-28

Согласовано:

Отд. № 1 Понитель

Отд. № 4 Гильман

Инв. № подл.

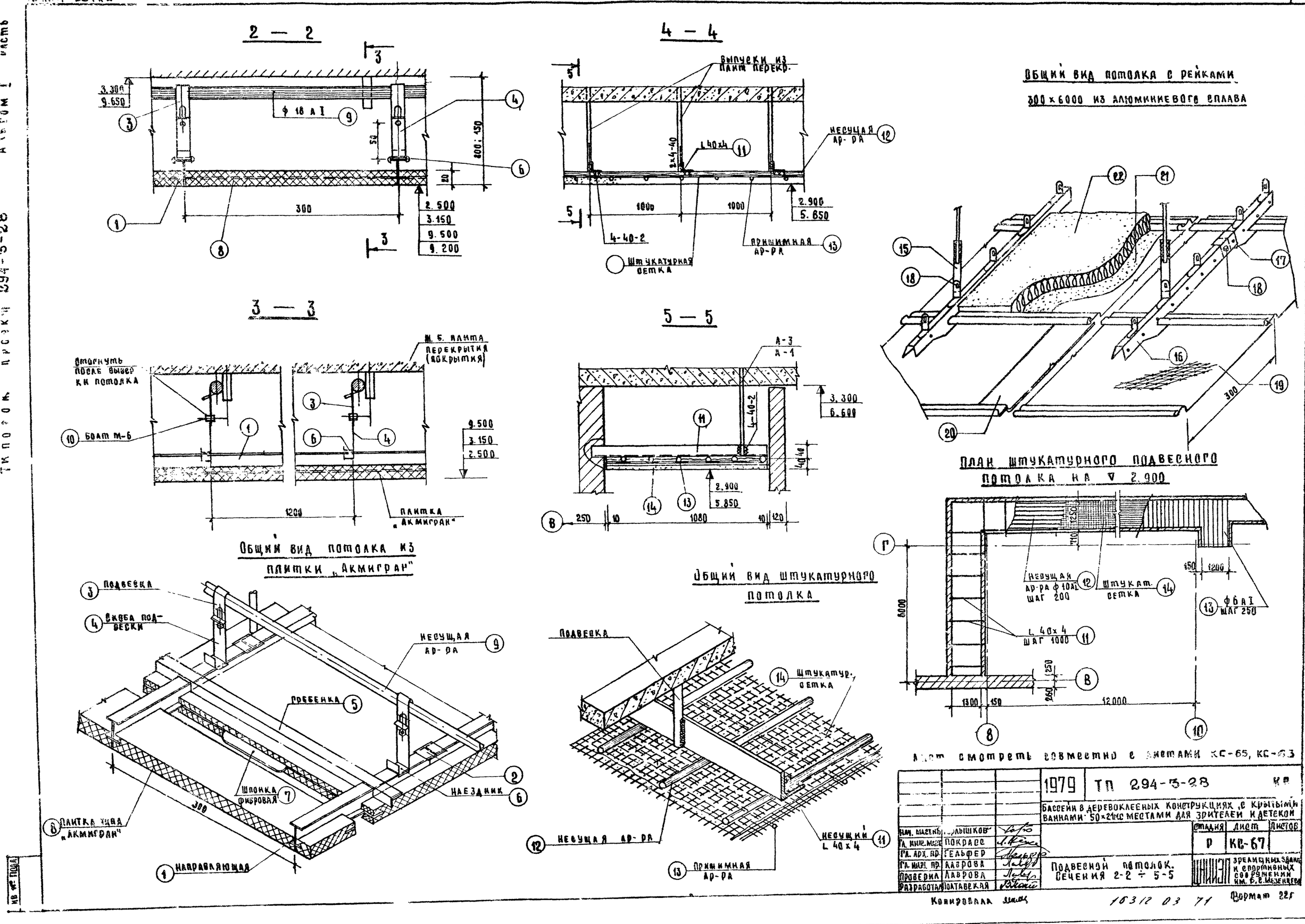

Типовой проект 294-5-28 Альбом I часть
Потая верка
2 — 2
3.300
9.650
ф 18 А I
300
2.500
3.150
9.500
9.200
4 — 4
Выпуски из плит перекр.
Несущая ар-ра
L 40x4
4-40-2
Штукатурная сетка
Прижимная ар-ра
1000
2.900
5.850
3 — 3
Отогнуть после выверки потолка
Ж. Б. плита перекрытия (покрытия)
Болт М-6
9.500
3.150
2.500
1200
Плитка „Акмигран"
5 — 5
А-3
А-1
3.300
6.600
2.900
5.850
250
1080
Общий вид потолка из плитки „Акмигран"
Подвеска
Скоба подвески
Несущая ар-ра
Гребенка
Шпонка фибровая
Наездник
Плитка типа „Акмигран"
Направляющая
Общий вид штукатурного потолка
Подвеска
Штукатур. сетка
Несущая ар-ра
Несущий L 40x4
Прижимная ар-ра
Общий вид потолка с рейками 300×6000 из алюминиевого сплава
План штукатурного подвесного потолка на ∇ 2.900
Несущая ар-ра ф 10 А I шаг 200
Штукат. сетка
ф 6 А I шаг 250
L 40x4 шаг 1000
6000
1300
150
12000
Лист смотреть совместно с листами КС-65, КС-63
1979 ТП 294-5-28 КР
Бассейн в деревоклееных конструкциях с крытыми ваннами 50×21 мс местами для зрителей и детской
Стадия Р
Лист КС-67
Листов
Подвесной потолок. Сечения 2-2 ÷ 5-5
Зрелищных зданий и спортивных сооружений им. Б. С. Мезенцева
Нач. масштаб Горлышков
Гл. инж. масс. Покрасс
Гл. арх. пр. Гельфер
Гл. инж. пр. Лаврова
Проверил Лаврова
Разработал Полтавская
Копировала
16312 03 71
Формат 22г

Копия верна

Типовой проект 294-3-28 Альбом I часть 2

План подвесного потолка на ▽ 9.500

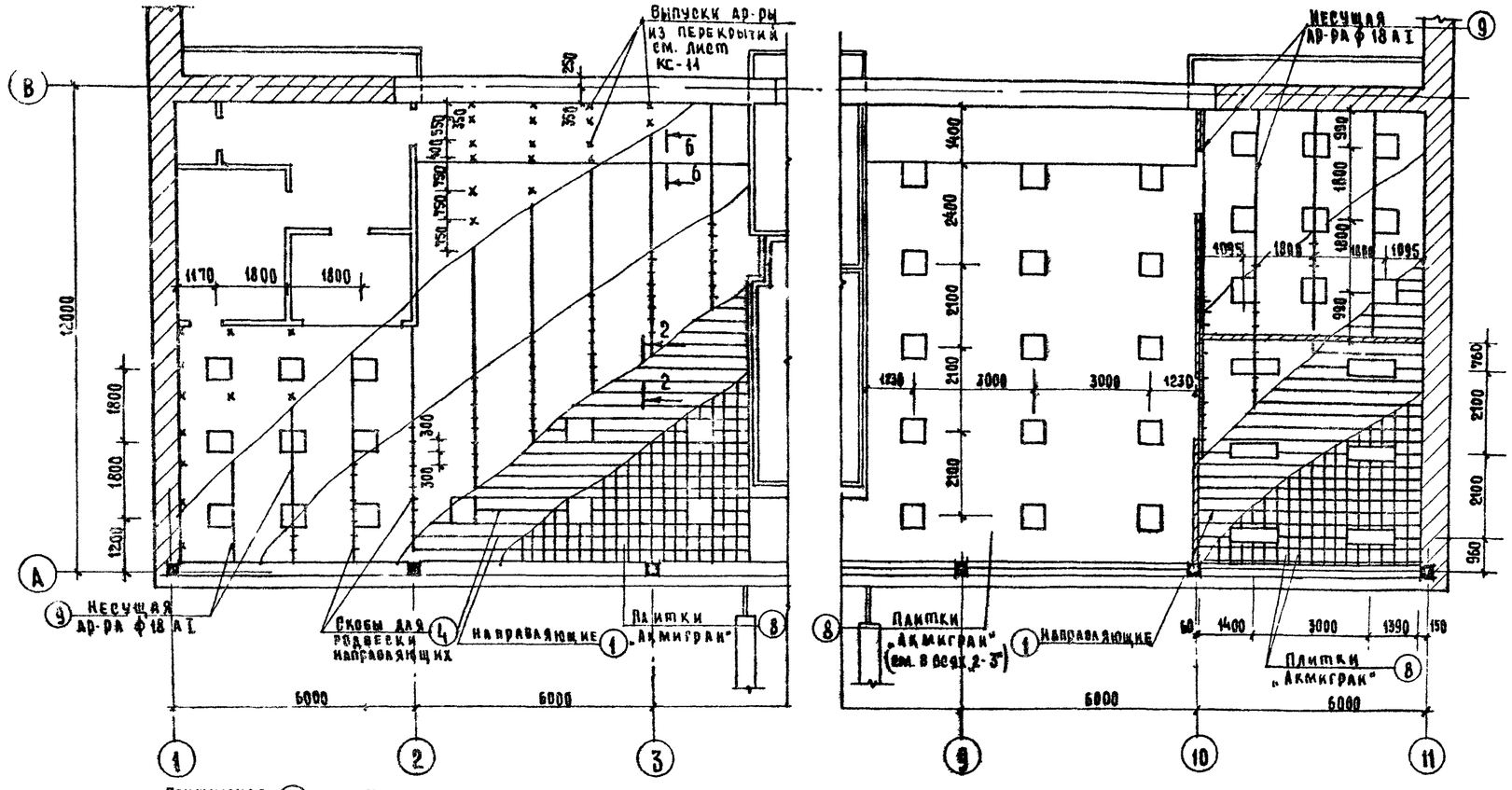

План штукатурного потолка на ▽ 5.850

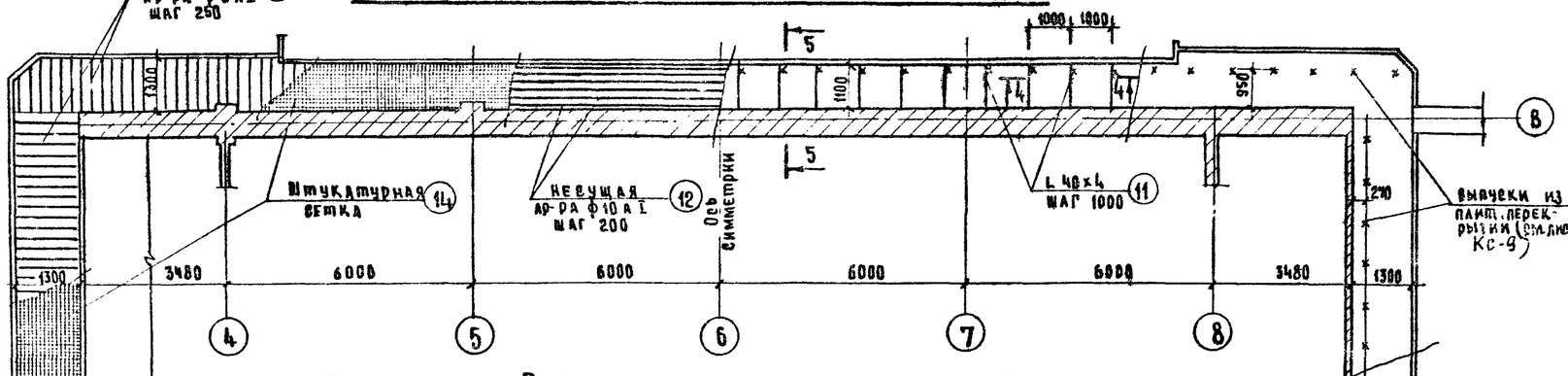

План штукатурного потолка на ▽ 2.900

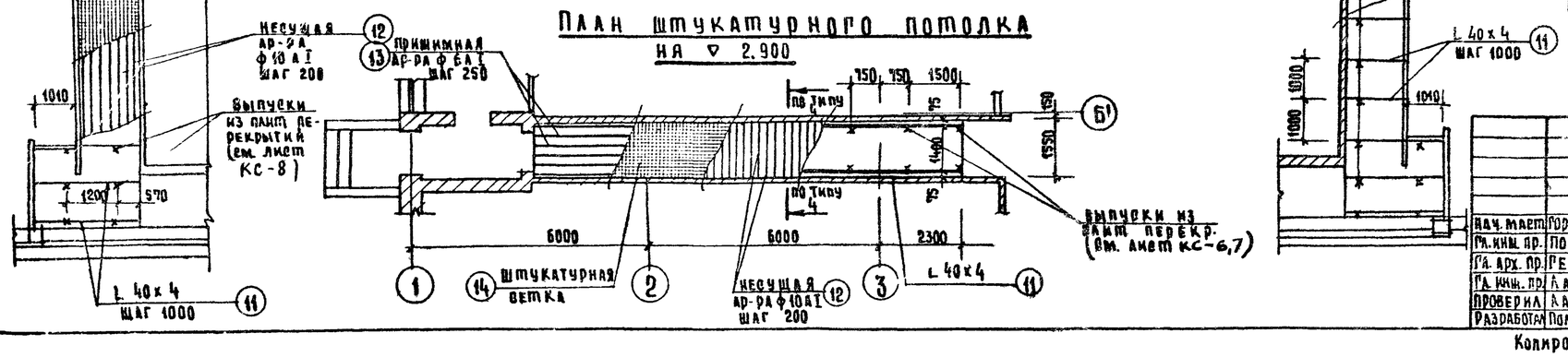

Таблица расхода материалов

	№ поз.	Наименование элемента	Сечение мм	Един. изм.	Общее кол-во	Материал ГОСТ
Подвесной потолок из „Акмиграна"	1	Направляющая	I 28	п.м. / кг	2040 / 415	АД 31 Т1 нормаль СПА-2020
	2	Соединит. накладка	- 50×1	шт. / кг	670 / 13.4	Оцинков. кровельн. сталь ГОСТ 8075-56
	3	Подвеска	- 18×0.75	шт. / кг	2018 / 36.6	
	4	Скоба подвески	- 18×0.75	шт. / кг	2018 / 17.7	
	5	Гребенка	пр. 100-1	пм / кг	386 / 25.0	Д-16
	6	Наездник	- 50×1	шт / кг	2018 / 12.2	Оцинк. кров. ст. ГОСТ 8075-56
	7	Шпонка фибровая		шт.	6760	ГОСТ 6910-54
	8	Плитка „Акмигран"	300×300×20	шт.	6760	
	9	Несущая ар-ра	ф 18 А I	пм / кг	606 / 1010	ГОСТ 5781-75
	10	Болт, М8×20 с пл. гайкой и пруж. шайбой.	—	шт.	2018	ГОСТ 7798-70
Штукатурный подвесной потолок	11	Несущий уголок	L 40×4	пм / кг	125 / 303	ГОСТ 8509-72
	12	Несущая ар-ра	ф 10 А I	пм / кг	500 / 310	ГОСТ 5781-69
	13	Прижимная ар-ра	ф 6 А I	пм / кг	400 / 89	ГОСТ 5781-75
	14	Штукатурн. сетка	—	м²	100	

Примечания:

1. Лист смотреть совместно с листами КС-66, 67
2. Все швы варить электродом Э-42. Высота шва $h_ш$=6мм
3. Детали штукатурного потолка и из плитки „Акмигран" выполнены в соответствии с альбомом „Типовые детали жилых и гражданских зданий" раздел 6, „Моспроект-2."
4. Все металлические конструкции окрасить масляной краской за 2 раза в белый цвет.

Нач. маст.	Горлышков		1979	ТП 294-3-28 КС
Гл. инж. пр.	Покрасс		Бассейн (в деревоклееных конструкциях) с крытыми ваннами: 50×21 с местами для зрителей и детской	
Гл. арх. пр.	Гельфер		Стадия	Лист / Листов
Гл. инж. пр.	Лаврова		Р	КС-68
Проверил	Лаврова		План подвесного потолка на ▽ 9.500 и на ▽ 5.850. Спецификации	ЦНИИЭП зрелищных зданий и спортивных сооружений им. Б.С. Мезенцева
Разработал	Полтавская			

Копировала

15312-03-72

Формат 22г

Согласовано:

Инв. № подл. | Отд. № 2 | Гонитель | Отд. № 4 | Гильман

Копия верна

Типовой проект 294-3-28 Альбом I Часть 2

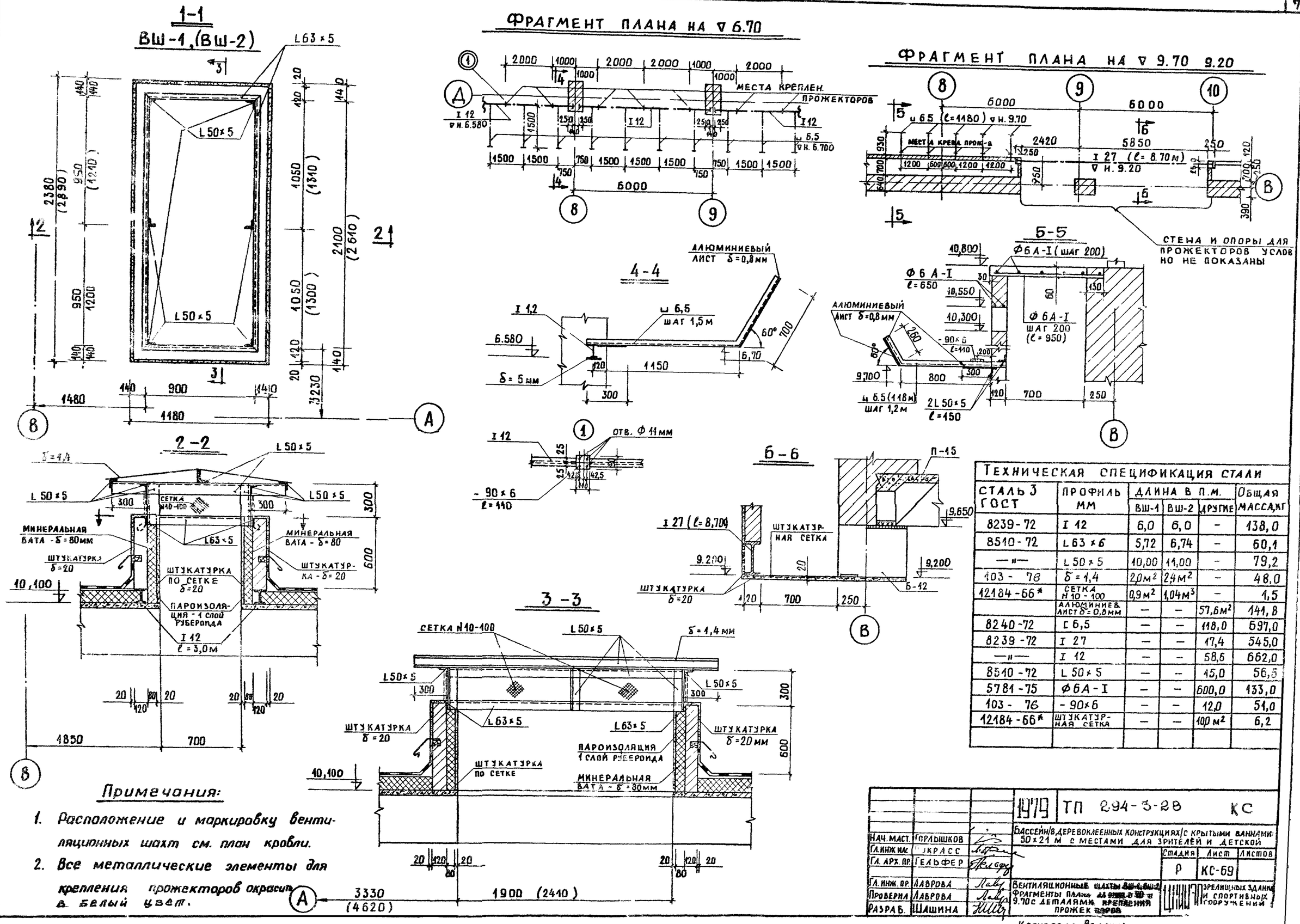

Примечания:

1. Расположение и маркировку вентиляционных шахт см. план кровли.
2. Все металлические элементы для крепления прожекторов окрасить в белый цвет.

ТЕХНИЧЕСКАЯ СПЕЦИФИКАЦИЯ СТАЛИ

СТАЛЬ 3 ГОСТ	ПРОФИЛЬ ММ	ДЛИНА В П.М. ВШ-1	ВШ-2	ДРУГИЕ	ОБЩАЯ МАССА, КГ
8239-72	I 12	6,0	6,0	–	138,0
8510-72	L 63×6	5,72	6,74	–	60,1
—"—	L 50×5	10,00	11,00	–	79,2
103-76	δ=1,4	2,0 м²	2,4 м²	–	48,0
12184-66*	СЕТКА N 10-100	0,9 м²	1,04 м³	–	1,5
	АЛЮМИНИЕВ. ЛИСТ δ=0,8 мм	–	–	57,6 м²	141,8
8240-72	[6,5	–	–	118,0	697,0
8239-72	I 27	–	–	17,4	545,0
—"—	I 12	–	–	58,6	662,0
8510-72	L 50×5	–	–	15,0	56,5
5781-75	Ф 6 А-I	–	–	600,0	133,0
103-76	- 90×6	–	–	12,0	51,0
12184-66*	ШТУКАТУРНАЯ СЕТКА	–	–	10,0 м²	6,2

			1979	ТП 294-3-28	КС
НАЧ. МАСТ.	ГОРЛЫШКОВ		БАССЕЙН/В ДЕРЕВОКЛЕЕННЫХ КОНСТРУКЦИЯХ/С КРЫТЫМИ ВАННАМИ: 50×21 М С МЕСТАМИ ДЛЯ ЗРИТЕЛЕЙ И ДЕТСКОЙ		
ГЛ. ИНЖ. МАС.	ПОКРАСС				
ГЛ. АРХ. ПР.	ГЕЛЬФЕР			Стадия	Лист	Листов
				Р	КС-69	
ГЛ. ИНЖ. ПР.	ЛАВРОВА		ВЕНТИЛЯЦИОННЫЕ ШАХТЫ ВШ-1, ВШ-2 ФРАГМЕНТЫ ПЛАНА НА ▽ 6.70 и 9.70 С ДЕТАЛЯМИ КРЕПЛЕНИЯ ПРОЖЕКТОРОВ	ЦНИИЭП ЗРЕЛИЩНЫХ ЗДАНИЙ И СПОРТИВНЫХ СООРУЖЕНИЙ	
ПРОВЕРИЛ	ЛАВРОВА				
РАЗРАБ.	ШАШИНА				

Инв. N подл.

16312-03 73 Копировал Вендина

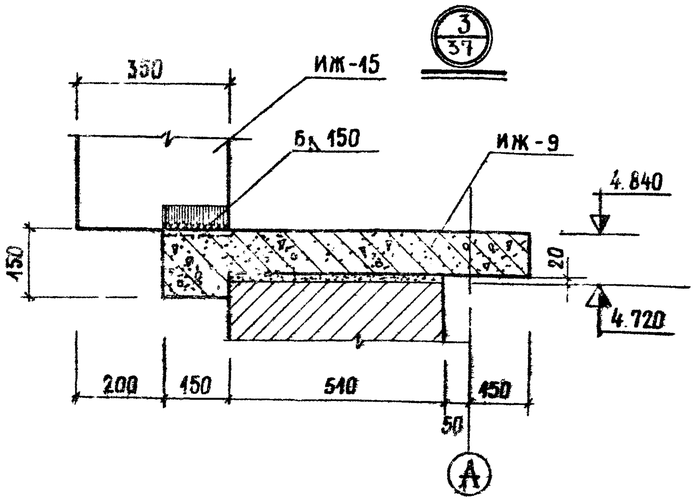

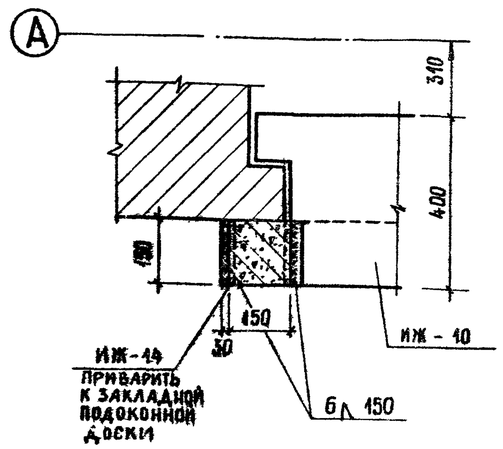

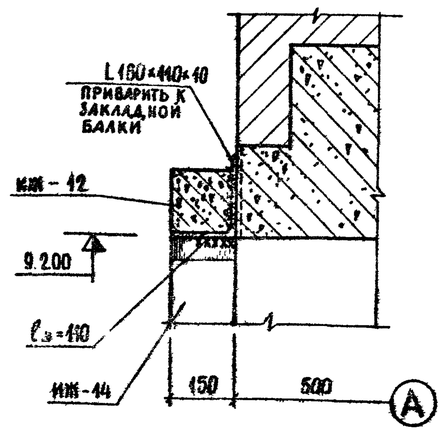

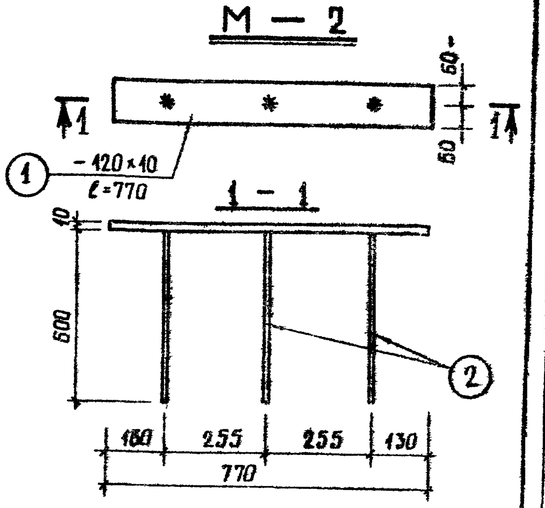

Кладочный план с разбивкой закладных деталей М-2

на ▽ 7.600

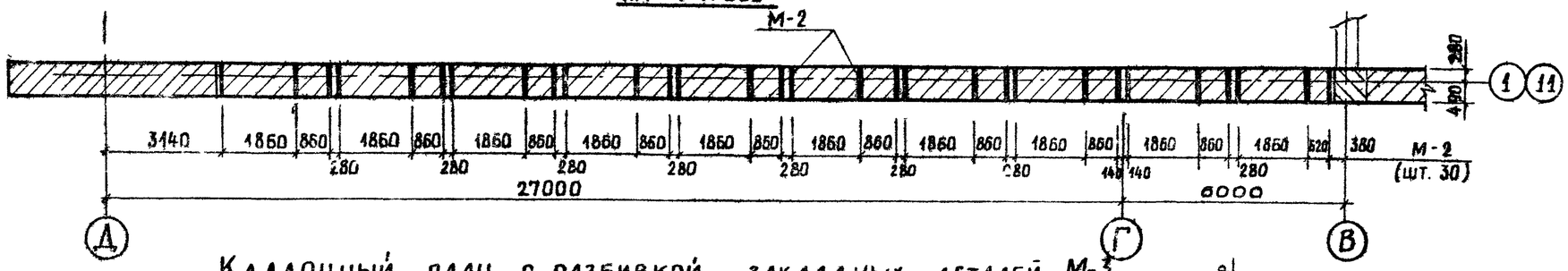

Кладочный план с разбивкой закладных деталей М-3

на ▽ 3.900

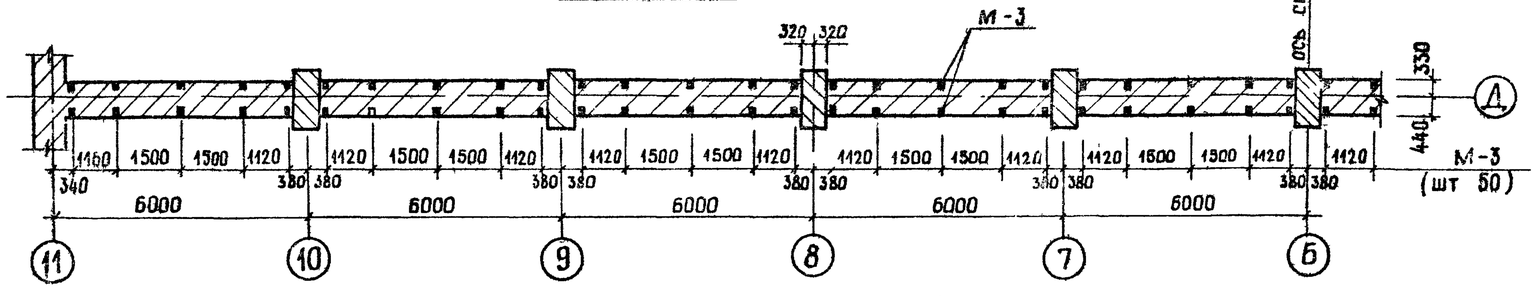

Кладочный план с разбивкой закладных деталей М-3

на ▽ 4.740

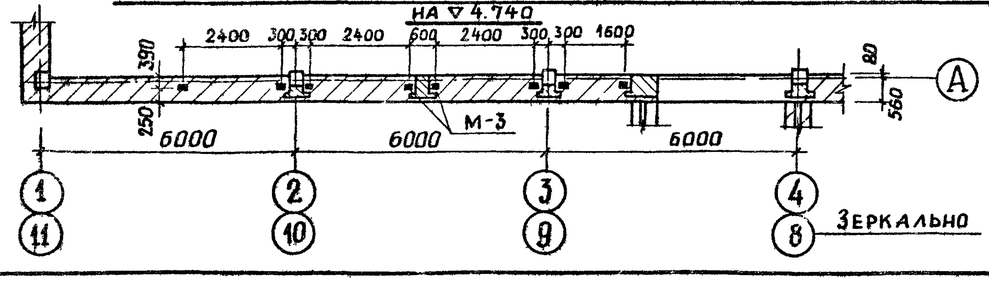

Спецификация металла на 1 марку

Марка	NN поз	Сечение Ф мм	Длина мм	Кол-во шт.	Масса (кг) поз.	Масса (кг) марки
М-2 (шт. 60)	1	-120×10	770	1	7.25	8.36
	2	Ф10АI	600	3	0.37	
М-3 (шт. 116)	3	-120×8	250	1	1.88	2.62
	4	Ф10АI	600	2	0.37	

Примечание:

1. Лист смотреть совместно с листом КС-37.

Нач. маст.	Горлышков		1979	Т П 294-3-28 КС	
Гл. инж. м.	Покрасс		Бассейн в деревянных конструкциях с крытыми ваннами 50×21 м с трибунами для зрителей и детской		
Гл. арх. пр.	Гельфер			Стадия	Лист	Листов
Гл. инж. пр.	Лаврова			Р	КС-70	
Проверил	Лаврова		Кладочный план с разбивкой закладных деталей для крепления витражей	ЦНИИЭП зрелищных зданий и спортивных сооружений им. Б.С. Мезенцева		
Разраб.	Полтавская					

Инв. N подл.

16312-03 74

Копировал Вендина

Формат 22

Типовой проект 294-3-23 Альбом I часть 2

Ведомость чертежей

NN п/п	Наименование	Марка-лист
1	Заглавный лист витражей	КМ-1
2	Спецификация монтажных эл-тов	КМ-2
3	Технические условия	КМ-3
4	Монтажная схема витража по оси „Д" в осях „1"÷„6"	КМ-4
5	Монтажная схема витража по оси „Д" в осях „6"÷„11"	КМ-5
6	Монтажная схема тамбура по оси „А"	КМ-6
7	Монтажная схема витража по оси „А" в осях: „4"÷„8"	КМ-7
8	Монтажная схема витража по оси „А" в осях: „4"÷„8"	КМ-8
9	Монтажная схема витражей лестничных клеток	КМ-9
10	Монтажная схема внутренних перегородок: буфета, фойе, детского бассейна и акустического окна	КМ-10
11	Монтажная схема витража по оси „1" в осях: „Д"÷„В"	КМ-11
12	Монтажная схема витражей: по оси „1" в осях „Д"÷„В" и по оси „11" в осях „В"÷„Д"	КМ-12
13	Монтажная схема витража по оси „11" в осях „В"÷„Д"	КМ-13
14	Монтажные сечения: 1-1÷8-8	КМ-14
15	Монтажные сечения: 9-9÷16-16	КМ-15
16	Монтажные сечения: 17-17÷23-23	КМ-16
17	Монтажные сечения: 24-24÷30-30	КМ-17
18	Монтажные сечения: 31-31÷37-37	КМ-18
19	Монтажные сечения: 38-38÷42-42. Монтажный узел 13	КМ-19
20	Монтажные узлы: 1÷3	КМ-20
21	Монтажные узлы: 4÷6	КМ-21
22	Монтажные узлы: 7÷9	КМ-22
23	Монтажные узлы: 10÷12	КМ-23
24	Узлы установки замка, ручек и петли	КМ-24
25	Узлы установки завертки и шпингалета	КМ-25
26	Узел установки фрамужного прибора	КМ-26
27	Узел установки защелки	КМ-27

Выборка материалов

NN п/п	Наименование	Матер.	Гост или ТУ	Ед. изм.	Кол-во	Прим.
	Алюминий					
1	ПI-01	АД31-Т1	Зак. г. Воронеж	кг	5280	
2	ПI-02А	—"—	—"—	кг	400	
3	ПI-03А	—"—	—"—	кг	2000	
4	ПI-05	—"—	—"—	кг	220	
5	ПI-08	—"—	—"—	кг	1325	
6	ПI-09	—"—	—"—	кг	750	
7	ПI-10	—"—	—"—	кг	2835	
8	ПI-11	—"—	—"—	кг	300	
9	ПI-14	—"—	—"—	кг	25	
10	ПI-15	—"—	—"—	кг	220	
11	ПI-16	—"—	—"—	кг	50	
12	ПI-17	—"—	—"—	кг	210	
13	ПI-18	—"—	—"—	кг	50	
14	ПI-19	—"—	—"—	кг	1120	
15	ПI-21	—"—	—"—	кг	160	
16	ПI-22	—"—	—"—	кг	160	
17	ПI-23	—"—	—"—	кг	300	
18	ПК601-140	—"—	—"—	кг	280	для стеклопакет.
19	Алюм. лист б=2			кг	15	
	Итого алюминия:				15700 кг	
	Сталь					
20	∠40×28×4	Вст3кп2	8510-72	кг	55	
21	−б=28	—"—	19903-74	кг	2815	
22	Ø16	—"—	2590-71	кг	340	
23	−б=10	—"—		кг	600	
	Итого стали:				3810 кг	
24	Стекло	—	7380-68	м²	1270	
25	Стеклопакет	—	ТУ21-01-321-70	м²	155	Саратовск. з-д
26	Герметик УТ-31	—	13489-68	кг	600	
27	Резина 4×10	Р-35	МРТУ 38-5-204-71	кг	290	
28	Резина 4×30	Р-35	—"—	кг	85	

NN п/п	Наименование	Матер.	Гост или ТУ	Ед. изм.	Кол-во	Прим.
29	Минеральная вата	—	4640-66	м³	8,1	
30	Минераловатная плита	—	9573-72	м²	2,8	
31	Замок „ЗВС"	—	5089-73	шт.	16	
32	Завертка „ЗВ"	—	5090-73	шт.	264	
33	Шпингалет „ШЗ"	—	5090-73	шт.	14	

Спецификация стеклопакетов

NN п/п	Марка	Габариты в мм²		Кол-во	Площадь м²	
		Н	В		одного	общ.
1	СП-1	890	1240	2	1,1	2,2
2	СП-2	550	1240	2	0,68	1,36
3	СП-3	2105	650	4	1,37	5,48
4	СП-4	2155	440	2	0,95	1,9
5	СП-5	890	1450	20	1,3	26
6	СП-6	470	1370	20	0,64	12,8
7	СП-7	1590	1450	20	2,3	46
8	СП-8	390	1070	18	0,9	16,2
9	СП 9	550	1070	18	0,59	10,62
10	СП-10	1590	1070	18	1,7	30,6
11	СП-11	2155	270	2	0,58	1,16

Примечание:

Спецификацию монтажных элементов см. КМ-2

Нач. отд.	Мирошин		1979	ТП 294-3-28 КМ
Нач. сект.	Уманский		Бассейн / в деревоклееных конструкциях / с крытыми ваннами: 50×21 м. с местами для зрителей в детской	
Г. И. П.	Буш		Стадия: Р	Лист: КМ-1 / Листов: 27
Разработ.	Князькова		Заглавный лист витражей	ЦНИИЭП зрелищных зданий и спортивных сооружений им. В.С. Мезенцева
Проверил	Соболев			

Копировал 16312-03 75 Формат 22

Инв. № подл.

Типовой проект 294-3-28 Альбом I часть 2

Спецификация монтажных элементов

NN п/п	Марка	Наименование	Кол.	Прим.
1	2	3	4	5
1	М — 1	Монтажная марка	1	
2	М — 2	— " —	6	
3	М — 3	— " —	1	
4	М — 4	— " —	6	
5	М — 5	— " —	1	
6	М — 6	— " —	1	
7	М — 7	— " —	1	Зерк. М-1
8	М — 8	— " —	1	Зерк. М-3
9	М — 9	— " —	1	Зерк. М-5
10	М — 10	— " —	1	Зерк. М-6
11	М — 11	— " —	1	
12	М — 12	— " —	2	
13	М — 13	— " —	1	
14	М — 14	— " —	1	
15	М — 15	— " —	4	
16	М — 16	— " —	1	
17	М — 17	— " —	1	Зерк. М-16
18	М — 18	— " —	1	
19	М — 19	— " —	1	Зерк. М-18
20	М — 20	— " —	1	
21	М — 21	— " —	1	Зерк. М-20
22	М — 22	— " —	1	
23	М — 23	— " —	1	Зерк. М-22
24	М — 24	— " —	1	
25	М — 25	— " —	1	Зерк. М-24
26	М — 26	— " —	1	
27	М — 27	— " —	1	Зерк. М-26
28	М — 28	— " —	2	
29	М — 29	— " —	4	
30	М — 30	— " —	2	
31	М — 31	— " —	2	
32	М — 32	— " —	4	
33	М — 33	— " —	2	
34	М — 34	— " —	4	
35	М — 35	— " —	4	
36	М — 36	— " —	4	
37	М — 37	— " —	4	
38	М — 38	— " —	8	
39	М — 39	— " —	1	
40	М — 40	— " —	2	
41	М — 41	— " —	2	
42	М — 42	— " —	1	
43	М — 43	— " —	1	

1	2	3	4	5
44	М — 44	Монтажная марка	2	
45	М — 45	— " —	1	
46	М — 46	— " —	1	
47	М — 47	— " —	1	
48	М — 48	— " —	1	
49	М — 49	— " —	1	
50	М — 50	— " —	1	
51	М — 51	— " —	1	
52	М — 52	— " —	1	
53	М — 53	— " —	1	
54	М — 54	— " —	1	
55	М — 55	— " —	1	
56	М — 56	— " —	1	
57	М — 57	— " —	1	
58	М — 58	— " —	1	
59	М — 59	— " —	3	
60	М — 60	— " —	1	
61	М — 61	— " —	1	
62	М — 62	— " —	1	
63	М — 63	— " —	1	
64	М — 64	— " —	1	
65	М — 65	— " —	1	
66	М — 66	— " —	1	
67	М — 67	— " —	1	
68	М — 68	— " —	1	
69	М — 69	— " —	1	
70	М — 70	— " —	1	
71	М — 71	— " —	1	
72	М — 72	— " —	1	
73	М — 73	— " —	1	
74	М — 74	— " —	3	
75	М — 75	— " —	1	
76	М — 76	— " —	1	
77	М — 77	— " —	1	
78	М — 78	— " —	1	
79	М — 79	— " —	1	Зерк. М-45
80	М — 80	— " —	1	Зерк. М-46
81	М — 81	— " —	1	Зерк. М-47
82	М — 82	— " —	1	Зерк. М-48
83	М — 83	— " —	1	Зерк. М-49
84	М — 84	— " —	1	Зерк. М-50
85	М — 85	— " —	1	Зерк. М-51
86	М — 86	— " —	1	Зерк. М-52
87	М — 87	— " —	1	Зерк. М-53
88	М — 88	— " —	1	Зерк. М-54

1	2	3	4	5
89	М — 89	Монтажная марка	1	Зерк. М-55
90	М — 90	— " —	1	Зерк. М-56
91	М — 91	— " —	1	Зерк. М-57
92	М — 92	— " —	1	Зерк. М-58
93	М — 93	— " —	3	Зерк. М-59
94	М — 94	— " —	1	Зерк. М-60
95	М — 95	— " —	1	Зерк. М-61
96	М — 96	— " —	1	Зерк. М-62
97	М — 97	— " —	1	Зерк. М-63
98	М — 98	— " —	1	Зерк. М-64
99	М — 99	— " —	1	Зерк. М-65
100	М — 100	— " —	1	Зерк. М-66
101	М — 101	— " —	1	Зерк. М-67
102	М — 102	— " —	1	Зерк. М-68
103	М — 103	— " —	1	Зерк. М-69
104	М — 104	— " —	1	Зерк. М-70
105	М — 105	— " —	1	Зерк. М-71
106	М — 106	— " —	1	Зерк. М-72
107	М — 107	— " —	1	Зерк. М-73
108	М — 108	— " —	3	Зерк. М-74
109	М — 109	— " —	1	Зерк. М-75
110	М — 110	— " —	1	Зерк. М-76
111	М — 111	— " —	1	Зерк. М-77
112	М — 112	— " —	1	Зерк. М-78
113	Р — 1	Ригель	4	
114	Р — 2	— " —	4	
115	Р — 3	— " —	24	
116	Р — 4	— " —	14	
117	Р — 5	— " —	1	
118	Р — 6	— " —	2	
119	РС — 1	Ригель связи	50	
120	РС — 2	— " —	14	
121	РС — 3	— " —	12	
122	РС — 4	— " —	108	
123	СТ — 1	Стойка	2	
124	СТ — 2	Стойка	3	
125	Н — 1	Нащельник	—	3685 м.п

Примечание:
Заглавный лист витражей см. КМ-1

Нач. отд.	Мирошин		1979	ТП 294-3-28 КМ
Нач. сект.	Уманский		Бассейн в деревоклеенных конструкциях с крытыми ванными: 50×21 м. с местами для зрителей и детской	
Г. И. П.	Буш		Стадия: Р	Лист: КМ-2
Разработ.	Князькова		Спецификация монтажных элементов	Ленинград. Зрелищных зданий и спортивных сооружений им. Б.С. Мезенцева
Проверил	Соболев			

Копировал 16312-03 76 Формат 22 г

Типовой проект 294-3-28 Альбом I часть 2

Инв.№ подл.

Технические условия:

1. Настоящий проект алюминиевых витражей разработан на основании альбомов „Унифицированных конструкций из алюминиевых сплавов для первоочередного промышленного изготовления и применения в гражданском строительстве", разработанных ЦНИИЭПзрелищных зданий и спортивных сооружений и одобренных Госгражданстроем письмом № ЮР 6-934 от 6 марта 1974г.
2. Все основные нормали алюминиевых профилей данной серии, технология их безвалтовых соединений, а также конструкция фрамужных приборов были отработаны на опытных образцах витражей на заводе алюминиевых конструкций в г. Видное, Московской обл.
3. Изготовление нормалей алюминиевых профилей, а также самих витражей должно производиться на заводах алюминиевых конструкций.
4. Конструктивные решения всех витражей предусматривают безвалтовые соединения ригелей с несущими стойками, где пустотелые ребристые вкладыши привариваются к стойкам на электрозаклепках, а ригели к ним прикрепляются методом заводского или монтажного обжима, который выполняется ручным или механическим /пневматическим/ обжимом. Также методом обжима осуществляется скрепление углов рам, дверей, фрамуг, створок.
5. Все несущие профили стоек витражей подобраны потребуемым сечениям для III ветрового района.
6. Проектом предусматривается, что все витражи имеют верхнюю подвеску несущих стоек, а нижний узел - скользящий, воспринимающий только горизонтальные ветровые нагрузки.
7. Места подходов стоек и ригелей к строительным конструкциям обрамляются специальными скользящими переходными элементами, которые, для обеспечения свободы температурных и усадочных деформаций витражей, крепятся к строительным конструкциям, примыкающим к витражу.
8. Все витражные конструкции решены в укрупненной системе заводских отправочных элементов. Все монтажные элементы витражей должны иметь полную заводскую готовность и должны быть укомплектованы всеми необходимыми скобяными изделиями, приборами и герметизирующими уплотнителями притворов, нащельников и др.
9. Уплотнение всех мест примыканий витражей к строительным конструкциям производится полужесткой минераловатной плитой или минеральной ватой с последующей обмазкой герметиком с наружной стороны всего периметра витража.
10. Для остекления витражных конструкций применяется витринное неполированное стекло, а также стеклопакеты заводского изготовления из этого же стекла. Монтаж стекла или стеклопакетов в витражные конструкции, согласно проекта, производится на месте строительства, а их герметизация осуществляется только губчатой резиной /створок/ и герметиком лювой марки.
11. Все технические требования по изготовлению самих конструкций витражей на заводе-изготовителе в части допусков, сборки, отделки поверхностей, маркировки, упаковки и приемки должны быть не ниже требований по этим разделам ГОСТ 21519-76 на окна, двери, витражи и витрины из алюминиевых сплавов.
12. Строповка алюминиевых конструкций при подъеме и транспортировке должна осуществляться специальными траверсами и стропами с мягкими обкладками, исключающими механические повреждения и обеспечивающими геометрическую неизменяемость элементов конструкций.
13. Не допускается хранение и складирование конструкций на открытом воздухе, без навеса, на земле, а также на полу без эластичных прокладок и подкладок.
14. Конструкции на монтаже должны быть защищены от попадания на них искр от электросварки, строительных растворов, извести, цемента и др. строительных материалов, вызывающих коррозию алюминия.
15. Монтаж алюминиевых конструкций должен производиться в следующем порядке:
    а. установка марок панелей, дверей и др.;
    б. установка отдельных стоек;
    в. вставка отдельных ригелей;
    г. отрихтовка всего витража;
    д. закрепление всех элементов витражей в эксплуатационное положение;
    е. конопатка и герметизация всех мест примыкания витражей к строительным конструкциям согласно проекта;
    ж. установка нащельников по всему периметру витражных конструкций;
    и. остекление витражей, согласно специальных чертежей проекта.
16. Заказ стеклопакетов и нарезку стекол производить исключительно почерт. „КМ".
17. В зоне монтажа алюминиевых конструкций запрещается производить какие-либо строительные работы. Витражи должны монтироваться после окончания всех строительных и отделочных работ.
18. В случае попадания строительных и малярных растворов и материалов на поверхность конструкций из алюминиевых сплавов, их необходимо немедленно, до высыхания, удалить, промывая конструкции чистой водой и протереть насухо. В период эксплуатации алюминиевых конструкций, запрещается мыть стекла и сами конструкции мелом, аммиачной водой, а также щелочным мылом. Промывку конструкций следует производить раствором мягкого мыла с промывкой чистой водой.

Примечание:

Заглавный лист витражей см. КМ-1. КМ-2

			1979	ТП 294-3-28 КМ		
			Бассейн /в деревоклеёных конструкциях/ с крытыми ваннами: 50×21м, с местами для зрителей и детской			
					Стадия	Лист	Листов
Нач. отд.	Мирошин				Р	КМ-3	
Нач. сект.	Уманский						
Гл. инж. пр.	Буш		Технические условия.		ЦНИИЭП зрелищных зданий и спортивных сооружений им. Б.С. Мезенцева		
Исполнил	Князькова						
Проверил	Соболев						

Формат А4

16312 03 77

Витраж по оси "Д" в осях 1÷6"

/ наружный витраж /

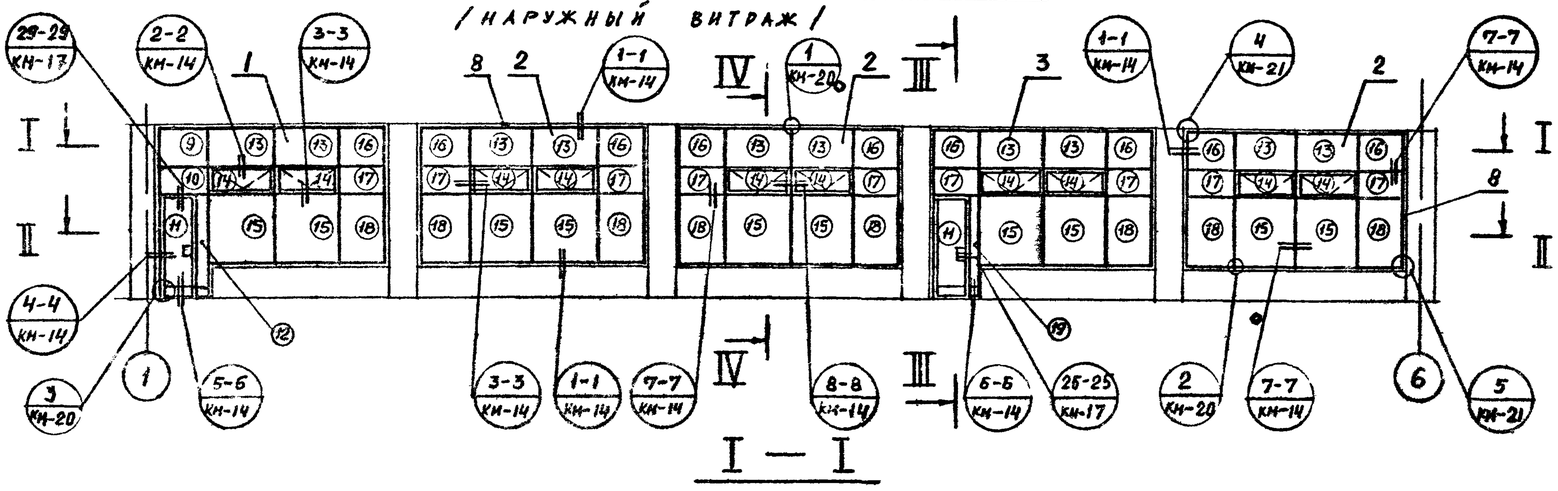

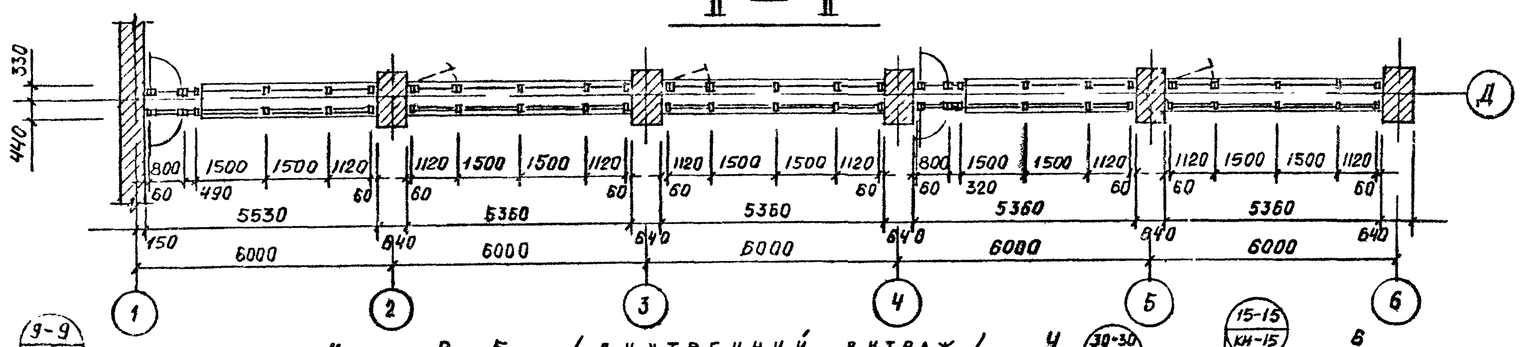

II — II

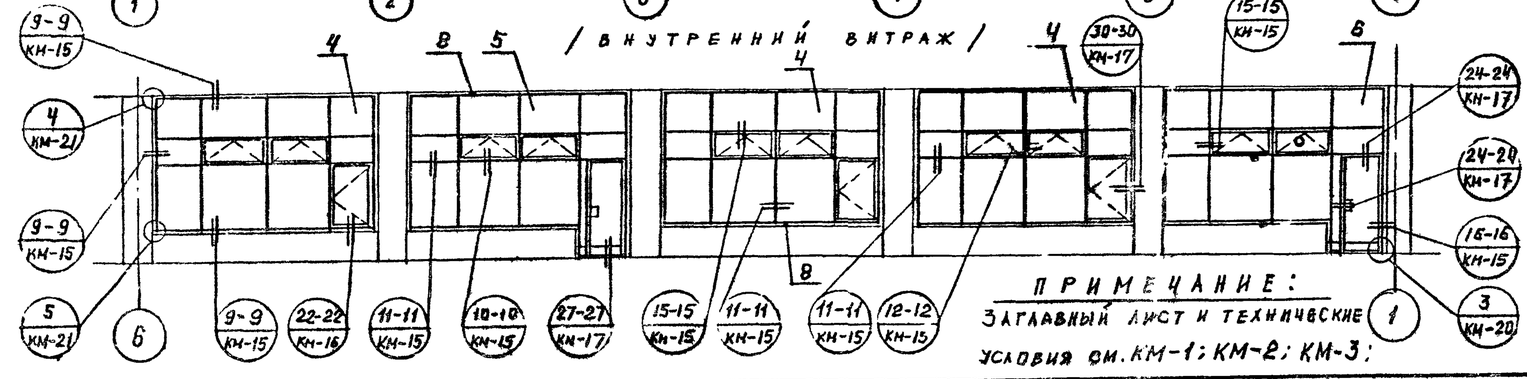

ПРИМЕЧАНИЕ:

ЗАГЛАВНЫЙ ЛИСТ И ТЕХНИЧЕСКИЕ УСЛОВИЯ СМ. КМ-1; КМ-2; КМ-3;

Спецификация монтажных элементов.

№№ поз	Марка	Наименование	Кол.	Примеч.
1	М — 1	Монтажная марка	1	
2	М — 2	—"—	3	
3	М — 3	—"—	1	
4	М — 4	—"—	3	
5	М — 5	—"—	1	
6	М — 6	—"—	1	
7	ФП — 1	Фрамужный прибор	10	
8	Н — 1	Нащельник	—	350 м.п.
9	СП — 1	Стеклопакет	1	890 × 1240
10	СП — 2	Стеклопакет	1	550 × 1240
11	СП — 3	—"—	2	2105 × 650
12	СП — 4	—"—	1	2155 × 440
13	СП — 5	—"—	10	890 × 1450
14	СП — 6	—"—	10	470 × 1370
15	СП — 7	—"—	10	1590 × 1450
16	СП — 8	—"—	9	890 × 1070
17	СП — 9	—"—	9	550 × 1070
18	СП — 10	—"—	9	1590 × 1070
19	СП — 11	—"—	1	2155 × 270
20	РС — 1	Ригель связи	25	

1979 ТП 294-3-28 КМ

Бассейн / в деревоклеенных конструкциях / с крытыми ваннами: 50 × 21 м, с местами для зрителей и детской

			Стадия	Лист	Листов
Нач. отд.	Мирошин		Р	КМ-4	
Нач. сект.	Уманский				
Гл. инж. пр.	Буш				
Разработ.	Соболев				
Проверил	Буш				

Монтажная схема витража по оси "Д" в осях 1÷6"

Зрелищных зданий и сооружений им. Б.С. Мезенцева

Гл. архитектор Гельфер

Согласовано

Инв. № подл.

16312-03 78

Формат 22Г

Альбом I часть 2

Типовой проект 294-3-28

Витраж по оси „Д" в осях „6÷11"

/ наружный витраж /

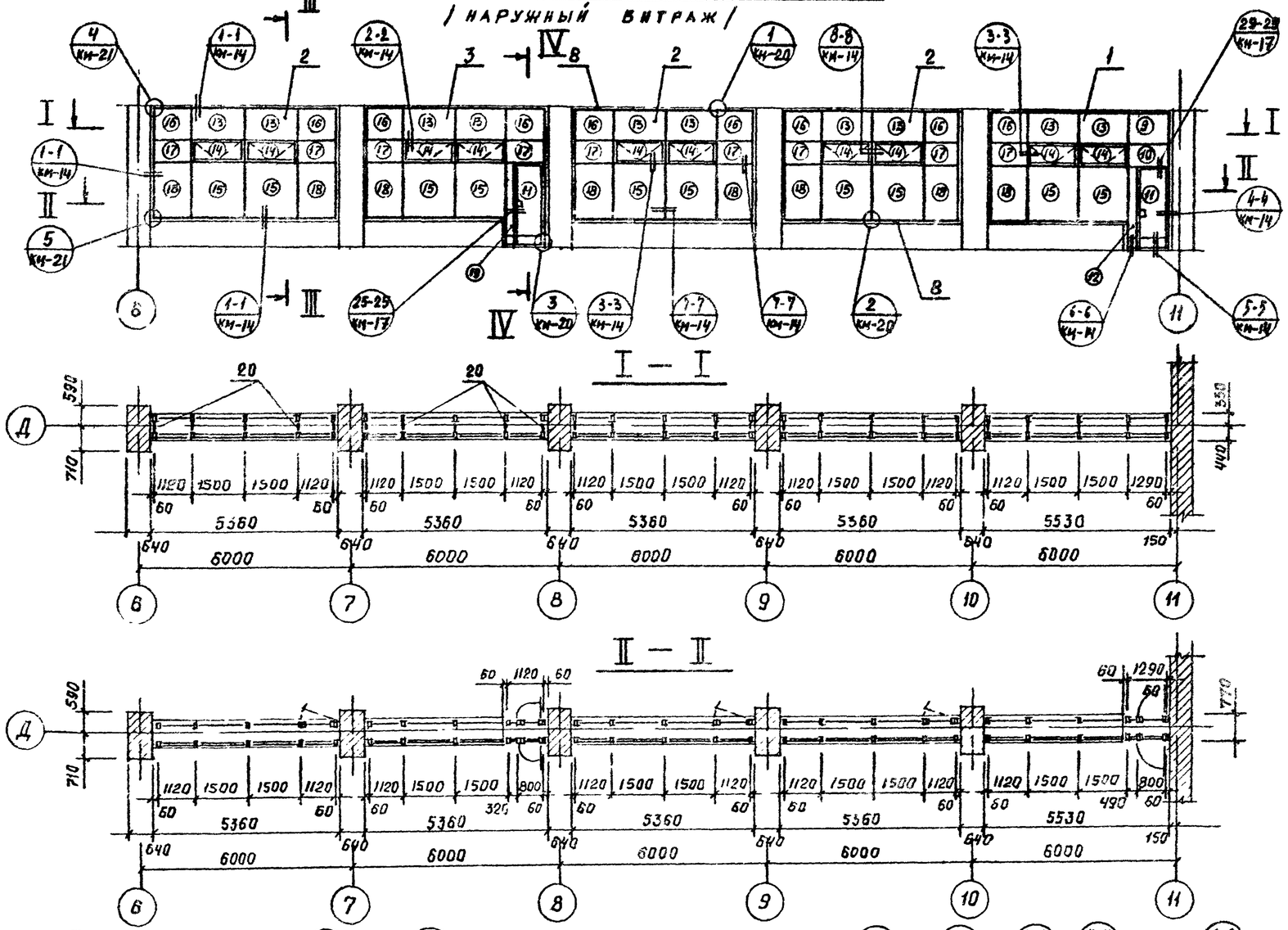

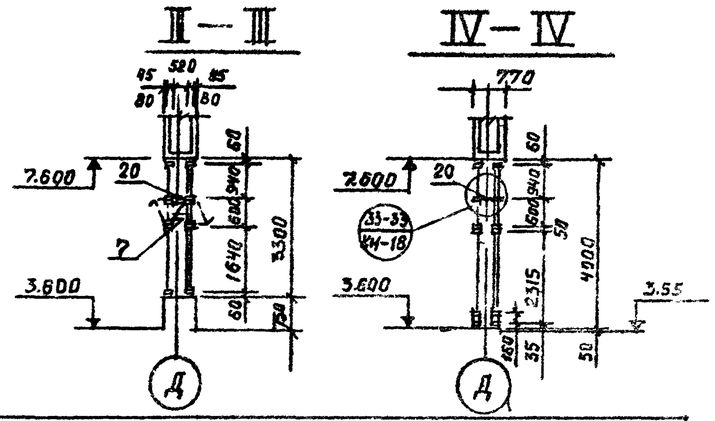

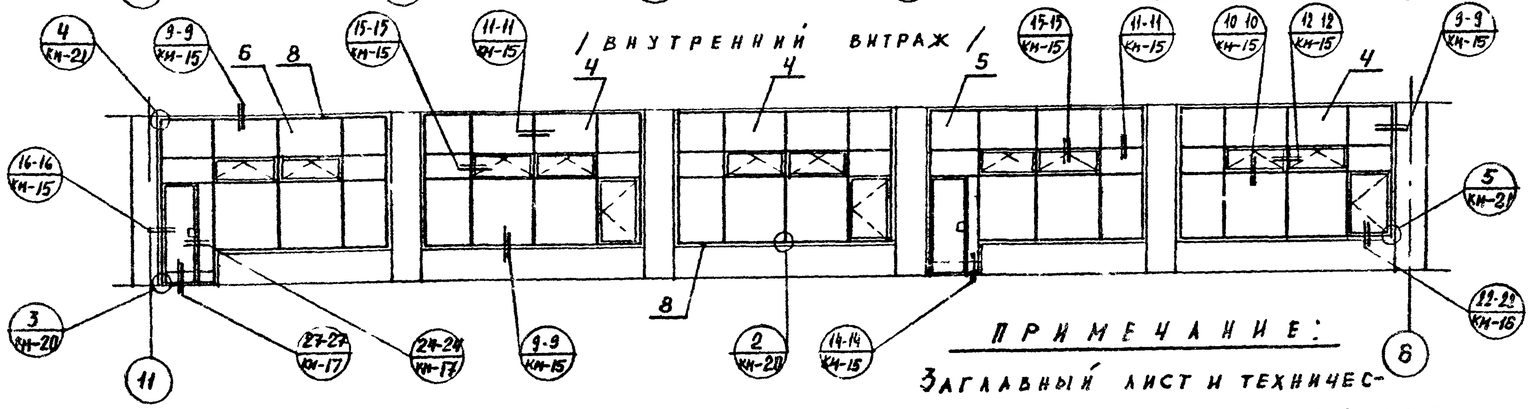

СПЕЦИФИКАЦИЯ МОНТАЖНЫХ ЭЛЕМЕНТОВ.				
№№ поз.	МАРКА	НАИМЕНОВАНИЕ	КОЛ.	ПРИМЕЧ.
1	М — 7	МОНТАЖНАЯ МАРКА	1	ЗЕРК: М-1
2	М — 2	— " —	3	
3	М — 8	— " —	1	ЗЕРК: М-3
4	М — 4	— " —	3	
5	М — 9	— " —	1	ЗЕРК: М-5
6	М — 10	— " —	1	ЗЕРК: М-6
7	ФП — 1	ФРАМУЖНЫЙ ПРИБОР	10	
8	Н — 1	НАЩЕЛЬНИК	—	350 м.п.
9	СП — 1	СТЕКЛОПАКЕТ	1	890 × 1240
10	СП — 2	— " —	1	550 × 1240
11	СП — 3	— " —	2	2105 × 650
12	СП — 4	— " —	1	2155 × 440
13	СП — 5	— " —	10	890 × 1450
14	СП — 6	— " —	10	470 × 1370
15	СП — 7	— " —	10	1590 × 1450
16	СП — 8	— " —	9	890 × 1070
17	СП — 9	— " —	9	550 × 1070
18	СП — 10	— " —	9	1590 × 1070
19	СП — 11	— " —	1	2155 × 270
20	РС — 1	РИГЕЛЬ СВЯЗИ	25	

ПРИМЕЧАНИЕ:

Заглавный лист и технические условия см. КМ-1; КМ-2; КМ-3;

			1979	ТП 294-3-28 КМ
			Бассейн / в деревоклеёных конструкциях / с крытыми ваннами: 50×21м, с местами для зрителей и детской.	
			Стадия	Лист	Листов
Нач. отд.	Мирошин		Р	КМ-5	
Нач. сект.	Умалский				
Гл. инж. пр.	Буш.		Монтажная схема витража по оси „Д" в осях „6÷11".	Зрелищных зданий и спортивных сооружений им. Б.С. Мезенцева
Разработ.	Соболев			
Проверил	Буш			

Согласовано

Инв. № подл. | Гл. арх. пр. | Гельфер

16312-03 79

Формат 22 г

КОПИЯ ВЕРНА

ТИПОВОЙ ПРОЕКТ 294-3-28 АЛЬБОМ I ЧАСТЬ 2

ТАМБУР ГЛАВНОГО ВХОДА ПО ОСИ А

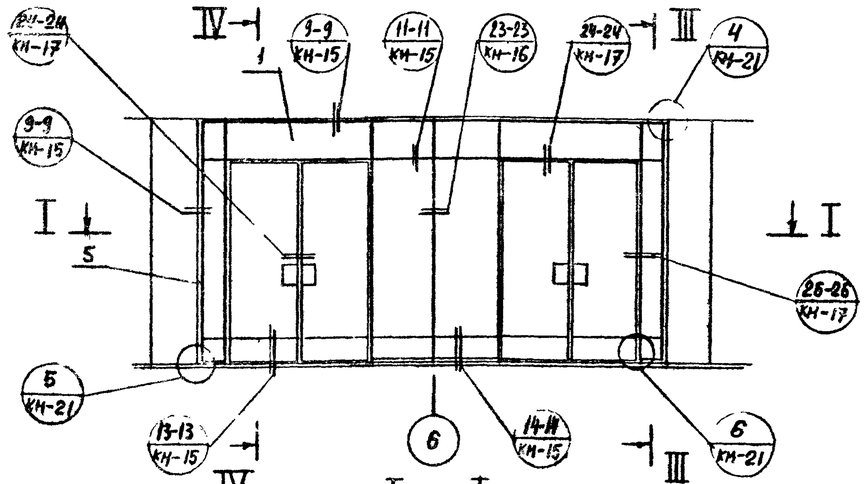

ВИД ПО А

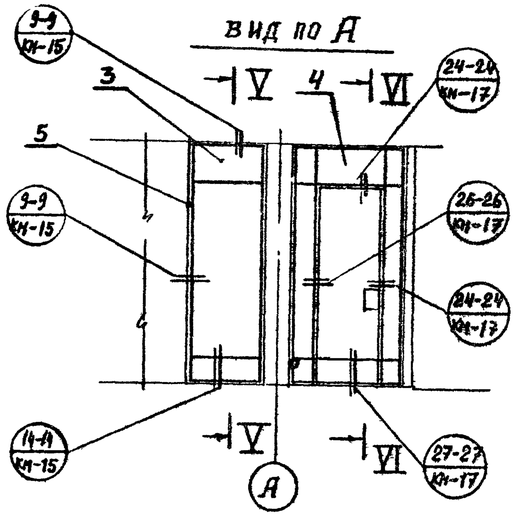

III — III

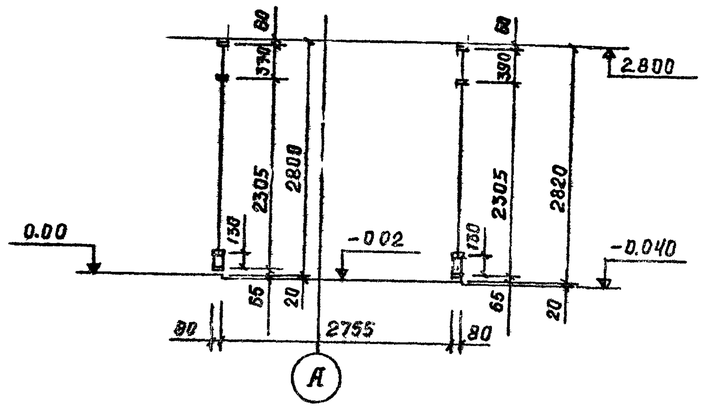

I — I

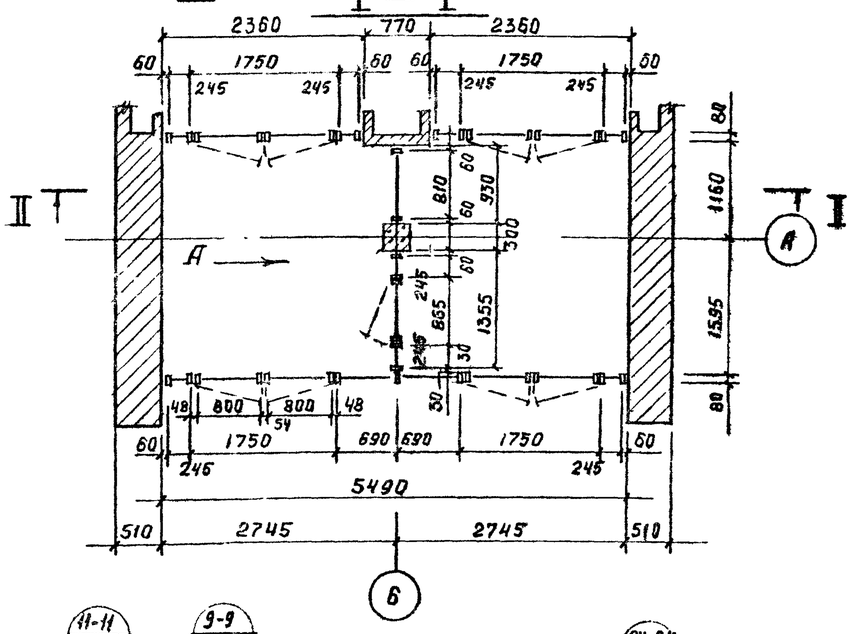

IV — IV

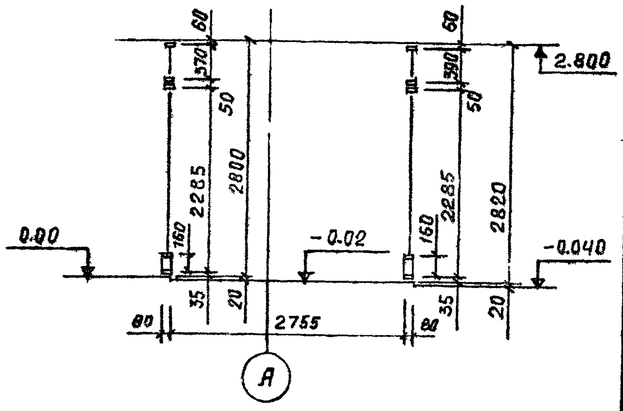

II — II

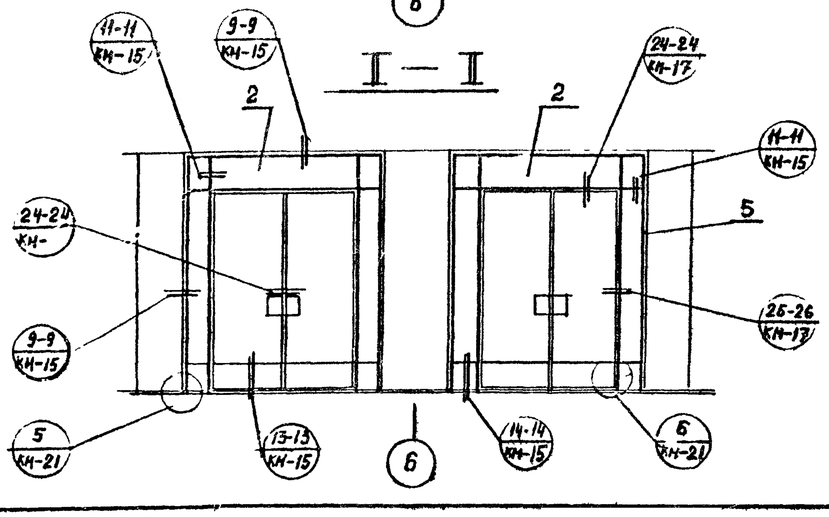

V — V

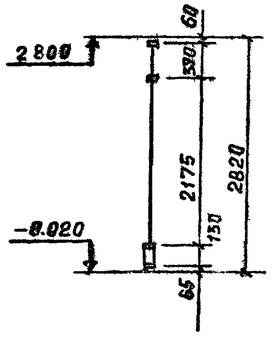

VI — VI

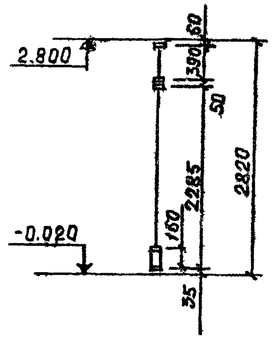

СПЕЦИФИКАЦИЯ МОНТАЖНЫХ ЭЛЕМЕНТОВ.

№№ поз.	МАРКА	НАИМЕНОВАНИЕ	КОЛ.	ПРИМЕЧАН
1	М — 11	МОНТАЖНАЯ МАРКА	1	
2	М — 12	——— " ———	2	
3	М — 13	——— " ———	1	
4	М — 14	——— " ———	1	
5	Н — 1	НАЩЕЛЬНИК	—	105 м.п.

ПРИМЕЧАНИЕ:

Заглавный лист и технические условия см. КМ-1; КМ-2; КМ-3;

			1979	ТП 294-3-28	КМ
			Бассейн в деревоклеёных конструкциях с крытыми ваннами: 50×21 м, с местами для зрителей и детской		
				Стадия: Р	Лист: КМ-6
Нач. отд.	Мирошин		Монтажная схема тамбура по оси „А".	ЦНИИЭП зрелищных зданий и спортивных сооружений им. Б.С. Мезенц	
Нач. сект.	Уманский				
Гл. инж. пр.	Буш.				
Разработ	Соболев				
Проверил	Буш.				

Инв. № подл. | Гл. арх. пр. Гельфер
Согласовано

Формат 22г

Витраж по оси А" в осях 4÷8"

/ наружный витраж /

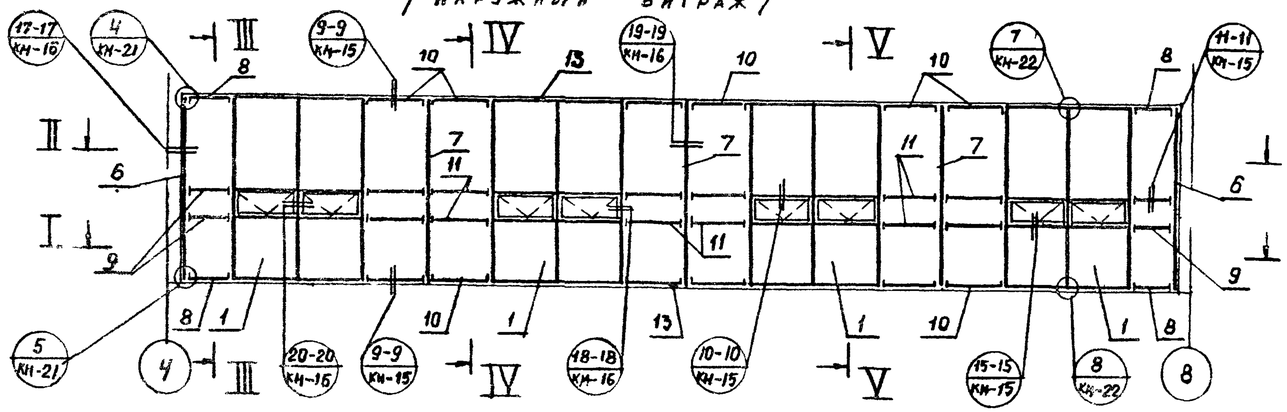

I — I

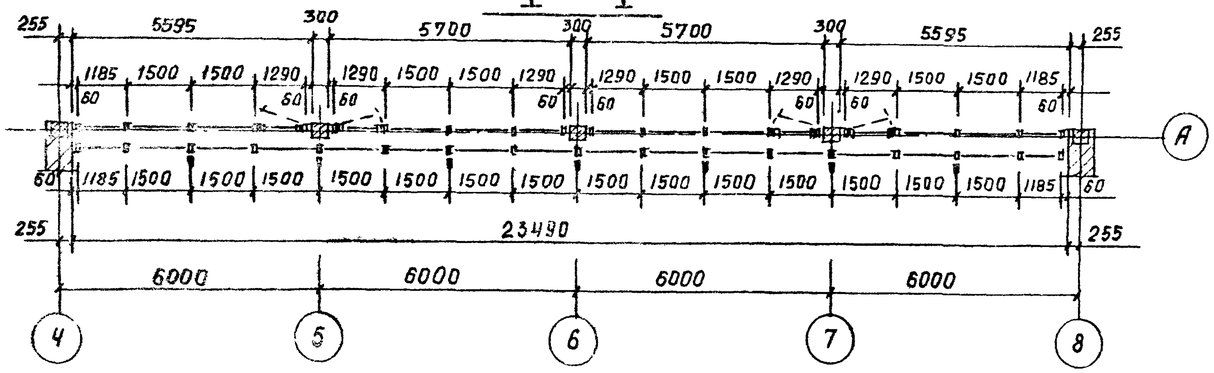

II — II

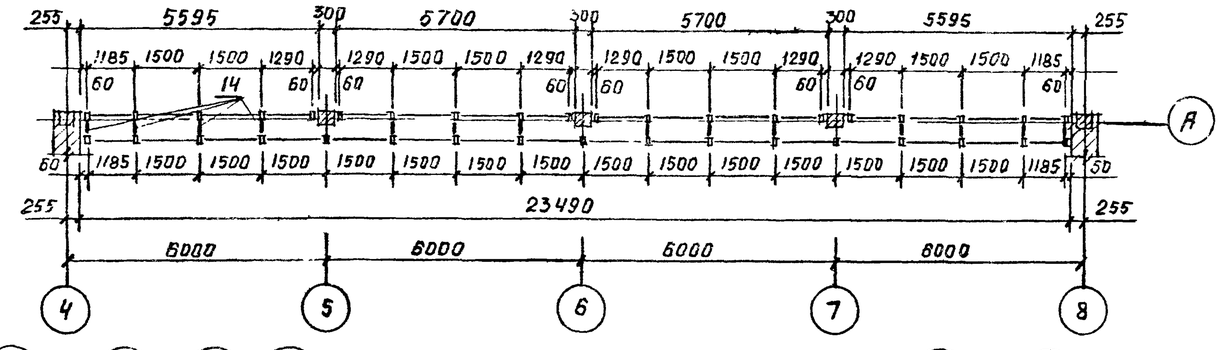

II — II

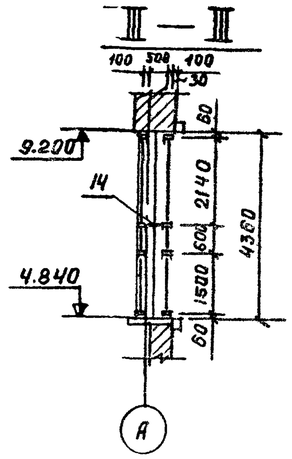

IV — IV

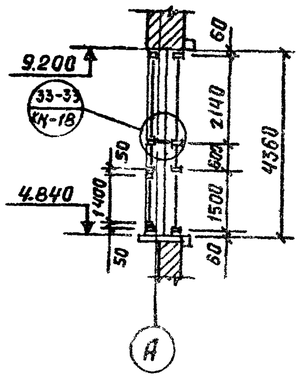

V — V

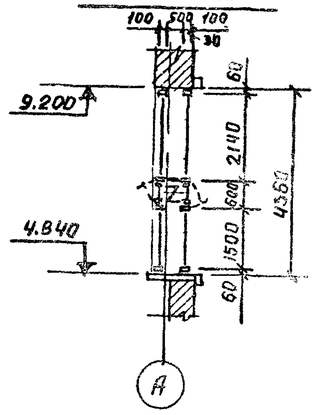

/ внутренний витраж /

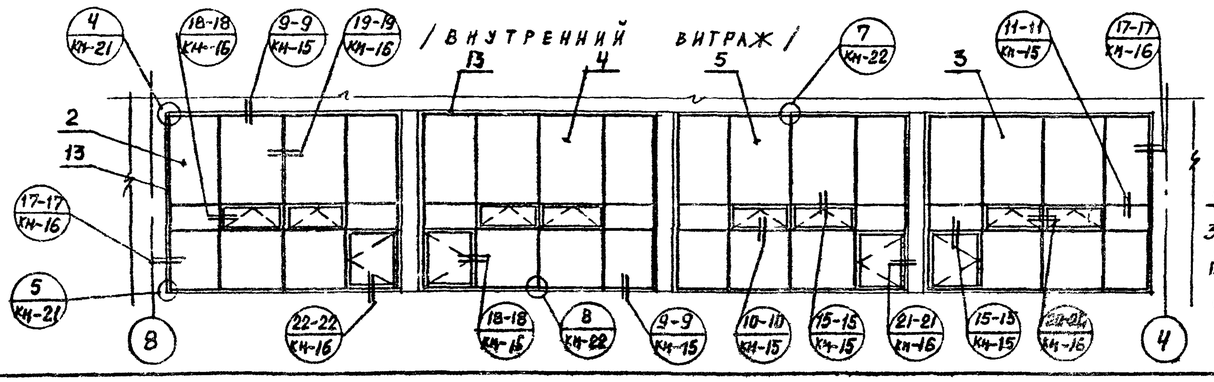

Спецификация монтажных элементов.

№№ поз.	Марка	Наименование	Кол	Примечание
1	М — 15	монтажная марка	4	
2	М — 16	— " —	1	
3	М — 17	— " —	1	Зерк. М-16
4	М — 18	— " —	1	
5	М — 19	— " —	1	Зерк. М-18
6	СТ — 1	стойка	2	
7	СТ — 2	— " —	3	
8	Р — 1	ригель	4	
9	Р — 2	— " —	4	
10	Р — 3	— " —	12	
11	Р — 4	— " —	12	
12	ФП — 1	фрамужный прибор	8	
13	Н — 1	нащельник	—	270 п.м.
14	РС — 2	ригель связи	14	

Примечание:

Заглавный лист и технические условия см. КМ-1; КМ-2; КМ-3;

			1979	ТП 294-3-28	КМ
			Бассейн в деревоклеёных конструкциях с крытыми ваннами: 50×21м, с местами для зрителей и детской.		
				Стадия	Лист	Листов
Нач. отд.	М. Прошин			Р	КМ-7	
Нач. сект.	Уманский					
Гл. инж. пр.	Буш					
Разраб.	Соволев		Монтажная схема витража по оси „А" в осях: „4÷8"	ЦНИИЭП зрелищных зданий и спортивных сооружений им. В.С. Мезенцева		
Проверил	Буш					

Согласовано: Гл. арх. пр. Гельфер

Типовой проект 294-3-28 Альбом I часть 2

16312-03 81

Формат А2г

КОПИЯ ВЕРНА

ВИТРАЖ ПО ОСИ „А" В ОСЯХ „4÷8"

/НАРУЖНЫЙ ВИТРАЖ/

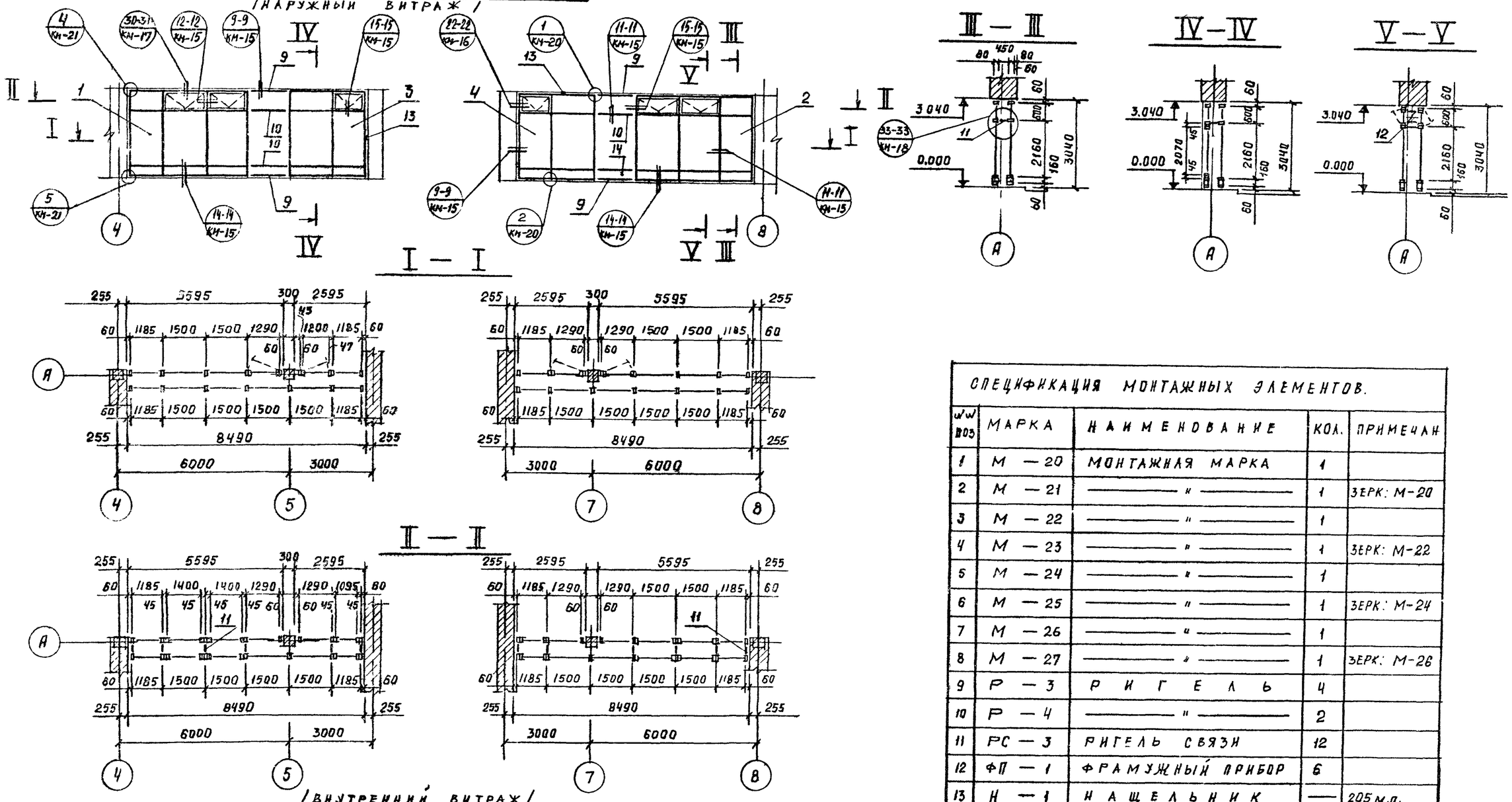

/ВНУТРЕННИЙ ВИТРАЖ/

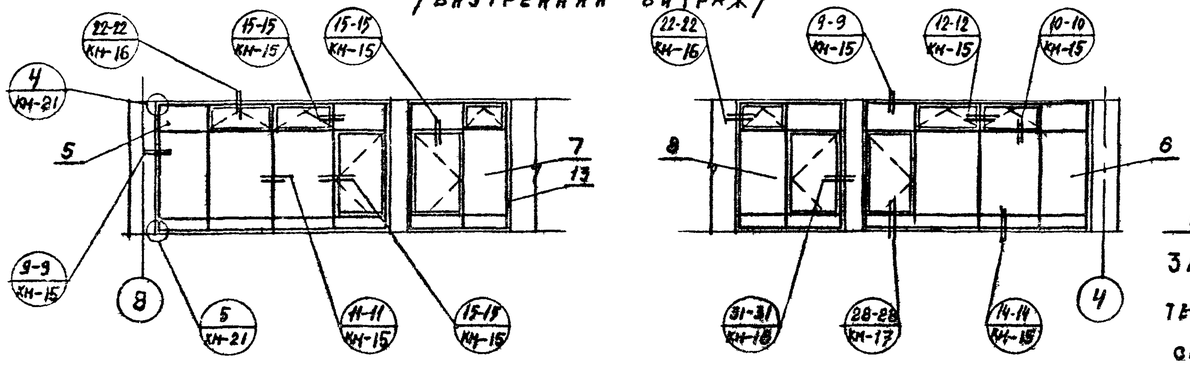

СПЕЦИФИКАЦИЯ МОНТАЖНЫХ ЭЛЕМЕНТОВ.

№№ ПОЗ	МАРКА	НАИМЕНОВАНИЕ	КОЛ.	ПРИМЕЧАН
1	М — 20	МОНТАЖНАЯ МАРКА	1	
2	М — 21	——— " ———	1	ЗЕРК: М-20
3	М — 22	——— " ———	1	
4	М — 23	——— " ———	1	ЗЕРК: М-22
5	М — 24	——— " ———	1	
6	М — 25	——— " ———	1	ЗЕРК: М-24
7	М — 26	——— " ———	1	
8	М — 27	——— " ———	1	ЗЕРК: М-26
9	Р — 3	РИГЕЛЬ	4	
10	Р — 4	——— " ———	2	
11	РС — 3	РИГЕЛЬ СВЯЗИ	12	
12	ФП — 1	ФРАМУЖНЫЙ ПРИБОР	6	
13	Н — 1	НАЩЕЛЬНИК	—	205 м.п.
14	ОД — 1	ОТБОЙНАЯ ДОСКА	—	6,0 м.п

ПРИМЕЧАНИЕ:

ЗАГЛАВНЫЙ ЛИСТ И ТЕХНИЧЕСКИЕ УСЛОВИЯ см. КМ-1; КМ-2; КМ-3;

			1979	ТП 294-3-28 КМ
			БАССЕЙН /В ДЕРЕВОКЛЕЕНЫХ КОНСТРУКЦИЯХ/ С КРЫТЫМИ ВАННАМИ: 50×21 м, С МЕСТАМИ ДЛЯ ЗРИТЕЛЕЙ И ДЕТСКОЙ.	
Нач. отд.	Мирошин		Стадия	Лист	Листов
Нач. сект.	Уманский		Р	КМ-8	
Гл. инж. пр.	Буш		МОНТАЖНАЯ СХЕМА ВИТРАЖА ПО ОСИ „А" В ОСЯХ: „4÷8".	ЦНИИЭП зрелищных зданий и спортивных сооружений им. Б.С. Мезенцева	
Разработ.	Соболев				
Проверил	Буш				

ФОРМАТ 22Г

16312-03 82

Типовой проект 294-3-28 Альбом I часть 2

СОГЛАСОВАНО

Инв. № подл. | Гл. арх. пр. | Гельфер

КОПИЯ ВЕРНА

Витраж лестничной клетки у осей: 8 и 4 / 2 шт /

/ наружный витраж /

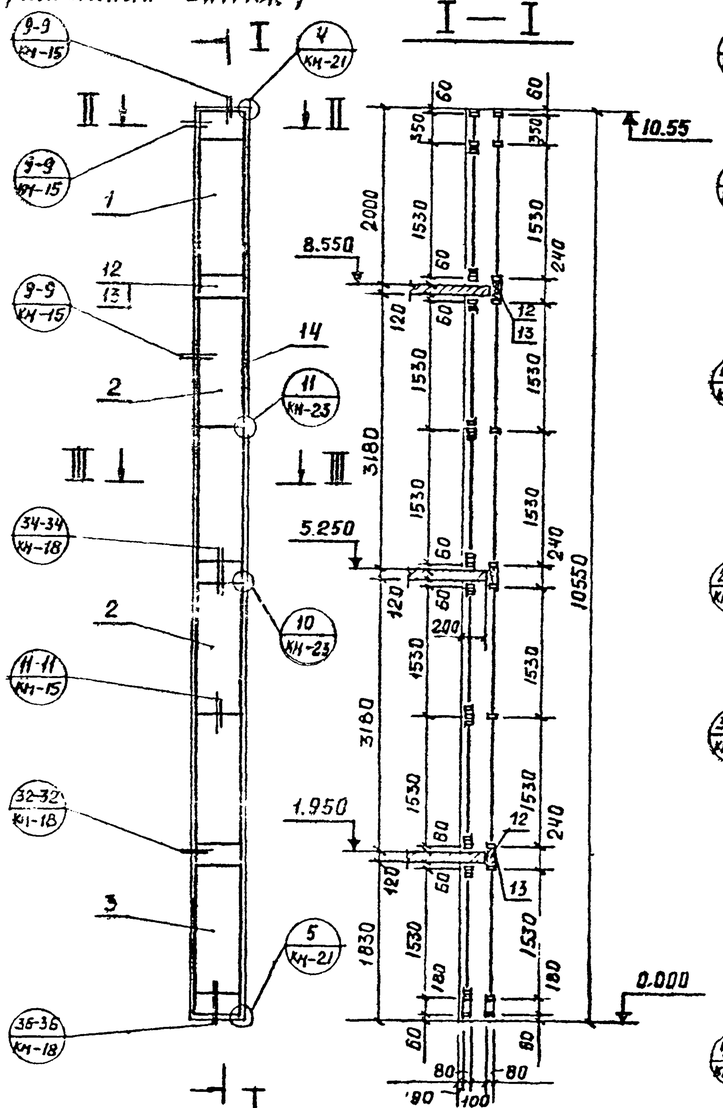

Витраж лестничной клетки / 4 шт /

/ внутренний витраж / / наружный витраж / / внутренний витраж /

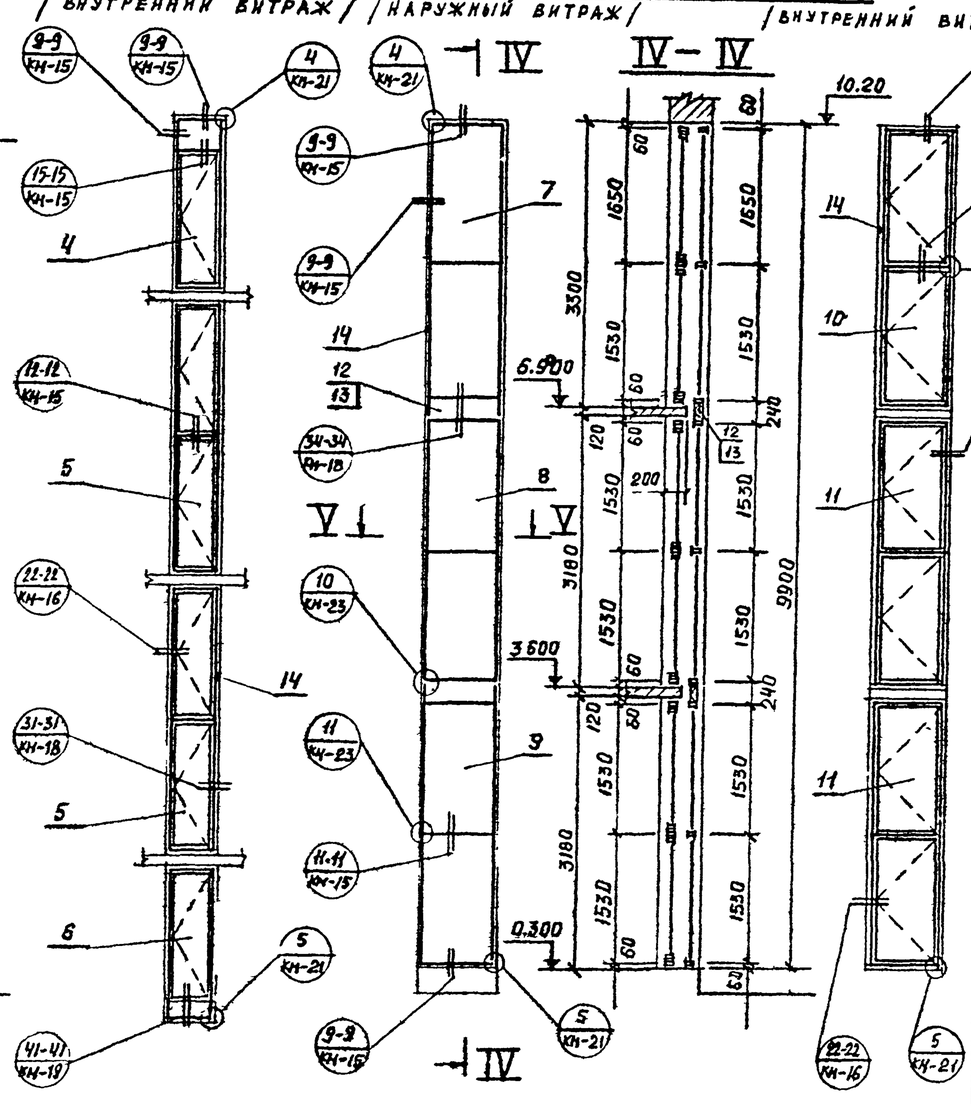

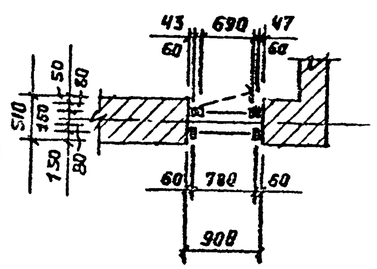

I — I

II — II

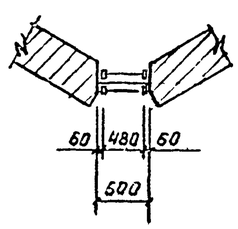

III — III

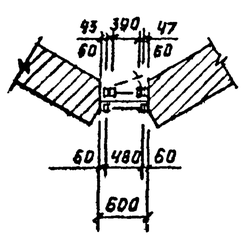

Спецификация монтажных элементов

№ поз.	Марка	Наименование	Кол.	Примеч.
1	М — 28	монтажная марка	2	
2	М — 29	— " —	4	
3	М — 30	— " —	2	
4	М — 31	— " —	2	
5	М — 32	— " —	4	
6	М — 33	— " —	2	
7	М — 34	— " —	4	
8	М — 35	— " —	4	
9	М — 38	— " —	4	
10	М — 37	— " —	4	
11	М — 38	— " —	8	
12	—	алюминиевый лист	—	2,6 м²
13	—	минераловатная плита	—	1,3 м²
14	Н — 1	нащельник	—	535 м.п

Примечание:

Заглавный лист и технические условия см КМ-1; КМ-2; КМ-3;

			1979	ТП 294-3-28	КМ
			Бассейн в деревоклеёных конструкциях с крытыми ваннами: 50×21 м, с местами для зрителей и детской.		
				Стадия	Лист	Листов
Нач. отд.	Мирошин			Р	КМ-9	
Нач. сект.	Уманский					
Гл. инж. пр.	Буш.		Монтажная схема витражей лестничных клеток.	ЦНИИЭП зрелищных зданий и спортивных сооружений им. В.С. Мезенцева		
Разработ.	Соколов					
Проверил	Буш.					

Формат 22 г

Внутренняя перегородка буфета по оси "2" у оси "А"

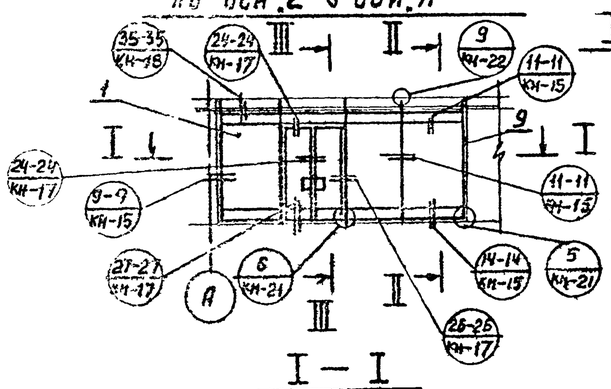

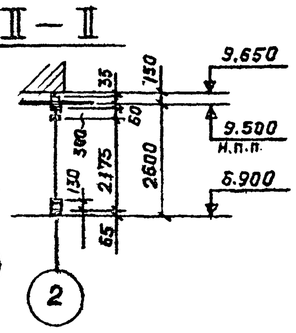

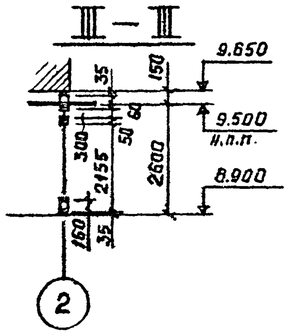

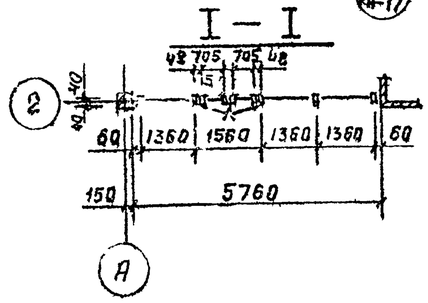

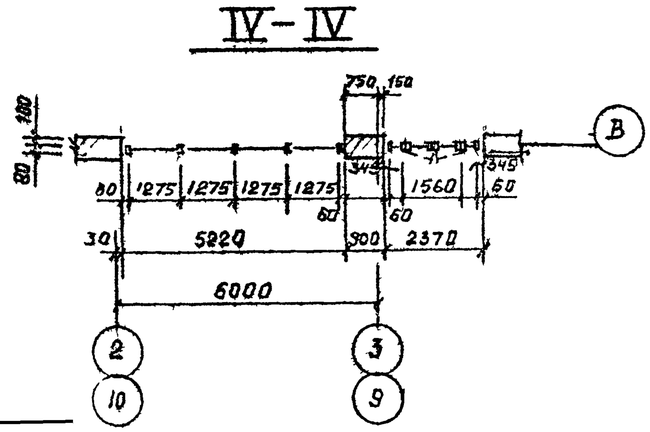

Внутренняя перегородка фойе по оси "В" /2 шт./

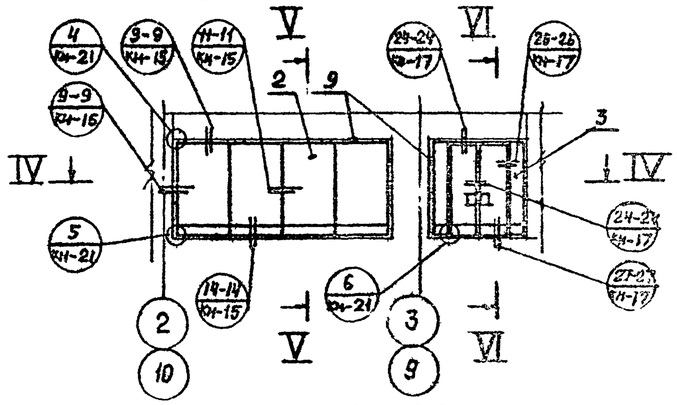

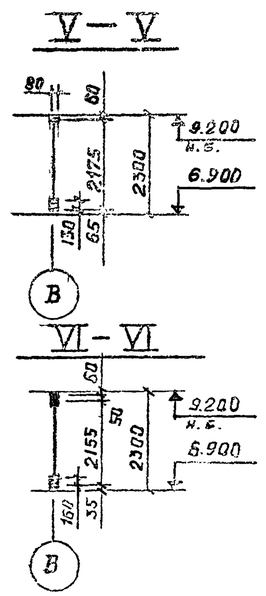

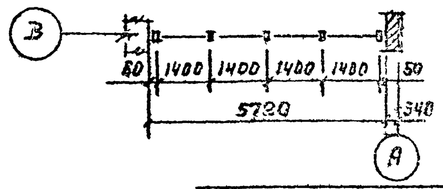

Внутренняя перегородка детского бассейна в осях: Б÷А'

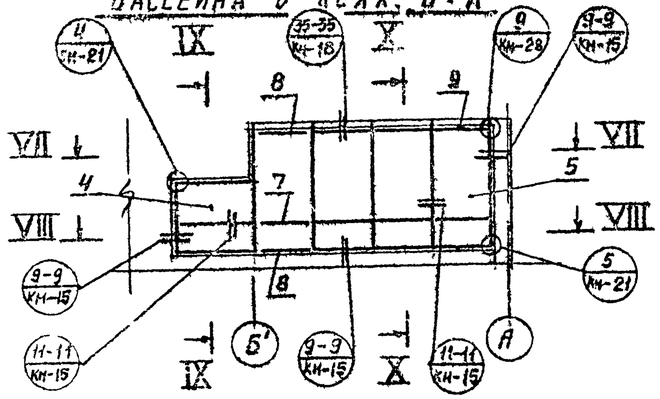

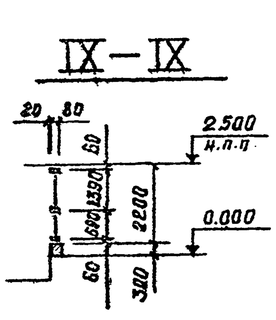

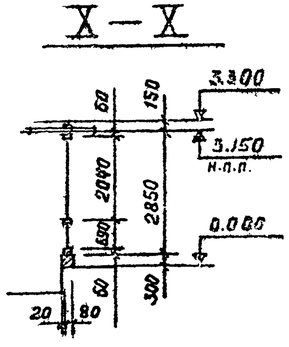

Акустическое окно /2 шт./

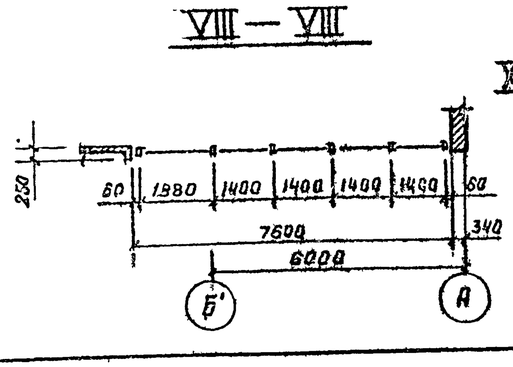

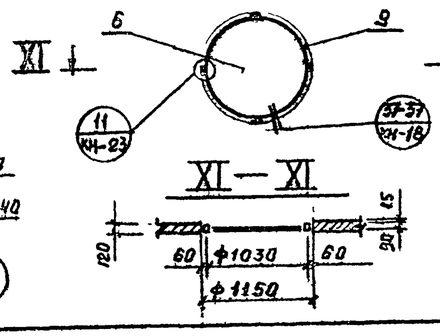

Спецификация монтажных элементов

Поз.	Марка	Наименование	Кол.	Примеч.
1	М – 39	Монтажная марка	1	
2	М – 40	—"—	2	
3	М – 41	—"—	2	
4	М – 42	—"—	1	
5	М – 43	—"—	1	
6	М – 44	—"—	2	
7	Р – 5	Ригель	1	
8	Р – 6	—"—	2	
9	Н – 1	Нащельник	—	190 м.п.

Примечание:

Заглавный лист и технические условия см. КМ-1; КМ-2; КМ-3;

Нач. отд.	Мирошин		1979	ТП 294-3-28 КМ	
Нач. сект.	Учанский		Бассейн для детей в деревокаменных конструкциях с крытыми двойными: 50×21 м, с местами для зрителей и детей.		
Гл. инж.	Бут			Стадия	Лист	Листов
Разработ.	Соболев			Р	КМ-10	
Проверил	Бут		Монтажная схема внутренних перегородок буфета, фойе детского бассейна и акустического окна	Организация сдана и сборочных сооружений им. Б.Е. Веденеева		

ТИПОВОЙ ПРОЕКТ 294-3-28 АЛЬБОМ I ЧАСТЬ 2

ВИТРАЖ ПО ОСИ „1" В ОСЯХ „Д÷В"

/НАРУЖНЫЙ ВИТРАЖ./

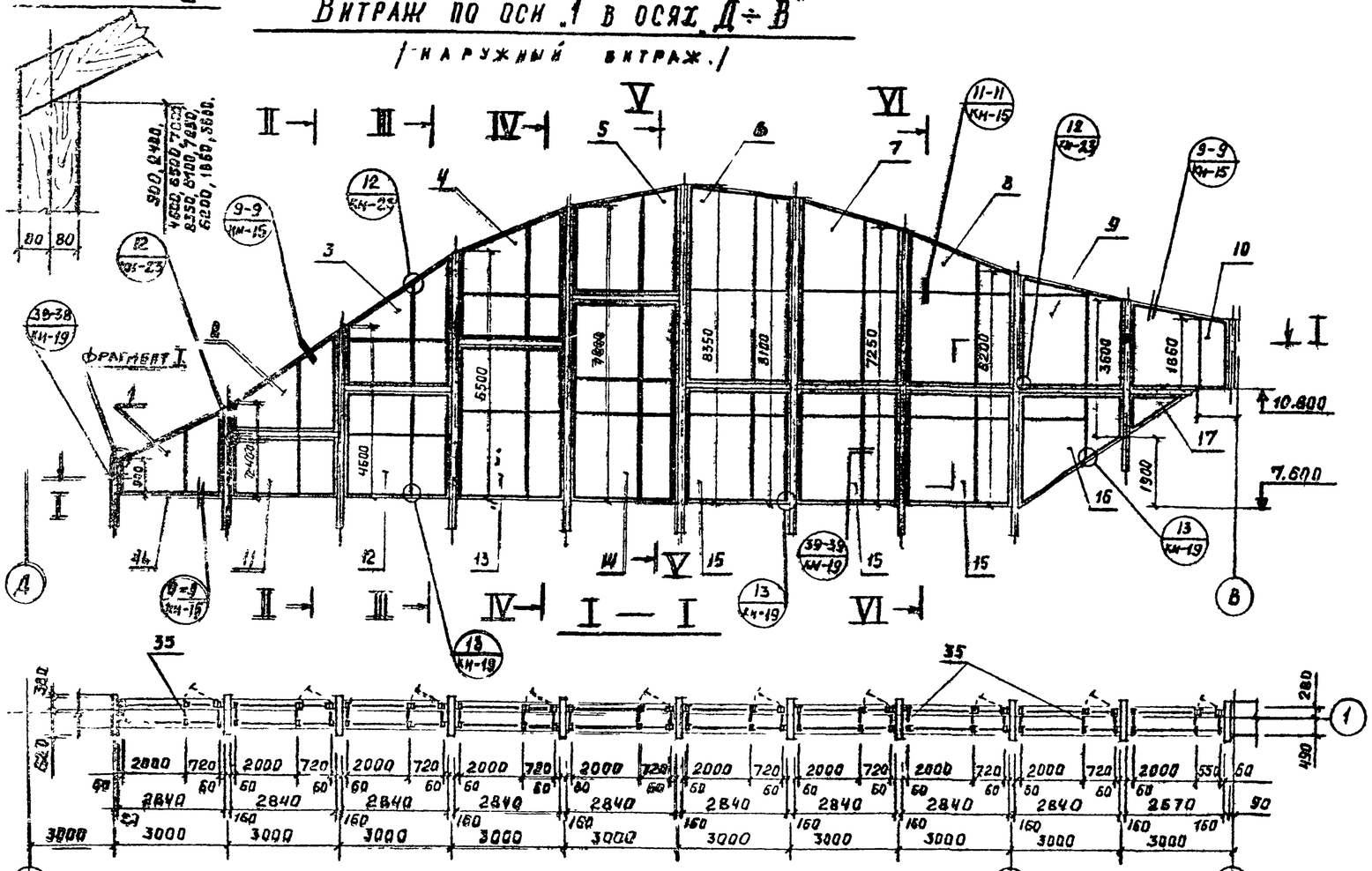

/ВНУТРЕННИЙ ВИТРАЖ/

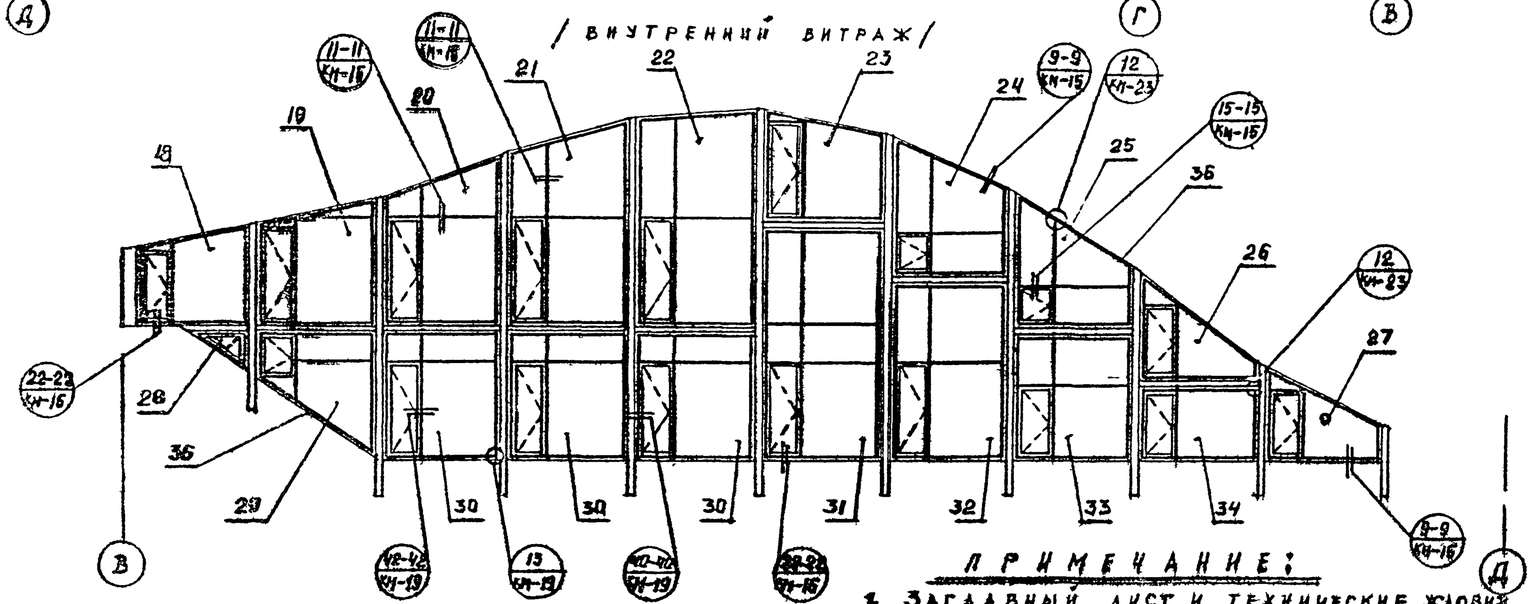

ПРИМЕЧАНИЕ:

1. ЗАГЛАВНЫЙ ЛИСТ И ТЕХНИЧЕСКИЕ УСЛОВИЯ СМ. КМ-1; КМ-2; КМ-3;
2. РАБОТАТЬ СОВМЕСТНО С ЛИСТОМ КМ-12;

СПЕЦИФИКАЦИЯ МОНТАЖНЫХ ЭЛЕМЕНТОВ

№№ поз.	МАРКА	НАИМЕНОВАНИЕ	КОЛ.	ПРИМЕЧ.
1	М — 45	МОНТАЖНАЯ МАРКА	1	
2	М — 46	— " —	1	
3	М — 47	— " —	1	
4	М — 48	— " —	1	
5	М — 49	— " —	1	
6	М — 50	— " —	1	
7	М — 51	— " —	1	
8	М — 52	— " —	1	
9	М — 53	— " —	1	
10	М — 54	— " —	1	
11	М — 55	— " —	1	
12	М — 56	— " —	1	
13	М — 57	— " —	1	
14	М — 58	— " —	1	
15	М — 59	— " —	3	
16	М — 60	— " —	1	
17	М — 61	— " —	1	
18	М — 62	— " —	1	
19	М — 63	— " —	1	
20	М — 64	— " —	1	
21	М — 65	— " —	1	
22	М — 66	— " —	1	
23	М — 67	— " —	1	
24	М — 68	— " —	1	
25	М — 69	— " —	1	
26	М — 70	— " —	1	
27	М — 71	— " —	1	
28	М — 72	— " —	1	
29	М — 73	— " —	1	
30	М — 74	— " —	3	
31	М — 75	— " —	1	
32	М — 76	— " —	1	
33	М — 77	— " —	1	
34	М — 78	— " —	1	
35	FC — 4	РИГЕЛЬ СВЯЗИ	54	
36	Н — 1	НАЩЕЛЬНИК	—	840 мл.

Нач. отд.	Мирошин		1979	ТП 294-3 28 КМ
Нач. сект.	Умалский		БАССЕЙН/В ДЕРЕВОКЛЕЕНЫХ КОНСТРУКЦИЯХ/С КРЫТЫМИ ВАННАМИ: 50×2 м, С МЕСТАМИ ДЛЯ ЗРИТЕЛЕЙ И ДЯТСКОЙ	
Гл. инж. пр.	Буш			
Разработ.	Соболев		МОНТАЖНАЯ СХЕМА ВИТРАЖА ПО ОСИ „1" В ОСЯХ „Д÷В".	Стадия: Р; Лист: КМ-11; Листов:
Проверил	Буш.			Зрелищный зданий и спортивный сооружений им. В.С. Мезенцева

16312-03 85

ФОРМАТ 22Г

СОГЛАСОВАНО

Инв. № подл. | Гл. арх. пр. | Гельфер

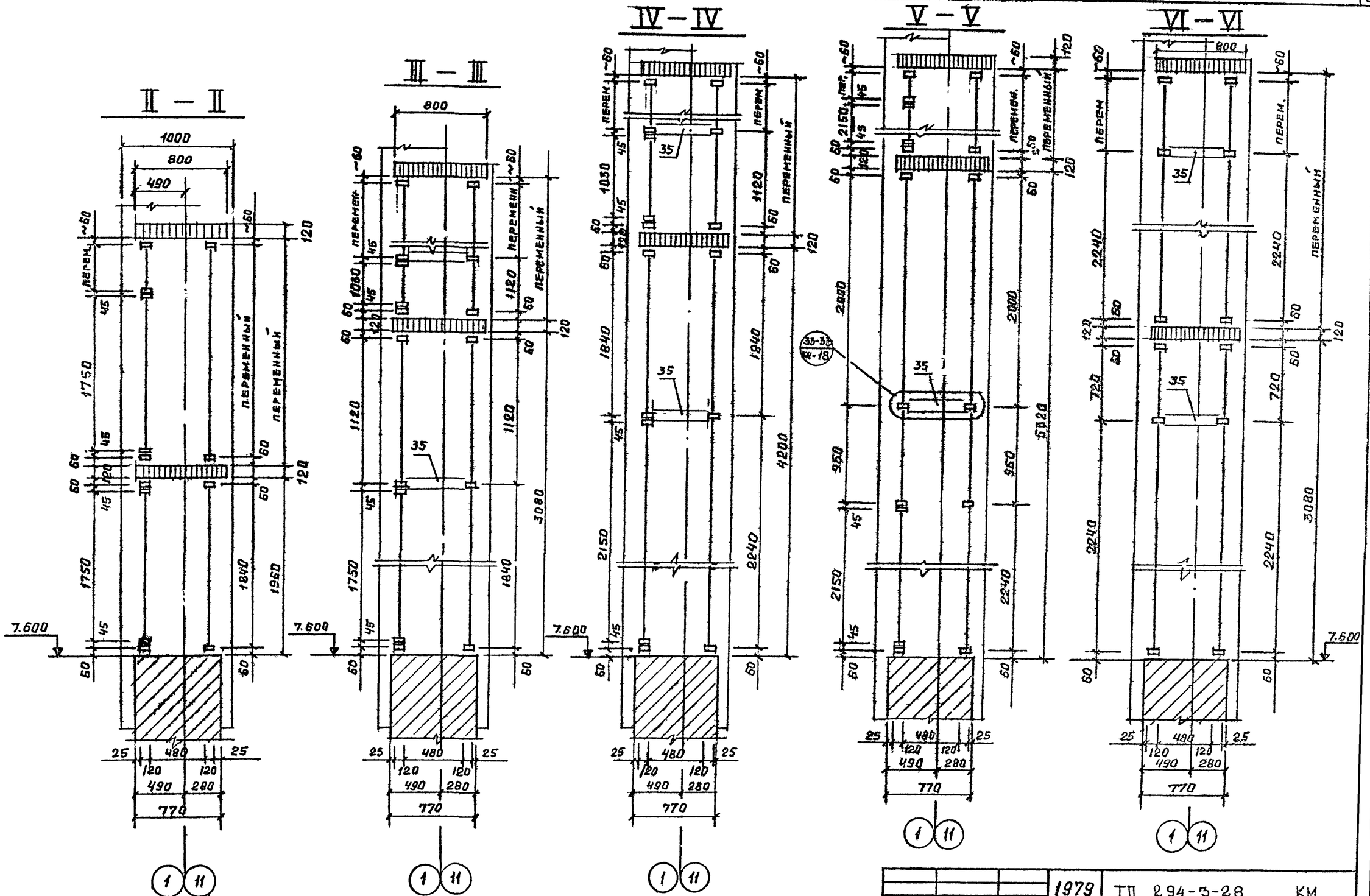

ПРИМЕЧАНИЕ:

1. Заглавный лист и технические условия см. КМ-1; КМ-2; КМ-3;
2. Работать совместно с КМ-11; КМ-13.

			1979	ТП 294-3-28	КМ
			Бассейн в деревоклеёных конструкциях с крытыми ваннами 50×21 м, с местами для зрителей и детской.		
				Стадия	Лист	Листов
Нач. отд.	Мирошин			Р	КМ-12	
Нач. сект.	Уманский					
Гл. инж. пр.	Буш		Монтажная схема витражей по оси 1" в осях: Д÷В" и по оси 11" в осях: В÷Д".	Зрелищных зданий и сооружений им. Б.С. Мезенцева		
Разработ.	Соболев					
Проверил	Буш					

Формат 22 г.

16312-03 86

Типовой проект 294-3-28 Альбом I часть 2

Инв. № подл. | Гл. арх. пр. | Гельфер | Согласовано

ВИТРАЖ ПО ОСИ „11" В ОСЯХ „В÷Д"

/ НАРУЖНЫЙ ВИТРАЖ. /

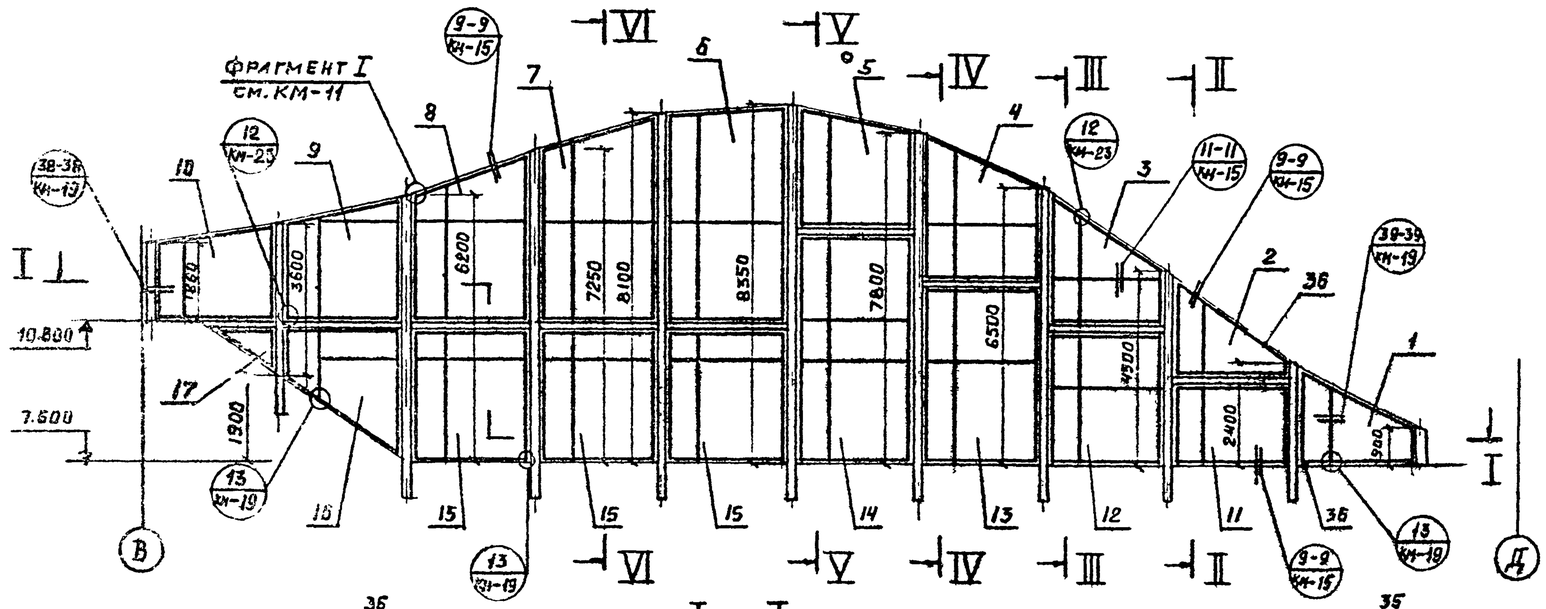

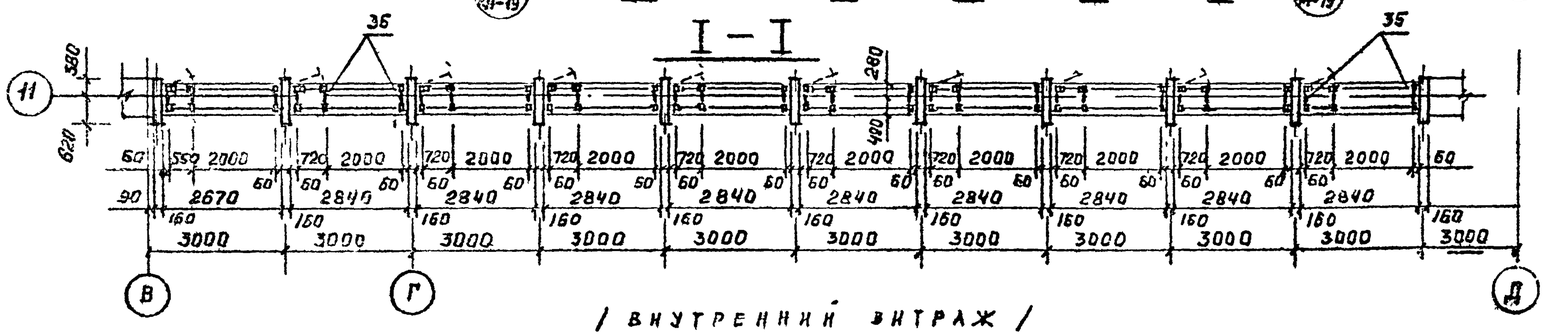

/ ВНУТРЕННИЙ ВИТРАЖ /

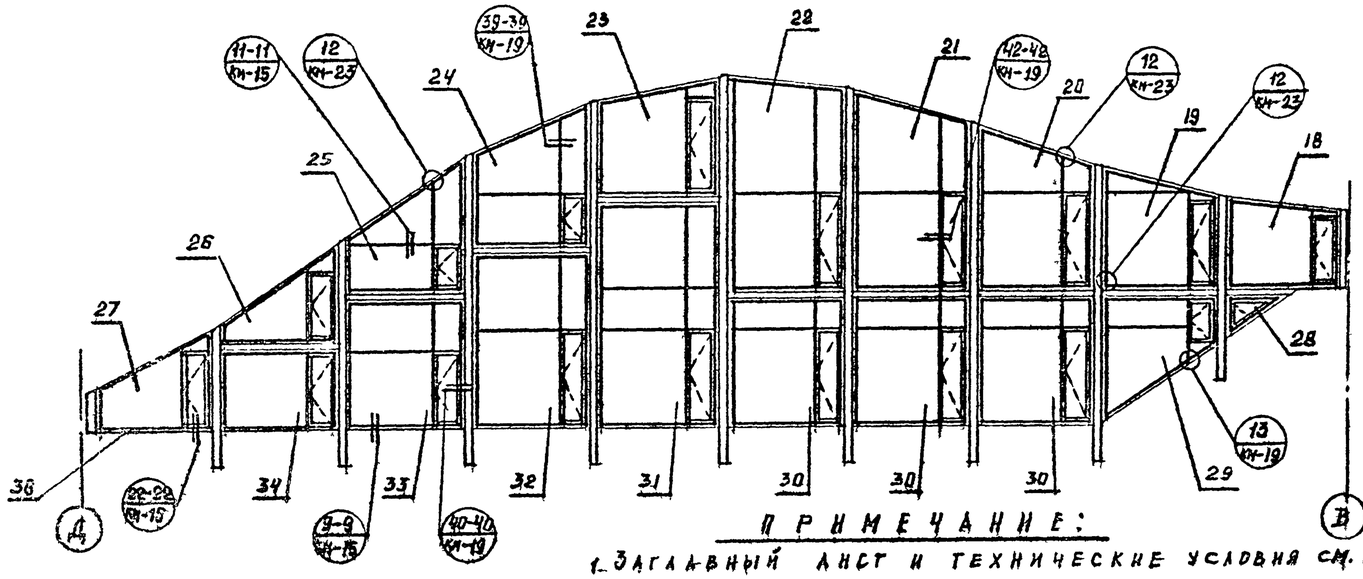

ПРИМЕЧАНИЕ:

1. ЗАГЛАВНЫЙ ЛИСТ И ТЕХНИЧЕСКИЕ УСЛОВИЯ СМ. КМ-1; КМ-2; КМ-3.
2. РАБОТАТЬ СОВМЕСТНО С ЛИСТОМ КМ-12.

СПЕЦИФИКАЦИЯ МОНТАЖНЫХ ЭЛЕМЕНТОВ

№№ поз.	МАРКА	НАИМЕНОВАНИЕ	КОЛ.	ПРИМЕЧ.
1	М — 79	МОНТАЖНАЯ МАРКА	1	ЗЕРК! М-45
2	М — 80	—"—	1	—"— М-46
3	М — 81	—"—	1	—"— М-47
4	М — 82	—"—	1	—"— М-48
5	М — 83	—"—	1	—"— М-49
6	М — 84	—"—	1	—"— М-50
7	М — 85	—"—	1	—"— М-51
8	М — 86	—"—	1	—"— М-52
9	М — 87	—"—	1	—"— М-53
10	М — 88	—"—	1	—"— М-54
11	М — 89	—"—	1	—"— М-55
12	М — 90	—"—	1	—"— М-56
13	М — 91	—"—	1	—"— М-57
14	М — 92	—"—	1	—"— М-58
15	М — 93	—"—	3	—"— М-59
16	М — 94	—"—	1	—"— М-60
17	М — 95	—"—	1	—"— М-61
18	М — 96	—"—	1	—"— М-62
19	М — 97	—"—	1	—"— М-63
20	М — 98	—"—	1	—"— М-64
21	М — 99	—"—	1	—"— М-65
22	М — 100	—"—	1	—"— М-66
23	М — 101	—"—	1	—"— М-67
24	М — 102	—"—	1	—"— М-68
25	М — 103	—"—	1	—"— М-69
26	М — 104	—"—	1	—"— М-70
27	М — 105	—"—	1	—"— М-71
28	М — 106	—"—	1	—"— М-72
29	М — 107	—"—	1	—"— М-73
30	М — 108	—"—	3	—"— М-74
31	М — 109	—"—	1	—"— М-75
32	М — 110	—"—	1	—"— М-76
33	М — 111	—"—	1	—"— М-77
34	М — 112	—"—	1	—"— М-78
35	РС — 4	РИГЕЛЬ СВЯЗИ	54	
36	М — 1	НАЩЕЛЬНИК	—	840 м.п.

			1979	ТП 294-3-28 КМ	
			БАССЕЙНЫ В ДЕРЕВОКЛЕЕНЫХ КОНСТРУКЦИЯХ СКРЫТЫМИ ЗАНЯТИЯМИ: 50×21 м, С МЕСТАМИ ДЛЯ ЗРИТЕЛЕЙ И ДЕТСКОЙ	
				Стадия: Р	Лист: КМ-13
Нач. отд.	Мирошин		МОНТАЖНАЯ СХЕМА ВИТРАЖА ПО ОСИ „11" В ОСЯХ „В÷Д".	ЗРЕЛИЩНЫХ ЗДАНИЙ И СПОРТИВНЫХ СООРУЖЕНИЙ им. Б.С. МЕЛЬНИКОВА	
Нач. сект.	Уманский				
Гл. инж. пр.	Буш.				
Разработ.	Соболев				
Проверил	Буш.				

Альбом I часть 2

Типовой проект 294 3-28

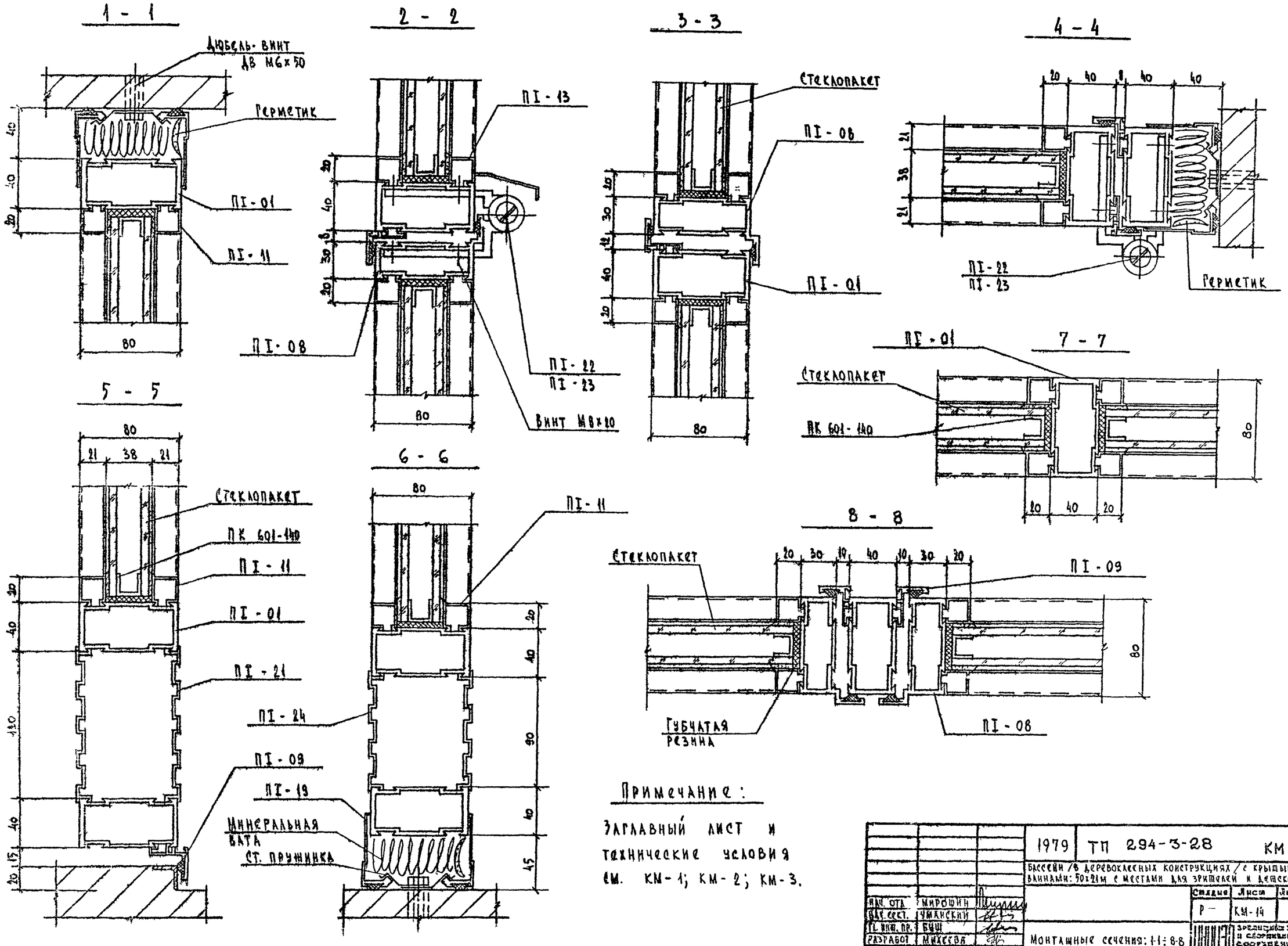

Примечание:

Заглавный лист и технические условия см. КМ-1; КМ-2; КМ-3.

			1979	ТП 294-3-28	КМ
			Бассейн /в деревоклеенных конструкциях/ с крытыми ваннами: 50х21м с местами для зрителей и детской		
Нач. отд.	Мирошин			Стадия	Лист	Листов
Вед. сект.	Уманский			Р —	КМ-14	
Гл. инж. пр.	Быш		Монтажные сечения: 1-1÷8-8	Зрелищных зданий и сооружений им. Б.С. Мезенцева		
Разработ.	Михеева					
Проверил	Соболев					

16312 03 88 Формат 22 г

Типовой проект 294-3-28 Альбом I часть 2

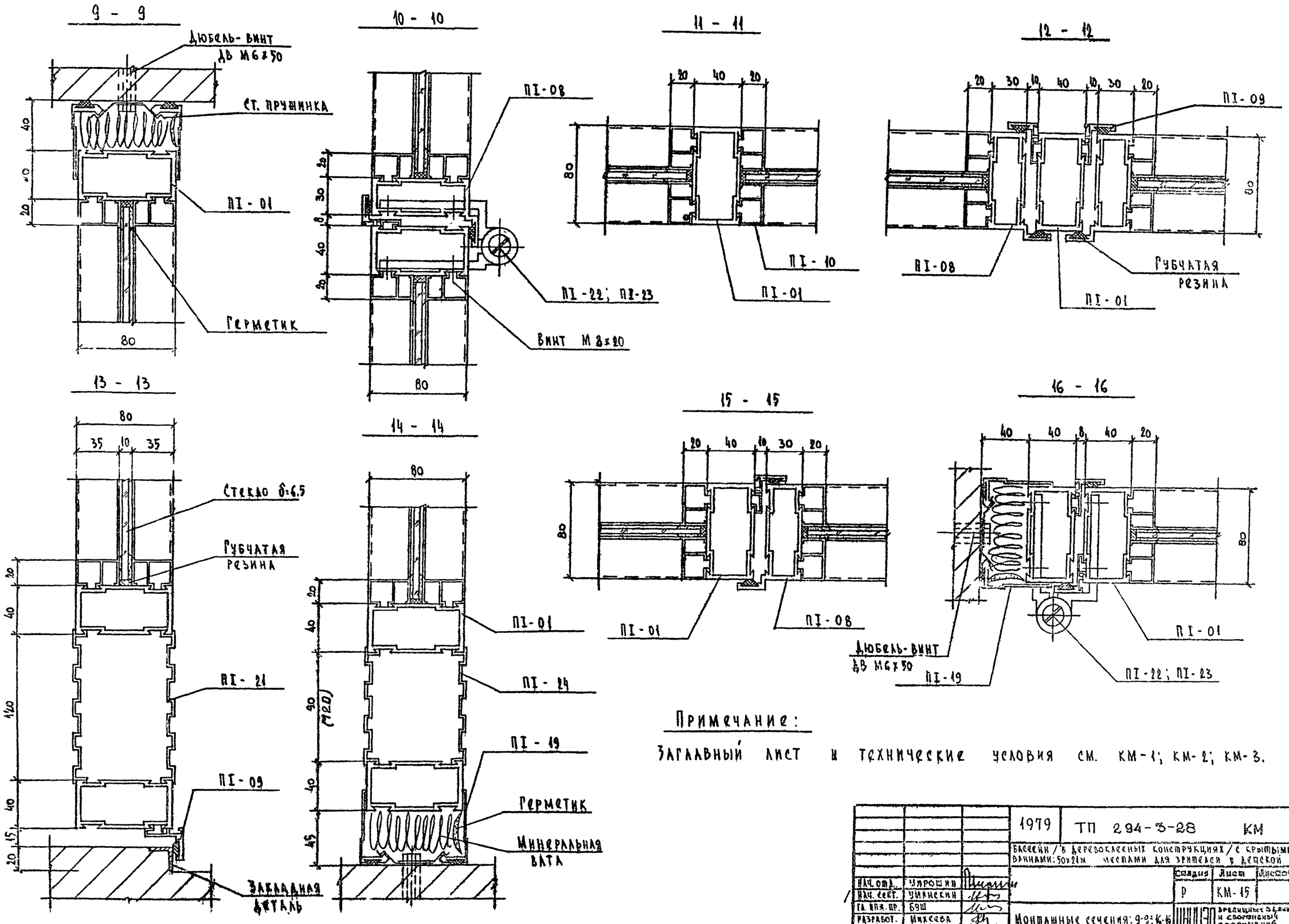

Примечание:

Заглавный лист и технические условия см. КМ-1; КМ-2; КМ-3.

			1979	ТП 294-3-28	КМ
			Бассейн / в деревоклееных конструкциях / с крытыми ваннами: 50×21м местами для зрителей и детской		
Нач. отд.	Мирошин			Стадия	Лист	Листов
Нач. сект.	Уманский			Р	КМ-15	
Гл. инж. пр.	Буш					
Разработ.	Михеева		Монтажные сечения: 9-9; 16-16			
Проверка	Соболев					

Инв. № подл.

16312-03 89 Формат 22р

Альбом I часть 2

Типовой проект 294-3-28

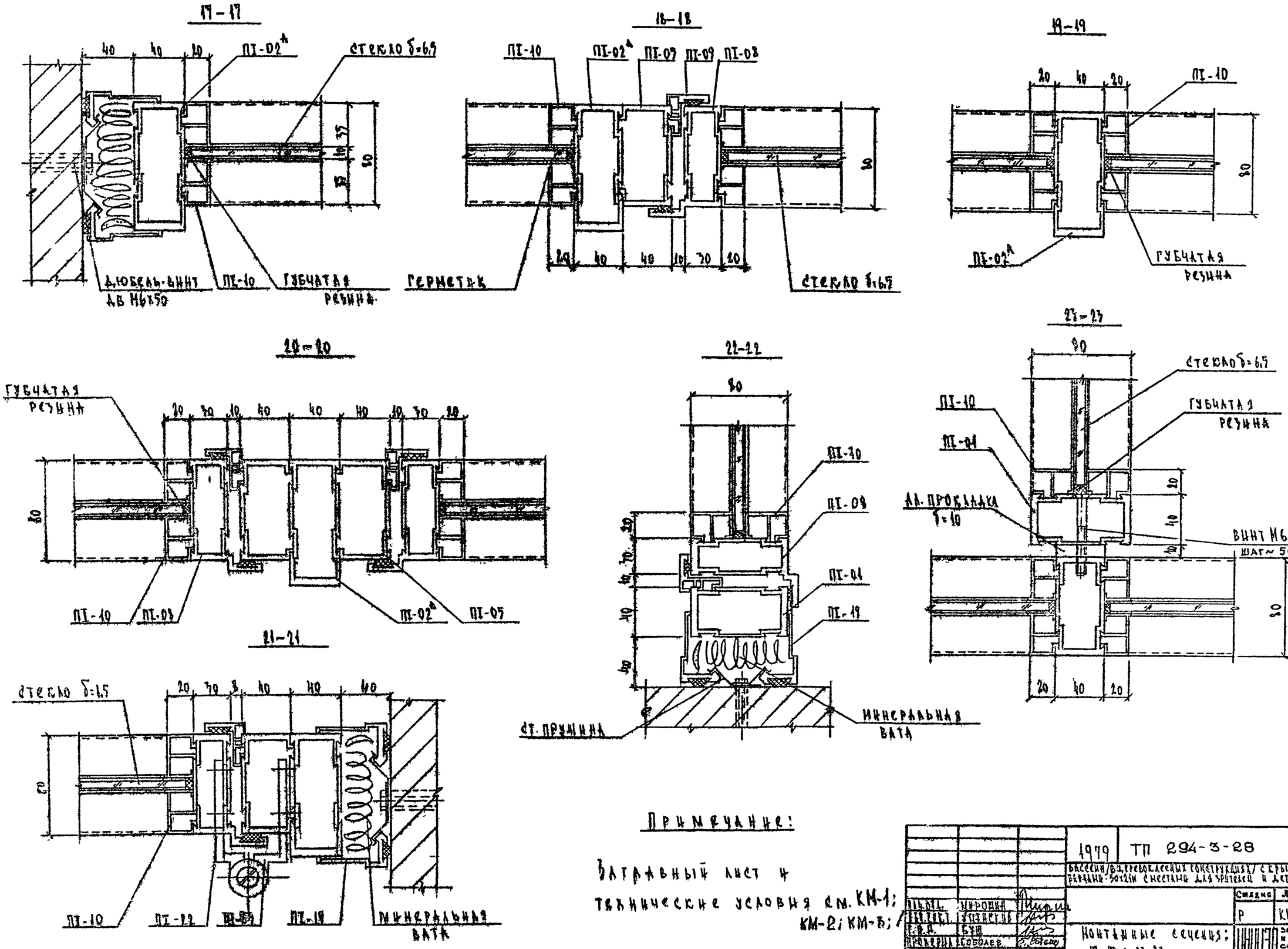

Примечание:

Заглавный лист и технические условия см. КМ-1; КМ-2; КМ-3;

			1979	ТП 294-3-28 КМ
			Бассейн/в деревоклеенных конструкциях/ с крытыми ванными-50х21м с местами для зрителей и детской	
			Стадия	Лист	Листов
			Р	КМ-16	
Нач.отд.	Мирошин		Монтажные сечения: 17-17 ÷ 23-23	Зрелищных зд. и сооружений им. В.С. Мезенцева
Гл.инж.	Уфимский			
Гл.ин.	Буш			
Проверил	Соболев			
Разработал	Калмыкова			

16312 03 90

КОПИЯ ВЕРНА

Альбом I часть 2

Типовой проект 294-3-28

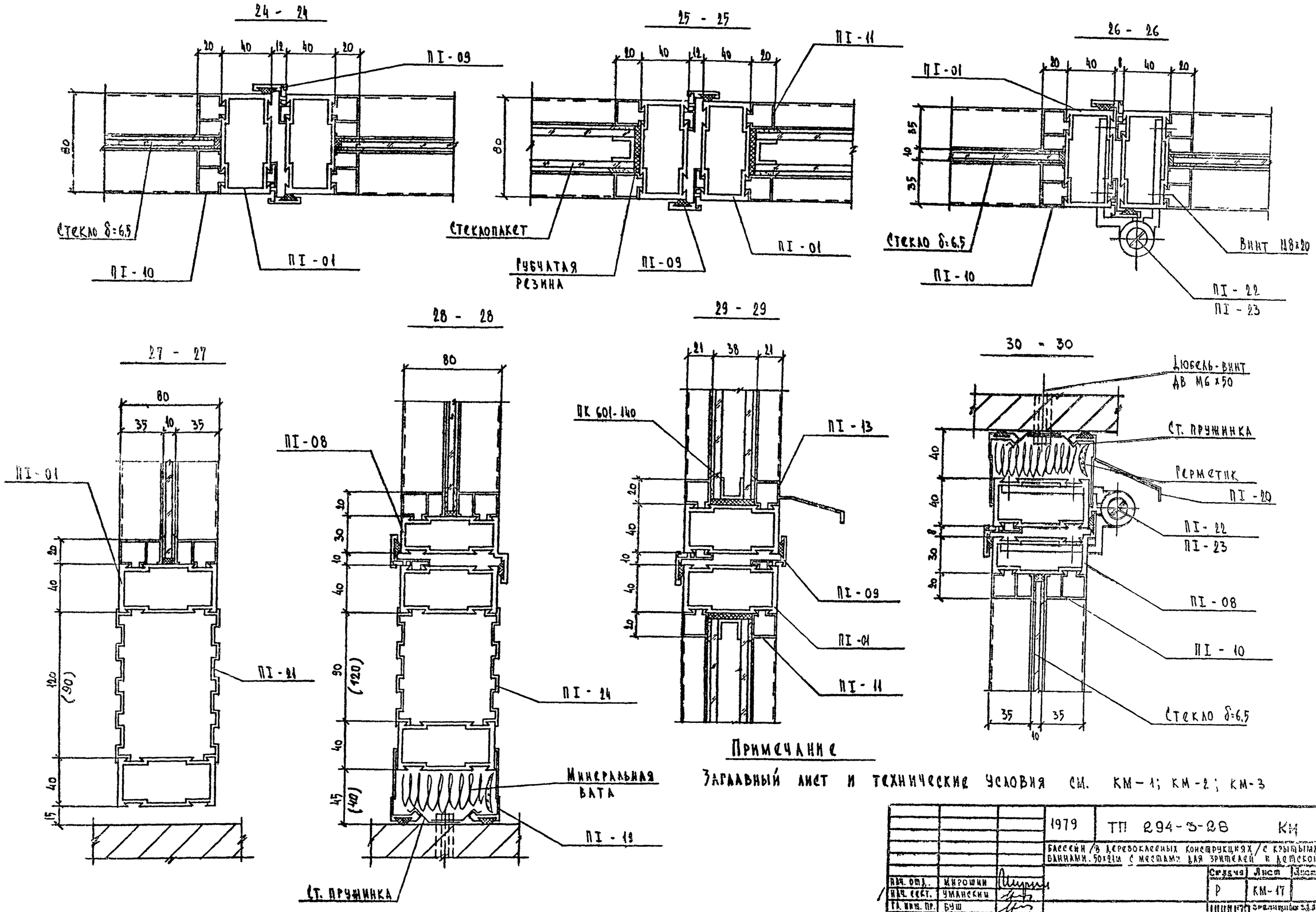

Примечание

Заглавный лист и технические условия см. КМ-1; КМ-2; КМ-3

			1979	ТП 294-3-28	КМ
			Бассейн /в деревоклееных конструкциях/ с крытыми ваннами. 50×21м с местами для зрителей и детской		
Нач. отд.	Мирошин			Стадия	Лист	Листов
Нач. сект.	Уманский			Р	КМ-17	
Гл. инж. пр.	Буш					
Разработ.	Михеева		Монтажные сечения: 24-24÷30-30		Зрелищных зданий и сооружений ЦНИИ им. Б.С. Мезенцева	
Проверил	Соболев					

16312 03 91 Формат 22р.

Инв. № подл.

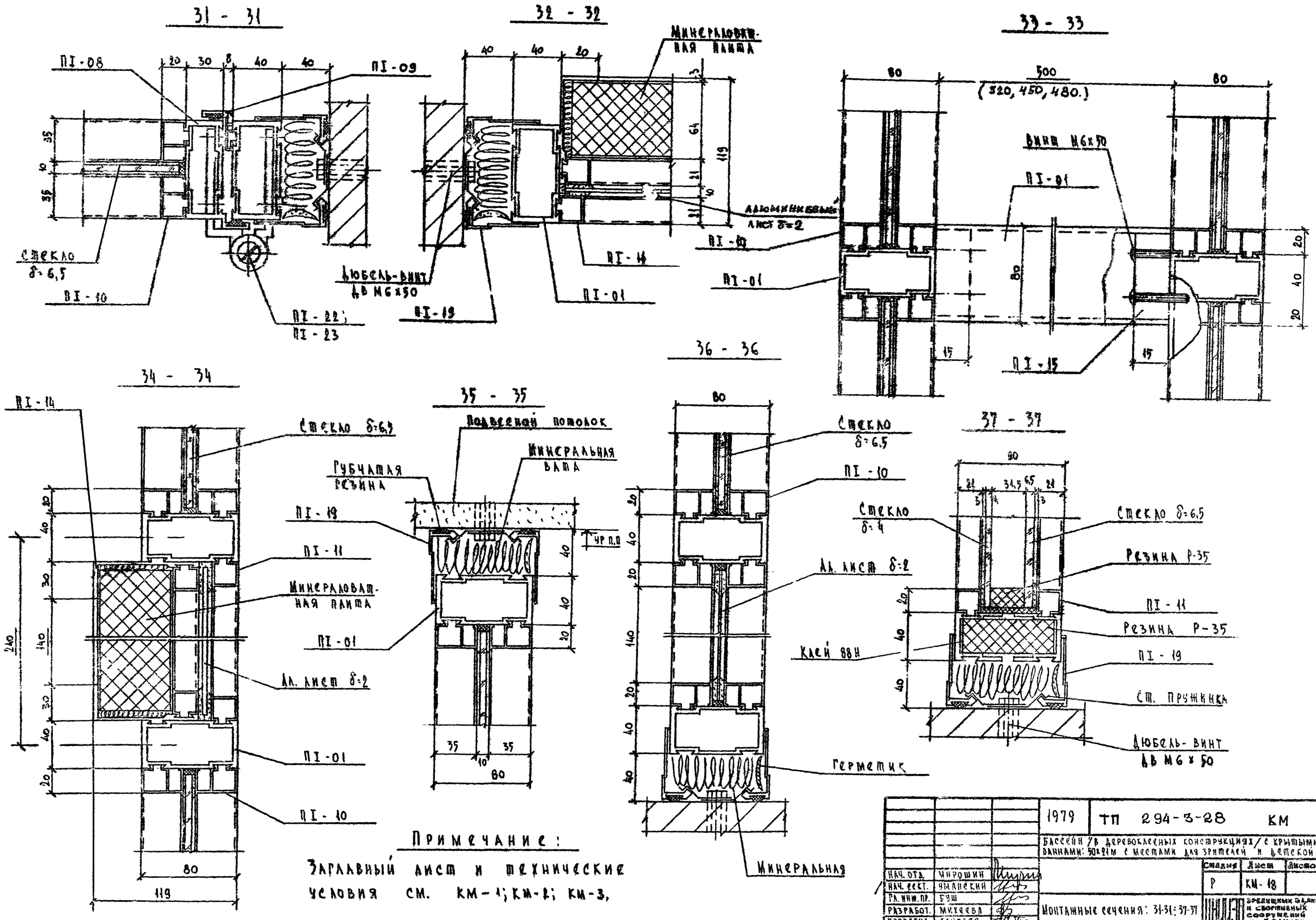

Примечание:

Заглавный лист и технические условия см. КМ-1; КМ-2; КМ-3.

			1979	ТП 294-3-28 КМ	
			Бассейн /в деревоклееных конструкциях/ с крытыми ваннами: 50х21м с местами для зрителей и детской		
Нач. отд.	Мирошин			Стадия	Лист	Листов
Нач. сект.	Уманский			Р	КМ-18	
Гл. инж. пр.	Буш		Монтажные сечения: 31-31; 37-37			
Разработ.	Михеева					
Проверил	Соболев					

Инв. № подл.

16312-03 92 Формат 22р

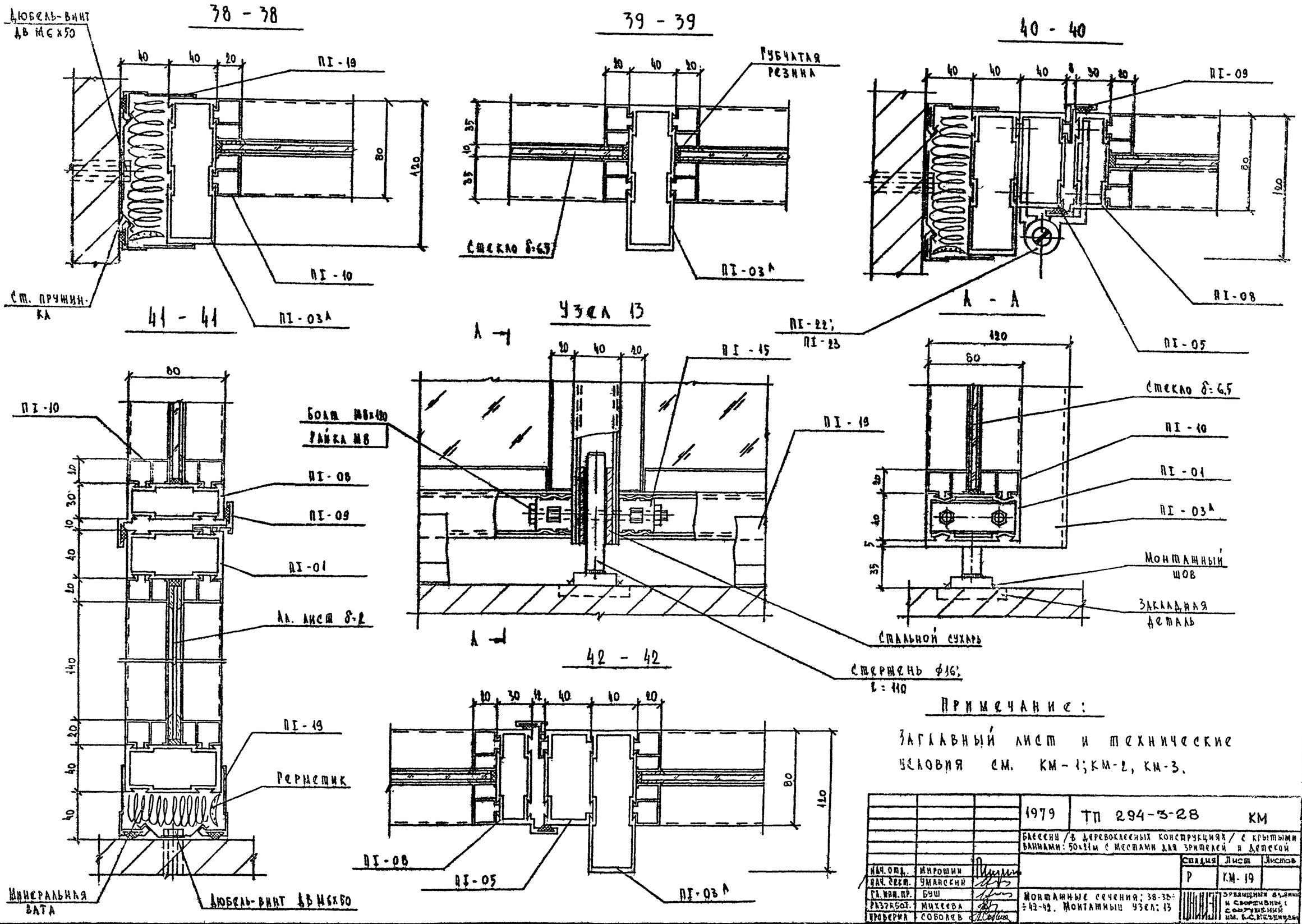

Примечание:

Заглавный лист и технические условия см. КМ-1; КМ-2, КМ-3.

			1979	ТП 294-3-28	КМ
			Бассейн /в деревоклеевых конструкциях/ с крытыми ваннами: 50х21м с местами для зрителей и детской		
				Стадия	Лист	Листов
Нач. отд.	Мирошин			Р	КМ-19	
Нач. сект.	Уманский					
Гл. инж. пр.	Буш		Монтажные сечения: 38-38÷42-42. Монтажный узел: 13			
Разработ.	Михеева					
Проверил	Соболев					

Инв. № подл.

16312 03 93

Формат 2,2 р

КОПИЯ ВЕРНА

Узел 1

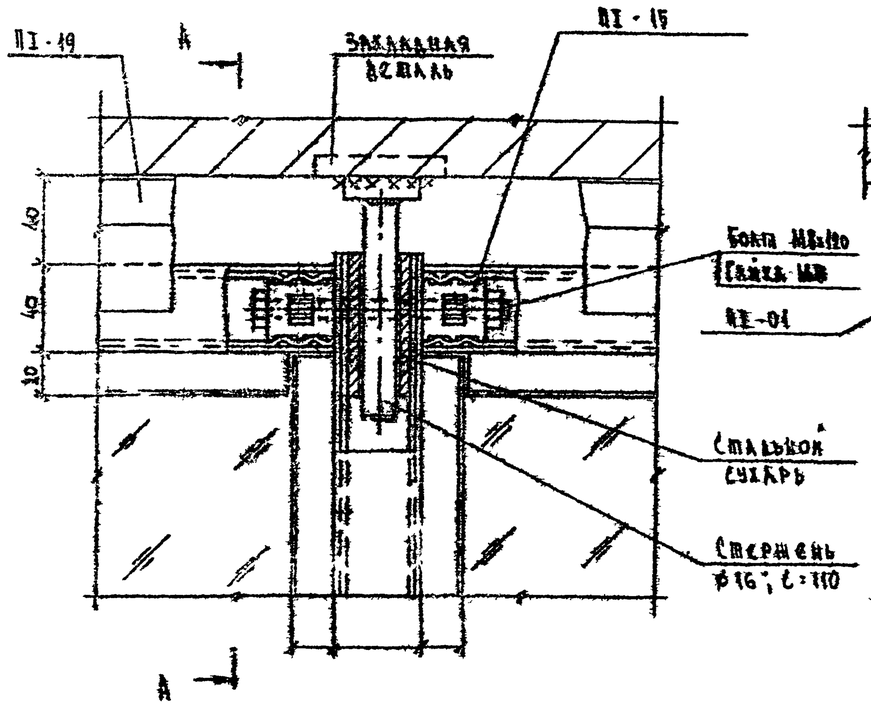

А - А

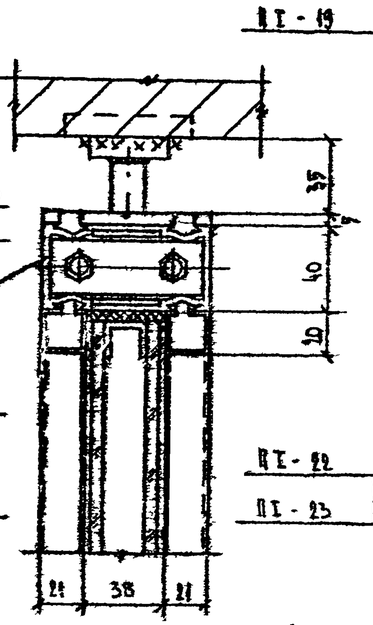

Узел 3

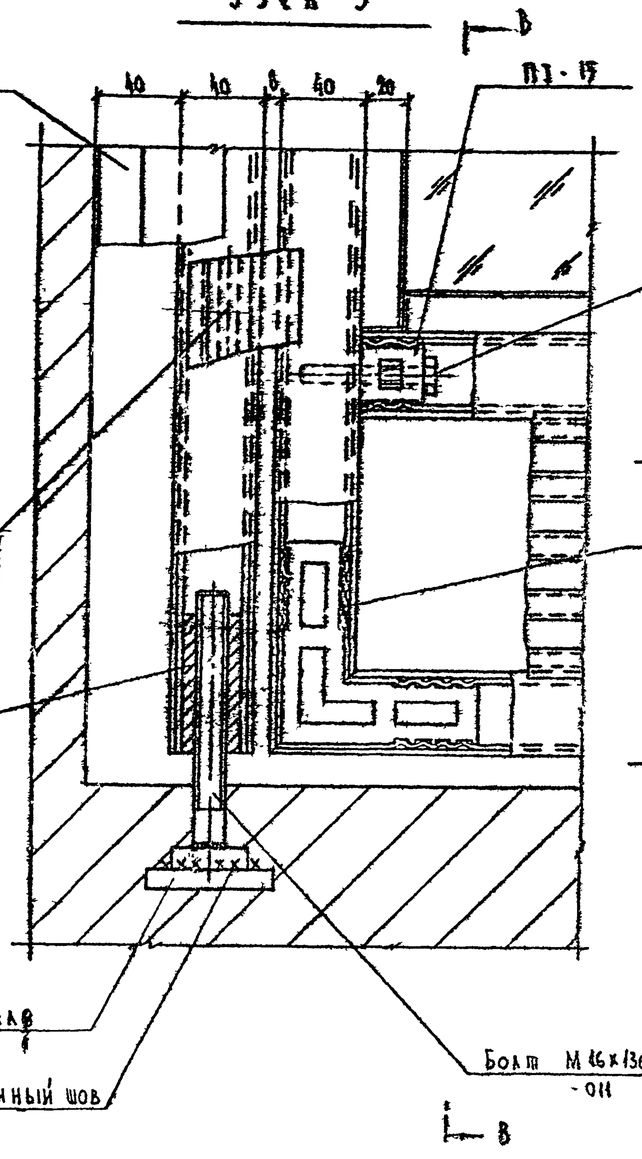

В - В

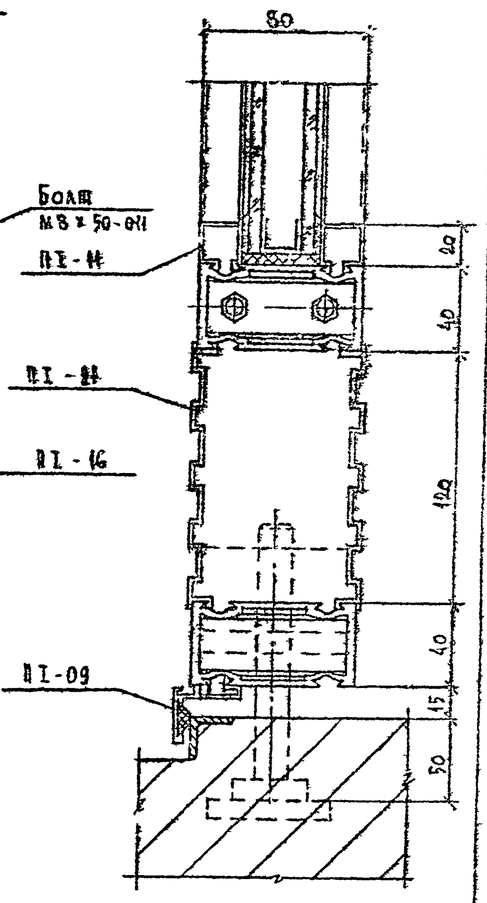

Узел 2

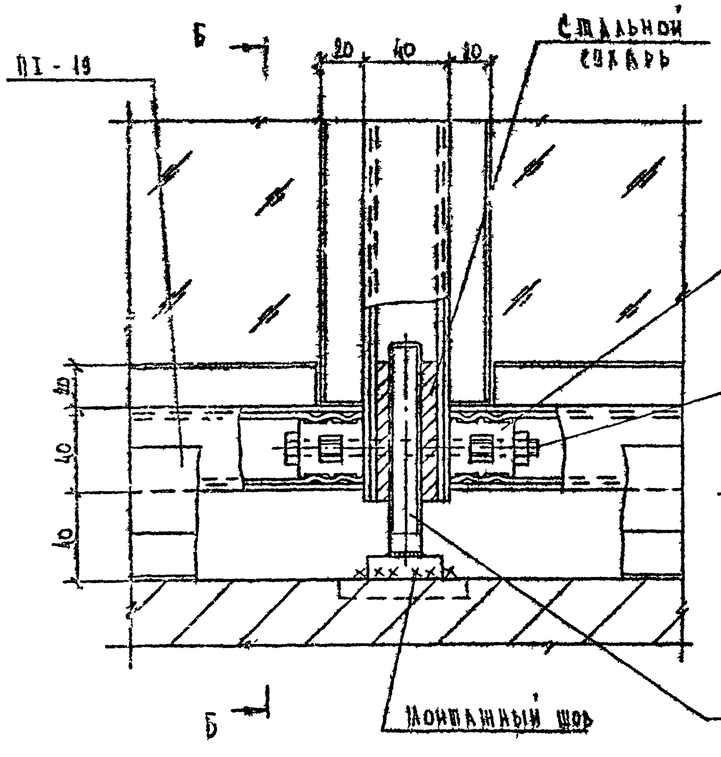

Б - Б

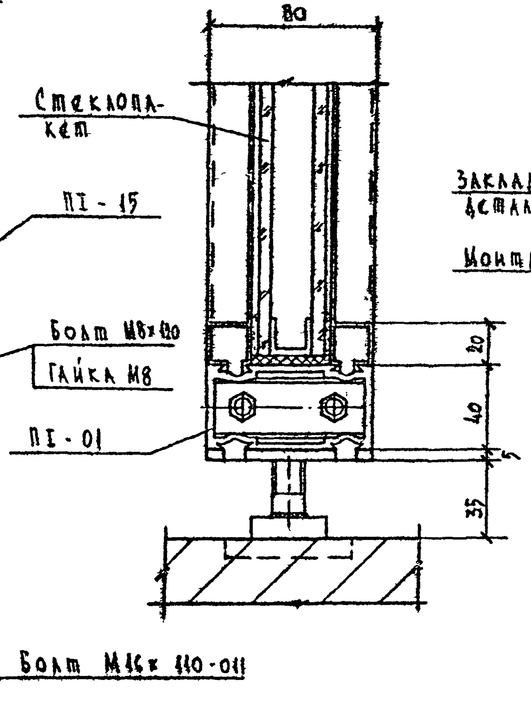

Примечание:

Заглавный лист и технические условия см. КМ-1; КМ-2; КМ-3.

			1979	ТП 294-5-28 КМ		
			Бассейн 6х6 деревокаменных конструкциях с крытыми ваннами: 50х21м с местами для зрителей и детской			
				Стадия	Лист	Листов
Нач. отд.	Мирошин			Р	КМ-20	
Нач. сект.	Уманский					
Гл. инж. пр.	Буш		Монтажные узлы: 1÷3			
Разработ.	Микеева					
Проверил	Соболев					

Инв. № подл.

Типовой проект 294-3-28 Альбом I листа

Инв. № подл.

Узел 4

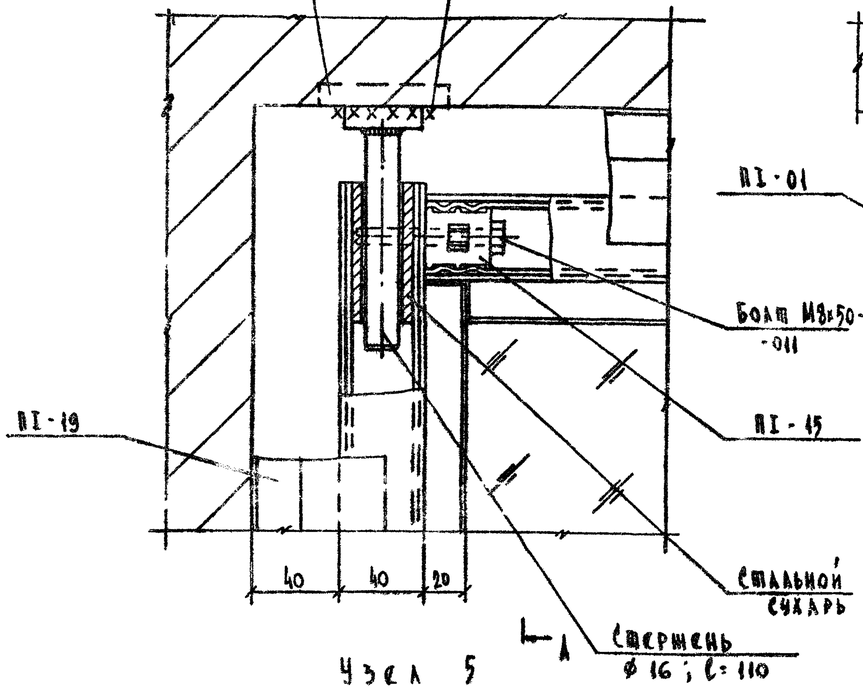

А - А

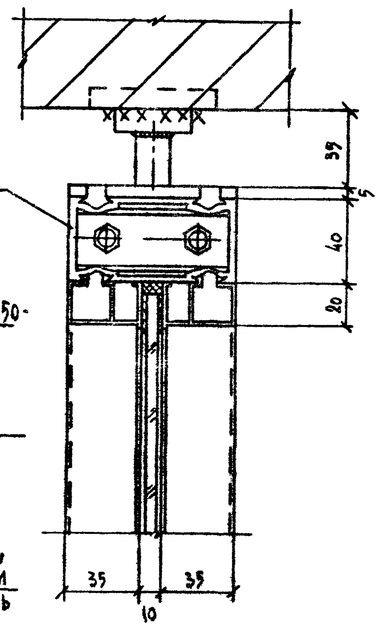

В - В

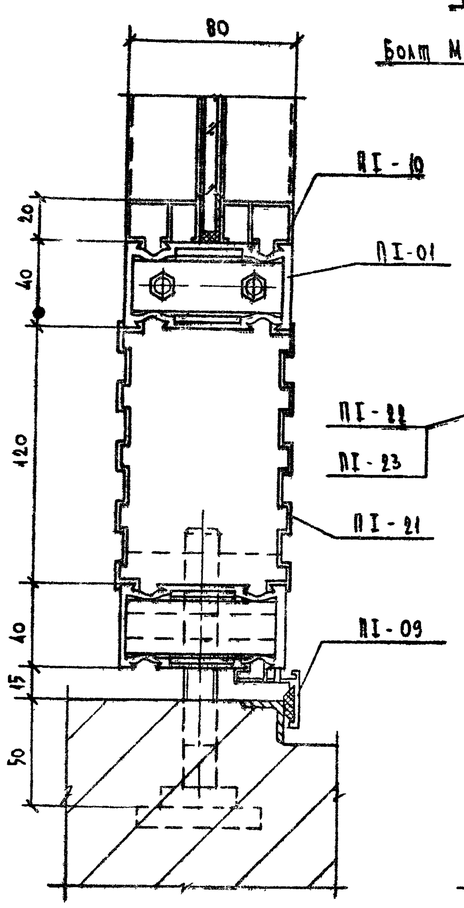

В

Узел 6

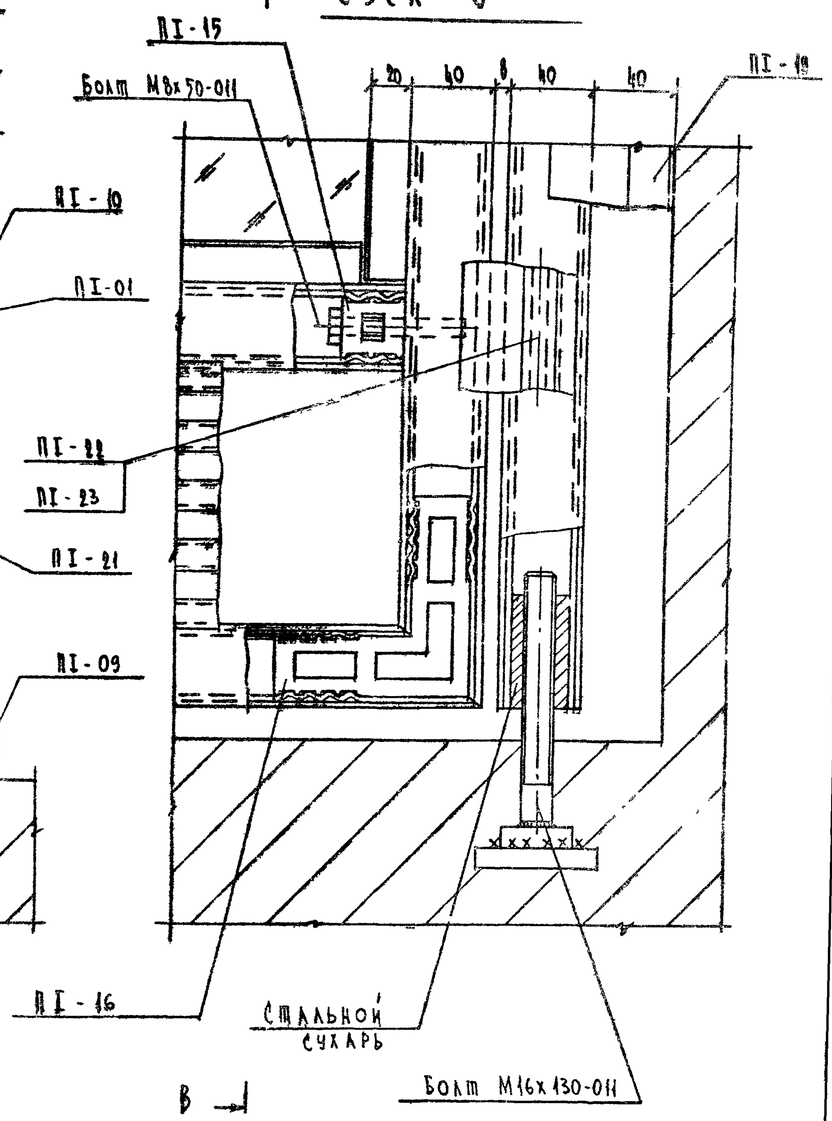

Узел 5

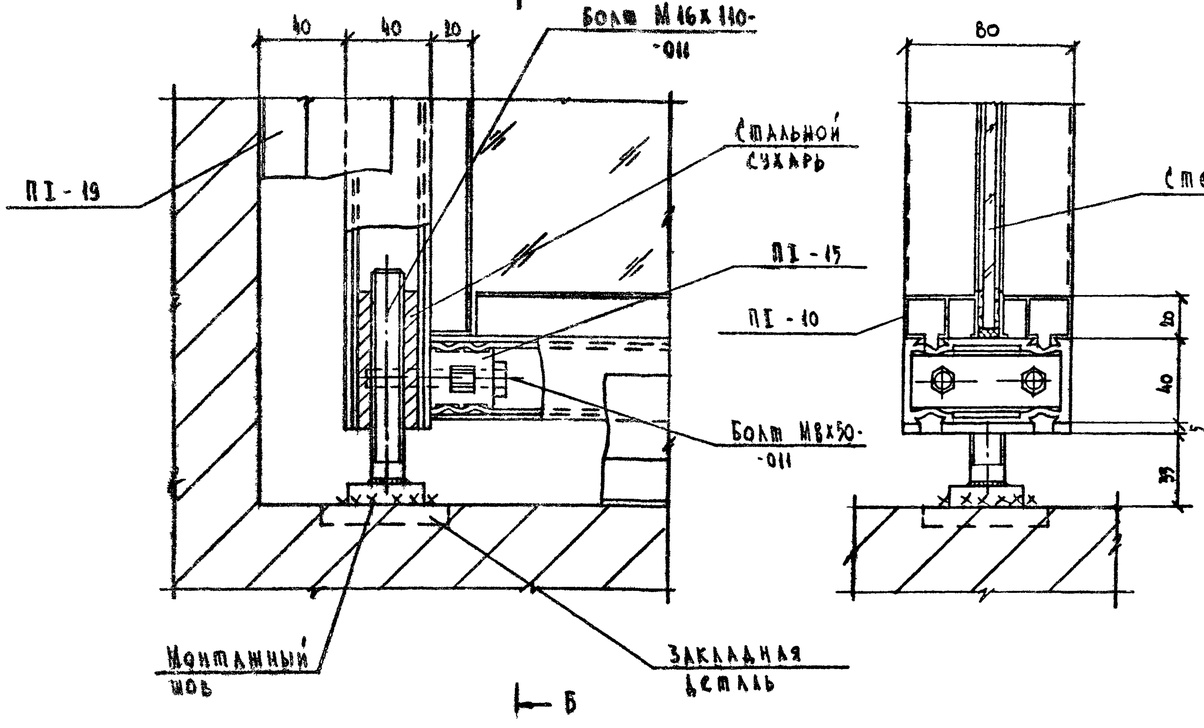

Б - Б

Примечание:

Заглавный лист и технические условия см. КМ-1; КМ-2; КМ-3.

			1979	ТП 294-3-28 КМ		
			Бассейн /в деревоклеёных конструкциях/ с крытыми ваннами: 50х21м с местами для зрителей и детской			
				Стадия	Лист	Листов
Нач. отд.	Мирошин			Р	КМ-91	
Нач. сект.	Уманский					
Рук. инж. пр.	Буш					
Разработ.	Михеева		Монтажные узлы: 4 ÷ 6	ЦНИИЭП зрелищных зданий и спортивных сооружений им. Б.С. Мезенцева		
Проверил	Соболев					

16312 03 95

Формат А2 г

КОПИЯ ВЕРНА

Типовой проект 294-3-28 Альбом I часть 2

Узел 7

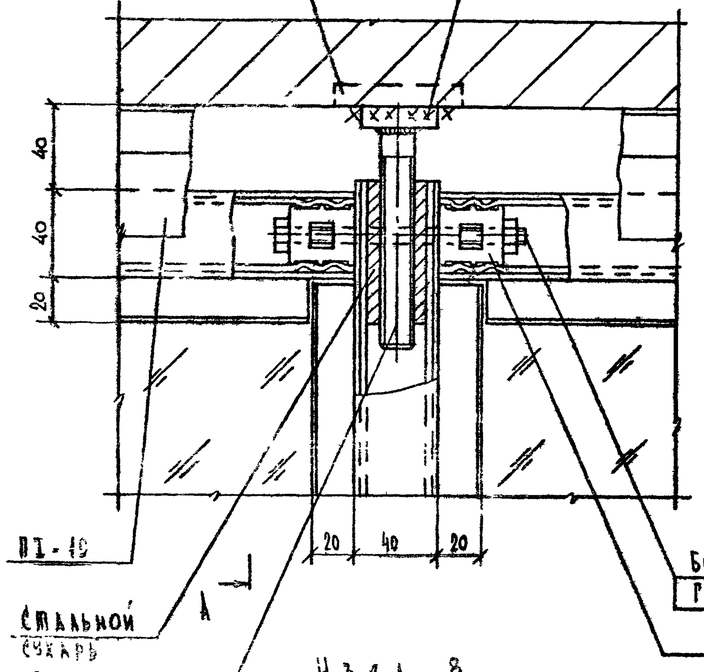

А - А

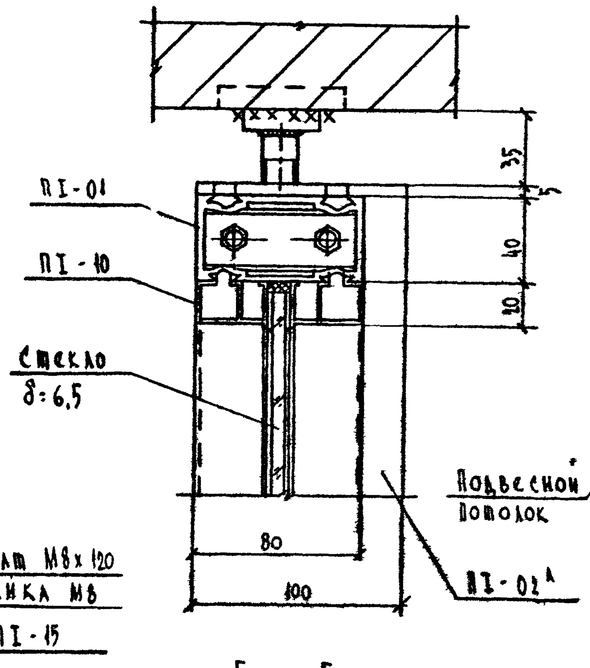

Узел 9

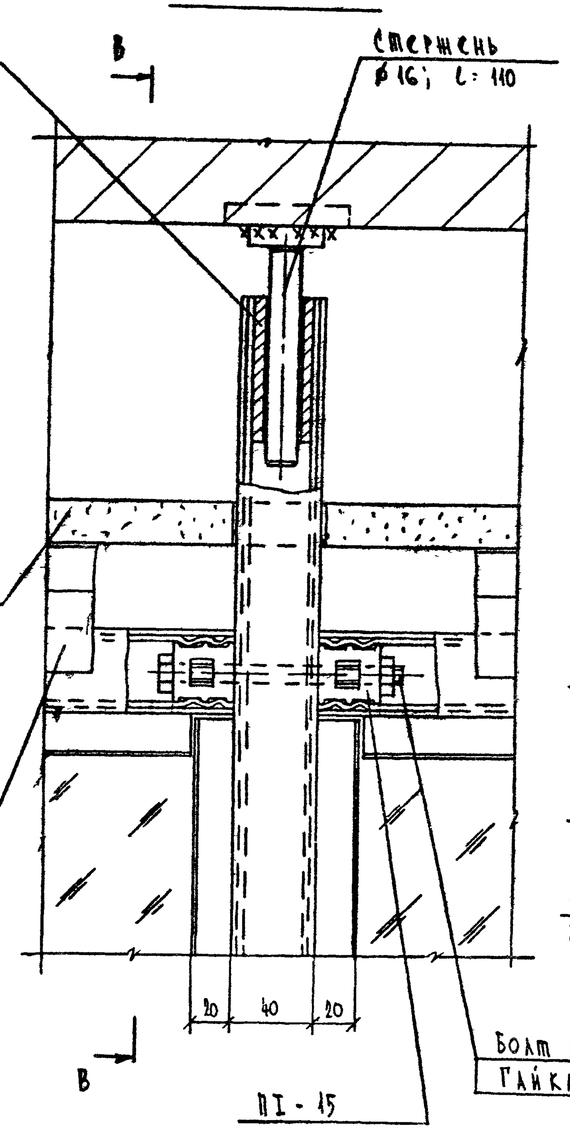

В - В

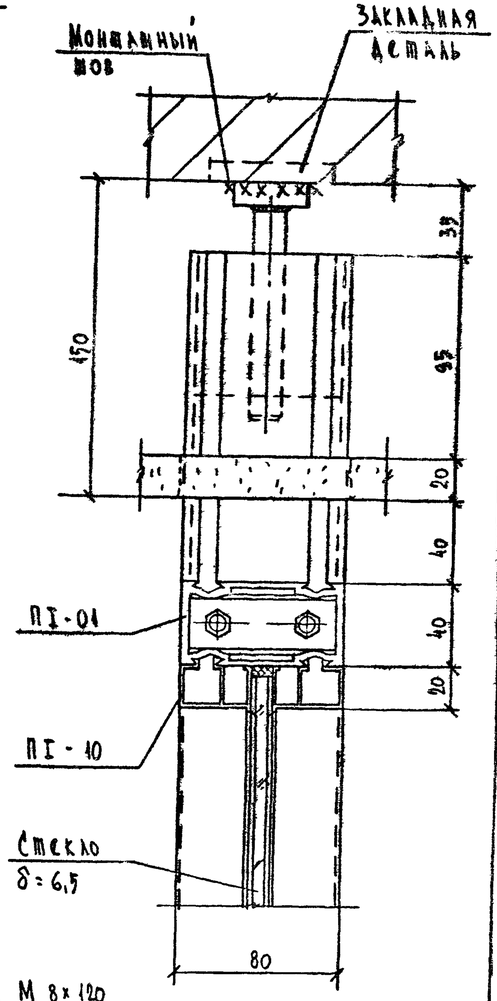

Узел 8

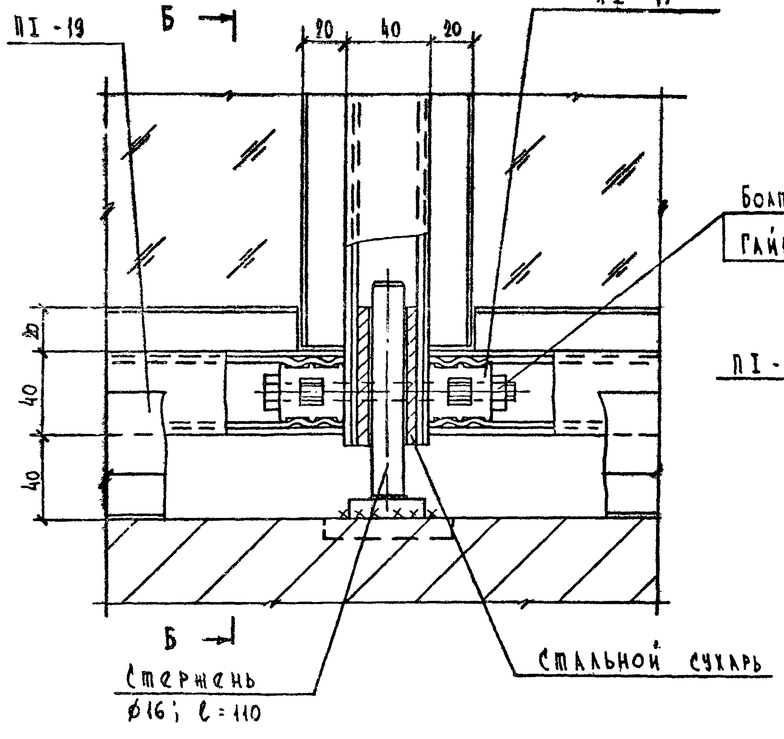

Б - Б

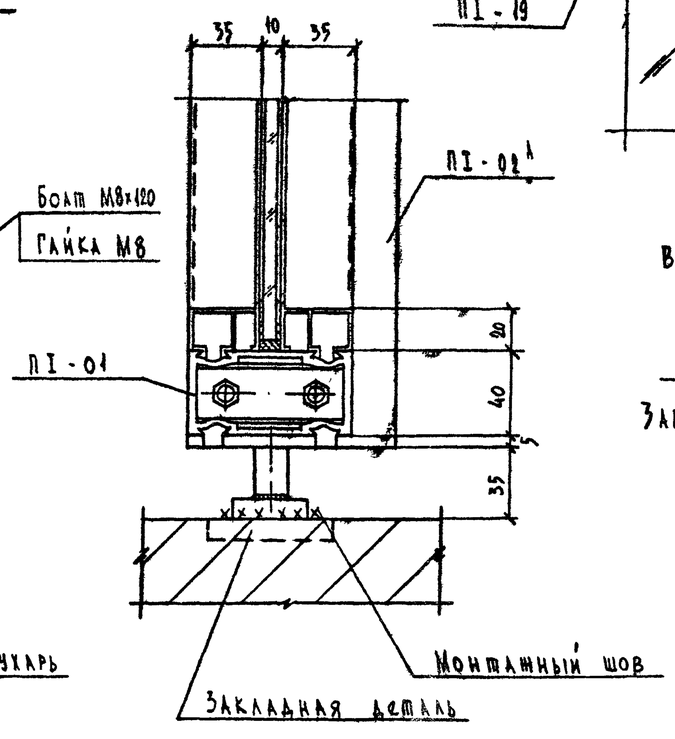

Примечание:

Заглавный лист и технические условия см. КМ-1; КМ-2; КМ-3.

			1979	ТП 294-3-28 КМ		
			Бассейн /в деревоклеёных конструкциях/ с крытыми ваннами: 50х21м с местами для зрителей и детской			
				Стадия	Лист	Листов
				Р	КМ-22	
Нач.отд.	Мирошин		Монтажные узлы: 7÷9	Зрелищных зданий и спортивных сооружений им. Б.С.Мезенцева		
Нач.сект	Чиланский					
Гл.инж.пр.	Бун					
Разработ.	Михеева					
Проверил	Соболев					

Инв. № подл.

16312-03 96 Формат А2 Р

Узел 10

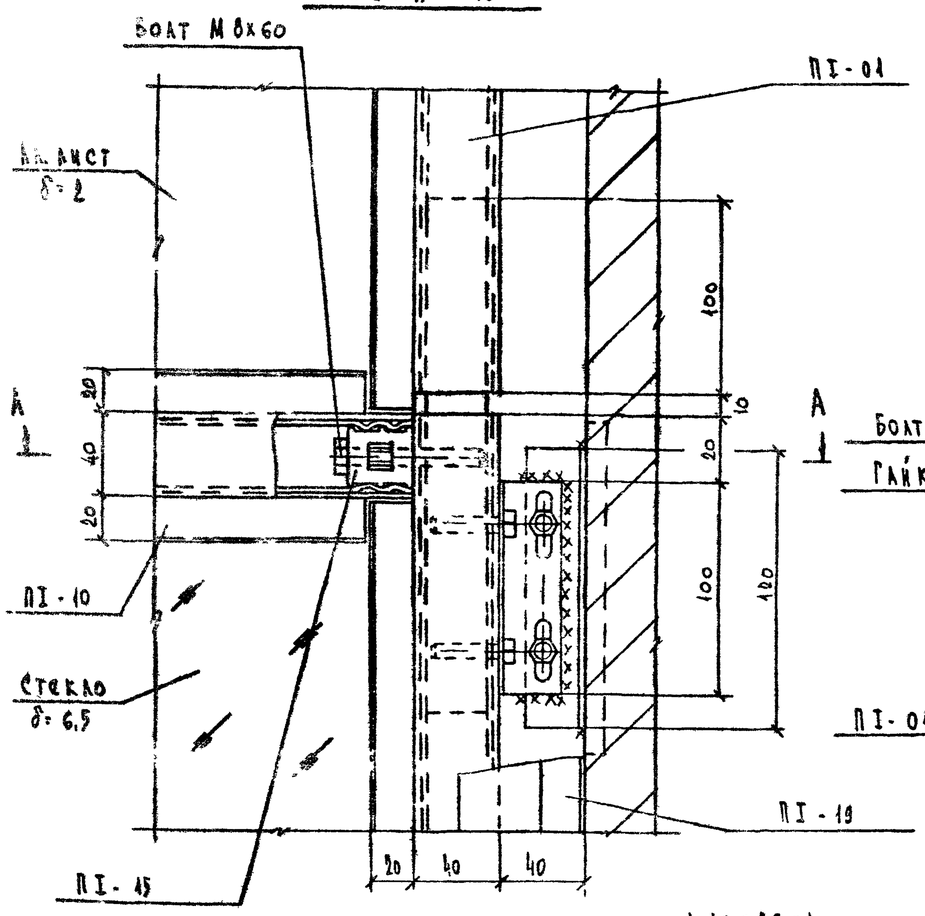

Узел 12

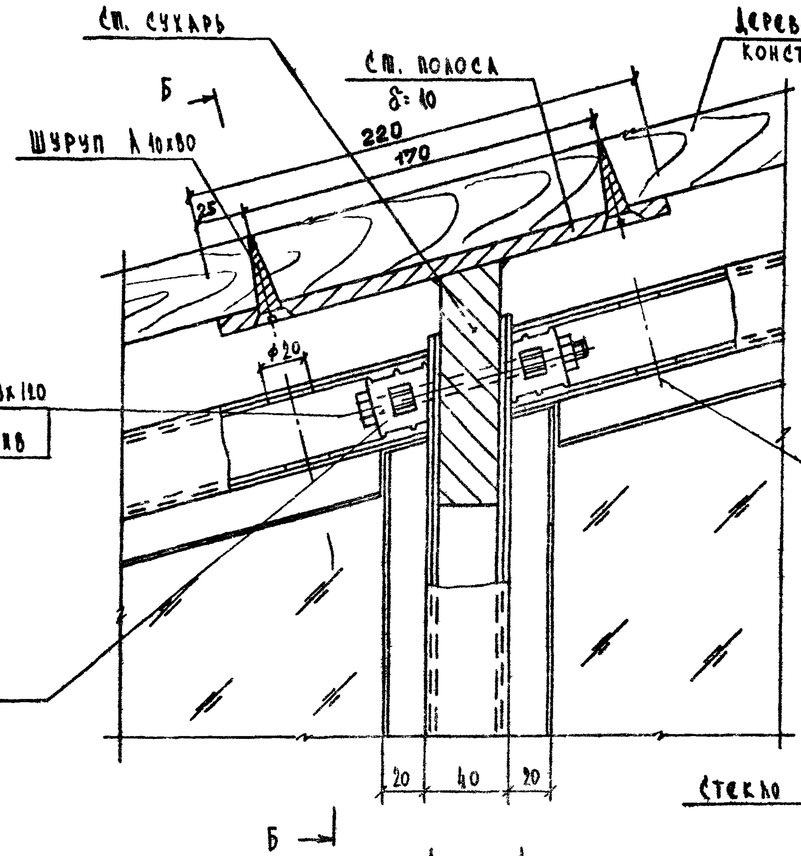

Б - Б

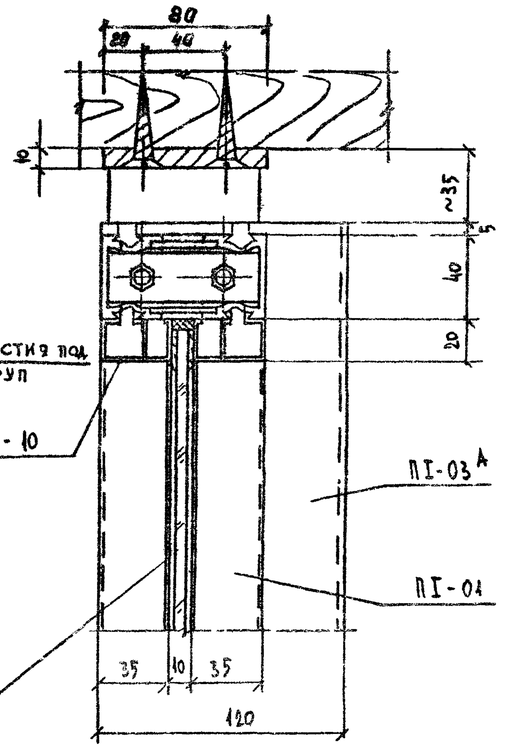

А - А

Узел 11

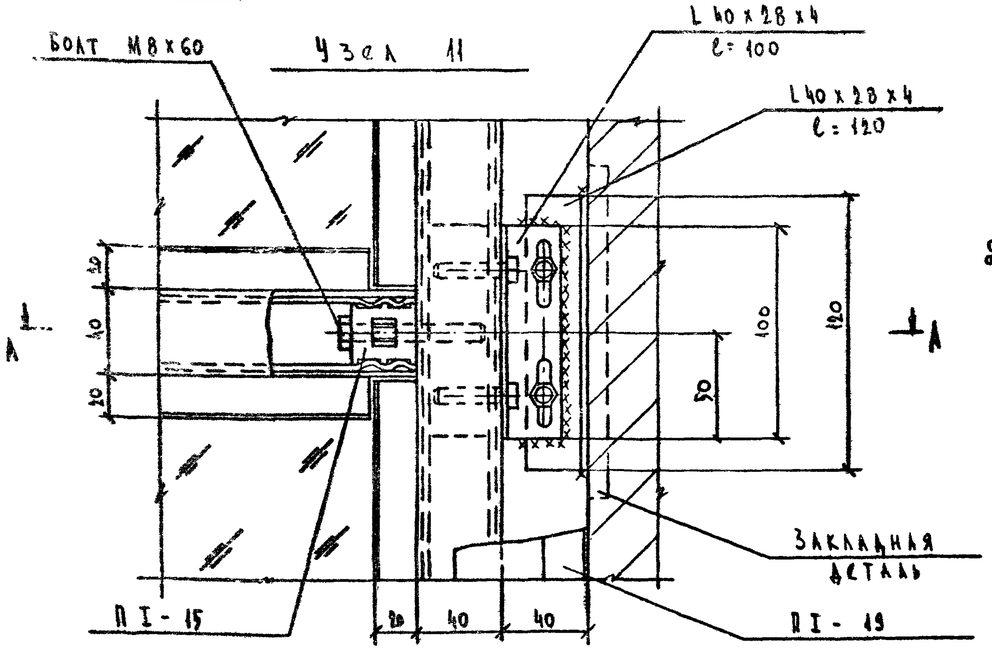

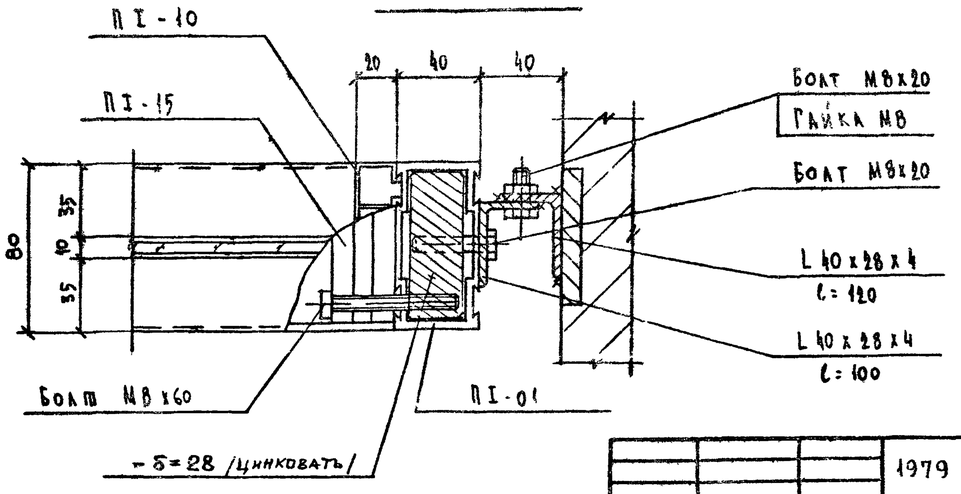

Примечание:

Заглавный лист и технические условия см. КМ-1; КМ-2; КМ-3.

			1979	ТП 294-3-28	КИ	
			Бассейн /в деревокаркасных конструкциях/ с крытыми ваннами: 50х21м с местами для зрителей и детской			
				Стадия	Лист	Листов
Нач. отд.	Мирошин			Р	КМ-23	
Нач. сект.	Уманский					
Рук. инж. пр.	Буш					
Разработ.	Михеева		Монтажные узлы: 10÷12	ЦНИИЭП зрелищных зданий и спортивных сооружений им. Б.С. Мезенцева		
Проверил	Соболев					

Инв. № подл.

16312 03 97

Формат А2р

Типовой проект 294-3-28 Альбом I часть 2

Узел установки замка и ручек

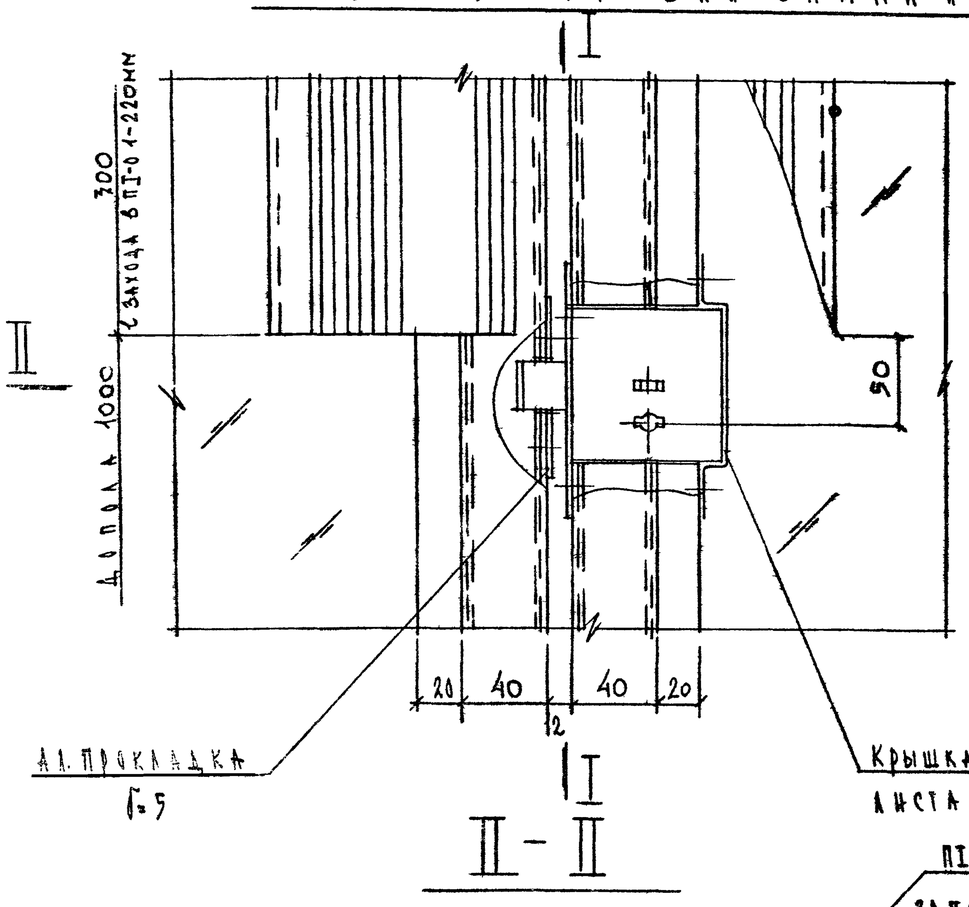

I - I

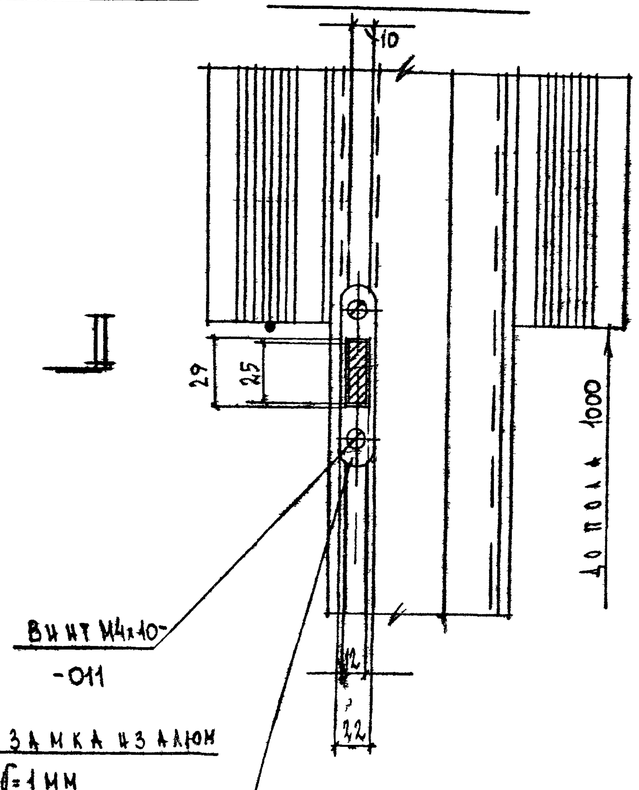

Узел установки петли

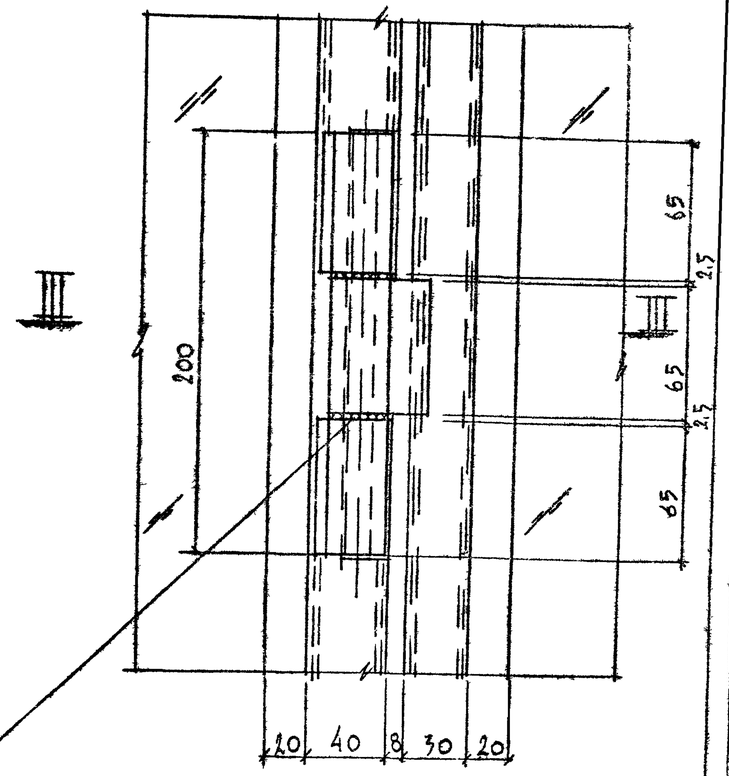

II - II

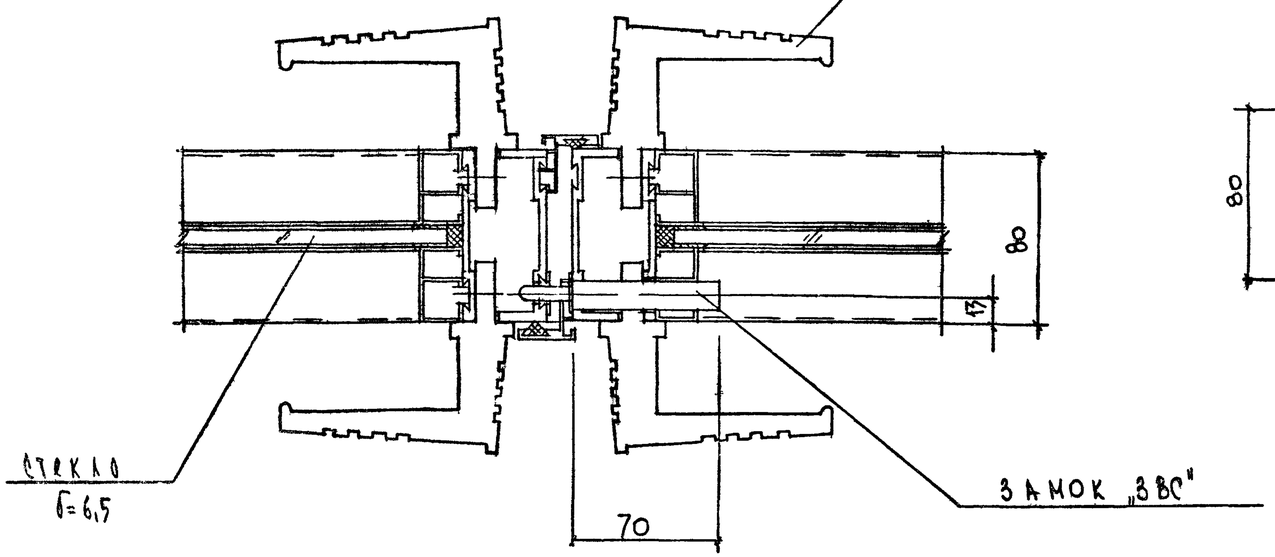

III - III

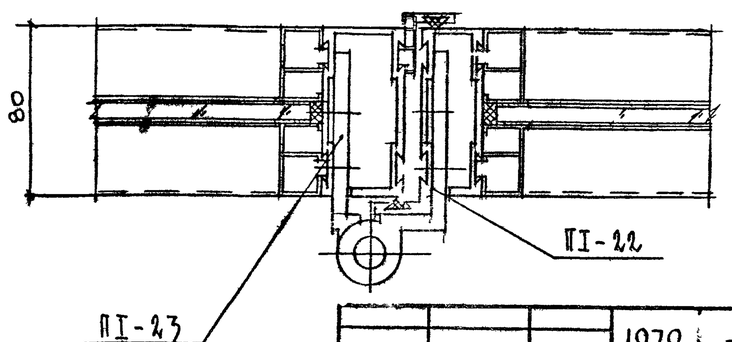

Примечание:

Заглавный лист и технические условия см. КМ-1; КМ-2; КМ-3.

			1979	ТП 294-3-28	КМ
			Бассейн в деревоклеенных конструкциях с крытыми ваннами: 50х21м, с местами для зрителей и детской		
				Стадия	Лист	Листов
Нач. отд.	Мирошин			Р	КМ-24	
Нач. сект.	Уманский					
Г. И. П.	Буш		Узлы установки замка, ручек и петли			
Разраб.	Князькова					
Провер.	Соболев					

Гипроспортсооружения Зрелищных зданий и спортивных сооружений им. Б.С. Мезенцева

Копировал 16312 03 98 Формат -22 г

КОПИЯ ВЕРНА

Типовой проект 294-3-28 Альбом I часть 2

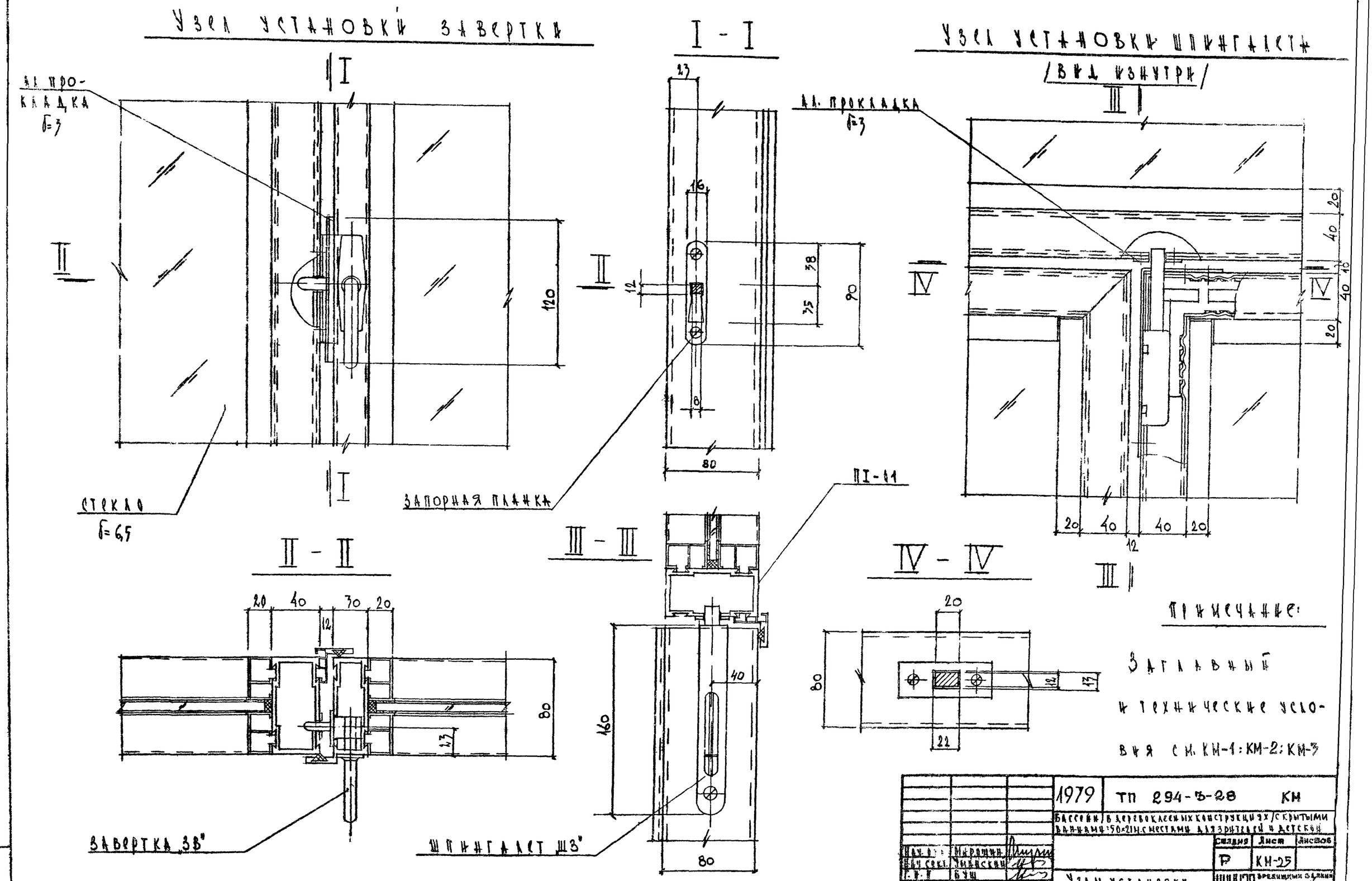

Примечание:

Заглавный и технические условия см. КМ-1; КМ-2; КМ-3

			1979	ТП 294-3-28	КМ
			Бассейн в деревоклеенных конструкциях с крытыми ваннами 50×21 м с местами для зрителей и детской		
				Стадия	Лист	Листов
Нач. отд.	Мирошин			Р	КМ-25	
Нач. сект.	Уманский					
Г. И. П.	Буш					
Разраб.	Князькова		Узлы установки завертки и шпингалета		Зрелищных зданий и сооружений им. В.С. Мезенцева	
Провер.	Соболев					

Копировал 16312-03 99 Формат -22 г.

Типовой проект 294-3-28 Альбом I часть 2

Узел установки фрамужного прибора

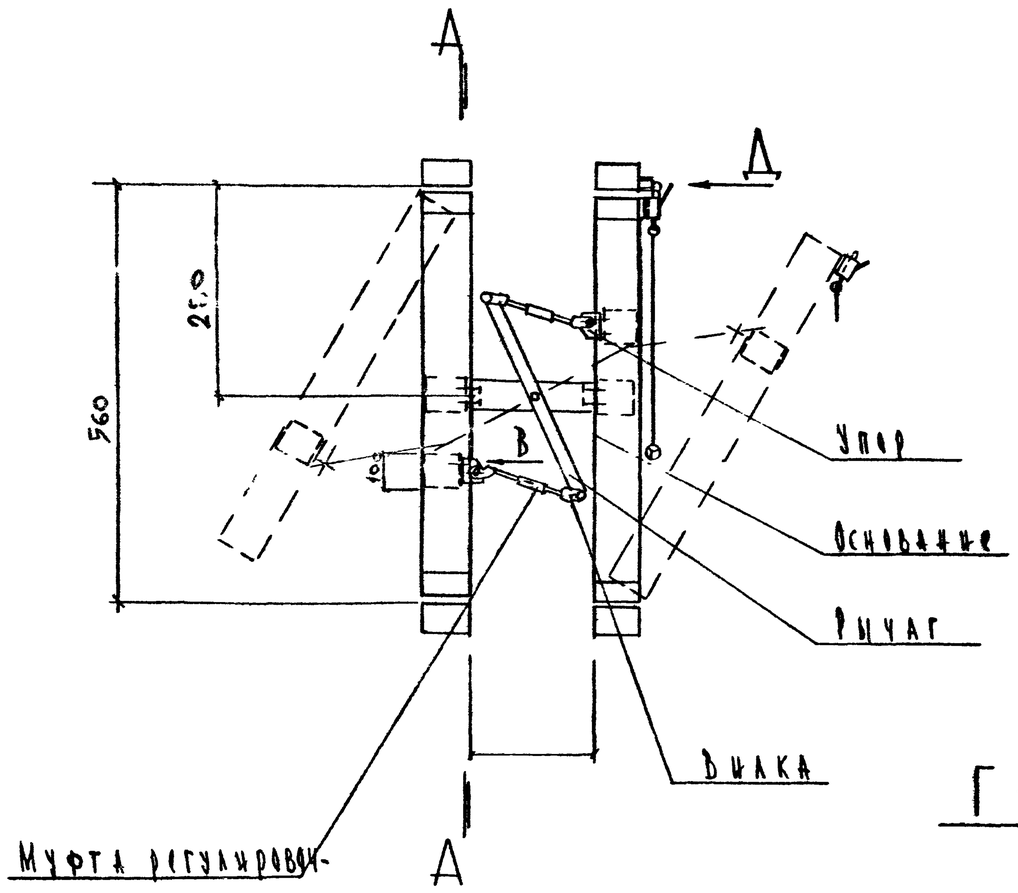

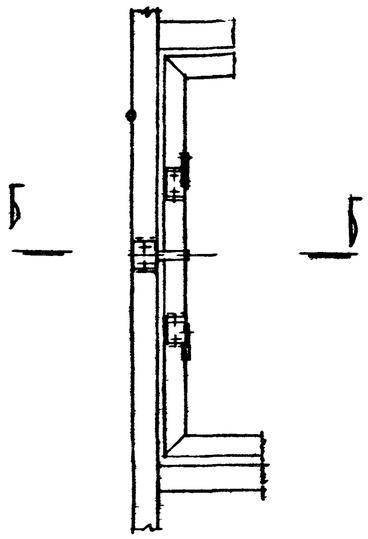

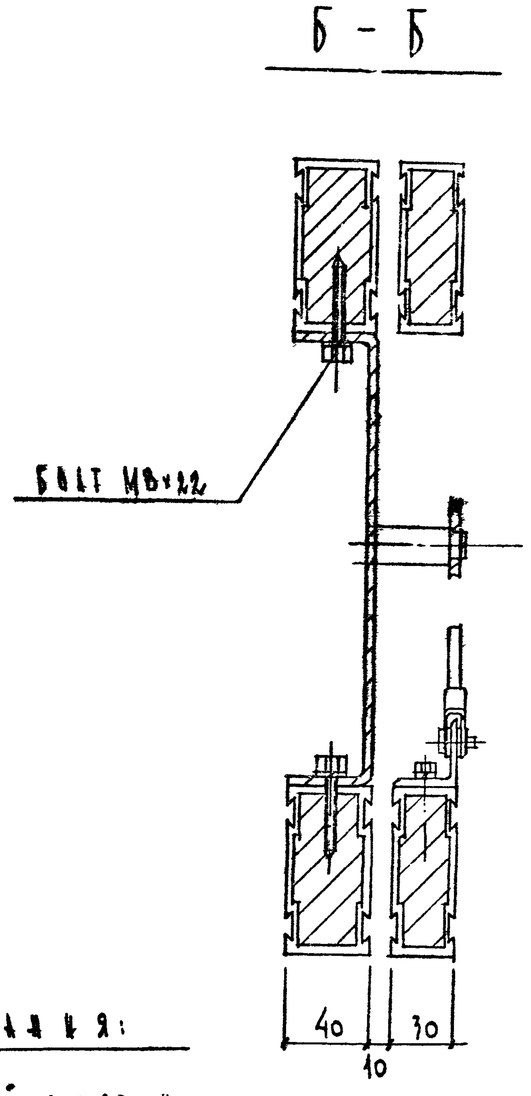

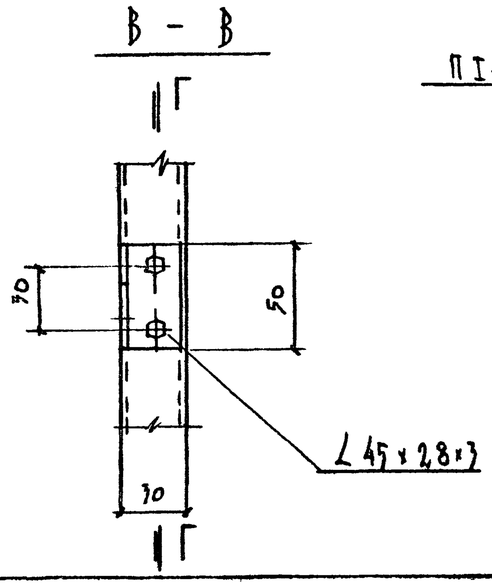

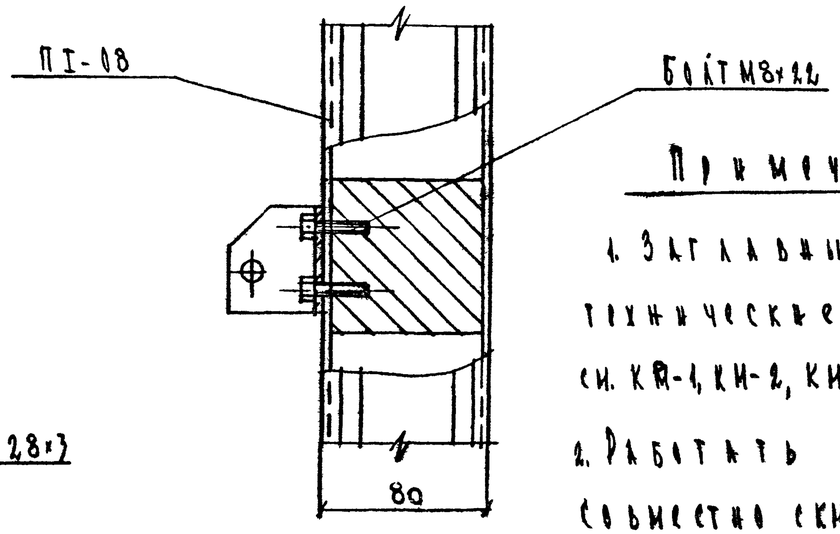

Примечания:

1. Заглавный лист и технические условия см. КМ-1, КМ-2, КМ-3.
2. Работать совместно с КМ-27

			1979	ТП 294-3-28	КМ
			Бассейн в деревоклеенных конструкциях с крытыми ваннами: 50×21 м. с местами для зрителей и детской		
Нач. отд.	Мирошин			Стадия	Лист	Листов
Нач. сект.	Уманский			Р	КМ-26	
Г. И. П.	Буш		Узел установки фрамужного прибора		Зрелищных зданий и спортивных сооружений им. Вс. Мезенцева
Разраб.	Князьков				
Проверил	Соболев				

16312 03 100 формат-22г

Инв. № подл.

Типовой проект 294-3-28 Альбом I часть 2

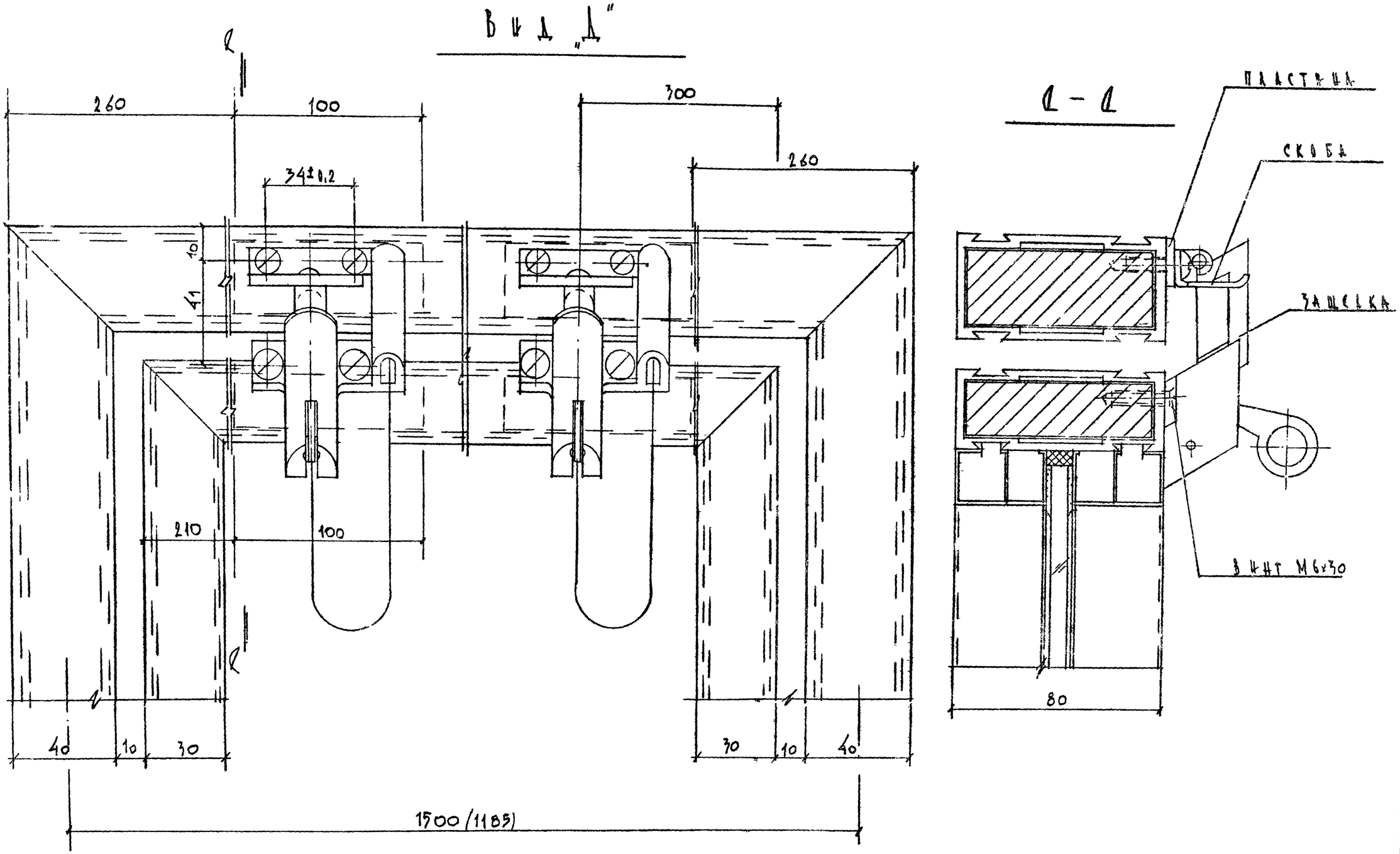

Примечания:

1. Заглавный лист и технические условия см. КМ-1÷КМ-3
2. Работать совместно с КМ-26.

			1979	ТП 294-3-28	КМ
			Бассейн /в деревоклеенных конструкциях/ с КМ-1 ванными: 9,0х21м с местами для зрителей и детской		
Нач. отд.	Мирошин			Стадия	Лист	Листов
Нач. сект.	Уманский			Р	КМ-27	
Г.И.П.	Буш		Узел установки защелки			
Разраб.	Князькова					
Провер.	Соболев					

Инв. № подл.

16312-03 (101) Формат-22г