ТИПОВОЙ ПРОЕКТ

294-3-28

БАССЕЙН

/В ДЕРЕВОКЛЕЁНЫХ КОНСТРУКЦИЯХ/
С КРЫТЫМИ ВАННАМИ : 50×21 М
С МЕСТАМИ ДЛЯ ЗРИТЕЛЕЙ И ДЕТСКОЙ

АЛЬБОМ-I

ЧАСТЬ-I

АРХИТЕКТУРНЫЕ И ТЕХНОЛОГИЧЕСКИЕ
ЧЕРТЕЖИ

16312-02
ЦЕНА

Госстрой СССР
ЦЕНТРАЛЬНЫЙ ИНСТИТУТ ТИПОВОГО ПРОЕКТИРОВАНИЯ
Свердловский филиал
620062, г.Свердловск-62, ул.Генеральская, 3а
Заказ № 8284 Инв.№ 16312-02 тираж 120
Сдано в печать 11 06 1980г цена 4-41

ТИПОВОЙ ПРОЕКТ

294-3-28

БАССЕЙН

/ В ДЕРЕВОКЛЕЁНЫХ КОНСТРУКЦИЯХ /

С КРЫТЫМИ ВАННАМИ : 50 × 21 М

С МЕСТАМИ ДЛЯ ЗРИТЕЛЕЙ И ДЕТСКОЙ

АЛЬБОМ - I ЧАСТЬ - I

СОСТАВ ПРОЕКТА:

АЛЬБОМ О	МАТЕРИАЛЫ ДЛЯ ПРИВЯЗКИ И ЧЕРТЕЖИ НУЛЕВОГО ЦИКЛА
АЛЬБОМ I /часть 1/	АРХИТЕКТУРНЫЕ И ТЕХНОЛОГИЧЕСКИЕ ЧЕРТЕЖИ
АЛЬБОМ I /часть 2/	КОНСТРУКТИВНЫЕ ЧЕРТЕЖИ. ВИТРАЖИ
АЛЬБОМ II /часть 1/	ОТОПЛЕНИЕ И ВЕНТИЛЯЦИЯ
АЛЬБОМ II /часть 2/	ВОДОСНАБЖЕНИЕ И КАНАЛИЗАЦИЯ
АЛЬБОМ III /часть 1/	АВТОМАТИЗАЦИЯ САНТЕХУСТРОЙСТВ. АВТОМАТИЧЕСКАЯ ПОЖАРНАЯ СИГНАЛИЗАЦИЯ
АЛЬБОМ III /часть 2/	АВТОМАТИЗАЦИЯ САНТЕХУСТРОЙСТВ. ЗАДАНИЕ ЗАВОДУ-ИЗГОТОВИТЕЛЮ
АЛЬБОМ IV /часть 1/	ЭЛЕКТРООБОРУДОВАНИЕ. РАДИО И СВЯЗЬ
АЛЬБОМ IV /часть 2/	ЭЛЕКТРООБОРУДОВАНИЕ. ЗАДАНИЕ ЗАВОДУ-ИЗГОТОВИТЕЛЮ
АЛЬБОМ V	ИЗДЕЛИЯ ЗАВОДСКОГО ИЗГОТОВЛЕНИЯ
АЛЬБОМ VI	ЗАКАЗНЫЕ СПЕЦИФИКАЦИИ
АЛЬБОМ VII	СМЕТЫ
ПРИМЕНЕННЫЙ МАТЕРИАЛ	ТИПОВОЙ ПРОЕКТ 284-4-48 АЛЬБОМ I

РАЗРАБОТАН ЦНИИЭП зрелищных зданий и спортивных сооружений им. Б.С. Мезенцева.
Главный инженер института Ю. Герчиков
Главный архитектор проекта М. Гельфер

Технический проект утвержден Госгражданстроем приказом №120 от 7.I.1978г.
Рабочие чертежи введены в действие ЦНИИЭП зрелищных зданий и спортивных сооружений им. Б.С. Мезенцева. приказом № 161 от 10. IX. 1979

Копия верна

Типовой проект 294-3-28 Альбом I часть 1

ВЕДОМОСТЬ ЧЕРТЕЖЕЙ

Наименование чертежей	Лист	Стр.	Примеч.
Заглавный лист (начало)	1	2	
Заглавный лист (окончание)	2	3	
Чертежи марки АС			
План 1го этажа в осях „1"–„6", „А"–„Г"	АС-1	4	
План 1го этажа в осях „6"–„11", „А"–„Г"	АС-2	5	
План 1го этажа в осях „1"–„6", „Г"–„Д"	АС-3	6	
План 1го этажа в осях „6"–„11", „Г"–„Д"	АС-4	7	
План 2го этажа в осях „1"–„6", „А"–„Г"	АС-5	8	
План 2го этажа в осях „6"–„11", „А"–„Г"	АС-6	9	
План 2го этажа в осях „1"–„6", „Г"–„Д"	АС-7	10	
План 2го этажа в осях „6"–„11", „Г"–„Д"	АС-8	11	
План 3го этажа в осях „1"–„6", „А"–„Г"	АС-9	12	
План 3го этажа в осях „6"–„11", „А"–„Г"	АС-10	13	
План 3го этажа в осях „1"–„6", „Г"–„Д"	АС-11	14	
План 3го этажа в осях „6"–„11", „Г"–„Д"	АС-12	15	
Фрагмент плана на отм. 10.900	АС-13	16	
План кровли	АС-14	17	
Разрез 1-1	АС-15	18	
Разрез 2-2 в осях „11"–„6"	АС-16	19	
Разрез 2-2 в осях „6"–„1"	АС-17	20	
Разрез 3-3 в осях „1"–„6"	АС-18	21	
Разрез 3-3 в осях „6"–„11"	АС-19	22	
Фасад в осях „1"–„6"	АС-20	23	
Фасад в осях „6"–„11"	АС-21	24	
Фасад в осях „А"–„Д"	АС-22	25	
Фасад в осях „Д"–„А"	АС-23	26	
Фасад в осях „11"–„6"	АС-24	27	
Фасад в осях „6"–„1"	АС-25	28	

Наименование чертежей	Лист	Стр.	Примеч.
Фрагмент главного фасада	АС-26	29	
Сечения по стенам в осях „А", „1", „11"	АС-27	30	
Установка оконных блоков 1го этажа. Узлы	АС-28	31	
Баня сухого жара План, разрезы, детали	АС-29	32	
Установка перегородок кабин душевых и санузлов	АС-30	33	
Акустическая обработка радиоузла Дверь радиоузла ДГ-13.	АС-31	34	
Подвеска щитов ограждения калориферов ИД-4 Отопительная решетка ИД-5	АС-32	35	
Шкафы „ДК", „РС", „ЭО". Окно регистратуры. Кассовое окно ИД-3	АС-33	36	
Индивидуальные столярные изделия: окна О-8, О-9, Фрамуги ФН-1, ФН-2, Ф-1	АС-34	37	
Барьер гардероба ИД-1, ИД-1а	АС-35	38	
Подвесные вешалки гардероба ИД-2, ИД-2а	АС-36	39	
Вентиляционные решетки ВР-1 ÷ ВР-7	АС-37	40	
Маркировочные планы этажей	АС-38	41	
Ведомость внутренних отделочных работ. Экспликация полов	АС-39	42	
Спецификация столярных изделий	АС-40	43	
Воздухозаборная шахта	АС-41	44	
Воздуховыбросная шахта	АС-42	45	
Чертежи марки ТЧ			
Технологическая часть проекта буфета	ТЧ-1	46	
Ванна 50×21м	ТЧ-2	47	
Ванна 50×21 м. Разрезы, сечения	ТЧ-3	48	
Расстановка оборудования в залах и раздевальных	ТЧ-4	49	
Крепление спортоборудования и инвентаря. Узлы и детали.	ТЧ-5	50	
Двойной 2х ярусный закрытый шкафчик	ТЧ-6	51	
Двойной детский шкафчик	ТЧ-7	52	
Узлы шкафчиков.	ТЧ-8	53	
Блок из двух скамей с вешалкой для раздевальной	ТЧ-9	54	
Скамья с вешалкой для раздевальной	ТЧ-10	55	
Спецификация оборудования	ТЧ-11	56	

ВЕДОМОСТЬ ПРИМЕНЕННЫХ ДОКУМЕНТОВ

Обозначение	Наименование	Примеч.
ГОСТ 6629-74	Двери деревянные внутренние для жилых и общественных зданий	
Серия 1.135-1 альбом I	Двери деревянные входные для жилых и общественных зданий	
ГОСТ 11214-65	Окна и балконные двери деревянные для жилых и общественных зданий	
Серия 1.136-2	Подоконные деревянные доски для жилых и общественных зданий.	
Альбом 2.244-1, выпуск 1.	Детали полов общественных зданий.	
Серия 2.260-1, выпуск 3.	Детали покрытий общественных зданий.	
Серия 1.138-2, выпуск 1.	Железобетонные параметные плиты для жилых зданий	
Тип. проект 284-4-48	Баня сухого жара	

Типовой проект разработан в соответствии с действующими нормами и правилами и предусматривает мероприятия, обеспечивающие взрывную, взрывопожарную и пожарную безопасность при эксплуатации здания.

Главный архитектор проекта /М.Гельфер/

Главный инженер проекта /Э. Лаврова/

Инв. № подл.

Нач. маст.	Горлышков		1979	ТП 294-3-28	
Гл. инж. маст.	Якрасс		Бассейн /в деревоклееных конструкциях/ с крытыми ваннами: 50×21м с местами для зрителей и детской		
Гл. арх. пр-та	Гельфер			Стадия	Лист	Листов
Гл. инж. пр-та	Лаврова			Р	1	2
Проверил	Гельфер		Заглавный лист (начало)	ЦНИИЭП зрелищных зданий и спортивных сооружений им Б.С. Мезенцева	
Разработал	Торгашова				

Отделочные работы

Наружная отделка

Наружные поверхности стен и пилонов с отметки 0.000 выкладываются из лицевого пустотелого кирпича с расшивкой швов.

Стены лестничных клеток и простенки на главном фасаде обрабатываются терразитовой штукатуркой.

Цоколь здания и стенки входных площадок с отметки – 0.450 до отметки 0.000, простенки в окнах 1-го этажа облицовываются керамической плиткой типа „Кабанчик" (светло-коричневого цвета).

Перемычки над окнами окрашиваются поливинилацетатной краской под цвет стен.

Бетонные элементы фасадов: козырьки, ограждение балкона заднего фасада, обрамление витража, ножи, парапетные плиты – окрашиваются после подготовки поливинилацетатной краской в белый цвет.

Ступени главного входа – гранитные, площадка из бетонных плиток.

Ступени боковых входов сборные, бетонные, покрытие площадок известняка мозаичного состава.

Деревоклееные арки покрытия, фасадные доски покрытия, горизонтальные и вертикальные импосты витражей, наружные двери покрываются огнезащитными бесцветными лаками.

Оконные блоки окрашиваются масляной краской в белый цвет.

Внутренняя отделка

Вестибюль.

Стены вестибюля облицовываются лицевым кирпичом. Потолки подвесные из плитки „Акмигран" Полы мозаичные. Витражи главного входа и в детский бассейн – алюминиевые.

Залы бассейна с ванной 50×21м и детского

Стены залов облицовываются белой глазурованной плиткой на всю высоту, обогреваемые скамьи и закрывающие стены радиоузла и дежурного врача цветной глазурованной плиткой. На торцевой стене зала бассейна с ванной 50×21 м выполняется цветное керамическое панно.

Потолки в залах из алюминиевых реечных элементов с акустическим заполнением.

Полы обходных дорожек из керамической плитки, трибуны для зрителей из линолеума.

Витражи зала бассейна алюминиевые, окна детского бассейна деревянные спаренные, окрашиваются масляной краской в белый цвет.

Деревоклееные арки покрытия, импосты витражей покрываются огнезащитным бесцветным лаком. Металлические затяжки и подвески окрашиваются влагостойкими красками в белый цвет.

Зал подготовительных занятий.

Стены зала облицовываются лицевым кирпичом. Потолки из сборных ребристых плит окрашиваются водоэмульсионной краской в белый цвет. Полы деревянные, брусчатые, цвет светло-зеленый, колер №35 по альбому колеров 1971 г. Разметка пола белая. Витражи алюминиевые.

Фойе, буфет, методкабинет, комната отдыха

Стены фойе облицовываются лицевым кирпичом. Стены буфета, методкабинета и комнаты отдыха – деревянная офанерованная панель на высоту 1,2м, выше масляная окраска. Потолки фойе, буфета, методкабинета и комнаты отдыха подвесные из плитки „Акмигран". Полы во всех помещениях паркетные. Внутренние витражи фойе и буфета алюминиевые. Окна – деревянные спаренные по ГОСТ 11214-65, двери во всех помещениях здания бассейна, за исключением витражей, деревянные по ГОСТ 6629-74. Окна и двери окрашиваются масляной краской в белый цвет.

Отделку остальных помещений выполнять в соответствии с „Ведомостью внутренних отделочных работ".

			1979	ТП 294-3-28		
			Бассейн /в деревоклееных конструкциях/ с крытыми ваннами: 50×21м с местами для зрителей детской			
Нач. маст.	Горлышков			Стадия	Лист	Листов
Гл. инж. м.	Покрасс			Р	2	
Гл. арх. пр-та	Гельфер					
Гл. инж. пр-та	Лаврова					
Проверил	Гельфер		Заглавный лист /окончание/	ЦНИИЭП зрелищных зданий и спортивных сооружений им. Б.С. Мезенцева		
Разработал	Торгашова					

Типовой проект 294-3-28 Альбом I часть 1

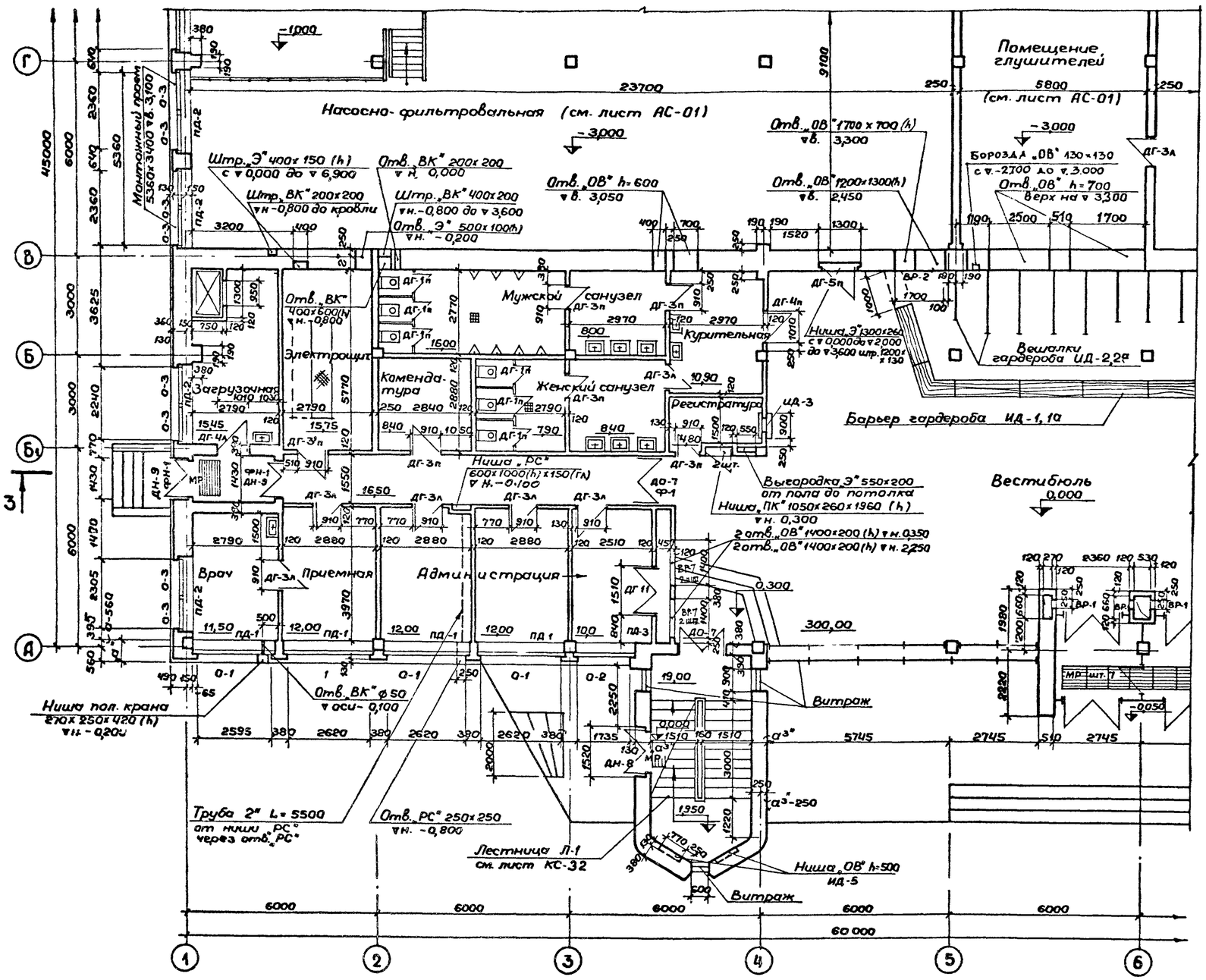

Таблица толщин и привязок наружных стен

№№ п/п	Расчетная t наружн. воздуха	-20°	-30°	-40°	Примечания
1	Толщина стены „а"	510	640	770	1 эт. ось „А" оси „1-4"
2	Толщина стены „а¹"	770	900	1030	1 эт. ось „А". Бассейн
3	Толщина стены „а²"	640	640	770	2 эт. ось „А". Раздевалки
4	Толщина стены „а³"	510	510	640	2 эт. ось „А". Спортзал
5	Привязка стены „б"	280	410	540	1 эт. ось „11". Бассейн
6	Привязка стены „б¹"	20	150	280	2 эт. оси „1" и „11". Раздевалки
7	Привязка стены „б²"	150	280	410	2 и 3 эт. оси „1" и „11". Бассейн
8	Привязка стены „в"	310	440	570	1 и 2 эт. ось „Д"
9	Привязка стены „г"	260	260	390	1, 2, 3 эт. ось „В"

Примечания:

1. Установку оконных блоков см лист АС-28.
2. Перегородки кабин санузлов и душевых см. лист АС-30.
3. Стена в электрощитовой по оси „2" выполняется с гидроизоляцией.
4. Подготовка пола в электрощитовой – 200 мм.
5. Крыльца см лист АС-03.

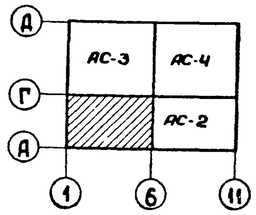

Гл.инж.ин-та	Герчиков		1979	ТП 294-3-28	АС
Нач.маст.	Горлышков		Бассейн (в деревоклееных конструкциях) с крытыми ваннами: 50×21м с местами для зрителей и детской		
Гл.инж.маст.	Покрасс			Стадия	Лист	Листов
Гл.арх.пр-та	Гельфер			Р	АС-1	42
Гл.инж.пр-та	Лаврова		План 1го этажа в осях „1"-„6", „А"-„Г"	ЦНИИЭП зрелищных зданий и спортивных сооружений им. Б.С. Мезенцева		
Проверил	Гельфер					
Разработал	Таргашова					

Копировала 16312-02 5 Формат 22г

Согласовано

Отд. №1 Мирошин
Отд. №2 Гонитель
Отд. №3 Косова
Отд. №4 Гильман

Инв. №подл.

Копия верна

Типовой проект 294-3-28 Альбом I часть 1

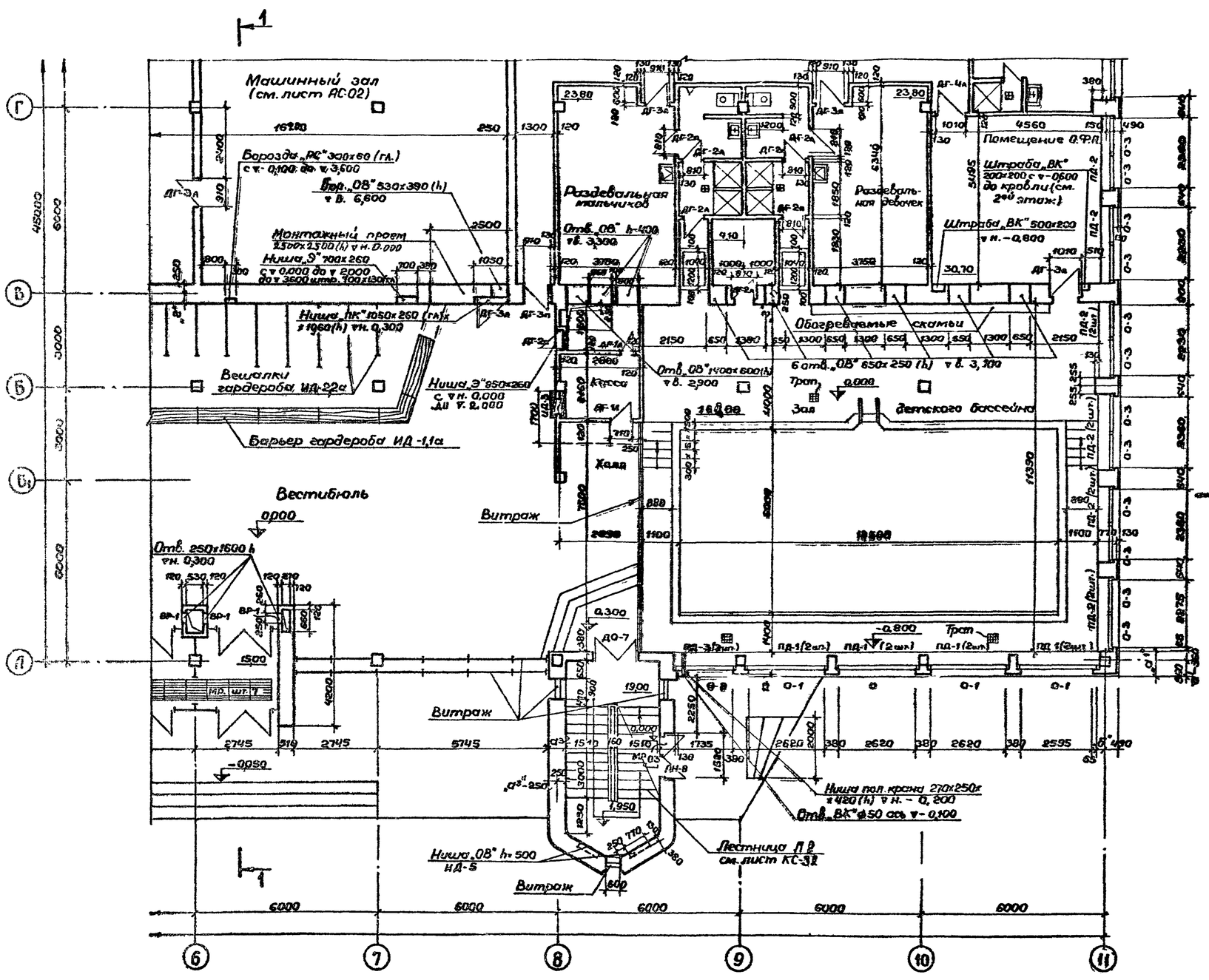

Примечания :

1. Таблица толщин и привязок наружных стен дана на листе АС-1.
2. Перегородки кабин санузлов и душевых, см. лист АС-30.
3. Установку оконных блоков см. лист АС-28.
4. Крыльца см. лист АС-03.
5. В холле пунктиром показана кирпичная перегородка для установки калорифера при tн. = -40°.

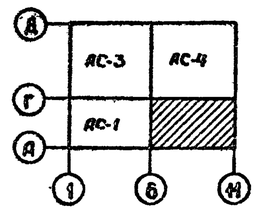

			1979	ТП 294-3-28	АС
Гл.инж.пр.	Герликов		Бассейн 18 деревоклеенных конструкциях с крытыми трибунами: 50х21м с местами для зрителей и детской		
Нач.маст.	Гарлыкова				
Гл.инж.пр.	Покрасс			Стадия	Лист	Листов
Гл.спец.пр.	Гельгор			Р	АС-2	
Гл.инж.пр.	Лаврова		План 1-го этажа в осях „6-11", „А-Г"	ЦНИИЭП зрелищных зданий и спортивных сооружений им. В.С. Мезенцева		
Проверил	Гельгор					
Разработал	Герасимова					

Отд. №1 Мирошин
Отд. №2 Гончаренко
Отд. №3 Косова
Нач. отд. Гольцман
Гл. спец. Белый
Гл. инж. Залит

Копировала 15312-02 6 Формат А2г

Копия верна

Альбом I часть

Типовой проект 294-3-28

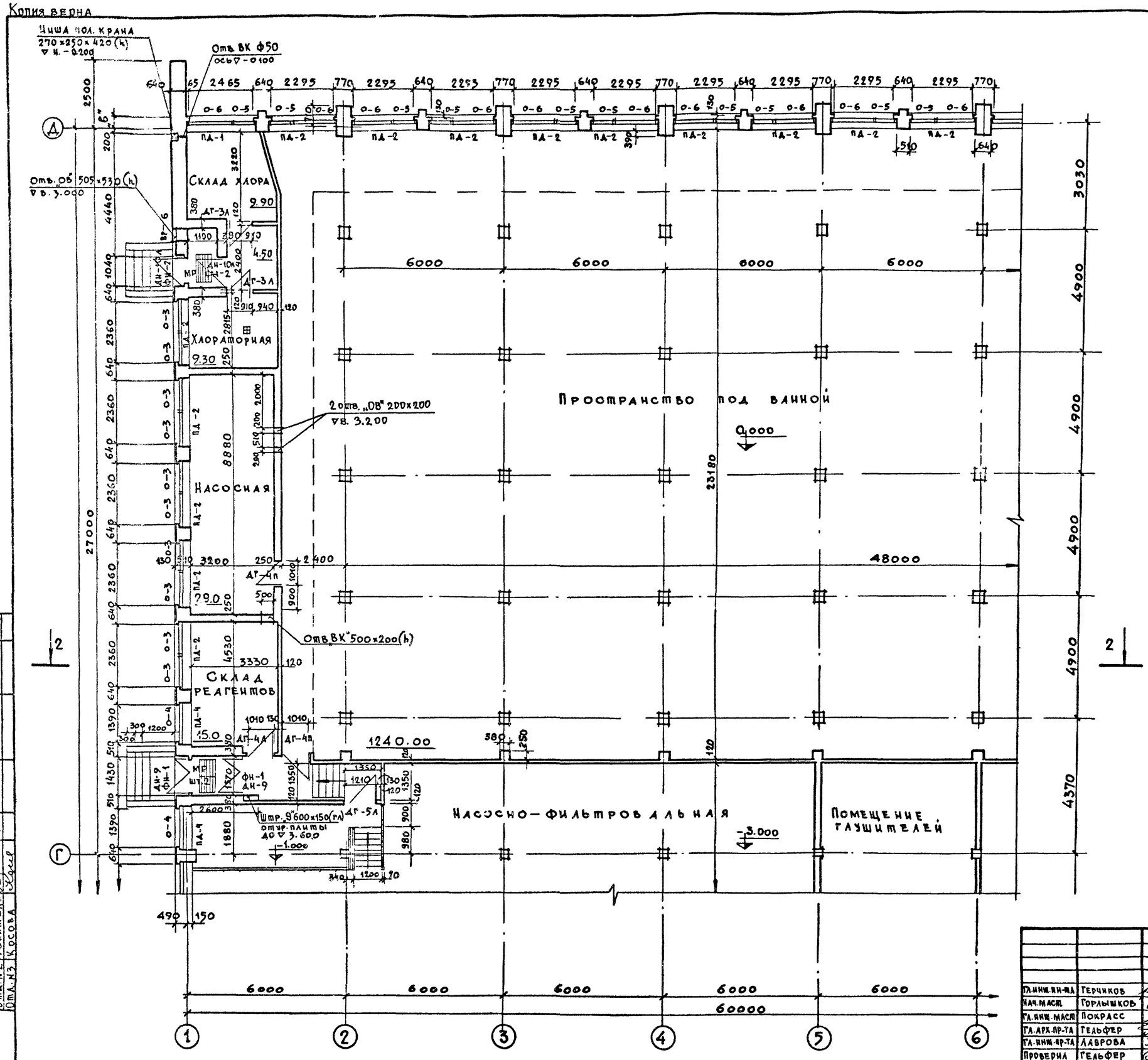

Примечания

1. Таблица толщин и привязок наружных стен дана на листе АС-1
2. Отверстия для труб размерами не более 150×150 мм в стенах пробиваются по месту.
3. Установку оконных блоков см. лист АС-28.
4. Крыльца см. лист АС-03

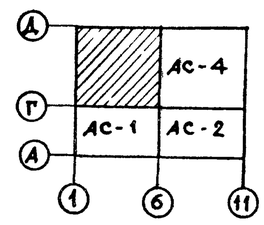

			1979	ТП 294-3-28	АС
			Бассейн /в деревоклееных конструкциях/ с крытыми ваннами: 50×21 м с местами для зрителей и детской		
Гл. инж. пр-та	Терчиков			Стадия	Лист	Листов
Нач. маст.	Горлышков			Р	АС-3	
Гл. инж. маст.	Покрасс					
Гл. арх. пр-та	Гельфер					
Гл. инж. пр-та	Лаврова		План 1-го этажа в осях „1"-„6" „Г"-„А"			
Проверил	Гельфер					
Разработал	Торгашова					

Зрелищных зданий и спортивных сооружений им. Б.С. Мезенцева

Согласовано

Отд. N1 Мирошин
Отд. N2 Гонитель
Отд. N3 Косова
Отд. N4 Гильман

Инв. N подл.

Копировала Вендина 16312-02 7 Формат 22 г

Копия верна

Типовой проект 294-3-28 Альбом I часть 1

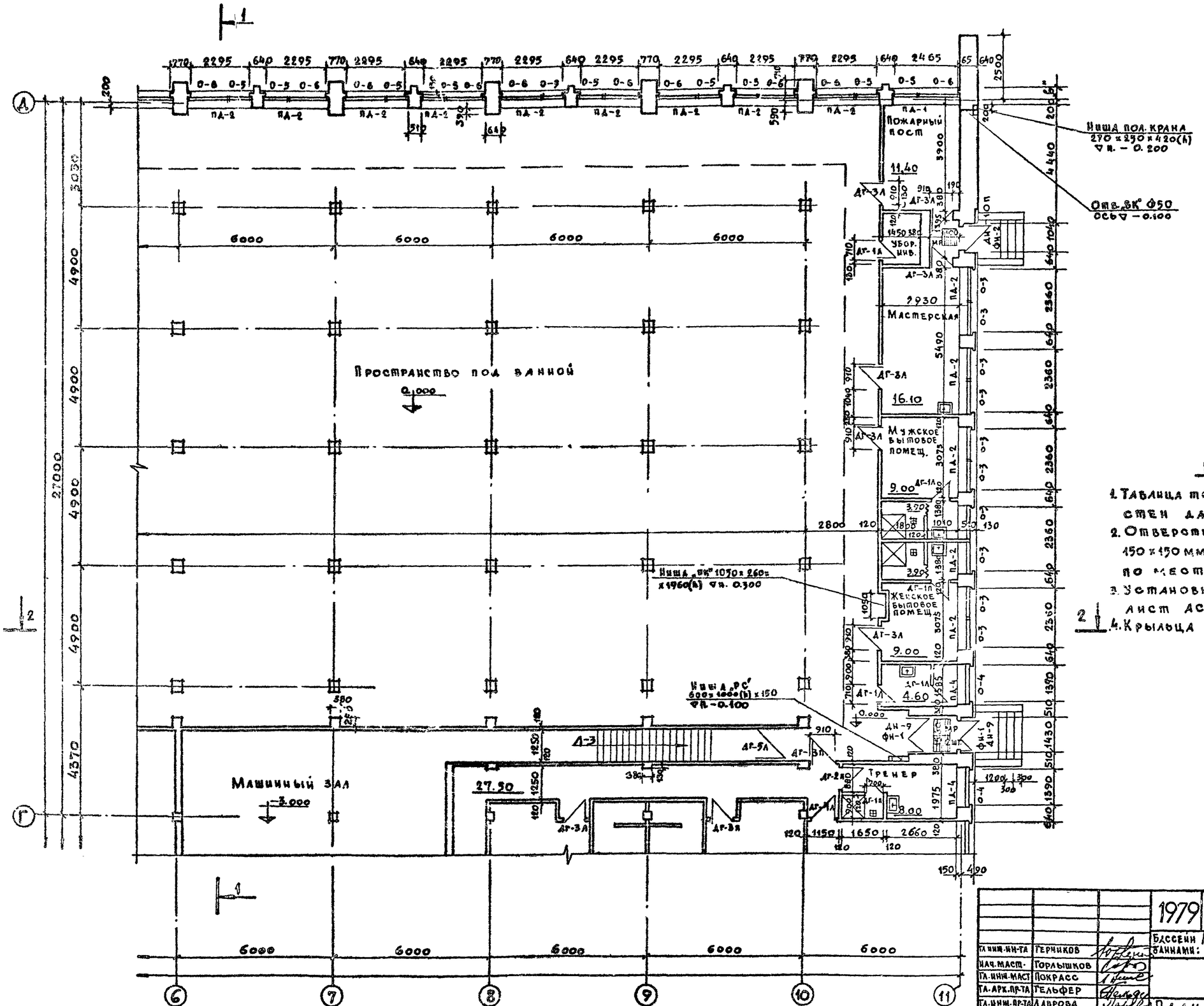

Примечания

1. Таблица толщин и привязок наружных стен дана на листе АС-1.
2. Отверстия для труб размерами не более 150×150 мм. в стенах пробиваются по месту.
3. Установку оконных блоков см. лист АС-28.
4. Крыльца см. лист АС-03

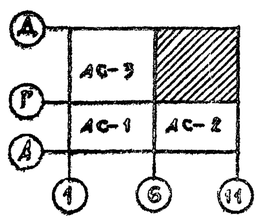

			1979	ТП 294-3-28	АС
Гл. инж. ин-та	Терников		Бассейн (в деревоклеенных конструкциях) с крытыми ваннами: 50×21 м с местами для зрителей и детской.		
Нач. маст.	Горлышков				
Гл. инж. маст.	Покрасс			Стадия	Лист	Листов
Гл. арх. пр-та	Гельфер			Р	АС-4	
Гл. инж. пр-та	Лаврова		План 1-го этажа в осях „6-11", „Г-Д".		Зрелищных зданий и спортивных сооружений им. В.С. Мезенцева	
Проверил	Гельфер					
Разработал	Торгашова					

Копировала Вендина 16312-02 8 Формат 22г

Согласовано

Отд. №1	Мирошин	Отд. №4	Гильман
Отд. №2	Гонтель		
Отд. №3	Косова		

Инв. № подл.

Типовой проект 294-3-28 Альбом I часть 1

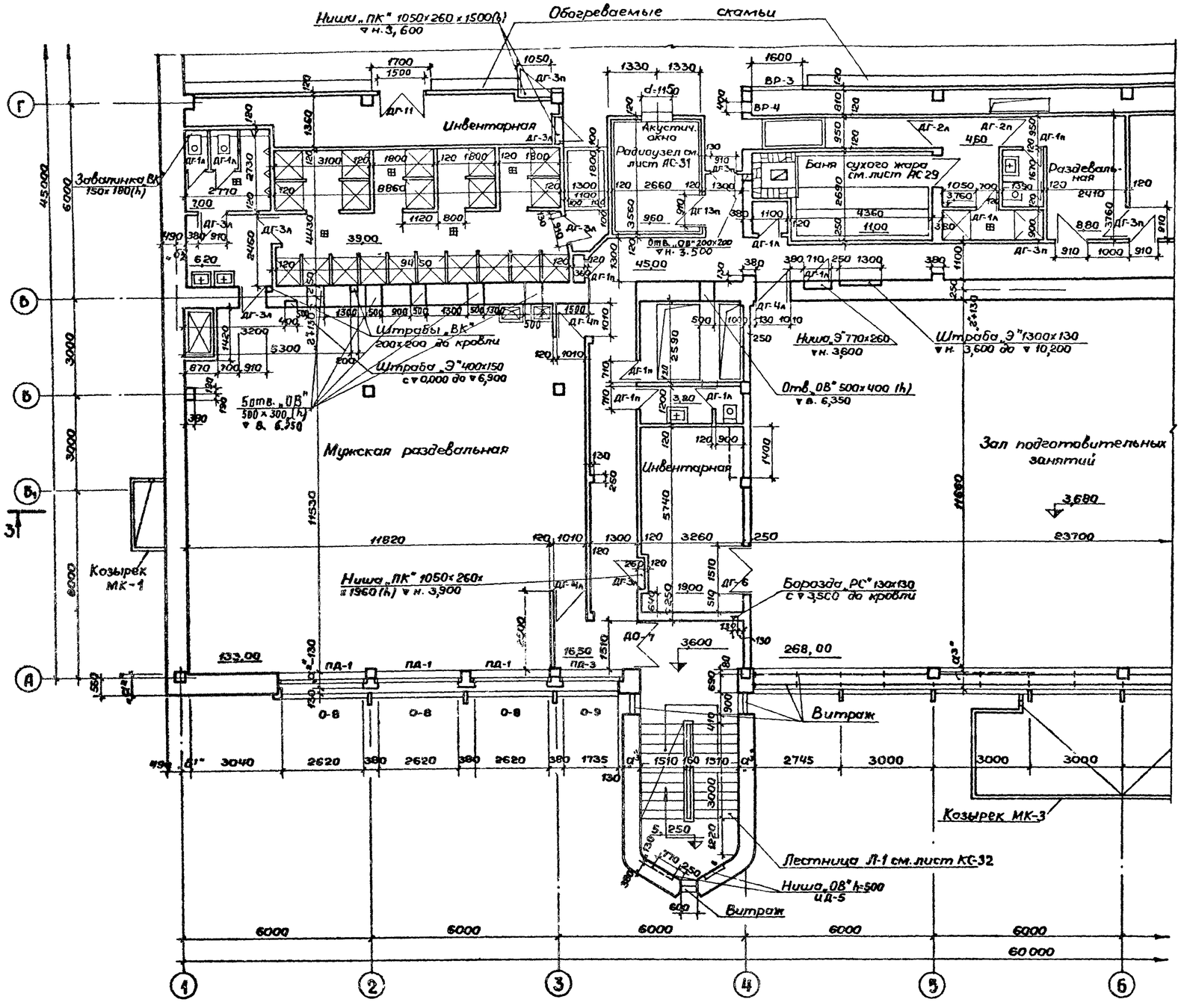

Примечания:

1. Таблица толщин и привязок наружных стен дана на листе АС-1.
2. Перегородки кабин санузлов и душевых см. лист АС-30.
3. В помещении инвентарной пунктиром показана кирпичная перегородка для установки калорифера при $t_н$ = -40°. 2 отв. „ОВ" на ▽н. 3,730 и ▽н. 6,100 закрываются решетками ВР-7.

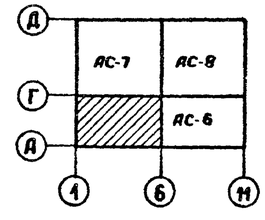

			1979	ТП 294-3-28	АС	
Гл.инженер	Герчиков		Бассейн (в деревоклееных конструкциях) с крытыми банями: 50×21м с местами для зрителей и детской			
Нач.маст.	Горлышков			Стадия	Лист	Листов
Гл.инж.маст.	Покрасс			Р	АС-5	
Гл.арх.пр-та	Гельфер					
Гл.инж.пр-та	Лаврова		План 2-го этажа в осях „1-6, А-Г"	ЦНИИЭП зрелищных зданий и спортивных сооружений им. Б.С. Мезенцева		
Проверил	Гельфер					
Разработал	Торгашова					

Инв. № подл. | Подп. и дата | Взам. инв. № | Инв. № дубл. | Подп. и дата

Отд. №1 Мирошин
Отд. №2 Гонитель
Отд. №3 Кособа
Отд. №4 Гильман

Копировала

Копировал

Типовой проект 284-3-28 Альбом I часть 1

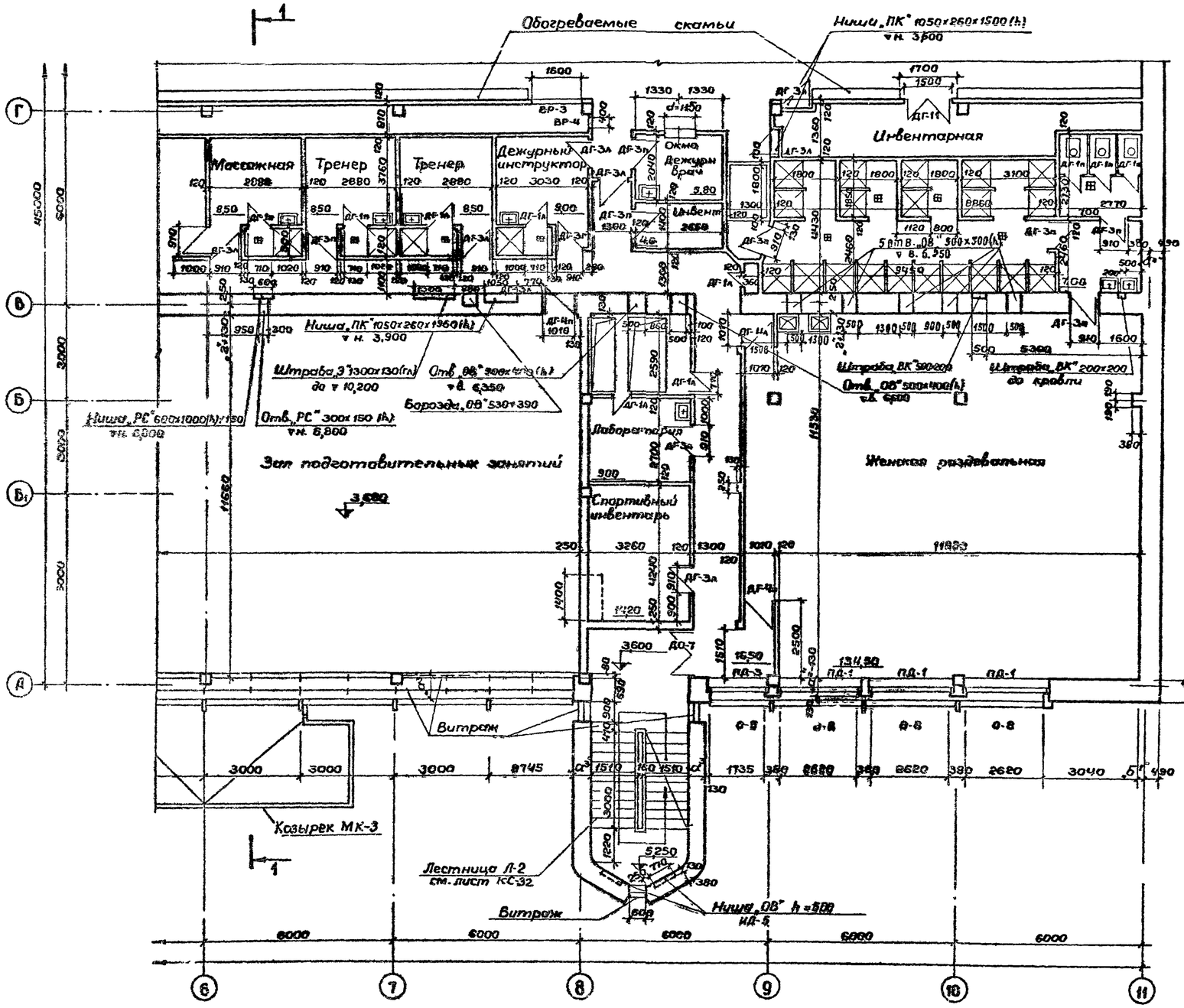

Примечания :

1. Таблица толщин и привязок наружных стен дана на листе АС-1.
2. Перегородки кабин санузлов и душевых см. лист АС-30.
3. В помещении спортинвентаря пунктиром показана кирпичная перегородка для установки калорифера при tн.=-40°. 2 отв. „ОВ" на ▼н. 3,730 и на ▼н. 6,100 закрываются решетками ВР-7.

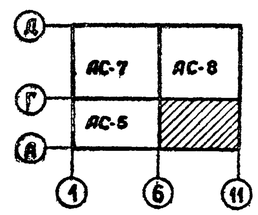

			1979	ТП 284-3-28		АС
Гл. инженер	Герников		Бассейн (в деревоклееных конструкциях) с крытыми баннами 50×21м с местами для зрителей и детской			
Нач. маст.	Горлышков			Стадия	Лист	Листов
Гл. инж. маст.	Покрасс			Р	АС-5	
Гл. арх. пр-та	Гельфер					
Гл. инж. пр-та	Лаврова		План 2го этажа в осях 5-11, А-Г	ЦНИИЭП зрелищных зданий и спортивных сооружений им. Б.С. Мезенцева		
Проверил	Гельфер					
Разработ.	Терешкова					

Инв. № подл. | Отм. №1 Миронин | Отм. №2 Гончаренко | Отм. №3 Косова

Копировал 16312-02 10 Формат 22г

Копия верна

Типовой проект 294-3-28 Альбом I часть 1

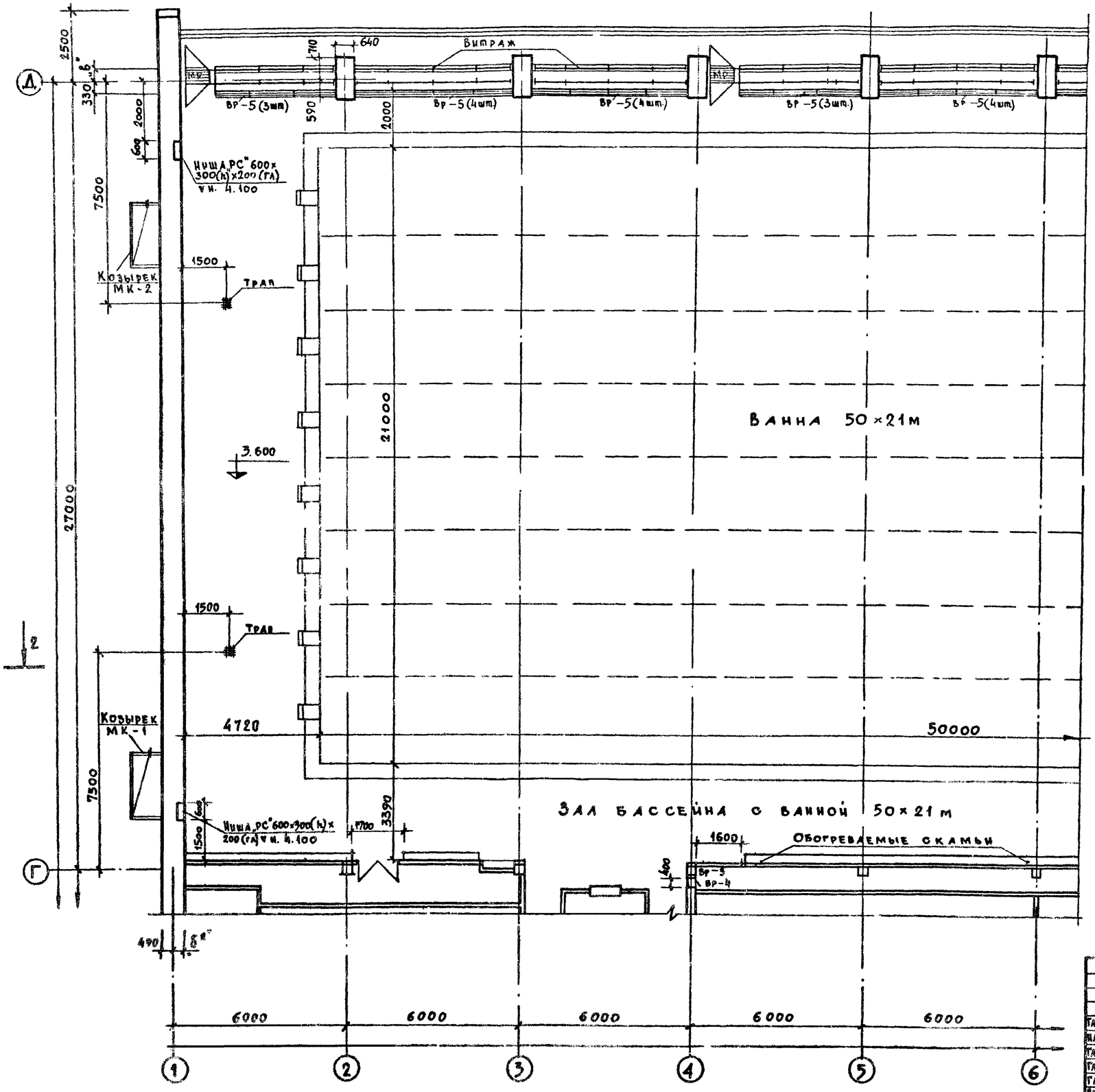

Примечание

1. Таблица толщин и привязок наружных стен дана на листе АС-1.

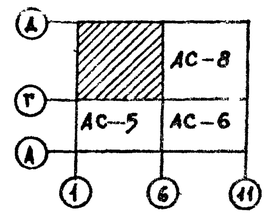

Гл. инж. ин-та	Герчиков		
Нач. маст.	Горлышков		
Гл. инж. маст.	Покрасс		
Гл. арх. пр-та	Гельфер		
Гл. инж. пр-та	Лаврова		
Проверил	Гельфер		
Разработал	Торгашова		

1979 ТП 294-3-28 АС

Бассейн в деревоклееных конструкциях с крытыми ваннами: 50×21м с местами для зрителей и детской.

Стадия	Лист	Листов
Р	АС-7	

План 2-го этажа в осях „1"-„6", „Г"-„А"

Зрелищных зданий и спортивных сооружений им. В.С. Мезенцева

Копировала Бендина 16312-02 11 Формат 22г

Инв. № подл. | Отд. № 1 Мирошик | Отд. № 2 Гонитель | Отд. № 3 Косова | Отд. № 4 Гильман

Согласован

Копия-верно

Типовой проект 294-3-28 Альбом I часть 1

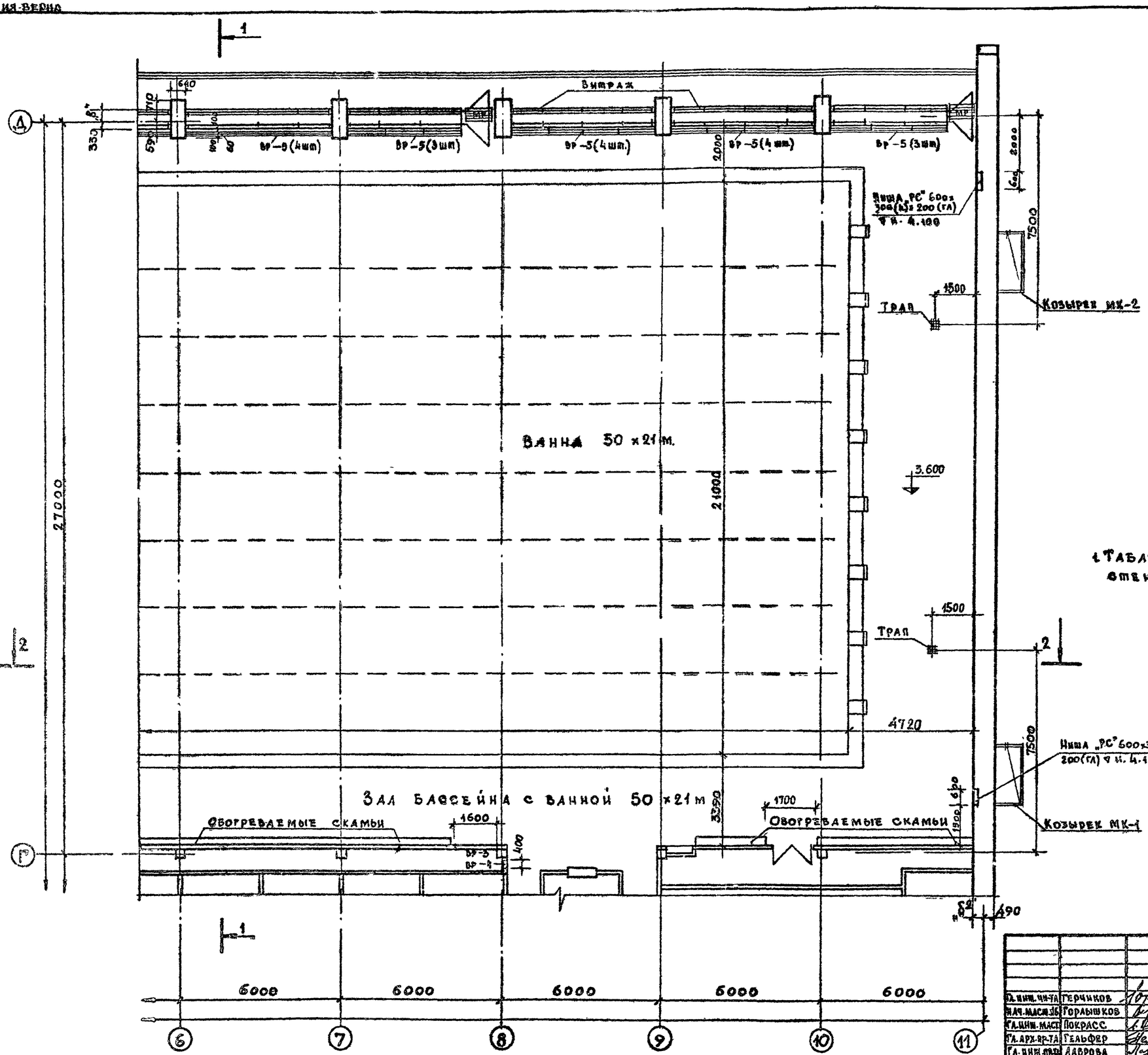

Примечание

1. Таблица толщин и привязок наружных стен дана на листе АС-1

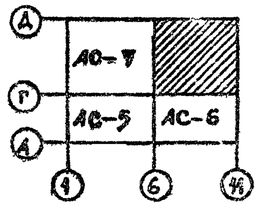

Гл. инж. пр-та	Герчиков		1979	ТП 294-3-28	АС
Нач. маст. 16	Горлышков		Бассейн /в деревоклеенных конструкциях/ с крытыми ваннами: 50х21м с местами для зрителей и детской.		
Гл. инж. маст.	Покрасс				
Гл. арх. пр-та	Гельфер			Стадия	Лист	Листов
Гл. инж. пр-та	Лаврова			Р	АС-8	
Проверил	Гельфер		План 2-го этажа в осях „6"-„11", „Г"-„Д".			
Разработал	Торгашова					

Цифровая вендина 16312-02 12 формат 22г.

Согласовано

Инв. № подл. | Отд. № 1 Мирошин | Отд. № 2 Гонитель | Отд. № 3 Косова | Отд. № 4 Гильман

Типовой проект 294-3-28 Альбом I часть I

План лестницы Л-1 на отм. 10,400
(Лестница Л-2 – зеркально)

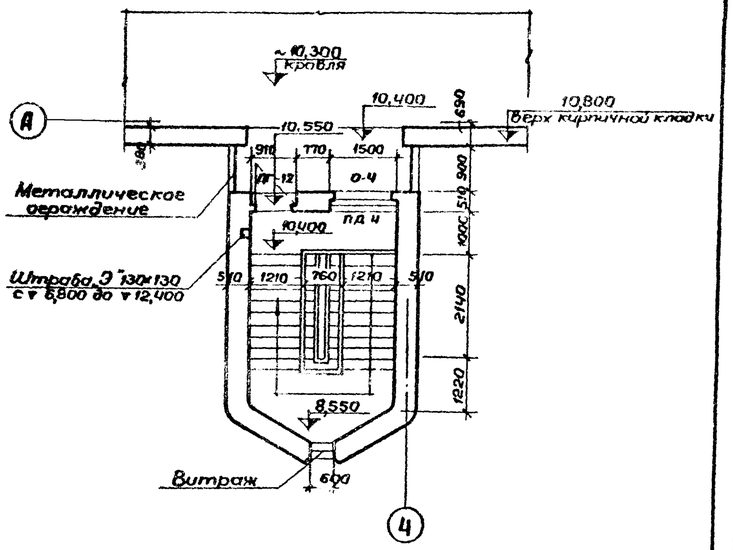

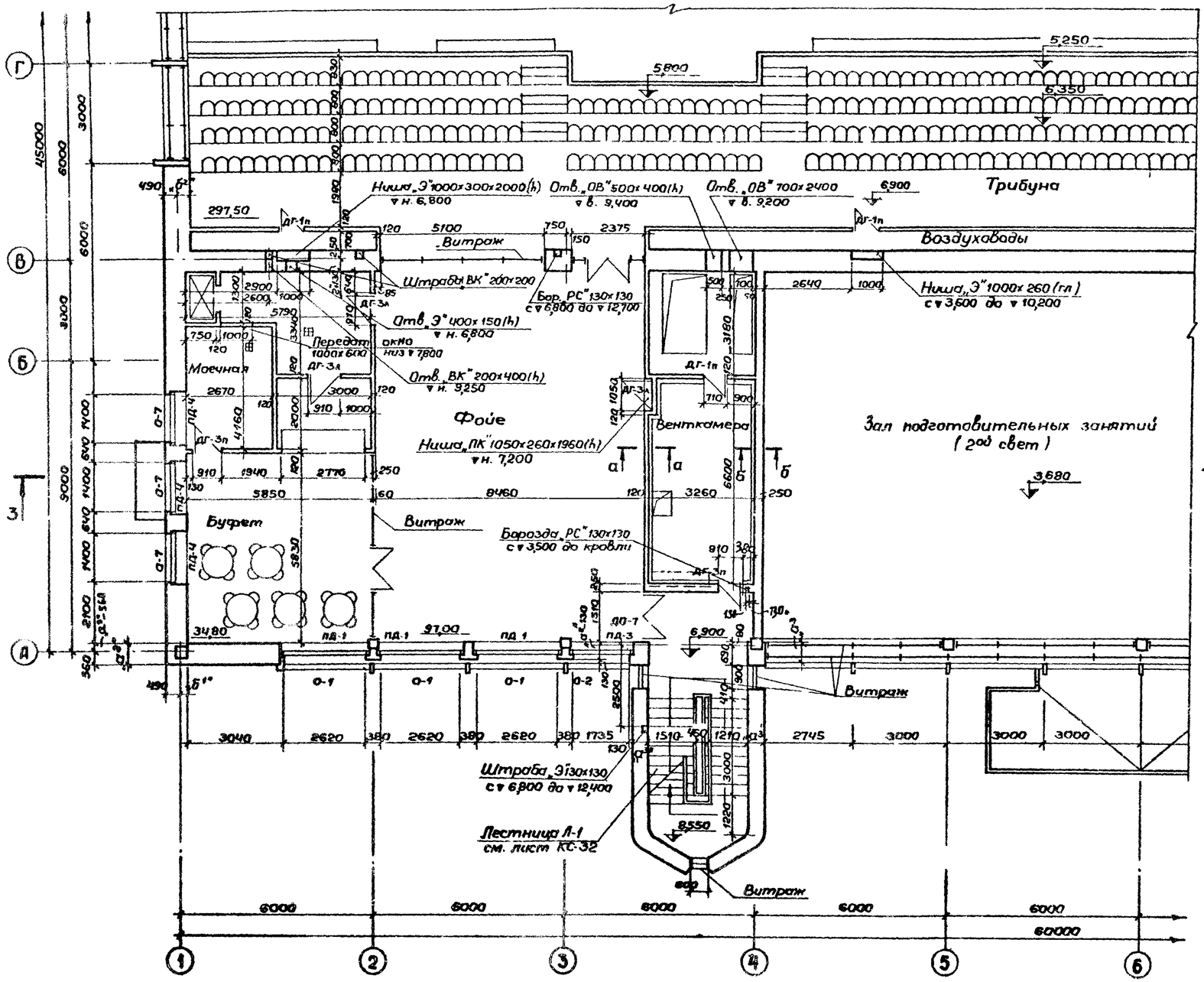

Примечания:

1. Таблица толщин и привязок наружных стен дана на листе АС-1.
2. Сечения а-а, б-б см. лист АС-10.
3. В помещении венткамеры пунктиром показана кирпичная перегородка для установки конвектора в нише при $t_н$=-40°

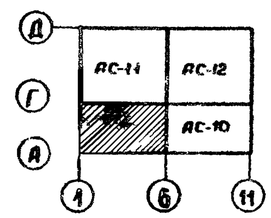

			1979	ТП 294-3-28		АС
Гл.инженер	Герчиков		Бассейн (в деревоклеенных конструкциях) с крытыми трибунами 50×21м с местами для зрителей и детской			
Нач.маст	Гарлышков					
Гл.инж.м.	Покрасс					
Гл.арх.пр-та	Гельфер					
Гл.инж.пр-та	Павлова					
Проверил	Гельфер			Стадия	Лист	Листов
Разработ.	Тарасова		План 3го этажа в осях „б'-11", „А'-Г"	Р	АС-9	
				ЦНИЭП зрелищных зданий и спортивных сооружений им. В.С. Мезенцева		

Согласовано: Инв.№подл. | Отд.№1 Мирошин | Отд.№2 Гончтель | Отд.№3 Косова | Отд.№4 Гильман

Копировала

Типовой проект 294-3-28 Альбом I часть 1

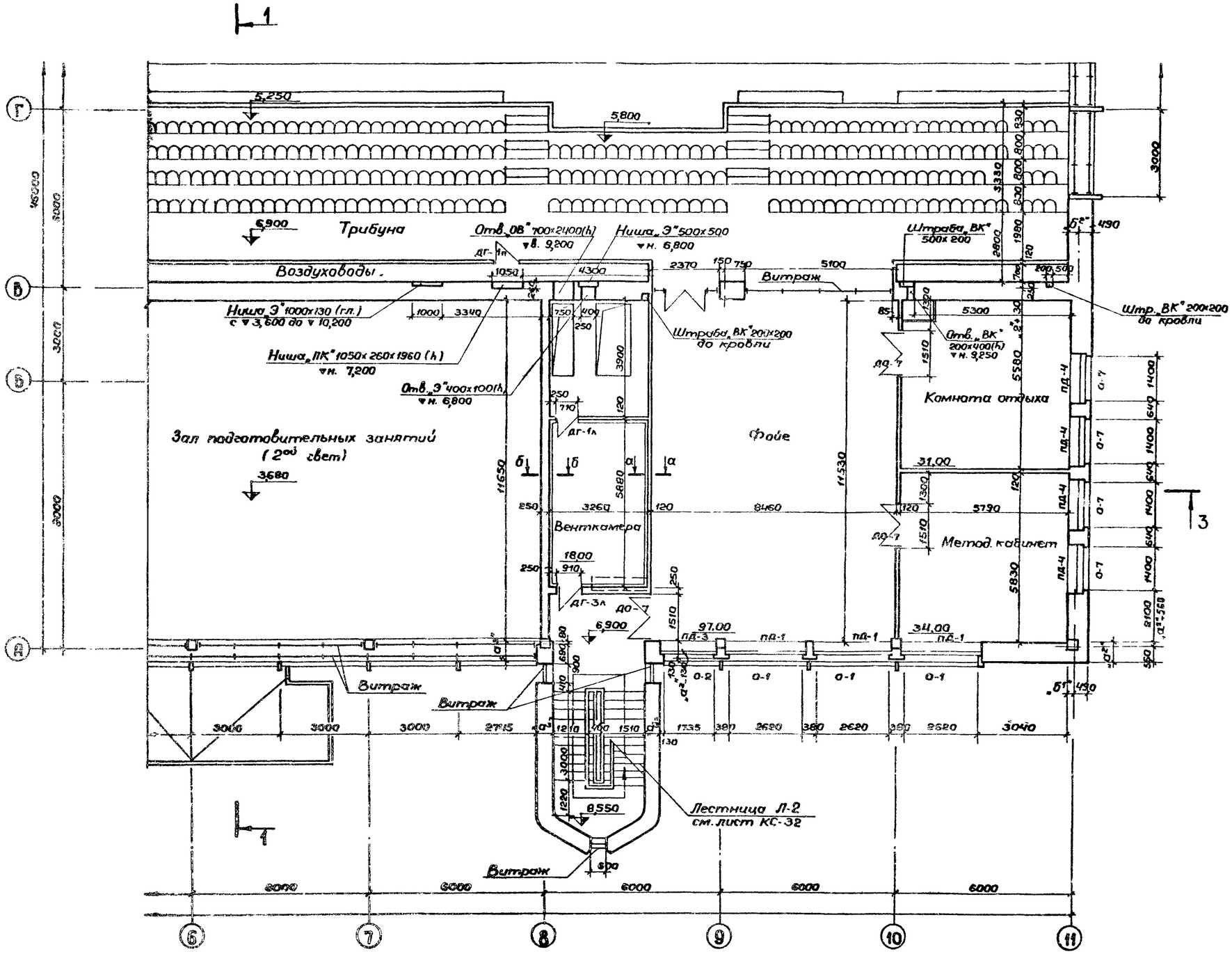

Сечение а-а

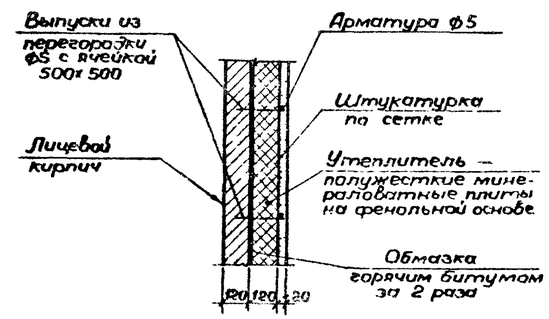

Сечение б-б

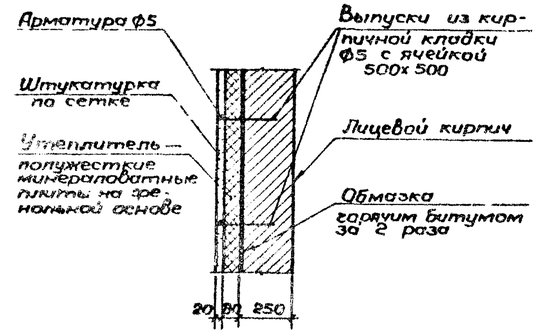

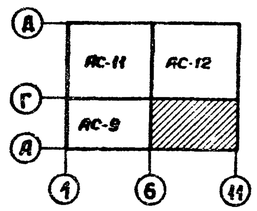

Примечания:

1. Таблица толщин и привязок наружных стен дана на листе АС-1.
2. План стены по оси „В" на отм. 10,900 см. лист АС-13.
3. В помещении венткамеры пунктиром показана кирпичная перегородка для установки конвектора в нише при $t_н$=-40°

			1979	ТП 294-3-28		АС
Гл.инженер	Герников		Бассейн 18 дерево-клеенных конструкциях с крытыми рамами 50×21м с местами для зрителей и детской			
Нач. маст.	Горлышков					
Гл.инж.м.	Покрасс			Стадия	Лист	Листов
Гл.арх.пр-я	Гельфер			Р	АС-10	
Гл.инж.пр-я	Павлова		План 3-го этажа в осях „Б-И", „А-Г"			
Проверил	Гельфер			ЦНИИЭП зрелищных зданий и спортивных сооружений им. Е.С. Неменова		
Разработ.	Тереошина					

Копировал 16312-02 14 Формат 22г

Копия верна

Альбом I часть 1

Типовой проект 294-3-28

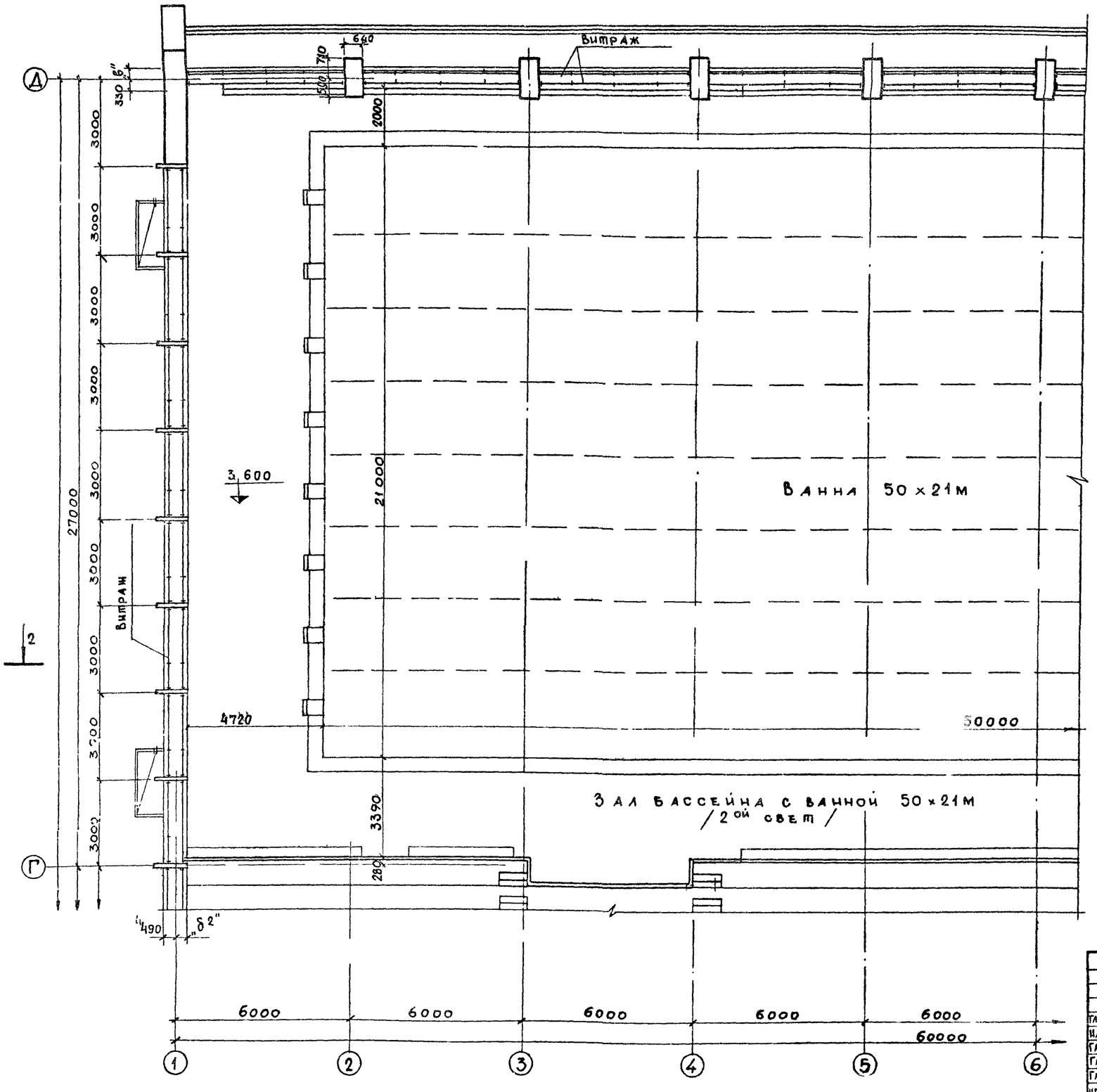

Примечание

1. Таблица толщин и привязок наружных стен дана на листе АС-1

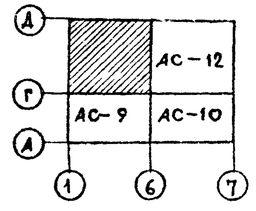

Гл. инж. ин-та	Герчиков		1979	ТП 294-3-28	АС
Нач. маст.	Горлышков		Бассейн /в деревоклееных конструкциях/ с крытыми ваннами: 50×21м с местами для зрителей и детской.		
Гл. инж. м.	Покрасс			Стадия	Лист	Листов
Гл. арх. пр-та	Гельфер			Р	АС-11	
Гл. инж. пр-та	Лаврова		План 3го этажа в осях „1"-„6", „Г"-„Д".	ЦНИИЭП зрелищных зданий и спортивных сооружений им. Б.С. Мезенцева		
Проверил	Гельфер					
Разработ.	Торгашова					

Копировала Вендина 16312-02 15 Формат 22г

Согласовано

Отд. N1 Мирошин

Отд. N2 Гонителя

Отд. N3 Косова

Отд. N4 Гильман

Инв. № подл.

Копия верна

Типовой проект 294-3-28 Альбом I часть 1

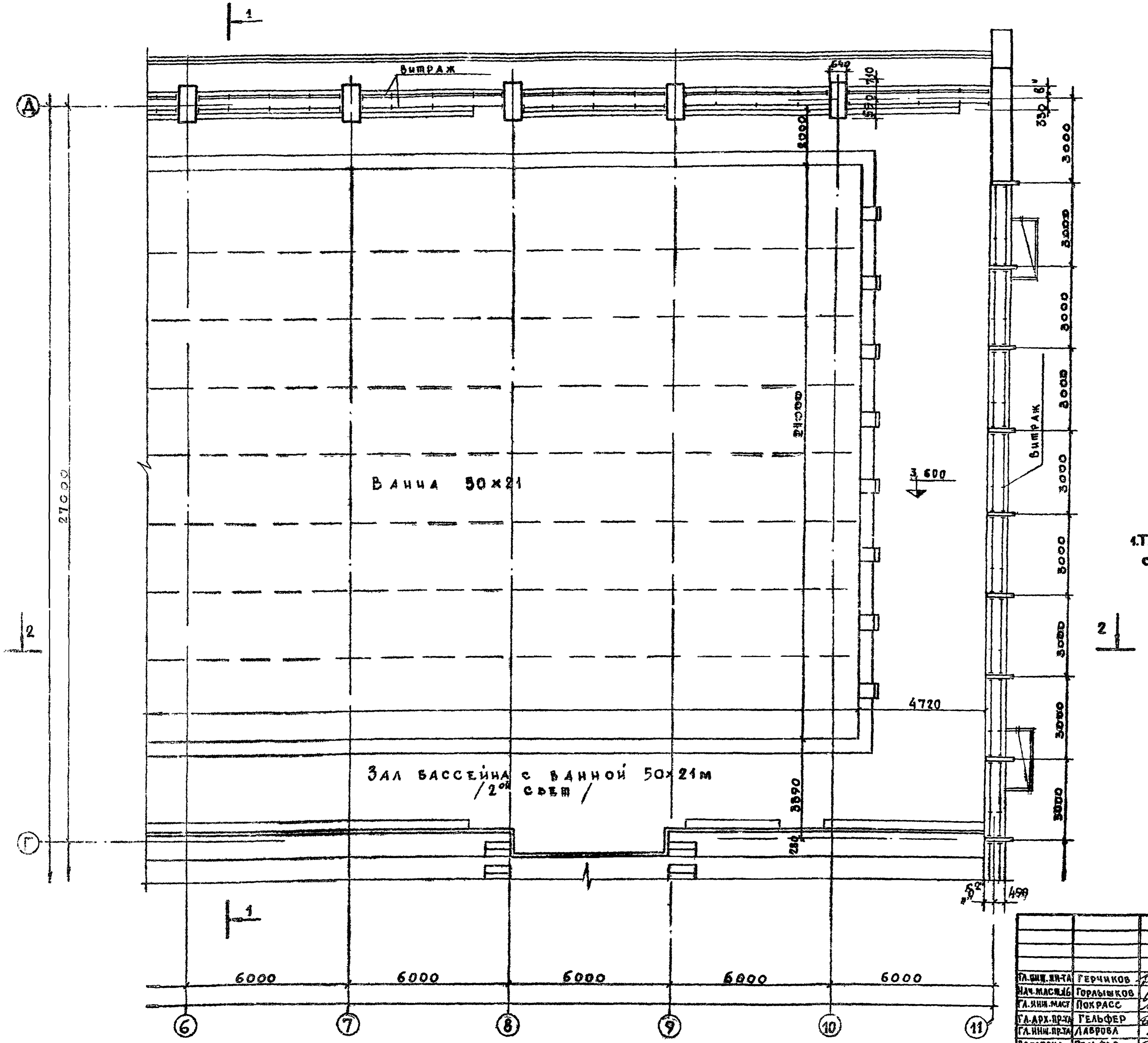

Примечание

1. Таблица толщин и привязок наружных стен дана на листе АС-1

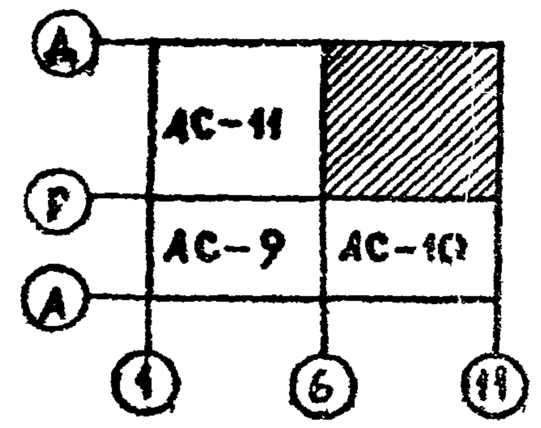

Гл.инж.пр-та	Герчиков	
Нач.мастр.16	Горлышков	
Гл.инж.маст	Покрасс	
Гл.арх.пр-та	Гельфер	
Гл.инж.пр-та	Лаврова	
Проверил	Гельфер	
Разработ.	Торгашова	

1979 ТП 294-3-28 АС

Бассейн /в деревоклееных конструкциях/ с крытыми ваннами: 50×21м с местами для зрителей и детской

Стадия	Лист	Листов
Р	АС-12	

План 3го этажа в осях „6"-„11", „Г"-„А"

ЦНИИЭП зрелищных зданий и спортивных сооружений им. Б.С. Мезенцева

Копировала Векдина 16312-07 16 Формат 22г

Копия верна

Типовой проект 294-3-28 Альбом I Часть 1

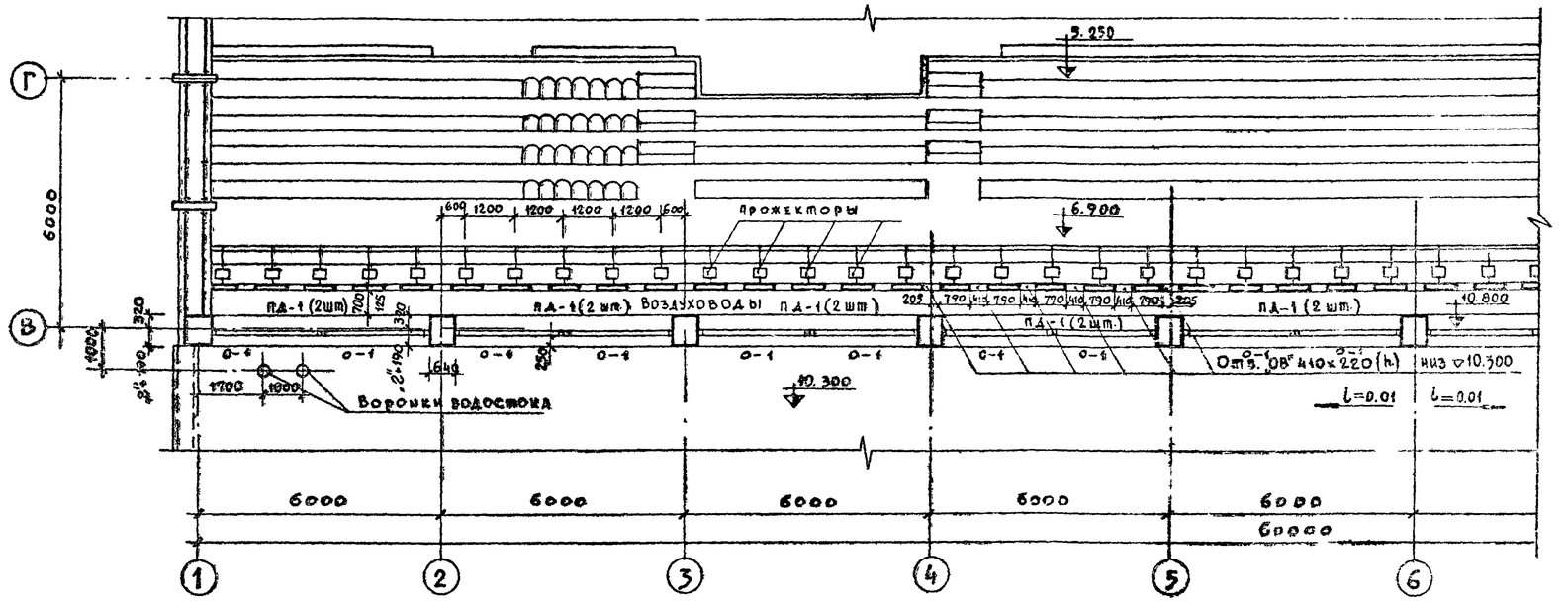

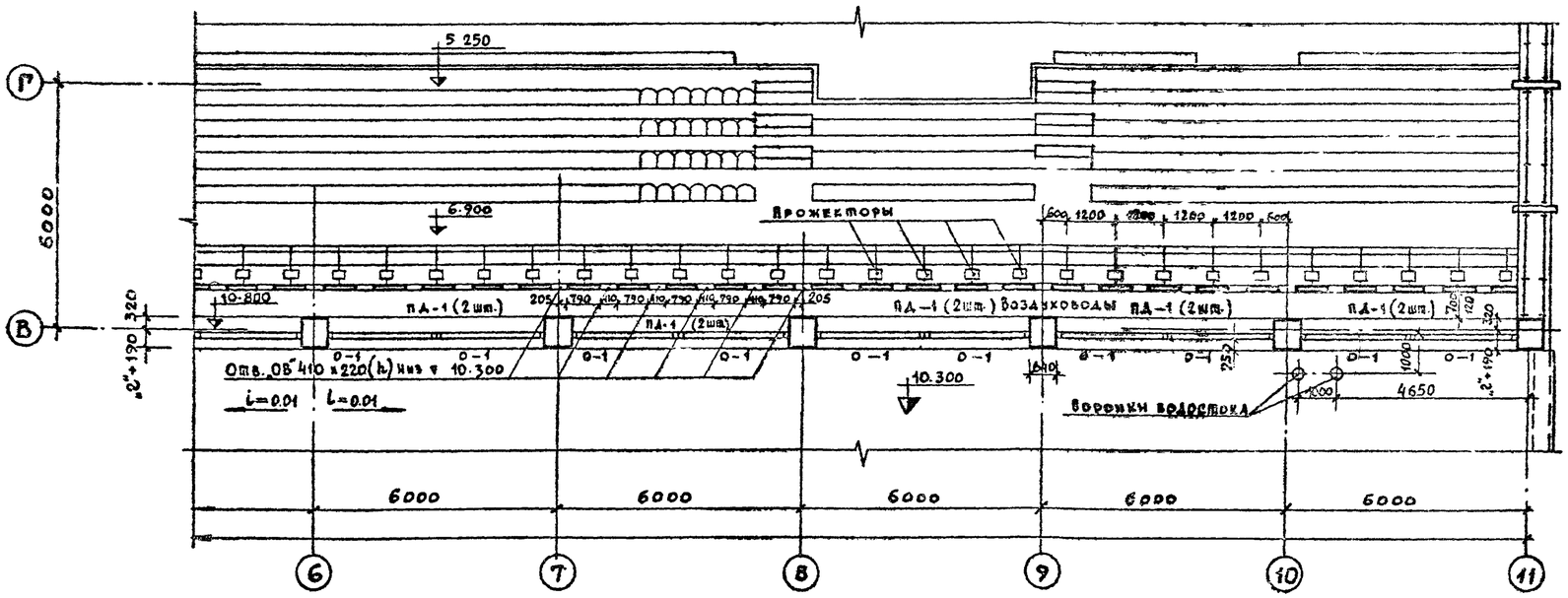

Примечания:

1. Таблица толщин и привязок наружных стен дана на листе АС-1.
2. Покрытие над шахтой воздуховодов на ▽10 800 условно не показано.
3. Конструкцию карниза для прожекторов см. лист КС-69.

			1979	ТП 294-3-28	АС
			Бассейн ваннами:	в деревоклееных конструкциях 50×21м с местами для зрителей и детской	с крытыми
Нач. маст. №6	Горлышков			Стадия	Лист	Листов
Гл. инж. маст	Покрасс			Р	АС-13	
Гл. арх. пр-та	Гельфер		Фрагмент плана на отм 10.900			
Гл. инж. пр-та	Лаврова					
Проверил	Гельфер					
Разработал	Торгашова					

Зрелищных зданий и спортивных сооружений им. Б.С. Мезенцева

Копировала Вендина 16312-02 17 Формат 22 г

Согласовано

Отд. №1 Мирошин
Отд. №2 Гонигель
Отд. №3 Носова
Отд. №4 Тильман

Копия верна

Типовой проект 294-3-28 Альбом I часть 1

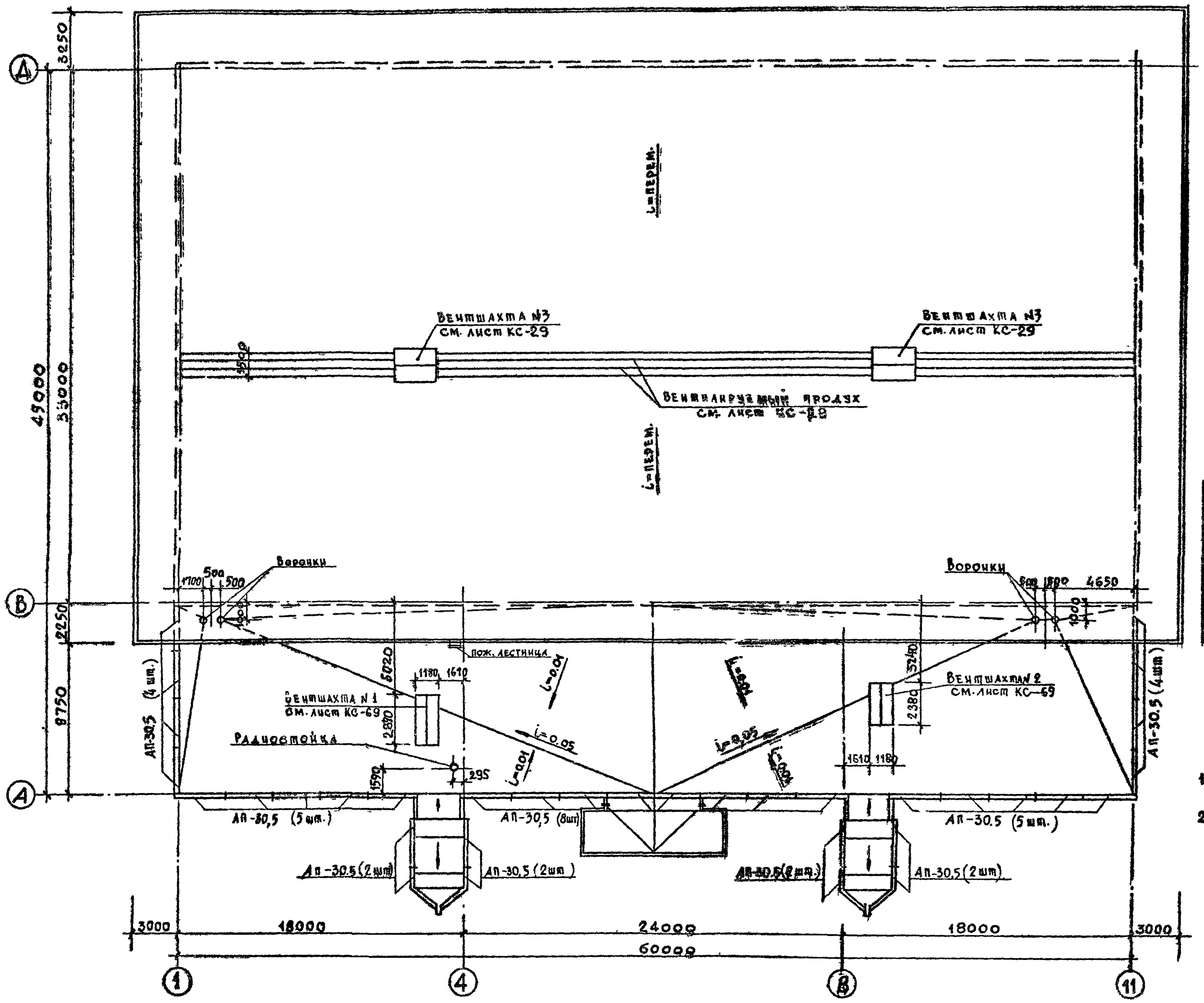

ВЫБОРКА МАТЕРИАЛА НА ПАРАПЕТНЫЕ ПЛИТЫ СЕРИИ 1.138-2, выпуск 1

Марка изд.	Размеры в мм: Длина L	Размеры в мм: Ширина B	Марка бетона	Расход бетона м3	Расход стали кг/м3	Вес издел. кг	Общее кол-во шт.
АП-30,5	2980	500	200	0,123	2,88	308	34

Примечания

1. Детали кровли см. серию 2.260-1, выпуск 3.
2. Крепление радиостойки см. серию 2.260-1, выпуск 3, деталь 35

Инв. № подл.	Отд. № 1 Мирошн.	
	Отд. № 2 Гонимтель	
	Отд. № 3 Косова	

1979	ТП 294-3-28		АС
Бассейн /в деревоклееных конструкциях/ с крытыми ваннами: 50×21м с местами для зрителей и детской			
Нач. маст.	Горлышков		
Гл. инж. маст.	Покрасс	Стадия	Лист	Листов
Гл. арх. пр-та	Гельфер	Р	АС-14	
Гл. инж. пр-та	Лаврова			
Проверил	Гельфер	План кровли	ЦНИИЭП зрелищных зданий и спортивных сооружений им. Б.С. Мезенцева	
Разработ.	Торгашова			

Копировал Венина 16312-02 18 Формат 22г

Типовой проект 294-3-28 Альбом I часть 1

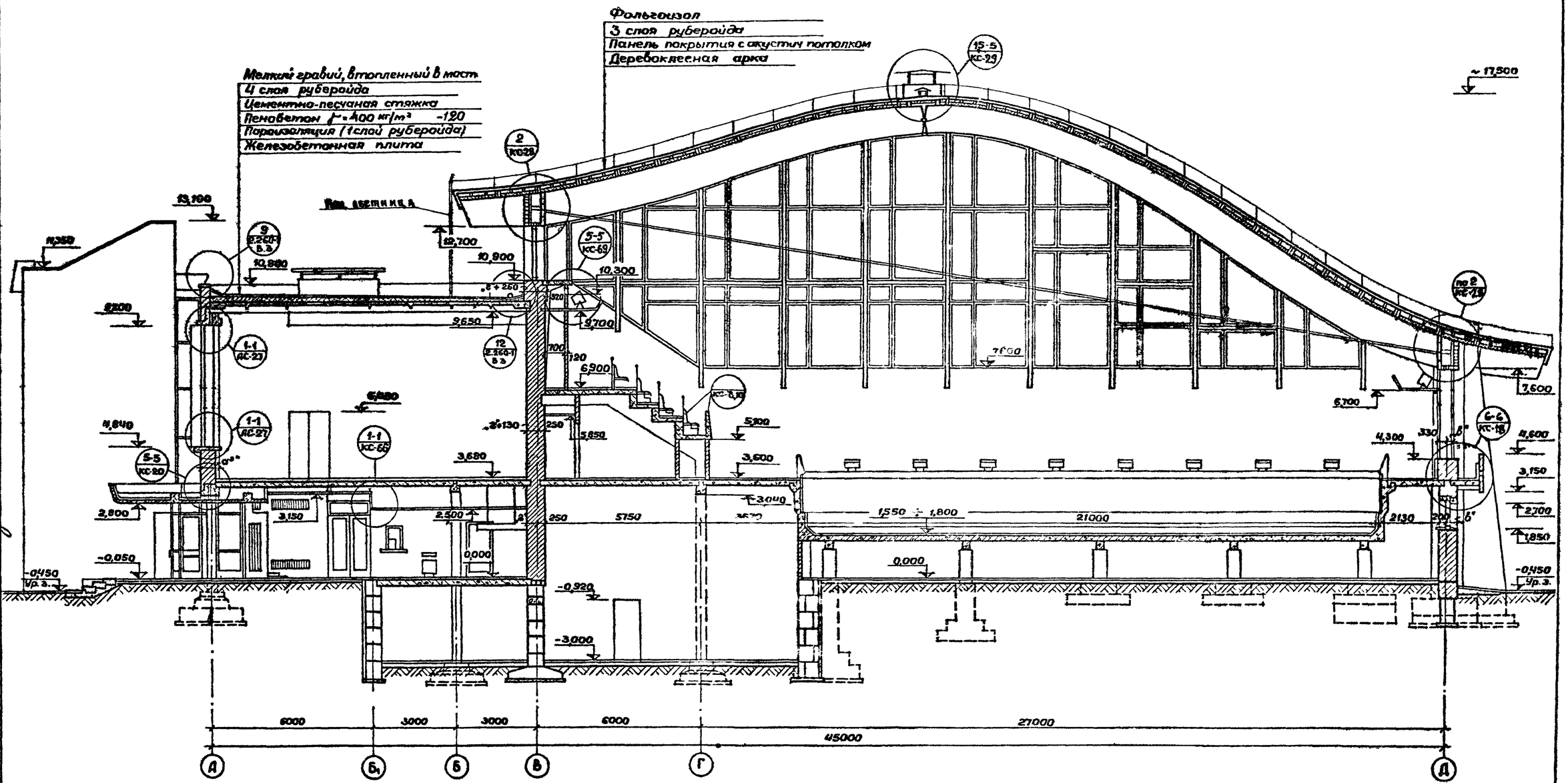

Примечания:

1. Линии разрезов см на планах этажей.
2. Конструкцию ванны и обходной дорожки см. листы КС-16 ÷ 19, КС-38 ÷ 42.

			1979	ТП 294-3-28	АС
Гл.инж.пр-та	Герчиков		Бассейн (в деревоклееных конструкциях) с крытыми ваннами: 50×21 м с местами для зрителей и детской		
Нач.маст.	Горлышков			Стадия	Лист	Листов
Гл.инж.маст.	Покрасс			Р	АС-15	
Гл.арк.пр-та	Гельфер					
Гл.инж.пр-та	Лаврова		Разрез 1-1			
Проверил	Гельфер					
Разработ.	Торгашова					

Копировала 16312 02 19 Формат 22г

СОГЛАСОВАНО

Отд. №1	Мирошин		Отд. №4	Гильман
Отд. №2	Гонитель		ОНИР	Иванов
Отд. №3	Косова		ОНИР	Шмидт

Инв. № подл.

Копия верна

Типовой проект 294-3-28 Альбом I Часть 1

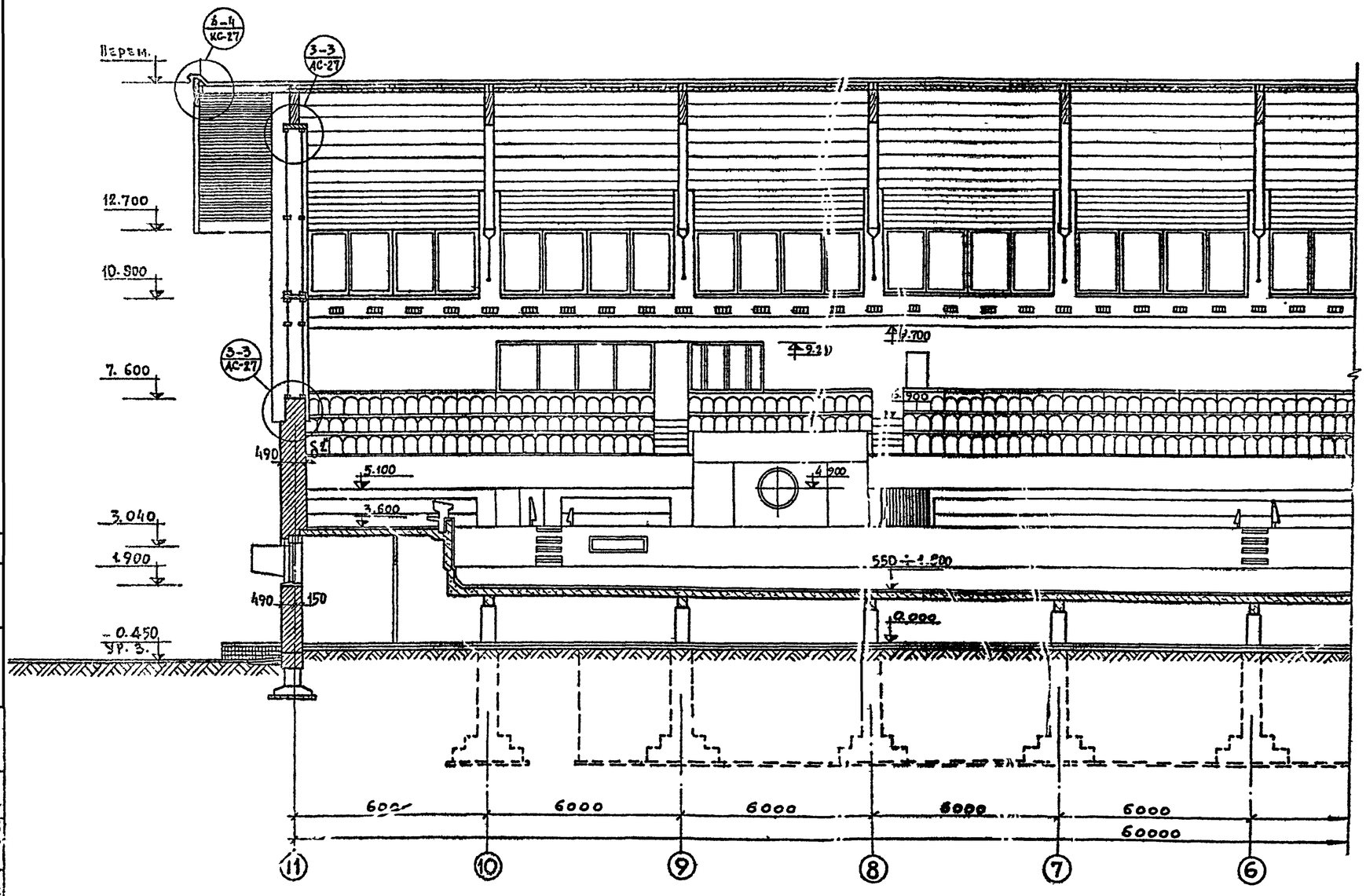

Примечания

1. Разрез 2-2 в осях „6"–„1" см. лист АС-17.
2. Конструкцию ванны и обходной дорожки см. листы КС-16÷КС-18, КС-30, КС-39.

Гл.инж.ин-та	Герчиков	
Нач.маст.	Горлышков	
Гл.инж.м.	Покрасс	
Гл.арх.пр-та	Гельфер	
Гл.инж.пр-та	Лаврова	
Проверил	Гельфер	
Разработ.	Торгашова	

1979 ТП 294-3-28 АС

Бассейн /в деревоклееных конструкциях/ с крытыми ваннами: 50×21 м с местами для зрителей и детской.

Стадия	Лист	Листов
Р	АС-16	

Разрез 2-2 в осях 11"–6"

ЦНИИЭП зрелищных зданий и спортивных сооружений им. Б.С. Мезенцева

Копировал Вендина 16312-02 20 Формат 22т

Согласовано

Отд. №1	Мирошин	Отд. №4	Гильман
Отд. №2	Гонимель		
Отд. №3	Косова		

Инв. № подл.

Типовой проект 294-3-28 Альбом I часть 1

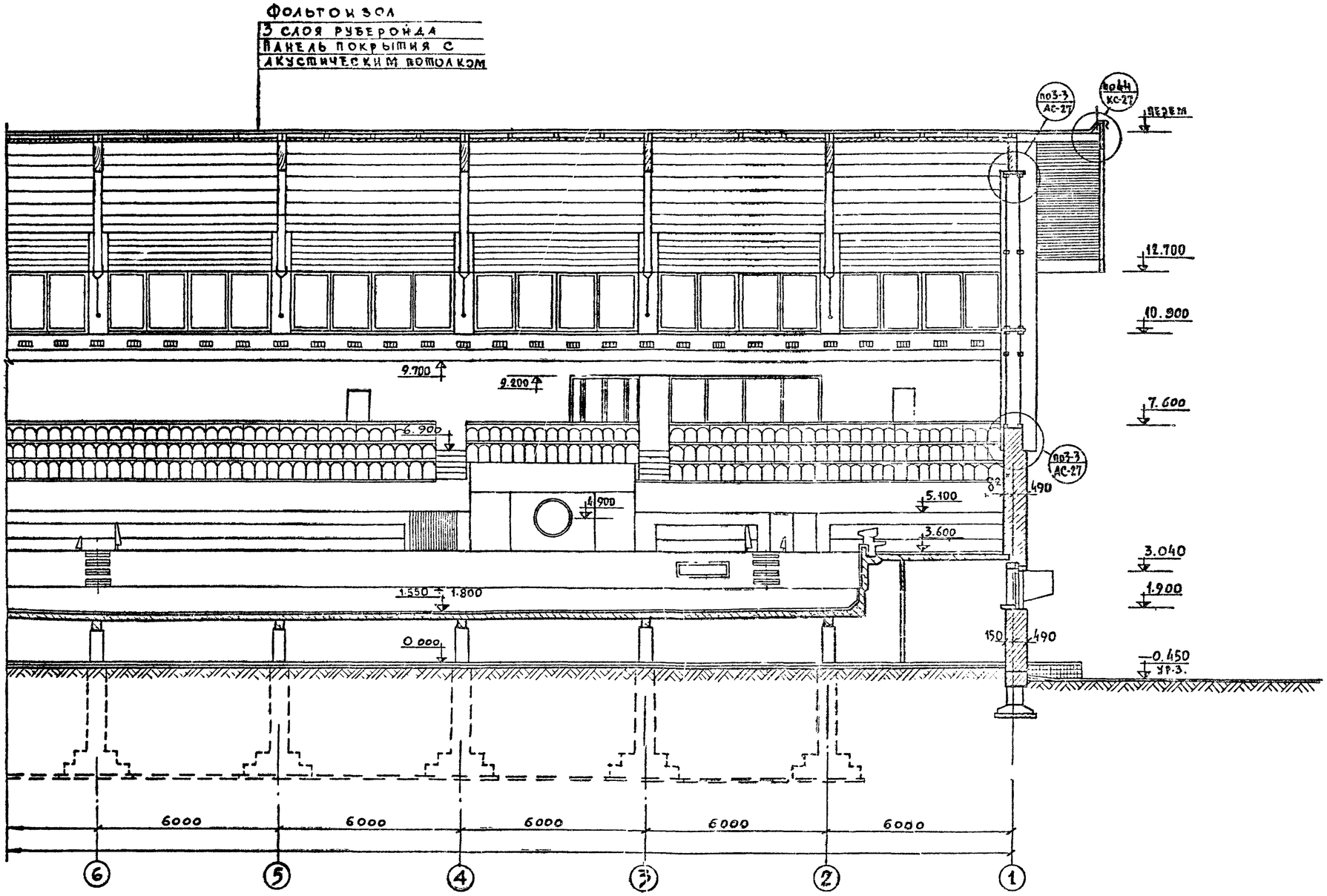

Примечания:

1. Разрез 2-2 в осях „11"–„5" см. лист АС-16.
2. Конструкцию ванны и обходной дорожки см. листы КС-16÷КС-18, КС-38, КС-39.

			1979	ТП 294-3-28	АС
			Бассейн /в деревоклеенных конструкциях/ с крытыми ваннами: 50х21м с местами для зрителей и детской.		
Гл. инж. ин-та	Герчиков				
Нач. маст.	Торлышков				
Гл. инж. маст.	Покрасс				
Гл. арх. пр-та	Гельфер				
Гл. инж. пр-та	Лаврова				
Проверил	Гельфер				
Разработ.	Торгашова				

Стадия	Лист	Листов
Р	АС-17	

Разрез 2-2 в осях „6"–„1"

ЦНИИЭП зрелищных зданий и спортивных сооружений им. Б.С. Мезенцева

Инв. № подл. | Отд. № 1 Мирошин | Отд. № 2 Гринтель | Отд. № 3 Косова | Отд. № 4 Гильман | Согласовано

16312 02 21 Копировала Вендина Формат 22 р

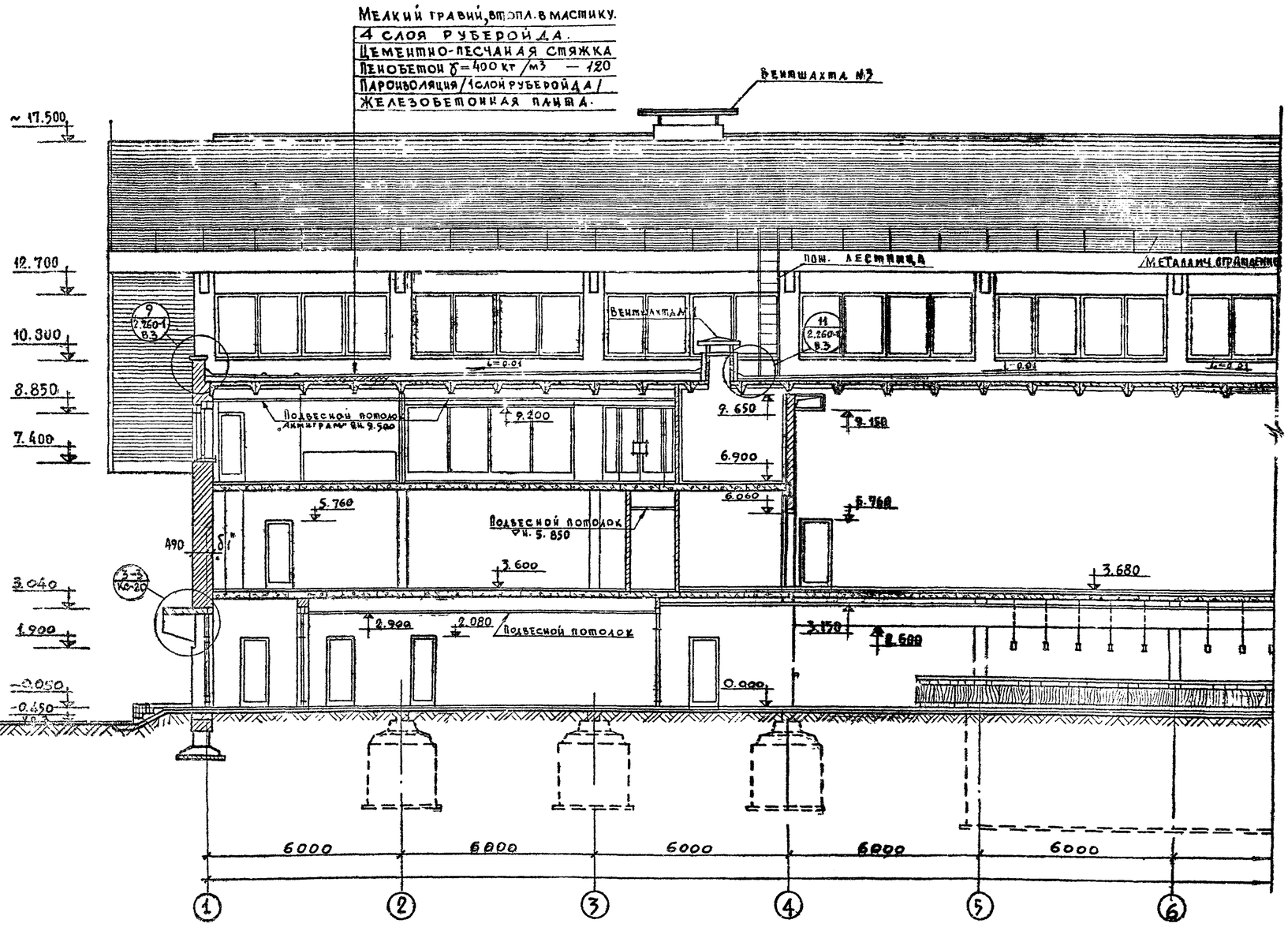

Примечания:

1. Разрез 3-3 в осях „6"-„11" см. лист АС-19

			1979	ТП 294-3-28	АС
Гл. инж. пр-та	Терчиков		Бассейн /в деревоклееных конструкциях/ с крытыми ваннами: 50×21 м с местами для зрителей и детской.		
Нач. маст.	Торлышков				
Гл. инж. маст.	Покрасс			Стадия	Лист	Листов
Гл. арх. пр-та	Гельфер			Р	АС-18	
Гл. инж. пр-та	Лаврова		Разрез 3-3 в осях „1"-„6"			
Проверил	Гельфер					
Разработ.	Торгашова					

Зрелищных зданий и спортивных сооружений им. В.С. Мезенцева

Типовой проект 294-3-28 Альбом I часть 1

Согласовано: Отд. №1 Кирошин; Отд. №2 Гонитель; Отд. №3 Косова; Отд. №4 Сильман

16312-02 22 Копировала Вендина Формат 22 Р.

Типовой проект 294-3-28 Альбом I часть1

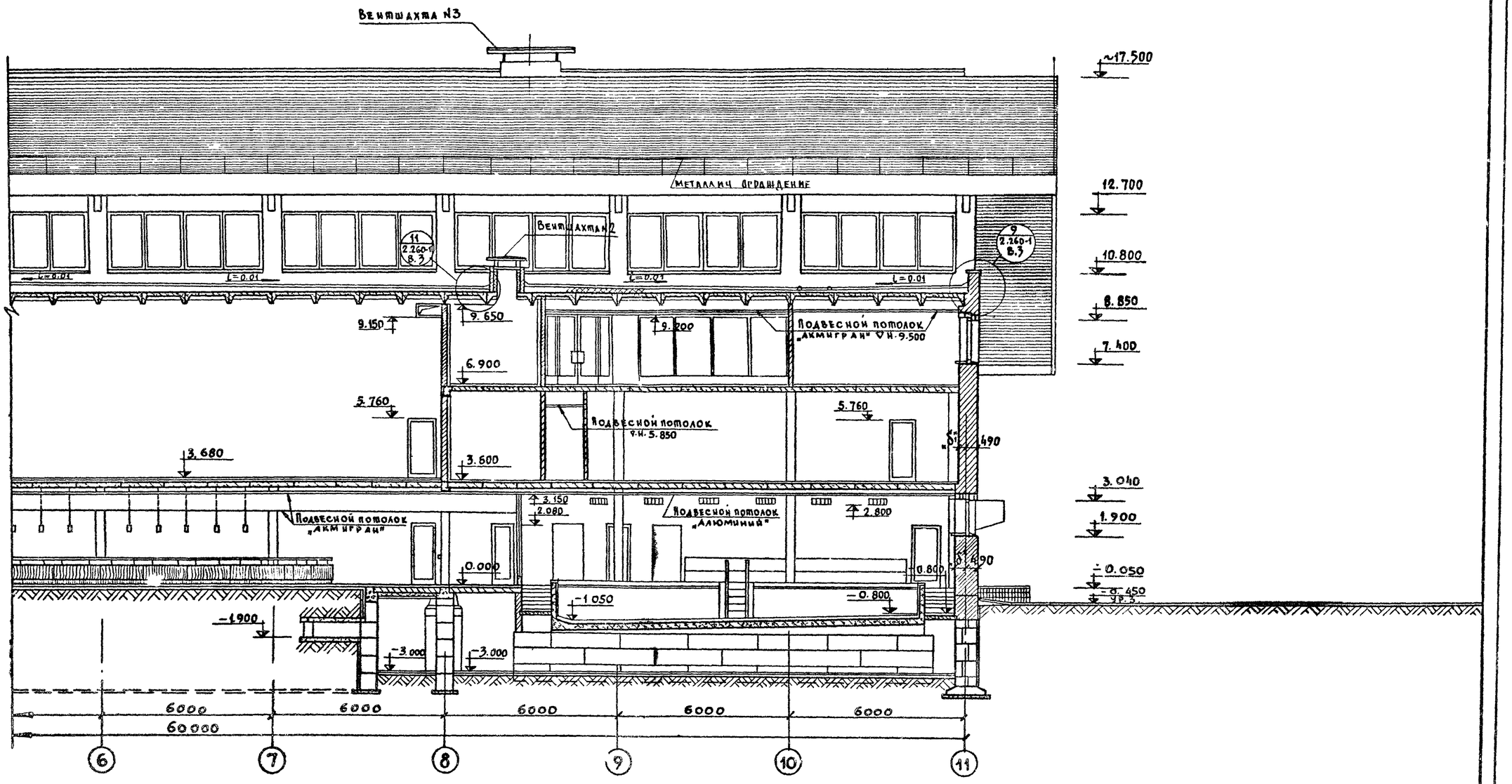

Примечания

1. Разрез 3-3 в осях „1"—„6" см. лист АС-18.

			1979	ТП 294-3-28 АС		
			Бассейн в/деревоклеенных конструкциях с крытыми ваннами: 50×21м с местами для зрителей и детской.			
ГА. инж.-ка	Герчиков			Стадия	Лист	Листов
Нач. маст.	Горлышков			Р	АС-19	
ГА. конс. м.	Покрасс					
ГА. арх.-яр-та	Гельфер					
ГА. конс.-пр-та	Лаврова		Разрез 3-3 в осях „6—11"	ЦНИИЭП зрелищных зданий и спортивных сооружений им. Б.С. Мезенцева		
Проверил	Гельфер					
Разработ	Торгашова					

Согласовано: ОПА №1 Мирошин; ОПА №2 Гонитель; ОПА №3 Косова; ОПА ЦНИ Гильман

Инв. № подл. | Подпись и дата | Взам. инв. №

Копировал Вендина Формат А2г

Типовой проект 294-3-28 Альбом I часть

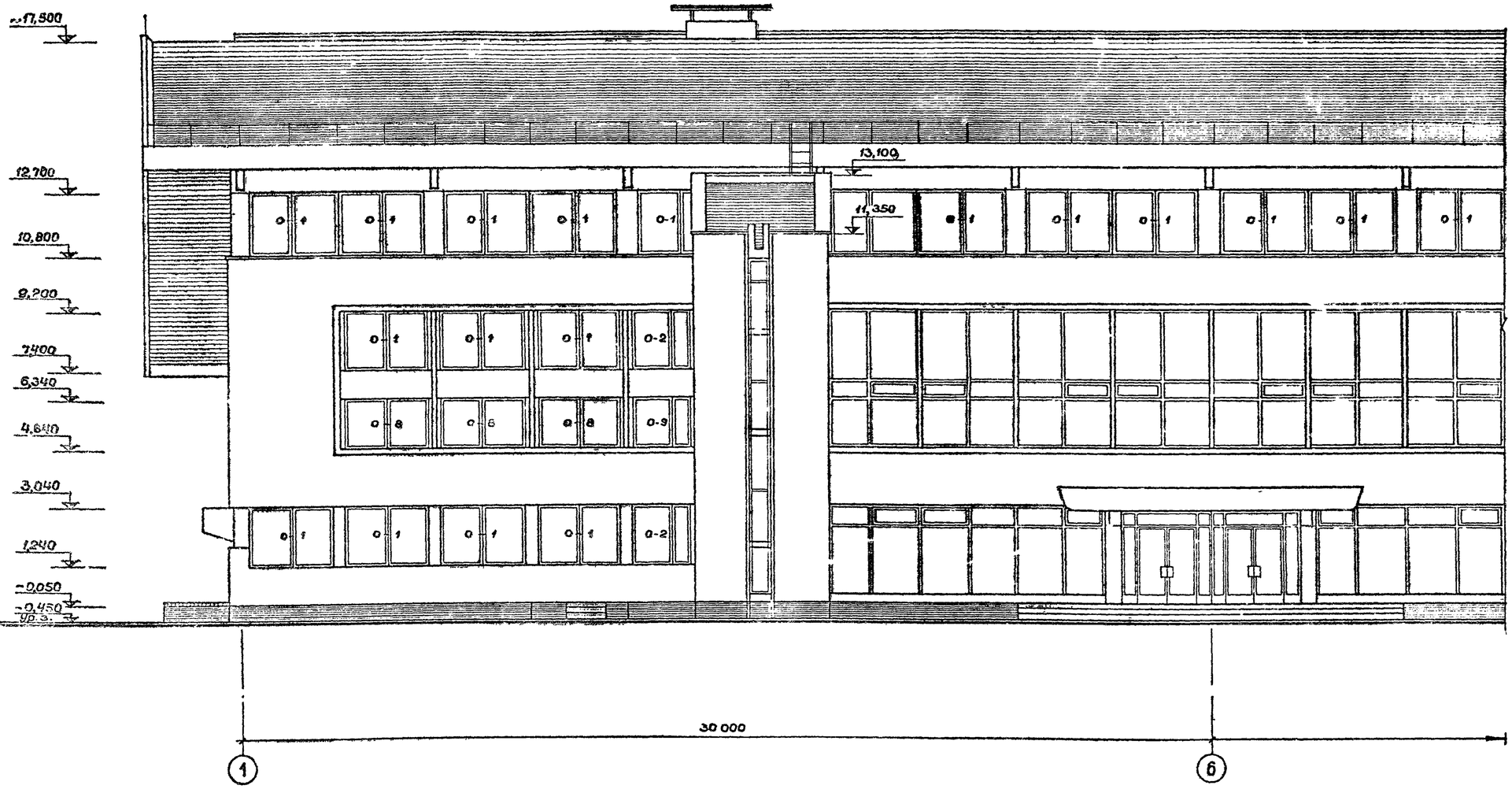

Примечания:

1. Фасад в осях .6'-11' см. лист АС-21.
2. Фрагмент фасада см. лист АС-26.

			1979	ТП 294-3-28	АС
Гл.инж.ин-та	Герников		Бассейн (в деревоклеенных конструкциях) с крытыми таннами: 50х21м с местами для зрителей и детской		
Нач.маст.	Гарлышков				
Гл.инж.маст.	Покрасс			Стадия	Лист	Листов
Гл.арх.пр-та	Гельфер			Р	АС-20	
Рук.гр. инж.пр-ки	Лаврова		Фасад в осях .1'-.6'	ЦНИИЭП зрелищных зданий и спортивных сооружений им. В.Г. Мезенцева	
Проверил	Гельфер				
Разработал	Тарганова				

Копировала 16312-02 24 Формат 22г

Копия верна

Типовой проект 294-3-28 Альбом I часть 1

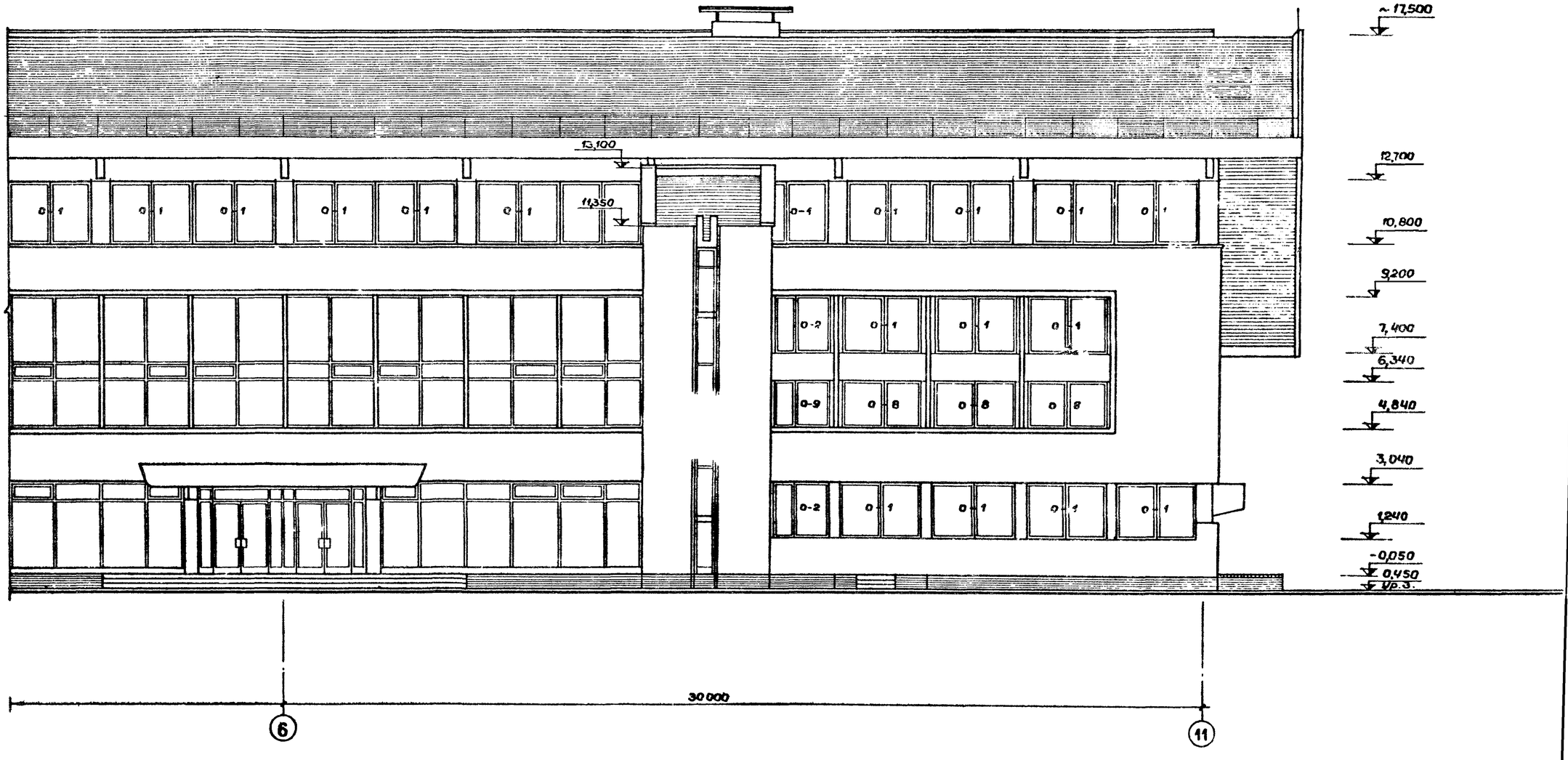

Примечания:

1. Фасад в осях „1"-„6" см. лист АС-20.
2. Фрагмент фасада см. лист АС-26.

			1979	ТП 294-3-28	АС
Гл.инж.ин-та	Герчиков		Бассейн (в деревоклееных конструкциях) с крытыми ваннами: 50×21м с местами для зрителей и детской		
Нач.маст.	Горлышков			Стадия	Лист	Листов
Гл.инж.маст.	Покросс			Р	АС-21	
Гл.арх.пр-та	Гельфер					
Гл.инж.пр-та	Лаврова		Фасад в осях „6"-11"	ЦНИИЭП зрелищных зданий и спортивных сооружений им. Б.С. Мезенцева	
Проверил	Гельфер				
Разработал	Торгашова				

Копировала

Формат

Копия верна

Типовой проект 294-3-28 Альбом I часть 1

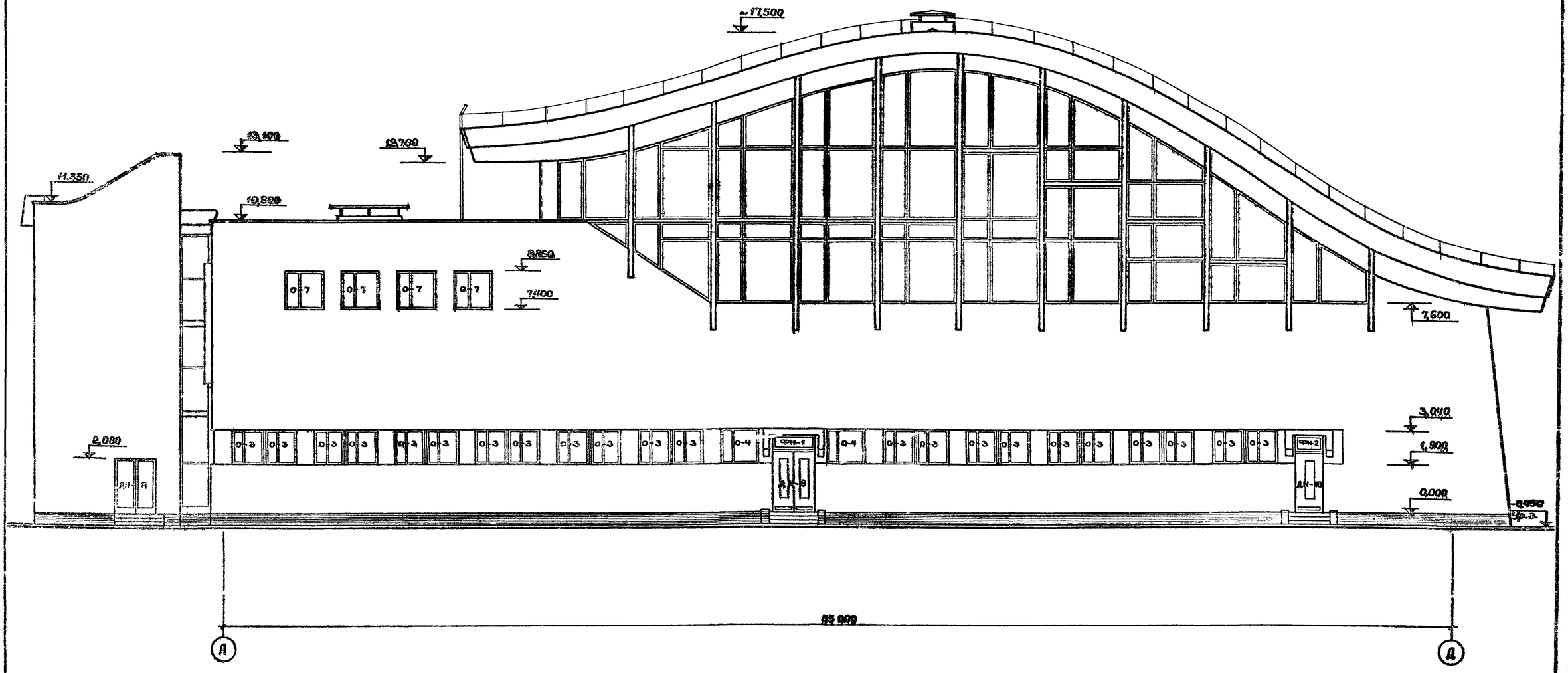

			1979	ТП 294-3-28		АС
			Бассейн (в деревоклееных конструкциях) с крытыми банями: 50×21м с местами для зрителей и детской			
Гл.инж.цех.	Герчиков			Стадия	Лист	Листов
Нач. маст.	Горлышков			Р	АС-22	
Гл.инж.маст.	Покрасс					
Гл.арх.пр-та	Гельфер		Фасад в осях «А»-«Д»	ЦНИЭП зрелищных зданий и спортивных сооружений им. В.С. Мезенцева		
Гл.инж.пр-та	Лаврова					
Проверил	Гельфер					
Разработал	Горешнова					

Инв. № подл.

Копировала 16312-02 26 Формат 22г

Копия верна

Типовой проект 294-3-28 Альбом I часть 1

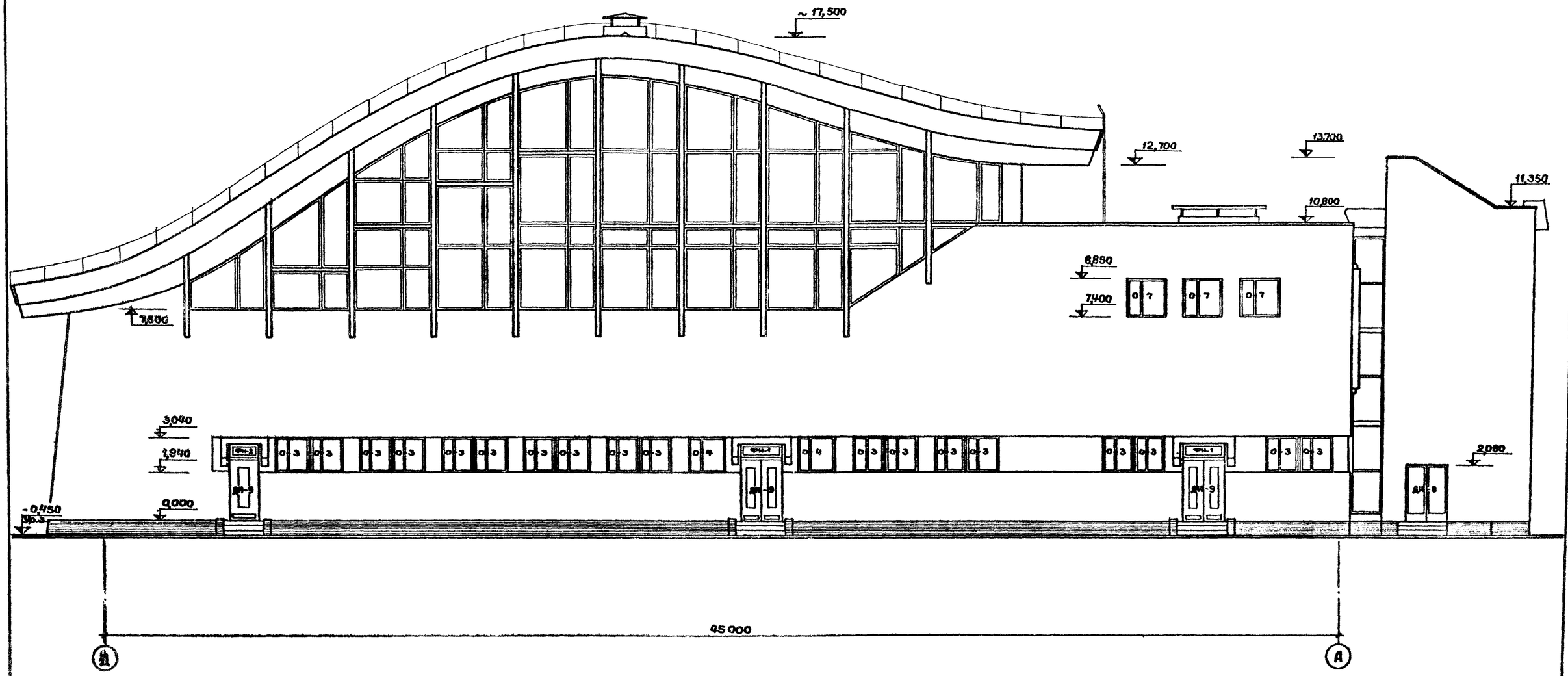

			1979	ТП 294-3-28	АС
Гл.инж.ин-та	Герчиков		Бассейн (в деревоклееных конструкциях) с крытыми ваннами: 50×21м с местами для зрителей и детской		
Нач. маст.	Горлышков			Стадия	Лист	Листов
Гл.инж.маст.	Покрасс			Р	АС-23	
Гл.арх.пр-та	Гельфер					
Гл.инж.пр-та	Лаврова		Фасад в осях „Д"-„А"	ЦНИЭП зрелищных зданий и спортивных сооружений им. В.С. Мезенцева		
Проверил	Гельфер					
Разработал	Тарешкова					

Копировала 16312-02 77 Формат 22г

Инв. № подл.

Типовой проект 294-3-28 Альбом I часть 1

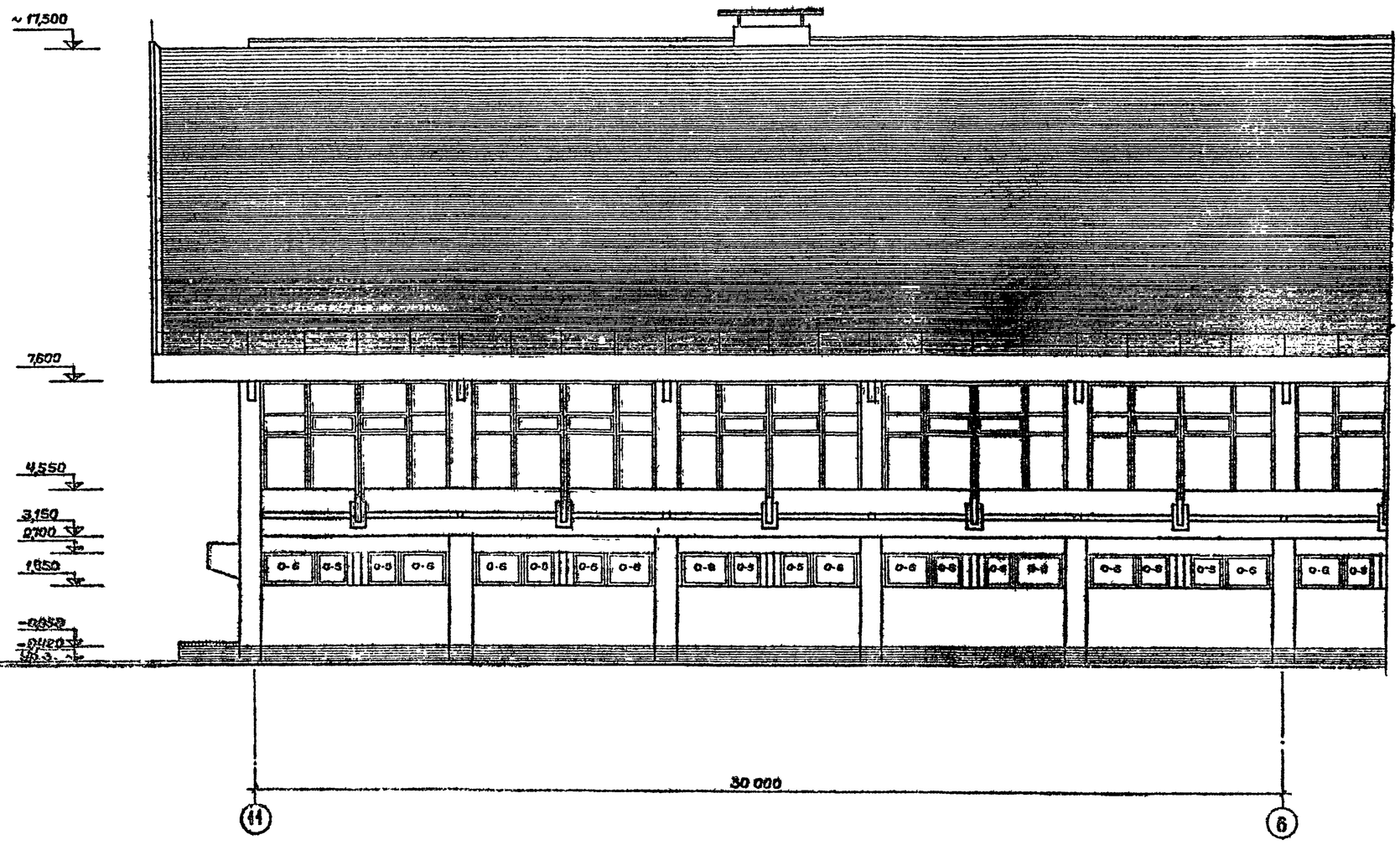

Примечание:

Фасад в осях „6"-„1" см. лист АС-25.

			1979	ТП 294-3-28	АС
Гл.инж.инж.	Герчиков		Бассейн (в деревоклеевых конструкциях) с крытыми ваннами: 50х21м с местами для зрителей и детской		
Нач.маст.	Гарлышков			Стадия	Лист	Листов
Гл.инж.маст.	Покрасс			Р	АС-24	
Гл.арх.пр-ж	Гельфер					
Гл.инж.пр-ж	Лаврова		Фасад в осях „11"-„6"	ЦНИЭП зрелищных зданий и спортивных сооружений им. В.С. Мезенцева		
Проверил	Гельфер					
Разработал	Терешкова					

Копировала 16312-02 28 Формат 22г

Типовой проект 294-3-28 Альбом I, часть 1

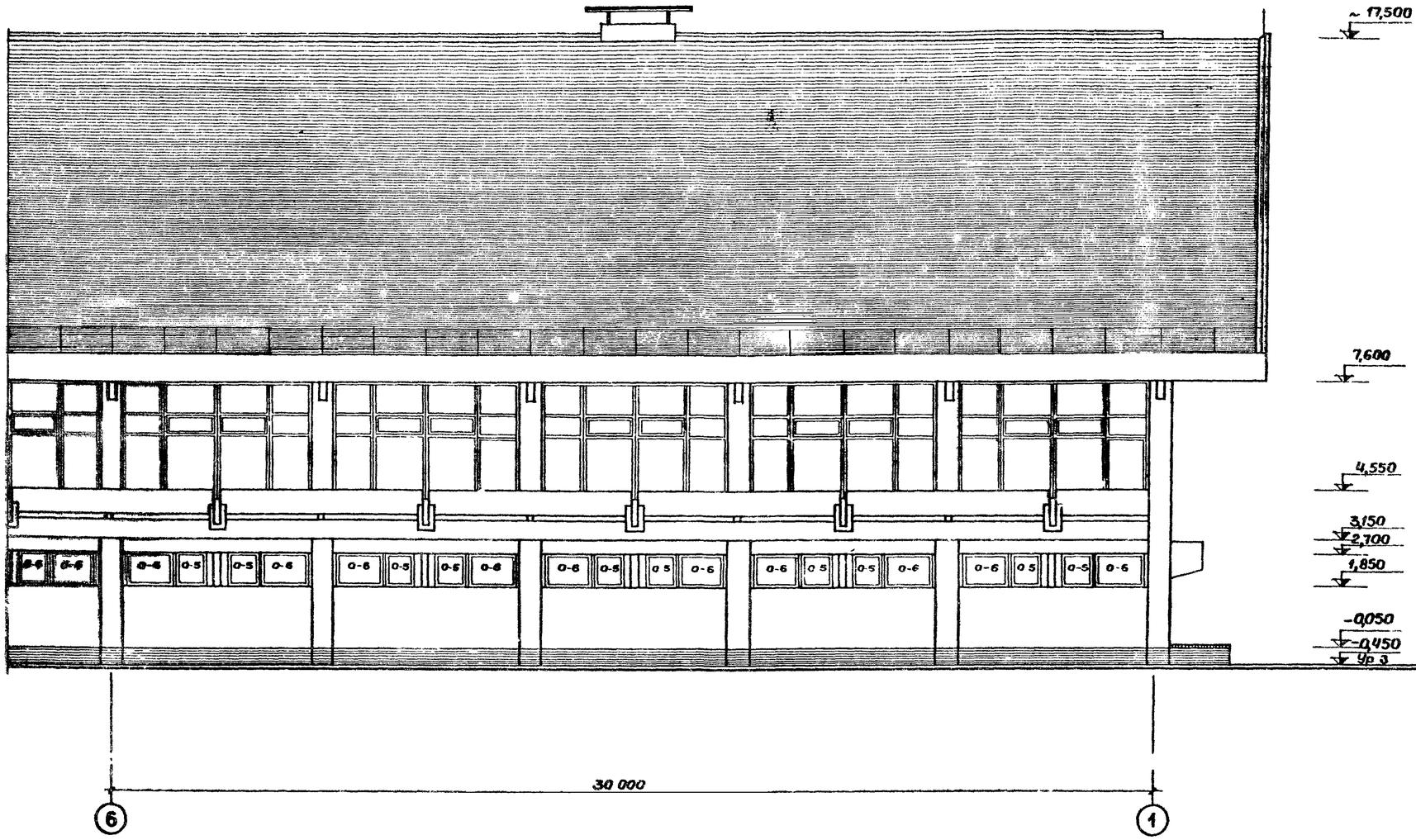

Примечание:
Фасад в осях „11"-„6" см. лист АС-24.

			1979	ТП 294-3-28		АС
			Бассейн (в предвлеенных конструкциях) с крытыми ваннами 50х21м с местами для зрителей и детской.			
ГИП	Герчиков				Стадия	Лист	Листов
Нач маст	Горлышков				Р	АС-25	
Гл инж пр	Покрасс						
Гл спец	Гельфер						
Гл инж пр	Лаврова		Фасад в осях „6"-„1"		ЦНИИЭП зрелищных зданий и спортивных сооружений им. В.С. Мезенцева		
Проверил	Гельфер						
Разработал	Торгашова						

Инв. № подл.

Копировал 16312-02 29 Формат 22г

Копия верна

Типовой проект 294-3-28 Альбом I часть 1

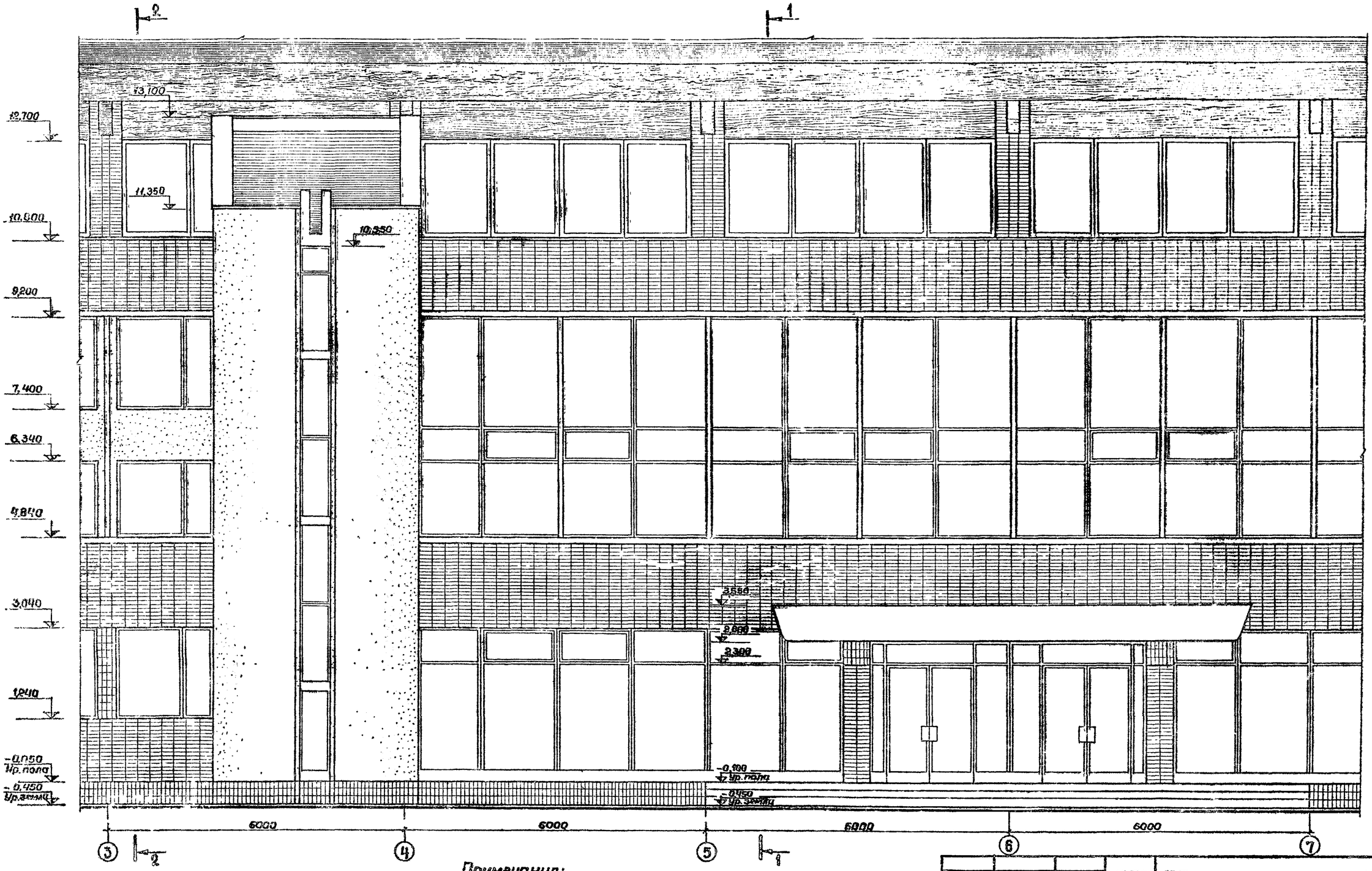

Примечания:

1. Сечения 1-1 и 2-2 см. лист АС-27.
2. Стены здания облицовываются лицевым керамическим пустотелым кирпичом.
3. Стены лестничных клеток и простенки на отм. 8,340 и 7,400 отделываются терразитовой штукатуркой.
4. Цоколь здания, стенки площадок и простенки в окнах 1го этажа облицовываются плиткой „кабанчик" светло-коричневого цвета.
5. Бетонный козырек, обрамление витража, ножи — после подготовки окрашиваются поливинилацетатной краской в белый цвет.
6. Деревоклееные арки покрытия, фасадные доски покрываются бесцветным лаком.

			1979	ТП 294-3-28	АС
			Бассейн (в деревоклееных конструкциях) с крытыми ваннами: 50×21м с местами для зрителей и детской		
Гл.инж.ин-та	Герчиков			Стадия	Лист	Листов
Нач.маст	Горлыкиков			Р	АС-26	
Гл.инж.маст	Покрасс					
Гл.арх.пр-та	Гельфер					
Гл.инж.пр-та	Лаврова		Фриемент главного фасада	ЦНИИЭП зрелищных зданий и спортивных сооружений им. В.Д. Мезенцева		
Проверил	Гельфер					
Разработал	Тарасюкова					

Копировала 16312-02 30 Формат 2,25

Альбом I часть 1

Типовой проект 294-3-28

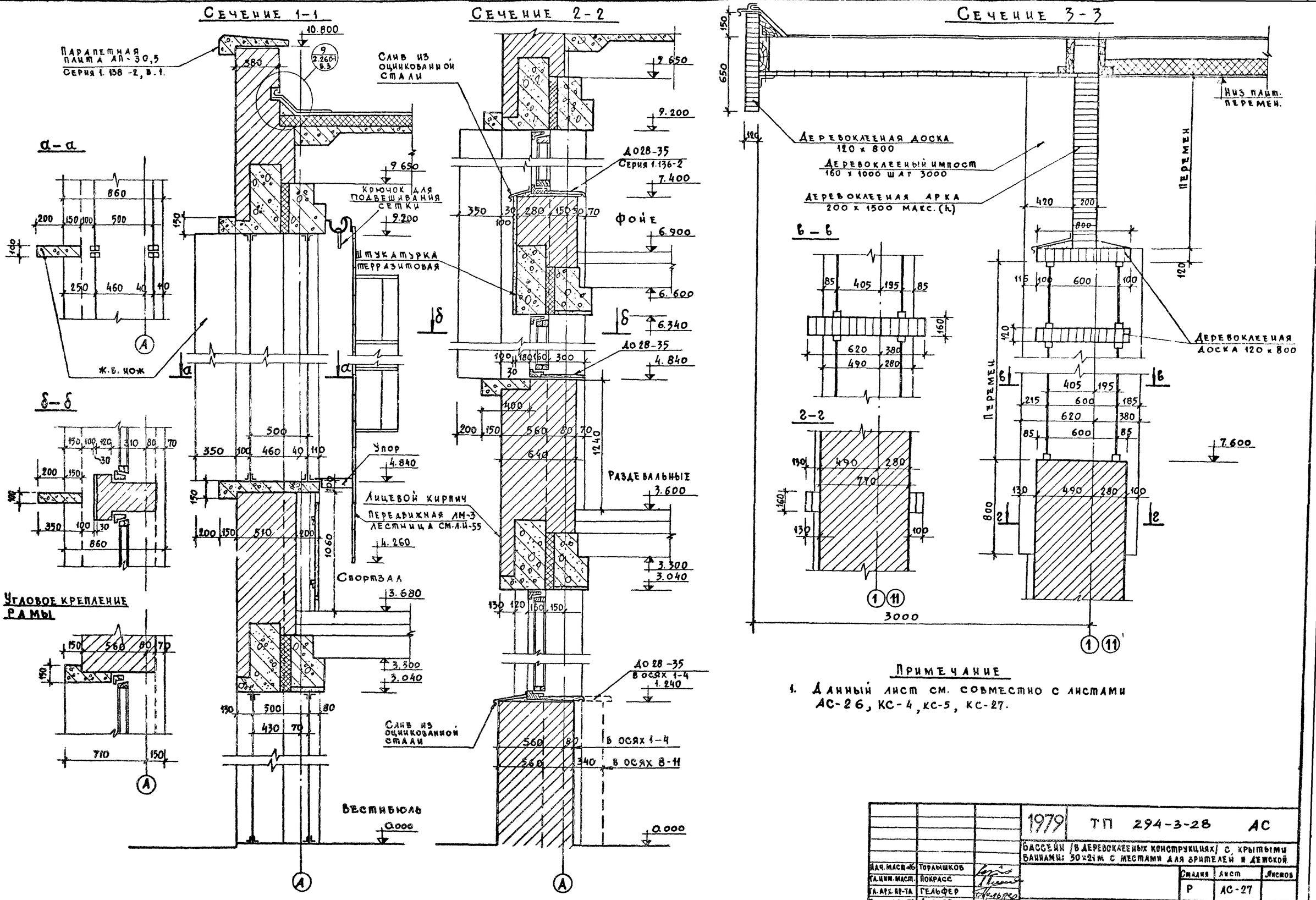

Примечание

1. Данный лист см. совместно с листами АС-26, КС-4, КС-5, КС-27.

			1979	ТП 294-3-28	АС
			Бассейн /в деревоклееных конструкциях/ с крытыми ваннами: 50х21м с местами для зрителей и детской		
Нач. маст. №6	Торлышков			Стадия	Лист	Листов
Гл. инж. маст.	Покрасс			Р	АС-27	
Гл. арх. пр-та	Гельфер		Сечения по стенам в осях „А", „1", „11"			
Гл. инж. пр-та	Лаврова					
Проверил	Гельфер					
Разработ.	Торгашова					

ЦНИИЭП Зрелищных зданий и спортивных сооружений им. В.С. Мезенцева

Инв. № подл.

Типовой проект 294-3-28 Альбом I часть 1

Деревянный нащельник крепится к деревянным пробкам

Конопатка

Плитка „кабанчик" на растворе

Пеностекло

Примечания:

1. Данный лист смотреть с листами АС-1÷4
2. Спецификацию смотри лист АС-40
3. Привязка осей принята для $t_{-}=30°$
4. В узлах 2,3,4 перевязку целым кирпичом делать через 4 ряда. В 3-х рядах устанавливать пеностекло.
5. Просечки по оси „А" шириной 250 мм армировать ф3 В I с шагом 50 мм через 4 ряда кладки

			1979	ТП 294-3-28	АС
			Бассейн /в деревоклееных конструкциях/ с крытыми ваннами 50×21 м. С местами для зрителей и детской		
				Стадия	Лист	Листов
Нач.маст.гр.	Горлышков			Р	АС-28	
Гл.инж.пр.	Покрасс					
Гл.арх.пр-та	Гельфер					
Гл.инж.пр-та	Лаврова					
Проверил	Гельфер		Установка оконных блоков 1го этажа. Узлы.	ЦНИИЭП зрелищных зданий и спортивных сооружений им. Б.С.Мезенцева		
Разработал	Торгашова					

Инв. № подл.

16312 02 32 Формат 22 г

Копия верна

План

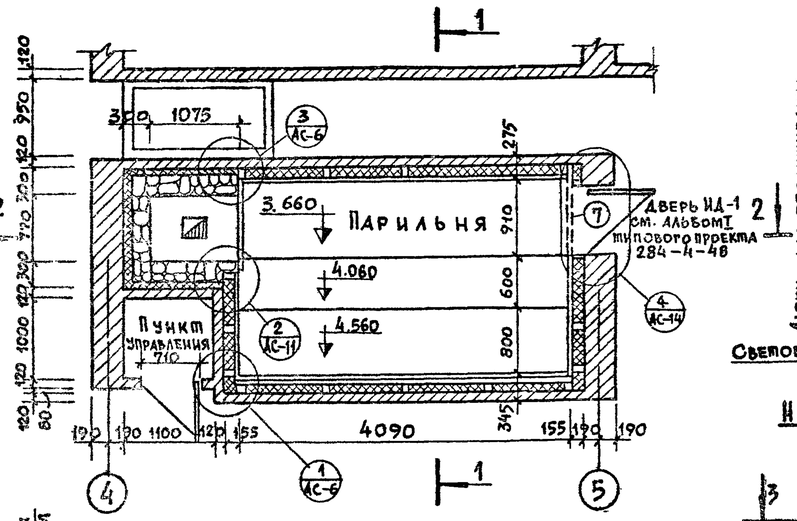

План подшивного потолка
(вид со стороны конструкций)

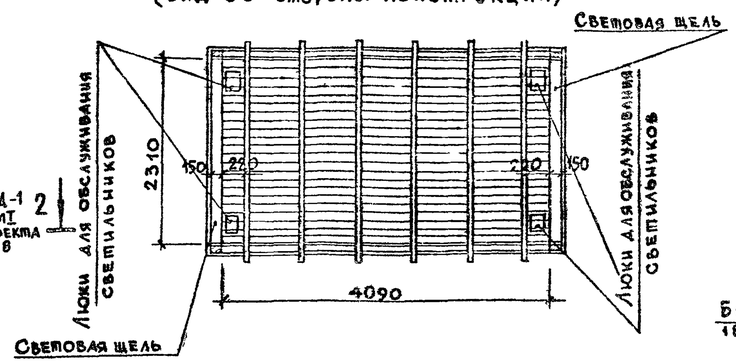

Потолочный каркас

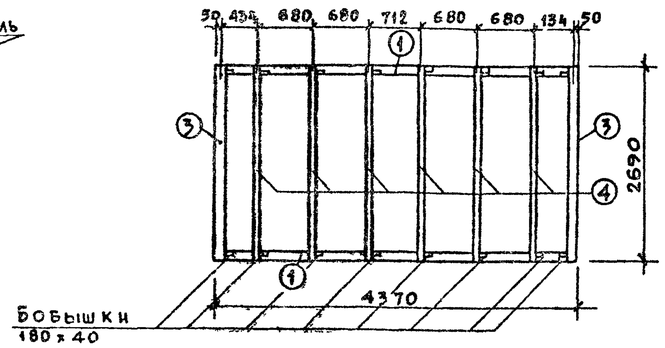

Напольные конструкции каркаса

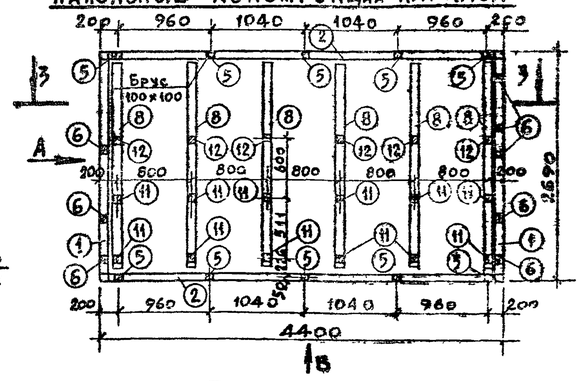

Разрез 1-1

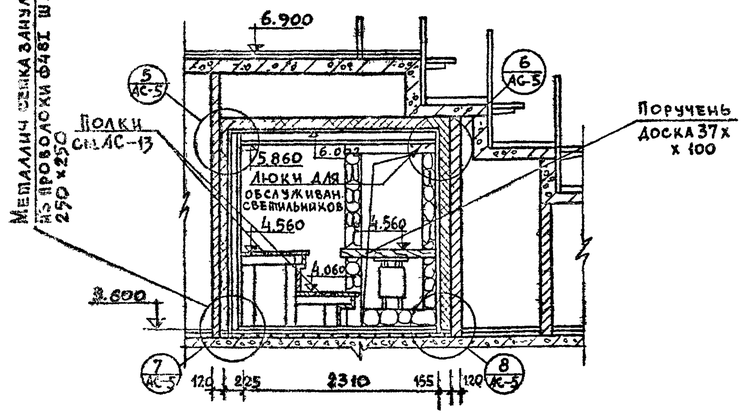

Разрез 3-3

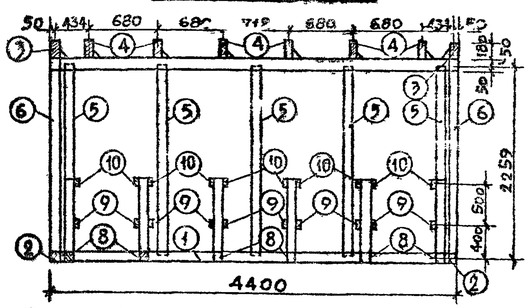

Разрез 2-2

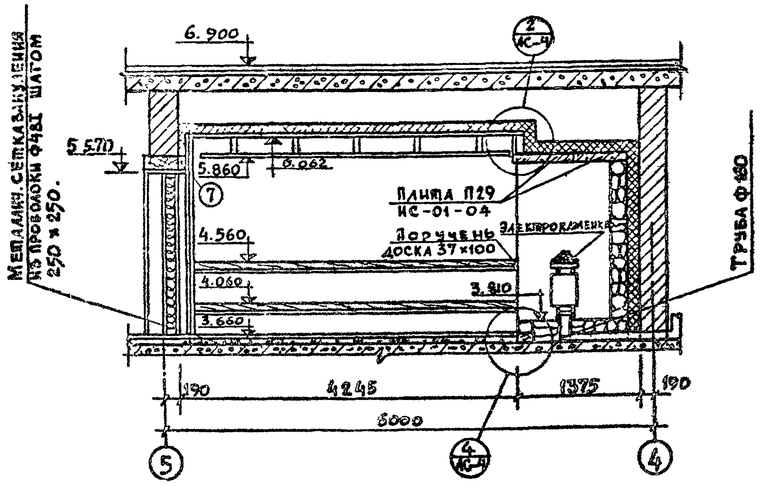

Спецификация деревянных конструкций каркаса

Наименование конструкции	NN поз.	Наименование пиломатериалов	Длина поз.	Кол. шт.	Общ. длина м	Объем м3 1поз.	Объем м3 всех	Порода древесины
Каркас камера сухого жара	1	Брус 100x100	4400	4	17.6	0.03	0.12	Хвойные
	2	—"—	2690	2	5.38	0.03	0.06	—"—
	3	Брус 180x100	2690	2	5.38	0.05	0.10	—"—
	4	Доска 180x40	2690	6	16.14	0.02	0.12	Лиственн.
	5	Брус 100x100	2359	10	23.6	0.03	0.30	Хвойные
	6	—"—	2410	8	19.28	0.03	0.24	—"—
	7	—"—	1112	1	1.1	0.01	0.01	—"—
	8	—"—	2400	6	14.4	0.03	0.18	Лиственн.
Полки	9	Брус 50x100	850	10	8.5	0.04	0.40	Лиственн.
	10	—"—	736	10	7.4	0.004	0.04	—"—
	11	Брус 100x100	900	12	10.8	0.01	0.12	—"—
	12	—"—	400	6	2.4	0.004	0.024	—"—

Стеновой каркас по „А"

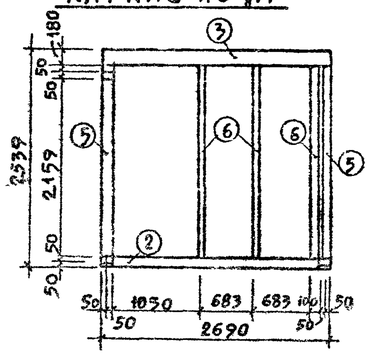

Стеновой каркас по „Б"

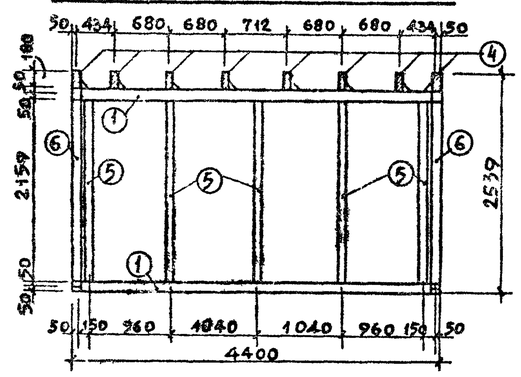

Расход облицовочных материалов

Наименование конструкции	Наименование пиломатериала	Сечение	Расход: Длина м.п.	Расход: Объем м3	Название
Пол	Доска шпунтов.	124 x 37	56,7	0,35	Листв. пор.
	Доска профилир.	108 x 37	40,2	0,07	—"—
Стены	Доска в четверть (строганная)	84 x 22	364	0,9	Хвойн. пород.
	Доска профилир. (строганная)	84 x 22	208	0,4	Листв. пор.
Потолок	Доска в четверть (строганная)	84 x 22	123	0,3	Хвойн. пород
	Доска профилир. (строганная)	84 x 22	82	0,25	Листв. пор.
Полки	Доска шпунтов. (строганная)	124 x 37	50	0,27	Листв. пор.
	Доска (строганная)	84 x 22	21	0,04	—"—

Примечания

1. Баня сухого жара принята по типовому проекту 284-4-48. Маркировка узлов и ссылка на листы приняты по этому же проекту
2. Данный лист смотреть совместно с листом АС-5 типового проекта бассейна.

Нач. маст. №6	Горлышков		1979	ТП 294-3-28	АС
Гл. инж. маст.	Покрасс		Бассейн /в деревоклееных конструкциях/ с крытыми ваннами: 50x21 м. с местами для зрителей в деревне.		
Гл. арх.-пр-та	Гельфер			Стадия	Лист	Листов
Гл. инж.-пр-та	Лаврова			Р	АС-29	
Проверил	Гельфер		Баня сухого жара План, разрезы, детали	ЦНИИЭП зрелищных зданий и спортивных сооружений им. Б.С. Мезенцева		
Разработал	Торгашова					

Копировала Вендина 1631-02 33

Инв. № подл.

Копия верна

Типовой проект 294-3-23 Альбом I часть 1

Фрагмент плана 1-го этажа

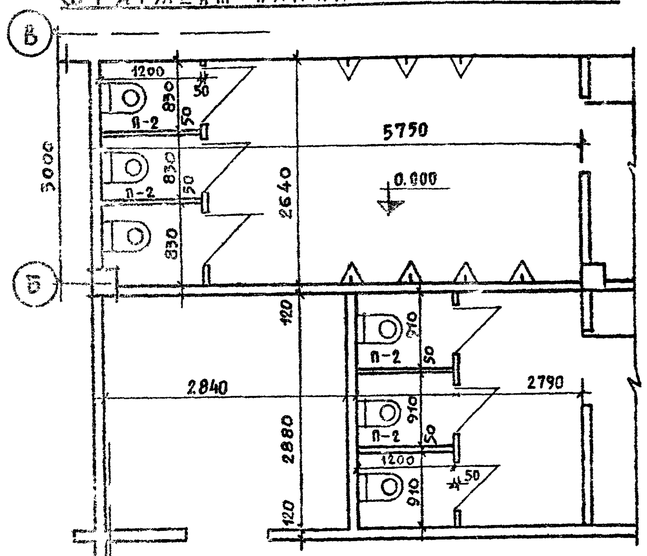

Фрагмент плана 1-го этажа

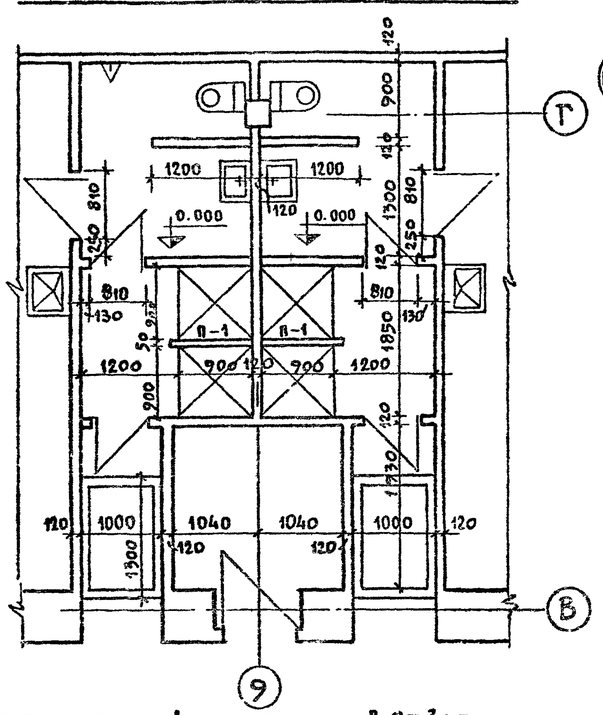

Установка железобетонных перегородок кабин душевых и санузлов.

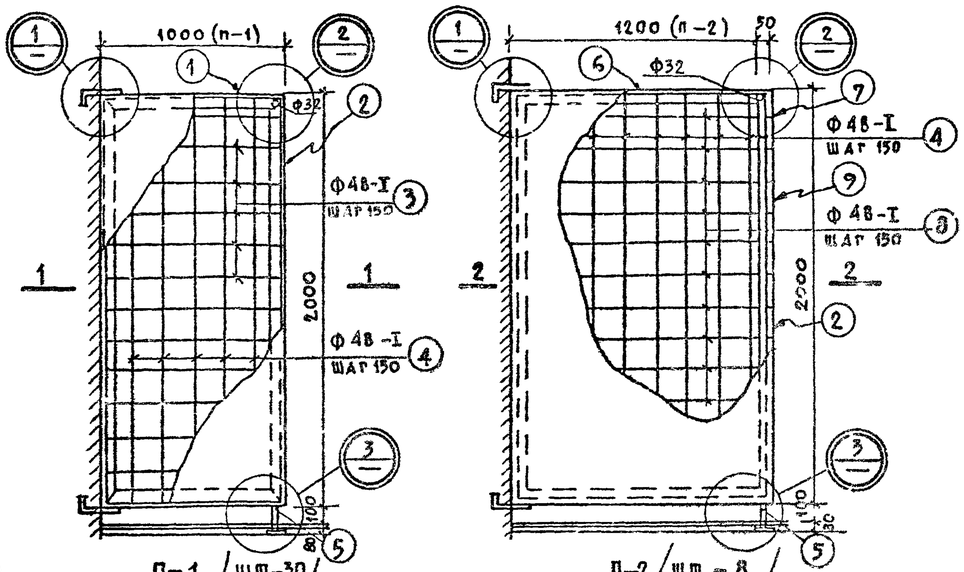

П-1 /шт-30/

П-2 /шт.-8/

Фрагмент плана 2-го этажа

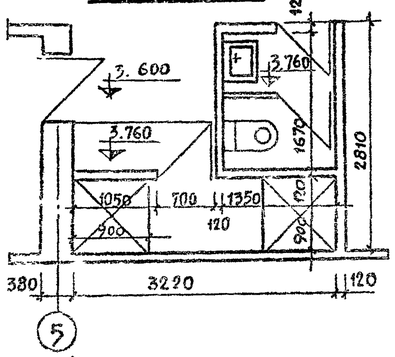

Спецификация металла на 1 марку — В Ст.3кп

Марка	NN поз.	Профиль мм	Длина мм	Кол. шт.	Вес кг 1 поз.	Вес кг всех	Марки
П-1	1	2L40×25×4	1000	2	4,0	8,0	27,13
	2	—"—	2000	2	8,0	16,0	
	3	ф4В-I	980	12	0,11	1,32	
	4	—"—	1980	6	0,19	1,14	
	5	ф32	180	1	0,67	0,67	
П-2	6	2L40×25×4	1200	2	4,0	8,0	
	2	—"—	2000	2	8,0	16,0	
П-2	7	2L40×25×4	200 (260)	2	0,8	1,6	45,20
	4	ф4В-I	1980	11	0,19	2,09	
	8	—"—	1180	12	1,44	17,2	
	9	—"—	200	12	0,02	0,24	
	5	ф32	180	1	0,67	0,67	

Карматуре привязать штукатурную сетку, оштукатурить и облицевать керамической плиткой /ГОСТ 6141-79/

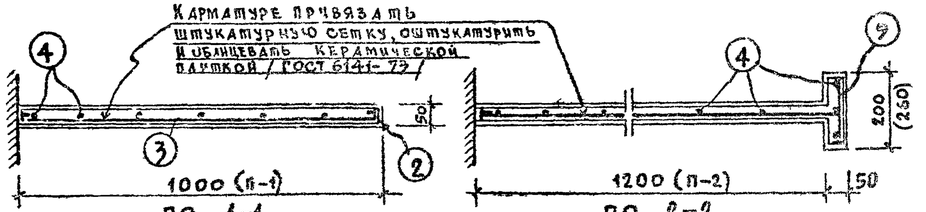

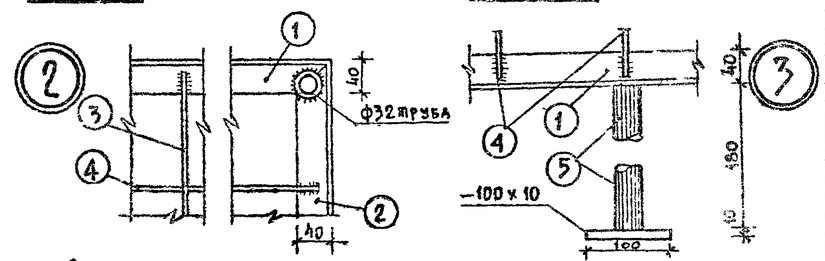

Выборка марок на сан.тех. перегородки

Марка	Размеры	Количество шт. 1 этаж	2 этаж	Всего	Вес кг 1 марки	Всего
П-1	1000×2000	2	28	30	27,13	813,90
П-2	1200×2000	4	4	8	45,20	361,60

Труба ф32 L=950 мм /55 шт./ — 126.00

Расход штукатурной сетки — 150.00

Итого: 1451.50 кг.

Фрагмент плана 2-го этажа

(в осях "1-3" — зеркально, см. лист АС-5)

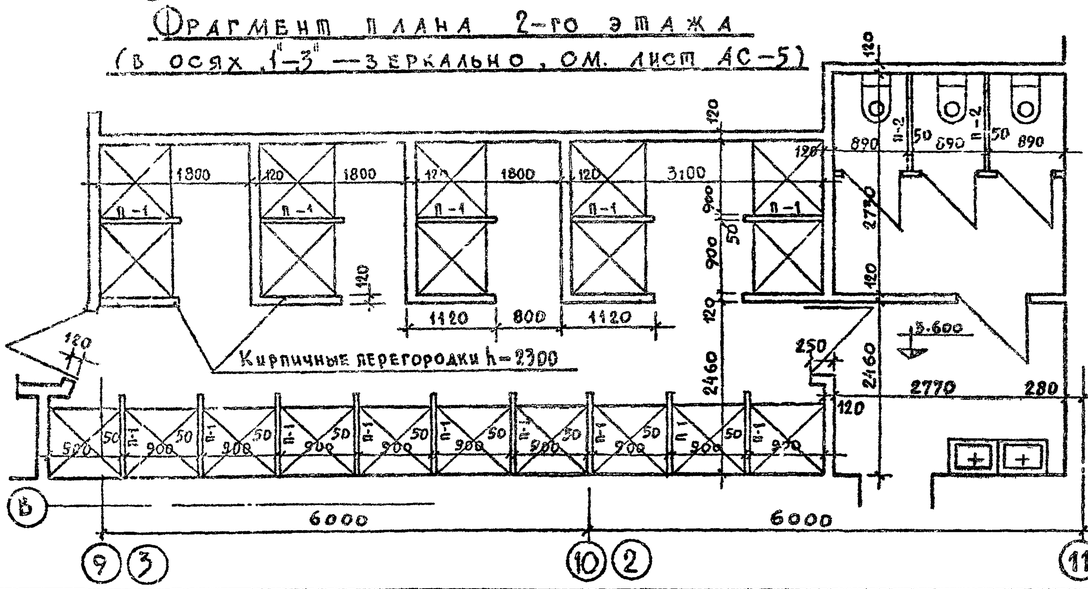

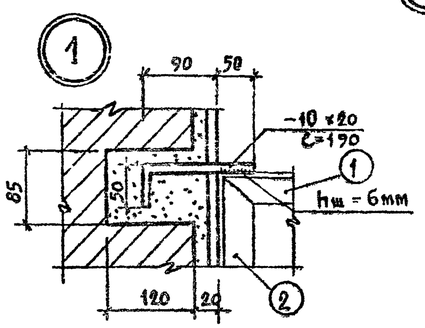

Примечания

1. Данный чертеж читать совместно с листами АС-1,2 АС-5,6
2. Все металлические элементы должны быть покрыты антикоррозийным лаком за 2 раза

			1979	ТП 294-3-28	АС
			Бассейн /с деревоклееных конструкциях/ с крытыми ваннами: 50×21 м с местами для зрителей и детский.		
Нач. маст.	Горлышков			Стадия	Лист	Листов
Гл. инж. маст	Покрасс			Р	АС-30	
Гл. арх. пр-та	Гельфер					
Гл. инж. пр-та	Лаврова		Установка перегородок кабин душевых и санузлов	ЦНИИЭП зрелищных зданий и спортивных сооружений им. Б.С. Мезенцева		
Проверил	Гельфер					
Разработал	Торгашова					

Копировал Вендина 1531-2-01 39 Формат А2

Типовой проект 294-3-28 Альбом I часть 1

ПЛАН

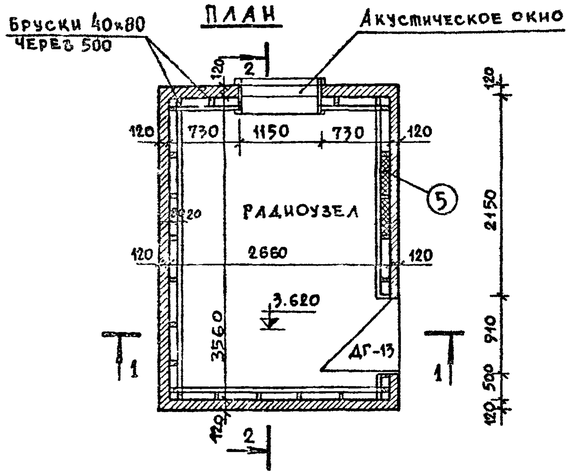

РАЗРЕЗ 1-1

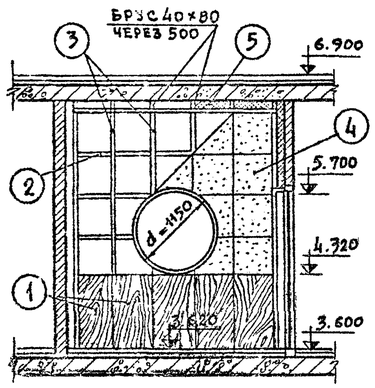

РАЗРЕЗ 2-2

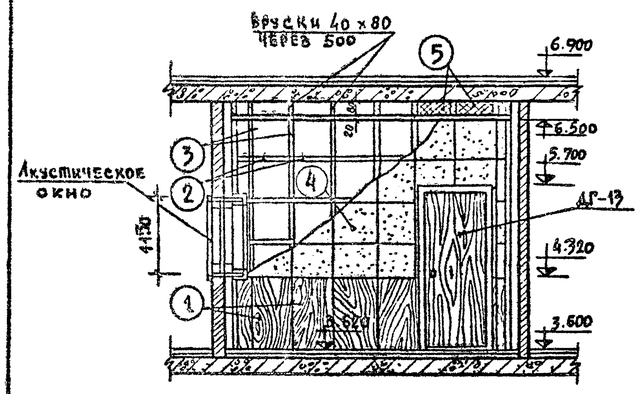

ДВЕРЬ РАДИОУЗЛА ДГ-13

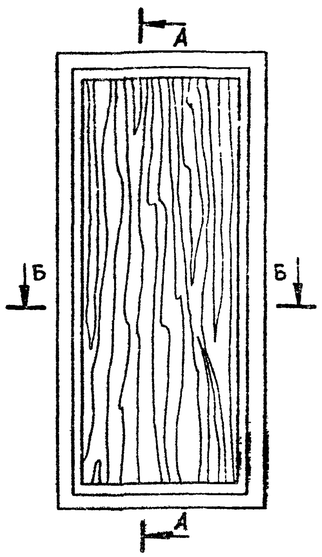

СЕЧЕНИЕ А-А

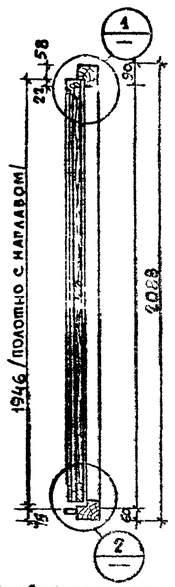

СЕЧЕНИЕ Б-Б

ПЛАН КОРОБКИ РАДИОСЕТИ (2 эт.)

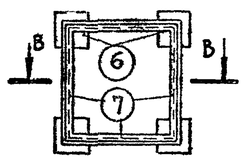

СЕЧЕНИЕ В-В

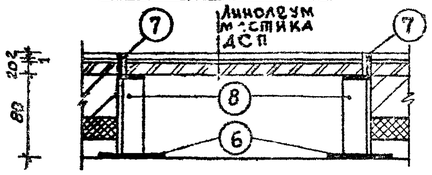

СПЕЦИФИКАЦИЯ МЕТАЛЛА НА КОРОБКУ.

N/N	Профиль	L мм	Кол. шт.	Вес кг общ.	Вес кг марки
6	-5×60	60	4	0.6	
7	L25×3	300	4	1.6	2.9
8	L25×3	70	4	0.7	

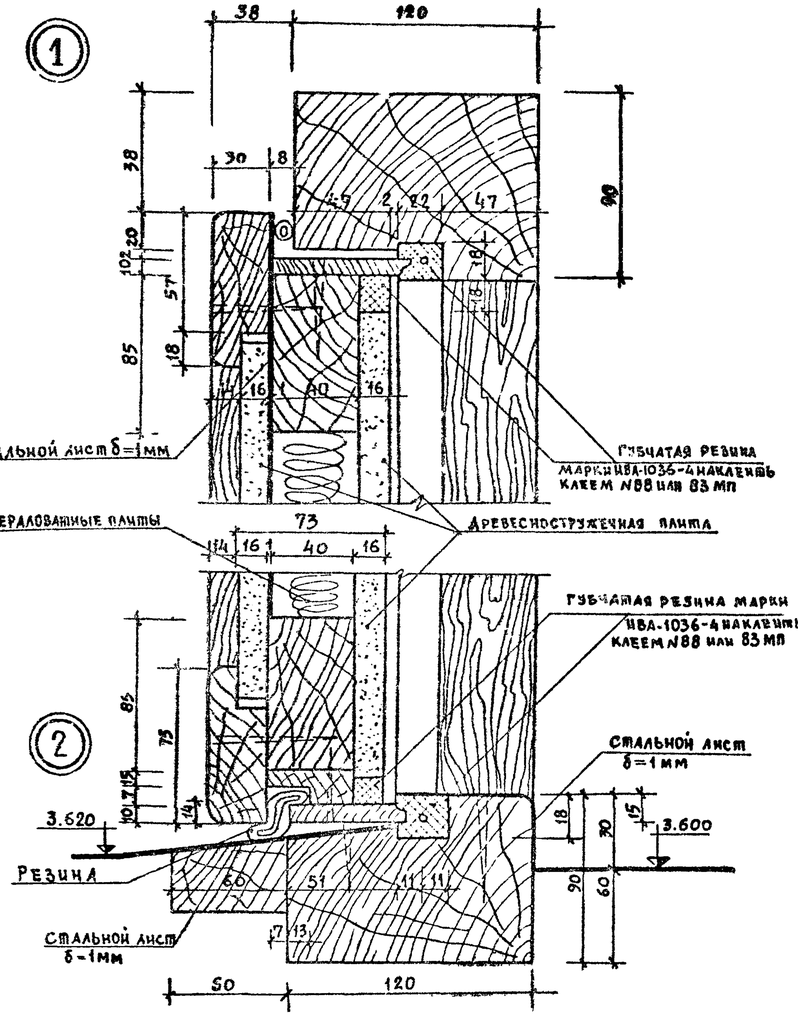

СПЕЦИФИКАЦИЯ НА ДВЕРЬ

Наименование детали	изд.	к-во
Коробка	м³	0.08
Полотно	-"-	0.082
Штапик /из твердых пород/	п.м.	6.2
Кожаная прокладка	-"-	6.2
Резина	-"-	6.2
Петли полушарнирные А-125 ГОСТ 5088-72	шт.	2
Замок с катком и регулятором	-"-	2
Ручки дверные 1-69 ГОСТ 5087-72	-"-	2
Остановы дверные ГОСТ 5091-72	-"-	1
Сталь лист. 655×1966	м²	1,31

СПЕЦИФИКАЦИЯ НА АКУСТИЧЕСКУЮ ОБРАБОТКУ СТЕН.

N	Наименование	Сечение, мм в	h	L	Кол. шт.	Объем м³ 1 эмм	Общ
1.	Офанерованные панели (без перфорации)	6	700	900	22	0.45	9.9
2.	Обвязка /горизонтальная/	40	80	2000	30	0.0064	0.192
3.	Обвязка /вертикальная/	40	80	2900	30	0.009	0.27
4.	Акустическая плитка /Воскресенского з-да/	20	500	500	130	0.005	0.65
5.	Минераловатные плиты	40	—	—	95 м²	—	—

ПРИМЕЧАНИЯ:

1. Расход древесины определен по черновым заготовкам.
2. Дверные приборы условно не показаны.
3. Все детали из дерева соединяются на клею и нагелями.
4. На дверь устанавливаются два замка с катком и регулятором, отдельно на наружную и внутреннюю стороны /без сквозной замочной скважены/.
5. Акустическое окно см. листы КМ.

			1979	ТП 294-3-28 АС
			Бассейн /в деревоклееных конструкциях/ с крытыми ваннами 50×21м. с местами для зрителей и детской.	
Нач.маст.№6	Горлышков		Стадия	Лист / Листов
Гл.инж.маст.	Покрасс		Р	АС-31
Гл.арх.пр-та	Гельфер			
Гл.инж.пр-та	Лаврова		Акустическая обработка радиоузла. Дверь радиоузла ДГ-13.	ЦНИИЭП зрелищных зданий и спортивных сооружений им. Б.С. Мезенцева
Проверил	Гельфер			
Разработал	Белов			

Инв. № подл.

Копировала Вендина 16312-02 35 формат 22р

Типовой проект 294-3-28 Альбом I часть 1

Сечение 1-1 /м 1:20/

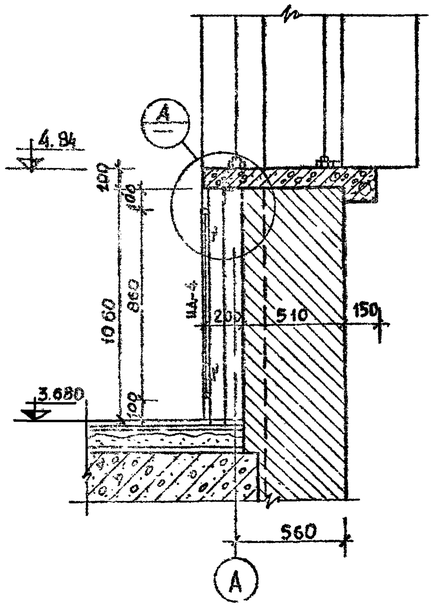

Фасад ограждения /м 1:50/

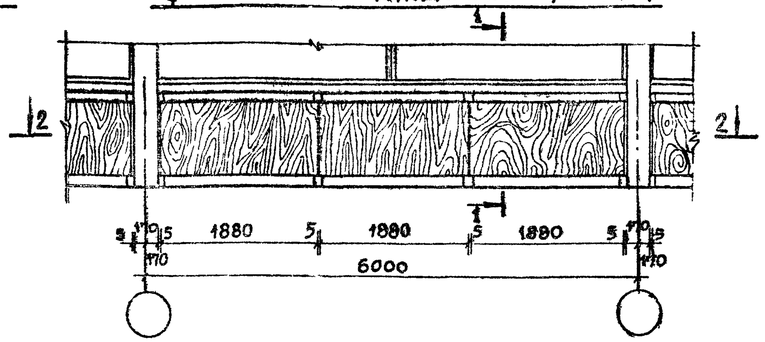

Сечение по 2-2

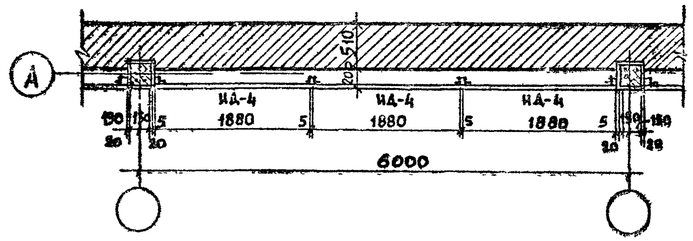

Ограждение ИД-4

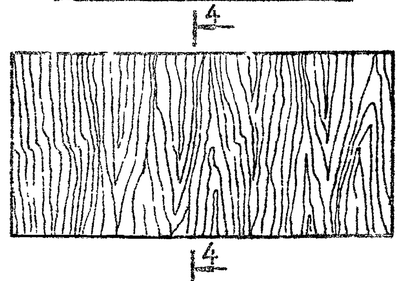

Сеч. 4-4

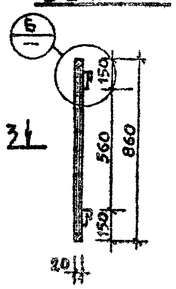

Сечение 3-3

Отопит. решетка ИД-5

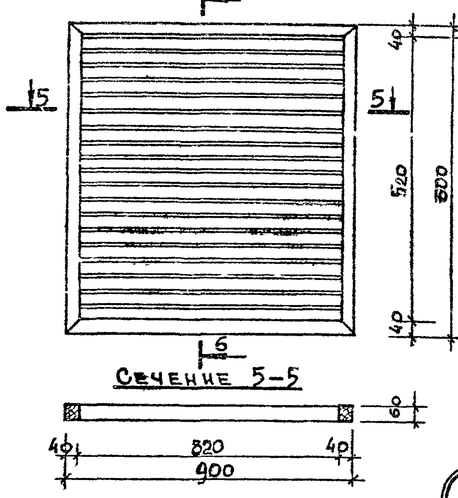

Сечение 6-6

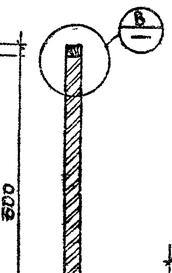

Сечение 5-5

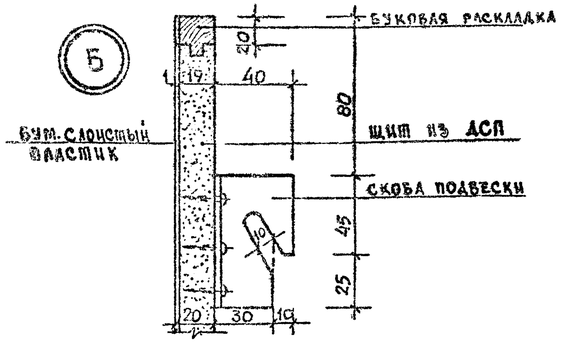

Спецификация на ИД-4, ИД-5

Марка	Элемент	Колич. на марку	Общее колич.
ИД-4 /12 шт/	Плита ДСП	1,6 м²	19,2 м²
	Пластик	1,6 м²	19,2 м²
	Раскладка	5,5 п.м.	66 п.м.
	Скоба	4	48
ИД-5 /1 шт./	Рамка	5,9 п.м.	5,9 п.м
	Рейка	1,5 п.м.	10 шт. 24 п.м

Узел подвески щитов ограждения калориферов

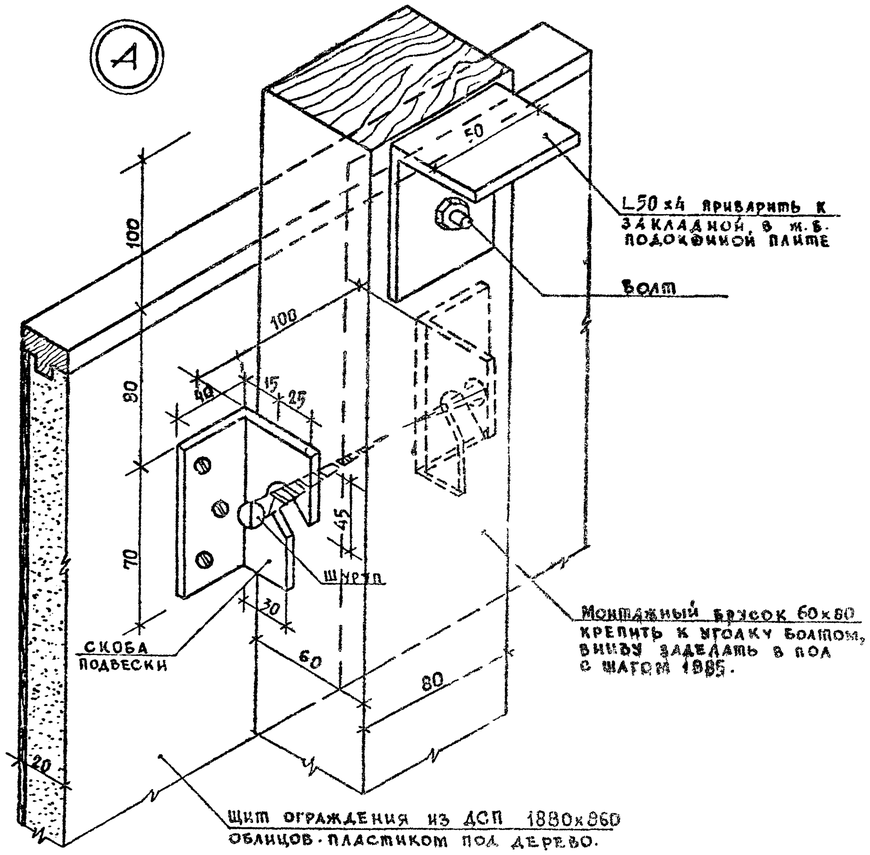

Расход материалов на каркас ограждения:

1. Монтажный брусок	60 × 80	— 16 шт.	Объем — 0,9 м³
2. Уголок	L 50 × 4	— 16 шт.	Вес — 2,44 кг
3. Шуруп	60 × 6	— 32 шт.	
4. Болт	80 × 6	— 46 шт.	

Примечания

1. Данный лист смотреть совместно с листами АС-1,2,5,6.
2. Монтажные бруски, щиты, отопительную решетку покрыть бесцветным лаком за 2 раза.
3. Размещение отопительной решетки ИД-5 см. лестничную клетку.

Нач. маст. гр.	Горлышков		1979	ТП 294-3-28	АС
Гл. инж. маст.	Подрасс		Бассейн 18 деревоклеенных конструкциях/ с крытыми ваннами: 50×21м с местами для зрителей и детской		
Гл. арх. пр-та	Гельфер				
Гл. инж. пр-та	Лаврова			Стадия: Р; Лист: АС-32; Листов:	
Проверил	Гельфер		Щиты ограждения калориферов ИД-4 Отопительная решетка ИД-5	ЦНИИЭП зрелищных зданий и спортивных сооружений им. Б.С. Мезенцева	
Разработ.	Белов				

Типовой проект 294-3-28 Альбом I часть 1

Окно регистратуры. Кассовое окно /ИД-3 шт 2/

Общий вид

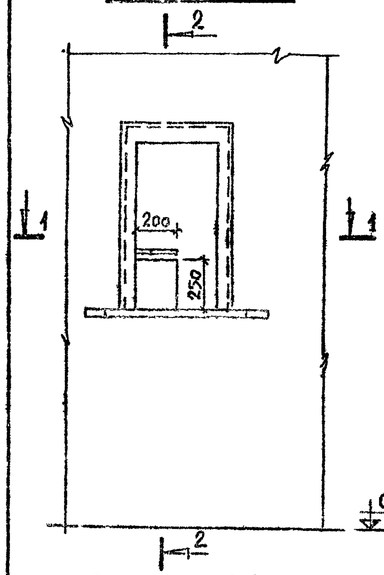

Сечение 2-2

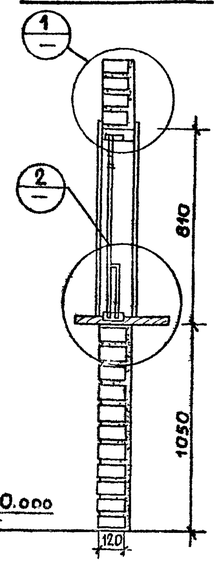

Сечение 1-1

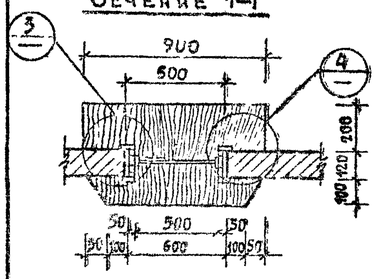

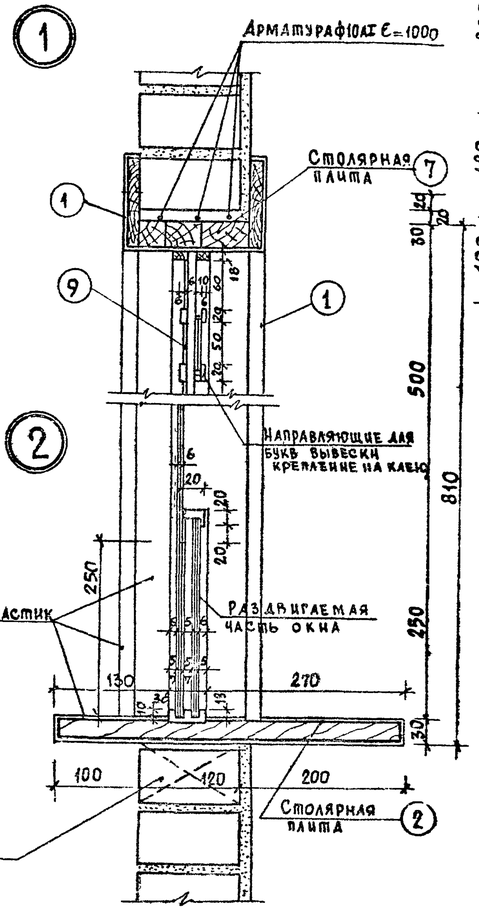

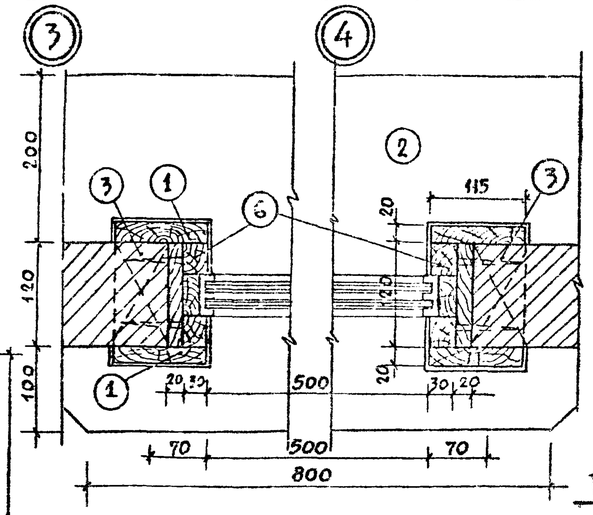

Шкаф „РС" с дверью

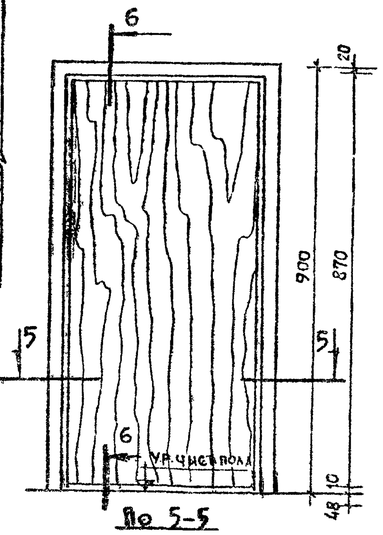

По 6-6

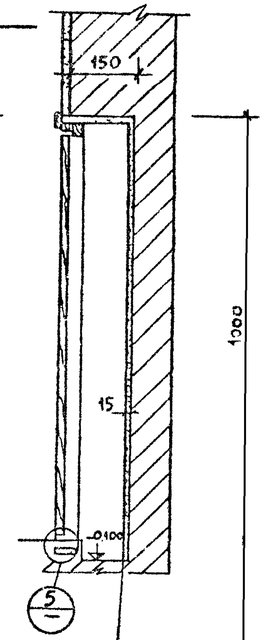

Затирка

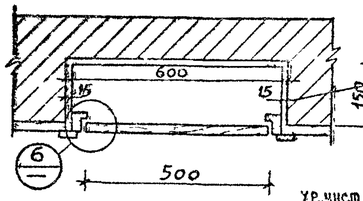

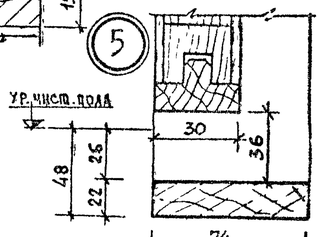

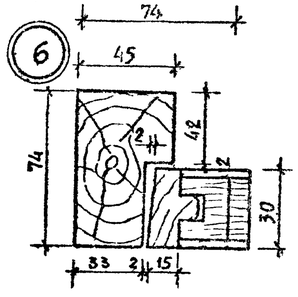

Спецификация материалов на одно изделие (кассовое окно)

N поз	Наименование	Сечение мм	Длина мм	Объем м³	Кол. шт.	Общий объем
1	Наличник	115×20	5300	0,015	—	0,140
2	Столярн. плита	420×30	1100	0,014	1	
3	Пробка дер.	120×65	65	0,009	10	
4	Профиль	30×15	800	0,001	1	
5	Направляющие	6×20	800	0,001	4	
6	Столярн. плита	120×30	810	0,005	2	
7	Столярн. плита	120×30	500	0,003	1	
8	Пластик	3	1000	1,0 м²	1	—
9	Оргстекло	80×6	500	0,05м		—

Спецификация на 1 изделие

Древесина коробки	м³	0,0130
Древесина каркаса полотна	м³	0,0112
Древесина мелкопустотного заполнения	м²	0,42
Петли накладные ГОСТ 5088-72 и, ГОСТ 17585-72	Кол	2

Шкафы пожарного крана — „ПК"; электрооборудования — „ЭО"

Фасад

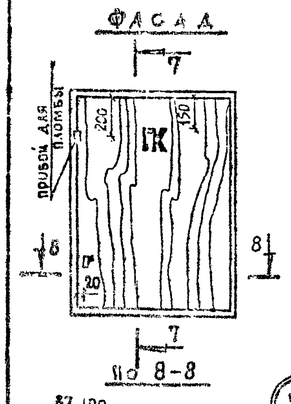

По 8-8

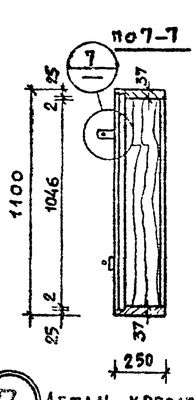

По 7-7

Пробой для пломбы 2 шт. для шкафа „ПК"

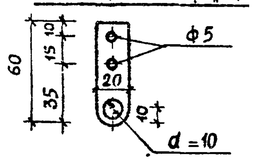

Спецификация на 1 изделие (ПК)

Наименование материала	Ед. изм	К-во
Древесина коробки и полотна /сосна/	м³	0.04
Фанера толщиной 10 мм	м²	1.90
Завертки оконные с ручкой; ГОСТ - 5090-73	шт.	1
Рояльная петля ℓ = 900 мм	шт	1

ЭО

Эмблема шкафа

Материал алюминий

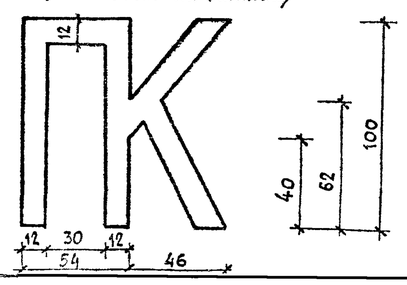

7 Деталь крепления пробоя для пломбы

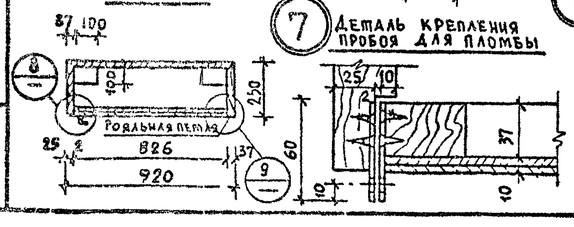

8

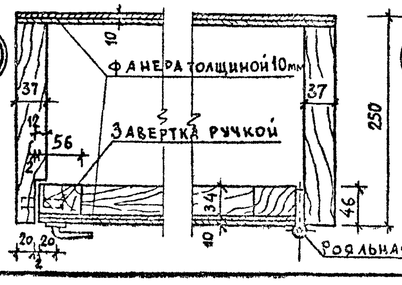

9

Примечания

1. Дверки шкафов „ПК", „ЭО" „РС" покрыть бесцветным лаком.
2. Эмблемы шкафов изготовить из алюминия.
3. Древесину для шкафов „ПК", „ЭО", „РС" подвергнуть пропитке антипиренами.

			1979	ТП 294-3-28	АС
			Бассейн /в деревоклеёных конструкциях/ с крытыми ваннами: 50×21м с местами для зрителей и детской		
Нач. маст.	Горлышков			Стадия	Лист	Листов
Гл. инж. м.	Покрасс			Р	АС-33	
Гл. арх. пр-та	Гельфер					
Гл. инж. пр-та	Лаврова		Шкафы „ПК", „РС", „ЭО". Окно регистратуры. Кассовое окно. (ИД-3)			
Проверил	Гельфер			ЦНИИЗ зрелищных зданий и спортивных сооружений им. Б.С. Мезенцева		
Разработал	Белов					

Инв. № подл.

Копировала Вендина 16317-02 37 Формат 22 г.

Типовой проект 294-3-28 Альбом I часть 1

ОКНО О-9

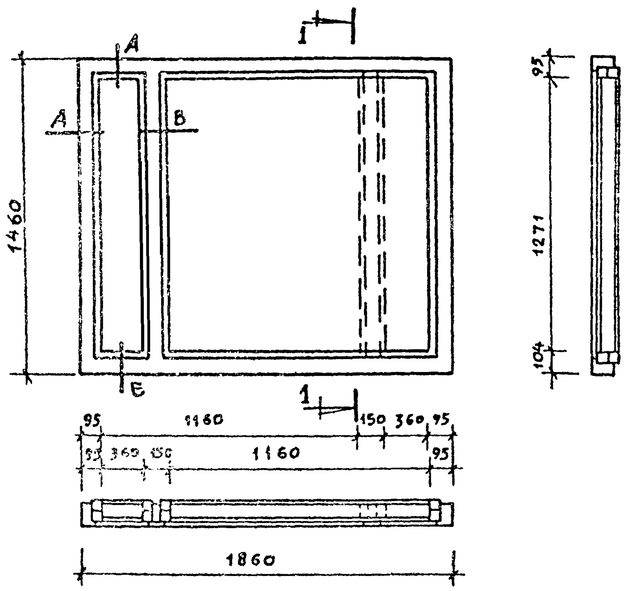

ОКНО О-8

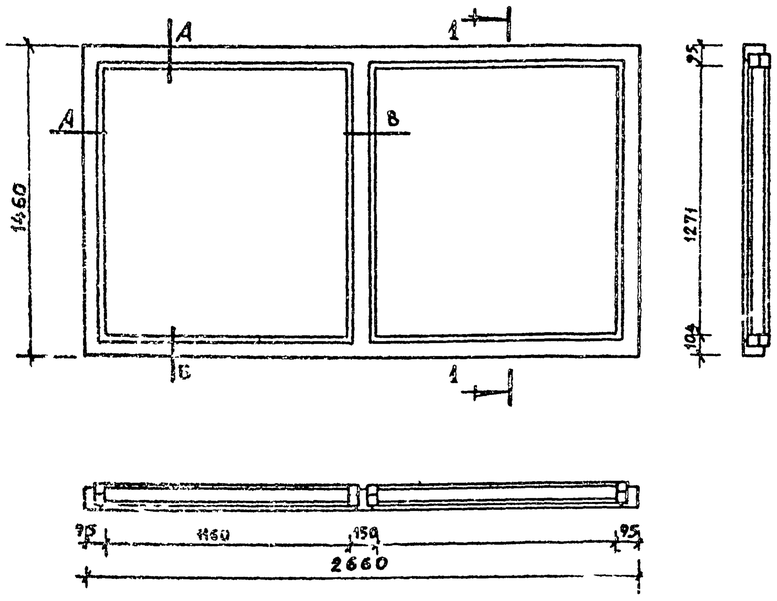

СЕЧЕНИЕ – А

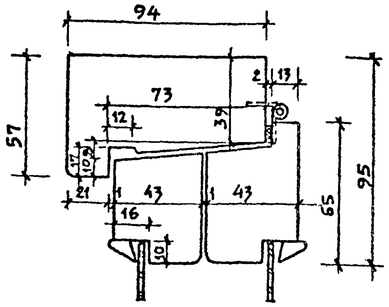

СЕЧЕНИЕ – Б

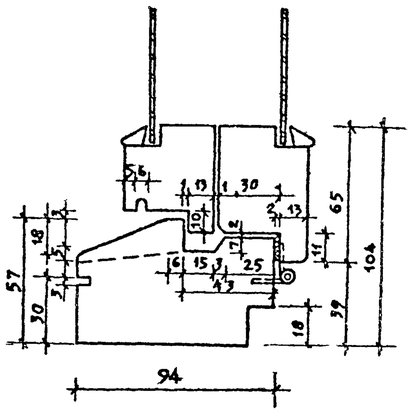

СЕЧЕНИЕ – В

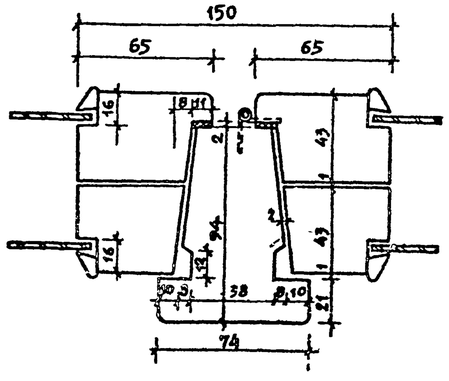

ФРАМУГА ФН-1

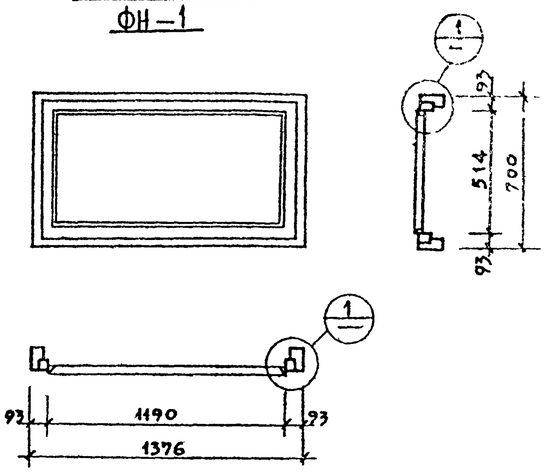

ФРАМУГА ФН-2

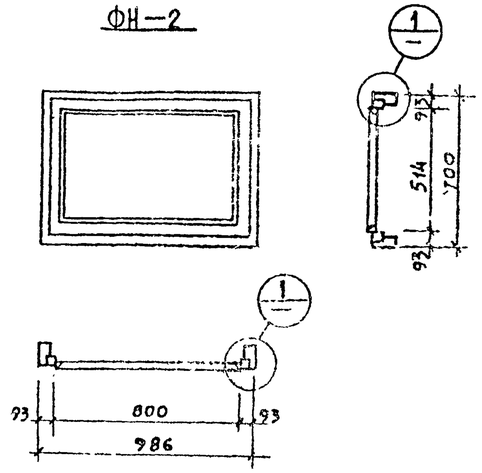

ФРАМУГА Ф-1

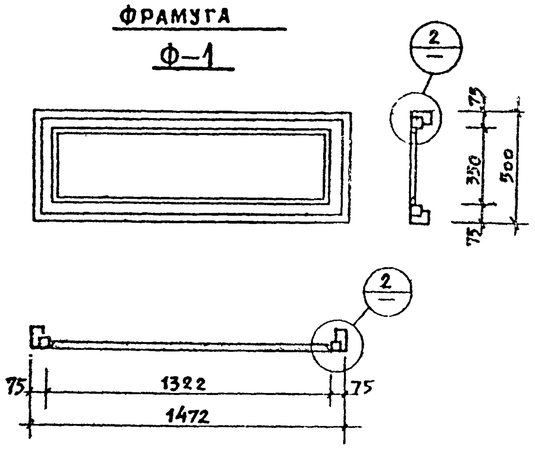

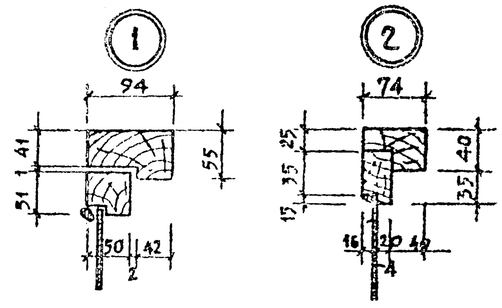

Спецификация

NN	Наименование	Колич
1.	Оконный блок О-8	6
2.	—"— —"— О-9	2(1шт.-зерк)
3	Фрамуга наружная ФН-1	6
4.	—"— —"— ФН-2	3
5	—"— внутренняя Ф-1	1

Примечание

Оконные блоки О-8, О-9 выполняются по ГОСТ 11214-65.

			1979	ТП 294-3-28	АС
			Бассейн /в деревоклеевых конструкциях/ с крытыми ваннами: 50×21м. с местами для зрителей и детской.		
Нач.маст.№6	Горлышков			Стадия	Лист	Листов
Гл.инж.маст.	Покрасс			Р	АС-34	
Гл.арх.пр-та	Гельфер		Индивидуальные столярные изделия: окна О-8, О-9, фрамуги ФН-1, ФН-2, Ф-1.		Зрелищных зданий и спортивных сооружений им. Б.С. Мезерцева
Гл.инж.пр-та	Лаврова				
Проверил	Гельфер				
Разработал	Торгашова				

Копировала Вендина 16312-02 38 Формат 22р

Типовой проект 294-3-28 Альбом I часть I

ФАСАД ГАРДЕРОБА

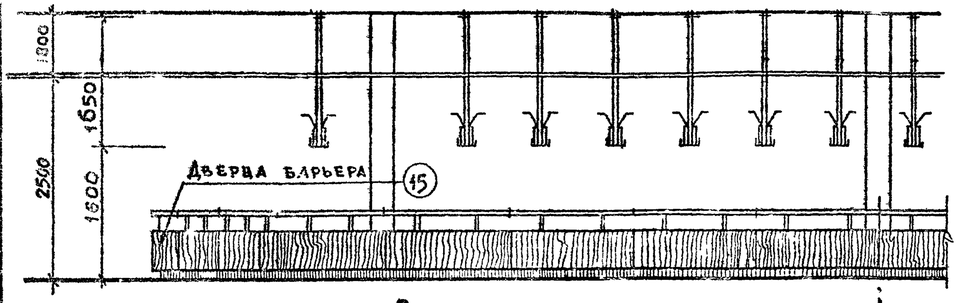

План гардероба

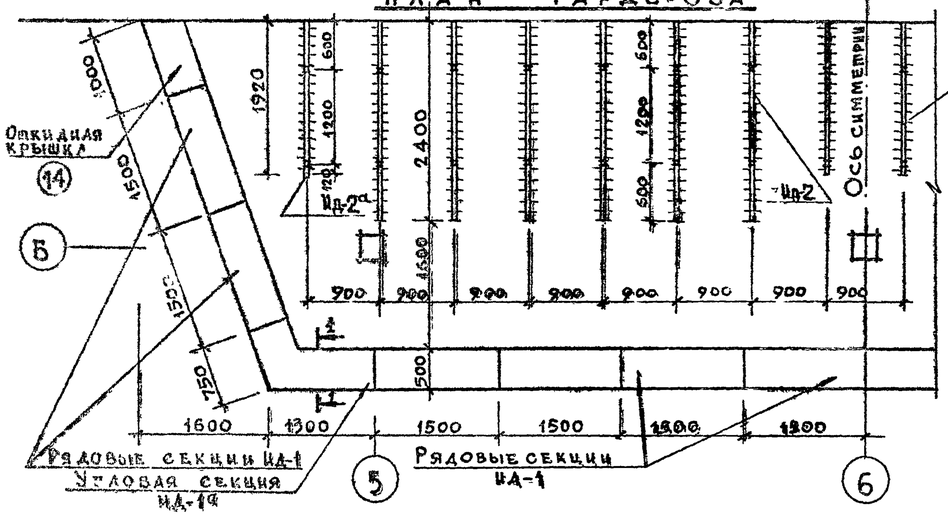

Рядовая секция ИД-1

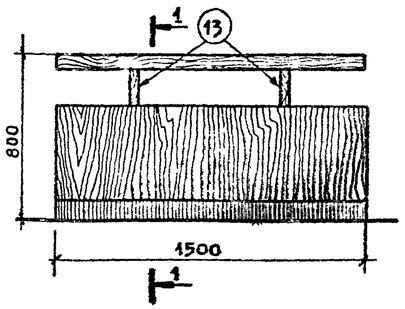

По 3-3

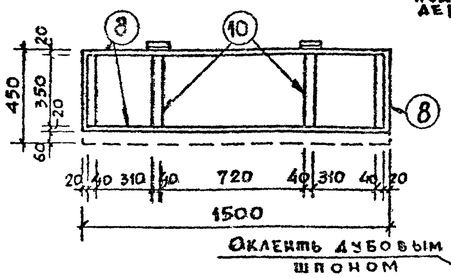

По 1-1

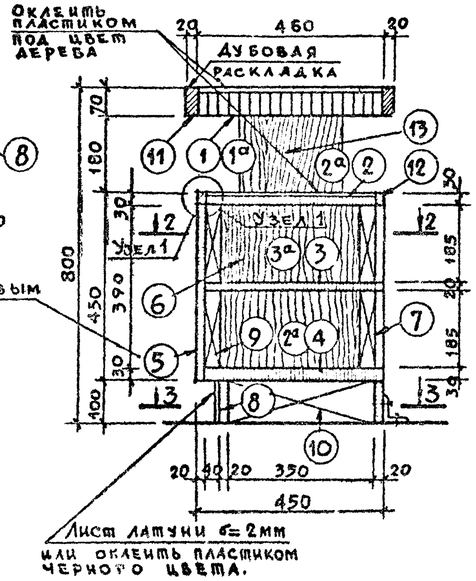

По 2-2

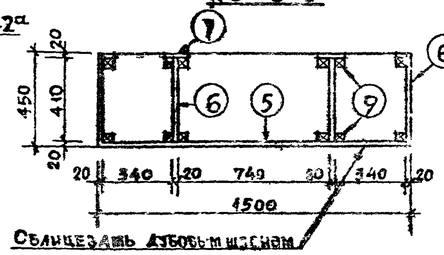

Разбивка позиций 13

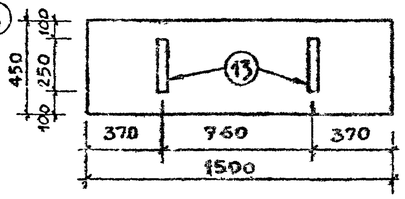

Спецификация деревянных элементов и расход древесины на барьер гардероба

NN поз.	Размеры l	b	h	К-во на 1 секц.	К-во Общ.	Объем м³ на 1 эл.	Объем м³ Общ.	Материал
1	1500	460	70	1	12	0.048	0.576	Столярная плита
2	1460	410	30	1	12	0.017	0.204	Древ.-струж. плита
3	1460	430	20	1	12	0.012	0.144	—"—
4	1460	430	30	1	14	0.018	0.252	—"—
5	1500	420	20	1	14	0.012	0.168	—"—
6	410	185	20	8	112	0.001	0.112	Офанерован. древ.стр.-плита
7	390	180	20	4	56	0.0007	0.0392	—"—
8	1500	180	20	1	14	0.003	0.042	Древ.-струж. плита
9	390	40	40	12	168	0.0006	0.1008	Сосна
10	350	180	40	4	56	0.0014	0.0184	—"—

NN поз.	Размеры l	b	h	К-во на 1 секц.	К-во Общ.	Объем м³ на 1 эл.	Объем м³ Общ.	Материал
11	—	70	20	3 п.м.	42 п.м.	126	0.042	Дуб
12	—	20	30	3 п.м.	42 п.м.	126	0.025	—"—
13	250	180	40	2	28	0.001	0.028	Древ. струж. плита
14	1000	500	19	1	2	0.009	0.018	—"—
15	1000	450	19	1	2	0.008	0.016	—"—
1а	1600	900	70	1	2	0.1	0.2	Столярная плита
2а	1600	900	30	2	4	0.043	0.172	Древ. струж. плита
3а	1600	900	20	1	2	0.028	0.056	—"—
Итого:							2.200	

Угловая секция ИД-1а

По 2-2

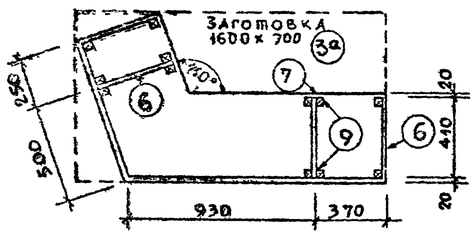

По 3-3

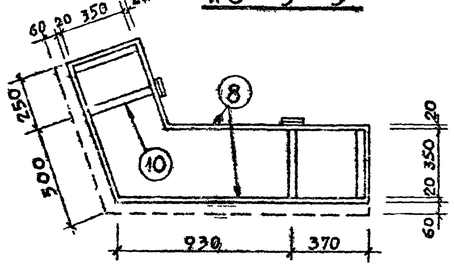

Разбивка позиций 13

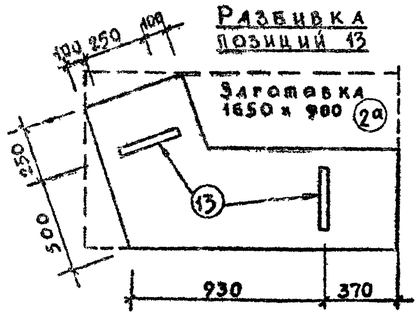

Узел 1

Примечания

1. Расположение гардеробов см. листы АС-1, АС-2.
2. Все деревянные изделия покрыть бесцветным лаком за 2 раза.
3. Крепление вешалок к потолку см. лист КС-66

			1979	ТП 294-3-28		АС
			Бассейн/в деревоклеенных/ конструкциях/ с крытыми ваннами: 50х21 м, с местами для зрителей и детской			
					Стадия	Лист	Листов
Нач. маст.-гр	Горлышков				Р	АС-35	
Гл. инж. маст.	Якрасс						
Гл. арх.-пр-та	Гельфер						
Гл. инж.-пр-та	Лаврова						
Проверил	Гельфер		Барьер гардероба ИД-1, ИД-1а		ЦНИИЭП зрелищных зданий и спортивных сооружений им. Б.С. Мезенцева		
Разработ.	Торгашова						

Копировала Вендина 16312-02 39 Формат А2т.

Копия верна

Типовой проект 294-3-28 Альбом I часть 1

ИД-2

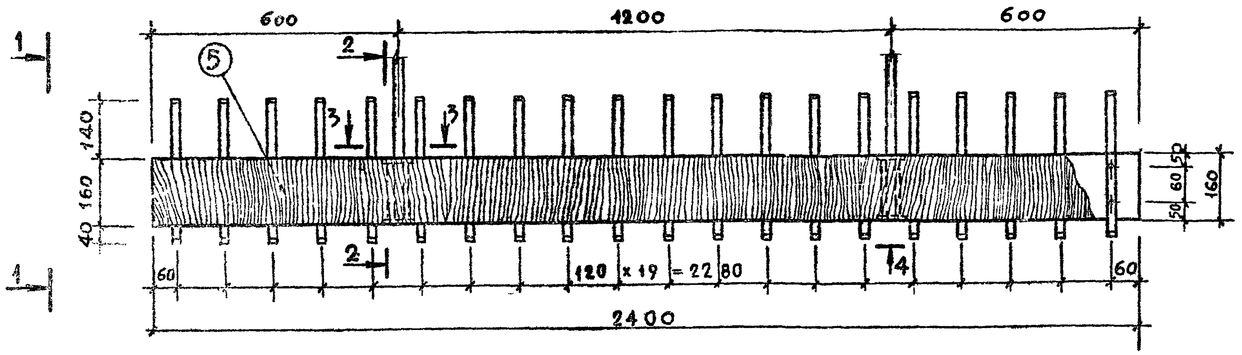

ИД-2а

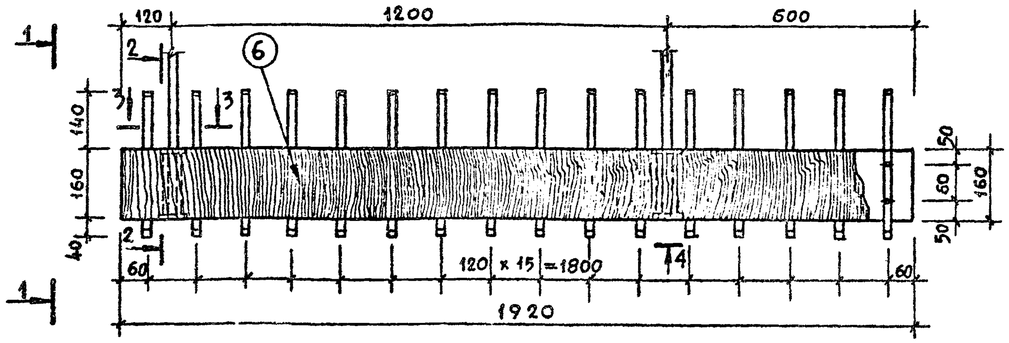

Крючок вешалки /хромировать/

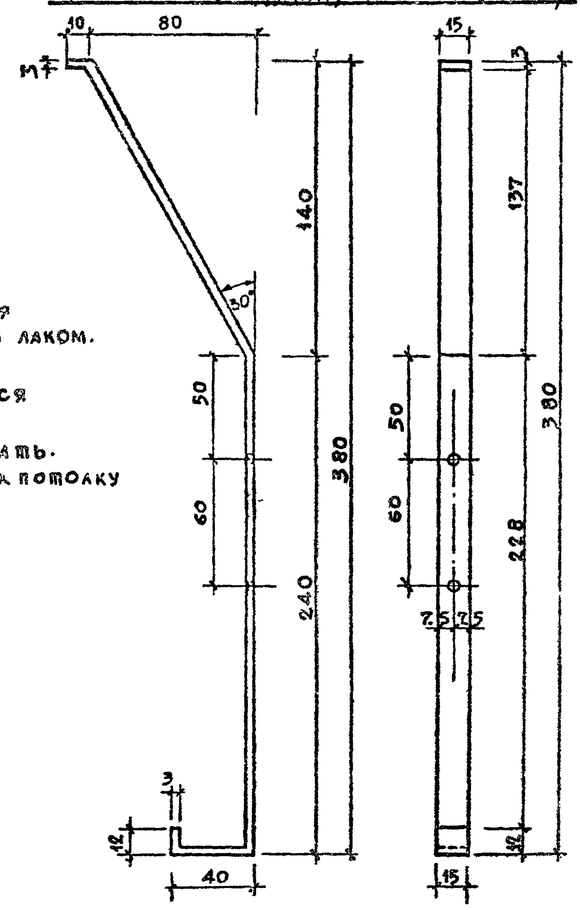

По 1-1

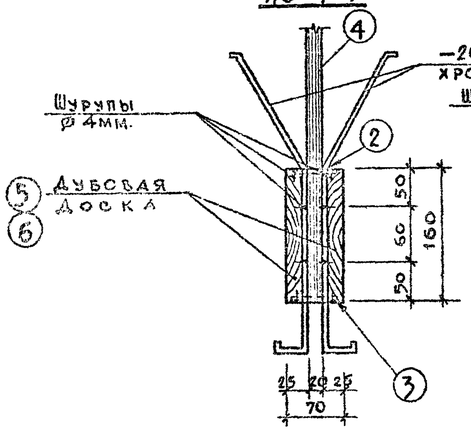

По 2-2

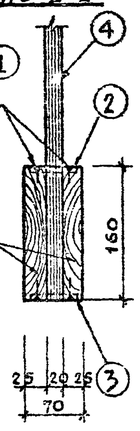

По 3-3

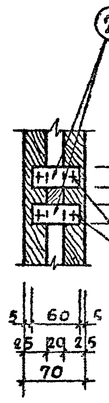

По 4-4

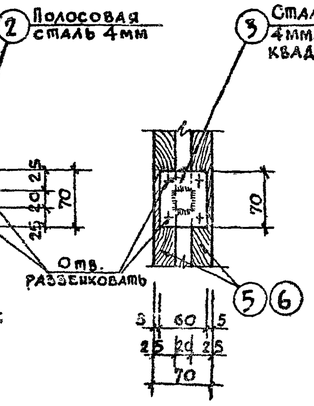

Примечания

1. Деревянные изделия покрыть бесцветным лаком. за 2 раза.
2. Металла окрашивается в белый цвет.
3. Крючки — хромировать.
4. Крепление вешалок к потолку см. лист КС-66.

Спецификация материалов на 1 вешалку

NN поз.	Наименование	Длина мм.	Колич. шт.	Вес кг. 1 поз.	Вес кг. Общ.	Вес кг. Марки	ГОСТ
	ИД-2						
1	— 15 x 3	440	40	0,2	8	19.14	103-76
2	— 25 x 4	60	4	0,05	0,2		103-76
3	— 60 x 4	70	2	0,13	0,26		103-76
4	□ 20 x 20	1650	2	5,34	10,68		2591-71
	ИД-2а						
1	— 15 x 3	440	32	0,2	6,4	17.54	103-76
2	— 25 x 4	60	4	0,05	0,2		103-76
3	— 60 x 4	70	2	0,13	0,26		103-76
4	□ 20 x 20	1650	2	5,34	10,68		2591-71

NN поз	Наименование	Размеры мм b	h	e	Кол. шт.	Объем м³ на 1 эл.	Объем м³ Общ.	Материал
5	Доска ИД-2	25	160	2400	2	0,01	0,02	Дуб
6	Доска ИД-2а	25	160	1920	2	0,006	0,012	— " —

Общее количество вешалок

ИД-2 — 12 шт.
ИД-2а — 4 шт.

1979 ТП 294-3-28 АС

Бассейн /в деревоклеевых конструкциях/ с крытыми ваннами: 50 x 21 м. с местами для зрителей и детскон.

			Стадия	Лист	Листов
Нач. маст.	Горлышков		Р	АС-36	
Гл. инж. маст.	Похресс				
Гл. арх. пр-ма	Гельфер				
Гл. инж. пр-ма	Лаврова				
Проверил	Гельфер				
Разработал	Горлашова				

Подвесные вешалки гардероба ИД-2, ИД-2а

ЦНИИЭП зрелищных зданий и спортивных сооружений им. Б.С. Мезенцева

Инв. № подл.

Копировала Вендина 15312-02 40 Формат А2г

Копия верна

Типовой проект 294-3-28 Альбом I часть I

ВР-1

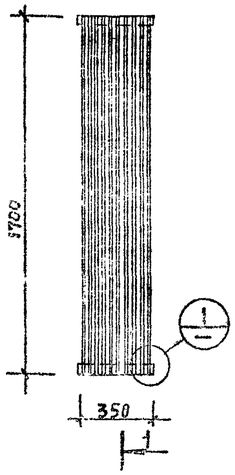

ВР-2

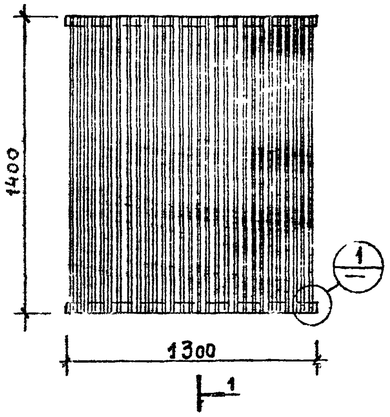

ВР-3

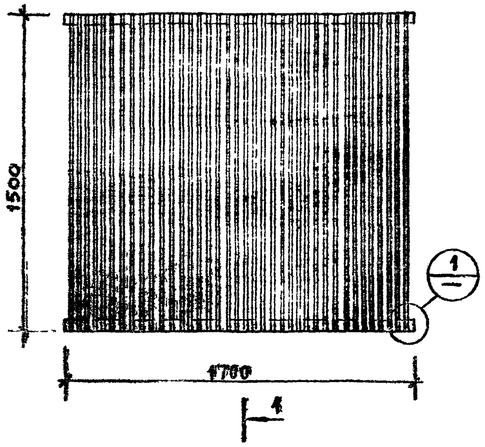

ВР-4

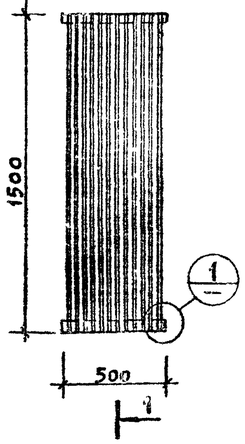

ВР-5

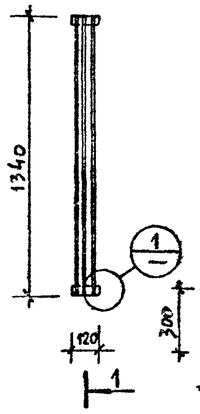

ВР-6

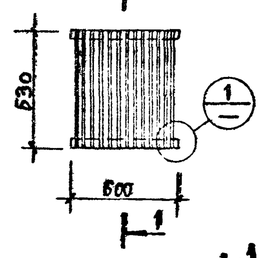

ВР-7

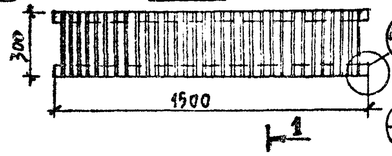

Сечение 1-1

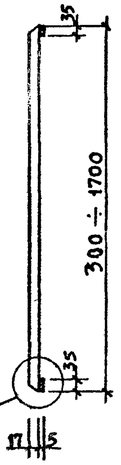

(1)

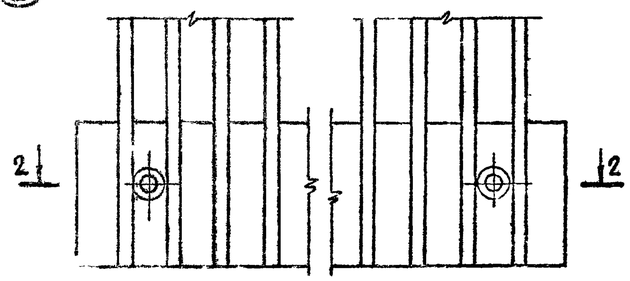

(2)

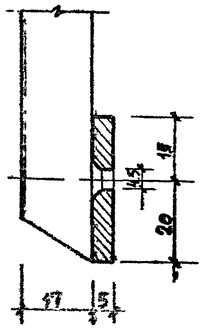

Сечение 2-2

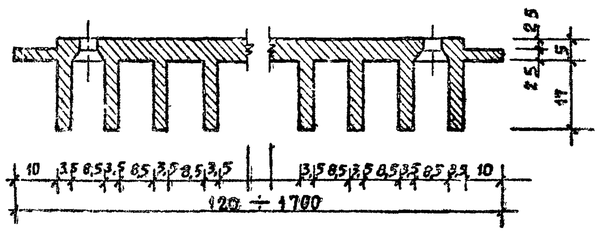

Спецификация вентиляционных решеток

№№ п/п	Марка по проекту	Место расположения	Проем В х h (мм)	Размер решетки мм	Кол.	Вес, кг	
						1 реш.	Всех
1	ВР-1	Вестибюль	250 × 1600	350 × 1700	4	0,41	1,64
2	ВР-2	Вестибюль	1200 × 1300	1300 × 1400	1	1,14	1,14
3	ВР-3	Зал бассейна	1600 × 1400	1700 × 1500	2	1,53	3,06
4	ВР-4	Зал бассейна	400 × 1400	500 × 1500	2	0,51	1,02
5	ВР-5	Зал бассейна	100 × 1340	120 × 1340	36	0,11	3,96
6	ВР-6	Фасад по оси 1*	500 × 530	600 × 530	1	0,19	0,19
7	ВР-7	Вестибюль	1400 × 200	1500 × 300	4	0,31	0,93

Общий вес решеток ВР-1 ÷ ВР-7 — 12,5 кг.

Примечания

1. Расположение вентиляционных решеток см. листы АС-1 ÷ АС-8.
2. Решетки изготовляются из алюминиевого профиля ПК-122.93 Куйбышевского металлургического завода МАП, фрезерованием задней плоскости профиля.

			1979	ТП 294-3-28		АС
			Бассейн в деревоклеенных конструкциях с крытыми ваннами: 50×21 м. с местами для зрителей и детской.			
Нач. маст. гр.	Горлышков			Стадия	Лист	Листов
Гл. инж. маст.	Покрасс			Р	АС-37	
Гл. арх.-пр-та	Гельфер					
Гл. инж. пр-та	Лаврова		Вентиляционные решетки ВР-1 ÷ ВР-7	ЦНИИЭП зрелищных зданий и спортивных сооружений им. Б.С. Мезенцева		
Проверил	Гельфер					
Разработал	Торгашова					

Инв. № подл.

Копировала Вендина 16312-02 4 Формат А2р

Типовой проект 294-3-28 Альбом I часть 1

План 2го этажа

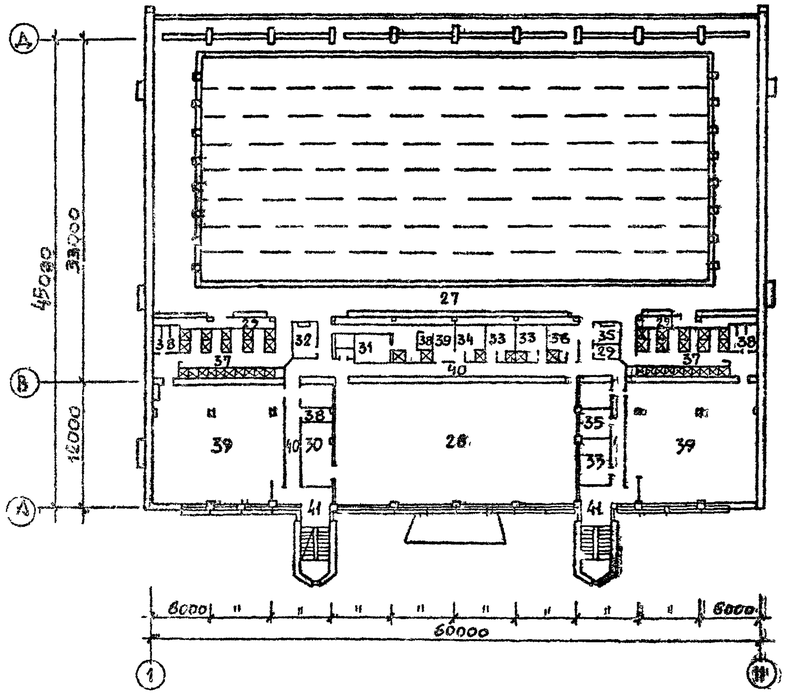

План 3го этажа

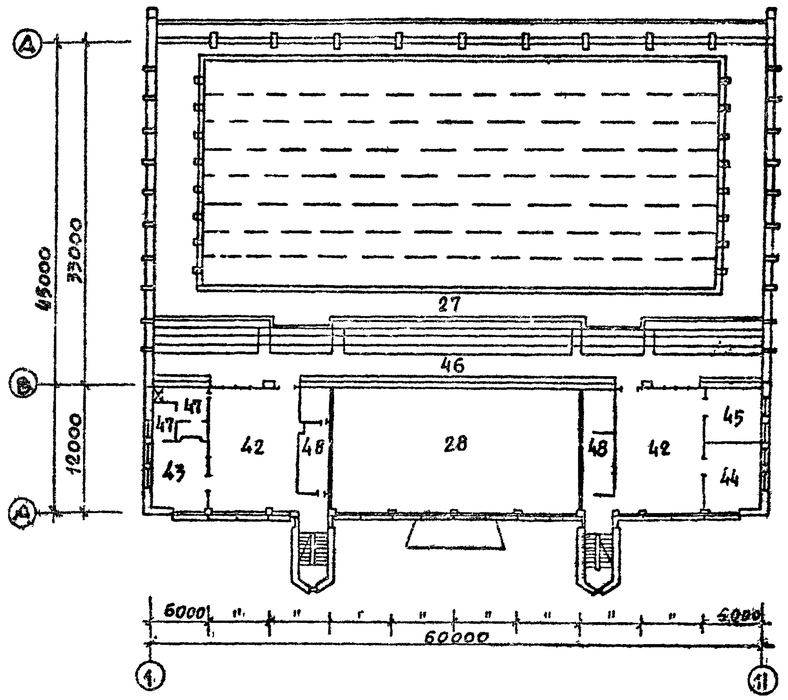

План 1го этажа

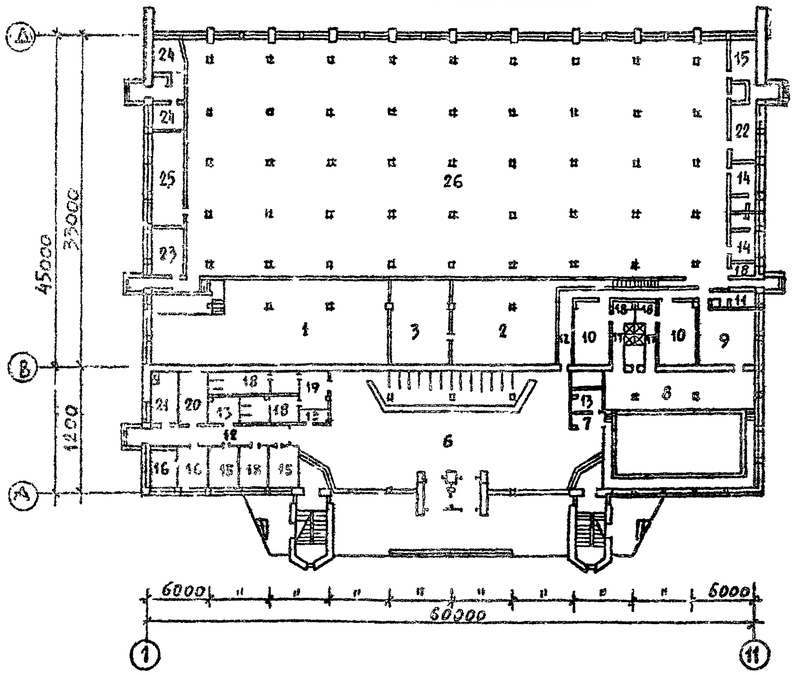

План подвала

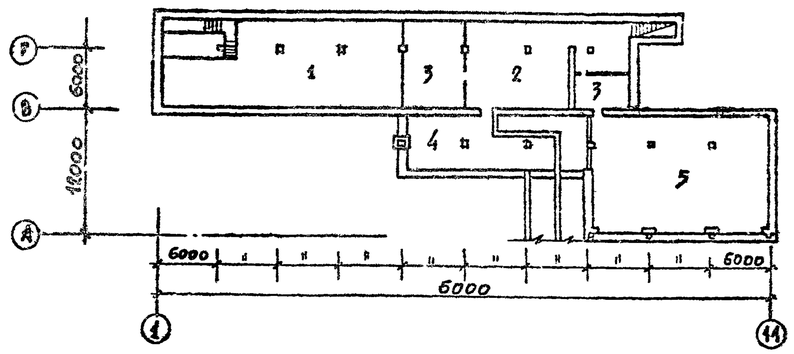

Примечание.

1. Ведомость отделочных работ см. лист АС-39.

			1979	ТП 294-3-28	АС
			Бассейн /в деревоклеевых конструкциях/ с крытыми ваннами: 50×21м с местами для зрителей и детской		
Нач. маст. №6	Торлышков			Стадия	Лист	Листов
Гл. инж. маст.	Покрасс			Р	АС-38	
Гл. арх. пр-та	Гельфер					
Гл. инж. пр-та	Лаврова		Маркировочные планы этажей		
Проверил	Гельфер				
Разработал	Торгашова				

Инв. № подл.

16312-02 42

Копировала Вендина

Формат 22 р.

Типовой проект 294-3-28 Альбом I часть 1

ВЕДОМОСТЬ ВНУТРЕННИХ ОТДЕЛОЧНЫХ РАБОТ

N поз.	Наименование помещений	Площадь м2	Номер, тип пола	Потолки	Стены, перегородки	Примеч.
1	2	3	4	5	6	7
	ПОДВАЛ					
1	Насосно-фильтровальная	218	Керамич. плитка 319	Побелка	Побелка	
2	Машинный зал	125				
3	Помещение глушителей	71				
4	Тепловой пункт	65				
5	Пространство под детской ванной.	200	Бетон 323			
	1ый этаж					
6	Вестибюль	300	Мозаичный 326, 163	Подвесной потолок „Акмигран"	Лицевой кирпич	
7	Холл.	13				
8	Зал детского бассейна	85	Керамич пл Т-1	Акустич. потол. (алюмин. реечный элемент)	Облицовка глазурованной плиткой на всю высоту; алюминиевый витраж	
9	Помещение офп	31	Паркет 270	Затирка швов, водоэмульс. окраска	Масляная окраска до потолка; лицевой кирпич.	
10	Раздевальные	48	Линолеум 280, 64		Масляная окраска H=1,8м, выше — водоэмульсионная окраска	
11	Тренер	8	Линолеум 280			
12	Коридоры	45		Подвесной штукатурн. потолок		
13	Регистратура, касса, комендатура	20				
14	Бытовые помещения	18				
15	Администрация, пожарный пост	49	Паркет 270	Затирка швов, водоэмульсионная окраска	Масляная окраска до потолка	
16	Врач и приемная	24	Линолеум 280		Облицовка глазурованной плиткой H=2.0м, выше — водоэмульсионная окраска	
17	Душевые	10	Керамич. плитка 319			
18	Санузлы	58				
19	Курительная	11				
20	Электрощитовая	16			Водоэмульсионная окраска	
21	Загрузочная	16				
22	Мастерская	16			Масляная окраска H=1,8м, выше — водоэмульсионная окраска	
23	Склад реагентов	16		Побелка	Водоэмульсионная окраска	
24	Хлораторная, склад хлора, тамбур	24				
25	Насосная	29				
26	Пространство под ванной	1240	Бетон 323		Побелка	
	2ой этаж					
27	Зал бассейна	570	Керамич. пл. Т-1	Акустич. потол. (алюмин. реечный элемент)	Облицовка глазурованной плиткой на всю высоту; в торце — худож. мозаичное панно площ. = 50 м2	См. панель покрытия зала бассейна
28	Зал подготовительных занятий	268	Бруски Т-2	Затирка швов, водоэмульсионная окраска	Лицевой кирпич	
29	Инвентарная бассейна	29	Керамич. пл. Т-1		Облицовка глазуров. плиткой	
30	Инвентарная спортзала	19	Бруски Т-2		Масляная окраска	

1	2	3	4	5	6	7
31	Баня сухого жара	11	Дощатый 6	Обшивка досками	Обшивка деревян. досками	См. тип пр-т N284-4-48
32	Радиоузел	10	Линолеум 55, 64	Акустич. потолок	Акустическая облицовка	См. лист АС-31
33	Тренерские, спортинвентарь	32		Затирка швов, водоэмульсионная окраска	Масляная окраска H=1,8м, выше — водоэмульсионная окраска	
34	Массажная	9			Облицовка глазурованной плиткой H=2,0м., выше — водоэмульсионная окраска	
35	Дежурный врач, лаборатория	15				
36	Дежурный инструктор	9			Масляная окраска H=1,8м, выше — водоэмульс окраска	
37	Душевые	86	Керамич. плитка 231, 149		Облицовка глазурованной плиткой H=2,0м, выше — водоэмульсионная окраска	
38	Санузлы	34				
39	Раздевальные	277	Линолеум 202		Масляная окраска H=1,8м, выше — водоэмульсионная окраска	
40	Коридоры	80		Подвесной штукатурн. потолок		
41	Лестницы	60	Мозаичный 156	Водоэмульс. окраска	Масляная окраска на всю высоту.	
	3ий этаж					
42	Фойе	194	Паркет 30	Подвесной потолок „Акмигран"	Лицевой кирпич и алюминиевый витраж	
43	Буфет	35		—"—	Деревянная панель H=1,2м, выше — масляная окраска	
44	Метод кабинет	34				
45	Комната отдыха	31				
46	Трибуна	298	Линолеум Т-3	Акустический потолок (алюминиев. кассеты)	Облицовка глазурованной плиткой	См. панель покрытия зала бассейна
47	Моечная и подсобная	30	Керам. пл 143	Затирка швов, водоэмульсионная окраска		
48	Вентканеры	43	Керам. пл. 136		Водоэмульсионная окраска	Констр пола „плавающего" типа

Примечания: 1. Типы полов применены из альбома „Детали полов общественных зданий" по серии 2,244-1, выпуск 1.
2. Отделка в помещениях — улучшенная.

Экспликация полов

Тип по проекту	Конструкция пола	Материал слоя	Тип слоя	Толщ слоя мм	Тип по проекту	Конструкция пола	Материал слоя	Тип слоя	Толщ слоя мм
Т-1	трубы обогрева 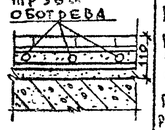	Керамическая плитка на цементном растворе 1 слой пергамина песок и мелкий щебень гидроизоляция — 2 слоя гидроизола на битумной мастике цементная стяжка ж.б. плита перекрытия		30 50 10 20 160 (120)	Т-2	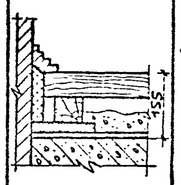	Бруски 60×60 в шпунт Лаги 80×60 (просмол) шаг 700 Древесно-волокнистая изоляционно-отделочная плита (γ=250 кг/м³) Легкий бетон (γ=800 кг/м³) Один слой руберойда на битумной мастике ж-б. плита перекрытия		60 60 25 50 10
Т-3	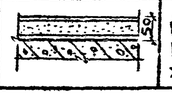	Линолеум на мастике Цементная стяжка Пароизоляц-1 слой руберойда ж. б. плита.		10 40	Т-4	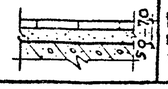	Керамическая плитка на цементном растворе ж. б. плита балкона.		50÷70

Примечания:
1. Настоящий чертеж см. с листом АС-38.
2. Тип пола Т-4 относится к балконной части обходной дорожки

Нач. маст. №6	Горлышков	
Гл. инж. маст.	Покрасс	
Гл. арх. пр-та	Гельфер	
Гл. инж. пр-та	Лаврова	
Проверил	Гельфер	
Разработ.	Торгашова	

1979 ТП 294-3-28 АС

Бассейн /в деревоклееных конструкциях/ с крытыми ваннами: 50×21 м с местами для зрителей и детской.

Стадия	Лист	Листов
Р	АС-39	

Ведомость внутренних отделочных работ. Экспликация полов

ЦНИИЭП Зрелищных зданий и спортивных сооружений им. Б.С. Мезенцева

Инв. № подл.

16312-02 43 Копировала Вендина Формат 22

Типовой проект 294-3-28 Альбом I части

Спецификация столярных изделий

Марка по проекту	Марка по ГОСТ	ГОСТ, серия	Наименование	Количество шт.						Масса ед.т.	Примечание
				Подвал	1эт.	2эт.	3эт.	отм. 10.800	Общ.		
1	2	3	4	5	6	7	8	9	10	11	12
Двери											
ДГ-1п	ДГ21-7п	ГОСТ 6629-74	Глухая, внутренняя	—	8	9	4	—	21		
ДГ-1л	ДГ21-7л	—"—	—"— —"—	—	5	10	1	—	16		
ДГ-2п	ДГ21-8п	—"—	—"— —"—	—	4	1	—	—	5		
ДГ-2л	ДГ21-8л	—"—	—"— —"—	—	5	1	—	—	6		
ДГ-3п	ДГ21-9п	—"—	—"— —"—	2	10	13	2	—	27		
ДГ-3л	ДГ21-9л	—"—	—"— —"—	1	16	14	4	—	35		
ДГ-3'п	ДГ21-9п	—"—	—"— —"—	—	1	—	—	—	1		Обитая железом
ДГ-4п	ДГ21-10п	—"—	—"— —"—	—	3	3	—	—	6		
ДГ-4л	ДГ21-10л	—"—	—"— —"—	—	3	3	—	—	6		
ДГ-4'л	ДГ21-10л	—"—	—"— —"—	1	—	—	—	—	1		Укороченная h=1800
ДГ-5л	ДГ21-12л	—"—	—"— —"—	1	1	—	—	—	2		
ДГ-6	ДГ24-15	—"—	—"— —"—	—	—	1	—	—	1		
ДО-7	ДО24-15	—"—	Остекленная	—	3	2	4	—	9		
ДН-8	ДВ7-7-7/8	Серия 1.135-1 Альбом 1	Наружная	—	2	—	—	—	2		Утепленная
ДН-9	ДВ(4)9-2/8	—"—	—"—	—	6	—	—	—	6		
ДН-10п	ДВ9-10/8п	—"—	—"—	—	1	—	—	—	1		
ДН-10л	ДВ9-10/8л	—"—	—"—	—	2	—	—	—	2		
ДГ-11	ДГ24-15	ГОСТ 6629-74	Глухая, внутренняя	—	1	2	—	—	3		Укорочен. h=1500
ДН-12п	ДГ21-9п	—"—	Наружная	—	—	—	—	1	1		Утепленная h=1780
ДН-12л	ДГ21-9л	—"—	—"—	—	—	—	—	1	1		Утепленная h=1780
ДГ-13п	—	см. лист АС-31	Глухая, внутренняя	—	—	1	—	—	1		Акустическая в радиоузле
		см. лист КС-10	Сидение трибуны 480 сидений (240 блоков)								

1	2	3	4	5	6	7	8	9	10	11	12
Окна, фрамуги											
О-1	ОС18-27	ГОСТ 11214-65	Оконный блок	—	8	—	6	20	34		
О-2	ОС18-18	—"—	—"— —"—	—	2	—	2	—	4		2шт.-зеркально
О-3	ОС12-12	—"—	—"— —"—	—	40	—	—	—	40		
О-4	ОС12-15	—"—	—"— —"—	—	4	—	—	2	6		
О-5	ОС09-09	—"—	—"— —"—	—	20	—	—	—	20		
О-6	ОС09-15	—"—	—"— —"—	—	20	—	—	—	20		
О-7	ОС15-15	—"—	—"— —"—	—	—	—	7	—	7		
О-8	ОС18-27п	см. лист АС-34	—"— —"—	—	—	6	—	—	6		Укорочен. h=1500. 1шт. ОС-9-зеркальн.
О-9	ОС18-18п	см. лист АС-34	—"— —"—	—	—	2	—	—	2		
Ф-1	—	см. лист АС-34	Фрамуга внутренняя	—	1	—	—	—	1		
ФН-1	—	см. лист АС-34	—"— —"— наружная	—	6	—	—	—	6		
ФК-2	—	см. лист АС-34	—"— —"—	—	3	—	—	—	3		
Индивидуальные изделия											
ИД-1	—	см. лист АС-35	Барьер гардероба	—	12	—	—	—	12		
ИД-1а	—			—	4	—	—	—	4		
ИД-2	—	см. лист АС-35	Вешалки гардероба	—	12	—	—	—	12		
ИД-2а	—			—	4	—	—	—	4		
ИД-3	—	см. лист АС-33	Окно регистратуры, кассовое окно	—	2	—	—	—	2		
ИД-4	—	см. лист АС-32	Щит ограждения калориферов	—	—	12	—	—	12		
ИД-5	—	см. лист АС-32	Отопительная решетка	—	4	4	—	—	8		
Подоконные доски											
ПД-1	ДО28-35	Серия 1.136-2	Подоконная доска	—	14	6	6	20	46		
ПД-2	ДО25-35	—"—	—"— —"—	—	42	—	—	—	42		
ПД-3	ДО19-35	—"—	—"— —"—	—	3	2	2	—	7		
ПД-4	ДО16-35	—"—	—"— —"—	—	4	—	7	2	13		

			1979	ТП 294-3-28	АС
			Бассейн /в деревоклееных конструкциях/ с крытыми ваннами: 50×21 м. с местами для зрителей и детской.		
Нач. маст-б	Горлышков			Стадия	Лист	Листов
Гл. инж. масс	Покрасс			Р	АС-40	
Гл. арх. пр-та	Гельфер					
Гл. инж. пр-та	Назарова					
Проверил	Гельфер		Спецификация столярных изделий.	ЦНИИЭП зрелищных зданий и спортивных сооружений им. Б.С. Мезенцева	
Разработал	Торгашова				

Инв. № подл.

16312-02 44 Копировала Вендина

Формат 22г

Копия верна

Типовой проект 294-3-28 Альбом I часть I

Вид по стрелке „А"

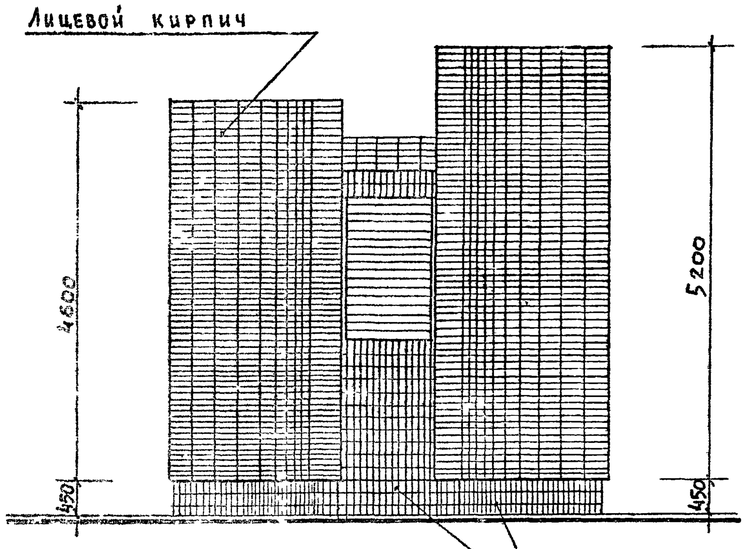

Вид по стрелке „Б"

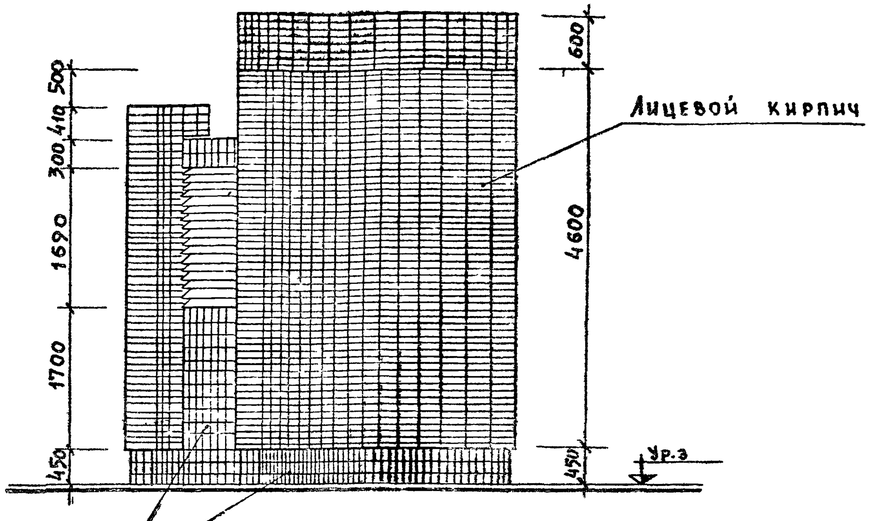

Плитка типа „Кабанчик" вишневого цвета – 15м²

Вентиляционная решетка Тип-1

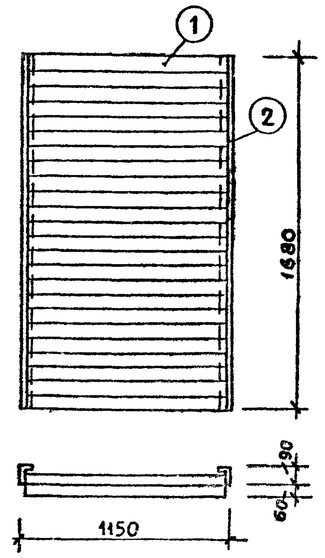

План

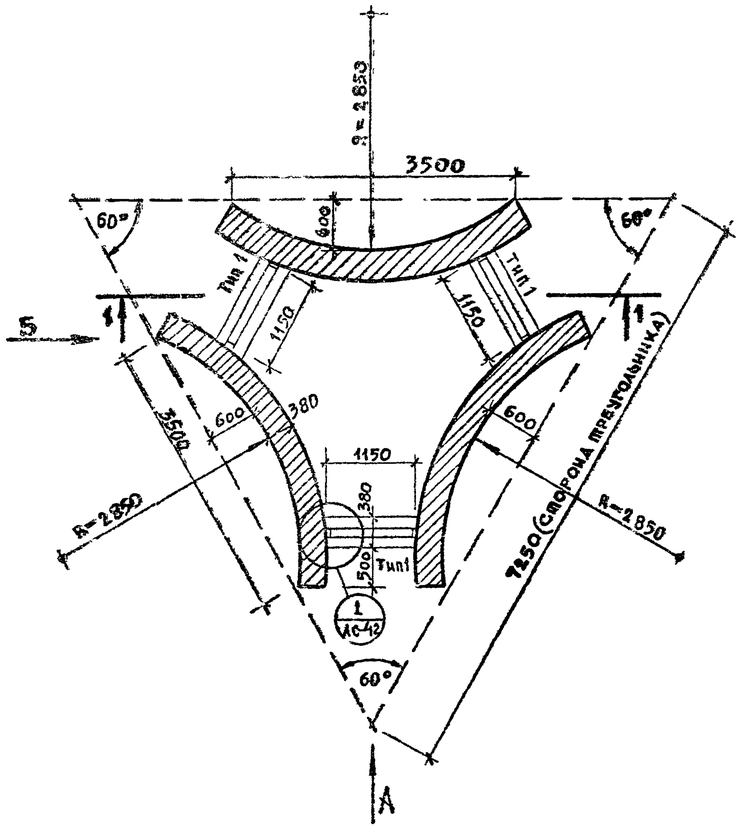

Разрез 1-1

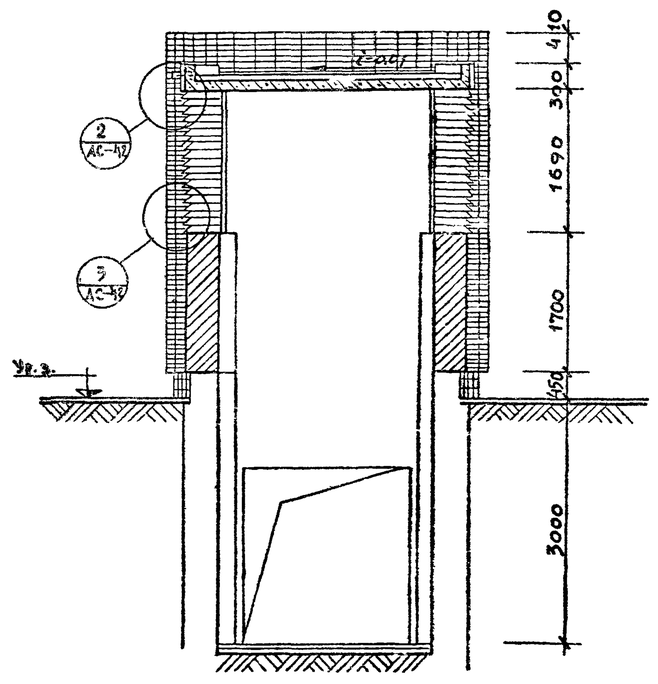

Спецификация металла

Марка	NN поз.	Профиль материала мм	Размер мм	Кол-во шт.	Вес в кг 1 шт.	Вес в кг Общий
Тип-1	1	L 90 × 56 × 5.5	1150	24	7.05	169.2
	2	L 90 × 56 × 5.5	1680	2	10.3	20.6

Общее количество решеток Тип-1 — 3 шт.

Примечания

1. Расположение вентшахты см генплан лист 3 (альбом 0).
2. Узлы даны на листе АС-42
3. Фундамент и покрытие вентшахты см. лист КС-013
4. Металлические решетки окрашиваются Кузбасс-лаком.

			1979	ТП 294-3-28	АС
			Бассейн /в деревоклееных конструкциях/ с крытыми ваннами 50×21 м с местами для зрителей и детской		
Нач. масс.	Горлышков				
Гл. инж. маст.	Покрасс			Стадия	Лист	Листов
Гл. арх-пр-та	Гельфер			Р	АС-41	
Гл. инж. пр-та	Лаврова					
Проверил	Гельфер		Воздухозаборная шахта	ЦНИИЭП зрелищных зданий и спортивных сооружений им. Б.С. Мезенцева		
Разработал	Торгашова					

Инв. N подл.

Копировал Вендина 16312 02 43 Формат А2

Типовой проект 294-3-28 Альбом I часть

Вид по стрелке „А"

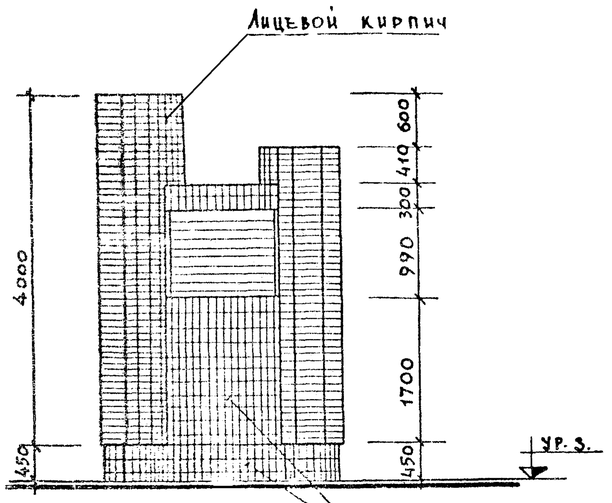

Вид по стрелке „Б"

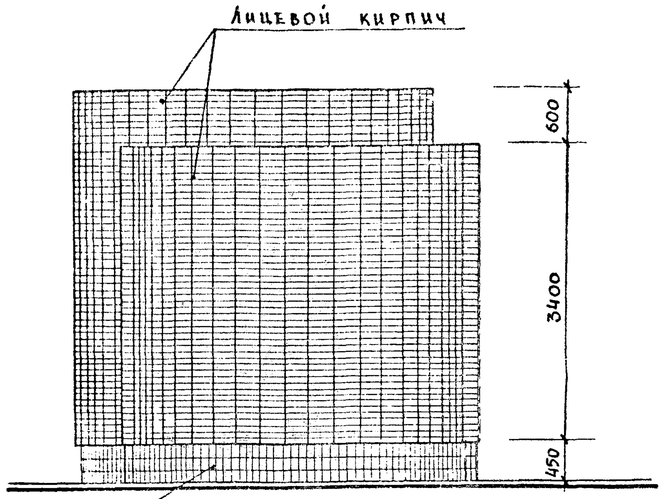

Плитка типа „Кабанчик" вишневого цвета – 10 м²

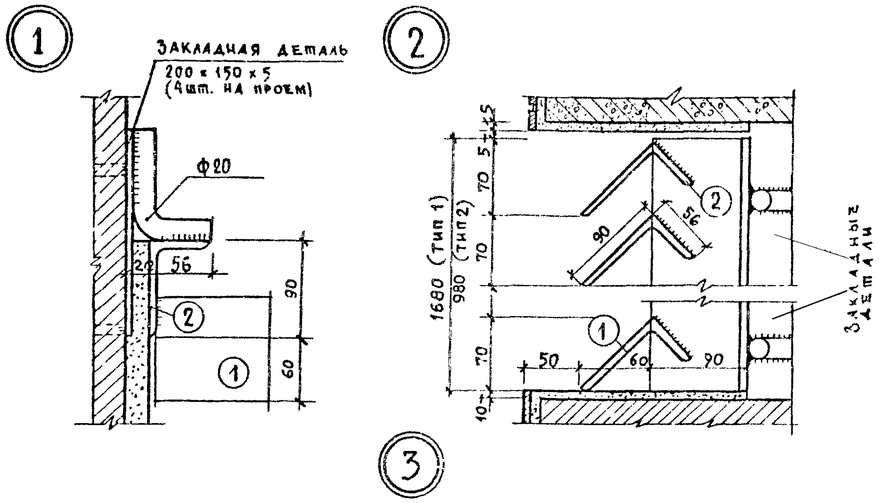

Разрез 1-1

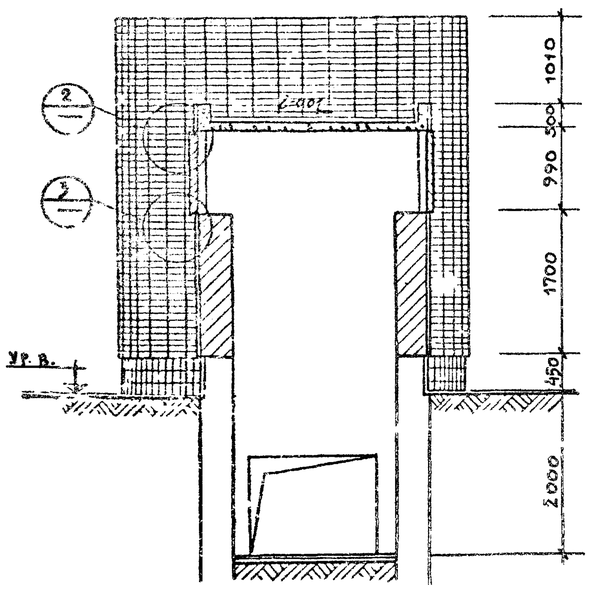

План

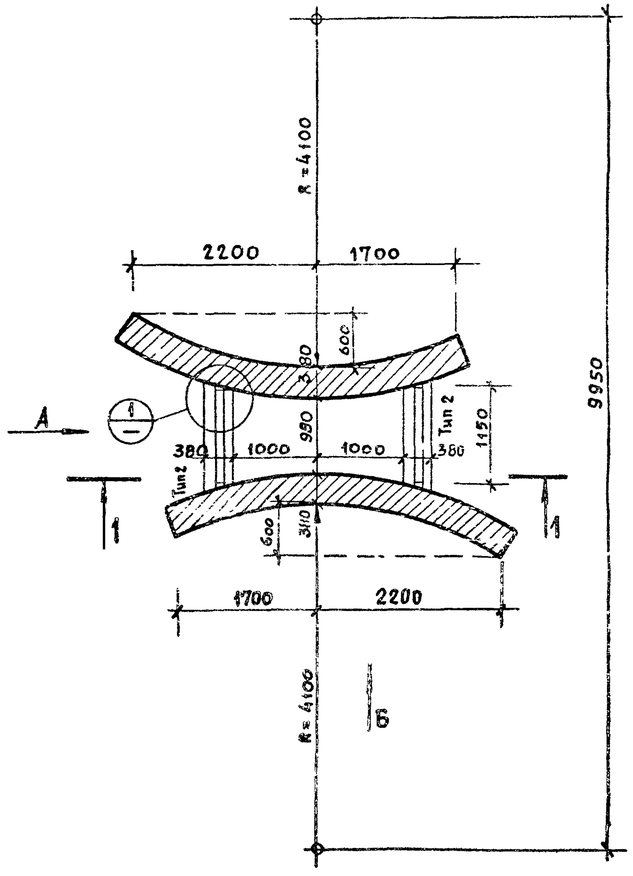

Вентиляционная решетка Тип-2

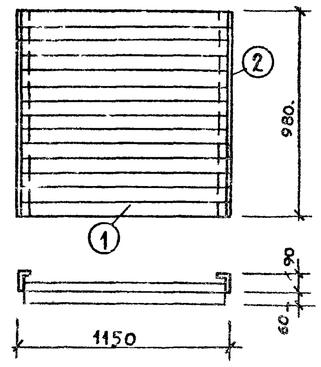

Спецификация металла

Марка	NN поз.	Профиль материала мм	Размер мм.	Колич. шт.	Вес в кг 1 шт.	Вес в кг Общий
Тип 2	1	L 90 × 56 × 5.5	1150	14	7.05	98.7
	2	L 90 × 56 × 5.5	980	2	6.0	12.0

Общее количество решеток Тип-2 — 2 шт

Примечания

1. Расположение вентшахты см. генплан лист 3 (альб. 0)
2. Фундамент и покрытие вентшахты см. лист КС-013
3. Металлические решетки окрашиваются Кузбасс-лаком

			1979	ТП 294-3-28	АС
			Бассейн /в деревоклееных конструкциях/ с крытыми ваннами 50×21 м с местами для зрителей и детской		
Нач. маст.	Торлышков			Стадия	Лист	Листов
Гл. инж. маст.	Покрасс			Р	АС-42	
Гл. арх. пр-та	Гельфер					
Гл. инж. пр-та	Лаврова		Воздуховыбросная шахта			
Проверил	Гельфер					
Разработал	Торгашова					

Зрелищных зданий и спортивных сооружений им. Б.С. Мезенцева

Копировала Вендина 16312-02 46 Формат 22г

Копия верна

Типовой проект 294-3-28 Альбом I часть 1

Фрагмент плана 3го этажа
Буфет для занимающихся

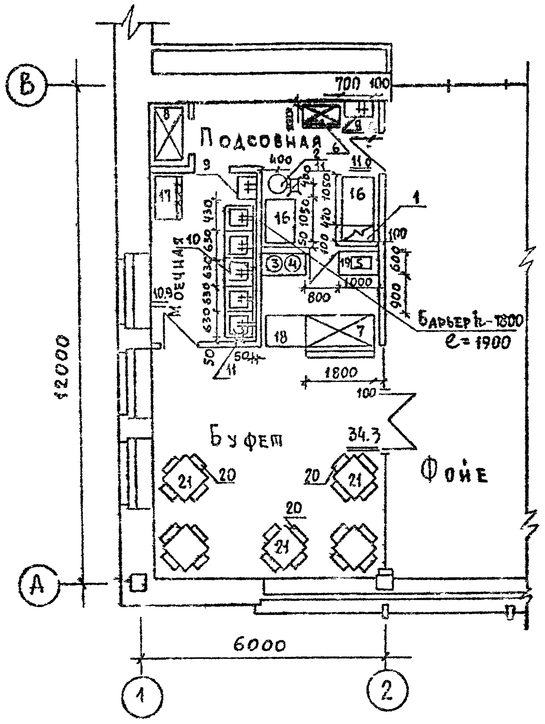

Загрузочная

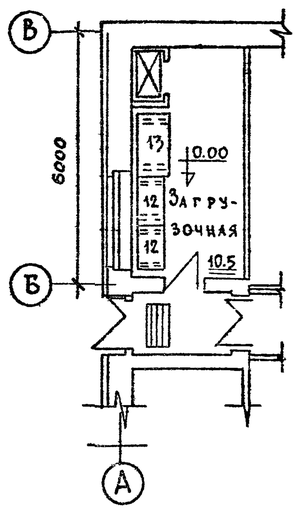

Спецификация технологического оборудования

N N п/п	Наименование оборудования	Тип Марка	Кол-во	Габаритные размеры	Мощность кВт Ед.об.	Мощность кВт Общ.	Фазность	Расход воды л/сек Х.В.	Расход воды л/сек Г.В.	Завод-изготовитель
1	2	3	4	5	6	7	8	9	10	11
1	Электроплита секц. модулир.	ПЭСМ-2	1	420×840×860	7.0	7.0	3			Душанбинский з-д торг. маш.
2	Электрокипятильник	КНЭВ-100	1	485×515×1250	12.0	12.0	3	0,2		г. Челябинск МВД
3.	Электрокофеварка	КВЭ-7	1	655×385×470	1.3	1.3	1			Ленинабадский з-д торг. маш.
4	Электрососисковарка	FE-11	1	590×410×280	4.0	4.0	3			„Трансэлектро" Венгрия
5.	Электротермостат	ЛСБ-6М	1	390×380×615	0.4	0.4	1			Ленинабадский з-д торг. маш.
6.	Шкаф холодильный	ШХ-0,4	1	800×560×1930	0,22	0,22	1			Марийский з-д торг. маш.
7.	Прилавок-витрина охлажд.	Тлир-106	1	1800×1070×1200	0.74	0.74	3			Марийский з-д торг. маш.
8.	Подъемник малый грузовой	Q=100 кг	1	кабина 900×650×1000	2.7	2.7	3			Союзлифт
9.	Раковина		2	600×400				0,2	0,2	Учитывается пр-том сантехники
10.	Ванна моечная	ВМ-1А	5	630×630×860				0,3	0,3	Гипроторг 70-031/0 Ал. 2
11.	Трап		2	270×270						Учитывается пр-том сантехники
12.	Подтоварник	ПТ-2А	2	1050×630×280						Гипроторг 70-031/0 Ал. 4
13.	Подтоварник	ПТ-1	1	1470×840×280						Гипроторг 70-031/0 Ал. 4
14.	Кассета настенная	КТ-1А	1	1050×295×340						Гипроторг 70-031/0 Ал. 2
15.	Кассета настенная	КТ-1	1	1470×295×340						Гипроторг 70-031/0 Ал. 2
16.	Стол производственный	СП-1050	2	1050×840×860						Гипроторг 70-031/0 Ал. 1
17.	Шкаф для посуды	ШПО-2	1	1050×630×860						Гипроторг 70-031/0 Ал. 4
18.	Буфетная стойка	БС-1А	1	1000×760×900						Гипроторг 65-027 Ал. 1
19.	Подшкафник пристенный	ПКБ-1А	2	1000×600×800						Гипроторг 65-027 Ал. 1
20.	Стул		20							Приобретается по усмотрению заказчика.
21.	Стол обеденный		5							

Буфет для занимающихся
Монтажный план

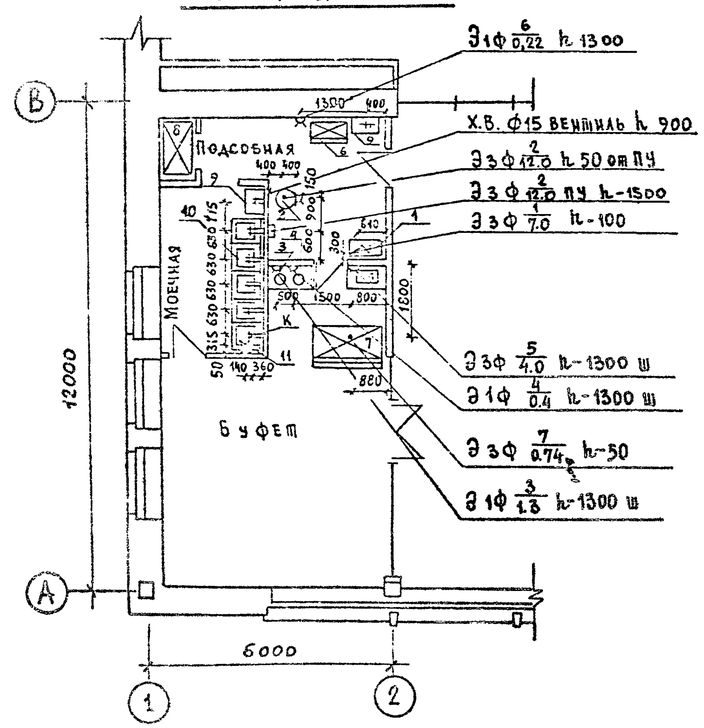

Условные обозначения

- Э — Подвод электроэнергии
- ф — Фазность тока
- h — Высота подводок от чистого пола, мм
- — Штепсельная розетка
- № — Номер позиции
- W — Мощность тока, квт.
- — Трап
- d — Диаметр трубопровода, мм
- Х.В. — Подвод холодной воды
- К — Отвод в канализацию с изрывом струи.
- — Подвод холодной и горячей воды к раковине d=15мм; h=1100. Смесители
- — Подвод холодной и горячей воды к моечной ванне d=20мм.
- — Пульт управления.

Примечания:

1. Все размеры даны в мм, отметки в м
2. Полы должны быть сделаны с уклоном к трапу.
3. Привязки подводок электроэнергии, воды к оборудованию и трапа даются от чистой отделки стен или перегородок (штукатурки или плитки).
4. Все аппараты должны быть заземлены или занулены в соответствии с действующими электротехническими требованиями.

Нач. отдела	Мирошин		1979	ТП 294-3-28	ТЧ
Гип	Войновская		Бассейн (в деревоклееных конструкциях) с крытыми ваннами: 50×21м с местами для зрителей и детской		
Рук. группы	Бройтман		Стадия	Лист	Листов
Ст. техн.	Серешина		Р	ТЧ-1	
			Технологическая часть проекта буфета	Зрелищных зданий и спортивных сооружений им. Б.С. Мезенцева	

Согласовано: Отд. №2 Солдатов; Отд. №3 Сидоров; Отд. №4 Бенгин; Гельфер; Инв. № подл.

16312-02 47 Копировала Вендина Формат 22г

Типовой проект 294-3-28 Альбом I часть 1

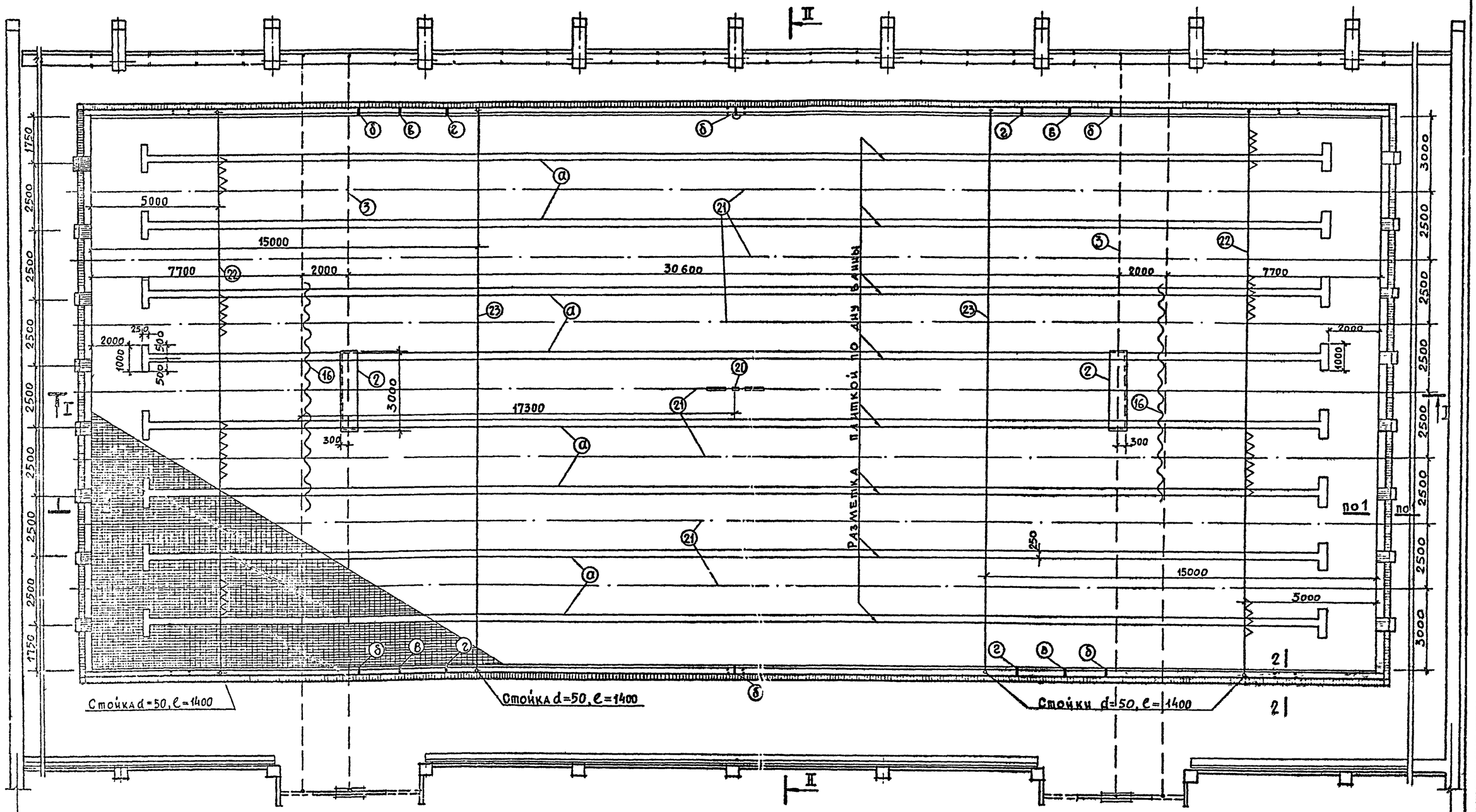

Обозначения разметки

ⓐ Полосы шириной от 200 до 300 мм /в зависимости от размера плитки/ выкладываются облицовочной плиткой черного, синего или красного цвета.

ⓑ Полосы белого /или серого/ цвета.
ⓑ —"— красного цвета.
ⓖ —"— желтого цвета.
} Полосы шириной 100-200 мм наносятся водостойкой краской на бортик и пол обходной дорожки до пенного желоба.

Примечания

1. Специфи/ация оборудования дана на листе ТЧ-11.
2. Разрезы и сечения см. лист ТЧ-3.

			1979	ТП 294-3-28		ТЧ
			Бассейн /в деревоклееных конструкциях/ с крытыми ваннами: 50×21м. с местами для зрителей и детской			
Нач. маст. №6	Горлышков			Стадия	Лист	Листов
Гл. инж. маст.	Покрасс			Р	ТЧ-2	
Гл. арх. пр-та	Гельфер		Ванна 50×21 м План			
Гл. инж. пр-та	Лаврова					
Проверил	Гельфер					
Разработал	Торгашова					

Инв. № подл.

16312-02 48

Копировала Вендина

Формат 22 г.

Типовой проект 294-3-28 Альбом I часть1

Разрез по I-I

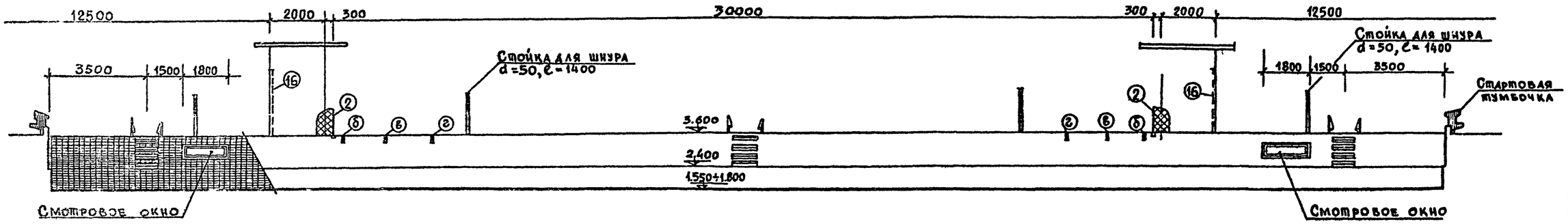

Разрез по II-II

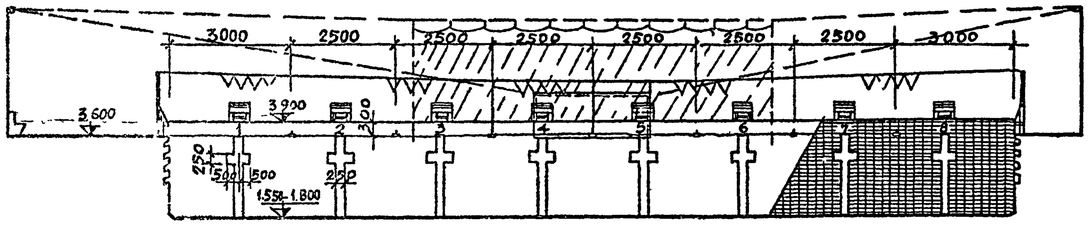

Вид по стрелке „б"

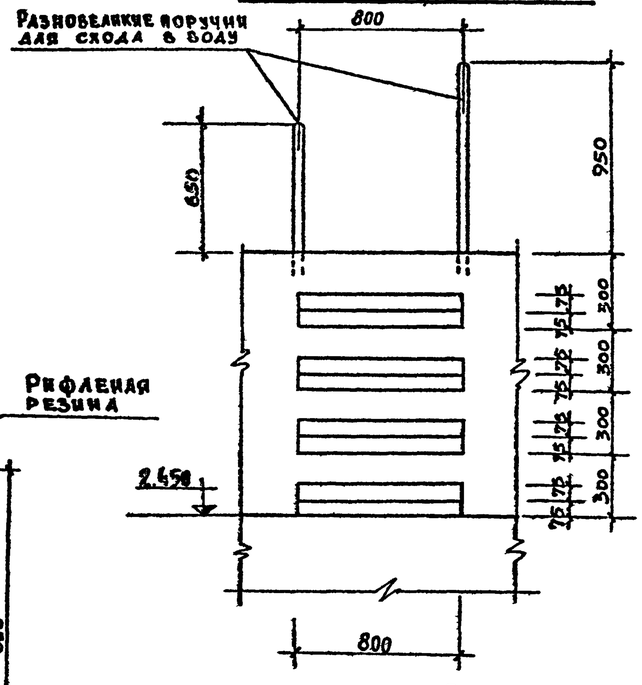

Сечение 2-2

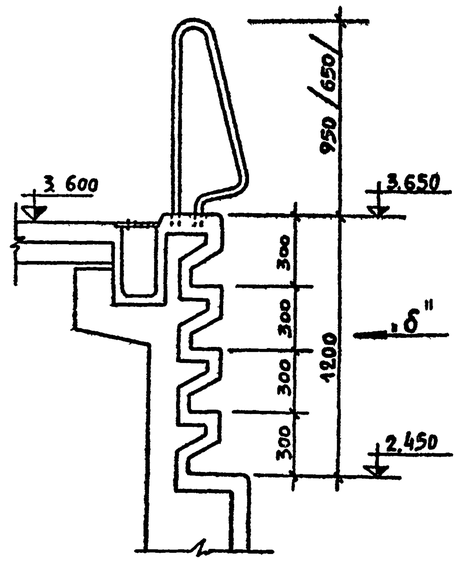

Сечение 1-1

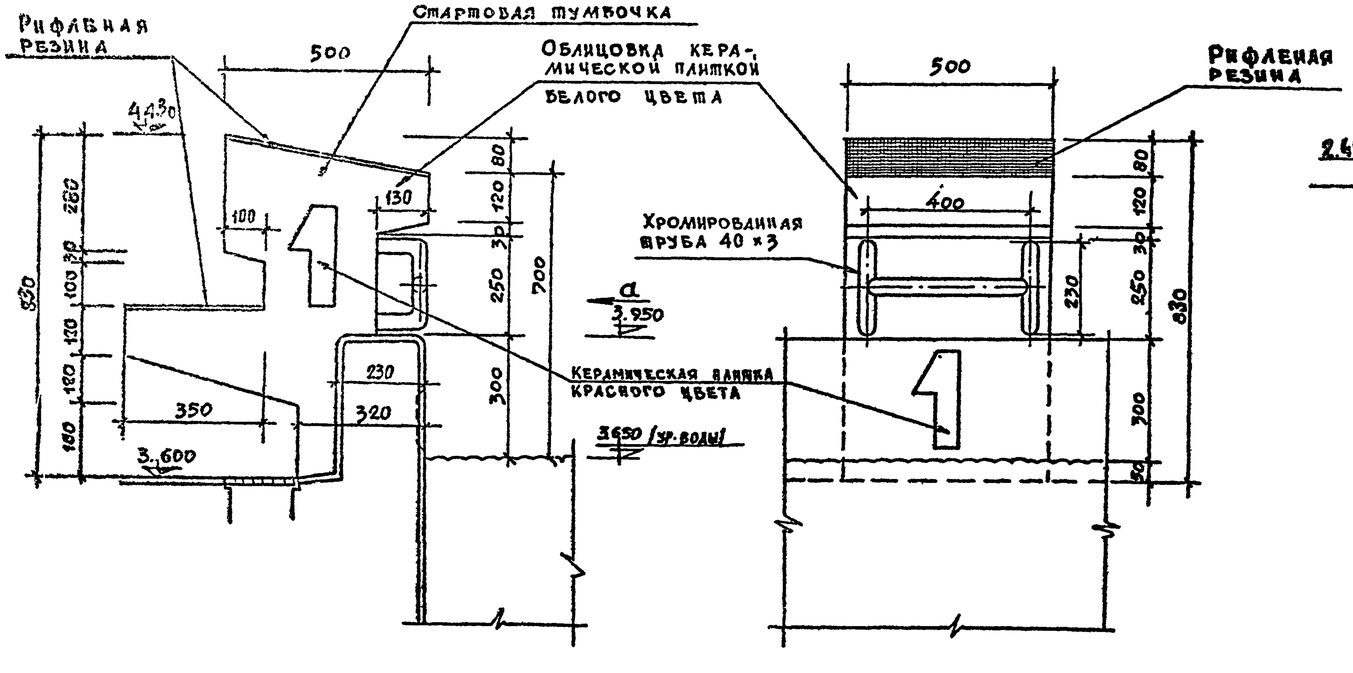

Вид по стрелке „а"

Примечания:

1. Обозначение разметки ванны см. лист ТЧ-2.
2. Спецификацию оборудования см. лист ТЧ-11
3. Конструкцию тумбочки см. лист КС-18

			1979	ТП 294-3-28		ТЧ
			Бассейн /в деревоклеёных конструкциях/ с крытыми ваннами: 50×21 м. с местами для зрителей и детской			
Нач. маст. гр.	Горлышков				Стадия	Лист	Листов
Гл. инж. маст.	Покрасс				Р	ТЧ-3	
Гл. арх. гр-та	Гельфер		Ванна 50×21 м Разрезы, сечения				
Гл. инж. гр-та	Лаврова				ЦНИИЭП зрелищных зданий и спортивных сооружений им. Б.С. Мезенцева		
Проверил	Гельфер						
Разработал	Тертышова						

Инв. № подл. | Подп. и дата | Взам. инв. №

16312-02 49 Копировала Вендина

Формат А2 г

Типовой проект 294-3-28 Альбом I Часть I

Фрагмент плана 2-го этажа

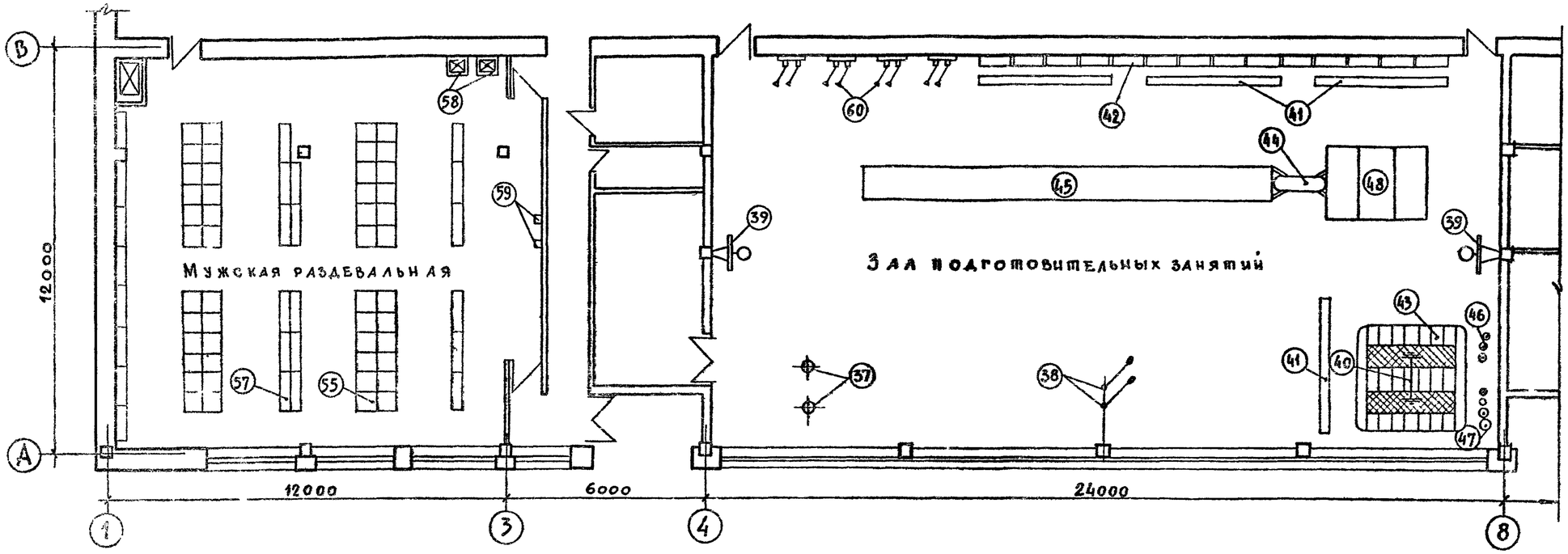

Фрагмент плана 2-го этажа

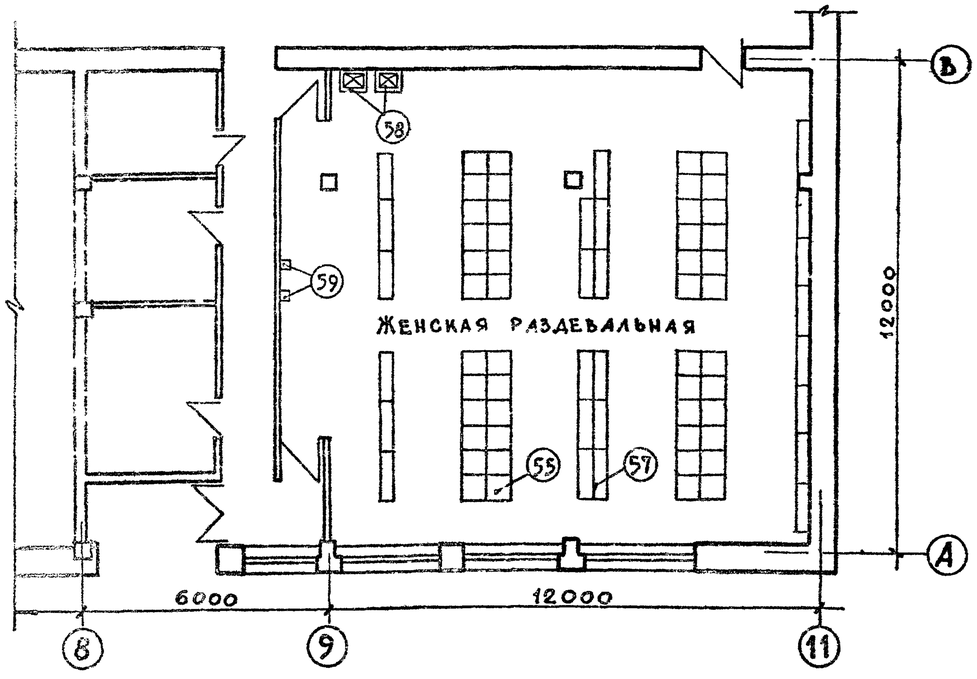

Фрагмент плана 1го этажа

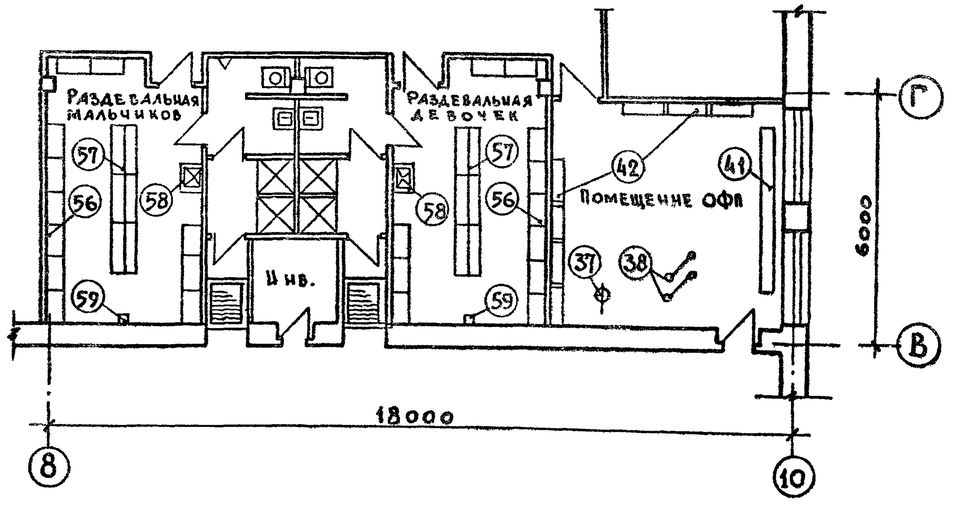

Примечания

1. Спецификация оборудования дана на листе ТЧ-11.
2. Крепление спортоборудования см. лист ТЧ-5.

			1979	ТП 294-3-28		ТЧ
			Бассейн /в деревокаееных конструкциях/ с крытыми ваннами: 50×21м с местами для зрителей и детском			
					Стадия	Лист	Листов
					Р	ТЧ-4	
Нач. маст. гр.	Горлышкова		Расстановка оборудования в залах и раздевальных		ЦНИИЭП зрелищных зданий и спортивных сооружений им. Б.С. Мезенцева	
Гл. инж. маст.	Якрасс					
Гл. арх. пр-та	Гельфер					
Гл. инж. пр-та	Лаврова					
Проверил	Гельфер					
Разработ.	Торгашова					

Инв. № подл.

Копировала Вендина 16312-02. 50 Формат 22 р

Копия верна

Типовой проект 294-3-28 Альбом I части

Блочная подвеска гимнастических колец

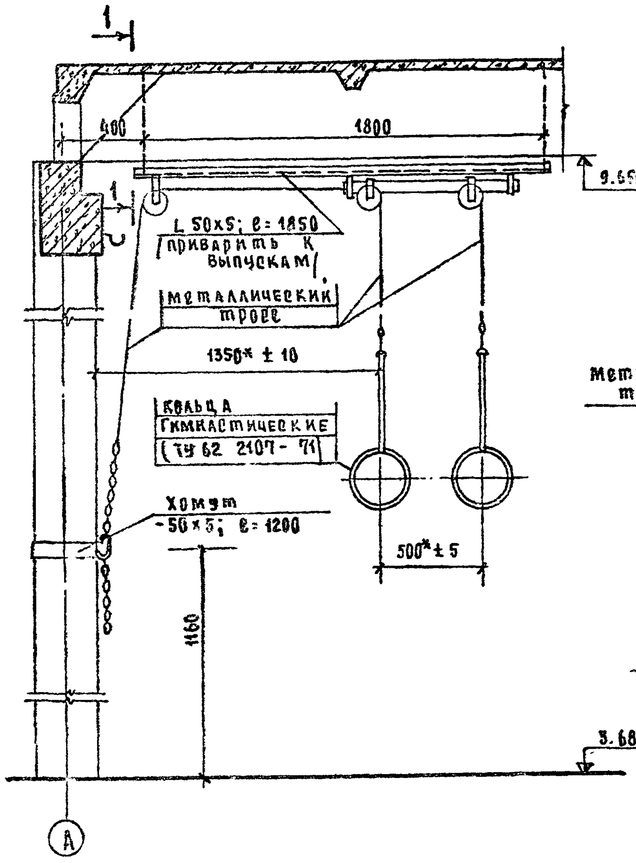

Узлы крепления

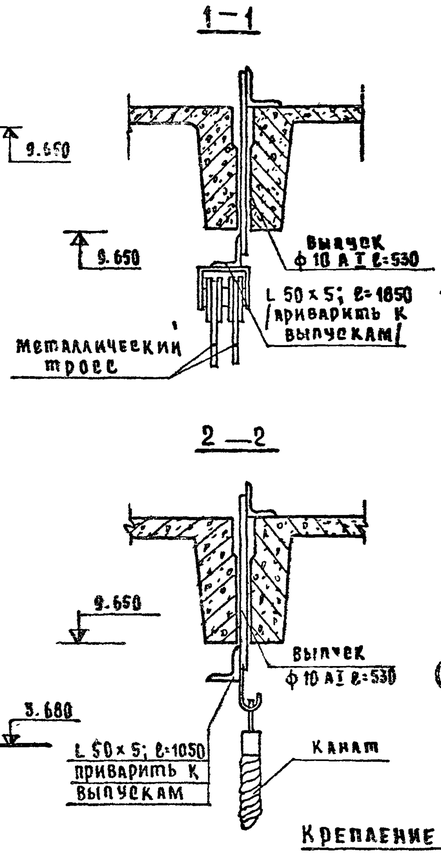

Крепление фермы баскетбольного щита

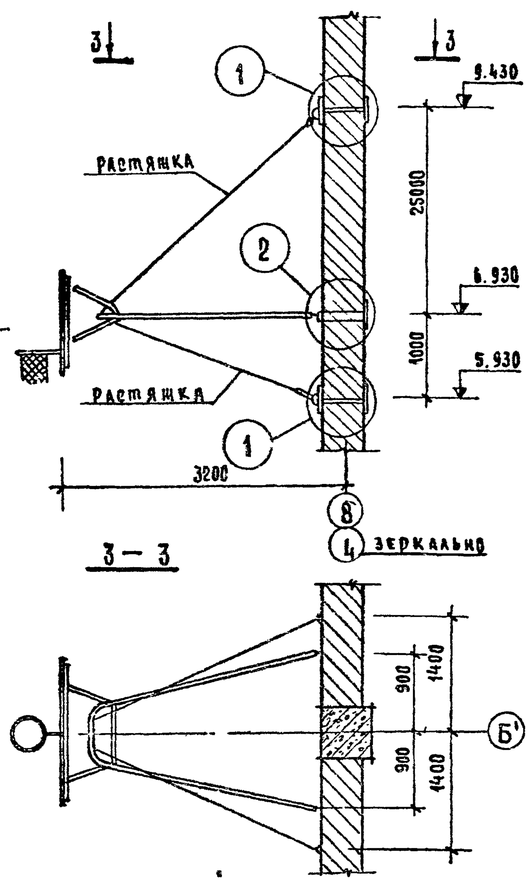

Узлы и детали

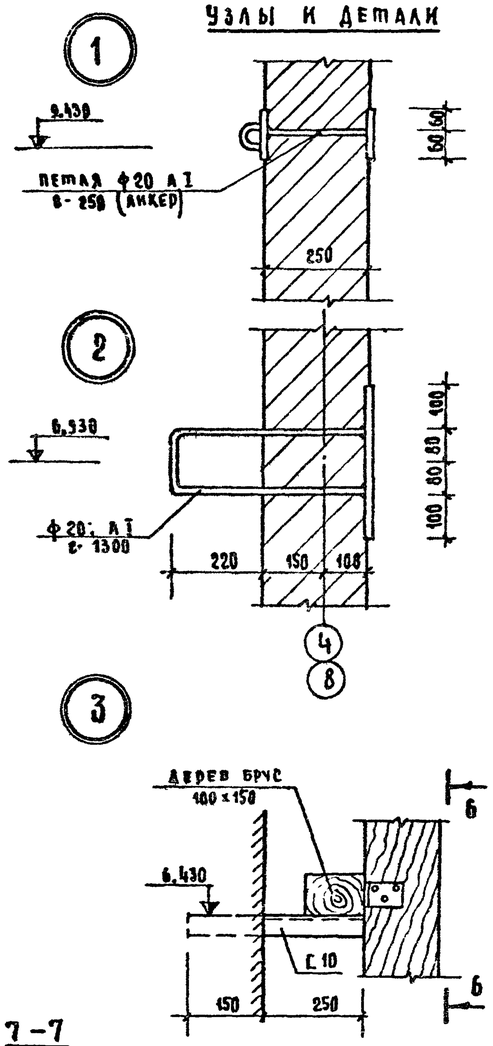

Крепление каната к потолку

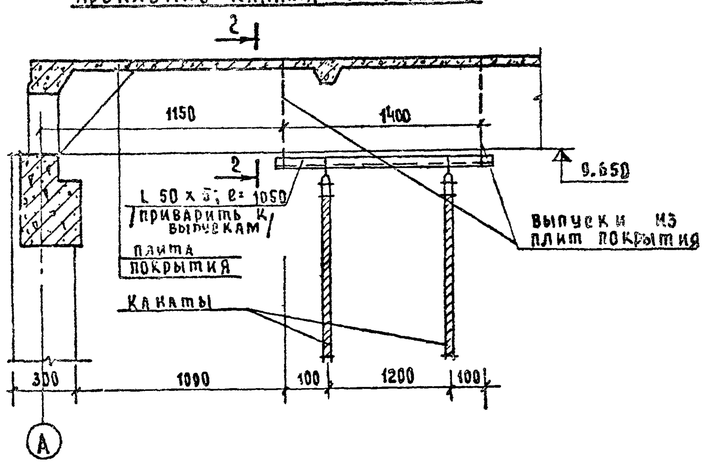

Крепление гимнастической стенки

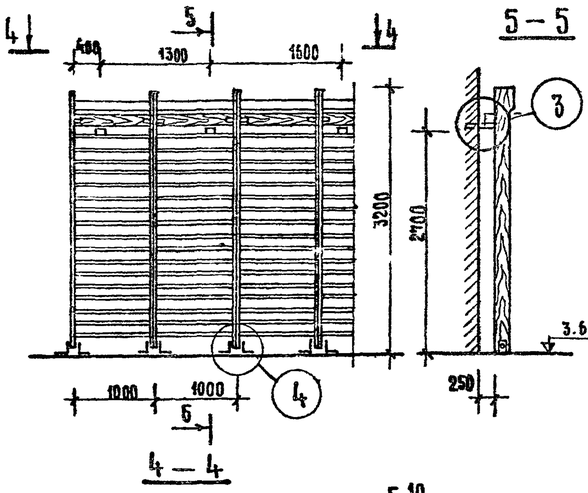

Примечания:

1. Расстановку спортоборудования в залах см. лист ТЧ-4.

			1979	ТП 294-3-28	ТЧ	
			Бассейн в деревоклееных конструкциях с крытыми ваннами 50×21м с местами для зрителей и детский			
				Стадия	Лист	Листов
Нач. маст.	Горышков			Р	ТЧ-5	
Гл. инж. мас	Покрасс		Крепление спортоборудования и инвентаря. Узлы и детали.	ЦНИИЭП зрелищных зданий и спортивных сооружений им. Б.Е. Мезенцева		
Гл. арх. пр	Гельфер					
Гл. инж. пр	Аврова					
Проверил	Аврова					
Разработал	Белов					

Инв. № подл.

Копировал

16312-02 51 Формат А2г

Типовой проект 294-3-28 Альбом I часть 1

Двойной двухярусный закрытый шкафчик.

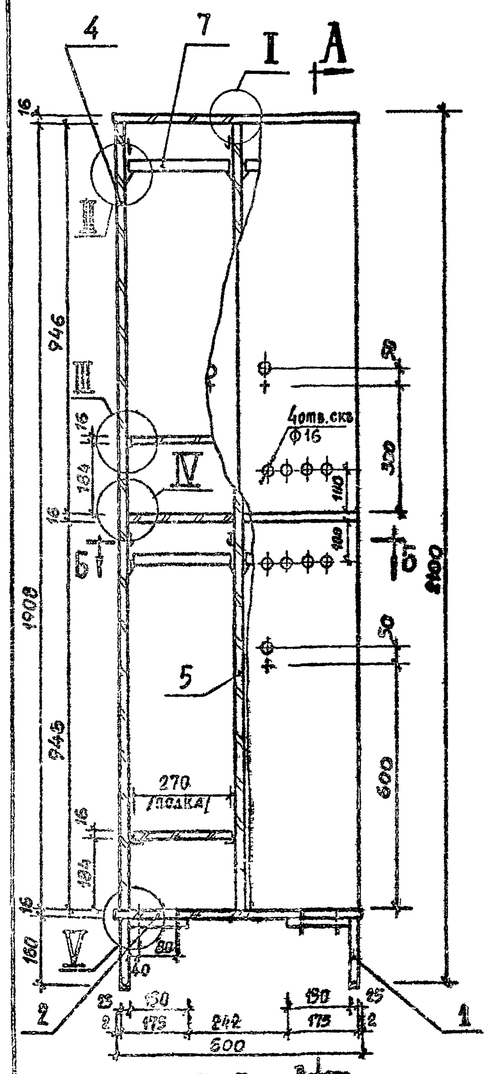

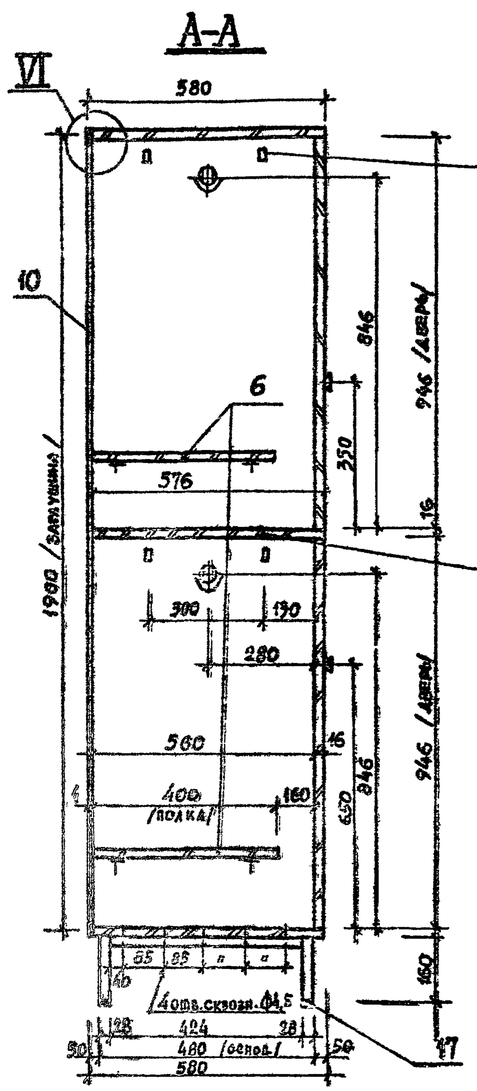

Краткое описание.

Шкафчики щитовой конструкции разборного типа на металлическом основании. К основанию крепятся шурупами А4×32 ГОСТ 1145-70.

Все щитовые элементы изготавливаются из ДСП /ГОСТ 10632-70/.

Все лицевые стороны и кромки щитов и полок облицовываются декоративным бум. слоистым пластиком /ГОСТ 9590-61/ белого цвета. Все внутренние поверхности окрашиваются белой эмалью.

Металлическое основание изготавливается из стальных труб 25×25×2 /ГН ТУ 638-65/.

Отделка: нитроэмалью серого цвета. /покрытие 2х разовое/.

Примечания

1. Размещение шкафчиков на плане см. лист ТЧ-4.
2. Узлы см. лист ТЧ-8
3. Типы фурнитуры — по каталогу ВЯКТИМ-77, 76 г.

Всего изготовить шкафчиков — 96 штук

NN поз.	Обозн.	Наименование	Кол.	Материал ГОСТ или ТУ.	Размеры в мм в чистоте Д	Ш	П	Примеч.
22		Шуруп А3×16	50	1145-70				
21	тип 7.7-т	Крючок	8	—	—	—	—	Окуловский з-д меб. фурнитуры
20		Шуруп А4×32	16	ГОСТ 1145-70	—	—	—	Крепление к металлическому основанию
19	тип 3.1-4-А	Петля 4х шарнирная	8	—	—	—	—	Окуловский з-д меб. фурнитуры
18	тип 2.1-А-15	Стяжка	12	—	—	—	—	Трест. Союзкомплектмебель Минлеспром
17	тип 9.3-Д	Наконечник для основания	8	—	—	—	—	Моск. з-д меб. фурнитуры
16		Ручка-кнопка	4	—	—	—	—	Поквпи.
15	—	Футорка /каюч 87-А-01	4/4	—	—	—	—	Московск. з-д меб. фурнитуры
14	тип 4.36-03	Замок накладной	4	—	—	—	—	Тульское производств. объединен. «Зенит»
13	тип 7.4-в	Скалкодержатель	8	—	—	—	—	—"—
12	тип 5.4-Б-03	Полкодержатель	16	белый	—	—	—	Московск. з-д меб. фурнитуры
11		Шкант	24	ТВ.А.пор.	30	—	ф8	
10		Заглушина	1	ТВ. ДВП ГОСТ 8904-66	1900	586	4	
9		Дверка правая	2	Сб.	946	298	16	
8		Дверка левая	2	Сб	946	298	16	
7		Скалка	4	ТВ.А. пор	270	30	20	
6		Полка	4	Сб.	400	270	16	
5		Стенка средняя	1	Сб.	1908	560	16	
4		Стенка боковая	2	Сб.	1908	564	16	
3		Стенка горизонт.	1	Сб.	576	564	16	
2		Стенка горизонт.	2	Сб.	600	580	16	
1		Основание металлич.	2	Свар.	480	175	160	Ст 25×25×2 ГН ТУ 638-65

Спецификация элементов на изготовление двойного двухярусного закрытого шкафчика.

					1979	ТП 294-3-28		ТЧ	
					Бассейн /6 деревоклееных конструкциях ваннами: 50×21 м с местами для зрителей в Адлере/				С. Горьким
Нач. маст.	Горлышков						Стадия	Лист	Листов
Гл. инж. маст	Якрасс						Р	ТЧ-6	
Гл. арх. пр-та	Гельфер				Двойной 2х ярусный закрытый шкафчик			Зрелищных зданий и спортивных сооружений им. Б.С. Мезенцева	
Гл. инж. пр-та	Лаврова								
Проверил	Гельфер								
Разработ.	Вдов								

15302-02 52 Копировала Бендина

Формат А2.

Типовой проект 294-3-28 Альбом I часть I

Двойной детский шкафчик

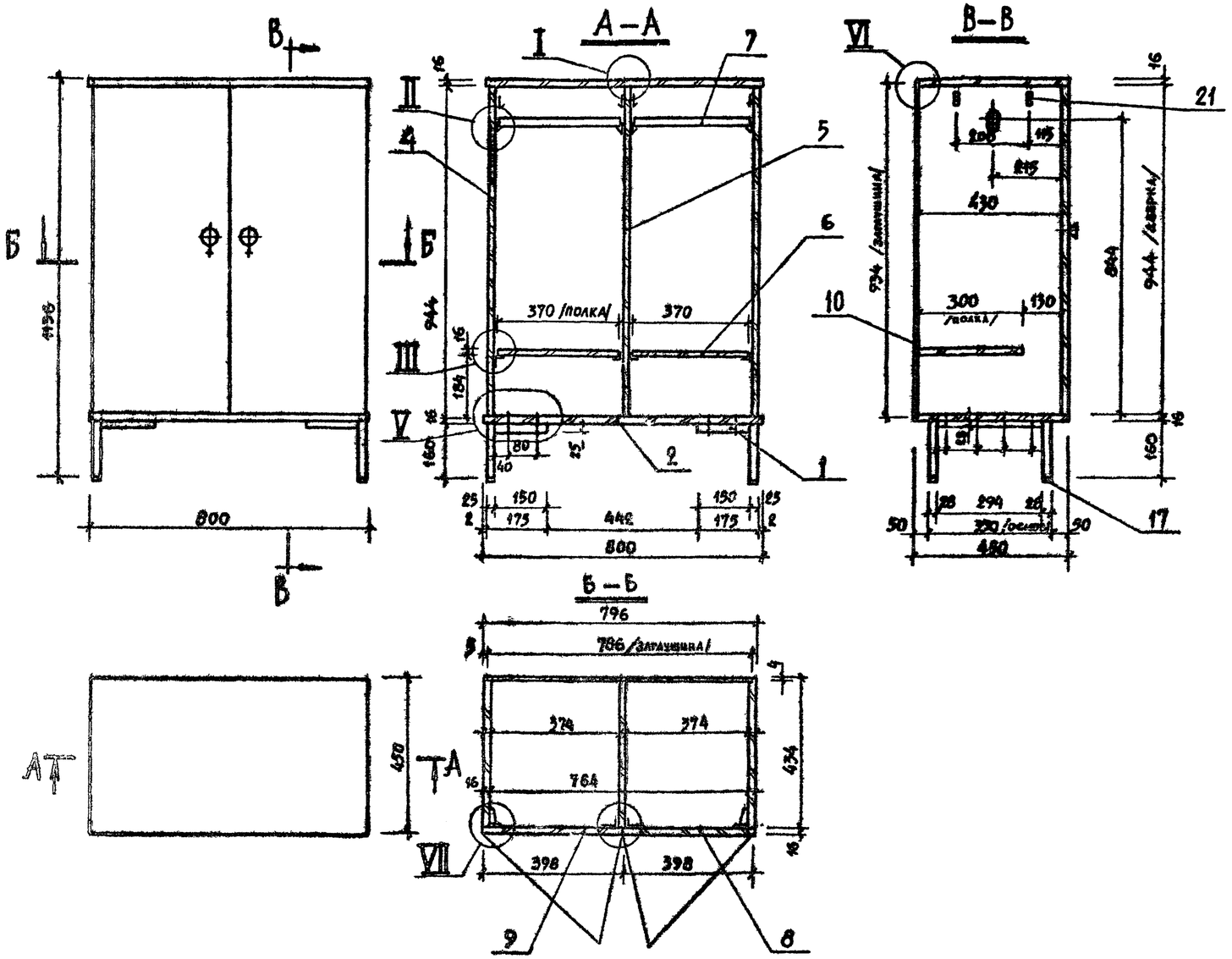

Всего изготовить детских шкафчиков — 22 штуки.

NN поз.	Обознач.	Наименование	Код	Матер. ГОСТ или ТУ	Д	Ш	Т	Примеч.
22		Шуруп А3×16						
21	тип 7.7-Г	Крючок	4	—	—	—	—	Окуловск. 3-А меб. фурнитуры
20		Шуруп А4×32	16	—	—	—	—	Крепление к металл. основанию
19	тип 3.1-4-А	Петля 4х шарнирная	4	—	—	—	—	Окуловск. 3-А меб. фурнитуры
18	тип 2.1-А-15	Стяжка	12	—	—	—	—	Трест союзкомпл. Минлеспром.
17	тип 9.3-А	Наконечник для основания	8	—	—	—	—	Московск. 3-А меб. фурнитуры
16		Ручка-кнопка	2	—	—	—	—	Покупн.
15		Футорка, ключ 87-А-01	2/2	—	—	—	—	Московский 3-А меб. фурнитуры
14	тип 4.3Б-03	Замок накладной	2	—	—	—	—	Тульское производство объединен. „Зенит"
13	тип 7.4-3	Скалкодержатель	4	—	—	—	—	—
12	тип 5.4-Б-03	Полкодержатель	8	пластик белый	—	—	—	Московск. 3-А меб. фурнитуры
11		Шкант	18	тв. л.пор.	30	—	Ф8	
10		Заглушина	1	тв. ДВП ГОСТ 8904-66	934	786	4	
9		Дверка правая	1	сб.	944	398	16	
8		Дверка левая	1	сб.	944	398	16	
7		Скалка	2	тв. л.пор.	370	30	20	
6		Полка	2	сб	370	300	16	
5		Стенка средняя	1	сб.	944	430	16	
4		Стенка боковая	2	сб.	944	434	16	
3								
2		Стенка горизонт.	2	сб.	800	450	16	
1		Основание металлич.	2	свар.	350	175	160	□ 28×25×2 ГИ ТУ 638-65г

Размеры в мм /в чистоте/

Спецификация элементов на изготовление двойного детского шкафчика.

Примечания:

1. Размещение шкафчиков на плане см. лист ТЧ-4.
2. Краткое описание дано на листе ТЧ-5.
3. Узлы см. лист ТЧ-8.

Нач. маст. №6	Горлышков	
Гл. инж. маст.	Покрасс	
Гл. арх. пр-та	Гельфер	
Гл. инж. пр-та	Лаврова	
Проверил	Гельфер	
Разработал	Белов	

1979 ТП 294-3-28 ТЧ

Бассейн /в деревоклееных конструкциях/ с крытыми ваннами: 50×21м с местами для зрителей и детской.

Стадия	Лист	Листов
Р	ТЧ-7	

Двойной детский шкафчик

ЦНИИЭП зрелищных зданий и спортивных сооружений им. Б.С. Мезенцева

Копировала Вендина 16312-02 53 Формат 12 г

Инв. № подл.

Типовой проект 294-3-28 Альбом I часть 1

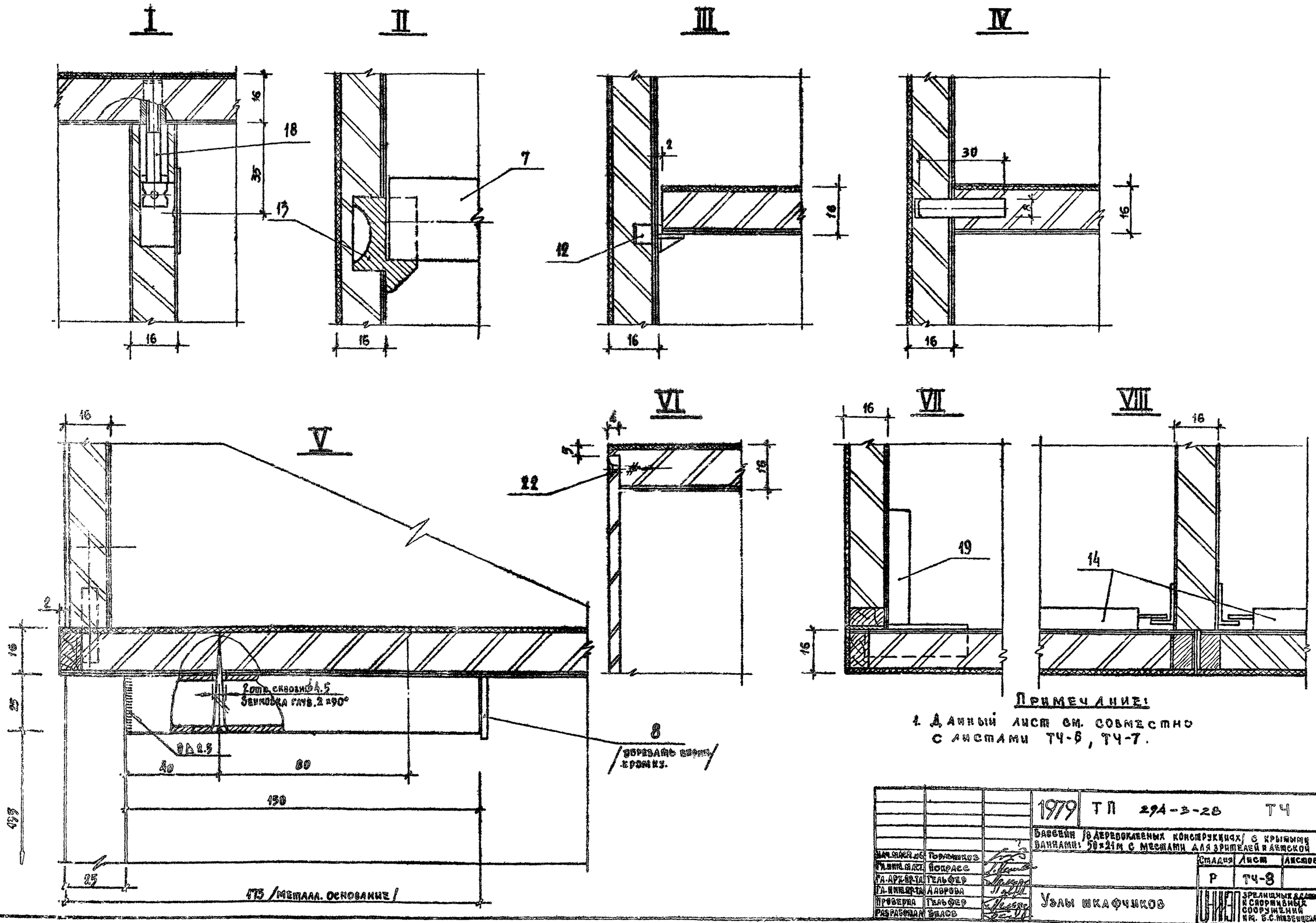

Примечание:

1. Данный лист см. совместно с листами ТЧ-6, ТЧ-7.

			1979	ТП 294-3-28	ТЧ
			Бассейн /в деревоклееных конструкциях/ с крытыми ваннами: 50×21м с местами для зрителей и детской		
Нач. маст.	Горлышков			Стадия	Лист	Листов
Гл. инж. маст.	Покрасс			Р	ТЧ-8	
Гл. арх. пр-та	Гельфер					
Гл. инж. пр-та	Лаврова		Узлы шкафчиков	ЦНИИЭП зрелищных зданий и спортивных сооружений им. Б.С. Мезенцева		
Проверка	Гельфер					
Разработал	Белов					

Типовой проект 294-3-28 Альбом I часть 1

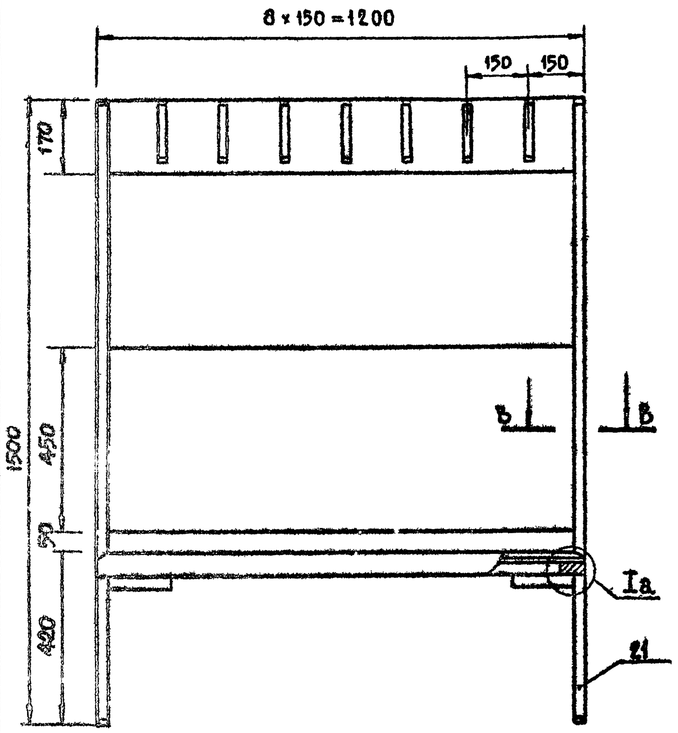

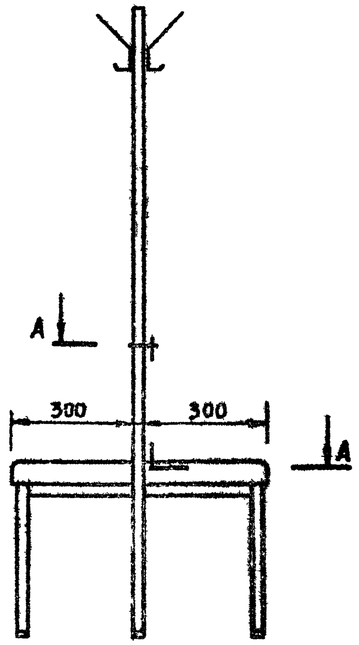

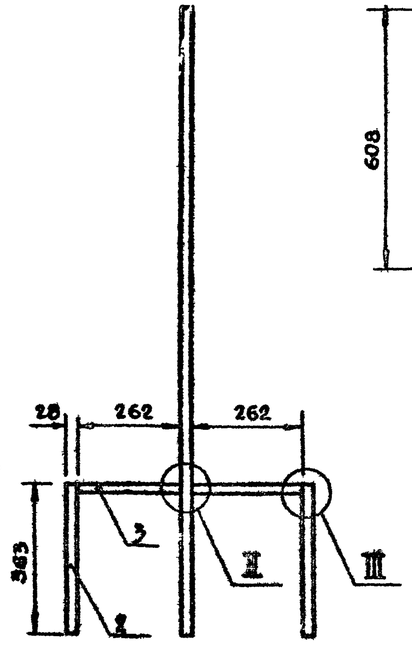

Каркас 04-00-00

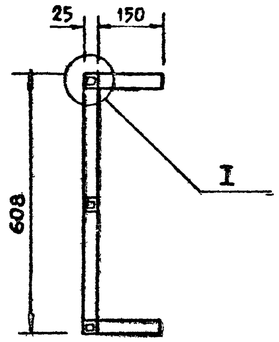

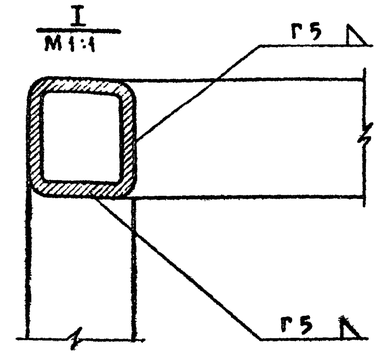

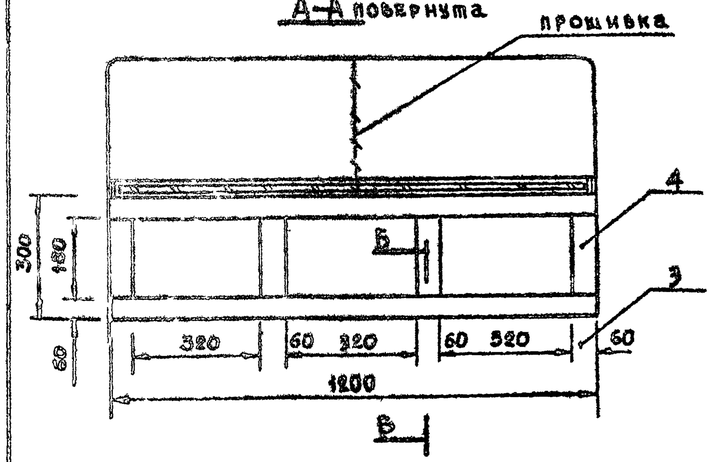

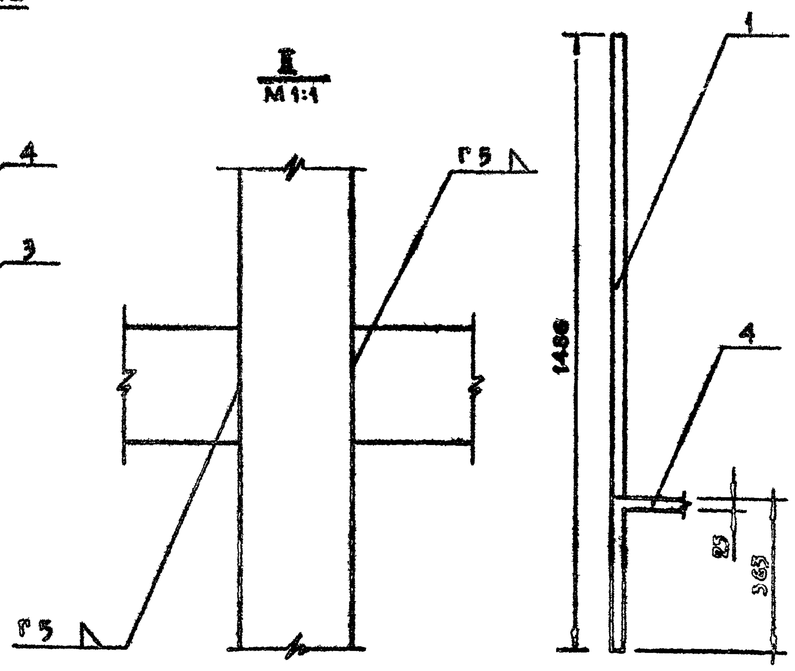

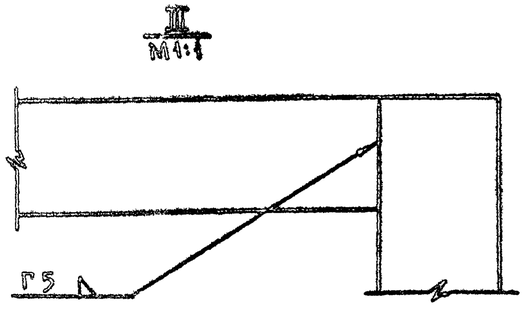

NN п/п	Обозначение	Наименование	Кол	Примечание
31	ГОСТ 1145-70	Шуруп А4 × 28	28	Крепление крючка
30	107-26003-00	Планка крепления	14	
29	107-22002-00	Крючок Кр-2	14	
28	185/3-00	Наконечник	8	
25	ГОСТ 4089-63	Гвоздь 2 × 20	128	Крепление заглушки
24	ГОСТ 1145-70	Шуруп А4 × 50	16	
21	04.0000,05.0000	Каркас	2	
4	04.0004	Труба	2(2)	В скобках указано к-во для дет. 05.00.00
3	04.0003	Труба	2(1)	—— " ——
2	04.0002	Труба 25 × 23 × 20 ЧМТУЗ-285-70 $\ell = 363$	2(1)	—— " ——
1	04.0001	Стойка	1(1)	—— " ——

NN п/п	Обозначение	Наименование						Примечание
16	030003	Рубашка	шпон стр.	2	1150	20	0,8	
15	030002	Рубашка	шпон стр.	2	1150	169	0,8	
14	030001	Щит	Д.С.П.	1	1150	169	19	
13	030000	Панель	Сбороч.	1	1150	140	20	
11	020009	Рубашка	шпон стр.	2	1150	20	0,8	
10	020002	Рубашка	шпон стр.	2	1150	449	0,8	
9	030001	Щит	Д.С.П.	1	1150	449	19	
8	020000	Панель	Сбороч.	1	1150	450	20	
5	010103	Брусок	хв. пор.	2	240	60	36	
4	010103	Брусок	хв. пор.	2	300	60	36	
3	010101	Брусок	хв. пор.	2	1200	60	36	
2	010100	Рамка	сбороч.	2	1200	300	36	
1	010000	Сиденье	сбороч.	2	1200	300	40	

NN п/п	Обознач.	Наименование	Матер. или ГОСТ	Кол.	Д	Ш	Т	Прим.
					Размеры мм в чистоте			

			1979	ТП 294-3-28		ТЧ
			Бассейн в деревоклееных конструкциях с крытыми ваннами 50 × 21 м. с местами для зрителей и детской.			
Нач. маст. пр.	Горлышков			Стадия	Лист	Листов
Гл. инж. маст.	Покрасс			Р	ТЧ-9	
Гл. арх. пр-та	Гельфер					
Гл. инж. пр-та	Лаврова		Блок из двух скамей с вешалкой для раздевальной	ЦНИИЭП	Зрелищных зданий и спортивных сооружений им. Б.С. Мезенцева	
Проверил	Гельфер					
Разработал	Торгашова					

Инв. N подл.

Копировал Вендина 18312-02 55 формат 22 г

Копия верна

Типовой проект 294-3-28 Альбом IV

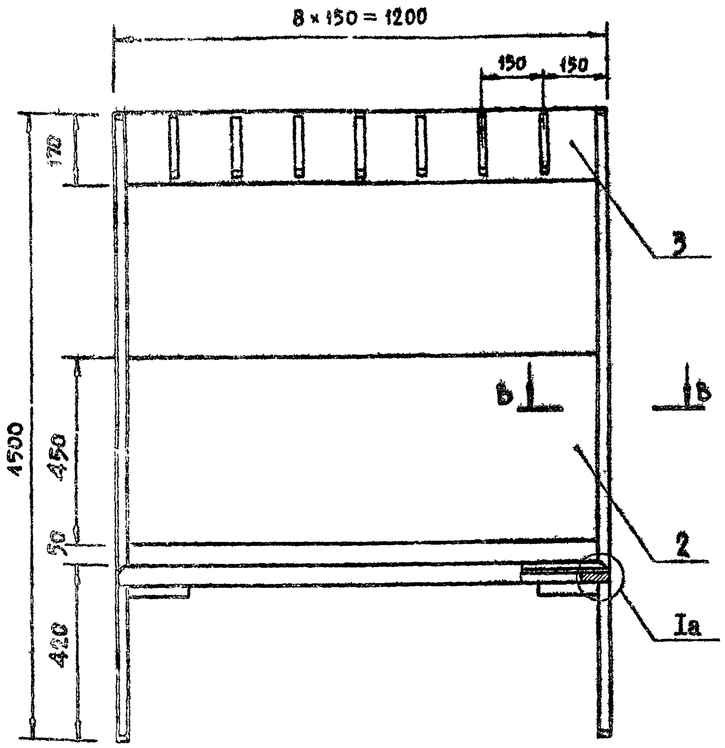

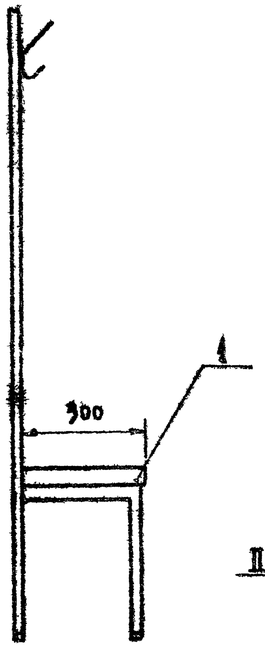

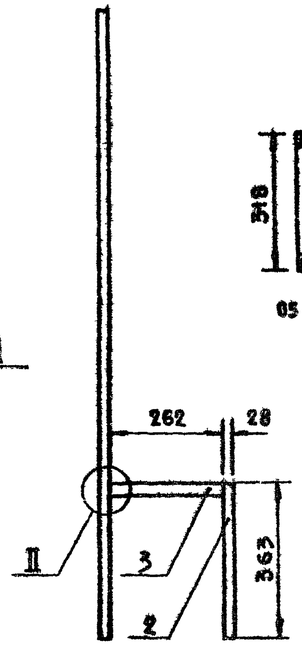

Каркас 05-00-00

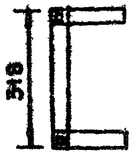

05-00-00

Б–Б
М 1:1

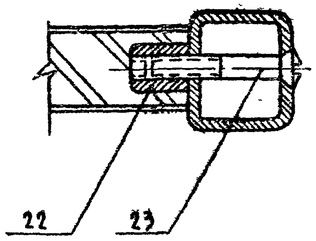

II
М 1:1

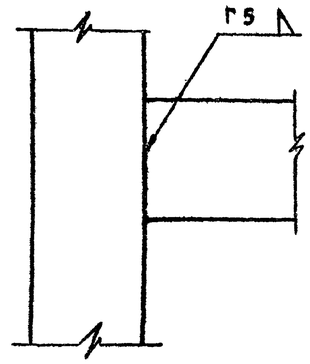

27	ГОСТ 1107-64	Кожа искусственная	12		
26	МРТУ 6-05 1150-68	Поролон 1200×300×10	2		
23	ГОСТ 1475-62	Винт М6×35	8		
22		Гайка	8		
16	ГОСТ 1145-70	Шуруп А4×22	14		
15	107-26 003-00	Планка крепления	7		
14	107-22003-00	Крючок КР-2	7		
13	185/3-00	Наконечник	6		
12	ГОСТ 1107-64	Кожа искусственная	0,6	м2	
11	МРТУ 6-05 1150-68	Поролон 1200×300×10	1		
10	ГОСТ 4029-63	Гвоздь 2×20	64		
9	ГОСТ 1145-70	Шуруп А4×50	12		
8	ГОСТ 1145-62	Винт М6×35	8		
7		Гайка	8		
6	05.00.00	Каркас	2		

№ п/п	Обозначение	Наименование		Кол.	Примечание
6	010001	Заглушка	Фанера клеен.	2	1200 300 4
3	030000	Панель	Сбороч.	1	1150 170 20
2	020000	Панель	Сбороч.	1	1150 450 20
1	010000	Сиденье	Сбороч.	1	1200 300 40

№ п/п	Обозн.	Наименование	Матер. или ГОСТ	Кол.	Размеры мм. в чистоте Д.	Ш	Т	Прим.

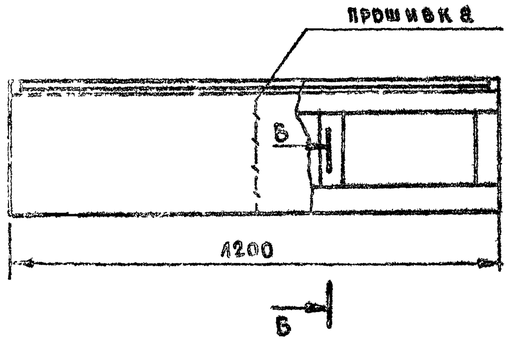

Б–Б
М 1:1

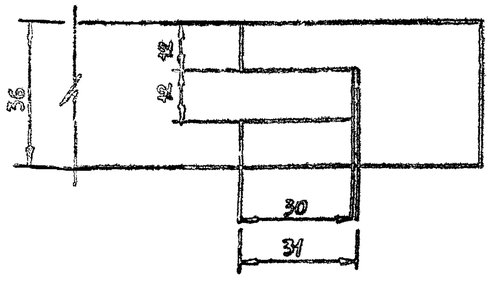

Iа
М 1:1

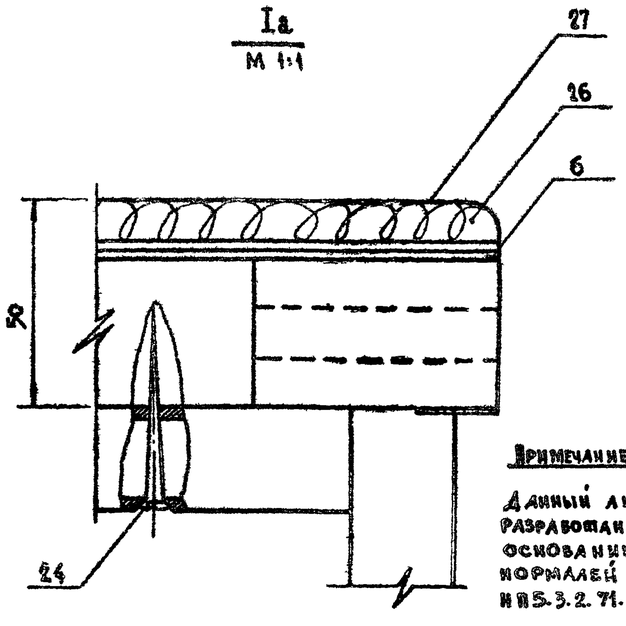

Примечание

Данный лист разработан на основании нормалей НП 5.3.2.71.

			1979	ТП 294-3-28	ТЧ
			Бассейн /в деревоклееных конструкциях/ с крытыми ваннами: 50×21 м. с местами для зрителей и детской		
Нач. маст. гр.	Горлышков			Стадия	Лист	Листов
Гл. инж. мас.	Покрасс			Р	ТЧ-10	
Гл. арх.-пр-та	Гельфер					
Гл. инж. пр-та	Лаврова					
Проверил	Гельфер		Скамья с вешалкой для раздевальной	ЦНИИЭП зрелищных зданий и спортивных сооружений им. Б.С. Мезенцева		
Разработал	Торгашова					

Копировала Бенина 16312 02 56 Формат А2 т.

Копия верна

Типовой проект 294-3-28 Альбом I часть 1

Спецификация оборудования

(залы бассейнов с ваннами: 50×21 м. и детской.)

NN п/п	Наименование	Един. измер.	Колич.	NN ТУ, МРТУ, ОСТ, альбома и черт.
	Водное поло			
1.	Поплавки для ограждения	компл.	2	ТУ 62-4713-74
2.	Ворота с сетками	шт.	6	ТУ 62-4713-74
3.	Лебедки и тросы для установки ворот	шт.	2	—"—
4.	Флажки или фанерные диски для разметки поля	компл.	2	—"—
5.	Флажки для судей	шт.	4	Торговая сеть
6.	Флажки для угловых судей	компл.	4	—"—
7.	Флажки для судьи штрафного времени.	шт.	4	—"—
8.	Мячи ватерпольные синтетические	шт.	40	—"—
9	Щиты деревянные для тренировок	шт.	4	—"—
10.	Свистки судейские	шт.	5	—"—
11.	Измеритель высоты ворот над уровнем воды	шт.	2	—"—
12.	Шапочки для водного поло	компл.	6	—"—
13.	Хронометры	шт.	10	—"—
14.	Компрессор или насос для мячей	шт.	1	—"—
15.	Специальный секундомер (настенный)	шт.	2	—"—
16.	Оградительные сетки с тросовым устройством	шт.	2	—"—
17.	Макет ватерпольного поля	шт.	2	—"—
18.	Школьная доска	шт.	2	—"—
19	Щит квадратный (3×3 м)	шт.	1	—"—
20	Круг и тросс с лебедкой для установки мяча в центре поля.	компл.	2	ТУ 62-4713-74
	Плавание			
21.	Плавающая разметка дорожек.	м	500	ТУ 62-4713-73
22.	Шнуры с флажками	компл.	3	Торговая сеть
23.	Шнур остановки плавцов при неправильном старте	м	50	—"—
24.	Столики тренерские (высота 110 см.)	шт.	3	—"—
25.	Стеллажи для хранения плавательных принадлежностей	шт.	2	—"—
26.	Дюралевые шесты длиной 3-4,5 м	шт.	6	—"—
27.	Плавательные доски (пенопласт)	шт.	64	—"—
28.	Табуреты	шт.	8	—"—
29.	Указатели с цифрами от 1 до 14	компл.	1	—"—
30.	Секундомеры двухстрелочные	шт.	3	—"—
31.	Секундомеры	шт.	24	—"—
32.	Настенный электросекундомер	шт.	2	—"—
33.	Пистолеты стартовые	шт.	3	—"—
34.	Гидроперескоп	шт.	2	—"—
35.	Зеркало	шт.	1	—"—
36.	Счетчик пройденных отрезков дистанции.	шт.	8	—"—

Спецификация оборудования

(зал подготовительных занятий, раздевальные, помещ. ОФП.)

NN п/п	Наименование	Един. измер.	Колич.	NN ТУ, МРТУ, ОСТ, альбома и черт.
37	Канат для лазания	шт.	3	ТУ 62-2740-72
38	Кольца гимнастические	шт.	3	ТУ 62-2107-76
39	Щит баскетбольный с кольцом и сеткой	шт.	2	ТУ 62-2279-75; ТУ 62-2415-75; ОСТ 62-30-76
40	Штанги тяжелоатлетические	компл.	2	ОСТ 62-71-77
41	Скамейка гимнастическая	шт.	7	ОСТ 62-52-74
42	Стенка гимнастическая	п. м.	30	ОСТ 62-53-74
43	Помост тяжелоатлетический.	шт.	1	ТУ 62-1131-75
44	Конь гимнастический школьный	шт.	1	ТУ 62-4447-72
45	Дорожка акробатическая тренировочн.	шт.	1	ТУ 62-4141-76
46	Гантели переменной массы	компл.	10	ОСТ 62-47-73
47	Гири спортивные	компл.	1	ОСТ 62-49-73
48	Мат гимнастический тренировочный	шт.	10	ТУ 62-5273-76
49	Мячи для волейбола, баскетбола и футбола	шт.	3+3+3	Торговая сеть
50	Стойки волейбольные	шт.	1	ТУ 62-4270-75
51	Сетка волейбольная	шт.	1	ОСТ 62-32-72
52	Медицинболы	шт	6	ТУ 62-2127-74
53	Комплект бадминтона	шт	3	ТУ 62-5166-75
54	Комплект настольного тенниса	шт.	3	Торговая сеть
55	Шкафчик двухярусный 4х местный	компл.	96	лист ТЧ-6
56	Шкафчик одноярусный 2х местный	компл.	22	лист ТЧ-7
57	Скамья L = 1.2 м	шт.	62	лист ТЧ-9, ТЧ-10
58	Ванночка для мытья ног	шт.	6	Торговая сеть
59	Прибор для сушки волос	шт.	6	Торговая сеть
60	Прибор силовой подготовки пловца	шт.	4	—"—
61	Канат для перетягивания	шт.	1	—"—
62	Скакалка гимнастическая	шт.	30	—"—
63	Пирамида для хранения штанги и гантелей	шт.	3	—"—
64	Перекладина гимнастическая пристенная складная	шт.	2	—"—

Примечание

1. Данный лист см. совместно с листами ТЧ-2 ÷ ТЧ-10.

			1979	ТП 294-3-28	ТЧ
			Бассейн /в деревоклееных конструкциях/ с крытыми ваннами: 50×21 м. с местами для зрителей и детской		
Нач. маст. №6	Горлышков			Стадия	Лист	Листов
Гл. инж. маст.	Покрасс			Р	ТЧ-11	
Гл. арх. пр-та	Гельфер					
Гл. инж. пр-та	Лаврова					
Проверил	Гельфер		Спецификация оборудования	ЦНИИЭП	Зрелищных зданий и спортивных сооружений им. Б.С. Мезенцева	
Разработал	Торгашова					

Копировала Вендина 16312-02 (57) Формат 22 г

3. м.

Инв. № подл.