ТИПОВОЙ ПРОЕКТ
294-2-68

СПОРТИВНЫЙ КОРПУС
/В ДЕРЕВОКЛЕЁНЫХ КОНСТРУКЦИЯХ/
С ЗАЛОМ 42×24 М

АЛЬБОМ III

ЭЛЕКТРООБОРУДОВАНИЕ, СВЯЗЬ И СИГНАЛИЗАЦИЯ,
ПОЖАРНАЯ СИГНАЛИЗАЦИЯ

инв. 17820-03

Привязан
Инв. №

Госстрой СССР
ЦЕНТРАЛЬНЫЙ ИНСТИТУТ ТИПОВОГО ПРОЕКТИРОВАНИЯ
Свердловский филиал
620062, г.Свердловск-62, ул.Чебышева, 4
Заказ № 1903 Инв.№ 17820-03 тираж 250
Сдано в печать 31/III 1982г. цена 3-34

ТИПОВОЙ ПРОЕКТ

294-?-68

СПОРТИВНЫЙ КОРПУС

/В ДЕРЕВОКЛЕЁНЫХ КОНСТРУКЦИЯХ/

С ЗАЛОМ 42×24 М

АЛЬБОМ IIII

СОСТАВ ПРОЕКТА

Альбом I – Архитектурно-строительные чертежи, витражи

Альбом II – Отопление и вентиляция
Водопровод и канализация
Автоматизация сантехустройств

Альбом III – Электрооборудование, связь и сигнализация, пожарная сигнализация

Альбом IV – Автоматизация сантехустройств
Часть 1 Задание заводу на изготовление щитов
Щит системы. Тип 3

Альбом IV – Автоматизация сантехустройств
Часть 2 Задание заводу на изготовление щитов
Щит управления

Альбом V – изделия заводского изготовления

Альбом VI Сметы

Примененный материал – типовой проект 284-4-48. Альбом I

Разработан
ЦНИИЭП зрелищных зданий и спортивных сооружений им. Б.С. Мезенцева
Главный инженер института Глинкин М.В.
Главный архитектор проекта Гельфер М.Е.

Технический проект утвержден Госгражданстроем
приказом № 357 от 17. XII. 80г.
Введен в действие ЦНИИЭП зрелищных зданий и спортивных сооружений им. Б.С. Мезенцева
приказом № 172 от 23. XII. 81 г.

				Привязан
Инв. №				

17820-03

Альбом III

Типовой проект 294-2-68

Лист	Наименование	Примечан.
	Содержание альбома	стр. 1
	Чертежи комплекса ЭО	
1	Общие данные. Начало.	стр 2
2	Общие данные. Окончание	стр 3
3	Сводная спецификация на электрооборудование и материалы. Начало.	стр.4
4	Сводная спецификация на электрооборудование и материалы. Продолжение.	стр.5
5	Сводная спецификация на электрооборудование и материалы. Окончание.	стр. 6
6	Вводно-распределительное устройство (ВРУ) Опросный лист.	стр. 7
7	Вводно-распределительное устройство (ВРУ) Схема принципиальная однолинейная	стр. 8
	Силовое электрооборудование	
8	Шкафы управления 1ШУ-С÷8ШУ-С. Автоматы 1А, 2А. Схемы принципиальные однолинейные.	стр. 9
9	Шкаф распределительный 1ШР-С. Схема принципиальная однолинейная. Кнопки пожарных кранов. Схема подключений.	стр. 10
10	Приводы 4, 5. Схема принципиальная	стр. 11
11	Привод 6. Схема принципиальная. Датчики 1ДД, 2ДД. Штепсельные розетки заземляющие 6. Схемы подключений.	стр. 12
12	Шкаф управления 6ШУ-С. Схема подключений. Приводы 1÷3; 17÷19; 30÷32	стр. 13
13	Шкафы управления 1ШУ-С, 2ШУ-С, 3ШУ-С Схемы подключений.	стр. 14
14	Шкафы управления 4ШУ-С, 5ШУ-С Схемы подключений	стр. 15
15	Шкафы управления 7ШУ-С, 8ШУ-С, 9ШУ-С. Схемы подключений.	стр. 16
	Электрическое освещение	
16	Электроосвещение. План подвала. План кровли. Расчетная схема питающей сети.	стр. 17
17	Электроосвещение. План в осях 1÷11, В÷Е	стр. 18
18	Электроосвещение. План в осях 4÷18, А÷Г	стр. 19
19	Электроосвещение. План в осях 12÷19, Б÷Е	стр. 20
	Установка электрооборудования. Прокладка труб.	
20	Трубно-кабельный журнал. Начало.	стр. 21
21	Трубно-кабельный журнал. Окончание	стр. 22
22	План подвала. Электрощитовая. Установка электрооборудования и прокладка труб.	стр. 23
23	Вентномеро N1 Установка электрооборудования и прокладка труб.	стр. 24
24	План в осях 1÷11, В÷Е Установка электрооборудования и прокладка труб.	стр. 25
25	План в осях 12÷19, В÷Е Установка электрооборудования и прокладка труб	стр. 26
	Задание заводу-изготовителю	
	Ящик 1Я-С	
26	Технические данные аппаратов Листы 1 и 2	
27	Общий вид	стр. 27
28	Таблица перечня надписей	
29	Схема электрическая соединений	стр. 28
	Ящик 2Я-С	
30	Технические данные аппаратов	стр. 29
31	Общий вид.	
32	Таблица перечня надписей.	
33	Схема электрическая соединений	
	Ящик 3Я-С	
34	Технические данные аппаратов	стр. 30
35	Общий вид	
36	Таблица перечня надписей.	
37	Схема электрическая соединений	
	Чертежи комплекса СС	
1	Общие данные	стр. 31
2	Сводная спецификация на устройства связи и сигнализации	стр. 32
3	Схемы сетей	стр. 33
4	Сети на плане 1 этажа в осях 1÷11; Б÷Е	стр. 34
5	Сети на плане 1 этажа в осях 12÷19, Б÷Е и подвала в осях 12÷19; Д÷Е	стр. 35
	Чертежи комплекса ПС	
1	Общие данные	стр. 36
2	Сводная спецификация на устройство пожарной сигнализации	стр. 37
3	Схема сети автоматической пожарной сигнализации. Схемы включения датчиков	стр. 38
4	Сети на плане 1 этажа в осях 1÷11, В÷Е	стр. 39
5	Сети на планах 1 этажа в осях 11÷19, Б÷Е и подвала в осях 12÷19, Д÷Е.	стр. 40
6	Сети на плане 1 этажа в осях 4÷18, А÷Г.	стр. (41)

Инв. N подл. | Подпись и дата | Взам. инв. N

Инв. N

Привязан:

ТП 294-2-68

Спортивный корпус (в деревоклееных конструкциях) с залом 42×24м

Нач. отд.	Бенвин		
Гл. инж. пр.	Зуйков		
Гл. инж. пр.	Гильмон		
Провер.	Гильмон		
Разраб.	Олонесенко		

Стадия	Лист	Листов
Р		

Содержание альбома

ЦНИИЭП зрелищных зданий и спортивных сооружений Госгражданстроя

Типовой проект 294-2-68 Альбом III

Ведомость основных комплектов рабочих чертежей

Обозначение	Наименование	Примечание
ЭО	Электрооборудование	стр. 1÷30
СС	Связь и сигнализация	стр. 31÷35
ПС	Пожарная сигнализация	стр. 36÷41

Ведомость рабочих чертежей основного комплекта.

Лист	Наименование	Примечание
1	Общие данные. Начало.	стр. 2
2	Общие данные. Окончание.	стр. 3
3	Сводная спецификация на электрооборудование и материалы. Начало.	стр. 4
4	Сводная спецификация на электрооборудование и материалы. Продолжение	стр. 5
5	Сводная спецификация на электрооборудование и материалы. Окончание.	стр. 6
6	Вводно-распределительное устройство (ВРУ) Опросный лист.	стр. 7
7	Вводно-распределительное устройство (ВРУ) Схема принципиальная однолинейная	стр. 8
	Силовое электрооборудование	
8	Шкафы управления 1ШУ-С÷8ШУ-С. Автоматы 1А, 2А. Схемы принципиальные однолинейные.	стр. 9
9	Шкаф распределительный 1ШР-С. Схема принципиальная однолинейная. Кнопки пожарных кранов Схема подключений.	стр. 10
10	Приводы 4,5. Схема принципиальная	стр. 11
11	Привод 6. Схема принципиальная. Датчики 1ДД, 2ДД. Штепсельные разъемы задвижки 6. Схемы подключений.	стр. 12
12	Шкаф управления 6ШУ-С. Схема подключений. Приводы: 1÷3; 17÷19; 30÷32 Схема принципиальная. Перечень элементов.	стр. 13
13	Шкафы управления 1ШУ-С, 2ШУ-С, 3ШУ-С Схемы подключений.	стр. 14
14	Шкафы управления 4ШУ-С, 5ШУ-С Схемы подключений.	стр. 15
15	Шкафы управления 7ШУ-С, 8ШУ-С, 9ШУ-С. Схемы подключений.	стр 16
	Электрическое освещение	
16	Электроосвещение. План подвала. План кровли. Расчетная схема питающей сети.	стр. 17
17	Электроосвещение. План в осях „1÷11", „В÷Е"	стр. 18
18	Электроосвещение. План в осях „4÷18", „А÷Г"	стр. 19
19	Электроосвещение. План в осях „12÷19", „Б÷Е"	стр. 20
	Установка электрооборудования Прокладка труб.	
20	Трубно-кабельный журнал. Начало.	стр. 21
21	Трубно-кабельный журнал. Окончание	стр. 22
22	План подвала, электрощитовая Установка электрооборудования и прокладка труб.	стр. 23
23	Венткамера N1. Установка электрооборудования и прокладка труб.	стр. 24
24	План в осях 1÷11", В÷Е" Установка электрооборудования и прокладка труб.	стр. 25
25	План в осях 12÷19", Б÷Е" Установка электрооборудования и прокладка труб.	стр. 26
	Задание заводу-изготовителю	
	Ящик 1Я-С	
26	Технические данные аппаратов Листы 1 и 2	стр 27
27	Общий вид	
28	Таблица перечня надписей	
29	Схема электрическая соединений	стр 28
	Ящик 2Я-С	
30	Технические данные аппаратов	стр. 29
31	Общий вид	
32	Таблица перечня надписей	
33	Схема электрическая соединений	
	Ящик 3Я-С	
34	Технические данные аппаратов	стр. 30
35	Общий вид	
36	Таблица перечня надписей.	
37	Схема электрическая соединений	

Типовой проект разработан в соответствии с действующими нормами и правилами и предусматривает мероприятия обеспечивающие взрывную взрывопожарную и пожарную безопасность при эксплуатации здания.

Гл. инженер проекта: Гильм- /Гильман/

Инв. N подл. | Подпись и дата | Взам. инв. N

Привязан:

Инв. N

ТП 294-2-68 ЭО

Спортивный корпус (в деревоклеенных конструкциях) с залом 42×24м

			Стадия	Лист	Листов
Нач. отд.	Бенгин		Р	1	
Гл. инж. от.	Зуйков				
Гл. инж. пр.	Гильман				
Провер.	Гильман				
Разраб.	Опонасенко				

Общие данные. Начало.

ЦНИИЭП зрелищных зданий и спортивных сооружений им. Б. С. Мезенцева

формат 22Г

Условные обозначения приняты по ГОСТ 2754-72
Дополнительные условные обозначения приведены на данном листе.

Дополнительные условные обозначения к ГОСТ 2754-72

N п/п	Обозначение	Наименование
1.	а) б) в)	Выключатель для скрытой установки одинарный сдвоенный строенный
2.		Выключатель однополюсный брызгонепроницаемый для открытой установки.
3.		Розетка штепсельная двухполюсная брызгонепроницаемая для открытой установки.
4.		Линия сети, прокладываемая в полу данного этажа.
5.	а-б	Линия групповой сети а-номер группы, б-кол-во проводов.

Общие указания

Исходными данными для разработки рабочих чертежей послужили:

1. Архитектурно-строительные, сантехнические и технологические чертежи.

2. Задание на управление электроприводами сантехустройств

3. Инструкция по проектированию электрооборудования общественных зданий массового строительства. (ВСН 19-74 Госгражданстроя)

По степени обеспечения надежности электроснабжения электроприемники здания относятся ко II категории.

Питание электроприемников здания принято от сети 380/220 В с глухозаземленной нейтралью.

Подсчет нагрузок.

N п/п	Наименование потребителей	Руст.	Кс	cosφ	tgφ	Расчетн. нагр. Р кВт	Q кВт	S кВА
1	Силовое электрооборудование.	78	0,7	0,95	0,34	54,6	18,5	
2	Электроосвещение.	62,0	0,7	0,98	0,2	43,4	8,8	
	Итого	140	0,7	0,96	0,28	98,0	27,3	102
	Итого с учетом Кодновр = 0,94	140				92,0	25,6	96

Питание вводно-распределительного устройства должно осуществляться от 2х трансформаторной подстанции двумя кабельными вводами 0,4 кВ.

Марка и сечение питающих кабелей определяются при привязке проекта. Электрические нагрузки для выбора сечения питающих линий приведены в таблице.

Силовое электрооборудование.

Основными силовыми электроприемниками спорткорпуса являются электродвигатели сантехоборудования, технологическое оборудование буфета, а также лифты.

Все электродвигатели поступают комплектно с технологическим оборудованием и выбор их в проекте электротехнической части не производился.

Мощность наибольшего электродвигателя кВт.

Для управления электродвигателями сантехустройств применены нормализованные шкафы управления серии ШУ5100. Схемы управления вышеуказанными электродвигателями разработаны в отделе автоматизации.

Проектом предусмотрено автоматическое отключение систем вентиляции при включении пожарных насосов.

Питающие и распределительные сети силового электрооборудования выполняются проводом АПВ в винипластовых трубах, прокладываемых скрыто в подготовке пола.

Подвод питания к электродвигателям вентиляторов находящихся на виброосновании осуществляется гибким проводом ПГВ.

Электроосвещение здания.

Проектом предусматриваются следующие виды освещения: а) рабочее
б) аварийное для продолжения работы
в) аварийное для эвакуации.

Рабочее освещение предусматривается во всех помещениях здания.

Аварийное освещение предусматривается в соответствии с действующей инструкцией ВСН 19-74 Госгражданстроя. Светильники аварийного освещения выделяются из числа светильников рабочего освещения.

В качестве групповых щитков приняты щитки серии СУ9400. Групповые сети выполняются проводом АПВ в винипластовых трубах, прокладываемых в подготовке пола вышележащего этажа, а к штепсельным розеткам в полу данного этажа.

В технических помещениях проводка выполняется открыто кабелем АВВГ.

Номера групп, указанные на планах соответствуют номерам автоматов на групповых щитках.

Для обслуживания светильников в спорт. зале предусмотрена телескопическая вышка.

Электропроводки.

Высота установки электрооборудования от пола групповых щитков и шкафов управления до верхней кромки -1,8м, кнопок управления, автоматических выключателей -1,5м до оси аппарата штепсельных розеток -0,8м в технических помещениях; 0,3м. - в остальных. Все концы труб, прокладываемых к электрооборудованию вывести на 100мм над уровнем чистого пола. Прокладку проводов от конца трубы или от протяжной коробки до электродвигателя выполнять в гибком металлорукаве. На выносках к электродвигателю дробно указаны:
а) в числителе - номер по плану
б) в знаменателе - мощность в кВт.

Защитные мероприятия.

В спорткорпусе должно быть выполнено защитное заземление в соответствии с гл. I-7 ПУЭ
Связь с нулевой точкой трансформаторов и контуром заземления осуществляется через алюминиевые оболочки или нулевые жилы питающих кабелей.

Типовой проект 294-2-68 Альбом III

Инв. N подл. | Подп. и дата | Взам. инв. N

Привязан

Инв. N

Нач. отд.	Бенгин		
Гл. инж.	Зуйков		
Гл. инж. пр.	Гильман		
Провер.	Гильман		
Разраб.	Иванасенко		

ТП 294-2-68 - ЭО

Спортивный корпус (в деревоклеевых конструкциях) с залом 42х24 м.

Стадия	Лист	Листов
Р	2	

Общие данные. Окончание.

Центральные экспериментальные проектные мастерские по сооружениям для массового строительства Госгражданстроя

Поз. обозначение	Обозначение	Наименование	Кол	Масса ед.т	Примечание
		Электрооборудование и материалы комплектуемые Заказчиком.			
		1. Аппараты напряжением до 1000 В.			
1.1.	АП50Б-3МТ	Выключатель автоматический переменного тока 380В, 50А, трехполюсный, в пластмассовом корпусе, с комбинированным расцепителем 2,5А шт.	1		
1.2.	то же	1,6А шт.	2		
1.3.	АП50Б-2МТ	Выключатель автоматический переменного тока 380В, 50А двухполюсный, в пластмассовом корпусе, с комбинированным расцепителем 6,3А шт.	1		
1.4	то же	1,6А шт.	2		
		2,5А шт	1		
1.5	РШ30-0-К-25/380	Розетка штепсельная 380В, 25А, трехполюсная с заземляющим контактом комплектно с вилкой шт.	2		Воронежский з-д пластмасс.
1.6	03760	Розетка штепсельная 250В, 10А двухполюсная для скрытой установки с заземляющим контактом шт.	8		РОЗМ
1.7.	ПКЕ-222-1	Пост управления кнопочный одноштифтовый в защищенном исполнении с надписью „пуск" шт.	7		з-д Уралэлектромотор г. Медногорск
1.8	ВБ 60/5-2	Блок выпрямительный 220В. Выпрямленное напряжение 60В шт.	2		з-д Промсвязь г. Краснослободск ЛЭМЗ
1.9	САУ.И672П	Счетчик активной энергии 3-х фазный для четырехпроводной сети тока прямого включения шт.	1		
1.10	РД-12	Реле давления шкала 2÷8 кгс/см²	1		
1.11	ПВ3-10	Выключатель пакетный степень защиты IP56	1		испII У
		2. Комплектные устройства управление напряжением до 1000 В.			
2.1	по черт. ЦНИИЭП 90-27	Ящик управления 1Я-С шт.	1		
2.2	по черт. ЦНИИЭП 90-31	Ящик управления 2Я-С шт	1		
2.3.	по черт. ЦНИИЭП 90-35	Ящик управления 3Я-С шт.	1		
		3. Комплектные устройства для распределительной энергии при напряжении до 1000 В.			
3.1.	По опросному листу ЦНИИЭП 90-6	Вводно-распределительное устройство компл.	1		
		Пункт распределительный 380В переменного тока в защищенном исполнении с установочными автоматами:			
3.2	ПР11-3060-21У3	1шт-ЛЗ726Ф, 250А (вводной) с электромагнитным расцепителем Iуст.-2500А. 6шт-АЕ2046, 63А с тепловыми расцепителями 1х40А, 1х25А, 3х16А, 1х12,5А.			
3.3	СУ9442-11	На лицевой стороне шкафа надпись „1ШР-С" шт.	1		
		Щиток групповой 380/220В с 12-ю однополюсными автоматами А3161 с расцепителем 25А шт.	1		ХЭМЗ
3.4	СУ9445-36	Щиток групповой 380/220В с 4-ю однополюсными автоматами А3161 с расцепителем 25А и 6-ю трехполюсными автоматами А3163 с расц. 25А шт.	1		
		Шкаф управления асинхронным электродвигателем до 10 кВт.			
3.5	ШУ5402-03В2А	Однофидерный, автомат с комбинированным расцепителем 1,6А, ток нагревателя теплового реле пускателя 1,25А. На лицевой стороне шкафа надпись „5ШУ-С" шт.	1		
3.6	ШУ5102-03В2И	Однофидерный, автомат с комбинированным расцепителем 8А, ток нагревателя теплового реле пускателя 6,3А. На лицевой стороне шкафа надпись „3ШУ-С" шт.	1		

Альбом IV

294-2-68

Типовой проект

Инв. № подл. | Подп. и дата | Взам. инв. №

Привязан

Инв. №

Нач. отд.	Бенгин		
Гл. инж. отд.	Зуйков		
Гл. инж. пр	Гильман		
Провер.	Гильман		
Разраб.	Спиваченко		

ТП 294-2-68 -ЭО

Спортивный корпус в деревоклееных конструкциях с залом 42х24м

Сводная спецификация на оборудование и материалы. Начало

Стадия Р | Лист 3 | Листов

ЦНИИЭП зрелищных зданий и спортивных сооружений им. Б.С. Мезенцева

Формат 22г

Типовой проект 294-2-68 Альбом III

Поз. обозначение	Обозначение	Наименование	Кол	Масса ед.т	Примечание
3.7	ШУ5102-03В2Г	Однофидерный автомат с комбинированным расцепителем 3,2А, ток нагревателя теплового реле пускателя 2,5А. На лицевой стороне шкафа надпись „2ШУ-С"	шт. 1		
3.8	ШУ5102-03В2Н	Однофидерный, автомат с комбинированным расцепителем 20А, ток нагревателя теплового реле пускателя 16А. На лицевой стороне шкафа надпись „1ШУ-С"	шт. 1		
3.9	ШУ5101-03В2П	Однофидерный автомат с комбинированным расцепителем 25А, ток нагревателя теплового реле пускателя 20А. На лицевой стороне шкафа надпись „9ШУ-С"	шт. 1		
3.10	ШУ5104-03В2Ж	Двухфидерный автомат с комбинированными расцепителями А-1, А-2-6,3А, ток нагревателей тепловых реле пускателей РТ-1, РТ-2-5А. На лицевой стороне шкафа надпись „4ШУ-С"	шт. 1		
3.11	ШУ-5104-03В2	Двухфидерный автомат с комбинированными расцепителями А-1-16А, А-2-5А, ток нагревателей тепловых реле пускателя РТ-1,-1,25А, РТ-2-4А. На лицевой стороне шкафа надпись „7ШУ-С"	шт. 1		
3.12	ШУ5106-03В2В	Трехфидерный автомат с комбинированными расцепителями А-1, А-2, А-3-2,5А, ток нагревателя тепловых реле пускателя РТ-1, РТ-2, РТ-3-2А. На лицевой стороне шкафа надпись „6ШУ-С"	шт. 1		
3.13	ШУ5102-13В2В	Шкаф управления асинхронным электродвигателем свыше 10 кВт. Однофидерный, автомат с комбинированным расцепителем 40А, ток нагревателя теплового реле пускателя 25А. На лицевой стороне шкафа надпись „8ШУ-С"	шт. 1		

4. Оборудование светотехническое.

Светильники с люминесцентными лампами комплектно с компенсирующим устройством

потолочный с рассеивателем из оргстекла:

4.1	ЛПО02	2×40 Вт	шт	55	Светотехнический завод г. Рига
4.2	ЛПО02	4×40 Вт	шт	3	
		настенный:			
4.3	ОЛС-3	1×20 Вт	шт	6	
4.4	ОЛС-3	1×40 Вт	шт	88	
		потолочный:			
4.5	УСП-5	6×20 Вт	шт.	16	—"—
		открытый диффузный:			Арзамасский светотех.з-д.
4.6	ЛСП02	2×40 Вт	шт	17	
		потолочный:			
4.7	ПВЛМ-Р	2×80 Вт	шт	168	
		Светильники с лампами накаливания: потолочный			
4.8	Арт.38	декоративный	шт.	6	з-д „Электропласт" г. Тамбов
4.9.	НПО20	потолочный:	шт	36	
		потолочный пыленепроницаемый:			
4.10	ППР-100	100 Вт	шт	23	произв. объедин. „Ватра" г. Черновцы г. Бровары, п/о „Ватра"
4.11	ППР-200	200 Вт	шт	3	
4.12	НБО-06	100 Вт	шт	3	
		Стартер с конденсатором для подавления радиопомех 220В для ламп мощностью:			
4.13	СК 220-20	20 Вт	шт	102	з-ды министерства электротехнической промышленности
4.14	СК 220-40	40 Вт.	шт	244	
4.15	СК 220-80	80 Вт	шт	336	
		Лампа люминесцентная, прямая, белого света 220В мощностью:			
4.16	ЛБ-20	20 Вт	шт.	102	—"—
4.17	ЛБ-40	40 Вт	шт	244	—"—

Инв.№ подл. | Подп. и дата | Взам.инв.№

Привязан

Инв.№

Нач.отд	Бенеим		
Гл.инж.отд	Зуйков		
Гл.инж.пр.	Гильман		
Провер.	Гильман		
Разраб	Иванисенко		

ТП 294-2-68 - ЗО

Спортивный корпус (в деревоклеемых конструкциях) с залом 42×24 м

Стадия	Лист	Листов
Р	4	

Сводная спецификация на оборудование и материалы. Продолжение

Гипроспортстроя совместно с Ленинградским Промстройпроектом им. Мезенцева

Формат 22г

17820-03

Типовой проект 294-2-68 Альбом III

Поз. обозначение	Обозначение	Наименование	Кол	Масса ед.т	Примечание
4.18	ЛБ-80	80 Вт шт	336		3-ды электротехнич. промыш.
		Лампа накаливания общего назначения 220В, с цоколем Р-27 мощностью:			
4.19	Б-220-60	60 Вт шт	45		—"—
4.20	Б-220-100	100 Вт шт	25		—"—
4.21	Б-220-200	200 Вт шт	10		—"—
	5. Кабельные изделия.				
	АВВГ	Кабель силовой с алюминиевыми жилами, без защитного покрова ГОСТ 16442-70			
5.1		2х2,5	0,1		
5.2		3х2,5	0,05		
	АПВ	Провод с алюминиевой жилой ГОСТ 6223-79			
5.3		1х2,5 км	9,5		
5.4		1х4 км	1,25		
5.5		1х6 км	3,07		
5.6		1х10 км	0,15		
5.7		1х16 км	1,20		
5.8		1х25 км	1,8		
	ПГВ	Провод с медной жилой ГОСТ 6323-79			
5.9		1х1,5 км	0,1		
5.10		1х2,5 км	0,05		
	6. Поставка техподрядчика.				
		Трубы и принадлежности к ним Труба винипластовая по ТУ 6.05-1791-76 среднего типа			

Поз. обозначение	Обозначение	Наименование	Кол	Масса ед.т	Примечание
6.1		6-20 км/т	4,050 / 0,7		
6.2		6-25 км/т	0,430 / 0,118		
6.3		6-40 км/т	0,580 / 0,32		
		Муфта соединительная из винипласта по нормали машиностроения МН 1434-64			
6.4		10-20 шт.	1350		
6.5		10-25 шт.	143		
6.6		10-40 шт.	160		
	Поставка электромонтажной организации				
	7. Электроустановочные изделия				
		Выключатель для скрытой установки 250В, 6А			
7.1	02360	одинарный шт.	20		Ленинградск. з-д „электропульт"
7.2	02700	сдвоенный шт.	29		
7.3	02980	строенный шт.	7		
7.4	02620	Выключатель брызгозащищенный поворотный 250В, 6А шт.	22		з-д электроизделий Главмосстроя
7.5	У94-С	Розетка штепсельная 250В, 10А двухполюсная с плоскими контактами с 3им заземляющим контактом для скрытой установки. шт.	11		
7.6	У-95	Вилка штепсельная 220В с заземляющим контактом брызгозащищенного исполнения шт.	11		

Поз. обозначение	Обозначение	Наименование	Кол	Масса ед.т	Примечание
7.7	03290	Розетка штепсельная с пластмассовым основанием без заземляющего контакта 250В, 6А шт	16		объединение мосэлектроприбор
	8. Изделия заводов ГЭМ				
8.1	ЯТП-0,25	Ящик с понижающим трансформатором 220/36В 250 ВА шт	6		
		Ящики протяжные			
8.2		У997 шт	1		
8.3		У999 шт	1		
8.4		У1003 шт	1		
		Коробка протяжная			
8.5	У995	шт.	10		
8.6	У994	Коробка ответвительная шт.	3		
8.7	У196	Коробка ответвительная для выключателей и розеток для скрытой установки			
8.8	У614	Стойка клеммная шт.	10		
8.9	К1152	Стойка шт	2		
8.10	К1163	Полка шт	8		
8.11	К420	Лоток шт	6		
8.12	К425	Прижим шт	8		
8.13		Уголок 50х50х5 шт			
8.14	ВТК-9	Вышка телескопическая передвижная шт.	1		

Инв.№ подл. | Подп. и дата | Взам. инв.№

Привязан

Инв.№

Нач.отд.	Бенгин	
Гл.инжет.	Зуйков	
Гл.ин.пр.	Гильман	
Провер.	Гильман	
Разраб.	Опанасенко	

ТП 294-2-68 -30

Спортивный корпус (в деревоклееных конструкциях) с залом 42х24м

Стадия	Лист	Листов
Р	5	

Сводная спецификация на оборудование и материалы. Окончание

ЦНИИЭП зрелищных зданий и спортивных сооружений им. Б.С. Мезенцева

формат 22 г

Типовой проект 294-2-68 Альбом III

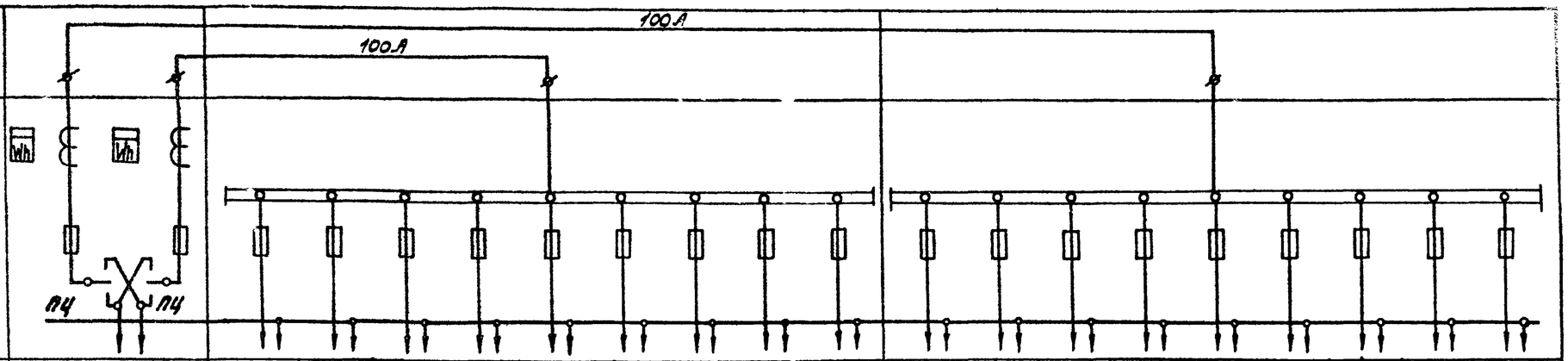

Схема межпанельных соединений			100 А																	
Схема ВРУ			100 А																	
Название линии (надпись в рамке)			Буфет	Венткамеры №1 №2 Венткамеры №3	Мастерская	Кабинет врача	Пожарный насос №1	Приемная станция пожарной сигнализации	резерв	Иллюминация	Аварийное освещение	Пожарный насос №2 задвижка на обводной линии	Приемная станция пожарной сигнализации	Радиоузел Щит П-1 Щит управления	Резерв	Резерв	Сауна	Пожарные приемно-контрольные устройства	Рабочее освещение	
Тип панели	ВРУ1-11-10		ВРУ1-41-00									ВРУ1-41-00								
N панели	1		2									3								
Тип предохранителя	ПН-2	ПН-2	ПН-2	ПН-2	ПН-2	ПН-2	ПН-2	ПН-2	ПН-2	ПН-2	ПН-2	ПН-2	ПН-2	ПН-2	ПН-2	ПН-2	ПН-2	ПН-2	ПН-2	ПН-2
Номинальный ток предохранителя	250	250	100	100	100	100	100	100	100	100	100	100	100	100	100	100	100	100	100	100
Номинальный ток плавкой вставки предохранителя	100	100	60	30	30	30	30	30	30	30	30	30	30	30	30	30	30	30	40	50
Тип трансформатора тока	ТК-20 100/5 А											ТК-20 100/5А								
Тип счетчика	СЛЧ-И672М 380/220В											СЛЧ-И672М 380/220В								
I Наименование объекта	Спортивный корпус (в деревоклееных конструкциях) с залом 42×24м																			
II Наименование заказчика его адрес, министерство																				
III Наименование проектной организации, ее адрес	ЦНИИЭП им Б.С. Мезенцева пр. Вернадского д. 29																			

Инв. № подл. | Подпись и дата | Взам. инв. №

Привязан

Инв. №

Нач. отд.	Бенгин	
Гл. инж. от.	Зуйков	
Гл. инж. пр.	Гильман	
Провер.	Гильман	
Разраб.	Опанасенко	

ТП 294-2-68 30

Спортивный корпус (в деревоклееных конструкциях) с залом 42×24м

Стадия	Лист	Листов
Р	6	

Вводно-распределительное устройство. Опросный лист

ЦНИИЭП Зрелищных зданий и спортивных сооружений им. Б.С. Мезенцева

формат: 22Г
17820-03

Типовой проект 294-2-68 Альбом III

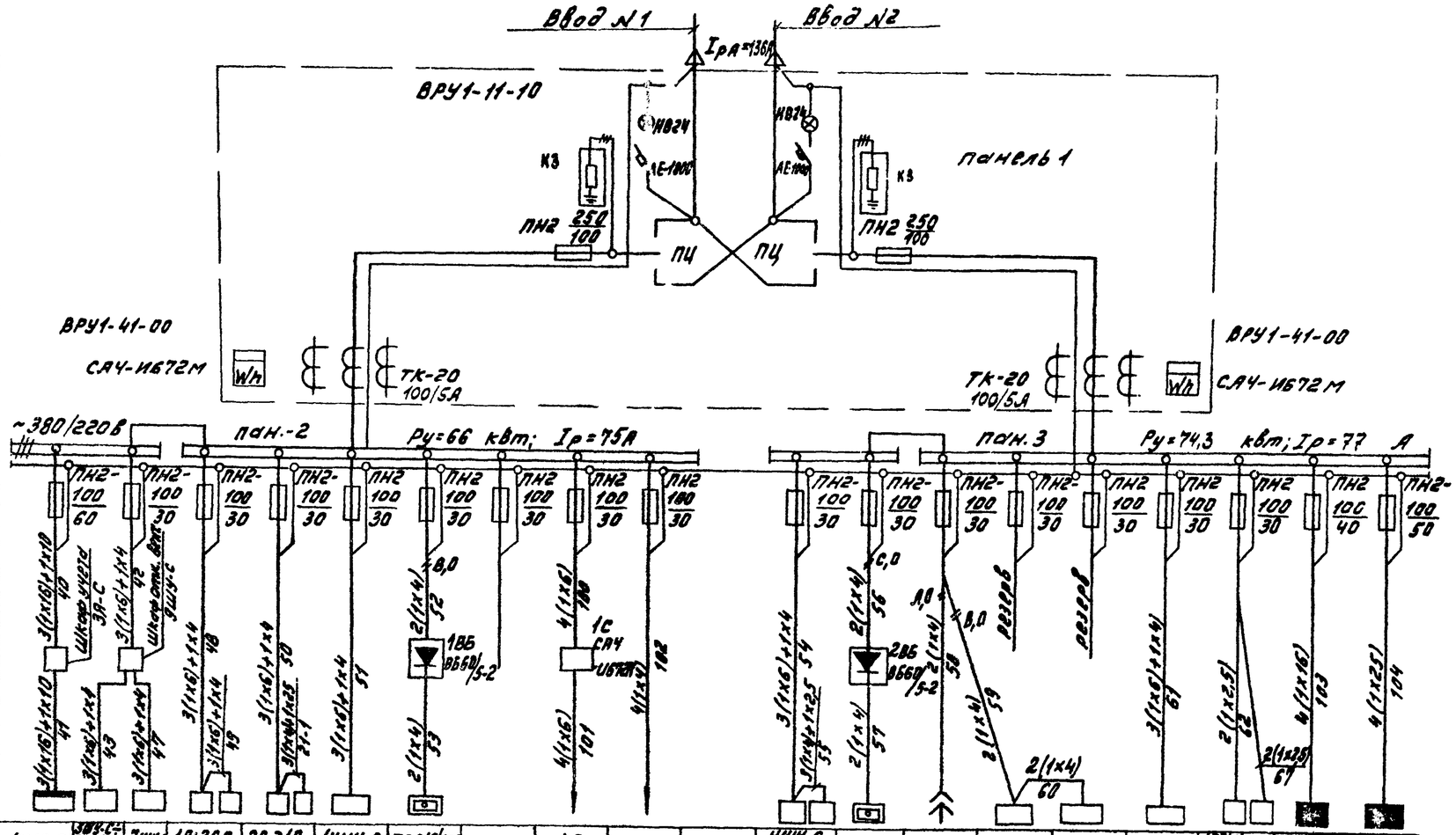

Данные вводов																							
Вводно-распределительное устройство	Вводная панель номер панели, тип																						
	Аппараты ввода Тип, номинальный ток, А																						
	Аппараты учета Тип номин. ток, А																						
	Распредел. панель номер панели, тип																						
	Аппарат отходящей линии Тип Номин. ток, А Номин. ток плавкой вставки, А																						
Марка и сечение проводов	N кабеля по кабельному журналу																						
Электроустройство	Условное графическое обозначение																						
	Обозначение номер по плану	1ШР-С	3ШУ-С 4ШУ-С 5ШУ-С	7ШУ-С	1А;26А	2А,21А	4ШУ-С	ТОЛ10/100		1Я			4ШУ-С 5ШУ-С	ТОЛ10/100	7Ш	Щит П-1	Щит упр.	8ШУ-С	1ППКУ 5ППКУ	6ППКУ	1Що	2Що
	Установленная мощность, квт	37,9	13,9	1,95	1,51	1,15	2,2	0,36		5	2,04		2,38	0,36		1,4		15,0	0,27	0,055	22	32,8
	Расчетный ток, А	54	20		3,3	5	4,5	1,6		7,7	3,2		5	1,6		0,9		23	1,2	0,25	23,5	35
	Наименование электроустройства, место установки	Буфет	Венткамеры №1, №2	Венткамера №3	Мастерская	Кабинет врача	Пожарный насос №1	Приемная станция пожарной сигнализации	Резерв	Иллюминация	Аварийное освещение		Пожарный насос №2 Задвижка на обводной линии	Приемная станция пожарной сигнализации	Радиоузел	Щит П-1	Щит управления	Сауна	Пожарные приемно-контрольные устройства		рабочее освещение	

1. Вся сеть выполняется проводом АПВ,
2. Сечение и марка питающих кабелей определяются при привязке проекта

Привязан	Нач. отд.	Бенгин	
	Гл. инж. отд.	Зуйков	
	Гл. инж. пр.	Гильман	
Инв. №	Провер.	Гильман	
	Разраб.	Опанасенко	

ТП 294-2-68 ЭО

Спортивный корпус/в деревоклееных конструкциях/с залом 42х24 м

Стадия	Лист	Листов
Р	7	

Вводно-распределительное устройство (ВРУ). Схема принципиальная однолинейная

Зрелищных зданий и спортивных сооружений им. Б.С. Мезенцева

Инв. № подл. | Подпись и дата | Взам. инв. №

формат: 22Г

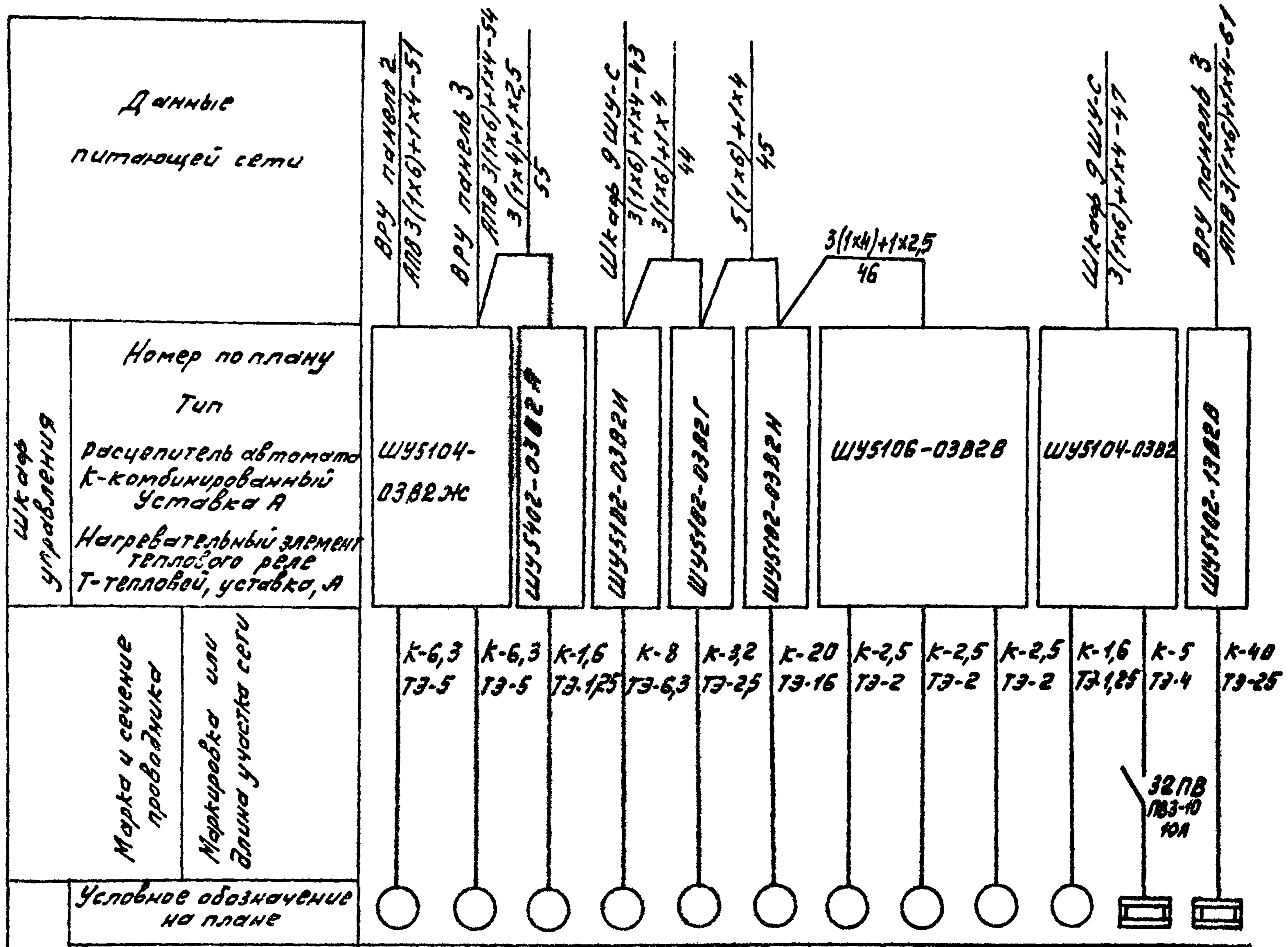

Номер по плану	4	5	6	2	3	1	17	18	19	31	32	30
№ шкафа управления	4ШУ-С		5ШУ-С	3ШУ-С	2ШУ-С	1ШУ-С	6ШУ-С			7ШУ-С		8ШУ-С
Рн, кВт	2,2	2,2	0,18	3,0	1,1	7,5	0,75	0,75	0,75	0,35	1,6	15,0
Наименование механизма по плану	Пожарный насос №1	Пожарный насос №2	Задвижка на обводной линии	Вентсистема П-2	Дренажный насос	Вентсистема П-1	Вентсистема В-3	Вентсистема В-1	Вентсистема В-4	Вентсистема В-2	Электрообогрев ВЕ-1	Электрообогрев сауны
	Насосная			В/К №1			В/К №2			В/К №3		Сауна

Электроприемник

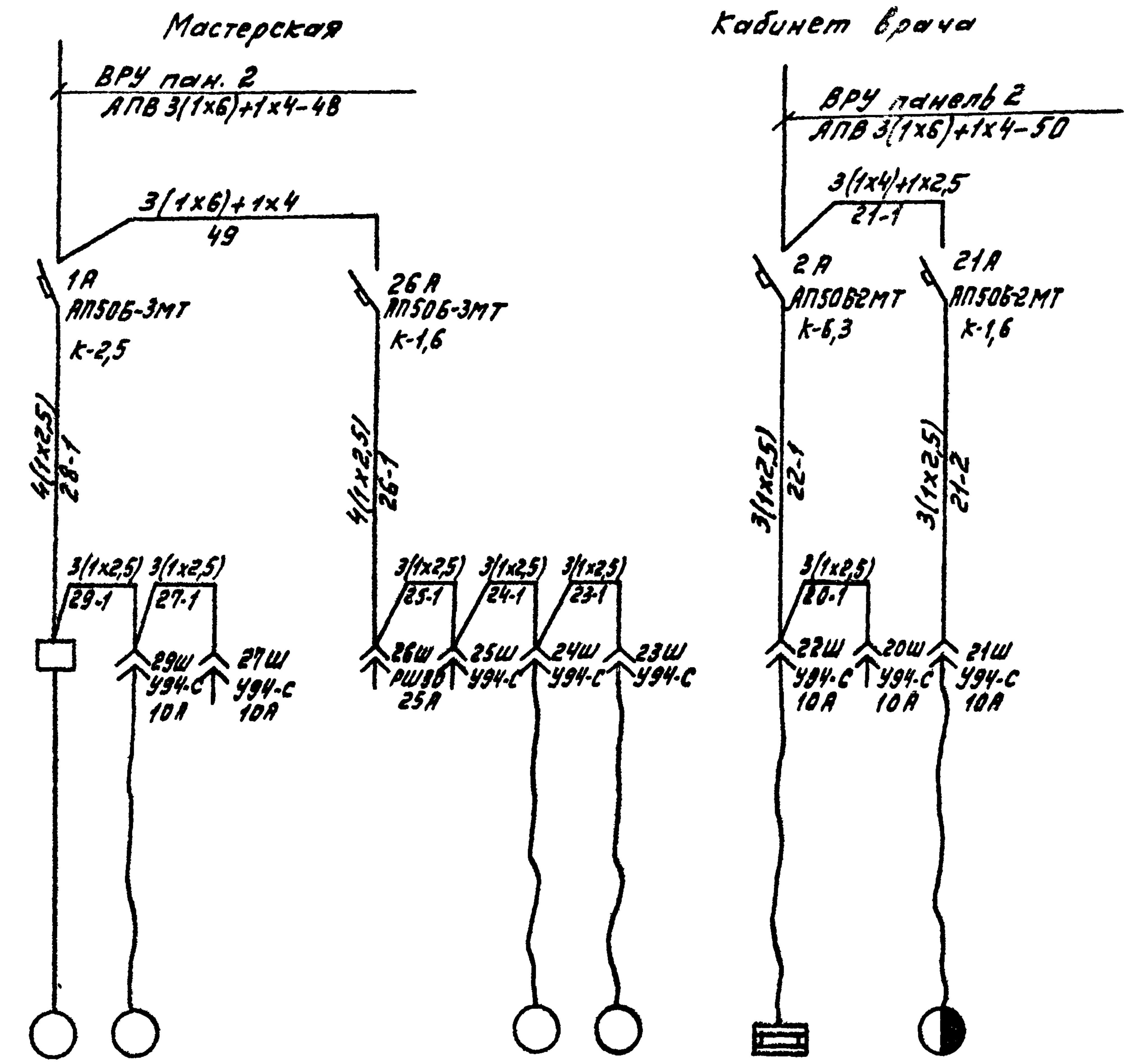

Номер по плану	28	29	27		26	25	24	23		22	20	21		
№ шкафа управления														
Рн, кВт	0,6	0,27	—		—	—	0,46	0,18		1,0	—	0,15		
Наименование механизма по плану	Станок настольно-сверлильный 2М112	Станок токарно-винторезный настольный 1Б73П	Переносной электроприемник		Переносные электроприемники		Электроточило ТОМСК 14-42-10	Станок заточной ИЗ 9703		Кипятильник стерилизатор 340-220	Переносной электроприемник	Холодильник ЗИЛ КШ-240		

ТП, 294-2-68		30
Спортивный корпус (в деревоклееных конструкциях) с залом 42х24м		
Привязан	Нач.отд. Бенгин	Стадия Р, Лист 8, Листов
	Гл.инж.отд. Зуйков	
	Гл.инж.пр. Гильман	Шкафы управления 1ШУ-С ÷ 8ШУ-С. Автоматы 1А, 2А. Схемы принципиальные однолинейные
	Провер. Гильман	ЦНИИЭП зрелищных зданий и спортивных сооружений им. Б.С.Мезенцева
Инв.№	Разраб. Опанасенко	

Инв.№ подл. | Подпись и дата | Взам. инв.№

формат: 22Г

Альбом III

Типовой проект 294-2-68

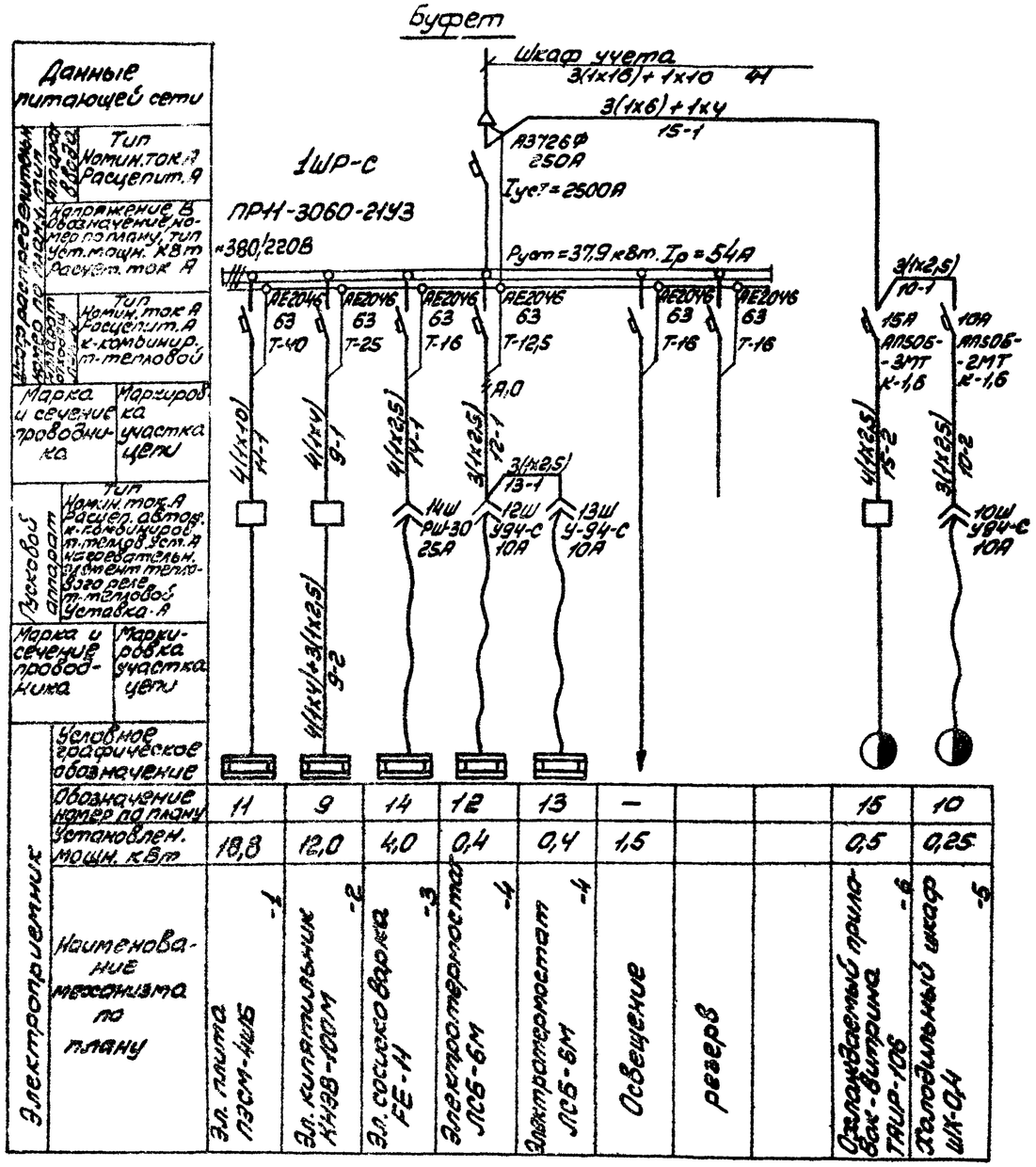

Данные питающей сети										
Электроприемник	Условное графическое обозначение									
	Обозначение номер по плану	11	9	14	12	13	—		15	10
	Установлен. мощн. кВт	18,8	12,0	4,0	0,4	0,4	1,5		0,5	0,25
	Наименование механизма по плану	Эл. плита ПЭСМ-4Ш6 -1	Эл. кипятильник КНЭ8-400М -2	Эл. сосиско-варка ЕЕ-14 -3	Электрокалорифер ЛСБ-6М -4	Электрокалорифер ЛСБ-6М -4	Освещение	резерв	Охлаждаемый прилавок-витрина ТАИР-10Б -6	Холодильный шкаф ШХ-0,4 -5
Вводной аппарат	Тип, Номин. ток А, Расцепит. А									
	Тип, Номин. ток А, Расцепит. А, к-т комбинир., т-т тепловой									
	Тип, Номин. ток А, Расцеп. автом. к-т комбинир. т-т тепл. Уст. А, Магнитный, Электротепловое реле, т-т тепловой, Уставка А									
Марка и сечение проводника	Маркировка участка цепи									
Марка и сечение проводника	Маркировка участка цепи									

Примечание.

1. Вся сеть выполняется проводом АПВ.
2. При одинаковых марке и сечении проводов от шкафа до пускового аппарата и от последнего до электроприемника, сечение показывается один раз.
3. Пусковой аппарат, тип которого на чертеже не указан, поставляется комплектно с механизмом вместе с проводами от аппарата до электроприемника.

Кнопки пожарных кранов.

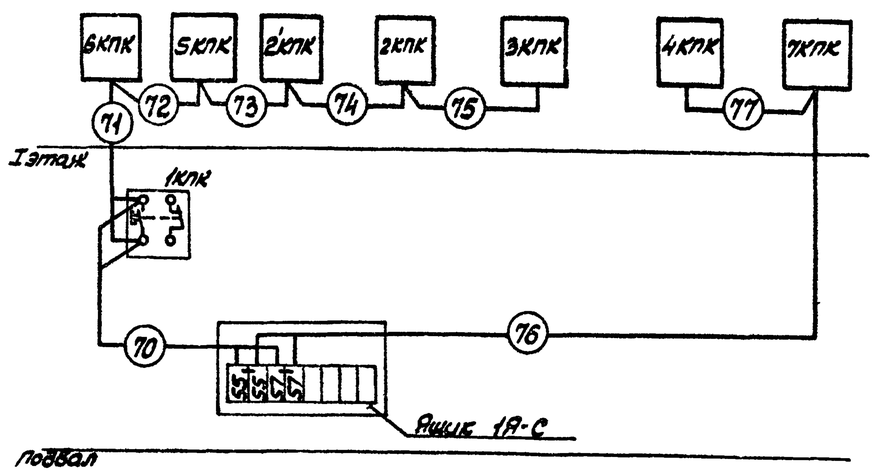

1. Вся сеть выполняется проводом АПВ сечением 2(1х2,5)
2. Номера кнопок КПК соответствуют номерам пожарных кранов по проекту ВК.
3. Подключение кнопок 2КПК-7КПК произвести аналогично кнопке 1КПК.

Инв.№ подл. | Подп. и дата | Взам. инв.№

Привязан					ТП 294-2-68			30
					Спортивный корпус (в деревоклеенных конструкциях) с залом 42х24м			
						Стадия	Лист	Листов
						Р	9	
					Щиты распределительные ЩР-2,3,4,5 Принципиальная схема. Кнопки пожарных кранов. Схема подключения	Эрлихман Зачиняев Спортивных сооружений им. Б.С. Мезенцева.		
Инв.№			Начата	Бергман				
			Сдан ОТК	Зудков				
			Гл. инж. пр.	Гильман				
			Гл. констр.	Гильман				
			Разраб.	Гильман				

Формат 22г

Типовой проект 294-2-68 Альбом III

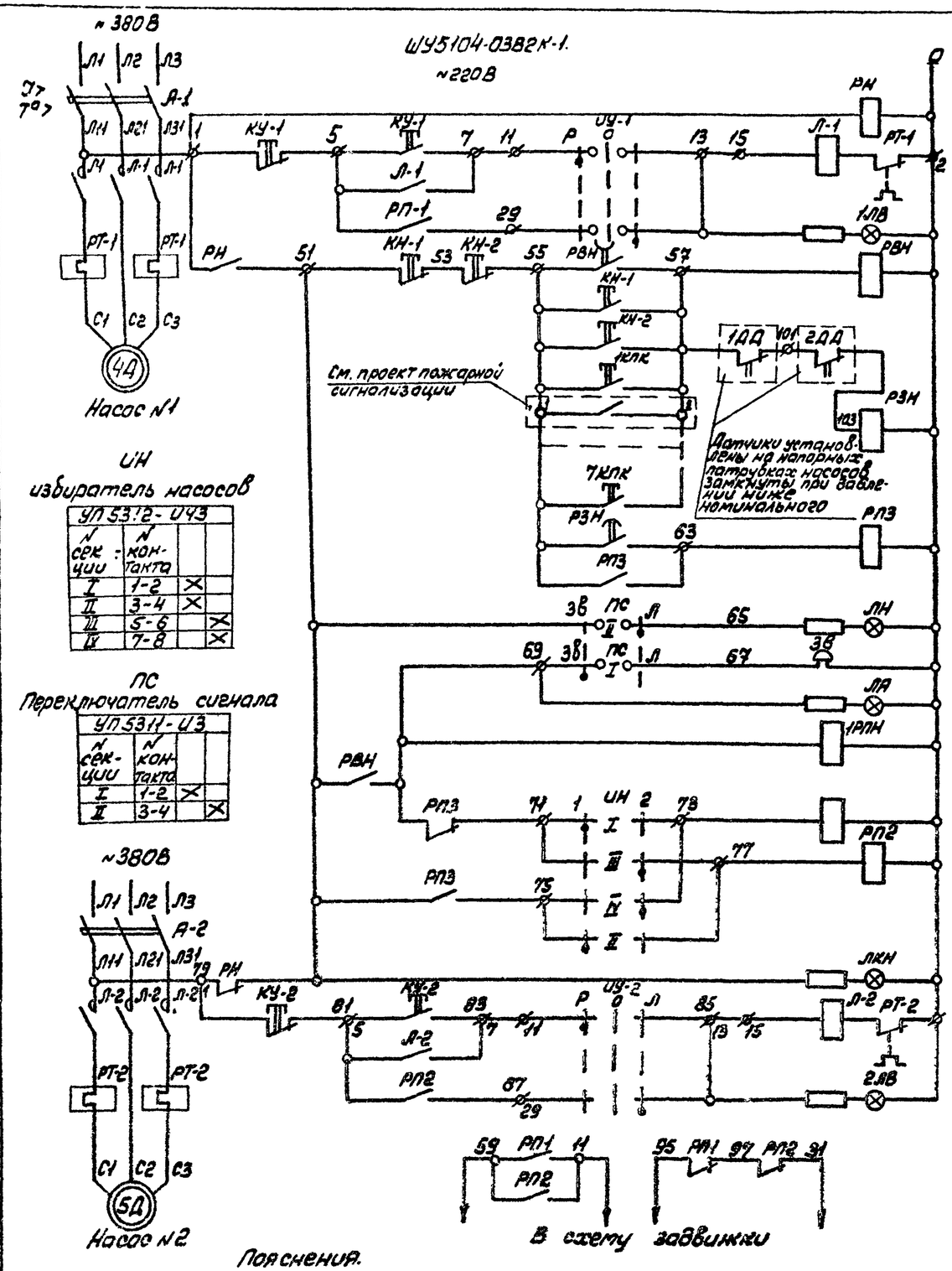

Реле напряжения
Управление насосом №1
Сигнализация работы насоса №1
Реле нулевой защиты
Реле давления
Реле включения резерва
Сигнализация наличия напряжения: звуковая; световая
Реле работы насосов
Реле дальнего пуска насоса: №1; №2
Сигнализация наличия напряжения
Управление насосом №2
Сигнализация работы насоса №2

1-1 1РПН 1-15 — В схему отключения вентиляции шкаф 3ШУ-С

Перечень элементов.

Поз. обозн.	Наименование	Кол	Примечание
	У механизма		
1Д, 2Д	Электродвигатель 4АН112М2У3 380В, 2,2кВт	2	
1ДД, 2ДД	Датчик давления РД-12	2	
	Шкаф 4ШУ-С		
А-1, А-2, Л-1, Л-2, КУ-1, КУ-2, УУ-1, УУ-2, РТ-1, РТ-2	Шкаф управления ШУ5104-0382Ж.	1	К-6,3 ТЭ-5
	Ящик 1Я-С		
РП-1, РП-2, РН, РЛЗ, РЗ	Реле промежуточное РПУ-2-86У-УО3	5	4з, 4р
1РПН	Реле промежуточное РУУ2-360-УО3	1	4р
РВН	Реле времени РВЛ-72-3222-00У4	1	1з, 1р с выд. вр. 3сек. 1з, 1р без выд. вр.
РЗН	Реле времени РВЛ-72-3121-00У4	1	1з, 1р с выд. вр. 3сек.
УН	переключатель универсальный УП5312-У43	1	с револьверн. рукояткой
КН1	Кнопка управления КЕ011У3 ~220В	2	Черная исп.2 красная исп.2
1ЛВ, 2ЛВ	Арматура сигнальная СС-3	2	красного цвета
ЛКН	Арматура сигнальная СС-3	1	белого цвета
	Ящик 2Я-С		
ПС	Переключатель универ УП5311-У3	1	с револьверн. рукояткой
ЛН	Арматура сигнальная СС-3	1	плафон зеленого цвета
ЛА	Арматура сигнальная СС-3	1	плафон желтого цвета
КН2	Кнопка управления КЕ011У3	2	Черная исп.2 Красная исп.2
ЗВ	Звонок ЗВ П	1	
	Ниши пожарных кранов		
1КПК	Пост управления кнопочный ПКЕ 222-1	9	

Диаграмма работы реле давления 1ДД, 2ДД

РД-12	
контакт	Давление воды за насосом 2кгс/см² 2,5кгс/см² 3кгс/см² 8кгс/см²

					ТП 294-2-68		30
					Спортивный корпус (в сборных железобетонных конструкциях) с залом 42х24м		
						Стадия	Лист	Листов
						Р	10	
				Начата Бенеин	Приводы 4,5. Схема принципиальная			
				Гл.инж.отд Зуйков				
				Гл.инж.пр. Гильман				
				Провер. Гильман				
				Разраб. Иванов				

Привязан

Инв.№

Инв.№подл. | Подп. и дата | Взам.инв.№

Типография ЦИНИЛ Госстроя СССР им. Б.Мезенцева

Тираж 22 л.

Типовой проект 294-2-68 Альбом III

Схема N1
Привод 6 (задвижка на водомерном узле)

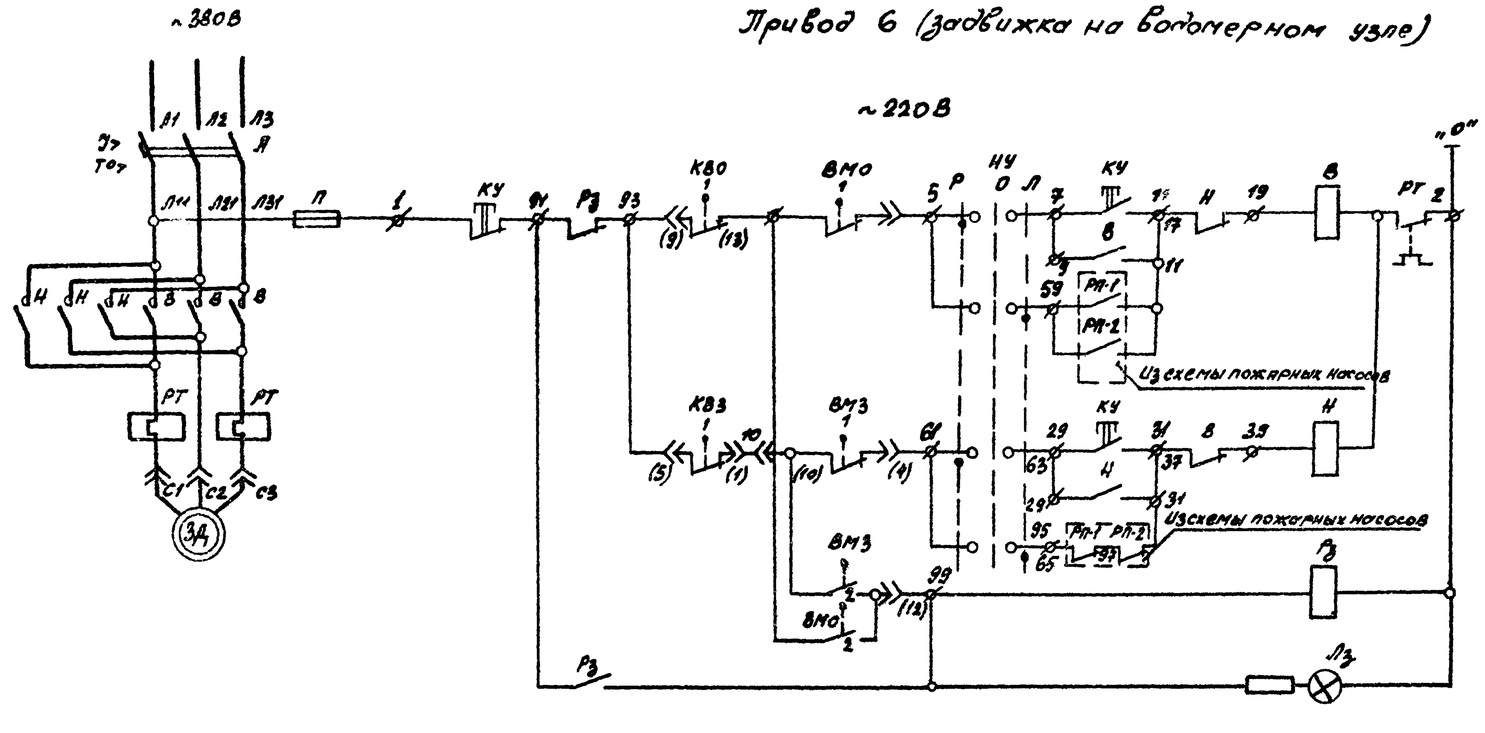

Управление задвижкой		
	Открытие	Ручное
		Автоматическое
	Закрытие	Ручное
		Автоматическое
Реле заклинивания задвижки		
Сигнализация заклинивания задвижки		

Примечания

1. Для управления электродвигателем задвижки предусмотрены автоматический и ручной режимы работы:
   а) в автоматическом режиме задвижка открывается и закрывается в функции работы пожарных насосов;
   б) в ручном режиме управление осуществляется кнопкой КУ.

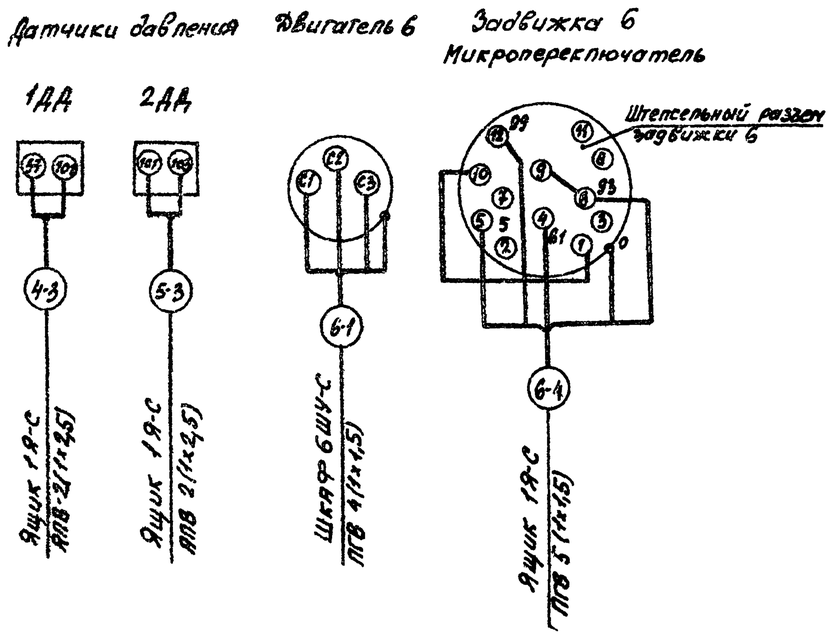

Конечные выключатели муфты предельного момента

МН-1					
Обозн. выкл.	Обозн. цепи	Состояние задвижки: Заклин. при закр.	Норм. работа	Закл. при откр.	Назначение цепи
ВМО	1	X	X		Отключение двигателя
	2			X	Включение реле Р3
ВМЗ	1		X	X	Отключение двигателя
	2	X			Включение реле Р3

Конечные выключатели задвижки

МН-4					
Обозн. выключат.	Обозн. цепи	Положение задвижки: Закрыт.	Промежуточн.	Открыт.	Назначение цепи
КВО	1	▬	▬		Отключение двигателя
	2			▬	Не используется
КВЗ	1		▬	▬	Отключение двигателя
	2	▬			Не используется

Перечень элементов

Поз. обозначение	Наименование	Кол.	Примечание
	У механизма		
6Д	Двигатель задвижки ~380В, 0,18кВт	1	комплектно с задвижкой
КВО КВЗ	Выключатели конечные МП-4	2	
ВМО ВМЗ	Выключатели конечные муфты МП-1	2	
	Шкаф 5ШУ-С		
А, П, В, Н, РТ, НУ, КУ	Шкаф управления ШУ5402-0382А	1	2л. цепи ~380В, 1,25А цепи управл. ~220В к 1,5 Тэ-1,25
	Ящик 1Я-С		
Р3	Реле заклинивания РПУ-2-364403	1	~220В, контакты 43, 4Р
Л3	Арматура сигнальная СС-3	1	~220В, плафон желтого цвета

Инв. № подл.	Подпись и дата	Взам. инв. №	

Привязан

Инв. №

Нач. от.	Бенгин	
Гл. ин. от.	Зуйков	
ГИП	Гильман	
Провер.	Гильман	
Разраб.	Опанасенко	

ТП 294-2-68 ЭО

Спортивный корпус (в деревоклеенных конструкциях) с залом 42×24 м

Стадия	Лист	Листов
	11	

Привод 6. Схема принципиальная. Датчики 1ДД, 2ДД, штепсельные разъемы задвижки 6. Схемы подключения.

Зрелищные здания и спортивные сооружения им. Б.С. Мезенцева

Типовой проект 294-2-68 Альбом III

Шкаф управления 6ШУ-С.

Вид спереди.

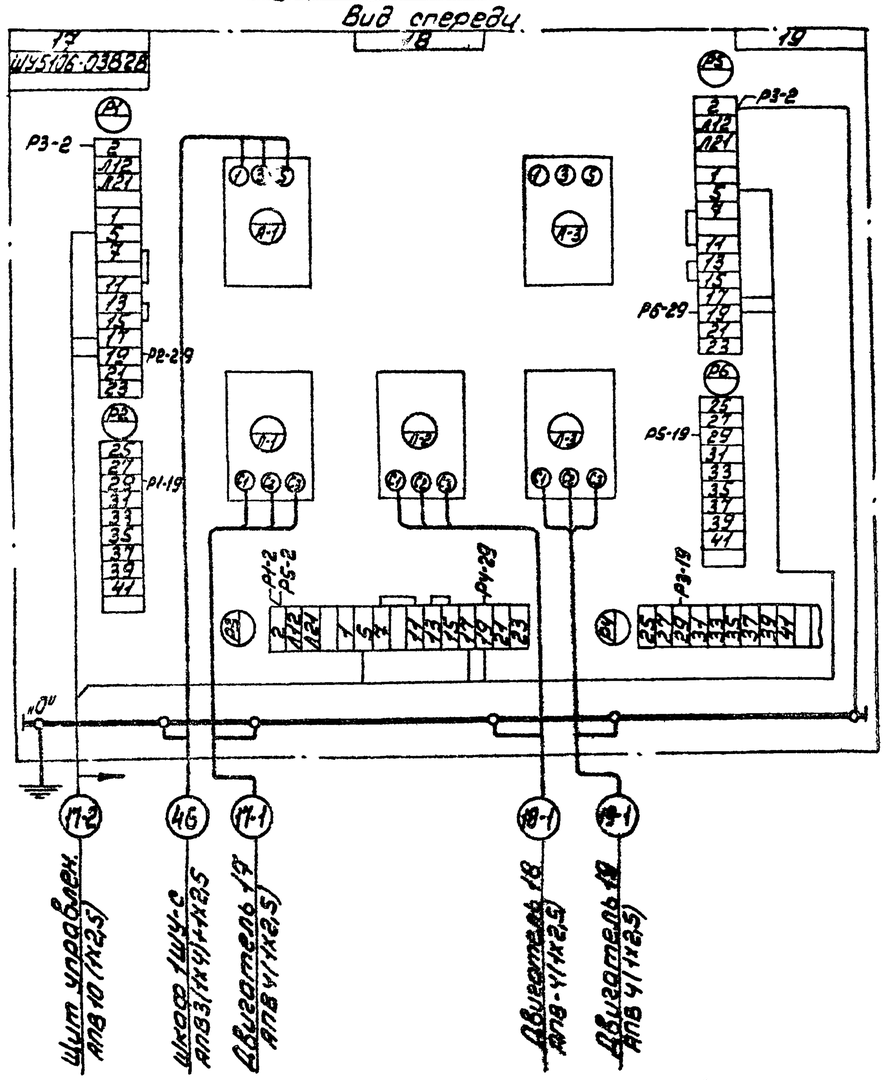

Схема №1

Приводы: 1,3,17÷19,30,31

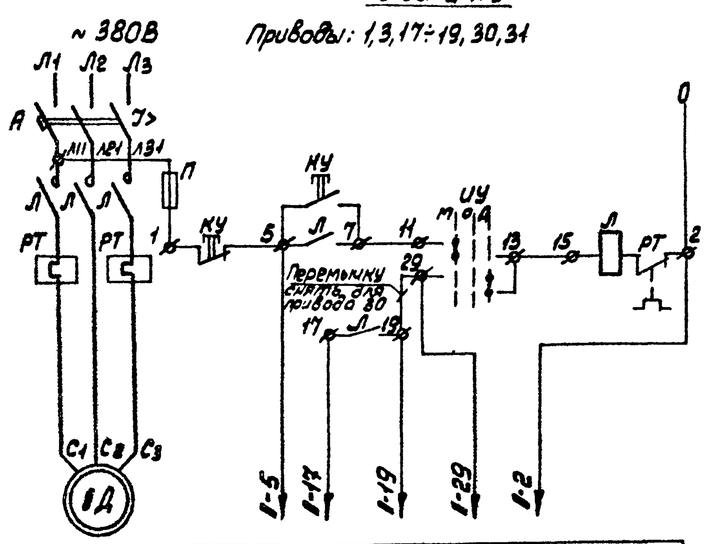

N привода по плану	Необходимые провода						Адрес
1		+	+	+	—	+	щит П-1
3		+	+	+	—	+	СК №1
17,18,19,31		+	+	+	—	—	щит управлен.
30		+	—	—	+	+	СК №2

Схема №2

Привод 2.

220В

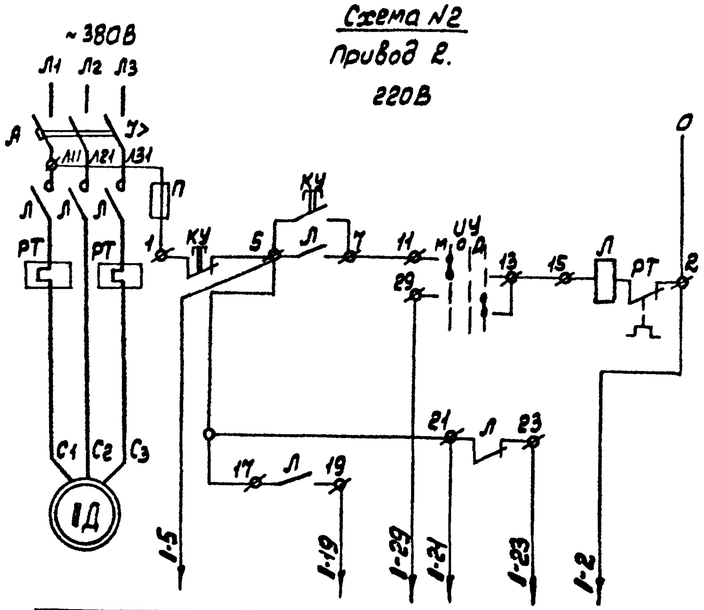

N привода по плану	Необходимые провода								Адрес
2	+		+	+					щит управл.
			+		+		+	+	СК №3

Схема №4.

Привод 32

220В

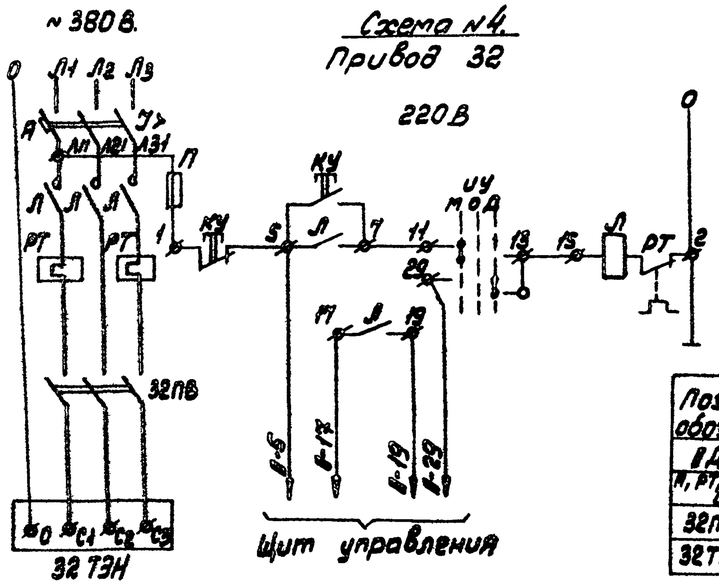

Схема №3

Отключение вентиляции.

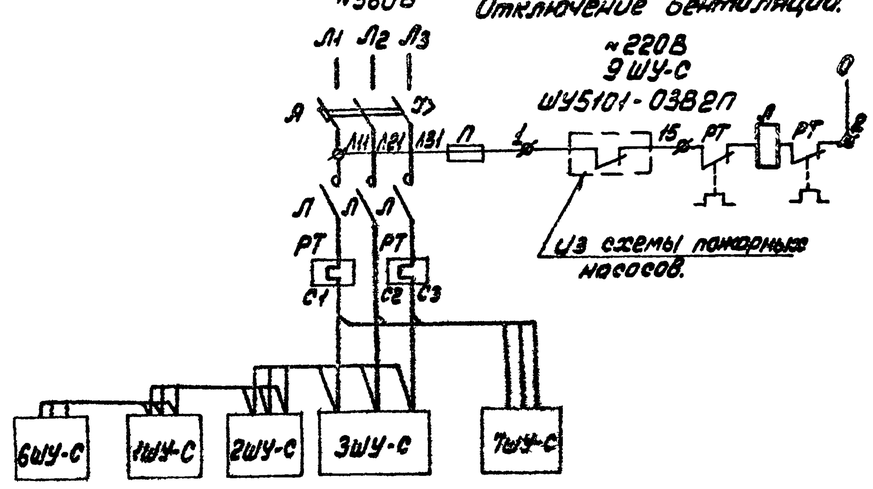

Примечание.

1. Символ 1 в обозначении аппарата соответствует номеру привода по плану. Например: 1Д для привода 2 будет 2Д.

Перечень элементов.

Позиц. обозн.	Наименование	Кол.	Примечание
1Д	Электродвигатель	10	
А, РТ, Л, ИУ	Шкаф управления	8	
32ПВ	Пакетный выключатель (ПВЗ-10УЗ)	1	
32ТЭН	Электрообогрев клапана	1	

Нач.отд.	Бенгин		
Гл.ин.отд.	Зуйков		
Гл.ин.пр.	Гильман		
Провер.	Гильман		
Разраб.	Оленосенко		

ТП 294-2-68 ЭО

Спортивный корпус (в деревоклееных конструкциях) с залом 42х24м

Стадия	Лист	Листов
Р	12	

Шкаф управления 6ШУ-С, схема подключений. Приводы: 1-3; 17÷19, 30÷32, схемы принципиальные. Перечень элементов

Зрелищных зданий и спортивных сооружений им. Б.С.Мезенцева

Привязан

Инв.№

Инв.№ подл. | Подп. и дата | Взам.инв.№

Шкаф управления 1ШУ-С

Вид спереди

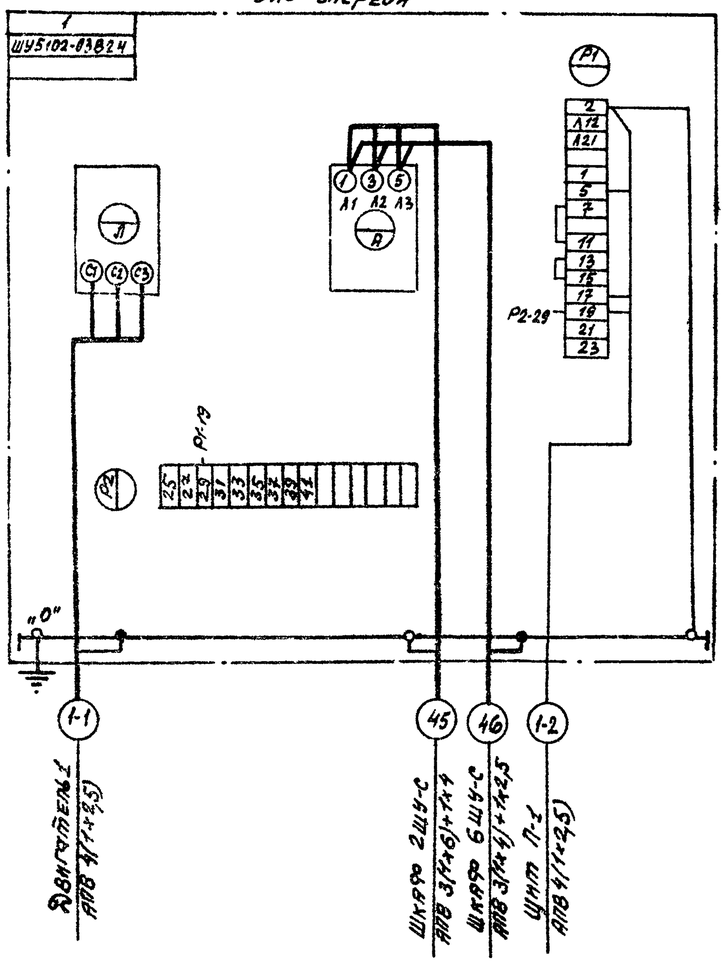

Шкаф управления 2ШУ-С

Вид спереди

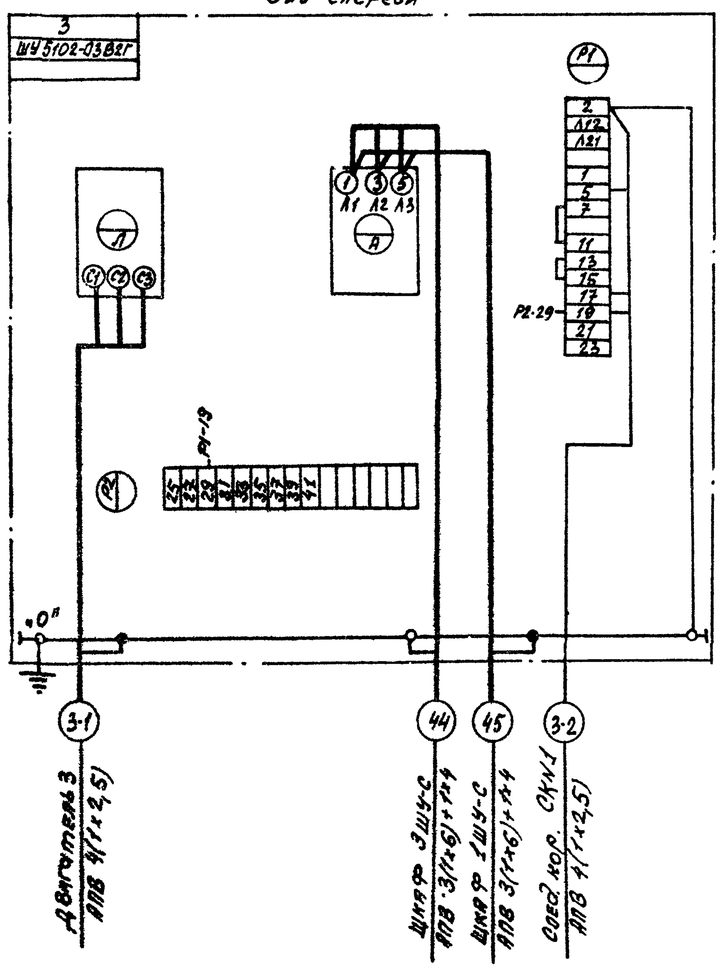

Шкаф управления 3ШУ-С

Вид спереди

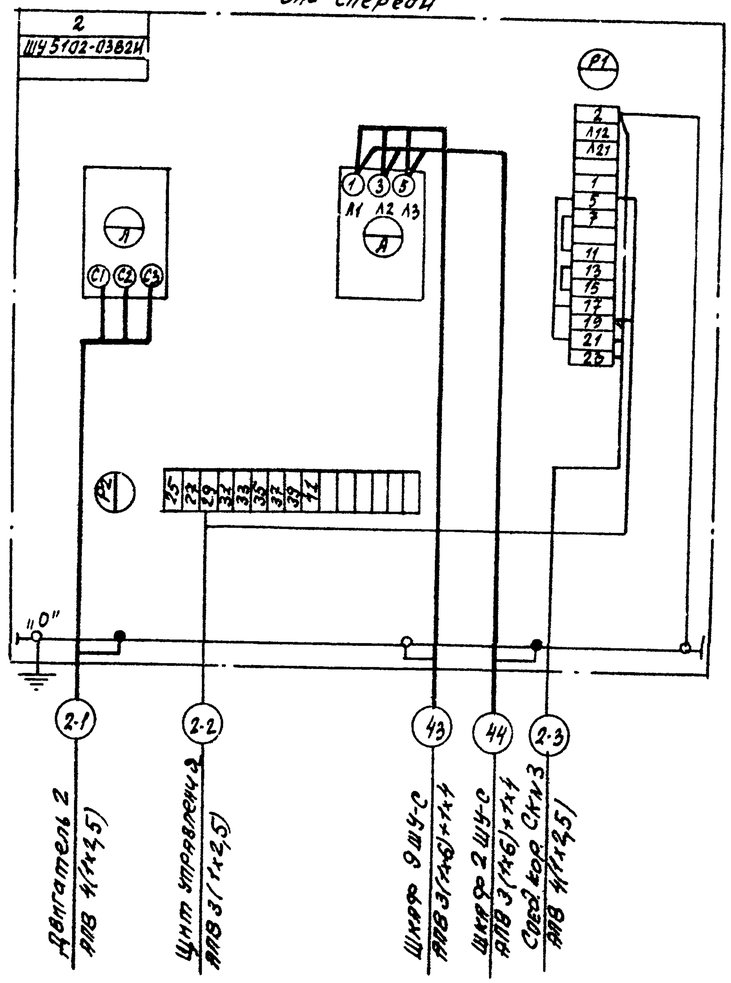

				ТП 294-2-68	30
				Спортивный корпус (в деревоклеенных конструкциях) с залом 42х24 м	
Привязан					Стадия / Лист / Листов
	Нач. от.	Бенгин			13
	Гл. ин. от.	Зиков			
	ГИП	Гайснна		Шкафы управления 1ШУ-С, 2ШУ-С, 3ШУ-С Схемы подключений	Зрелищных зданий и спортивных сооружений им. Е.С. Мезенцева
Инв. №	Провер.	Тильман			
	Разраб.	Уланченко			

Инв. № подл. | Подпись и дата | Взам. инв. №

Ф 22.1
17320-03

Типовой проект 294-2-68 Альбом III

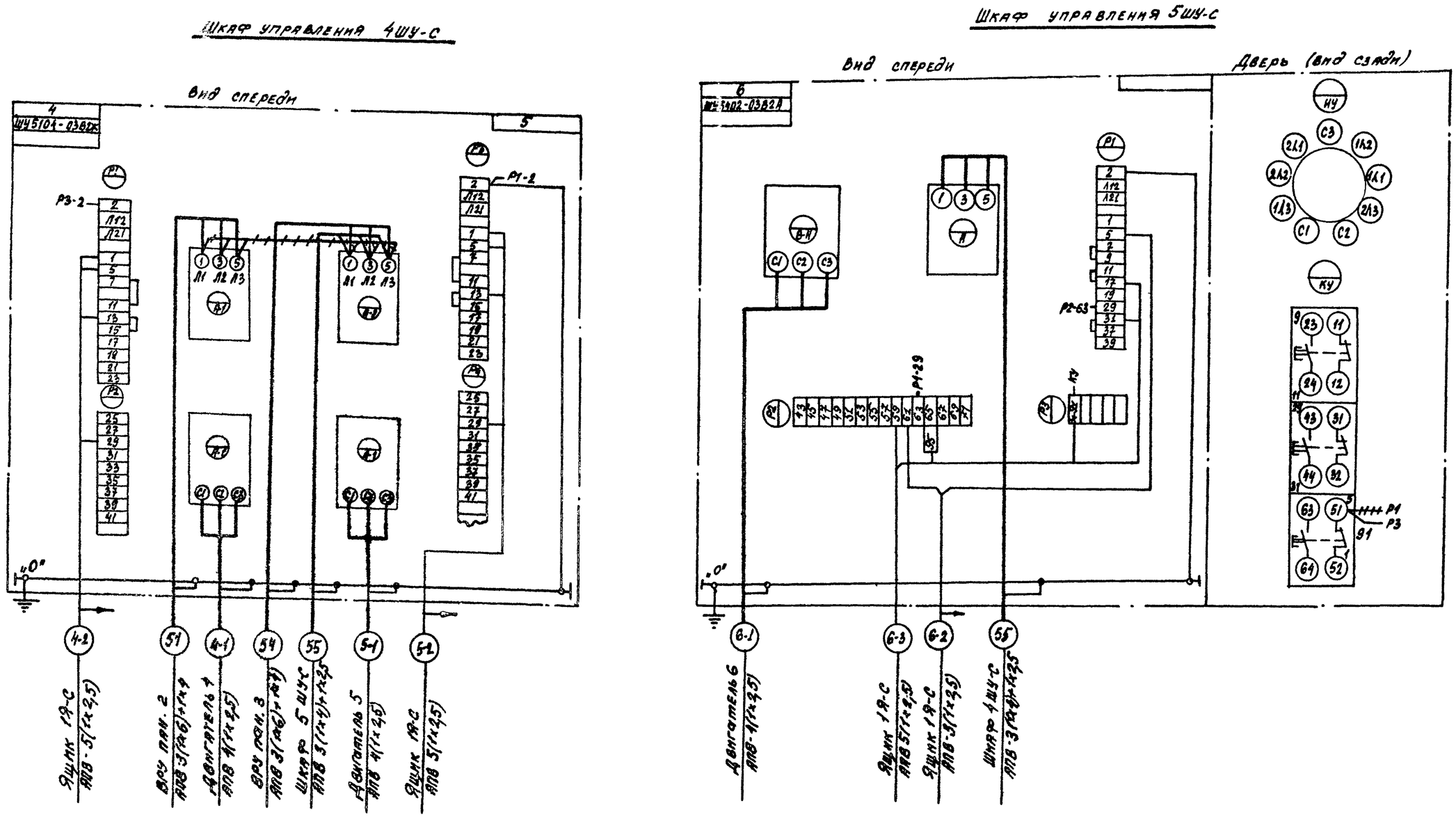

Демонтировать

Нач. от.	Бенгин		ТП 294-2-68		30
Гл. ин. от.	Зуйков		Спортивный корпус (в деревоклеенных конструкциях) с залом 42х24 м		
ГИП	Гильман			Стадия	Лист	Листов
Проверил	Гайсина				14	
Разработ	Опанасенко		Шкафы управления 4 ШУ-С, 5 ШУ-С. Схемы подключений	ЦНИИЭП	Зрелищных зданий и спортивных сооружений им. В.С. Мезенцева	

Инв. № подл. | Подпись и дата | Взам. инв. №

Привязан

Инв. №

Ф22Г

17820-03

Типовой проект 294-2-68 Альбом III

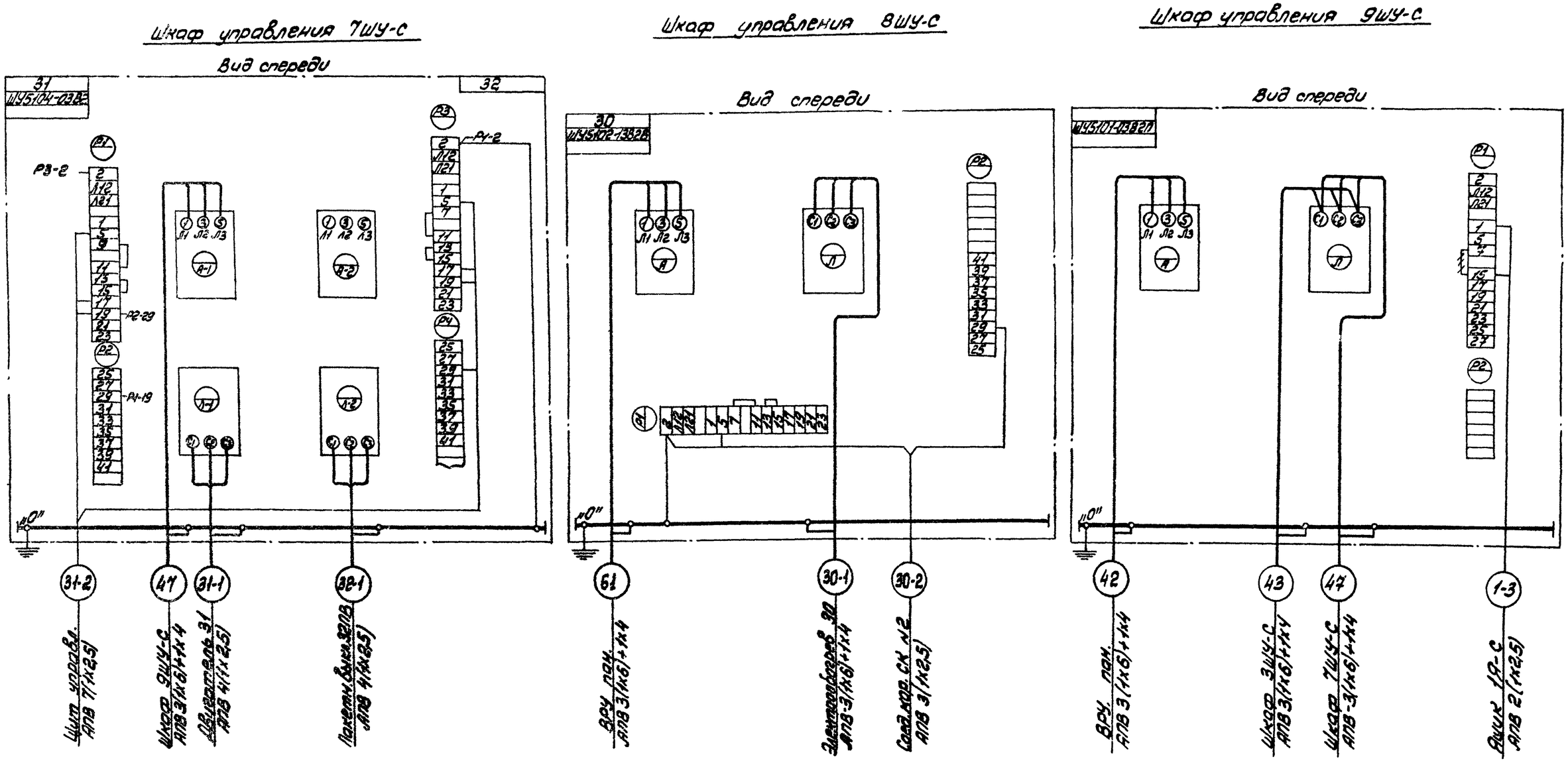

~~111~~ Демонтировать.

Инв № подл.	Подп. и дата	Взам. инв №			

Привязан

Инв №

Нач. отд.	Евнечин	
Гл. инж. отд.	Зуйков	
Гл. инж. пр.	Гильман	
Провер.	Гильман	
Разраб.	Апанасенко	

ТП 294-2-68 ЭО

Спортивный корпус (в деревоклееных конструкциях) с залом 42х24м

Стадия	Лист	Листов
Р	15	

Шкафы управления 7ШУ-С, 8ШУ-С, 9ШУ-С.

Схемы подключений

ЦНИИЭП зрелищных зданий и спортивных сооружений им. Б.С. Мезенцева

формат 22г

Типовой проект 294-2-68 Альбом III

План подвала

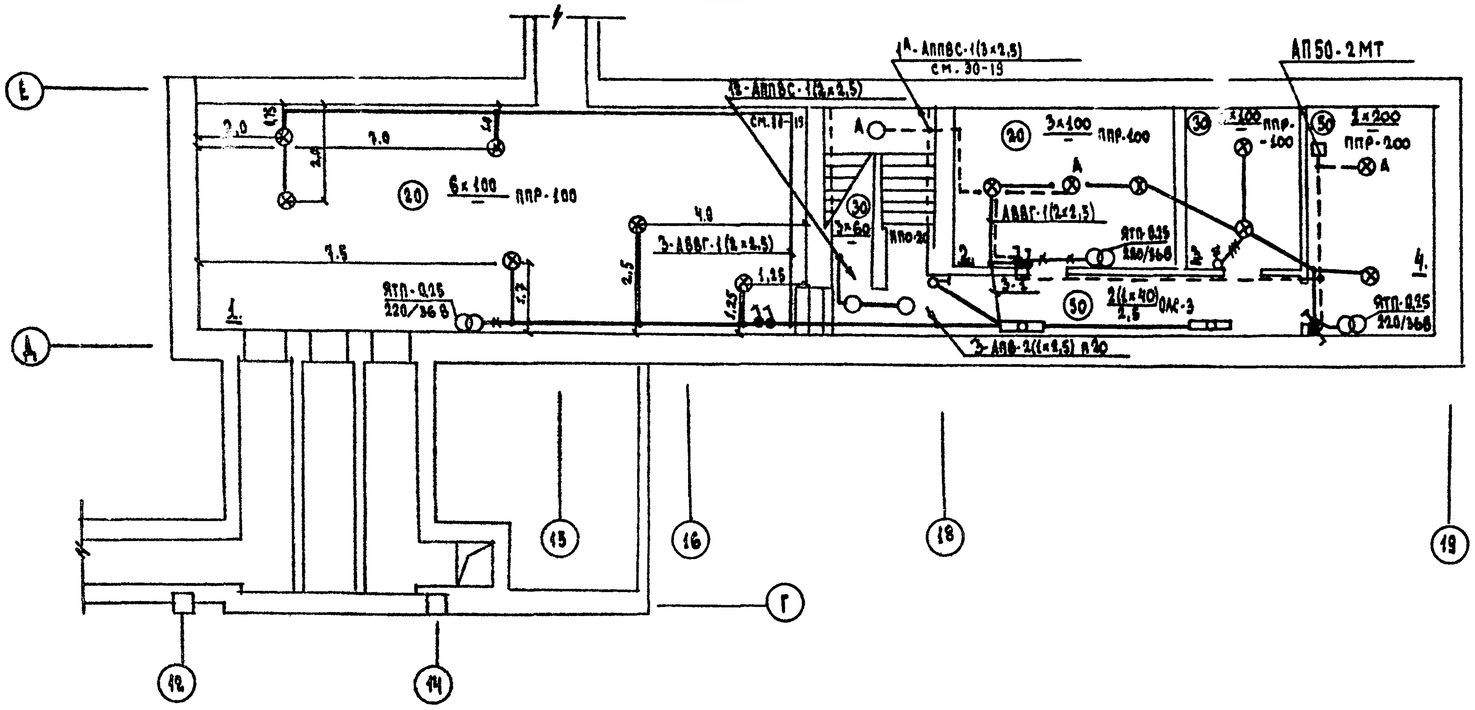

Экспликация помещений

1. Венткамера
2. Насосная
3. Подсобное помещение
4. Электрощитовая

План кровли

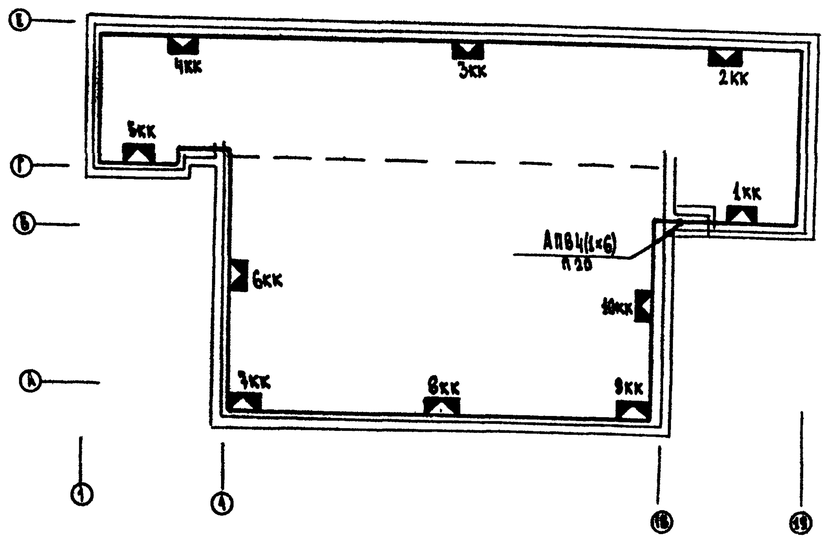

Расчетная схема питающей сети

380/220 В

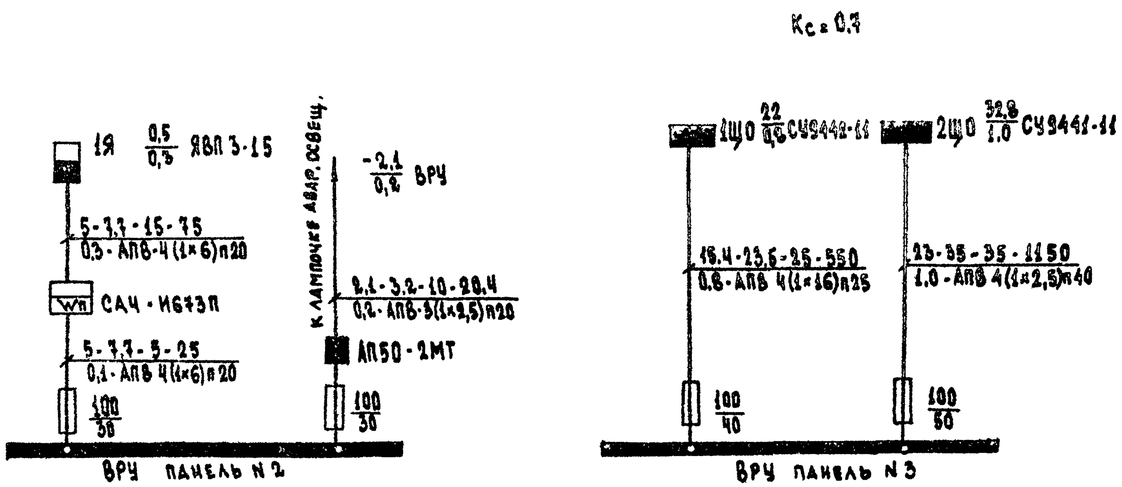

Нач. отд.	Бенгин		
Гл. ин. от.	Зуйков		
Гл. ин. пр.	Гильман		
Проверил	Сизова		
Разработ.	Кузьмичева		

ТП 294-2-68 30

Спортивный корпус (в деревоклеевых конструкциях) с залом 42×24 м

Стадия	Лист	Листов
Р	16	

Электроосвещение. План подвала. План кровли. Расчетная схема питающей сети

Зрелищных зданий и спортивных сооружений им. Б.С. Мезенцева

Ф 22 Г

Инв. № подл. | Подпись и дата | Взам. инв. № | Отд. № 2 | Отд. № 3 | Гельфер | Сандотов | Сидоров

Типовой проект 294-2-68 Альбом III

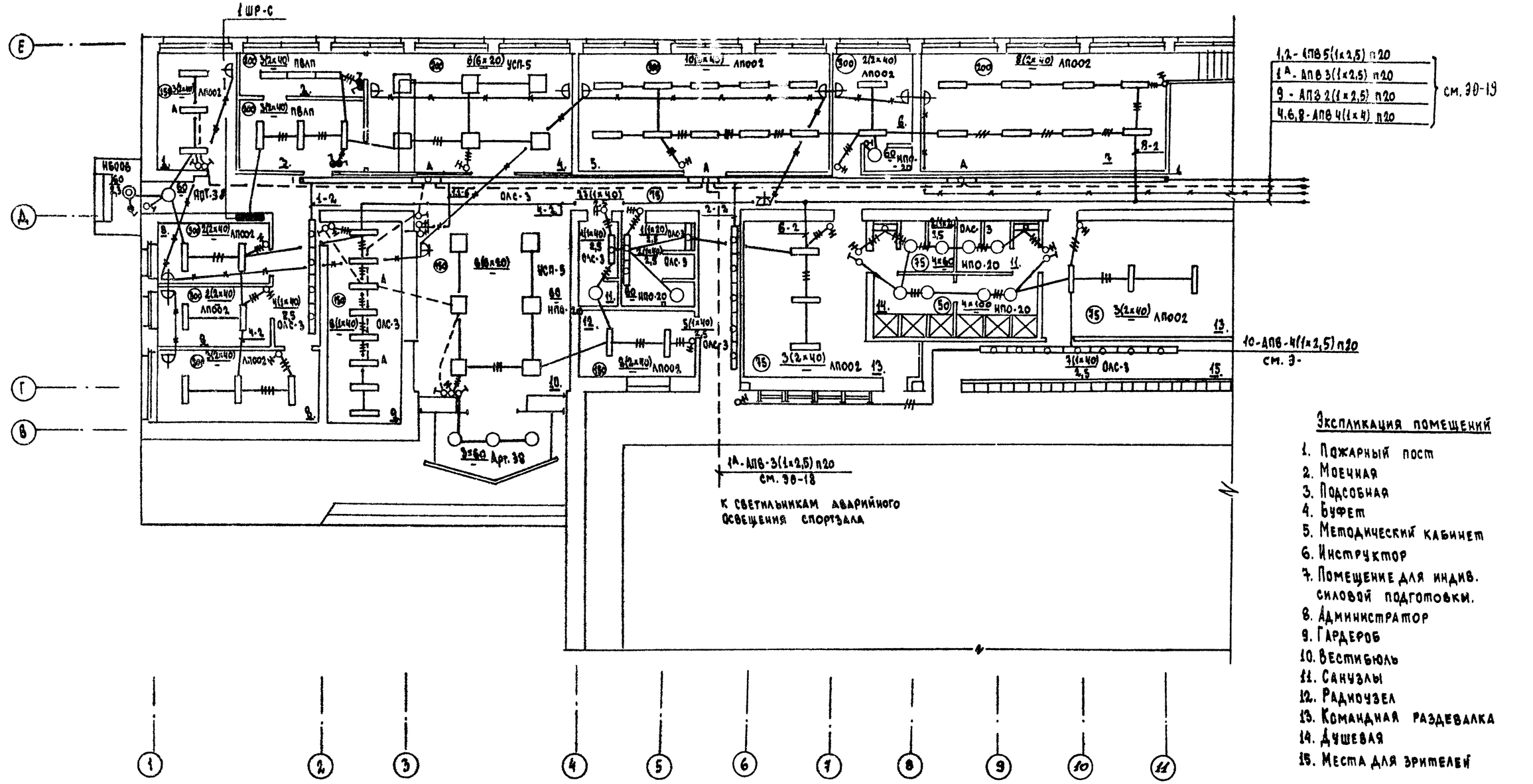

Экспликация помещений

1. Пожарный пост
2. Моечная
3. Подсобная
4. Буфет
5. Методический кабинет
6. Инструктор
7. Помещение для индив. силовой подготовки.
8. Администратор
9. Гардероб
10. Вестибюль
11. Санузлы
12. Радиоузел
13. Командная раздевалка
14. Душевая
15. Места для зрителей

Нач. отд.	Бенгин		
Гл. ин. от.	Зуйков		
Гл. ин. пр.	Гильман		
Провер.	Сизова		
Разраб.	Кузьмечева		

Привязан

Инв. №

ТП 294-2-68 ЭО

Спортивный корпус (в деревоклеенных конструкциях) с залом 42×24 м

Стадия	Лист	Листов
Р	17	

Электроосвещение. План в осях „1÷11", „В÷Е"

ЦНИИЭП зрелищных зданий и спортивных сооружений им. Б.С. Мезенцева

Формат: 22Г

1820-03

Инв. № подл.	Подпись и дата	Взам. инв. №

СОГЛАСОВАНО

Мосгиб	Гельфер	
Отд. №2	Солдатов	
Отд. №3	Сидоров	

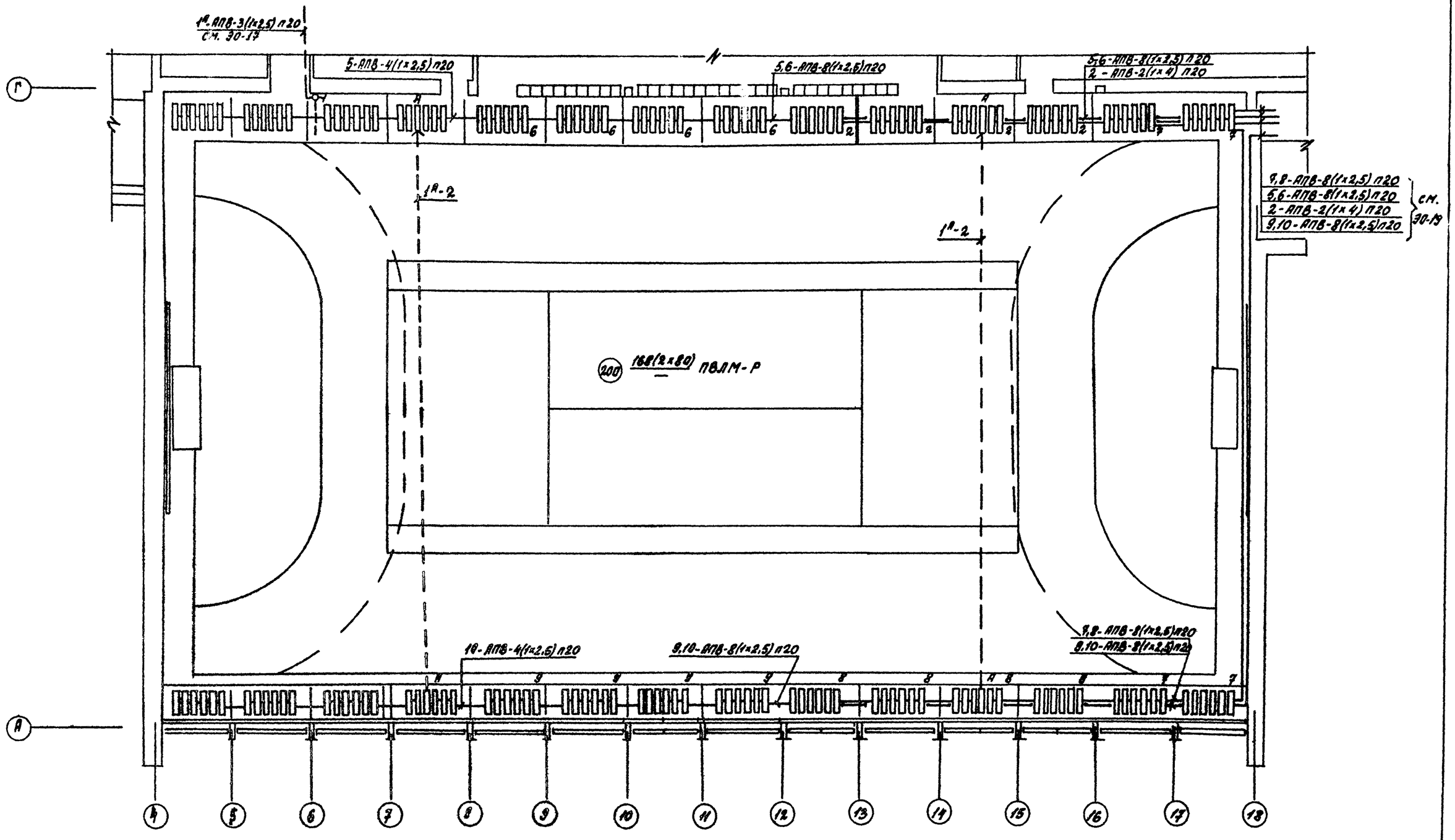

Типовой проект 294-2-68 Альбом III

Инв. № подл.	Подпись и дата	Взам. инв. №	
Инв. № подл.	Подпись и дата	Взам. инв. №	

СОГЛАСОВАНО

Маст. 6	Гельфер	
Отд. 2	Солдатов	
Отд. 3	Сидоров	

Привязан

Инв. №

Нач. от.	Бензин	
Гл. ин. от.	Зуйков	
Гл. ин. пр.	Гильман	
Провер.	Сизова	
Разраб.	Кузьмичева	

ТП 294-2-68 ЭО

Спортивный корпус (в деревоклеенных конструкциях) с залом 42×24 м

Стадия	Лист	Листов
Р	18	

Электроосвещение. План в осях „4÷18", „А÷Г"

Специальное задание и спортивных сооружений им. Б.С. Мезенцева

ФОРМАТ: 22Г

Типовой проект 294-2-68 Альбом III

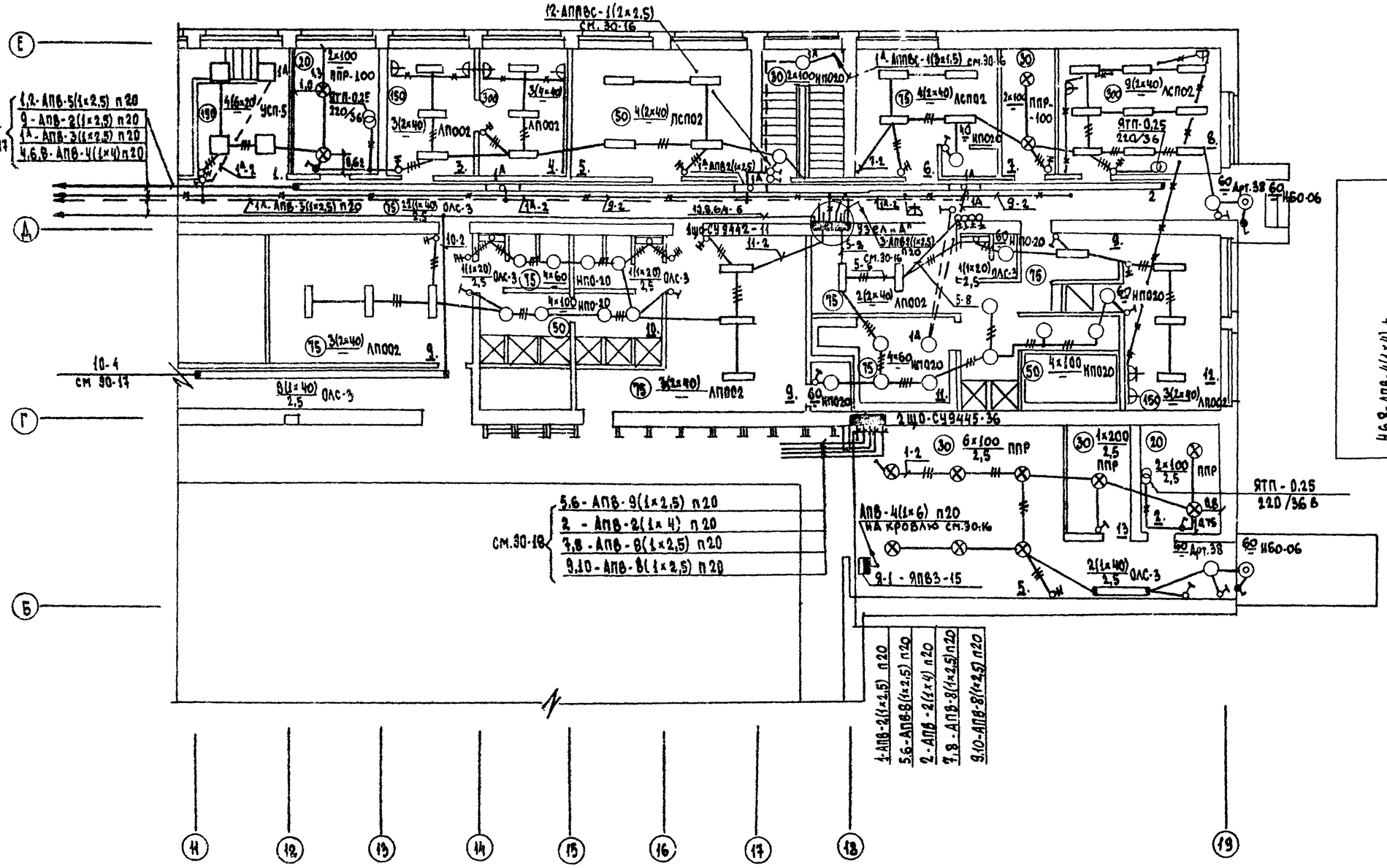

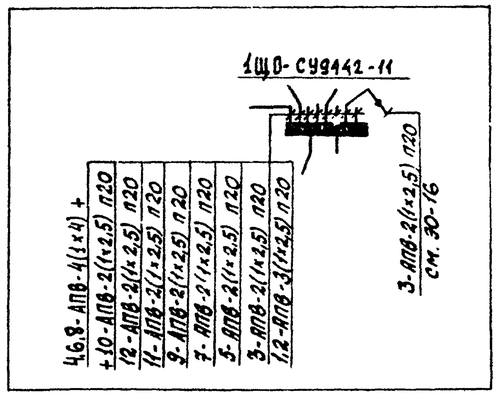

Экспликация

1. Холл
2. Венткамера
3. Приемная
4. Врач
5. Спортинвентарь, хозкладовая
6. Бытовое помещение
7. Кладовая убор. инвентаря
8. Мастерская
9. Командная раздевальная
10. Санузлы. Душевая
11. Сауна
12. Массажная
13. Вспомогательное помещение

Нач. от.	Бенгин		
Гл. ин. от	Зуйков		
Гл. ин. пр.	Гильман		
Провер.	Сизова		
Разраб.	Кузьмечева		

Привязан

Инв. №

ТП 294-2-68 30

Спортивный корпус (в деревоклеенных конструкциях) с залом 42×24 м

Стадия	Лист	Листов
Р	19	

Электроосвещение. План в осях „12÷19", „Б÷Е"

Зрелищн. здания и спортивные сооружения им. Б.С. Мезенцева

Формат 22Г

17820-03

Согласовано

Инв. № подл.	Подпись и дата	Взам. инв. №
Маст. 6	Гельфер	
Отд. 2	Солдатов	
Отд. 3	Сидоров	

Типовой проект 294-2-68 Альбом III

Трасса			Проходы		Трубы		Кабели, провода							
							По проекту				Проложено			
Позиция по плану	Начало	Конец	через трубы	через вынос. проектир.	расчет. длина в м	условный проход, мм	Марка	число жил и сечение	расчет. длина +10% м		Марка	число жил и сечение	длина м	
1	2	3	4	5	6	7	8	9	10		11	12	13	
		Распределительная сеть												
1-1	Шкаф 1ШУ-С	Двигатель 1	п1-1		2	20	АПВ	4(1х2,5)	10					
1-2	Шкаф 1ШУ-С	Щит П-1	п1-2		15	20	АПВ	4(1х2,5)	60					
1-3	Шкаф 9ШУ-С	Ящик 1Я-С	п1-3		13	20	АПВ	2(1х2,5)	33					
2-1	Шкаф 3ШУ-С	Двигатель 2	п2-1		2	20	АПВ	4(1х2,5	35					
							ПГВ	4(1х1,5)						
2-2	Шкаф 3ШУ-С	Щит управления	п2-2		5	20	АПВ	3(1х2,5)	26					
2-3	Шкаф 3ШУ-С	Соед. кор. СК №3	п2-3		10	20	АПВ	4(1х2,5)	57					
3-1	Шкаф 2ШУ-С	Двигатель 3	п3-1		5	20	АПВ	4(1х2,5	31					
							ПГВ	4(1х1,5)	5					
3-2	Шкаф 2ШУ-С	Соед. короб. СКN1	п3-2		5	20	АПВ	4(1х2,5)	35					
4-1	Шкаф 4ШУ-С	Двигатель 4	п4-1		4	20	АПВ	4(1х2,5)	26					
4-2	Шкаф 4ШУ-С	Ящик 1Я-С	п4-2		3	20	АПВ	5(1х2,5)	27					
			п5-2											
4-3	Ящик 1Я-С	Датчик 1ДД	п4-3		3	20	АПВ	2(1х2,5)	11					
5-1	Шкаф 4ШУ-С	Двигатель 5	п5-1		4	20	АПВ	4(1х2,5)	26					
5-2	Шкаф 4ШУ-С	Ящик 1Я-С	п4-2		3	20	АПВ	5(1х2,5)	27					
5-3	Ящик 1Я-С	Ящик 2Я-С	п5-3	100	60	20	АПВ	7(1х2,5)	508					
5-4	Ящик 1Я-С	Датчик 2ДД	п5-4		3	20	АПВ	2(1х2,5)	11					
6-1	Шкаф 5ШУ-С	Двигатель 6	п6-1		3	20	АПВ	4(1х2,5)	22					
							ПГВ	4(1х1,5)	5					
6-2	Шкаф 5ШУ-С	Ящик 1Я-С	п6-2		3	20	АПВ	3(1х2,5)	16					
			п6-3											
6-3	Шкаф 5ШУ-С	Ящик 1Я-С	п6-2		—	—	АПВ	5(1х2,5)	27					
6-4	Ящик 1Я-С	Конечн. Выкл. заДВ 6	п6-4		4	20	ПГВ	5(1х2,5)	33					
7-1	Розетка 7Ш	Розетка 8Ш	п7-1		4	20	АПВ	4(1х2,5)	26					
8-1	Розетка 8Ш	Розетка 16Ш	п8-1		3	20	АПВ	4(1х2,5)	22					
9-1	Шкаф 1ШР-С	Ст. упр. 9СУ	п9-1		5	20	АПВ	4(1х4)	35					
9-2	Ст. упр. 9СУ	Электрокалориф. 9	п9-2		2	20	АПВ	4(1х4)+	18					
								3(1х2,5)	14					
10-1	АВтомат 15А	АВтомат 10	п10-1		3	20	АПВ	3(1х2,5)	17					

1	2	3	4	5	6	7	8	9	10	11	12	13
10-2	АВтомат 10А	Розетка 10Ш	п10-2		3	20	АПВ	3(1х2,5)	17			
11-1	Шкаф 1ШР-С	Эл. плита 11	п11-1		6	25	АПВ	4(1х10)	40			
12-1	Шкаф 1ШР-С	Розетка 12Ш	п12-1		6	20	АПВ	3(1х2,5)	20			
13-1	Шкаф 1ШР-С	Розетка 13Ш	п13-1		7	20	АПВ	3(1х2,5)	33			
14-1	Шкаф 1ШР-С	Розетка 14Ш	п14-1		6	20	АПВ	4(1х2,5)	40			
15-1	Шкаф 1ШР-С	АВтомат 15А	п15-1		6	20	АПВ	3(1х6)+	30			
								1х4	10			
15-2	АВтомат 15А	Осв. прил. 15	п15-2		3	20	АПВ	4(1х2,5)	22			
16-1	Розетка 16Ш	Розетка 33Ш	п16-1		3	20	АПВ	4(1х2,5)	22			
17-1	Шкаф 6ШУ-С	Двигатель 17	п17-1		4	20	АПВ	4(1х2,5)	30			
								4(1х1,5)	5			
17-2	Шкаф 6ШУ-С	Щит упр.	п17-2	18П	40	20	АПВ	10(1х2,5)	455			
18-1	Шкаф 6ШУ-С	Двигатель 18	п18-1		3	20	АПВ	4(1х2,5)	26			
							ПГВ	4(1х1,5)	5			
19-1	Шкаф 6ШУ-С	Двигатель 19	п19-1		3	20	АПВ	4(1х2,5)	20			
							ПГВ	4(1х1,5)	5			
20-1	Розетка 22Ш	Розетка 20Ш	п20-1		4	20	АПВ	3(1х2,5)	23			
21-1	АВтомат 2А	АВтомат 21А	п21-1		4	20	АПВ	3(1х4)+	24			
								1х2,5	8			
21-2	АВтомат 21А	Розетка 21Ш	п21-2		3	20	АПВ	3(1х2,5)	17			
22-1	АВтомат 2А	Розетка 22Ш	п22-1		5	20	АПВ	3(1х2,5)	26			
23-1	Розетка 24Ш	Розетка 23Ш	п23-1		5	20	АПВ	3(1х2,5)	26			
24-1	Розетка 25Ш	Розетка 24Ш	п24-1		3	20	АПВ	3(1х2,5)	20			
25-1	Розетка 26Ш	Розетка 25Ш	п25-1		3	20	АПВ	3(1х2,5)	20			
26-1	АВтомат 26А	Розетка 26Ш	26-1		7	20	АПВ	4(1х2,5)	44			
26-2	АВтомат 1А	АВтомат 26А	26-2		7	20	АПВ	4(1х2,5)	44			
27-1	Розетка 29Ш	Розетка 27Ш	п27-1		6	20	АПВ	3(1х2,5)	30			
28-1	АВтомат 1А	Станок 28	п28-1		4	20	АПВ	4(1х2,5)	30			
29-1	Станок 28	Розетка 29Ш	п29-1		3	20	АПВ	3(1х2,5)	20			
30-1	Шкаф 8ШУ-С	Эл. нагрев сауны	п30-1		3	20	АПВ	3(1х6)	20			
								+1х4	6			
30-2	Шкаф 8ШУ-С	Соед. кор. СК №2	п30-2		5	20	АПВ	3(1х2,5)	26			
31-1	Шкаф 7ШУ-С	Двигатель 31	п31-1		3	20	АПВ	4(1х2,5)	17			
							ПГВ	4(1х1,5)	4			
31-2	Шкаф 7ШУ-С	Щит управлен.	п31-2		70	20	АПВ	7(1х2,5)	250			
32-1	Шкаф 7ШУ-С	Пакет. Выкл. ЗЕПВ	п32-1		40	20	АПВ	4(1х2,5)	152			
32-2	Пакетн. Выкл.	Электрообогрев 32	м/р		—	—	АПВ	4(1х2,5)	5			
33-1	Розетка 33Ш	Розетка 34Ш	п33-1		3	20	АПВ	3(1х2,5)	11			

Инв.№ подл. | Подп. и дата | Взам. инв.№

Привязан

Инв.№

Нач. ГИП	Беневич	
Гл. инж.	Зубков	
Гл. инж. пр.	Гильман	
Гл. спец.	Пятникова	
Разраб.	Федорова	

ТП 294-2-68 ЭО

Спортивный корпус (с деревоклеемыми конструкциями) с залом 42х24м

Стадия	Лист	Листов
Р	20	

Трубно-кабельный журнал. Начало

ЦИИЭП зрелищных зданий и спортивных сооружений им. В.С. Мезенцева

Формат А2г

17820-03

Альбом III

Типовой проект 294-2-68

№ кабеля прохода или трубы	Трасса: Начало	Трасса: Конец	Проходы: Через трубы	Проходы: Через ящики протяжн.	Трубы: Расчетн. длина, м	Трубы: Условный проход, мм	Кабели, провода: По проекту: Марка	По проекту: Число жил и сечение	По проекту: Расчет. длина ±10%, м	Проложено: Марка	Проложено: Число жил и сечен.	Проложено: Длина, м
1	2	3	4	5	6	7	8	9	10	11	12	13
		Питающая	сеть									
40	ВРУ, пан.3	Ящик 3Я-С	п40		3	25	АПВ	3(1х16)+	18			
								1х10	6			
41	Ящик 3Я-С	Шкаф 1ШР-С	п41	1ЯП	72	25	АПВ	3(1х16)+	258			
								1х10	86			
42	ВРУ, пан. 2	Шкаф 9ШУ-С	п42		3	20	АПВ	3(1х6)+	18			
								1х4	6			
43	Шкаф 9ШУ-С	Шкаф 3ШУ-С	п43	2ЯП	20	20	АПВ	3(1х6)+	85			
								1х4	28			
44	Шкаф 3ШУ-С	Шкаф 2ШУ-С	п44		15	20	АПВ	3(1х6)+	60			
								1х4	20			
45	Шкаф 2ШУ-С	Шкаф 1ШУ-С	п45		3	20	АПВ	3(1х6)+	15			
								1х4	5			
46	Шкаф 1ШУ-С	Шкаф 6 ШУ-С	п46	2ЯП	7	20	АПВ	3(1х4)+	33			
								1х2,5	11			
47	Шкаф 9ШУ-С	Шкаф 7ШУ-С	п47	3ЯП	35	20	АПВ	3(1х6)+	132			
								1х4	44			
48	ВРУ, пан.3	Автомат 1А	п48		25	20	АПВ	3(1х6)+	93			
								1х4	31			
49	Автомат 1А	Автомат 26А	м.р.				АПВ	4(1х2,5)	16			
50	ВРУ, пан. 3	Автомат 2А	п50		27	20	АПВ	3(1х6)+	99			
								1х4	33			
51	ВРУ, пан.3	Шкаф 4ШУ-С	п51		20	20	АПВ	3(1х6)+	76			
								1х4	25			
52	ВРУ, пан.3	Выпр.блок 1ВБ	п52		3	20	АПВ	2(1х4)	11			
53	Выпр.блок 1ВБ	Ст.пож. сигнал.	п53	1ЯП,3ЯП	70	20	АПВ	2(1х4)	167			
54	ВРУ, пан.3	Шкаф 4 ШУ-С	п54		20	20	АПВ	3(1х6)+	76			
								1х4	25			
55	Шкаф 4ШУ-С	Шкаф 5ШУ-С	п55		3	20	АПВ	3(1х4)+	18			
								1х2,5	6			
56	ВРУ, пан 3	Выпр. бл. 2ВБ	п56		3	20	АПВ	2(1х4)	11			

1	2	3	4	5	6	7	8	9	10	11	12	13
57	Выпрям. блок 2ВБ	Ст.пож.сигнал.	п57	1ЯП 3ЯП	70	20	АПВ	2(1х4)	167			
58	ВРУ, пан. 3	Розетка 7Ш	п58	1ЯП	60	20	АПВ	2(1х4)	145			
59	ВРУ, пан. 3	Щит П-1	п59	2ЯП	19	20	АПВ	2(1х4)	46			
60	Щит П-1	Щит управл.	п60	1ЯП,2ЯП	64	20	АПВ	2(1х4)	160			
61	ВРУ, пан.3	Шкаф 8ШУ-С	п61		3	20	АПВ	3(1х6)+	18			
								+1х4	6			
62	ВРУ, пан.3	1ППКУ	п62		10	20	АПВ	2(1х2,5)	167			
63	1ППКУ	2ППКУ	м/р		—	—	АПВ	2(1х2,5)	11			
64	2ППКУ	3ППКУ	м/р		—	—	АПВ	2(1х2,5)	11			
65	3ППКУ	4ППКУ	м/р		—	—	АПВ	2(1х2,5)	11			
66	4ППКУ	5ППКУ	м/р		—	—	АПВ	2(1х2,5)	11			
67	ВРУ, пан.3	6ППКУ	п67		3	20	АПВ	2(1х2,5)	11			
70	Ящик 1Я-С	Кнопка 1КПК	п70		4	20	АПВ	2(1х2,5)	13			
71	Кнопка 1КПК	Кнопка 6КПК	п71		3	20	АПВ	2(1х2,5)	11			
72	Кнопка 6КПК	Кнопка 5 КПК	п72		20	20	АПВ	2(1х2,5)	50			
73	Кнопка 5КПК	Кнопка 2 КПК	п73	1ЯП	32	20	АПВ	2(1х2,5)	84			
74	Кнопка 2КПК	Кнопка 2 КПК	п74		33	20	АПВ	2(1х2,5)	80			
75	Кнопка 2КПК	Кнопка 3 КПК	п75				АПВ	2(1х2,5)				
76	Ящик 1Я-С	Кнопка 7 КПК	п76		25	20	АПВ	2(1х2,5)	62			
77	Кнопка 7КПК	Кнопка 4 КПК	п77		30	20	АПВ	2(1х2,5)	73			
78	Ящик 1Я-С	Ст. пожарн. сигнал.	п57		—	20	АПВ	2(1х2,5)	160			
		Освещение										
100	ВРУ, пан. 2	счетчик СА4-U678	п100		3	20	АПВ	4(1х6)	22			
101	счетчик (щит.)	Я-1(щит) (ЯВП3-15)	п101		3	20	АПВ	4(1х6)	22			
102	ВРУ, пан 2	аварийн.освещ.(авар. лампа в эл.щитов)	п102		3	20	АПВ	4(1х4)	22			
103	ВРУ, пан. 3	1Щ0 (СУ9442-11)	п103	3ЯП	18	25	АПВ	4(1х16)	92			
104	ВРУ, пан. 3	2Щ0 (СУ9441-11)	п104	3ЯП	30	40	АПВ	4(1х2,5)	158			

Инв.№ подл. | Подп. и дата | Взам.инв.№

Привязан

Инв.№

Нач.отд.	Бенгин	
Гл.инж.	Зуйков	
Гл.инж.пр.	Гульман	
Провер.	Плотникова	
Разраб.	Федорова	

ТП 294-2-68 ЭО

Спортивный корпус (в деревоклееных конструкциях) с залом 42х24м

Трубно-кабельный журнал. Окончание

Стадия	Лист	Листов
Р	21	

ЦНИИЭП Зрелищных зданий и спортивных сооружений им. Б.С.Мезенцева

формат 22г

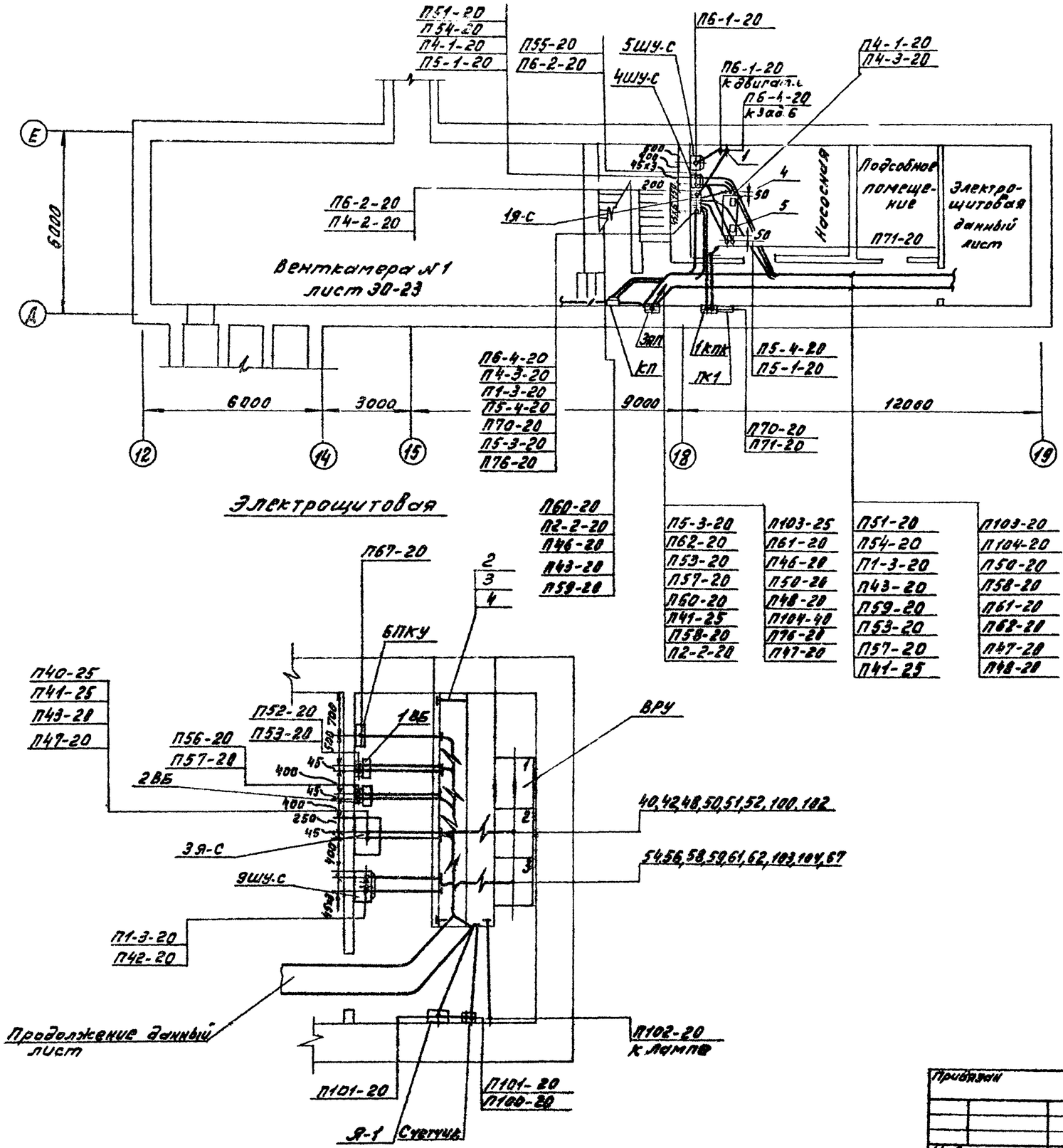

Марка поз.	Обозначение	Наименование	Кол	Масса ед.кг	Примечание
4ШУ-С	ШУ5104-0382Ж	Шкаф управления	1		
5ШУ-С	ШУ5402-0382А	Шкаф управления	1		
9ШУ-С	ШУ5101-0382П	Шкаф управления	1		
19-С	Лист 30-27	Ящик	1		
39-С	Лист 30-35	Ящик	1		
1ВБ,2ВБ	ВБ60/5-2	Выпрямительный блок	1		
ВРУ	ВРУ1-11-10	Вводно-распределительное устройство	1		
БПКУ	ППКУ-1М	Промежуточное приемно-контр. уст-во	1		
Я-1	ЯВП3-1	Щит	1		
	СА4-ИС73	Счетчик	1		
1	К10В2 ГЭМ	Ввод гибкий	3		
1КПК	У994 ГЭМ	Коробка протяжная	1		
ЗЯП	К1025 ГЭМ	Ящик протяжной			
2	К1150 ГЭМ	Стойка	3		
3	К1160 ГЭМ	Полка	24		
4	К420 ГЭМ	Лоток	16		

Общие указания лист 30-2

Трубно-кабельный журнал листы 30-20; 30-21

Согласовано

Инв.№ подл. | Подпись и дата | Взам.инв.№ | Инв.№ дубл. | Отд.№3 Сидоров | Отд.№2 Гончарь | Нач.№5 Гольфер | Гл.инж. Шварц

Привязан

Инв.№

Нач.отд.	Бенгин	
Гл.инж.от.	Зуйков	
Гл.инж.пр.	Гильман	
Рук.гр.	Платникова	
Разраб.	Федорова	

ТП 294-2-68 30

Спортивный корпус (в деревоклеенных конструкциях) с залом 42×24 м

Стадия	Лист	Листов
Р	22	

План подвала. Электрощитовая. Установка электрооборудования. Прокладка труб

ЦНИИЭПзрелищных зданий и спортивных сооружений им. Б.С. Мезенцева

Формат: 22Г

17190-02

Типовой проект 294-2-68 Альбом III

Марка поз.	Обозначение	Наименование	Кол.	Масса ед., т	Примечание
1ШУ-С	ШУ5102-0382Н	Щит управления	1		
2ШУ-С	ШУ5102-0382Г	Щит управления	1		
3ШУ-С	ШУ5102-0382Н	Щит управления	1		
1	К1082 ГЭМ	Ввод гибкий	3		
2	У997 ГЭМ	Ящик протяжной	1		
3	У998 ГЭМ	Коробка протяжная	1		

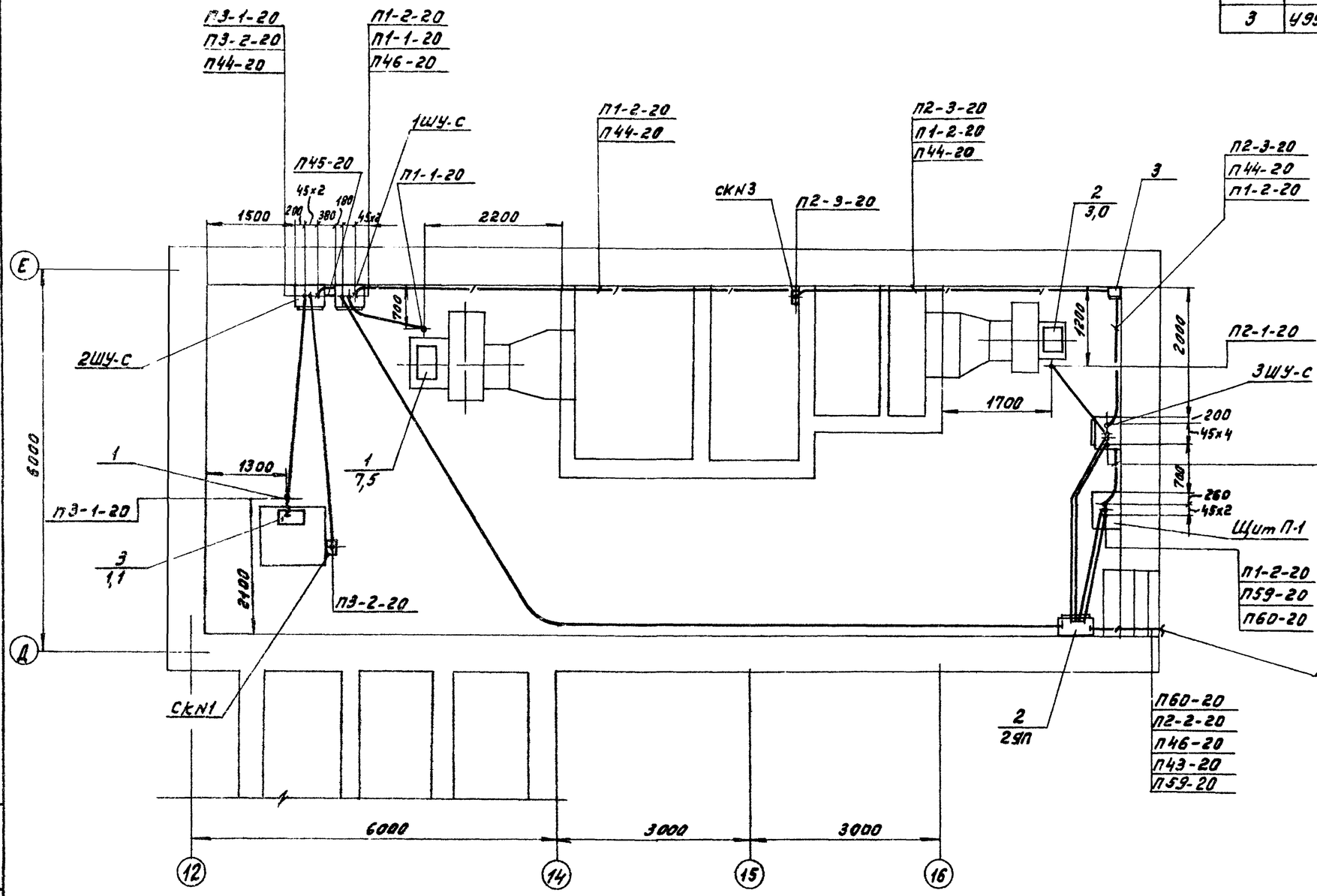

1. Общие указания лист 30-2
2. Кабельный журнал листы 30-20, 30-21

Инв. № подл. | Подпись и дата | Взам. инв. №

Привязан

Инв. №

Нач. отд.	Бенгин		
Гл. инж. от.	Зуйков		
Гл. инж. пр.	Гильман		
Провер.	Плотникова		
Разраб.	Федорова		

ТП 294-2-68 ЭО

Спортивный корпус (с деревоклеевыми конструкциями) с залом 42×24 м

Стадия	Лист	Листов
Р	23	

Вентиляторы № 1
Установка электрооборудования и прокладка труб

ЦНИИЭП зрелищных зданий и спортивных сооружений им. Б.С. Мезенцева

Формат 22Г
17820-03

Типовой проект 294-2-68 альбом III

Марка поз	Обозначение	Наименование	Кол	Масса ед. т	Примеч.
1Шр-С	ПР11-3060-2143	Шкаф распределительный	1		
10А, 15А	АП50Б	Автомат	2		
12Ш-14Ш	У94-С	Коробка со штепсельной розеткой	3		
7Ш, 8Ш, 16Ш, 33Ш, 34Ш	У94-С	Коробка со штепсельной розеткой	5		
2'КПК, 2КПК, 3КПК	ПКЕ-222-1	Кнопка управления	3		
1	У995 ГЭМ	Коробка	4		
1'ЯП	К1026 ГЭМ	Ящик протяжной	1		
1ЯП	У1005 ГЭМ	Ящик протяжной	1		
2Я-С	лист 30-31	Ящик силовой	1		

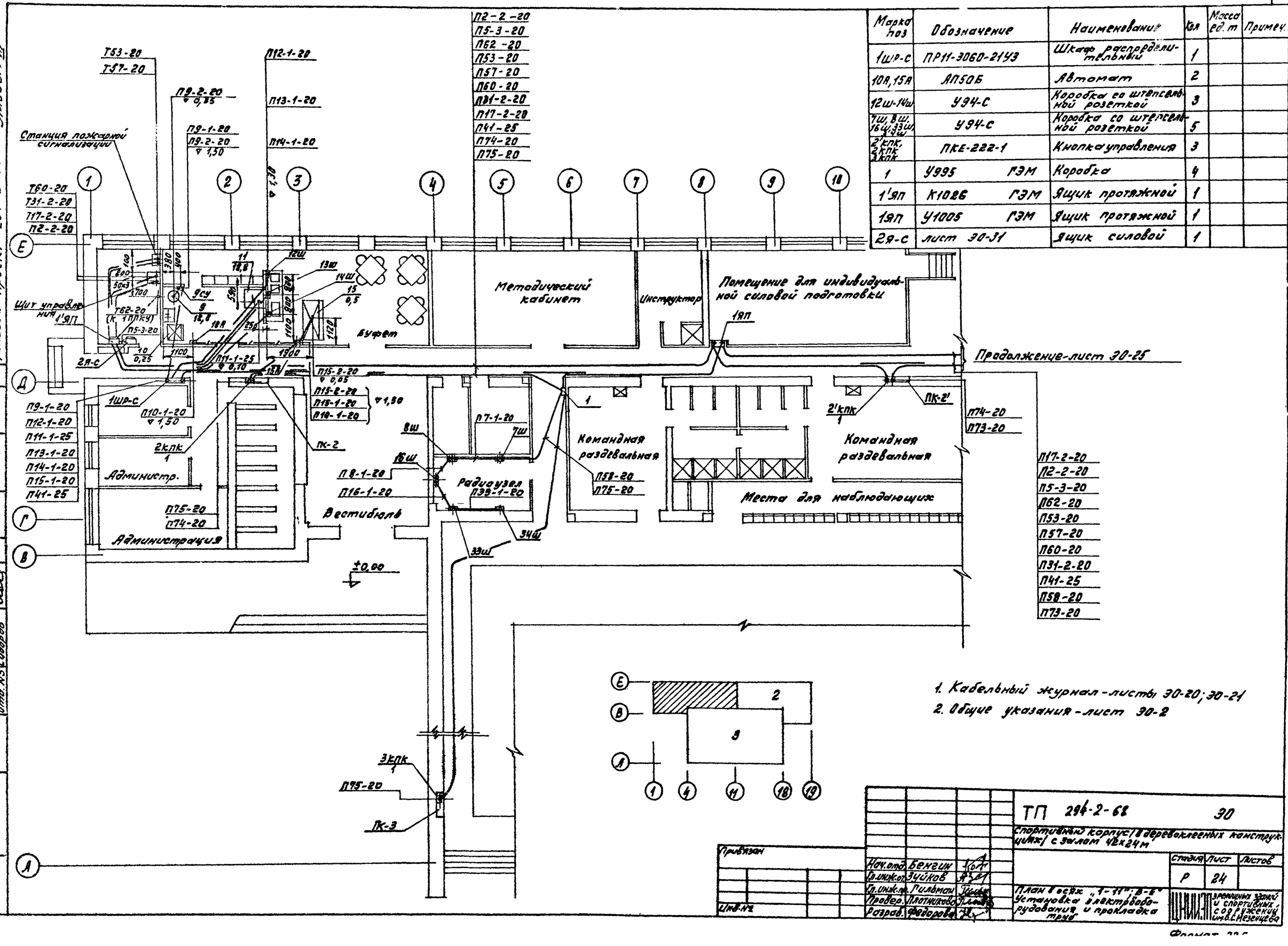

1. Кабельный журнал - листы 30-20; 30-21
2. Общие указания - лист 30-2

Привязан			
Инв. №			
Нач. отд.	Бенгин		
Гл. инж. от.	Зуйков		
Гл. инж. пр.	Гильман		
Провер.	Плотников		
Разраб.	Федоров		

ТП 294-2-68 30

Спортивный корпус (с деревоклеенных конструкциях) с залом 42×24 м

Стадия	Лист	Листов
Р	24	

План в осях «1-11», «В-Е». Установка электрооборудования и прокладка труб

ЦНИИЭП зрелищных зданий и спортивных сооружений им. В.С. Мезенцева

Типовой проект 294-2-68 Альбом VII

Продолжение - лист 30-24

Марка позиц.	Обозначение	Наименование	Кол.	Масса ед. кг.	Прим.
5ШУ-С	ШУ5106-0382Б	Шкаф управления	1		
7ШУ-С	ШУ5104-0382	Шкаф управления	1		
8ШУ-С	ШУ5102-1382Б	Шкаф управления	1		
1	К1082 ГЭМ	Ввод гибкий	5		
1А, 2А 26А	АП506	Автомат	3		
20Ш÷27Ш 29Ш	У84-С	Штепсельная коробка	9		
4КПК÷ 7КПК	ПКЕ-222-1	Кнопка управления	4		
2	У995 ГЭМ	Коробка протяжная	7		
3	У996 ГЭМ	Коробка протяжная	2		
1ЩО 2ЩО	СУ9442-11 СУ9445-36	Щиток осьещения	2		
32ПБ	ПБ3-10 исп. 1Р-56	Пакетный выключатель	1		

Венткамера №2

Мастерская

Кабинет врача

Приемная

Холл

Бытовое помещение

Инвент.

Командная раздевальная

Раздевальная

Командная раздевальная

Сауна

Массажная

Инвентарная

Вспом. помещ.

Венткамера №3

Игровой зал 42×24 м

±0.00

Продолжение - лист

1. Кабельный журнал - листы 30-20, 30-21.
2. Общие указания - лист 30-2.

Согласовано	Маст. №6	Гельфер	
	Отдел №2	Гончтель	
	Отдел №3	Сидоров	
Инв. № подл.	Подпись и дата	Взам. инв. №	

Привязан			
Инв. №			
Нач. отд.	Бенгин		
Гл. инж. отд.	Зуйков		
Гл. инж. пр.	Гильман		
Рук. группы	Плотникова		
Разраб.	Федорова		

ТП 294-2-68 ЭО

Спортивный корпус / в деревоклееных конструкциях/ с залом 42×24 м

Стадия	Лист	Листов
Р	25	

План в осях „12"-„19", „В"-„Е". Установка электрооборудования и прокладка труб.

ЦНИИЭП зрелищных зданий и спортивных сооружений им. В.С. Мезенцева

Формат 22 Г

17820-03

ОБ ИЛ

Альбом III

Типовой проект 294-2-68

Вид спереди
Дверь не показана

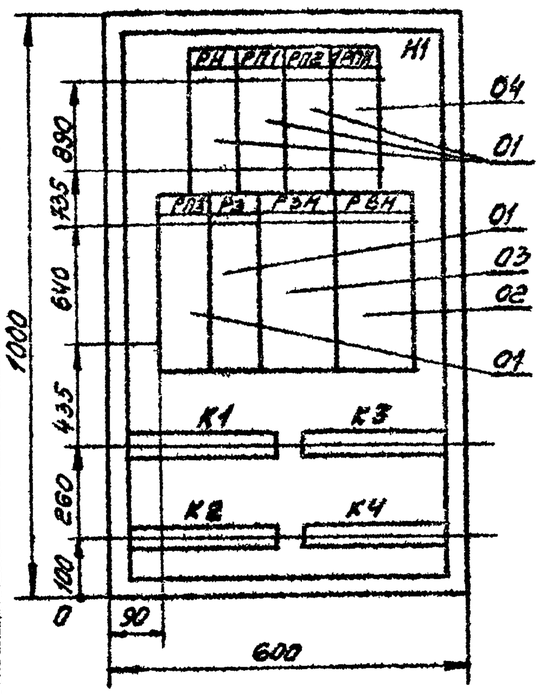

Дверь ящика
Вид спереди

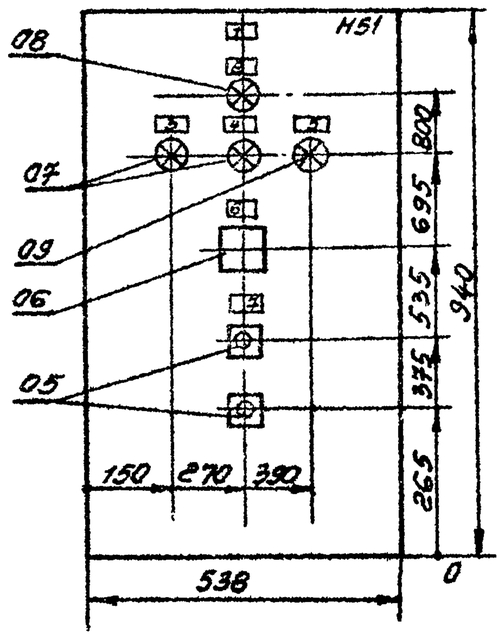

1. Глубина шкафа 350мм
2. Технические данные аппаратов - лист ЭО-26
3. Таблица перечня надписей - лист ЭО-28
4. Схема электрическая соединений - лист ЭО-29

Инв.№ подл. | Подпись и дата | Взам. инв.№ | Инв.№ дубл. | Подпись и дата

Изм.	Лист	№ докум.	Подпись	Дата
Разраб.		Ольнасенко		
Пров.		Гильман		
Рук. гр.				
Гл. инж. пр.		Гильман		
Н. контр.				
Нач. отд.		Бенкин		

ТП 294-2-68 ЭО

Ящик 1Я-С
Общий вид

Лит	Масса	Масштаб
Лист 27	Листов	

ЦНИИЭП зрелищных зданий и спортивных сооружений им. В.С. Мезенцева

Формат А4

Альбом III

Типовой проект 294-2-68

Формат	Зона	Поз.	Обозначение	Наименование	Колич.	Примеч.
				Документация		
11			ЭО-27	Чертеж общего вида		
22			ЭО-29	Схема электрическая соединений		
11			ЭО-28	Таблица перечня надписей		
				Сборочные единицы		
				Н1 01		
		01		Реле РПУ-2-364403 U~220В	05	РП1, РП2, РП3 РН, РЗ
		02		Реле РВН 72-3222-00-У4 U~220В	01	РВН
		03		Реле РВН 72-3121-00У4 U~220В	01	РЗН

Инв.№ подл. | Подпись и дата | Взам. инв.№ | Инв.№ дубл. | Подпись и дата

Изм.	Лист	№ докум.	Подпись	Дата
Разраб.		Ольнасенко		
Пров.		Гильман		
Н. контр.		Гильман		
Утв.				

ТП 294-2-68 ЭО

Ящик 1Я-С
Технические данные аппаратов

Лит	Лист	Листов
	26	2

ЦНИИЭП зрелищных зданий и спортивных сооружений им. В.С. Мезенцева

Формат А4

Альбом III

Типовой проект 294-2-68

Формат	Зона	Поз.	Обозначение	Наименование	Колич.	Примеч.
		04		Реле РПУ-2-364403 U~220В	01	1РПН
				Н51 01		
		05		Кнопка КЕ011У3 исп. 2	02	КН-1
				1 красная; 1 черная		
		06		Переключатель УП5312-	01	ЦН
		07		Арматура СС-3 U~220В	02	1ЛВ, 2ЛВ
				красная		
		08		Арматура СС-3 U~220В	01	ЛКН
				белая		
		09		Арматура СС-3 U~220В	01	ЛЖ
				желтая		
				Колодка из 15 зажимов на ток 16А	04	

Инв.№ подл. | Подпись и дата | Взам. инв.№ | Инв.№ дубл. | Подпись и дата

Изм.	Лист	№ докум.	Подпись	Дата

ТП 294-2-68 ЭО

Лист 26 Л.2

Альбом III

Типовой проект 294-2-68

Панель	Стояк	Надпись	Поз. обозн.	Место надписи	Текст	Колич.	Для чертежей	Для ведомостей
		1		Табличка	Ящик 1Я-С			
		2	ЛКН	Табличка	Цепи управления			
		3	1ЛВ	Табличка	Насос №1			
		4	2ЛВ	Табличка	Насос №2			
		5	ЛЖ	Табличка	Заслонка 3			
		6	ЦН	Табличка	Избиратель рабочего насоса			
				Ключ	Насос №1 - Насос №2			
		7	КН1	Табличка	Насос №1 - Насос №2			

Инв.№ подл. | Подпись и дата | Взам. инв.№ | Инв.№ дубл. | Подпись и дата

Изм.	Лист	№ докум.	Подпись	Дата
Разраб.		Ольнасенкова		
Пров.		Гильман		
Н. контр.		Гильман		
Утв.				

ТП 294-2-68 ЭО

Ящик 1Я-С
Таблица перечня надписей

Лит	Лист	Листов
	28	

ЦНИИЭП зрелищных зданий и спортивных сооружений им. В.С. Мезенцева

Формат А4

1990-03

Альбом III

Типовой проект 294-2-68

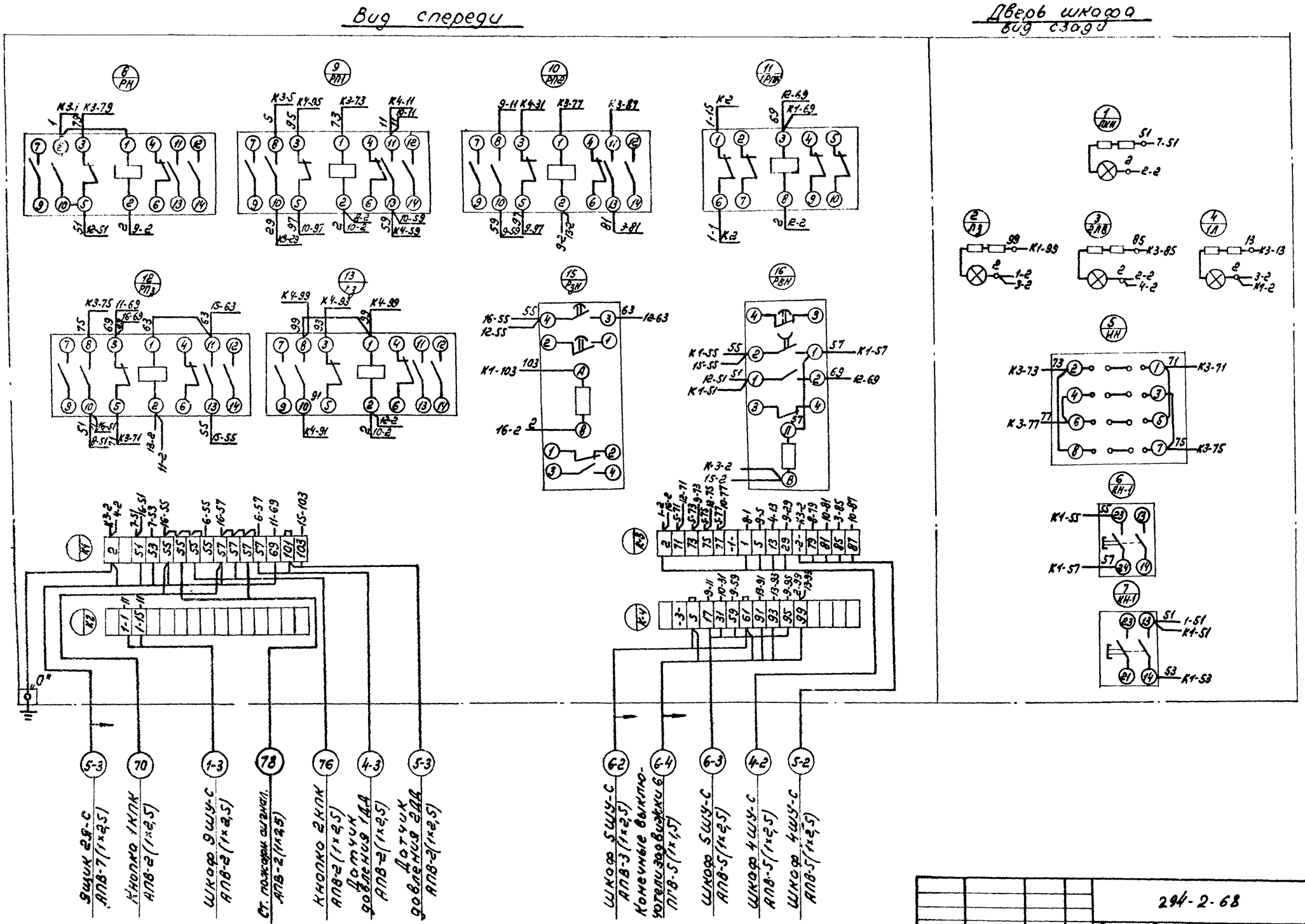

Привязан				294-2-68	
				Спортивный корпус (в деревоклееных конструкциях) с залом 42×24	
				Стадия	Лист 29	Листов
Инв. N	Нач.отд.	Бенгин		Ящик 1Я-С. Схема электрическая соединений.	Зрелищных зданий и спортивных сооружений им. Б.С. Мезенцева
	Гл.инж.от.	Зуйков			
	Гл.инж.пр.	Гильман			
	Провер.	Гильман			
	Разраб.	Опомасенко			

Инв. N подл. | Подпись и дата | Вз. инв. N

формат: 22Г

17820-03

Альбом III

Типовой проект 294-2-68

Вид спереди

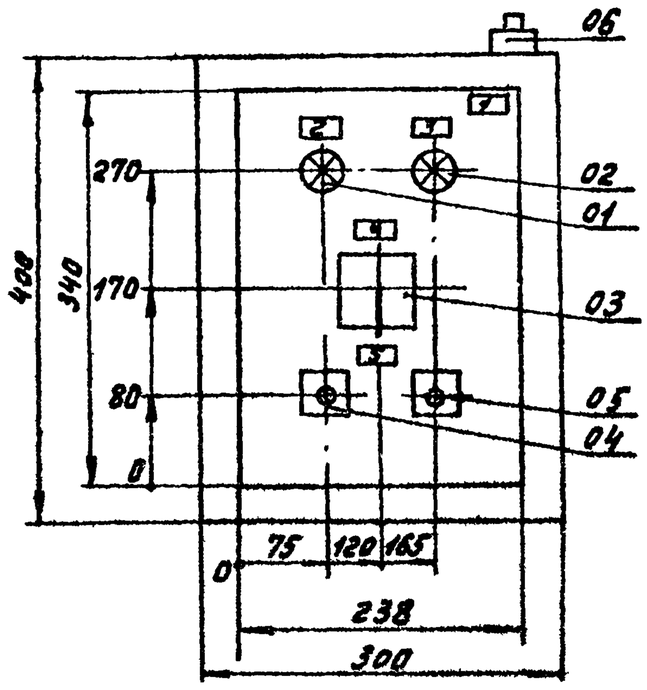

1. Глубина шкафа 250 мм
2. Технические данные аппаратов лист 30-30
3. Таблица перечня надписей лист 30-32
4. Схема электрическая соединений лист 30-33

Изм	Лист	№ докум.	Подпись	Дата
Разраб.	Опанасенко			
Пров.	Гильман			
Рук. гр.				
Гл. инж. пр.	Гильман			
Н. контр.				
Нач. отд.	Бенгин			

ТП 294-2-68 30

Ящик 2Я-С
Общий вид

Лит | Масса | Масштаб

Лист 31 | Листов

ЦНИИЭП зрелищных зданий и спортивных сооружений им. Б.С. Мезенцева

формат 11

Инв. № подл. | Подпись и дата | Взам. инв. № | Инв. № дубл. | Подпись и дата

Альбом III

Типовой проект 294-2-68

Вид спереди

Дверь шкафа (вид сзади)

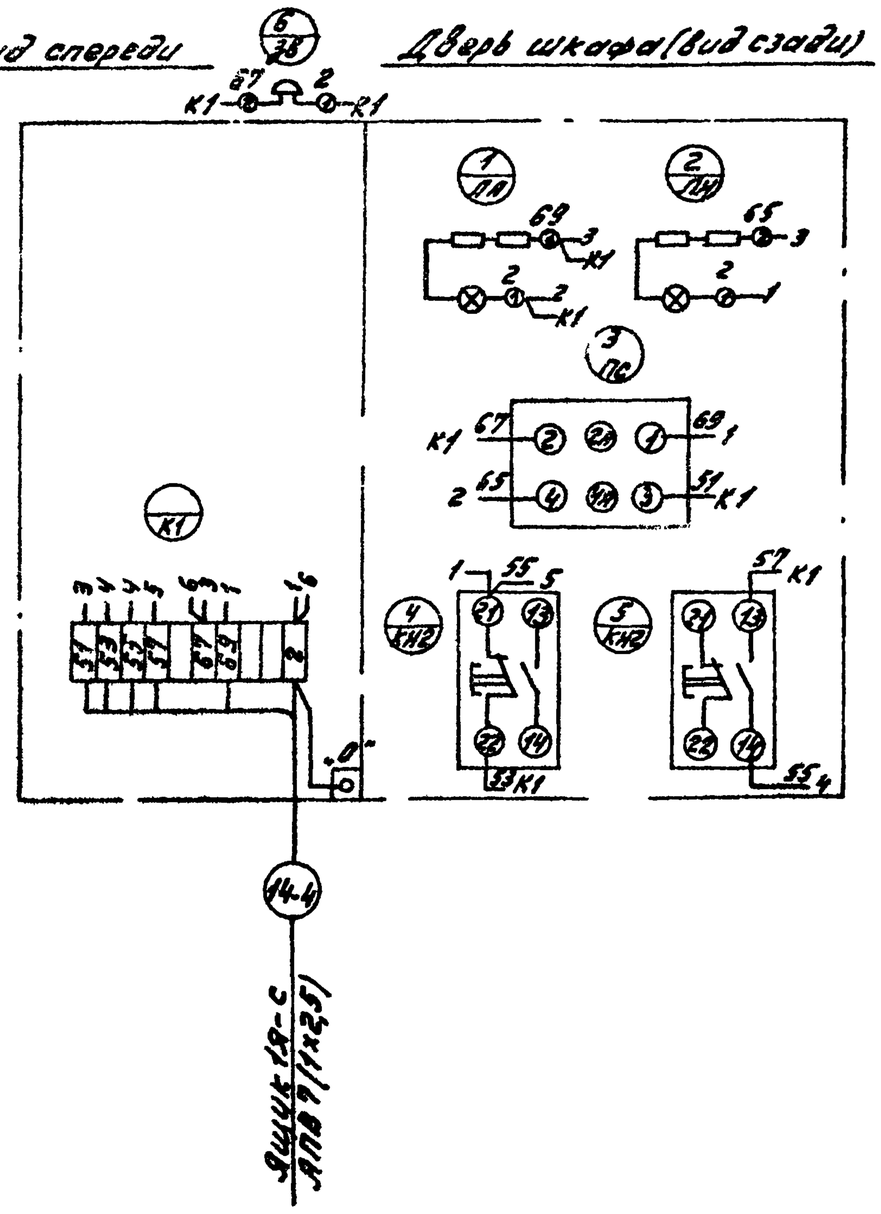

Изм	Лист	№ докум	Подпись	Дата
Разраб	Опанасенко			
Пров.	Гильман			
Н. контр.	Гильман			
Утв.				

ТП 294-2-68 30

Ящик 2Я-С
Схема электрическая соединений

Лит | Масса | Масштаб

Лист 33 | Листов

ЦНИИЭП зрелищных зданий и спортивных сооружений им. Б.С. Мезенцева

формат 11

Инв. № подл. | Подпись и дата | Взам. инв. № | Инв. № дубл. | Подпись и дата

Альбом III

Типовой проект 294-2-68

Формат	Зона	Позиц.	Обозначение	Наименование	Кол	Примеч.
				Документация		
11			30-31	Чертеж общего вида		
11			30-33	Схема электрическая соединений		
11			30-32	Таблица перечня надписей		
				Сборочные единицы		
				Н1 01		
		01		Арматура СС-3 U~220В зеленая	01	ЛН
		02		Арматура СС-3 U~220В красная	01	ЛА
		03		Переключатель УП5311-И3 с рев. рук	01	ИН
		04		Кнопка КЕ011У3 исп. 2, 1 черная	01	КН-2
		05		Кнопка КЕ011У3 исп. 2 1 красная	01	КН-2
		06		Звонок ЗВП U~220В	01	ЗВ

Изм	Лист	№ докум.	Подпись	Дата
Разраб.	Опанасенко			
Пров.	Гильман			
Н. контр.	Гильман			
Утв.				

ТП 294-2-68 30

Ящик 2Я-С
Технические данные аппаратов

Лит | Лист 30 | Листов

ЦНИИЭП зрелищн. зданий и спортивных сооружений им. Б.С. Мезенцева

формат 11

Инв. № подл. | Подпись и дата | Взам. инв. № | Инв. № дубл. | Подпись и дата

Альбом III

Типовой проект 294-2-68

Панель	Строка	Надпись	Поз. обозн.	Место надписи	Текст	Кол-во	Вид шрифта	Заготовка
		1	—	Табличка	Ящик 2Я-С	01		
		2	ЛН	Табличка	Звонок отключен	01		
		3	ЛА	"	Насосы включены	01		
		4	ЛС	Табличка	Переключатель сигнала	01		
				Ключ	Звонок лампа			
		5	КН-2	Табличка	Пожарные насосы	01		

Изм	Лист	№ докум	Подпись	Дата
Разраб.	Опанасенко			
Пров.	Гильман			
Н. контр.	Гильман			
Утв.				

ТП 294-2-68 30

Ящик 2Я-С
Таблица перечня надписей

Лит | Лист 32 | Листов

ЦНИИЭП зрелищных зданий и спортивных сооружений им. Б.С. Мезенцева

формат 11

Инв. № подл. | Подпись и дата | Взам. инв. № | Инв. № дубл. | Подпись и дата

Вид спереди
Дверь не показана

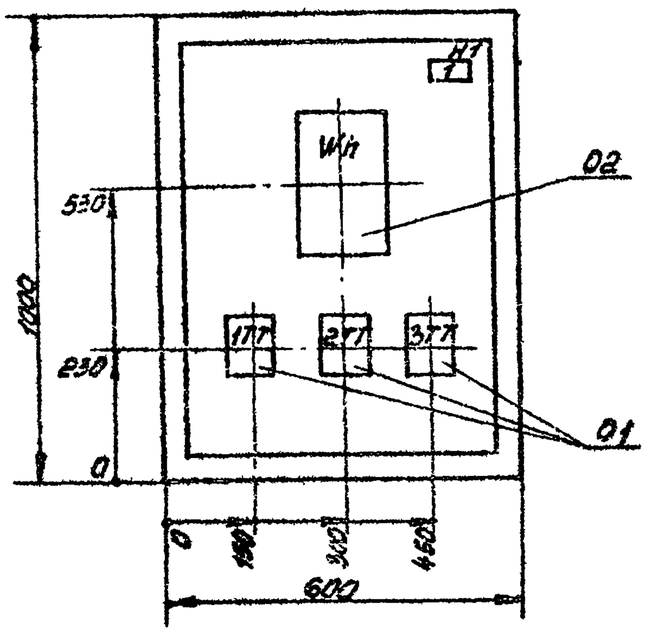

1. Глубина шкафа 350 мм
2. Технические данные аппаратов лист ЭО-34
3. Таблица перечня надписей лист ЭО-36
4. Схема электрическая соединений лист ЭО-37

Изм	Лист	№ докум.	Подпись	Дата
Разраб.		Опанасенко		
Пров.		Гильман		
Рук. гр.		Гильман		
Гл. инж. пр.		Гильман		
Н. контр.				
Нач. отд.		Бечгин		

ТП 294-2-68 ЭО

Ящик 3Я-С
Общий вид

Лит | Масса | Масштаб
Лист 35 | Листов

ЦНИИЭП Зрелищных зданий и спортивных сооружений им. Б.С. Мезенцева

Формат 11

Альбом III
Типовой проект 294-2-68
Инв. № подл. | Подпись и дата | Взам. инв. № | Инв. № дубл. | Подпись и дата

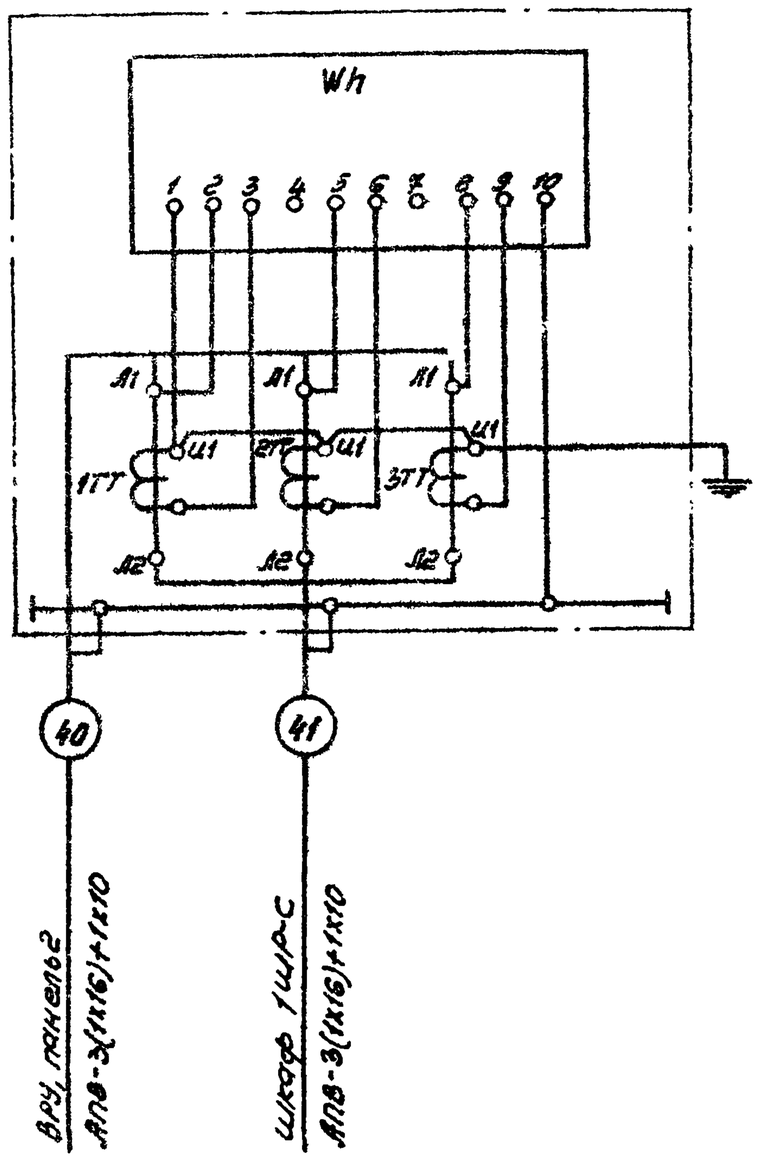

Изм	Лист	№ докум.	Подпись	Дата
Разраб.		Опанасенко		
Пров.		Гильман		
Н. контр.		Гильман		
Утв.				

ТП 294-2-68 ЭО

Ящик 3Я-С
Схема электрическая соединений

Лит | Масса | Масштаб
Лист 37 | Листов

ЦНИИЭП Зрелищных зданий и спортивных сооружений им. Б.С. Мезенцева

Формат 11

Альбом III
Типовой проект 294-2-68
Инв. № подл. | Подпись и дата | Взам. инв. № | Инв. № дубл. | Подпись и дата

Формат	Зона	Поз.	Обозначение	Наименование	Колич.	Примеч.
				Документация		
11			ЭО-35	Чертеж общего вида		
11			ЭО-37	Схема электрическая соединений		
11			ЭО-36	Таблица перечня надписей		
				Сборочные единицы		
				Н1 01		
		01		Трансформатор тока ТК-20 ~380В 80/5 катуш.	03	1ТТ, 2ТТ 3ТТ
		02		Счетчик активной энергии СЛЧ-И672М, ~380В 5А	01	Wh

Изм	Лист	№ докум.	Подпись	Дата
Разраб.		Опанасенко		
Пров.		Гильман		
Н. контр.		Гильман		
Утв.				

ТП 294-2-68 ЭО

Ящик 3Я-С
Технические данные аппаратов

Лит | Лист 34 | Листов

ЦНИИЭП Зрелищных зданий и спортивных сооружений им. Б.С. Мезенцева

Формат 11

Альбом III
Типовой проект 294-2-68
Инв. № подл. | Подпись и дата | Взам. инв. № | Инв. № дубл. | Подпись и дата

Панель	Строка	Надпись	Поз. обозн.	Место надписи	Текст	Колич.	Вид шрифта	Заготовка
		1	–	Табличка	Ящик 3Я-С	01		

Изм	Лист	№ докум.	Подпись	Дата
Разраб.		Опанасенко		
Пров.		Гильман		
Н. контр.		Гильман		
Утв.				

ТП 294-2-68 ЭО

Ящик 3Я-С
Таблица перечня надписей

Лит | Лист 36 | Листов

ЦНИИЭП Зрелищных зданий и спортивных сооружений им. Б.С. Мезенцева

Формат 11

Типовой проект 294-2-68 Альбом III

Ведомость рабочих чертежей

Лист	Наименование	Примечание
1	Общие данные	
2	Сводная спецификация на устройства связи и сигнализации	
3	Схемы сетей	
4	Сети на плане 1 этажа в осях 1÷11, Б÷Е.	
5	Сети на плане 1 этажа в осях 12÷19, Б÷Е и подвала в осях 12÷19, Д÷Е	

Ведомость ссылочных и прилагаемых документов

Обозначение	Наименование	Примечание
Серия 2-290-3 выпуск 2	Альбом. Электротехническое оборудование кинотеатров и сцен зрелищных зданий. Часть IV. Оборудование радио и связи. Конструкции.	

Типовой проект разработан в соответствии с действующими нормами и правилами и предусматривает мероприятия обеспечивающие взрывную, взрывопожарную и пожарную безопасность при эксплуатации здания.
Гл. инженер проекта Гильм— /Гильман/

Общие указания.

1. Проект связи и сигнализации разработан на основании СНиП II-76-78 часть II, глава 76, утвержденного технического проекта и чертежей архитектурно-строительной части.

2. Данный проект предусматривает:
- звукофикацию зала спортивных игр;
- радиофикацию служебных помещений от городской радиотрансляционной сети;
- телефонизацию от городской телефонной сети;
- местную оперативно-служебную связь;
- электрочасофикацию.

3. Шкафы в нишах и опорное крепление для установки радиотрубостойки предусмотрены архитектурно-строительной частью проекта.

4. Сети устройств связи и сигнализации выполнять скрытым способом:
- с устройством канализации из винипластовых труб, прокладываемых в подготовке полов и бороздах стояков;
- по стенам под штукатуркой.

5. Конструктивные чертежи подпольной коробки и коробки на 2 штепсельных разъема см. в типовом альбоме серии 2-290-3 выпуск 2.

6. Для размещения абонентских розеток установить монтажные коробки КП-4 на высоте 0,3 м от уровня пола.

7. Заземляющее устройство для заземления радиотрубостойки предусматривает организация, привязывающая проект в соответствии с местными условиями.

8. Звуковые колонки установить открыто на колоннах на высоте 6 метров от уровня пола.

9. Работы производить согласно правилам Министерства связи СССР.

Условные обозначения.

Ⓕ	Телефонный аппарат городской АТС.
○	Телефонный аппарат из к-та КДТ-10 1-номер комплекта.
(7)	Коробка телефонная распределительная 7-заполнение, параллельная.
	Розетка радиотрансляционная.
●	Коробка подштукатурная КП-4
У-198	Коробка протяжная с указанием типа
I	Коробка подпольная с указанием типа.
	Часы электропервичные
Ⓛ	Часы электровторичные
1П-20	Труба скрытой проводки с указанием количества (1) и условного прохода (20) П-винипластовая.
Э	Трасса прокладки кабелей и проводов под штукатуркой.
А Б В 1П-25	Стояк с указанием количества и условного прохода труб. Направление: А) вверх; Б)- снизу вверх; В)- снизу.
2П-20 Т Р	Раскладка кабелей и проводов по трубам скрытой проводки с указанием присвоенных индексов: Т- линии телефонизации Т-1- линии оперативной связи Р- линии радиофикации Э- линии электрочасофикации Г- линии звукофикации. М- микрофонные линии.
□	Коробка ответвительная
7	Коробка ограничительная с указанием количества
	Трансформатор абонентский.
	Муфта соединительная.
15КЗ-2	Колонка звуковая и ее тип.
	Коробка на 2 штепсельных разъема.

Привязан

Инв.№

ТП 294-2-68 -СС

Спортивный корпус (в деревоклееных конструкциях) с залом 42×24 м

Нач.отд.	Бенгин		Стадия	Лист	Листов
Гл.инж.отд.	Зуйков		Р	1	
Гл.инж.пр.	Гильман				
Рук. гр.	Насретдинова				
Разраб.	Насретдинова				

Общие данные

ЦНИИЭП зрелищных зданий и спортивных сооружений им. Б.С. Мезенцева

формат 22г

Согласовано: Мастер Гельфер; Инв.№ подл.; Подп. и дата; Взам.инв.№

Альбом III

Типовой проект 294-2-68

Марка, поз.	Обозначение	Наименование	Кол	Примечание
		Звукофикация		
	Д22.032.014 ТУ	Установка радио-трансляционная		
		ТУ-100БУ.42 к-т	1	
	ГОСТ 20837-75	Магнитофон „Маяк-201"	2	
	ЛК03.843.654 ТУ	Колонка звуковая 15НЗ-2	4	
	ТУКП 199-67	Кабель ПМПЭВ2х0,35 м	50	
	МРТУ 16.505.045.70	Кабель ПРППМ 2х1,2 м	150	
	ГОСТ 6323-79	Провод ПВ-1,5 м	100	
		Электрофикация		
	ТУ 25-07-1302-77	Часы электропер-вичные ЛЧМЗ-2БРР24012	1	
	ГОСТ 22527-77	Часы электровто-ричные ВЧС1-М2ПВ24Р-300-323Х	12	
	СТУ-33-1-46-62	Выпрямитель ВУ-24/10,6м	1	
	МРТУ 16.505.045.70	Кабель ПРППМ 2х0,8 м	200	
		Оперативная связь		
	ТУ-45-73 2Д1.100.055 ТУ	Коммутатор директорский телефонный КДТ-10, к-т	1	
	ГОСТ 20575-75	Провод ТРП 2х0,5 м	200	
		Телефонизация		
	РГ 0218.046 ТУ	Аппарат телефонный монетный АМТ-69	1	

Марка, поз.	Обозначение	Наименование	Кол	Примечание
	ГОСТ 18490-78	Аппарат телефонный ТА-72	7	
	ГОСТ 22498-77	Кабель ТПП-10х2х0,5 м	100	
	ГОСТ 20575-75	Провод ТРП 2х0,5 м	200	
		Радиофикация		
	ТУ 45-74	Трансформатор абонентский ТАМУ-10т	1	
	ГОСТ 5961-76	Громкоговоритель абонентский 0,15 Вт	12	
	ГОСТ 10254-75	Провод ПТПЖ 2х1,2 м	100	
	ГОСТ 10254-75	Провод ПТПЖ 2х0,6 м	200	
		Конструкции		
		Коробка подпольная тип I	25	тип. альб. сер. 2-290-3 Выпуск 2
		Коробка подпольная тип II	15	тип. альб. сер. 2-290-3 Выпуск 2
		Коробка на 2 штепсельных разъема	1	тип. альб. сер 2-290-3 Выпуск 2
		Монтажные изделия и материалы		
	ТУ 36-1449-70	Коробка протяжная У-198	15	
	ТУ 36-УССР-15-69	Коробка протяжная У-994	7	

Марка, поз.	Обозначение	Наименование	Кол	Примечание
	ГОСТ 8594-70	Коробка ладштука-турная КП-4	30	
	ГОСТ 7396-76	Крышка декоратив-ная У-89 ГМ	10	
	ГОСТ 7396-76	Крышка декоратив-ная У-89 АМ	20	
	ГОСТ 7396-76	Розетка штепсель-ная У-86 КСМ	20	
	ГОСТ 10040-75	Коробка универ-сальная УК-2П	20	
	ГОСТ 10040-75	Коробка универсаль-ная УК-2С	15	
	ГОСТ 8525-78	Коробка распредё-лительная теле-фонная КРТП-10	2	
	ТУ 165.538.149-72	Муфта соединитель-ная 10х2 1СП-12	1	
	ТУ 165.538.149-72	Муфта разветви-тельная $20=10+10$ $2РП-15=\frac{14}{15}+\frac{10}{13}$	1	
	ГОСТ 8715-78	Трубостойка 1х2 габаритом 0,8 м	1	
	ТУ6-05-1573-75	Труба винипласто-вая ф6-20, м	350	
	ТУ6-05-1573-75	Труба винипласто-вая ф6-25, м	350	
	ГОСТ 3282-74	Сталь круглая ф 8 мм, м	50	
	ГОСТ 103-76	Сталь полосовая 40х4, м	30	
	ГОСТ 3282-74	Сталь угловая 50х50х5 ℓ=2,5м	6	

Инв.№ подл. | Подп. и дата | Взам.инв.№

Привязан

Инв.№

Начата	Бенгин		
Главный	Зуйков		
Гл.инж.пр.	Гильман		
Рук.гр.	Насретдинова		
Разраб.	Насретдинова		

ТП 294-2-68 -СС

Спортивный корпус 18 деревоклеенных конструкциях с залом 42х24м

Стадия	Лист	Листов
Р	2	

Сводная спецификация на устройства связи и сигнализации.

ЦНИИЭП зрелищных зданий, спортивных сооружений им. Б.С. Мезенцева

Формат А2

Типовой проект 294-2-68 Альбом III

Схема сетей телефонизации и оперативной связи.

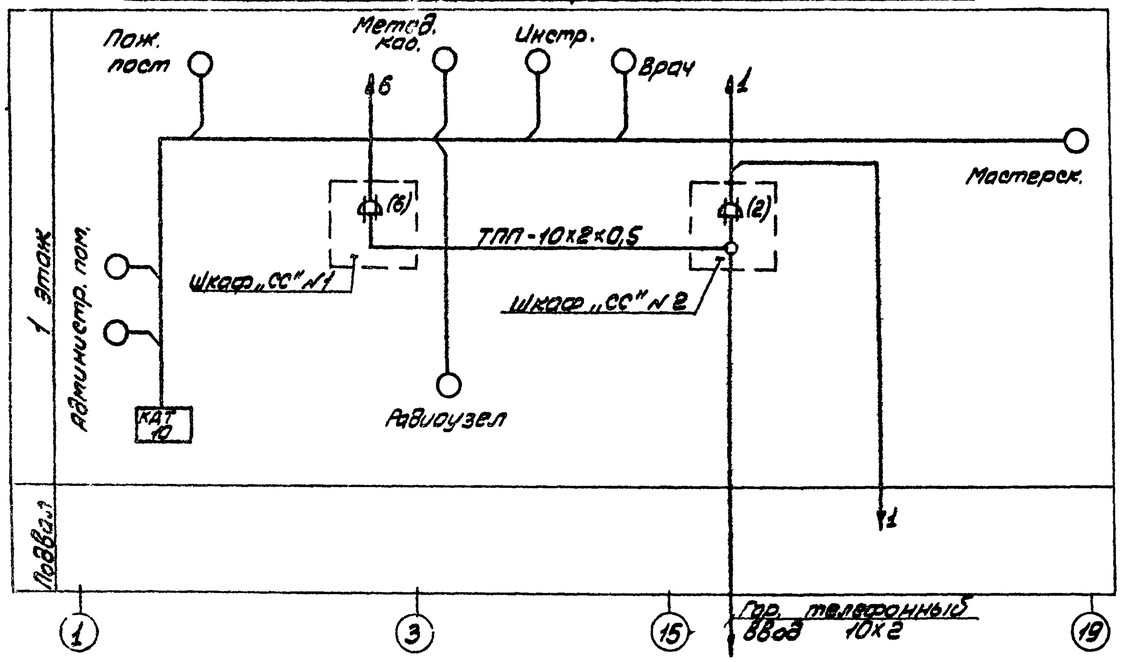

Схема сети электрочасофикации

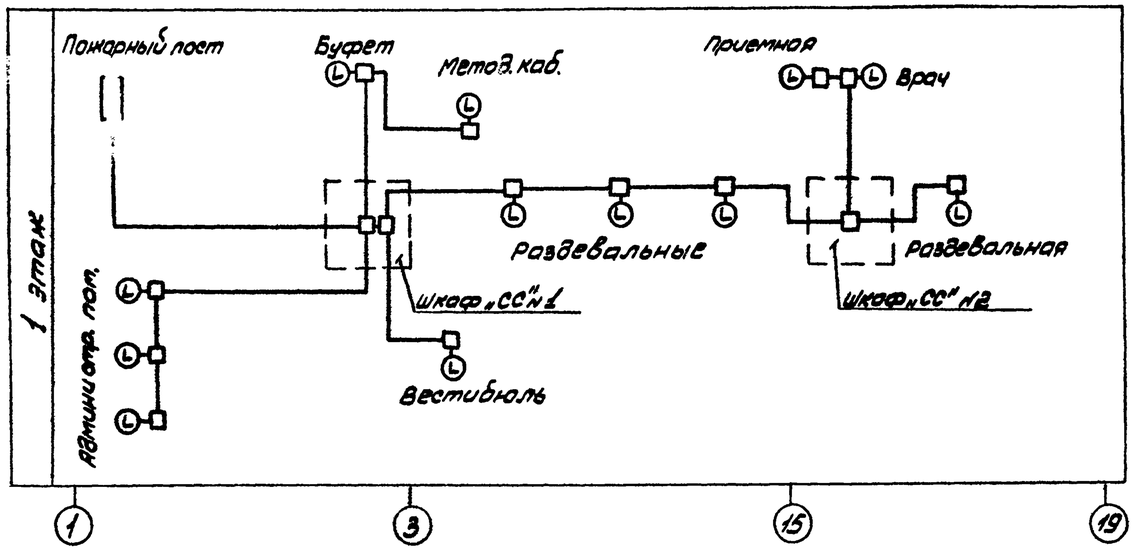

Схема сети звукофикации.

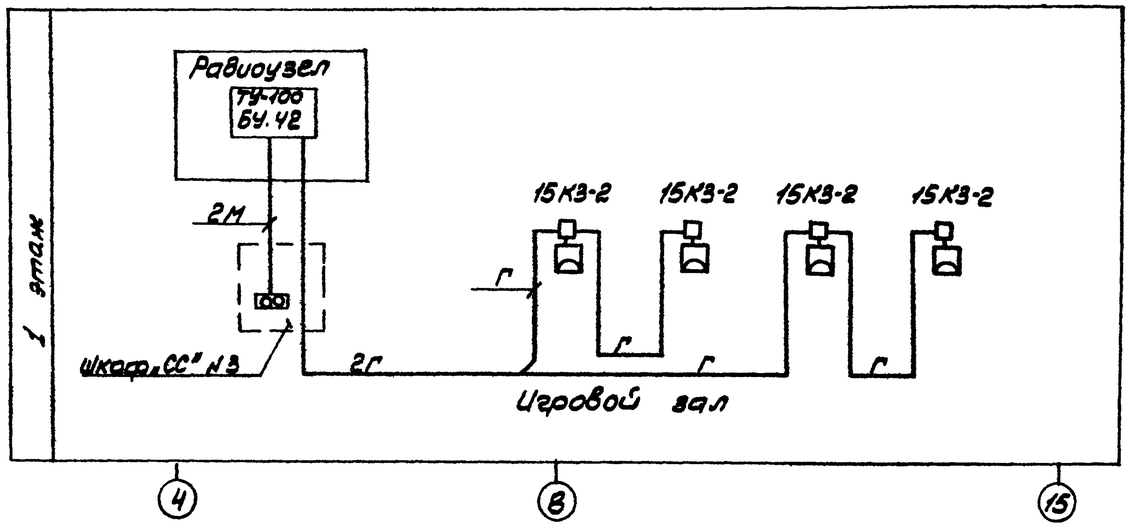

Схема сети радиофикации

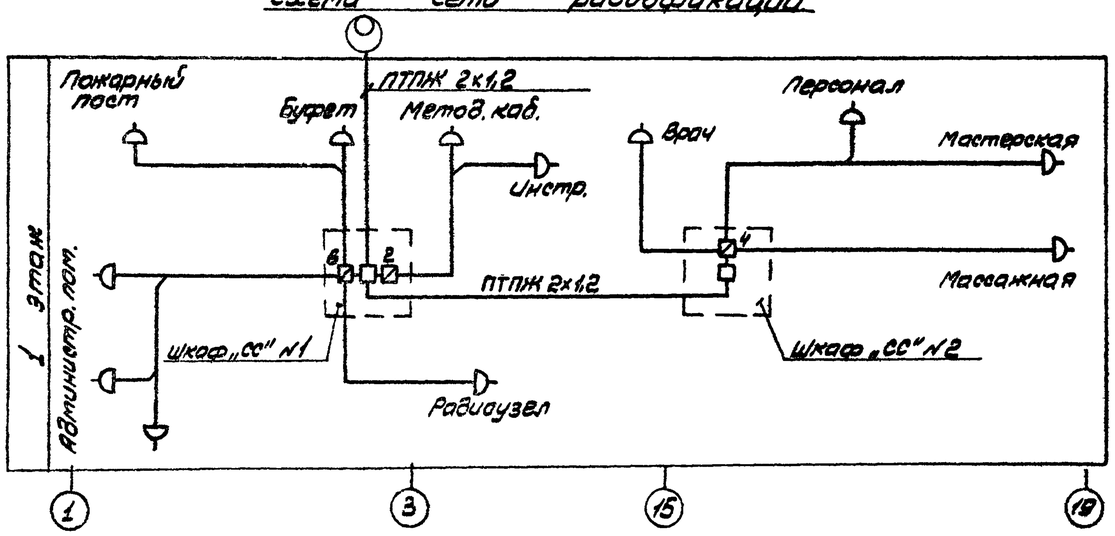

1. Абонентские линии сетей телефонизации („Т") и оперативной связи „Т-1" выполняются проводом ТРП 2х0,5.
2. Абонентские линии сети радиофикации („Р") выполняются проводом ПТПЖ 2х0,6.
3. Сеть электрочасофикации („Э") выполняется кабелем ПРППМ 2х0,8.
4. Сеть звукофикации („Г") выполняется кабелем ПРППМ 2х1,2.
5. Микрофонные линии („М") выполняются кабелем ПМПЭВ 2х0,35.

Инв.№ подл. | Подп. и дата | Взам. инв.№

				ТП 294-2-68		-СС
				Спортивный корпус 18 деревоклеевыми конструкциями с залом 42х24м		
					Стадия	Лист	Листов
					Р	3	
Нач.отд.	Бегман			Схемы сетей.			
Гл.инж.отд.	Зуйков						
Гл.инж.пр.	Гильман						
Рук.гр.	Кокорина						
Разраб.	Косенкова						

Типовой проект разработан Ленинградским филиалом Госстроя СССР

Формат А2

Альбом III

Типовой проект 294-2-68

Пожарный пост

ЗП-20 Т, Т-1 Р Э

1П-20 к радиотрубостойке Р-2х1,2

2П-20 Т-1 Р

ЗП-25 Т-10х2 Р-2х1,2 2Т-1

Буфет

Моечная посудная

1П-20 Р

4П-25 Т-10х2;Т Р-2х1,2,2Р 4Т-1 2Э

ЗП-20 Т, 2Т-1 2Р Э

Методический кабинет

Инструктор

Помещение для силовой подготовки

Администратор

Вестибюль

Шкаф „СС" №1

Продолжение трассы см. лист 5

ЗП-25 3Т, 2Т-1 4Т-1 3Р

ЗП-25 2Т, 4Т-1 4Т-1 2Р

ЗП-20 Т, Т-1 Р Э

тел. авт.

Раздевальная

4П-25

Раздевальная

1П-20 Г

1П-20 2Г

Гардероб

Администрация

Радиоузел

Шкаф „СС" №3

Игровой зал

15К3-2

ЗП-25 2М 2Г

1П-20 Г

Согласовано

Инв. № подл. | Подп. и дата | Взам. инв. №

Изм. Кол. уч. Лист № док. Подп. Дата

Привязан

Инв. №

Нач. отд.	Бригин	
Гл. инж. отд.	Зуйков	
Гл. инж. пр.	Гильман	
Рук. гр.	Кондратьева	
Разр.	Кондратьева	

ТП 294-2-68 -СС

Спортивный корпус 18 деревоклеенных конструкциях с залом 42х24 м

Стадия	Лист	Листов
Р	4	

Сети на плане 1 этажа в осях 1:11, Б:Е

ЦНИИЭП зрелищных зданий и спортивных сооружений им. Мезенцева

Формат А2г

Типовой проект 294-2-68 Альбом III

Сети на плане 1 этажа в осях 12:19, Б÷Е

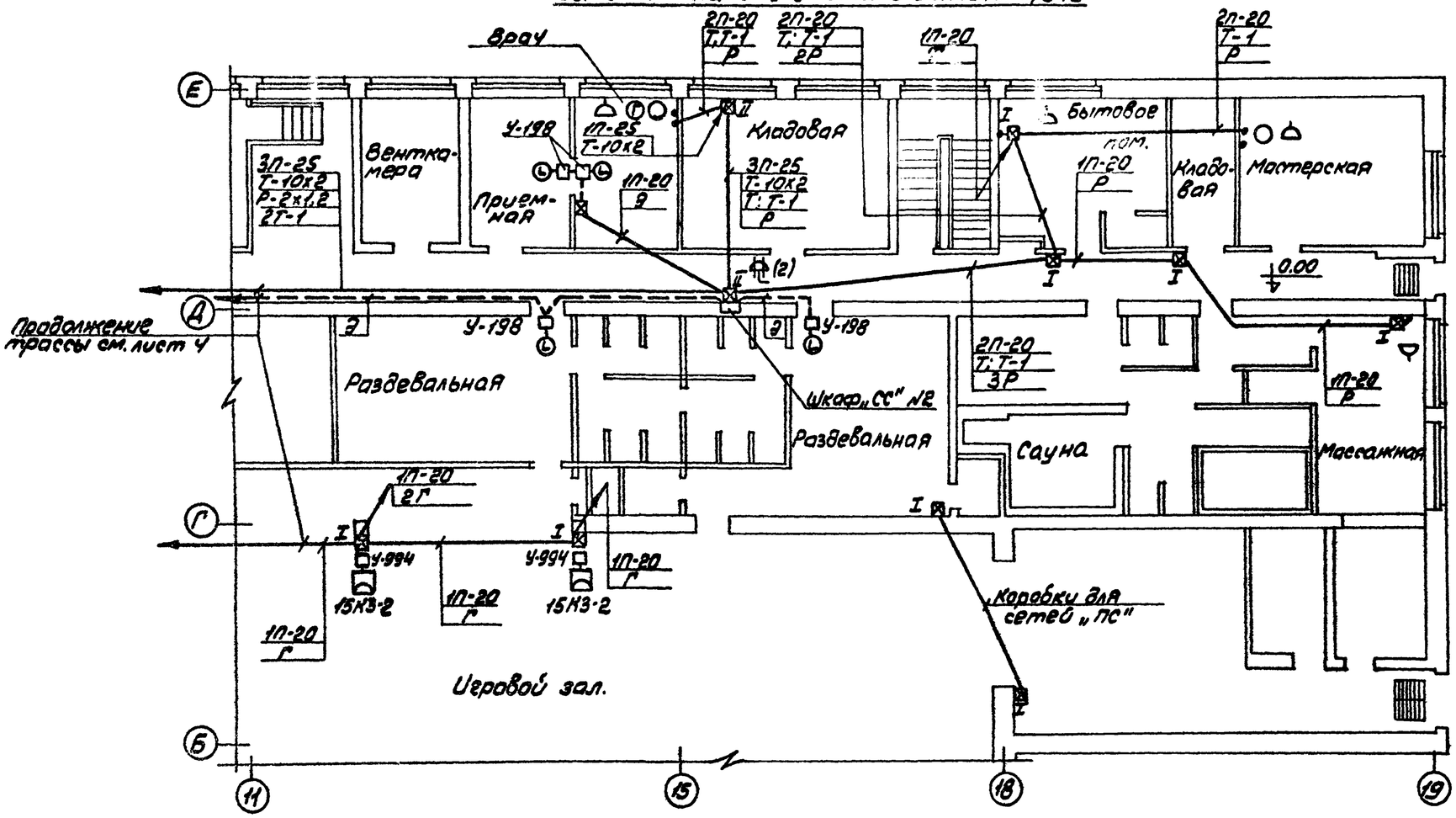

Сети на плане подвала в осях 12÷19, Д÷Е

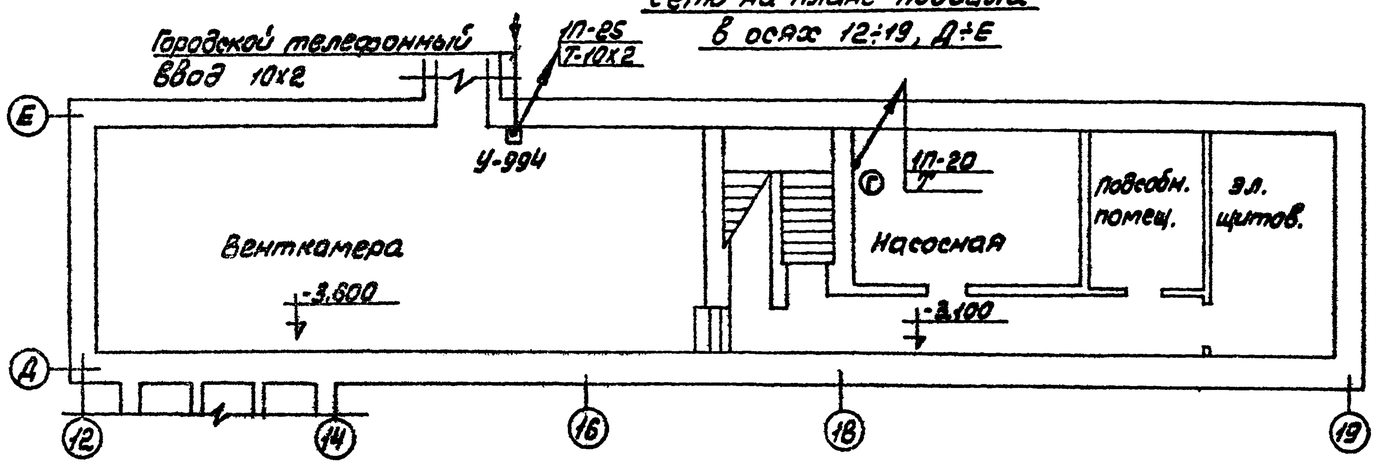

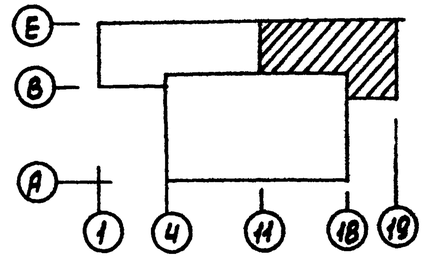

Привязан

Инв. №

Нач. отд.	Бенгам		
Гл. инж.	Зайков		
Гл. пр.	Гильман		
Рук. гр.	Иванова		
Разраб.	Иванова		

ТП 294-2-68 -СС

Спортивный корпус 18 деревоклееных конструкциях с залом 42х24м

Стадия	Лист	Листов
Р	5	

Сети на плане 1 этажа в осях 12÷19, Б÷Е и подвала в осях 12÷19; Д÷Е

ЦНИИЭПзрелищных зданий и спортивных сооружений Госгражданстроя

Альбом III

Типовой проект 294-2-68

Согласовано

Инв.№ подл. | Подп. и дата | Взам.инв.№

Ведомость рабочих чертежей

Лист	Наименование	Примечание
1	Общие данные	
2	Сводная спецификация на устройства пожарной сигнализации.	
3	Схема сети автоматической пожарной сигнализации. Схемы включения датчиков.	
4	Сети на плане 1 этажа в осях 1÷11, В÷Е.	
5	Сети на планах 1 этажа в осях 11÷19, Б÷Е. и подвала в осях 12÷19, Д÷Е.	
6	Сети на плане 1 этажа в осях 4÷18, А÷Г.	

Типовой проект разработан в соответствии с действующими нормами и правилами и предусматривает мероприятия обеспечивающие взрывную, взрывопожарную и пожарную безопасность при эксплуатации здания.
Гл.инж. проекта. Гильман.

Общие указания.

Проект автоматической пожарной сигнализации выполнен на основании норм и правил по противопожарной технике, в том числе ВМСН-14-73.

1. Приемную станцию ТОЛ-10/100 емкостью 20 лучей и промежуточные приемно-контрольные устройства ППКУ-1М №1÷5 установить на стене на высоте 1,5м от уровня пола в помещении пожарного поста. ППКУ-1М №6 установить в помещении электрощитовой на высоте 1,5м от уровня пола.
2. Распределительную коробку сети пожарной сигнализации окрасить в красный цвет и установить в шкафу „СС" №2.
3. Установку датчиков пожарной сигнализации выполнять после монтажа светильников.
4. Максимальное расстояние между датчиками ДТЛ не более 4м, а максимальное расстояние от стены до датчика 2м.
5. В последней коробке УК-2П каждого луча установить резистор МЛТ-0,5.
6. При прокладке труб в подвесных потолках над каждым датчиком установить протяжную коробку У-994.
7. К плитам перекрытия и подвесным потолкам датчики ДТЛ крепить клеем БМК-5.
8. Сеть пожарной сигнализации по потолку игрового зала проложить открыто проводом ППВ 3х1,5 по подкладке из асбестового картона.
9. Для заземления станции ТОЛ-10/100 выполнить контур заземления с сопротивлением заземления не более 100м в соответствии с ГОСТ 464-79.
   При привязке проекта уточняется количество электродов в соответствии с местными условиями.
10. Подпольные протяжные коробки учтены в проекте связи и сигнализации.
11. Электропитание станции ТОЛ-10/100 и приемно-контрольных устройств ППКУ-1м должно быть обеспечено от двух независимых источников (потребитель 1 категории).
    Схему электроснабжения см. в проекте „ЭО"

Условные обозначения.

- ⓓ1/4 Датчик тепловой легкоплавкий ДТЛ. 1/4 - в числителе - номер луча, в знаменателе - номер датчика.
- ⊖5/1 Извещатель дымовой фотоэлектрический ИДФ-1М. 5/1 - в числителе номер луча, в знаменателе - номер извещателя.
- □ Коробка ответвительная УК-2П
- □У-994 Коробка протяжная с указанием типа.
- ⏚ Коробка распределительная
- …/1,5 Трасса прокладки кабелей и проводов открыто.
- 1 / 1П-20 / 1,5,6 Трасса прокладки кабелей и проводов в винипластовых трубах за подшивным потолком с указанием количества (1) и условного прохода (20)
- 1П-25 / ТПП-10х2х0,5 Трасса прокладки кабелей и проводов в винипластовых трубах в подготовке полов с указанием количества (1) и условного прохода (25)
- А / Б / 1П-25 Стояк с указанием количества и условного прохода труб. Направление: А) вверх; Б) снизу.
- ⊠ Коробка подпольная (учтена в проекте „Связь и сигнализация).

Привязан

Инв.№

ТП 294-2-68 -ПС

Спортивный корпус (в деревоклеенных конструкциях) с залом 42х24м

Нач.отд.	Бенгин		
Гл.инж.	Зуйков		
Гл.инж.пр.	Гильман		
Рук.гр.	Нефедьева		
Разраб.	Нефедьева		

Стадия	Лист	Листов
Р	1	

Общие данные

ЗЭЛИПТИ
Здания и спортивные сооружения им. Ленинского комсомола

Типовой проект 294-2-68 Альбом III

Марка поз.	Обозначение	Наименование	Кол	Примечание
		Пожарная сигнализация.		
	ШФ1.290.001 ТУ	Наземная станция пожарной сигнализации на 20 лучей ТОЛ-10/100, к-т	1	
		в составе:		
	ШФ2.404.081	1. Блок общестанционный	1	
	ШФ4.568.001	2. Блок лучевых комплектов	1	
	ШФ4.060.012	3. ЗИП блока общестанционного	1	
	ШФ4.060.013	4. ЗИП блока лучевых комплектов	1	
	ШФ1.290.001 ЭД	5. Комплект эксплуатационных документов	1	
	ТУ2506.1676-78	Промежуточное приемно-контрольное устройство ППКУ-1М, к-т	6	
	ТУ 25-09-1-71	Датчик тепловой легкоплавкий ДТЛ	100	
	ШБ3.362.002 ТУ-1	Диод Д226-Г	120	
	ГОСТ 7113-77	Резистор R=5,6 ком ±5% МЛТ-0,5	20	
	ТУ2506-1677-78	Излучатель дымовой фотоэлектрический ИДФ-1М	60	
	ТУ45-72-2Д3.620 381 ТУ	Щит заземления ЩЗ-П-2	1	
	ГОСТ 6323-79	Провод ПВ-4, м	50	
	ГОСТ 20575-75	Провод ТРП 2×0,5, м	700	
	ГОСТ 22498-77	Кабель ТПП-10×2×0,5, м	100	
	ГОСТ 6323-79	Провод ППВ 3×1,5, м	800	

Марка поз.	Обозначение	Наименование	Кол	Примечание
		Монтажные материалы и изделия		
	ГОСТ 10040-75	Коробка универсальная УК-2П	50	
	ГОСТ 8525-78	Коробка телефонная распределительная КРТП-10	1	
	ТУ36-УССР15-69	Коробка протяжная У994	40	
	ГОСТ 23052-78	Бокс кабельный телефонный БКТ-20×2	1	
	ТУ6-05-1179-76	Труба винипластовая ⌀6-20, м	150	
	ТУ6-05-1179-76	Труба винипластовая ⌀6-25, м	100	
	ТУ6-05-1179-76	Труба винипластовая ⌀6-40, м	50	
	ГОСТ 103-76	Сталь полосовая 40×4, м	50	
	ГОСТ 8509-72	Сталь угловая 50×50×5 l=2,5м, м	10	
	ГОСТ 2850-75	Асбестовый картон 1000×1000×40, лист	20	

Инв.№ подл.	Подп. и дата	Взам.инв.№

Привязан

Инв.№

Нач.отд.	Бенгин	
Гл.инж.отд.	Зуйков	
Гл.инж.пр.	Гильман	
Рук.гр.	Насретдинова	
Разраб.	Насретдинова	

ТП 294-2-68 -ПС

Спортивный корпус (в деревоклеенных конструкциях) с залом 42×24м

Стадия	Лист	Листов
Р	2	

Сводная спецификация на устройство пожарной сигнализации

Зрелищных зданий и спортивных сооружений им. В.С. Мезенцева

формат 22г

Типовой проект 294-2-68 Альбом III

Схема сети автоматической пожарной сигнализации

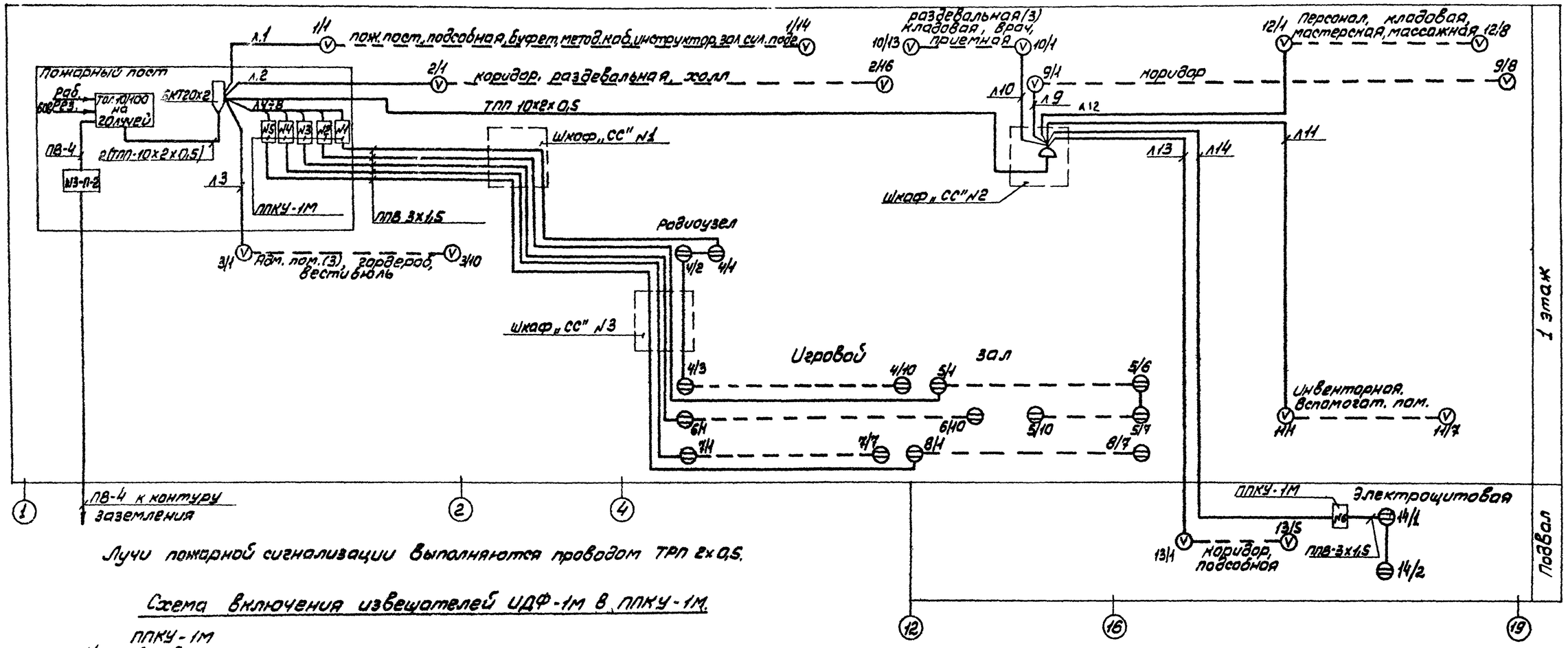

Лучи пожарной сигнализации выполняются проводом ТРП 2х0,5.

Схема включения извещателей ИДФ-1М в ППКУ-1М.

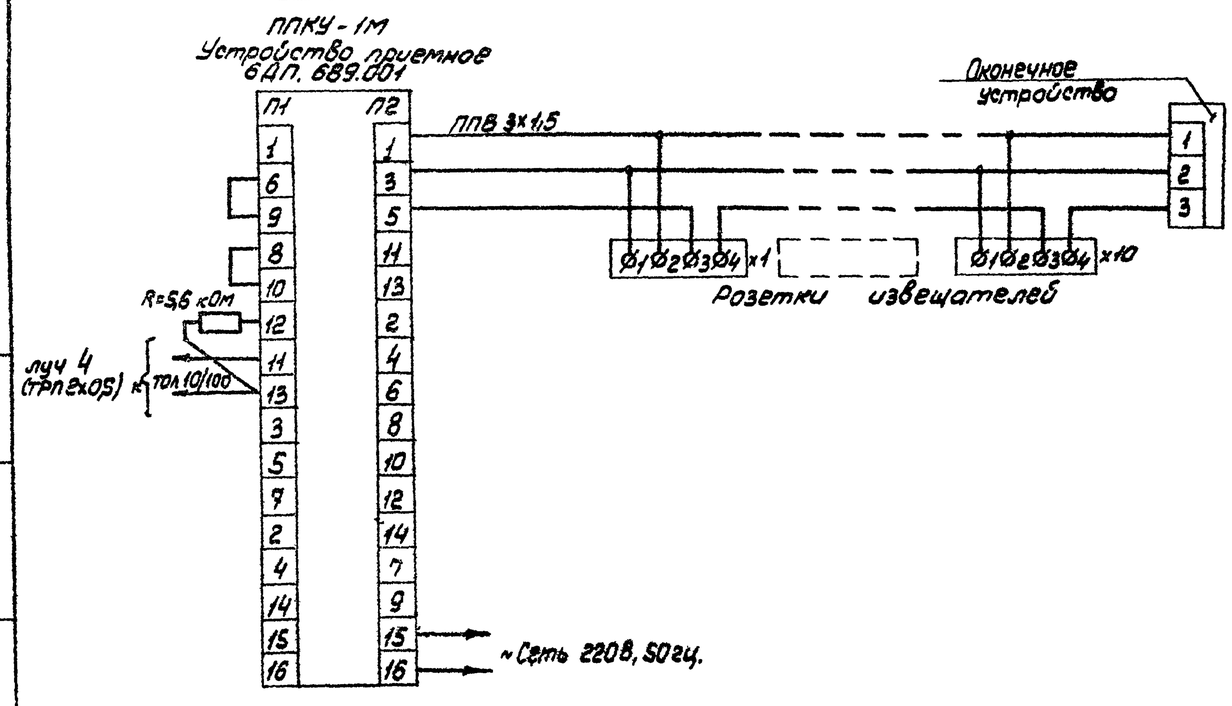

Схема включения датчиков ДТЛ в луч.

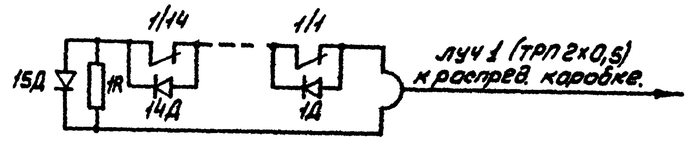

- Датчик ДТЛ
- Диод Д-226Г.
- Резистор МЛТ-0,5

ТП 294-2-68 -ПС				
Спортивный корпус (в деревоклееных конструкциях) с залом 42х24м				
Стадия	Лист	Листов		
Р	3			
Схема сети автоматической пожарной сигнализации				

Привязан.

Инв.№ подл. | Подп. и дата | Взам. инв.№

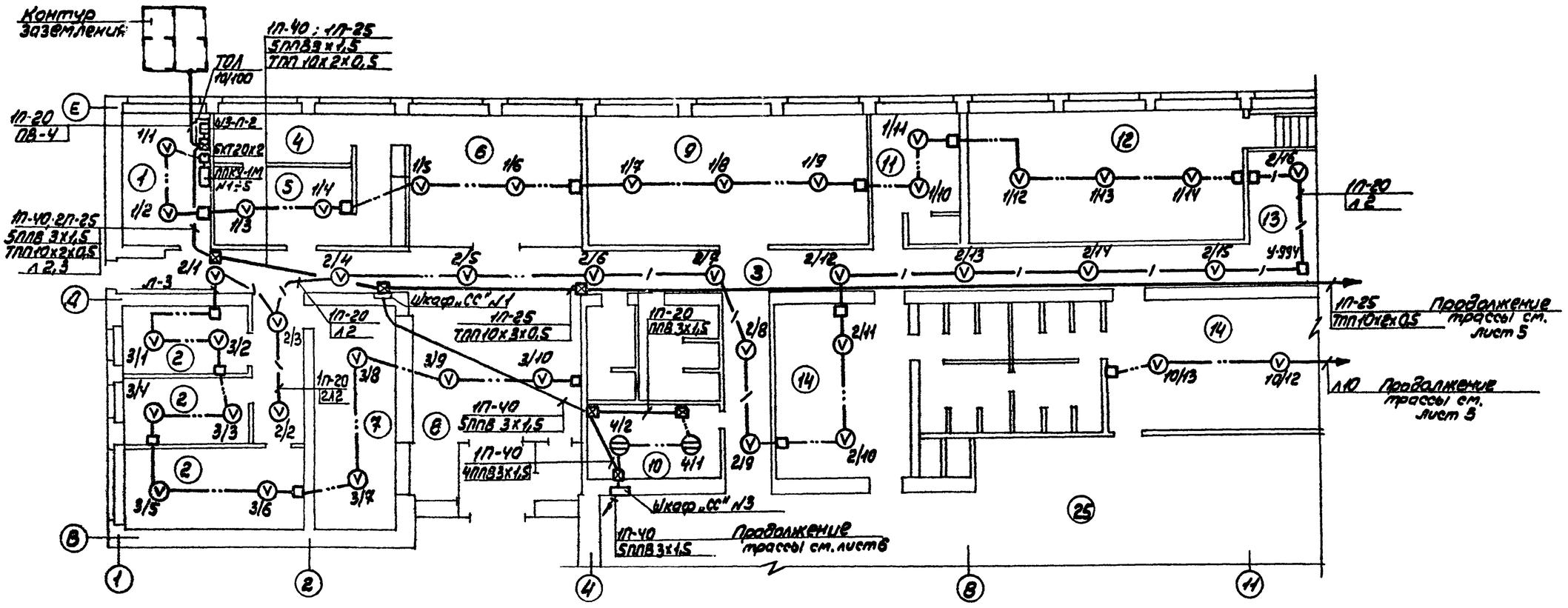

Экспликация помещений.

1. Пожарный пост.
2. Администрация.
3. Коридор.
4. Моечная.
5. Подсобная.
6. Буфет.
7. Гардероб.
8. Вестибюль.
9. Методический кабинет.
10. Радиоузел.
11. Инструктор.
12. Помещение силовой подготовки.
13. Холл.
14. Раздевальная.
25. Игровой зал.

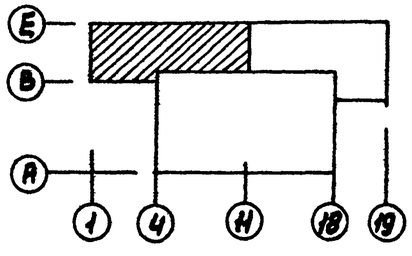

ТП 294-2-68 -ПС				
Спортивный корпус (в деревоклеёных конструкциях) с залом 42х24м.				
	Стадия	Лист	Листов	
	Р	4		
Сети на плане 1 этажа в осях 1÷11; В÷Е.	Зрелищных зданий и спортивных сооружений им. Б.С. Мезенцева			

Привязан

Инв.№

Нач.отд.	Бенгин	
Гл.ин.отд.	Зуйков	
Гл.ин.пр.	Гильман	
Рук.гр.	Нафетдинова	
Разраб.	Нафетдинова	

Формат 22г

Альбом III

Типовой проект 294-2-68

Согласовано

Инв.№ подл. | Подп. и дата | Взам. инв.№

Сети на плане 1 этажа в осях 11÷19, Б÷11

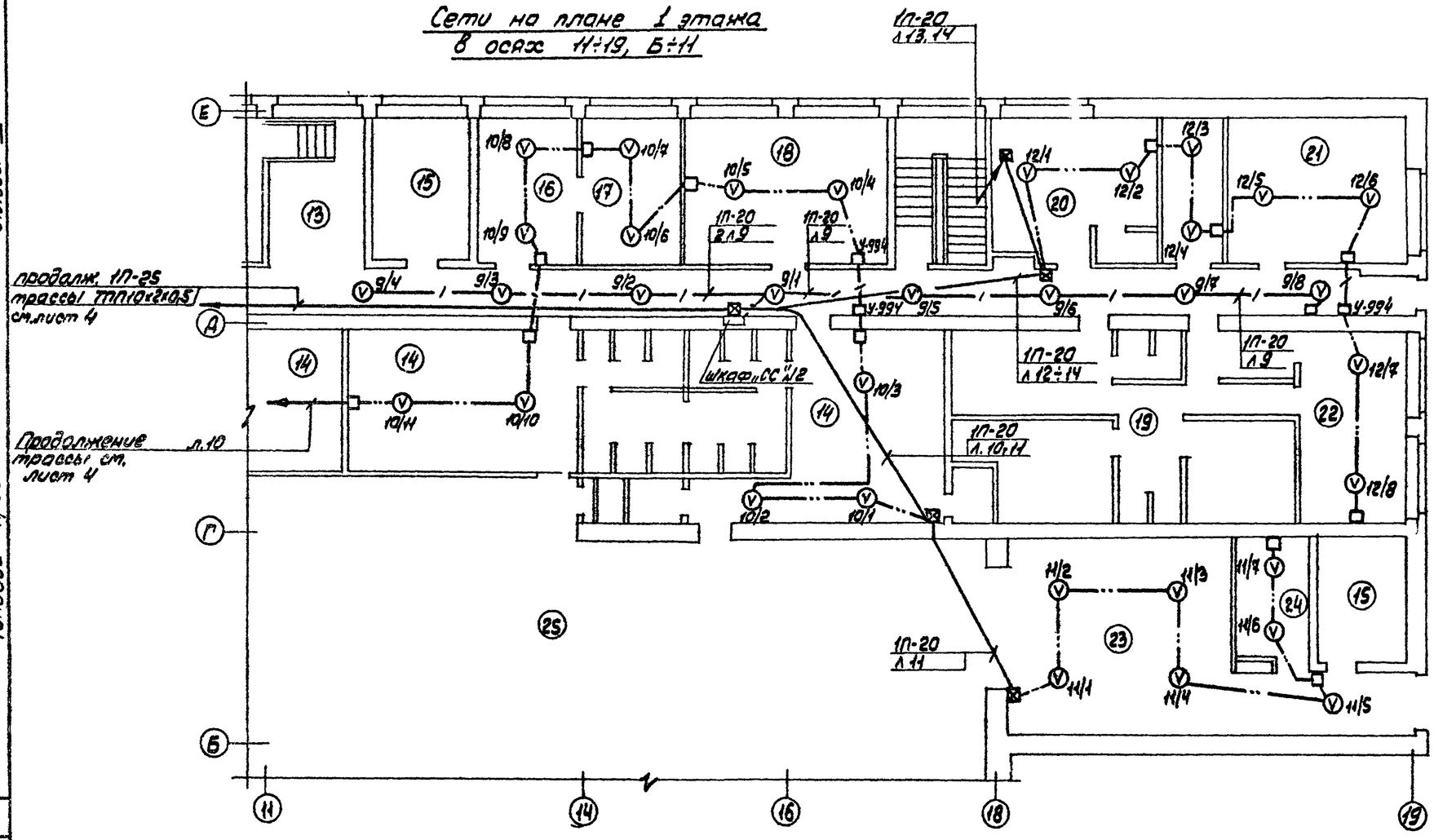

Экспликация помещений

15. Венткамера
16. Приемная
17. Врач
18. Кладовая.
19. Сауна.
20. Бытовое помещение.
21. Мастерская.
22. Массажная.
23. Инвентарная.
24. Вспомогательное помещение.
25. Игровой зал.
26. Насосная.
27. Подсобное помещение.
28. Электрощитовая.
14. Раздевальная.

Сети на плане подвала в осях 12÷19, Д÷Е.

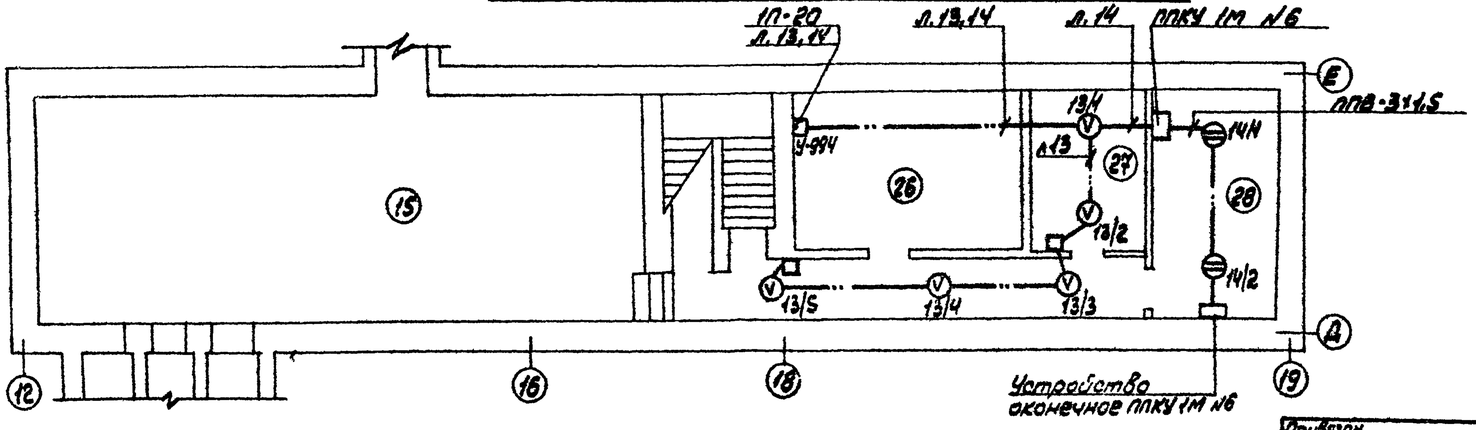

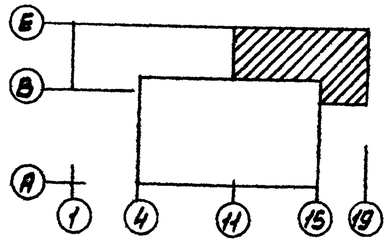

Типовой проект 294-2-68 Альбом III

Согласовано

Инв.№ подл. | Подп. и дата | Взам.инв.№ | Инв.№ дубл. | Подпись и дата

Привязан

Инв.№

Нач.отд	Бенгин		
Гл.инж.отд	Зайков		
Гл.инж.пр.	Гильман		
Рук.гр.	Украинцева		
Разраб.	Иванченко		

ТП 294-2-68 -ПС

Спортивный корпус 18 деревоклеенных конструкциях с залом 42×24м

Стадия	Лист	Листов
Р	5	

Сети на плане 1 этажа в осях 11÷19, Б÷Е и подвала

ЗОЛЛИПУЗОВ ГОРОНО и спортивных

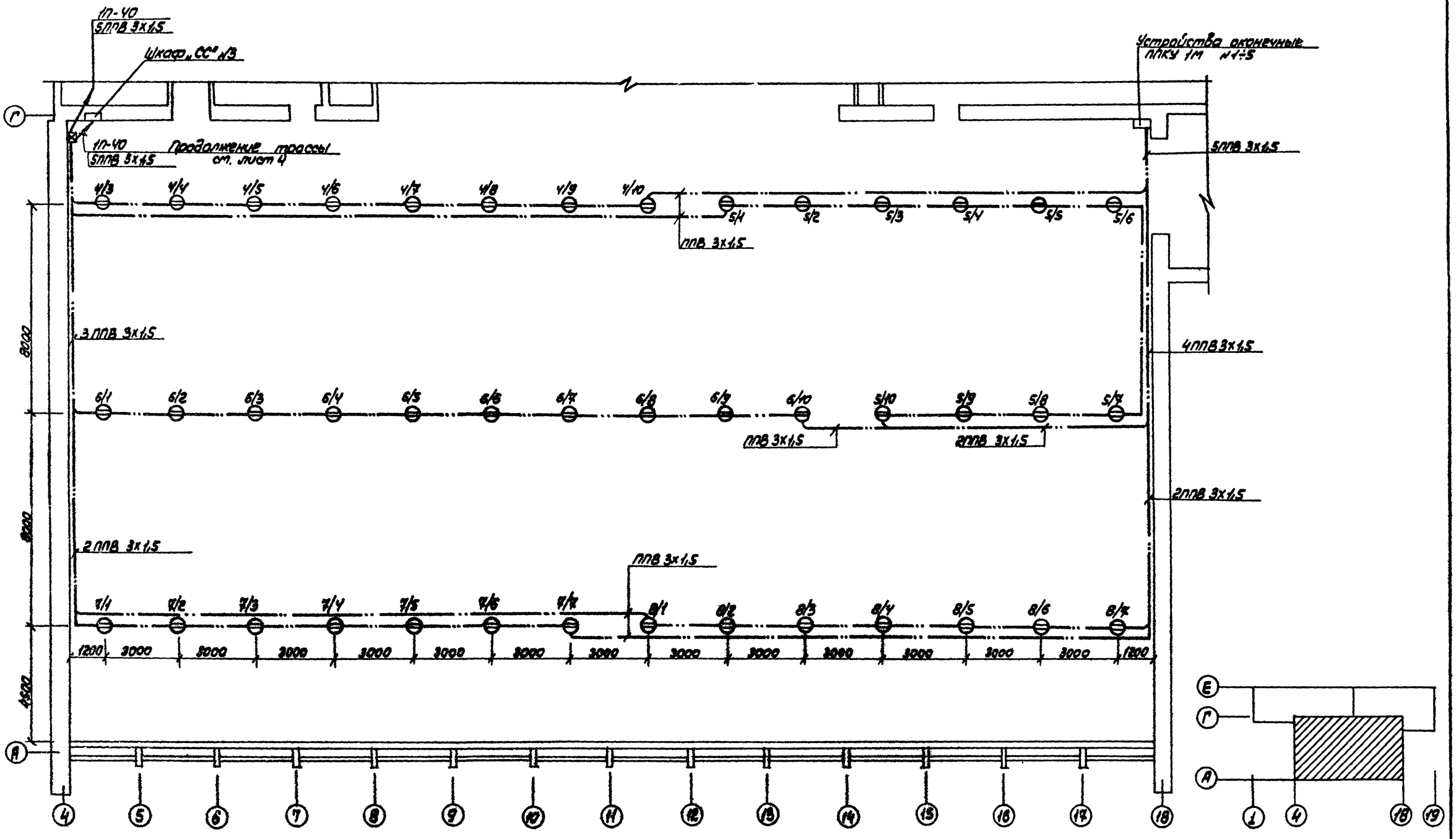

Типовой проект 294-2-68 Альбом III

Пасовано

Инв. № подл.	Подп. и дата	Взам. инв. №

Начатд.	Бенгин		
Гл. инж. отд.	Зуйков		
Гл. ин. пр.	Гильман		
Рук. гр.	Некрасова		
Разраб.	Некрасова		

ТП 294-2-68 -ПС

Спортивный корпус (в деревоклееных конструкциях) с залом 42х24м

Стадия	Лист	Листов
Р	6	

Сети на плане 1 этажа в осях 4÷18, А÷Г

ЦНИИЭП зрелищных зданий и спортивных сооружений им. Б.С. Мезенцева

Формат 22г