ГОСКОМИТЕТ
ПО ГРАЖДАНСКОМУ
СТРОИТЕЛЬСТВУ
И АРХИТЕКТУРЕ
ПРИ ГОССТРОЕ СССР

ЦНИИЭП
ЖИЛИЩА

АС
01

ТИПОВОЙ ПРОЕКТ 284-5-34

3-ЭТАЖНАЯ ГОСТИНИЦА НА 28 МЕСТ
19 НОМЕРОВ

/С ПЛОСКОЙ КРЫШЕЙ/

ЧАСТЬ 01. АРХИТЕКТУРНО-СТРОИТЕЛЬНЫЕ ЧЕРТЕЖИ НИЖЕ ОТМ. 0,00

14012-02

ТИПОВОЙ ПРОЕКТ 284-5-34

3х ЭТАЖНАЯ ГОСТИНИЦА НА 28 МЕСТ 19 НОМЕРОВ

РАЗДЕЛ 0.1

АРХИТЕКТУРНО-СТРОИТЕЛЬНЫЕ ЧЕРТЕЖИ НИЖЕ ОТМ.0,00

Общая характеристика проекта.
Типовой проект гостиницы с 3 этажной жилой и одноэтажной общественной частями.
Строительные материалы
Фундаменты-сборные железобетонные
стены - кирпич;
перекрытия сборные железобетонные
область применения типового проекта
ВО II-III климатических районах и В I „В" подрайоне с расчетными температурами наружного воздуха от -20°С до -40°с,
исключая районы:
Сейсмические, вечной мерзлоты, горных выработок, и с просадочными грунтами
Характеристика площадки строительства.

СОДЕРЖАНИЕ

№№ п/п	Наименование листов	№ листа	№ стр.
1	Заглавный лист	1	2
2	Технические указания к проекту	2-3	3-4
3	План фундаментов	4	5
4	Сечения фундаментов 1-1÷13-13	5	6
5	Кладочный план цокольного этажа. Примечания	6	7
6	План цокольного этажа	7	8
7	Разрезы 1-1; 2-2; 3-3 лестница ЛВ-1. План.	8	9
8	Венткамера. План. Разрезы. Детали.	9	10
9	План перекрытия цокольного этажа.	10	11
10	Перекрытие цокольного этажа. Сечения 1-1÷11-11 монолитные участки УМ-1, УМ-2. Сечение А-А.	11	12
11	ЛН-1. Монтажный план. Сечения монолитные участки УМ-13; УМ-14	12	13
12	ЛН-2. ЛН-3. Монтажные планы. Сечения.	13	14
13	Таблица типов проемов. Спецификация столярных изделий ниже отм. 0.00	14	15
14	Спецификация сборных железобетон. изделий ниже отм. 0.00	15	16
15	Спецификация металлических изделий ниже отм. 0.00 спецификация сборных железобетонных перемычек для наружных стен ниже отм. 0.00. (Варианты).	16	17

Привязкой принято:
1. Наружные стены толщиной .... мм.
2. Оконные блоки .....
3. Аннулируются листы .....
4. Коррективы внесены в листы

Место для штампа привязки.

Настоящий проект выполнен в соответствии с действующими нормами и правилами (в том числе по взрыво-пожарной безопасности)

Гл. арх. проекта /Милашевская/
Гл. инж. проекта /Евко/

Привязка настоящего типового проекта выполнена в соответствии с действующими нормами и правилами (в том числе по взрыво-пожарной безопасности).

Общая характеристика.

Настоящий раздел рабочих чертежей типового проекта содержит строительно-монтажные чертежи ниже отметки 0,00.
Часть корпуса – с подвалом где размещаются вспомогательные помещения
Часть – с техническим подпольем.
За относительную отметку 0,00 принят уровень чистого пола 1го этажа.
При привязке из настоящего проекта следует исключить размеры и текстовые материалы, не относящиеся к выбранному варианту, а также внести необходимые изменения и поправки, вытекающие из имеющихся в данном разделе указаний.

Фундаменты.

Приведенные в проекте чертежи фундаментов из сборных железобетонных плит являются примером решения, разработанным для основания из однородного грунта с нормативным давлением 2кг/см². под подошвой фундаментов при равномерном направтовании грунтов, отсутствии грунтовых вод и равнинном рельефе.
Фундаменты рассчитаны на нагрузку при варианте наружных стен надземной части толщиной 510 мм из полнотелого глиняного кирпича. При привязке проекта чертежи фундаментов подлежат переработке с учетом местных гидрогеологических условий, расчетных характеристик грунта, глубины промерзания и т.д.
При привязке проекта руководствоваться СНиП II-15-74., II-В.2-71, II-В.1-62*.
Для облегчения привязки ниже приводятся таблицы нормативных нагрузок на фундаменты в уровне верха фундаментных плит без учета веса грунта на обрезах фундамента.

Схема расположения сечений на плане фундаментов

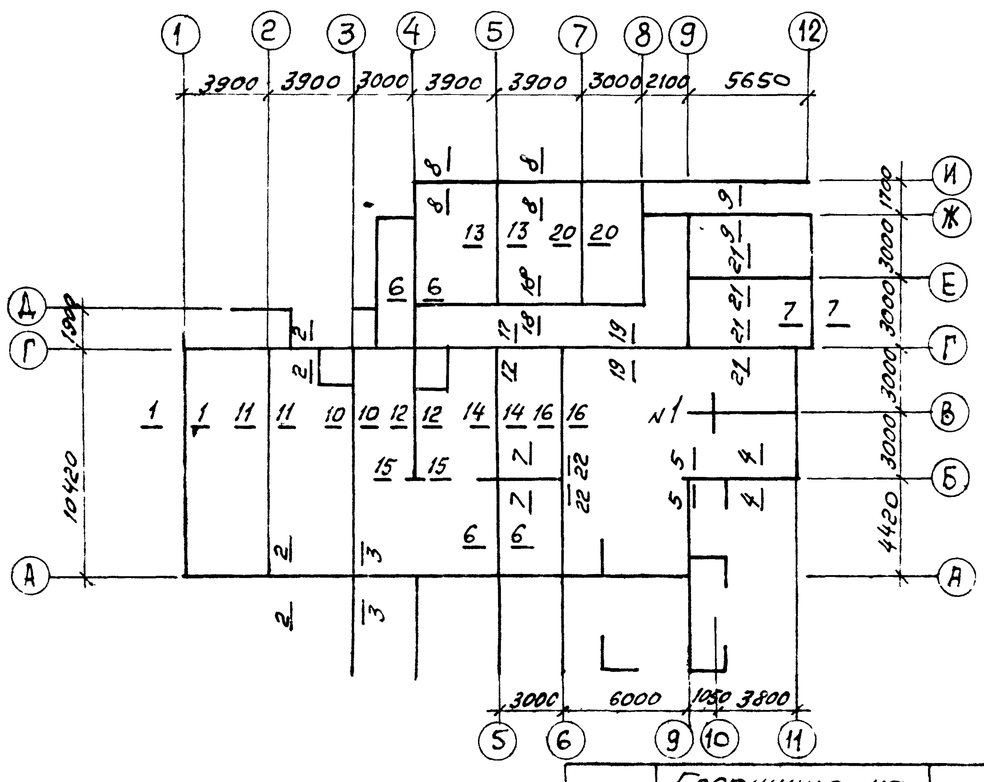

Таблица №1

Нагрузки в тоннах на 1 пог. метр фундаментов наружных стен в уровне верха фундаментных плит

Материал стен	№ сечения	Нагрузка при толщине стен надземной части 380 мм	510 мм	640 мм
Кирпич полнотелый (силикатный)	1-1	8,16	9,63	11,10
	2-2	8,57	11,21	13,85
	3-3	10,94	14,32	17,71
	4-4	21,90	26,26	30,40
	5-5	25,56	29,96	34,16
	6-6	17,12	20,99	24,72
	7-7	12,83	16,57	20,30
	8-8	10,96	14,40	17,83
	9-9	16,23	19,60	22,95
	10-10	15,30	16,04	17,55
	22-22	23,66	27,85	30,68
Кирпич глиняный полнотелый обыкновенный	1-1	8,96	10,35	11,74
	2-2	8,15	10,65	13,15
	3-3	10,39	13,09	16,80
	4-4	21,26	25,40	29,35
	5-5	24,91	29,10	33,07
	6-6	15,66	19,21	22,75
	7-7	12,20	15,75	18,80
	8-8	10,41	13,66	16,92
	9-9	15,68	18,85	22,06
	10-10	14,95	15,65	17,05
	22-22	23,10	26,43	29,76
Кирпич пустотелый γ=1450кг/м³	1-1	7,50	9,75	10,97
	2-2	7,29	9,52	11,75
	3-3	9,29	12,14	14,99
	4-4	20,20	23,68	27,18
	5-5	23,88	27,38	30,91
	6-6	15,75	18,65	21,80
	7-7	10,95	14,10	17,25
	8-8	9,31	12,20	15,09
	9-9	14,58	17,40	20,25
	10-10	14,16	14,78	16,05
	22-22	21,91	24,97	27,95

Таблица №2

Нагрузки в тоннах на 1п.м. фундаментов внутренних стен в уровне верха фундам. плит

Материал стен	№ сеч.	Нагрузка
Кирпич глиняный полнотелый обыкновенный	11-11	9,99
	12-12	19,02
	13-13	15,53
	14-14	15,56
	15-15	23,66
	16-16	16,88
	17-17	7,90
	18-18	9,26
	19-19	14,83
	20-20	14,29
	21-21	13,28

Таблица №3

Нагрузка в тоннах на столб

Материал столба	№ столба	Нагрузка
Кирпич глиняный полнотелый отборный	1	20,62

Примечания к таблицам №1,2,3.

1. Положение сечений на схеме фундаментов их номера не соответствуют сечениям, показанным на чертежах фундаментов.
2. Для внутренних стен без каналов выше уровня пола подвала или технического подполья допускается применение пустотелого кирпича. В этом случае нагрузки на фундаменты этих стен должны быть уточнены по фактическому объемному весу кладки.
3. При определении нагрузок учтены:
   а). в наружных стенах – штукатурка с внутренней стороны.
   б). во внутренних стенах – штукатурка с с 2-х сторон.
4. При составлении таблицы принята нормативная снеговая нагрузка $P_{сн}$=150кг/м².
5. Фундаменты внутренних стен рассчитаны для кладки с объемным весом $\gamma_{норм}$=1800кг/м³.
6. Расчет фундаментов выполнять по данным нагрузкам с учетом фактических эксцентриситетов
7. При определении нагрузок стены подвала и технического подполья принимались из полнотелого глиняного кирпича пластического прессования.

1975	Гостиница на 28 мест с плоской кровлей	Технические указания к проекту	Типовой проект 284-5-34	Часть 01	Лист 2

ЦНИИЭП жилища г. Москва

Дата | Инв.№ | Взамен | Подпись | Инв.№ подл.

Гр. ф.пл. | Рук. маст. | Гл. инж. пр. | Гл. арх. пр. | Гл. инж. пр.

Группа | Проверил | Ярмолинская | Ежко

Стены подвала и технического подполья.

Стены подвала и технического подполья запроектированы из глиняного полнотелого кирпича пластического прессования.
В проекте привязки, изменяя привязку вводов инженерных сетей, в случае необходимости, следует изменить раскладку фундаментных плит.
Неиспользуемые для пропуска инженерных сетей зазоры в фундаментных плитах, отверстия в стенах при привязке следует исключить.
В стенах подземной части запроектирована гидроизоляция:

1. Горизонтальная - из цементного раствора состава 1:2 выполняется в двух уровнях:
   а). в уровне пола подвала и технического подполья,
   б). выше уровня отмостки (в наружных стенах) - на отм. - 0,40.
2. Вертикальная - выполняется окраской горячим битумом за раза по всем поверхностям стен, соприкасающимся с грунтом.

Кладка простенков шириной до 770мм во внутренних стенах и столбов должна выполняться из отборного полнотелого кирпича.
Учитывая малую толщину внутренних несущих стен, при возведении здания обратить особое внимание на соосность стен вышележащего и нижележащего этажей.
Отклонения при кладке стен не должны превышать указанных в СНиП III - В. 4-72.
В этих стенах также не допускается оставлять борозды и проемы, не предусмотренные проектом.
Высокое использование несущей способности особенно в конструкциях внутренних стен, столбов и простенков требует обеспечения контроля качества применяемых материалов и укладки арматурных сеток.
Руководствуясь указанием СНиП II - В. 2-71 (п. 7,7) привязка здания со стенами из силикатного кирпича может производится при условии, что здание не будет возводиться в зимних условиях.

Перекрытия.

Перекрытия запроектированы из крупных железобетонных панелей с круглыми пустотами.
При привязке проекта, при производстве работ и осуществлении надзора за строительством особое внимание должно быть обращено на тщательную заделку цементным раствором марки 100 швов между панелями перекрытий, а также швов между панелями и стенами, с обязательным составлением актов на скрытые работы по заполнению швов.
Полное и тщательное заполнение швов учтено при расчете панелей на прочность и паропроницаемость. При расчете панелей на прочность учтена их совместная работа в том числе и на нагрузку от перегородок согласно указаниям СНиП II - В. 1-62*.

Нормативные нагрузки, принятые при расчетах конструкций

А. Стены.

1. Объемный вес кладки:
1. Из силикатного полнотелого кирпича $\gamma = 1900$ кг/м³.
2. Из глиняного обыкновенного полнотелого кирпича $\gamma = 1800$ кг/м³.
3. Из глиняного пустотелого кирпича $\gamma = 1450$ кг/м³.
4. Штукатурка $\gamma = 2000$ кг/м³.

Б. Перекрытия.

Вес 1м² перекрытий (нормативная нагрузка)
1. В номерах, холлах и коридорах - 390 кг/м²
2. В санитарных узлах: номеров - 500 кг/м², общественных - 400 кг/м².
3. Нагрузка на перекрытие 3-го этажа с утеплителем $\gamma = 200$ кг/м² толщ. 100 мм - 400 кг/м².

В. Перегородки

Объемный вес перегородок из полнотелого кирпича $\gamma_{норм} = 1800$ кг/м³.
Полезные нагрузки приняты по СНиП II - А, 11-62.

Указания по производству работ в зимних условиях.

Настоящие указания содержат рекомендации для привязывающих проект организаций об общих мероприятиях при строительстве здания в зимнее время.
Строительные работы в зимних условиях должны производиться с соблюдением требований соответствующих разделов СНиП III-Б 1-71 II-В.2-71, III-В.4-72; II-В.1-62*, III-В.1-70; III-16-73.
Лица, отвечающие за производство работ в зимнее время должны быть ознакомлены в обязательном порядке с перечисленными главами СНиП, настоящими указаниями и дополнительными указаниями организации, выполнившей привязку проекта к местным условиям.
Рабочие чертежи, предназначенные к производству работ в зимних условиях, должны иметь указания проектной организации, выполнившей привязку проекта, а произведенной проверке конструкций и возможности их применения в зимних условиях.
По чертежам проекта, не имеющим такой надписи, производство работ в зимнее время запрещается (п 7.4 СНиП III - В.4-72).
Ниже приводятся основные указания по зимним работам:

1. Кладка фундаментов на замерзшее основание допускается только для непучинистых грунтов по слою песчаной подсыпки толщиной 100 мм.
2. При пучинистых грунтах кладку фундаментов разрешается производить только на непромерзшее основание, с защитой его от промерзания как во время производства работ, так и после их окончания.
3. Засыпку пазух стен до уровня подсыпки внутри здания производить талым грунтом одновременно с двух сторон. Односторонняю засыпку пазух выше уровня подсыпки внутри здания производить после монтажа и замоноличивания перекрытия над подвалом и выполнения окрасочной гидроизоляции.
4. Кладку стен вести с применением раствора на портландцементе.
5. Температура раствора в момент его применения должна быть не ниже указанной в СНиП III - В. 4-72 использование замерзшего и отогретого горячей водой раствора запрещается.
6. Армирование стен скорректировать с учетом коэффициента условий работ m_a п. 7.3 СНиП и таб. 29 п. 5 СНиП II - В. 2-71
7. Открытые горизонтальные поверхности стен при перерывах в работе должны укрываться. Оставлять в стенах горизонтальные борозды не допускается.
8. На поверхностях монтируемых железобетонных элементов не должно быть снега и наледи. Укладка и разравнивание раствора должны производиться непосредственно перед монтажом сборных элементов.
   Для заделки швов между панелями перекрытий применять цементный раствор марки 100с добавками, обеспечивающими приобретение раствором не менее 25% прочности до его замораживания. Перед замоноличиванием швов производить очистку от снега, наледи и строительного мусора.
9. Перед наступлением весенних оттепелей и на весь период оттаивания и последующего твердения кладки необходимо:
   а). Заделать монтажные гнезда, борозды и другие ослабления несущих конструкций.
   б). Удалить с перекрытий случайные и не предусмотренные проектом нагрузки (строительный мусор, остатки строительных материалов), а также временные нагрузки.
   в). В проемах наружных стен, имеющих несущие перемычки, и во всех проемах внутренних стен у опор перемычек и прогонов установить стойки с встречными клиньями, распределительными элементами под опорами стоек; стойки должны быть установлены также под опорами перемычек - балок коридора.
   г). Составить акт о готовности объекта к периоду оттаивания.
   д). Вести наблюдение за оттаиванием кладки с принятием в случае необходимости мер, обеспечивающих устойчивости конструкций.

Указания по производству строительно-монтажных работ см. часть 1 лист 6.
Условные обозначения см. часть 0, лист 6.

1975	Гостиница на 28 мест с плоской кровлей	Технические указания к проекту.	Типовой проект 284-5-34	Часть 01	Лист 3

ЦНИИЭП жилища г. Москва

Рук. пр. отд. Крипта; Нач. маст. Арнгольт; Гл. инж. маст. Провоторин; Гл. арх. пр. Пальмов; Гл. инж. пр. Мишаевская; Евко

Копир: Розм- Сверил: Волкова

План фундаментов

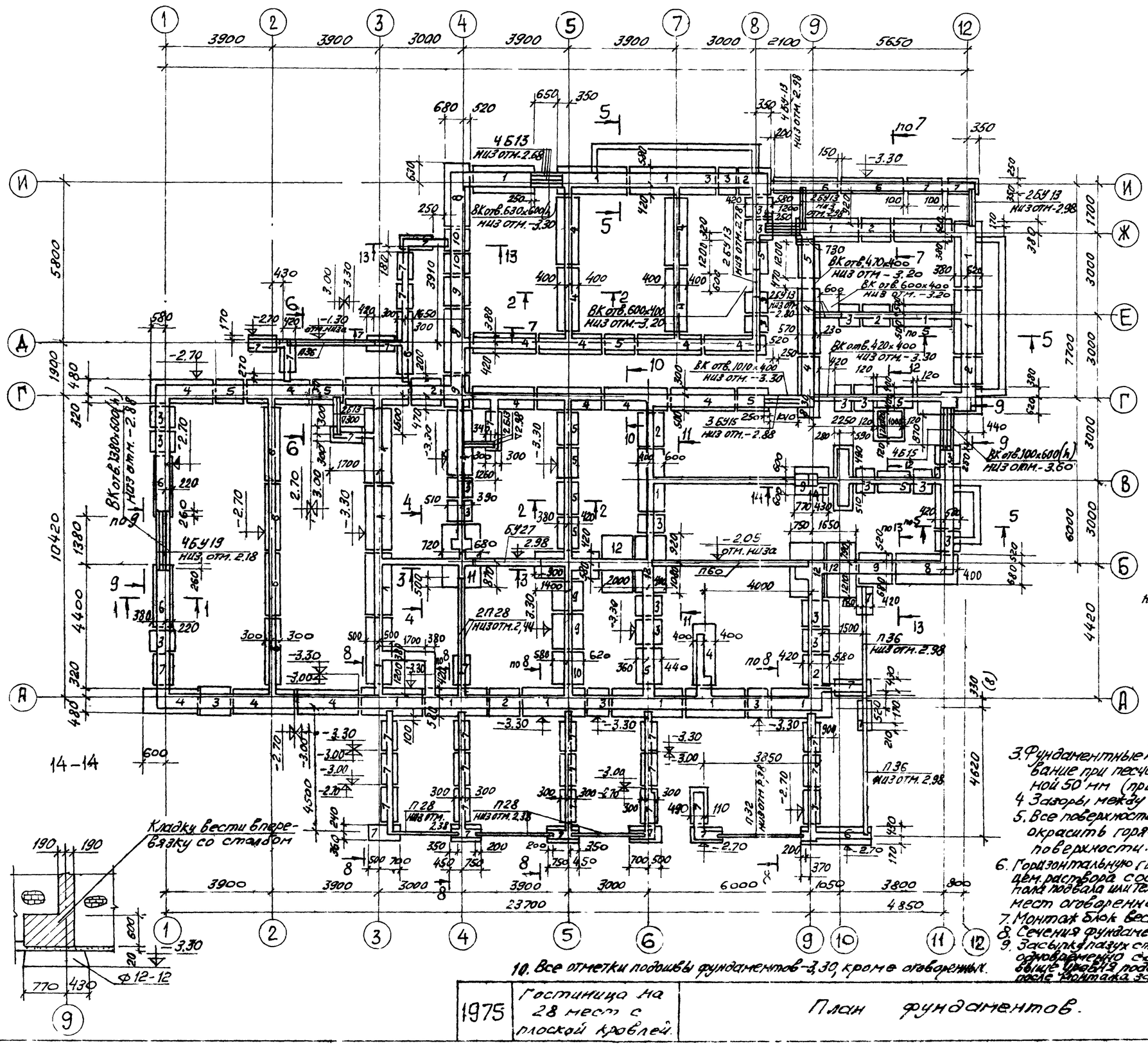

Спецификация сборных железобетонных изделий			
Наименование	Марка изделия по проекту	Марка изделия по каталогу	Кол-во шт.
фундаменты	1	Ф10	25
	2	Ф10-12	7
	3	Ф10-8	24
	4	Ф8	21
	5	Ф8-12	13
	6	Ф6	10
	7	Ф6-12	35
	8	Ф12	3
	9	Ф12-12	6
	10	Ф12-8	5
	11	Ф14У	1
	12	Ф20У	4
прогоны	—	П-28	5
	—	П-32	1
	—	П-36	3
	—	П-60	1
перемычки	—	Б13	8
	—	Б15	4
	—	БУ13	12
	—	БУ15	3
	—	БУ19	4
	—	БУ24	1

1. Фундаменты разработаны как пример решения для варианта наружных стен из полнотелого кирпича толщиной 510 мм. для условно однородного грунта с нормативным давлением-2кг/см² под подошвой фундаментов при отсутствии грунтовых вод, равномерном напластовании грунтов и равнинном рельефе. При привязке проекта фундаменты должны быть переработаны с учетом местных гидрогеологических условий в соответствии с техническими указаниями к проекту.
2. Фундаменты сборные из железобетонных плит
3. Фундаментные плиты укладывать на выравненное песчаное основание при песчаных грунтах или песчаную подсыпку толщиной 50 мм (при прочих грунтах).
4. Зазоры между фундаментными плитами заполнить грунтом
5. Все поверхности стен и прогонов соприкасающиеся с грунтом, окрасить горячим битумом за 2 раза по огрунтованной поверхности.
6. Горизонтальную гидроизоляцию стен выполнять в двух уровнях из цем. раствора состава 1:2 слоем 20 мм: нижнюю - в уровне чистого пола подвала или технического подполья, верхнюю - на отм. -0,060 (кроме мест оговоренных в сечениях).
7. Монтаж блок вести по слою свежеуложенного цементного раствора М100.
8. Сечения фундаментов см. лист-5.
9. Засыпку пазух стен до уровня подсыпки внутри здания производить одновременно с двухсторон. Односторонняю засыпку пазух выше уровня подсыпки внутри здания производить только после монтажа замоноличив. перекрытия
10. Все отметки подошвы фундаментов -3,30, кроме оговоренных.

1975	Гостиница на 28 мест с плоской кровлей.	План фундаментов.	Типовой проект 284-5-34	Часть 01	Лист 4

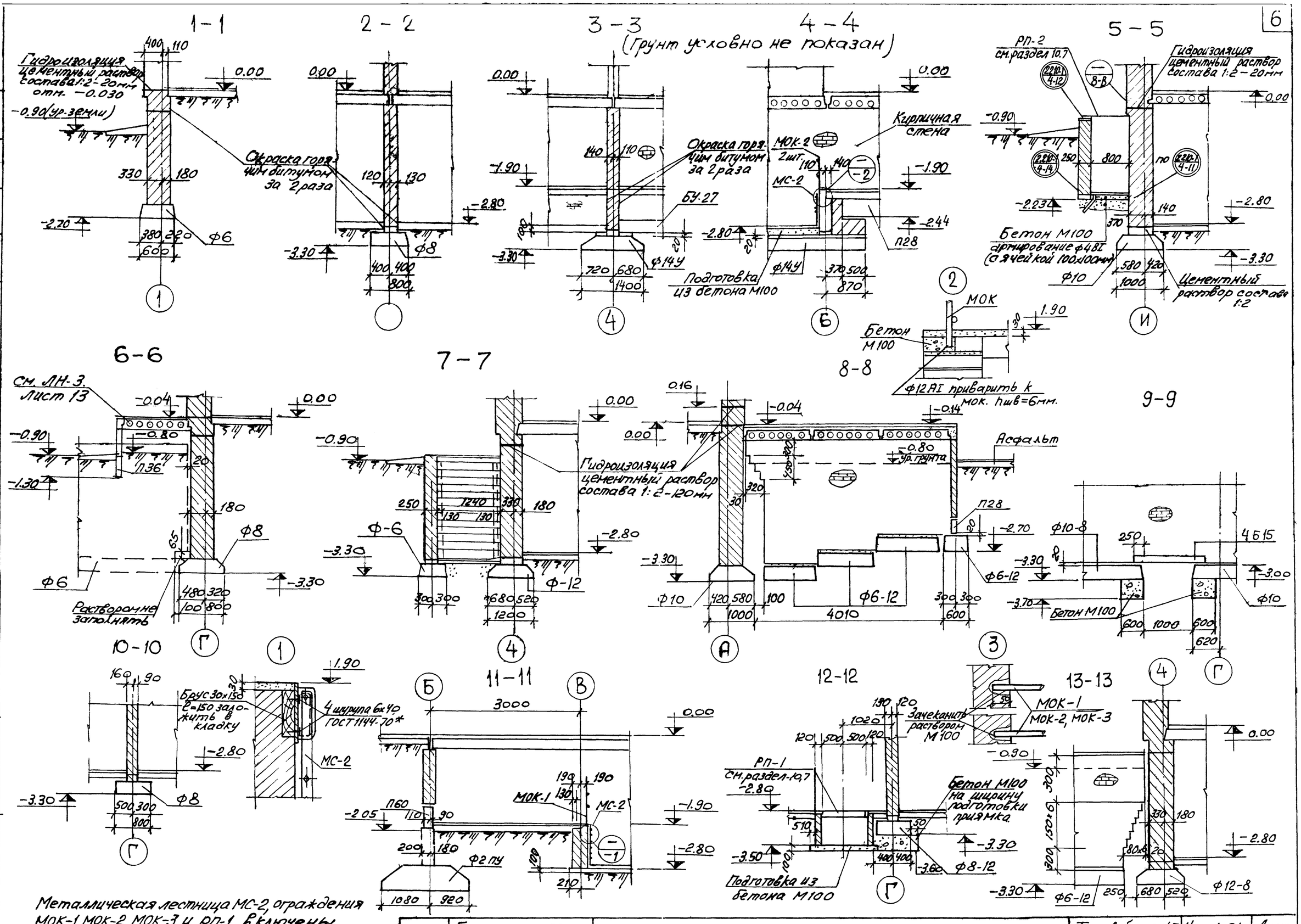

Металлическая лестница МС-2, ограждения МОК-1, МОК-2, МОК-3 и РП-1 включены в спецификацию на листе 6.

1975	Гостиница на 28 мест	Сечения фундаментов 1-1 ÷ 13-13	Типовой проект 284-5-34	Часть 01	Лист 5

ЦНИИЭП жилища г. Москва

Арх. Пальман; Ген. Малиновская; Гл. инж. Евко; Гл. инж. пр. Евко; Гл. арх. пр. Евко; Гл. инж. пр. Евко; Гл. инж. пр. Евко; Гл. инж

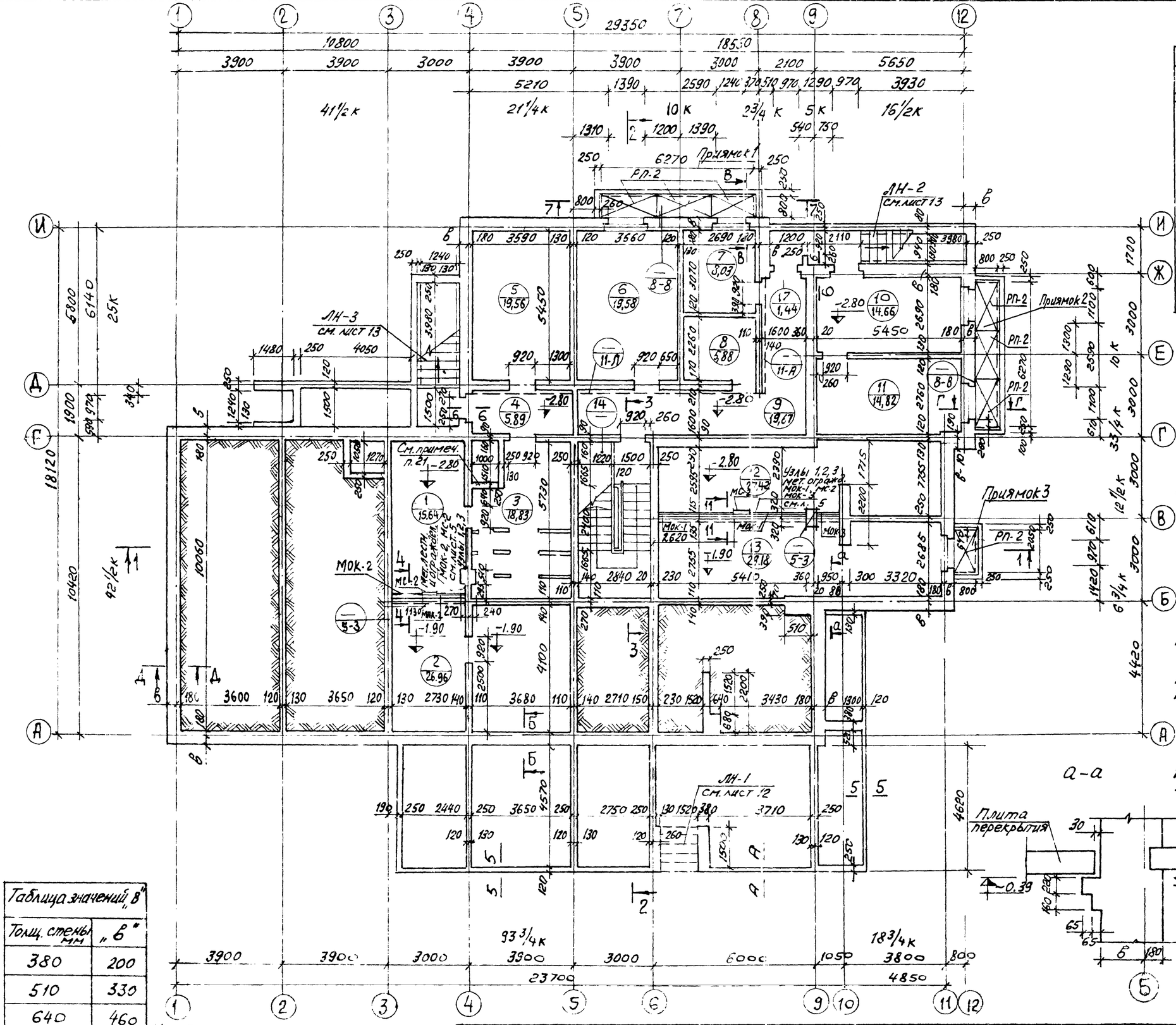

Выборка отправочных марок

№№ приямков		Марка изделия	Кол. во штук	Вес кг 1реш.	Вес кг Всех	Часть 10 Раздел 10-7
Решетки приямков	1	РП-2	3	30,4	241,2	Лист 4
		АП-1	2	1,98	3,96	—"—
	2	РП-2	3	80,4	241,2	Лист 4
		АП-1	2	1,98	3,96	—"—
	3	РП-2	1	80,4	80,4	Лист 4
		РА-1	1	42,28	42,28	Лист 4
Ограждения стремянки		МС-2	2	11,22	22,44	Лист 5
		МОК-1	2	20,12	40,24	—"—
		МОК-2	2	9,59	19,18	—"—
		МОК-3	1	9,25	9,25	—"—

Примечания:

1. Указания по кладке и армированию стен даны на листах 2-6 данной части и на листе 10 части 9.
2. Расположение вентканалов и отверстий инженерных сетей в стенах см. лист 7 данной части и лист 15 части 9.
3. Таблицу заполнения проемов в см. лист 14.
4. Перекрытие сантехнических отверстий шириной до 500мм см. часть 9 лист 10 деталь 11.
5. После монтажа инженерных сетей все отверстия в стенах заложить кирпичом на растворе.
6. Глубина ниш под окнами для приборов отопления 130мм, ширина - по размеру оконного проема в четвертях.
7. Типы покрытия и детали полов см. часть 9 лист 14, таблицу отделочных работ см. ч. 2 л. 45, 46.
8. В местах примыкания перегородок к капитальным стенам заложить арматуру ф 6 АI через 5 рядов кладки см. деталь 1 лист 10 часть 9.
9. Марки кирпича и раствора, а также армирование указаны для летних условий производства работ см. лист 7 данного альбома.
10. В таблице выборки перемычек количество перемычек в наружных стенах дано для стен толщиной 510мм, 380мм, 640мм (варианты).
11. Сводную спецификацию изделий см. листы 14, 15, 16.
12. Все размеры на листе даны в мм, высотные отметки в метрах.
13. Кладку столбов, внутренних стен с каналами и узких простенков внутренних стен шириной до 770мм выполнять только из полнотелого отборного кирпича.
14. Сечение 4-4 и 11-11 см. лист 5, сеч. 6-6 см. лист 13.
15. Размеры 1-1, 2-2, 3-3 см. лист 8. Сечение 5-5 и А-А см. лист 12.
16. Данный лист см. совместно с листом 7.
17. Кладку перегородок венткамеры в осях 4.5, Б-Г см. лист 9.
18. Кладку стен по оси В между осями 6-9 вести в перевязку со столбом в осях 8-9.
19. Сечение 7-7 см. лист 8.
20. Кладку стен, поверхности которой обмазываются битумом, вести в подрезку с полным заполнением швов раствором.
21. Кирпичную стену возводить после монтажа вентиляционных коробов.
22. Сечения Б-Б, В-В, Г-Г и Д-Д см. листы 16, 17 часть 9.

Таблица значений „в"

Толщ. стены мм	„в"
380	200
510	330
640	460

Условные обозначения см. лист 6 часть 0.

1975	Гостиница на 28 мест с плоской кровлей	Кладочный план цокольного этажа. Примечания.	Типовой проект 284-5-34	Часть 01	Лист 6

ЦНИИЭП жилища г. Москва

Согласовано

Инв. №

Взамен

Дата

Жиличева

Проверил Поляков

Нач. отдела Ежов

Гл. арх. пр. Ежов

Гл. инж. пр. Ежов

Ст. техник Евтеева

Арх. маст. Гл. инж. маст.

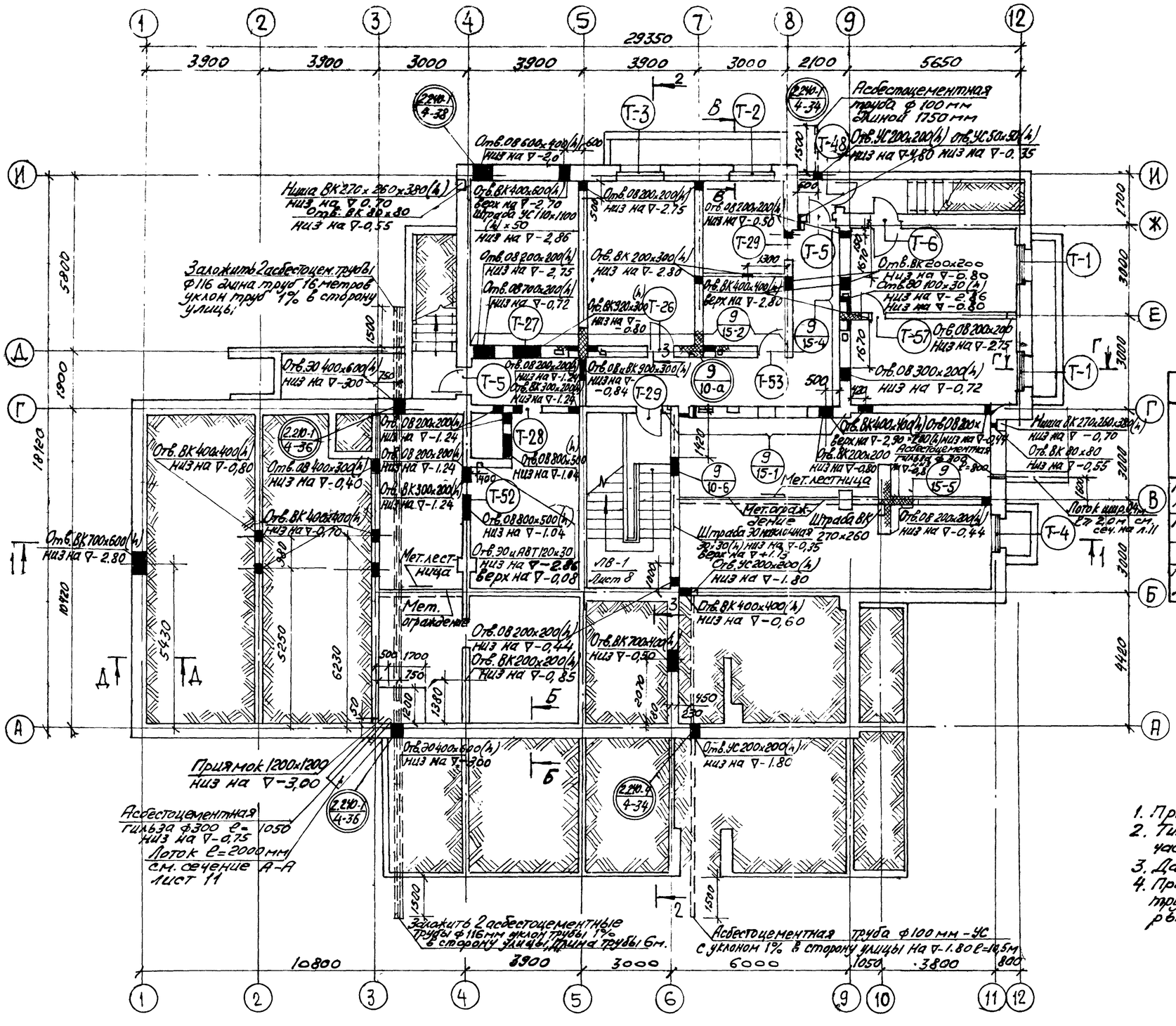

Выборка перемычек над отверстиями	
Марка	Количество шт.
Б13	5
БУ13	4
БП13	1

Выборка арматурных изделий для армирования кирпичной кладки	
Марка (поз.)	Количество шт.
С-1	44
С-2	40
С-4	6
Поз. 16	396
поз. 17	280
Поз. 18	850 п.м.

Таблица марок материалов стен

Этаж / Материалы / Стены	Цокольный: Кирпич	Цокольный: раствор
Наружные и внутренние из эффективного и полнотелого кирпича	75	50
Простенок по оси 6 н/о Г-В столб в осях 8-9	100	75

Марка раствора назначена с учетом приготовления его с пластифицирующими добавками

1. Примечание см. лист 6.
2. Типы перемычек над отверстиями см. часть 9 лист 21.
3. Данный лист см. совместно с листом 6.
4. При возведении стен асбестоцементные трубы прокладывать до монтажа перекрытия.

1975	Гостиница на 28 мест с плоской кровлей	План цокольного этажа	Типовой проект 284-5-34	Часть 01	Лист 7

Разрез 1-1

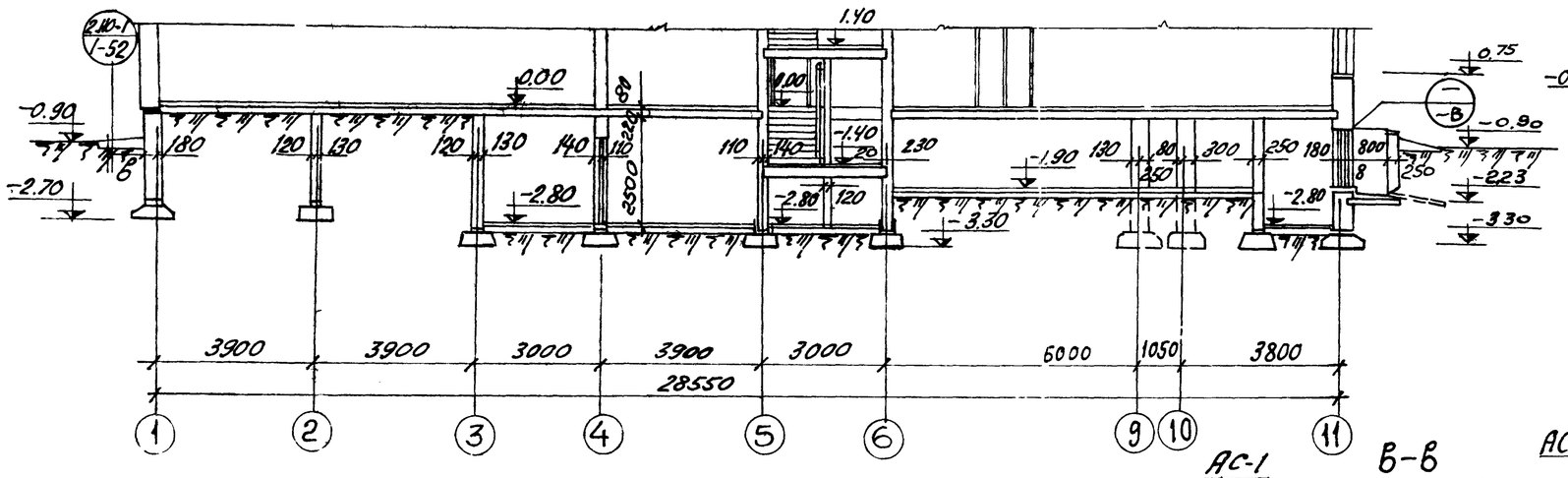

7-7

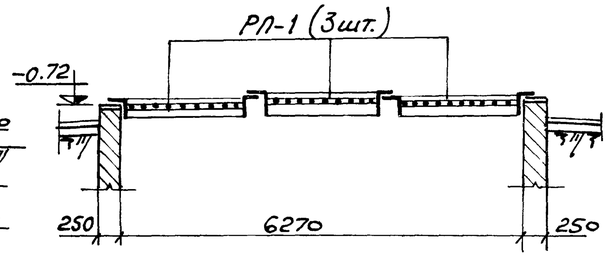

В-В

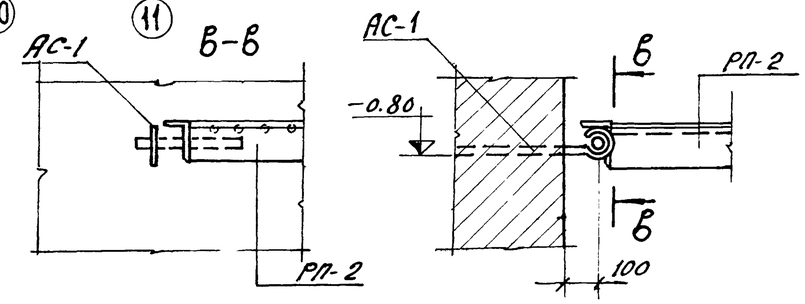

Разрез 2-2

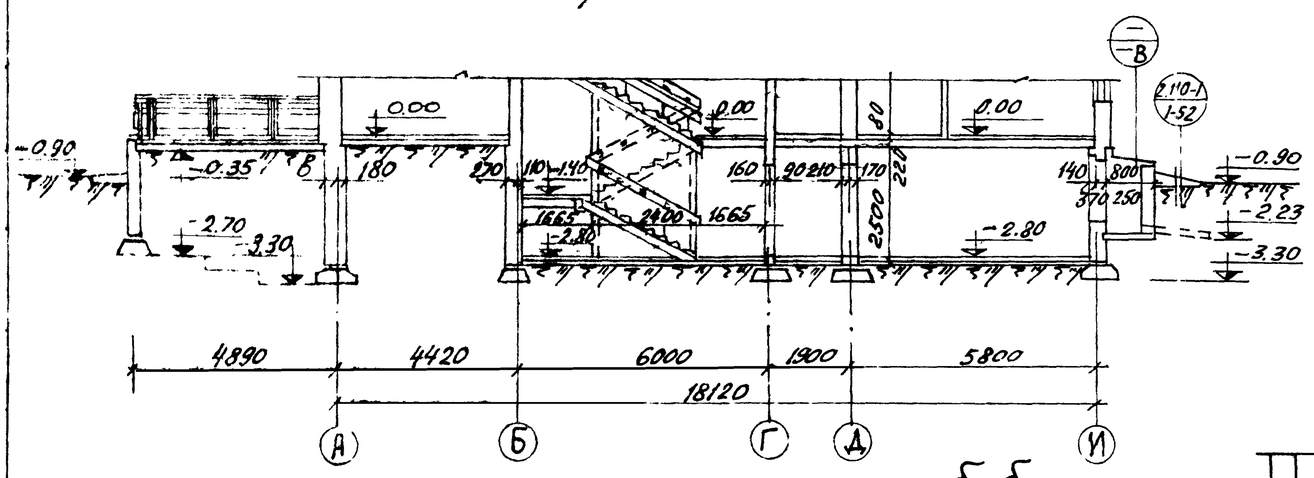

Сечение а-а (лестница ЛВ-1)

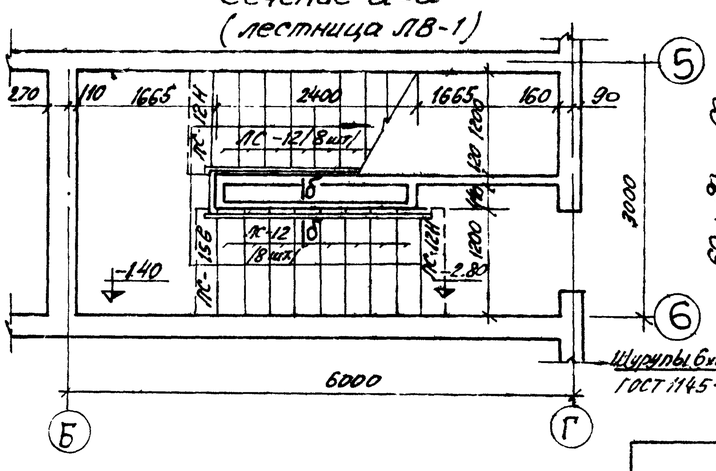

б-б

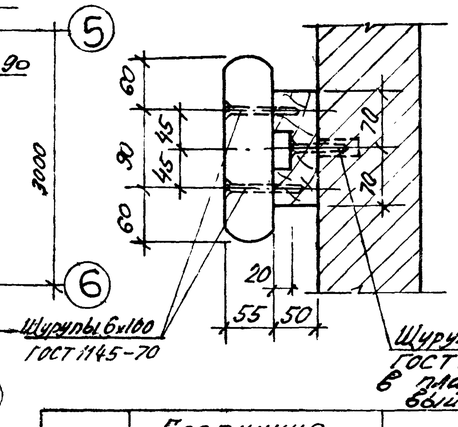

Разрез 3-3 (лестница ЛВ-1)

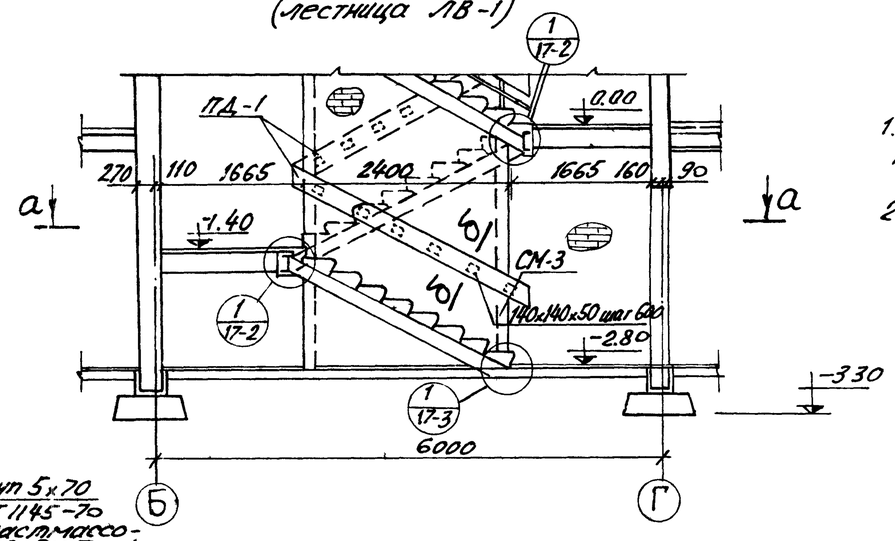

1. Ширина отмостки принята 1000 мм.

2. Лестницу ЛВ-1 см. часть 1 лист 16.

1975	Гостиница на 28 мест с плоской кровлей	Разрезы 1-1, 2-2, 3-3. Лестница ЛВ-1. План.	Типовой проект 284-5-34	Часть 01	Лист 8

Разрез I-I

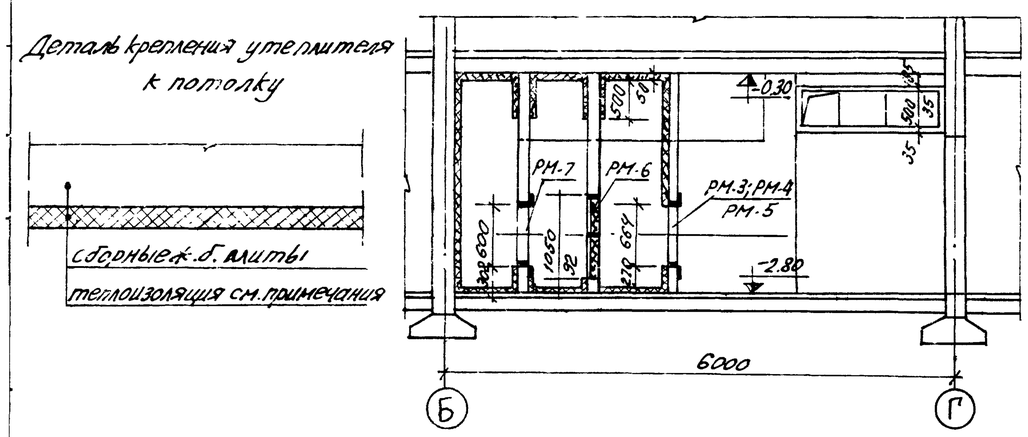

Разрез II-II

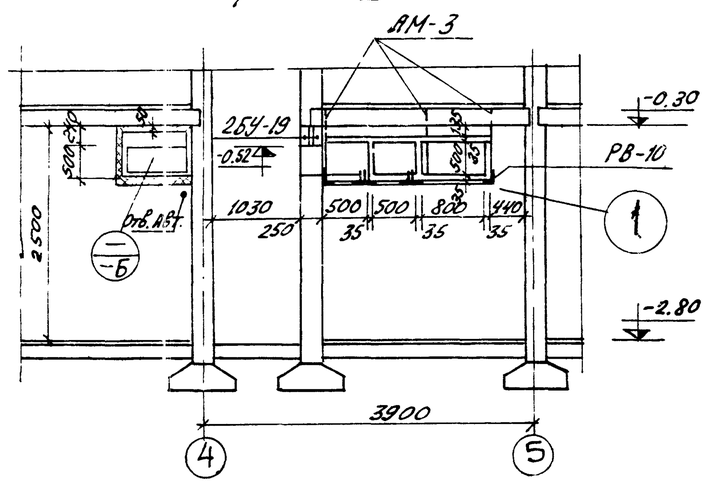

Разрез III-III

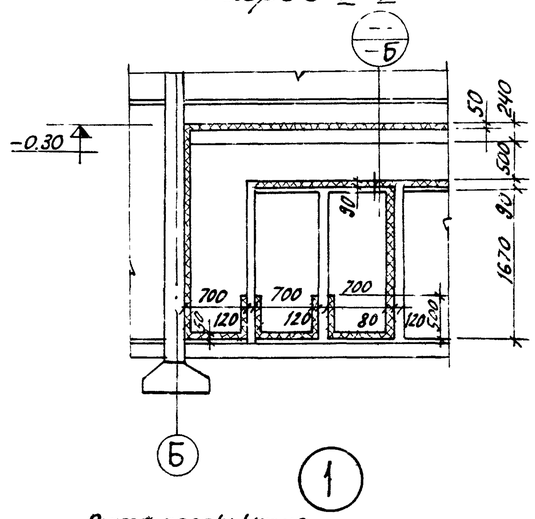

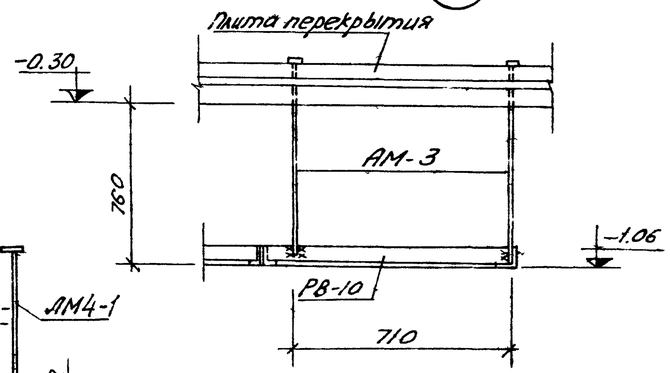

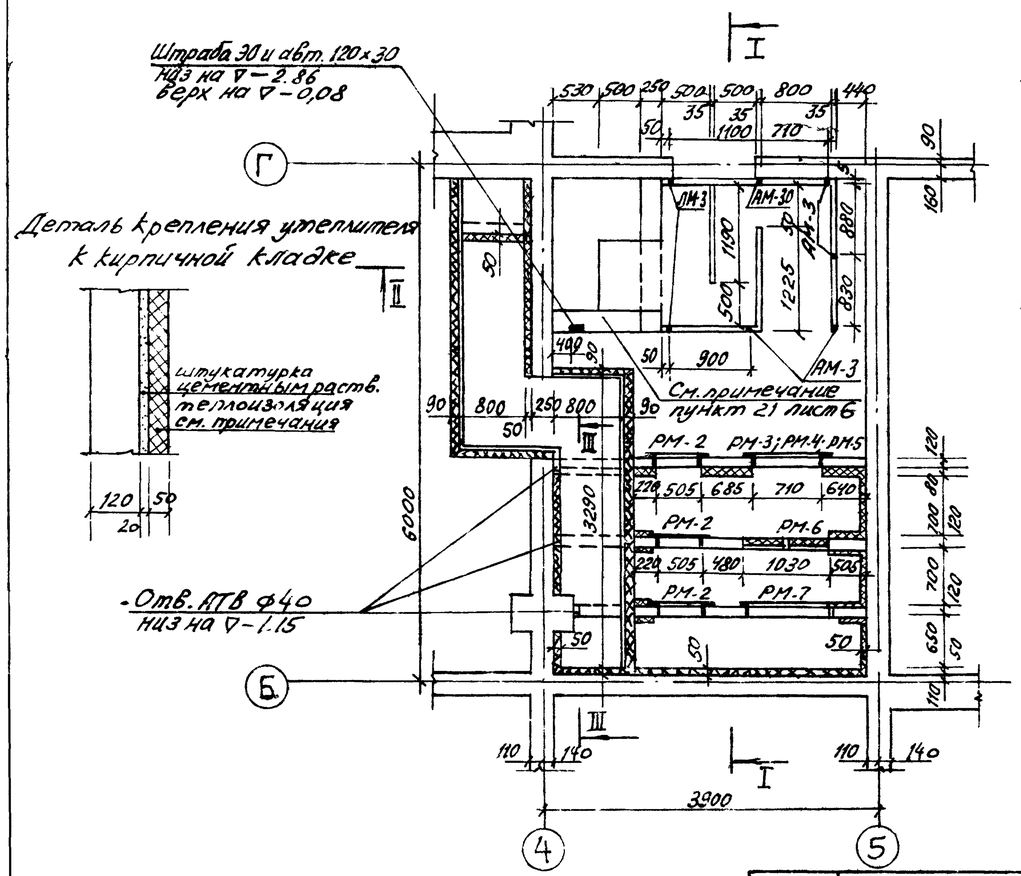

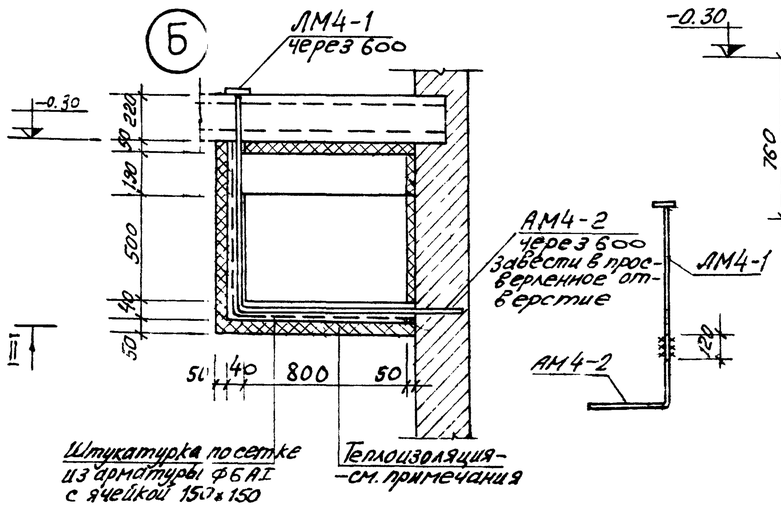

1. Теплоизоляция - пенопласт марки ФРП-1 на ВАГ-3 марки 40 ВТУ38-64 ВНИИСС на полимерцементной мастике.
Перед наклейкой пенопласта горизонтальные и вертикальные поверхности, подготовленные к наклейке огрунтовать раствором эмульсии ПВАЭ в воде (в весовом соотношении 1:2) наклейку пенопласт производить через 2 часа после огрунтовки поверхностей.
Состав полимерцементной мастики (в весовых частях)
цемент М500 - 1
песок - 2
эмульсия ПВАЭ - 0,2
вода - 0,4
2. Подготовку поверхностей под теплоизоляцию и наклейку пенопласта производить по указаниям СНиП III-20-74 п.1 данного примечания.
3. Сварку производить электродами Э-42; $h_{шв}$ = 8мм.

Выборка отправочных марок

Марка	Кол. шт.	Вес кг 1 шт.	Вес кг Всех	Раздел 10.7
РМ-2	3	16.48	49,44	лист 4
РМ-3	1	8.02	8,02	лист 4 для t-20°c
РМ-4	1	8.88	8,88	лист 4 для t-30°c
РМ-5	1	9,62	9,62	лист 4 (для t-40°c)
РМ-6	1	19.62	19,62	лист 4
РМ-7	1	11.40	11.40	лист 4
РВ-10	1	22.44	22,44	лист 9
АМ-3	7	1.49	10.43	лист 9
АМ4-1	10	1,33	13,30	лист 9
АМ4-2	10	1,15	11,5	лист 9

1975	Гостиница на 28 мест с плоской кровлей	Венткамера. План, разрезы, детали.	Типовой проект 284-5-34	Часть 01	Лист 9

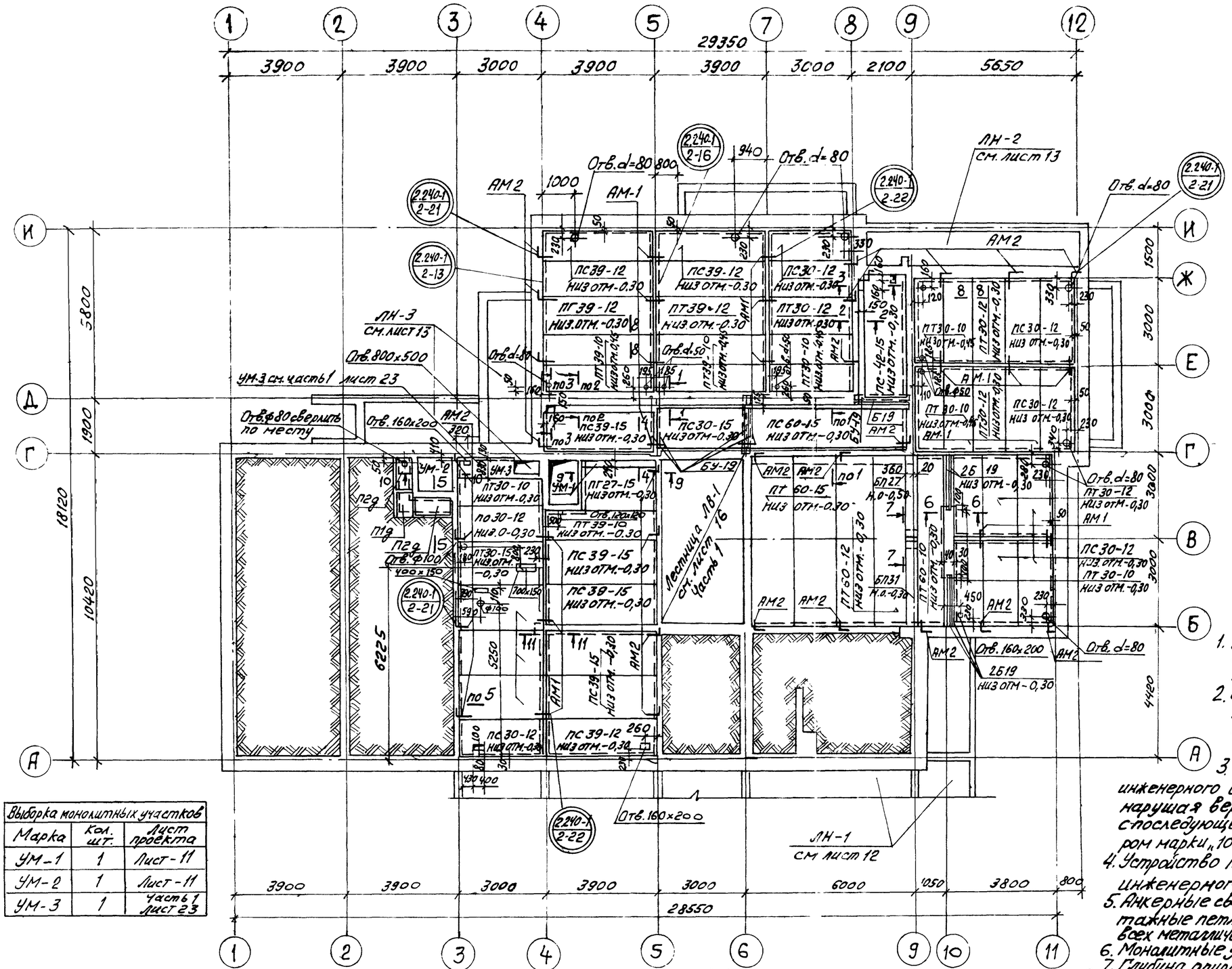

Выборка монолитных участков		
Марка	Кол. шт.	Лист проекта
УМ-1	1	Лист-11
УМ-2	1	Лист-11
УМ-3	1	Часть 1 Лист 23

Выборка сборных железобетонных изделий		
	Марка	Кол-во шт.
Панели перекрытий	ПТ 60-15	2
	ПТ 60-12	2
	ПТ 60-10	2
	ПС 60-15	1
	ПС 42-15	1
	ПТ 39-12	2
	ПТ 39-10	5
	ПС 39-15	5
	ПС 39-12	5
	ПТ 30-15	1
	ПТ 30-12	4
	ПТ 30-10	8
	ПС 30-15	6
	ПС 30-12	10
	ПТ 27-15	1
Канальные плиты	П2д	3
	П1д	2
Плиты перемычки	БП31	1
	БП27	1
Анкера	АМ-1	36
	АМ-2	27
Перемычка	Б19	5
	БУ19	5

1. Укладку панелей на стены производить по выравнивающему слою цементного раствора марки 100.
2. Швы между панелями, а также швы в местах примыкания панелей к стенам, очистить от строительного мусора и тщательно заполнить цементным раствором марки „100".
3. Отверстия в панелях для пропуска сетей инженерного оборудования просверлить по месту, не нарушая вертикальных диафрагм между пустотами, с последующей заделкой отверстий цементным раствором марки „100" или бетоном марки „200."
4. Устройство полов производить после укладки труб инженерного оборудования.
5. Анкерные связи сваривать при плотном зацеплении за монтажные петли ($h_{шва}$=6мм, $l_{шва}$=50мм) с последующей заделкой всех металлических элементов цементным раствором М100 слоем 30мм.
6. Монолитные участки и сечения 1-1 ÷ 11-11 см. лист 11.
7. Глубина опирания панелей перекрытия длиной 328, 298 и 268 см. должна быть не менее 70мм остальных не менее 100мм.
8. План разбивки анкеров для крепления рамки венткамеры см. лист 9.

1975	Гостиница на 28 мест с плоской кровлей	План перекрытия цокольного этажа	Типовой проект 284-5-34	Часть 01	Лист 10

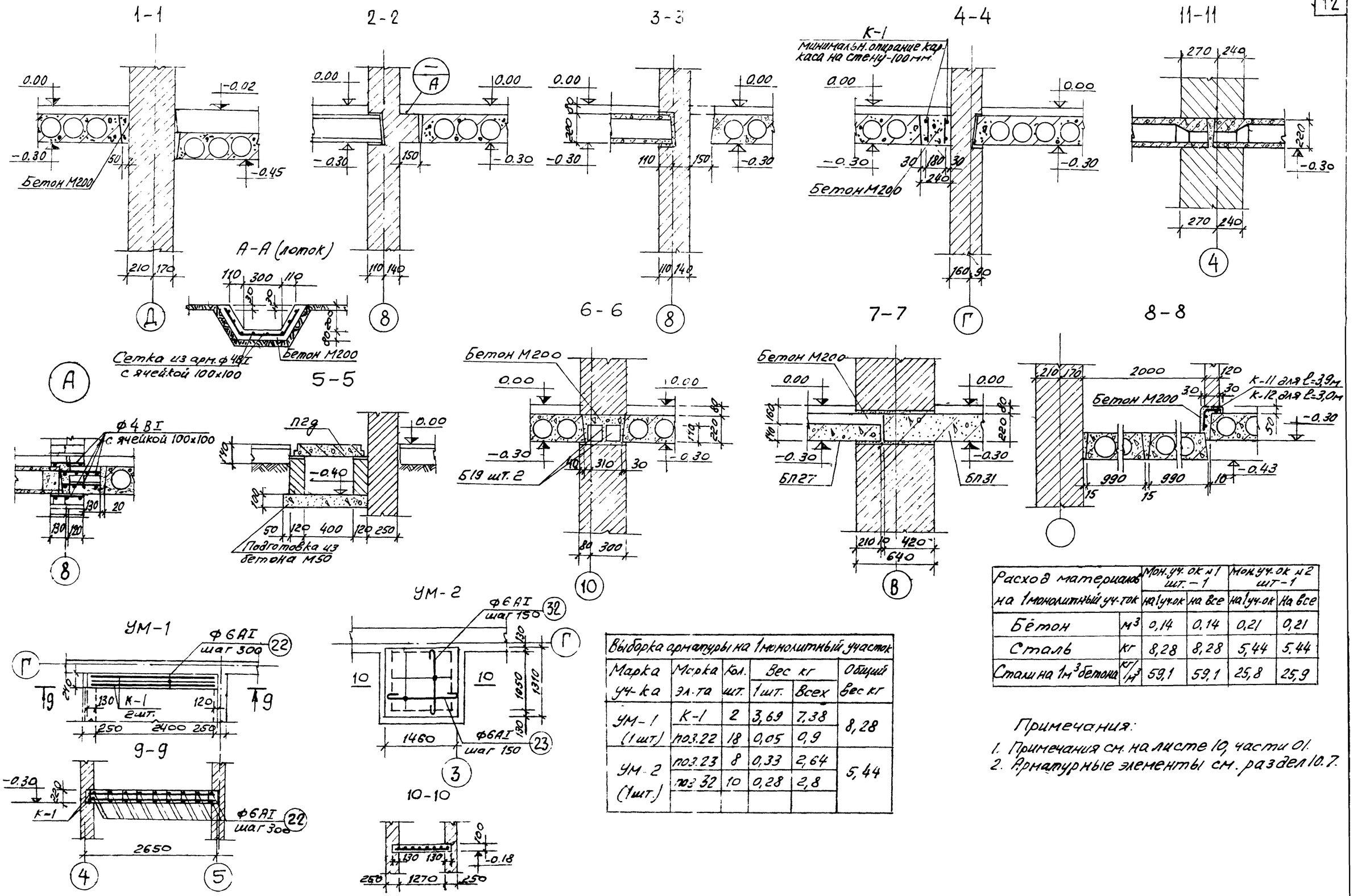

Расход материалов на 1 монолитный уч-ток		Мон. уч-ок №1 шт.-1		Мон. уч-ок №2 шт-1	
		на 1 уч-ок	на все	на 1 уч-ок	на все
Бетон	$м^3$	0,14	0,14	0,21	0,21
Сталь	кг	8,28	8,28	5,44	5,44
Стали на $1м^3$ бетона	$кг/м^3$	59,1	59,1	25,8	25,9

Выборка арматуры на 1 монолитный участок

Марка уч-ка	Марка эл-та	Кол. шт.	Вес кг 1шт.	Вес кг Всех	Общий вес кг
УМ-1 (1шт)	К-1	2	3,69	7,38	8,28
	поз.22	18	0,05	0,9	
УМ-2 (1шт.)	поз.23	8	0,33	2,64	5,44
	поз.32	10	0,28	2,8	

Примечания:

1. Примечания см. на листе 10, части 01.
2. Арматурные элементы см. раздел 10.7.

1975	Гостиница на 28 мест с плоской кровлей	Перекрытие цокольного этажа. Сечения 1-1÷11-11. Монолитные участки УМ-1; УМ-2. Сечения А-А.	Типовой проект 284-5-34	Часть 01	Лист 11

ЛН-1

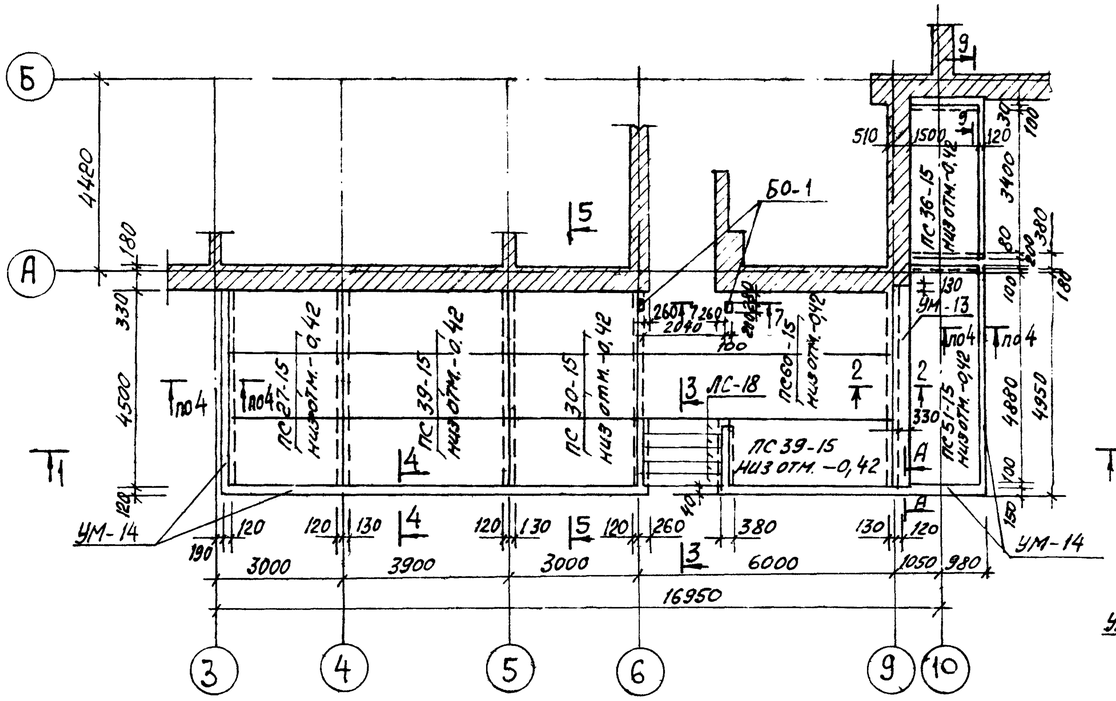

3-3

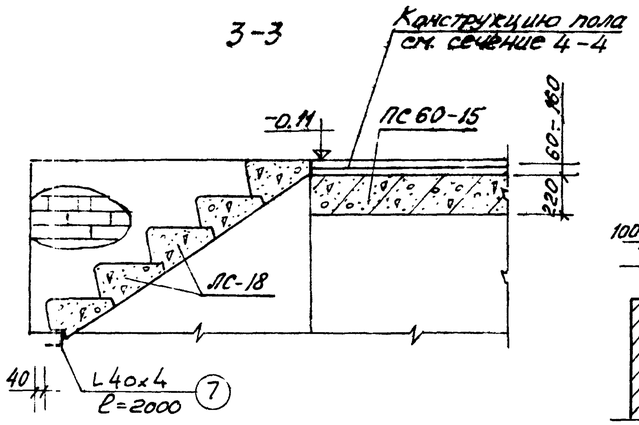

9-9

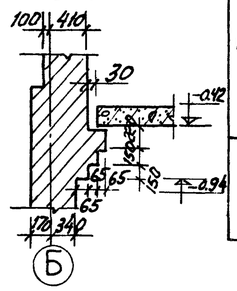

Спецификация сборных ж.б. элементов

Наименован.	Марка	Кол-во шт.
Плиты перекрытия	ПС 60-15	2
	ПС 51-15	1
	ПС 39-15	4
	ПС 36-15	1
	ПС 30-15	3
	ПС 27-15	3
Ступени	ЛС-18	5

1-1

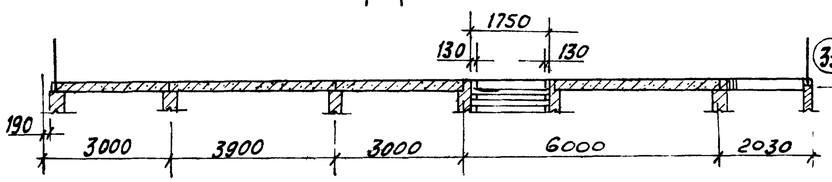

4-4

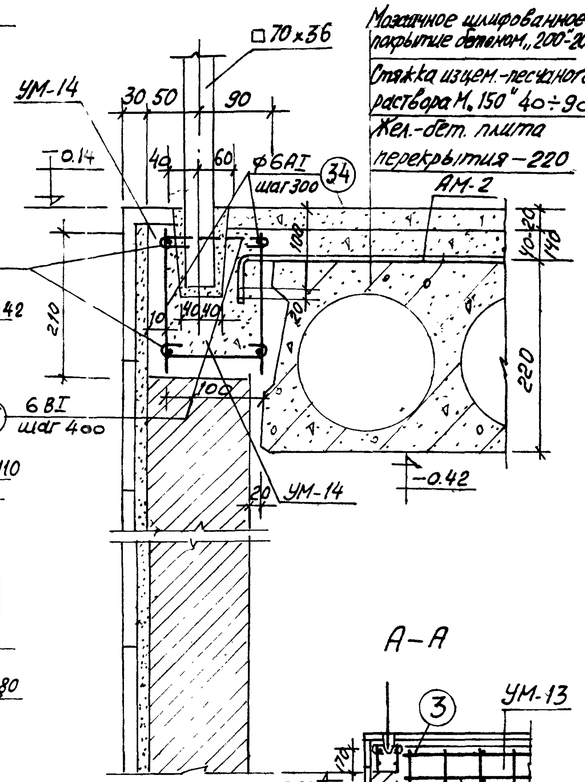

Мозаичное шлифованное покрытие обтеном „200-20

Стяжка изцем.-песчаного раствора М 150 " 40÷90

Жел.-бет. плита перекрытия – 220 АМ-2

Спецификация арматуры на монолитн. плиту

Марка			№ поз.	ф мм	Длина мм	Кол. шт.	Общ. длина м
УМ-13	К-13 2 шт.	1200х29 4620	1	16АI	4620	4	18,48
			2	8АI	200	48	9,6
		240	3	8АI	460	26	11,96
УМ-14			33	6АI	31000	4	124,0
			34	6АI	200	200	40,0
		100	35	6ВI	190	200	38,0
			7	L40х4	2000	1	2,0

Выборка арматуры

ф мм	Общ. длина м	Вес кг
16АI	18,48	29,2
8АI	21,56	8,4
Итого:		37,6
6ВI	202,0	44,8
Итого:		44,8
L40х4	2,0	4,84

Расход материалов на 1 монолитную плиту

		УМ-13 (1 шт.)		УМ-14 (п.м.)	
		На 1 шт.	На все	На 1 шт.	На все
Бетон М200	$м^3$	0,34	0,34	0,72	0,72
Сталь	кг	37,6	37,6	44,8	44,8
Стали на $1 м^3$ бетона		110,6	110,6	62,2	62,2

2-2

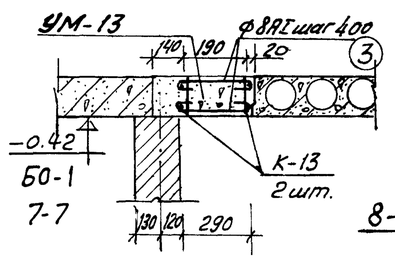

5-5

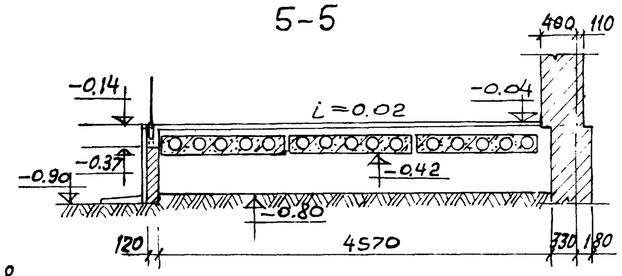

А-А

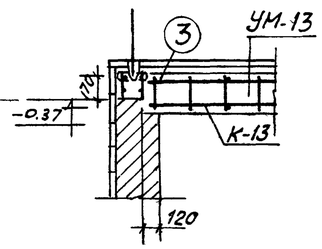

7-7

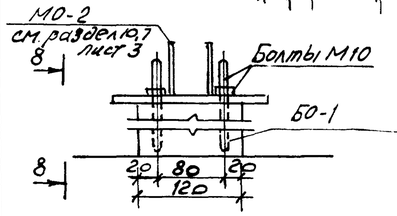

8-8

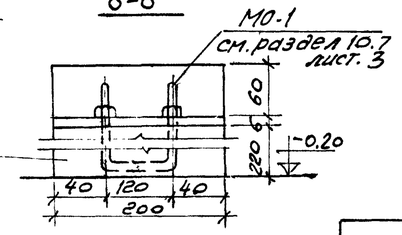

Выборка отправочных марок

Издел.	Марка	Кол. шт.	Вес кг 1 шт.	Вес кг Всех	Раздел 10.7 лист проекта
Б0-1	М0-1	4	0,32	1,28	3
	М0-2	2	2,45	4,90	3

1. Монтажную схему металлического ограждения см. часть 9, листы 4, 5.
2. Указания по укладке панелей перекрытия см. лист 10.
3. Арматурные элементы М0-1, М0-2 см. часть 10,7
4. Расход бетона М200 на Б0-1 (2 шт.) – 0,01 $м^3$.
5. Арматурная сталь по ГОСТ 5781-61*, прокат – по ГОСТ 8509-72. Вся сталь с гарантией свариваемости.

1975	Гостиница на 28 мест с плоской кровлей	ЛН-1 Монтажный план. Сечения. Монолитные участки УМ-13, УМ-14.	Типовой проект 284-5-34	Часть 01	Лист 12

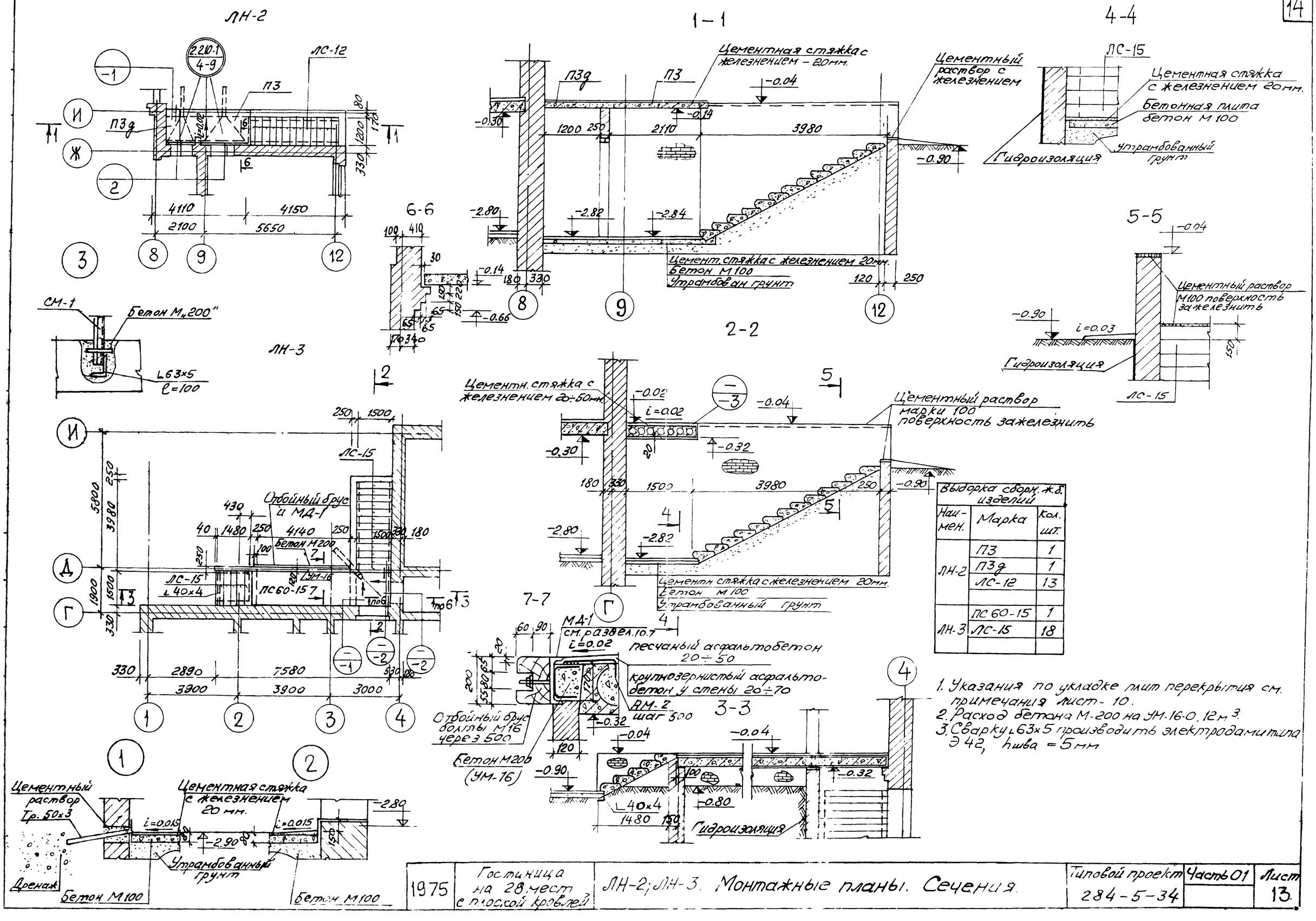

Выдорка сборн. ж.б. изделий		
Наимен.	Марка	Кол. шт.
ЛН-2	П3	1
	П3д	1
	ЛС-12	13
ЛН-3	ПС 60-15	1
	ЛС-15	18

1. Указания по укладке плит перекрытия см. примечания лист-10.
2. Расход бетона М-200 на УМ-16-0,12 м³.
3. Сварку L63x5 производить электродами типа Э42, hшва = 5мм

1975	Гостиница на 28 мест с плоской кровлей	ЛН-2; ЛН-3. Монтажные планы. Сечения.	Типовой проект 284-5-34	Часть 01	Лист 13.

Назначение изделия			Марка изделия	Габариты, мм l	h	b	Кол-во подвал	ГОСТ серия	Альбом дерев. изделий 10 Раздел	Лист
Окна										
Переплеты	Спаренные	Окна	ОС 15-15	1471	1464	94	1	ГОСТ 11214-65*		
			ПД 16-20	1600	34	200	1	ГОСТ 17280-71		
			ОС 15-12	1146	1464	94	2	ГОСТ 11214-65*		
			ПД 13-20	1300	34	200	2 2	ГОСТ 17280-71		
			ОС 15-14	1346	1464	94	1	ГОСТ 11214-65*		
			ПД 14-20	1450	34	200	1	ГОСТ 17280-71		
Переплеты	Двойные	Окна	ОР 15-15	1478	1464	180	1	ГОСТ 11214-65*		
			ПД 16-25	1600	34	250	1	ГОСТ 17280-71		
			ОР 15-12	1153	1464	180	2	ГОСТ 11214-65*		
			ПД 13-25	1300	34	250	2	ГОСТ 17280-71		
			ОР 15-14	1353	1464	180	1	ГОСТ 11214-65*		
			ПД 14-25	1450	34	250	1	ГОСТ 17280-71		
Переплеты	Тройные	Окна	ОЗРС 15-15	1479	1463	197	1	ГОСТ 16289-70*		
			ПД 16-35	1600	34	350	1	ГОСТ 17280-71		
			ОЗРС 15-12	1154	1463	197	2	ГОСТ 16289-70*		
			ПД 13-35	1300	34	350	2	ГОСТ 17280-71		
			ОЗРС 15-14	1379	1463	197	1	ГОСТ 16289-70*		
			ПД 14-35	1450	34	350	1	ГОСТ 17280-71		
Двери внутренние (в т.ч. погонажные изделия внутренних дверей)										
Сплошные			Д8	П	874	2075	40	4	ГОСТ 6629-74	
				Л	874	2075	40	1		
			ДТ8	П	886	2088	94	3	Серия 1.135-1 Альбом II	
Двери наружные										
			ДВ9-6/8	П	986	2088	94	3 офан.	Серия 1.135-1 Альбом I	
				Л	986	2088	94	2 офан.		
			ДЛ9		986	1288	94	1	Серия 1.135-1 Альбом II	
Погонажные изделия			Наличники					40 п.м.	ГОСТ 8242-63*	
			Плинтусы					107.3 п.м.		
Разные изделия										
			ШВК-1	244	374	47	6	—	10.6	17

Тип проема	Марка заполнения проема	Марка подоконной доски при толщине стен 380	510	640	Типы перемычек при толщине стен (Сечение или № детали по серии 2.230.2 вып.1) 380	510	640	Отметка низа перем. подвал	Кол-во проемов
1	2	3	4	5	6	7	8	9	10
Т-1	ОС 15-12	ПД 13-20			80	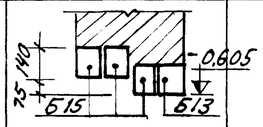	231	-0,605	2
	ОР 15-12		ПД 13-25						
	ОЗРС15-12			ПД 13-35					
Т-2	ОС 15-14	ПД 14-20			81	см. Т-1	232	-0,605	1
	ОР 15-14		ПД 14-25						
	ОЗРС15-14			ПД 14-35					
Т-3	ОС 15-15	ПД 16-20			81	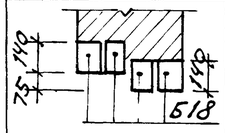	233	-0,605	1
	ОР 15-15		ПД 16-25						
	ОЗРС15-15			ПД 16-35					
Т-4	ДЛ9	—	—	—	см.Т-1	см. Т-1	см. Т-1	-0,605	1
Т-5	ДВ9-6/8	—	—	—	88	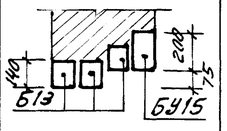	24,0	-0,80	2
Т-6	ДВ9-6/8 2шт.	—	—	—	80	см Т-1	см. Т-1	-0,80	1
Т-26	Д8	—	—	—		45		-0,73	1
Т-27	—	—	—	—		45		-0,50	1
Т-28	—	—	—	—		19		-0,73	1
Т-29	ДТ8	—	—	—		19		-0,73	1
Т-53	ДТ8	—	—	—		45		-0,73	1
Т-52	—	—	—	—		33		-0,73	1
Т-48	ДВ9-6/8	—	—	—		19		-0,80	1
Т-57	ДТ8	—	—	—	—	33		-0,73	2

Для всех перемычек даны отметки четверти (см. Т-1)

1975	Гостиница на 28 мест с плоской кровлей	Таблица типов проемов. Спецификация столярных изделий ниже отм. 0,00	Типовой проект 284-5-34	Часть 01	Лист 14

ЦНИИЭП жилища г. Москва

Согласовано

Дата

Инв. №

Взамен

Инв. № подл. | Подпись и дата | Взам. инв. №

Гл. инж. проекта Пальчат

Гл. арх. пр. Мацуевская

Гл. инж. пр. Евко

Ст. техник Евтеева

NN п/п	Марка изделия	Габариты, см ℓ	в	h	Масса т	Кол-во шт	Развернутая марка изделия	Альбом рабочих чертежей Серия	Выпуск/раздел	N листа
	Фундаменты									
1	Ф10	238	100	30	1,52	25		1,112-1	1	41
2	Ф10-12	118	100	30	0,75	7				43
3	Ф10-8	78	100	30	0,495	24				85
4	Ф8	238	80	30	1,395	21				49
5	Ф8-12	118	80	30	0,685	13				51
6	Ф6	238	60	30	1,04	10				57
7	Ф6-12	118	60	30	0,515	35				55
8	Ф12	238	120	30	1,76	3				33
9	Ф12-12	118	120	30	0,87	6				35
10	Ф12-8	78	120	30	0,57	5				81
11	Ф14У	238	140	30	2,11	1				25
12	Ф20У	118	200	50	2,44	4				15
13	П28	278	12	30	0,25	5		ИИ-03-02	Альбом 108	8
14	П32	318	12	40	0,38	1				
15	П36	358	12	40	0,43	5				
16	П60	598	20	50	1,5	1				10
17	Б13	130	12	6,5	0,025	8		1,139-1	1	1
18	Б15	155	12	14	0,065	4				2
19	БУ13	130	12	22	0,085	12				10
20	БУ15	155	12	22	0,105	3				11
21	БУ19	195	12	22	0,130	4				12
22	БУ24	245	25	22	0,335	1				15
	Наружные стены									
23	Б13	130	12	6,5	0,025	15		1,139-1	1	1
24	Б18	180	12	14	0,075	4				3
25	Б15	155	12	14	0,065	15				2
26	БУ15	155	12	14	0,105	2				11
27	БП13	130	38	65	0,080	4				25
	Внутренние стены									
28	Б13	130	12	6,5	0,025	31		1,139-1	1	1
29	Б15	155	12	14	0,065	1				2
30	БУ13	130	12	22	0,085	2				10
31	БУ15	155	12	22	0,105	3				11
32	БП13	130	38	6,5	0,080	3				26
33	БУ19	195	12	22	0,130	4				12

NN п/п	Марка изделия	Габариты см. ℓ	в	h	Масса т	Кол. шт.	Развернутая марка изделия	Альбом рабочих чертежей Серия	Выпуск раздел	N листа
	Лестницы									
34	АС-12и	120	29	12,4	0,068	1		1,155-1	1	55
35	АС-12	120	36	19	0,133	30				19
36	АС-15	150	36	19	0,168	18				21
37	АС-18	175	36	19	0,192	5				22
	ЛС-15в	159,5	29	19	0,13	1				
38	ЛС60-15	598	149	22	2,8	3		1,141-1	2	5
39	ЛС51-15	508	149	22	2,39	1			4	6
40	ЛС39-15	388	149	22	1,835	4			8	5
41	ЛС36-15	358	149	22	1,28	1				5
42	ЛС30-15	298	149	22	1,425	8			10	4
43	ПЗ	299	145	10	0,45	1		ИС-01-04	2	32
44	ПЗд	145	59	10	0,23	1				33
	Перекрытие									
45	ПТ60-15	598	149	22	28	2		1,141-1	2	10
46	ПТ60-12	598	119	22	2,11	2				12
47	ПС60-15	598	149	22	2,8	1				6
48	ПТ60-10	598	99	22	2,11	2			6	4
49	ПС42-15	418	149	22	1,97	1			7	2
50	ПТ39-12	388	119	22	1,385	2			8	11
51	ПС39-15	388	149	22	1,835	5				5
52	ПС39-12	388	119	22	1,385	5				7
53	ПТ39-10	388	99	22	1,14	5			11	4
54	ПТ30-15	298	149	22	1,425	1			10	7
55	ПТ30-12	298	119	22	1,08	4				9
56	ПС30-15	298	149	22	1,425	6				3
57	ПС30-12	298	119	22	1,08	10				5
58	ПТ30-10	198	99	22	0,882	8			11	8
59	ПТ27-15	268	149	22	1,29	1			12	7
60	П1д	85	58	7	0,1	2		ИС-01-04	2	33
61	П2д	115	59	10	0,18	3				
62	Б19	195	12	14	0,085	5		1,139-1	1	4
63	БП31	310	38	22	0,645	1				32
64	БП27	270	38	14	0,36	1				31
65	БУ19	195	12	22	0,13	5		1,139-1	1	12

Согласовано
Дата
Инв.№
Взамен

Зорько
Елко

Арнольд
Гальчак
Мишевская
Елко

Гл.инж.пр.
Гл.арх.пр.
Гл.инж.пр.

ЦНИИЭП жилища
г. Москва

1975	Гостиница на 28 мест с плоской кровлей	Спецификация сборных железобетонных изделий ниже отметки 0,00	Типовой проект 284-5-34	Часть 01	Лист 15

Спецификация металлических изделий

Назначение изделия		Марка изделия	Масса кг	Кол. шт.	Общая масса кг	Альбом рабочих чертежей часть II Раздел	Альбом рабочих чертежей часть II № листа
Армирование кирпичн. стен	Внутренних стен	С-1	1,23	44	54,12	10,7-1	2
		С-2	1,10	40	44,0		
		С-4	2,54	6	15,24		
		Поз.24	0,056	396	22.17		
		Поз.25	0,19	200	38,00		
		Поз.	0,222	850 п.м.	188,7		
Перекрытие		АМ-1	0,46	36	16,56	10,7-1	3
		АМ-2	0,62	27	16,74		
		К-1	3,69	2	7,38		
		К-11	15,57	2	31,14		
		К-12	12,0	3	36,0		
		К-13	32,9	2	65,8		
		Поз.3	0,395	11,96 п.м.	4,7		
		Поз.7	2,42	2,0 п.м	4,84		
		Поз.22	0,05	18	0,9		
		Поз.23	0,33	8	2,64		
		Поз.32	0,28	10	2,8		
		Поз.33	0,222	124,0 п.м.	27,53		
		Поз.34	0,222	40,0 п.м	8,80		
		Поз.35	0,222	38,0 п.м	8,44		
		БО-1	6,18	2	12,36		
Лестницы ограждение лестниц		МС-2	11,22	2	22,44	10,7-1	5
		МОК-1	20,1	2	40,2		
		МОК-2	9,59	2	19,18		
		МОК3	9,25	1	9,25		
		СМ-1	7.06	2	14,12		
		МД-1	20,23	4,29 п.м.	86,8		

Назначение изделия	Марка изделия	Масса кг	Кол. шт.	Общая масса кг.	Альбом рабочих чертежей ч. 10 Раздел	Альбом рабочих чертежей ч. 10 № листа
Разные изделия	РМ-2	16.48	3	49.44	10,7-1	4
	РМ-4	8.88	1	8.88		
	РМ-6	19.62	1	19.62		
	РМ-7	11.40	1	11.40		
	РВ-10	44.0	1	44.00		5
	АМ-3	1.49	7	10.43		9
	АМ4-1	1.33	10	13.30		
	АМ4-2	1.15	10	11.50		
	РП-1	42.28	1	42.28		4
	РП-2	80.4	7	562.80		
	АП-1	1.98	10	19.80		

Спецификация сборных железобетонных перемычек для наружных стен

№№ п/п	Марка изделия	Габариты см. ℓ	в	h	Масса т	Кол. шт.	Развернутая марка изделия	Альбом рабочих чертежей Серия	Выпуск (раздел)	№ листа
Наружные стены (для варианта стен толщиной 380)										
	Б13	130	12	6,5	0,085	7		1.139-1	1	1
	Б15	155	12	14	0,065	21				2
	Б18	180	12	14	0,075	4				3
Наружные стены (для варианта стен толщиной 640)										
	Б13	130	12	6,5	0,085	8		1.139-1	1	1
	Б15	155	12	14	0,065	12				2
	БП15	155	38	14	0,205	4				20
	БП18	180	38	14	0,24	3				27
	БП19	195	38	14	0,26	1				28

Согласовано. Дата. Инв. № Взамен

Зорько Евко

Арх-т Испол. Пальмах Провдго Малишевский Евко

Нач.маст. Гл.инж.-ма Гл.арх.-пр. Гл.инж.-пр.

ЦНИИЭП жилища г. Москва