ТИПОВОЙ ПРОЕКТ
271 - 13 - 85

ПРОДОВОЛЬСТВЕННЫЙ И ПРОМТОВАРНЫЙ МАГАЗИН

ТОРГОВОЙ ПЛОЩАДЬЮ 250м²

АЛЬБОМ I

АРХИТЕКТУРНО-СТРОИТЕЛЬНЫЕ, САНТЕХНИЧЕСКИЕ И ЭЛЕКТРОТЕХНИЧЕСКИЕ ЧЕРТЕЖИ

Цена 4-03

7935/1

ЦЕНТРАЛЬНЫЙ ИНСТИТУТ ТИПОВОГО ПРОЕКТИРОВАНИЯ
ГОССТРОЯ СССР
КИЕВСКИЙ ФИЛИАЛ
г.Киев-57, ул.Эжена Потье, № 12
620
Заказ. № 6240 инв. № 7935/1 тираж 200
Сдано в печать 13/XI 1981г. цена 4-03

ТИПОВОЙ ПРОЕКТ
271-13-85

ПРОДОВОЛЬСТВЕННЫЙ И ПРОМТОВАРНЫЙ МАГАЗИН

ТОРГОВОЙ ПЛОЩАДЬЮ 250М²

АЛЬБОМ I

СОСТАВ ПРОЕКТА

АЛЬБОМ I — АРХИТЕКТУРНО-СТРОИТЕЛЬНЫЕ ЧЕРТЕЖИ
САНИТАРНО-ТЕХНИЧЕСКИЕ ЧЕРТЕЖИ
ЭЛЕКТРОТЕХНИЧЕСКИЕ ЧЕРТЕЖИ

АЛЬБОМ II — СМЕТЫ

ПРОЕКТНЫЕ МАТЕРИАЛЫ, ПРИМЕНЯЕМЫЕ ИЗ СОСТАВА СЕРИИ 26
ЧАСТЬ 9 - УЗЛЫ И ДЕТАЛИ
ЧАСТЬ10 - ИЗДЕЛИЯ ЗАВОДСКОГО ИЗГОТОВЛЕНИЯ

Разработан
проектным институтом Гипрогражданпромстрой
/Главный инженер института Толбин Я.С./
Главный инженер серии /Хинкис Е.Г./

Технический проект
утвержден Госстроем УССР
постановление № 44 от 19 VII 1978
рабочие чертежи введены в действие
Гипрогражданпромстроем
приказ № 16 от 15.01. 1981 г

7935/1

Содержание архитектурно-строительной части

N п/п	Наименование чертежей	N листа	N стр.
1.	Обложка		1
2.	Титульный лист.		2
3.	Содержание альбома Пояснительная записка	АС-1	3
4.	Пояснительная записка	АС-2	4
5.	Перечень нормативных материалов применяемых в проекте. Условные обозначения. Состав проекта.	АС-3	5
6	Блок 3. Экспликация помещений. Таблица технико-экономических и эксплуатационных показателей.	АС-4	6
7.	Блок 3. План подвала и лестницы в подвал.	АС-5	7
8	Блок 3. Фрагменты входов Планы кровли козырьков.	АС-6	8
9	Блок 3. План и сечения фундаментов. Спецификация	АС-7	9
10	Блок 3. Развертки фундаментов.	АС-8	10
11.	Блок 3. План подпольных каналов План перекрытия над подвалом.	АС-9	11
12.	Блок 3. Продовольственный и промтоварный магазин. Монтажные планы этажей.	АС-10	12
13.	Блок 3. Отделочные планы этажей.	АС-11	13
14.	Блок 3. Разрез 1-1. План кровли. Спецификация деревянных и металлических изделий.	АС-12	14
15.	Фасады блок 3.	АС-13	15
16.	Блок 3. Ведомость отделочных работ.	АС-14	16
17	Блок 3. Планы перекрытия и покрытия. Монолитные участки.	АС-15	17
18	Блок 3. Развертки наружных стен.	АС-16	18
19	Блок 3. Развертки внутренних стен.	АС-17	19
20	Блок 3. Охлаждаемая камера. Изоляция междуэтажных перекрытий и стен.	АС-18	20
21	Блок 3. Металлические решетки ДР-1; ДР-2. Вентиляционные решетки Р-1; Р-2	АС-19	21
22	Блок 3. Грузовой лифт на 500кг Разрезы. Планы. Развертки.	АС-20	22
23	Блок 3. Грузовой лифт на 500 кг УМ-1. Фундаментная плита. Фундамент под лебедку.	АС-21	23
24.	Блок 3. Спецификация сборных ж.б. элементов выше отм. 0.000	АС-22	24
25	Пункт приема посуды и тарная.	АС-23	25
26	Блок 3. Монолитные козырьки МК-4, МК-5	АС-24	26
	План продовольственного и промтоварного магазина с размещением торгового оборудования	ТХ-1	
	Продовольственный и промтоварный магазин. Монтажный план подводки коммуникаций торгового оборудования	ТХ-2	
	Спецификация торгового оборудования.	ТХ-3	
	Фрагмент плана охлаждаемых камер магазина на отм ±0.000 и -2.85. Разрез 1-1. Схема фреоновых трубопроводов.	ТХ-4	
	Крепление двух испарителей ИРСН-10 к стене. Щит и поддон испарителя (на 2 батареи).	ТХ-5	

Здание продовольственного и промтоварного магазина входит в состав комплекса торгового центра для поселков на 3500 жителей. Торговый центр состоит из трех блоков:

Блок 1 - Дом быта и гостиница;
Блок 2 - столовая
Блок 3 - продовольственный и промтоварный магазин.

Блокировка отдельных зданий производится в процессе привязки здания, в зависимости от местных условий. Примеры блокировки приведены в типовом проектном решении N 7935/1

Типовой проект разработан в соответствии с действующими нормами и правилами и предусматривает мероприятия обеспечивающие взрывную, взрывопожарную и пожарную безопасность при эксплуатации здания.

/Главный инженер серии /Е.Г. Хинкис/

Пояснительная записка к проекту продовольственного и промтоварного магазина - Блок №3.

Общая часть.

Продовольственный и промтоварный магазин входит в состав торгового центра для поселков на 3500 жителей, разработанного в соответствии с техническим проектом, утвержденным Госстроем УССР и планом типового проектирования на 1979г. Проект столовой входит в состав номенклатуры типовых проектов серии 26 и предназначен для строительства в обычных условиях II и III климатических районов с расчетными температурами наружного воздуха - 15°, -20°, -25°С. Класс здания - II. Степень долговечности - II. Степень огнестойкости - II

Архитектурно-строительная часть.
Объемно-планировочное решение.

Проектом предусмотрена возможность строительства отдельно стоящего магазина, а также его блокировки со столовой и домом быта с гостиницей и образования торгового центра для поселков на 3500 жителей Особенности объемно-планировочного решения торгового центра и схемы генерального плана привадятся в проектном типовом решении №

Продовольственный и промтоварный магазин решен двухэтажным Первый этаж отведен под торговлю продовольственными товарами, второй - непродовольственными Складские помещения примыкают к торговым залом и в свою очередь имеют удобную связь с приемочным помещением либо непосредственно либо через лифт. Загрузка овощей, фруктов, а также хлеба производится обособленно На втором этаже имеются стол заказов и кафетерии Под магазином частично размещается подвал В составе типового проекта магазина разработан отдельно стоящий пункт приема посуды и тарная

Отделка здания.

Наружная отделка Цокольные панели офактуриваются на заводе цементным раствором М100 с крошкой (гранитной или мраморной) крупной фракции с добавкой темного красителя Наружные стеновые панели отделываются на заводе фактурным слоем методом напыления Фактурный слой из цементного раствора с добавлением мраморной белой крошки (либо крошки из отходов фарфоровых изделий) мелкой фракции.

Входные двери окрашиваются нитролаком за 2 раза. Все металлические части окрашиваются масляной краской за 2 раза.

Внутренняя отделка. Внутренние отделочные работы выполняются в соответствии с отделочной ведомостью

Все помещения окрашиваются клеевой краской. В помещениях с мокрыми процессами предусматривается отделочная панель. Холодильные камеры облицовываются глазурованной керамической плиткой. Полы в вестибюлях, торговых залах магазина и столовой из шлакоситалла, в помещениях культмассового назначения, производственных помещениях дома быта и жилых комнатах гостиницы из линолеума. в помещениях с мокрыми процессами полы из керамической плитки по гидроизоляции. Все деревянные и металлические изделия окрашиваются масляной краской за 2 раза.

Конструктивная часть.

Конструктивная схема здания основана на поперечных несущих стенах с шагом 6,0м и 3.0м Помещения с большими пролетами решены по каркасной схеме с пролетом 6.0 х 6.0м. Все сборные элементы здания приняты по сортаменту индустриальных изделий серии 26 по типовым конструкциям и деталям, утвержденным Госгражданстроем.

Устойчивость зданий обеспечивается:
- сплошной горизонтальной диафрагмой из панелей перекрытия, опирающихся на внутренние стены, ригели и наружные торцевые стены;
- диафрагмами жесткости из железобетонных панелей внутренних стен, связанных с колоннами;
- соединением и замоноличиванием панелей наружных и внутренних стен; жестким контуром панелей наружных и внутренних стен;
- жестким контуром панелей лестничных клеток, связанных между собой и наружными стеновыми панелями.

Подземная часть здания разработана для строительства в обычных условиях при сухих непучинистых грунтах и условно горизонтальном рельефе Фундаменты запроектированы из условия расчетного давления на грунты основания $R_o = 2.0$ кгс/см² при уровне грунтовых вод ниже подошвы фундаментов. При привязке проектов фундаменты должны быть проверены расчетом и скорректированы. Фундаменты приняты ленточные сборные из фундаментных плит (серия 1.112.5) и стаканного типа под колонны (серия ИИ-04-1)

Стены подвалов из бетонных блоков (ГОСТ 13579-78)

Фундаменты укладываются на выравненное песчаное основание (при песчаных грунтах) или на песчаную подушку толщиной 50 мм.

7935/1

Нач. отд.	Бодянский		1979	Т.П. 271-13-85	АС
Гл. инж. сер	Хинкис		Серия типовых проектов крупнопанельных зданий для сельского строительства		
Гл. арх. отд	Бабыкина		Торговый центр для поселков на 3500 жителей	Лит.	Лист 1	Листов
Гл. инж. отд	Федорченко			Р		
Гл. констр	Местецкий		Содержание альбома Пояснительная записка	Госстрой УССР Гипрагражданпромстрой г. Киев		
Автор арх	Лукьянов					
Разработал	Лукьянов					
Проверил	Стороженко					

Блоки стен подвалов устанавливаются на цементно-песчаном растворе М50. Вертикальные швы блоков перевязываются между собой, фундаментными плитами и цокольными панелями на величину не менее 250мм.
Стенки подпольных каналов выполняются из обыкновенного кирпича марки 75 на растворе марки 25 по бетонной подготовке из бетона М100. Поверхности кирпичных стенок каналов соприкасающихся с грунтом обмазываются горячим битумом за 2 раза.
Каналы перекрываются плитами типа ПТП (серия 1.243-2) в местах поворотов, пересечений, а также по длине каналов, через 3,0-4,0 м устраиваются смотровые люки закрытые съемными щитами. Щиты дощатые по металлическим рамкам, заанкеренным в кирпичную кладку. Устройство подпольных каналов должно производиться до укладки конструкции полов. Обратная засыпка грунта у стенок каналов производится только после укладки плит перекрытия каналов. Цокольные панели соединяются между собой оцинкованными стальными скобами. Стыки замоноличиваются и герметизируются в соответствии с деталями (часть 9 разд. 9 2-1)
Гидроизоляция: горизонтальная из 20мм слоя цементно-песчаного раствора М100, состава 1:2 с водостойкими добавками на отметках -0,080; -3,080; -3,680, вертикальная - обмазкой горячим битумом за 2 раза всех поверхностей стен соприкасающихся с грунтом.

Обратная засыпка пазух наружных стен производится с тщательным послойным уплотнением после установки подоконных панелей первого этажа и укладки панелей перекрытия над подвалом.
Отверстия в стенах, предназначенные для прохода инженерных коммуникаций, после монтажа последних заполняются кирпичом на мятой глине. Перекрытие над подвалом - из панелей с круглыми пустотами. Отверстия на торцах панелей тщательно заполняются бетоном М200 на глубину 200мм. Панели перекрытий укладываются на цементном растворе М100 с глубиной опирания не менее 70мм.
Работы по возведению нулевого цикла производятся в строгом соответствии с требованиями СНиП часть III «Правила производства и приемки работ» со своевременным составлением актов на скрытые работы, в последовательности, обеспечивающей безопасность производства строительно-монтажных работ.
Наружные стены продольные - самонесущие из однослойных керамзитобетонных панелей двухрядной разрезки, толщиной 300мм, марки 50, объемной массой 1000 кгс/м³; торцовые - несущие из керамзитобетонных панелей двухрядной разрезки, толщиной 350мм, марки 75, объемной массой 1100 кгс/м³. Конфигурация вертикальных граней панелей наружных стен обеспечивает при стыковании образование устья для укладки герметика и полости для замоноличивания бетоном. Конфигурация горизонтальных граней обеспечивает устройство водозащитного барьера и укладку герметика. В качестве водозащитных прокладок и герметиков рекомендуется гернит, пароизол, мастика УМС-50, бутэпрол, УПЛ-2У.
Внутренние стены - железобетонные, однослойные, толщиной 160мм, однорядной разрезки. Каркас состоит из железобетонных стоек сечением 200×300мм и ригелей сечением 200×450 мм.
Перекрытия и покрытия приняты из панелей с круглыми пустотами, предварительно-напряженные с укладкой на цементном растворе М100. Отверстия в торцах панелей должны, в заводских условиях, замоноличиваться тяжелым бетоном на глубину 200 мм. Для пропуска коммуникаций через перекрытия допускается сверление по месту отверстий, без нарушения несущих ребер панелей, диаметром не более 100мм с заделкой стальных гильз нужного диаметра на растворе М100.
С учетом допусков в изделиях и на монтаже глубина опирания панелей перекрытия на стены должна быть не менее 70 мм.
(СНиП III-16-79, п 4.18 примеч. 2).
Крыша совмещенная, невентилируемая, кровля из 4-х слоев рубероида. Водосток внутренний, организованный.
Учитывая большое значение качества сварки, определяющего прочность и долговечность здания, сварочные работы должны производиться дипломированными сварщиками и качественными электродами с обязательным клеймлением выполненных работ. Стальные закладные детали и сварные соединения у наружных стен должны предохраняться от коррозии в соответствии с требованиями СНиП III-17-78 и СНиП III-23-76.
Защита закладных деталей металлизацией производится на заводе. На монтаже защитное покрытие, поврежденное при сварке, вновь подвергается металлизации или покрывается протекторным грунтом с последующей защитой слоем цементно-песчаного раствора марки 100 толщиной не менее 20мм.
В зимних условиях работы производятся с соблюдением требований, изложенных в соответствующих разделах СНиП III-17-78, СНиП III-9-74 и других технических условиях по производству работ в зимнее время.

Расчеты конструкции произведены с учетом следующих нормативных нагрузок:

- перекрытия жилых зданий - 150 кгс/м²
- перекрытия торговых помещений - 400 —"—
- перекрытия столовых - 300 —"—
- лестницы в торговых помещениях - 400 —"—
- вес снегового покрова - 70 —"—
- скоростной напор ветра - 45 —"—

Технологическая часть.

В магазине предусматривается торговля продовольственными и промышленными товарами по методу самообслуживания. Магазин размещается в 2-х этажном блоке, I этаж которого отведен под торговлю продовольственными товарами. На II этаже блока производится продажа непродовольственных товаров.

Площадь торговых залов магазинов распределена согласно заданию на проектирование соответственно товарным группам следующим образом:

Продовольственные товары

хлеб - 14 м²; напитки - 14,0 м²;
кондизделия - 16,0 м²; мясо, рыба - 10,0 м²;
бакалея - 22,0 м²; овощи, фрукты - 3,0 м²;
молочные продукты - 5,0 м²; консервы, соления, - 23,0 м²;
гастронония - 11,0 м²; квашения

Непродовольственные товары

белье - 16,0 м² галантерея, парфюмерия - 22,0 м²;
обувь - 12,0 м² канцтовары - 10,0 м²;
трикотаж, чулки - 13,0 м² ткани - 9,0 м²;
носки

Проектом предусмотрена устройство в магазине кафетерия и стола предварительных заказов. Продовольственные товары в магазин должны поступать фасованными. В случае необходимости некоторые товары: мясо, рыба, мясная, рыбная и молочная гастронония могут фасоваться в магазине в специально предусмотренном проектом помещении, расположенном смежно с торговым залом.

Расстановка оборудования в торговом зале предусматривает ориентировку в нем покупателя. Размещение товаров по группам в зале предусмотрено исходя из допустимого товарного соседства, покупательского спроса и удобства пополнения запасов.

Штат магазина 22 человека.

В наибольшую смену работает 17 человек

Холодильная часть.

Холодильная часть разработана в соответствии с технологической частью.

Характеристика охлаждаемых камер и устанавливаемых холодильных машин.

NN п/п	Наименование камер	Площадь в м²	Температура °С.	Установленные холодильные машины	Примечания
1.	Охлаждаемая камера молочно-жировых продуктов.	м²	+2°С	Фреоновый компрессорно-конденсаторный агрегат ФУ-56 М	Завод „Искра" г. Москва
2	Охлаждаемая камера мясорыбная.	м²	±0°С	—"—	—"—

Холодильная машина установлена в специальном машинном отделении, расположенном в подвальном этаже. Охлаждение конденсаторов холодильных машин - воздушное. Холодильные установки автоматизированы и не требуют постоянного обслуживающего персонала.

Авторский коллектив:
Автор архитектор: Лукьянов В. В.
В разработке проекта принимали участие
Архитекторы: Задкова Г.А, Стороженко Е.П, Осадчук С. В.
Конструкторы: Местецкий Н.М. Коржизек А.В. Абдулин С.З.
Технологи: Резникова И.Л; Безсмертный В.А.
Сантехники: Дехтяр Д.С. Орепер Р.И., Костюченко И.Н Портнова С.
Электрики: Рейзис С.Б., Индман С.О. Визель А. Ф; Розина Г.З., Волынец З.
Сметчики: Абрамский Г.Б., Манжола С.Н. Линецкая А.А.

4 7935/1

Нач. отд.	Бодянский		1979	Т.П. 271-13-85	АС
Гл. инж. сер.	Хинкис				
Гл. арх. отд.	Бавыкина		Серия типовых проектов крупнопанельных зданий для сельского строительства.		
Гл. инж. отд.	Федорченко				
Гл. констр.	Местецкий		Торговый центр для поселков на 3500 жителей.	Лит. Р; Лист 2; Листов	
Автор арх.	Лукьянов				
Разработал	Лукьянов				
Проверил	Стороженко		Пояснительная записка.	Госстрой УССР Гипрогражданпромстрой г. Киев	

Перечень нормативных материалов применяемых в проекте.

Гост	11214 – 78	Гост	10704 -76	Гост	2.721 – 74
Гост	6629 – 74	Гост	6942.20-69	Гост	2.748 – 68
Гост	17324 - 71	Гост	6942.30-69	Гост	6323 – 79
Гост	17280 – 71	Гост	1839 – 72*	Гост	11160 – 76
Гост	8242 - 75	Гост	1465 - 69*	Гост	10254 – 75*Е
Гост	4028 - 63*	Гост	8437 - 75*	Гост	15692 – 70
Гост	5088 - 78	Гост	18161 – 72*	Гост	11326.9 – 71*
Гост	12394. - 66	Гост	8525 - 78	Гост	3262 – 75*
Гост	7798 – 70*	Гост	20275 - 74	Гост	2.754 – 72*
Гост	3826 - 66*	Гост	6924 - 73	Гост	5525 – 61**
Гост	10923 - 64*	Гост	19874 - 74*	Гост	2823 – 73*Е
Гост	530 – 71*	Гост	19802 - 74*	Серия	ИИ-03-03 альбом 71 -64
Гост	9272 - 75	Гост	22847 - 77	Серия	2.230-1 Вып. 6
Гост	5090 - 79	Гост	14360 - 69	Серия	1. 139-1 Вып. 1
Гост	539 – 73*	Гост	8631 – 75**	Серия	1.250-1 Вып.1
Гост	380 - 71*	Гост	7506 - 73*	Серия	2.110-1 Вып.1
Гост	5781 – 75	Гост	10161 - 73	Серия	2.219-1 Вып.1
Гост	6727 - 53*	Гост	1811 – 73	Серия	1.155-1 Вып.1
Гост	8509 – 72*	Гост	755 – 72	Серия	2.260-1 Вып.3
Гост	8510 - 72*	Гост	8690 – 75	Серия	1.135-1 альбом 1.
Гост	8568 - 77*	Гост	8625 – 77	Серия	1.135-1 альбом 2.

Состав проекта

№/п.п	Наименование альбомов	Альбомы разработ. в проекте	Альбомы серии ранее выпущен. примен. в проекте
1	2	3	4
1	Альбом I Архитектурно-строительные сантехнические и электротехнические чертежи	●	
2	Альбом II Сметы	●	
	Часть 9 узлы и детали		
7	Раздел 9.2-1 Монтажные узлы выше 0		●
8	Раздел 9.2-2 Монтажные узлы выше 0		●
9	Раздел 9.3-1 Общестроительные узлы и детали.		●
10	Раздел 9.3-2 Общестроительные узлы и детали.		●
	Часть 10 изделия заводского изготовления.		
11	Раздел 10.1-1 Наружные стеновые панели		●
12	Раздел 10.1-2 ——— " ———		●
13	Раздел 10.2-2 Внутренние стеновые панели.		●
14	Раздел 10.3-1 Панели перекрытий и покрытий		●
15	Раздел 10.3-2 ——— " ———		●
16	Раздел 10.4-1 Разные бетонные и ж/бетонные изделия.		●
17	Раздел 10.4-2 ——— " ———		●
18	Раздел 10.6-2 Деревянные изделия		●
19	Раздел 10.7-1 Металлические изделия		●
20	Раздел 10.7-2 ——— " ———		●

Условные обозначения в проекте.

Архитектурно-строительные листы альбома I нумеруются с индексом «АС»;
Технологические – с индексом «ТХ»
Санитарнотехнические – с индексом «ОВ» и «ВК»
Электротехнические – с индексом «ЭЛ» и «СУ»
Для ссылок на узлы и детали в альбомах приняты следующие условные обозначения:

- ← Номер узла части 9 раздела 9.3-2 и 9.2-2
- ← Номер листа части 9 раздела 9.3-2 и 9.2-2
- ← Номер узла части 9 раздела 9.2-4
- ← Номер листа части 9 раздела 9.2-4
- (2.260-1 / 3-2) ← Номер серии / Номер выпуска и примененной детали.
- 8т — Железобетонные несущие конструкции
- 8т — Гипсобетонные перегородки
- 8т — Шлакобетонные перегородки
- 8т — Утеплитель
- т — Кирпичная кладка
- — Гипсобетонные перегородки в м. 1:200.

Примечания:

1. Данный лист см. совместно с основными чертежами проекта.

5

7935/1

Нач.отд.	Бодянский		1979	ТП. 271-13-85	АС
Гл.инж.пр.	Хинкис		Серия типовых проектов крупнопанельных зданий для сельского строительства		
Гл.архит.	Бавыкина		Торговый центр для поселков на 3500 жителей	Лит	Р
Гл.конст.	Местецкий			Лист	3
Авт.арх.	Лукьянов			Листов	
Разраб.	Стороженко		Перечень нормативных материалов, применяемых в проекте. Условные обозначения. Состав проекта.	Госстрой УССР Гипрогражданпромстрой г. Киев	
Провер.	Лукьянов				

Экспликация помещений

	№ пом	Наименование помещений	Площадь м²
Продовольственный и промтоварный магазин	57	Торговый зал по продаже продовольственных товаров	124.15
	58	кладовая фруктов, овощей, консервов, солений, мяса и рыбы	32.72
	59	кладовая бакалейных товаров	13.78
	60	охлаждаемая камера	13.23
	61	кладовая гастрономических товаров, молочных продуктов, вина, пива, напитков	11.27
	62	приемочное помещение	19.82
	63	моечная	8.12
	64	кладовая уборочного инвентаря	6.51
	65	кладовая хлеба и кондизделий	14.25
	66	Тамбур	8,14
	67	коридор	14.93
	68	Торговый зал по продаже непродовольственных товаров	96.58
	69	кладовая непродовольственных товаров	46.38
	70	Бельевая	5.66
	71	Контора	11.92
	72	Гардеробная	16.36
	73	Хранение упаковочных материалов	10.77
	74	Подсобное помещение кафетерия	10.32
	75	Подсобное помещение стола заказов	8.54
	76	Помещение кафетерия и отдела заказов	40.61
	77	Санузлы и душевая	6.84
	78	Коридоры	20.61

Таблица технико-экономических и эксплуатационных показателей

Область применения	Технико-экономические показатели	Ед изм	Количество
Для районов с обычными геологическими условиями и расчетной температурой наружного воздуха -15°С -20°С -25°С	площадь застройки площадь общая площадь рабочая строительный объем (в том числе: строительный объем здания - 2955,72 м² строительный объем подвала - 195,29 м²) отношение рабочей площади к общей отношение строительного объема к рабочей площ. общая сметная стоимость с оборудованием	м² м² м² м³ K_1 K_2 тыс. руб.	345.92 540.29 496.46 2651.28 0.92 5.34 87.00

Эксплуатационные показатели	
Расход тепла на отопление и вентиляцию ккал/ч -15°С -20°С -25°С	 31040 36370 41750
Расход тепла на горячее водоснабжение ккал/ч	38400
Расход воды хол./гор. (Расчетный) л/сек	1.41/1.0
Потребный пожарный напор воды на вводе	10
Потребная мощность осветительная квт	15.5
Потребная мощность силовая квт	13.8
радиоточек шт	2

Конструкции	
Наименование	Характеристика
Фундаменты	ленточные
наружные стены	керамзитобет. односл. толщ. 300 и 350 мм, двухряд разр.
внутренние стены	ж.б. панели однослойн. толщ. 160 мм, однорядн. разр.
перегородки	гипсобетонные и шлакобетонные толщ. 80 мм
перекрытия	панели с круглыми пустотами
полы	линолеум, шлакоситал. плиты, керамическ. плитки
кровля	рубероидная
лестницы	лестничные марши и площадки железобетон.
наружная отделка	Декоративный слой
внутренняя отделка	Окраска (клеевая, силикатная, масляная)

Инженерное оборудование			
отопление	Водяное от внешнего источника	канализация	В сеть хозяйственно-фекальной канализац
горячее водосн	от внешнего источника	электроснабж.	лампами накаливания
водопровод	от наружных сетей	слаботочн. устр.	радио, телефон.

Примечания:

1. аналог отсутствует.

Нач. отд.	Бодянский		
Гл. инж. сер	Хинкис		
Гл. арх. отд	Бавыкина		
Гл. инж. отд	Федорченко		
Гл. констр	Мостецкий		
Авт. арх	Лукьянов		
Авт. кон.	Абдулин		
Разраб.	Осадчук		
Проверил	Лукьянов		

1979 Т.П. 271-13-85 АС

Серия типовых проектов крупнопанельных зданий для сельского строительства

Торговый центр для поселков на 3500 жителей

Блок 3. Экспликация помещений. Таблица технико-экономических и эксплуатационных показателей

Лит	Лист	Листов
Р	4	

Госстрой УССР Гипрогражданпромстрой г. Киев

7935/1

6

Разрез I-I

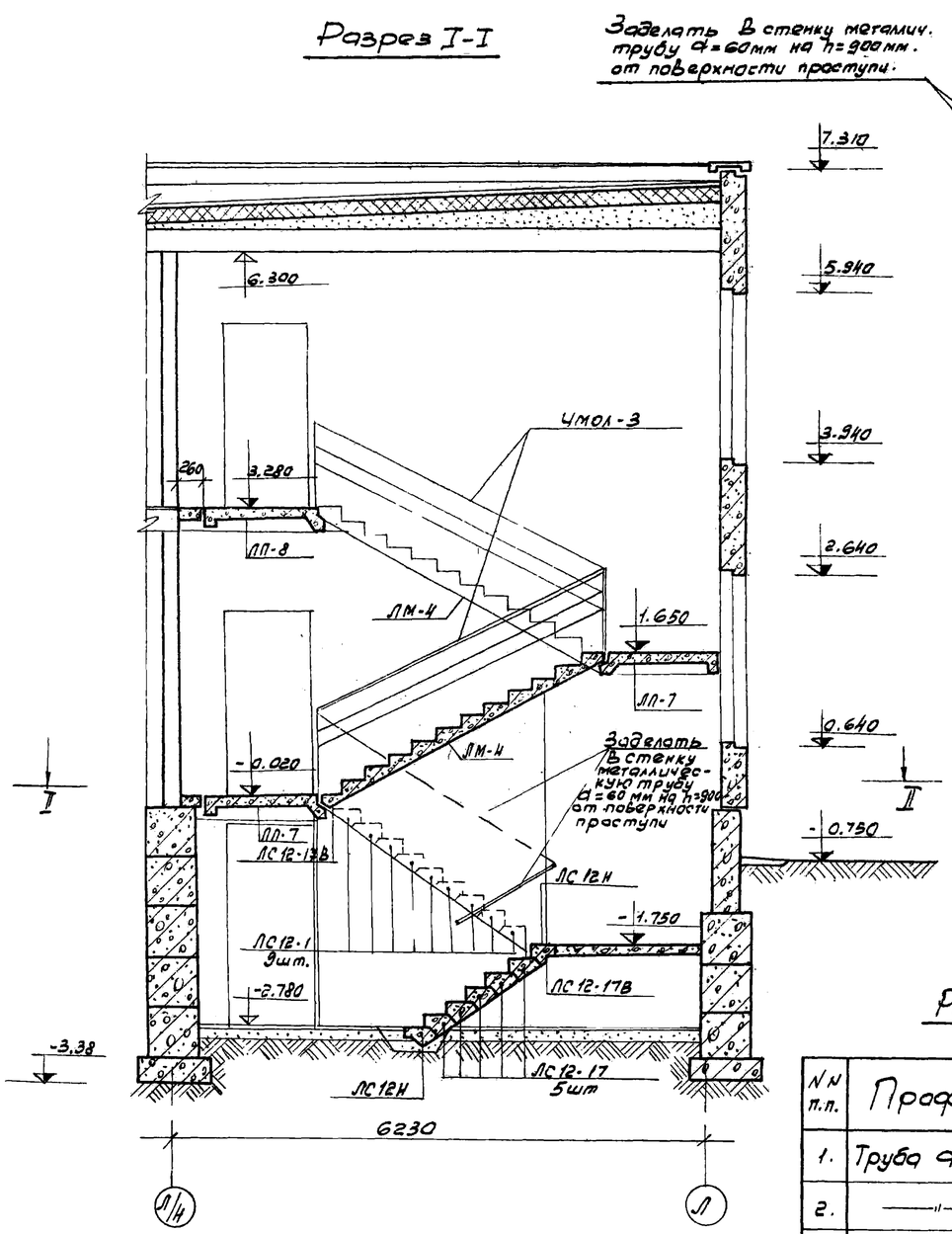

План лестницы по I-II.

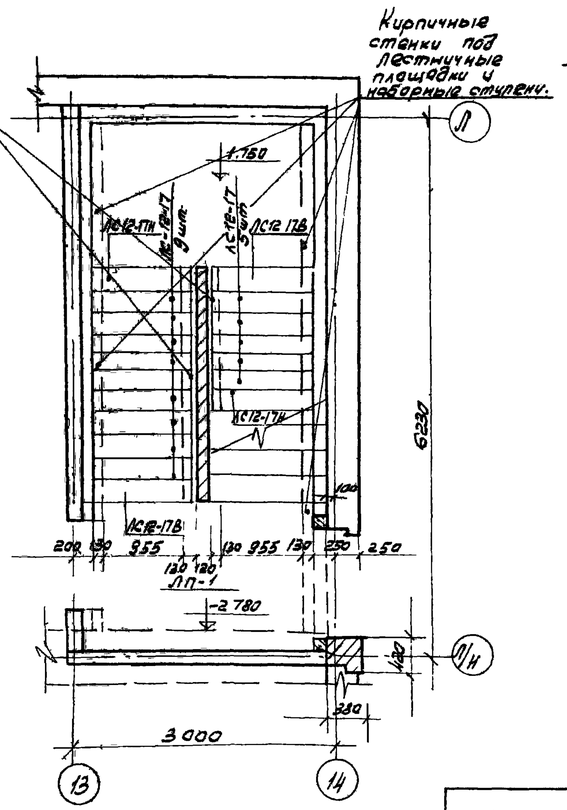

План подвала.

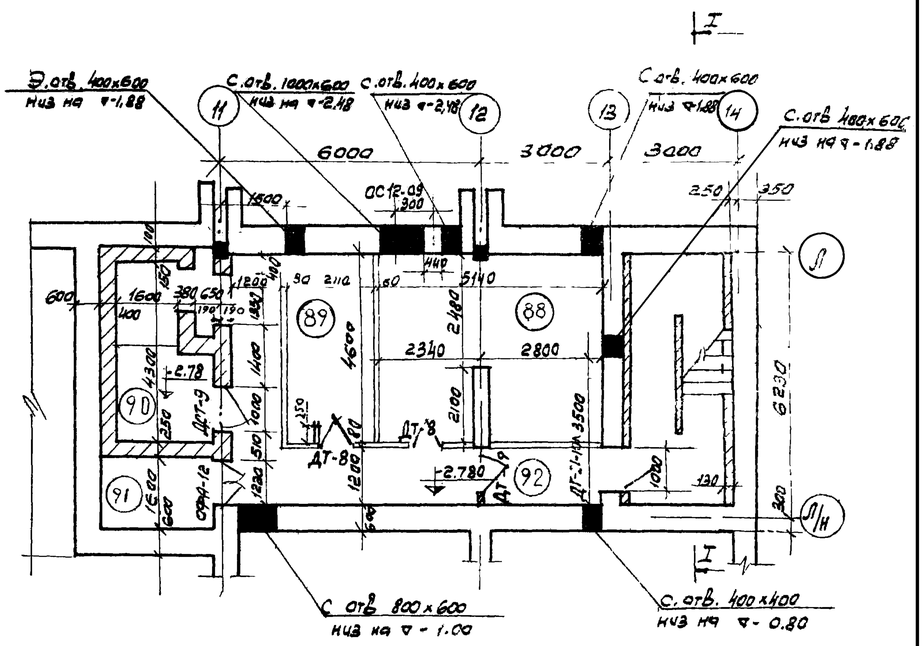

Спецификация деревянных изделий

Марка	Наименование.	Серия или ГОСТ	Размеры блока.			Количество шт.		Примечания
			l	b	h	Прав.	Лев.	
ДТ-8	Блоки внутренних дверей.	Серия 1.135-1 Альбом II	886	94	2088	—	2	Щитовая трудносгораемая
ДТ-9	—"—	—"—	986	94	2088	—	1	—"—
ДСТ-9	—"—	—"—	986	94	1888	1	—	—"—
ОФА-12	Ограждение фреонового агрегата.	Серия 04-00-3 Альбом 2 Вып. 4	1200	—	1500	—	—	
ОС 12-09	Оконный блок	ГОСТ 11214-78	880	94	1164	1		

Примечания.

1. Опорные стенки под лестничные площадки и отдельные марши выполнить из кирпича М-75 на растворе М-100.

Расход металла на поручни.

NN п.п.	Профиль	К-во. шт.	Длина м.	Масса кг. на 1п.м.	Масса кг. Всего
1.	Труба d=60мм.	1	3,5	4.88	17.08
2.	—"—	1	1.5	4,88	7.32
3.	□ 10×10	10	0.16	0,78	1.24
			Всего:		2564

Экспликация

88.	Теплопункт.	22.8 м²
89.	Электрощитовая.	10.1 м²
90.	Машинное отделение лифта.	9.9 м²
91.	Помещение для фреона.	4.5 м²
92.	Коридор.	15.9 м²

7

7935/1

Нач. отд.	Бодянский		1979	Т.П. 271-13-35 АС
Гл. инж. сер.	Хинкис			
Гл. инж. отд.	Федорченко		Серия типовых проектов крупнопанельных зданий для сельского строительства	
Гл. арх. отд.	Бабыкина			
Гл. констр.	Местецкий		Торговый центр для поселков на 3500 жителей.	Стадия: Р; Лист: 5; Листов:
Авт. арх.	Лукьянов			
Авт. констр.	Абдулин			
Разработ.	Осадчук		Блок №3 План подвала и лестницы в подвал	Госстрой УССР Гипрограждапромстрой г. Киев.
Проверил	Лукьянов			

Вход №4

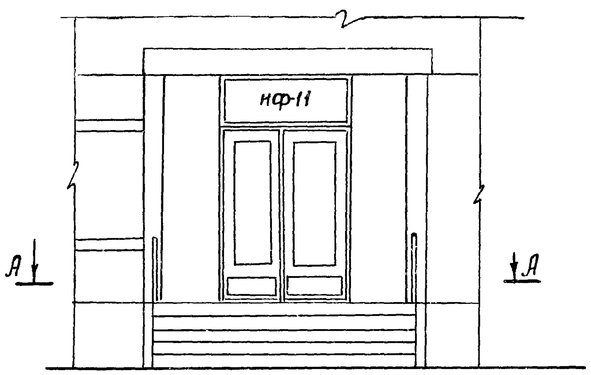

Вход №7

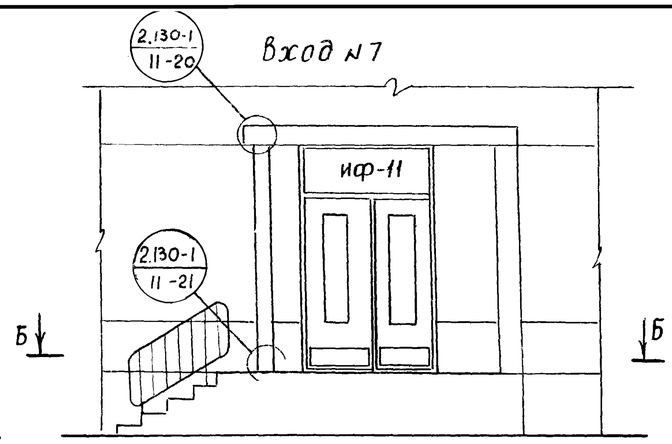

Загрузка овощей №9

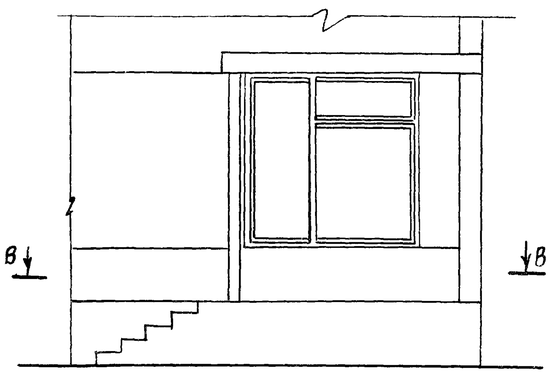

Эвакуационный выход №10

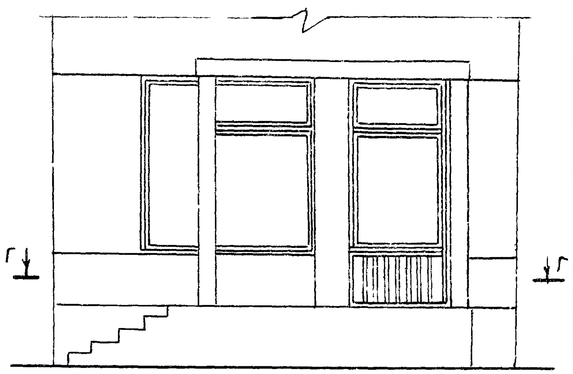

А-А

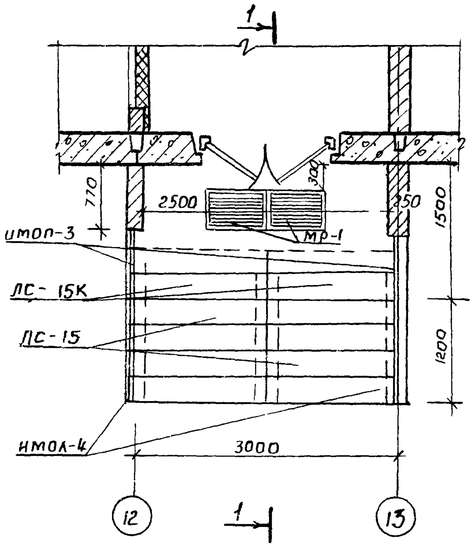

Б-Б

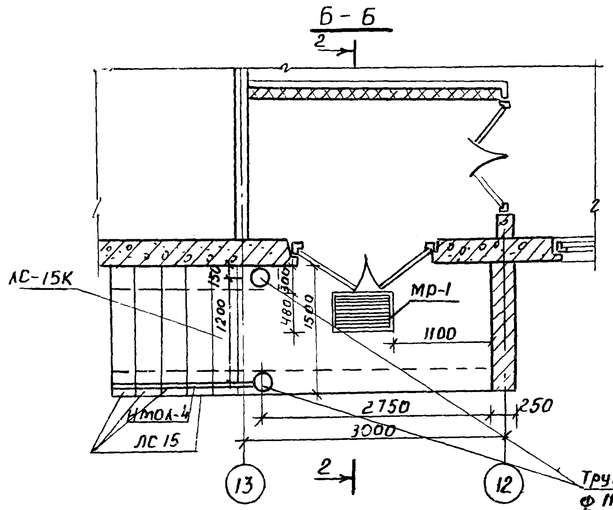

В-В

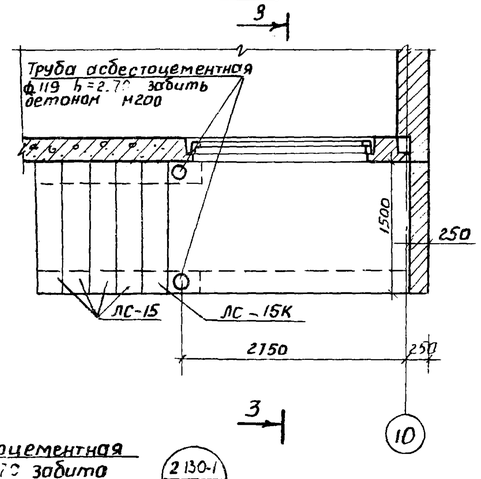

Г-Г

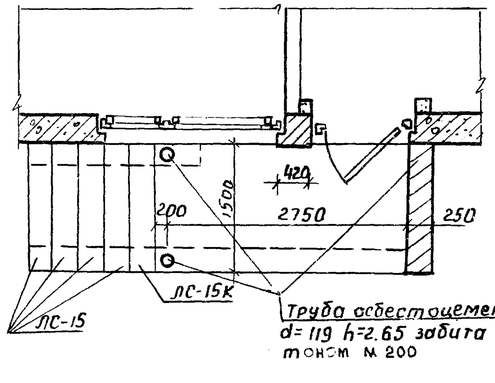

1-1

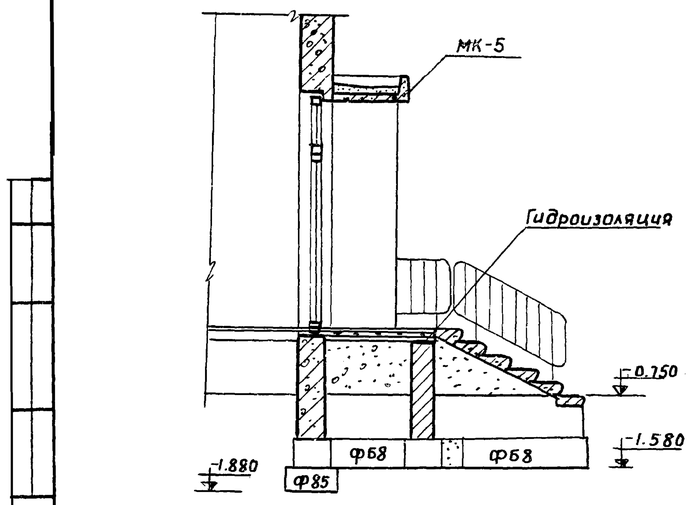

2-2

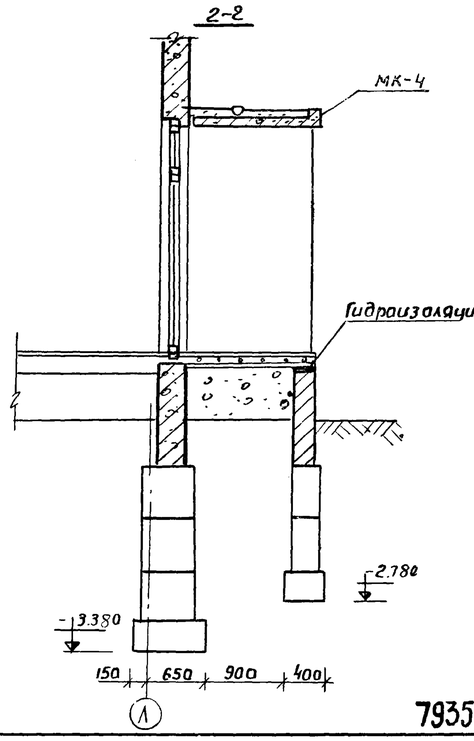

3-3

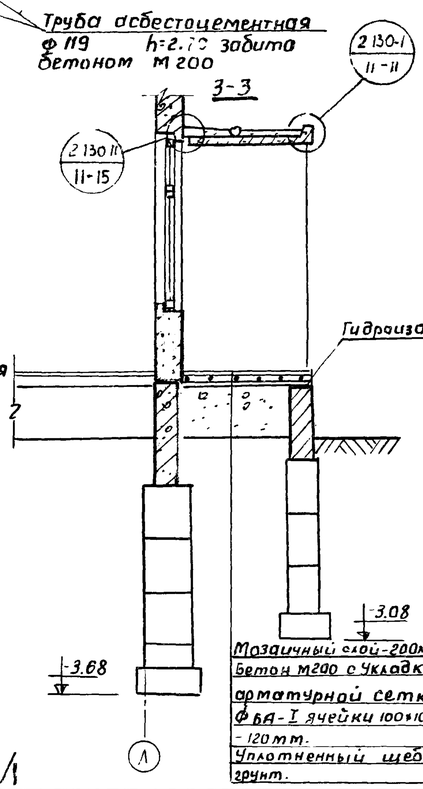

Труба асбестоцементная ф 119 h=2.7^ забита бетоном м 200

Мозаичный слой-20мм
Бетон м200 с укладкой арматурной сетки ФБА-I ячейки 100×100мм -120мм.
Уплотненный щебнем грунт.

Планы кровли козырьков

Вход №4

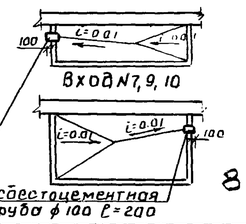

Вход №7, 9, 10

Спецификация асбестоцементных изделий

Наименование	ГОСТ СНиП каталог	Масса 1 шт. кг.	Количество шт			Общая масса кг		
			Вход №7	Загруз №9	Выход №10	Вход №7	Загрузк №9	Выход №10
Асбестоцем труба d=119	ГОСТ 539-73*	21.2	2	2	2	42.4	42.4	42.4

Примечания:

1. Бетонное основание входов укладывать на тщательно уплотненный щебнем грунт
2. Козырьки-входов см лист АС-24
3. Детали крепления утеплителя к стенам тамбура см часть 9, раздел 93-2
4. Кирпичные стенки входов выполнить из отборного кирпича М-75 на р-ре М-25
5. Крепление асбестоцементной стойки к площадке входа осуществить с помощью металлич. петли аналогично креплению козырька к стойке (серия 2.130-1 вып II листы 20,21)
6. В месте примыкания козырька к стене рубероид клеить на эпоксидной смоле.

Нач.отд.	Бодянский	
Гл.инж.сер	Хинкис	
Гл.арх.отд	Бабыкина	
Гл.инж.отд	Федорченко	
Гл.констр.	Местецкий	
Авт.арх.	Лукьянов	
Авт. конс	Абдулин	
Разраб.	Стороженко	
Провер.	Лукьянов	

1979 | Т.П. 271-13-85 | АС

Серия типовых проектов крупнопанельных зданий для сельского строительства

Торговый центр для поселка на 3500 жителей | Стадия Р | Лист 6 | Листов

Блок №3 фундаменты входов планы кровли козырьков

Госстрой УССР Гипрограждданпромстрой г. Киев

7935/1

План фундаментов

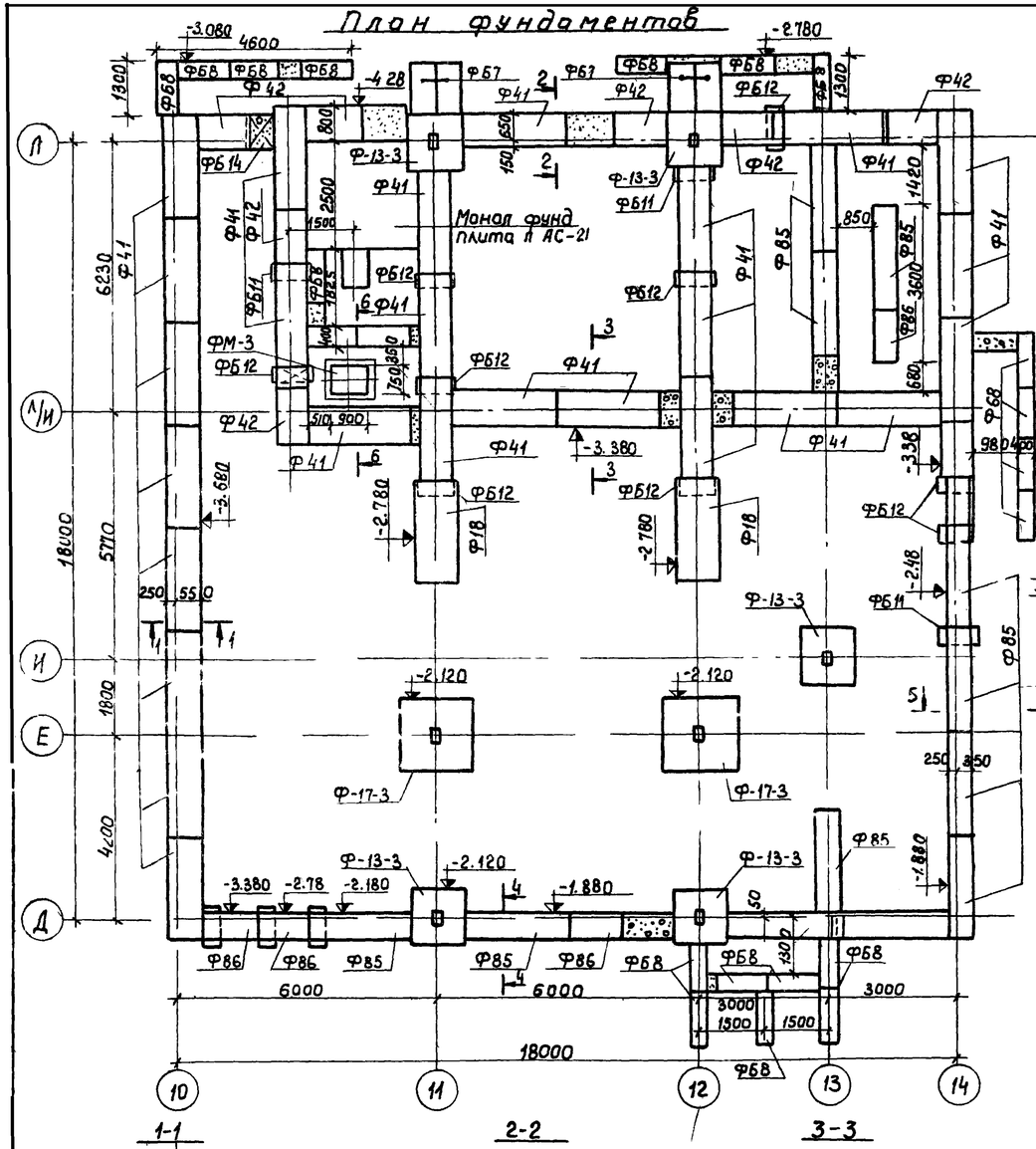

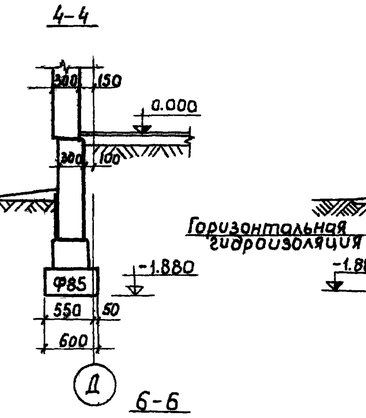

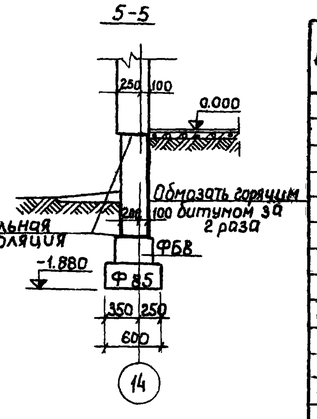

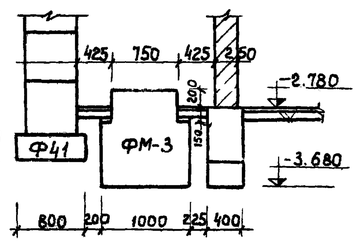

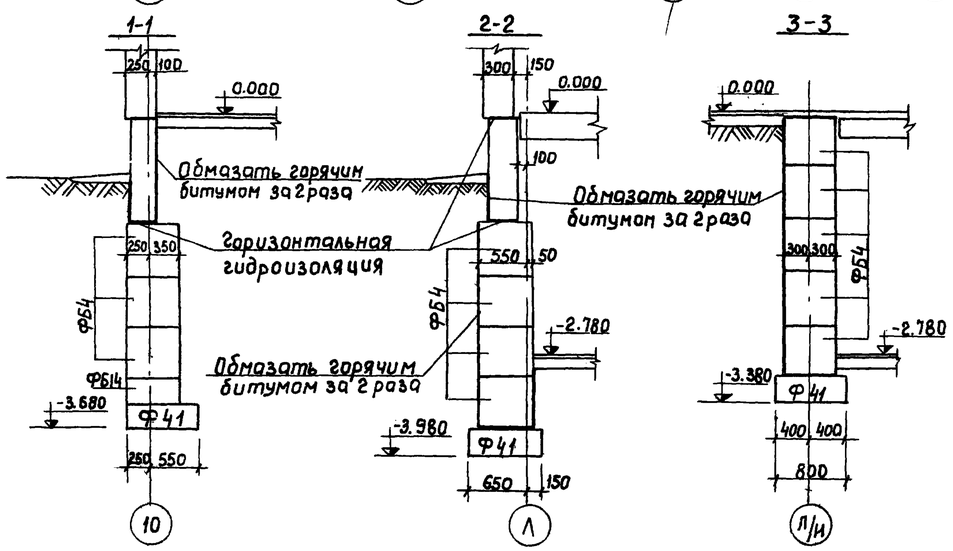

Примечания:

1. Развертки фундаментов см. л. АС-8
2. На сечениях фундаментов подпольные каналы условно не показаны, см. л. АС-9

Поз. обозначение	Обозначение	Наименование	К-во шт.	Масса в т.
		Плиты ленточных фундаментов		
Ф18	1.112-5.1.08.000	ФЛ10.24-1	2	1.52
Ф41	1.112-5.2.09.000	ФЛ8.24-2	26	1.395
Ф42	1.112-5.2.09.000-01	ФЛ8.12-2	8	0.685
Ф85	1.112-5.4.09.000	ФЛ6.24-4	12	1.04
Ф86	1.112-5.4.09.000-01	ФЛ6.12-4	5	0.515
		Фундаменты под колонны		
Ф-13-3	Серия ИИ04-1 Вып. 6	Ф-13-3	5	3.190
Ф-17-3	—"—	Ф-17-3	2	4.170
		Блоки стен подвала		
ФБ1	ГОСТ 13579-78	ФБС 24.3.6-Т	20	0.97
ФБ2	—"—	ФБС 24.4.6-Т	26	1.30
ФБ4	—"—	ФБС 24.6.6-Т	102	1.96
ФБ7	—"—	ФБС 12.6.6-Т	6	0.96
ФБ8	—"—	ФБС 12.4.3-Т	46	0.31
ФБ10	—"—	ФБС 12.6.3-Т	17	0.46
ФБ11	—"—	ФБС 9.3.6-Т	16	0.35
ФБ12	—"—	ФБС 9.4.6-Т	61	0.47
ФБ14	—"—	ФБС 9.6.6-Т	31	0.70
		Цокольные панели		
Ц1	Серия 26 Разд. 10.1-1 В-2	ЦР1-30.12.3	20	1.91
Ц3	—"—	ЦР2-10.12.3	5	0.59
Ц4	—"—	ЦТ3-20.12.3	2	1.26
Ц19	—"—	ЦР2-10.12.3-1	2	0.59
Ц31	—"—	ЦТ3-8.12.3-1	2	0.43
		Многопустотные панели		
П6-5	Серия 26 Разр. 10.3-1	ПС60-15-1	3	2.80
П6-8	—"—	ПС30-15-1	5	1.425
П8-12	—"—	ПТ30-15-1	1	1.450
П8-21	Серия 26 Разд. 10.3-2	ПТ60-15-3	1	3.10
П8-24	—"—	ПТ60-15-6	1	3.013
П8-25	—"—	ПТ60-15-7	1	3.013
П8-28	Серия 26 Разд. 10.3-1	ПТ30-15-2	1	1.450
П8-29	Серия 26 Разд. 10.3-2	ПТ30-15-5	1	1.485
БУ15	Серия 1.139-1 В.1	Перемычки БУ15	12	0.105
БУ19	—"—	БУ19	8	0.130
БУ24	—"—	БУ24	1	0.335
Б13	—"—	Б13	10	0.025
		Лестничная площадка		
ЛП-1	Серия 26 Разд. 10.4-2	ЛП28-14-2	1	1.09
		Лестничные ступени		
ЛС12-17	Серия 1.155-1. Вып. 1	ЛС12-17	14	0.093
ЛС12-17В	—"—	ЛС12-17В	2	0.105
ЛС12н	—"—	ЛС12н	2	0.068
ЛС15	—"—	ЛС15	20	0.168
ЛС15К	—"—	ЛС15К	5	0.120
		Плоские плиты		
ПТП12.5-11-9	Серия 1.843-2	ПТП12.5-11-9	14	0.198
ПТП12.5-8-6	—"—	ПТП12.5-8-6	63	0.096

7935/1 9

			1979	Т.П. 271-13-85	АС
Нач. отд.	Бодянский		Серия типовых проектов крупнопанельных зданий для сельского строительства. Торговый центр для поселков на 3500 жителей.	Стадия	Лист	Листов
Гл. инж. с.	Хинкис			Р	7	
Гл. инж. отд	Федарченко					
Гл. арх. отд	Бабыкина					
Гл. констр.	Местецкий					
Авт. арх.	Лукьянов					
Авт. констр.	Абрамцев		Блок 3. План и сечения фундаментов. Спецификация.	Госстрой УССР Гипрогражданпромстрой г. Киев		
Разраб.	Коржизек					
Провер.	Местецкий					

Развертка стены по оси Д

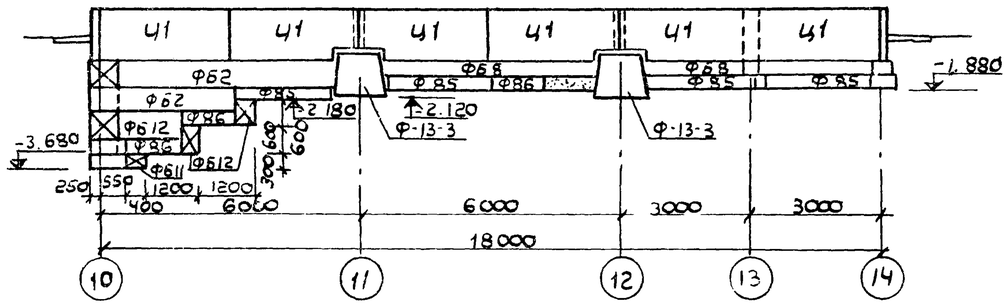

Развертка стены по оси 10

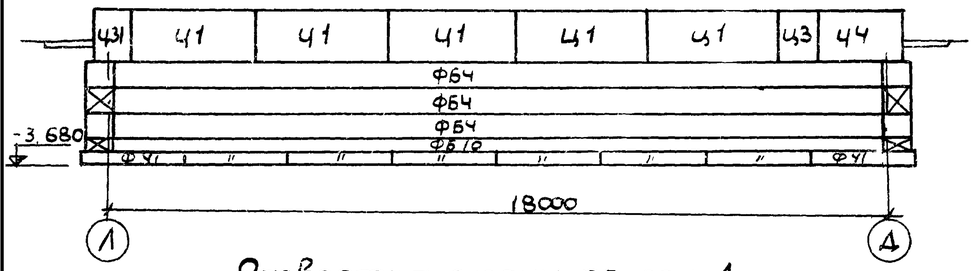

Развертка стены по оси 1

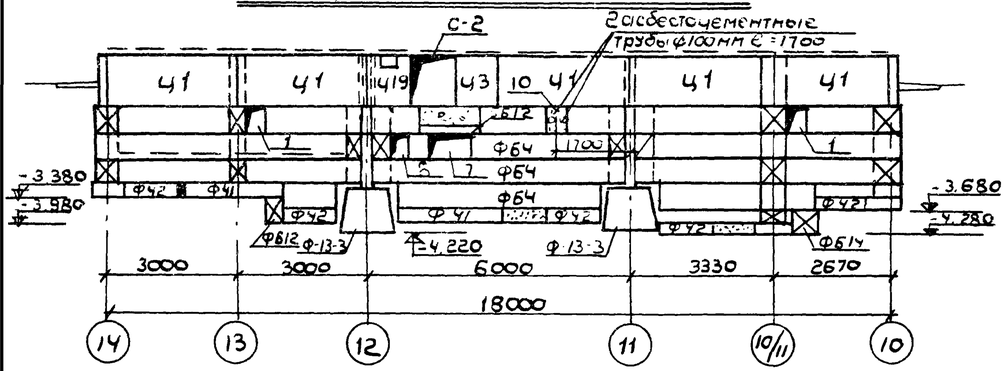

Развертка стены по оси 14

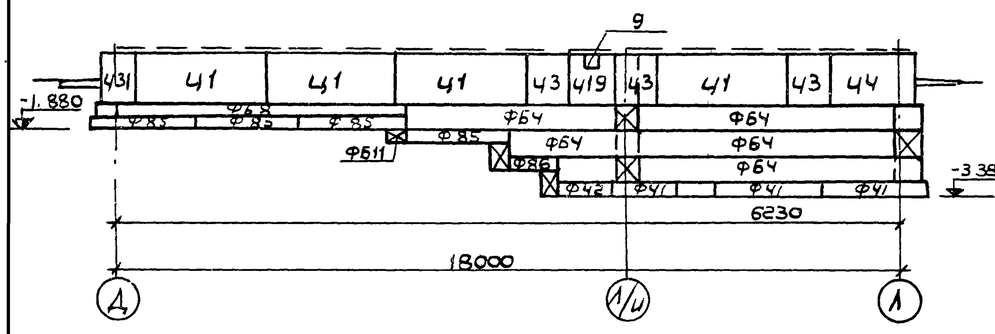

Развертка стены по оси 10/11

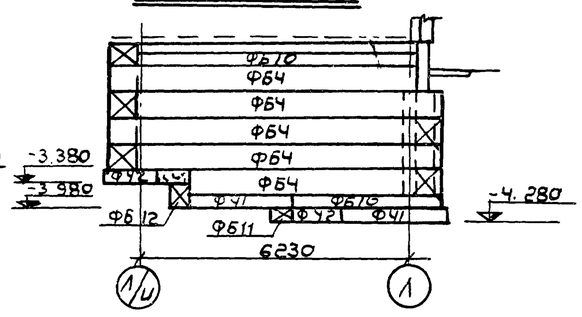

Развертка стены по оси 11

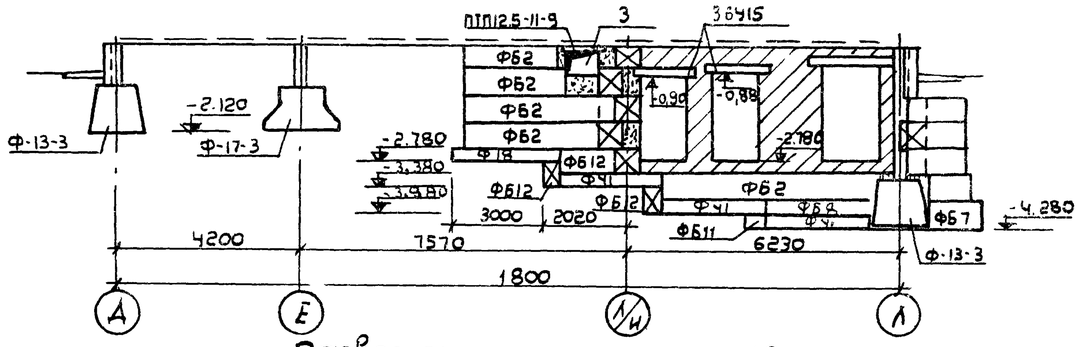

Развертка стены по оси 12

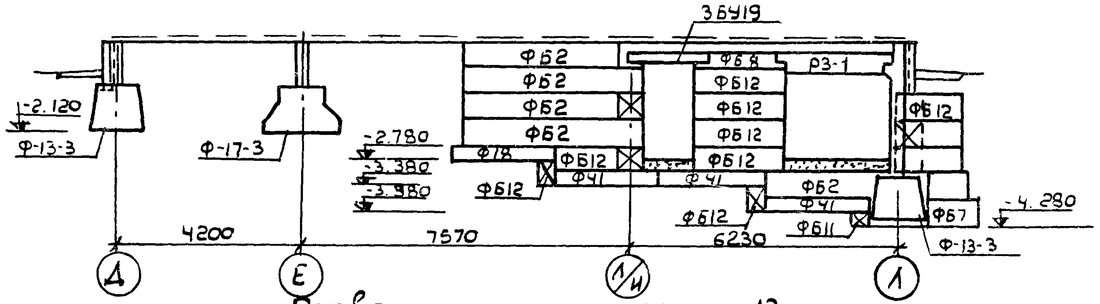

Развертка стены по оси 13

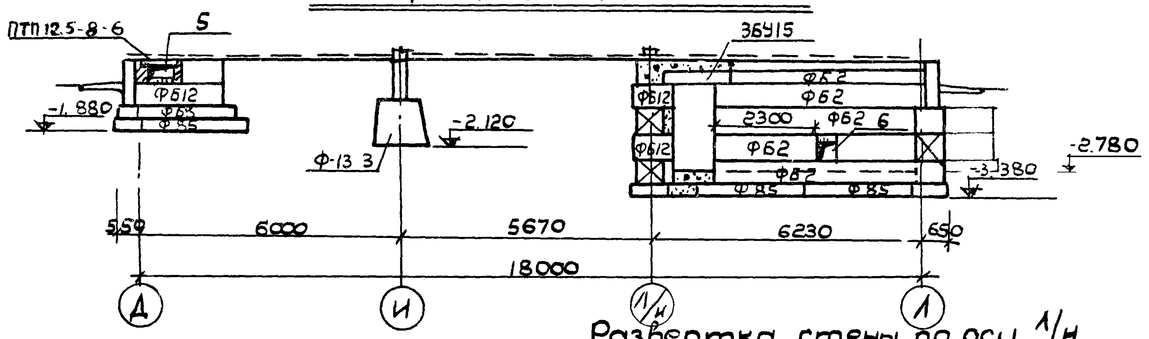

Развертка стены по оси 1/Н

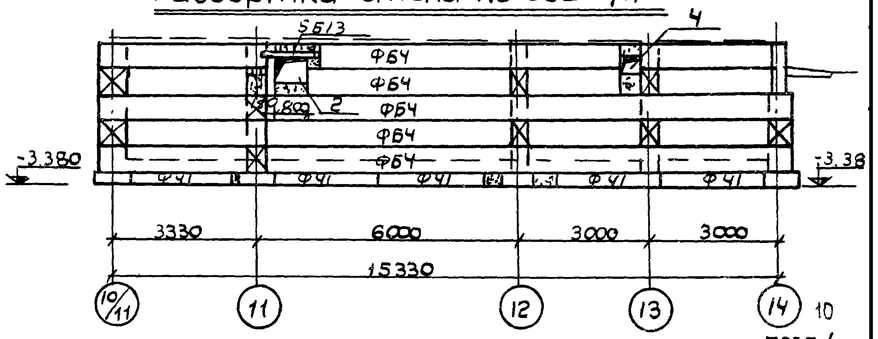

7935/1

Примечания:

1. План и сечения фундаментов см. л. АС-7.

				1979	Т.П. 271-13-85	АС
Нач. отд	Бодянский			Серия типовых проектов крупнопанельных зданий для сельского строительства		
Гл. инж. с	Жинкис					
Гл. инж. п	Федорченко					
Гл. арх. от	Бавыкина			Торговый центр для поселков на 3500 жителей	Стадия	Лист	Листов
Гл. кон	Местечкин				Р	8	
Авт. арх	Лукьянов						
Авт. кон	Абдулин			Блок 3. Развертки фундаментов	Госстрой УССР Гипрограждданпромстрой г. Киев		
Разраб	Коржизек						
Провер	Местечкин						

План подпольных каналов

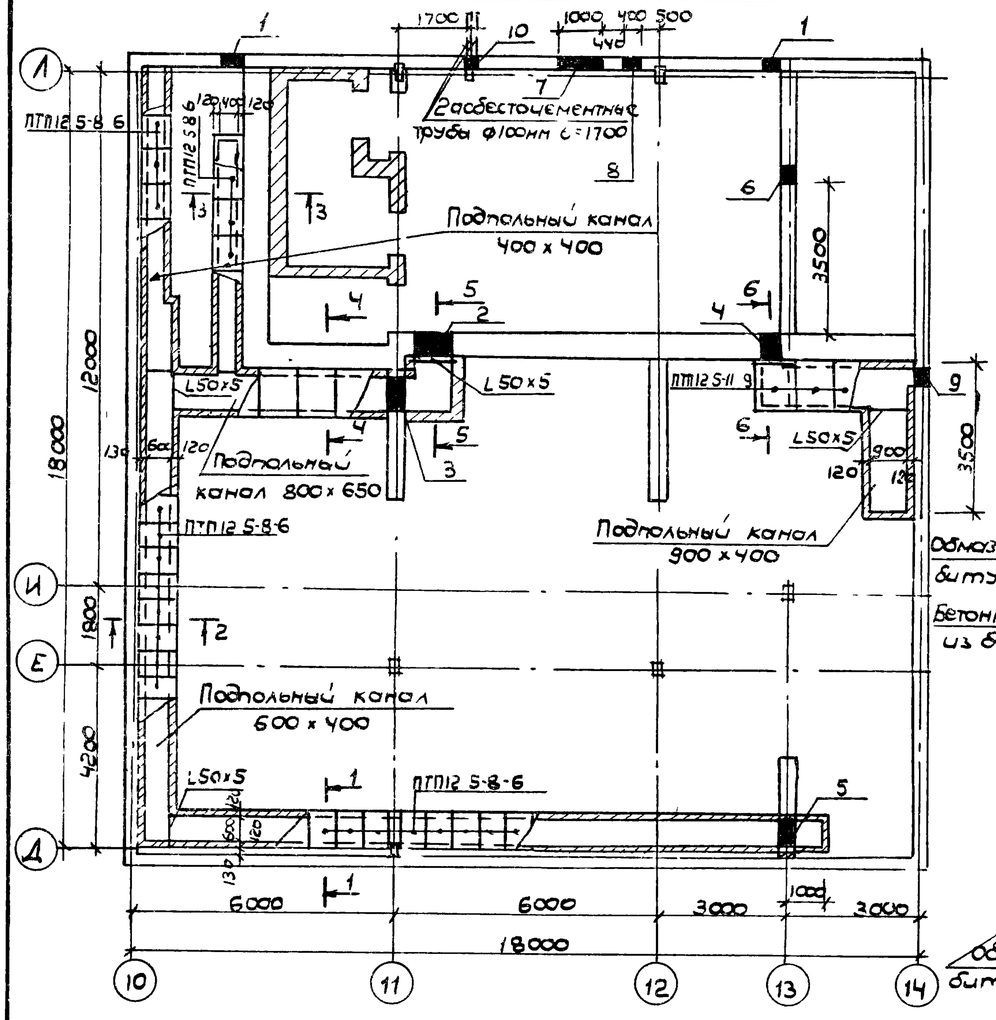

1-1

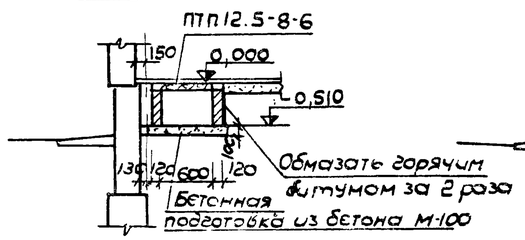

2-2

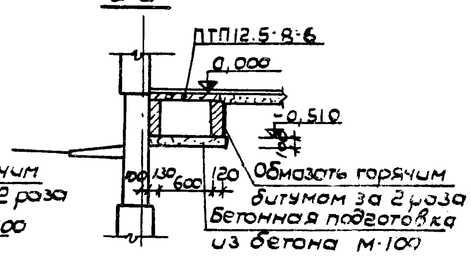

3-3

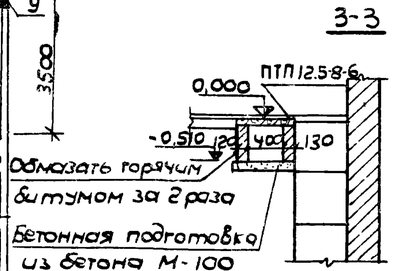

4-4

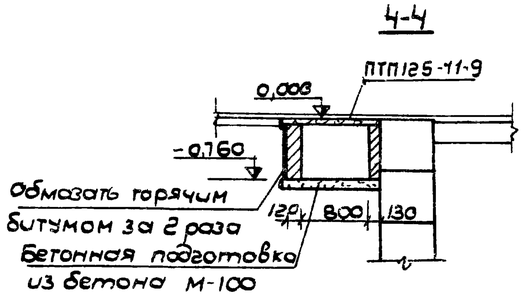

5-5

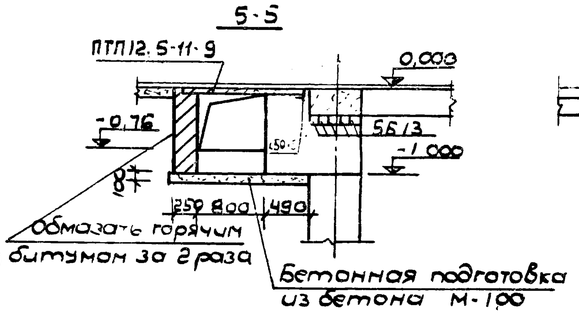

6-6

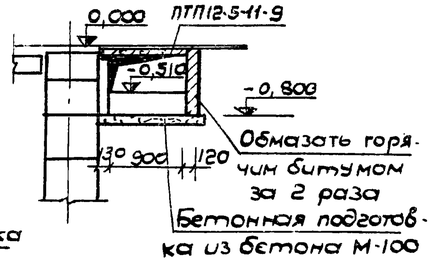

Экспликация отверстий

Отверстие	Размеры мм		Отм. низа отв	Назначение
	в	h		
1	400	600	-1,880	К
2	800	600	-1,000	О
3	800	650	-0,760	О
4	400	400	-0,800	О
5	970	400	-0,510	О
6	400	400	-2,48	О
7	1000	600	-2,48	Т
8	400	600	-2,48	В
9	270	400	-0,460	Л
10	400	600	-1,880	Э

Спецификация монтажных узлов

N узла	К-во узлов	Марка соедин. элем.	К-во элем в мар	Всего элем	Расход на марку кг	Общая масса кг	Ссылка
1	4	ИМ-1	1	4	0,40	1.60	Серия 26 Разд 9.2-1
		ИМ-2	1	4	0,31	1.24	
2	27	ИМ-3	2	54	0,98	52,92	—"—
				Всего		55,76	

Расход бетона

Наименование конструкции	Марка бетона	Объем м³
Монолитные участки фундаментов	200	1.40
ФМ-3. Фундамент под агрегат АТ-56М	200	1.10

План перекрытия над подвалом

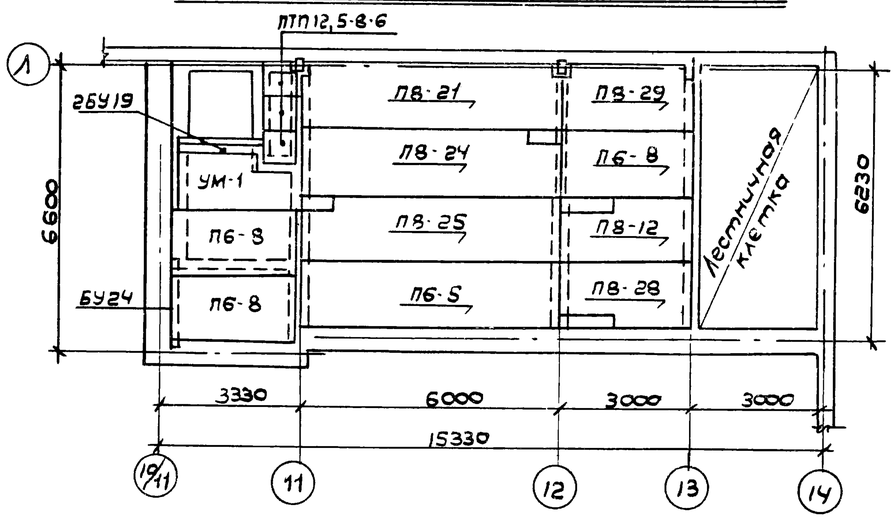

Примечания:

1. План и сечения фундаментов см. л. АС-7.
2. Развертки фундаментов см. л. АС-8.
3. Монолитный участок УМ-1 см. л. АС-15.

11

7935/1

				1979	Т.П. 271-13-85 АС
Нач. отд	Бодянский			Серия типовых проектов крупнопанельных зданий для сельского строительства	
Гл. инж.	Жинкис				
Гл. инж. от	Федоченко				
Гл. арх. отд	Бавыкина			Торговый центр для поселков на 3500 жителей	Стадия: Р; Лист: 9; Листов: г
Гл. кон.	Местечкин				
Авт. арх	Лукьянов				
Авт. кон	Абдулин			Блок 3 План подпольных каналов План перекрытия над подвалом	Госстрой УССР Гипрогражданпромстр г. Киев
Разраб.	Коржевич				
Провер.	Местечкин				

План I этажа

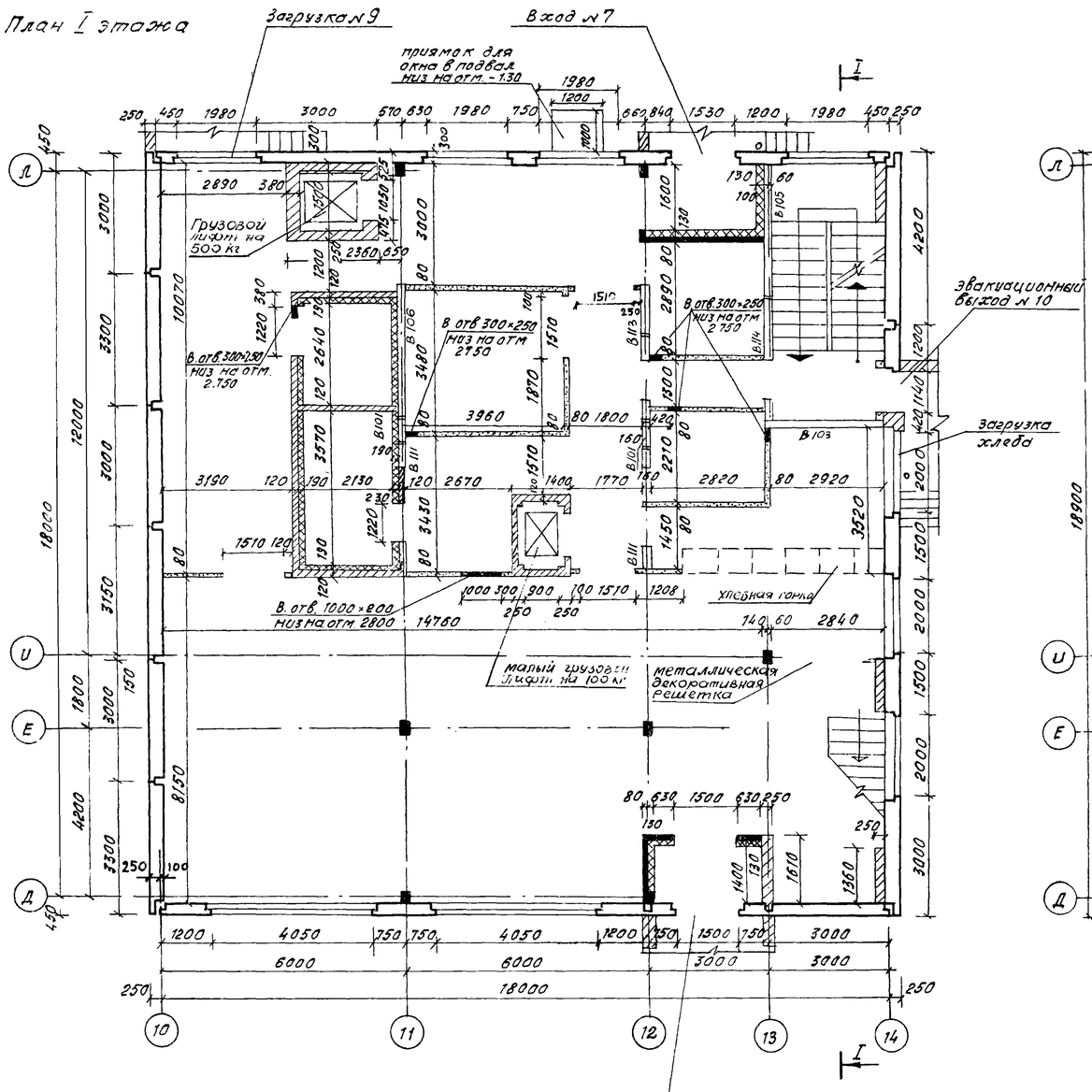

План II этажа

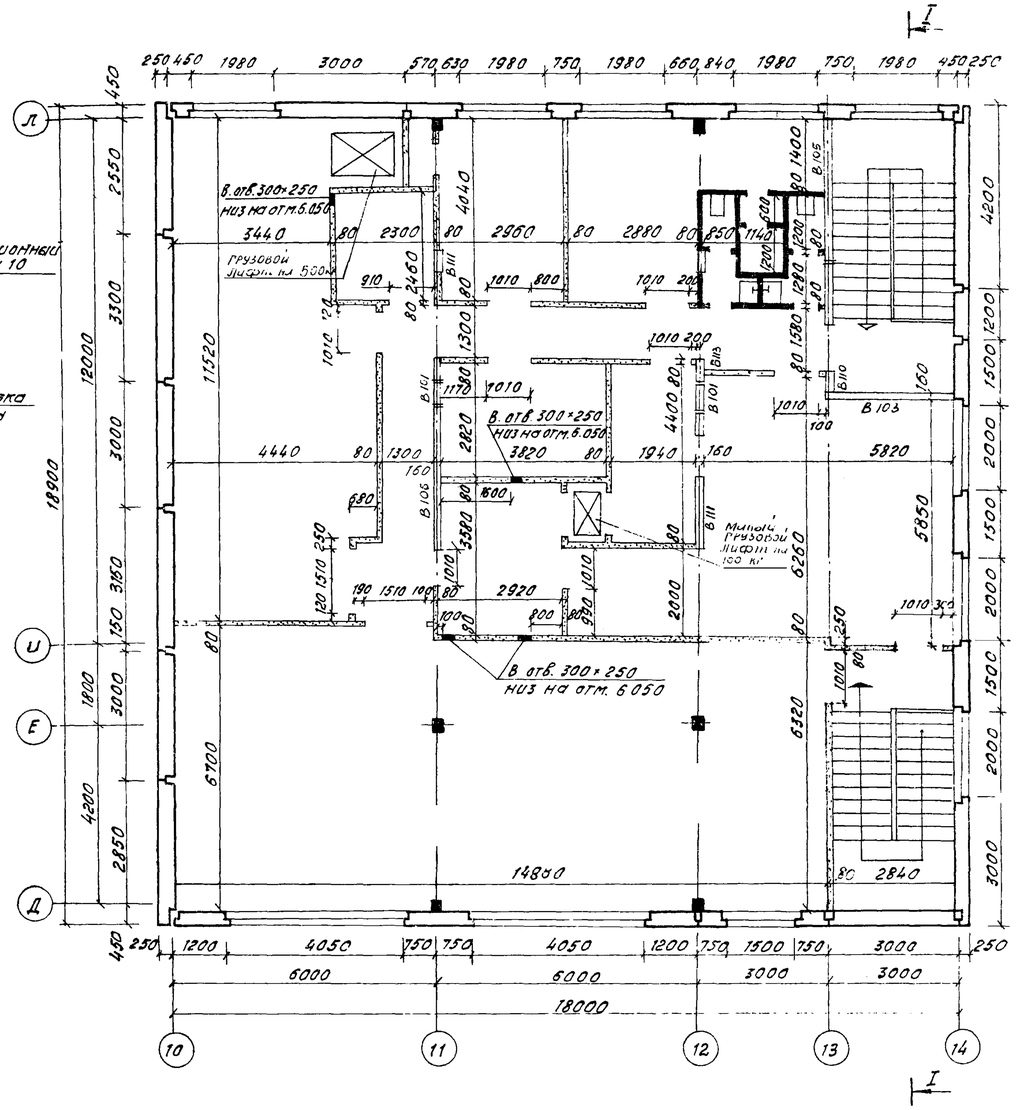

Фрагмент санузлов

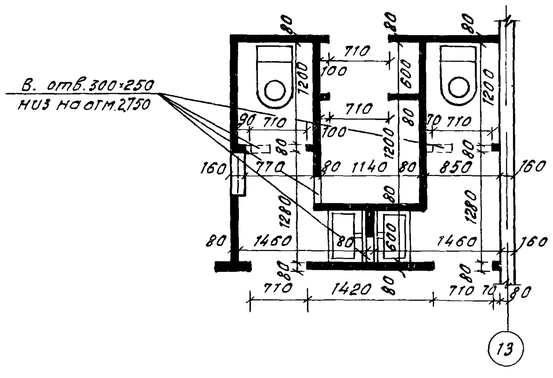

Условные обозначения

- Бетон
- Кирпич
- Гипсовые плиты
- Шлакобетонные камни
- Утеплитель

Примечания.

1. Данный лист рассматривать совместно с листами АС-3, АС-11; АС-19; АС-17.
2. Детали входов смотри лист АС 6.

12
7935/1

Нач. отд.	Бодянский		1979	Т.П. 271-13-35	АС
Гл. инж. сер.	Хинкис		Серия типовых проектов крупнопанельных зданий для сельского строительства		
Гл. инж. отд.	Федорченко				
Гл. арх. отд.	Бабыкина		Торговый центр для поселков на 3500 жителей	Лит	Лист	Листов
Гл. констр.	Мостецкий			Р	10	
Авт. арх.	Лукьянов					
Авт. конс.	Абдулин					
Разраб.	Задкова		Блок № 3. Продовольственный промтоварный магазин. монтажные планы этажей.	Госстрой УССР Гипрограждан-промстрой г. Киев		
Проверил	Лукьянов					

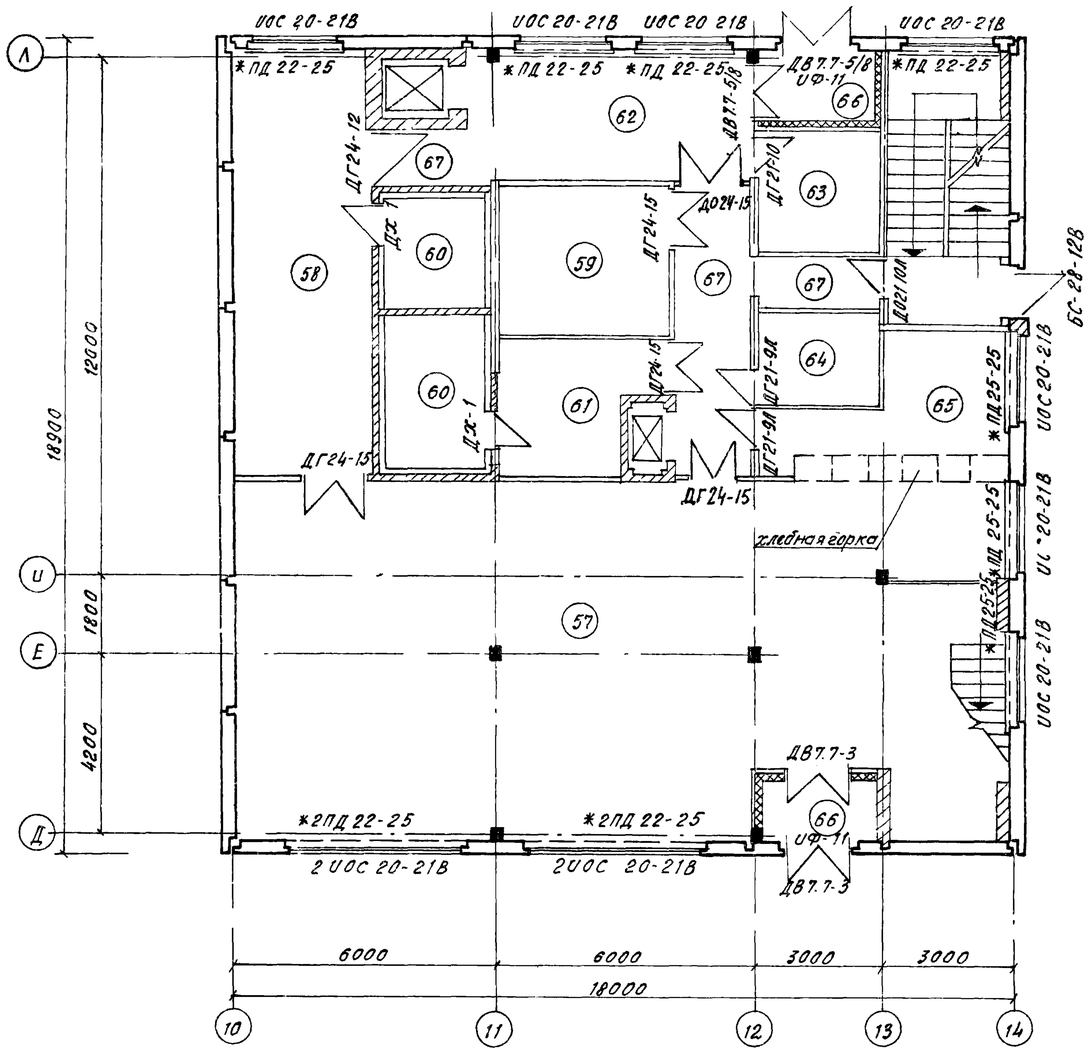

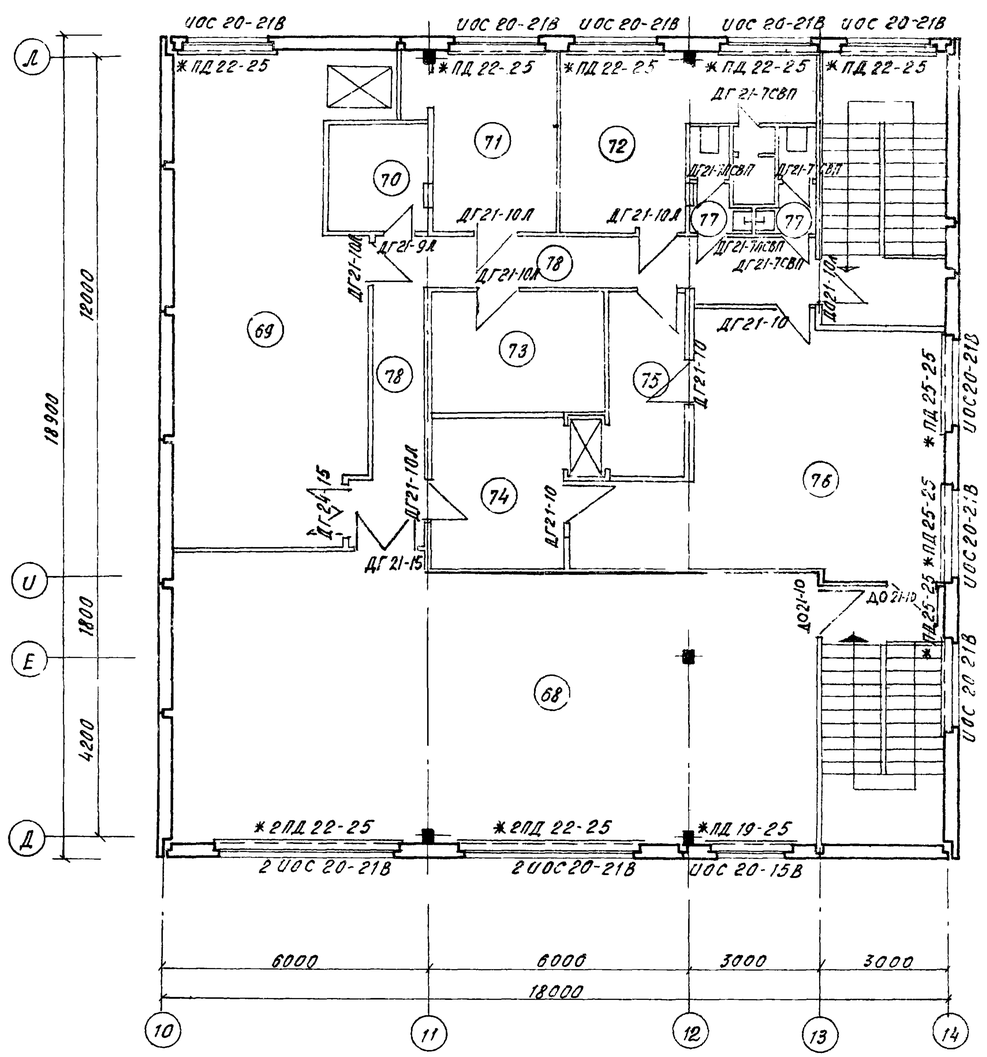

Универсам

I этаж	м²
57. Торговый зал по продаже продовольственных товаров	124.15
58. Кладовая фруктов, овощей, консервов, солений, мяса и рыбы, разрубочная	32.72
59. Кладовая бакалейных товаров	13.78
60. Охлаждаемая камера	13.23
61. Кладовая гастрономических товаров, молочных продуктов, вина, пива, напитков	11.27
62. Вестибюль - приемочная	19.82
63. Моечная	8.12
64. Кладовая уборочного инвентаря	6.51
65. Кладовая хлеба и кондизделий	14.25
66. Тамбур	8.14
67. Коридор	14.93

II этаж	м²
68. Торговый зал по продаже непродовольственных товаров	96.58
69. Кладовая непродовольственных товаров	46.38
70. Бельевая	5.66
71. Контора	11.92
72. Гардеробная	16.36
73. Хранение упаковочных материалов	10.77
74. Подсобное помещение кафетерия	10.32
75. Подсобное помещение стола заказов	8.54
76. Помещение кафетерия и отдела заказов	40.61
77. Санузлы и душевая	6.84
78. Коридоры	20.61

Примечания.

1. Данный лист рассматривать совместно с листами АС-10; АС-12; АС-14.
2. Подоконные доски обозначенные на плане звездочкой обрезать по месту

13

7935/1

Нач.отд.	Бодянский		
Гл.инж.сер.	Хинкис		
Гл.инж.отд.	Федорченко		
Гл.арх.отд.	Бабыкина		
Гл.констр.	Мостецкий		
Авт.арх.	Лукьянов		
Авт.конс.	Абдулин		
Разраб.	Задкова		
Провер.	Лукьянов		

1979 | Т.П. 271-13-85 | АС

Серия типовых проектов крупнопанельных зданий для сельского строительства

Торговый центр для поселков на 3500 жителей

Лит	Лист	Листов
Р	11	

Блок № 3.
Отделочные планы этажей.

Госстрой УССР
Гипрограждан промстрой
г. Киев

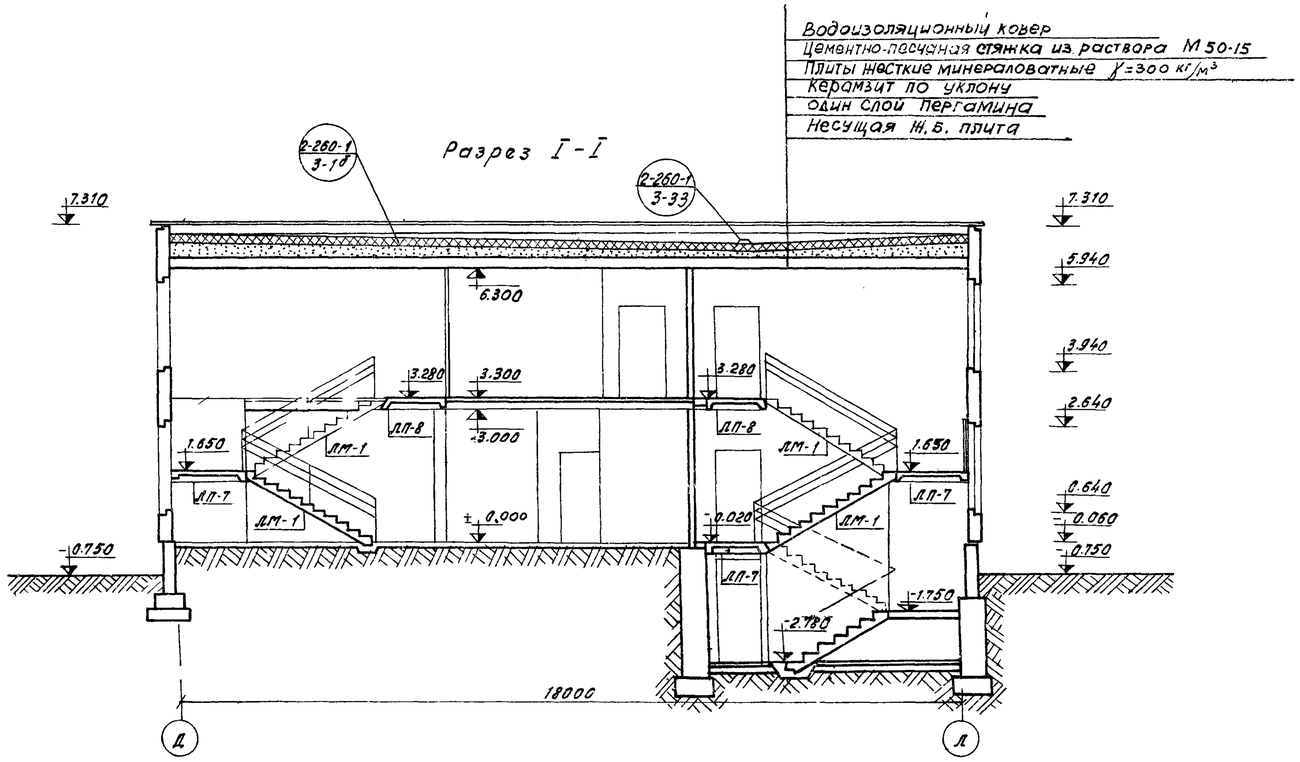

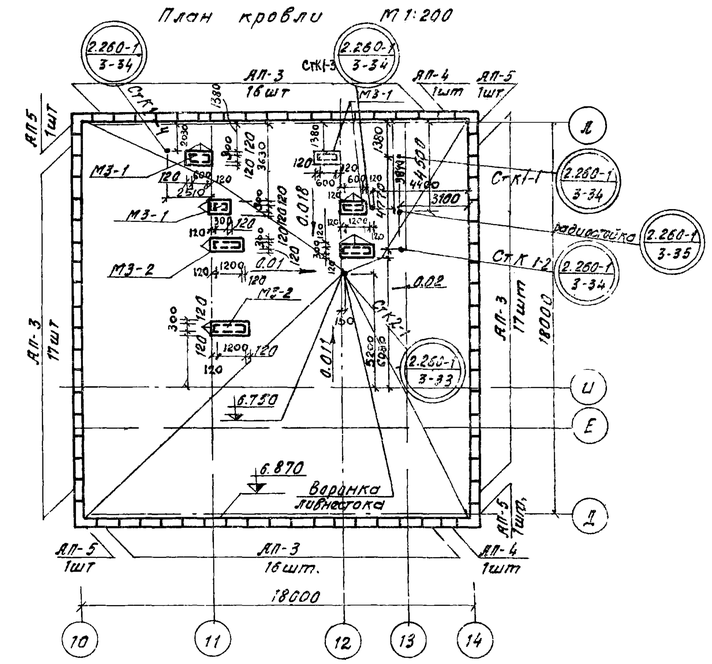

Спецификация деревянных изделий

Марка	Наименование	Серия и ГОСТ	Размеры блока е	в	h	Объем древес. на 1 изд м³	Количество шт прав	лев	Общий объем древесины	Примечание
ИОС 20-21В	Оконные блоки	индивидуальн серия 26 часть 10 раздел 10.6-2	2060	94	1959	0.13	23		2.99	
ИОС 20-15В			1483	94	1959	0.09	1		0.09	
ДО 21-10	Блоки внутренних дверей	ГОСТ 6629-74	970	74	2071	—	2	2		
ДГ 21-10			970	74	2071	—	3	6		
ДГ 21-9			870	74	2071	—	—	3		
ДГ 21-7СВП			670	74	2071	—	3	2		
ДГ 24-12			1170	74	2371	—	1			
ДГ 24-15			1472	74	2371	—	6			
ДВ 7.7-3	Блоки наружных дверей	Серия 1.135-1	1476	94	2088	—	2		—	
ДВ 7.7-5/8			1476	94	2088	—	2		—	
БС-28-12В	Балконная дверь	ГОСТ 11214-78	1189	94	2753	—	1		—	
ДХ-1	Дверной блок холодильный	серия 26 разд. 10.6-2	1220	144	2170	1.083	2		2.166	
ПД 25-25	Подоконные доски	ГОСТ 17280-71	2500	42	250	—	6		—	
ПД 22-25			2200	42	250	—	17		—	
ПД 19-25			1900	42	250	—	1		—	
ИФ-11	Фрамуги	серия 26 часть 10	1476	65	600	0.017	2		0.034	

Спецификация металлических изделий

Марка	Наименование	ГОСТ альбом каталог	Масса 1 шт в кг	Кол шт	Общая масса в кг	Примечания
ИМОЛ-3	ограждение лестничн марша	серия 26 часть 10 раздел 10.7-2	37.68	4	150.72	
ИМОП-3	ограждение лестн площадки	— " —	17.67	4	70.68	
ДХ-1	Дверь холодильной камеры	серия 26 часть 10 раздел 10.6-2	23.61	2	47.22	
ф8АI ф6АI L60×5	Металл для крепления утеплителя в холодильн камерах	ГОСТ 5781-75 ГОСТ 8509-72*	—	—	40.0	
L50×5	Уголок для крепления эл щитов	ГОСТ 8509-72	16.21	1	16.21	
МР-1	Решетка для вытирания ног	ИЦ-03-03 альб. 71-64	12.71	3	38.13	
ИМОЛ-4	Ограждение лестниц	серия 26 часть 10 раздел 10.7-2	17.92	3	53.76	
МЗ-1	Металлический зонт	серия 26 часть 10 раздел 10.7-1	14.00	4	56.0	
МЗ-2	— " —	— " —	18.84	3	56.52	

Примечания:

1. Ограждения лестничных маршей и площадок см. часть 10 раздел 10.7-2.
2. Лестничные площадки см часть 10 раздел 10 4-2.
3. Лестничные марши приняты по серии 1.250-1 Выпуск 1
4. Линию разреза см. АС-10.
5. Толщина защитного слоя из гравия, входящего в состав водоизоляционного ковра, составляет 10 мм.

14

7935/1

Нач. отд.	Бодянский		
Гл. инж. сер	Хинкис		
Гл. арх. отд	Бавыкина		
Гл. инж. отд.	Федорченко		
Гл. констр.	Местецкий		
Авт. арх.	Лукьянов		
Авт. конст.	Абдулин		
Разработ.	[illegible]		
Проверил			

1979 Т.П. 271-13-85 АС

Серия типовых проектов крупнопанельных зданий для сельского строительства.

Торговый центр для поселков на 3500 жителей

Лит	Лист	Листов
Р	12	

Блок №3 Разрез I-I, план кровли. Спецификация деревянных и металлических изделий

Госстрой УССР Гипрогражданпромстрой г. Киев

Фасад в осях 10-14

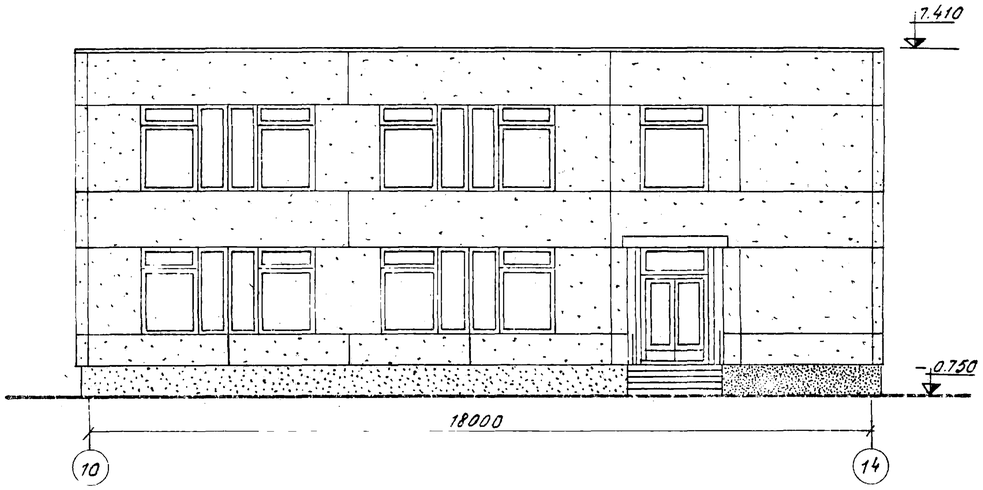

Фасад в осях 14-10

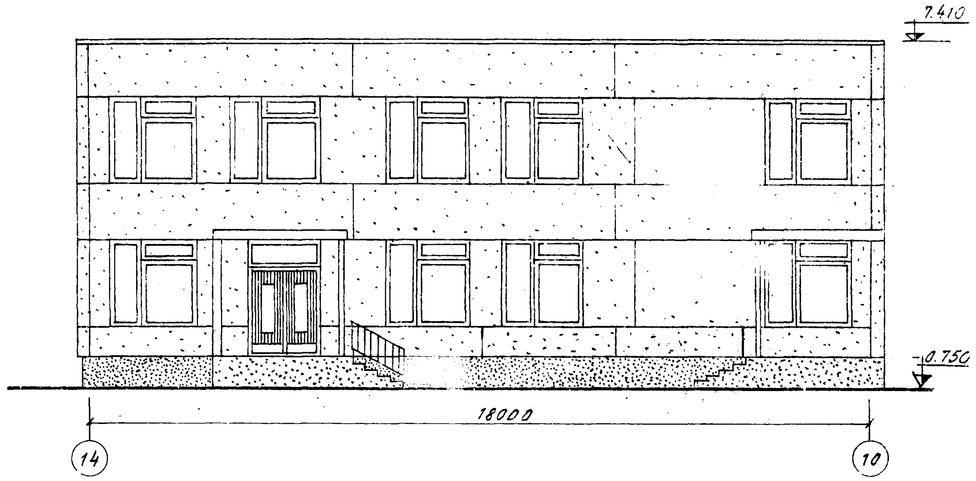

Фасад в осях Д-Л

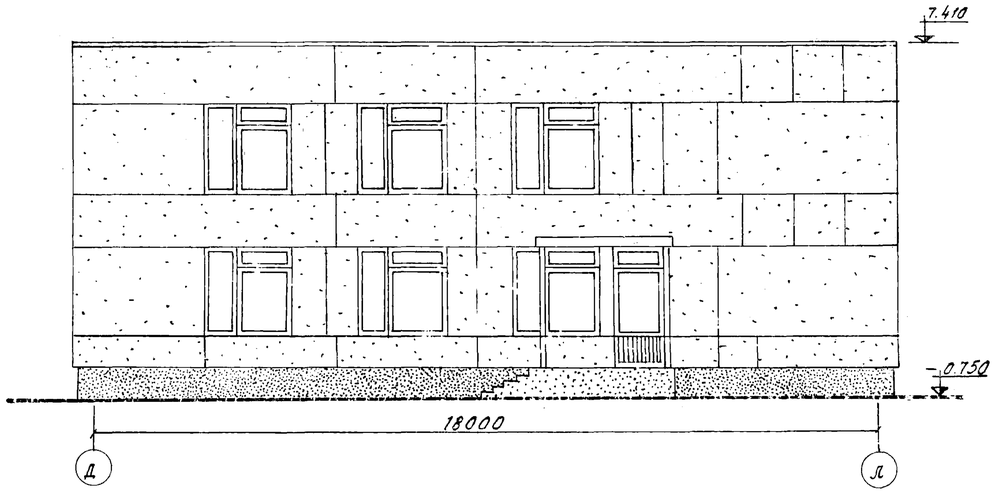

Фасад в осях Л-Д

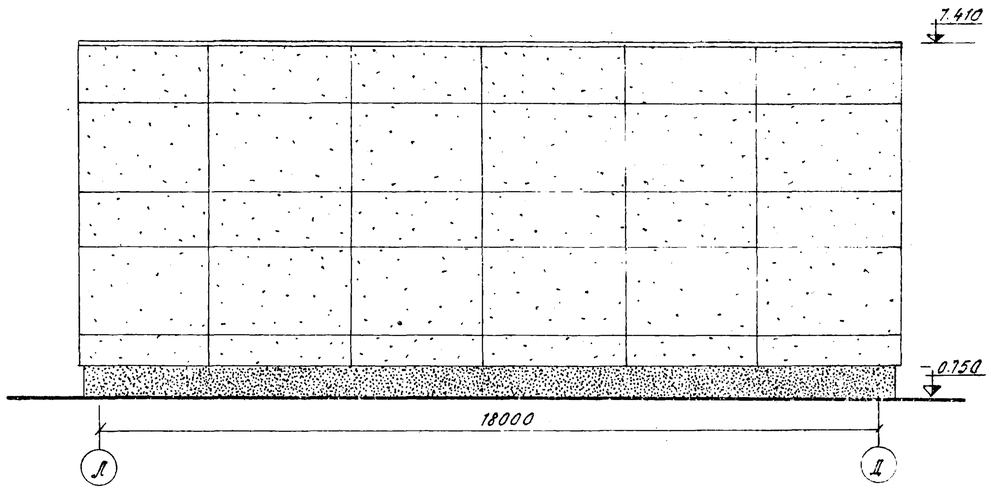

Примечания.

1. Данный лист рассматривать совместно с листами АС-6; АС-16.

7935/1

Нач.отд	Богданский		1979	Т.П. 271-13-85		АС
Гл.инж.сер.	Химкис		Серия типовых проектов крупнопанельных зданий для сельского строительства			
Гл.инж.отд	Федорченко		Торговый центр для поселков на 3500 жителей.	Лит.	Лист	Листов
Гл.арх.отд	Бавыкина			Р	13	
Гл.констр	Местецкий		Фасады. Блок №3	Госстрой УССР Гипроагропромстрой г. Киев		
Авт.арх	Лукьянов					
Авт.кон.	Абдулин					
Разраб.	Задлова					
Проверил	Лукьянов					

		Наименование помещений	Площади помещений м² I эт.	Площади помещений м² II эт.	Полы: покрытие по грунту	Полы: покрытие по панели перекрытия	Полы: ссылка на серию	Полы: ссылка на детали	Стены: отделка	Стены: окраска	Стены: колер	Потолок: отделка	Потолок: окраска	Плинтусы	Подоконные плиты по серии	Двери: отделка	Двери: колер	Примечания
Надземная часть здания	57	Торговый зал по продаже прод. товар.	124.15	—	шлакоситал плиты	—	2.244-1	242	затирка штукатурки	мастичная		затирка швов	клеевая высококач	керамич. плитка	ГОСТ 17280-71	нитролак	бесцвет	—
	58	Кладовая фруктов, овощей, консервов солений, мяса и рыбы, разрубочная	32.72	—	керамическ. плитки	—	—//—	240	—//—	клеевая с отдел. панел		—//—	—//—	—//—	—//—	масляная краска	белый	панель из глазуров. ван. плитки h=1,8м
	59	Кладовая бакалейных товаров	13.78	—	—	керамическ плитки	—//—	122	—//—	—//—		—//—	—//—	—//—	—	—//—	—//—	—//—
	60	Охлаждаемая камера	13. 23	—	керамическ. плитки	—	—//—	240	—	специальн. отделка		—//—	специальн. отделка	—//—	—	специальн отделка	—	—
	61	Кладовая гастрономических товаров, молочных продуктов, вина, пива, напит	11.27	—	—//—	—	—//—	—//—	затирка штукатурки	клеевая с отделоч. пан		—//—	клеевая высококач	—//—	—	масляная краска	белый	панель из глазуров. ван. плитки h=1,8м
	62	Приемочная - вестибюль	19.82	—	—	керамическ плитки	—//—	122	—//—	—//—		—//—	—//—	—//—	ГОСТ 17280-71	—//—	—//—	панель из масляной краски на h=1,8 м
	63	Моечная	8. 12	—	—	—//—	—//—	127	—//—	—//—		—//—	—//—	—//—	—	—//—	—//—	панель из глазурев. плитки на h=1,8. 1
	64	Кладовая уборочного инвентаря	6. 51	—	керамическ плитки	—	—//—	240	—//—	—//—		—//—	—//—	—//—	—	—//—	—//—	—
	65	Кладовая хлеба и кондизделий	14. 25	—	—//—	—	—//—	—//—	—//—	—//—		—//—	—//—	—//—	ГОСТ 17280-71	—//—	—//—	панель масляной краски на h=1,8 м
	66	Тамбур (из них 3.85 м² по грунту)	8.14	—	керамическ плитки	керамическ плитки	—//—	240 122	—//—	—//—		—//—	—//—	—//—	—	улучшенная масляная окраска	—//—	—
	67	Коридор (из них 6,00 м² по грунту)	14.93	—	—//—	—//—	—//—	240 122	—//—	—//—		—//—	—//—	—//—	—	масляная краска	белый	панель масляной краски на h=1,8 м
	68	Торговый зал по продаже непродовольственных товаров	—	96.58	—	шлакоситал плитки	—//—	124	—//—	мастичная		—//—	—//—	—//—	ГОСТ 17280 71	нитролак	бесцвет	—
	69	Кладовая непродовольств товаров	—	46.38	—	керамическ плитки	—//—	122	—//—	клеевая с отдел. панел		—//—	—//—	—//—	—//—	масляная краска	белый	панель масляной краски на h=1,8м
	70	Бельевая	—	5. 66	—	—//—	—//—	—//—	—//—	—//—		—//—	—//—	—//—	—	—//—	—//—	—//—
	71	Контора	—	11.92	—	линолеум многослойн.	—//—	53	—//—	—//—		—//—	—//—	деревянный	ГОСТ 17280-71	улучшенная масленая окраска	—//—	—//—
	72	Гардеробная	—	16.36	—	керамическ плитки	—//—	122	—//—	—//—		—//—	—//—	керамич. плитка	— —	масляная краска	—//—	—//—
	73	Хранение упаковочных материалов	—	10,77	—	—//—	—//—	—//—	—//—	—//—		—//—	—//—	—//—	—	—//—	—//—	—//—
	74	Подсобное помещение кафетерия	—	10,32	—	шлакоситал плиты	—//—	124	—//—	—//—		—//—	—//—	—//—	—	—//—	—//—	—//—
	75	Подсобное помещение стола заказов	—	8. 54	—	—//—	—//—	—//—	—//—	—//—		—//—	—//—	— —	—	—//—	—//—	панель из глазурованной плитки h=1,8м
	76	Помещение кафетерия и отдела заказов	—	40,61	—	—//—	—//—	—//—	—//—	мастичная		—//—	—//—	—//—	ГОСТ 17280-71	нитролак	бесцвет	—
	77	Санузлы и душевая	—	6. 84	—	керамическ. плитки	—//—	127	—//—	клеевая с отдел. панел		—//—	—//—	—//—	—	масляная краска	белый	панель из глазурованной плитки h=1,8м
	78	Коридоры	—	20,61	—	керамическ плитки	—//—	122	—//—	—//—		—//—	—//—	—//—	—	—//—	—//—	панель из масляной краски на h=1,8 м

Примечания:

1. Данный лист рассматривать совместно с листами АС-11.
2. Колеры помещений приняты по альбому колеров Стройиздата 1971 г.
3. Линолеум принять в строгом соответствии с „перечнем полимерных материалов и изделий, разрешенных к применению в строительстве" Минздрава СССР от 31. XII 1969 г.
4. Перед покраской внутренние стеновые панели и внутренние поверхности наружных стеновых панелей должны быть подготовлены путем затирки и выравнивая поверхности. Гипсобетонные перегородки оштукатуриваются с одной стороны, затем с двух сторон подготавливаются под окраску Кирпичные перегородки оштукатуриваются, затем подготавливаются под окраску с двух сторон.

16
7935/1

Нач. отд	Богданский		1979	Т.П. 271-13-85	АС
Гл. инж. с	Хинкис		Серия типовых проектов крупнопанельных зданий для сельского строительства		
Гл. инж. о	Федорченко				
Гл. арх. от	Бавыкина				
Гл. кон.	Местецкий		Торговый центр для поселков на 3500 жителей	Лит Р	Лист 14 / Листов
Авт. арх	Лукьянов				
Авт. кон	Абдулин				
Разраб	Задкова		Блок Н3 Ведомость отделочных работ	Госстрой УССР Гипрогражданпроект г. Киев	
Провер	Лукьянов				

План перекрытия

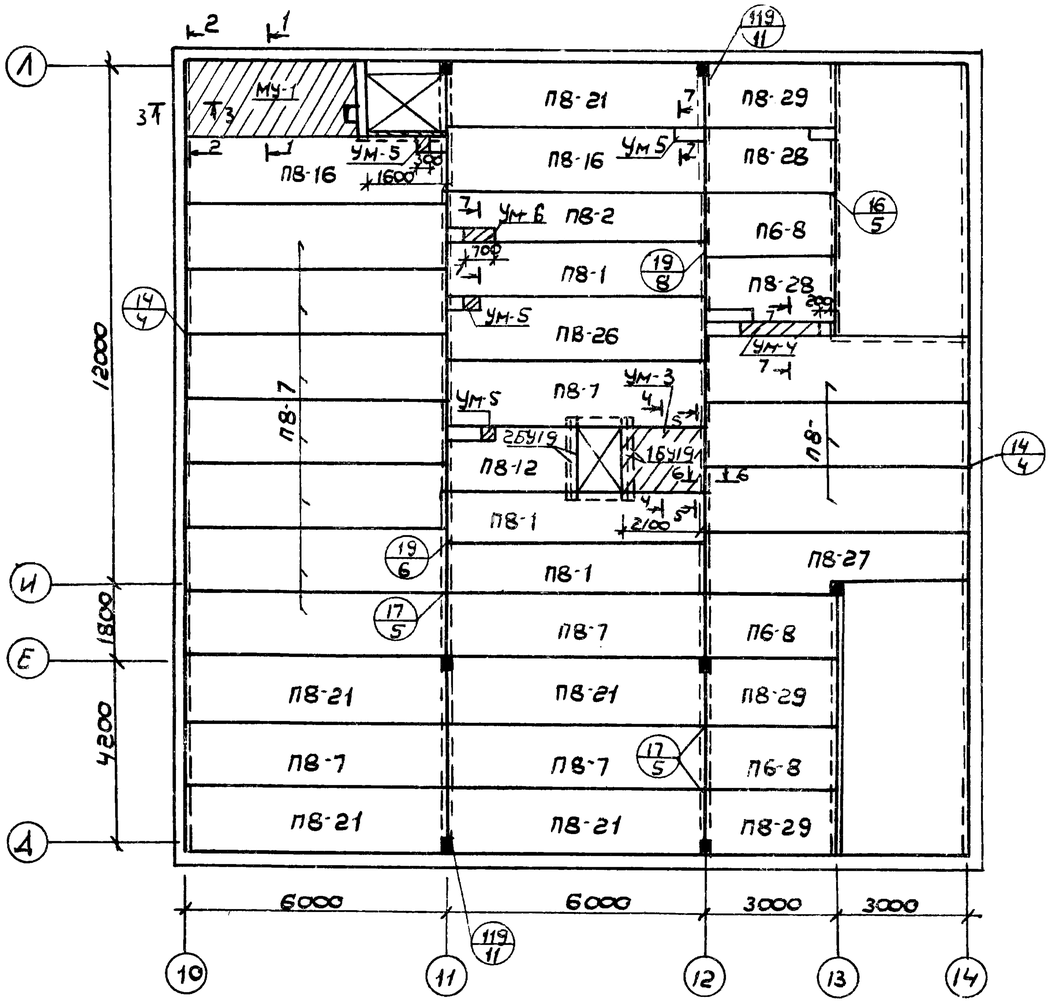

План покрытия

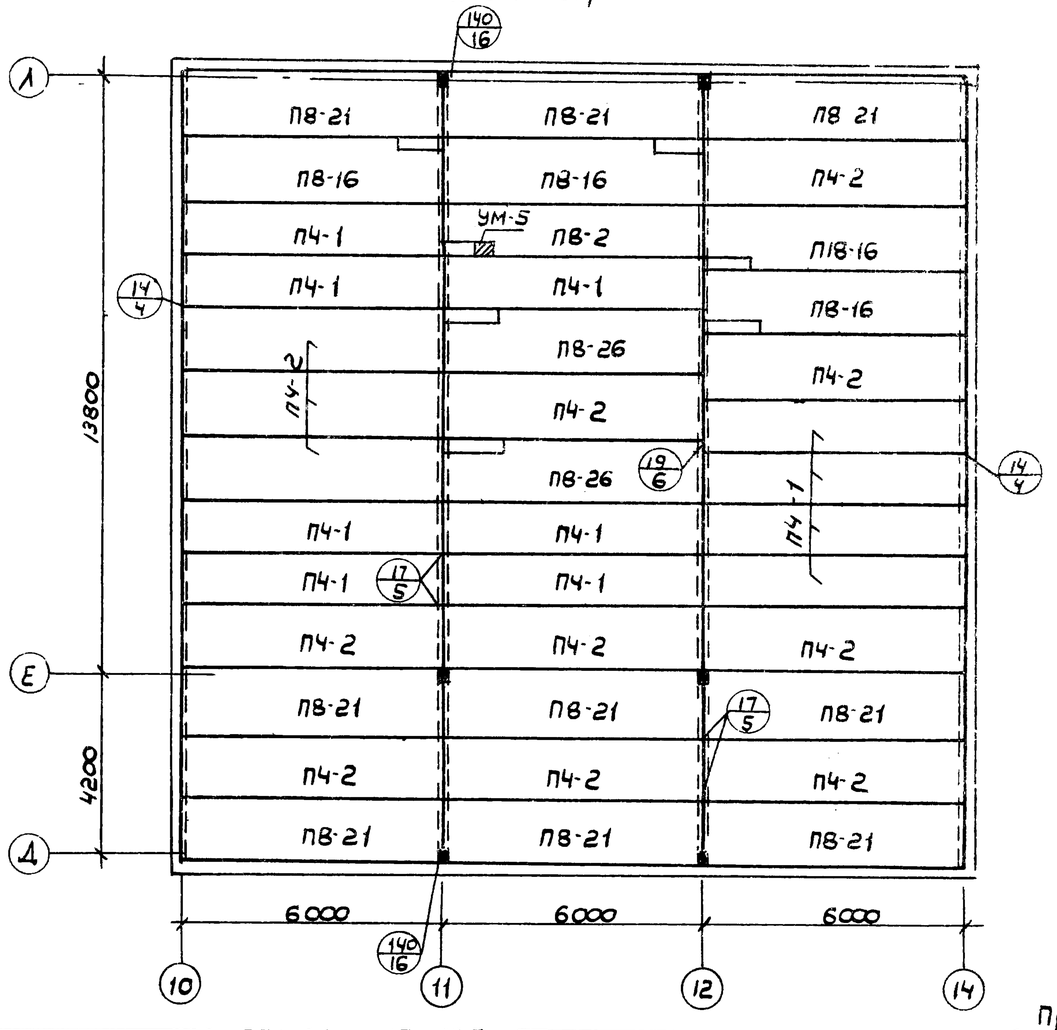

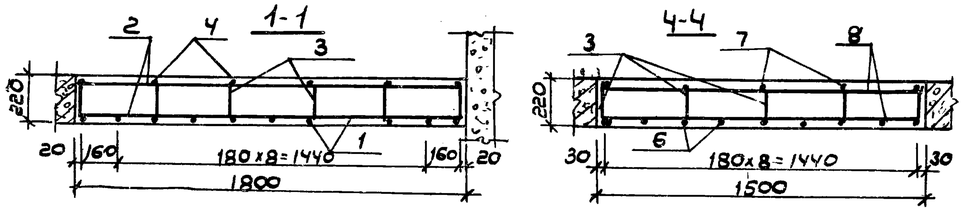

Спецификация монолитных участков

N монол участка	N поз	∅ класс	Длина мм	К-во шт	общая длина м	К-во МУ	Выборка арматуры ∅ класс	Длина м	Масса кг
1	2	3	4	5	6	7	8	9	10
Ум 2	1	10АIII	4250	11	46.75	1	10АIII	46.75	28.8
	2	6АI	1780	36	64.08		6АI	90,63	20,2
	3	6АI	200	210	42.00		10АI	3.0	1.9
	4	6АI	4250	6	25.5		Итого	50,9	
	5	10АI	1000	3	3.00				
Ум 3	6	8АIII	1980	9	17.82	1	8АIII	17.82	11.0
	7	6АI	1980	5	10,90		6АI	63.1	13.4
	8	6АI	1480	20	39.60		10АI	2.0	1.2
	3	6АI	200	63	12.60		Итого	25.6	
	5	10АI	1000	2	2.00				
Ум 4	10	12АI	900	11	9.90	1	12АI	13.1	11.7
	9	12АI	290	11	3,2		6АI	9.7	2.2
	12	6АI	2680	2	5,3		Итого	13.9	
	11	6АI	200	22	4,4				
Ум 5	9	12АI	290	3	0,9	5	12АI	18,0	16,2
	10	12АI	900	3	2.7		6АI	10,0	2.2
	13	6АI	400	2	0,8		Итого	18,4	
	11	6АI	200	6	1,2				
Ум 6	10	12АI	900	4	3.6		12АI	4.8	4.3
	9	12АI	290	4	1,2		6АI	3.0	0,7
	14	6АI	700	2	1.4		Итого	5,0	
	11	6АI	200	8	1.6				
								Всего	113.8

Спецификация монтажных узлов

N узла	К-во узлов	Марка сборн эл-та	К-во эл-тов на 1	Всего эл-тов	Расход на марку кг	масса кг	ссылка
14	15	ИМ-7	1	45	0,75	34,4	9 21
16	4	ИМ-4	1	4	0,18	0,7	—"—
		ИМ-5	2	8	0,14	1.1	
17	31	ИМ-5	4	124	0,14	17,4	—"—
19	14	ИМ-4	1	14	0,18	2.5	—"—
		ИМ-5	2	28	0,14	3.8	
119	4	ИМ-26	1	4	0,86	3.4	9.2-2
140	4	ИМ-1	1	4	0,4	1.6	9.2-2
					Итого	64,9	

Примечания

1. Сварочные работы проводить по СН 393 78.
2. Монолитные участки выполнить из бетона М200, объем бетона 2,7 м³
3. Отверстия под трубы канализационные, водопроводные и отопления сверлить в местах пустот панелей перекрытия. Максимальный диаметр отверстия - 130 мм.

17

7935/1

Нач. отд	Бодянский	1979	т.п. 271-13-85 АС
Гл. инж. с	Жинкис	Серия типовых проектов крупнопанельных зданий для сельского строительства	
Гл. инж. от	Федоренко		
Гл. арх. от	Бабыкина	Торговый центр для поселков на 3500 жителей	Лит Р; Лист 15; Листов
Гл. кон	Местецкий		
Авт. арх.	Лукьянов	Блок 3. Планы перекрытия и покрытия. Монолитные участки	Госстрой УССР, Гипрогражданпромстрой г. Киев
Авт. кон	Абдулин		
Разраб	Абдулин		
Провер	Местецкий		

По оси 14

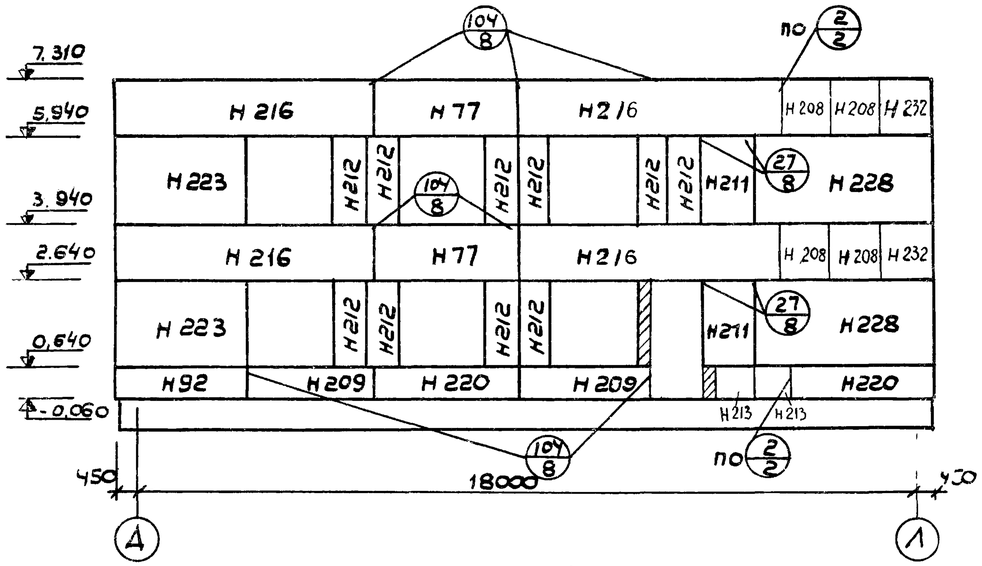

По оси 10

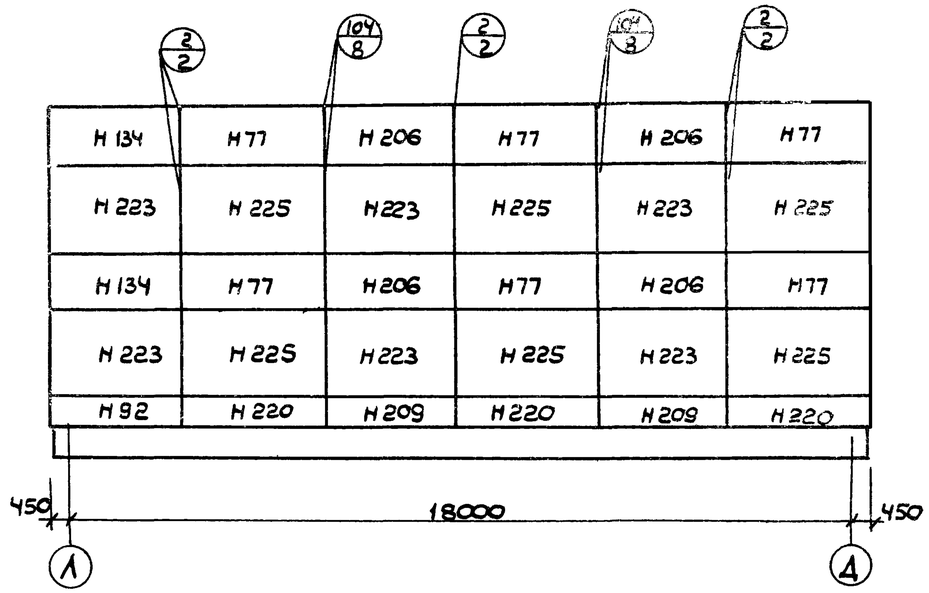

По оси Д

По оси Л

Спецификация монтажных узлов

N узла	К-во узлов	Марка соедин. эл-та	К-во эл-тов на 1 узел	Всего эл-тов	Расход на марку кг	масса кг	ссылка
1	12	ИМ-1	1	12	0,4	4,8	9,21
		ИМ-2	1	12	0,31	3,7	
2	22	ИМ-3	2	44	0,49	21,6	9.2-1
5	12	ИМ-1	1	12	0,4	4,8	9.2-1
13	8	ИМ-1	1	8	0,4	3,2	9.2-1
		ИМ-2	1	8	0,31	2,5	
27	8	ИМ-3	2	16	0,49	7,9	9.2-1
84	9	ИМ-1	2	18	0,4	7,2	9.2-2
104	22	ИМ-3	1	22	0,49	10,1	9.2-2
		ИМ-14	1	22	0,67	14,7	
					Итого	80,5	

		1979	Т.П. 271-13-85 АС
Нач. отд	Бодянский		Серия типовых проектов крупнопанельных зданий для сельского строительства
Гл. инж. с	Эсинкис		
Гл. инж. о	Федоренко		
Гл. арх. о	Бабыкина		Торговый центр для поселков на 3500 жителей
Гл. кон.	Медецкий		Лит Р; Лист 16; Листов
Авт. арх	Лукьянов		
Авт. кон	Абдулин		
Разраб	Абдулин		Блок 3. Развертки наружных стен.
Провер	Медецкий		Госстрой УССР Гипрогражданпромстрой г. Киев

По оси 11

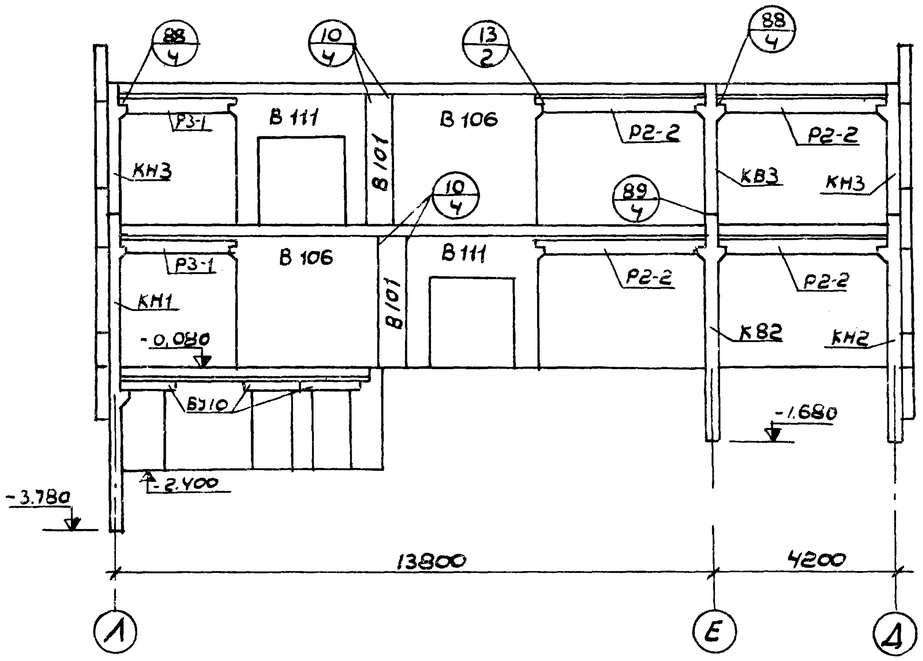

По оси 13

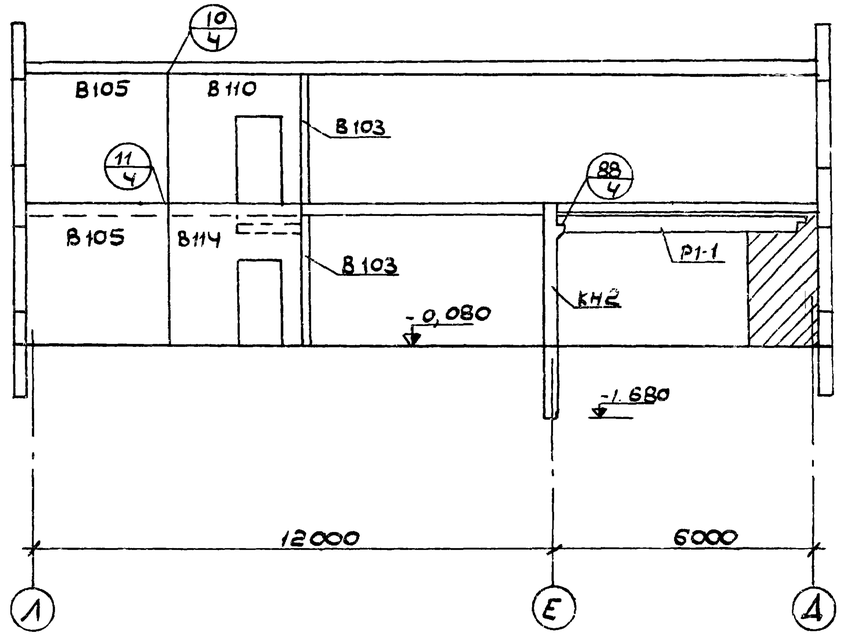

По оси 12

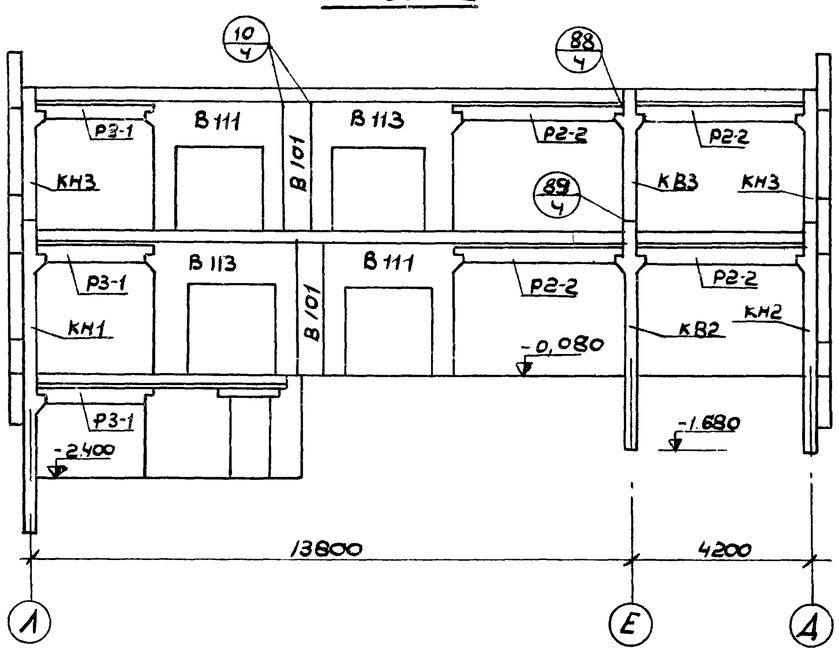

Спецификация монтажных узлов

N узла	К-во узлов	Марка соедин. эл-тов	К-во эл-тов на 1	Всего эл-тов	Расход на марку кг	Масса кг	Ссылка
10	7	ИМ-Ч	2	14	0,18	2,5	9.21
11	1	ИМ-Ч	1	1	0,18	0,2	9.2-1
83	8	ИМ-7	1	8	0,75	6,0	9.2-2
88	18	ИМ-7	1	18	0,75	13,5	9.2-2
89	6	ИМ-20	2	12	0,33	4.0	9.2-2
					Итого:	26,2	

Примечание:

1. Данный лист см. с листом АС-10.

19

7935/1

				1979	Т.П. 271-13-85	АС
Нач. отд	Боданский					
Гл. инж. с	Зинкус			Серия типовых проектов крупнопанельных зданий для сельского строительства		
Гл. инж. от	Федорченко					
Гл. арх. от	Бавыкина			Торговый центр для поселков на 3500 жителей	Лит Р	Лист 17 / Листов
Гл. кон.	Местецкий					
Авт. арх	Лукьянов					
Авт. кон	Абдулин			Блок 3. Развертки внутренних стен	Госстрой УССР Гипрогражданпромстрой г. Киев	
Разраб	Абдулин					
Пров.	Местецкий					

Изоляция стен минераловатными плитами в 3 слоя

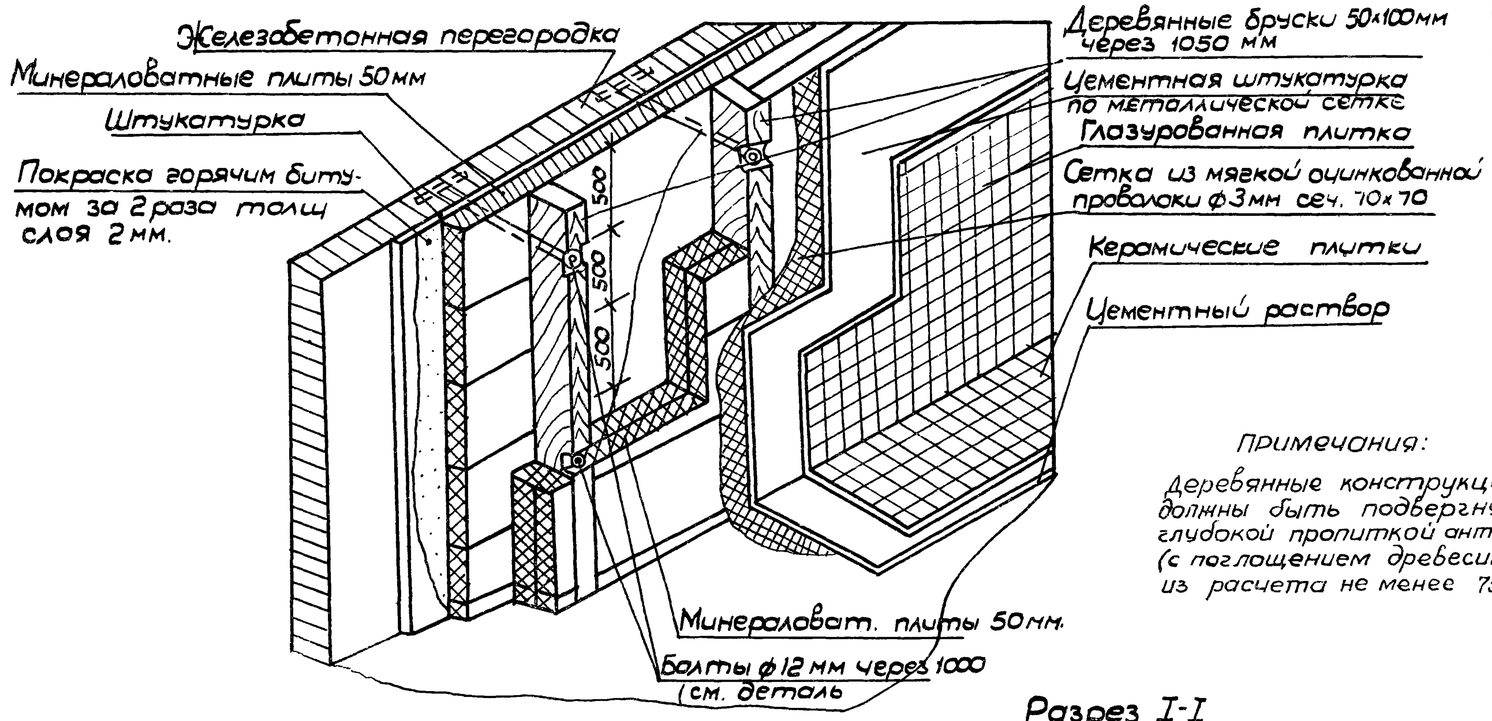

Изоляция перекрытия минераловатными плитами в 3 слоя

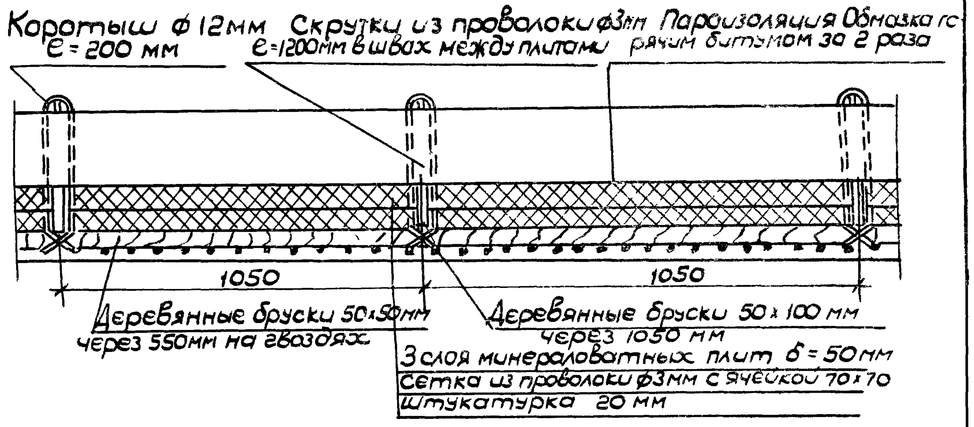

Примечания:

Деревянные конструкции должны быть подвергнуты глубокой пропиткой антипиренов (с поглощением древесиной солей из расчета не менее 75 кгс/м³)

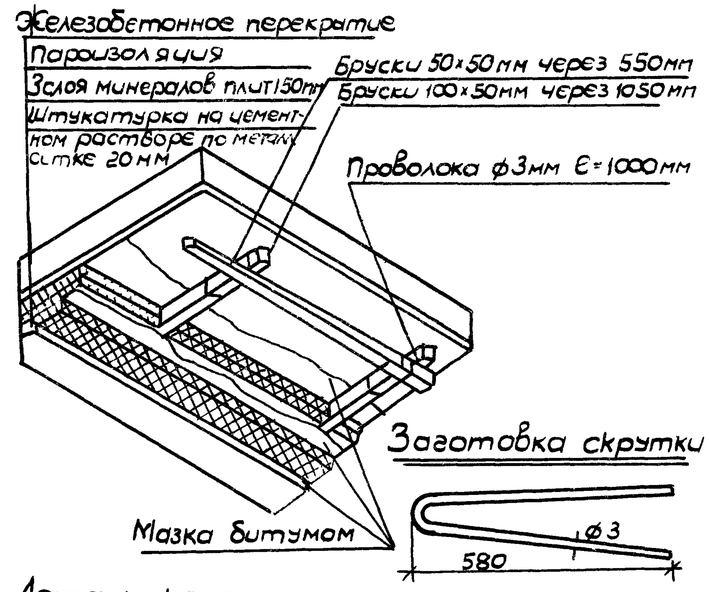

Фундамент под агрегат марки ФАК-15

План М1:25

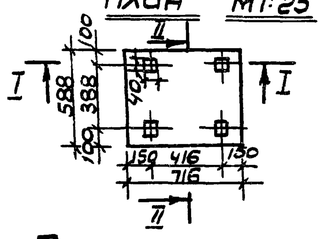

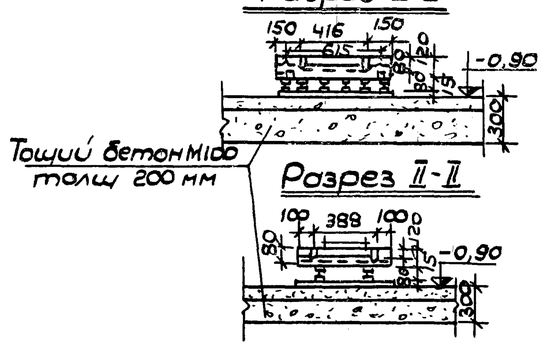

Деталь крепления изоляции к перегородкам

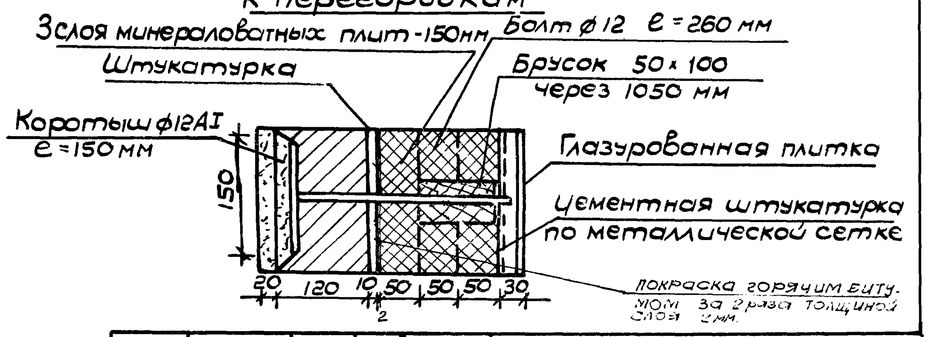

Примечания:

1. Пароизоляция стен и потолка-обмазочная, путем покраски поверхностей горячим битумом марки IV(стены) и марки V потолки. Изолируемые конструкции должны иметь сухую поверхность.
2. Закладные части-анкера и болты для крепления теплоизоляции должны быть установлены до устройства пароизоляции
3. Пароизоляционный слой должен быть сплошным и непрерывным.
4. Рубероид при пароизоляции пола наклеивать внахлестку, а швы вразбежку, причем, верхний слой окрасить сплошным слоем битума IV
5. Для теплоизоляции потолка плиты склеить битумом с перекрытием швов.
6. Склейка плит между собой делается точечная или полосовая битумом марки V, чтобы не создавать пароизоляционного слоя внутри теплоизоляции.
7. Швы тщательно прошпаклевать мастикой с тепловым наполнителем, состоящим из отходов плит, затворен на гор битуме.
8. Деревянные бруски для крепления изоляции стен и перегородок должны быть тщательно антисептированы 3% раствором фтористого натрия. Бруски крепить при помощи болтов ф12мм, заделанных в стены и перегородки.
9. Деревянные бруски потолка крепить при помощи скруток из оцинкованной проволоки ф 3 мм, заложенных в швы между плитами перекрытия или в отверстия, высверленные в этих плитах.
10. Устройство чистого пола камер делать после уплотнения керамического гравия.
11. Изоляцию стен производить после установки кронштейнов для крепления испарителей.
12. Производство и приемку работ по гидроизоляции, пароизоляции и теплоизоляции осуществ. согласно СНиП III 20-74
13. Сварные швы принять высотой h=6 мм Сварку производить электродом Э-42.
14. Фундамент под агрегат марки ФАК выполнить из бетона марки 150.
15. Места отверстий для болтов при бетонировании закладываются деревянными пробками
16. Болты заливаются цементным раствором после выверки станины.

Нач.отд	Бодянский		1979	Т.П. 271-13-85	АС
Гл.инж.с	Эсинкис		Серия типовых проектов крупнопанельных зданий для сельского строительства		
Гл.арх.от	Бавыкина				
Гл.инж.от	Федорченко				
Гл.кон.	Местечкин		Торговый центр для поселков на 3500 жителей	Стадия	Лист	Листов
Авт.арх	Лукьянов			Р	18	
Авт.кон	Абдулин					
Разраб	Стороженко		Блок 3. Охлаждаемая камера. Изоляция междуэтажных перекрытий стен	Госстрой УССР Гипрогражданпромстрой г. Киев		
Провер	Лукьянов					

20
7935/1

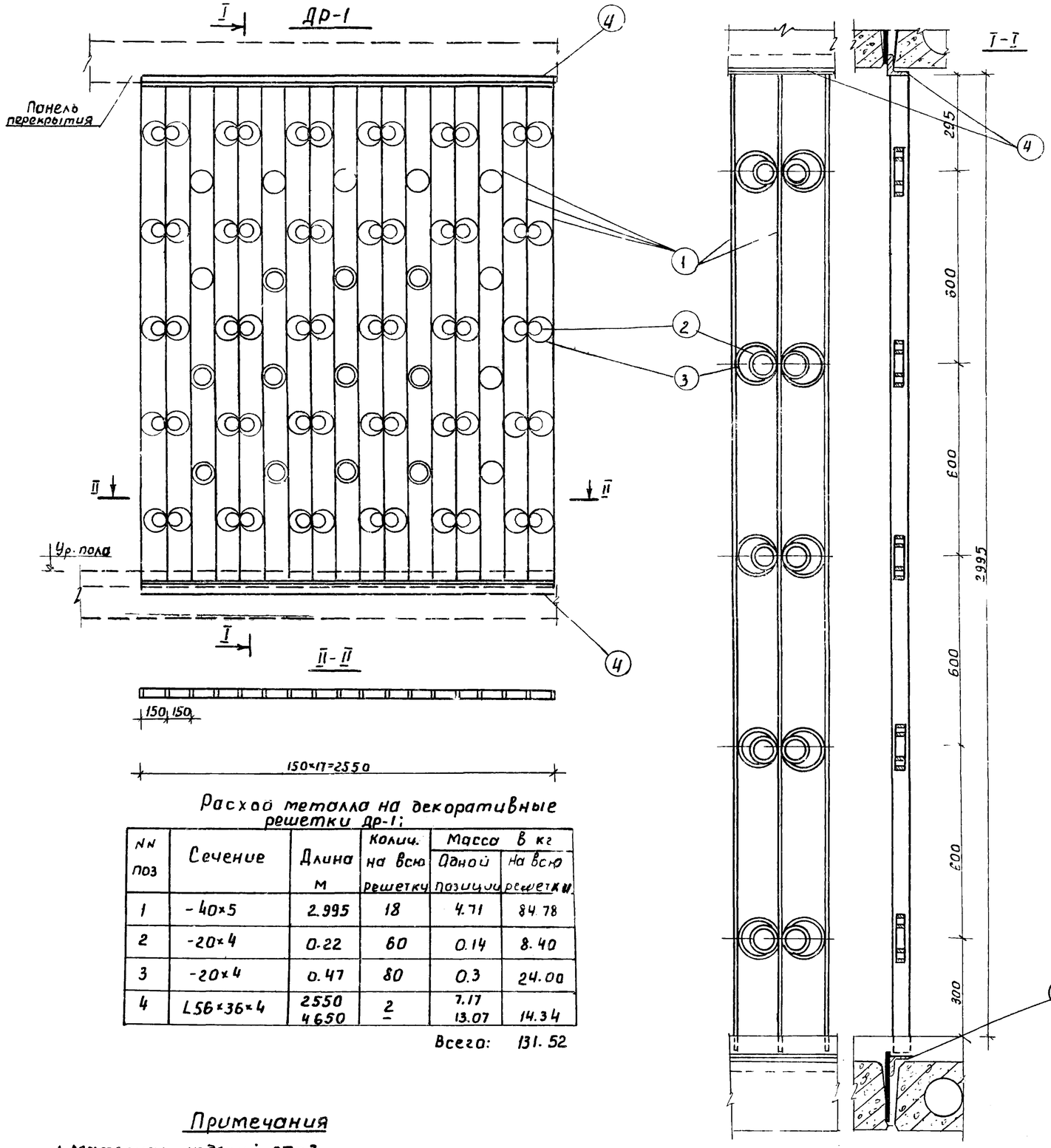

Расход металла на декоративные решетки ДР-1:

NN поз	Сечение	Длина м	Колич. на всю решетку	Масса в кг: Одной позиции	Масса в кг: На всю решетку
1	-40×5	2.995	18	4.71	84.78
2	-20×4	0.22	60	0.14	8.40
3	-20×4	0.47	80	0.3	24.00
4	L56×36×4	2550 4650	2 –	7.17 13.07	14.34
				Всего:	131.52

Примечания

1. Материал изделий СТ-3
2. Сварку элементов вести электродами типа Э-42 шов 4мм. После сварки швы зачистить.

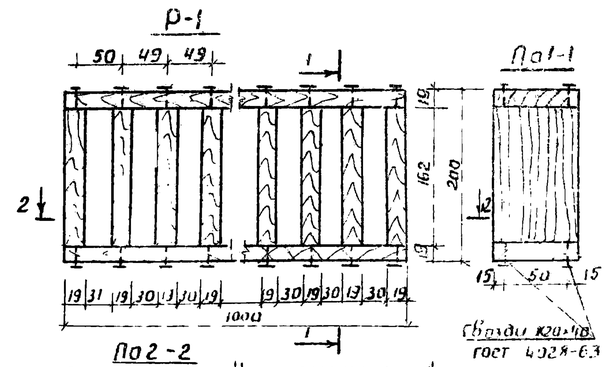

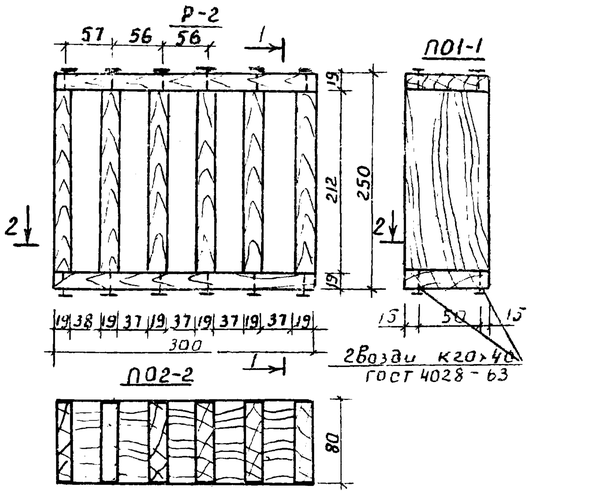

Расход древесины на вентиляционные решетки Р-1 Р-2

Сечение	Длина м	Количество, шт: на решетку Р-1	Количество, шт: на решетку Р-2	Объём, м³: На все изделия Р-1	Объём, м³: На все изделия Р-2
19 × 80	0.162	21	—	0.0053	—
19 × 80	1.000	2	—	0.0030	—
19 × 80	0.212	—	6	—	0.0019
19 × 80	0.300	—	2	—	0.0009
				0.0083	0.0028

7935/1

Нач. отд.	Бодянский		1979	Т.П. 271-13-85	АС
Гл. инж. сер.	Хинкис		Серия типовых проектов крупнопанельных зданий для сельского строительства		
Гл. арх. отд.	Бавыкина		Торговый центр для поселков на 3500 жителей	Стадия: Р	Лист: 19
Гл. конст.	Местрицкий				Листов:
Авт. арх.	Лукьянов		Блок №3 Металлическая решетка ДР-1, Вентиляционные решетки Р-1, Р-2	Госстрой УССР Гипрограждданпроект г. Киев	
Разраб.	Стороженко				
Провер.	Лукьянов				

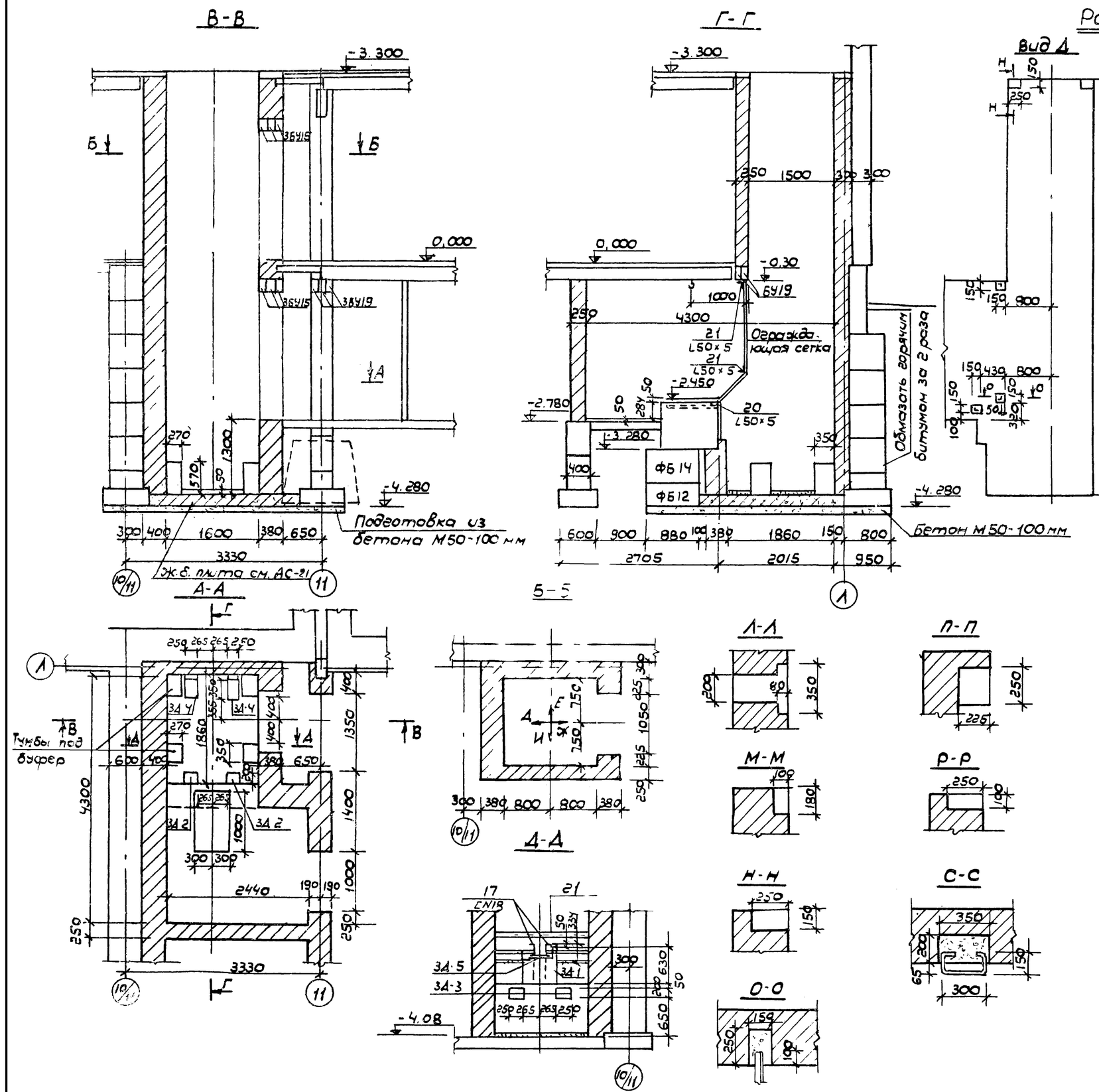

Примечания:

1. Настоящий чертеж рассматривать совместно с листом АС-21.
2. Кладку кирпичных стен шахты лифта выполнять из кирпича М-75 на растворе М-50.
3. Все поверхности кирпичных стен приямка, соприкасающиеся с грунтом, обмазать горячим битумом за 2 раза.
4. Горизонтальную гидроизоляцию выполнить из слоя цементного раствора состава 1:2.
5. Строительная часть разработана на основании АТ-5.401-71.
6. Ограждающая сетка принята тканая по ГОСТ 12184-66* N12-1.2 площадь-3,7м².

22
7935/1

Нач. отд.	Бодянский		1979	Т.П. 271-13-85	АС
Гл. инж. с.	Хинкис		Серия типовых проектов крупнопанельных зданий для сельского строительства		
Гл. инж. от.	Федорченко				
Гл. арх. отд.	Бабыкина		Торговый центр для поселков на 3500 жителей	Стадия: Р	Лист: 20 / Листов:
Гл. констр.	Местецкий				
Авт. арх.	Лукьянов				
Авт. кон.	Абдулин		Блок 3 Грузовой лифт на 500 кг. Разрезы, планы развертки	Госстрой УССР Гипрограждапромстрой г. Киев	
Разраб.	Коржизек				
Провер.					

УМ-1

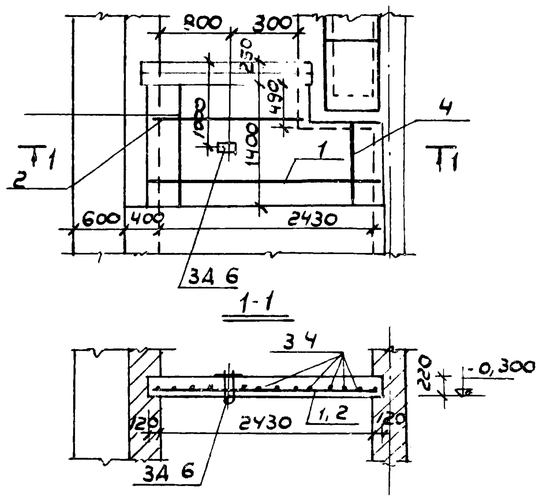

Ж.б. фундаментная плита под лифтовую шахту

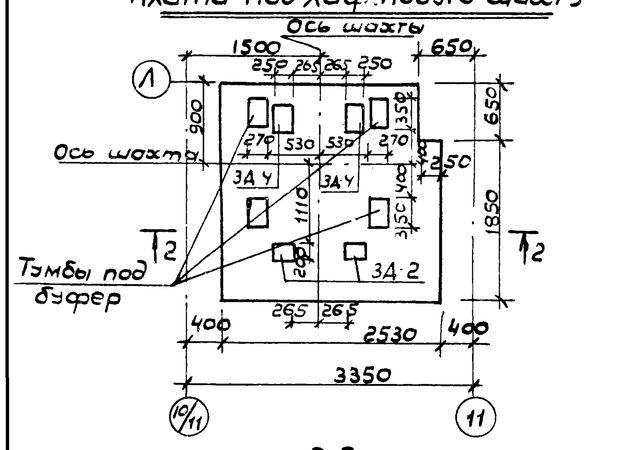

2-2

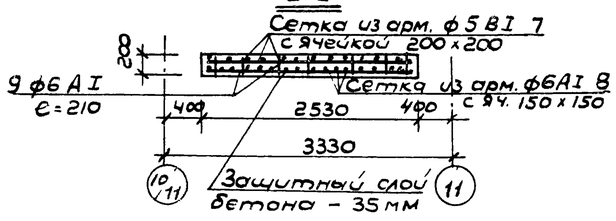

935 /1

Фундамент под лебедку

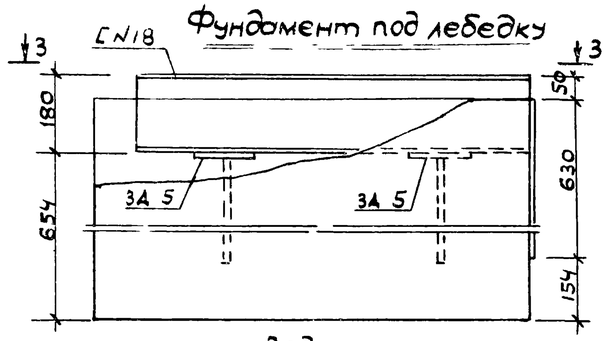

3-3

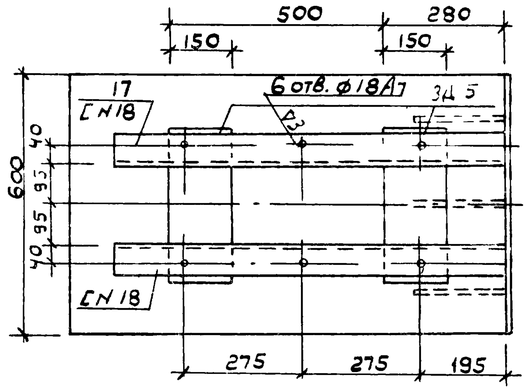

3Д-1

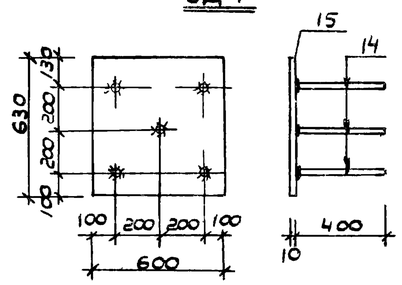

3А-2, 3Д-3

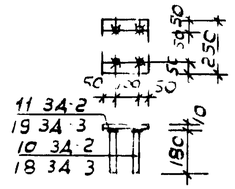

3А-4

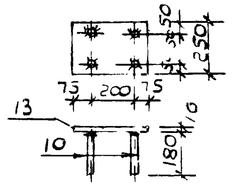

3Д-5

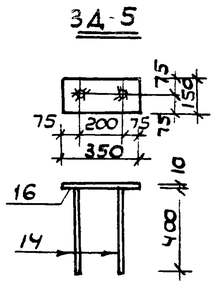

3Д-6

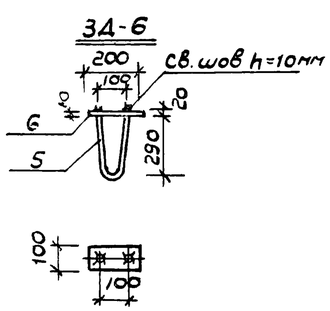

Расход бетона

Наименование конструкции	Марка бетона	Объем м³
УМ-1	200	0,73
Фундаментная плита под лифтовую шахту	200	1, 26
Фундамент под лебедку	200	0,47
Тумбы под буфер 4 шт	200	0, 22

Примечания:

1. Планы, разрезы и развертки лифта см. л. АС - 20

Спецификация монолитных конструкций

		Поз	Ø класс профиль	Длина 1 м м	К-во шт	Общ. длина	К-во	Выборка арматуры Ø класс профиль	Длина м	Масса кг
УМ-1	Отдельные стержни	1	Ø8AIII	2650	7	18.55	1	Ø8AIII	25,93	10, 20
		2	Ø8AIII	1820	4	7, 28		Ø6AI	19.30	4, 28
		3	Ø6AI	1380	10	13,9		Ø18AI	0,65	1,30
		4	Ø6AI	900	6	5,40		-100×10	0, 20	1, 57
	3А-6	5	Ø18AI	650	1	0,65		Всего		17.35
		6	-100×10	200	1	0,20				
Фундаментная плита под лифтовую шахту		7	Ø5BI	2500	26	65,0	1	Ø5BI	65,0	10,0
		8	Ø6AI	2500	36	90,0		Ø6AI	100,3	22.27
		9	Ø6AI	210	49	10,3		Ø16AII	2.88	4.55
	3А-2	10	Ø16AII	180	4	0,72	2	-200×10	0, 50	7,85
	3А-4	11	-200×10	250	1	0 25		-250×10	0,70	13.73
		10	Ø16AII	180	4	0,72	2	Всего		58.40
		13	-250×10	350	1	0,35				
Фундамент под лебедку	3А-1	14	Ø16AII	400	2	0,80	1	Ø16AII	2.40	3.79
		15	-600×10	630	1	0,63		-600×10	0,63	29.67
	3А-5	14	Ø16AII	400	2	0,80	2	-150×10	0,70	8.25
		16	-150×10	350	1	0,35		[N18	1,80	29.34
		17	[N18	900	1	0,90	2	Всего:		71.05
	3Д-3	18	Ø10AII	180	4	0,72	2	Ø10AII	1.44	0, 89
		19	-200×6	250	1	0,25		-200×6	0, 25	2.36
								Всего:		3, 25
	Уголки крепл. огражд. сетки	20	L50×5	1800	1	1.80	2	L50×5	5.20	19.6
		21	L50×5	800	1	0,8				
	Сетка		N12	2300	1	2.3	1	N12	2,3×1,6	5,2

Примечания:

1. Настоящий чертеж рассматривать совместно с листом АС - 20
2. Сварку стержней закладных деталей с пластинами производить дуговой сваркой в тавр под слоем флюса.
3. Поз. 5 3Д-6 приварить дуговой сваркой многослойными кольцевыми швами вотверстии
4. Стержни поз 10 3Д-2 и 3Д-4 приварить к поз. 8 нижней сетки.

23

N 7935/1

				1979	Т.П. 271-13-85	АС
Нач. отд.	Бодянский			Серия типовых проектов крупнопанельных зданий для сельского строительства		
Гл. инж. с	Жинкис					
Гл. инж. о	Федорученко					
Гл. арх. от	Бабыкин			Торговый центр для поселков на 3500 жителей	Стадия: Р	Лист: 21
Гл. кон.	Местечкин					Листов:
АВТ. арх	Лукьянов					
АВТ. кон	Абрамин			Блок 3 грузовой лифт на 500 кг УМ-1. Фунд. плита. Фунд. под лебедку	Госстрой УССР Гипрогражданпромстрой г. Киев	
Разраб.	Корджизев					
Провер.	Местечкин					

Поз обозначение	Обозначен.	Наименован	Кол-во ед			Масса ед. т	Приме чан.
			1	2	Всего		
Н9	серия 26, часть 10 раздел 10.1-1 л 11	НР1-60.13.3	6	6	12	2.66	
Н2	То же л. 8	НР1-30.7.3	10	-	10	0,76	
Н200	Раздел 10.1-2 л. 4	НР2-30.20.3-1	2	2	4	2,13	
Н201	То же л. 39	НР2-15.20.3	2	2	4	1,16	
Н202	То же л. 45	НР2-12.20.3-1	4	3	7	0,7	
Н203	То же л. 5	НР2-7.20.3-1	3	4	7	0,58	
Н204	То же л. 6	НР2-4.20.3-1	2	2	4	0,27	
Н206	Раздел 10.1-1 л 33	НТ1-30.13.3-1	2	2	4	1,66	
Н200	Раздел 10.1-1 л 32	НТ1-30.7.3	4	-	4	0,99	
Н 211	Раздел 10.1-2 л 47	НТ2-12.20.3-1	1	1	2	1,06	
Н212	То же л. 10	НТ2-7.20.3	4	6	10	0,72	
Н 216	Раздел 10.1-2 л 49	НТ3-60.13.3	2	2	4	3,38	
Н 77	То же л. 12	НТ3-33,13.3-1	4	4	8	1.84	
Н 134	Раздел 10.1-1 л. 43	НТ3-30.13.3	1	1	2	1,66	
Н 92	То же л. 42	НТ3-30.7.3	2	-	2	0,35	
Н220	Раздел 10.1-2 л. 11	НТ3-33.7.3-1	5		5	1,06	
Н223	То же л. 14	НТ3-30.20.3	4	4	8	2.46	
Н225	То же л. 13	НТ3-33.20.3-1	3	3	6	2.87	
Н228	То же л. 16	НТ4-42.20.3-1	1	1	2	3.96	
		Внутренние стен. панели					
В 101	серия 26, часть 10 раздел 10.2-2 л. 24	В1-6.30.16-1	2	2	4	0,7	
В103	То же л. 7	В1-30.30.16-1	1	1	2	3,63	
В105	То же л. 12	В1-33,30.16-1	1	1	2	4,00	
В 106	То же л. 13	В1-33.30.16-2	1	1	2	4,03	
В 110	Раздел 10.2-2 л. 9	В2-30.30.16-1	-	1	1	2.83	
В 111	То же. л. 11	В2-30.30.16-3	2	2	4	1,98	
В 113	То же л. 41	В2-33.30.16-4	1	1	2	3,28	
В 114	То же л. 36	В6-30,33,16-6	1	-	1	3,08	
		Колонны и ригеля					
КН1	серия 26 часть 10 раздел 10.4-2 л. 2	КН-1	2	-	2	1,15	
КН2	То же л. 4	КН-2	3	-	3	0,83	
КВ2	То же л. 11	КВ-2	2	-	2	0,85	
КН3	То же л 6	КН-3	-	4	4	0,48	
КВ3	То же л. 6	КВ-3	-	2	2	0,53	
Р1-1	То же л. 23	Р1-1	1	-	1	1,22	
Р2-2	То же л. 26	Р2-2	4	4	8	0,85	
Р3-1	То же л 29	Р3-1	3	2	5	0,56	
		Многопустотные панели					
ПЧ-1	серия 26 часть 10 раздел 10.3-1 л. 3	ПБО-12-1	-	11	11	2 11	

Поз обозначение	Обозначение	Наименован.	Кол-во ед			Масса ед. т	Приме чан.
			1	2	Всего		
ПВ-1	То же п. 3	ПТ60-12-1	1	-	3	2.11	
ПВ-2	То же п. 6	ПТ60-12-2	1	1	2	2.25	
ПЧ-2	То же л. 4	ПБО-15-1	-	12	12	28	
ПВ-7	Раздел 10.3-2 л. 4	ПТ60-15-1	14	-	14	2.8	
ПВ-21	То же л. 2	ПТ60-15-3	5	9	14	3.1	
ПВ-16	Раздел 10.3-1 л. 9	ПТ60-15-10	2	4	6	2.96	
ПВ-26	То же	ПТ60-15-12	1	1	2	2.96	
ПВ-27	Раздел 10.3-2 л. 4	ПТ60-15-13	1	1	2	2.75	
ПБ-3	Раздел 10.3-1 л. 5	ПС30-15-1	3	-	3	1,43	
ПВ-12	То же л. 10	ПТ30-15-1	1	-	1	1.45	
ПВ-23	То же л. 10	ПТ30-15-2	2	-	2	1.45	
ПВ-29	Раздел 10,3-2 л. 6	ПТ30-15-5	3	-	3	1.49	
		Лестничн. площадки и марши					
ЛП-7	серия 26 часть 10 раздел 10.4-2 л. 44	ЛП 28-14-2	-	-	2	1.09	
ЛП-8	То же	ЛП 28-14-28	-	-	2	1.2	
ЛМ-4	серия 1.250-1 вып. 1 л. 12	ЛМ 33-14	-	-	4	1.43	
		Парапетные плиты					
АП 3	серия 26, часть 10 раздел 10.4-1 л. 20	АП-3			66	0,11	
АП 4	То же	АП-4			2	0,07	
АП-5	То же	АП-5			4	0,14	
		Перемычки					
БУ-19	серия 1.139-1 вып. 1 л. 12	БУ-19	4	-	4	0,13	
БУ-15	То же л. 11	БУ-15	3	-	3	0,105	
		Наружные стеновые панели					
Н 213	Серия 26, часть 10 раздел 10.1-1 л. 30	НТ 2 - 9.7.3	2		2	0,266	
Н 208	Раздел 10.1-2 л.46	НТ1-12.13.3	2	2	4	0,645	
Н 232	то же	НТ3-12.13.3	1	1	2	0.645	

7935/1

		1979	Т.П. 271-13-85 АС
Нач.отд	Бодянский	Серия типовых проектов крупнопанельных зданий для сельского строительства	
Гл.инж.с	Химкис		
Гл.инж.п	Федорченко		
Гл.арх.ст	Бавыкина	Торговый центр для поселков на 3500 жителей	стадия Р; лист 22; листов
Гл. кон.	Местецкий		
Авт. арх	Лукьянов		
Ав кон	Абдулин	Блок №3 Спецификация сборных ж.б элементов выше отм. 0.000	Госстрой УССР Гипрогражданпромстрой г. Киев
Разраб	Абдулин		
Провер	Местецкий		

Фасад и раскладка нсп в осях 1-4

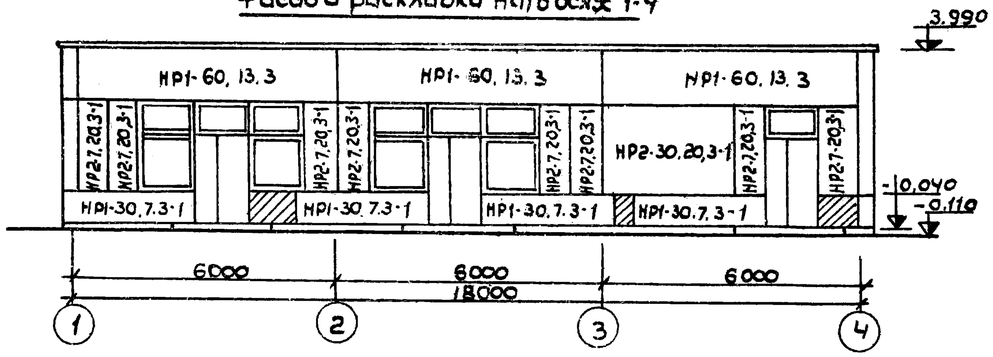

План

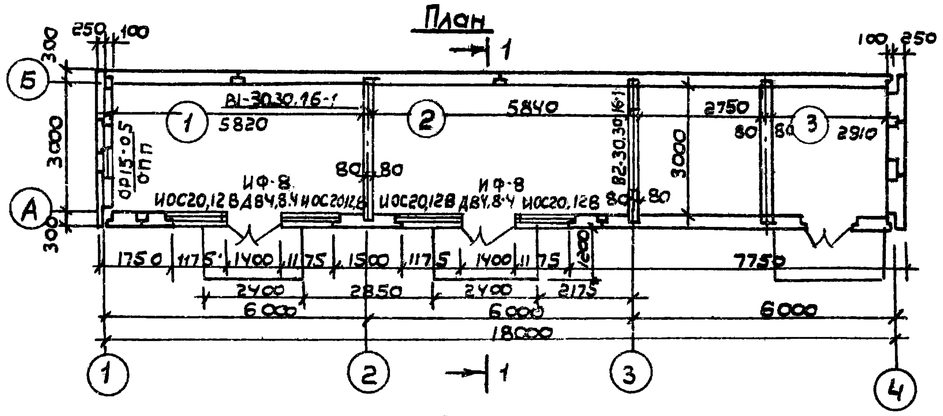

Раскладка нсп в осях 4-1

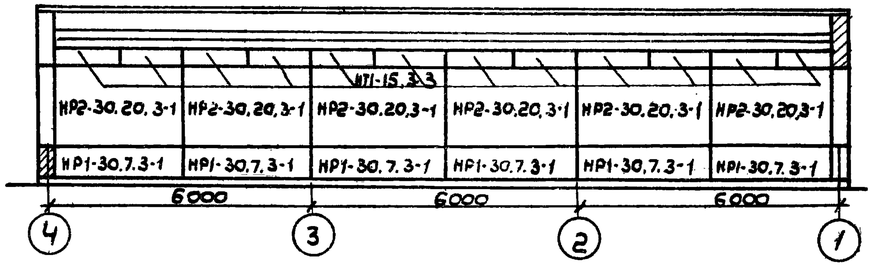

перекрытия

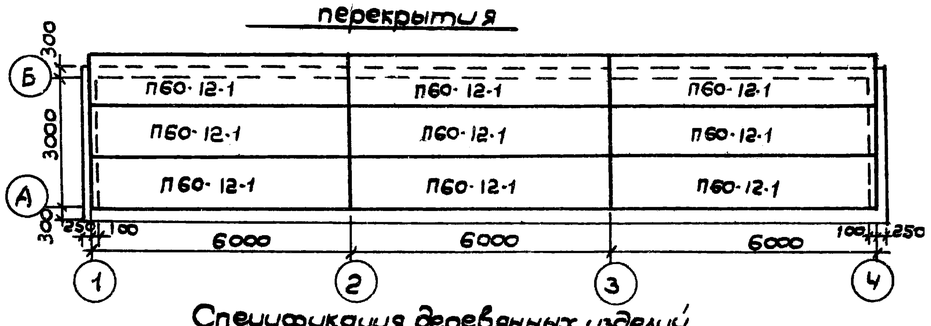

Спецификация деревянных изделий

Наименование	Марка	кол-во	серия или гост
Оконный блок	ИОС 20.12.В	4	Серия 26 часть 10 Разд 10,6-2
Оконный блок	ОР-15-05	1	Серия 1,136-3; выпуск 1
Дверной блок	Д8.4.8.4	3	Серия 1,135-1; Альбом I
Фрамуга	ИФ-8	2	Серия 26 часть 10 разд 10,6-2
Окно приема посуды	ОПП	1	Серия 26 часть 10 Разд. 10,6-2

Раскладка нсп в осях Б-А

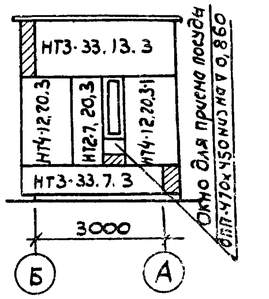

Раскладка нсп в осях А-Б

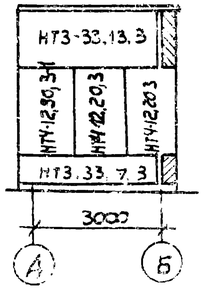

1-1

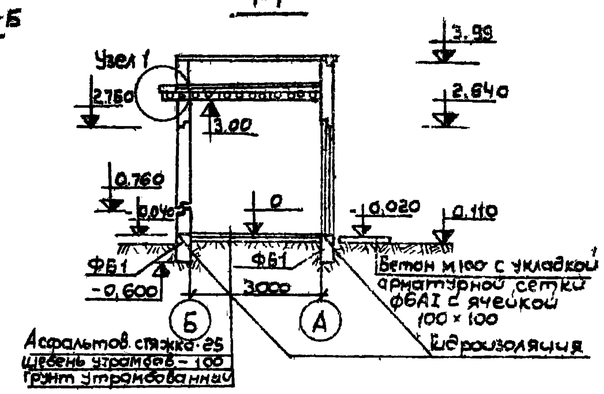

Узел 1

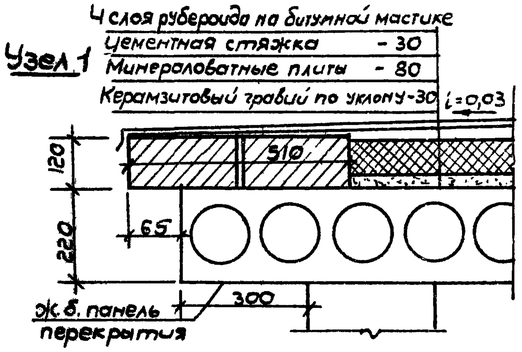

План фундаментов

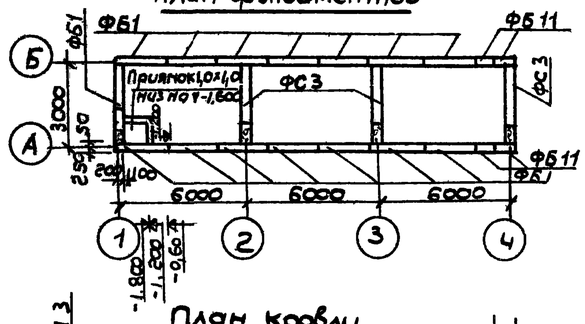

План кровли

Примечания:

1. Двери изнутри утеплить минеральным войлоком и обить оцинкованным кровельным железом.
2. Стенки приямка толщиной 250 мм из кирпича (ГОСТ 530-71) марки 75 на растворе марки 25.

Наименование	Марка изделия		К-во	Показатели на элемент				Показатели на здание				Ссылка
				$м^3$	арм-ры кг	Закл. дет	масса кг	$м^3$	арм-ры кг	Закл. детали	масса т	
Фундам. блоки	ФБ1	ФБС 24.36.Т	20	0,406	1.46	—	970	8.1	29.2	—	19.40	ГОСТ 13579-78
	ФБ1	ФБС 9.8.6.Т	10	0,146	0,76	—	350	1.46	7.6	—	3.50	
Наружные стеновые панели	НР1-60.13.3		3	2.09	34.7	8,92	2659	6,27	104	26,8	8,0	10.1-1 Вып.2
	НР1-30,7.3-1		10	0,05	17.8	22	760	0,50	178,0	17.6	6,08	—//—
	НР2-30,20,3-1		7	1,7	19,7	4,44	2130	11,9	137,9	31.1	14,9	10.1-2
	НР2-7.20.3-1		8	0,47	6,2	4,44	577	3,76	49,6	35,5	4,7	—//—
	НТ2-7.20.3		1	0,55	6,30	4,44	715	0,55	6.30	4.44	715	10.1-2
	НТ3-33.13.3		2	1,36	30,0	6,63	1836	2,72	60,0	13,26	3,7	—//—
	НТ4-12.20.3		3	0,77	12.0	3,18	1028	2.31	36,0	9.54	3,1	—//—
	НТ4-12.20.3-1		2	0,77	12,0	3,18	1028	1,54	24,0	6,36	2,07	—//—
	НТ3-33.7.3		2	0,8	23,6	3,18	1060	1,6	47,2	6,36	1,12	—//—
	НТ1-15.3.3		12	0,135	15,1	2.2	179	1,62	181	26,4	2 15	—//—
Внутр. стеновые панели	ВІ-30,30,16-1		1	1,45	15,54	7.38	3630	1.45	15.54	7.38	3630	10.2-2
	В2-30,30,16-1		1	1,13	28,26	7.38	2830	1,13	28,26	7.38	2.8	10.2-2
Пер. крыши	П60-12-1		9	0,843	34,86	5,24	2110	7,6	31 4,1	46,2	19,0	10.3-1
Парапет. плиты	АП-2		7	0,015	0,32	—	38	0,11	2,24	-	0,28	10.4-1
	АП-3		16	0,043	0,54	—	107	0,69	8,65	—	1,7	—//—
	АП-5		2	0,055	0,82	—	140	0,11	1,64	—	0,28	—//—

Экспликация помещений

1. Пункт приема посуды — 17,460 м²
2. Тарная — 25.950 м²
3. Мусоросборник — 8.730 м²

25
7935/1

Нач. отд	Боданский		1979	Т.П. 271-13-85	АС
Гл. инж. с.	Эсинкис				
Гл. арх. от	Бабыкина		Серия типовых проектов крупнопанельных зданий для сельского строительства		
Гл. инж от	Феворченко				
Гл. конст	Местечкин		Торговый центр для поселков на 3500 жителей	Лит	Р
Авт. арх	Лукьянов			Лист	23
Авт. кон	Абдулин			Листов	
Рисовал	Абдулин		Пункт приема посуды и тарная	Госстрой УССР Гипрограждданпромстрой г. Киев	
Проверил	Местечкин				

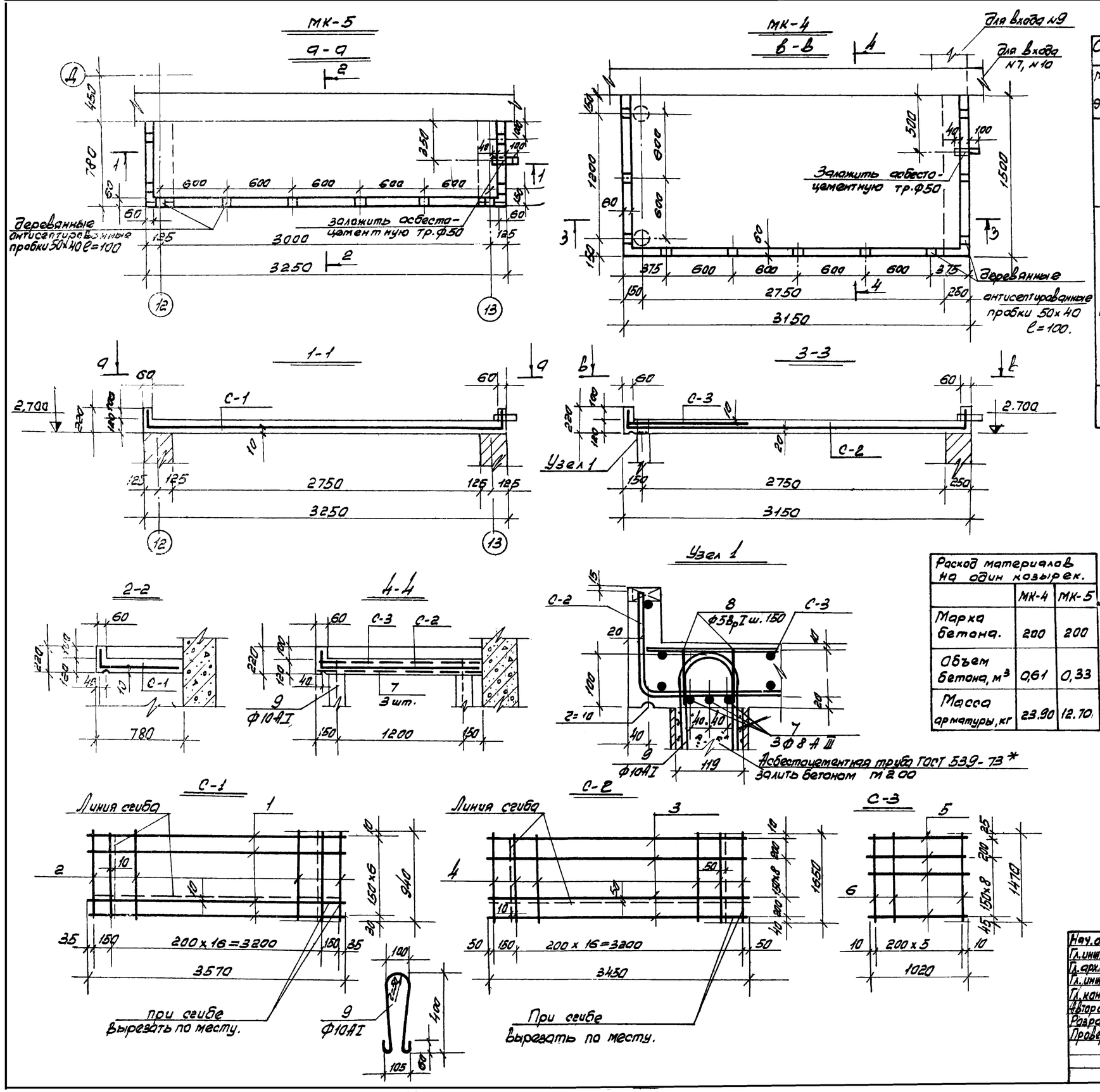

Спецификация арматуры на один элемент.							Выборка арматуры на один элемент		
Марка эл-та.	Марка сетки отд. ст	N позиции	ф мм и класс	Длина мм.	К-во. шт. в эл-те	Общая длина м.	ф мм и класс.	Общая длина м.	Масса кг.
МК-5	С-1 шт. 1	1	8А III	3550	7	25.00	8А III	24,85	9,88
		2	5Вр-I	940	19	17.86	5Вр-I	17,86	2,78
								Всего:	12 66
МК-4	С-2 шт 1	3	8А III	3450	11	37,95	10А I	2,00	1,23
		4	5Вр-I	1650	18	29,70	8А III	42,36	16.75
	С-3 шт. 1	5	3Вр-I	1020	10	10,20	5Вр-I	31,70	4,88
		6	3Вр-I	1470	6	8,82	3Вр-I	19,02	1.04
	Отдельные стержни.	7	8А III	1470	3	4,41		Всего:	23.90
		8	5Вр-I	100	20	2,00			
		9	10А I	1000	2	2,00			

Расход материалов на один козырек.	МК-4	МК-5*
Марка бетона.	200	200
Объем бетона, м³	0,61	0,33
Масса арматуры, кг	23.90	12.70

Примечания: 1. Сетки изготовить при помощи контактной точечной электросварки с соблюдением всех требований СН 393-78, ГОСТ 14098-68 и ГОСТ 10922-75

2. Приварить контактной точечной электросваркой к сетке С-2 поз. 7,9, к сетке С-2, С-3 поз. 8.

3. Расположение козырьков в плане см. лист АС-6.

4. Крепление асбестоцементной стойки к козырьку и площадке входа приняты по серии 2.130-1 вып. 11, детали 20,21.

26
7935/1

Нач. отд.	Бодянский	1979	т.п. 271-13-85 АС
Гл. инж. сер.	Хинкис		
Гл. арх. отд.	Бавыкина		Серия типовых проектов крупнопанельных зданий для сельского строительства.
Гл. инж. отд.	Федорченко		
Гл. констр.	Местецкий		
Автор арх.	Лукьянов		Торговый центр для поселков на 3500 жителей
Разработ.	Арештова		Стадия: Р; Лист: 24; Листов:
Проверил	Федорченко		Блок 3. Монолитные козырьки. МК-4 МК-5
			Госстрой УССР Гипрограждапромстрой г. Киев.

Состав проекта

NN п/п	Наименование	Лист	примечание
1	План продовольственного и промтоварного магазина с размещением торгового оборудования	ТХ-1	
2	Продовольственный и промтоварный магазин. Монтажный план подводки коммуникаций к торговому оборудов	ТХ-2	
3	Спецификация торгового оборудования	ТХ-3	
4	Фрагмент плана охлаждаемых камер магазина на отм. +2.85. Разрез I-I. Схема фреоновых трубопроводов	ТХ-4	
5	Крепление двух испарителей ИРСН-10с к стене. Щит и поддон испарителя / на 2 батареи /	ТХ-5	

План I этажа

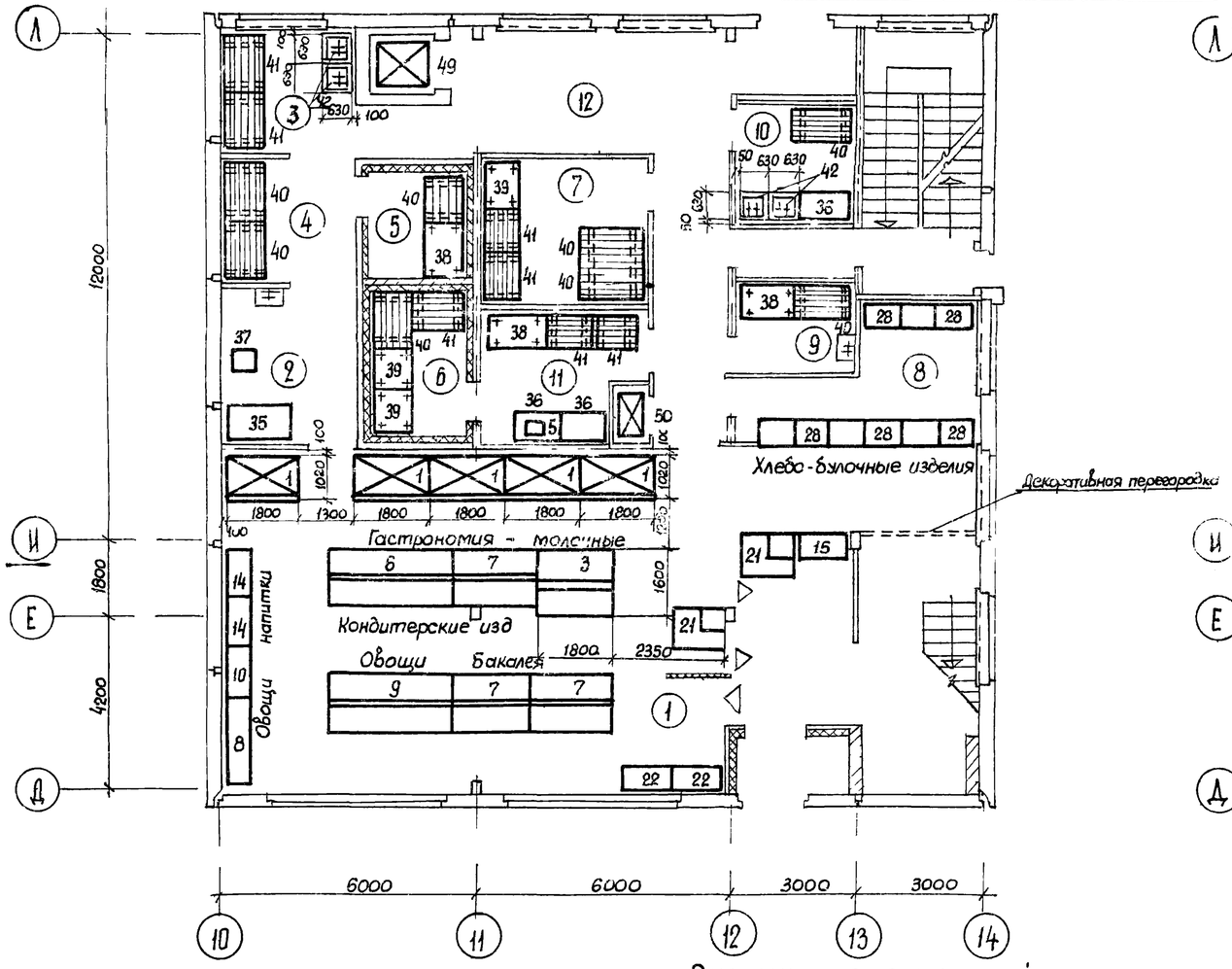

План II этажа

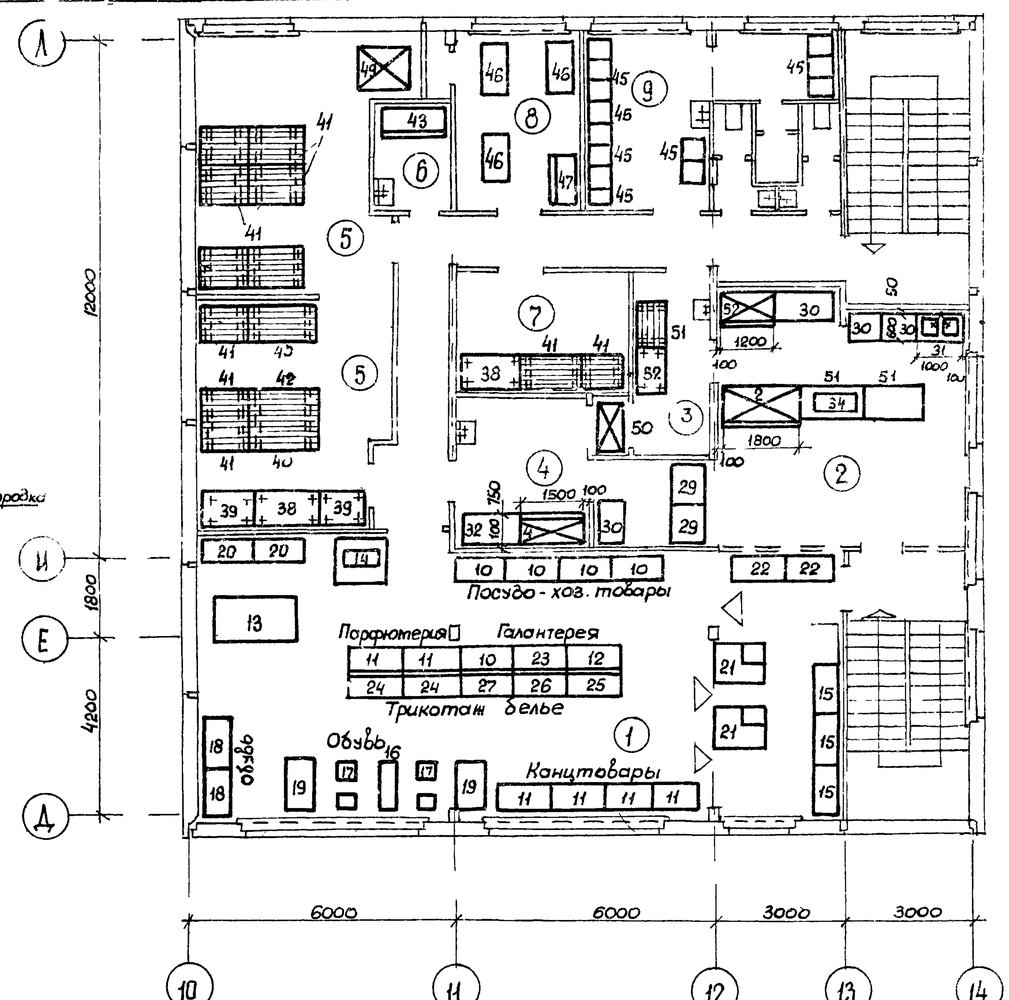

Экспликация помещений

Первый этаж

1. Торговый зал продовольственного магазина.
2. Разрубочная мяса.
3. Кладовая овощей.
4. Кладовая фруктов.
5. Охлаждаемая камера мяса и рыбы.
6. Охлаждаемая камера гастрономических товаров.
7. Кладовая бакалеи.
8. Кладовая хлебо-булочных изделий.
9. Кладовая инвентаря.
10. Кладовая и моечная тары.
11. Кладовая гастрономии.
12. Приемочная.

Второй этаж

1. Торговый зал промтоварного магазина.
2. Кафетерий и отдел заказов.
3. Подсобное помещение кафетерия.
4. Комплектовочная отдела заказов.
5. Кладовая непродовольственных товаров.
6. Бельевая.
7. Кладовая упаковочного материала.
8. Контора.
9. Гардероб персонала.

Примечание.

Спецификацию торгового оборудования см лист ТХ-3

27

7935/1

Авт. арх.	Лукьянов		1979 Т.П. 271-13-85 ТХ
Нач. отд.	Довнич		
Рук. груп.	Резникова		Серия типовых проектов крупнопанельных зданий для сельского строительства в Украинской ССР
Разработ	Безсмертная		Торговый центр для поселков на 3500 жителей
Проверил	Резникова		Лит Р; Лист 1; Листов
			План продовольственного и промтоварного магазина с размещением торгового оборудования
			Госстрой УССР Гипрограндпромстрой г. Киев

План I этажа

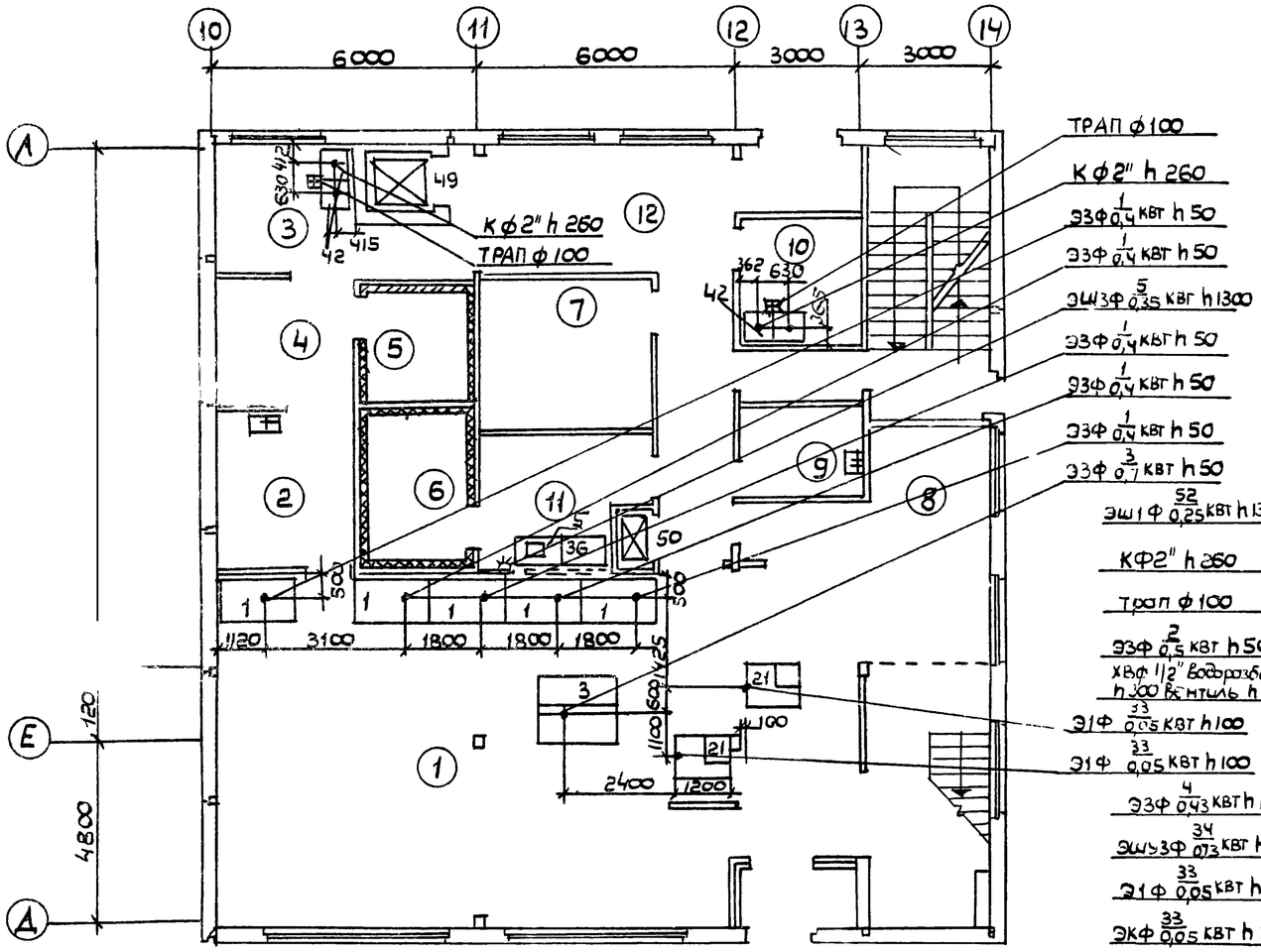

План II этажа

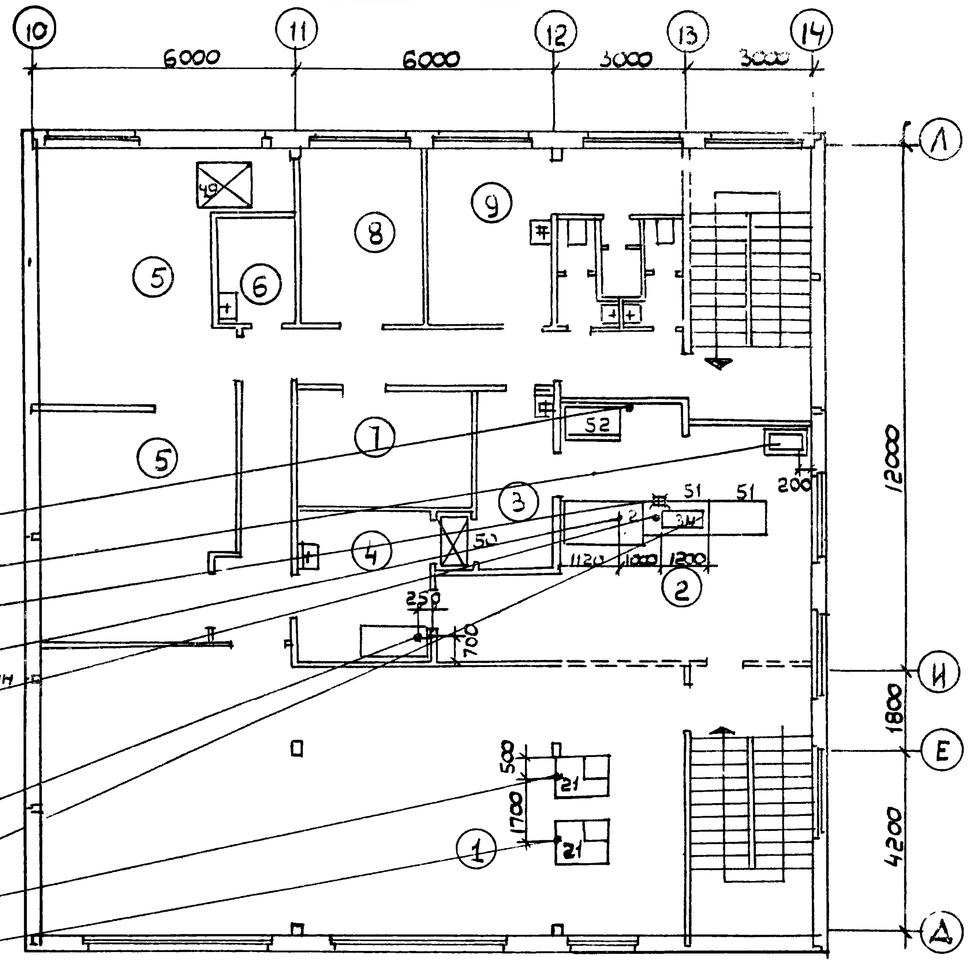

ТРАП ф100

К ф2" h 260

ЭЗФ $\frac{1}{0,4}$ КВТ h 50

ЭЗФ $\frac{1}{0,4}$ КВТ h 50

ЭШЗФ $\frac{5}{0,35}$ КВТ h 1300

ЭЗФ $\frac{1}{0,4}$ КВТ h 50

ЭЗФ $\frac{1}{0,4}$ КВТ h 50

ЭЗФ $\frac{1}{0,4}$ КВТ h 50

ЭЗФ $\frac{3}{0,7}$ КВТ h 50

Эш1Ф $\frac{52}{0,25}$ КВТ h 1300

КФ2" h 260

Трап ф100

ЭЗФ $\frac{2}{0,5}$ КВТ h 50

ХВФ 1 1/2" Водоразборный кран h 900 Вентиль h 500

Э1Ф $\frac{33}{0,05}$ КВТ h 100

Э1Ф $\frac{33}{0,05}$ КВТ h 100

ЭЗФ $\frac{4}{0,43}$ КВТ h 100

ЭШ43Ф $\frac{34}{0,73}$ КВТ h 400

Э1Ф $\frac{33}{0,05}$ КВТ h 100

ЭКФ $\frac{33}{0,05}$ КВТ h 100

Условные обозначения:

Э – подвод электроэнергии

Ф – фазность тока

h – высота подводки от чистого пола

Ш – штепсельная розетка

К – отвод в канализацию с разрывом струи через сифон-воронку

Примечания.

Данный лист рассматривать совместно с листами ТХ-1, ТХ-3.

К моечным ваннам подвести холодную и горячую воду через краны h – 1000

К мойке „Москва" (поз. 31) подвести холодную и горячую воду через смеситель h = 1000.

28

7935/1

Авт. арх.	Лукьянов		1979	Т.П. 271-13-85	ТХ
Нач. отд	Довнич		Серия типовых проектов крупнопанельных зданий для сельского строительства в Украинск. ССР		
Рук. гр.	Резникова		Торговый центр для поселков на 3500 жителей	Лит	Лист 2 / Листов
Разраб.	Безсмертная			Р	
Провер	Резникова		Производственный и пронтоварный магазин. Монтажный план подводки коммуникаций к торг. оборудов	Госстрой УССР Гипрогоржданпромстрой г. Киев	

Спецификация торгового оборудования

№ поз	Наименование	Тип, марка	К-во	Габ. размеры в мм: Длина	Ширина	Высота	Мощность: Единич	Общая	Напряж	Вес	Завод-изготовитель
1	Прилавок-витрина охлаждаемый	ТАИР-102	5	1800	1050	900	0,40	2,0	380/220	250	Марийский ЗТМ
2		ТАИР-106	1	1800	1070	1200	0,50	0,50	380/220	283	
3	Прилавок-витрина охлаждаемый	ТАИР-10	1	1800	1600	1350	0,70	0,70	380/220		Марийский ЗТМ
4	Холодильный шкаф	ШХ-0,8	1	1500	750	1820	0,43	0,43	380/220		Марийский ЗТМ
5	Машина для нарезки гастрономических продуктов	МРГ-300А	1	615	480	615	0,35	0,35	380/220		Кибартайский ЗТМ
6	Горка островная	ОТ-87	1	2888	1380	1525	—	—	—		Киевский завод торгового машиностроения
7		ОТ-86	3	1942	1380	1525	—	—	—		
8	Горка пристенная	ГПК-2А	1	2175	600	1500	—	—	—		
9	Горка островная с лотками	ОТ-87	1	1942	1380	1525	—	—	—		
10	Горка островная	ОТ-121	8	1240	550	1530	—	—	—		
11	Горка островная с подшкафником	ОТ-97	6	1240	550	1530	—	—	—		
12	Горка пристенная с подшкафником	ОТ-126	1	1200	550	1730	—	—	—		
13	Стол для раскроя тканей	ОТ-32	1	1900	1000	900	—	—	—		
14	Стенд для тканей	ОТ-31	1	1200	1150	1200	—	—	—		
15	Стол для упаковки	ОТ-79	5	950	600	870	—	—	—		
16	Банкетка	ОТ-94	1	500	300	420	—	—	—		
17	Подставка для примерки обуви.	ОТ-93	4	450	300	650	—	—	—		
18	Горка пристенная с подшкафником.	ОТ-107	2	1240	650	1530	—	—	—		
19	Горка островная с подшкафником	ОТ-99	2	1240	650	1530	—	—	—		
20	Горка пристенная для тканей	ОТ-113	2	1240	900	1730	—	—	—		
21	Кабина кассовая	ОТ-84	4	1200	1000	900	—	—	—		
22	Подиум для разных товаров	ОТ-110	4	1200	600	300	—	—	—		
23	Горка островная с подшкафником	ОТ-96	1	1240	550	1530	—	—	—		
24	Горка островная	ОТ-129	2	1200	550	1530	—	—	—		
25	Горка пристенная с подшкафником	ОТ-101	1	1200	550	1730	—	—	—		
26		ОТ-102	1	1200	550	1730	—	—	—		

NN поз	Наименование	Тип, марка	К-во	Габ. размеры в мм: Длина	Ширина	Высота	Мощность в квт: Един.	Общ.	Напряж	Вес	Завод-изготовитель
27	Горка пристенная	ОТ-127	1	1200	550	1730	—	—	—		Киевский ЗТМ
28	Хлебная горка	УТО-113	9	822	646	1612	—	—	—		Броварский ЗТМ
29	Буфетная стойка	БС-2	2	1000	760	900	—	—	—		Типовой проект Гипроторга 65-027
30	Пристенный подшкафник	ПКБ-2	4	1000	600	900	—	—	—		
31	Майка	„Москва-2"	1	1000	600	900	—	—	—		Союзинвентарь
32	Горка для скомплектованных заказов.	ОТ-127	1	1200	550	1730	—	—	—		Киевский ЗТМ
33	Кассовый аппарат	КП	4	500	410	450	005	020	380/220		Рязанский з-д счетно-аналитических машин
34	Кофеварка	Омния Люкс"	1	1060	590	570	6.73	6.73	380/220	85	Трансэлектро" Венгрия.
35	Стол рабочий	Сп-1470	1	1470	840	860	—	—	—		Типовой проект Гипроторга 70-031/0
36		Сп-1050	4	1050	840	860	—	—	—		
37	Стул для разрубки мяса	СР-2	1	500	500	800	—	—	—		
38	Стеллаж	СПС-1	6	1470	840	2000	—	—	—		
39		СПС-2	4	1050	840	2000	—	—	—		
40	Подтоварник	ПТ-1	9	1470	840	280	—	—	—		
41		ПТ-1А	18	1050	840	280	—	—	—		
42	Моечная ванна	ВМ-1А	4	630	630	860	—	—	—		
43	Шкаф для белья	ШБ-1	1	1470	840	2000	—	—	—		
44	Шкаф для одежды		15	500	500	2000	—	—	—		
45	Стол закусочный		3				—	—	—		Торговая сеть
46	Стол письменный		3	1000	600	900	—	—	—		
47	Шкаф канцелярский		1	1200	600	2000	—	—	—		
48	Стул		3				—	—	—		
49	Лифт грузовой	Q-500 кг	1	Размер платформы 1000 х 1500			4,5	4,5	380/220	2100	Ст. Платоновка Тамбовская обл. МВД
50	Лифт малый грузовой	Q-100 кг	1	Кабина 900	650	1000	10	10	380/220		Т.П. Гипроторга 65-027
51	Буфетная стойка	БС-1	2	1500	760	900					Киевский ЗТМ
52	Холодильный шкаф	ШХ-0,56	1	1200	786	1776	0 25	0 25	220	300	

29 7935/1

Авт. арх.	Лукьянов		1979	Т.П. 271-13-35 ТХ
Нач. отд	Довнич			
Рук. груп	Резникова			
Разработ	Безсмертный		Серия типовых проектов крупнопанельных зданий для сельского строительства в Украинской ССР	
Проверил	Резникова		Торговый центр для поселков на 3500 жителей.	Лит. Р; Лист 3; Листов
			Спецификация торгового оборудования.	Госстрой УССР Гипрогражданпромстрой г. Киев

План охлаждаемых камер на отм. ±0.00

План машинного отделения на отм. - 2.85

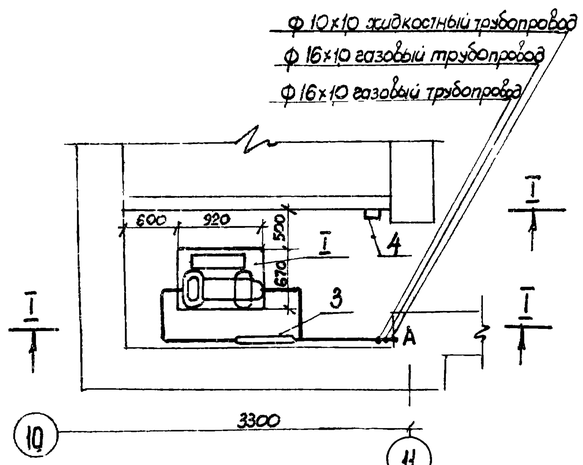

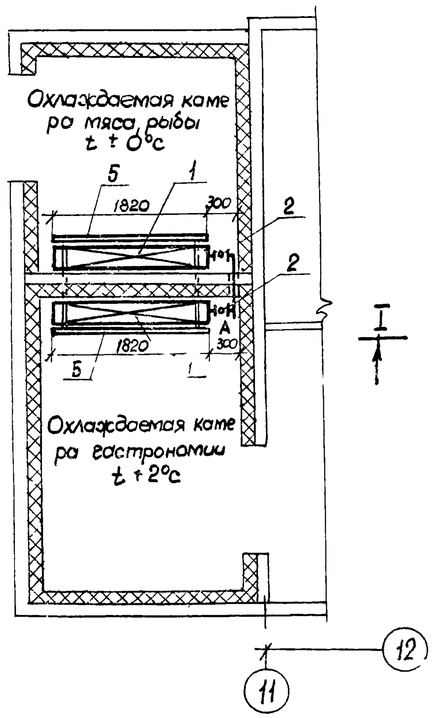

Разрез I-I

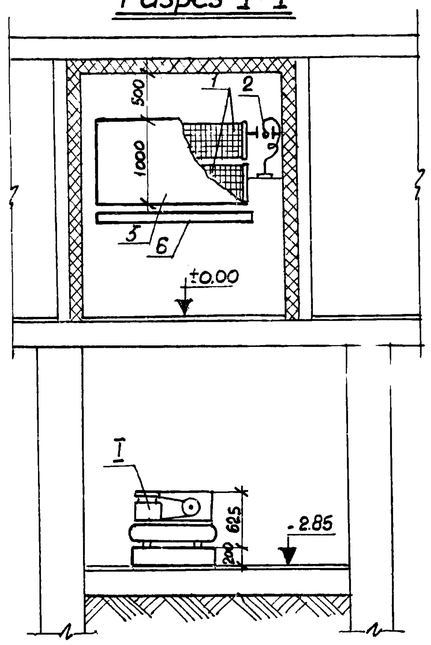

Спецификация холодильного оборудования

№№ поз.	Наименование оборудования	К-во	З-д изготовитель
I	Автоматический фреоновый компрессорно-конденсаторный агрегат марки „ИФ-58м" холодопроизводительностью 2850 ст ккал/час с электродвигателем ВОЛ2-3-41 N 2.2 квт n - 1430 об/мин. В комплект которого входят:	1 комплект	З-д „Искра" г. Москва
1	Фреоновая батарея-испаритель „ИРСН 10С"	4	В комплекте с агрегатом
2	Терморегулирующий вентиль „ТРВ-2м"	2	
3	Аппаратурный щиток „4ф-19д"	1	
4	Магнитный пускатель ПМЕ-222	1	
5	Щит деревянный размером 1820 x 1000 x 20 обитый оцинкованной сталью	2	Изготовить на месте по чертежам лист Х-4
6	Поддон деревянный размером 1820 x 210 x 20 обитый оцинкованной сталью	2	
7	Трубы медные ф 8×1.0 п.м	9	В комплекте с агрегатом
8	—„— ф 16×1.0 пм	12	
9	—„— ф 10×1.0 пм	7	

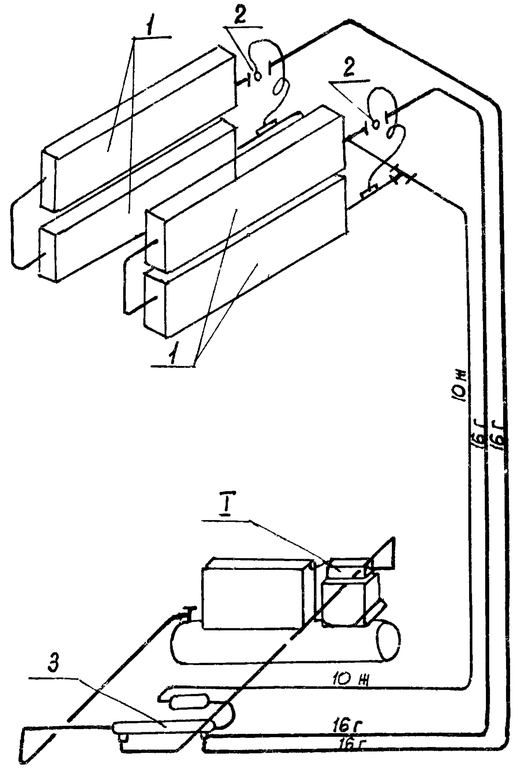

Условные обозначения

- 16г — Газовый фреоновый трубопровод
- 10ж — Жидкостный — „ —
- Терморегулирующий вентиль
- Термобаллон

Схема фреоновых трубопроводов

Монтажные указания

1. Изоляционно-строительные конструкции см строительную часть проекта.
2. Охлаждение конденсаторов — воздушное
3. Трубопроводы крепить к стене на деревянных колодах с шагом 1 м.
4. Всасывающие трубопроводы монтировать с уклоном в сторону компрессора и теплообменника для обеспечения стока масла.
5. При монтаже трубы предохранять от попадания в них окалины, влаги, ржавчины, опилок и др загрязнений.
6. После монтажа систему продуть и проверить на герметичность.

30

7935/1

Дир. арх.	Лукьянов	
Нач. отд.	Довнич	
Рук. гр.	Резникова	
Разраб.	Безсмертный	
Провер.	Резникова	

1979 | Т.П. 271-13-95 | ТХ

Серия типовых проектов крупнопанельных зданий для сельского строительства в Украинской ССР

Торговый центр для поселков на 500 жителей

Лит	Лист	Листов
Р	4	

Фрагмент плана охлаждаемых камер магазина на отм 0.00 и -2.85 Разрез I-I Схема фреоновых трубопроводов

Госстрой УССР Гипрограндпромстрой г. Киев

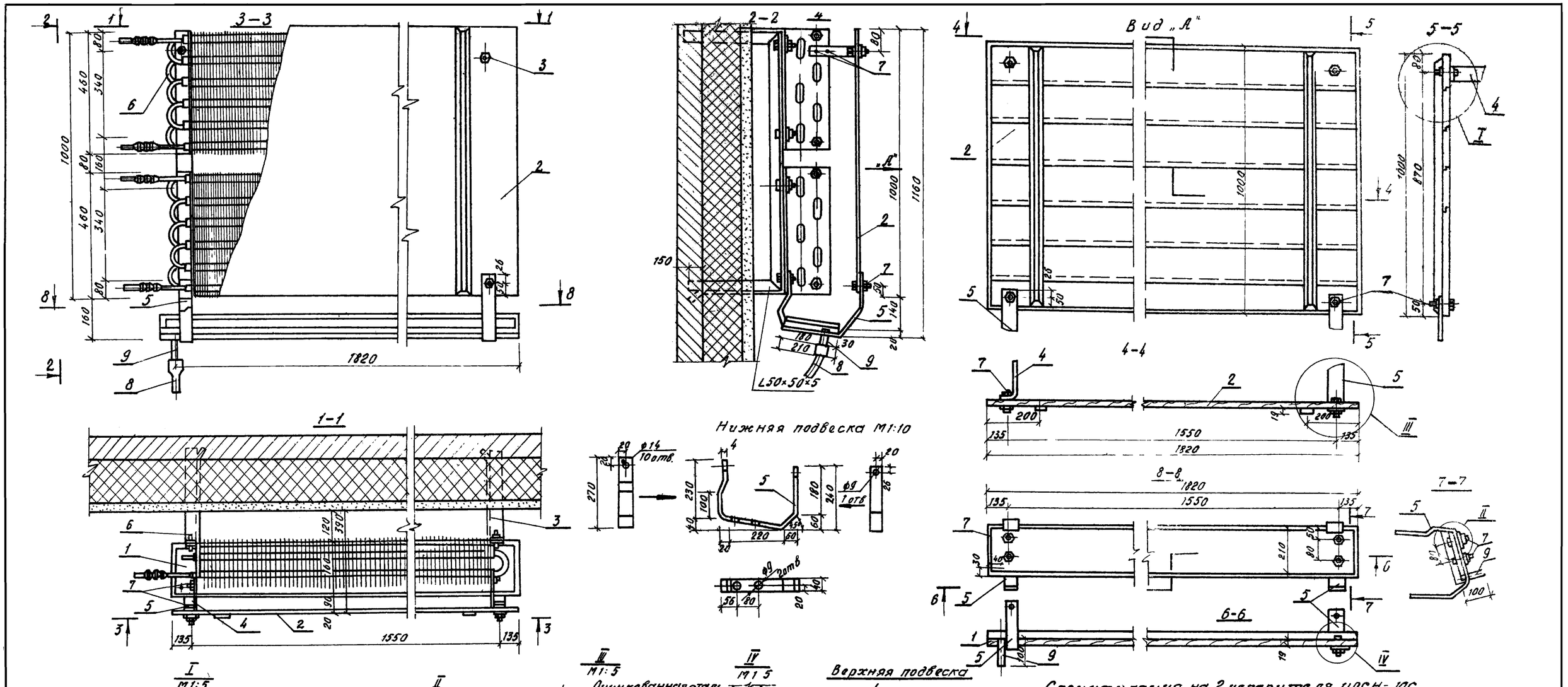

Спецификация на 2 испарителя ИРСН-10С

№ поз.	Наименование	Кол-во	Матер	Вес в кг 1шт.	Вес в кг Общ.	Примечан
1.	Поддон обитый оцинкованной сталью, размером 1820×210×20	1	Дерево сосна	4.8	4.8	Изготовл. на месте
2.	Щит, обитый оцинкованной сталью разм 1820×1000×20	1	„	2.4	24	„
3.	Кронштейн Уголок равнобокий 50×50×5 ℓ=1880	2	Ст.3	8.5	8.5	ГОСТ 8509 72*
4.	Верхняя подвеска 40×4 ℓ=230	2	Ст.3	0.29	0.58	ГОСТ 103-76
5.	Нижняя подвеска 40×4 ℓ=230	2	„	0.29	0.58	„
6.	Болт М12×25 с гайкой и шайбой	8	„	0.06	0.48	ГОСТ 7798-70* ГОСТ 5915-70*
7.	Болт М8×35 с гайкой и шайбой	12		0.03	0.36	ГОСТ 11371-78
8.	Шланг для слива талой воды ф20 ℓ=1500	1	Резина	—	—	ГОСТ 6496-14
9.	Труба ф20, ℓ=100	1	Ст.3	0.11	0,11	ГОСТ 8734-75*

31

7935/1

Примечания:

1. На изготовление щита и поддона для двух испарителей требуется: досок δ=19мм 0.05м³, оцинкованной кровельной стали δ=0.82 16 кг.

Нач.отд.	Довнич	
Рук.гр.	Резникова	
Разраб.	Бесмертный	
Провер.	Резникова	

1979 Т.П. 271-13-85 ТХ

Серия типовых проектов крупнопанельных зданий для сельского строительства

Торговый центр для поселков на 3500 жителей.

Лит.	Лист	Листов
Р	5	

Крепление двух испарителей ИРСН-10к стене. Щит и поддон испарителей на 2 батареи

Госстрой УССР Гипрогражданпромстро г. Киев

Состав проекта

Отопление и вентиляция

№№ пп	Наименование	Марка листа	N стр.
1	Заглавный лист	ОТ-1	32
2	Отопление и вентиляция. План подвала. Теплопотери помещений. Комплектовочная ведомость радиаторов.	ОВ-1	33
3	Отопление и вентиляция. Планы I и II этажей.	ОВ-2	34
4	Отопление и вентиляция. Схема системы отопления. Спецификация материалов.	ОВ-3	35
5	Отопление и вентиляция. Тепловой узел НП-1. Спецификация НП-1	ОВ-4	36
6			

Состав проекта

Водоснабжение и канализация

№№	Наименование	Марка листа	N стр
1	Водоснабжение, канализация Пояснительная записка Спецификация материалов	ВК-1	37
2	Водоснабжение и канализация. Планы I и II этажей.	ВК 2	38
3	Водоснабжение и канализация. Схемы водоснабжения и канализации.	ВК-3	39
4			
5			

Основные показатели.

Наименование	Количество
Норма водопотребления на 1 чел, л/сут	400
Расход холодной воды, л/с	1,41
Расход горячей воды, л/с	1.0
Потребный напор в магистральной сети или на вводе у основания стояков, м вод ст	
Холодной воды.	12.0
Горячей воды.	12.0
Расход тепла на горячее водоснабжение, ккал/ч	38.400

Основные показатели

Наименование	Количество		
	t=-15°C	t=-20°C	t=-25°C
Площадь здания общая, м²	540	540	540
Удельный расход тепла на отопление на 1м² общей площади здания при расчетной температуре наружного воздуха -15°C, -20°C, -25°C, ккал/ч.м²	57.48	67.35	77.31
Расчетный расход тепла, ккал/ч			
на отопление	31040	36370	41750
на горячее водоснабжение	38400	38400	38400
на приточную вентиляцию	—	—	—
Температура теплоносителя внешней сети, °C	95	95	95
Расчетная температура горячей воды (°C) в системе:			
отопления °C	95	95	95
горячего водоснабжения °C	65	65	65
теплоснабжения приточной вентиляции	—	—	—
Расчетные потери давления в системе отопления, Кгс/м²	545	750	986

Таблица коэффициентов теплопередачи

Наименование ограждения	при расч. т-ре °C		
	-15	-20	-25
Продольные стены из керамзитобетона δ = 350 мм	0.99	0.99	0.99
Торцевые стены из керамзитобетона δ = 350 мм	0.97	0.97	0.97
Окна с двойными переплетами (двойным остеклением)	2,5	2,5	2,5
Наружные двери двойные	2.0	2.0	2.0
Перекрытие над подпольем	0.63	0.63	0.63
Покрытие	0.8	0,8	0,8

Технические указания

Отопление

Проект отопления торгового центра выполнен для сельского строительства во II и III климатических районах Украинской ССР с расчетными температурами наружного воздуха $t_н$ = -15°C, -20°C, -25°C.

Источником теплоснабжения торгового центра служит районная котельная с температурным перепадом 95-70°C

Система отопления присоединяется к наружным сетям с помощью безэлеваторного узла НП-1.

В здании запроектирована тупиковая однотрубная система отопления с нижней разводкой П-образными стояками и односторонним подключением нагревательных приборов

Подающий и обратный трубопроводы прокладываются в подпольных каналах и под потолком подполья и изолируются минераловатными плитами δ=50мм

Стояки и подводки к нагревательным приборам прокладываются открыто и окрашиваются масляной краской за 2 раза. Выпуск воздуха из системы производится через воздушные краны у приборов II этажа. В качестве нагревательных приборов приняты радиаторы М140-АО, расположенные по контуру здания. Отопление лестничной клетки от системы отопления здания. Монтаж системы отопления производится в соответствии со СНиП III-28-75. Гидравлический расчет системы отопления произведен для температуры наружного воздуха $t_н$ = -25°C на ЭВМ по программе „Kusto".

Вентиляция

В здании магазина запроектирована вытяжная вентиляция с естественным и частично с механическим побуждением.

Воздухообмен в помещениях магазина принят согласно СНиП II-Л.7-70.

Приток в помещениях неорганизованный через окна и неплотности оконных проемов. Удаление воздуха осуществляется с помощью асбоцементных коробов

Для усиления вытяжки из помещений кафетерия, кладовой непродовольственных товаров, санузлов в каналах устанавливаются осевые вентиляторы типа ВК-7-У4 „Самал". Для увеличения подвижности воздуха в торговых залах и в кафетерии устанавливаются потолочные вентиляторы типа ВПК-15 „Зефир".

Условные обозначения.

- Подающий трубопровод отопления.
- Обратный трубопровод отопления.
- Радиатор М-140 АО в плане.
- То же на схеме с воздушным краном
- Вентиль запорный.

32

7935/1

			1979	т.п. 271-13-85	СТ
			Серия типовых проектов крупнопанельных зданий для сельского строительства.		
Гл.инж.					
Ин.-тор	Столбцы		Торговый центр для поселков 3500 жителей	Лит	Лист 1	Листов
Авт.арх.	Лукьянов					
Нач.отд.	Гормиз					
Гл.спец.	Дехтяр		Заглавный лист Блок №3.	Госстрой УССР Гипрограждансельстрой г. Киев	
Разраб.	Портнова				
Провер.	Костюченко				

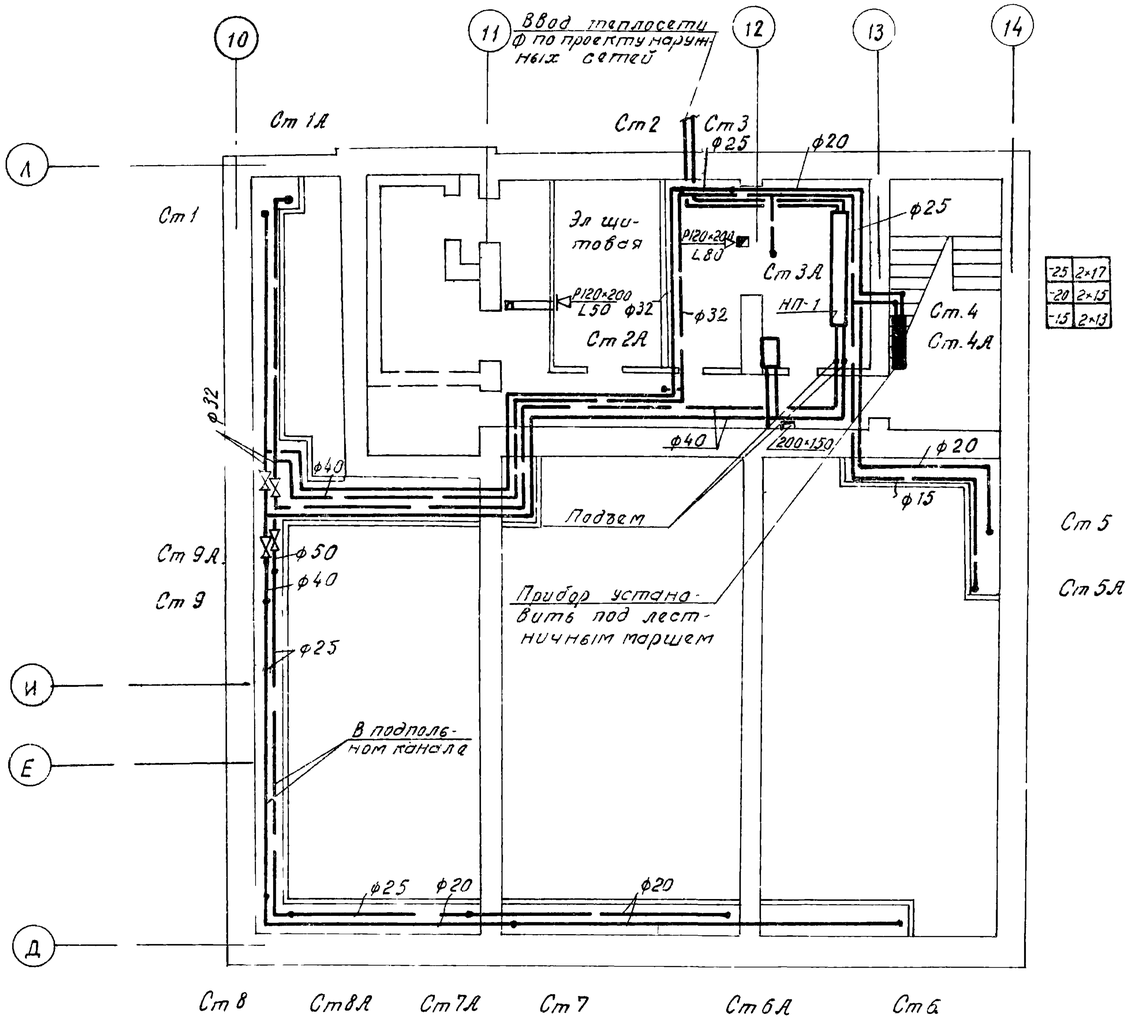

-25	2×17
-20	2×15
-15	2×13

Теплопотери помещений, ккал/час

	№ пом	101	102	103	104	105	107	109	110	ЛК
$t_н$ = -25	Q ккал/час	2670	2005	265	815	8180	130	145	100	5630
$t_н$ = -20		2265	1760	235	695	7075	110	125	90	4940
$t_н$ = -15		1865	1520	205	580	5970	95	105	75	4265
	№ пом	201	202	203	204	205	206	207	208	—
$t_н$ = -25	Q ккал/час	4520	135	150	2025	2660	10005	105	560	—
$t_н$ = -20		3910	135	1020	1790	2335	8775	520	490	—
$t_н$ = -15		3300	115	885	1560	2015	7525	535	425	—

Комплектовочная ведомость радиаторов

Расчетн температ	Этаж	Количество секций в радиаторе 2	3	4	5	6	7	8	9	10	13	15	16	17	Всего секц
		Количество радиаторов, шт													
-25	1	3	2	—	3	—	7	2	—	—	—	—	—	2	126
	2	—	—	1	1	—	2	1	10	2	—	—	—	—	141
	Итого	3	2	1	4	—	9	3	10	2	—	—	—	2	267
-20	1	3	2	3	—	7	2	—	—	—	—	2	—	—	110
	2	—	1	1	—	2	1	10	2	—	—	—	—	—	124
	Итого	3	3	4	—	9	3	10	2	—	—	2	—	—	234
-15	1	3	2	3	7	2	—	—	—	—	2	—	-	—	97
	2	—	2	—	2	1	10	2	—	—	—	—	—	—	108
	Итого	3	4	3	9	3	10	2	—	—	2	—	—	—	205

7935/1

			1979	т.п. 271-13-85 ОВ
			Серия типовых проектов крупнопанельных зданий для сельского строительства	
			Торговый центр для поселков на 3510 жителей	Лит: Р; Лист: 1; Листов:
Нач. отд	Гармиз		Отопление и вентиляция. План подвала, теплопотери помещений	Госстрой УССР Гипрограждданпроектстрой г. Киев
Гл спец.	Дехтяр			
Разраб	Портнова			
Провер.	Костюченко		Комплектов. ведом. радиат. Блок №3	

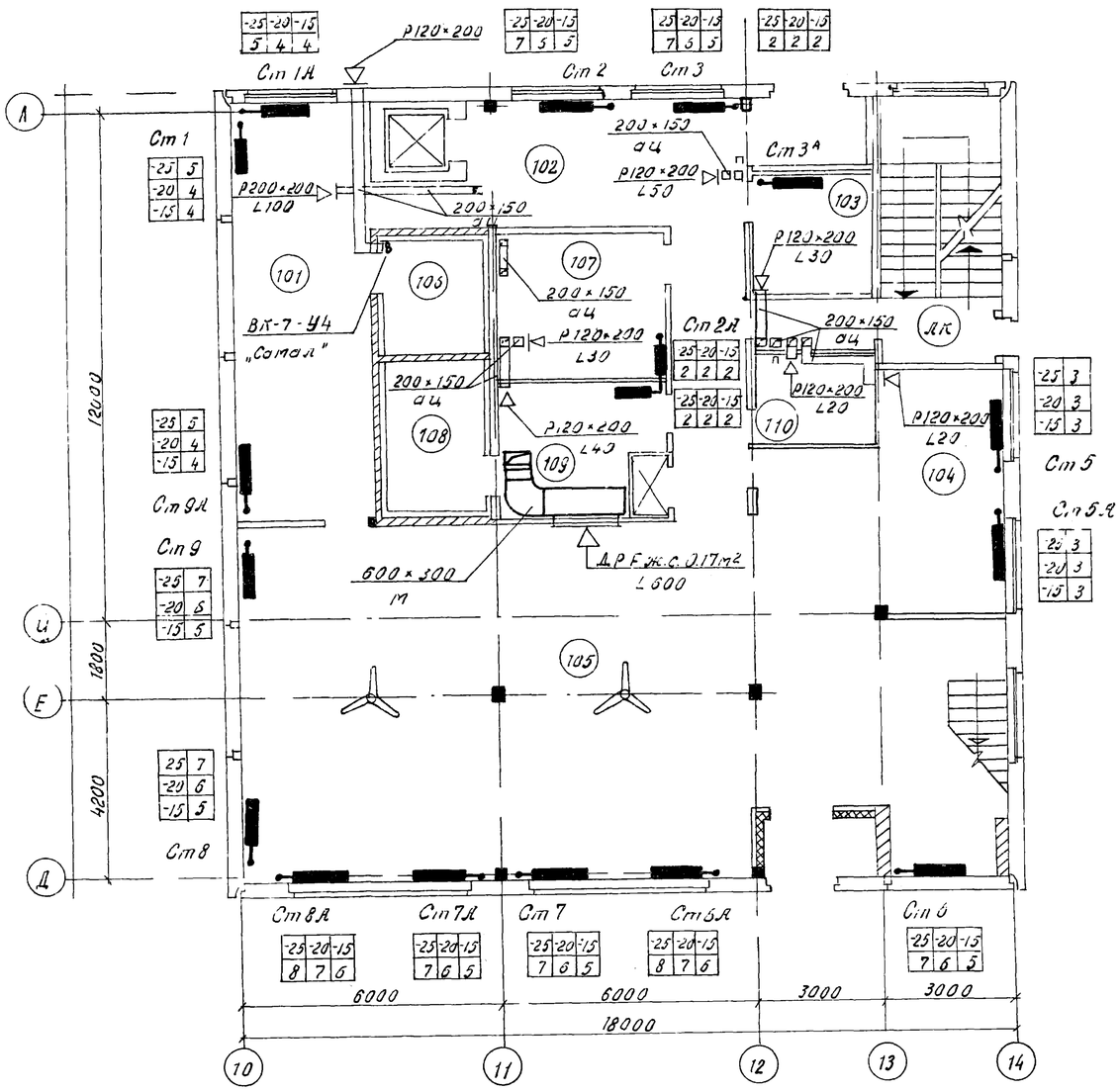

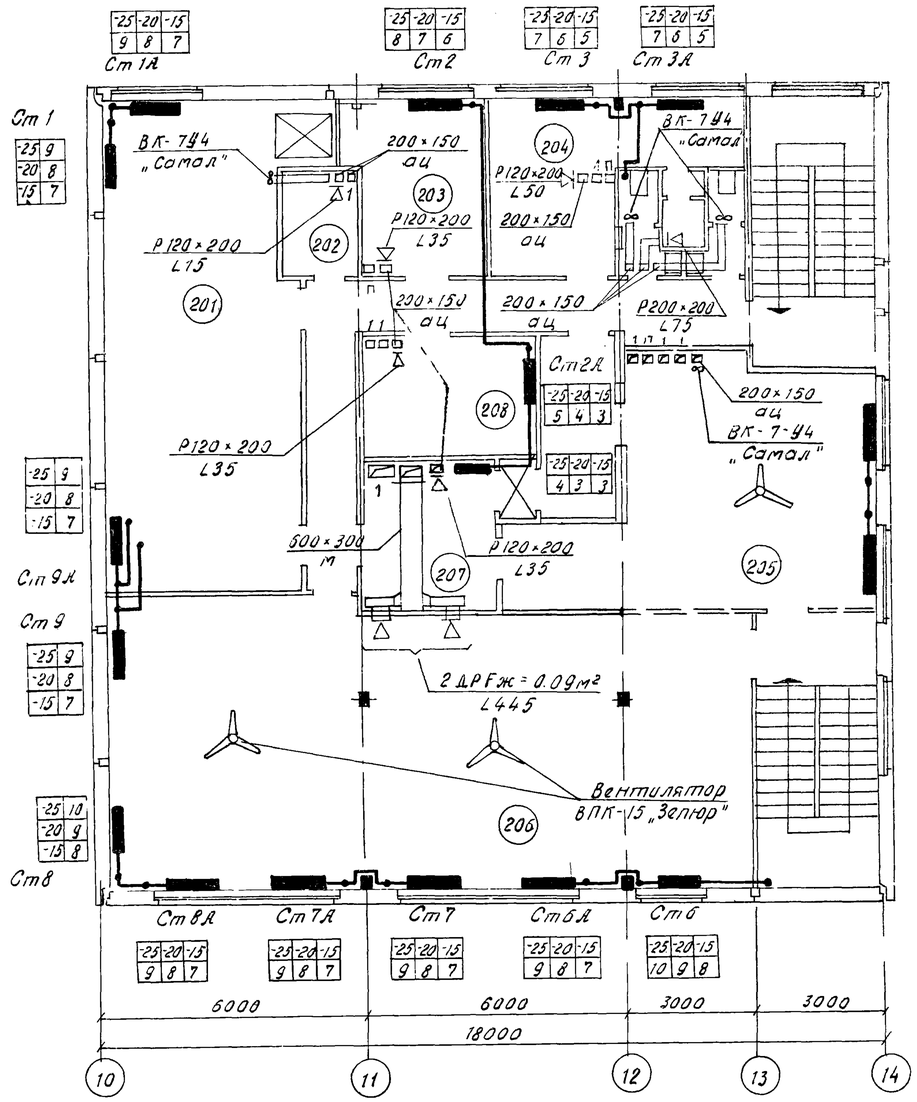

Экспликация помещений

I этаж

101 Кладовая овощей, фруктов, мяса, рыбы.
102 Приемочная.
103 Моечная.
104 Кладовая хлеба.
105 Торговый зал.
106 Холодильная камера фруктов и т.д.
107 Кладовая бакалейных товаров.
108 Холодильная камера гастроном товаров.
109 Кладовая гастрономических товаров.
110 Кладовая уборочного инвентаря.

II этаж

201 Кладовая непродовольственных товаров.
202 Бельевая.
203 Контора.
204 Гардеробная.
205 Кафетерий и отдел заказов.
206 Торговый зал.
207 Комплектовочная отдела заказов.
208 Хранилище упаковочных материалов.

34
7935/1

				1979	т.п. 271-13-85	ОВ
				Серия типовых проектов крупнопанельных зданий для сельского строительства.		
				Торговый центр для поселков на 3500 жителей.	Лит.	Лист 2	Листов
					Р		
Нач.отд.	Лукьянов			Отопление и вентиляция. План I и II этажей. Блок №3	Госстрой УССР Укрпроагропромстрой г. Киев		
Гл.спец.	Дехтяр						
Разраб.	Портнова						
Пробер.	Костюченко						

Схема системы отопления

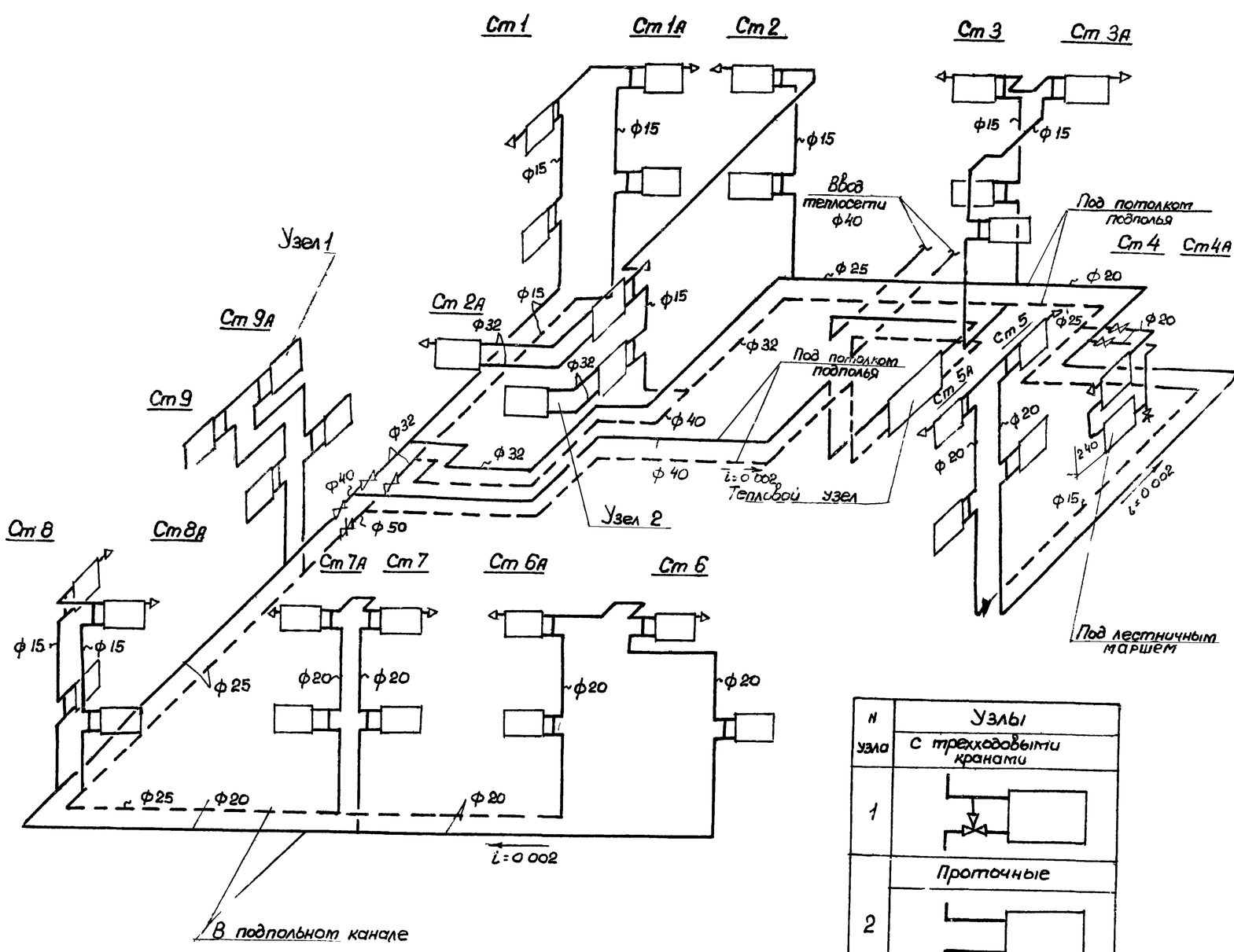

N узла	Узлы с трехходовыми кранами
1	
2	Проточные

Спецификация материалов
Отопление.

Поз	Обозначение	Наименование		к-во	Прим.
	Гост 3262-75*	Труба водогазопроводная ф 15	пм	129	
	-"-	То же ф 20	пм	101	
	-"-	То же ф 25	пм	30	
	-"-	То же ф 32	пм	31	
	-"-	То же ф 40	пм	62	
	-"-	То же ф 50	пм	2	
	15кч 18бр	Вентиль запорный муфтовый ф 20	шт	3	
	-"-	То же ф 32	шт	2	
		То же ф 40	шт	1	
	Гл 16.003 (30ч 6 бр)	Задвижка параллельная ф 50	шт	1	
	Гост 10944-75	Кран трехходовой ф 15	шт	20	
	-"-	То же ф 20	шт	12	
		Кран для выпуска воздуха Маевского ф 15	шт	17	
	Гост 8690-75	Радиатор м 140-АО	секц/экм		
		Расчетная т-ра -25°С		267/93,5	
		То же -20°С		234/81,9	
		То же -15°С		205/71,7	
		Тепловой узел НП-1 комп		1	
		Изоляция минераловатными плитами	м3	4,5	
		Антикоррозийное покрытие	м2	34,1	
		Обертка миткалью по металлической		167,9	
		сетке и окраска	м2		
		Вентиляция			
	Гост 13448-68	Решетка вентиляционная пластмассовая 200х200	шт	1	
	-"-	Решетка вентиляционная пластмассовая 120х200	шт	14	
		Вентилятор потолочный типа ВПК 15 „Зефир"	шт	5	
		Вентилятор „Сатал" ВК-7 - УЧ		5	
	Гост 17715-72	Воздуховоды метал. δ = 0,7мм сеч. 600 к 800	пм	15	

35
7935/1

				1979	Т.П. 271-13-85 08
				Серия типовых проектов крупнопанельных зданий для сельского строительства.	
				Торговый центр для поселков на 3500 жителей	Лит. / Лист / Листов: Лист 2
Нач. отд.	Гортиз			Отопление и вентиляция. Схема системы отопления. Спецификация материалов. Б ок №3	Госстрой УССР Гипрогражданпромстрой г. Киев
Гл. спец.	Дехтяр				
Разраб.	Портнова				
Пров.	Костюченко				

Тепловой узел НП-1

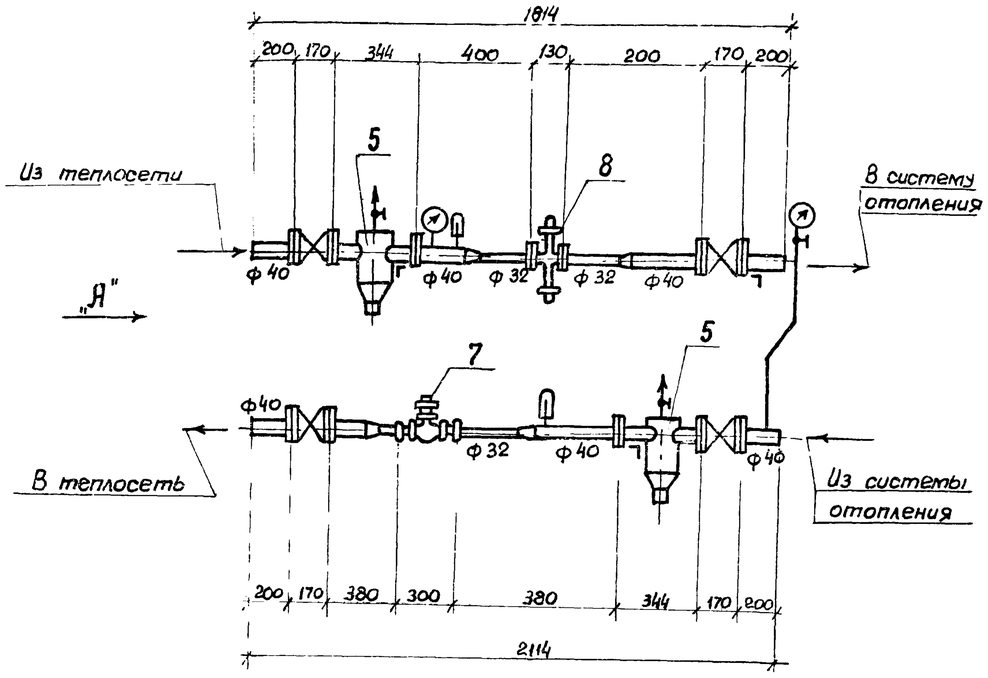

Вид по стрелке "А"

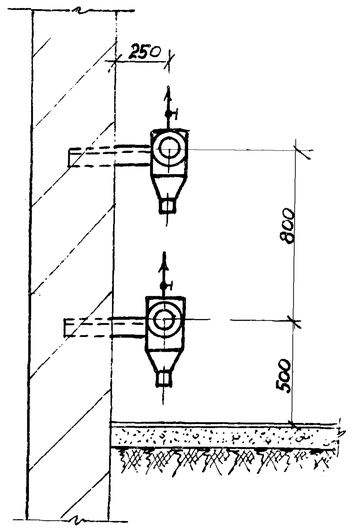

N п/п	Наименование	Размер	Ед. изм.	Кол-во	Примечан
15	Труба водогазопроводная	d=20	п.м.	10	ГОСТ 3262-75*
14	Гильза термометра со штуцером д/тр	d=40	—	2	Уст-ка термометра по МВН 1593-63
13	Кран трехходовой со штуцером		компл.	5	Уст-ка манометра по МВН 1650-59
12	То же до 150° с		—"—	1	—"—
11	Термометр до 100° с		—"—	1	ГОСТ 2823-73
10	То же на 12-16 атм.		—"—	1	—"—
9	Манометр на 6-8 атм.		шт.	1	ГОСТ 8625-77
8	Автоматика для системы отопления УР Р Д	ф32	компл.	1	
7	Водомер	ф32	—"—	1	З-д "Водоприбор"
6	Вентиль запорный фланцевый	ф40	—"—	4	15ч 9бр МВН 1280-59
5	Грязевик для труб	d=40	шт.	2	Выпуск N1 стр.49 лист 42
4	Деталь N 1	с=200	ф40х32	—"—	1	Выпуск N 1 стр.49 лист 42
3	Деталь N 1	е=400	ф40х32	—"—	1	Выпуск N1 стр.54 лист 47
2	Деталь N 7	е=380	ф32х40	—"—	2	Выпуск N1 стр.54 лист 44
1	Деталь N 4	L=200	ф40	компл.	4	

Спецификация НП-1

Примечания:

1. Тепловой узел НП I разработан для непосредственного присоединения к тепловым сетям систем отопления зданий с тепловой нагрузкой, соответствующей расчетному расходу сетевой воды до 2,5 т/час.
2. Тепловой узел изготовляется на заводе из типовых деталей, чертежи которых разработаны в Выпуске N 1 серии ТС-01-15.
3. На настоящем чертеже условно показаны места расположения кронштейнов для крепления теплового узла.

Нач. отд.	Гортиз		1979 Т.П. 271-13-85 08
Гл. спец.	Дехтяр		Серия типовых проектов крупнопанельных зданий для сельского строительства
Проект.	Портнова		Торговый центр для поселков на 3500 жителей — Лит. — Лист 4 — Листов
Провер.	Костюченко		Отопление и вентиляция. Тепловой узел НП-1. Спецификация НП-1. Блок N 3 — Госстрой УССР Гипрогражданпромстрой г. Киев

56

7935/1

Пояснительная записка

Водопровод и горячее водоснабжение

Источником водоснабжения являются наружные сети водопровода. Горячее водоснабжение централизованное от наружных сетей.
Вводы предусмотрены в помещение камеры управления с установкой водомерных узлов.
Система горячего водоснабжения запроектирована с циркуляцией.

Разводящие магистрали холодного и горячего водоснабжения прокладываются в подпольном канале и под потолком первого этажа с изоляцией минераловатными скорлупами. Расчетный расход воды на наружное пожаротушение решается проектом привязки.

Канализация

Проектом запроектированы раздельные выпуски хоз-фекальной и производственной канализации. Внутренняя сеть канализации проектируется из чугунных канализационных труб ГОСТ 6942.3-69*. Отвод сточных вод от технологического оборудования через воронку с разрывом струи.

Ливнесток

Предусматривается внутренний отвод ливневых вод с кровли на отмостку Перед выпуском из здания устанавливается гидравлический затвор из стальных труб ГОСТ 10704-76.
Монтаж систем водоснабжения и канализации производить в соответствии со СНиП III-28-75
При привязке проекта уточняются отметки, уклоны, длины выпусков.

Типовой проект разработан в соответствии с действующими нормами и правилами и предусматривает мероприятия, обеспечивающие взрывобезопасность и пожаробезопасность при эксплуатации здания
Главный специалист Дехтяр Д.С.

Спецификация материалов

Поз.	Обозначение	Наименование	Кол.	Примеч.
		Оборудование		
	ГОСТ22847-77	Унитаз с косым выпуском, козырьковый, бачком смывным высокорасполагаемым, компл	2	
	ГОСТ14360-69	Умывальник 550х420 фаянсовый с смесителем и сифоном бутылоч	компл 2	
	ГОСТ 10161-73	Поддон чугунный эмалированный с сифоном, комп	1	
	ГОСТ 8631-75*	Раковина стальная эмалированная, шт	5	
		Водопровод		
	ГОСТ 3262-75*	Труба оцинкованная, 15, м	32	
	то же	то же , 20 "	41	
	то же	то же , 25 "	5,0	
	то же	то же , 32 "	8,0	
		Вентиль фланцевый 15кч19п, 32	3	
		то же муфтовый 15кч18р, 20	5	
		то же , 15	2	
		Кран поливочный, ℓ шланга 200, комп	1	
		Изоляция минераловатными скорлупами, м³	0 4	
		Антикоррозийное покрытие м²	3,1	
		Штукатурка по изоляции, м²	12,5	
		Счетчики воды УВК -25, шт	1	
		Окраска неизолированных труб м²	4,1	
	ГОСТ 9583-75	Труба ЧВР-100, м	5	
		Горячее водоснабжение		
	ГОСТ 3262-75*	Труба оцинкованная, 15, м	29	
	то же	то же , 20, "	41	
	то же	то же , 25 "	13,0	
	то же	то же , 32 "	8.0	
		Вентиль фланцевый 15кч 19п, 32	3	
		то же 25	3	

Поз.	Обозначение	Наименование	Кол.	Примеч.
		Вентиль муфтовый 15кч18п 20	5	
		Счетчик воды УВКг - 25, шт	1	
		Счетчик воды УВКг - 20, шт	1	
		Изоляция минераловатными скорлупами, м³	0.45	
		Антикоррозийное покрытие, м²	3,5	
		Штукатурка по изоляции м²	15	
		Окраска неизолированных труб м²	14	
		Канализация		
	ГОСТ6942.3-69*	Труба ТЧК-100-Б, м	72	
	то же	Труба ТЧК-50-Б, "	12	
	ГОСТ6942.8-69	Колено К-50 , шт	11	
	ГОСТ6942.12-69	Отвод 0-135°-100, "	18	
	ГОСТ6942.12-69	Отвод 0-135°-50, "	1	
	ГОСТ 6942.17-69	Тройник ТП 100х100, "	8	
	то же	Тройник ТП 100х50, "	4	
	то же	Тройник ТП 50х50 "	3	
	ГОСТ6942.30-69	Ревизия Р-100 "	7	
	ГОСТ 1811-73	Трап чугунный, 100 "	3	
	ГОСТ 6924-73	Сифон - ревизия 50 - "	11	
		Ливнесток		
	ГОСТ6942,3-69*	Труба ТЧК-100, м	16.0	
		Воронка водосточная ВР-9шт	1	
	ГОСТ 6942,30-69	Ревизия Р=100, шт	1	
	ГОСТ6942.12-69	Отвод 0135°-100 "	2	
	ГОСТ6942.28-68	Муфта МФ-100 "	1	
		Гидравлический затвор, шт	1	

Вводы и выпуски учтены в пределах 5м от здания

37 7935/1

Гл. инж.			1979	Т.П. 271-13-85		ВК
Ин-та.	Столбин		Серия типовых проектов крупнопанельных зданий для сельского строительства			
Авт. арх.	Лукьянов					
Нач. отд.	Гормиз		Торговый центр для поселков на 3500 жителей	Лит	Лист	Листов
Гл. спец.	Дехтяр			Р	1	
Рук груп.	Орепер					
Разраб.	Панычева		Водоснабжение, канализация. Пояснительная записка. Спецификация материалов. Блок. м.3	Госстрой УССР Гипрограждан промстрой г. Киев		
Проверил	Орепер					

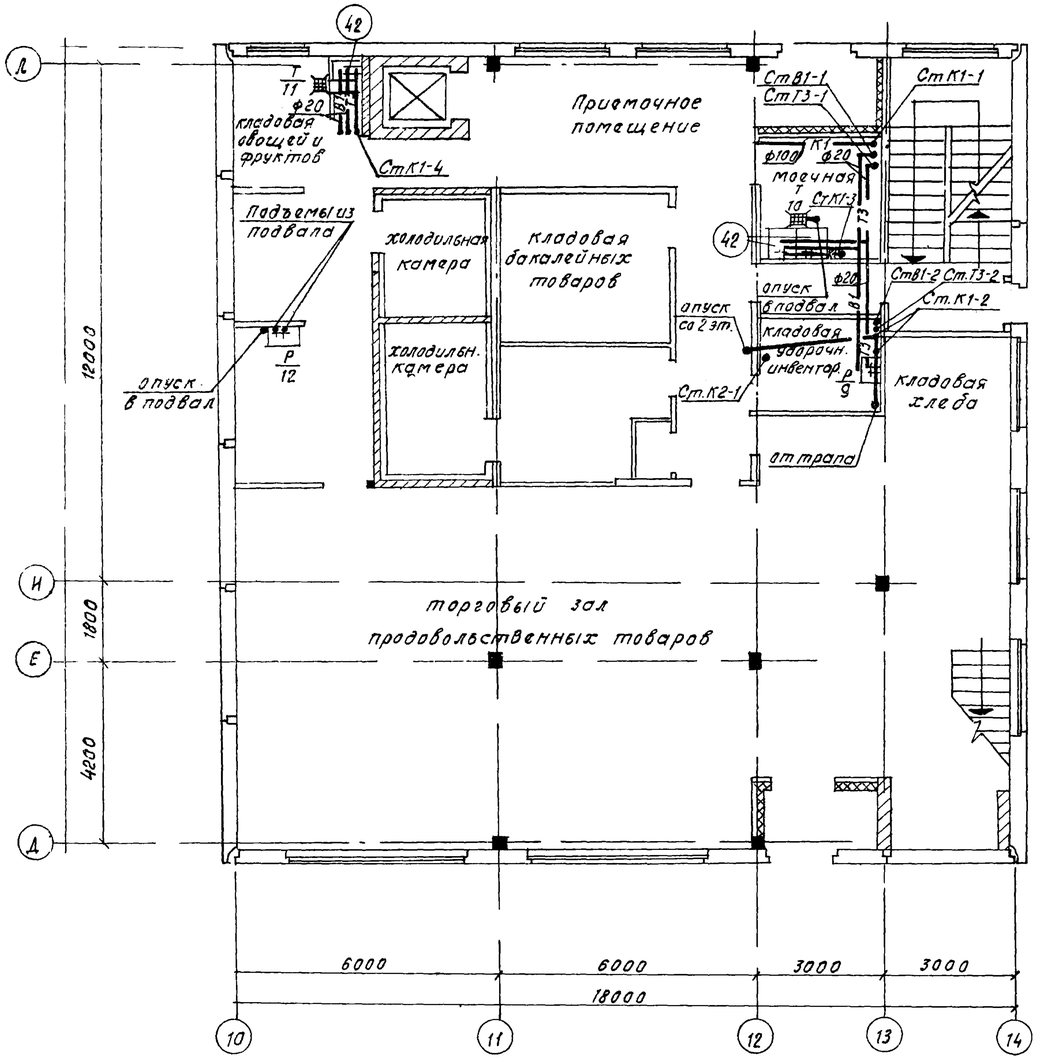

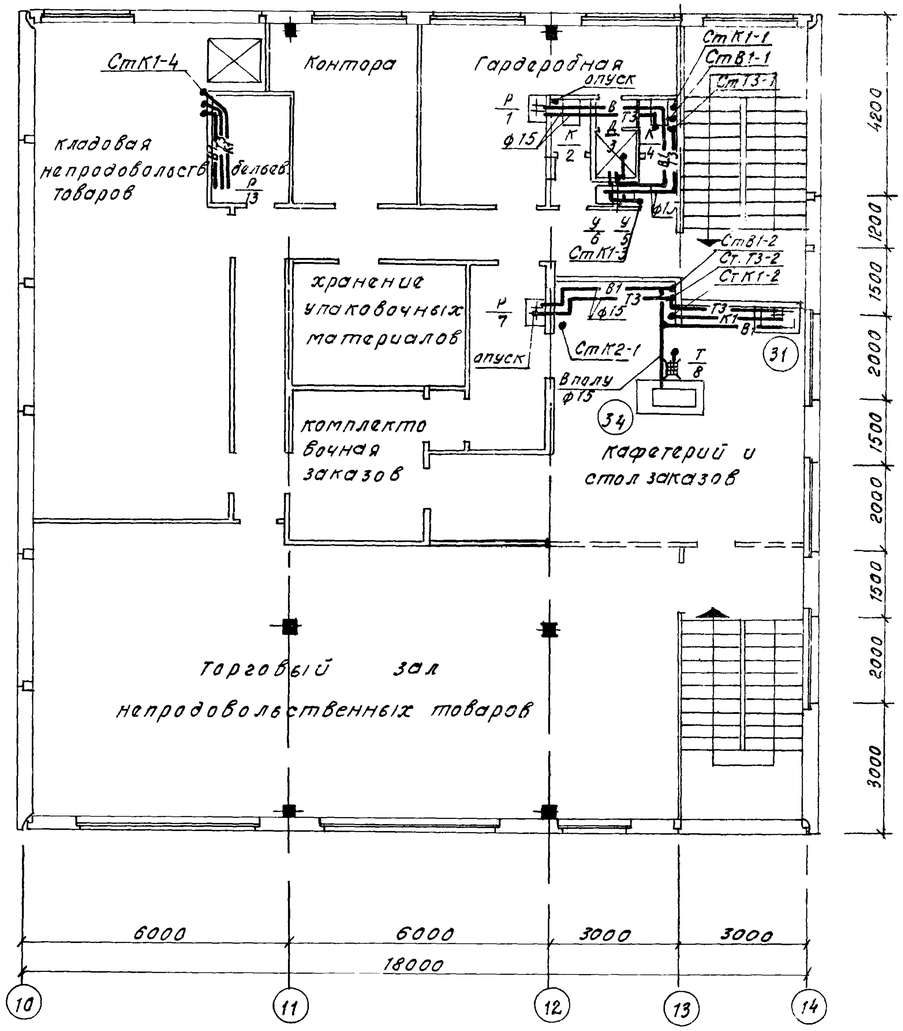

Экспликация технологического оборудования

№ поз	Наименование	Кол.
31	Мойка „Москва-2"	1
34	Кофеварка („Трансэлектро" Венгрия)	1
42	Моечная ванна ВМ-1А	4

38
7935/1

				1979	Т.П. 271-13-85 ВК
				Серия типовых проектов крупнопанельных зданий для сельского строительства.	
Авт.арх.	Лукьянов			Торговый центр для поселков на 3500 жителей.	Лит. Р; Лист 2; Листов
Нач.отд.	Гармиз				
Гл.спец.	Дехтяр				
Рук.гр.	Орепер			Водоснабжение и канализация. Планы I и II этажей. Блок №3.	Госстрой УССР Гипрограждансельстрой г. Киев
Разраб.	Панычева				
Провер.	Орепер				

Фрагмент плана подвала.

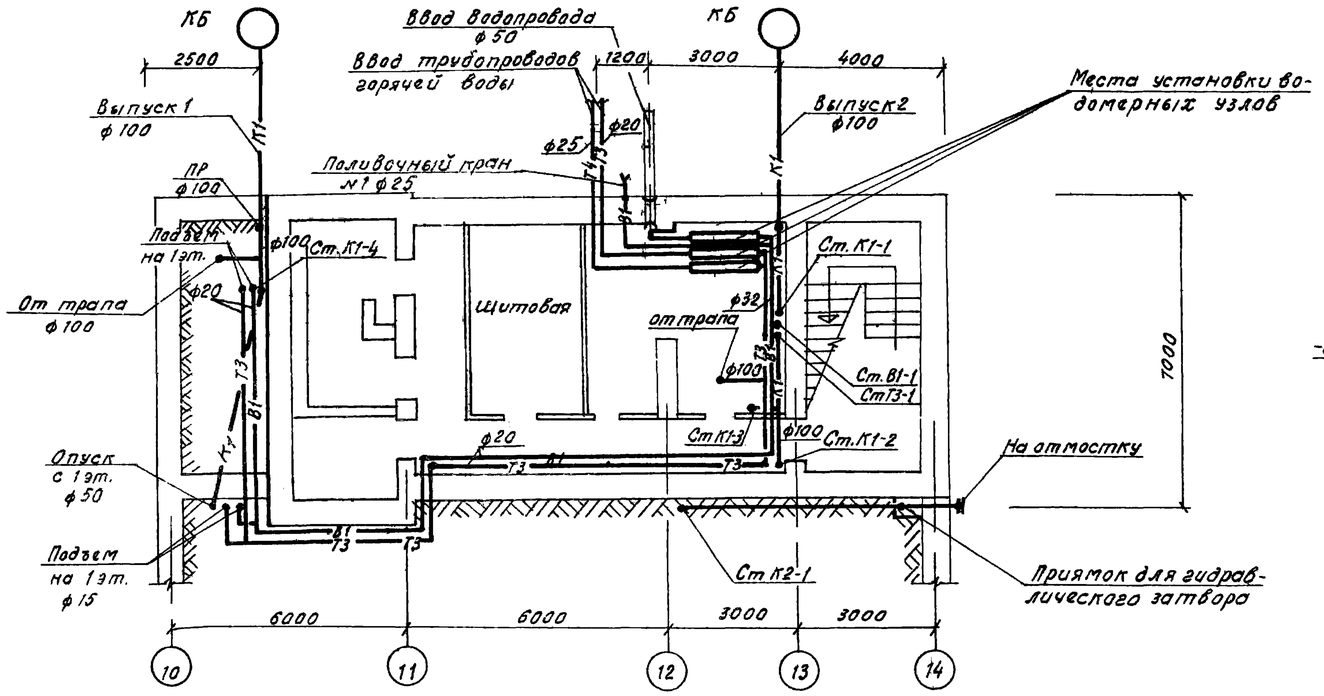

Схема холодного и горячего водоснабжения

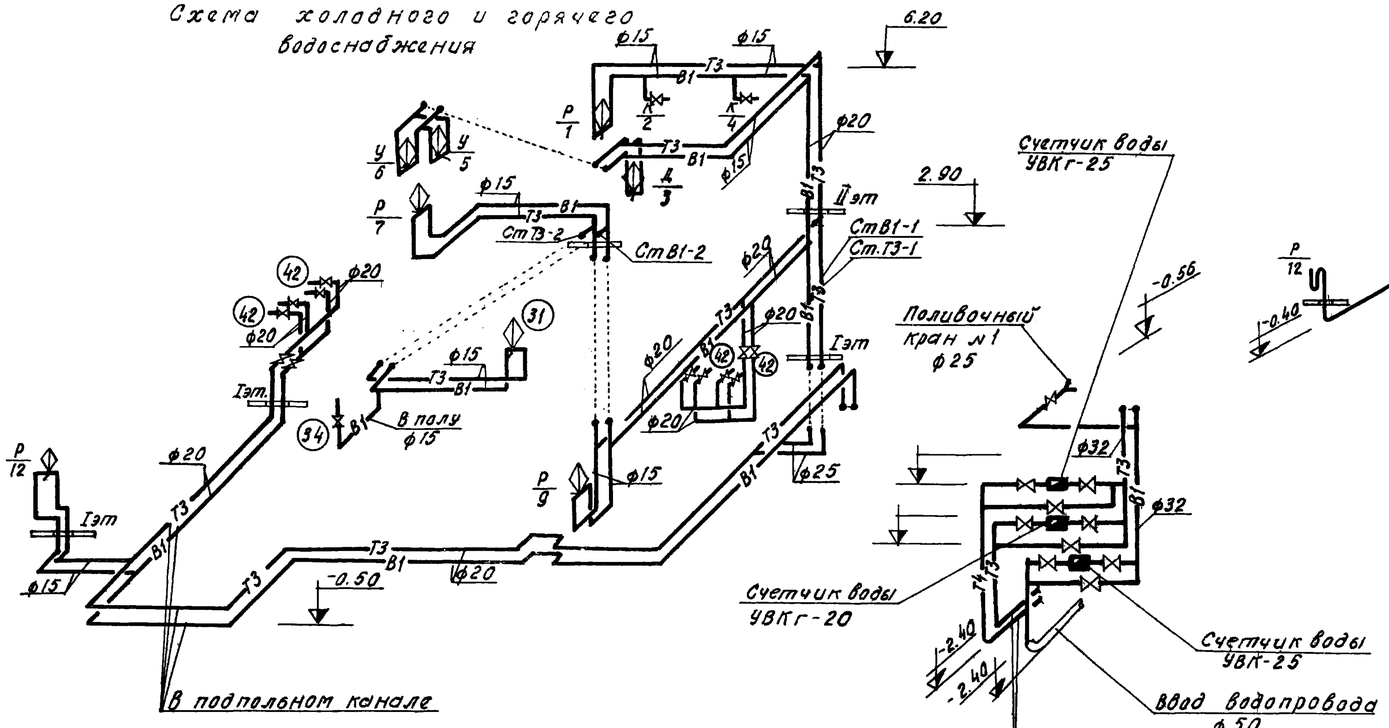

Схема выпуска ливнестока

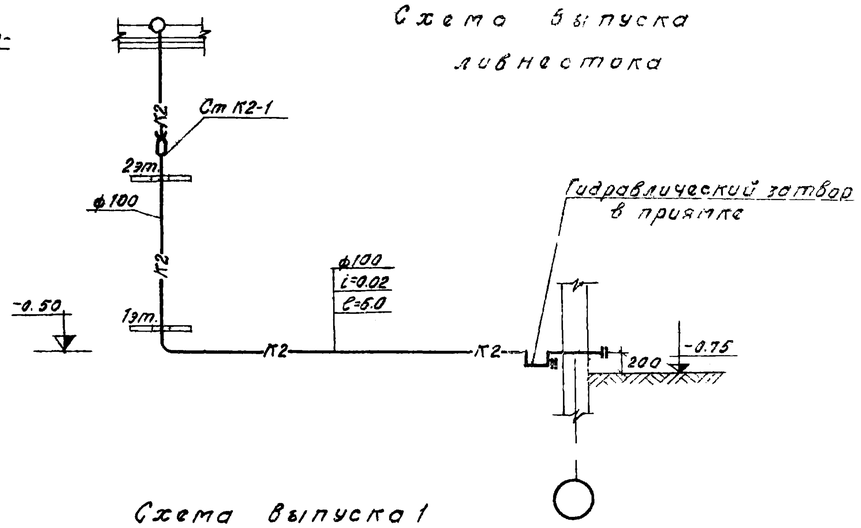

Схема выпуска 1

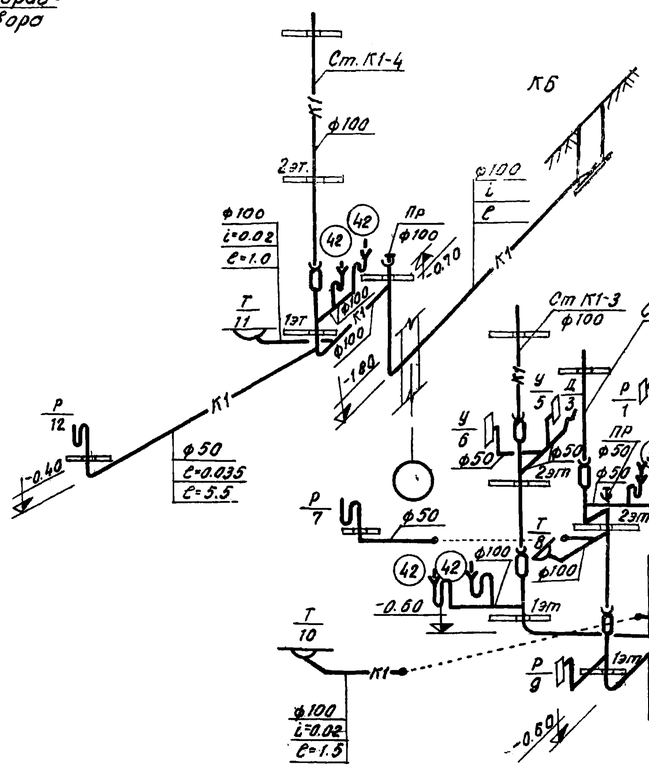

Схема выпуска 2

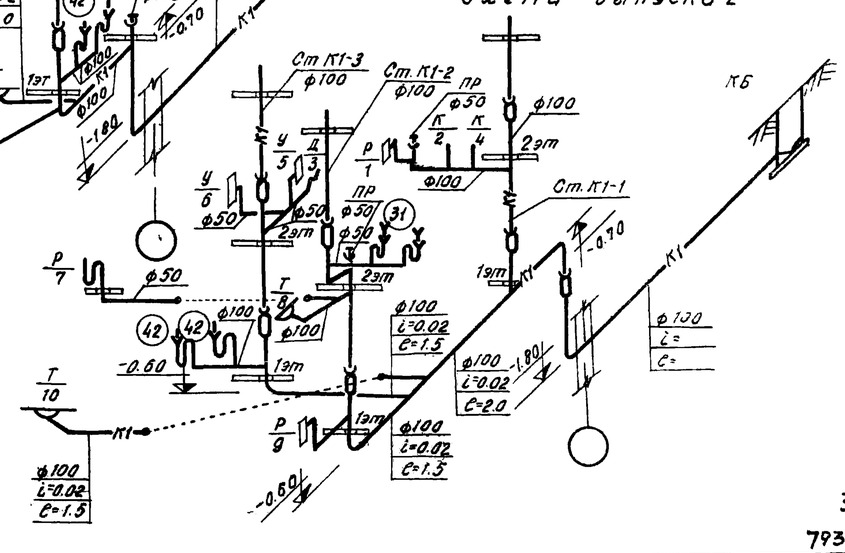

				1979	Т.П. 271-13-85	ВК
				Серия типовых проектов крупнопанельных зданий для сельского строительства.		
				Торговый центр для поселков на 3500 жителей.	Лит. Р	Лист 3 / Листов
Нач. отд.	Гармиз			Водоснабжение канала зация Схемы водоснабжения и канализации. Блок №3	Госстрой УССР Гипрограндпромстрой г. Киев	
Гл. спец.	Дехтяр					
Рук. гр.	Орепер					
Разраб.	Иванычева					
Провер.	Зайцев					

Перечень чертежей

№ п/п	Наименование чертежа	Марка - лист.
1.	Блок № 3. Магазин Электрооборудование Перечень чертежей, основные показатели проекта, пояснительная записка, условные обозначения.	ЭЛ-1
2.	Блок № 3. Магазин Электросиловое оборудование. Схема и расчётная таблица питающих сетей. План подвала Опросный лист ВРУ 1-21.	ЭЛ-2.
3.	То же. Планы 1-го, 2-го этажей	ЭЛ-3
4.	То же. Расчётная таблица сети	ЭЛ-4.
5.	Блок № 3. Магазин. Электроосвещение. План подвала. Расчётная таблица	ЭЛ-5.
6.	То же. Планы 1-го, 2-го этажей	ЭЛ-6
7.	Блок № 3. Пункт приёма посуды. План электроосвещения	ЭЛ-7
8.	Блок № 3. Магазин. Сводная спецификация.	ЭЛ-8

Основные показатели проекта

№ п/п	Наименование	Величина показателя.
	I Электроосвещение	
1.1	Общая установленная мощность рабочего освещения.	14.2 квт.
1.2	То же аварийного.	1,3 квт.
1.3	Расчётная мощность рабочего освещения.	14.2 квт.
1.4	Максимальная потеря напряжения от ввода до наиболее удалённой светоточки.	1,1 %
1.5	Общее количество светоточек (без розеток).	140 шт.
	II Электросиловое оборудование	
2.1	Установленная мощность силового оборудования.	13 8 квт.
2.2	Расчетная мощность силового оборудования.	9, 1 квт.

Пояснительная записка.

Рабочие чертежи электрооборудования разработаны на основании утверждённого технического проекта.
Исходными данными послужили рабочие чертежи смежных частей проекта.
Проект разработан для напряжения 380/220В с глухозаземленной магистралью
Для блока предусмотрено. самостоятельное вводное устройство, расположенное в подвале.
В соответствии с ВСН 19-74 „Инструкция по проектированию электрооборудования общественных зданий массового строительства" блок относится к 3-й категории по надёжности электроснабжения. Поэтому питание блока выполняется одной линией подключаемой к внешним сетям 380/220в.
В качестве вводного устройства предусматривается применение изделия типа ВРУ 1 изготавления треста „Электромонтаж конструкция," оборудованных комплектами учёта и расхода электроэнергии.
Распределение электроэнергии внутри блока осуществляется щитами оборудованными автоматическими выключателями
Для всех помещений блока предусматривается общее рабочее освещение. Аварийное освещение выполняется путём выделения части светильников рабочего освещения и подключения их к отдельной сети
Величины освещённостей помещений приняты в соответствии с СН и П гл. II-4-79 и указаны на планах.
Для всех силовых токоприёмников, не поставляемых комплектно с технологическим оборудованием предусматривается пусковая аппаратура.
Выбор марок проводов и кабелей, а также способ прокладки указан на соответствующих чертежах.
В качестве меры безопасности от поражения электрическим током при нарушении изоляции предусматривается заземление и зануление всех металлических нормально-нетоковедущих частей электрооборудования.
Для целей заземления и зануления используются металлические трубы электропроводки и нулевые провода сети.
Устройство сети заземления выполняется в соответствии с СН 102-76 и изменениями, указанными в БСТ № 7 за 1978г, стр. 19 ÷ 20.
При привязке проекта необходимо решить вопросы внешнего электроснабжения и необходимости сооружения повторного контура заземления нулевого провода

Типовой проект разработан в соответствии с действующими нормами и правилами и предусматривает мероприятия, обеспечивающие взрывную, взрывопожарную и пожарную безопасность при эксплуатации здания

Гл. специалист Р.Б (Рейзис)

Условные обозначения

№ п/п	Наименование обозначения	Условные обозначения
1	Устройство вводное	
2	Щиток групповой рабочего освещения	
3	То же, аварийного	
4	Силовой распредщит	
5	Ящик с понижающим трансформатором	
6	Коробка подульная	
7	Трансформатор тока	
8	Выключатель автоматический	
9	Предохранитель	
10	Электродвигатель	
11	Электронагреватель	
12	Розетка штепсельная	
13	То же с заземляющим контактом	
14	Выключатель одноклавишный	
15	То же, двухклавишный	
16	Выключатель герметический	
17	Светильник подвесной.	
18	То же, потолочный (аварийный)	
19	То же, настенный	
20	Светильник люминесцентный	
21	Нормируемая освещенность в лк	200
22	Линия рабочего освещения и силовой сети	
23	Линия аварийного освещения	
24	Стояк: а) ушёл вверх б) пришёл снизу	а) б
25	Стояк: а) пришёл сверху б) ушёл вниз	а) б
26	Стояк: б) пришёл снизу вверх б) пришёл сверху вниз	а) б
27	Прокладка в стальных трубах	Т.
28	Прокладка в винипластовых трубах	П.
29	Количество проводов в линии	
30	Счётчик электрический	
31	Розетка штепсельная, герметическая	

			1979	Т.П. 271-13-85		ЭЛ
			Серия типовых проектов крупнопанельных зданий для сельского строительства			
Нач. отд	Жук		Торговый центр для посёлков на 3500 жителей	Лит	Лист	Листов
Гл. спец	Рейзис			Р	1	8
Рук. гр.	Ильина		Блок № 3. Магазин. Электрооборудование, перечень чертежей, основные показатели проекта, пояснительная записка; условные обозначения	Госстрой УССР Гипрограждан промстр г. Киев.		
Проект	Индман					
Провер	Рейзис					

40

7935/1

План подвала

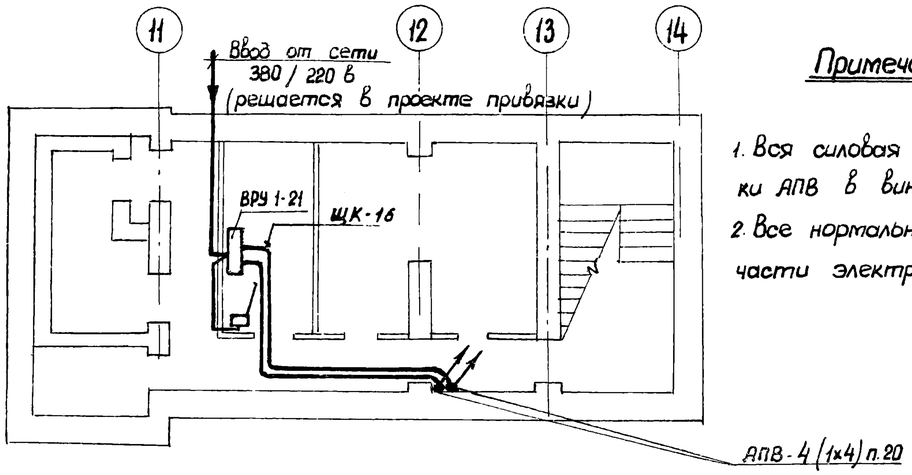

Примечания и монтажные указания

1. Вся силовая сеть выполняется проводами марки АПВ в винипластовых трубах.
2. Все нормально-нетоковедущие металлические части электрооборудования занулить.

Таблица расчета питающих сетей

N п/п	Направление: Откуда	Направление: Куда	Устан мощн. кВт	Коэф. спроса	Расч. ток, а	Длина м	Момент кВт.м	Потеря напр. %	Марка и сечение провода, диаметр трубы
1	ВРУ 1-21	ПР-1	3.15	0.5	4.1	19	60	0.4	АПВ-4 (1х4)
2	ВРУ 1-21	ПР-2	10.69	0.7	19	23	246	1.4	АПВ-4 (1х4) п.20
3	ВРУ 1-21	ЩРО-1, ЩРО-2, ЩРО-3	12.7	1.0	19.3	20	254	1.0	АПВ-4 (1х6) п.20
4	ЩК-16	ЩАО 1	1.3	1.0	1.9	10	13	0.1	АПВ-4 (1х4) п 20
5	ВРУ 1-21	Пункт тары	5.5	1.0	84	-	-	-	4 (1х4*)
6	Ввод	ВРУ 1-21	29.4	0.8	37.5	-	-	-	Решается в проекте привязки

Схема питающих сетей

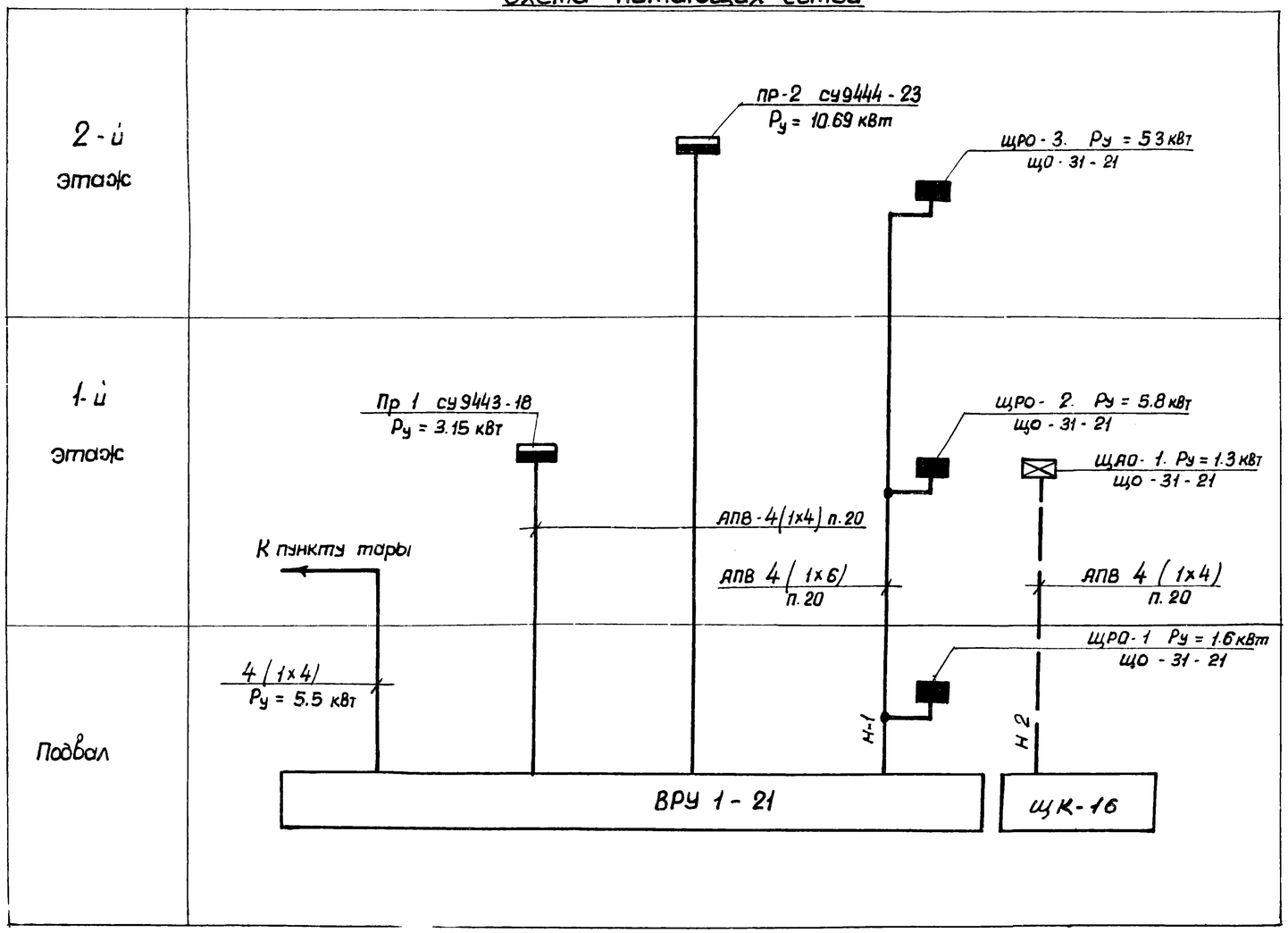

Блок № 3

(Прод. и пром. магазин)

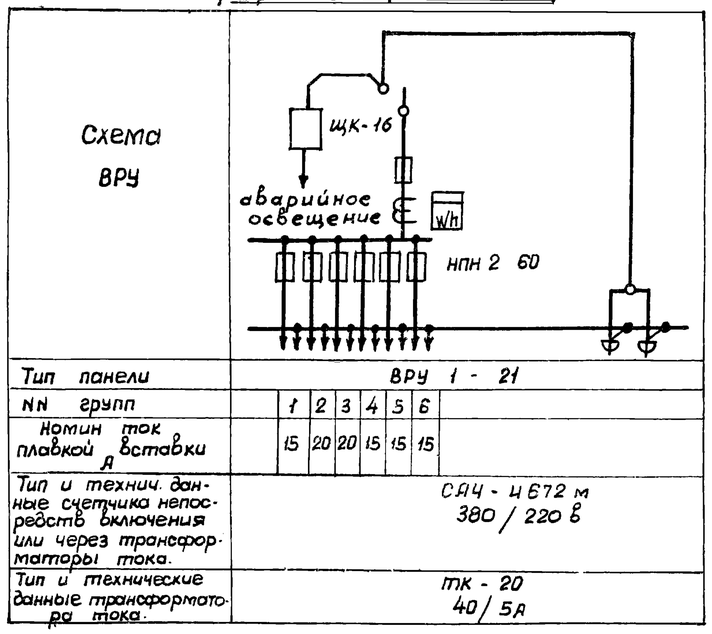

Тип панели	ВРУ 1 - 21						
NN групп		1	2	3	4	5	6
Номин ток плавкой вставки А		15	20	20	15	15	15
Тип и технич. данные счетчика непосредств включения или через трансформаторы тока.	САЧ - И 672 м 380 / 220 в						
Тип и технические данные трансформатора тока.	ТК - 20 40 / 5А						

41

7935/1

Авт. арх.	Лукьянов		
Нач. отд.	Жук		
Гл. спец.	Рейзис		
Рук. гр.	Ильина		
Проект.	Индман		
Провер.	Рейзис		

1979 Т.П. 271-13-85 ЭЛ

Серия типовых проектов крупнопанельных зданий для сельского строительства

Торговый центр для поселков на 3500 жителей

Лит.	Лист	Листов
Р	2	

Блок № 3. Магазин, эл силовое оборудование. Схема и расчетная таблица питающих сетей. План подвала. Опросный лист ВРУ-1-21

Госстрой УССР Гипрогражданпромстрой г. Киев

Согласовано:

Инв. N подл. | Подпись и дата

1-й этаж

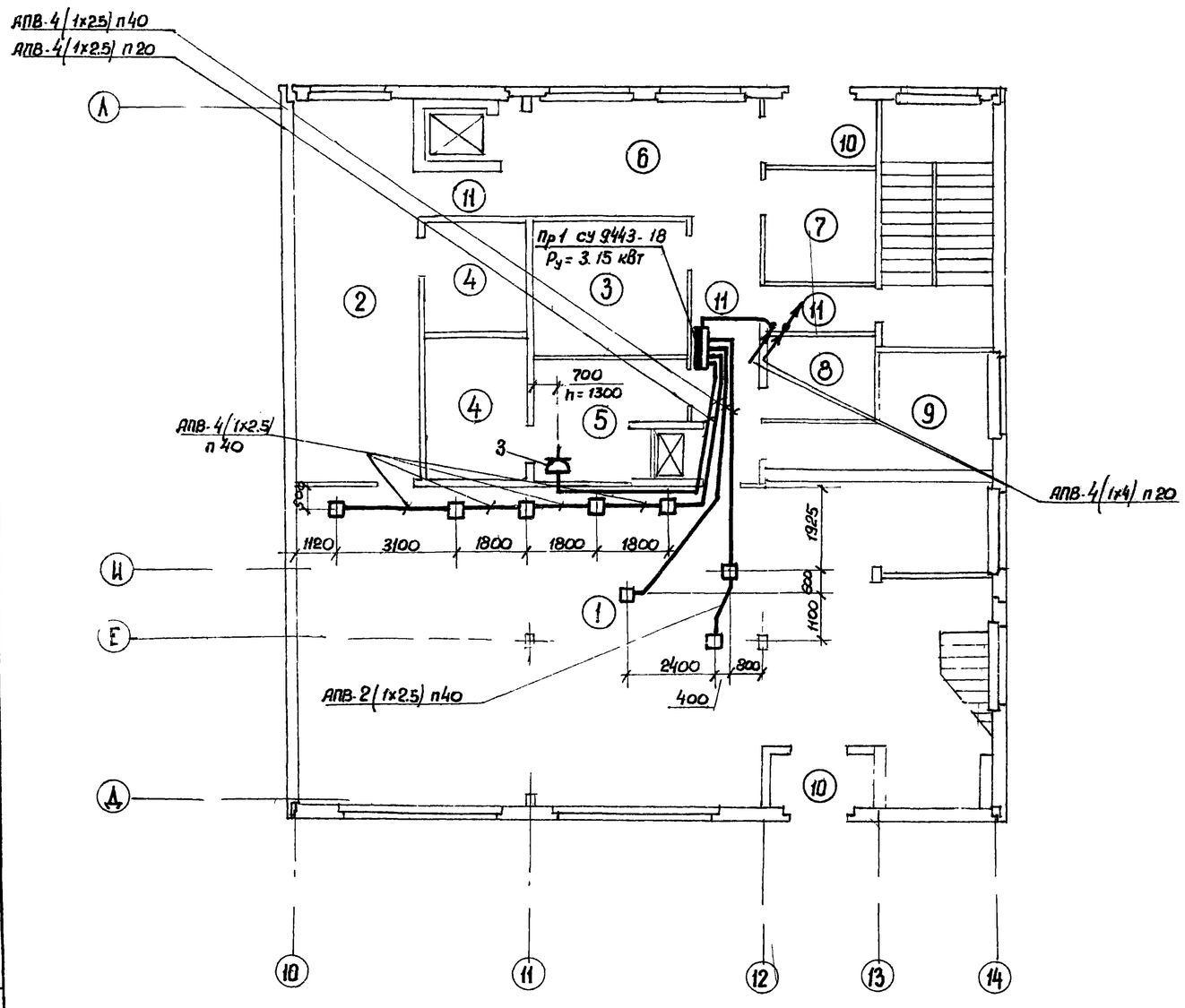

2-й этаж

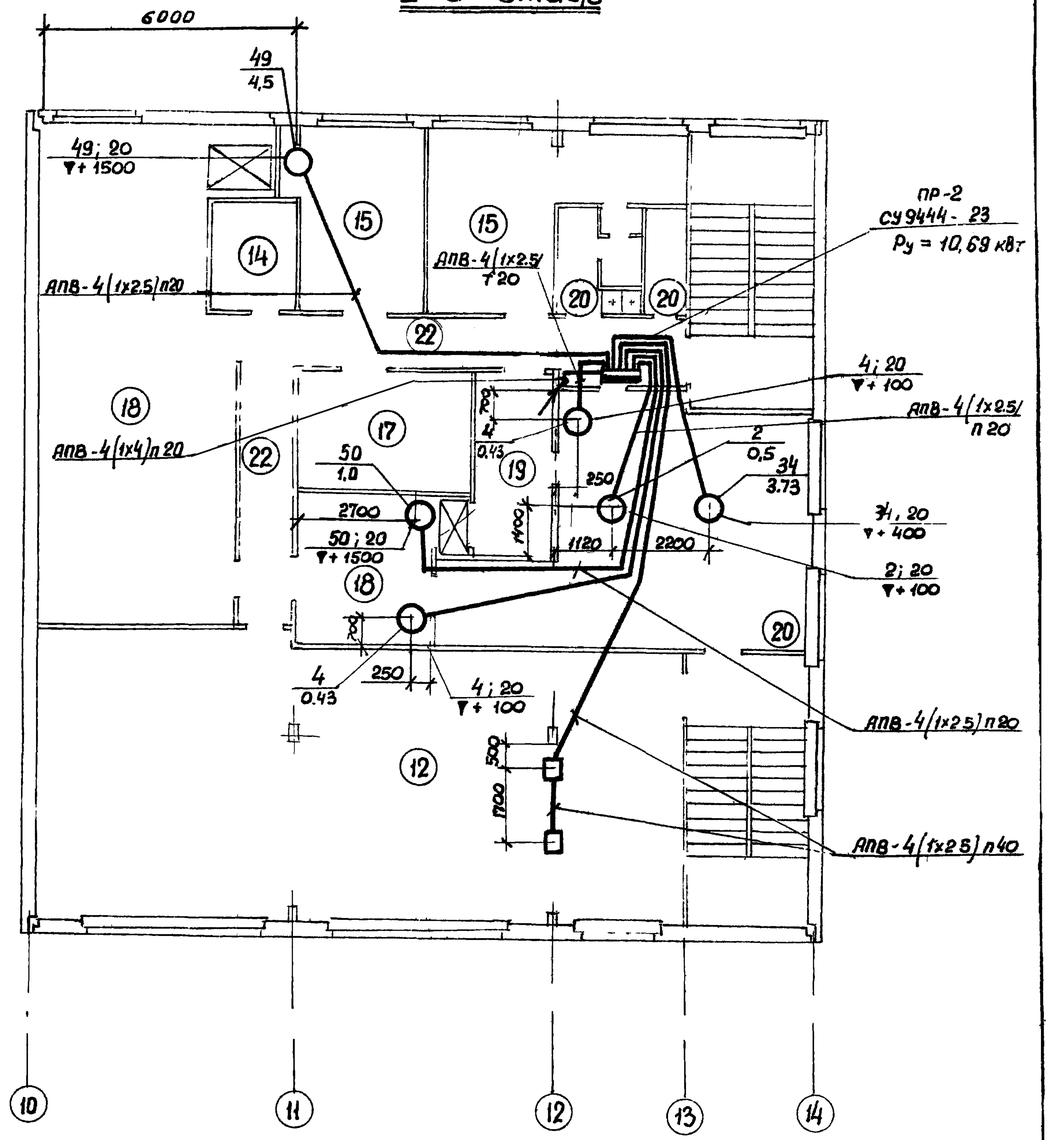

I этаж

1. Торговый зал по продаже продовольственных товаров.
2. Кладовая фруктов, овощей, консервов, солений, мяса и рыбы, разрубочная.
3. Кладовая бакалейных товаров.
4. Охлаждаемая камера.
5. Кладовая гастрономических товаров, молочных продуктов, вина, пива, напитков.
6. Приемочное помещение.
7. Моечная.
8. Кладовая уборочного инвентаря.
9. Кладовая хлеба и кондизделии.
10. Тамбур.
11. Коридор.

II этаж

12. Торговый зал по продаже непродовольственных товаров.
13. Кладовая непродовольственных товаров.
14. Бельевая.
15. Контора.
16. Гардеробная.
17. Хранение упаковочных материалов.
18. Подсобное помещение кафетерия.
19. Подсобное помещение стола заказов.
20. Помещение кафетерия и отдела заказов.
21. Санузлы и душевая.
22. Коридоры.

Инв. № подл. | Подп. и дата

Нач. отд.	Жук		
Гл. спец.	Рейзис		
Рук. гр.	Ильина		
Проект.	Индман		
Пробер.	Визель		

42
7935/1

1979 | Т.П. 271-13-85 | ЭЛ

Серия типовых проектов крупнопанельных зданий для сельского строительства

Торговый центр для поселков на 3500 жителей

Лит	Лист	Листов
Р	3	

Блок н 3. Магазин. Эл. силовое оборудование. Планы 1-го 2-го этажей.

Госстрой УССР Гипрограждансельпроектстрой г. Киев

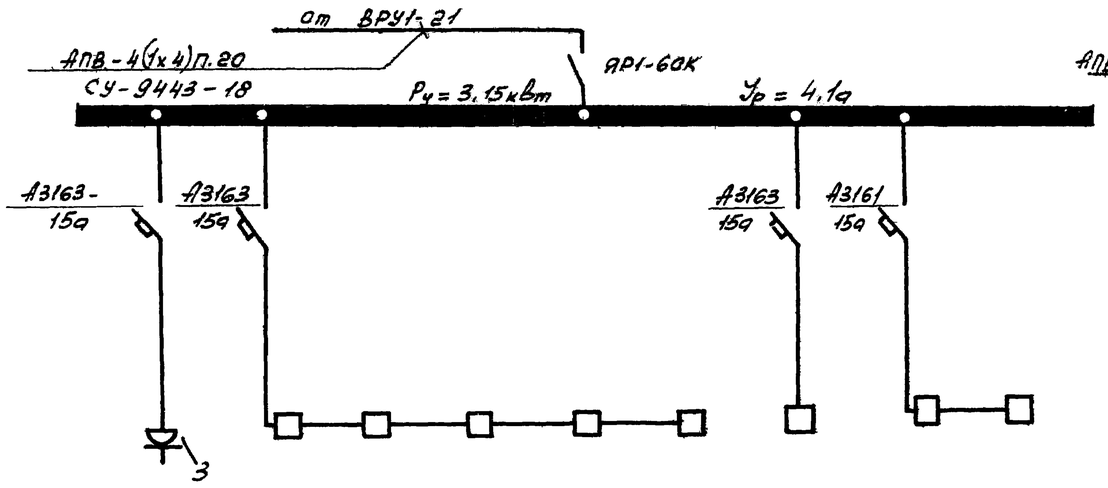

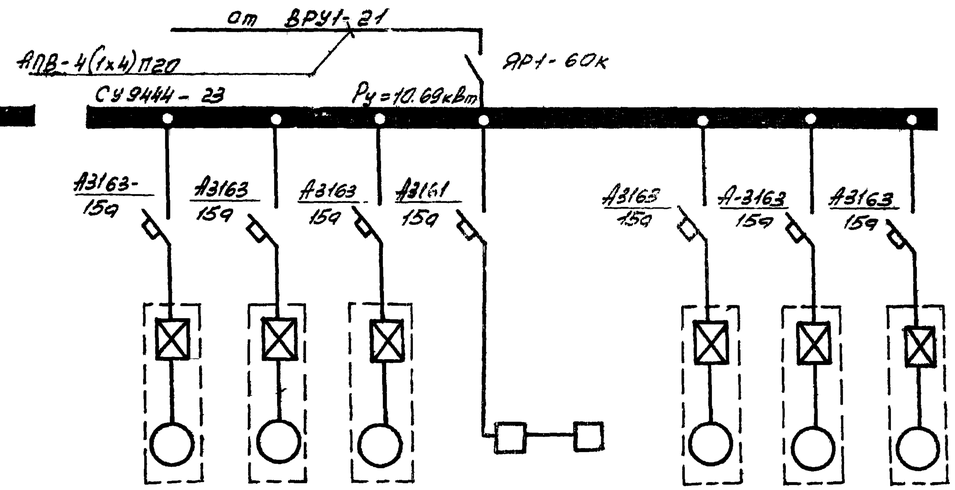

№ электропривода по плану		5	1	1	1	1	1	3	33	33		4	49	34	33	33	4	50	2
Наименование электропривода		машина для нарезки.	Прилавок-витрина охлаждаемый						Кассовый аппарат.			Холодильный шкаф.	Лифт грузовой.	Кофеварка	Кассовый аппарат.		Холодильный шкаф.	Лифт грузовой.	Прилавок-витрина
Эл двигатель	Тип электропривода.	МРГ	ТАИР"-102	ТАИР"-102	ТАИР"-102	ТАИР"-102	ТАИР"-102	ТАИР"-10	КП	КП		ШХ-0,8	—	„Будапешт"	КП	КП	ШХ-0,8	—	ТАИР-106
	Мощность в квт.	0,35	0,4	0,4	0,4	0,4	0,4	0,7	0,05	0,05		0,43	4,5	3,73	0,05	0,05	0,43	1,0	0,5
	Число оборотов.																		
	Кратность пускового тока.																		
	Номинальный ток в а.	0,88	0,9	0,9	0,9	0,9	0,9	1,8	0,6	0,6		1	9	7,5	0,6	0,6	1	2	1,2
Проводник эл.двигателя	Расчетный ток в а.	0,88	0,9	0,9	0,9	0,9	0,9	1,8	0,6	0,6		1	9	7,5	0,6	0,6	1	2	1,2
	Ном ток расцепителя в а.	15	15					15	15			15	15	15	15		15	15	15
	Марка и сечение провода.	АПВ 4(1х2,5)	АПВ 4(1х2,5)						АПВ 2(1х2,5)			АПВ 4(1х2,5)	АПВ 4(1х2,5)	АПВ 4(1х2,5)	АПВ-2(1х2,5)				
	Длина трассы в м.	8	7	2	2	2	3	8	7	2		4	18	7	12	2	12	14	7
	Диаметр трубы.	20	40	40	40	40	40	40	40	40		20	20	20	40	40	20	20	20
Аппаратура управления	Тип пускателя.																		
	Так нагревательного элемента, а																		
	Пусковая кнопка.																		
	Марка и сечение провода.																		
	Длина трассы, в м.																		
	Диаметр трубы.																		
	Тип автомата.																		

Комплектно с электроприводом.

			1979	Т.П. 271-13-85	ЭЛ
			Серия типовых проектов крупнопанельных зданий для сельского строительства.		
Нач. отд.	Жук		Торговый центр для поселков на 3500 жителей.	Лит. Р.	Лист 4	Листов
Гл. спец.	Рейзис					
Рук. гр.	Ульина		Блок №3. Магазин, эл.силовое оборудование. Расчетная таблица сети.	Госстрой УССР Гипрогражданпромстрой г. Киев	
Проект.	Цидман				
Альбом	Рейзис				

ЩРО-1
$P_у$ = 1.6 кВт.
ЩО-31-21

Наим. группы	Потеря напр. %	Момент кВт.м	Длина м	Рабочий ток А	Маш. кВт	Марка, сечение, способ прокладки проводов и кабелей	Ток расцепит	Тип автомат		Тип автомат	Ток расцепит	Марка, сечение и способ прокладки проводов и кабелей	Мощност кВт	Рабочий ток А	Длина м	Момент, кВт.м	Потеря напр. %	
1	2	3	4	5	6	7	8	9		9	8	7	6	5	4	3	2	1
Раб. осв. коридор.	0.1	1.6	8	0.9	0.2	АВВГ 2×2.5	6	АЕ-1031	1	АЕ-1031	6							резерв
Питание ЯТП-0.25	0.2	4.0	8	2.3	0.5	—"—	—"—	—"—	3	—"—	—"—							—"—
Раб. осв. помещ. подвала	0.4	7.2	8	4.1	0.9	—"—	—"—	—"—	5	—"—	—"—							—"—

ЩРО-2
$P_у$ = 5.8 кВт.
ЩО-31-21.

Розеточн. группа	11	20	20	4.6	1.0	АППВС 2×2.5	6	АЕ-1031	1	АЕ-1031	6	АППВС 2×2.5	1.0	4.6	2.6	20	1.1	Раб. осв. пом. 6,10,11
Раб. осв. помещ.						АППВС	—"—	—"—	3	—"—	—"—	АППВС						Раб. осв. пом.
2÷5, 7÷9 тамбур	0.8	40	20	4.6	2.0	3×2.5	—"—	—"—	5	—"—	—"—	3×2.5	18	41	20	36	0.7	1

ЩРО-3
$P_у$ = 5,3 кВт
ЩО-31-21

Раб. осв. помещ. магазина и кафе	0.4	39	15	4.0	2.6	АППВС 2/2×2.5	6	АЕ-1031	1	АЕ-103	6	АППВС 2×2.5	1.2	5.4	15	18	1.0	Разет. группа
							—"—	—"—	3	—"—	—"—	АППВС						Раб. осв. помещ. 13÷16, 22 санузлов
							—"—	—"—	5	—"—	—"—	3×2.5	1.5	3.4	10	15	0.3	

ЩАО-1
$P_у$ = 1.3 кВт.
ЩО-31-21.

Авар. осв 2-го эта	0.4	6.0	15	1.8	0.4	АППВС 2×2.5	6	АЕ-1031	1а	АЕ-1031	6							Резерв
Авар. осв лестн. кл.	0.6	12.0	24	2.3	0.5	—"—	—"—	—"—	3а	—"—	—"—							—"—
Авар. осв 1-го этажа	0.6	10.0	25	1.8	0.4	—"—	—"—	—"—	5а	—"—	—"—							—"—

Экспликация

1. Электрощитовая.
2. Теплопункт.
3. Помещение для фреона.
4. Машинное отделение лифта.

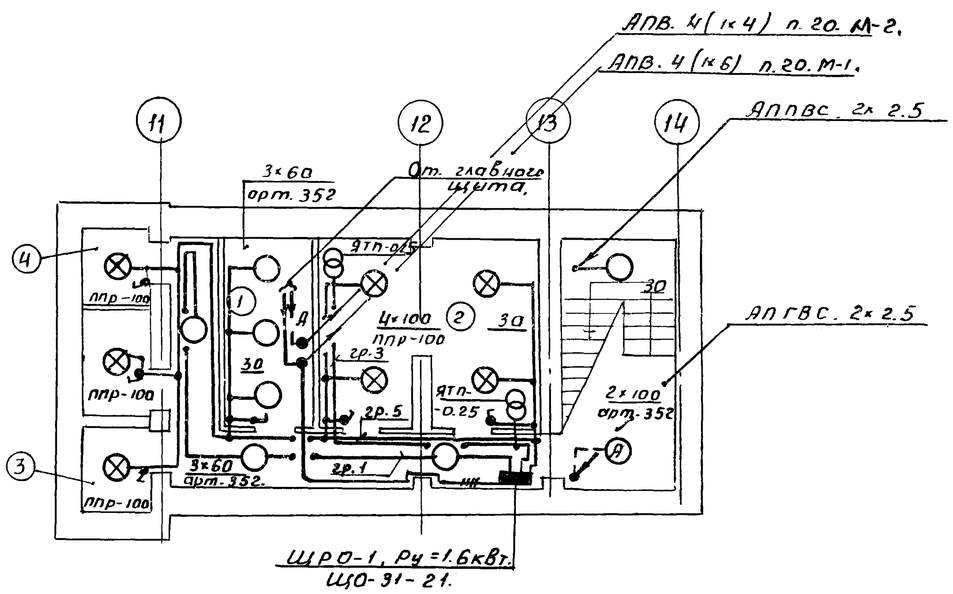

План подвала магазина

Примечания и монтажные указания.

1. Питающую сеть электроосвещения от вводного щита до щитов электроосвещения, выполнить проводами марки АПВ в винипластовых трубах.
2. Распределительную сеть выполнить:
   а) во всех сухих помещениях проводом АППВС скрыто под штукатуркой
   б) в сырых помещениях и санузлах кабелем АВВГ на скобках.
3. Металлические корпуса электрооборудования и светильников установленных в подвале, в сырых помещениях и на лестничных клетках — занулить.

7935/1

			1979	Т.П. 271-13-85	ЭЛ
			Серия типовых проектов крупнопанельных зданий для сельского строит-ва		
Авт. арх.	Лукьянов		Торговый центр для поселков на 3500 жителей	Лит.	Лист 5	Листов
Нач. отд.	Жук.			Р		
Гл. спец.	Рейзис					
Рук. гр.	Ильина		Блок №3. Магазин. Электроосвещение. План подвала. Расчетная таблица щитков	Госстрой УССР Гипрограждданпромстрой г. Киев		
Проект.	Индман					
Провер.	Рейзис					

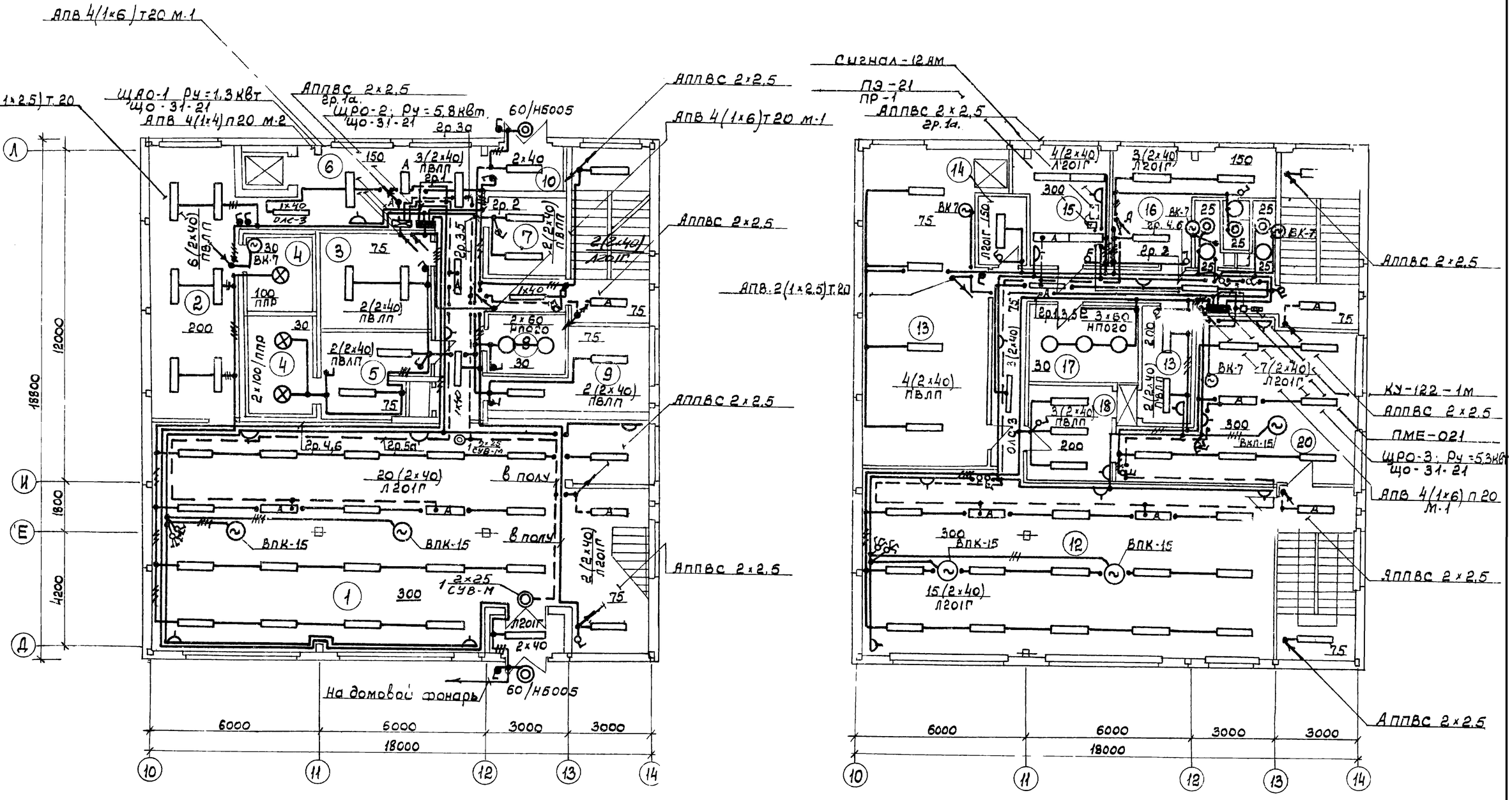

I этаж

1. Торговый зал по продаже продовольственных товаров.
2. Кладовая фруктов, овощей, консервов, солений, мяса и рыбы, разрубочная.
3. Кладовая бакалейных товаров.
4. Охлаждаемая камера.
5. Кладовая гастрономических товаров, молочных продуктов, вина, пива, напитков.
6. Приемочное помещение.
7. Моечная.
8. Кладовая уборочного инвентаря.
9. Кладовая хлеба и кондизделий.
10. Тамбур.
11. Коридор.
11а. Лестничная клетка.

II этаж

12. Торговый зал по продаже непродовольственных товаров.
13. Кладовая непродовольственных товаров.
14. Бельевая.
15. Контора.
16. Гардеробная.
17. Хранение упаковочных материалов.
18. Подсобное помещение кафетерия.
19. Подсобное помещение стола заказов.
20. Помещение кафетерия и отдела заказов.
21. Санузлы и душевая.
22. Коридоры.

Примечание.

В помещениях кладовых выключатели установить снаружи у входных дверей

45
7935/1

			1979	Т.П.271-13-85		ЭЛ
			Серия типовых проектов крупнопанельных зданий для сельского строительства			
Авт.арх	Лукьянов		Торговый центр для поселков на 3500 жителей.		Лист	Листов
Нач.отд.	Жчк					
Гл.спец.	Рейзис				р	6
Рук.гр	Ульина		Блок №3. Магазин. Электроосвещение. Планы 1-го, 2-го этажей.			
Проектир	Инаман				Госстрой УССР Гипрограждданпромстрой г. Киев	
Провер.	Рейзис					

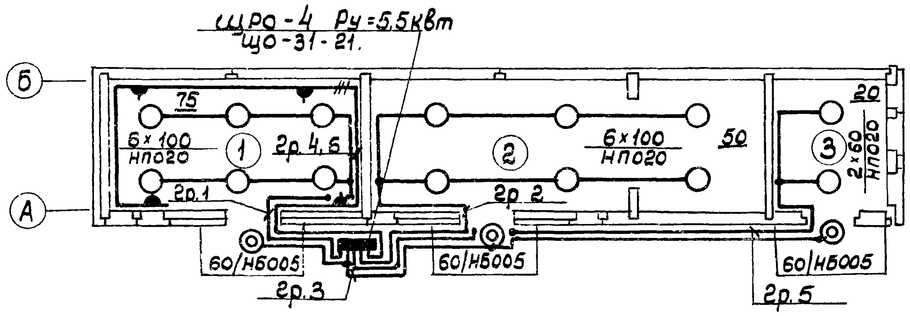

Экспликация помещений.

1. Пункт приема посуды — 17.460 м².
2. Тарная — 26.950 м².
3. Мусоросборник — 8.730 м².

Схема отключения вентиляции при пожаре.

Схема электрическая соединений

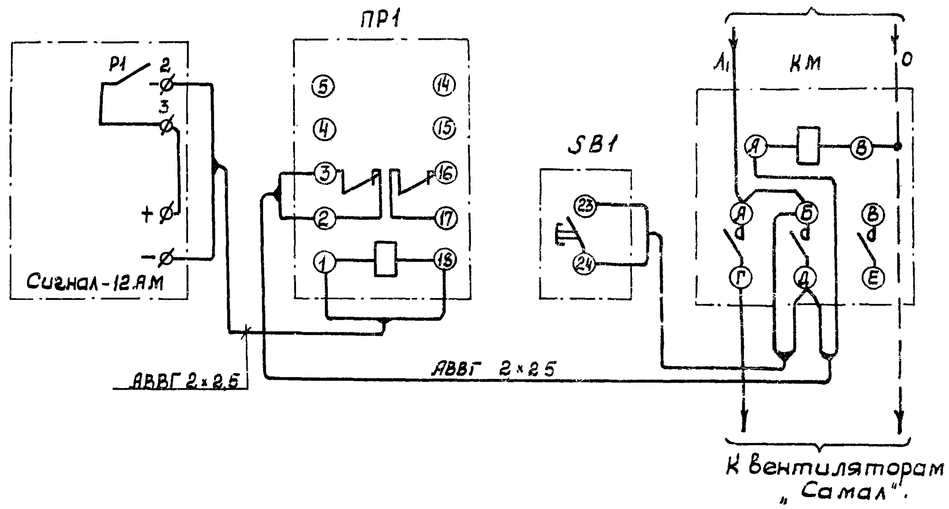

Схема электрическая принципиальная

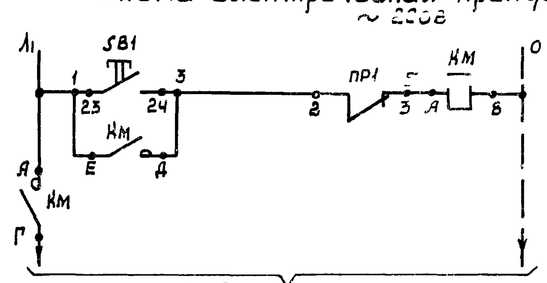

Примечания.

1. Наружные питающие сети пункта приема посуды решаются совместно с сетями прод и пром. магазина в проекте привязки.
2. Щиток ЩРО-4 устанавливается с наружи на стене пункта в металлическом ящике с запирающимися дверьми, изготовляемом индивидуально
3. Розеточная группа используется для подключения, в местах указанных в сантехнической части проекта, 4-х нагревательных приборов типа ПЭТ мощностью 1 кВт. каждый.

Наимен. группы	Потеря на прожен.%	Момент кВт.м.	Длина, м	Рабочий ток, А	Мощность кВт.	Марка сечение способ прокладки проводов и кабелей	Ток расцепит.	Тип автомата			Тип автомата	Ток расцепит.	Марка сечение способ прокладки проводов и кабелей	Мощность кВт.	Рабочий ток, А	Длина, м	Момент кВт.м.	Потеря на прожен.%	Наимен группы
1	2	3	4	5	6	7	8	9			9	8	7	6	5	4	3	2	1
Раб.осв. помещ.1	0,2	3,0	5	1,4	0,6	АВВГ 2×2,5	6	АЕ-1031	1		АЕ-1031	6	АВВГ 2×2,5	0,6	1,4	5	3,0	0,2	Раб.осв. помещ.2
Раб.осв. входов	0,1	1,0	5	0,9	0,2	—"—	—"—	—"—	3		4 —"—	10	АВВГ						Розеточная
Раб.осв. помещ.3	0,1	1,8	15	0,6	0,12	—"—	—"—	—"—	5		6 —"—	—"—	3×2,5	4,0	6,1	15	60	1,2	группа

ЩРО-4
Ру=5,5кВт.
ЩО-31-21

			1979	Т.П. 271-13-85	ЭЛ
			Серия типовых проектов крупнопанельных зданий для сельского строительства.		
Авт. проек	Лукьянов		Торговый центр для поселков на 3500 жителей	Лит.	Лист	Листов
Нач. отд.	Жук			Р	7	
Гл. спец.	Рейзис					
Рук. гр.	Ильина		Блок №3. Пункт приема посуды. План электроосвещен. Схема отключения вентиляции при пожаре	Госстрой УССР Гипрограждданпромстрой г. Киев	
Проект.	Индман				
Провер.	Рейзис				

Спецификация материалов по эл. освещению

N п/п	Наименование	Тип	Ед. изм.	Кол-во	Прим.
	I Светильники, лампы				
1	Светильник люминесцентный (2×40) вт	Л201Г	шт	60	
2	То же	ПВЛП	-"-	26	
3	То же, но (1×40) вт	ОЛС-3	-"-	6	
4	Светильник с лампой накаливания до 100 вт	арт. 352	-"-	8	
5	То же	НПО 20	-"-	8	
6	То же	НБ005	-"-	5	
7	То же	ППР 100	-"-	10	
7а	То же с лампами 2×25 вт	СУВ-М	-"-	2	
8	Лампа люминесцентная $P_н$ = 40 вт	ЛБ-40	-"-	182	
9	Стартер с керамическим конденсатором	СК-220	-"-	182	
10	Лампа накаливания $P_н$ = 100 вт	Б220-100	-"-	12	
11	То же, но $P_н$ = 60 вт	Б220-60	-"-	13	
12	То же, но $P_н$ = 25 вт	Б220 25	-"-	10	
	II Установочная аппаратура				
13	Щиток эл. осветительный	ЩО 31-21	-"-	4	$I_{расц.}$ = 16а
13а	Щиток квартирный	ЩК 16	-"-	1	
14	Ящик с понижающим трансформатором $U_н$ = 220 / 36 в	ЯТП-025	-"-	2	
15	Выключатель, $U_н$ = 250 вт, $I_н$ = 6а	инд. 02210	-"-	12	
16	То же	инд 02010	-"-	3	
17	То же	инд. 02610	-"-	20	
18	Розетка штепсельная	инд. 03270	-"-	19	
19	Металлоконструкции мелкие	-	кг	40	
	III Провода, трубы				
20	Провод алюминиевый, сечением 1×6 мм²	АПВ	м	100	
21	То же, но сеч. 1×4 мм²	-"-	-"-	40	
22	То же, но сеч. 2×2,5 мм²	АППВС	-"-	930	
23	То же, но сеч. 3×2,5 мм²	-"-	-"-	250	
24	Кабель с алюминиевыми жилами сеч 2×2,5 мм²	АВВГ	-"-	110	
25	То же, но сеч 3×2,5 мм²	-"-	-"-	35	
26	Труба винипластовая с усл. проходом 20 мм	ПВХ-60	-"-	35	

Спецификация материалов по эл. силовому оборудованию

N п/п	Наименование	Тип	Ед. изм.	Кол-во	Прим.
	I Распределительная и низковольтная аппаратура				
1	Устройство вводно-распределительное	ВРУ1-21	шт	1	
2	Щиток групповой распределительный с 4-мя автоматами А 3163 и с 2-мя - А 3161 ($I_{расц.}$ = 15а)	СУ9443-18	-"-	1	
3	То же, но с 6-ю автоматами А 3163 и с 2-мя - А 3161 ($I_{расц.}$ = 15а)	СУ9444-23	-"-	1	
4	Разъем штепсельный трехполюсный с заземляющим контактом	А700/А701	-"-	1	
5	Коробка модульная	КМ-4	-"-	10	
	II Провода, трубы				
6	Провод алюминиевый сечением 1×4 мм²	АПВ	м	170	
7	То же, но сеч 1×2,5 м	-"-	-"-	440	
8	Труба винипластовая с условными проходом 40 мм	ПВХ-60	-"-	50	
9	То же, но с усл проходом 20 мм	-"-	-"-	110	
10	Металлоконструкции мелкие монтажные	-"-	кг	50	

Спецификация материалов по эл. освещению пункта приема

N п/п	Наименование	Тип	Ед. изм.	Кол-во	Прим.
1	Светильник с лампой накаливания до 100 вт, потолочный	НПО 20	шт	14	
2	То же, но настенный	НБ 005	-"-	3	
3	Лампа накаливания $P_н$ = 100 вт	Б220-100	-	12	
4	То же, но $P_н$ = 60 вт	[illegible]	-"-	5	
5	Щиток эл. осветительный групповой	ЩО-31-21	-"-	1	
6	Кабель с алюминиевыми жилами, сеч. 2×2,5 мм²	АВВГ	м	190	
7	То же, но сеч. 3×2,5 мм²	-"-	-"-	15	
8	Розетка двухполюсная с заземляющим контактом на 10 а, 250 в с уплотненным вводом	У-220	шт	4	
9	Прибор нагревательный $P_н$ = 1 квт	ПЭТ	-"-	4	
10	Металлоконтструкции мелкие монтажные	-	кг	10	

Спецификация материалов по оборудованию отключения вентиляции при пожаре.

N п/п	Наименование	Тип	Ед. изм.	Кол-во	Примеч.
1.	Пускатель магнитный в защищенном исполнении	ПМЕ-021	шт.	1	
2	Пост кнопочный 2-х штифтовой	КУ-122-1м	-"-	1	
3	Реле промежуточное, Икат-248 пост. тока	ИЭ-21	-"-	1	Кат. N 2ПР309145-151

47

7935/1

Нач. отд.	Жук		1979	Т.П. 271-13-85	ЭЛ
Гл. спец.	Рейзис		Серия типовых проектов крупнопанельных зданий для сельского строительства		
Рук. гр.	Ильина		Торговый центр для поселков на 3500 жителей	Лит. Р	Лист 8 / Листов
Проект.	Индман		Блок № 3. Магазин. Сводная спецификация	Госстрой УССР Гипрогражданпромстрой г. Киев	
Провер.	Рейзис				

Перечень чертежей.

NN п/п	Наименование чертежей.	Марка, номер листа	Nстр
1	Блок N3. Устройства связи. Технические указания	СУ-1	48
2	Блок N3. Устройства связи. Условные обозначения, спецификация.	СУ-2	49
3	Блок N3. Устройства связи. План подвала, скелетные схемы	СУ-3	50
4	Блок N3 Устройства связи Планы I и II этажей.	СУ-4	51
5	Устройства связи Шкаф аккумуляторный.	СУ-5	52

Технические указания.

I Телефонизация.

В здании магазина предусматривается ввод телефонного кабеля марки ТПП10 × 2 × 0,4 из телефонной канализации. Кабель прокладывается по наружной стене под защитой стального уголка размером 32 × 32 × 4 мм на высоту 2метра и вводится через сквозное отверстие в здание Распределительная телефонная коробка емкостью 10 × 2 устанавливается на 1-ом этаже в тамбуре, на стене. Абонентская проводка от распределительной телефонной коробки к телефонным аппаратам выполняется проводом марки ТРП открыто по стенам на скобах. Телефонные аппараты типа ТАН-72 устанавливаются в приемочном помещении, конторе и помещении кафетерия и отдела заказов.

II Радиофикация.

Ввод радиосети в здание магазина осуществляется через трубостойку, установленную на крыше здания Абонентский трансформатор мощностью 10 ва устанавливается на трубостойке. Стояк радиосети выполняется проводом марки ПТПЖ 2 × 1,2 в винипластовой трубе ф 32 мм открыто. Абонентская проводка к радиорозеткам выполняется проводом марки ПТПЖ 2 × 1,2 по стенам в слое штукатурки К установке приняты абонентские громкоговорители мощностью 0,15 ва.

III Пожарная сигнализация.

Для устройства автоматической пожарной сигнализации в конторе устанавливается концентратор малой емкости на 10 лучей типа Сигнал-12м. Питание концентратора осуществляется от сети переменного тока. Резервное питание предусматривается от аккумуляторной батареи, установленной в аккумуляторном шкафу, в подвале. Во всех пожароопасных помещениях на потолке устанавливаются датчики типа ДТЛ-1, проводка к которым выполняется проводом марки ПРППМ 2 × 0,8, прокладываемым в пустотах панелей перекрытий и частично в слое штукатурки по стенам. Извещатели устанавливаются на потолке на расстоянии 2 метров от стен и 4 метров друг от друга В конце каждого луча устанавливаются датчики типа ПКИЛ-У На наружную стену здания выводятся акустический и звуковой сигналы, где устанавливаются электрозвонок и электролампа, проводка к которым выполняется проводом марки АВВГ 2 × 2,5 открыто.

IV Охранная сигнализация.

Шлейфы охранной сигнализации включаются в концентратор малой емкости, предусмотренный для пожарной сигнализации Окна и двери охраняемых помещений блокируются на открывание датчиками типа СМК, для блокировки окна на пролом по периметру стеклянного полотна наклеивается алюминиевая фольга. Для блокировки тонких перегородок и дверей прокладывается провод марки ЭП-0,2 в пазах (расстояние между ними 10-15 мм) с последующей их заделкой.

V Заземляющее устройства.

Для заземления трубостойки радиосети предусматривается устройство молниеотвода из стального оцинкованного провода ф 6,5 мм, соединяющего трубостойку радиосети с контуром заземления. Для заземлителей используются стальные уголки размером 50 × 50 × 5 мм длиной 2,5 метра, забиваемые на глубину 3 метра. Стальные уголки соединяются между собой полосовой сталью размером 40 × 4 мм. Количество электродов определяется в зависимости от грунта по таблице выбора заземлителей, расположенной на листе СУ-3.

			1979	Т.П. 271-13-85	СУ
			Серия типовых проектов крупнопанельных зданий для сельского строительства		
			Торговый центр для поселков на 3500 жителей	Лит: Р; Лист: 1; Листов:	
Авт. пр.	Лукьянов		Блок N3, Устройства связи. Технические указания	Госстрой УССР Гипрогражданпромстрой г. Киев	
Нач. отд.	Жук				
Рук. гр.	Розина				
Проект.	Балынец				
Провер.	Розина				

Условные обозначения, спецификация.

NN п/п	Обозначение	Наименование материалов и оборудования.	Ед изм	Количество
1	2	3	4	5
		I Телефонизация.		
1		Распределительная телефонная коробка емкостью 10×2 типа КРТП 10×2	шт	1
2		Телефонный аппарат системы АТС типа ТАН-72	шт	3
3		Муфта соединительная емкостью 10×2	-"-	1
4		Провод телефонный однопарный марки ТРП	м	75
5		Кабель телефонный марки ТПП 10×2×0,4	-"-	25
6		Труба винипластовая ф 32 мм.	-"-	10
7		Сталь угловая размером 32×32×4мм.	кг	5
		II Радиофикация		
1		Трубостойка радиосети габаритом 2.5м типа РС 1×2	шт	1
2		Абонентский трансформатор мощностью 10ва типа ТАГ-10ТМ	-"-	1
3		Коробка универсальная для радиотрансляционной сети типа УК-2П	-"-	1
4		То же, типа УК-2С	-"-	2
5		Громкоговоритель абонентский мощностью 0,15ва	-"-	2
6		Радиорозетка штепсельная типа РШР-1	-"-	2
7		Провод радиотрансляционный типа ПГПЖ 2×1,2	м	50
8		Труба винипластовая ф 32 мм	-"-	10
		III Пожарная сигнализация.		
1	Сиг2	Концентратор малой емкости на 5 лучей типа сигнал-12АМ	комп	1
2		То же, типа сигнал-12БМ	-"-	1
3		Шкаф аккумуляторный	шт	1
4		Щелочные аккумуляторы типа 5ЖН-45	шт	3
5		Выпрямитель типа ВСА-5А	шт	1
6		Зарядно-разрядный щит типа ЗРЩ-УРСТ-4Об	шт	1
7		Извещатель пожарной сигнализации типа ДТЛ-1	шт	57
8		Извещатель кнопочный типа ПКИЛ-9	-"-	4
9		Коробка ответвительная типа КО-1	-"-	40
10		Звонок электрический переменного тока	-"-	1
11		Электрическая лампа мощностью 25ва	-"-	1
12		Провод марки ПРППМ 2×0,8	м	500
13		Кабель марки АВВГ 2×2,5	-"-	40
14		Кабель марки ВРГ 2×2,5	-"-	40
15		Провод марки ПВ-4 мм²	-"-	30
16		Труба винипластовая ф 32 мм	-"-	15
		IV Охранная сигнализация.		
1		Датчик магнитно-контактный типа СМК	шт	50
2		Блокиратор типа БК-1	-"-	50
3		Коробка ответвительная типа КО-1	-"-	45
4		Алюминиевая фольга рулонная размером 0,8×0,02 мм	м	300
5		Провод марки ЭП-0,2	-"-	100
6		То же, марки ТРП	-"-	100
7		Кабель марки АВВГ 2×2,5	-"-	70
		V Заземляющее устройство		
1		Провод стальной оцинкованный ф 6,5 мм	м	25
2		Сталь угловая размером 50×50×5мм	кг	18,85
3		Сталь полосовая размером 40×4 мм	-"-	3.78

		1979	Т.П. 271-13-85 СУ
		Серия типовых проектов крупнопанельных зданий для сельского строительства	
Авт. пр.	Лукьянов	Торговый центр для поселков на 3500 жителей	Лит Р; Лист 2; Листов
Нач. отд.	Жук		
Рук. гр.	Розина	Блок №3 Устройство связи. Условные обозначения. Спецификация	Госстрой УССР Гипрогражданпромстрой г. Киев
Провер.	Волынец		
Провер.	Розина		

Скелетная схема телефонной и радиотрансляционной сетей.

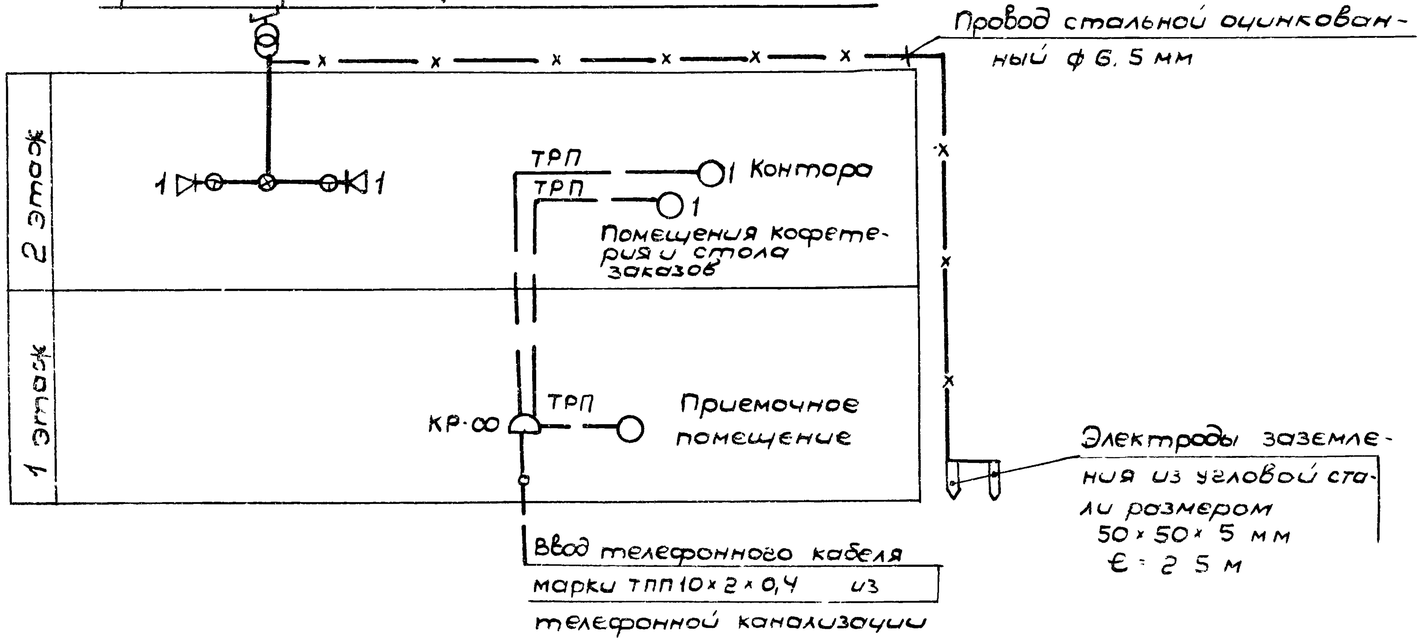

Выкопировка из плана подвала

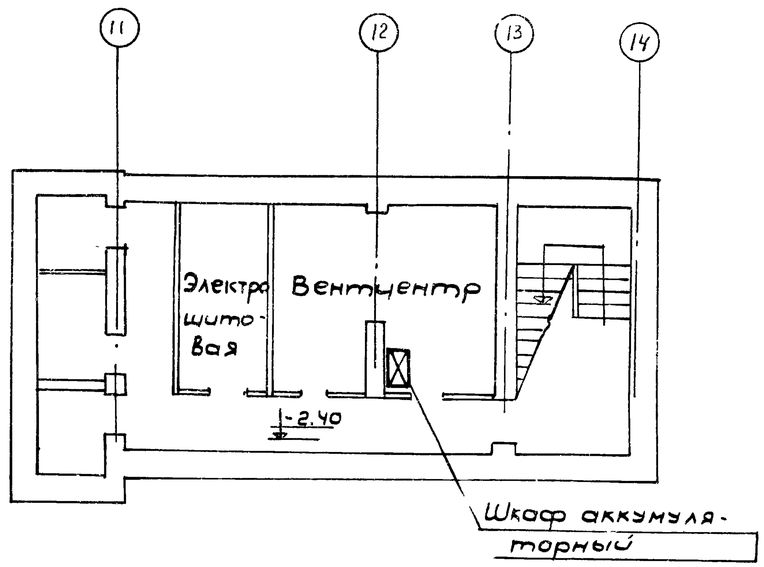

Скелетная схема пожарно-охранной сигнализации

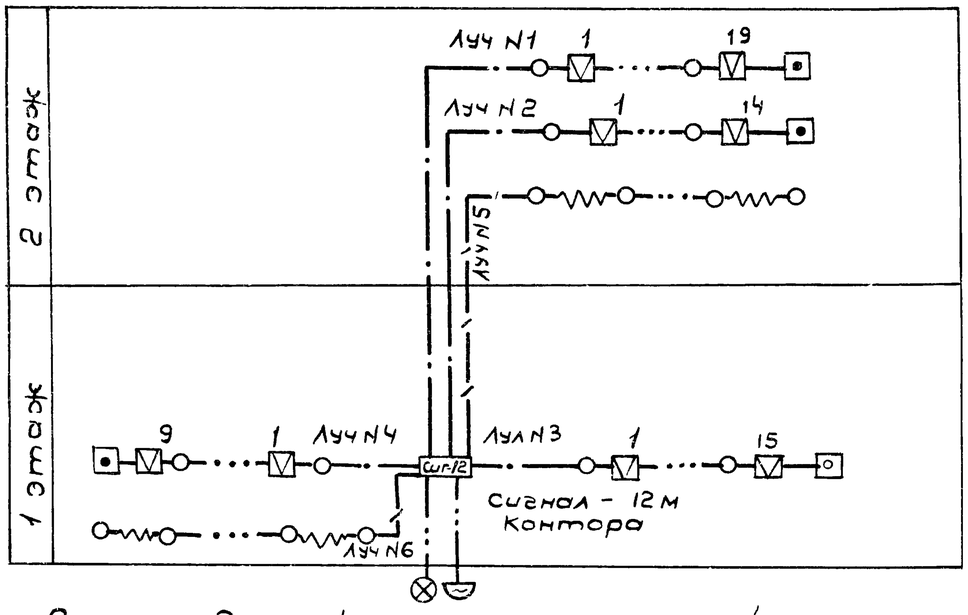

Схема соединений концентратора малой емкости

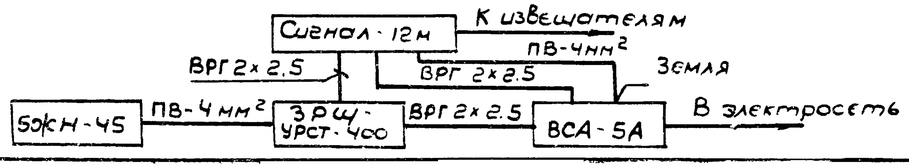

Элементы блокировок окон и дверей

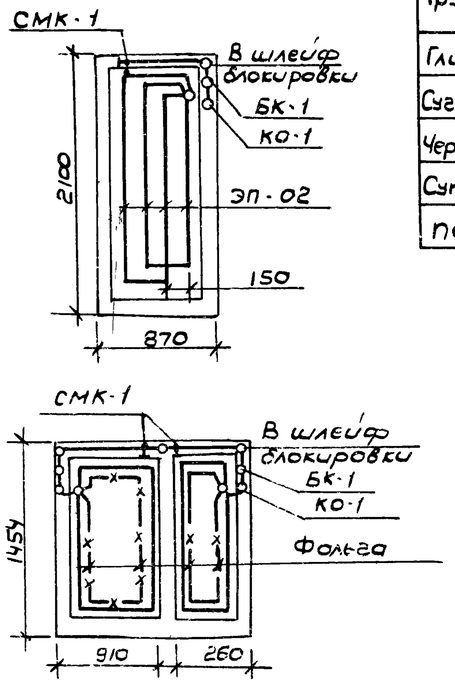

Таблица выбора заземлителей

Грунт	Удельное сопротивление грунта (ом·м)	Заземлители, состоящие из уголков, соединенных полосовой сталью	
		Длина полосовой стали	Количество уголков 50×50×5 ℓ = 2,5 м
Глина		–	1
Суглинок		3	2
Чернозем		9	3
Супесок		12	4
Песок		18	5

50
7935/1

			1979	Т.П. 271-13-85		СУ
			Серия типовых проектов крупнопанельных зданий для сельского строительства			
Авт. пр	Лукьянов		Торговый центр для поселков на 3500 жителей		Лит	Лист	Листов
Нач. отд	Жук				Р	3	
Рук. гр	Розина		Блок N3. Устройство связи. План подвала. Скелетные схемы		Госстрой УССР Гипрограждданпромстрой г. Киев	
Проект.	Волынец					
Провер	Розина					

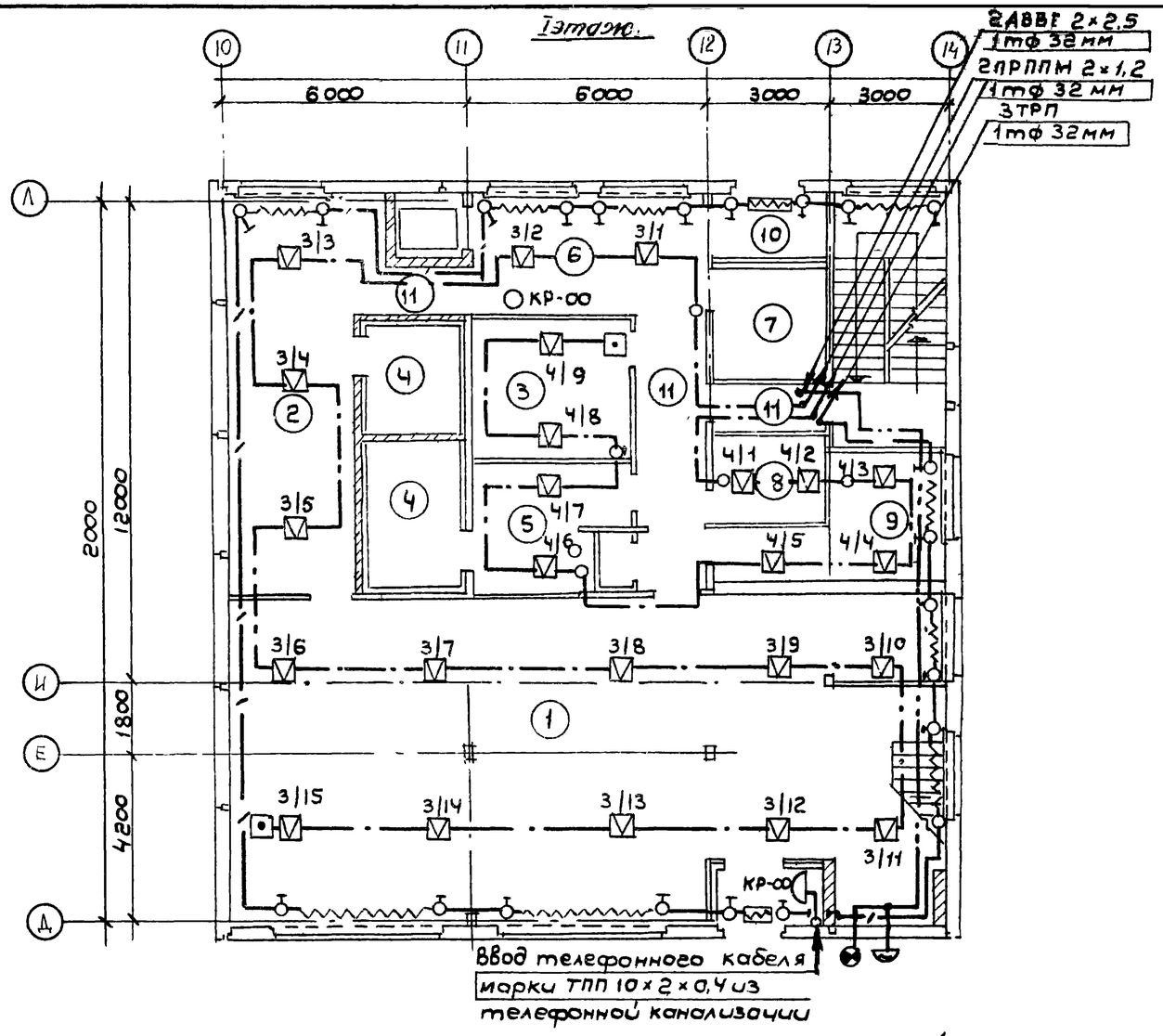

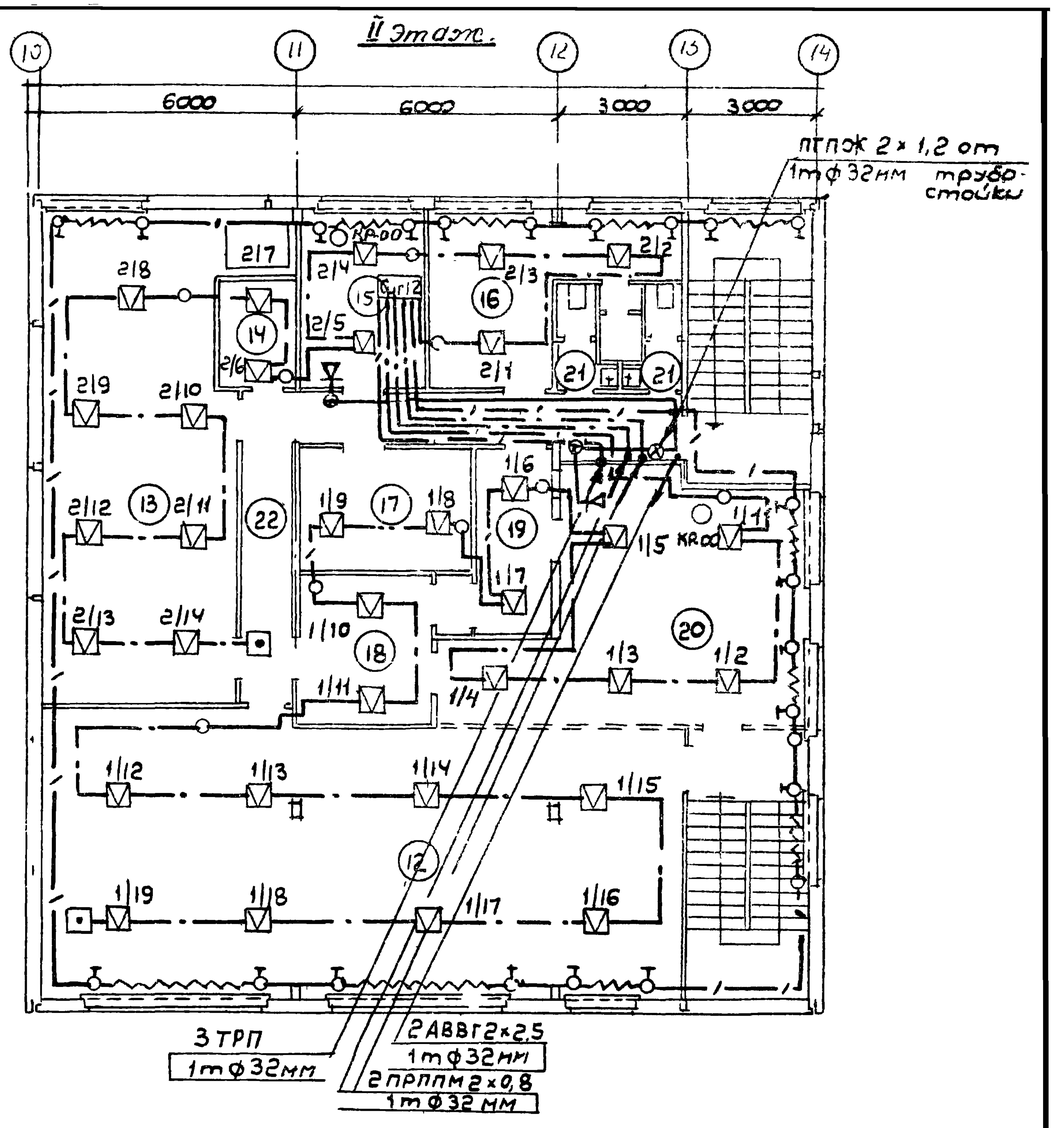

Экспликация помещений

I этаж

1. Торговый зал по продаже продовольственных товаров.
2. Кладовая фруктов, овощей, консервов, солений, мяса и рыбы, разрубочная.
3. Кладовая бакалейных товаров.
4. Охлаждаемая камера.
5. Кладовая гастрономических товаров, молочных продуктов, вина, пива, напитков.
6. Приемочное помещение.
7. Моечная.
8. Кладовая уборочного инвентаря
9. Кладовая хлеба и кондизделий.
10. Тамбур.
11. Коридор.

II этаж

12. Торговый зал по продаже непродовольственных товаров.
13. Кладовая непродовольственных товаров.
14. Бельевая.
15. Контора.
16. Гардеробная.
17. Хранение упаковочных материалов.
18. Подсобное помещение кафетерия.
19. Подсобное помещение стола заказов.
20. Помещение кафетерия и отдела заказов.
21. Санузлы и душевая.
22. Коридоры.

Примечание:

1. Условные обозначения смотреть на листе СУ-2.

51
7935/1

				1979	Т.П. 271-13-85		СУ
				Серия типовых проектов крупнопанельных зданий для сельского строительства			
Авт. пр.	Лукьянов			Торговый центр для поселков на 3500 жителей		Лит.	Лист	Листов
Нач. отд.	Жук					Р	4	
Рук. гр.	Розина			Блок №3 Устройство связи. Планы I и II этажей.		Госстрой УССР Гипроагропромстроя г. Киев		
Проект.	Волынец							
Провер.	Розина							

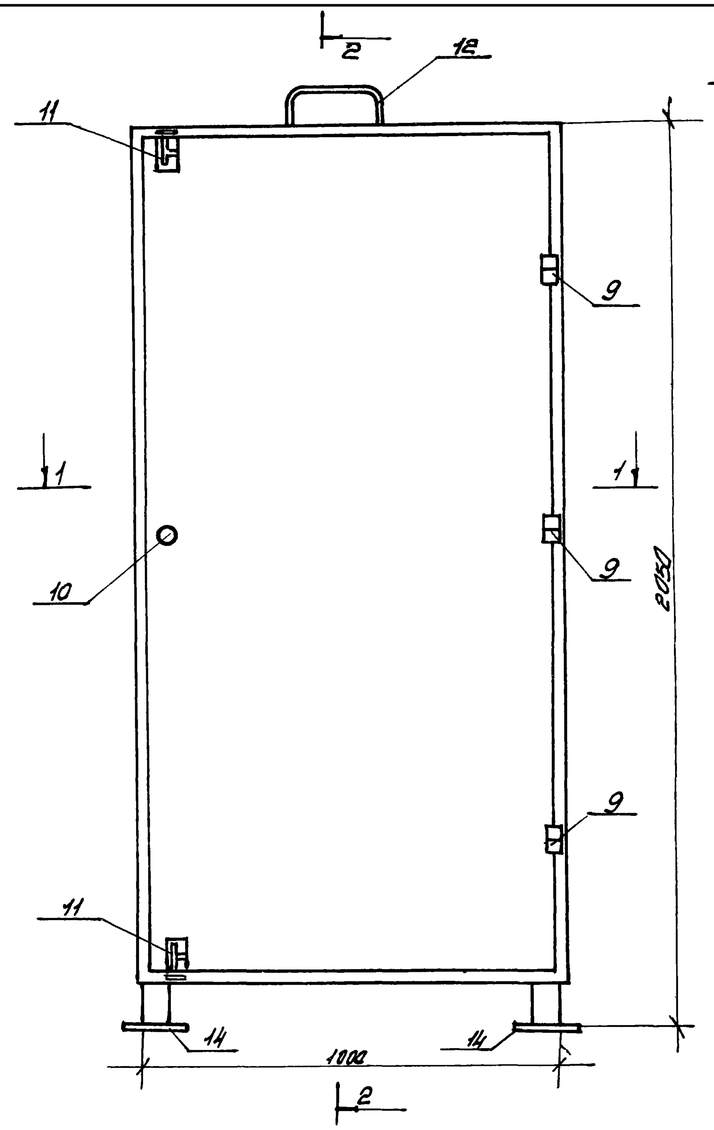

1-1

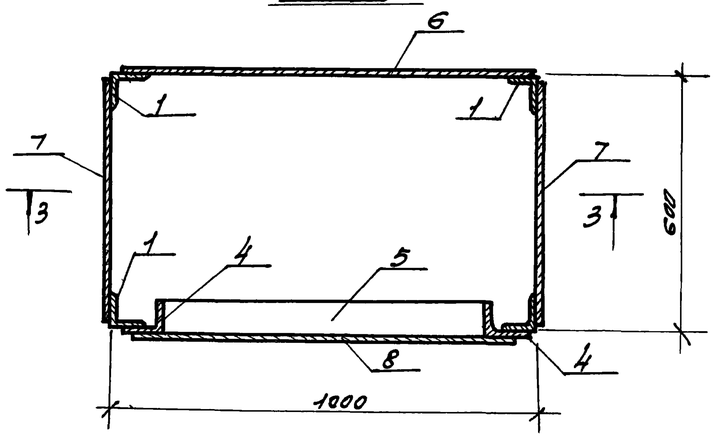

2-2

Вырез в крышке 30×40 для вывода кабеля.

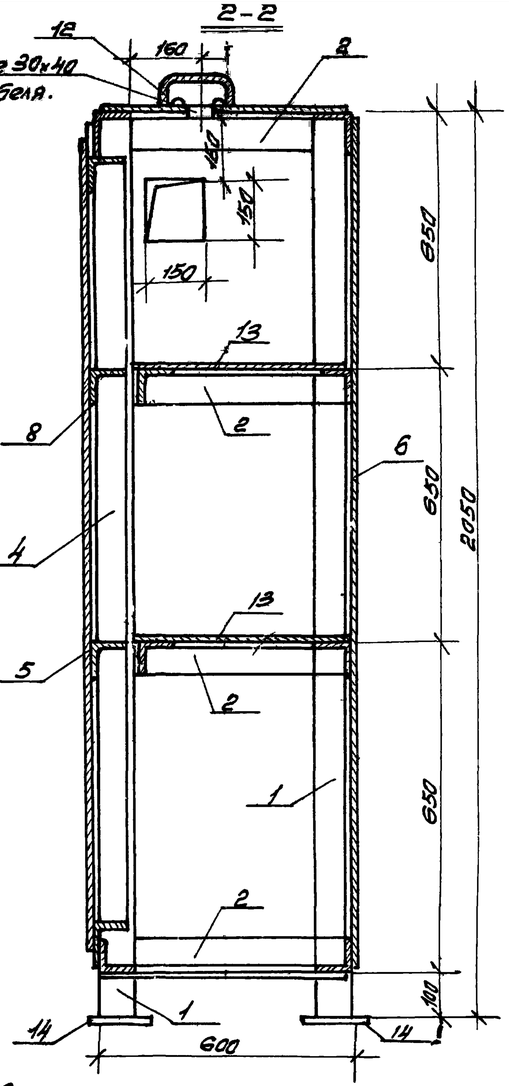

3-3

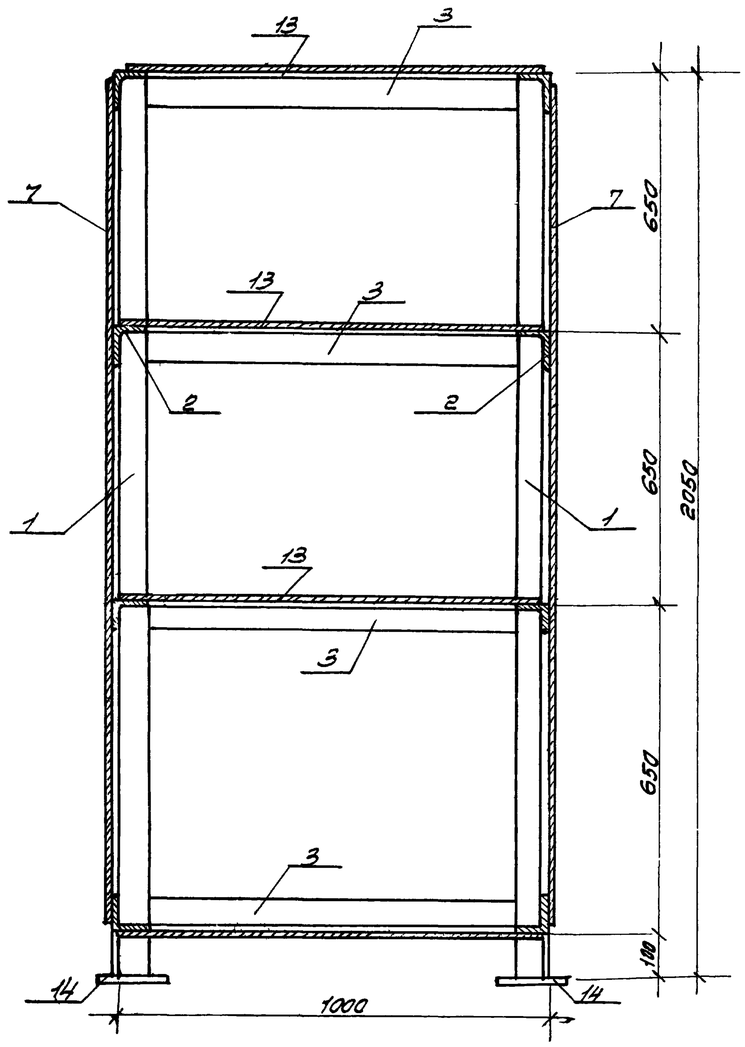

Спецификация стали на шкаф.

№№ п/п.	Профиль	Длина мм	Колич шт	Вес, кг. 1 поз.	Вес, кг. Всех	Вес, кг. Издел	Примеч.
1.	L75×8	2050	4	18,5	74.0		ГОСТ 8509-72
2.	L75×8	450	8	4,1	32.8		—//—
3.	L75×8	850	8	7.7	61.6		—//—
4.	L75×8	1750	2	15,8	31.6		—//—
5.	L75×8	800	4	7.2	28.8		—//—
6.	-950×1.4	1900	1	20.0	20.0	363,0	ГОСТ 380-71
7.	-550×1.4	1900	2	11.5	23.0		—//—
8.	-900×1.4	1700	1	16.8	16.8		—//—
9.	Петля Д=60	—	3	0,1	0,3		—//—
10.	Ручка ВЛ-50	—	1	—	—		—//—
11.	Задвижка Д-150	—	2	0,1	0,3		ГОСТ 5090-79
12.	Проходная плата.	—	1	4,5	4,5		ГОСТ 5090-79
13.	-500×4	950	4	15,5	62,0		ГОСТ 19903-74
14.	-150×10	150	4	1,8	7.2		

Примечания:

1. Каркас сваривается электродами Э-42, $h_ш$-6мм по всей длине соприкасновения уголков.
2. Отверстия для вентиляционной трубы делать в зависимости от места установки шкафа с левой или правой стороны. Величина отверстия регулируется заслонкой.
3. Шкаф внутри и снаружи красить кислотно- или щелочеупорной краской светлосерого цвета.

(52)

7935/1

	1979	т.п.271-13-85	СУ
Серия типовых проектов крупнопанельных зданий для сельского строительства.			
Торговый центр на 3500 жителей.	Лит Р	Лист 5	Листов
Блок №3. Устройства связи. Шкаф аккумуляторный	Госстрой УССР Гипрогражданпромстрой г. Киев.		

Авт.пр.	Лукьянов	
Нач.отд.	Жук	
Рук.гр.	Розина	
Проект.	Волынец	
Провер.	Розина	