ТИПОВОЙ ПРОЕКТ
254-9-65

ЦЕНТРАЛЬНАЯ РАЙОННАЯ АПТЕКА II КАТЕГОРИИ
(КОНСТРУКЦИИ СЕРИИ ИИ-04)

ЗДАНИЕ СУШКИ И ОБРАБОТКИ ЛЕКАРСТВЕННОГО РАСТИТЕЛЬНОГО СЫРЬЯ

АЛЬБОМ - I

1.1-1 АРХИТЕКТУРНО-СТРОИТЕЛЬНАЯ ЧАСТЬ
2.1-1 ОТОПЛЕНИЕ И ВЕНТИЛЯЦИЯ
3.1-1 ВОДОПРОВОД И КАНАЛИЗАЦИЯ
4.1-1 ТЕХНОЛОГИЯ
5.1-1 ЭЛЕКТРООБОРУДОВАНИЕ
5.2-1 КИП И АВТОМАТИКА
6.1-1 СЛАБОТОЧНЫЕ УСТРОЙСТВА И ПОЖАРНАЯ СИГНАЛИЗАЦИЯ

17127-01

цена 2-28

Отпечатано
в Новосибирском филиале ЦМТБ
30064 г. Новосибирск, пр. Карла Маркса 1.
Выдано в печать: „13" 5 1982г.
Заказ 1635 200

ТИПОВОЙ ПРОЕКТ
254-9-65

ЦЕНТРАЛЬНАЯ РАЙОННАЯ АПТЕКА II КАТЕГОРИИ
(КОНСТРУКЦИИ СЕРИИ ИИ-04)
ЗДАНИЕ СУШКИ И ОБРАБОТКИ ЛЕКАРСТВЕННОГО РАСТИТЕЛЬНОГО СЫРЬЯ

АЛЬБОМ - I

СОСТАВ ПРОЕКТА:

АЛЬБОМ - I	1.1-1	АРХИТЕКТУРНО-СТРОИТЕЛЬНАЯ ЧАСТЬ
	2.1-1	ОТОПЛЕНИЕ И ВЕНТИЛЯЦИЯ
	3.1-1	ВОДОПРОВОД И КАНАЛИЗАЦИЯ
	4.1-1	ТЕХНОЛОГИЯ
	5.1-1	ЭЛЕКТРООБОРУДОВАНИЕ
	5.2-1	КИП И АВТОМАТИКА
	6.1-1	СЛАБОТОЧНЫЕ УСТРОЙСТВА И ПОЖАРНАЯ СИГНАЛИЗАЦИЯ
АЛЬБОМ - II	7.1-1	СМЕТЫ
АЛЬБОМ - III		МЕРОПРИЯТИЯ ПО ПЕРЕВОДУ ВСПОМОГАТЕЛЬНЫХ ПОМЕЩЕНИЙ В ПОДВАЛЕ ЗДАНИЯ СУШКИ СЫРЬЯ ИЗ РЕЖИМА ХОЗЯЙСТВЕННОЙ ЭКСПЛУАТАЦИИ НА РЕЖИМ ПРУ (Б-1-70)

РАЗРАБОТАН
ПРОЕКТНЫМ ИНСТИТУТОМ
МИНЗДРАВА РСФСР

ГЛАВНЫЙ ИНЖЕНЕР ИНСТИТУТА /О. ХОЛМОГОРОВ/
ГЛАВНЫЙ АРХИТЕКТОР ПРОЕКТА /В. КОПАЕВ/

ТЕХНИЧЕСКИЙ ПРОЕКТ
УТВЕРЖДЕН
ГОССТРОЕМ РСФСР. ПОСТАНОВЛЕНИЕ N 71 ОТ 15.11.79 Г.
РАБОЧИЕ ЧЕРТЕЖИ ВВЕДЕНЫ В ДЕЙСТВИЕ
ПРОЕКТНЫМ ИНСТИТУТОМ МИНЗДРАВА РСФСР
ПРИКАЗ N 237/пр ОТ 1.X.80 Г.

Альбом I

Типовой проект 254-9-65

Ведомость чертежей основных комплектов

Лист	Наименование	Стр.	Примеч.
1	Общие данные /начало/	2	
2	Общие данные /продолжение/	3	
3	Общие данные /окончание/	4	
АС-1	Лист привязки	5	
АС-2	Планы. Фасады. Разрез 1-1. Узлы и детали кровли. (Основное решение)	6	
АС-3	План фундаментов. Схема расположения сборных элементов покрытия. Ведомость перемычек. (Основное решение)	7	
АС-4	Планы. Фасады. Разрез 1-1. Узлы и детали кровли. (Вариант с подвалом)	8	
АС-5	План подвала. Разрезы. (Вариант с подвалом)	9	
АС-6	Схемы расположения сборных элементов фундаментов, перекрытия, стен. (Вариант с подвалом)	10	
АС-7	Развертки стен. (Вариант с подвалом)	11	
АС-8	Схема раскладки сеток в перекрытии. План с расположением закладных деталей и отверстий. (Вариант с подвалом)	12	
АС-9	Схема расположения сборных элементов покрытия. Ведомость перемычек. (Вариант с подвалом)	13	
АС-10	Спецификация (Основное решение)	14	
АС-11	Спецификация. (Вариант с подвалом). Начало	15	
АС-12	Спецификация. (Вариант с подвалом). Окончание	16	
ТХ-1	План 1 этажа. Разрез А-А. Спецификация. (Основное решение и вариант с подвалом)	17	
ОВ-1	Характеристика-отопительно-вентиляционных систем. Сводная спецификация, основные показатели	18	
ОВ-2	Отопление и вентиляция. Планы и схемы (Основное решение и вариант с подвалом)	19	
ВК-1	Водопровод и канализация (Основное решение)	20	
ВК-2	Водопровод и канализация (Вариант с подвалом)	21	
ВК-3	Водопровод и канализация. Спецификация. (Вариант с подвалом)	22	
ЭО-1	Сводная спецификация	23	
ЭО-2	Расчетная схема распределительных сетей	24	
ЭО-3	Планы осветительных и силовых сетей основного решения и вариант с подвалом	25	
УС-1	Слаботочные устройства и пожарная сигнализация основного решения и вариант с подвалом	26	
ЭА-1	Схемы автоматизации. Электрозадвижка на канализационном выпуске	27	
ЭА-2	Схема внешних проводок. План подвала. Электрозадвижка на канализационном выпуске	28	

Настоящий проект выполнен в соответствии с действующими нормами и правилами (в том числе по взрывопожарной безопасности)

Главный архитектор проекта — Копаев В.Г.
Главный инженер проекта — Бродач В.М.
Главный инженер проекта привязки

Ведомость ссылочных и прилагаемых документов

Обозначение	Наименование	Примечания
	Ссылочные документы	
1.136-5 вып. 1	Окна и балконные двери с двойным остеклением для жилых и общественных зданий	
1.136-4	Окна и балконные двери деревянные с тройным остеклением для жилых и обществ. зд.	
1.136-10	Двери деревянные внутренние для жилых и общественных зданий	
1.135-1 альбом 1	Двери деревянные входные	
1.135-1 альбом II	Двери деревянные служебные для жилых и общественных зданий	
2.244-1 вып. 4	Детали полов общественных зданий	
1.136-2	Подоконные доски	
ГОСТ 13579-78	Блоки бетонные для стен подвалов	
ГОСТ 8509-72	Уголки равнобокие	
1.112-7 вып. 1	Плиты ж/б для ленточных фундаментов	
1.138-10 вып. 1	Перемычки сборные железобетонные	
1.141-1 вып. 6, 10, 11, 78	Панели перекрытий железобетонные	
1.141-10 вып. 10, 14	Панели перекрытий из легких бетонов	
1.159-1 вып. 1	Ступени бетонные и железобетонные	
1.243-2	Плоские плиты	
1.242-2	Плиты ребристые	
1.151-4 вып. 1	Лестничные марши	
1.152-3 вып. 1	Лестничные площадки ребристые	
ИИ-04-8 вып. 1	Металлические монтажные детали и ограждение лестниц	
ИИ-04-4 вып. 23	Фризовые камни ж/б рядовые	
2.230-1 вып. 5	Детали перегородок общественных зданий	
2.240-1 вып. 2	Детали перекрытий общественных зданий	
1.138-3 вып. 1	Плиты карнизные	
3.006-2 вып. II-2	Плиты каналов	
1.494-10	Решетки щелевые регулирующие	
	типа „Р"	
1.494-32	Зонты и дефлекторы вентиляцион	
	ных систем	
4.904-69	Детали крепления санитарно-техни-	
	ческих приборов и трубопроводов	

Условные обозначения и изображения

Графич. изображ.	Наименование
ПК	Шкаф пожарного крана
	Отверстие в стене
	Штепсельная розетка 2х полюсная h=800мм
	Электроввод
Г	Телефонный аппарат городской связи
	Динамический громкоговоритель 3х программного вещания
	Датчик тепловой
	Сеть радиофикации
	Сеть пожарной сигнализации

Согласовано:
Согласовано:
Нач. тех. отд. Линаск
Взам. инв. №
Подпись и дата
Инв. № подл.

Привязан:

Инв. №

254-9-65

Гл. кон. ин.	Михайлов		16.10.85
Гл. арх. ин.	Масленникова		16.10.85
Рук. маст.	Дембовский		13.10.85
Нормоконт.	Белов		10.10.85
ГАП	Копаев		10.10.85
Ст. арх.	Обухова		8.10.85
Архит.	Донцева		8.10.85
Провер.	Бродач		8.10.85

Центральная районная аптека II категории (конструкции серии ИИ-04)

Здание сушки и обработки лекарственного растительного сырья

Стадия	Лист	Листов
Р	1	3

Общие данные /начало/

Проектный институт Минздрава РСФСР г. Москва

Типовой проект 254-9-65 Альбом

Ведомость основных комплектов рабочих чертежей

Обозначение	Наименование	Примечание
Р 1.1-1	Архитектурно-строительная часть	
Р 2.1-1	Отопление и вентиляция	
Р 3.1-1	Водопровод и канализация	
Р 4.1-1	Технологическая часть	
Р 5.1-1	Электрооборудование	
Р 5.2-1	КИП и автоматика	
Р 6.1-1 Р 6.2-1	Устройства связи и радиофикация Пожарная сигнализация	
Р 7.1-1	Сметы	

Толщины наружных стен

Материал стен	Толщина наружных стен при расчетных зимних t° наружного воздуха		
	-20°С	-30°С	-40°С
Кирпич пустотелый пластического прессования, плотность кладки 1400 кг/м³ ГОСТ 6316-74	380	510	640
Кирпич глиняный обыкновенный, плотность кладки 1800 кг/м³ ГОСТ 530-71	510	510	640
Кирпич силикатный одинарный /250×120×65/ плотность кладки 1800 кг/м³ ГОСТ 379-79	510	640	770

Таблица толщин слоя утеплителя по кровле в мм

Расчетная t° наружного воздуха	-20°С	-30°С	-40°С
Изделия из ячеистых бетонов теплоизоляционные ГОСТ 5742-76	180	220	240

Ведомость отделки

Наименование	Пол			Потолок	Стены и перегородки
	Площадь м²	№ узлов по 2-244-18 ч	Покрытие		
Помещения сушки и обработки лекарственного растительного сырья	45	250 127	Керам плитка	Водоэмульсионное покрытие	Масляная покраска
Лестничная клетка	–	–	–	"	"
Тамбур	2,5	250 127	Керамич. плитка	"	"

Общие указания

Рабочие чертежи типового проекта здания сушки лекарственного растительного сырья со стенами из кирпича разработаны на основании технического проекта, утвержденного Госстроем РСФСР постановлением N 271 от 15 ноября 1979 г.

Типовой проект разработан для строительства на территориях в I в подрайоне, II и III климатических районах с расчетными температурами -20°С, -30°С (основное решение), -40°С в нормальной зоне влажности. Скоростной напор ветра на высоте 10 м q_0=45 кгс/м² Вес снегового покрова на 1 м² горизонтальной поверхности земли P_0=100 кгс/м² Применение типового проекта исключает районы вечной вечной мерзлоты, сейсмические районы, зоны просадочных грунтов и участки над подрабатываемыми территориями. Геологические условия-спокойный рельеф, грунты в основаниях непучинистые, непросадочные со следующими нормативными характеристиками: φ=20°, $C^н$=0,11 кг/см², γ=1,8 тс/м³. Графическая часть проекта разработана для расчетной зимней температуры -30°С. Для здания сушки разработан вариант с подвалом. Здание оборудуется холодным и горячим водоснабжением, канализацией, центральным отоплением, радио, телефоном и автоматической пожарно-охранной сигнализацией, электроснабжением.

Архитектурно-планировочная часть

Здание сушки запроектировано одноэтажным без подвала /основное решение/ и вариант с подвалом.

Здание располагается на участке центральной районной аптеки II категории со стороны хозяйственного подъезда. При входе предусматривается крытый навес-крыльцо.

Отделка здания аналогична отделке здания аптеки.

Конструктивная часть

Здание сушки решено с несущими продольными стенами. Пространственная жесткость здания обеспечивается совместной работой наружных стен и горизонтального диска перекрытия. Фундаменты ленточные из монолитного бетона. Вариант с подвалом дан с фундаментами из сборных железобетонных плит. Стены подвала из бетонных блоков. Отметка низа фундамента в месте прохода инженерных коммуникаций условно принята в одном уровне с отметкой подошвы фундамента.

При привязке проекта при необходимости предусмотреть заглубление фундаментов в этих местах.

Под фундаменты устраивается бетонная подготовка.

По периметру здания устраивается асфальтовая отмостка шириной 1 м.

Наружные стены из пустотелого глиняного кирпича /ГОСТ 6316-74/ М75 на цементно-известковом растворе М25 с облицовкой фасадов пустотелым лицевым кирпичом /ГОСТ 7484-78/

Внутренние стены из обыкновенного глиняного кирпича /ГОСТ 530-71/ на растворе М 25

Кладка цоколя ниже гидроизоляционного слоя из обыкновенного глиняного кирпича М100 на растворе М 50.

Проектом предусмотрены варианты наружных стен из одинарного силикатного кирпича /ГОСТ 379-79/ и обыкновенного глиняного кирпича /ГОСТ 530-71/

Перемычки сборные железобетонные

Перекрытие и покрытие-сборные железобетонные панели с круглыми пустотами и ребристые.

Проектом предусмотрен вариант перекрытия из легкобетонных панелей.

Перегородки кирпичные толщиной 120 мм

Лестничные площадки и марши-сборные железобетонные. Наборные ступени по кирпичным стенам.

Ограждения лестниц-металлические

Кровля совмещенная, невентилируемая с неорганизованным наружным водостоком. Утеплитель-плиты из ячеистого бетона.

Согласовано

Привязан

Инв. №

Гл. конс. цн.	Михайлов		16.10.80
Гл. арх. цн.	Масленникова		16.10.80
Рук. маст.	Дембовский		15.10.80
Нормок.	Белов		15.10.80
Г А П	Колаев		10.10.80
Ст. арх.	Обухова		9.10.80
Архитект.	Донцева		9.10.80
Гл. инж.	Колаев		10.10.80

254-9-65

Центральная районная аптека II категории /конструкции серии ИИ-04/

Здание сушки и обработки лекарственного растительного сырья

Общие данные /продолжение/

Стадия	Лист	Листов
Р	2	

Проектный институт Минздрава РСФСР г. Москва

Типовой проект 254-9-65 Альбом I

Разуклонка на кровле - из керамзитового гравия.

Работы по устройству монолитных фундаментов и возведению кирпичных стен в летних и зимних условиях производить с соблюдением требований СНиП III 15-76, СНиП III-17-78

Технологическая часть.

Проектом предусматривается основное решение - одноэтажное здание и вариант с подвалом. Расстановку оборудования в подвале смотри альбом III.

Сушка лекарственного растительного сырья осуществляется в ящичной сушилке марки СЯ-16-8, устанавливаемой в специально выделенном помещении

Санитарно-техническая часть

Теплоснабжение здания предусматривается от теплового узла аптеки с параметрами теплоносителя 95-70°.

Отопление. В здании запроектирована двухтрубная система отопления, тупиковая, с нижней разводкой.

В качестве нагревательных приборов приняты регистры из гладких труб. Магистрали, стояки и подводки к нагревательным приборам прокладываются открыто. Воздухоудаление осуществляется через воздушные краны.

Вентиляция. В здании запроектирована вытяжная вентиляция с естественным побуждением.

Водоснабжение. Помещение сушки при двух вариантах обеспечивается водой от заводомерной водопроводной сети аптеки и прокладывается в канале теплосети. Расходы воды для помещения сушки учтены в основных показателях аптеки.

Электрооборудование

Питание осветительных и силовых электроприемников здания сушки лекарственного растительного сырья предусматривается на напряжение 380/220 вольт кабелем марки „АВВБ" от вводнораспределительного устройства аптеки.

Учет электроэнергии предусматривается приборами учета, установленными в помещении электрощитовой аптеки.

Электроосвещение помещений основного решения и 1го этажа варианта с подвалом предусматривается светильниками с люминесцентными лампами, а подвал - светильниками с лампами накаливания.

В качестве распределительного устройства принят щит серии СУ9400.

Монтаж групповых осветительных сетей выполняется проводом марки АППВС, прокладываемым скрыто под штукатуркой стен и в пустотах плит перекрытия, для основного варианта и 1го этажа варианта с подвалом. Для варианта с подвалом - в подвале монтаж групповых сетей выполняется кабелем марки АВВГ открыто на скобах по строительным конструкциям.

Монтаж силовых распределительных сетей предусматривается проводом марки АПВ-660 в винипластовых и стальных тонкостенных трубах, прокладываемых в подготовке пола.

Для защиты от поражения электрическим током предусмотреть присоединение к заземленному нулевому проводу сети корпусов электрощита и сушки.

Слаботочные устройства

Для предупреждения возможности возникновения пожара в помещениях сушки трав предусматривается устройство системы пожарной сигнализации. В качестве датчиков пожарной сигнализации применяются тепловые датчики типа ДТЛ, монтируемые на потолках помещений не далее 2х метров от стены, 4х метров друг от друга и 0,5 метра от светильников. Перед каждым помещением, где устанавливаются датчики, монтируются разветвительные коробки УК-2П. Сеть пожарной сигнализации выполняется проводом марки ТРП 1×2×0,5, прокладываемым открыто по строительным конструкциям. Датчики пожарной сигнализации включаются в приемную станцию, расположенную на 1этаже здания аптеки.

В варианте со вспомогательными помещениями предусматривается установка телефонного аппарата внешней телефонной связи и динамического громкоговорителя.

Сеть телефонизации и радиофикации выполняется соответственно проводом ТРП 1×2×0,5 и ПТПШ 2×1,2, прокладываемыми открыто по строительным конструкциям.

КИП и автоматика

(Электрофицированная задвижка на канализационном выпуске)

Автоматический контроль переполнения канализационного колодца осуществляется с помощью сигнализатора уровня типа ИКС-2И, датчик которого устанавливается в специальном патрубке на трубопроводе канализационного выпуска до электрофицированной задвижки. При переполнении канализационного колодца происходит повышение уровня стоков в патрубке, срабатывает сигнализатор уровня, закрывается задвижка и срабатывает аварийная светозвуковая сигнализация над входом в подвал. Открытие задвижки возможно с помощью кнопки управления, установленной в силовом шкафу управления, после устранения причины аварии

Указания по привязке проекта

1. Проект может быть осуществлен только после его привязки к участку строительства.
2. При привязке из проекта исключаются все материалы, листы, детали, размеры, графы, текстовые материалы, не относящиеся к выбранному варианту и вносятся необходимые дополнения и поправки в соответствии с указаниями проекта, проделанными расчетами и СН 401-69.
3. В зависимости от климатического района, в котором находится участок строительства, по таблицам пояснительной записки устанавливается толщина ограждающих конструкций.

Согласовано: Лучаск; Нач. тех. отд.

Подпись и дата взам. инв. №

Инв. № подл.

Привязан

Инв. №

Гл. кон. ин.	Михайлов		18.10.80
Гл. арх. ин.	Маслеченкова		18.10.80
Рук. маст.	Дембовский		18.10.80
Нормокон.	Белов		10.10.80
ГАП	Копаев		10.10.80
Ст. архит.	Обухова		10.10.80
Архит.	Донцова		9.10.80
Проверил	Бродач		

254-9-65

Центральная районная аптека II категории (конструкции серии ИИ-04)

Здание сушки и обработки лекарственного растительного сырья

Стадия	Лист	Листов
Р	3	

Общие данные /окончание/

Проектный институт Минздрава РСФСР г. Москва

Подпись и дата перевода

Формат 2а

Типовой проект 254-9-65 Альбом I

Схема генерального плана М 1:500 /основное решение/

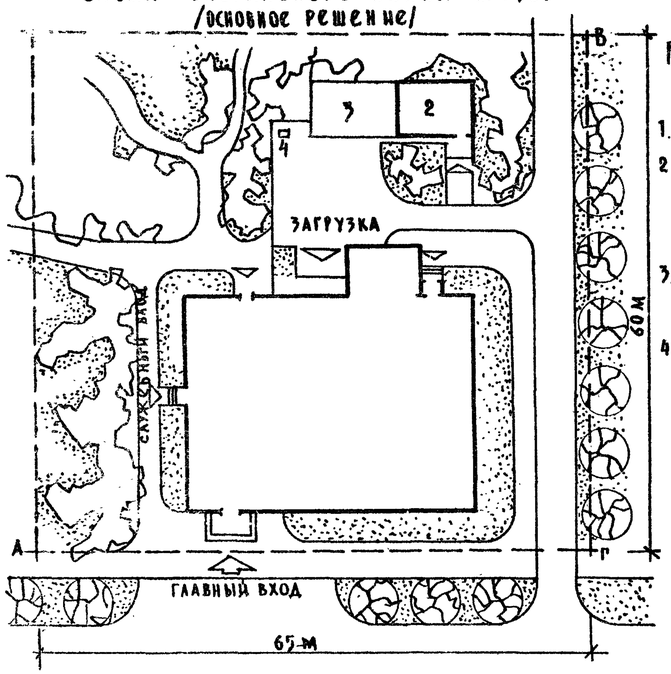

Показатели по генплану /основное решение/

1. АБВГ - участок аптеки - 0.4 га.
2. Площадь застройки - 0.1 га.
   Здание аптеки - 889 м².
   Здание сушки - 63.7 м².
3. Площадь асфальтового покрытия - 0.084 га.
4. Площадь озеленения - 0.22 га.

Фасад в осях „1-3"

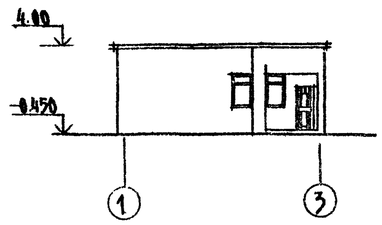

Фасад в осях „3-1"

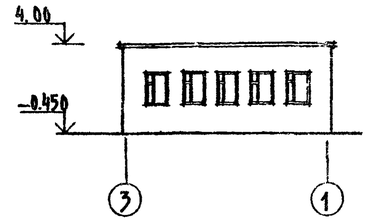

Разрез I-I

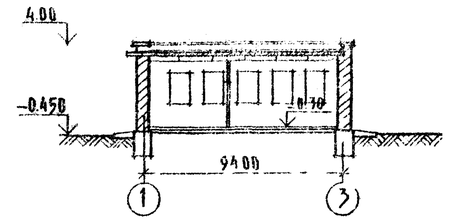

План 1го этажа

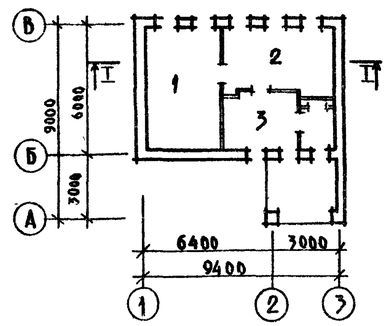

Экспликация

1. Помещение сушки сырья.
2. Помещение обработки сырья.
3. Помещение приема и хранения сырья.

План кровли

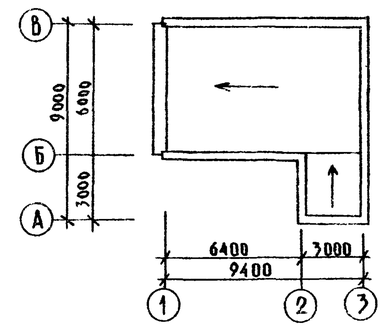

Вариант с подвалом

Фасад в осях „1-5"

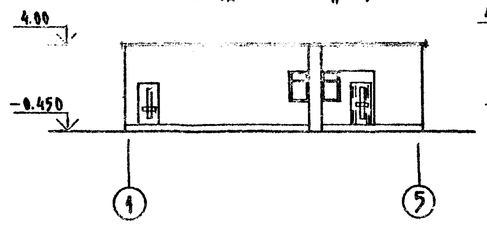

Фасад в осях „5-1"

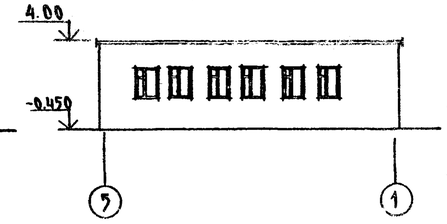

Разрез I-I

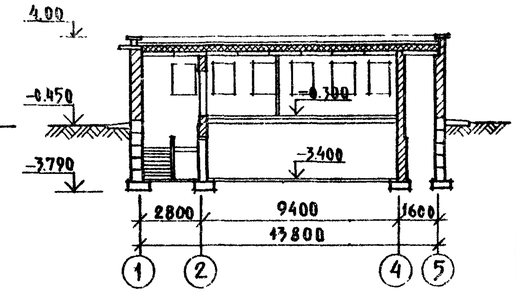

Схема генерального плана /вариант с подвалом/

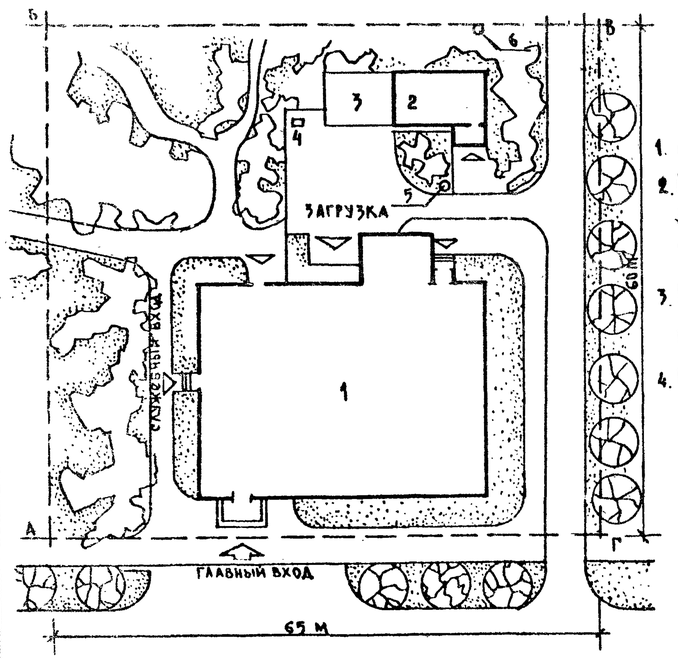

Показатели по генплану /вариант с подвалом/

1. АБВГ - участок аптеки - 0.4 га.
2. Площадь застройки - 0.1 га.
   Здание аптеки - 889 м².
   Здание сушки - 955 м².
3. Площадь асфальтового покрытия - 0.084 га.
4. Площадь озеленения - 0.220 га.

План 1го этажа

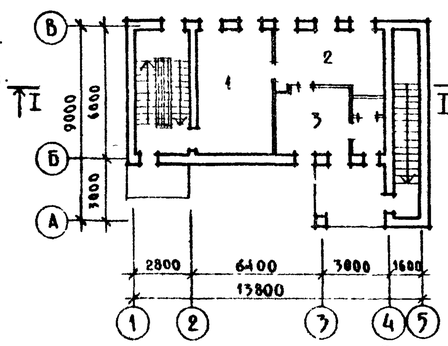

План подвала

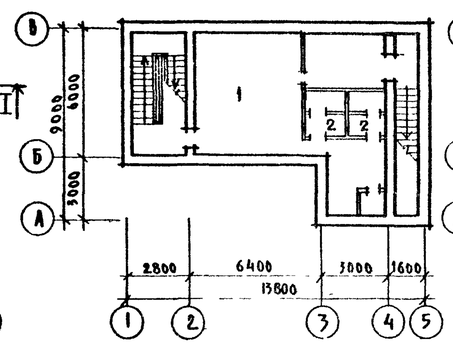

План кровли

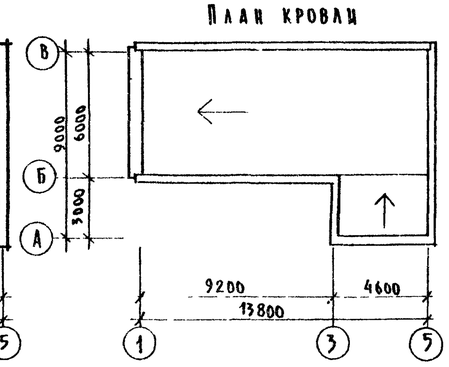

Экспликация

1. Здание центральной районной аптеки II категории.
2. Здание сушки и обработки лекарственного растительного сырья.
3. Место для стоянки двух машин.
4. Мусоросборник.
5. Шахта воздухозаборная.
6. Шахта воздуховыброса.

Экспликация

1. Помещение сушки сырья.
2. Помещение обработки сырья.
3. Помещение приема и хранения сырья.
4. Хранение хоз. инвентаря.
5. Санузлы.

Согласовано: Начальник отдела Аникаева

Подпись и дата | Взамен инв.

ГА арх п-ра	Масленникова		16.10.65	254-9-65-11-1 АС	
Гл конст	Михайлов		16.10.65	Центральная районная аптека II категории /конст	
Рук маст	Лембовский		15.10.65	Здание сушки и обработки лекарственного растительного сырья	Стадия: Р; Лист: 1; Листов:
Нормоконт	Щербаков		20.10.65		
ГАП	Копаев		20.10.65	Лист привязки	Проектный институт Минздрава РСФСР г. Москва
Ст арх	Обухова		20.10.65		
Архит	Денисова		20.10.65		
Проверил	Копаев				

Привязан

Альбом

Типовой проект 254-9-65

Фасад в осях „1-3"

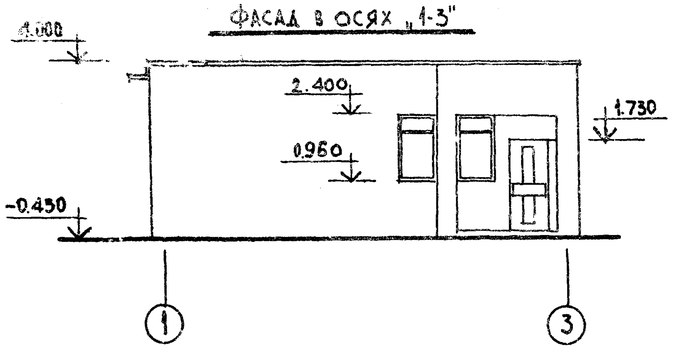

Фасад в осях „3-1"

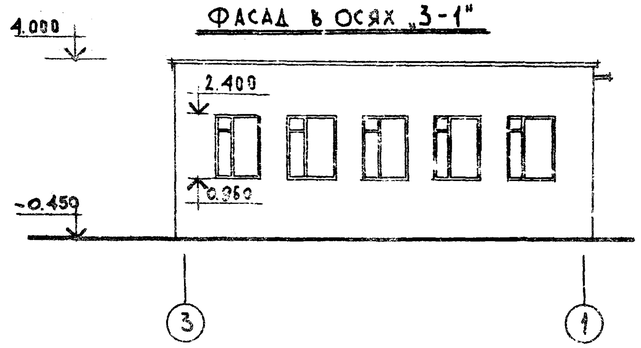

Разрез I-I

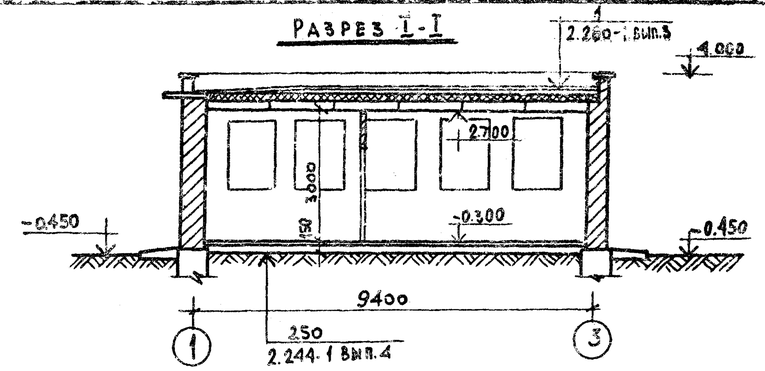

План 1го этажа

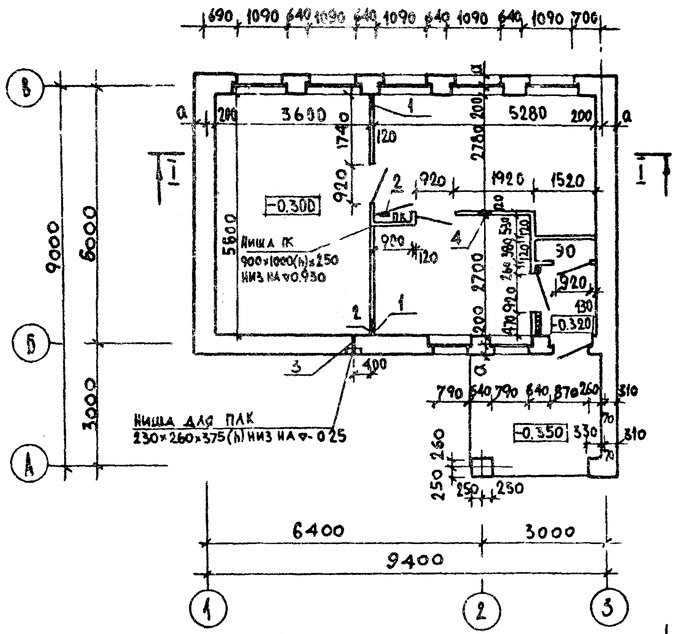

План отделочных работ

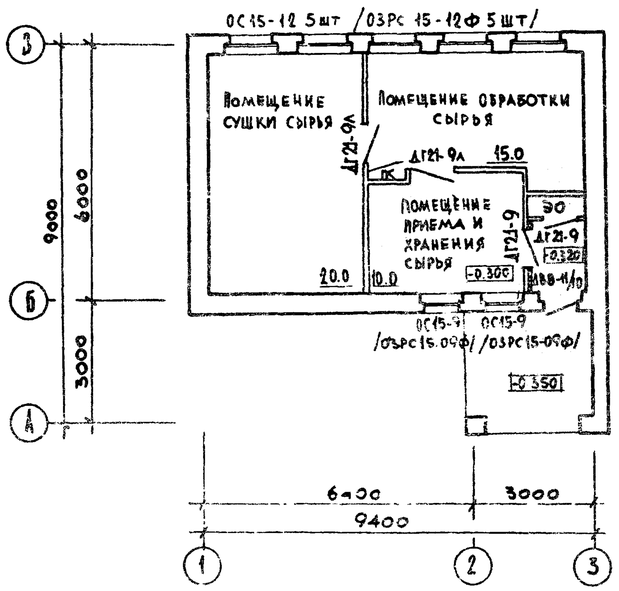

Привязка наружных стен к осям
/значение „а"/

Материал стен	При расчетных зимних t°C наружного воздуха		
	-20	-30	-40
Кирпич глиняный пустотелый пластического прессования плотностью 1400кг/м³ ГОСТ 6316-74	180	310	440
Кирпич глиняный обыкновенный пластического прессования плотностью 1800кг/м³ ГОСТ 530-71	310	310	440
Кирпич силикатный одинарный /250×120×65/ плотностью 1800кг/м³ ГОСТ 379-79	310	440	570

Ш-1, Ш-2

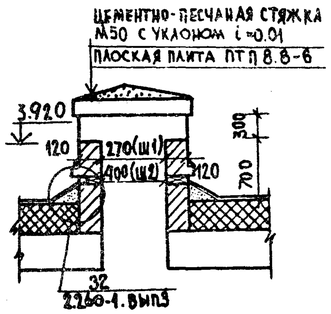

Экспликация отверстий

Тип отв.	Размеры мм		Отм. низа м	Назначение
	В	Н		
1	300	300	-0.30	ОВ
2	400	200	2.23	ВК
3	100	100	-0.18	ВК
4	200	200	2.50	ОВ

План кровли

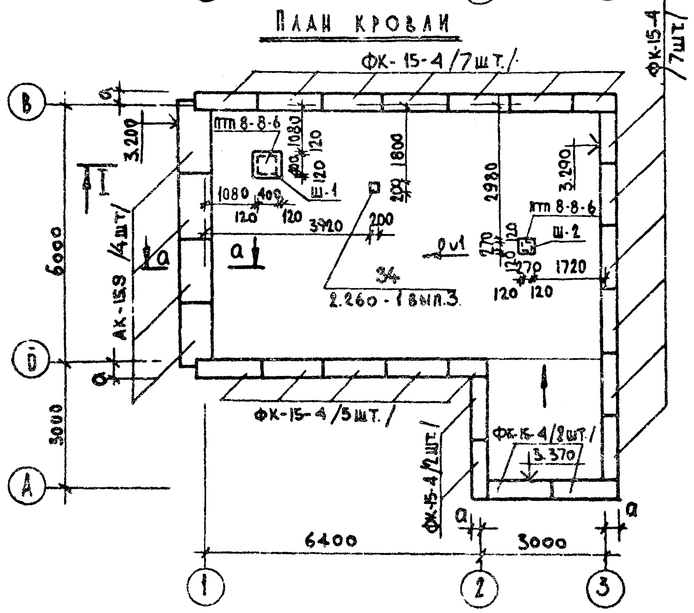

а-а

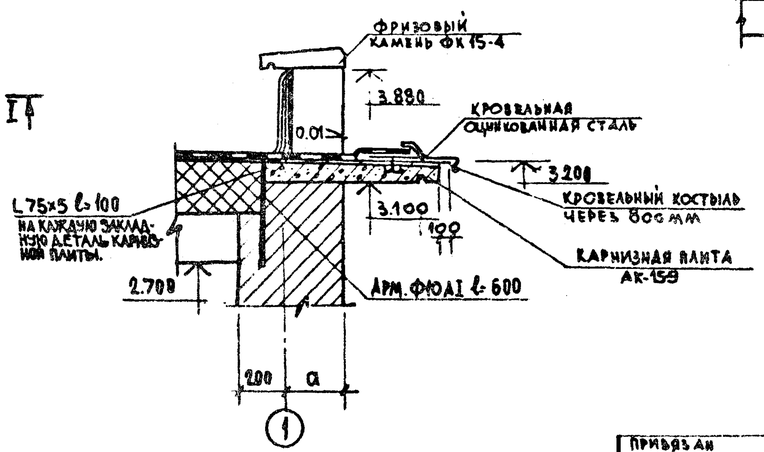

Примечания:

1. За отметку 0.000 принята отметка пола 1го этажа здания аптеки II категории (т.п.252-8-27-1.1.1)
2. В скобках даны окна для $t_н$=-40°С
3. В ведомость отделки помещений см. общие данные лист 2
4. Спецификацию сборных элементов кровли см. лист АС-10

Согласовано: Нач. тех. отд. Павлов; Гл. спец. тех. отд. Кларя; Нач. тех. отд. Линаск

Согласовано: Рук. гр. ОВ Колесова; ВК Вильберман; ГИП Барченков; Нач. отд. ЭО

Гл. архитектор	Масленникова		16.10.81	254-9-65-11-1 АС	
Гл. конструктор	Михайлов		16.10.80	Центральная районная аптека II категории /конструкции серии ИИ-04/	
Рук. маст.	Дембовский		13.03.81	Здание сушки и обработки лекарственного растительного сырья	Стадия Р, Лист 2, Листов
Нормоконт.	Щербаков				
ГАП	Копаев		10.10.80		
Ст. арх.	Обухова		2.10.80	Планы фасады разрез I-I узлы и детали кровли основное решение	Проектный институт Минздрава РСФСР г. Москва
Архит.	Донцева		9.10.80		
Проверил	Копаев		10.10.80		

Привязан

Взам. инв. № | Подпись и дата | Инв. № подл.

Типовой проект 254-9-65, Альбом I

План фундаментов

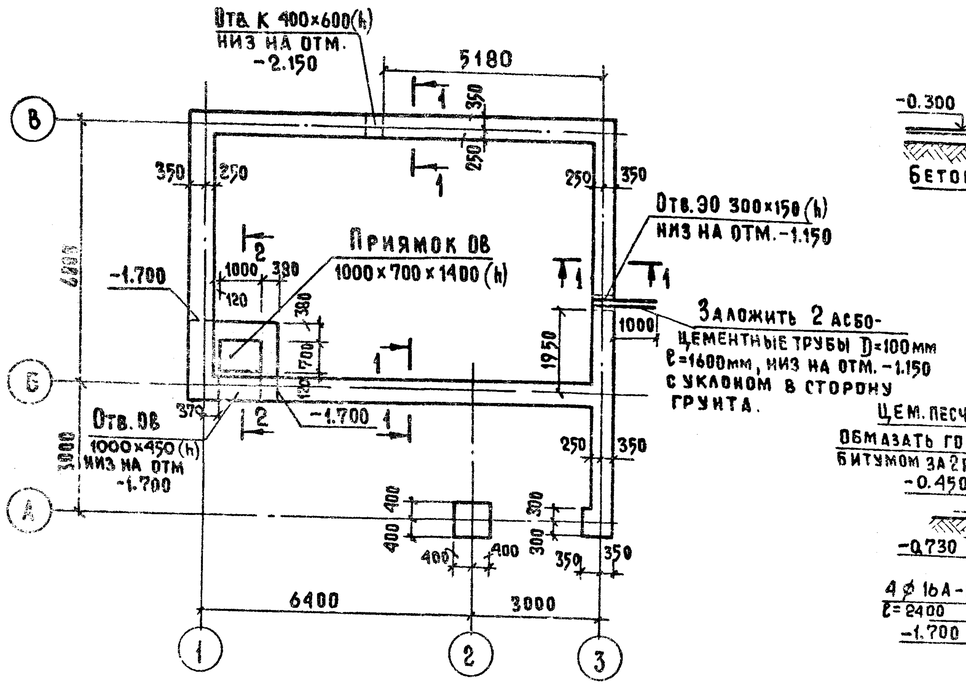

1-1

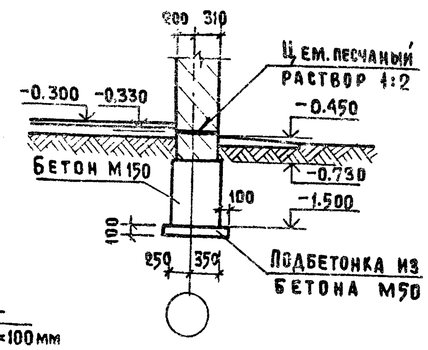

2-2

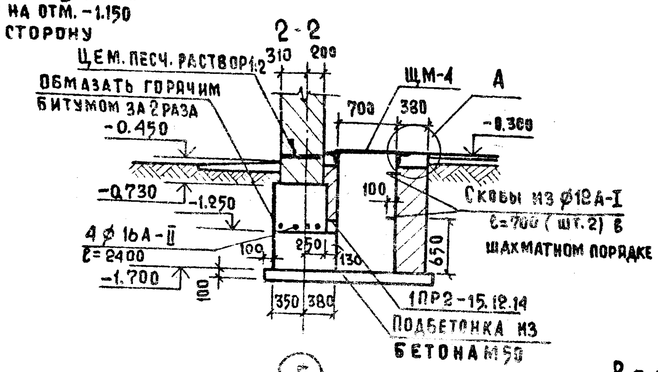

Схема расположения перемычек

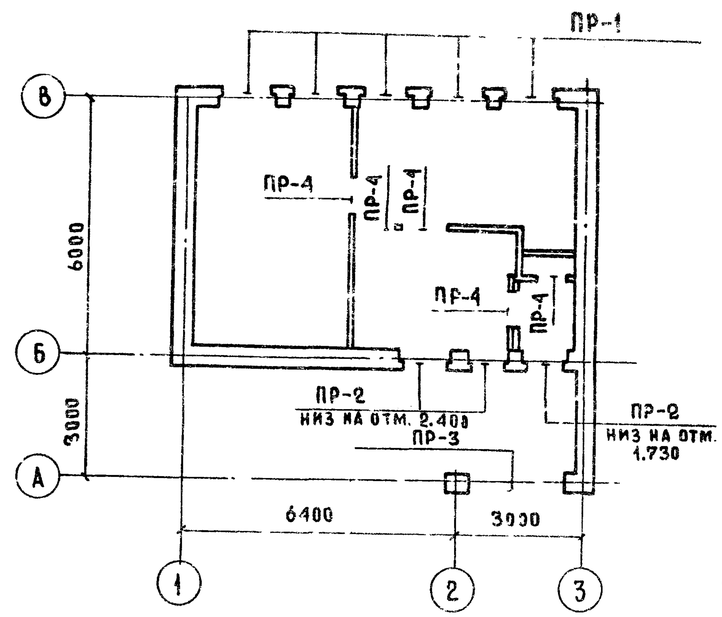

Схема расположения плит покрытия

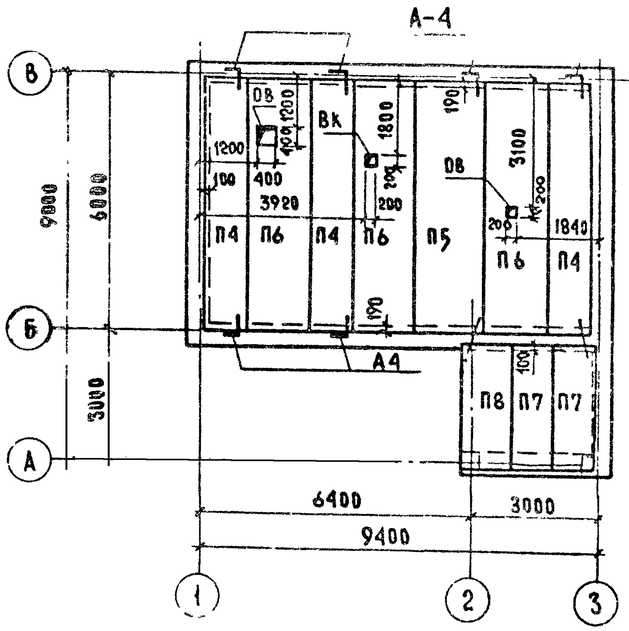

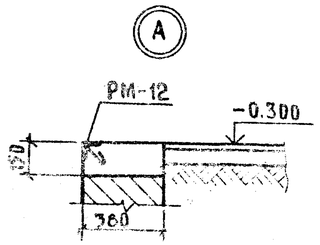

Примечания.

1. Отметка низа фундаментов, кроме оговоренной, -1,500.
2. Фундамент монолитный из бетона М150. Расход бетона на фундамент 18.0 м³ (для стен 510мм)
3. Спецификацию сборных железобетонных элементов и металлических изделий см. на листе АС-10

Ведомость перемычек наружных стен

Тип проема	Сечение	Этаж	Кол. мест на этаж	Состав типа	Количество перемычек в типе при t° наружного воздуха: Глиняный пустотный кирпич пластич.-прессован. ГОСТ 7316-71			Кирпич глиняный обыкновенный ГОСТ 530-71			Силикатный кирпич ГОСТ 379-69		
					-20 (380)	-30 (510)	-40 (640)	-20 (510)	-30 (510)	-40 (640)	-20 (510)	-30 (640)	-40 (770)
ПР-1	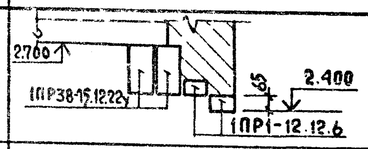	1	5	1ПР 38-15.12.22у	2	2	2	2	2	2	2	2	2
				1ПР1-12.12.6	1	2	3	2	2	3	2	3	4
ПР-2	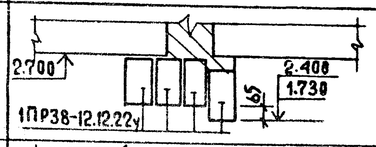	1	3	1ПР38-12.12.22у	3	4	5	4	4	5	4	5	6
ПР-3	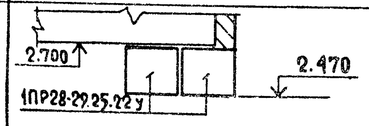	1	1	1ПР28-29.25.22у	2	2	2	2	2	2	2	2	2

Ведомость перемычек внутренних стен.

Тип проема	Сечение	Этаж	Кол. мест на этаж
ПР-4	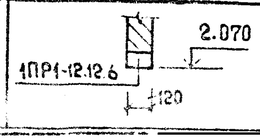	1	5

Привязан

Инв №

Гл. кон. ин.	Михайлов		16.11.80
Нормокон.	Александр		14.11.80
Гл. инж. М.	Лурик		11.11.80
Гл. кон. М.	Мишнаевский		14.11.80
ГИП	Бродач		2.10.80
Исполн.	Томаш		3.10.80
Провер.	Бродач		2.10.80

254-9-65-1.1-1 АС

Центральная районная аптека II категории / конструкции серии ИИ-04 /

Здание сушки и обработки лекарственного растительного сырья.

План фундаментов. Схема расположения сборных элементов покрытия. Ведомость перемычек (основное решение)

Стадия	Лист	Листов
Р	3	

Проектный институт минздрава РСФСР г. Москва

Согласовано: Гип. вк. Зильберман; Рук. гр. ов. Колешкова; Нач. отд. эо. Болгарская

Согласовано: Нач. техн. отд. Дидраск; ГАП АСМ Клаев

Инв. № подл. | Подпись и дата | Взам. инв. №

ФАСАД В ОСЯХ „1-5"

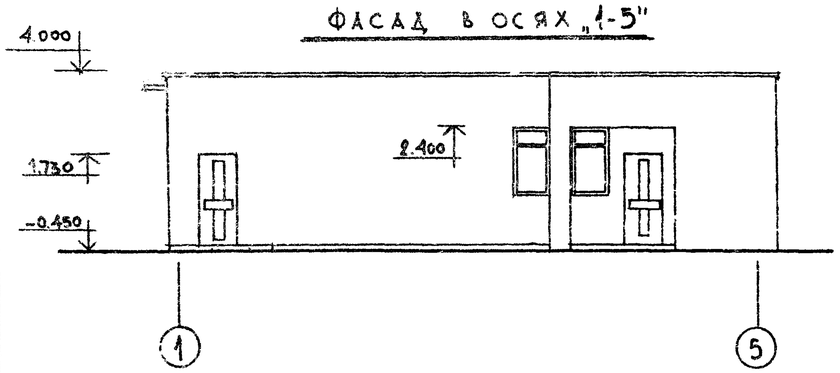

ФАСАД В ОСЯХ „5-1"

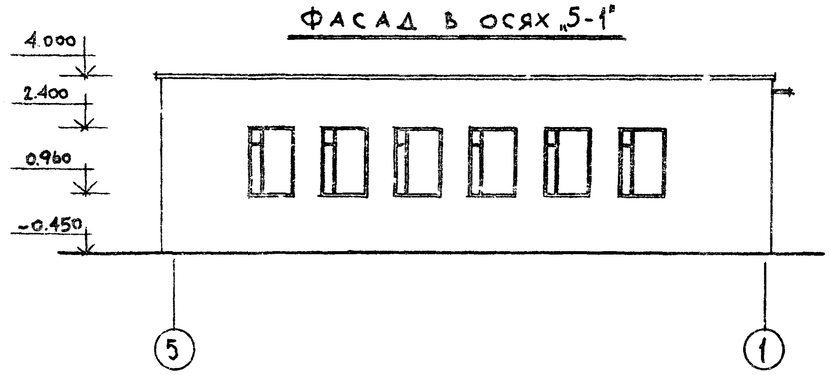

РАЗРЕЗ 1-1

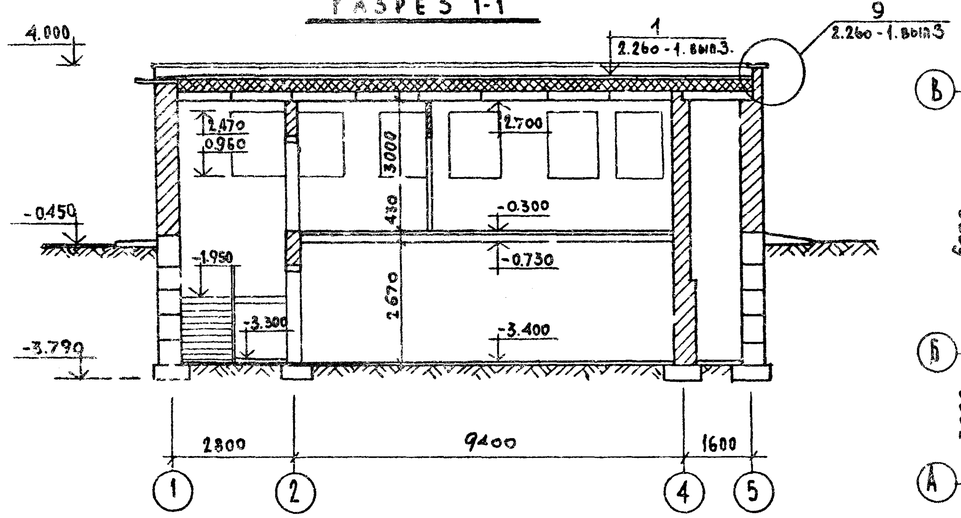

ПЛАН КРОВЛИ

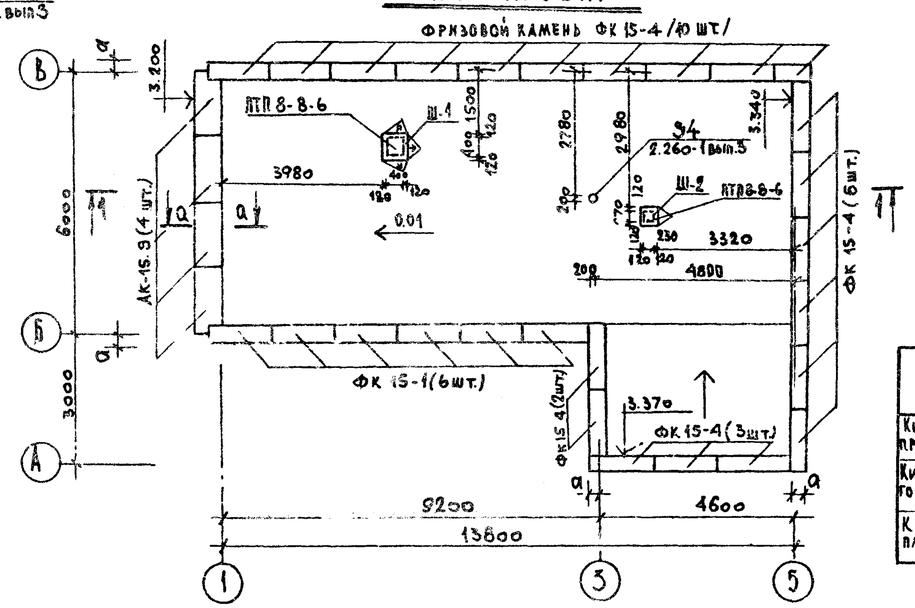

ПЛАН 1го ЭТАЖА

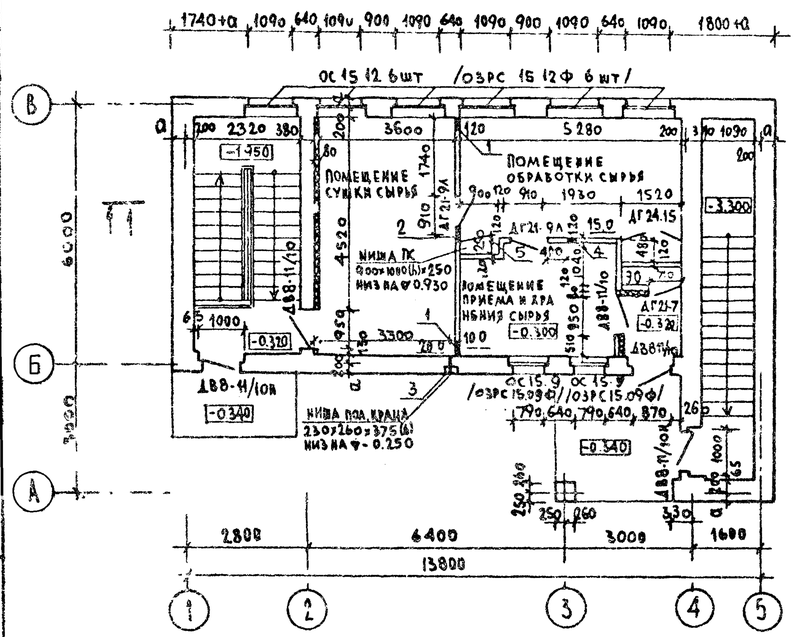

а-а

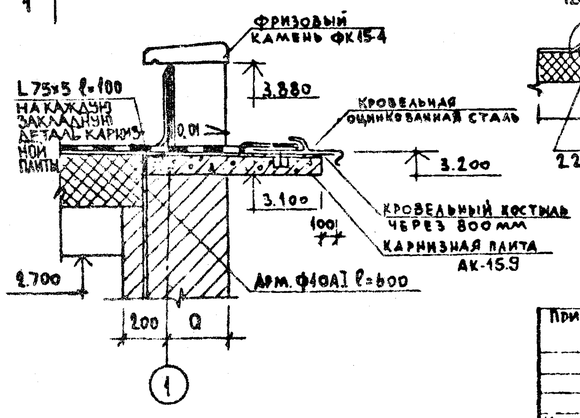

Ш-1; Ш-2

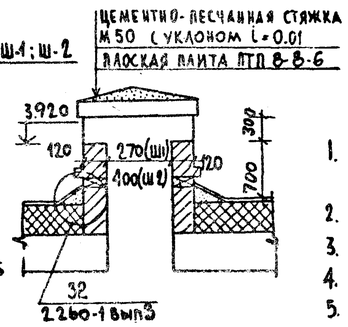

Экспликация отверстий

Тип отв	Размеры мм В	Размеры мм Н	Отм низа м	Назначение
1	300	300	-0.300	ОВ
2	400	200	2.230	ВК
3	100	100	-0.180	ВК
4	200	200	2.500	ОВ
5	200	200	2.230	ВК

Привязка наружных стен к осям
/значение „а"/

Материал стен	При расчетных зимних t°C наружного воздуха -20	-30	-40
Кирпич глиняный пустотелый пластического прессования плотностью 1400 кг/м³ ГОСТ 6316-74	180	310	440
Кирпич глиняный обыкновенный пластического прессования плотностью 1800 кг/м³ ГОСТ 530-71	310	310	440
Кирпич силикатный одинарный 250×120×65 плотностью 1800 кг/м³ ГОСТ 379-79	310	440	570

Примечания

1. За отметку 0.000 принята отметка пола 1го этажа здания аптеки II категории (т п. 252-8-27-1.1-1).
2. План подвала см АС-5.
3. В скобках даны окна для $t_н$=-40°С.
4. Ведомость отделки помещений см. общие данные лист 2.
5. Спецификацию сборных элементов кровли см лист АС-10.

Согласовано: Павлова, Гаспарян, Динаск; Колецкова, Вилбергман, Барченков

Привязан

Инв. №

Гл.арх.мастер	Масленникова		16.10.80
Гл.конструктор	Михайлов		16.10.80
Рук.маст.	Дембовский		10.10.80
Нормоконтр.	Щербаков		10.10.80
ГАП	Копаев		10.10.80
Ст.арх.	Обухова		9.10.80
Архит.	Донцева		9.10.80
Проверил	Копаев		10.10.80

254-9-65-1.1-1 АС

Центральная районная аптека II-категории /конструкции серии ИИ-04/

Здание сушки и обработки лекарственного растительного сырья

Стадия	Лист	Листов
Р	4	

Планы, фасады, разрез 1-1, узлы и детали кровли (вариант с подвалом)

Проектный институт Минздрава РСФСР г. Москва

Типовой проект 254-9-65 Альбом

Копировал

Формат А2

Типовой проект 254-65 Альбом I

План подвала

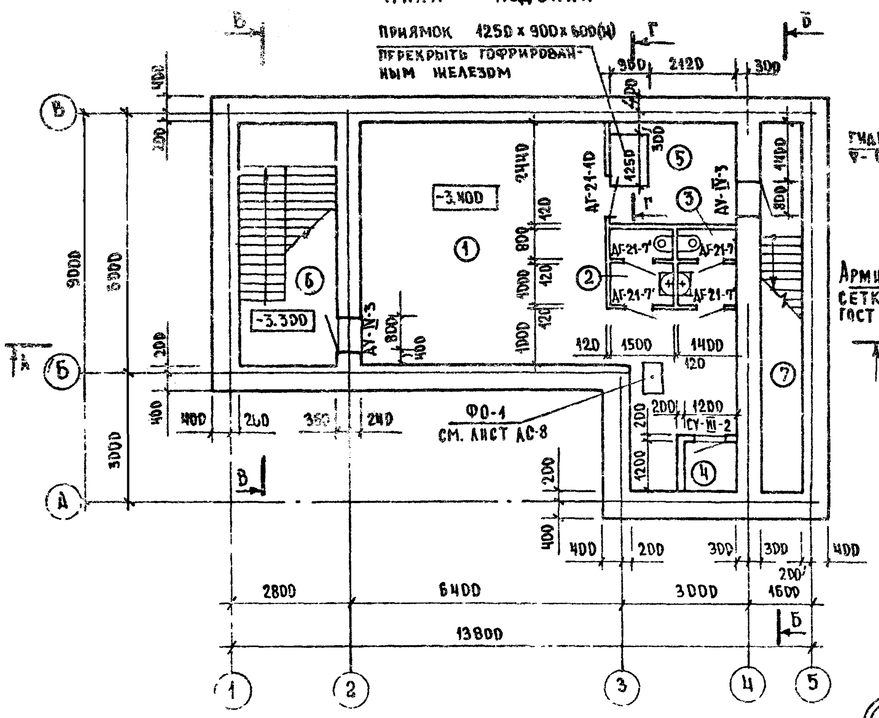

Разрез Б-Б

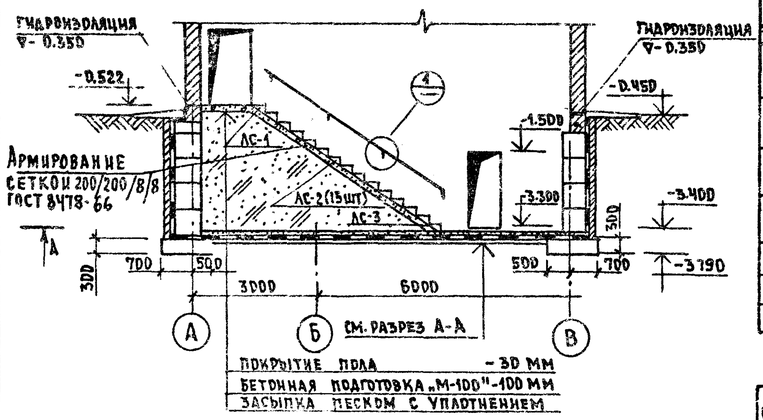

Разрез В-В

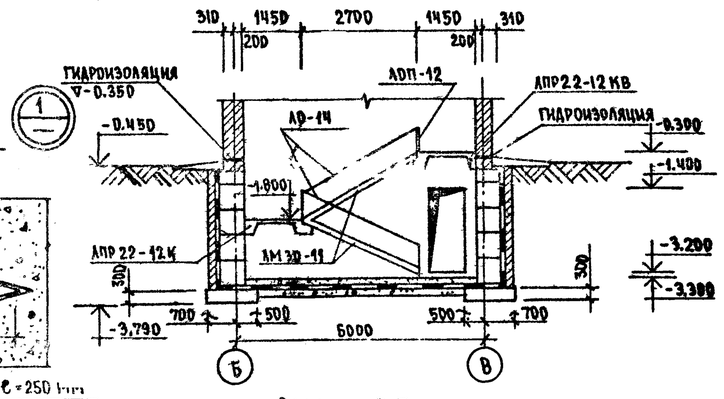

Разрез А-А

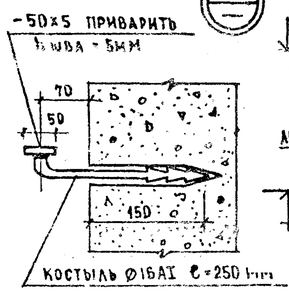

Конструкция пола - 100 мм
4 слоя стеклоткани ГОСТ 10156-70
на мастике „Изол Г-М" - 40 мм
Монолитный ж.б. - 100 мм
Ж.б. плита перекрытия - 220 мм

Разрез Г-Г

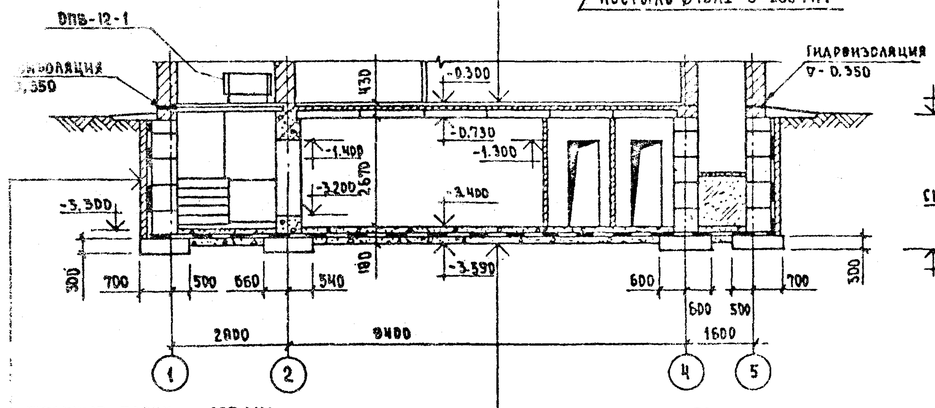

Бетонные блоки - 600 мм
3 слоя стеклоткани ГОСТ 10156-70
на мастике „Изол Г-М" 40 мм
Прижимная кирпичная
стенка - 120 мм

Покрытие пола - 30 мм
Цементнопесчаная стяжка „М-100" - 30 мм
3 слоя стеклоткани ГОСТ 10156-70
на мастике „Изол Г-М" - 40 мм
Цементнопесчаная выравнивающая
стяжка „М-100" - 20 мм
Бетонная подготовка „М-100" - 400 мм

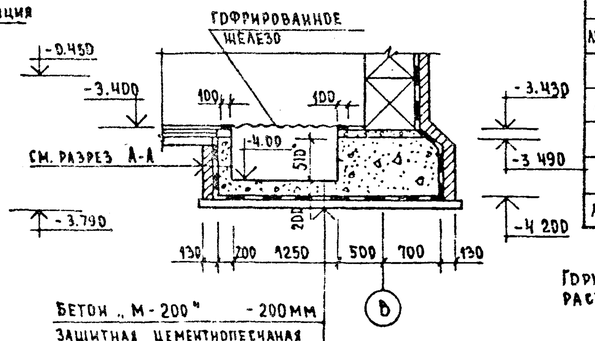

Бетон „М-200" - 200 мм
Защитная цементнопесчаная
стяжка „М-100" - 30 мм
3 слоя стеклоткани ГОСТ 10156-70
на мастике „Изол Г-М"
Выравнивающая цементнопесчаная стяжка „М-100" - 20 мм
Бетонная подготовка „М-100" 100 мм

Ведомость отделки помещений

№ помещения	Наименование	Пол: Площадь м²	Пол: № узлов по СНиП	Пол: Покрытие	Потолок	Стены перегородки
1	Хранение хоз инвентаря	40.60		Поливинилхлоридные плитки	Клеевая побелка	Масляная окраска
2	Женский санузел	2.88		Керамическая плитка	Известковая побелка	Керамическая панель h=1.5м
3	Мужской санузел	2.69		То же	То же	То же
4	Воздухозаборная камера	1.44		Бетонные	Силикатная окраска	Силикатная окраска
5	Хранение хоз. инвентаря	7.4		Керамическая плитка	Известковая побелка	Масляная окраска
6	Лестница входа №1	12.5		То же	То же	То же
7	Лестница входа №2	9.5		То же	То же	То же

Спецификация дверей и ставен

Поз. обозначение	Обозначение	Наименование	Кол.	Масса ед., т	Примечание
		Двери:			
ДГ21-7'	ГОСТ 6629-74	ДГ21-7'	4	—	
ДГ21-10'	То же	ДГ21-10'	1	—	
АУ-IV-3	ТДК-И-1-71 ч.II Альбом IV	АУ-IV-3	2	0.310	
		Ставни:			
СУ-III-2	ТДК-И-1-71 ч.III Альбом IV	СУ-III-2	1	0.160	

Спецификация элементов лестниц

Поз. обозначение	Обозначение	Наименование	Кол.	Масса ед. кг	Примечание
АС-1	1.155-1 в.1 л.25	Ступень АС11-17К	1	83	
АС-2	То же л.43	Ступень АС11-17	15	119	
АС-3	То же л.61	Ступень АС11-17У	1	63	
		Лестничные марши и площадки:			
АПР22-12К	1.152-3 в.1	АПР22-12К		1035	
АМ30-11	1.151-4 вып.1	АМ30-11	2	1300	
		Изделия металлические:			
АД-14	ИИ-04-8 вып.1	АД-14	2	81.2	
АДП-12	То же	АДП-12	1	25.1	

Примечание

Горизонтальную гидроизоляцию стен выполнить из цементнопесчаного раствора „М-100" на ▽-0,350

Привязал				
Инв. №				
Рук.маст	Петрова			15.8
Н.контр.	Котлярский			15.8
Гл.инжнр	Потапов			15.8
Исполн.	Калин			6.8
Проверил	Иванова			7.8

254-9-65-1.1-1 АС

Центральная районная аптека II категории /конструкции серии ИИ-04/

Здание сушки и обработки лекарственного растительного сырья

План подвала. Разрезы (Вариант с подвалом)

Стадия	Лист	Листов
Р	5	

Проектный институт Минздрава РСФСР г. Москва

Типовой проект 254-9-65 Альбом I

Схема расположения фундаментов

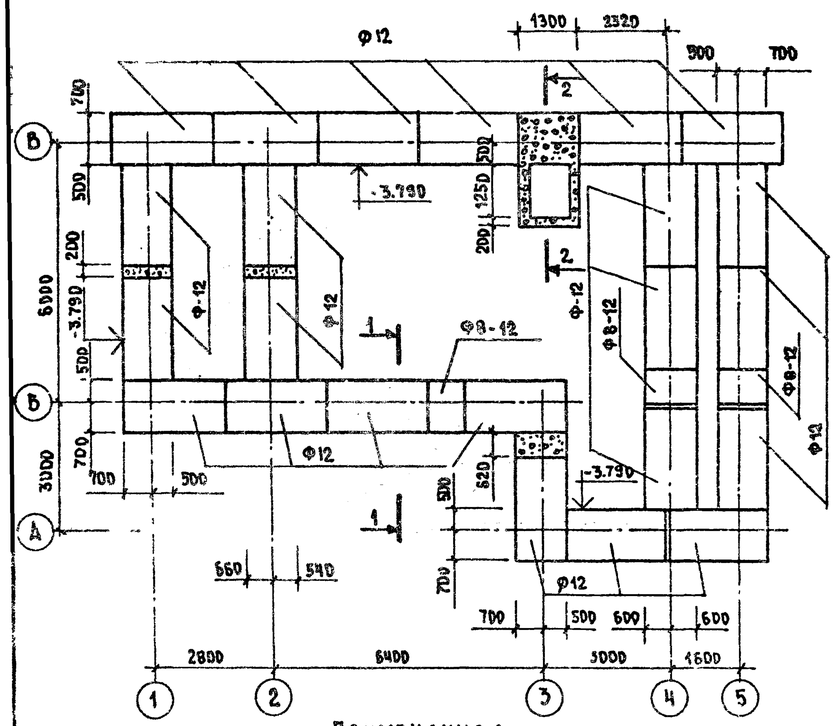

Схема расположения плит перекрытия

отм. низа - 0.750

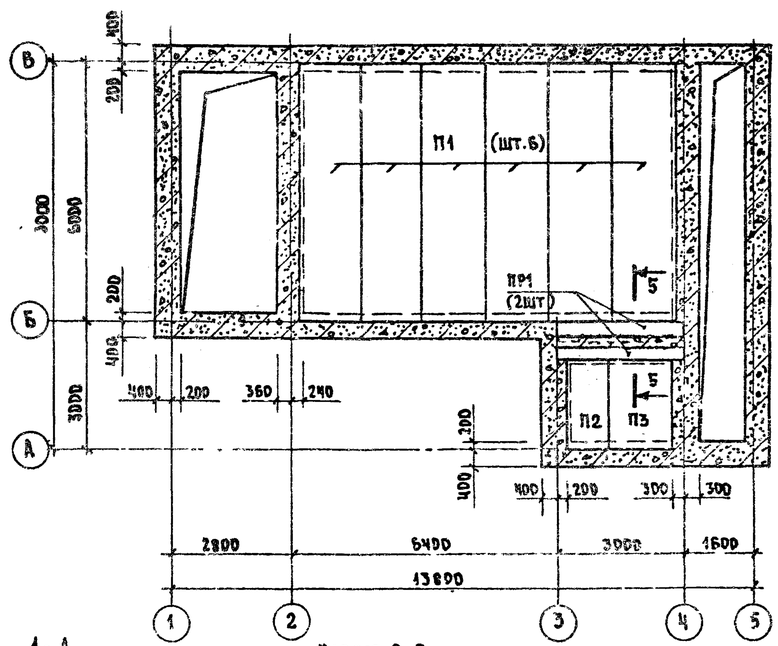

Спецификация сборных железобетонных элементов к листам АС-6 ; АС-7

Поз. обозначение	Обозначение	Наименование	Кол.	Масса ед.т	Примечание
		Изделия бетонные и ж-б.			
		Плиты ленточных фундаментов			
Ф8-12	Серия 1.412-5	ФЛ8.12-2	3	0.686	
Ф12	То же	ФЛ12.24-2	23	1.750	
		Блоки для стен подвалов:			
ФБС1	ГОСТ 13579-78	ФБС 24.6.6-7	62	1.96	
ФБС2	То же	ФБС 12.6.6-7	24	0.96	
ФБС3	То же	ФБС 9.6.6-Т	42	0.70	
ФБС4	То же	ФБС 12.6.3-Т	45	0.46	
		Перемычки, прогоны			
ПР2	Серия 1.139-10 в.1	1ПР2-15.12.14	5	0.075	
ПР4	Серия 1.225-2 в.2	П72-30	2	1.65	
		Панели перекрытия:			
П1	Серия 1.141-1 вып. 14	ПК10-60.15	6	2.800	
П2	То же вып. 18	ПК8-24.10	1	0.710	
П3	То же вып. 17	ПК8-24.15	4	1.150	

Примечания:

1. Фундаментные плиты укладываются на песчаную подсыпку толщиной 50 мм.
2. Местные заделки в фундаментах выполнять из бетона марки „200".

1-1

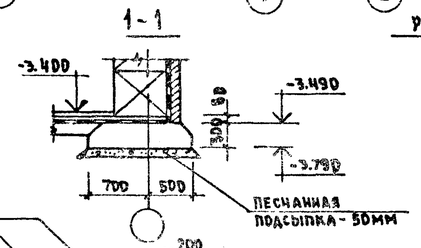

Разрез 2-2

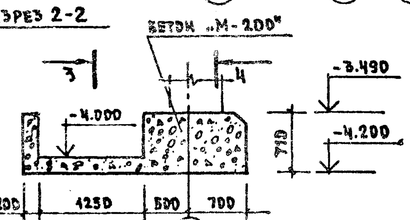

Схема расположения блоков стен подвала и перемычек

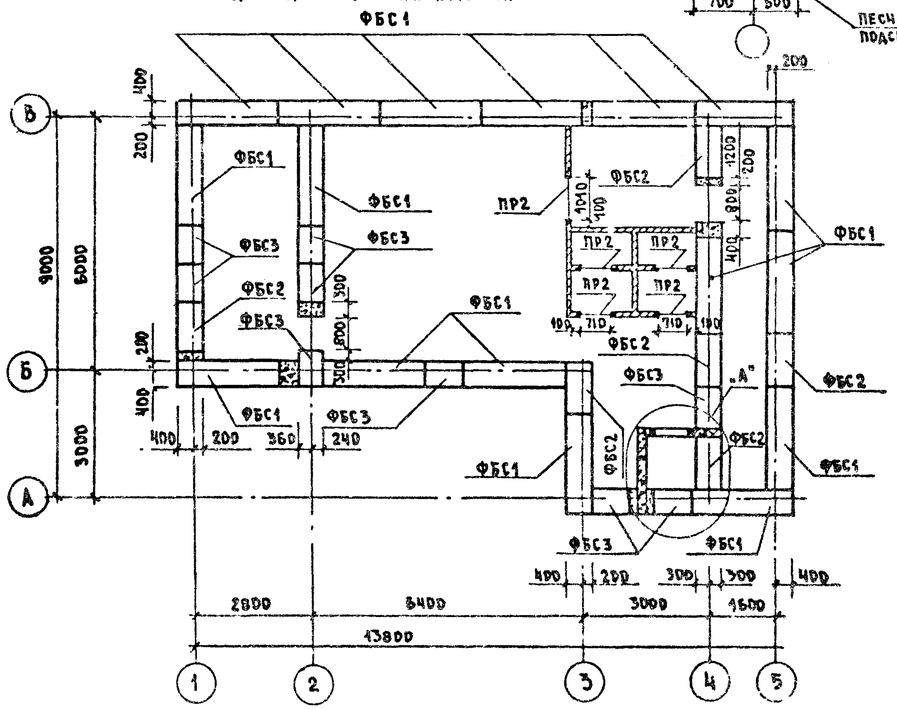

Разрез 3-3

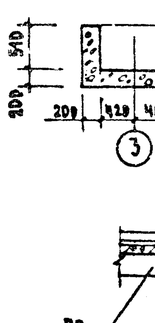

Разрез 4-4

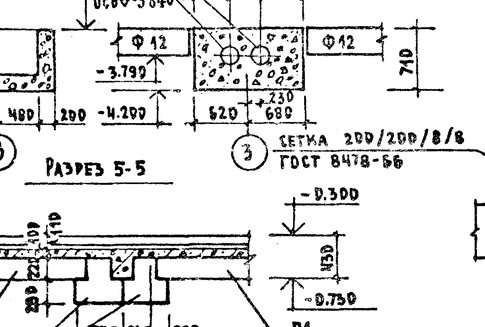

Разрез 5-5

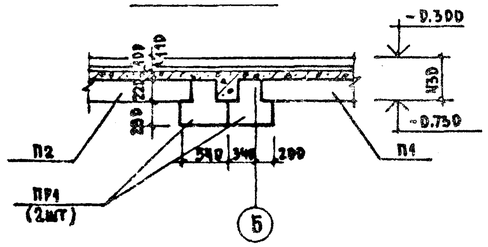

Узел „А"

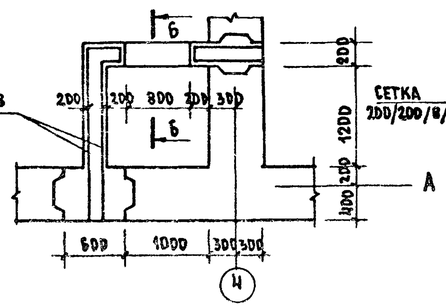

Разрез 6-6

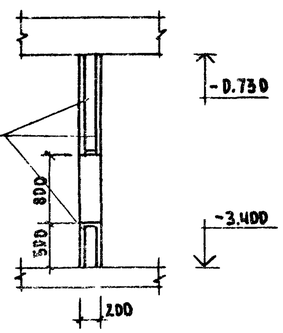

Согласовано

Взам. инв. №

Подпись и дата

Инв. № подл.

Привязан			
Инв №			

Рук. маст.	Петрова		15.8	
Н. контр.	Котлярский			
Гл. инж. пр.	Потапов		12.8	
Исполн.	Кразов		6.8	
Проверил	Иванова		7.8	

254-9-65-1.1-1 АС

Центральная районная аптека II категории /конструкции серии ИИ-04/

Здание сушки и обработки лекарственного растительного сырья

Стадия	Лист	Листов
Р	6	

Схемы расположения сборных элементов фундаментов, перекрытий, стен. (вариант с подвалом)

Проектный институт Минзарава РСФСР г. Москва

Типовой проект 254-9-65 Альб

Раскладка блоков по оси „В"

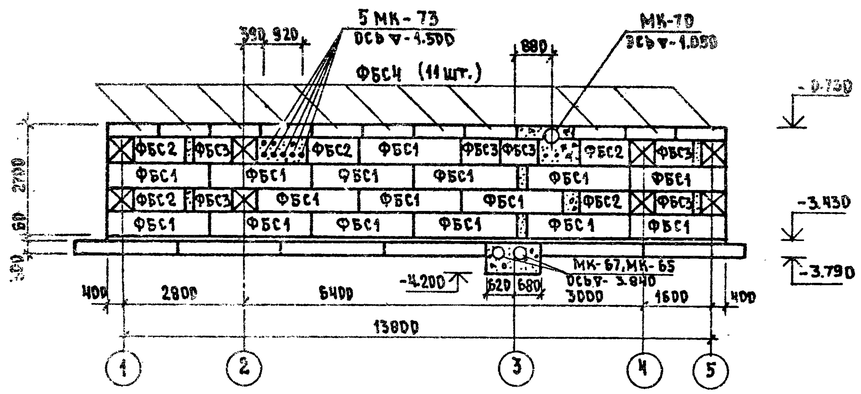

Раскладка блоков по оси „Б"

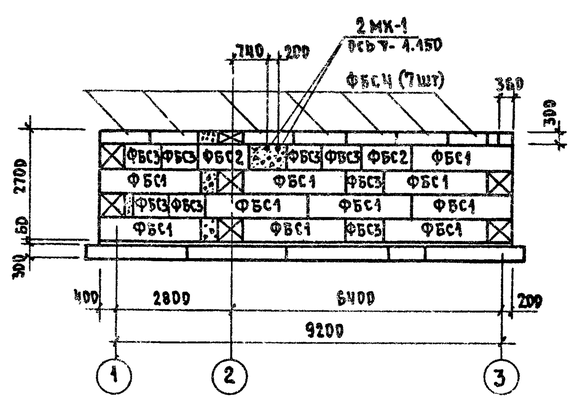

Раскладка блоков по оси „А"

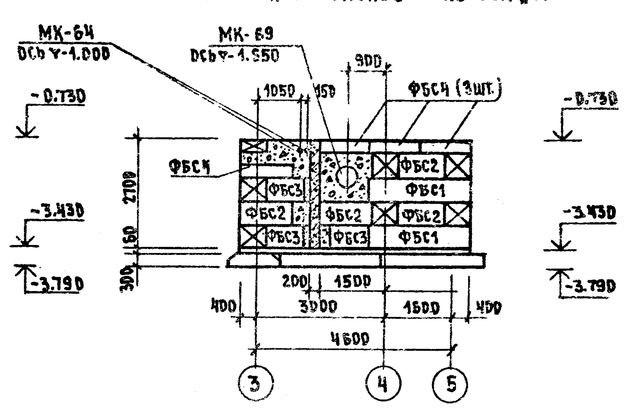

Раскладка блоков по оси „1"

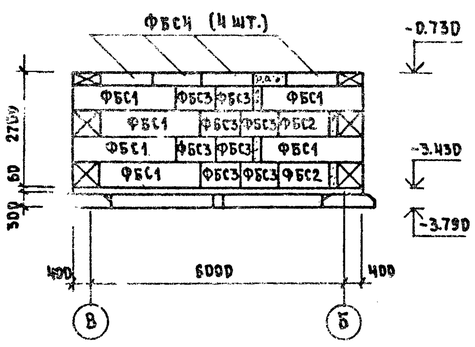

Раскладка блоков по оси „2"

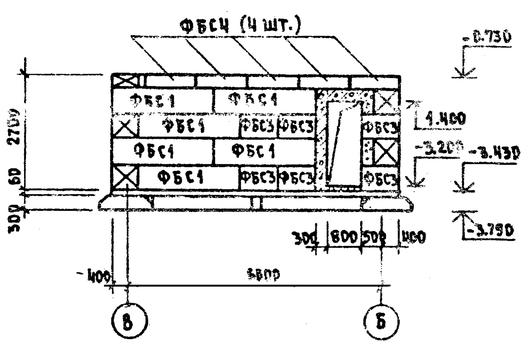

Раскладка блоков по оси „3"

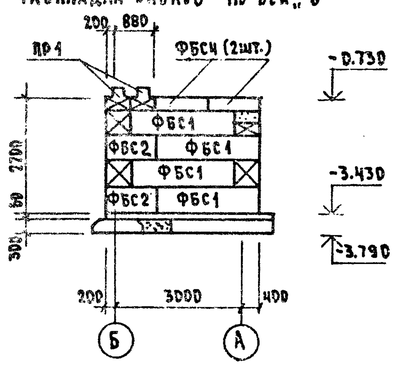

Раскладка блоков по оси „4"

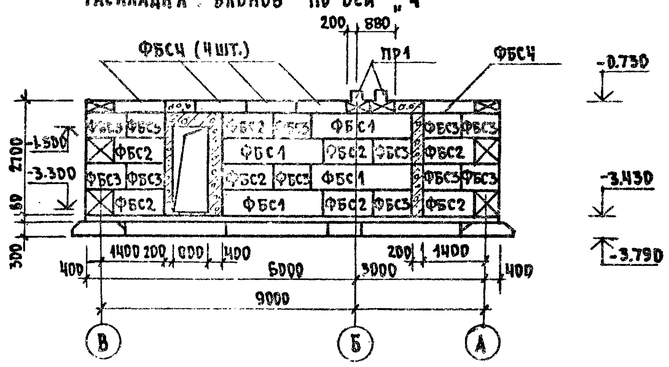

Раскладка блоков по оси „5"

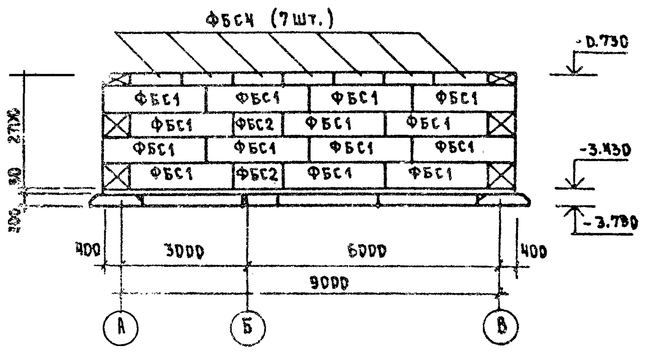

Примечания:

1. Спецификацию сборных бетонных блоков см лист АС-6.
2. Монолитные заделки из бетона „М-200".

Привязан				254-9-65-1.1-1 АС			
				Центральная районная аптека /конструкции серии ИИ-04/ II категории			
	Рук.маст.	Петрова	15.8	Здание сушки и обработки лекарственного растительного сырья	Стадия	Лист	Листов
	Н.контр.	Котлярский			Р	7	
	Гл.инж.пр	Потапов	12.8	Развертки стен (вариант с подвалом)	Проектный институт Минздрава РСФСР г.Москва		
	Исполнит	Калин	5.8				
Инв.N	Проверил	Иванова					

Согласовано: Гип ВК Вильберг; Гл.инж.проекта Уфаев; Гл.инж. Уфаев; Гр.ГР.ОВ Колесников; Нач.техн.отд. Лунаск

Применительно к: Альбом

Типовой проект 254-9-65 Альбом X

Схема раскладки сеток в перекрытии

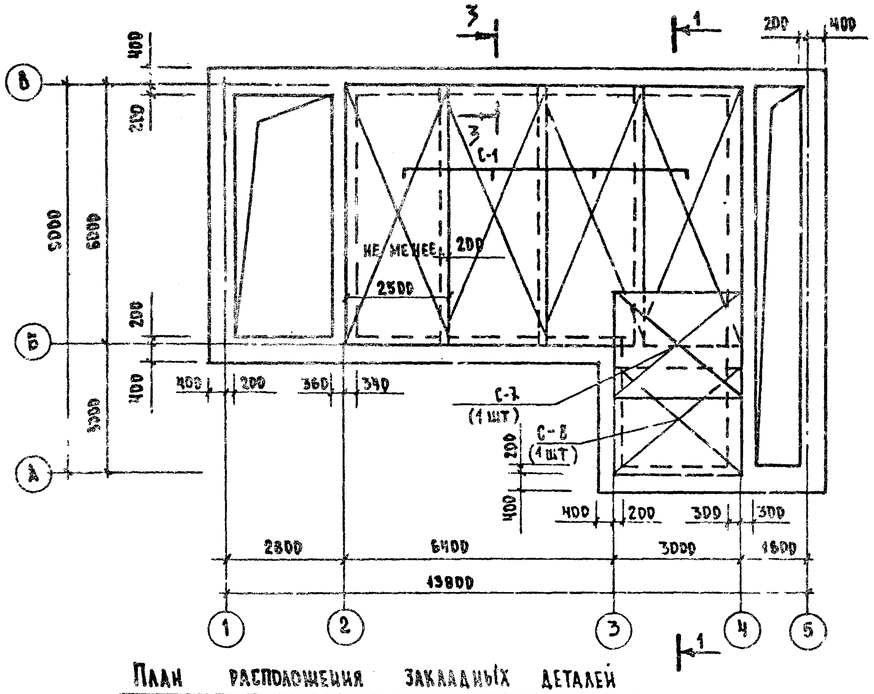

План расположения закладных деталей и отверстий

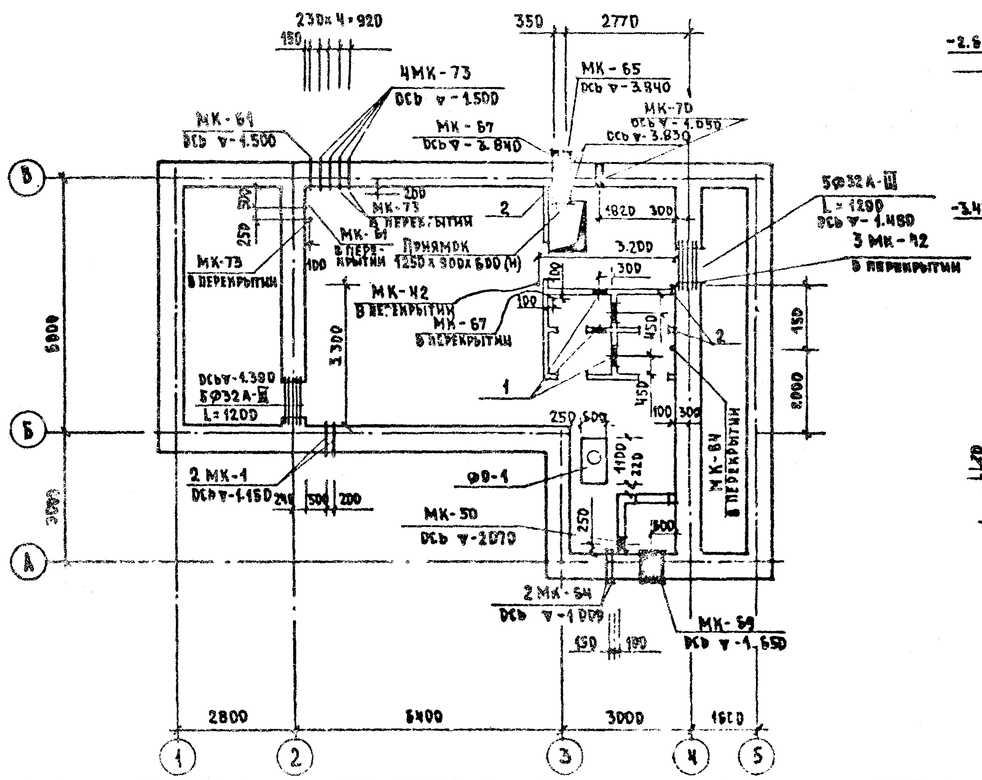

1-1

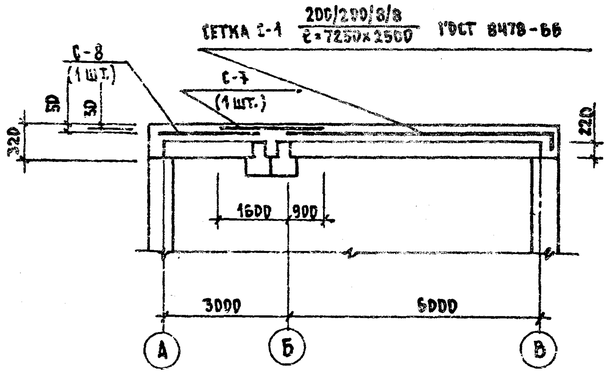

Фундамент ФД-1

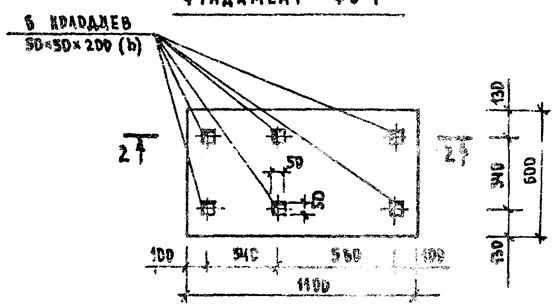

2-2

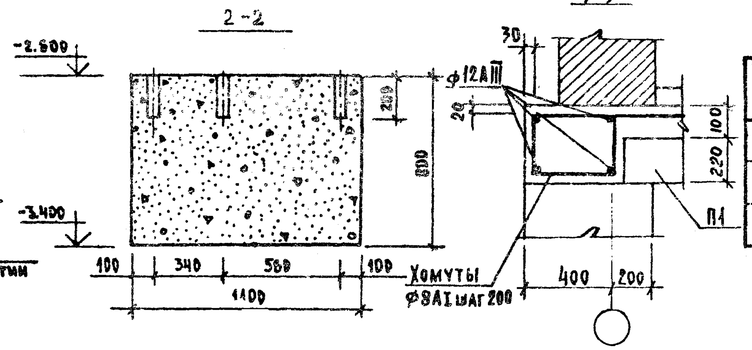

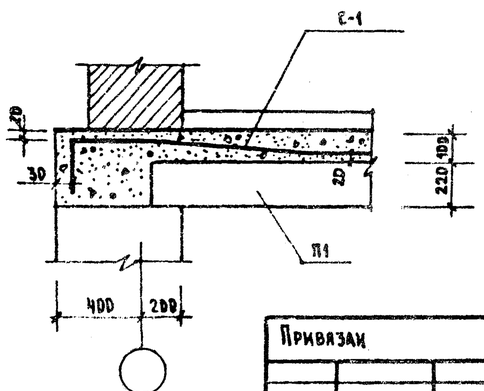

Спецификация элементов

Поз. обозначение	Обозначение	Наименование	Кол.	Масса ед., кг	Примечание
		Сборочные единицы и детали			
С-1	ГОСТ 8478-66	Сетка С-1	5	0,319	
		200/200/8/8 ℓ=7250х2500			
		ГОСТ 8478-66			
		Закладные элементы			
МК-1	Тип-и-х-70 часть II раздел III, альбом V	МК-1	2		
МК-42	То же	МК-42	4		
МК-50	То же	МК-50	1		
МК-61	То же	МК-61	2		
МК-64	То же	МК-64	3		
МК-65	То же	МК-65	1		
МК-67	То же	МК-67	2		
МК-69	То же	МК-69	1		
МК-70	То же	МК-70	1		
МК-73	То же	МК-73	7		
С-8	ГОСТ 8478-66	Сетка С-8	1		
		200/200/8/8/ ℓ=4000х2500			
С-7	Альбом VII	Сетка С-7	1		

Экспликация отверстий

Тип отв	Размеры, мм В	Размеры, мм Н	Отм. низа отв. м	Назначение
1	500	500	-1.80	Вентиляция
2	200	420	-1.15	Отопление

Примечание

Расход бетона „М-200" на фундамент „ФД-1" - 0,6 м³

Привязки

Рук.маст.	Петрова			13.8
Н. контр.	Котлярский			12.8
Гл.инж.пр.	Потапов			12.8
Исполнит.	Колзов			6.8
Проверил	Иванова			7.8

Инв. №

254-9-65 - 1.1-1 АС

Центральная районная аптека II категории /конструкции серии ИИ-04/.

Здание сушки и обработки лекарственного растительного сырья.

Стадия	Лист	Листов
Р.	8	

Схема раскладки сеток в перекрытии. План с расположением закладных деталей и отверстий. (Вариант с подвалом).

Проектный институт Минздрава РСФСР г. Москва

Согласовано

Взам. инв. №

Подпись и дата

Инв. № подл.

Схема расположения плит покрытия

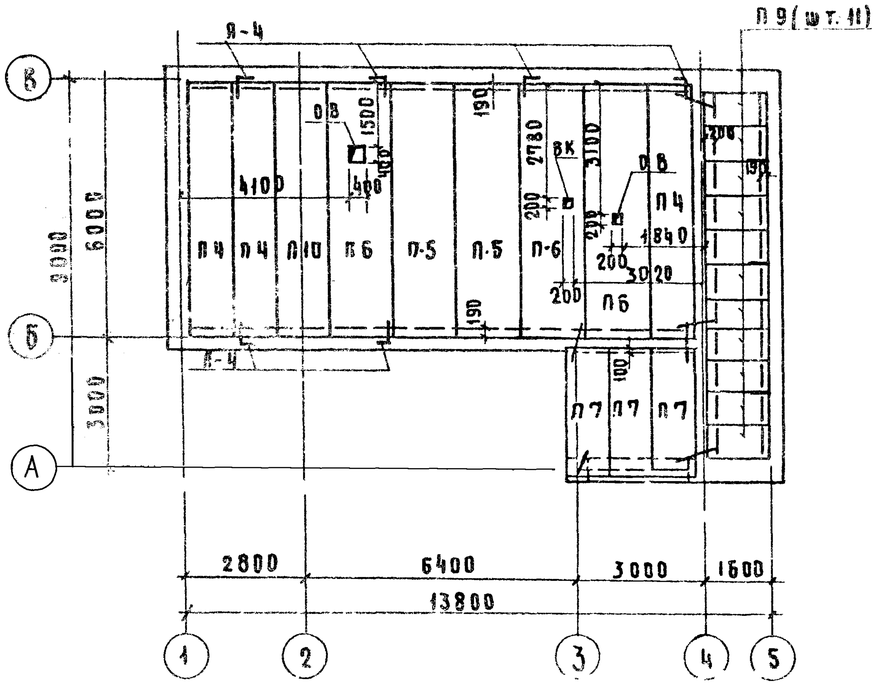

Ведомость перемычек наружных стен

Тип проема	Сечение	Этаж	Кол. мест на этаж	Состав типа	Количество перемычек в типе при t° наружного воздуха: Пиленый пустотный кирп. пластич. прессов. по ГОСТ 530-71 -20°С (380)	-30°С (519)	-40°С (640)	Кирпич рядовый обыкновенный ГОСТ 530-71 -20°С (518)	-30°С (510)	-40°С (640)	Силикатный кирпич ГОСТ 379-69 -20°С (510)	-30°С (640)	-40°С (770)
ПР-1	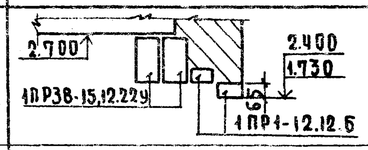	1	8	1ПР38-15.12.22у	2	2	2	2	2	2	2	2	2
				1ПР1-12.12.6	1	2	3	2	2	3	2	3	4
ПР-2	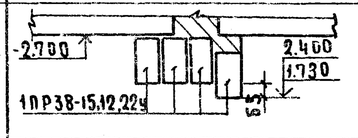	1	2	1ПР38-15.12.22у	3	4	5	4	4	5	4	5	6
ПР-3	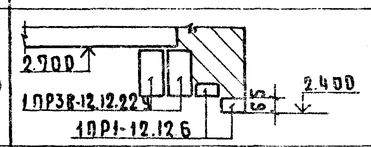	1	1	1ПР38-12.12.22у	2	2	2	2	2	2	2	2	2
				1ПР1-12.12.6	1	2	3	2	2	3	2	3	4
ПР-4	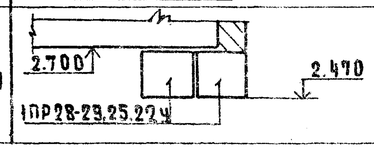	1	1	1ПР28-23.25.22у	2	2	2	2	2	2	2	2	2

Схема расположения перемычек

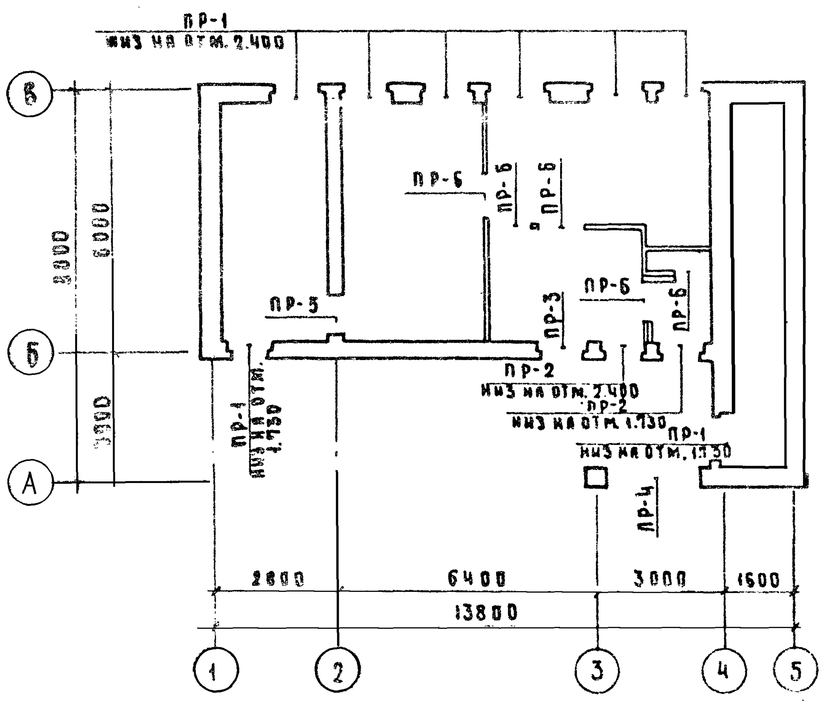

Ведомость перемычек внутренних стен

Тип проема	Сечение	Этаж	Кол. мест на этаж
ПР-5	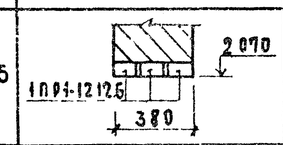	1	1
ПР-6	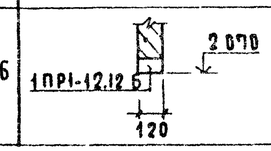	1	5

Примечание

Спецификацию сборочных железобетонных элементов и анкеров см. на листах АС-11 и АС-12

Гл.конст.	Михайлов			254-9-65 - 1.1-1 АС
Нормокон.	Александр			Центральная районная аптека II категории (конструкции серии ИИ-04)
Гл.инж.м.	Лурик			Здание сушки и обработки лекарственного растительного сырья
Гл.конс.м.	Мишняевский			Стадия: Р; Лист: 9; Листов:
ГИП	Бродач			Схема расположения сборных элементов покрытия. Ведомость перемычек
Исполн.	Томаш			Проектный институт Минздрава РСФСР
Провер.	Бродач			Ленинград

Привязан

Инв. №

Типовой проект 254-9-65 Альб

Согласовано: Гип ВК Ильберг; Гл.эк.гр.ОВ Коленкова; Инж.техн.гр. Линник; Гип АДМ; Гл.инж. Колаев

Инв. № подл. | Подпись и дата | Взам. инв. №

Спецификация элементов

Марка, поз.	Обозначение	Наименование	Кол. штук ниже ±0.000	Кол. штук 1 эт.	Кол. штук всего	Масса ед. кг.	Примеч.
		Бетонные и жел. бет. изделия					
		Фундаменты					
		Монолитные бетон М-150 м³	18.0				
		Плиты перекрытия					
П4	1.141-1 вып.6	ПТ 60-10	—	3	3	1740	
П5	1.141-1 вып.58	ПК6-60.15	—	1	1	2800	
П6	1.242-2	ПРП 8-60-15	—	3	3	2500	
П7	1.141-1 вып.11	ПТ 30-10	—	2	2	880	
П8	1.141-1 вып.10	ПТ 30-12	—	1	1	1080	
		Вариант из легкобетонных плит					
П4	1.141-10 вып.14	ПК8-60.10	—	3	3	1360	
П5	1.141-10 вып.10	ПК6-60.15	—	1	1	2160	
П6	1.242-2	ПРП8-60-15	—	3	3	2500	
П7	1.141-1 вып.11	ПТ 30-10	—	2	2	880	
П8	1.141-1 вып.10	ПТ 30-12	—	1	1	1080	
		Плоские плиты					
ПТПБ 8-6	1.243-2	ПТП 8-8-6	—	2	2	96	
		Фризовые камни					
ФК-15-4	ИИ-04-4 вып.23	ФК-15-4	—	22	22	100	
		Плиты карнизные					
АК-15.9	1.138-3 вып.1	АК-15.9	—	4	4	275	
		Деревянные изделия					
		Окна (для t°=-20°...-30°) с двойным остеклением	—				
ОС15-9	серия 1.136-3 в.1	ОС15-9		2	2		
ОС15-12	"	ОС15-12		5	5		
		Окна (для t°=-40°) с тройным остеклением					
ОЗРС15-09ф	серия 1.136-4	ОЗРС15-09ф		2	2		
ОЗРС15-12ф	"	ОЗРС15-12ф		5	5		
		Дверь наружная					
ДВ8-11/10	серия 1.135-1 альбом 2	ДВ8-11/10		1	1		
		Дверь внутренняя					
ДГ21-9А	серия 1.136-10	ДГ21-9А		2	2		
ДГ21-9	"			2	2		
		Подоконные доски					
ДО10-35	1.136-2	ДО 10-35		2	2		
ДО13-35		ДО 13-35		5	5		

Спецификация элементов (продолжение)

Марка, поз.	Обозначение	Наименование	Кол. штук ниже ±0.00	Кол. штук 1 эт.	Кол. штук всего	Масса ед. кг.	Примеч.
		Металлические изделия					
		Монтажные детали					
А-4	252-8-27 альбом VII	А-4	—	10	10		
		Щит приямка					
ЩМ-4	252-8-27 альбом VII	ЩМ-4	1		1	48	
		Прочие изделия					
	ГОСТ 5781-75	ф 8 А-I п.м.		10.0	10.0		
	"	ф 16 А-II п.м.	9.6		9.6		
	"	ф 12 А-I п.м.	1.4		1.4		
РМ-12	252-8-27 альбом VII	РМ-12	1		1		
		Изделия из прочих материалов					
	ГОСТ 1839-72	Трубы асбестоцем. D=100, ℓ=1600	2	—	2		

Спецификация железобетонных перемычек

Марка, поз.	Обозначение	Наименование	Колич. шт. при t° наруж. воздуха −20°С ниже 0.000	−20°С 1 эт.	−20°С всего	−30°С ниже 0.000	−30°С 1 эт.	−30°С всего	−40°С ниже 0.000	−40°С 1 эт.	−40°С всего	Масса ед. кг.	Примеч.
	1.138-10 вып.1	1ПР1-12.12.6	—	10	10	—	15	15	—	20	20	25	Для стен из глиняного кирпича пластического прессования ГОСТ 6316-74
	"	1ПР38-12.12.22у	—	9	9	—	12	12	—	15	15	75	
	"	1ПР38-15.12.22у	—	10	10	—	10	10	—	10	10	100	
	"	1ПР2-15.12.14	1	—	1	1	—	1	1	—	1	75	
	"	1ПР28-29.25.22у	—	2	2	—	2	2	—	2	2	400	
	1.138-10 вып.1	1ПР1-12.12.6	—	15	15	—	15	15	—	20	20	25	Для стен из глиняного кирпича пластического прессования ГОСТ 530-71 (керамический)
	"	1ПР38-12.12.22у	—	12	12	—	12	12	—	15	15	75	
	"	1ПР38-15.12.22у	—	10	10	—	10	10	—	10	10	100	
	"	1ПР2-15.12.14	1	—	1	1	—	1	1	—	1	75	
	"	1ПР28-29.25.22у	—	2	2	—	2	2	—	2	2	400	
	1.138-10 вып.1	1ПР1-12.12.6	—	15	15	—	20	20	—	25	25	25	Для стен из силикатного кирпича ГОСТ 379-79 (силикат)
	"	1ПР38-12.12.22у	—	12	12	—	15	15	—	18	18	75	
	"	1ПР38-15.12.22у	—	10	10	—	10	10	—	10	10	100	
	"	1ПР2-15.12.14	1	—	1	1	—	1	1	—	1	75	
		1ПР28-29.25.22у	—	2	2	—	2	2	—	2	2	400	

Привязан

Инв. №

254-9-65-1.1-1 АС

Центральная районная аптека II категории /конструкции серии ИИ-04/

Здание сушки и обработки лекарственного растительного сырья

Спецификация (основное решение)

				Стадия	Лист	Листов
Гл. конс. пр.	Михайлов			Р	10	
Нормокон.	Хотяровский					
Гл. инж. пр.	Лурик					
Гл. кон. мас.	Мишаевский					
ГИП	Бродач					
Исполнит.	Томаш					
Проверил	Бродач					

Проектный институт Минздрава РСФСР г. Москва

Типовой проект 254-9-65 Альбом

Согласовано: ГАП АСМ Копаев; Нач. техн. отд. Линаск

Инв. № подл. | Подпись и дата | Взам. инв. №

Альбом I

Типовой проект 254-9-65

Спецификация элементов

Марка, поз.	Обозначение	Наименование	Колич. шт. ниже ±0,000	1 эт.	Всего	Масса ед. кг.	Примеч.
		Бетонные и железобетонные изделия					
		Фундаменты					
ФБ-12	1.112-5 вып. 2	ФЛ 8.12-2	3	—	3	690	
Ф12	"	ФЛ 12.24-2	23	—	23	1760	
		Блоки стен подвалов					
ФБС1	ГОСТ 13579-78	ФБС 24.6.6-Т	62	—	62	1960	
ФБС2*	"	ФБС 12.6.6-Т	24	—	24	960	
ФБС3	"	ФБС 9.6.6-Т	42	—	42	700	
ФБС4	"	ФБС 12.6.3-Т	45	—	45	460	
		Канальные плиты					
П9	3.006-2 вып. II-2	П10д-3	—	11	11	190	
		Плиты перекрытия					
П1	1.141-1 вып. 14	ПК 10-60.15	6	—	6	2800	
П2	1.141-1 вып. 18	ПК 8-24.10	1	—	1	710	
П3	1.141-1 вып. 17	ПК-8-24.15	1	—	1	1150	
П4	1.141-1 вып. 6	ПТ 60-10	—	3	3	1740	
П5	1.141-1 вып. 58	ПК6-60.15	—	2	2	2800	
П6	1.242-2	ПРП8-60-15	—	3	3	2500	
П7	1.141-1 вып. 11	ПТ 30-10	—	3	3	880	
П10	1.141-1 вып. 58	ПК6-60.12	—	1	1	2110	
		Вариант из легкобетонных плит для покрытия					
П1	1.141-1 вып. 14	ПК 10-60.15	6	—	6	2800	
П2	1.141-1 вып. 18	ПК 8-24.10	1	—	1	710	
П3	1.141-1 вып. 17	ПК 8-24.15	1	—	1	1150	
П4	1.141-10 вып. 14	ПК 8-60.10	—	3	3	1360	
П5	1.141-10 вып. 10	ПК6-60.15	—	1	1	2180	
П6	1.242-2	ПРП8-60-15	—	3	3	2500	
П7	1.141-1 вып. 11	ПТ 30-10	—	3	3	880	
П10	1.141-10 вып. 10	ПК6-60.12	—	1	1	1640	
		Плоские плиты					
ПТП8-8-6	1.243-2	ПТП 8-8-6	—	3	3	96	
		Лестничные марши					
ЛМ30 11	1.151-4 вып. 1	ЛМ 30-11	2	—	2	1500	
		Лестничные площадки					
ЛПР22-12к	1.152-3 вып. 1	ЛПР 22-12к	2	—	2	1040	

Спецификация элементов (продолжение)

Марка, поз.	Обозначение	Наименование	Колич. шт. ниже ±0,000	1 эт.	Всего	Масса ед. кг.	Примеч.
		Ступени					
ЛС-1	1.155-1 вып. 1	ЛС 11-17к	1	—	1	80	
ЛС-2	"	ЛС 11-17	15	—	15	110	
ЛС-3	"	ЛС 11-17п	1	—	1	105	
		Проемы					
ПП2-30	1.225-2 вып. 2	ПП2-30	2	—	2	1650	
		Фризовые камни					
ФК-15-4	ИИ-04-4 вып. 23	ФК-15-4	—	25	25	100	
		Плиты карнизные					
АК-15.9	1.138-3 вып. 1	АК-15.9	—	4	4	275	
		Монолитные фундаменты					
ФО-1	Альбом I, АС-8	ФО-1	1	—	1		
		Деревянные изделия					
		Окна (для t°=-20,-30) с двойным остеклением					
ОС15-12	СЕР. 1.136-3 вып. 1	ОС15-12	—	6	6		
ОСК-9	"	ОС15-9	-	2	2		
		Окна (для t°=-40°С) с тройным остеклением					
ОЗРС15.12Ф	СЕР. 1.136-4	ОЗРС 15.12Ф	—	6	6		
ОЗРС15.09Ф	"	ОЗРС 15.09Ф	—	2	2		
		Двери наружные					
ДВ8-11/10	1.135-1 Альбом 1	ДВ8-11/10	—	5	5		
		Двери внутренние					
ДГ24-15	1.136-10	ДГ24-15	—	1	1		
ДГ21-10	"	ДГ21-10	1	—	1		
ДГ21-9	"	ДГ21-9	—	2	2		
ДГ21-7	"	ДГ21-7	4	1	5		
		Двери герметические					
ДУ-IV-3	ТАК-Н-1-71 ч. II альб. IV	ДУ-IV-3	2	—	2		

Согласовано: Гап. АСМ Колдаев; Нач. трансп. отд. Аникин

Привязан

Инв. №

Гл. констр.	Михайлов		16.10.80
Нормокон.	Котлярский		16.10.80
Гл. инж. АСМ	Аурик		14.10.80
Гл. конст. М.	Мишкалевский		14.10.80
ГИП	Бродач		8.10.80
Исполнит.	Томаш		8.10.80
Провер.	Бродач		8.10.80

254-9-65-1.1-1 АС

Центральная районная аптека II категории (конструкции серии ИИ-04)

Здание сушки и обработки лекарственного и растительного сырья

Спецификация (вариант с подвалом) начало

Стадия	Лист	Листов
Р	11	

Проектный институт Минздрава РСФСР г. Москва

Инв. № подл. | Подпись и дата | Взам. инв. №

Типовой проект 254-9-65 Альбом I

Спецификация элементов (продолжение)

Марка, поз.	Обозначение	Наименование	Кол. штук на 1000 м²	Кол. штук на 1 эт	Кол. штук всего	Масса ед. кг	Примеч.
		Ставня герметическая					
СУ-Ш-2	ТАК-Н-1-714.Ш альб.IV	СУ-Ш-2	1	—	1		
		Подоконные доски					
ДО-10-35	Сер. 1.436-2	ДО-10-35	—	2	2		
ДО-13-35	"	ДО-13-35	—	6	6		
		Металлические изделия					
		Монтажные детали					
А-4	252-8-27 альбом III	А-4	—	10	10		
С-1	ГОСТ 8478-66	Сетка 200/200/8/8	5		5		
		ℓ=7250, б=2500					
		Ограждения лестниц					
ЛО-14	ИИ-04-8 вып.1	ЛО-14	2	—	2		
ЛОП-12	"	ЛОП-12	1	—	1		
		Закладные детали					
МК-1	ТАК-Н-I-704.II разд.III лист 4	МК-1	2	—	2		
МК-42	"	МК-42	4	—	4		
МК-50	"	МК-50	1	—	1		
МК-61	"	МК-61	2	—	2		
МК-64	"	МК-64	3	—	3		
МК-65	"	МК-65	1	—	1		
МК-67	"	МК-67	2	—	2		
МК-69	"	МК-69	1	—	1		
МК-70	"	МК-70	1	—	1		
МК-73	"	МК-73	7	—	7		
		Прочие изделия					
	ГОСТ 5781-75	ф8 А-I п.м.	—	7	7		
	ГОСТ 8478-66	Сетка 200/200/8/8 6100×2500	6	—	6		
		Изделия из прочих материалов					
	ГОСТ 1839-72	Трубы асбестоцем D-100, ℓ=1500	2	—	2		

Спецификация железобетонных перемычек

Марка, поз.	Обозначение	Наименование	Кол. шт. при t° наруж. воздуха −20°С на 1000 м²	−20°С на 1 эт	−20°С всего	−30°С на 1000 м²	−30°С на 1 эт	−30°С всего	−40°С на 1000 м²	−40°С на 1 эт	−40°С всего	Масса ед. кг.	Примеч.
	1.138-10 вып.1	1ПР1-12,12,6	—	18	18	—	28	28	—	38	38	25	Для стен из панелей наружных толщиной 300 мм, кирпича пластич. прессования ГОСТ 530-74
	"	1ПР38-12,12,22у	—	4	4	—	4	4	—	4	4	75	
	"	1ПР38-15,12,22у	—	22	22	—	24	24	—	26	26	100	
	"	1ПР2-15,12,14	5	—	5	5	—	5	5	—	5	75	
	"	1ПР28-29,25,22у	—	2	2	—	2	2	—	2	2	400	
	1.138-10 вып.1	1ПР1-12,12,6	—	28	28	—	28	28	—	38	38	25	Для стен из панелей наружного кирпича ГОСТ 379-79 (вариант)
	"	1ПР38-12,12,22у	—	4	4	—	4	4	—	4	4	75	
	"	1ПР38-15,12,22у	—	24	24	—	26	26	—	28	28	100	
	"	1ПР2-15,12,14	5	—	5	5	—	5	5	—	5	75	
	"	1ПР28-29,25,22у	—	2	2	—	2	2	—	2	2	400	
	1.138-10 вып.1	1ПР1-12,12,6	—	28	28	—	38	38	—	48	48	25	Для стен из панелей наружного кирпича ГОСТ 379-79 (вариант)
	"	1ПР38-12,12,22у	—	4	4	—	4	4	—	4	4	75	
	"	1ПР38-15,12,22у	—	24	24	—	26	26	—	28	28	100	
	"	1ПР2-15,12,14	5	—	5	5	—	5	5	—	5	75	
	"	1ПР28-29,25,22у	—	2	2	—	2	2	—	2	2	400	

Согласовано: Гипрасм Котляев; Нач. техн. отд. Лиьиск

Инв. № подл. | Подпись и дата | Взам. инв. №

Привязан

Инв. №

Гл. инж. пр.	Михайлов		8.10.85
Нормоконтр.	Котляровский		8.10.85
Гл. инж. пр.	Лурье		14.10.85
Гл. кон. пр.	Пилипевский		17.10.85
ГИП	Бродач		7.10.85
Исполн.	Темаш		8.10.85
Провер.	Бродач		7.10.85

254-9-65-1.1-1 АС

Центральная районная аптека II категории (конструкции серии ИИ-04)

Здание сушки и обработки лекарственного растительного сырья

Спецификация (вариант с подвалом)

Стадия	Лист	Листов
Р	12	

Проектный институт Минздрава РСФСР г. Москва

Основное решение
1 этаж

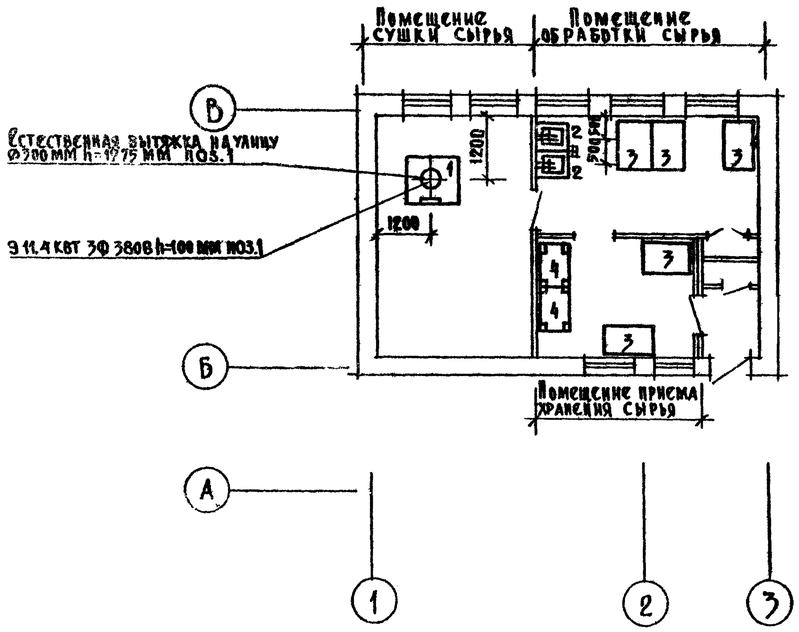

Вариант с подвалом
1 этаж

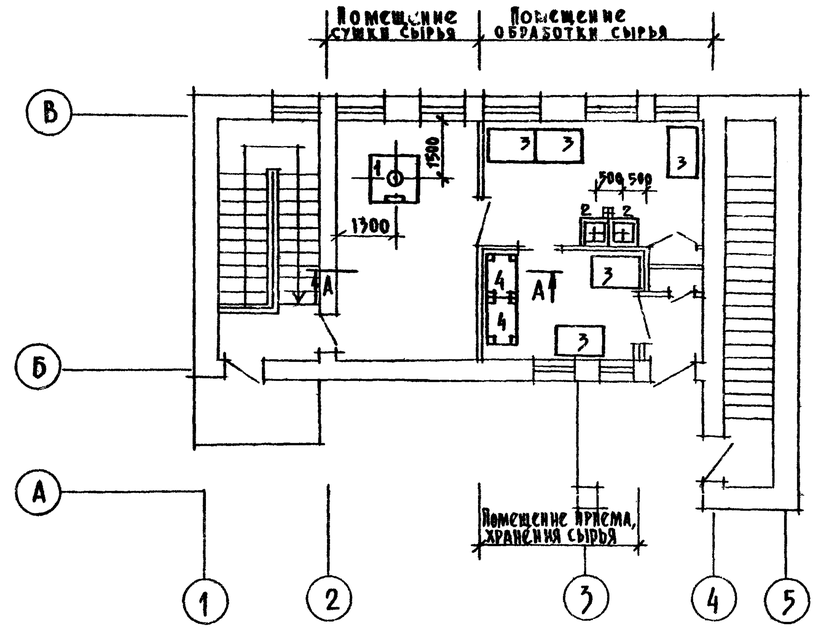

Спецификация технологического оборудования

№ п/п	Наименование оборудования	Марка или тип	Габаритные размеры: Длина	Ширина	Высота	Масса оборудования кг	Расход электроэнергии на единицу оборудования: Мощность квт	Фазность	Напряжение	Монтажная характеристика и прочие показатели	Завод-изготовитель ГОСТ, № чертежей	Количество
1	Сушилка ящичная /разовая загрузка 8-10 кг трав/	СЯ-16×8	1200	1200	1975		11.4	3	380	Естественная вытяжка	Машиностроительный завод опытных конструкций ВИМ "г Москва	1
2	Мойка чугунная эмалированная	МЧ-1М	500	600	184					Подвод хол и гор воды отвод в канализацию	Кировский чугунно-литейный завод	2
										Учитывается проектом ВК		
3	Стол рабочий		1100	700	800						Предприятия Минлесной и деревообрабатывающей промти СССР	5
4	Стеллаж		930	600	1800						Гвильнюс Предприятия по ремонту медицинской техники	2

А-А

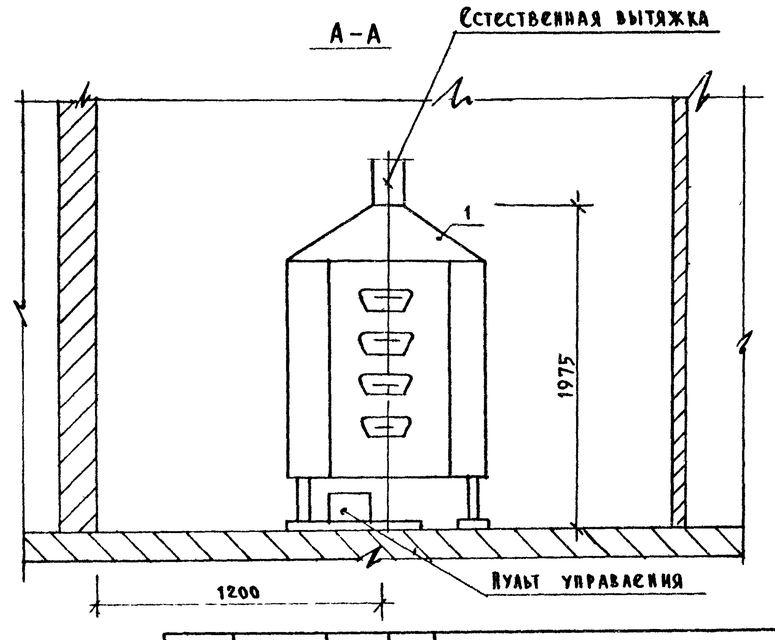

Привязан

Инв №

Нач. отд.	Павлова		19.08.80
Нормоконт.	Куликов		19.08.80
Гл. инж. пр.	Кац		19.08.80
Рук. трупп.	Кармин		19.08.80
Ст. инж.	Носова		19.08.80
Проверил	Кармин		19.08.80

254-9-65-4.1-1. ТХ

Центральная районная аптека II категории /в конструкциях серии ИИ-04/

Здание сушки и обработки лекарственного растительного сырья

Стадия	Лист	Листов
Р	1	1

План 1 этажа (основное решение и вариант с подвалом) разрез А-А

Спецификация

Проектный институт Минздрава РСФСР г. Москва

Типовой проект 254-9-65 Альбом I

Согласовано: Рук. гр. ОВ Корецкова; Нач. ЭТО Власенков

Согласовано: Рзм. Ал. Зинаев; Гл. инж. Одинчаск; Гл. инж. ВК Бинберский

Инв. № подл. | Подпись и дата | Взам. инв. №

Альбом I

Типовой проект 254-9-65

Спецификация

вариант с подвалом.

Марка поз.	Обозначение	Наименование	Кол.	Масса ед. кг.	Примечание
1.	ГОСТ 3262-75	Трубы стальные водогазо-			
		проводные ф 15; м	20		
2	То же	То же ф 20; м	120		
3	То же	То же ф 25; м	10		
4	Гост 10704-76	Регистр из гладких труб			
		ф76х3; -20°С; ℓ=2м; в 4 ряда шт/м	2/16		
5.	То же	То же; -20°С; ℓ=3м; в 3 ряда	3/27		
6.	То же	То же; -20°С; ℓ=4м; в 3 ряда	1/12		
7.	То же	ф76х3; -25°С; ℓ=2м; в 3 ряда	1/6		
8.	То же	То же; -25°С; ℓ=2м; в 1 ряда	1/8		
9	То же	То же; -25°С; ℓ=3м; в 3 ряда	2/18		
10.	То же	То же; -25°С; ℓ=3м; в 4 ряда	1/12		
11.	То же	То же; -25°С; ℓ=4м; в 3 ряда	1/12		
12	То же	ф76х3; -30°С; ℓ=2м; в 4 ряда	1/8		
13	То же	То же; -30°С; ℓ=2м; в 5 рядов	1/10		
14	То же	То же; -30°С; ℓ=3м; в 3 ряда	2/18		
15	То же	То же; -30°С; ℓ=3м; в 4 ряда	1/12		
16	То же	То же; -30°С; ℓ=4м; в 3 ряда	1/12		
17	То же	ф76х3,5; -35°С; ℓ=2м; в 5 рядов	2/20		
18	То же	То же; -35°С; ℓ=3м; в 3 ряда	2/18		
19	То же	То же; -35°С; ℓ=3м; в 4 ряда	1/12		
20	То же	То же; -35°С; ℓ=4м; в 3 ряда	1/12		
21	То же	ф76х3; -40°С; ℓ=2м; в 5 рядов	2/20		
22	То же	То же; -40°С; ℓ=3м; в 3 ряда	2/18		
23	То же	То же; -40°С; ℓ=3м; в 5 рядов	1/15		
24	То же	То же; -40°С; ℓ=4м; в 3 ряда	1/12		
25	ГОСТ 22595-77	Кран пробно-спускной			
		бронзовый 10б9бк ф 15	3		
26	ГОСТ 18164-72	Вентиль запорный			
		муфтовый 15кч 18бр ф 26	4		
	Вентиляция				
1		Электродрупной вентилятор			
		ЭВВ 72-2 ком	4		
2	Серия 2.494-8	Гибкие вставки ВВ3.2 шт	1		
3	То же	То же ВНА3.2 шт	1		
4	Серия 1.494-14 в.1	Воздушная заслонка Р400 р. шт	1		
5	То же	То же Р315 р. шт	1		
6	ГОСТ 19904-74	Воздуховоды из тонколистовой стали ф 400. м	7		
7	То же	То же ф 315. м	40		
8	ГОСТ 10704-76	Трубы стальные электро-			
		сварные ф325х8. м	6		Покрыть антикор лаком
9	То же	То же ф 426х9. м	5		
10	ГОСТ 19904-74	Дефлекторы на воздуховоде			
	Серия 2-190-1/72 в.2	из стали δ=0,8 СТ4. 200х400 шт	10		
11	Серия 1.494-10	Решетка щелевая			
		регулирующая Р 150	1		
12	То же	Р 200	1		
13	Воскресенский комбинат „Красный строитель"	Асбестоцементный короб 200 х 200; м	3		

Основное решение

	Обозначение	Наименование	Кол.	Масса	Примечание
		Отопление			
	ГОСТ 3262-75	Трубы стальные водога-			
		зопроводные ф 15; м	20		
	То же	То же ф 20; м	60		
	То же	То же ф 25; м	40		
	ГОСТ 10704-76	Регистр из гладких труб			
		ф76х3; -20°С; ℓ=2м; в 3 ряда шт/м	2/12		
	То же	То же; -20°С; ℓ=3м; в 3 ряда	3/18		
	То же	То же; -20°С; ℓ=4м; в 3 ряда	1/12		
	То же	То же; -20°С; ℓ=4м; в 4 ряда	1/16		
	То же	ф76х3; -25°С; ℓ=2м; в 3 ряда	2/12		
	То же	То же; -25°С; ℓ=3м; в 3 ряда	2/18		
	То же	То же; -25°С; ℓ=4м; в 3 ряда	1/12		
	То же	То же; -25°С; ℓ=4м; в 4 ряда	1/16		
	То же	ф76х3; -30°С; ℓ=2м; в 4 ряда	2/16		
	То же	То же; -30°С; ℓ=3м; в 3 ряда	2/18		
	То же	То же; -30°С; ℓ=4м; в 3 ряда	1/12		
	То же	То же; -30°С; ℓ=4м; в 4 ряда	1/16		
	То же	ф76х3; -35°С; ℓ=2м; в 4 ряда	1/8		
	То же	То же; -35°С; ℓ=2м; в 5 рядов	1/10		
	То же	То же; -35°С; ℓ=3м; в 3 ряда	2/18		
	То же	То же; -35°С; ℓ=4м; в 3 ряда	1/12		
	То же	То же; -35°С; ℓ=4м; в 4 ряда	1/16		
	То же	ф76х3; -40°С; ℓ=2м; в 5 рядов	2/20		
	То же	То же; -40°С; ℓ=3м; в 3 ряда	2/18		
	То же	То же; -40°С; ℓ=4м; в 3 ряда	1/12		
	То же	То же; -40°С; ℓ=4м; в 4 ряда	1/16		
	ГОСТ 22595-77	Кран пробно-спускной			
		бронзовый 10б9бк ф 15	3		

Марка поз.	Обозначение	Наименование	Кол.	Масса ед. кг	Примечание
	ГОСТ 18164-72	Вентиль запорный			
		муфтовый 15кч 18п ф 20	4		
	Вентиляция				
	Серия 1.494-10	Решетка щелевая			
		регулирующая Р 150	1		
	То же	То же Р 200	1		
	ГОСТ 18124-75	Асбестоцементный			
		короб 200х200; м	3		

Основные показатели (основное решение)

Наименование	Показатель при расчетной температуре °С				
	-20	-25	-30	-35	-40
Площадь здания общая, м²			50		
Удельный расход тепла					
Отопление на 1м² общей					
площади здания ккал/м²	158	160	169	177	180
Расчетный расход тепла ккал/м²					
На отопление	7900	8000	8450	8850	9000
Расчетная температура					
горячей воды (°С) в системе					
отопления	$t_в$	=95°;	$t_в$	=70°	
Расчетные потери давления					
в системе отопления кгс/м²			400		

Основные показатели (вариант с подвалом)

Наименование	Показатели при расчетной температуре °С				
	-20	-25	-30	-35	-40
Площадь здания общая, м²			152		
Удельный расход тепла на					
отопление на 1м² общей					
площади здания ккал/м²	62	65	72	75	79
Расчетный расход тепла ккал/м²					
на отопление	9450	9900	10920	11000	11980
Расчетная температура					
горячей воды (°С) в системе					
отопления	$t_в$	=95°;		$t_в$ =	70°
Расчетные потери давления					
в системе отопления кгс/м²			400		

Характеристика отопительно-вентиляционных систем (вариант с подвалом)

Марка системы	Обслуживаемое помещение или оборудование	Тип вент. установки агрегатов	Вентилятор							Электродвигатель		
			Тип	N	Схема исполнения	Вращение по часовой стрелке	L, м³/ч	H, кгс/м²	П, об/мин	Тип	N квт	П об/мин
П-1'	Хранение хоз. инвентаря	ЭВВ-72-2	Ц4-70	3.2	1	40°	1050	22	930	АОА2-11-6	0.27	930

Согласовано: Нач. ТО Павлова; Нач. ЭТО Барченко; Нач. ГАП Копаев

Согласовано: Гип БК; Нач. тех. отд. Ананьев

Инв. № подлинника | Подпись и дата | Взам. инв. №

Привязан

Инв. №

Рук АСМ	Дембровский		4.10.80	
Гл. инж.	Лурик		4.10.80	
Н. контр.	Шелов		3.10.80	
Рук. гр. ОВ	Колецкова		4.10.80	
ГИП	Дьяконова		3.10.80	
Ст. инж.	Бурцева		4.10.80	
Провер.	Дьяконова		4.10.80	

254-9-65-2.1-1 ОВ

Центральная районная аптека II категории (конструкции серии ИИ-04)

Здание сушки и обработки лекарственного растительного сырья

Стадия	Лист	Листов
Р	1	

Характеристика отопительно-вентиляционных систем. Спецификация. Основные показатели (основное решение и вариант с подвалом)

Проектный институт Минздрава РСФСР г. Москва

Формат 2-7

Типовой проект 254-9-65 Альбом I

План этажа (вариант с подвалом)

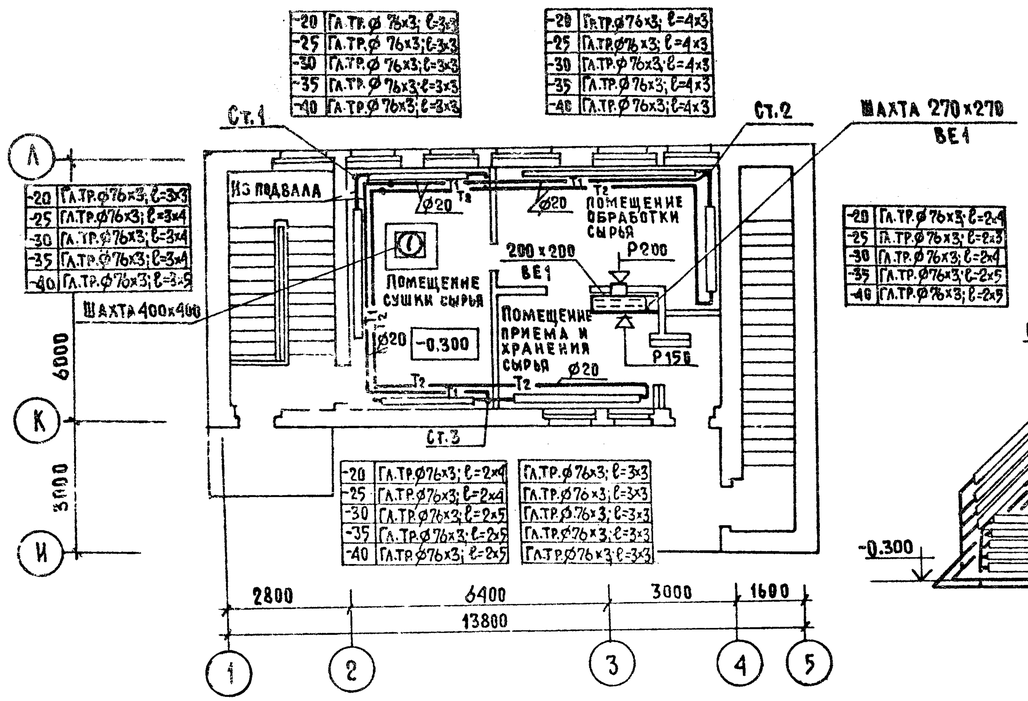

Схема отопления (вариант с подвалом)

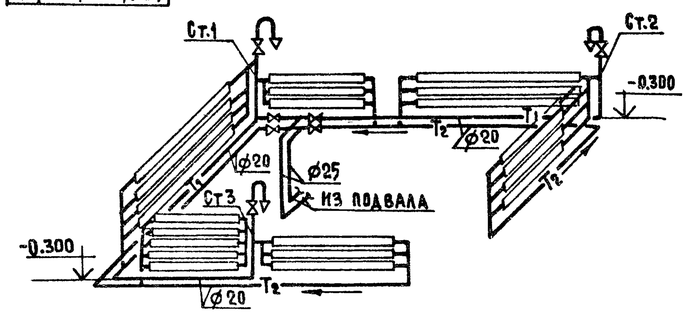

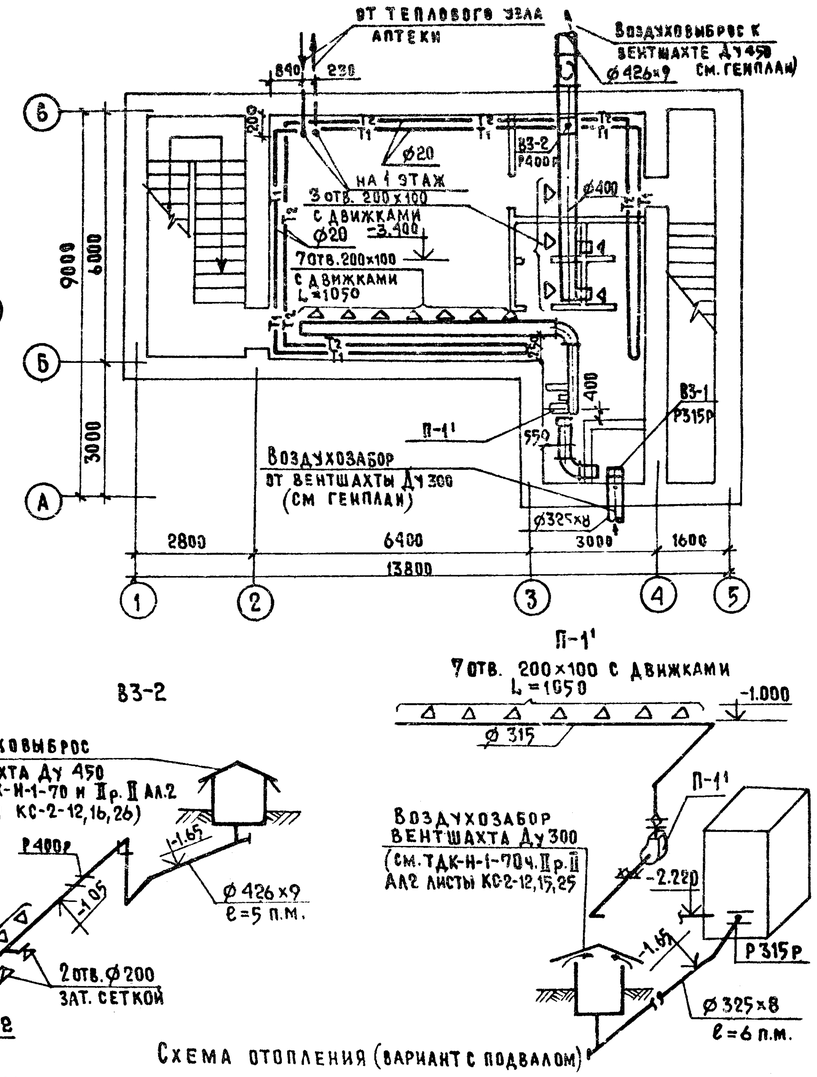

План этажа (основное решение)

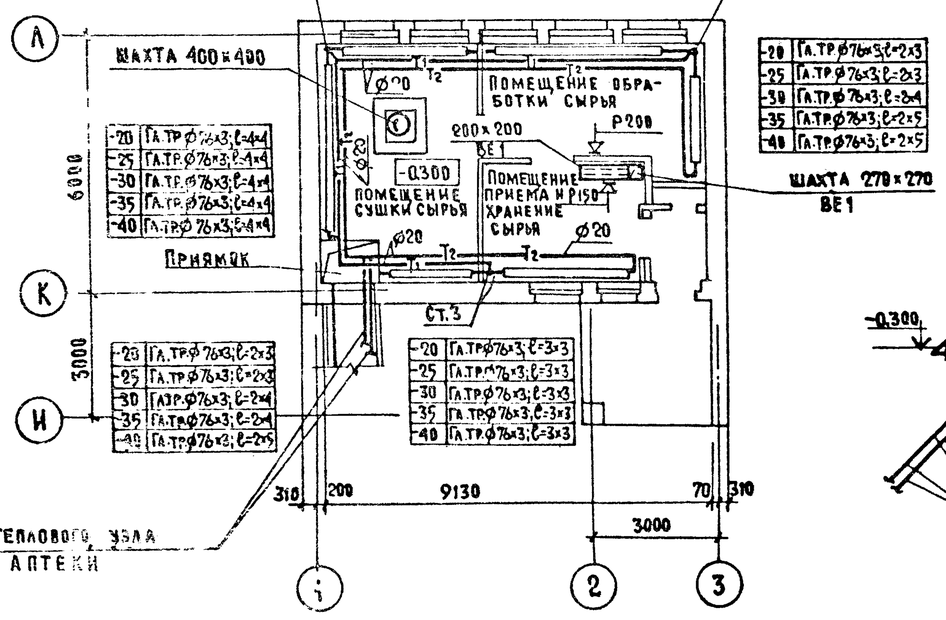

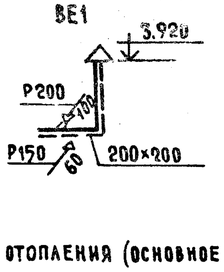

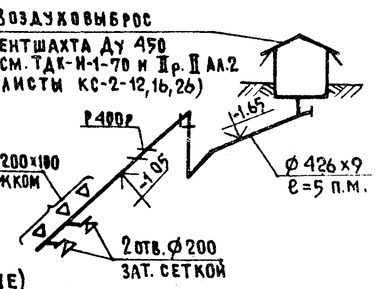

Схема отопления (основное решение)

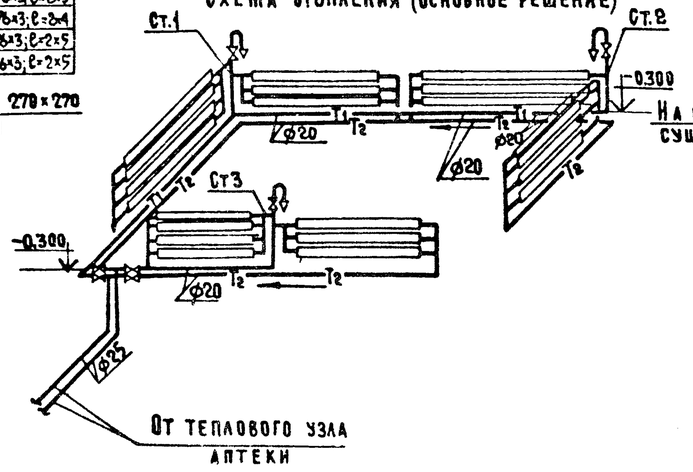

Схема отопления (вариант с подвалом)

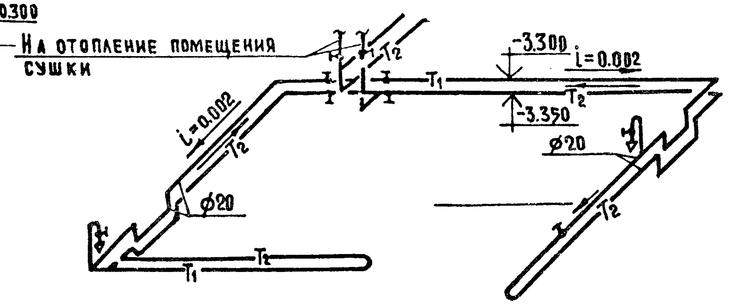

Рук. АСМ	Дембовский		11.1080
Гл. инж.	Лурик		11.1080
Н. контр.	Неелов		8.10.80
Рук. гр. пр.	Колецкова		4.10.80
ГИП	Дьяконова		4.10.80
Ст. инж.	Бурцева		4.10.80
Провер.	Дьяконова		4.10.80

Привязан

Инв. №

254-9-65-2.1-1 ОВ

Центральная районная аптека II категории (конструкции серии ИИ-04)

Здание сушки и обработки лекарственно-растительного сырья.

Стадия	Лист	Листов
Р	2	

Отопление и вентиляция. Планы и схемы (основное решение и вариант с подвалом)

Проектный институт Минздрава РСФСР г. Москва

Согласовано: Гл. арх. пр-та Хобаева; Гл. инж. проекта Горяинова; Нач. ТО Павлова; Рук. гр. ОВ Колецкова; Гл. инж. Лурик; ГИП Дьяконова; Нач. ТО Бриченко; Рук. гр. ОВ Колецкова

Согласовано: Госсанинспекция; Госпожнадзор

Копировал: Кобзик

Формат 22

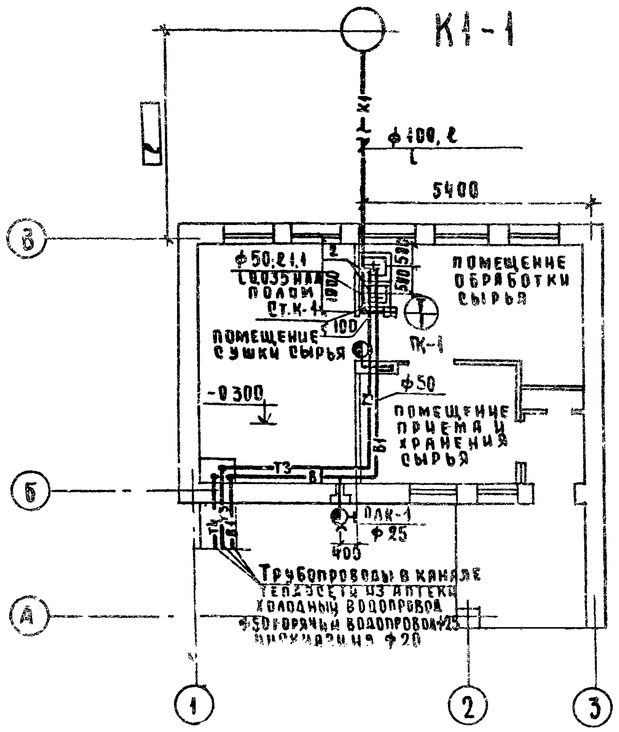

2- Мойка чугунная эмалированная МЧ-1М

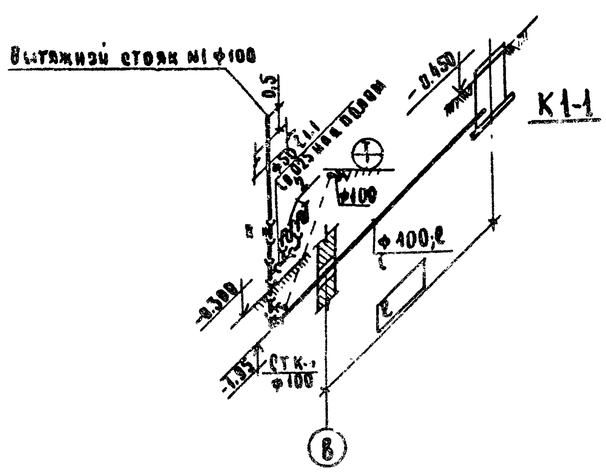

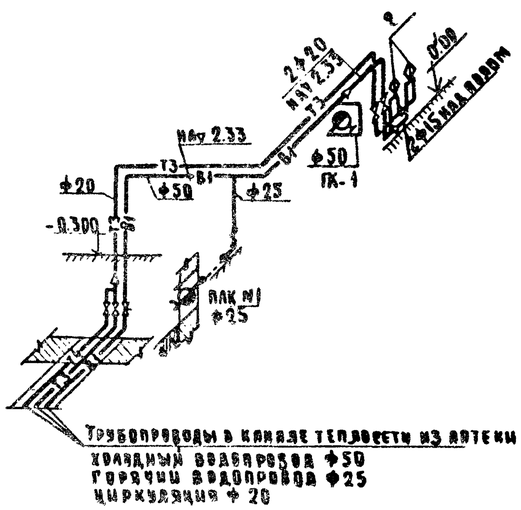

Спецификация

Поз. обозначения	Обозначение	Наименование	Кол.	Масса ед. кг	Примечание
		Оборудование:			
1		Пожарный кран с рукавом ℓ=20м ф с рыска 16мм. ф50 шт.	1		
2	ГОСТ 7506-75	Мойка чугунная эмалированная МЧ-1-М с настольным смесителем СМ-М-8КОЦ и двухобратным сифоном-ревизией 500×600×214(6) комплект	2		
		Канализация			
1	ГОСТ 69423-69	Трубы чугунные канализационные ф50 п.м.	5		*Чугунные в земле
		" ф100	18		ф100 ℓ5.5 h 1.5
2	ГОСТ 1811-73	Трап чугунный эмалированный ф100 шт	1		
3		Прочистка ф100шт			
		ф50			
4		Ревизия ф100шт	1		
		Холодное и горячее водоснабжение			
1	ГОСТ 3262-75	Трубы стальные водогазопроводные оцинкованные ф50мм	18/18		Взамен материалов коллекционности труб подлежащих изоляции
		" ф25	10/10		
		" ф20	25/25		
		" ф15	9		
2	ГОСТ 8437-75	Задвижка чугунная фланцевая 30ч6бр ф50 шт.	1		
3	ГОСТ 1255-67	Фланец соединительный выступом, стальной плоский			
		приварной R_y=10 кгс/см² ф50шт	2		
4	ГОСТ 9086-74	Вентили запорные муфтовые латунные 15Б40К ф25 шт	1		
		" ф20	2		
5		Наружный полусгонный кран со шлангом ℓ=35м. ф25 шт.	1		
6	ГОСТ 9086-74	Вентили запорные муфтовые латунные 15Б3Р ф20 шт	1		
		" ф25	1		

Привязан

Рук. ВСМ	Дембовский		8.10	254-9-65-3,1-1 ВК
Гл.инж.пр	Аурик		8.10	Центральная районная аптека II категории (конструкции серии-84)
Нормокон	Лейкин		8.10.86	Здание сушки и обработки лекарственного растительного сырья
ГИП	Зильберман		8.10.86	
Рук.гр.пр	Агеева		8.10.86	
Ст.инж.	Скляренко		8.10.86	Водопровод канализация (основной вариант)
Исполн.	Назина		8.10.86	
Провер.	Агеева		8.10.86	

Стадия Р | Лист 1 | Листов 3

Проектный институт Минздрава РСФСР г. Москва

Типовой проект 254-9-65 Альбом I

Согласовано: Гл.арх.пр-та Копылов; Гл.инж. по ПБ Гаспарян; ГИП Отяков

Согласовано: Нач. ЭТО Барченко; Нач. ТО Павлова; Рук.гр. ОВ Кобецкова

Инв. N подл. | Подпись и дата | Взам. инв. N

Альбом I

Типовой проект 254-9-65

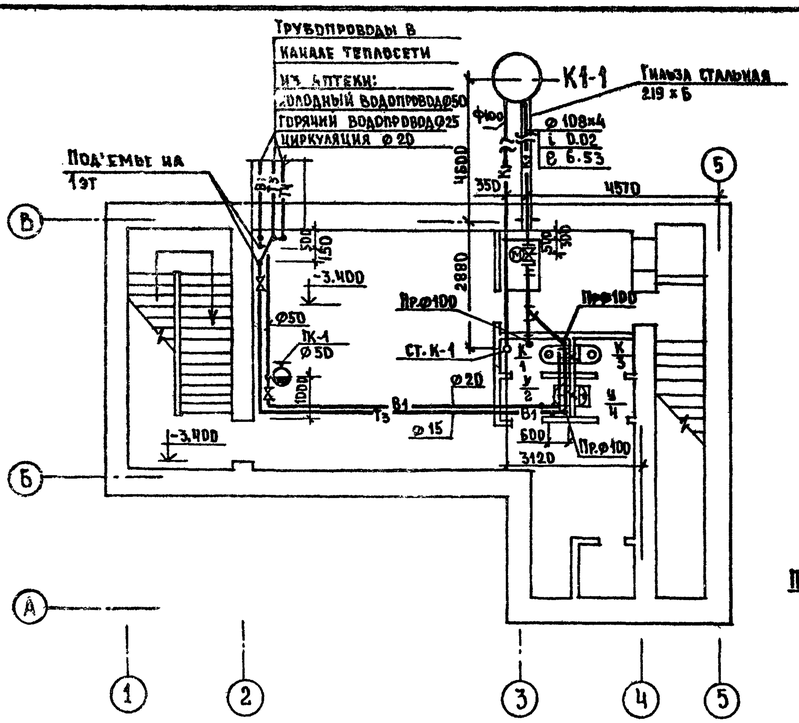

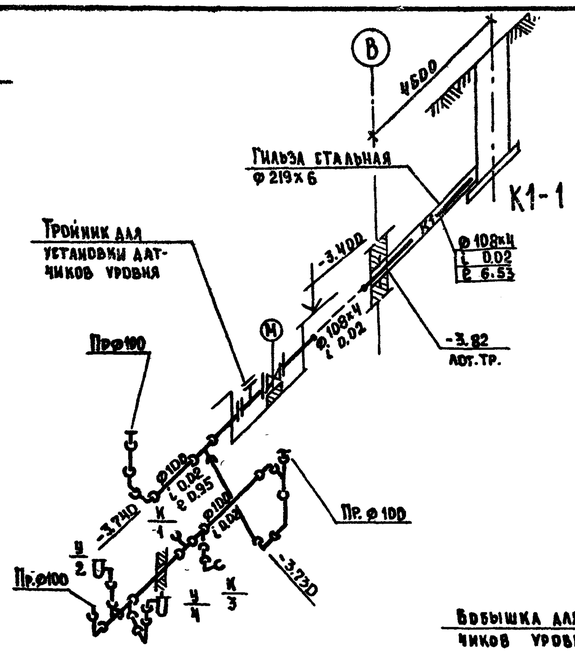

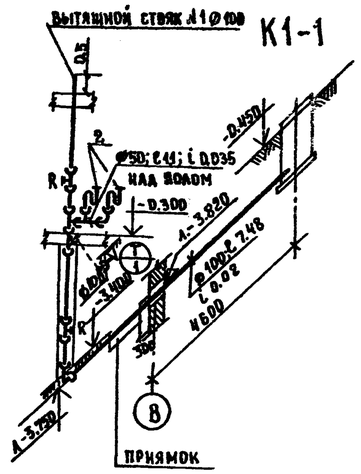

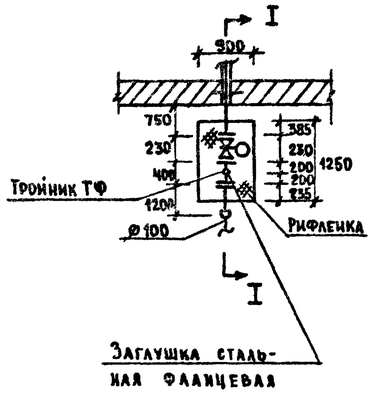

Разрез I-I

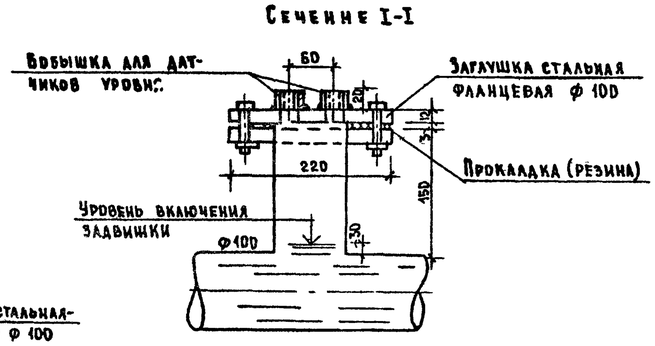

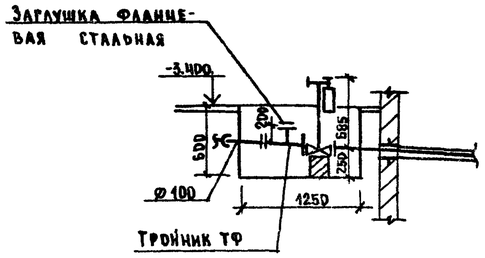

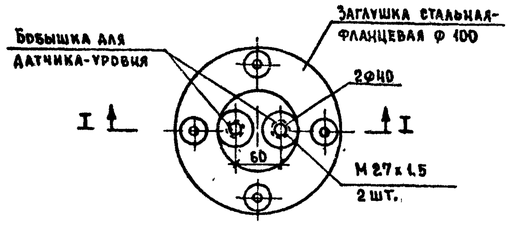

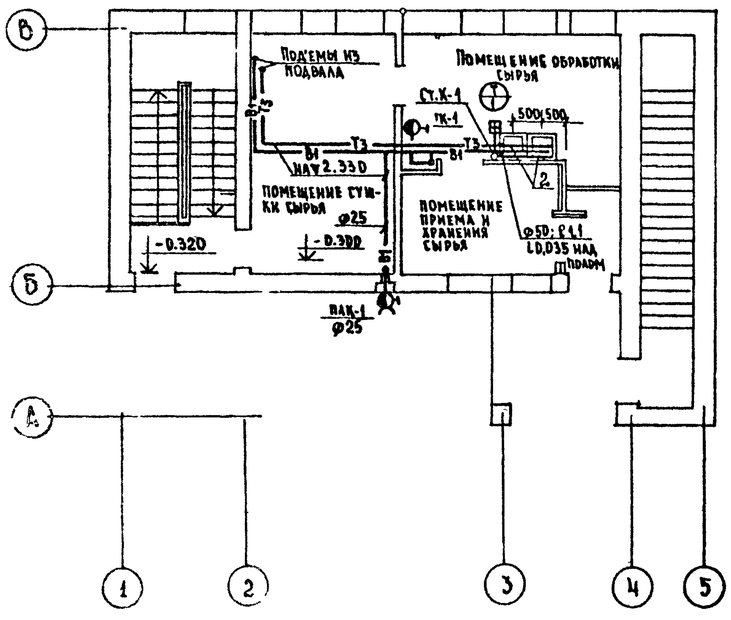

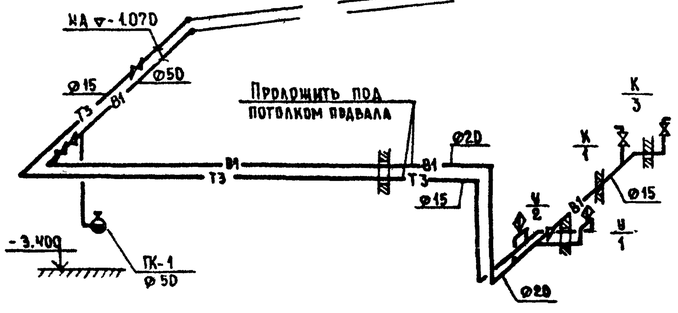

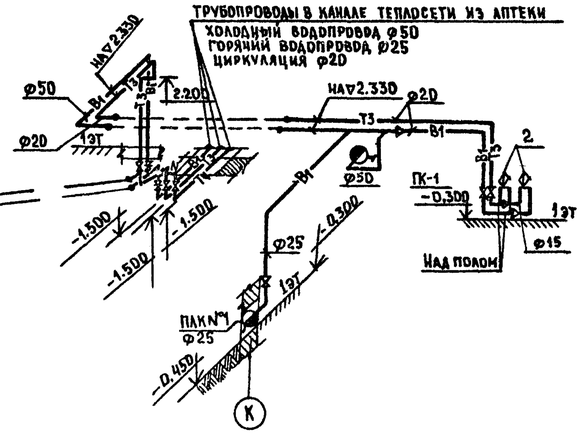

2- Мойка чугунная эмалированная МЧ-1М

Рук.маст	Петрова		8.10
ГИП	Погапов		8.10
Ст. инж.	Смирнова		8.10
Рук.маст	Дембовский		8.10
Тл.инж.м.	Аурик		8.10
Нормоконт	Лейкин		8.10
ГИП	Зильберман		8.10
Рук.гр.пы	Агеева		8.10
Ст. инж.	Скляренко		8.10
Исполнит.	Трусова		8.10
Проверил	Агеева		8.10

Привязан

Инв. N

254-9-65-3.1-1 ВК

Центральная районная аптека II категории (конструкции серии ИИ-04)

Здание сушки и обработки лекарственного растительного сырья

Стадия	Лист	Листов
Р	2	

Водопровод и канализация (вариант с подвалом)

Проектный институт Минздрава РСФСР г. Москва

Согласовано: Гл. арх. пр-та Копаев; Нач. пр. Сударин; Нач. ТО Гарченко; Нач. ТО Павлова; Гл. ТГ Поляцкова

Согласовано: Гл. арх. пр-та Копаев; Гл. инж. пр-та Сударин

Инв. N подл. | Подпись и дата | Взам. инв. N

Типовой проект 254-9-65 Альбом I

СПЕЦИФИКАЦИЯ

Поз. обозначения	Обозначение	Наименование	Кол.	Масса ед.т	Примечание
		Оборудование			
1		Пожарный кран			
		С рукава=20 м			
		Ф спрыска 16 мм Ф50 шт	2		
2		Мойка чугунная эма-			
		лированная МЧ-1-М			
		с настольным смеси-			
		телем СМ-М-ВКСЦ и двух-			
		оборотным сифоном ре-			
		визией 500×600×214(h) комп	2		
3	ГОСТ 22847-77	Унитаз тарельчатый с			
		цельноотлитой полочкой			
		с косым выпуском			
		670×360×400(h) шт	2		
4	ГОСТ 21485.5-76	Бачок смывной кера-			
		мический с боковым			
		пуском, с непосредствен-			
		ным присоединением к			
		унитазу 460×220×285(h) шт	2		
5	ГОСТ 23759-79	Умывальник прямоуголь-			
		ный керамический с ла-			
		тунным бутылочным си-			
		фоном и смесителем			
		СМ-УМ-ВКСЦ, 600×450×170(h)	2		
		Канализация			
1		Трубы чугунные ка-			
		нализационные Ф50 пм	6		
		—"— Ф100	33		ВТУ 3 земл 2-3 м h=3,4
2	ГОСТ 1811-73	Трап чугунный эма-			
		лированный Ф100 шт	1		
3		Прочистка Ф100 шт	3		
4	ГОСТ 5525-61	Патрубок ПФР			
		L=1200 мм, Ф100 шт	1		
5	ГОСТ 5525-61	Патрубок ПФР			
		L=100 мм, Ф100 шт	1		

Поз. обозначения	Обозначение	Наименование	Кол.	Масса ед.т	Примеч.
6		Ревизия Ф100 шт	2		
7	ГОСТ 5525-61	Тройник ТФ Ф100 шт.	1		
8		Заглушка стальная			
		фланцевая $P_y=2{,}5\frac{кг}{см^2}$ Ф100	1		
9	ГОСТ 8437-75	Задвижка чугунная			
		параллельная с выдвиж-			
		ным шпинделем флан-			
		цевая 30ч906бр с			
		электроприводом Ф100 шт	1		
		Холодное и горячее водоснабжение			
1	ГОСТ 3262-75	Трубы стальные водо-			
		газопроводные оцин-			
		кованные Ф50 пм	27/27		
		Ф25	15/15		
		Ф20	40/40		
		Ф15	30		
2	ГОСТ 8437-75	Задвижка чугунная			
		фланцевая 30ч6бр Ф50 шт	2		
3	ГОСТ 1255-67	Фланец с соединитель-			
		ным выступом, сталь-			
		ной плоский приварной			
		$P_y=10$ кгс/см² Ф50 шт	4		
4	ГОСТ 9086-74	Вентили запорные муф-			
		товые латунные 15Б1БК С25 шт	2		
		Ф20	3		
		Ф15	1		
5		Наружный поливочный			
		кран со шлангом С35 м, Ф25 шт	1		
6	ГОСТ 9086-74	Вентили запорные			
		муфтовые латунные			
		15Б3Р Ф15 шт	2		
		Ф20	2		
		Ф25	1		

Согласовано

Нач.тех.отд. Аннаск

Взам. инв. №

Подпись и дата

Инв. № подл.

Привязан

Инв. №

Рук.а.см.	Дембовский		8.10
Гл.инж.а.с.	Аурик		8.10.80
Нормоконт.	Лейкин		8.10.80
ГИП	Зильберман		8.10.80
Рук.гр.ин.	Агеева		8.10.80
Ст.инж.	Кадрев		8.10.80
Исполн.	Назина		8.10.80

254-9-65-3.1-1 ВК

Центральная районная аптека I категории /конструкции серии ИИ-04/

Здание сушки и обработки лекарственного растительного сырья

Водопровод и канализация. Спецификация /вариант с [illegible]/

Стадия	Лист	Листов
Р	3	

Проектный институт Минздрава РСФСР в Москве

Формат А2

Марка поз.	Обозначение	Наименование	Кол.	Примечание
1	2	3	4	5
		Электроизделия		
ЩС-5	Зеленокумский электроаппаратный завод	Щит силовой распределительный СУ9442-14, комплект	1/1	
		На щите монтируются		
		выключатели автоматические		
		типа А3161 с расцепителями		
		на ток 15А - 3шт;		
		типа А3163 с расцепителями		
		на ток 15А - 2шт; 20А - 1шт.		
	Завод „Электроаппаратура" г. Чебоксары	Шкаф управления типа ШУ5102-0332А; комплект, однофидерный, нереверсивный	0/1	
	"	Тоже, но реверсивный		
		типа ШУ5402-0332А	0/1	
		Оборудование светотехническое		
	Рижский светотехнический завод	Светильник подвесной с люминесцентными лампами типа:		
		ЛСПО4-2х40	9/9	
	п.о „Ватра" г. Тернополь	Светильник с лампами накаливания типа:		
		НП020х100	1/11	
		НБ005х60	1/8	
	ГОСТ 2239-70	Лампы накаливания:		
		НБ-220-100	2/12	
		НБ-220-60	2/9	
	То же	Лампы люминесцентные		
		ЛБ-40-4	20/20	
	То же	Стартеры 80-С-220	20/20	
		Электроустановочные изделия		
	Завод „Эстопласт" г. Таллин	Выключатель однополюсный, индекс 02620	6/17	

1	2	3	4	5
		Электроаппаратура		
	Харьковский электроаппаратный завод	Кнопочный пост управления одноштифтовый с надписью „Пуск" типа ПКУ15.19-112-40У3	1/2*	
		Провода и кабели		
	ГОСТ 6323-71	Провод с алюминиевыми жилами марки „АППВС"		
		сечением: 2х2,5 кв. мм	150/220	
		3х2,5 кв. мм	40/85	
	ГОСТ 6323-71	Тоже, но марки „АПВ-660"		
		сечением: 1х2,5 кв. мм	0/130	
		1х4 кв. мм	70/70	
	ТУ 16.06.357-69	Кабель с алюминиевыми жилами марки АВВБ		
		сечением:		
		3х10+1х6 кв. мм	40/40	
		Тоже, но марки АВВГ сечением 2х2,5 кв. мм	0/120	
		3х2,5 кв. мм	0/25	
		Кабель марки АКВРБ		
		сечением: 4х2,5	40/40	
		Трубы		
	Нормаль ВХ-306-124	Труба винипластовая среднего типа,		
	Владимирский химзавод	диаметром: 25 мм	15/15	
	ГОСТ 10704-76	Труба стальная, тонкостенная		
		диаметром:		
		20 мм	0/10	
		26 мм	0/25	

Данные в числителе относятся к основному решению, в знаменателе - вариант с подвалом

* При привязке возможна замена на ПКЕ-212-1

Альбом I

Типовой проект 254-9-65

Согласовано: Гл. технолог Линаск

Инв. № подл. | Подпись и дата | Взам. инв. №

Привязан

Инв. №

Нач отд ЭТ	Барченков		30.9.85
Нормоконт	Селина		30.9.85
Гл инж пр	Горштейн		30.9.85
Рук груп.	Бочкова		30.9.85
Инженер	Гаотова		30.9.85
Проверил	Бочкова		30.9.85

254-9-65-5.1-1 ЭО

Центральная районная аптека II категории /конструкции серии ИИ-04/

Здание сушки и обработки лекарственного растительного сырья

Сводная спецификация

Стадия	Лист	Листов
Р	1	3

Проектный институт Минздрава РСФСР г. Москва

Альбом I

Типовой проект 254-9-65

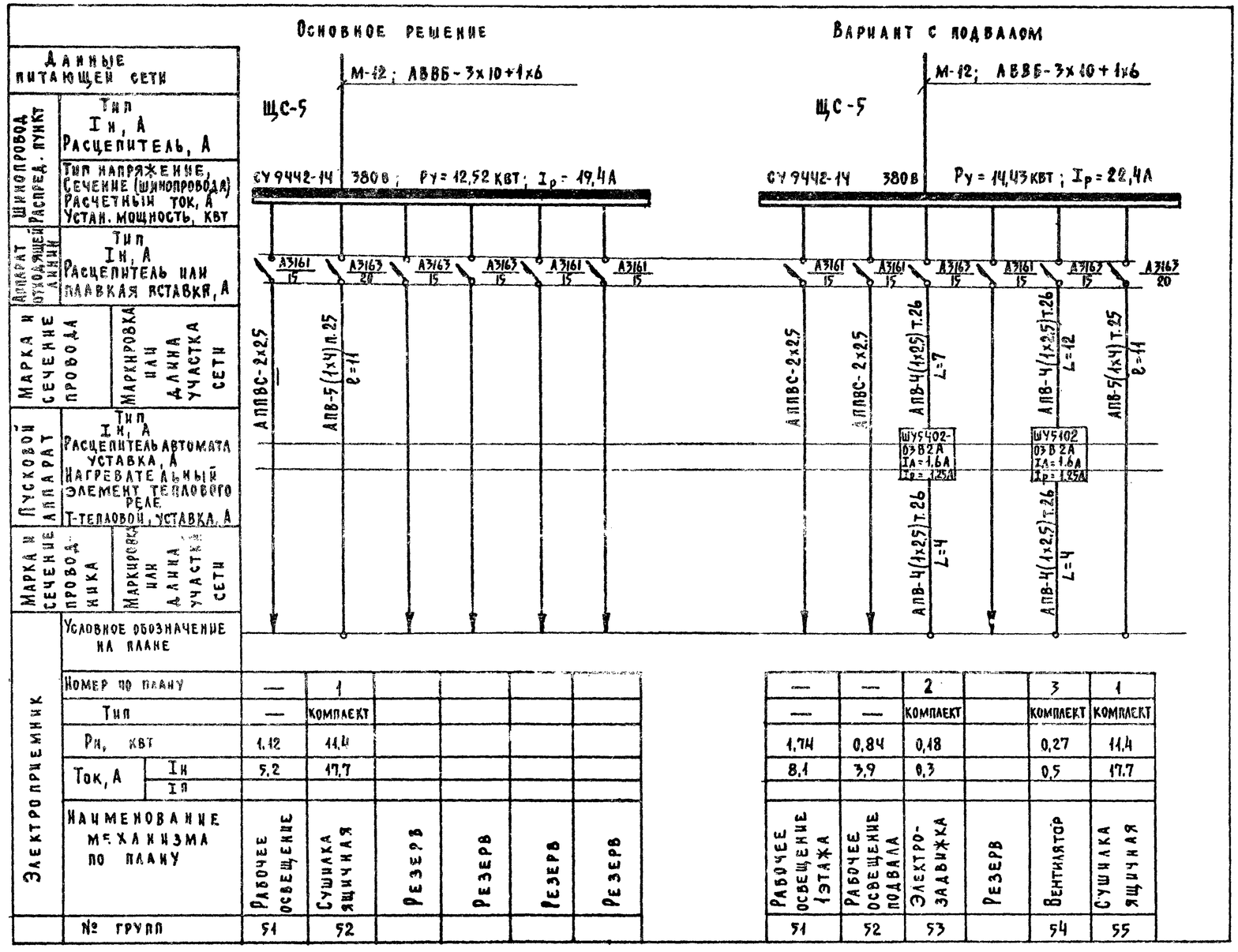

Согласовано:
Нач. техн. отд. Линаск

Инв. № подл. | Подпись и дата | Взам. инв. №

Привязан:

Инв. №

Нач. отд. ЭО	Барчеников		30.9.80
Нормоконт.	Селина		30.9.80
Гл. инж. пр.	Горштейн		30.9.80
Рук. груп.	Бочкова		30.9.80
Инженер	Глотова		30.9.80
Проверил	Бочкова		30.9.80

254-9-65-5.1-1 ЭО

Центральная районная аптека II категории /конструкции серии КИ-04/

Здание сушки и обработки лекарственного и растительного сырья

Стадия	Лист	Листов
Р	2	

Расчетная схема распределительных сетей

Проектный институт Минздрава РСФСР г. Москва

Типовой проект 254-9-65 Альбом I

Основное решение

План 1 этажа
Электроосвещение

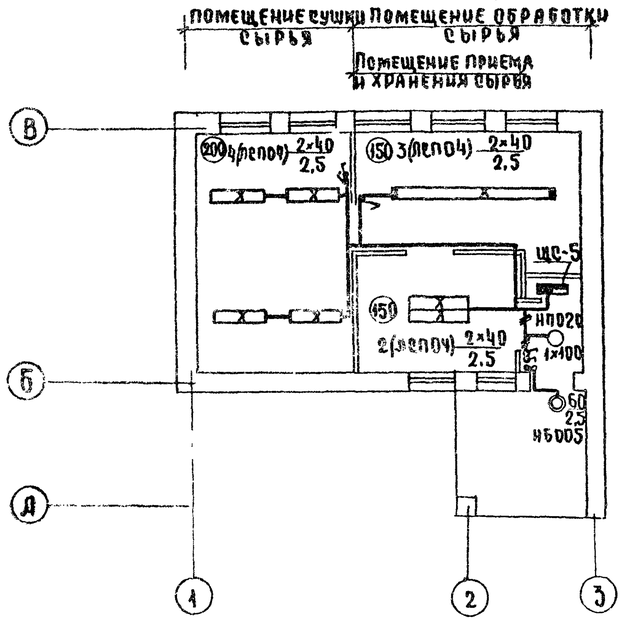

Вариант с подвалом

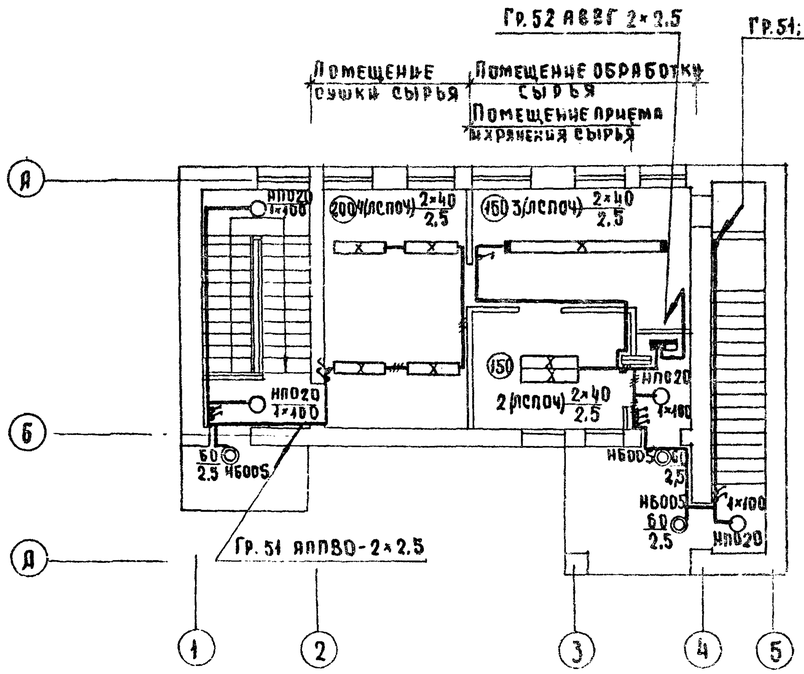

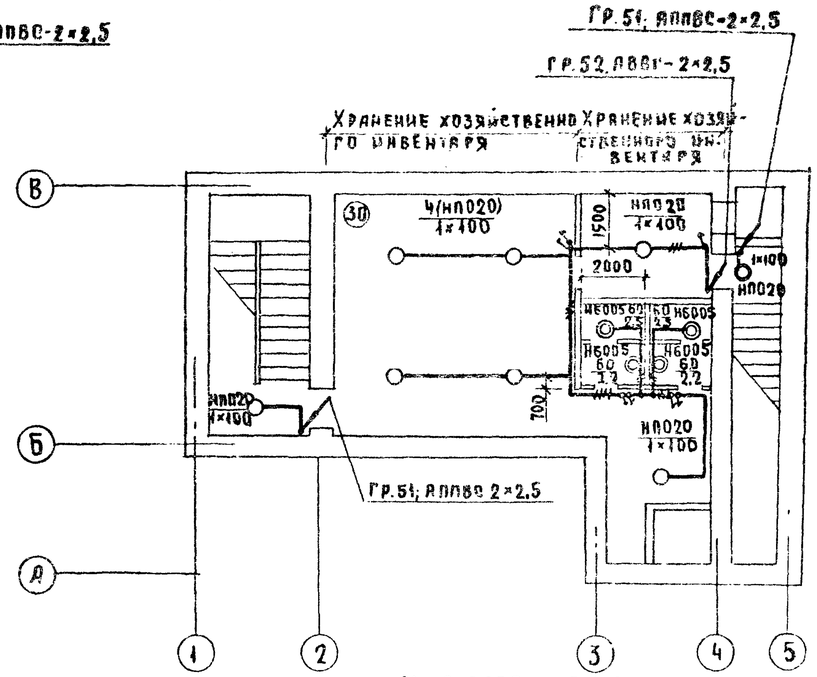

М-12; АВВБ-3×10+1×6
Ввод 380/220 В от ВРУ аптеки

План 1 этажа
Силовое электрооборудование

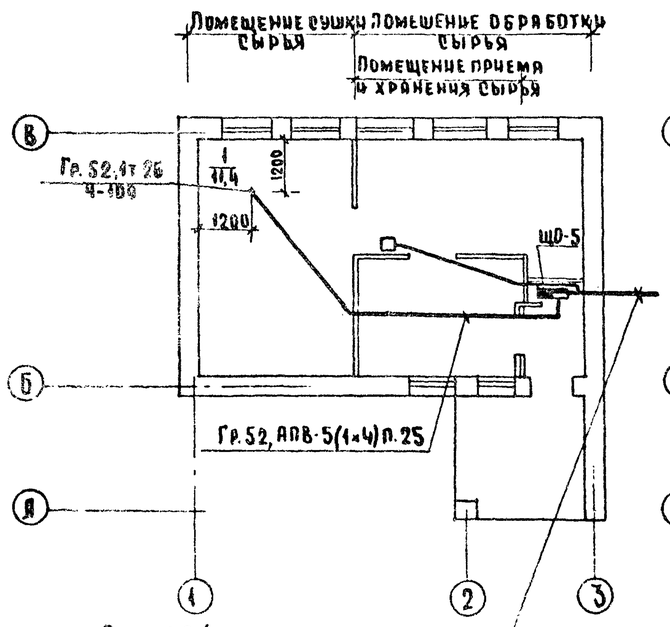

Ввод 380/220 вольт от ВРУ аптеки
М-12 АВВБ-3×10+1×6
АКВРБ-4×25 цепи управления вентилем

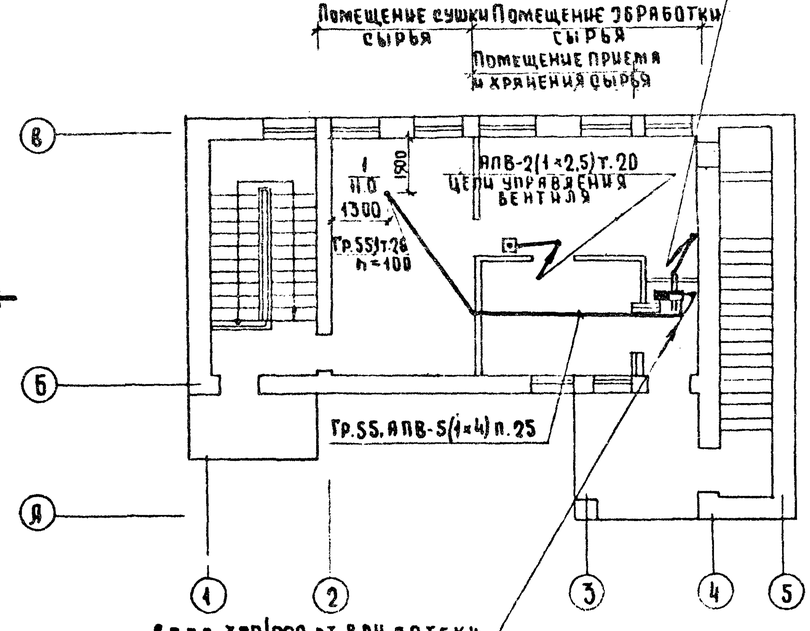

Ввод 380/220 от ВРУ аптеки
М-12 АВВБ-3×10+1×6
АКВРБ-4×25 цепи управления вентилем

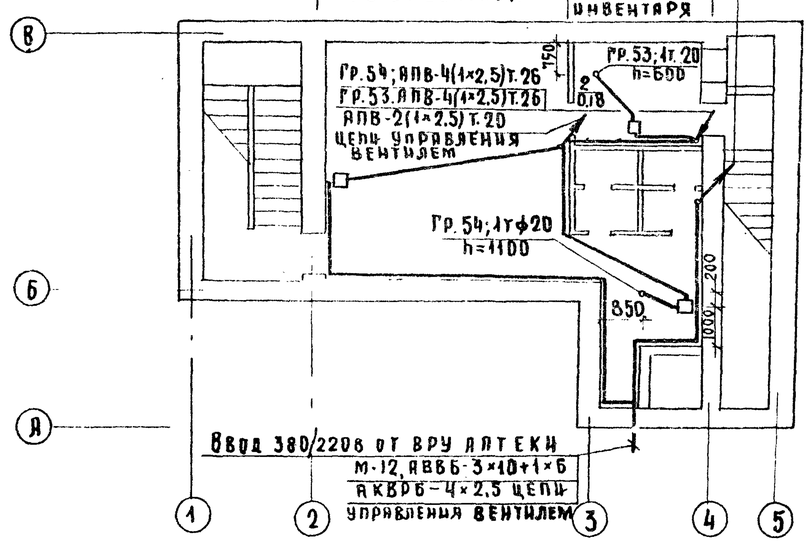

Гл. арх. пр-та	Копаев		
Рук. гр. ОВ	Комсчова		
Гип по ВК	Зильберман		
Нач. отд.	Барченков		30.9.80
Нормокон.	Сеанна		30.9.80
Гл. инж. пр.	Горштейн		30.9.80
Рук. гр.	Бочкова		30.9.80
Инженер	Глотова		30.9.80
Проверил	Бочкова		30.9.80

Согласовано

Привязан

Инв. №

Взам. инв. №

Подпись и дата

Инв. № подл.

254-9-65-5.1-1 ЭО

Центральная районная аптека II категории / конструкции серии ИИ-04 /

Здание сушки и обработки лекарственного растительного сырья

Стадия	Лист	Листов
Р	3	

Планы осветительных и силовых сетей / основное решение и вариант с подвалом

Проектный институт Минздрава РСФСР г. Москва

Типовой проект 254-9-65 Альбом I

Вариант с подвалом

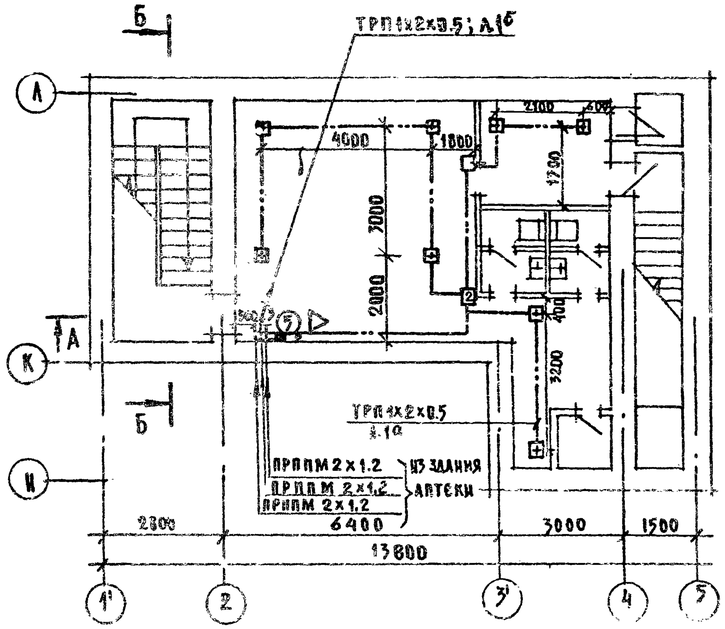

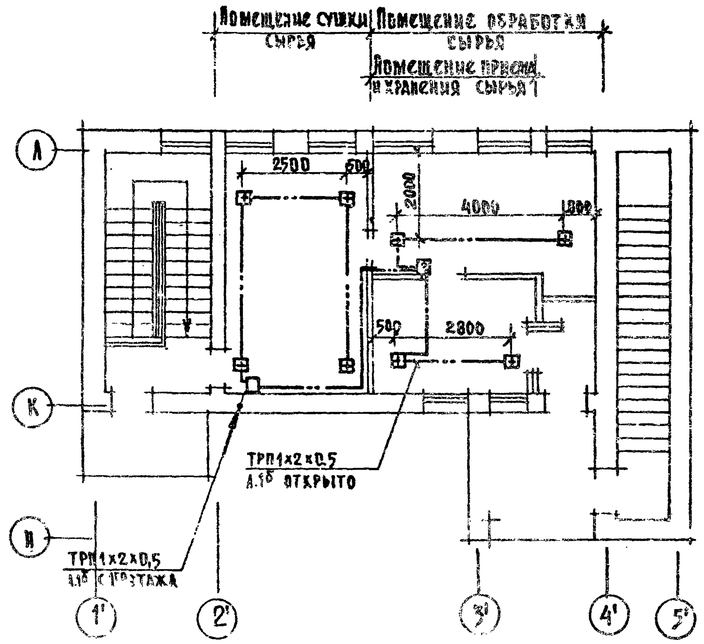

Основное решение

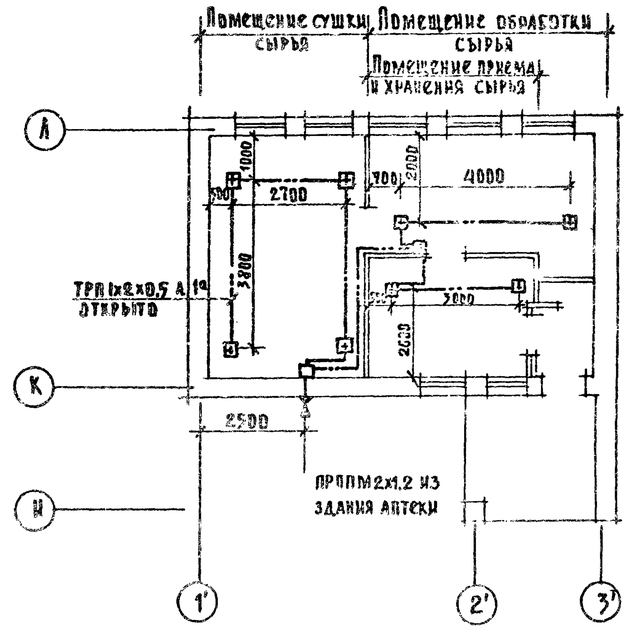

Спецификация

№ позиции	Обозначения	Наименование	Кол-во	Примеч.
		Вариант со вспомогательными помещениями		
		Телефонизация		
	ТА-72	Телефонный аппарат АТС, шт	1	
	УК-2П	Плинт ответвительный шт	1	
	ТРП1х2х0,5	Провод абонентский, м	20	
		Радиофикация		
	„Маяк"	Громкоговоритель динамический 3х програм. вещания шт.	1	
	УК-2П	Плинт ответвительный, шт	1	
	ПТПЖ2х1,2	Провод радиотрансляционный, м	20	
		Розетка для открытой проводки шт.	1	
		Пожарная сигнализация		
	ДТА	Датчик тепловой, шт	14	
	УК-2П	Плинт ответвительный, шт	7	
	ТРП1х2х0,5	Провод абонентский, м	100	
		Основное решение		
	ДТА	Датчик тепловой, шт	6	
	УК-2П	Плинт ответвительный, шт	3	
	ТРП1х2х0,5	Провод абонентский, м	50	

Согласовано: Гл. арх. пр-та Копаев; Рук. гр. ОВ Колесникова; Рук. по ВК Вильборный

Утверждено: Техн. отд. Пальоса; Гл. инж. отд. Линарк; Инженер по ОП Распарьин

Взам. инв. №; Подпись и дата; Инв. № подл.

Слаботочные устройства и пожарная сигнализация

Привязан				254-9-65-6.1-1 УС			
				Центральная районная аптека II категории /конструкции серии ИИ-04/			
	Нач. отд.	Барченков	8.X.80	Здание сушки и обработки лекарственного растительного сырья	Стадия	Лист	Листов
	Нормоконт.	Селина	8.X.80		Р	1	1
	Гл. инж. пр.	Осетинский	8.X.80				
	Рук. группы	Урьева	8.X.80	Слаботочные устройства и пожарная сигнализация. Основное решение и вариант с подвалом	Проектный институт Мирзарава РСФСР г. Москва		
	Рук. гр.	Урьева	8.X.80				
Инв. №	Проверил	Григорьев	8.X.80				

Альбом I

Типовой проект 254-9-65

Схема функциональная

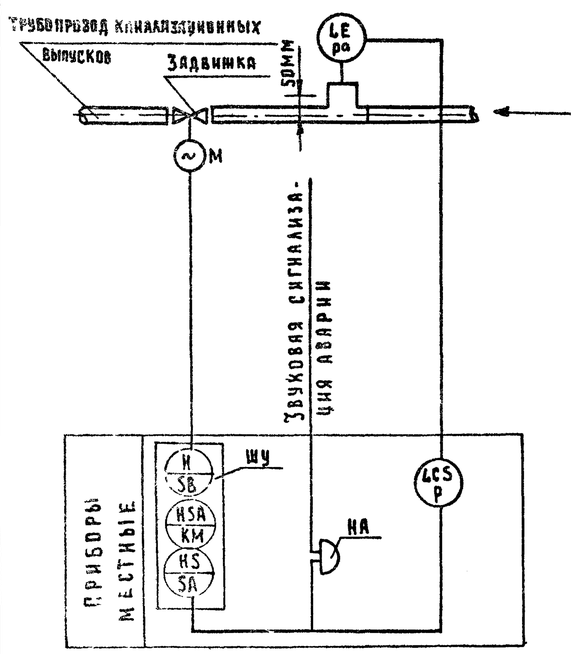

Диаграммы работы.

Конечных выключателей электропривода типа „А" задвижки

Обозначение	Контакты	Запорное устройство: Закрыто	Открыто
SQ1 /KB0/	1–2	▨	▨
	3–4	Не используется	
SQ2 /KB3/	1–2		▨
	3–4	Не используется	
/KB1/ /KB2/	Не используется		
		Норма	Выше нормы
SQ3 /BM0/	1–2	▨	
	3–4		▨
SQ4 /BM3/	1–2	▨	
	3–4		▨

Контактов реле позиции „Р" типа ИКС-2Н.

Контакты	Уровень канализацион. стока: НУ	ВУ
5–6		▨
8–7–9		▨
	Не используется	
11–10–12		▨
	Не используется	

Поз. обознач.	Наименование	Кол.	Примечание
	Шкаф управления „ШУ"		
SF	Автомат трехполюсный.	1	Заказывается
KM1	Пускатель магнитный реверсивный ~220В.		в проекте
KM2		2	силового
SB1...SB3	Кнопка управления	3	электрооборудования
SA	Пакетный переключатель	1	
	Аппаратура по месту		
P	Реле искробезопасного контроля		
	сопротивлений типа ИКС-2Н с		
	датчиком уровня ДУ ТУ 12.4710019-74	1	
HA	Звонок ~220В, 50Гц ЗВП-220		
	ТУ завода изготовителя	1	

Схема электрическая принципиальная управления.

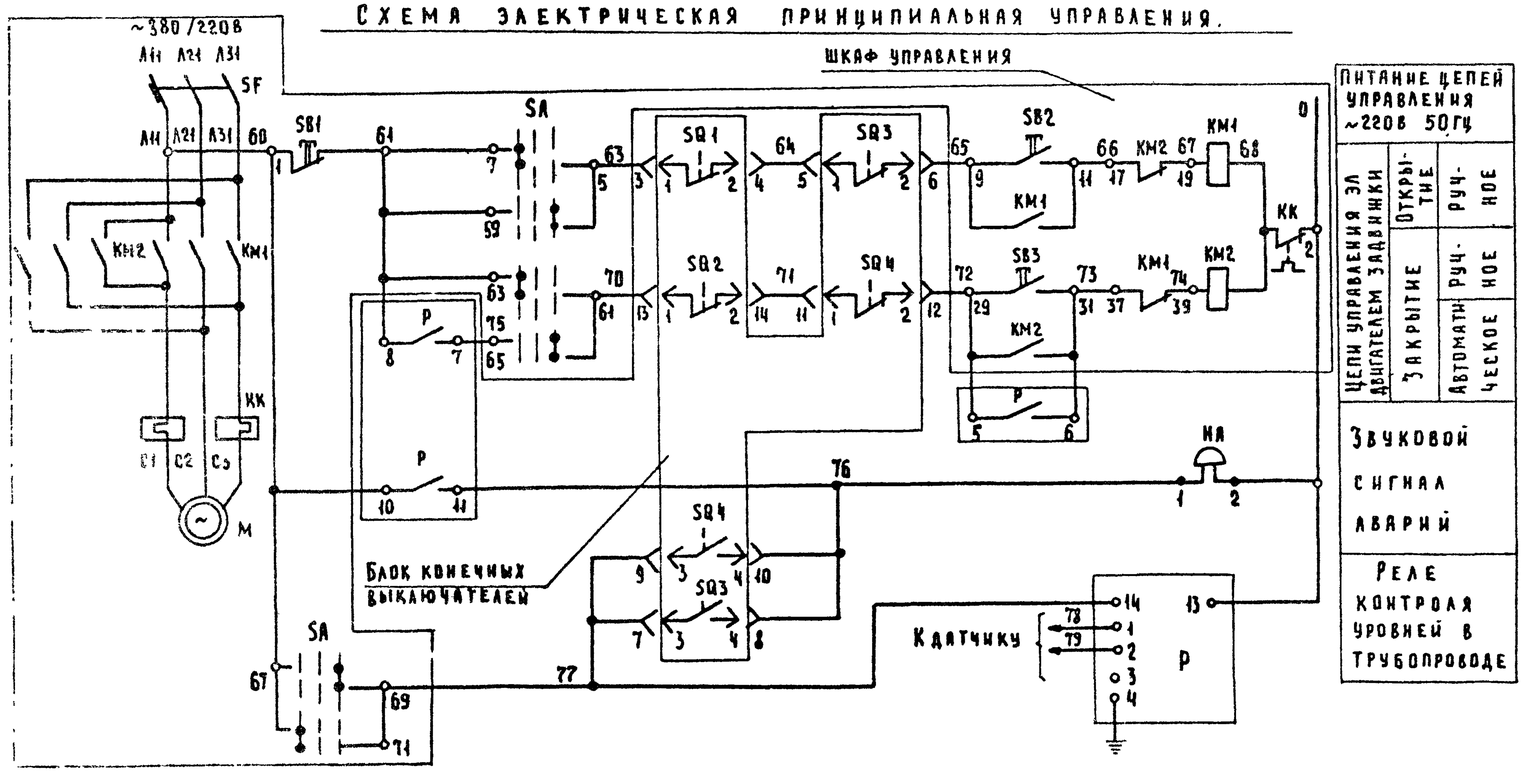

Данный чертеж рассматривать с чертежом ЭА-2

Нач. отд.	Барчеников		30.IX.80
Н. контр.	Селина		30.IX.80
ГИП	Монахов		29.IX.80
Вед. инж.	Горбушин		29.IX.80
Инженер	Грачева		19.VIII.80
Проверил	Чальман		15.IX.80

Привязан

Инв №

254-9-65-5.2-1 ЭА

Центральная районная аптека II категории (конструкции серии ИИ-04)

Здание сушки и обработки лекарственного растительного сырья.

Схема автоматизации. Электрозадвижка на канализационном выпуске.

Стадия	Лист	Листов
Р	1	2

Проектный институт Минздрава РСФСР г. Москва

Согласовано: Нач. техн. отд. Ал. Аск. Гипп. Потапов

Согласовано: Подпись и дата

Инв. № подл. | Взам. инв. №

Альбом I

Типовой проект 254-9-65

Назначение	Управление электродвигателем задвижки
Наименование	Шкаф управления реверсивным двигателем
Обозначение по схеме	ШУ

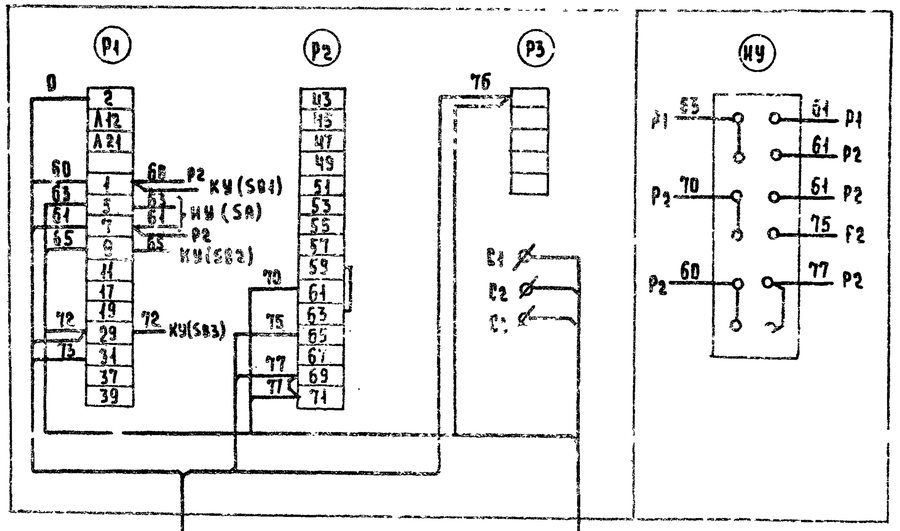

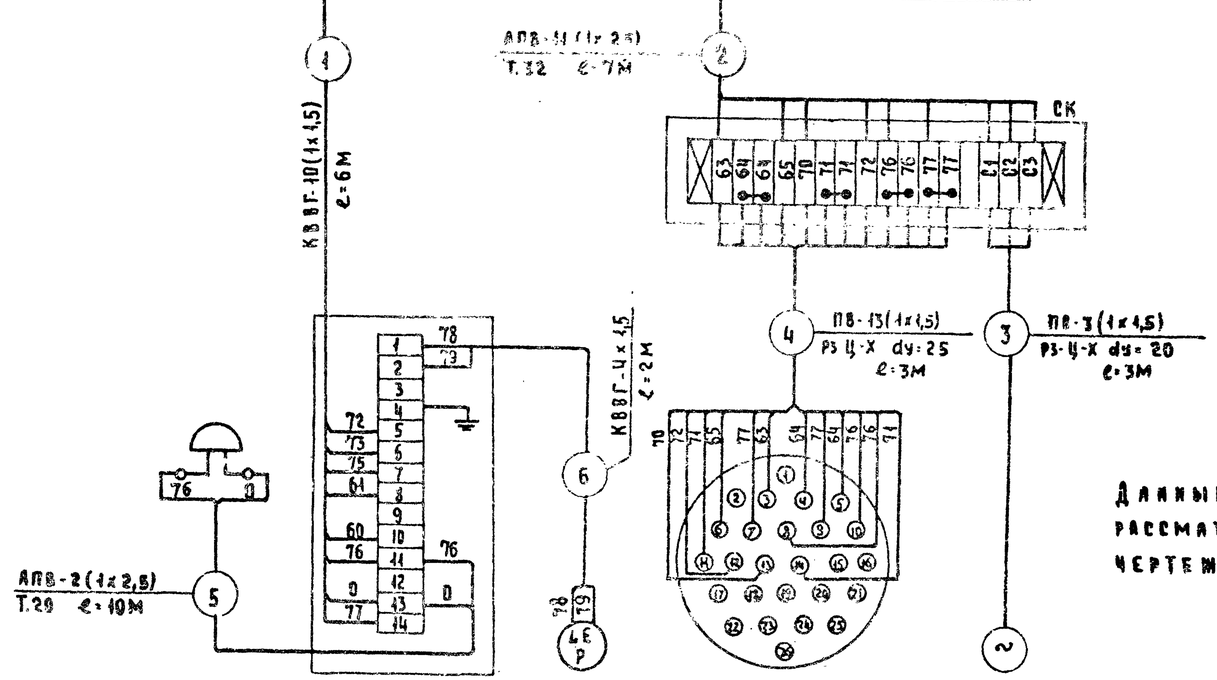

Данный чертеж рассматривать с чертежом ЭА-1.

Обозначение по схеме	НА	Р	РА	—	М
Наименование	Звонок	Прибор контроля уровня реле	Датчик прибора ИКС-2Н	Штепсельный разъем электродвигателя задвижки	Электродвигатель задвижки
Назначение	Звуковой сигнал	Контроль верхнего уровня в канализационном трубопроводе			

Поз. обознач.	Наименование	Кол.	Примечание
—	Труба электросварная ГОСТ 10704-76		
	Ду=20 мм	10	М
	Ду=32 мм	10	М
—	Провод медный ПР-660 сечением 1,5 кв.мм ГОСТ 6323-71	50	М
—	Провод алюминиевый АПВ-660 сечением 2,5 кв.мм ГОСТ 6323-71	100	М
—	Металлорукав РЗ-Ц-Х ТУ22.2173-71		
	Ду=20 мм	5	М
	Ду=25 мм	5	М
СК	Соединительная коробка ТУ36.1753-75		
	на 16 каемм	1	
—	Кабель контрольный ГОСТ 1508-71		
	КВВГ 4х1,5 кв.мм	5	М
	КВВГ 10х1,5 кв.мм	10	М

План подвала

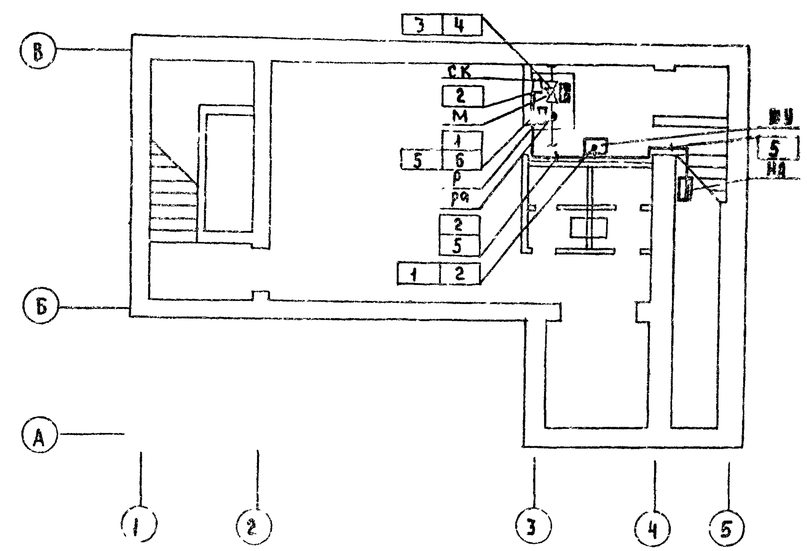

Согласовано: Нач. техн. отд. Ан. Вск; Гип. Потапов

Инв. № подл. | Подпись и дата | Взам. инв. №

Привязан				
Инв. №				
Нач. отд.	Барченков		30.IX.80	
Н. контр.	Селина		30.IX.80	
ГИП	Монахов		29.IX.80	
Вед. инж.	Горбушин		29.IX.80	
Инженер	Грачева		29.IX.80	

254-9-65-5.2-1 ЭА

Центральная районная аптека II категории (конструкции серии ИИ-04)

Здание сушки и обработки лекарственного растительного сырья.

Схема внешних проводок. План подвала. Электрозадвижка на канализационном выпуске

Стадия	Лист	Листов
Р	2	

Проектный институт Мосгипрострой г. Москва