ТИПОВОЙ ПРОЕКТ
224-6-2

БЛОК
ХОЗЯЙСТВЕННЫХ ПОМЕЩЕНИЙ ДЛЯ СЕЛЬСКИХ ШКОЛ-ИНТЕРНАТОВ ТИП I-НА 280-340 УЧАЩИХСЯ
(СТЕНЫ КИРПИЧНЫЕ)

АЛЬБОМ I

АРХИТЕКТУРНО-СТРОИТЕЛЬНЫЕ И ТЕХНОЛОГИЧЕСКИЕ ЧЕРТЕЖИ
Р1.1-1 ; Р4.1-1

16848/01
цена 1-67

20-2420-30

Отпечатано
в Новосиб. ском филиале ЦИТП
630064 г. Новосибирск пр. Карла Маркса 1
Выдано в печать: 22.8 VIII 1981г.
Заказ 2236 Тираж 200

ТИПОВОЙ ПРОЕКТ
224-6-3

БЛОК
ХОЗЯЙСТВЕННЫХ ПОМЕЩЕНИЙ ДЛЯ СЕЛЬСКИХ ШКОЛ-ИНТЕРНАТОВ ТИП I-НА 280-340 УЧАЩИХСЯ
(СТЕНЫ КИРПИЧНЫЕ)

АЛЬБОМ I

СОСТАВ ПРОЕКТА

Альбом I-Архитектурно-строительные и технологические чертежи Р1.1-1 ; Р4.1-1
Альбом II-Чертежи санитарно-технические, электрооборудования. устройства связи Р2.1-1; Р3.1-1; Р5.1-1; Р6.1-1
Альбом III-Сметы Р.7.1-1

Разработан
проектным институтом
ЦНИИЭП граждансельстрой
Гл. инженер института В.М. Беляев
Гл. архитектор проекта И.Н. Шишков

Технический проект
утвержден Госгражданстроем
Приказ № 236 от 2 ноября 1979г.
Рабочие чертежи введены в действие
ЦНИИЭП граждансельстроем
Приказ № 94/т от 2 октября 1980г

20-2428-31

Типовой проект 224-6-3 Альбом I

Фасад в осях 1-5

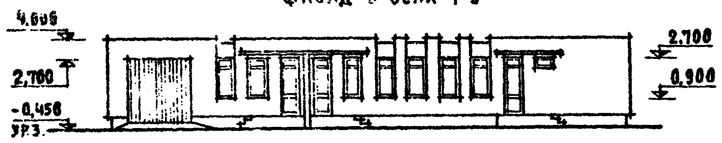

Разрез I-I

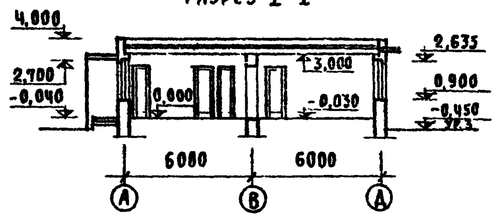

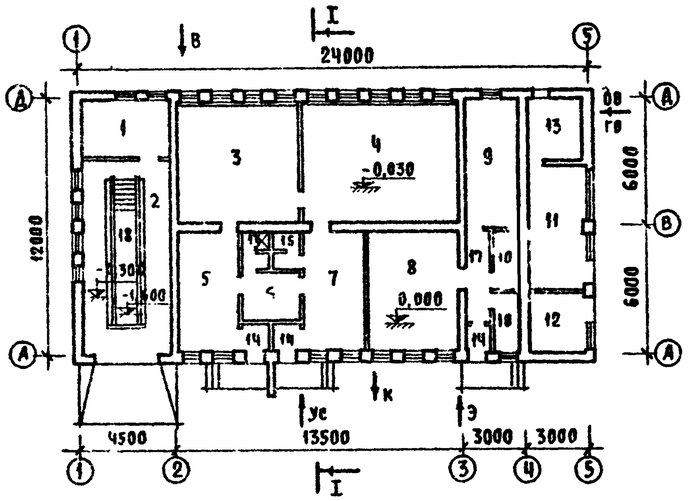

Генплан м 1:500

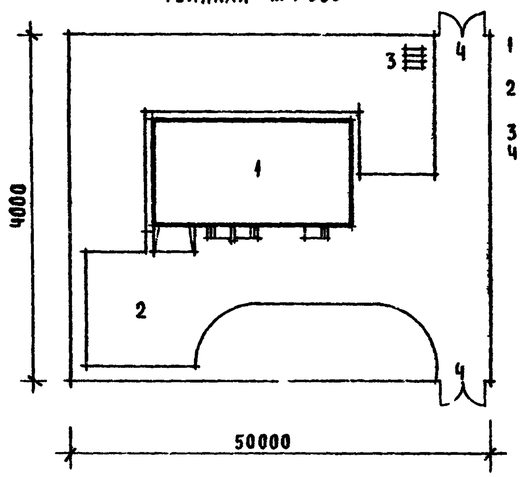

1 Здание блока хозяйственных помещений
2 Разворотная площадка для автомобилей
3 Мусросборники
4 Ворота

Ведомость отделки помещений

NN пом.	Наименование	Пол: Площадь м²	Пол: NN узлов по серии	Пол: Покрытие	Потолок	Стены и перегородки
1	Мастерская по обслуживанию автомобиля	11,8	192	Доски	Известковая побелка	Масляная окраска
2	Гараж на одну машину	39,0	238	Бетонные плиты	То же	То же
3	Стиральная	32,0	240	Керамическая плитка	"	Керамическая плитка
4	Сушильная-гладильная	40,5	То же	То же	"	То же
5	Комната для разборки грязного белья	15,0	"	"	Клеевая побелка	"
6	Комната персонала	7,5	225	Линолеум	То же	Водоэмульсионная окраска
7	Комната для чистого белья	15,0	240	Керамическая плитка	"	Керамическая плитка
8	Мастерская хозяйственная	24,5	193	Доски	Известковая побелка	Масляная окраска
9	Хозяйственная кладовая	15,5	238	Бетонные плиты	То же	То же
10	Кладовая для химикатов и удобрений	4,0+4,0	То же	То же	"	"
11	Навес для спортивного инвентаря	13,3	"	"	"	Побелка
12	Навес для сельскохозяйственного инвентаря	8,0	"	"	"	То же
13	Венткамера	9,2	"	"	"	"
14	Тамбуры	2,0+2,0+1,5	240	Керамическая плитка	"	Масляная окраска
15	Санузел	2,5	То же	То же	"	Керамическая плитка
16	Душевая	2,5	"	"	"	То же
17	Коридор	5,5	238	Бетонные плиты	"	Масляная окраска
18	Осмотровая канава	5,0	240	Керамическая плитка	—	Керамическая плитка

Детали полов по серии 2.244-1, выпуск 4.

Фасад	Элементы	Отделка	Колер
По периметру	Цоколь	Облицовка керамической плиткой типа „Кабанчик"	Темно-коричневый
1-5, 5-1, А-Д, Д-А	Стены	Кладка из отборного красного кирпича с расшивкой швов	Красный
1-5	Подоконные ниши	Штукатурка с дальнейшей окраской ПХВ белого цвета	Белый

Ведомость чертежей

Лист	Наименование	Стр.	Примечание
	Титульный лист	1	
	Чертежи архитектурно-строительные АС		
АС 1	Заглавный лист (начало)	2	
АС 2	Заглавный лист (окончание)	3	
АС 3	Сводные спецификации	4	
АС 4	Фасады в осях „1-5", „5-1", „А-Д", „Д-А" План. Разрезы I-I, II-II	5	
АС 5	Схемы нагрузок на фундаменты. Общие примечания по ф-там	6	
АС 6	План фундаментов в подпольных каналах. Фундаменты под оборудование Ф1 — Ф4	7	
АС 7	Сечения по фундаментам и подпольным каналам	8	
АС 8	Ведомость перемычек	9	
АС 9	План покрытия	10	
АС 10	План кровли	11	
АС 11	Осмотровая канава узкого типа	12	
АС 12	Узлы крепления балки однорельсового подвесного пути	13	
АС 13	Воздухозаборная камера №1 в осях „1-2", „Г-Д"	14	
АС 14	Венткамера в осях „4-5", „Г-Д". Декоративная решетка. Спецификация стали	15	
АС 15	Ведомость примененных документов	16	
	Чертежи технологические ТХ		
ТХ 1	Заглавный лист. Спецификация оборудования	17	
ТХ 2	План с расстановкой оборудования. Схема установки оборудования на фундаменты	18	
ТХ 3	План с привязкой электротехнических подводов к оборудованию	19	
ТХ 4	План с привязкой сантехнических подводов к оборудованию	20	

Список авторского коллектива

Типовой проект разработан мастерской №1 ин-та ЦНИИЭПгражданселькстрой авторским коллективом

Архитекторы: Шишков И.Н., Богданова Е.М., Барзилович В.В.
Инженеры-конструкторы: Таранев В.А., Семенова В.А., Завальнюк З.П.
Инженеры-технологи: Чернецова З.Я.
В разработке чертежей принимали участие инженеры-сантехники: Северинов Б.В., Курочкин В.И., Молодкин Ю.И., Бородкин Г.В., Щеглова Н.К.

Технический проект блока хозяйственных помещений для сельских школ-интернатов, тип I на 280-340 учащихся /стены кирпичные/ утвержден Государственным комитетом по гражданскому строительству и архитектуре при Госстрое СССР /приказ N 236 от 2 ноября 1979 г/ и согласован Министерством просвещения СССР. Экспертное N 817-44/26 от 29 сентября 1979 г.

Настоящий проект выполнен в соответствии с действующими нормами и правилами /в том числе по взрыво-пожарной безопасности/

Гл архитектор проекта /Шишков И.Н./

Главный конструктор /Таранев В.А./

Инв. N подл. | Подпись и дата | Взам. инв. N 20-0420-32

Привязан

Инв. N

ТП 224-6-3-АС

Гл. инж. пр.	Беляев		
Рук. маст.	Омельченко		
Гл. конст.	Таранев		
Гл. арх. пр.	Шишков		
Вед. инж.	Семенова		
Ст. арх.	Барзилович		

Блок хозяйственных помещений для сельских школ-интернатов тип I на 280-340 учащихся /стены кирпичные/

Стадия	Лист	Листов
Р	1	

Заглавный лист /начало/

ЦНИИЭП гражданселькстрой

Копировал Юсипова

Формат 2Ф

224-6-3
Альбом I

Область применения

Проект предназначен для строительства в IВ климатическом подрайоне во II и III климатических районах с расчетными зимними температурами -20°, -30° (основное решение), -40°С, в нормальной зоне влажности, с обычными геологическими условиями. Степень долговечности - II. Степень огнестойкости - II. Класс здания - II. Ориентация свободная, вес снегового покрова - 1к Н/м², скоростной напор ветра - 450 Па.

Здание оборудуется следующими санитарно-техническими системами: централизованное теплоснабжение от наружных сетей с параметрами 95-70°С, вентиляция - общеобменная приточно-вытяжная с механическим побуждением, холодное и горячее водоснабжение - централизованное от наружных сетей, канализация - в наружные сети, электроснабжение - от внешней сети 380/220 в, пожарная сигнализация.

Генплан

Примерная схема генерального плана разработана на основании „Правил и норм планировки и застройки городов, поселков и сельских населенных пунктов" СНиП II-60,75. Прилагаемая схема генерального плана участка блока хозяйственных помещений (см. лист АС-1) является рекомендацией, определяющей взаимосвязи зон участка. Здание блока хозяйственных помещений располагается на участке со спокойным рельефом, принятым условно 0,2 га, имеющим подъездные пути. Объемное решение здания позволяет располагать его как на угловых так и на фронтальных участках. Территория участка благоустроена и озеленена. При привязке проекта генплан уточнить с учетом местных условий строительной площадки.

Архитектурно-планировочная композиция

Блок хозяйственных помещений решен одноэтажным объемом, высота этажа в свету 3,00, гараж-3,60. Планировочная отметка земли условно принята - 0,450. Основные принципы планировочного решения приняты согласно технологическому процессу.

Наружная отделка

Цоколь облицевать керамической плиткой типа „кабанчик". Стены облицевать отборным красным кирпичом с расшивкой швов. Надоконные ниши отделать штукатуркой с дальнейшей окраской ПХВ белого цвета. Ограждающие решетки навеса для инвентаря выполнить из уголка черного металла сечением 5×50 мм. /см. таблицу на АС-14/.

Внутренняя отделка /см. таблицу на АС-1/.

Полы - дощатые, линолеум, бетонные, из керамической плитки по серии 2.244-1 вып. 4. Окна со спаренными переплетами по серии 1.236-1; 1.136-3, типоразмеров 2. Двери внутренние - серия 1.136-10; 1.135-1 Альбом 2, типоразмеров 4. Двери наружные - серия 1.135-1 Альбом 1, типоразмеров 1. Ворота по ГОСТ 18853-73, типоразмеров 1.

Конструктивные решения

Здание блока хозяйственных помещений запроектировано с несущими продольными и поперечными кирпичными стенами.

Пространственная жесткость здания обеспечивается совместной работой горизонтальных дисков перекрытий и продольных и поперечных стен.

Монтажный план фундаментов читать, как пример решения, который следует уточнить при привязке проекта.

Фундаменты - ленточные бутобетонные из бутового камня марки 100 на бетоне марки 50.

Стены наружные из глиняного пустотелого кирпича пластического прессования марки М 100 на растворе марки М 50.

Цоколь наружных стен выполнить из полнотелого обыкновенного кирпича марки М 100 на цементно-известковом растворе марки М 50.

Гидроизоляцию наружных стен, ограждающих помещения с влажным режимом, выполнить из 2х слоев рубероида на битумной мастике с устройством кирпичной прижимной стенки толщиной 120 мм облицованной глазурованной плиткой.

Перемычки - сборные железобетонные по серии 1.138-10, выпуск 1. При привязке проекта тип перемычек и их количество принять по таблице ведомости перемычек в зависимости от толщины наружных стен; для внутренних стен - основное решение по перемычкам остается в силе для всех вариантов температур наружного воздуха.

Покрытие - из сборных железобетонных панелей перекрытий многопустотных по серии 1.141-1, вып. 10, 15, 11, 58.

Отмостку по периметру здания выполнить из асфальта по щебеночному основанию.

В помещениях с влажным режимом швы между панелями тщательно заделать влагоустойчивыми мастиками и устроить гидроизоляцию из 2х слоев рубероида на битумной мастике с последующим устройством цементно-песчаной стяжки состава 1:2.

Перегородки выполнить из гипсобетонных плит по ГОСТ 6428-74 γ_0=1300 кгс/м³ на гипсовом растворе толщиной 80 мм (отделку смотреть АС-1).

В санитарных узлах и душевых а также в помещениях с влажным режимом перегородки вести из обыкновенного полнотелого кирпича марки М75 на растворе марки М25 ГОСТ 530-74* толщиной 120 мм (отделку смотреть АС-1).

Крыша односкатная совмещенная безчердачная с рулонной кровлей со свободным сбросом воды на отмостку при помощи карнизных плит.

В качестве утеплителя уложить пенобетонные плиты γ_0 = 400 кгс/м³.

Проект разработан для летних условий производства строительных работ.

Кладку наружных и внутренних стен вести одновременно с тщательной перевязкой швов в местах их пересечения.

Панели перекрытия укладывать на возведенные стены по свежеуложенному цементному раствору с анкеровкой в стены согласно проекту.

Крыльцо выполнить из армированной стяжки по грунту.

В помещении гаража устроить осмотровую канаву со стенами из полнотелого кирпича, облицованными керамической плиткой. В качестве однорельсового подвесного пути для электротали Q=0,5 т принять I 16 ГОСТ 8239-72.

Кладку наружных стен помещении с влажным режимом вести только из полнотелого глиняного кирпича по ГОСТ 530-74* (для всех вариантов температур наружного воздуха).

Толщина наружных стен в мм при температурах наружного воздуха для помещений с нормальным режимом

Тип кирпича	Тип помещений	минус -20°С	минус -30°С	минус -40°С
Кирпич пустотелый глиняный пластического прессования по ГОСТ 6316-74, γ_0 = 1450 кгс/м³	все помещения	380	510	510
	гараж, хоз. помещения, авторемонтная мастерская	380	380	510
Кирпич полнотелый глиняный обыкновенный пластического прессования по ГОСТ 530-74* γ_0 = 1800 кгс/м³	все помещения	510	510	640
	гараж, хоз. помещения, авторемонтная мастерская	380	510	640
Кирпич полнотелый силикатный по ГОСТ 379-79 γ_0 = 1800 кгс/м³	все помещения	510	640	640
	гараж, хоз. помещения, авторемонтная мастерская	380	510	640
Толщина наружных стен в мм при температурах наружного воздуха для помещений с влажным режимом				
Кирпич полнотелый глиняный обыкновенный пластического прессования по ГОСТ 530-74* γ = 1800 кгс/м³	стиральная, сушильная, гладильная	510	640	770
Толщина внутренних стен в мм				
Кирпич полнотелый глиняный обыкновенный полусухого прессования по ГОСТ 530-74* γ_0 = 1800 кгс/м³	для всех, помещений	по проекту		
Толщина утеплителя в мм				
Пенобетон γ_0 = 400 кгс/м³	—	80	100	120

Основные показатели

Строительный объем	м³	1100,0
Площадь застройки	м²	309,0
Рабочая площадь	м²	235,0
Полезная площадь	м²	249,0
Общая площадь	м²	275,0

Расход материалов

Цемента	т	36,30
Стали	т	4,4
Бетона и железобетона	м³	108,01
в т.ч. сборного	м³	43,87
Лесоматериалов	м³	15,49
Кирпича	тыс. шт.	74,85

Сметная стоимость

Общая	тыс. руб.	46,74
Строительно-монтажных работ	тыс. руб.	29,96
Оборудования	тыс. руб.	16,78
1 м³ здания	руб.	27,23
1 м² общей площади	руб.	120,3

Трудовые затраты

На здание	ч/дней	1063,83
На 1 м³ здания	ч/дней	0,97

Эксплуатационные показатели

Расход воды	л/сек	1,37
Расход воды	м³/сут.	6,0
Расход тепла	кдж/час	468770
на отопление	кдж/час	107100
на вентиляцию	кдж/час	361670
на горячее водоснабжение	кдж/час	219450
Потребная мощность электроэнергии	квт	97

При привязке настоящего проекта чертежи по фундаментам подлежат корректировке с учетом местных геологических и гидрогеологических условий строительства. Схема нагрузок на фундаменты см. АС-5. При корректировке проекта чертеж плана дополнить размерами привязок к осям, взамен обозначения „а".

Инв. N подл. | Подпись и дата | Взам. инв. N
20-2420-33

Привязан

Инв. N

Рук. маст.	Омельченко	
Гл. конст.	Таранев	
Гл. арх. пр.	Шишков	
Вед. инж.	Семенова	
Ст. арх.	Барзилович	

Т.П. 224-6-3-АС

Блок хозяйственных помещений для сельских школ-интернатов тип I на 280-340 учащихся /стены кирпичные/

Стадия	Лист	Листов
Р	2	

Заглавный лист /окончание/

ЦНИИЭП граждансельстрой

Копировал Юсипова

Формат 22А

Типовой проект 224-6-3 Альбом I

Поз. обозначение	Обозначение	Наименование	Кол. минус 20°	Кол. минус 30°	Кол. минус 40°	Масса ед., т	Примечание
1	2	3	4	5	6	7	8
		Изделия железобетонные					
		Панели перекрытий многопустотные					
ПП 1	1.141-1, вып. 58	ПК 4-60.15	13	13	13	2,800	
ПП 2	то же	ПК 4-60.12	5	5	5	2,110	
ПП 3	1.141-1, вып. 15	ПК 8-45.15	6	6	6	2,120	
ПП 4	то же	ПК 8-45.12	2	2	2	1,590	
ПП 5	1.141-1, вып. 10	П 30-15	13	13	13	1,425	
ПП 6	то же	ПС 30-12	3	3	3	1,080	
		Перемычки брусковые					
	1.138-10, вып. 1	1ПР38-15.12.22У	43	43	43	0,075	
	то же	1ПР38-29.25.22У	2	2	2	0,400	
	"	1ПР1-12.12.6	56	65	84	0,025	
	"	1ПР4-25.12.14	2	2	2	0,100	
	"	1ПР2-15.12.14	2	2	2	0,075	
		Козырьки входа					
КВ 1	ИИ-03-02, Ал. 15-64	КВ 14-5	3	3	3	1,235	
		Стаканы					
СБ 1	1.494-24, вып. 1	СБ 7А-3	2	2	2	0,310	
		Ступени основные					
АС14	1.155-1, вып. 1	АС 14	9	9	9	0,053	
		Плиты плоские					
ПТП 1	1.243-2	ПТП 12,5-8-6	11	11	11	0,096	
ПТП 2	то же	ПТП 12,5-13-13	4	4	4	0,338	
		Плиты карнизные					
АК 1	1.138-3, вып. 1	АК-15,8	13	—	—	0,225	
АК 2	то же	АК-15,9	—	13	—	0,275	
АК 3	"	АК-15.10	—	—	13	0,300	
		Изделия деревянные					
		Окна, балконные двери со спаренными переплетами					
	1.236-1, л. 2	ОС 18-09	18	18	—		
	1.136-3, вып. 1, л. 1	ОС 06-09	6	6	—		
		Окна, балконные двери с раздельными переплетами					
	1.236-1, л. 2	ОР 18-09	—	—	18		
	1.136-3, вып. 1, л. 1	ОР 06-09	—	—	6		
		Двери деревянные входные и служебные					
	1.135-1, Ал. 1, л. 100	ДВ 8-4	6	6	6		
	1.135-1, Ал. 2, л. 9	ДТ 8	5	5	5		
	то же	ДТ 9	1	1	1		

1	2	3	4	5	6	7	8
		Двери деревянные внутренние					
	1.136-10	ДГ21.9	5	5	5		
	то же	ДГ21.7	3	3	3		
		Подоконные деревянные доски					
	1.136-2, л. 1	ДО 10.15	24	24	24		
		Ворота					
	ГОСТ 18853-73	ВР-5	1	1	1		
		Участки монолитные					
	см. Ал. I, л. АС-9	УМ 1	1	1	1	35,2кг	
	то же	УМ 2	3	3	3	41,8кг	
	"	УМ 3	2	2	2	21,2кг	
		Элементы соединительные					
	см. Ал. I, л. АС-9	МС 1	30	30	30	0,586кг	
	то же	МС 2	20	20	20	0,383кг	
	см. Ал. I, л. АС-8	МС 3	9	9	9	2,6кг	

1	2	3	4	5	6	7	8
	см. Ал. I л. АС-10	МС 4	14	14	14	2,48кг	
	" АС-10	МС 5	4	4	4	0,32кг	
	" АС-7	А 1	10	10	10	0,48кг	
	" АС-10	М 1	4	4	4	2,6кг	
	" АС-10	М 2	4	4	4	2,2кг	
	Ал. I л. АС-13	Р 1	2	2	2	9,5кг	
	то же	Р 2	1	1	1	9,4кг	
	"	Р 3	1	1	1	9,2кг	
	Ал. I л. АС-14	Р 4	1	1	1	11,20кг	
	то же	Р 5	1	1	1	13,9кг	
	Ал. I л. АС-7	Р 6	1	1	1	68,6кг	
	то же	Р 7	1	1	1	139,8кг	
	Ал I л. АС-14	ЖР 1	1	1	1	35,7кг	
	то же	ЖР 2	1	1	1	42,5кг	
	"	ЖР 3	5	5	5	42,7кг	

Выборка стали

Наименование	Класс AI ГОСТ 2590-71*								Класс AI ГОСТ 5781-75				Класс AII ГОСТ 5781-75		ГОСТ 8478-66		Марка ВСТ3, КП2, ГОСТ 380-71*																							
																	ГОСТ 8509-72* (ст. сэв 154-74)				ГОСТ 8510-72* (ст. сэв 255-76)				ГОСТ 8239-72		ГОСТ 8240-72		ГОСТ 82-70*				ГОСТ 103-76								Класс BI 6727-53*	
	Ф8	Ф10	Ф12	Ф16		Ф18	Ф25	Итого	Ф6	Ф10	Ф12	Итого	12АII	Итого	Сетка 200/200/2/3		∠50×5	∠75×8	∠100×8	∠100×12	Итого	∠180×110×10	∠110×70×8	Итого	I16	Итого	С20	Итого	-600×20	-600×10	-250×8	Итого	-50×5	-50×8	-80×8	-80×10	-110×10	-170×10	Итого	5ВI	Итого
Фундаменты фун-ты под технол. обор.	—	18,2	—	—	—	—	4,7	22,9	—	—	4,8	4,8	—	—	—	—	—	68,4	—	—	68,4	—	—	—	—	—	139,8	—	—	—	—	—	—	—	—	—	—	—	—	—	—
Канава	—	—	21,5	—		—	8,1	29,6	—	—	—	—	—	—	—	—	8,1	—	—	—	8,1	—	—	—	—	—	—	—	—	—	—	—	—	—	—	—	—	—	—	—	—
Крыльца	—	—	—	—		—	—	—	—	—	—	—	—	—	31,2	—	—	—	—	—	—	—	—	—	—	—	—	—	—	—	—	—	—	—	—	—	—	—	—	—	—
Перемычки	—	—	—	—		—	—	—	—	21,3	—	21,3	—	—	—	—	—	—	—	71,2	71,2	—	—	—	—	—	—	—	—	70,3	70,3	—	—	—	—	—	—	—	—	—	—
Карнизные плиты	—	—	—	5,0		23,4	—	28,4	—	—	—	—	—	—	—	—	—	100,8	—	—	100,8	—	—	—	—	—	—	—	—	—	—	—	4,5	—	—	—	—	4,5	—	—
Покрытие монолитные участки	—	25,3	—	—		—	—	25,3	26,8	149,2	—	176,0	—	—	—	—	—	—	—	—	—	—	—	—	—	—	—	—	—	—	—	—	—	—	—	—	—	—	—	—
Вент. камеры	39,0	—	—	—		—	—	39,0	—	—	—	—	—	—	14,5	—	253,0	67,0	—	—	320,0	—	33,0	—	—	—	—	—	—	—	—	—	18,0	—	—	—	—	—	18,0	15,0	—
Кровля	480,0	—	—	—		—	—	480,0	—	—	—	—	3,8	—	—	—	—	—	9,6	—	9,6	—	—	—	—	—	—	—	—	—	—	—	1,3	—	—	6,2	—	7,5	—	—
Крепл. балки в гараже	—	—	—	—		—	—	—	—	—	—	—	—	—	—	—	—	—	4,4	—	4,4	26,6	13,0	39,6	138,4	—	—		32,0	16,0	—	48,0	—	—	0,8	9,6	3,9	5,6	19,9	—	—
Внутр. стены	—	31,0	—	—		—	—	31,0	—	—	—	—	—	—	—	—	—	—	—	—	—	—	—	—	—	—	—	—	—	—	—	—	—	—	—	—	—	—	—	—	—
Всего:	519,0	74,5	21,5	5,0		23,4	12,9	—	26,8	170,5	4,8	—	3,8	—	45,7	—	261,1	236,2	14,0	71,2	—	26,6	46,0	—	138,4	—	139,8		32,0	16,0	70,3	—	18,0	5,8	0,8	9,6	10,1	5,6	—	15,0	—

Привязан

Инв. №

Рук. маст.	Омельченко	
Гл. констр.	Таранев	
Гл. арх. пр.	Шишков	
Вед. инж.	Семенова	
Ст. инж.	Завальнюк	

Копировал Юсипова

Т.П. 224-6-3-АС

Блок хозяйственных помещений для сельских школ-интернатов тип I на 280-340 учащихся /стены кирпичные/

Стадия	Лист	Листов
Р	3	

Сводные спецификации

ЦНИИЭП гражданселькстрой

Инв. № подл. | Подпись и дата | Взам. инв. №

20-2420-34

Фасад в осях „1-5"

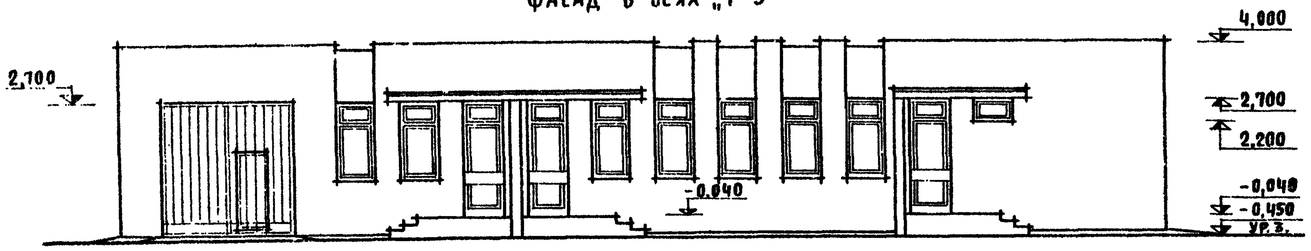

Фасад в осях „А-Д"

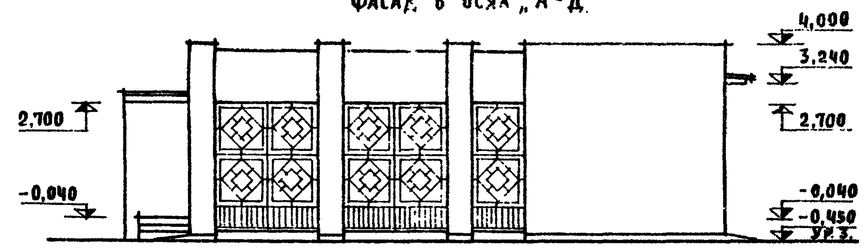

Фасад в осях „5-1"

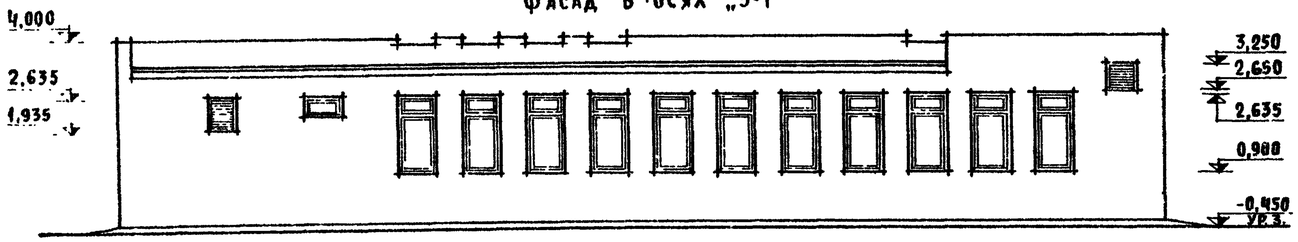

Фасад в осях „Д-А"

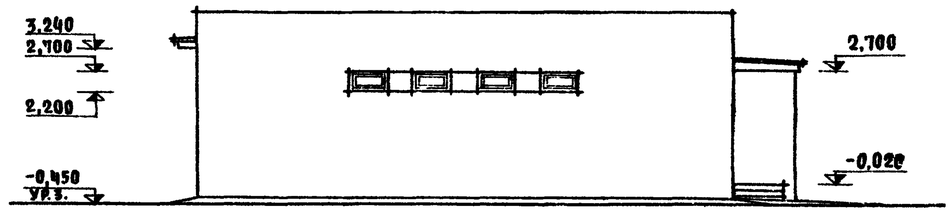

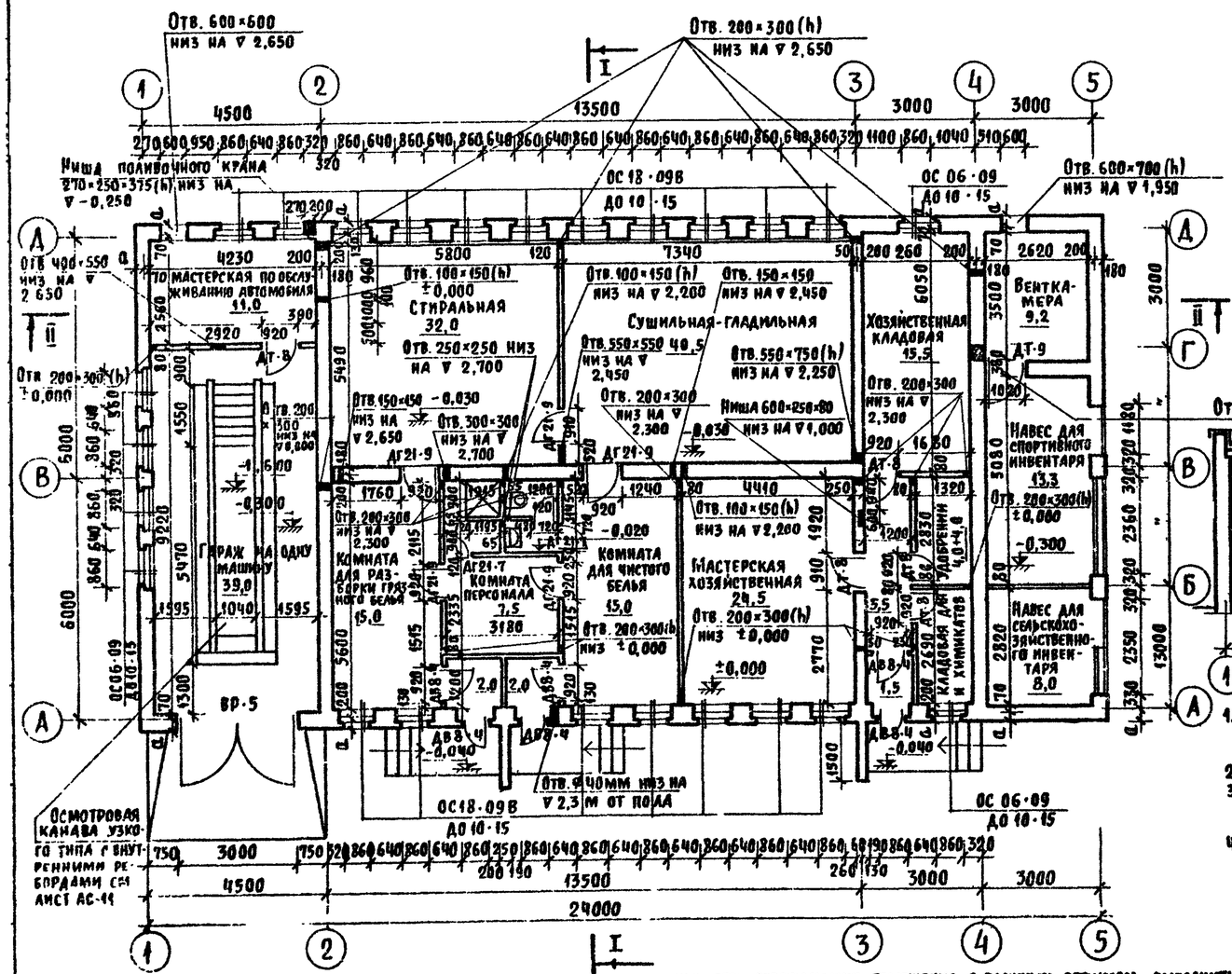

Разрез I-I

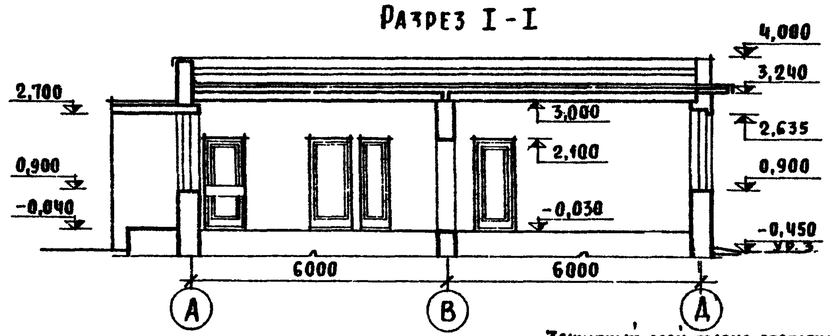

Разрез II-II

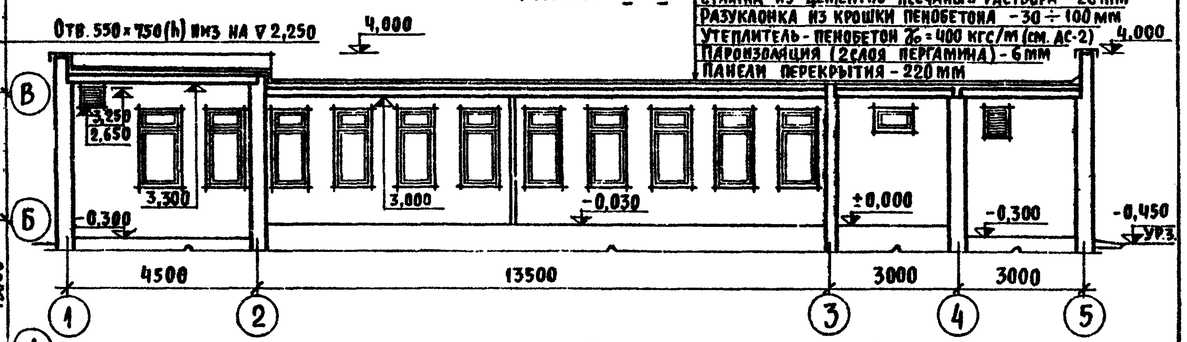

Защитный слой гравия, втопленного в мастику - 10 мм
4 слоя рубероида на битумной мастике - 15 мм
Стяжка из цементно-песчаного раствора - 20 мм
Разуклонка из крошки пенобетона - 30 ÷ 100 мм
Утеплитель - пенобетон γ = 400 кгс/м (см. АС-2)
Пароизоляция (2 слоя пергамина) - 6 мм
Панели перекрытия - 220 мм

1. В состав кровли над помещениями стиральной и сушильно-гладильной в качестве пароизоляции применить 2 слоя рубероида на битумной мастике - 7 мм. по стяжке из цементно-песчаного раствора состава 1:2 - 20 мм.
2. План фундаментов смотреть АС-6.
3. Венткамеру в осях 4-5, В/г-А и вентшахту в осях 1-2, г-А смотреть АС-13, АС-14.
4. Ниши над окнами по фасаду в осях 1-5 выполнить глубиной в 1/2 кирпича.
5. Гидроизоляцию наружных стен, ограждающих помещения с влажным режимом, выполнить из 2 слоев гидроизола на битумной мастике с возведением кирпичной стенки - 9 - 120 мм.
6. Ведомость отделки фасадов см. АС-1.

Привязан

Инв. №

Гл. инж. пр.	Беляев	
Рук. маст.	Омельченко	
Гл. конст.	Таранев	
Гл. арх. пр.	Шишков	
Вед. инж.	Семенова	
Ст. арх.	Барзилович	

Т.П. 224-6-3-АС

Блок хозяйственных помещений для сельских школ-интернатов тип I на 280-340 учащихся (стены кирпичные)

Фасады в осях „1-5", „5-1", „А-А", „Д-А", план, разрезы I-I, II-II

Стадия	Лист	Листов
Р	4	

ЦНИИЭП граждансельстроя

Копировал Юсипова

Формат 22г

Схема нагрузок на фундаменты

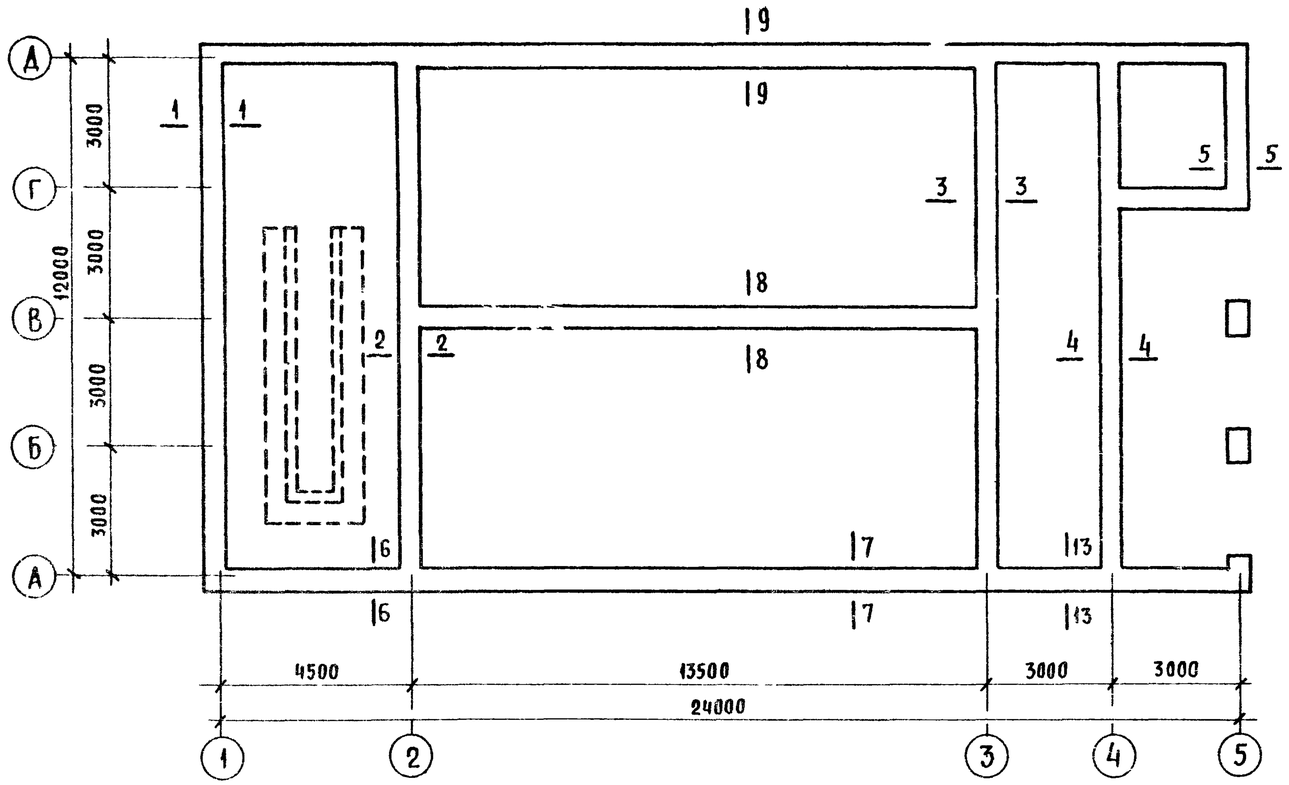

Таблица расчетных нагрузок Nв кН на уровне подошвы фундаментов

Тип стен	Сечение	Температуры наружного воздуха в °С								
		минус 20	минус 30	минус 40	минус 20	минус 30	минус 40	минус 20	минус 30	минус 40
		Кирпич пустотелый глиняный γ_0=1450 кгс/м³ ГОСТ 6316-74			Кирпич полнотелый глиняный γ_0=1800 кгс/м³ ГОСТ 530-71*			Кирпич полнотелый силикатный γ_0=1800 кгс/м³ ГОСТ 379-79		
Наружные	1-1	53,0	53,0	67,0	68,5	68,5	79,5	58,5	68,5	79,5
	4-4	45,5	45,5	56,0	60,5	60,5	70,5	52,5	60,5	70,5
	5-5	45,5	45,5	56,0	60,5	60,5	70,5	52,5	60,5	70,5
	6-6	36,5	36,5	45,5	52,5	52,5	63,5	42,5	52,5	63,5
	7-7	57,5	64,5	64,5	72,5	72,5	80,5	72,5	82,0	82,0
	9-9	—	—	—	72,5	84,0	92,5	—	—	—
	13-13	35,5	35,5	42,5	49,5	49,5	62,5	41,5	41,5	56,5
Внутренние	Сечение	Кирпич полнотелый полусухого прессования γ_0=1800 кгс/м³, ГОСТ 530-71*, для заданных трех температур наружного воздуха (-20°, -30° и -40°С)								
	2-2	64,5								
	3-3	52,5								
	8-8	84,5								

1. За условную отметку 0,000 принят уровень чистого пола 1го этажа, соответствующий абсолютной отметке ___
2. Фундаменты рассчитаны на условное расчетное давление на грунт 0,2 МПа.
3. Бутобетонные фундаменты под наружные и внутренние стены выполнить из бутового камня марки 100, бетон марки 50.
4. Цоколь выполнить из красного хорошо обожженного красного обыкновенного кирпича марки 100 на растворе марки 50.
5. Горизонтальную гидроизоляцию выполнять из 2х слоев рубероида на битумной мастике по выравненной цементным раствором поверхности на ▽-0,020; -0,320; -0,550 (см. АС-7).
6. Вертикальные поверхности стен, соприкасающиеся с грунтом, обмазать горячим битумом за 2 раза.
7. Стены осмотровой канавы выполнить из кирпича марки 75 на растворе марки 25. По периметру канавы уложить деревянный брус 200×200(h) и закрепить в кирпичную кладку болтами М12, ℓ=400 через 400мм в шахматном порядке.
8. Проект разработан для летних условий производства работ.
9. По периметру здания устроить асфальтовую отмостку шириной 750мм без бортового камня (по аналогии с деталью „52" серии 2.110-1 вып. 1).
10. В качестве перемычек над проемами шириной до 600мм служит арматура Ф10 AI, шаг 100мм.
11. Настоящий чертеж читать совместно с АС-4, АС-6 и АС-7.
12. Фундаменты под технологическое оборудование Ф1 ÷ Ф4 выполнить из бетона марки 200.
13. Подпорные стенки осмотровой канавы класть из полнотелого обыкновенного глиняного кирпича.

Привязан

Инв. N

Рук. маст.	Омельченко	
Гл. конст.	Тарлнев	
Гл. арх. пр	Шишков	
Вед. инж	Семенова	
Ст. инж	Завальнюк	

Т.П. 224-6-3-АС

Блок хозяйственных помещений для сельских школ-интернатов тип I на 280-340 учащихся (стены кирпичные)

Схема нагрузок на фундаменты. Общие примечания по фундаментам

Стадия	Лист	Листов
Р	5	

ЦНИИЭП граждансельстрой

Копировал Юсипова

Формат 22г

План фундаментов и подпольных каналов

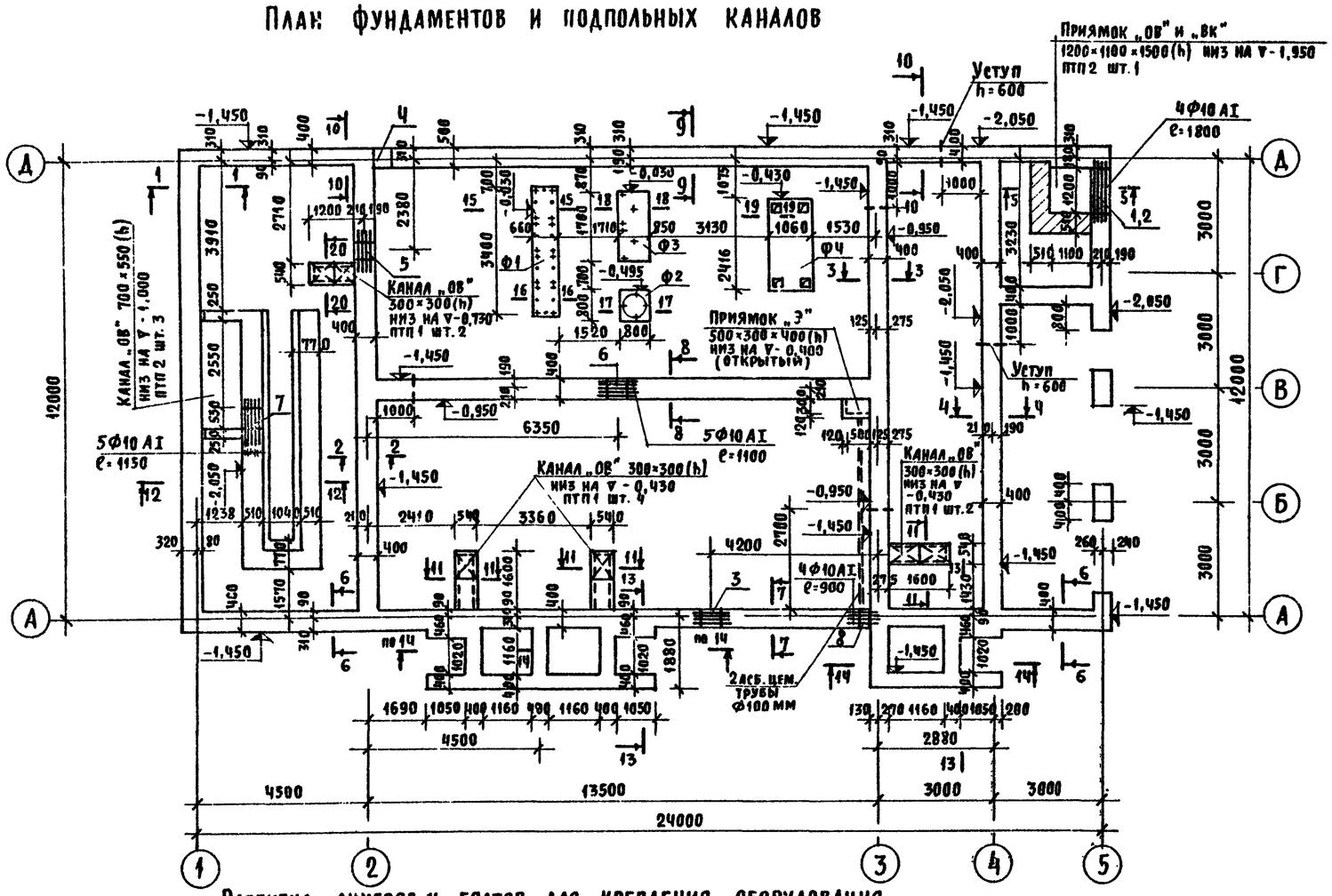

Разбивка анкеров и болтов для крепления оборудования

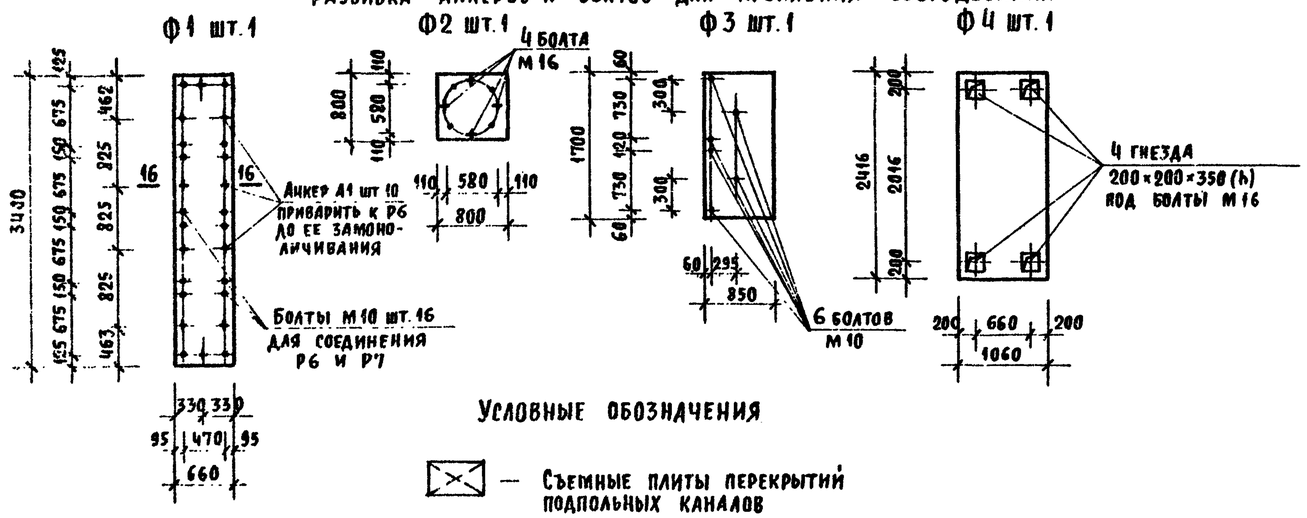

Условные обозначения

— Съемные плиты перекрытий подпольных каналов

Спецификация здания ниже отм. 0,000

Поз. обозначение	Обозначение	Наименование	Кол.	Масса ед., т	Примечание
		Изделия сборные железобетонные			
		Плиты плоские			
ПТП 1	1.243-2	ПТП 12,5-8-6	8	0,096	
ПТП 2	то же	ПТП 12,5-13-13	4	0,338	
		Ступени основные			
АС1	1.155-1, вып.1	АС 14	9	0,053	
		Изделия металлические			
		Рамы под технологическое оборудование			
Р6	см. Ал. I, АС-7	Р6 , кг	1	68,6	∠75×6
Р7	то же	Р7 кг	1	139,8	[20
А1	"	А1 кг	10	0,48	Ф12 AI

Экспликация отверстий

Тип отв.	Размеры, мм в	Размеры, мм н	Отм. низа, м	Назначение
1	1200	600	-1,550	отопление
2	1200	600	-1,550	водопровод /гор./
3	500	600	при привязке проекта	канализация
4	500	600		водопровод
5	500	500	-1,050	канализация
6	500	500	-1,200	то же
7	550	350	-0,800	вентиляция
8	250	150	-1,150	электроснабжение

1. Настоящий чертеж читать совместно с АС-4, АС-7, ТХ-2.
2. Общий расход бетона марки М200 на фундаменты под технологическое оборудование Ф1 ÷ Ф4 — 2,56 м³
3. Общий расход стали на лист см. сводную спецификацию на АС-4.
4. В местах смотровых люков съемные плиты укладывать на ∠50×5, заанкеренные в кирпичную кладку Ф8 AI.

Привязан			
Инв. N			

Рук. маст.	Омельченко	
Гл. констр.	Таранев	
Гл. арх. пр.	Шишков	
Вед. инж.	Семенова	
Ст. инж.	Завальнюк	

Т.П. 224-6-3-АС

Блок хозяйственных помещений для сельских школ-интернатов тип I на 280-340 учащихся /стены кирпичные/

План фундаментов и подпольных каналов. Фундаменты под оборудование Ф1 ÷ Ф4

Стадия	Лист	Листов
Р	6	

ЦНИИЭП граждансельстрой

Копировал: Юсипова

Формат 22т

Типовой проект 224-6-3 Альбом I

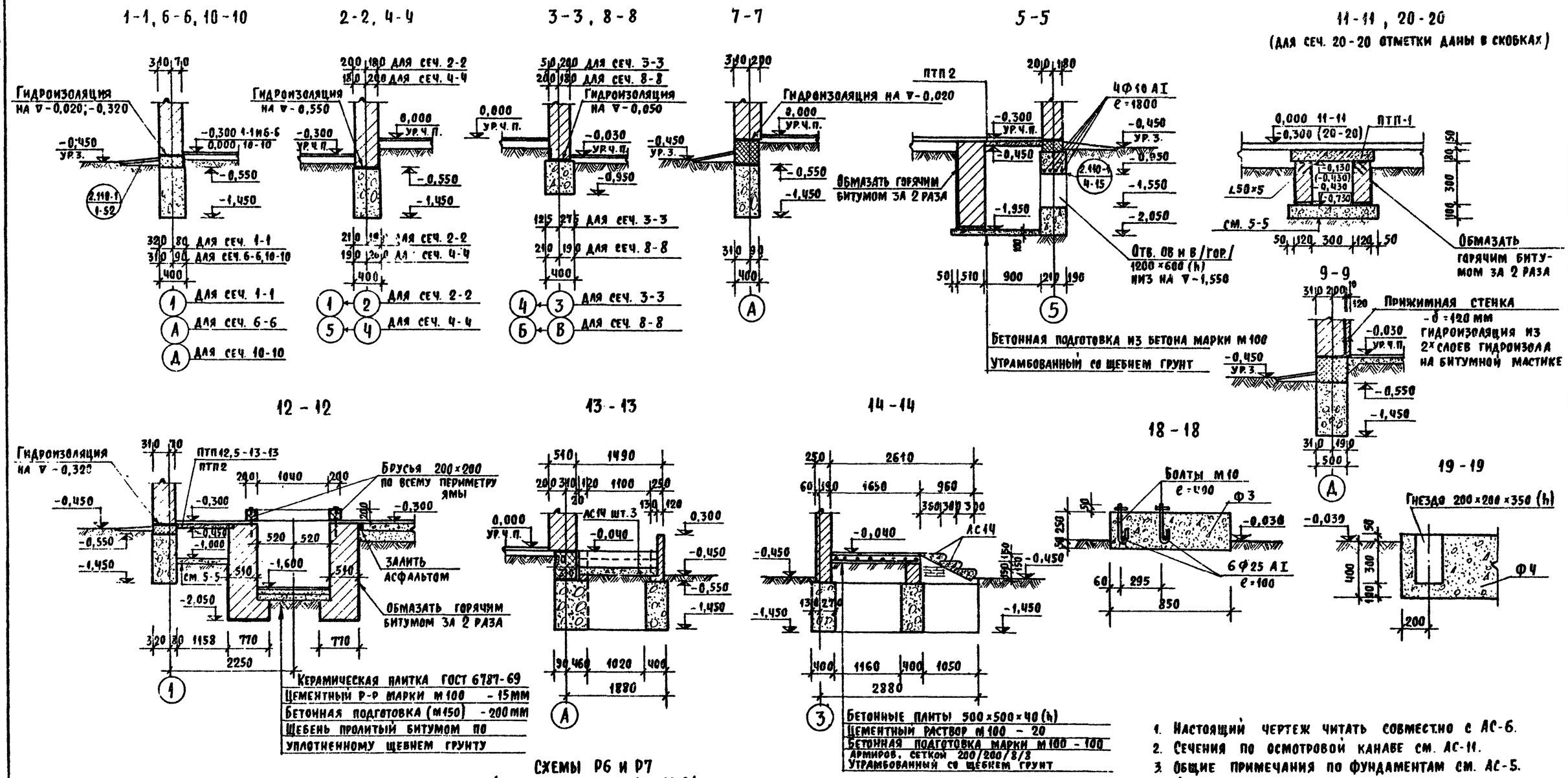

1. Настоящий чертеж читать совместно с АС-6.
2. Сечения по осмотровой канаве см. АС-11.
3. Общие примечания по фундаментам см. АС-5.
4. Фундаменты под оборудования выполнить из бетона марки М 200.

Привязан			Т.П. 224-6-3-АС			
Инв. №	Рук. маст. Емельченко		Блок хозяйственных помещений для сельских школ-интернатов тип I на 280-340 учащихся /стены кирпичные/	Стадия	Лист	Листов
	Гл. конст. Таранев			Р	7	
	Гл. арх. пр. Шишков		Сечения по фундаментам и подпольным каналам	ЦНИИЭП граждансельстрой		
	Вед. инж. Семенова					
	Ст. инж. Завальнюк					

Инв. № подл. | Подпись и дата | Взам. инв. №
23-24-20-38

Копировал Юсипова

Формат 22г

Альбом I

Монтажный план перемычек

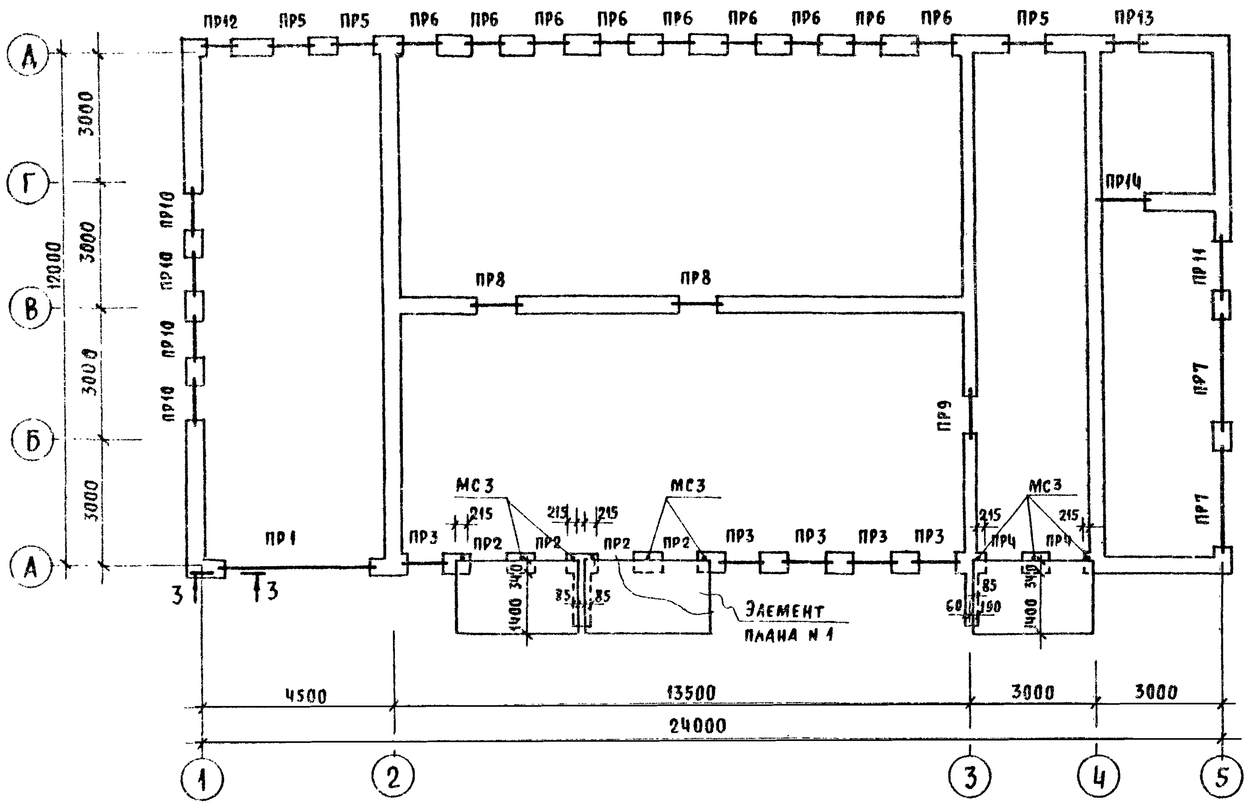

Элемент плана N 1

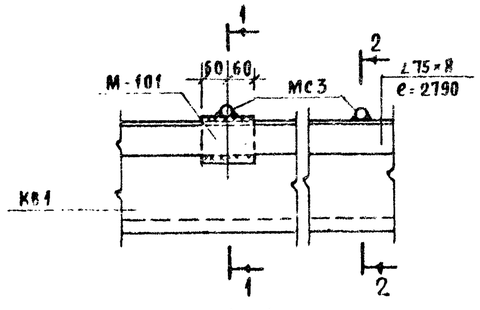

1 - 1

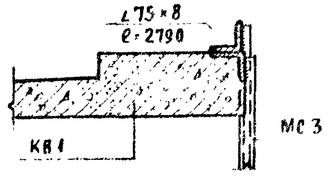

2 - 2

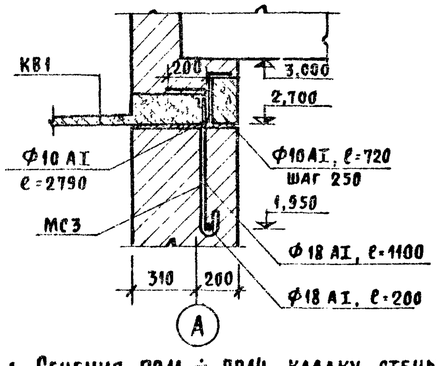

3 - 3

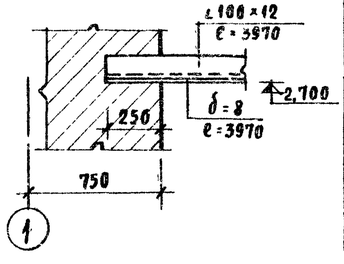

1. Сечения ПР11 ÷ ПР14 кладку стены выполнить без четверти.
2. Настоящий чертеж читать совместно с АС-4.
3. В кирпичных перегородках толщиной 120мм над дверными проемами, не оговоренными на данном листе, применить перемычки 1ПР1-12.12.6 шт 3.
4. Общее количество сборных ж.-б. изделий учтено в сводной спецификации на АС-3.
5. Перемычки приняты по серии 1.138-10, вып. 1.
6. Сварку производить электродами Э42 ГОСТ 9467-75 $h_ш$ = 6мм.

Ведомость перемычек при наружной $t_н$ = -30°С

Тип	Сечение	Этаж	Кол. мест на этаж
ПР1	380; 2,700; ∠100×12 ℓ=3970; -280×8 ℓ=3970	1	1
ПР2	510; 2,700; КВ1; 1ПР38-15.12.22У	1	4
ПР3	130; 380; 2,700; 1ПР1-12.12.6 шт. 1; 1ПР38-15.12.22У шт. 2	1	5
ПР4	510; 2,700; КВ1; 1ПР1-12.12.6	1	2
ПР5 шт.3, ПР12 шт.1, ПР13 шт.1, ПР14 шт.1	2,635 (ПР5); 3,250 (ПР12); 2,635 (ПР13); 2,100 (ПР14); 380; 65; 1ПР1-12.12.6	1	6
ПР6	640; 2,635; 2,700; 1ПР1-12.12.6 шт. 3; 1ПР38-15.12.22У шт. 2	1	9
ПР7	380; 2,700; 1ПР38-29.25.22У; 1ПР4-25.12.14	1	2
ПР8	380; 2,100; 1ПР38-15.12.22У шт. 2; 1ПР1-12.12.6	1	2
ПР9	250; 2,100; 1ПР38-15.12.22У шт. 2	1	1
ПР10	380; 2,635 (ПР10); 2,700; 1ПР1-12.12.6 шт. 2; 1ПР38-15.12.22У шт. 1	1	4
ПР11	1ПР2-15.12.14 шт. 2; 1ПР38-15.12.22У шт. 1	1	1

Ведомость перемычек при наружной $t_н$ = -20°С

Тип	Сечение	Этаж	Кол. мест на этаж
ПР1	380; 2,700; ∠100×12 ℓ=3970; -280×8 ℓ=3970	1	1
ПР2	510; 2,700; КВ1; 1ПР38-15.12.22У	1	4
ПР3	380; 2,700; 1ПР1-12.12.6; 1ПР38-15.12.22У шт. 2	1	5
ПР4	510; 2,700; КВ1; 1ПР1-12.12.6	1	2
ПР5 шт.3, ПР12 шт.1, ПР13 шт.1, ПР14 шт.1	2,635 (ПР5); 3,250 (ПР12); 2,635 (ПР13); 2,100 (ПР14); 380; 65; 1ПР1-12.12.6	1	6
ПР6	510; 2,635; 2,700; 1ПР1-12.12.6 шт. 2; 1ПР38-15.12.22У шт. 2	1	9
ПР7	380; 2,700; 1ПР38-29.25.22У; 1ПР4-25.12.14	1	2
ПР8	380; 2,100; 1ПР38-15.12.22У шт. 2; 1ПР1-12.12.6	1	2
ПР9	250; 2,100; 1ПР38-15.12.22У шт. 2	1	1
ПР10	380; 2,635 (ПР10); 2,700; 1ПР1-12.12.6 шт. 2; 1ПР38-15.12.22У	1	4
ПР11	1ПР2-15.12.14 шт. 2; 1ПР38-15.12.22У шт. 1	1	1

Ведомость перемычек при наружной $t_н$ = -40°С

Тип	Сечение	Этаж	Кол. мест на этаж
ПР1	510; 2,700; ∠100×12 ℓ=3970; -386×8 ℓ=3970	1	1
ПР2	510; 2,700; КВ1; 1ПР38-15.12.22У	1	4
ПР3	130; 380; 2,700; 1ПР1-12.12.6 шт. 1; 1ПР38-15.12.22У шт. 2	1	5
ПР4	510; 2,700; КВ1; 1ПР1-12.12.6	1	2
ПР5 шт.3, ПР12 шт.1, ПР13 шт.1, ПР14 шт.1	2,635 (ПР5); 3,250 (ПР12); 2,635 (ПР13); 2,100 (ПР14); 380; 65; 1ПР1-12.12.6	1	6
ПР6	770; 2,635; 2,700; 1ПР1-12.12.6 шт. 4; 1ПР38-15.12.22У шт. 2	1	9
ПР7	380; 2,700; 1ПР38-29.25.22У; 1ПР4-25.12.14	1	2
ПР8	380; 2,100; 1ПР38-15.12.22У шт. 2; 1ПР1-12.12.6	1	2
ПР9	250; 2,100; 1ПР38-15.12.22У шт. 2	1	1
ПР10	510 (380+ПР11); 2,635 (ПР10); 2,700; 1ПР1-12.12.6 шт. 3; 1ПР38-15.12.22У	1	4
ПР11	1ПР2-15.12.14 шт. 2; 1ПР38-15.12.22У шт. 1	1	1

Инв. N подл. | Подпись и дата | Взам. инв. N

Привязан

Инв. N

Рук. маст.	Омельченко	
Гл. конст.	Таранев	
Гл. арх. пр.	Шишков	
Вед. инж.	Семенова	
Ст. инж.	Завальнюк	

Т.П. 224-6-3-АС

Блок хозяйственных помещений для сельских школ-интернатов тип I на 280-340 учащихся (стены кирпичные)

Стадия	Лист	Листов
Р	8	

Ведомость перемычек

ЦНИИЭП гражданселькстрой

Копировал Юсипова

Формат 22г

224-6-3
Альбом I

План покрытия

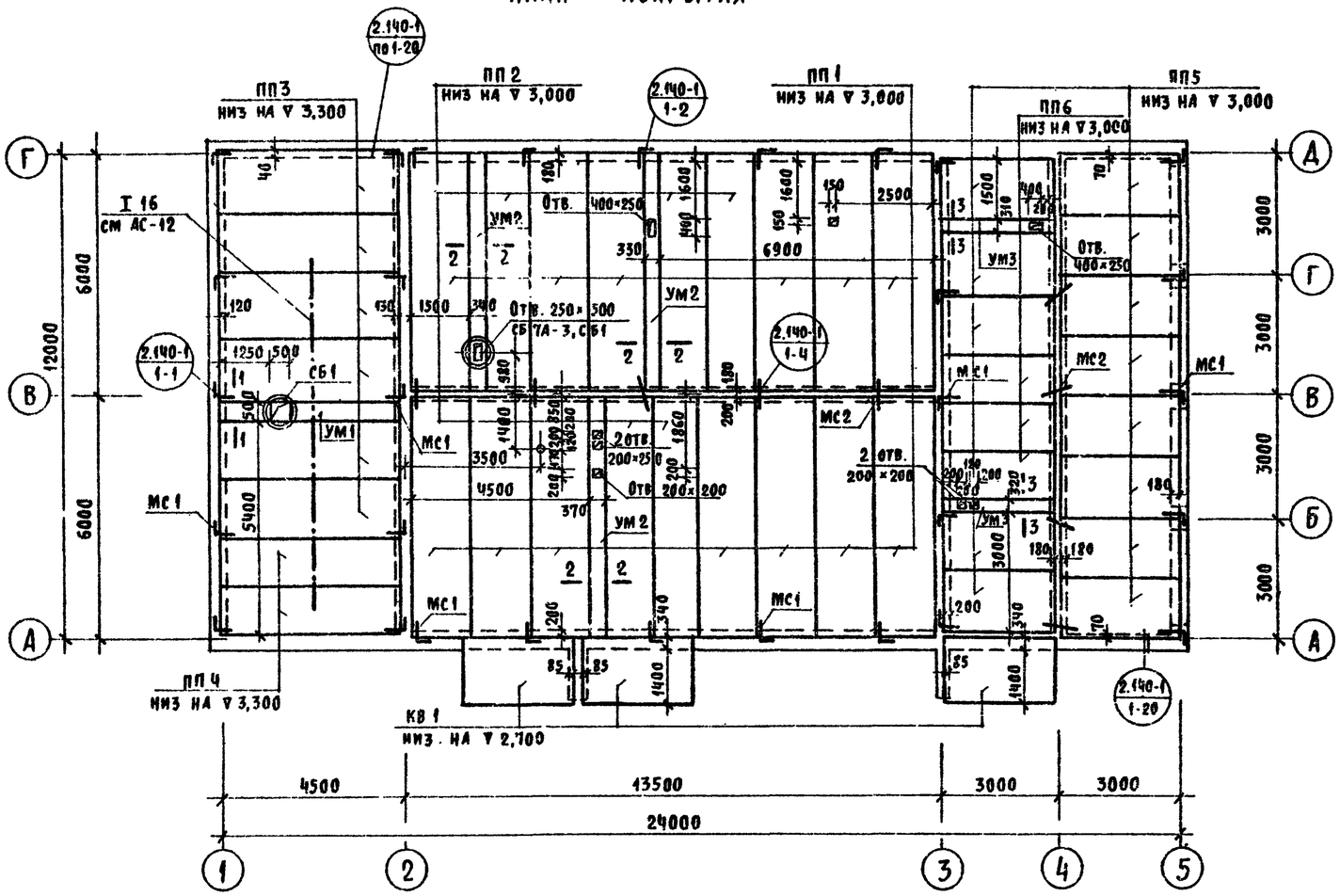

Спецификация элементов здания выше отм 0,000

Поз. обозначение	Обозначение	Наименование	Кол.	Масса ед. т	Примечание
		Изделия сборные железобетонные			
		Панели перекрытий многопустотные			
ПП 1	1.141-1, вып. 58	ПК 4-60.15	13	2,800	
ПП 2	то же	ПК 4-60.12	5	2,100	
ПП 3	1.141-1, вып. 15	ПК 8-45.15	6	2,120	
ПП 4	то же	ПК 8-45.12	2	1,590	
ПП 5	1.141-1, вып. 10	П 30-15	13	1,425	
ПП 6	то же	ПС 30-12	3	1,080	
		Козырьки входов			
КВ 1	ИИ-03-02 Ал. 15-64	КВ 14-5	3	1,235	
		Стаканы			
СБ1	1.494-24 вып. 1	СБ7А-3	2	0,310	
		Изделия металлические			
		Элементы соединительные			
МС 1	см. настоящий чертеж	МС 1 кг	30	0,586	
МС 2	то же	МС 2 кг	20	0,383	
МС 3	см. Ал. I лист АС-8	МС 3 кг	9	2,6	
УМ 1	см. настоящий чертеж	УМ 1 кг	1	35,2	
УМ 2	то же	УМ 2 кг	3	41,8	
УМ 3	"	УМ 3 кг	2	21,2	

Сечения 1-1, 2-2, 3-3

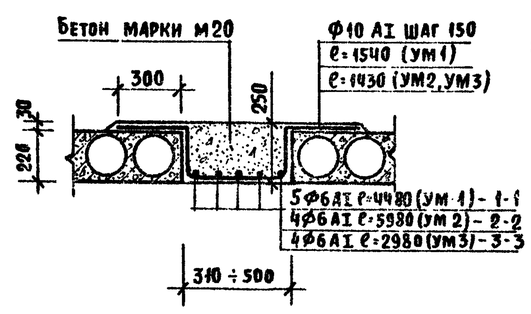

МС 1

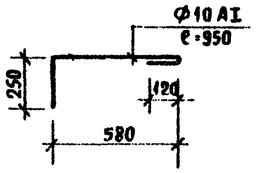

МС 2

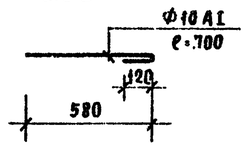

1. Перед монтажом пустоты торцов панелей перекрытий, опирающиеся на наружные стены забить бетоном марки М 200.
2. Панели перекрытий укладывать по слою свежеуложенного выравненного цементного раствора марки М 100.
3. Все швы между панелями очистить от мусора и тщательно заполнить цементным раствором марки М100 или бетоном марки М 150 на всю высоту шва.
4. Отверстия для стояков отопления, водопровода и канализации Ф150 мм сверлить по месту только в местах пустот /пробивать категорически запрещается/ без нарушения бетона между пустотами.
5. Анкерные связи закрепить к петлям панелей и сварить электродами типа Э42, $h_{шв.}$=6мм, $\ell_{шв.}$=50 мм по ГОСТ 9467-75.
6. После окончания сварочных работ все металлические части покрыть антикоррозийным составом /СНиП II-28-73/ и заделать цементным раствором марки М100.
7. Узлы и детали крепления плит в кирпичные стены выполнить по серии 2.140-1, вып. 1.
8. Настоящий чертеж читать совместно с АС-5.
9. Общий расход бетона марки М200 на монолитные участки УМ1 ÷ УМ-3 – 2,53 м³.

Гип ТХ	Черницкая		
Гип ВК	Жолдакин		
Гип ОВ	Кемина		
Гип ЭО	Курочкин		
Инж.			
Инв. N подл.	Подпись и дата	Взам. инв. N	
23 2429-20	1-3-4 года		

Привязан

Инв. N

Рук. маст.	Омельченко	
Гл. конст.	Таранев	
Гл. арх. пр.	Шишков	
Вед. инж.	Семенова	
Ст. инж.	Завальнюк	

Корировал Юсипова

Т.П. 224-6-3-АС

Блок хозяйственных помещений для сельских школ-интернатов тип I на 280-340 учащихся /стены кирпичные/

Стадия	Лист	Листов
Р	9	

План покрытия

ЦНИИЭП гражданселькстрой

Формат 22г

План кровли

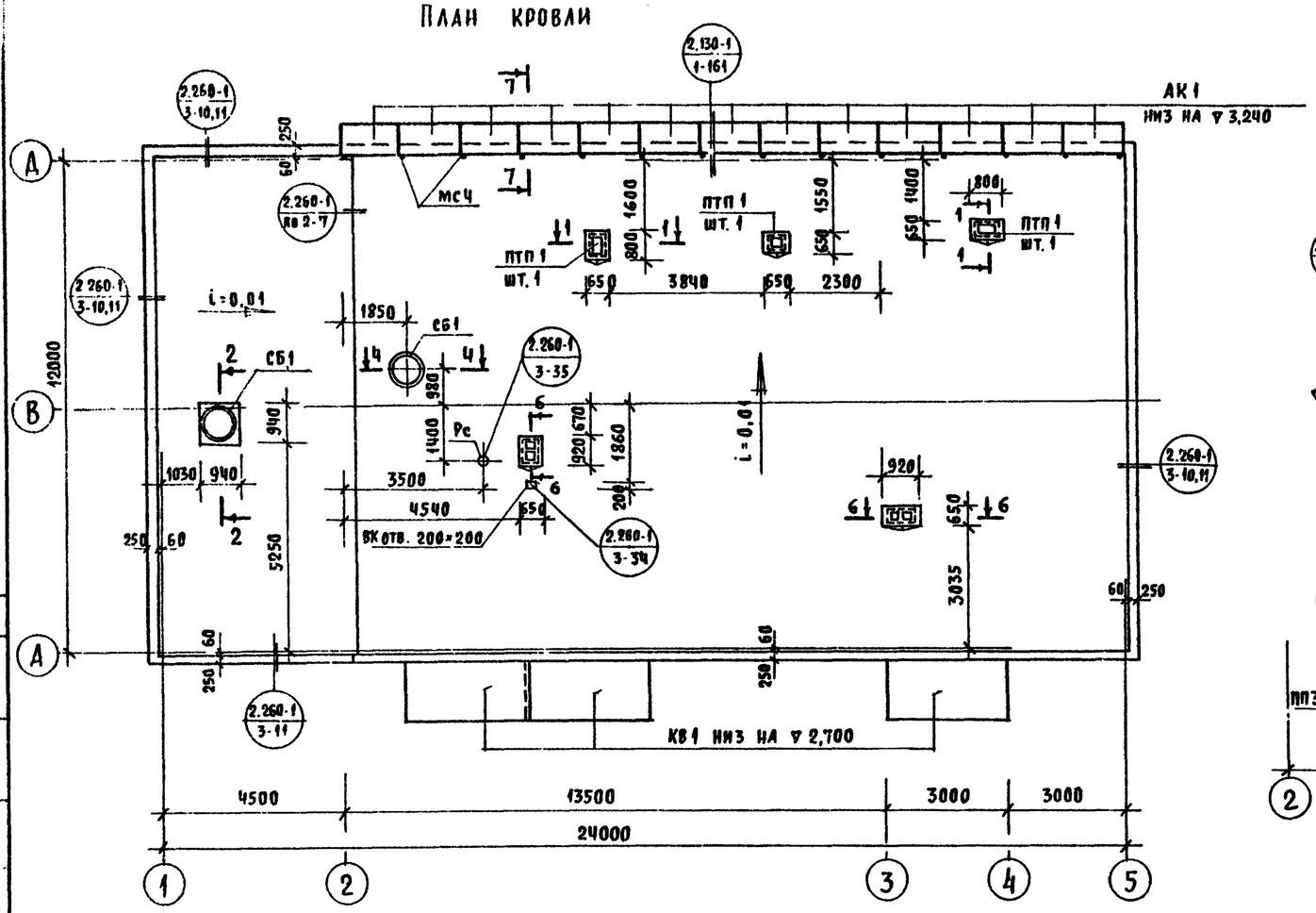

1-1

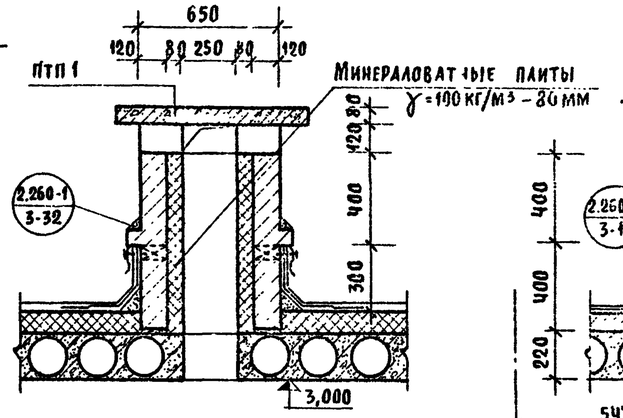

2-2

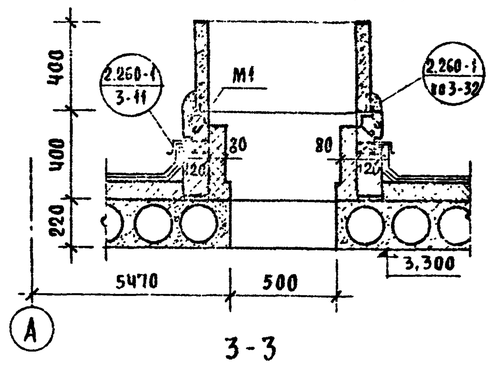

4-4

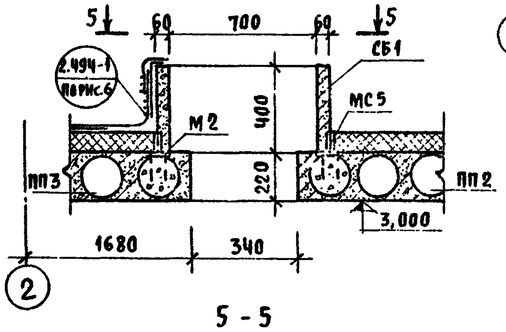

3-3

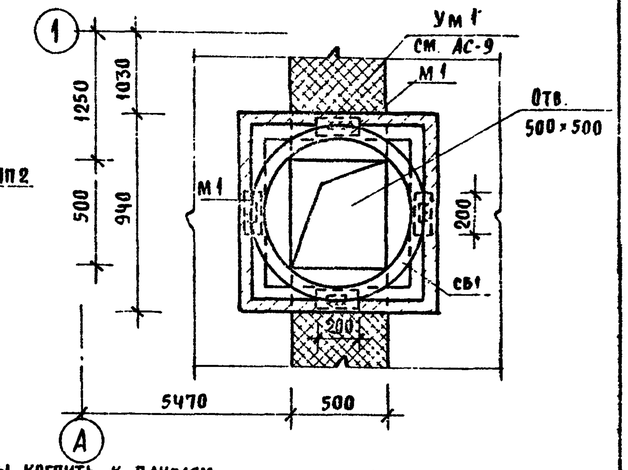

5-5

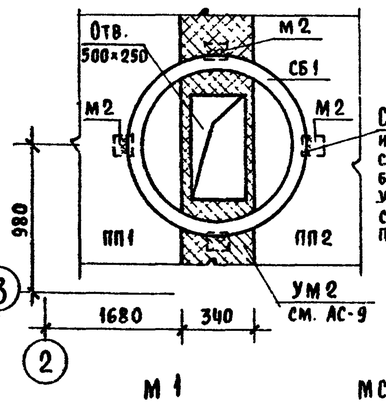

Стаканы крепить к панелям или УМ путем приварки закладной стакана к закладной М2, которая бетонируется в пустоты плит или УМ и привариваются, между собой соединительной пластинкой МС5

7-7

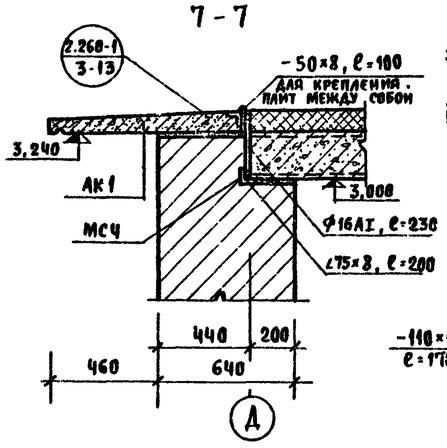

М2

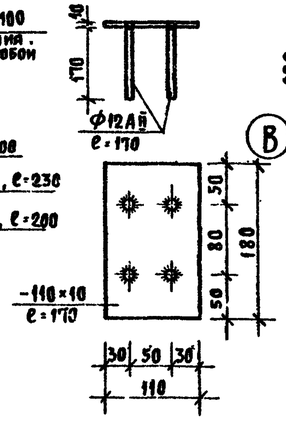

М1

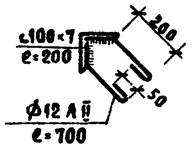

МС5

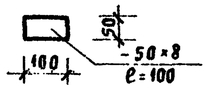

6-6

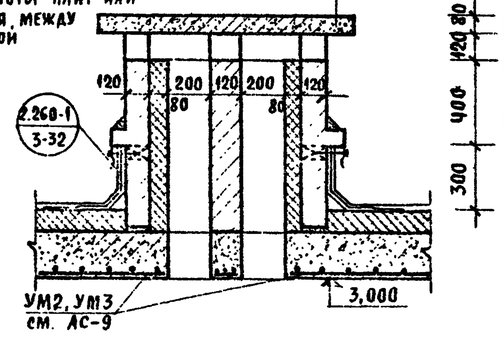

1. Детали кровли выполнить по серии 2.260-1 вып. 2 и 3.
2. Состав кровли смотреть чертеж АС-4
3. Стенки вентиляционных шахт выкладывать из обыкновенного полнотелого глиняного кирпича марки М100 на цементном растворе марки М50.
4. План покрытия смотреть чертеж АС-9.
5. В качестве молниезащиты по всей площади кровли уложить металлическую сетку из ф8 АI с шагом 500×500 в цементно-песчаной подготовке.
6. Толщину парапетной стенки выше утеплителя принять равной 250 мм.
7. Привязку козырьков над входами смотреть АС-9.
8. Спецификацию на сборные ж.б. элементы см. АС-9.
9. Крепление минераловатных плит для утепления вентиляционных шахт на кровле производить при помощи скоб. к кирпичной кладке ограждающих стен.

Привязан			
Инв. N			

Рук. маст	Омельченко		
Гл. конст	Таранев		
Гл. арх. пр	Шишков		
Вед. инж	Семенова		
Ст. инж.	Завальнюк		

Т.П. 224-6-3-АС

Блок хозяйственных помещений для сельских школ-интернатов тип I на 280-340 учащихся /стены кирпичные/

Стадия	Лист	Листов
Р	10	

План кровли

ЦНИИЭП граждансельстрой

Чертила Юсипова

224-6-3 Альбом I

ГИП УС Щеглова

ГИП КЖ Кулина

ГИП СВ

ГИП ЭО

Нач. м. подр. Подгайсь

23-2429-44

Типовой проект 224-6-3 Альбом I

План канавы узкого типа

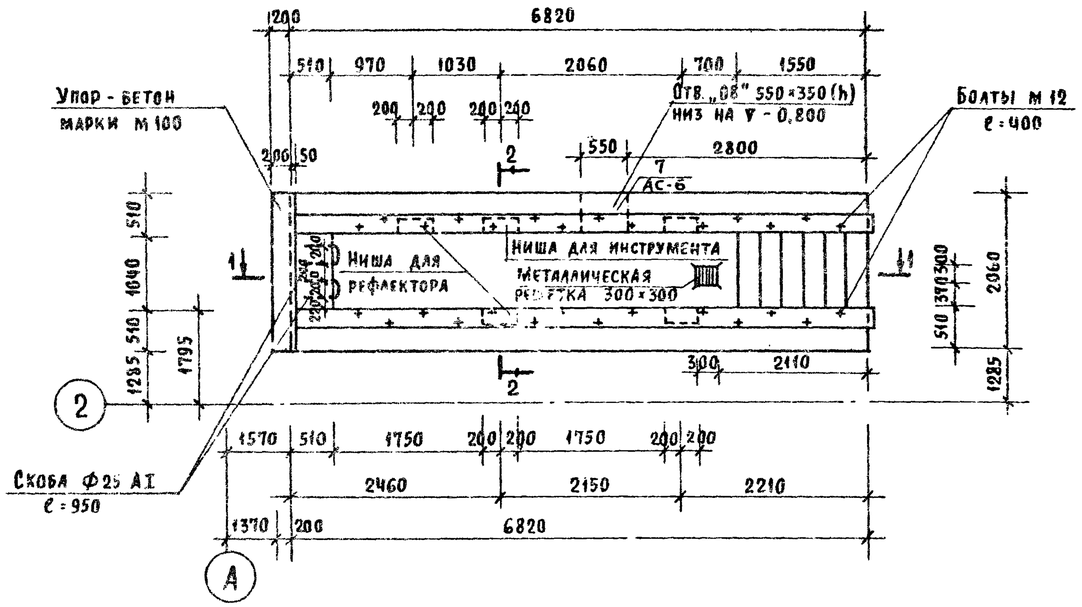

1 - 1

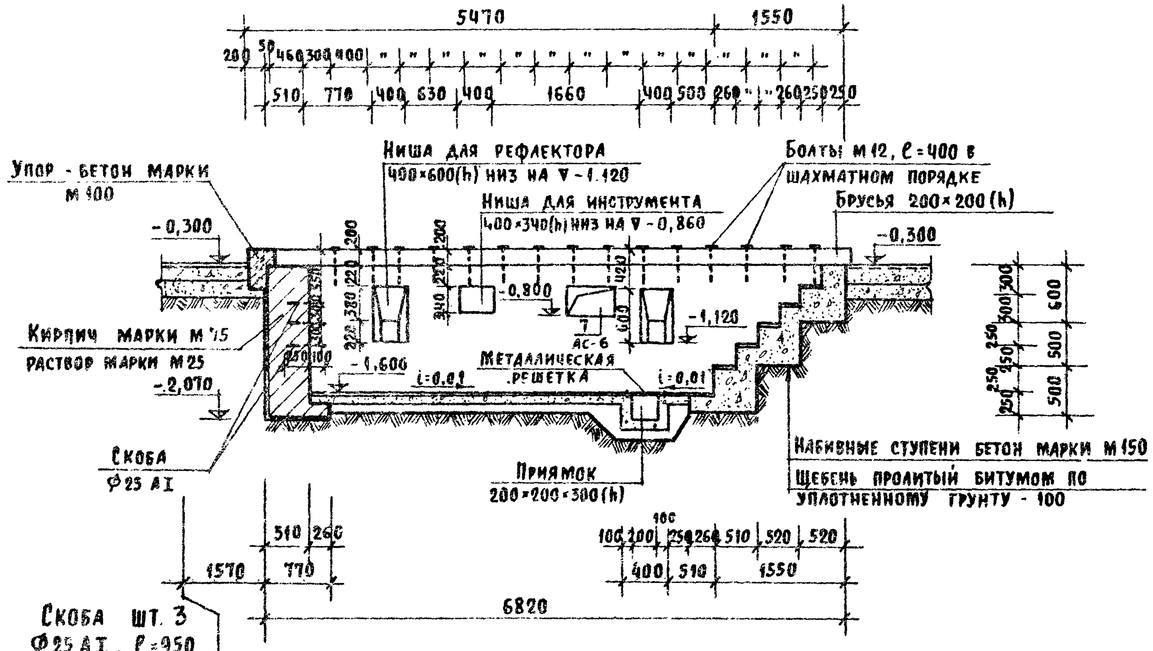

2 - 2

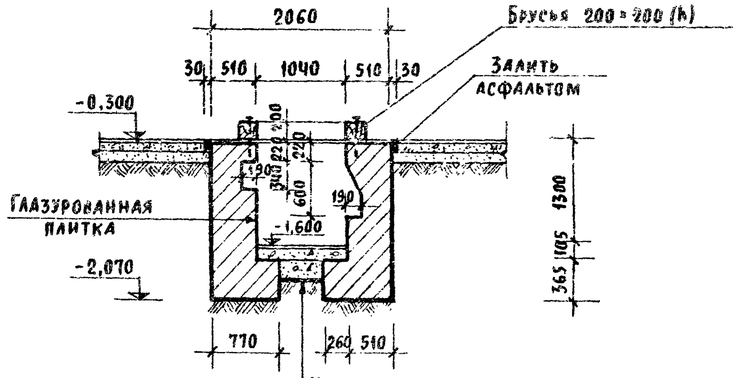

Керамическая плитка по ГОСТ 6787-69	- 10
Цементно-песчаный раствор марки М 150	- 15
Подстилающий слой: бетон марки М 100	- 80
Щебень пролитый битумом	- 100
Утрамбованный щебнем грунт	

1. Грунтовые воды отсутствуют.
2. Канаву узкого типа с внутренними ребордами выполнить согласно требованиям технологии и нормам проектирования СНиП II-93-74.
3. Дно канавы делать с уклоном 1-2% для удаления жидкостей.
4. Подпорные стенки выполнить из глиняного обыкновенного кирпича марки М 75 на цементном растворе марки М 25.
5. Поверхности стен, соприкасающиеся с грунтом, оштукатурить цементным раствором и обмазать горячим битумом за 2 раза.
6. Внутренние стенки канавы облицевать глазурованной плиткой белого цвета ГОСТ 6141-76.
7. Приямок 200×200×300 (h) выполнить из бетона марки М 100.
8. Расход бетона на набивные ступени = бетон марки М 150.

Привязан			
Инв. N			
Рук. маст.	Омельченко		
Гл. конст.	Таранев		
Гл. арх. пр.	Шишков		
Вед. инж.	Семенова		
Ст. инж.	Завальнюк		

Т.П. 224-6-3-АС

Блок хозяйственных помещений для сельских школ-интернатов тип I на 280-340 учащихся (стены кирпичные)

Осмотровая канава узкого типа

Стадия	Лист	Листов
Р	11	

ЦНИИЭП гражданселькстрой

Копировал Юсипова

Формат 22г

Инв. N подл. | Подпись и дата | Взам. инв. N | 20-2420-82

План крепления балки подвесного пути к панелям перекрытия

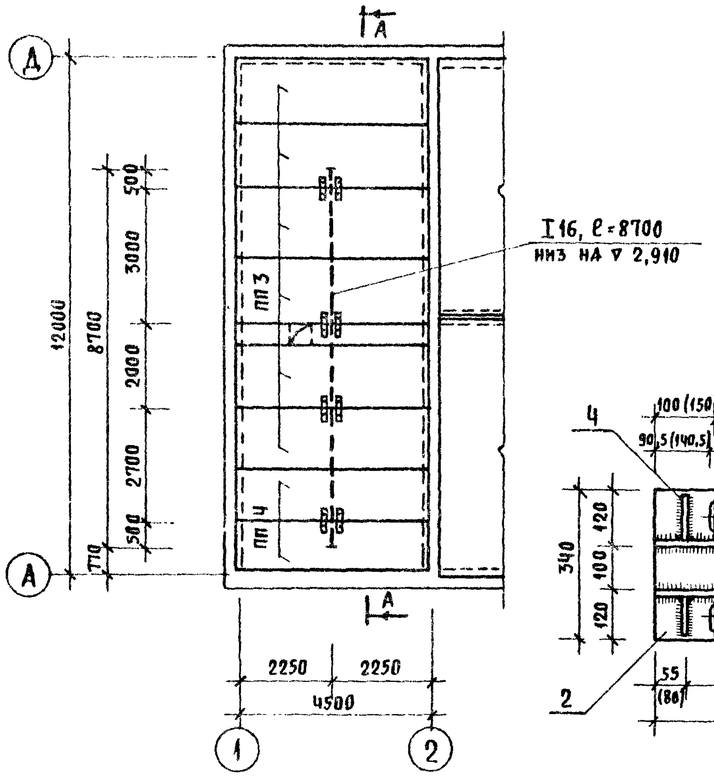

А – А

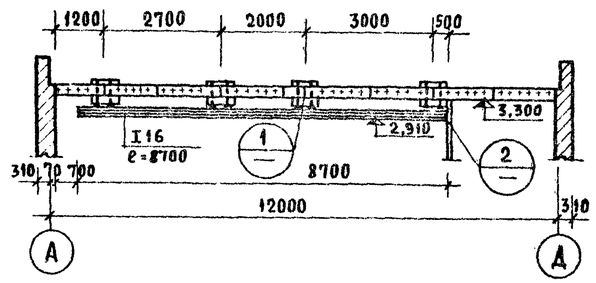

2-2

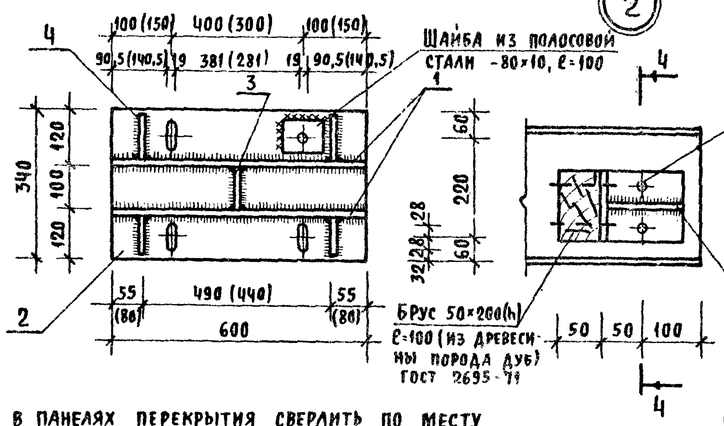

4-4

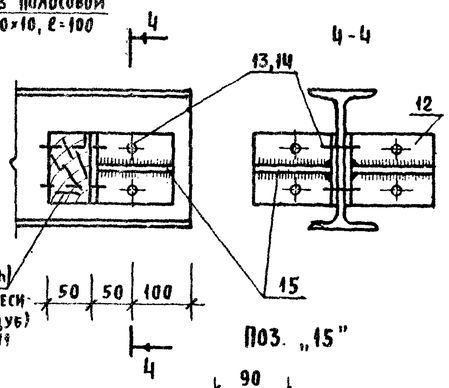

Спецификация стали

Марка	Поз.	Сечение	Длина мм	Кол.	Общая длина мм	Масса кг поз	Масса кг всех	Масса кг итого	Примечание
Узел „1" шт. 1	1	∠180×110×10	600	2	1200	13,3	26,6	103,7	8510-72 (ст. Сэв 255-76)
	2	-600×20	340	1	600	32,0	32,0		82-70*
	3	-100×10	520	1	520	3,9	3,9		103-76
	4	-170×10	100	4	400	1,4	5,6		То же
	5	∠110×70×8	600	2	1200	6,5	13,0		8510-72 (ст. Сэв 804-74)
	6	-600×10	340	1	600	16,0	16,0		82-70
	7	Болт М16	380	4	1200	0,508	2,03		7798-70*
	8	Шайба -80×10×100	100	8	800	0,011	0,09		11371-78
	9	Гайка М16	—	8	—	0,033	0,264		5915-70*
	10	Шайба -80×10×100	100	8	800	0,011	0,09		11371-78
	11	Болт М16	80	4	320	0,161	0,65		7798-70*
Узел „2" шт. 2	12	L100×7	100	2	200	1,10	2,2		8509-72
	13	Болт М10	100	6	600	0,074	0,45		7798-70*
	14	Гайка М10	—	6	—	0,011	0,07		5915-70*
	15	-80×8	90	2	180	0,40	0,80		103-76
Балка монорельса	16	I 16	8700	1	8700	138,4	138,4	138,4	8239-72

Выборка стали на лист

Марка	Изделия из прокатной стали, кг. Марка Вст.3, кп2, ГОСТ 380-71*																	
	ГОСТ 8510-72*			ГОСТ 8509-72		ГОСТ 82-70*			ГОСТ 103-76					8239-72	7798-70*	5915-70*		
	∠180×110×10	∠110×70×8	Итого	∠100×7	Итого	-600×20	-600×10	Итого	-170×10	-100×10	-80×10	-80×8	Итого	I 16	Болт М16	Болт М10	Гайка М16	Гайка М10
Узлы крепления	26,6	13,0	39,6	4,4	4,4	32,0	16,0	48,0	5,6	3,9	0,2	1,80	19,9	—	2,7	0,970	0,26	0,14
Балка монорельса	—	—	—	—	—	—	—	—	—	—	—	—	—	138,4	—	—	—	—

Размеры в скобках даны при разбивке плит ПП 4

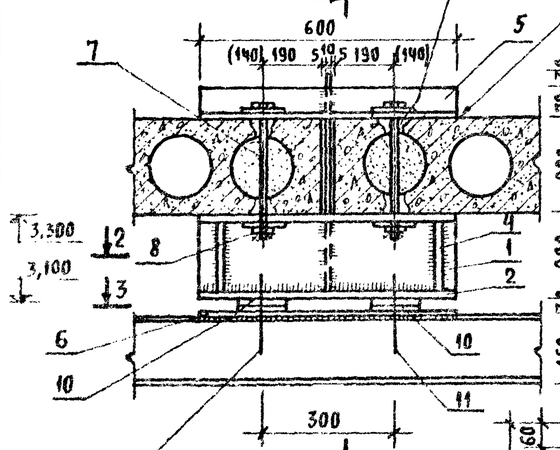

Отверстия в панелях перекрытия сверлить по месту на участках пустот без нарушения бетона между пустотами /пробивать категорически воспрещается/. После монтажа оборудования оставшиеся отверстия забить бетоном марки М200

Монтаж поз. „5" производить по слою цементного раствора марки М100 толщиной 20мм

Поз. „5"

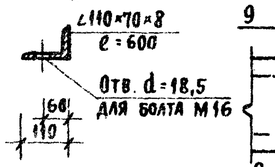

1-1

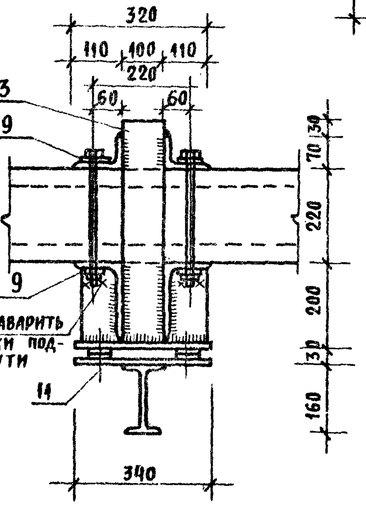

Поз. „1"

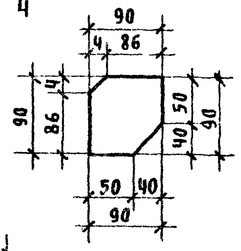

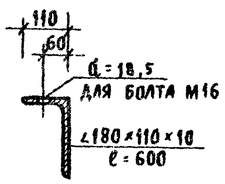

3-3

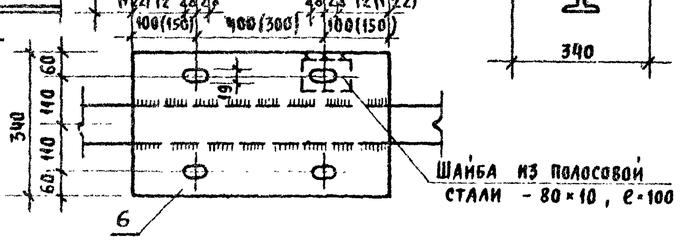

Монтажно заварить после выверки подвесного пути

Поз. „4"

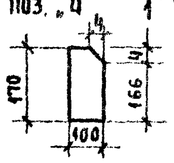

1. В качестве балки однорельсового пути принять I 16 по ГОСТ 8239-72 для электротали грузоподъемностью 0,5т. Настоящая таль выпускается Московским заводом „Красный металлист" по специальному заказу.
2. Балку крепить к железобетонным плитам, монтажные узлы выполнить по серии 1.426-1, вып. 3.
3. Для осуществления вертикальной рихтовки пути предусмотрены зазоры 30мм, для горизонтальной рихтовки – круглые и овальные отверстия.
4. Сварку элементов производить электродами типа Э42 по ГОСТ 9467-75.
5. Металлоконструкции окрасить соответственно указаниям СНиП II-28-73, на ездовые поверхности балок защитный слой не наносить.
6. Настоящий чертеж читать совместно с АС-4 и АС-9.

Рук. маст.	Омельченко		
Гл. конст.	Таранев		
Гл. арх. пр.	Шишков		
Вед. инж.	Семенова		
Ст. инж.	Завальнюк		

Привязан

Инв. N

Копировал Юсипова

Т.П. 224-6-3-АС

Блок хозяйственных помещений для сельских школ-интернатов тип I на 280-340 учащихся /стены кирпичные/

Узлы крепления балки однорельсового подвесного пути

Стадия	Лист	Листов
Р	12	

ЦНИИЭП Гражданселькстрой

Формат 22г

Типовой проект 224-6-3 Альбом I

Воздухозаборная камера N1

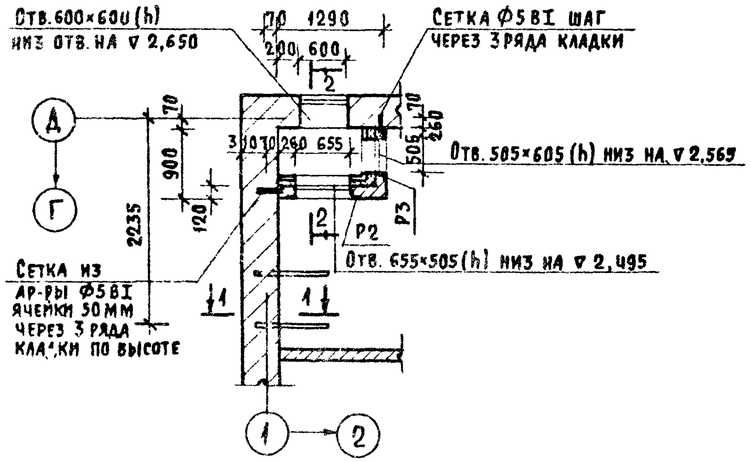

2-2

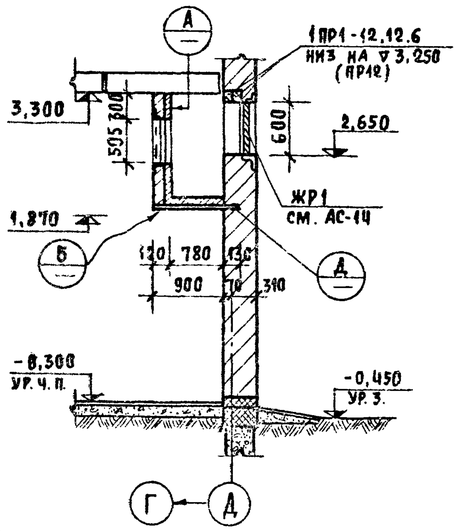

Монтажный план несущих конструкций для воздухозаборной камеры N1

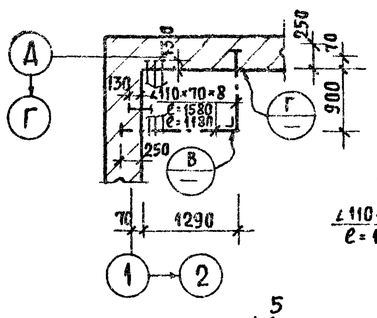

4-4

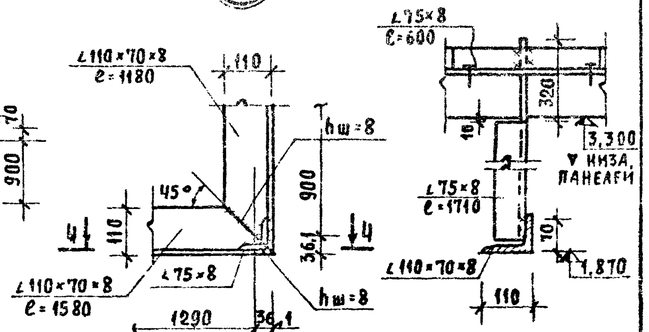

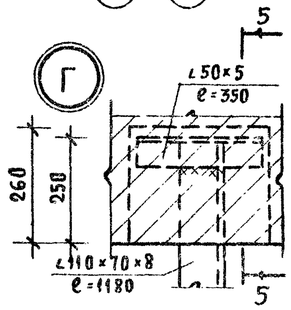

5-5

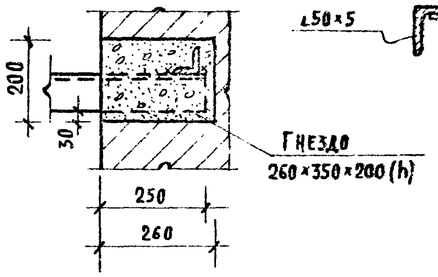

6-6

1-1

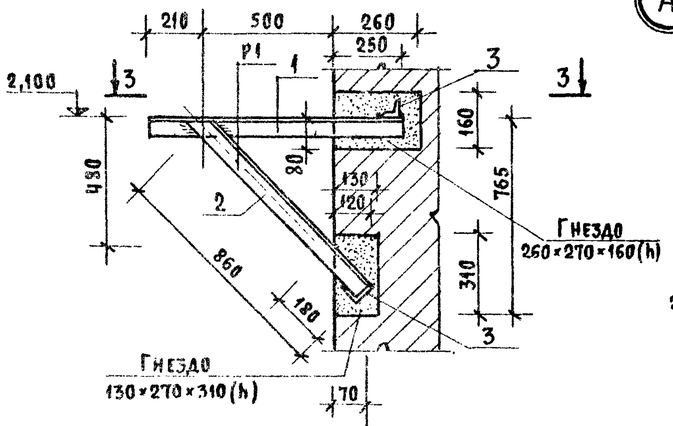

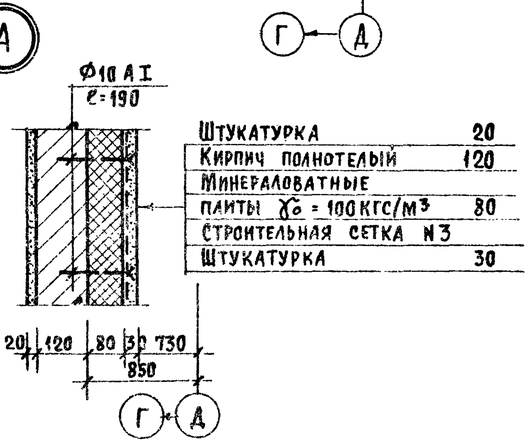

Р2, Р3, Р4

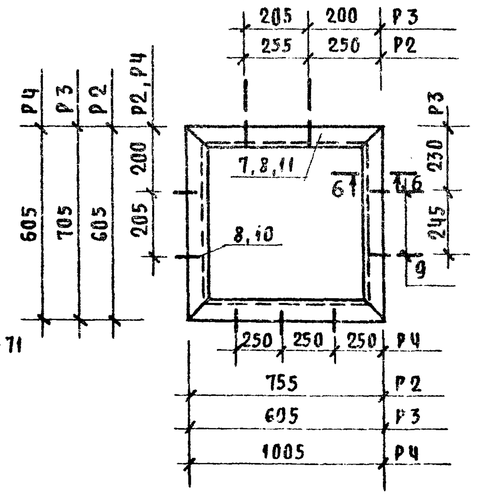

1. Настоящий чертеж читать совместно с АС-4.
2. Сварку элементов производить электродами тип Э42 по ГОСТ 9467-75.
3. Спецификацию стали смотреть на чертеже АС-14.
4. Монтаж металлических рам Р1 производить после возведения стен.
5. Расход асбестоцем. плит δ=8 - 3,5м².
6. Общий расход строительной сетки по ГОСТ 5336-67* 3,5м².
7. Общий расход минераловатных плит γо=100 кгс/м³ толщиной 80мм 5,2м².

3-3

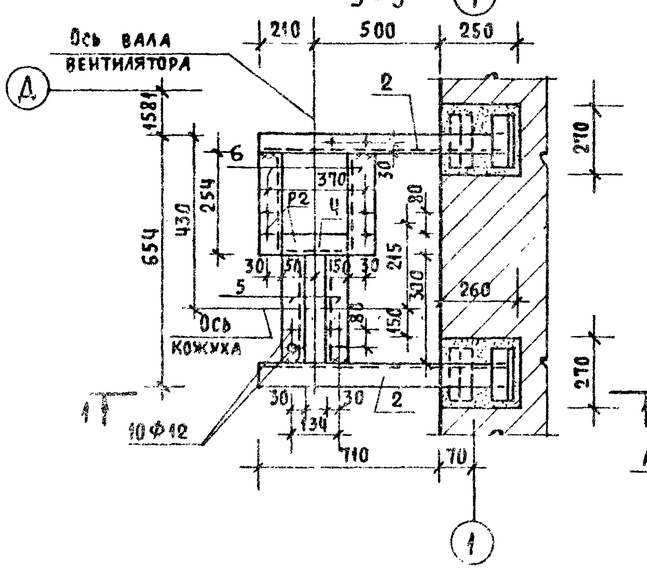

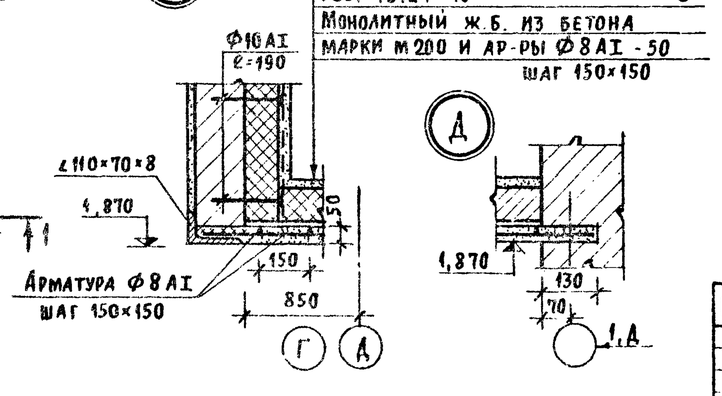

Привязан					Т.П. 224-6-3-АС
Инв N			Рук. маст. Омельченко Гл. конст. Таранев Гл. арх. пр. Шишков Вед. инж. Семенова Ст. инж. Завальнюк	Блок хозяйственных помещений для сельских школ-интернатов тип I на 250-340 учащихся /стены кирпичные/	Стадия: Р; Лист: 13; Листов:
				Воздухозаборная камера N1 в осях „1-2", „Г-А"	ЦНИИЭП граждансельстрой

Копировал Юсипова

Формат 22г

224-6-3
Альбом I

Венткамера в осях „4-5", „Г-Д"

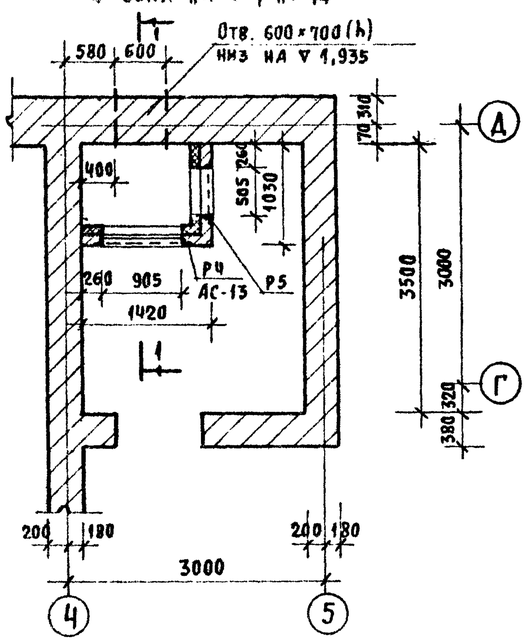

1-1

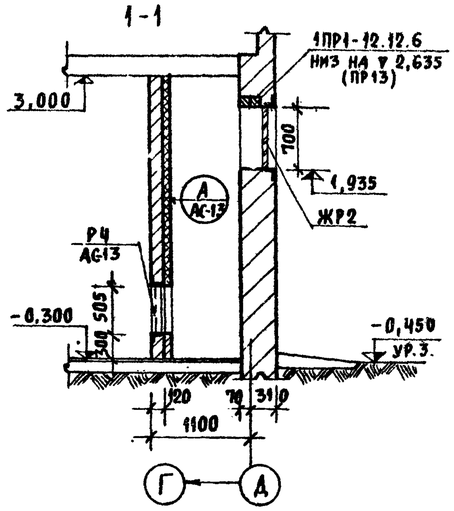

Р5

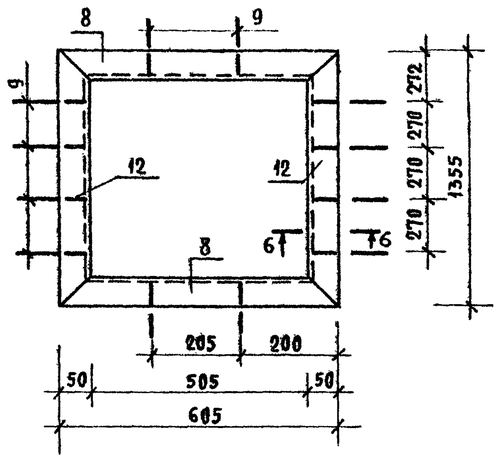

ЖР1, ЖР2

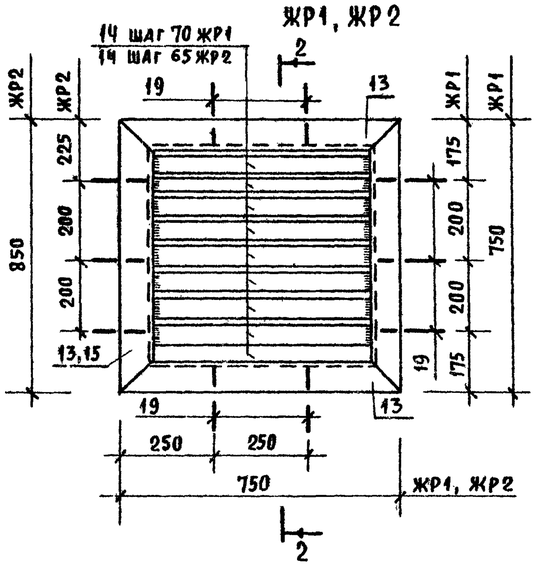

2-2

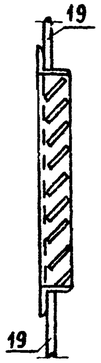

Декоративная решетка

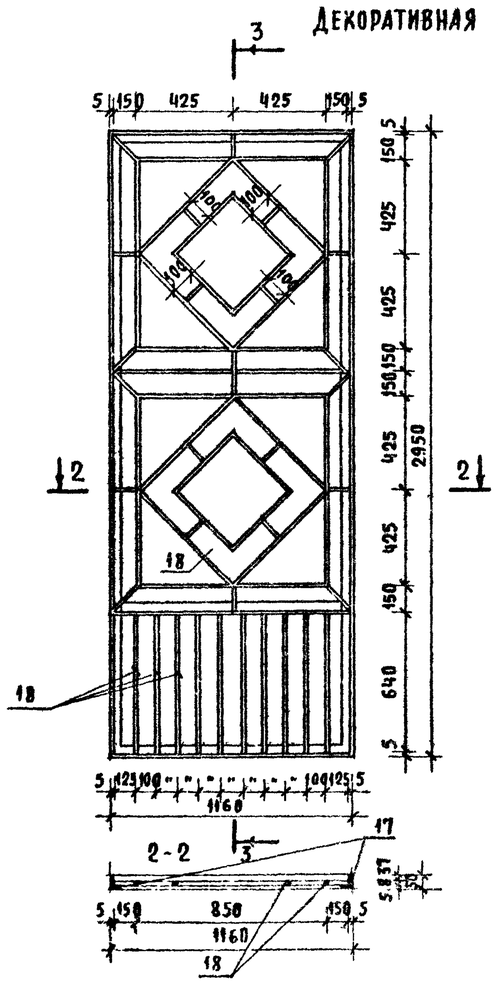

3-3

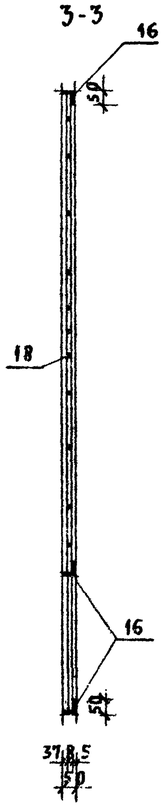

1. Настоящий чертеж читать совместно с АС-4.
2. Расход материалов см. АС-3.
3. Сварку элементов производить электродами типа Э42 по ГОСТ 9467-75.
4. Армировать стенки воздухозаборной шахты Ф5ВI.
5. Декоративную решетку крепить к стене и кирпичным столбам при помощи забивных металлических ершей.
6. Декоративные решетки, используемые в качестве калитки, навешивать на металлические петли.
7. Соединения элементов декоративной решетки осуществлять на сварке.

Спецификация стали на АС-13 и АС-14

Марка	Поз.	Сечение	Длина мм	Кол.	Общая длина мм	Масса, кг: поз.	Масса, кг: всех	Масса, кг: итого	Примечания
Р1 шт. 2	1	∠50×5	960	1	960	3,65	3,65	9,5	
	2	∠50×5	860	1	860	3,24	3,24		
	3	∠50×5	170	4	680	0,64	2,56		
	Вес наплавленного металла 2%						0,09		
Отдельные элементы	4	∠50×5	175	1	175	0,66	0,66	4,9	
	5	∠50×5	300	2	600	1,13	2,26		
	6	∠50×5	255	2	510	0,96	1,92		
	Вес наплавленного металла 2%						0,05		
Р2 шт. 1	7	∠50×5	795	2	1510	2,48	4,96	9,4	
	8	∠50×5	605	2	1210	1,90	3,80		
	9	Ф8АI	170	8	1360	0,07	0,70		
	Вес наплавленного металла 2%						0,09		
Р3 шт. 1	8	∠50×5	605	2	1210	1,90	3,80	9,2	
	9	Ф8АI	170	8	1360	0,07	0,70		
	10	∠50×5	705	2	1410	2,28	4,56		
	Вес наплавленного металла 2%						0,09		
Р4 шт. 1	8	∠50×5	605	2	1210	1,90	3,80	11,2	
	9	Ф8АI	170	10	1700	0,07	0,70		
	11	∠50×5	1005	2	2010	3,40	6,80		
	Вес наплавленного металла 2%						0,11		
Р5 шт. 1	8	∠50×5	605	2	1210	1,25	2,50	13,9	
	9	Ф8АI	170	12	2040	0,07	0,84		
	12	∠50×5	1355	2	2710	5,2	10,4		
	Вес наплавленного металла 2%						0,11		
ЖР1 шт. 1	13	∠75×8	750	4	3000	6,8	27,0	35,7	
	14	-50×5	584	9	5256	0,9	8,10		
	19	Ф8АI	190	10	1900	0,08	0,76		
	Вес наплавленного металла 2%						0,3		
ЖР2 шт. 1	19	Ф8АI	190	10	1900	0,08	0,76	42,5	
	13	∠75×8	750	2	1500	6,4	13,5		
	14	-50×5	584	11	6424	0,9	12,8		
	15	∠75×8	850	2	1700	7,6	15,3		
	Вес наплавленного металла 2%						0,34		
Декоративная решетка (ЖР 3) 5 шт.	16	∠50×5	1160	3	3480	4,37	13,10	42,7	
	17	∠50×5	2950	2	5900	11,20	22,40		
	18	Ф8АI	—	—	17200	—	6,80		
			Наплав. металл 2%				0,4		
Отдельн. стержни	—	Ф5ВI	—	—	50п.м.	—	5,0	5,0	

Согласовано
ГИП ВК Кенина

Инв. N подл. | Подпись и дата | Взам. инв. N
20-2420-45

Привязан

Инв. N

Рук. маст.	Омельченко	
Гл. конст.	Тараней	
Гл. арх. пр.	Шишков	
Вед. инж.	Семенова	
Ст. арх.	Барзилович	

Т.П. 224-6-3-АС

Блок хозяйственных помещений для сельских школ-интернатов тип I на 280-340 учащихся /стены кирпичные/

Венткамера в осях „4-5", „Г-Д"
Декоративная решетка.
Спецификация стали

Стадия	Лист	Листов
Р	14	

ЦНИИЭП гражданселъстрой

Копировал Юсипова

Формат 22г

Типовой проект 224-6-3 Альбом I

Обозначение	Наименование	Примечания
1	2	3
ГОСТ 530-71*	Кирпич глиняный обыкновенный - взамен ГОСТ 530-54 и ГОСТ 6248-59	
ГОСТ 6316-74	Кирпич и камни керамические пустотелые пластического прессования - взамен ГОСТ 6328-55 и ГОСТ 6316-55	
ГОСТ 6428-74	Плиты гипсовые для перегородок - взамен ГОСТ 6428-52	
ГОСТ 8510-72 (СТ СЭВ 255-76)	Сталь прокатная угловая неравнополочная. Сортамент - взамен ГОСТ 8510-57	
ГОСТ 8240-72	Сталь прокатная Швеллеры. Сортамент - взамен ГОСТ 10011-59	
ГОСТ 8509-72* (СТ СЭВ 104-74)	Сталь прокатная угловая равнополочная Сортамент - взамен ГОСТ 8509-57	
ГОСТ 2590-71*	Сталь горячекатаная круглая. Сортамент взамен ГОСТ 2590-57 в части сортамента инструментальной быстрорежущей горячекатаной круглой стали и ГОСТ 1133-41 в части сортамента инструментальной горячекатаной круглой стали	
ГОСТ 103-76	Полоса стальная горячекатаная. Сортамент - взамен ГОСТ 103-57, ГОСТ 6922-52 в части сортамента	
ГОСТ 5781-75	Сталь горячекатаная для армирования железо-бетонных конструкций. Сортамент	
ГОСТ 8478-66	Сетки сварные для армирования жел. бет. конструкций. Сортамент и технические требования	
ГОСТ 6727-53*	Проволока стальная низкоуглеродистая холоднотянутая для армирования жел. бет. конструкций	
ГОСТ 8239-72	Сталь горячекатаная. Балки двутавровые. Сортамент	
ГОСТ 82-70*	Сталь прокатная широкополосовая универсальная. Сортамент	
ГОСТ 9467-75	Электроды покрытые металлические для ручной дуговой сварки конструкционных и теплоустойчивых сталей. Типы - взамен ГОСТ 9467-60	

1	2	3
Серия 1.236-1	Окна и балконные двери деревянные. Общие технические условия - взамен ГОСТ 475-62	
Серия 1.136-3 вып. 1	Окна и балконные двери деревянные для жилых зданий - взамен ГОСТ 8671-58 и ГОСТ 8780-58	
Серия 1.136-10	Двери деревянные внутренние для жилых и общественных зданий. Типы и размеры - взамен ГОСТ 6629-64	
1.135-1. Ал. 1	Двери деревянные входные и служебные для жилых и общественных зданий	
Альбом 1	Двери деревянные входные и тамбурные	
1.135-1 Ал. 2	Двери деревянные служебные	
ГОСТ 18853-73	Ворота деревянные распашные	
1.136-2 л. 1	Подоконные деревянные доски	
1.141-1 вып. 58 вып. 75 вып. 10	Предварительно напряженные панели с круглыми пустотами длиной 598 см шириной - 119 и 149 см то же, длиной 448, шириной - 119 и 149 см то же, длиной 298, шириной - 119 и 149 см	
1.138-10 вып. 1	Перемычки железобетонные для зданий с кирпичными стенами	
ИИ-03-02 Ал. 15-64	Железобетонные изделия Козырьки входов	
1.494-24 вып. 1	Железобетонные стаканы	
1.155-1 вып. 1	Ступени железобетонные для наружных крылец	
1.243-2	Плиты плоские железобетонные	
1.138-3, вып. 1	Железобетонные карнизные плиты для жилых и общественных зданий	

Типовые узлы и детали		
2.130-1 вып. 4	Детали стен и перегородок жилых зданий - кирпичные стены сплошной кладки	
2.230-1 вып. 5	Детали стен и перегородок общественных зданий. Перегородки из мелкоштучных материалов, гипсобетонные и столярные	
2.244-1 вып. 4	Детали полов общественных зданий	
2.140-1 вып. 1	Детали перекрытий жилых зданий. Перекрытия кирпичных и крупноблочных зданий	
2.219-1 вып. 1	Детали подпольных каналов общественных зданий. Подпольные каналы кирпичных зданий	

Инв. N подл. | Подпись и дата | Взам. инв. N
22-2424-46

Привязан

Инв. N

Рук. маст	Омельченко		
Гл. конст	Тарнев		
Гл. арх. пр.	Шишков		
Вед. инж.	Семенова		
Ст. арх.	Барзилович		
Ст. инж.	Завальнюк		

Т.П. 224-6-3-АС

Блок хозяйственных помещений для сельских школ-интернатов тип I на 280-340 учащихся /стены кирпичные/

Стадия	Лист	Листов
Р	15	

Ведомость примененных документов

ЦНИИЭП гражданселькстрой

Копировал Юсипова

Формат 22а

Ведомость чертежей марки „ТХ"

Лист	Наименование	Стр.	Примечан.
Тх-1	Заглавный лист. Спецификация оборудования	17	
Тх-2	План с расстановкой оборудования. Схема установки оборудования на фундаменты	18	
Тх-3	План с привязкой электротехнических подводов к оборудованию	19	
Тх-4	План с привязкой сантехнических подводов к оборудованию	20	

Ведомость примененных чертежей

Обозначение	Наименование	Примечан.
Типовые материалы для проектирования 28-0-2	Альбом механического оборудования предприятий бытового обслуживания часть I	
Типовые материалы для проектирования 27-0-2	Альбом торгового механического холодильного и подъемно-транспортного оборудования для предприятий торговли и общественного питания. Часть I раздел „А"	

Пояснительная записка

Блок хозяйственных помещений предназначен для обслуживания сельских школ-интернатов. В составе хозяйственного блока предусмотрены: гараж на одну машину с мастерской, прачечная на 80кг белья в смену, мастерская, кладовые, навесы для спорт и сельхозинвентаря.

Для оснащения производственных помещений хозблока в проекте применено оборудование на электрическом обогреве, применяемое в прачечных самообслуживания.

Спецификация оборудования

Поз.	Обозначение	Наименование	Кол.	Масса ед. кг	Примечание
1	ГОСТ 1154-73	Ванна для замачивания белья ПВО-0-73	1		
2	Объединение Тяжмикторгмаш	Котел электрический секц. модулированн. КПЭСМ-60м	2	180	
3	Алитусский машиностр. завод	Машина стиральная КП-111	4	154	
4	Торговая сеть	Машина стиральная бытовая „Эврика"	2	40	
5	Харьковский завод „Коммаш"	Центрифуга Ц-10	1	200	
6	Харьковский завод „Коммаш"	Барабан сушильный КП-307	2	180	
7	Змиевский машиностроит. завод	Каток сушильно-гладильный вакуумный КП-400	1	1590	
8	Цюрский механич. завод	Тележка для белья Т-1	4	11	
9	Изготавлив. на месте	Стол для разбора белья	5	—	
10	Изготавлив. на месте	Шкаф встроенный	5	—	
11	Подольский механич. з-д	Машина швейная „Чайка"	1	60	
12	Изготавливается на месте	Шкаф для одежды	2	—	
13	Изготавлив. на месте	Подтоварник	4	—	
14	Изготавлив. на месте	Скамья гардеробная	1	—	
15	г. Томск завод электротехнической промышлен.	Электроточило ИЭ-9701	1	15	
16	г. Вильнюс завод „Коммунарас"	Станок настольно-сверлильный 2М-112	1	120	
17	г. Киров завод „Физприбор" №2	Верстак универсальный УСВ-М	4	—	
18	Изготавл. на месте	Стол рабочий	12	—	
19		Стеллаж деревянный	13	—	
20	Минавтопром	Автомобиль учебный ГАЗ-53 или УАЗ	1	—	
21	Комиссаровский завод торгового машиностроен.	Местный вентиляцион. отсос МВО-420ф	5	—	
22	Московский завод „Красный металлист"	Таль электрическая ТЭ0583-Х Г/П 0,5т	1	—	

Инв.№			
Гл.арх.пр.	Шишков		
Нач.отд.	Романов		
ГИП	Чернецова		
Провер.	Воронкова		
Разраб.	Платонова		

Привязан:

Т.П. 224-6-3-ТХ Р4.1-1

Блок хозяйственных помещений стены кирпичные/для сельских школ-интернатов, тип I-на 280-330 уч.

Стадия	Лист	Листов
Р	1	4

Заглавный лист. Спецификация оборудования

ЦНИИЭП гражданселькстрой

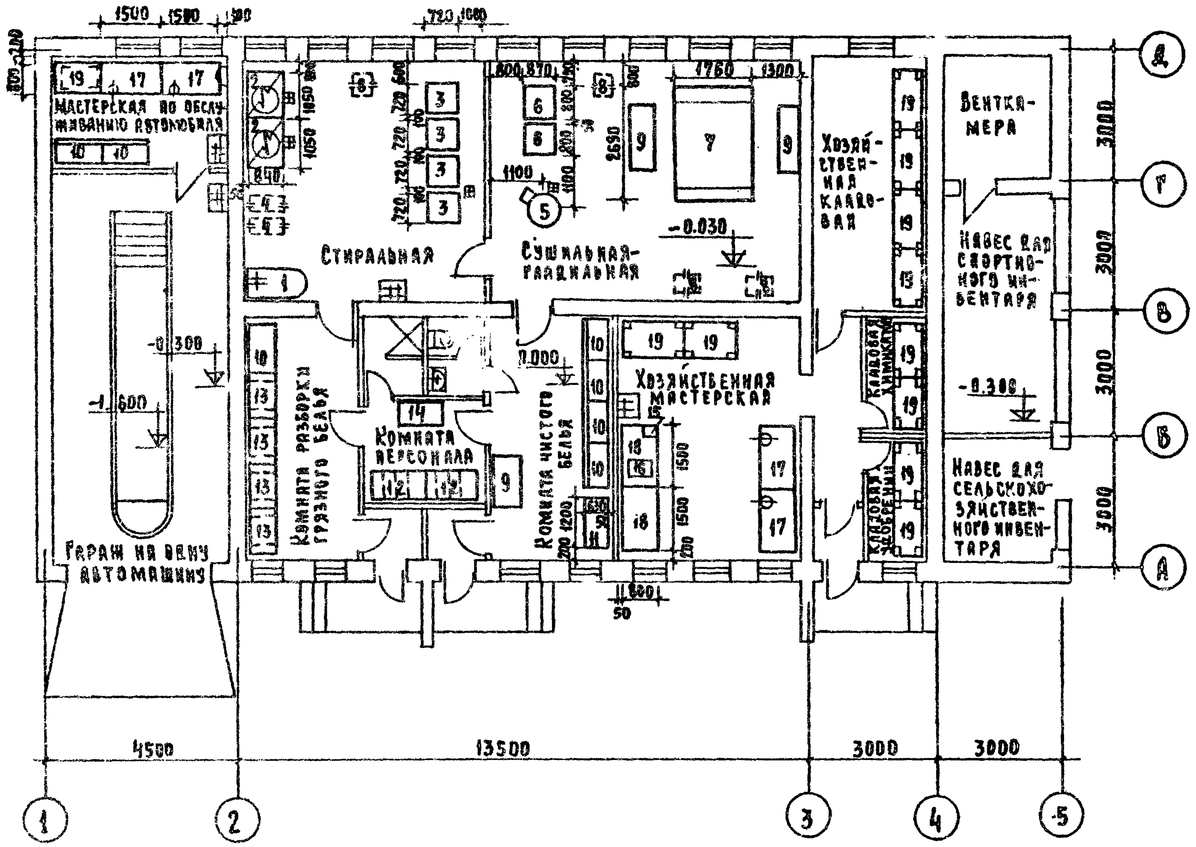

Схема установки на фундаменты оборудования поз. 3,5,6,7

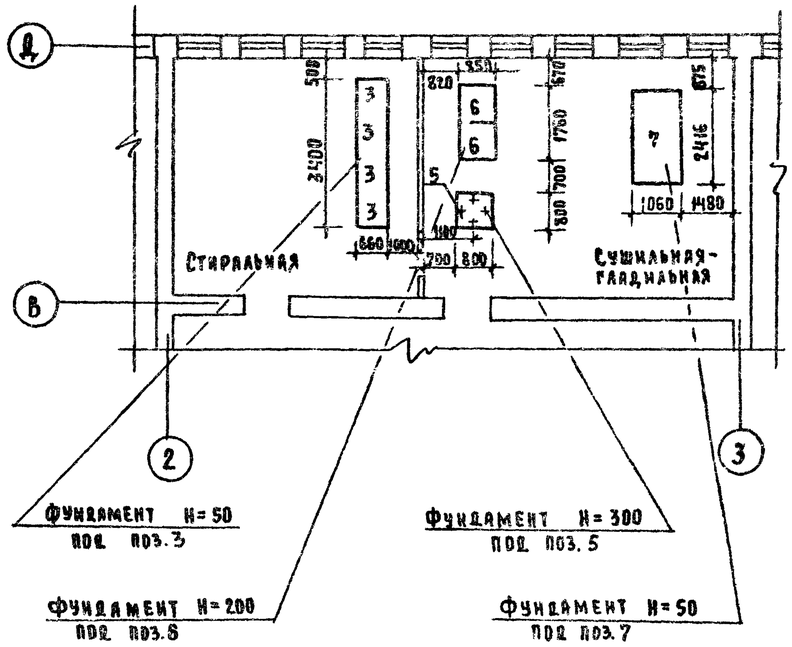

Схема установки местных вентиляционных отсосов над оборудованием поз. 2 (М 1:100)

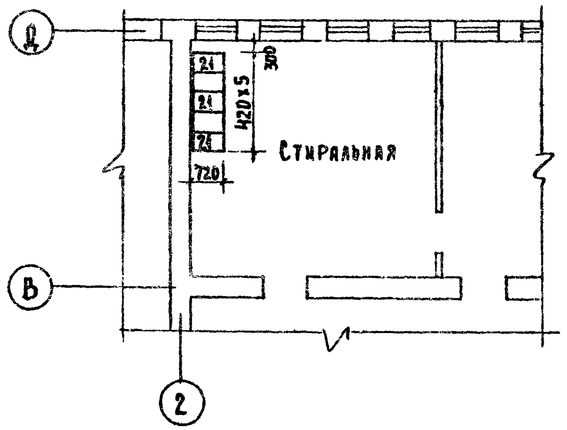

1. Спецификация оборудования приведена на листе Тх-1
2. Все размеры даны в мм. от обработанных поверхностей стен пола и перегородок.
3. Привязки сантехнических и электротехнических подводов к оборудованию приведены на листах Тх-3 и Тх-4.
4. Гараж оборудуется смотровой ямой, а также электроталью на балке.
5. Фундаменты под оборудование поз. 3,5,6,7 разработаны на листах архитектурно-строительной части, см. АС-6, АС-7.

				Т.П. 224-6-3-ТХ Р4. 1-1			
Привязан				Блок хозяйственных помещений /стены кирпичные/ для сельских школ-интернатов, тип I на 280-340 учащихся	Стадия	Лист	Листов
	Гл.арх.пр	Шишков			Р	2	
	Нач.отд.	Романов		План с расстановкой оборудования. Схема установки оборудования на фундаменты	ЦНИИЭП Граждансельстрой		
	ГИП	Черецова					
	Провер.	Воронкова					
Инв.№	Разраб.	Плотокова					

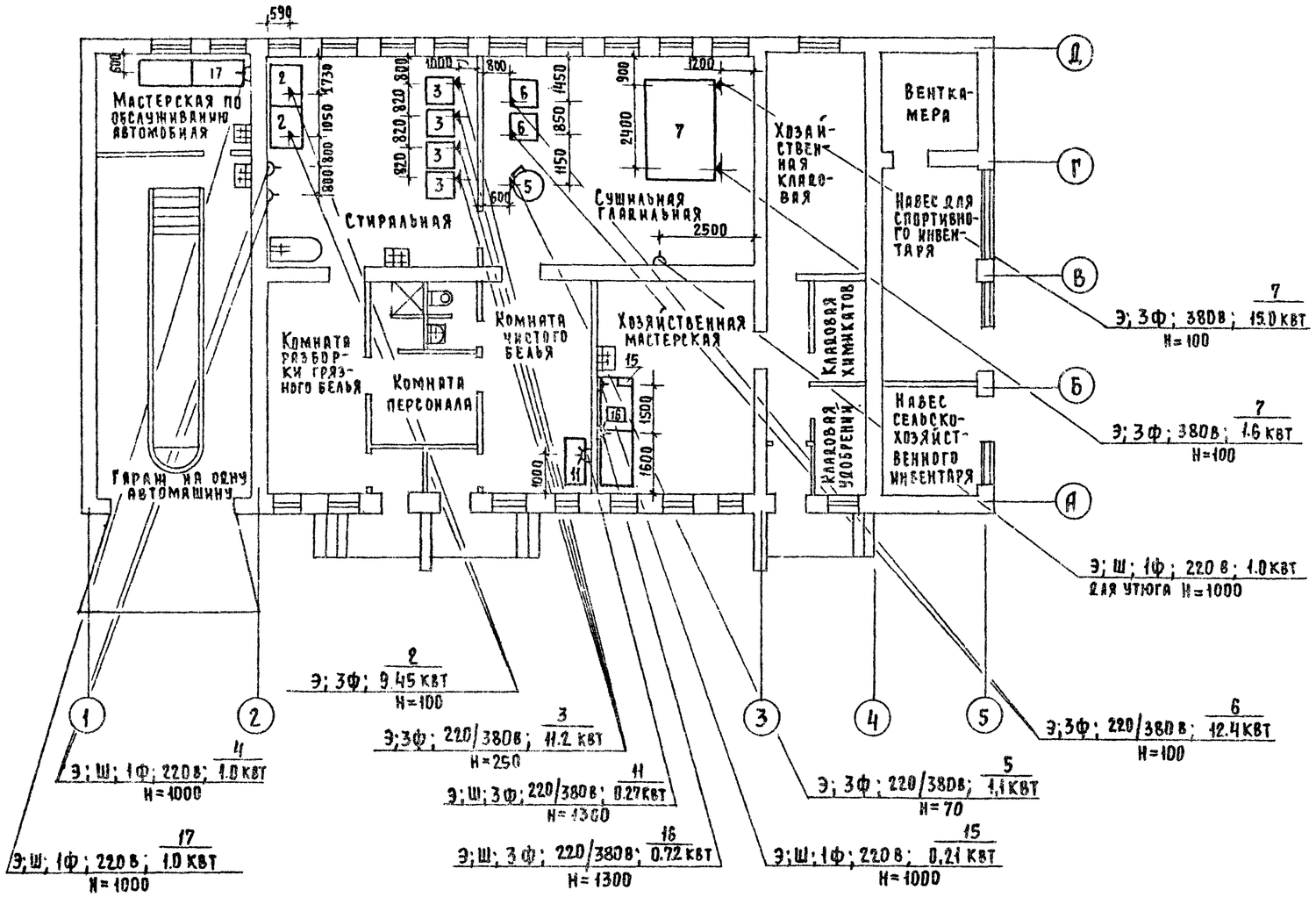

Условные обозначения

/ Э; Ф; Ш; Н; N/W; ; /

Э	Ввод электроэнергии
Ф	Фазность тока
Ш	Штепсельная розетка
	Однофазная розетка
	Трехфазная розетка
Н	Высота подводов в мм
N	Номер позиции по спецификации
W	Мощность токоприемника в квт

1. Гараж оборудуется электрической талью типа ТЭ0583-х, имеющей механизм вертикального подъема и опускания, а также горизонтального перемещения подвешенного на крюк электротали груза.
2. Питание электротали осуществляется от кабеля или через троллей.
3. Все привязки даны в мм от чистой отделки стен и перегородок.
4. Высота подводов от чистого пола дана с учетом высоты фундаментов под оборудование поз. 3,5,6,7.
5. Спецификация оборудования приведена на листе Тх-1.

				Т.П. 224-6-3-ТХ			Рч. 1-1
Привязан				Блок хозяйственных помещений /стены кирпичные/ для сельских школ-интернатов, типа 224-6-3 на 240 учащихся	Стадия	Лист	Листов
					Р	3	
Инв.№	Гл.арх.пр.	Шишкова		План с привязкой электрических подводов к оборудованию	Ленгипросельстрой		
	Нач.отд.	Романов					
	Гл.инж.	Черненко					
	Провер.	Бородкин					
	Разраб.	Платонова					

Типовой проект 224-6-3 Альбом I

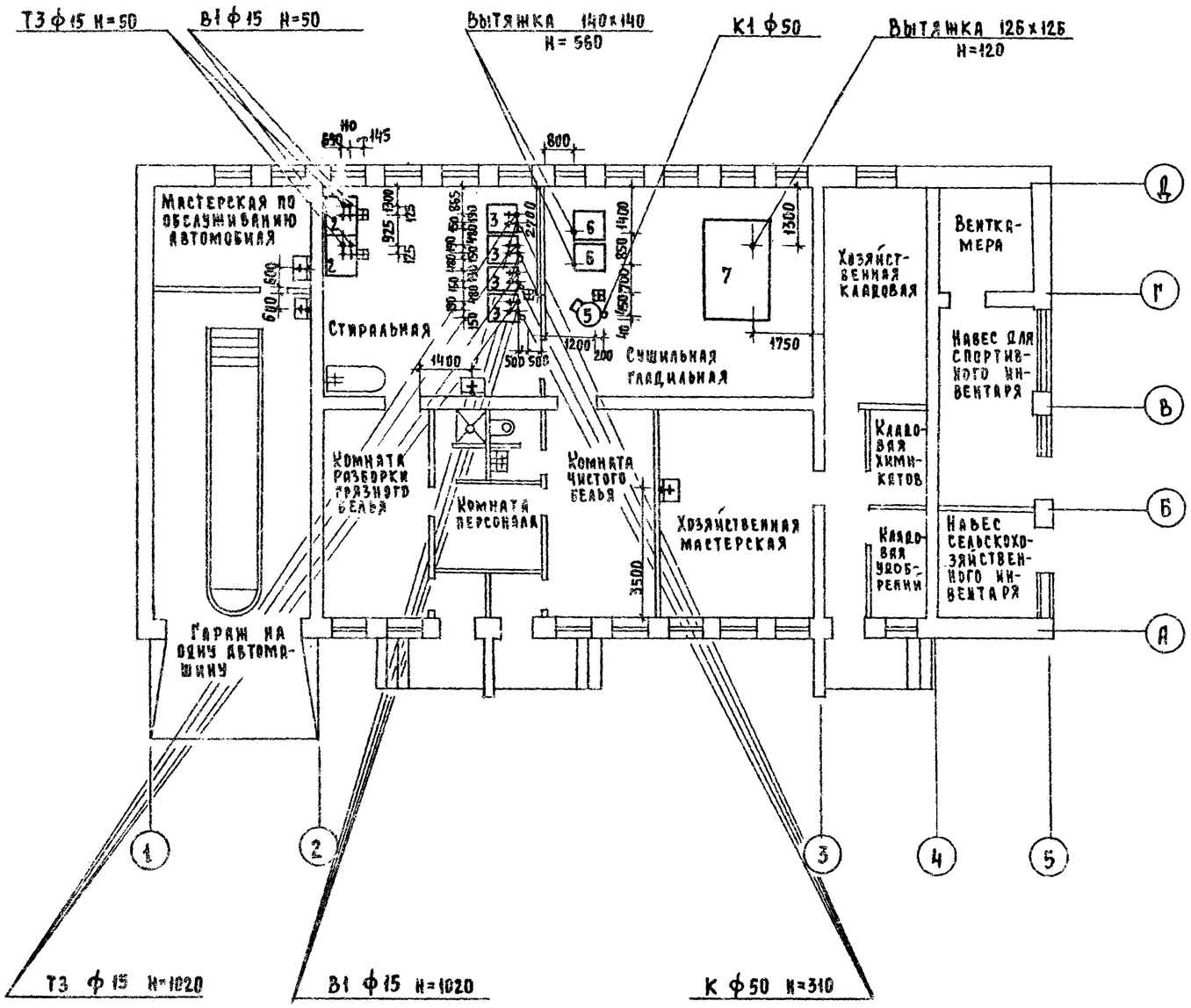

Условные обозначения

‡	Подвод горячей и холодной воды через смеситель
‡В1	Подвод холодной воды
‡Т3	Подвод горячей воды
○К1	Отвод в канализацию
⊞	Трапа-100
Н	Высота подводов в мм
ф	Диаметр трубопровода в мм

1. Уклон пола к трапу 1.5%
2. Спецификация оборудования приведена на листе Тх-1.
3. Все привязочные размеры даны в мм. от обработанных поверхностей стен, пола и перегородок.
4. Высота подводов(Н) дана с учетом высоты фундаментов.
5. Присоединение стиральных машин(поз.3) к магистралям холодной и горячей воды, а также канализационной сети производится дюритовыми шлангами.

Согласовано: ГИП ОВ Резницка, ГИП ВК Молоткин

Взам. инв. № | Подпись и дата | Инв. № подл. 2422-50

Привязан				Т.П. 224-6-3-ТХ Рч. 1-1			
Инв. №	Гл.арх.пр.	Шишков		Блок хозяйственных помещений (стены кирпичные) для сельских школ-интернатов, тип I на 250-300 учащихся	Стадия	Лист	Листов
	Нач.отд.	Романов			Р	4	
	ГИП	Черненко		План с привязкой сантехнических подводов к оборудованию	ЦНИИЭП гражданселькстрой		
	Провер.	Воронкова					
	Разраб.	Платонова					