ГОСУДАРСТВЕННЫЙ КОМИТЕТ СОВЕТА МИНИСТРОВ СССР ПО ДЕЛАМ СТРОИТЕЛЬСТВА
(ГОССТРОЙ СССР)

ТИПОВЫЕ ТЕХНОЛОГИЧЕСКИЕ КАРТЫ

РАЗДЕЛ 07

АЛЬБОМ 07.29

МОНТАЖ ГАЗОПРОВОДОВ

Цена 0-72

С О Д Е Р Ж А Н И Е

А Л Ь Б О М 07. 29

МОНТАЖ ГАЗОПРОВОДОВ

I. Установка газовых плит	Стр. 2 - IO
2. Установка газовых проточных водонагревателей	Стр.II - 22
3. Монтаж трубопроводов внутреннего газопровода	Стр.23 -32
4. Пневматическое испытание внутреннего газопровода	Стр.33- 38

07.29.01

УСТАНОВКА ГАЗОВЫХ ПЛИТ

I. Область применения

Карта применяется при установке газовых плит.

II. Технико-экономические показатели монтажного процесса

	2-х конфорочн.	4-х конфор.
1. Трудоемкость установки плиты	0,76	0,93
2. Выработка на одного рабочего в смену:		
а) в физических величинах (компл.	I0,5	8,5
б) в денежном выражении (в рубл.)	I34,0	I57,0

III. Организация и технология монтажного процесса

I. Газовые плиты доставляют на объект в обрешетке или контейнерах в полном комплекте и поднимают к месту установки автогидроподъемником (см.лист I) или вертикальным строительным подъемником (см.лист 2) за один день до их установки. Для удобства принятия груза с подъемного механизма, с внутренней стороны помещения, к окну, на уровне подоконника, устанавливают козлы шириной 250-300 мм.

2. Установка плит производится после окончания монтажа газопроводов и полной готовности всех строительных и подготовительно-отделочных работ, т.е. перед последней окраской помещения.

3. Подготовка рабочего места при установке газовых плит предусматривает:

07.29 01

а) освобождение места установки от посторонних предметов;

б) обеспечение естественным или искусственным освещением.

4. Монтажное положение плиты в случае подключения ее к подводящему газопроводу на уровне рампы и установки отключающего крана сбоку на расстоянии не менее 200 мм приведено на листе 3.

5. Монтажное положение плиты, подключаемой к подводящему газопроводу обычным способом (стояк за плитой), приведено на листе 4.

6. График производства работ приведен на листе 6.

IУ. Организация и методы труда рабочих

I. Установка газовой плиты выполняется звеном в составе:

слесаря-сантехника 5 разряда,
-"- 3 "

2. Последовательность рабочих операций при установке газовой плиты (см.лист 5):

- подноска и установка плиты на место,
- выверка плиты по уровню,
- присоединение газопровода к плите,
- установка на место горелок и конфорок (перед пуском газа в сеть).

Гл. инж проекта Инженер Ст. техник

Гл. инженер Нач. отдела Гл. специалист

Проектный институт Проектпромвентиляция

Установка газовых плит		ТТК 1.04.05.01
1968	Пояснительная записка	Альбом III / Лист

07.29.01

У. Материально-технические ресурсы

I. Плита газовая в полном комплекте		- I комп.
2. Трубная заготовка		- I "
3. Белила свинцовые		- 10 гр.
4. Лен чесанный		- 5 "

УI. Набор инструментов и приспособлений

I. Бородок слесарный 120 мм	ГОСТ 7214-54	- I шт.
2. Зубило слесарное 200 мм	ГОСТ 7214-54	- I "
3. Ключ трубный рычажный № I	ЖТИ 6813-39	- I "
4. То же, № 2	-"-	- 2 "
5. То же, разводной до 19 мм	ГОСТ 7275-62	- 2 "
6. Молоток слесарный 800 гр	ГОСТ 2310-54	- 2 "
7. Отвертка 250х1,5	ГОСТ 5423-54	- 2 "
8. Плоскогубцы комбинированные 200	ГОСТ 5547-52	- I "
9. Уровень металлический 300 мм	ГОСТ 9416-60	- I "
10. Метр складной металлический	ГОСТ 7253-54	- I "
II. Ящик инструментальный переносный	ВНИИ МОНтажспецстроя МЖСС СССР	-

УП. Техника безопасности

I. Состояние инструмента должно соответствовать п.п.4.18 - 4.21 СНиП Ш-А.II-62 "Техника безопасности в строительстве".

2. Подъем и перемещение оборудования должно производиться с соблюдением требований отдела 23 СНиП"а Ш-А.II-62.

Установка газовых плит		ТТК 704.05.01
1968	Пояснительная записка	Альбом III / Лист

Проектный институт Промстройвентиляция
Зам. гл. инженера Нач. отдела Гл. специалист
Гл. инж. проекта Инженер Ст. техник
Гл. инженер Гл. конструктор Гл. технолог
Б. Волс А. Сапожник Т. Юшкова

07.29.01

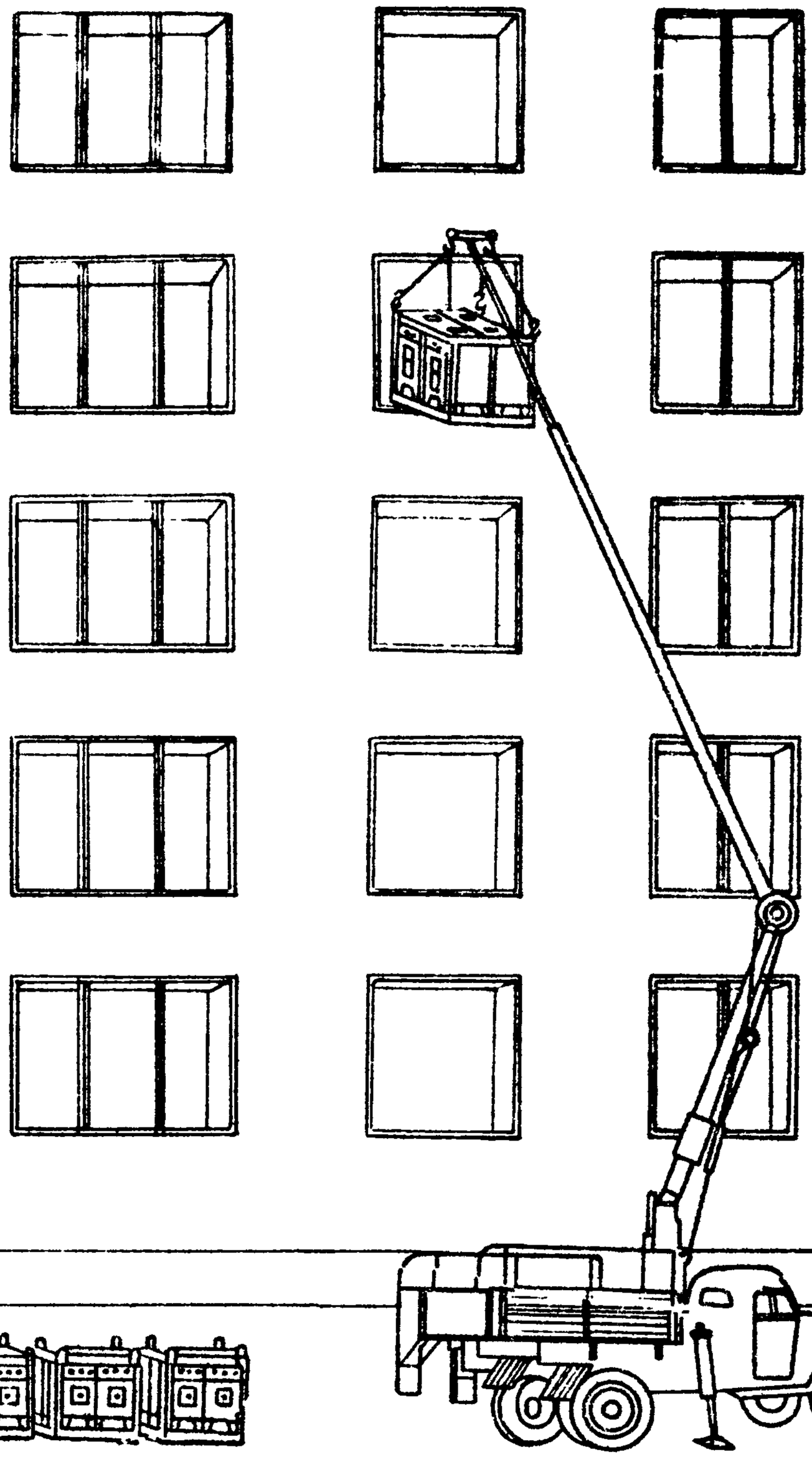

Гл. инж. проекта	В. Вайс	
Рук. группы	А. Саввомтин	
Ст. техник	Т. Юшкова	
Гл. инж.	Р. Добкин	
Нач. отдела	С. Доторацкий	
Гл. специалист	А. Григорьев	
Зам. гл. инженера		
Главный инж. проекта		
Проектпромвентиляция		

Установка газовых плит.		Т.Т.К. 7.04.03.01	
1968	Подъем плит в контейнере к месту установки автогидроподъемником.	Альбом III	Лист 1

07.29.01

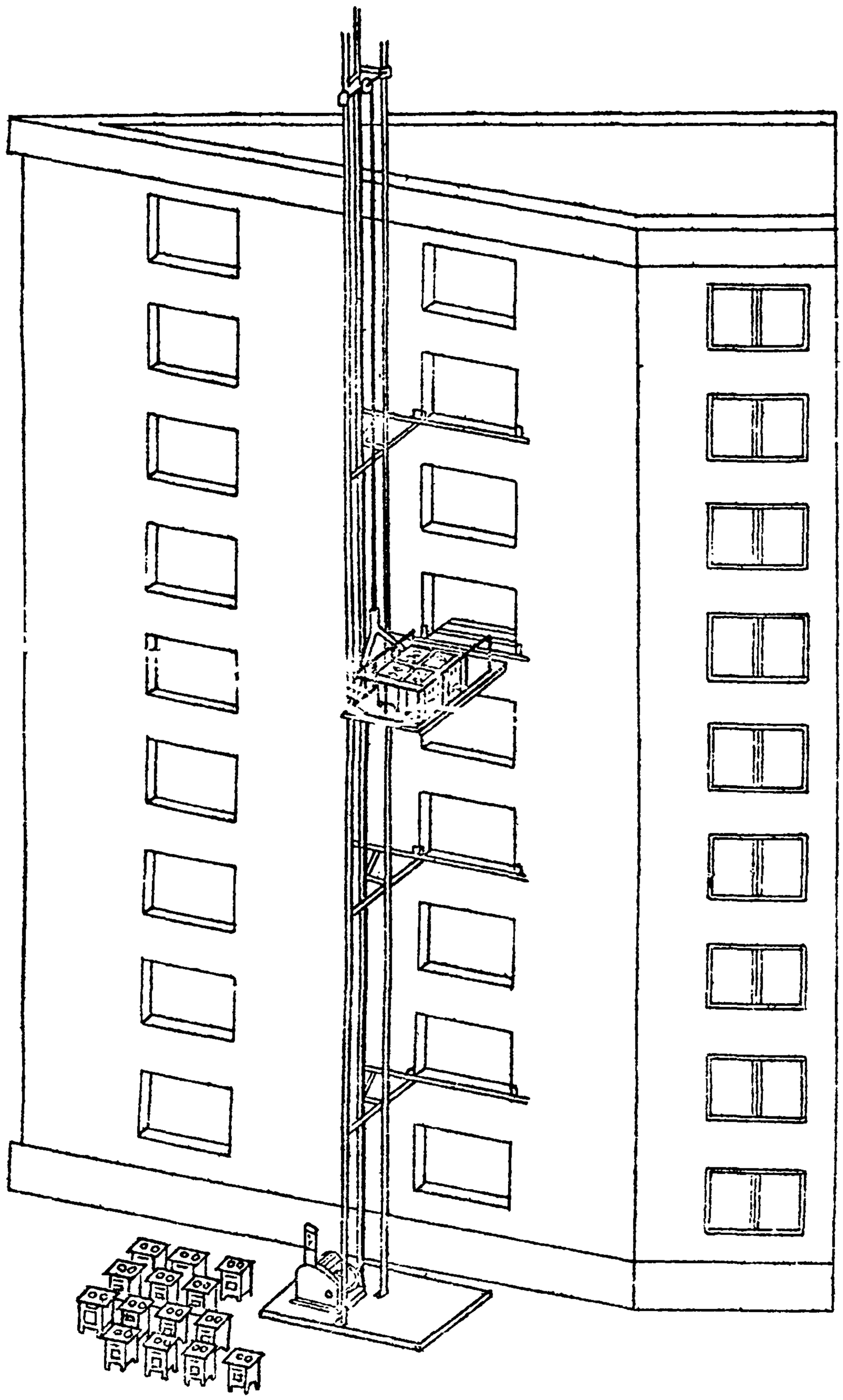

Нач. отдела	Диморатчик	Рук. группы	Л. Соломатин		
Гл. специалист	А. Приходинг ауз	Ст. техник	Т. Юшкова		

Установка газовых плит

ТТК 7.04.05.01

1968

Подъем плит к месту установки вертикальным подъемником

Альбом III

Лист 2

Проектный институт Проектпромвентиляция	Гл. инж. проекта		Гл. инж. проекта		Б. Волк
	Нач. отдела		С. Доморацкий	Рук. группы	Л. Соломатин
	Гл. специалист		А. Грингауз	Ст. техник	Т. Юшкова

1968

Монтажное положение плиты (стояк сбоку плиты)

Установка газовых плит

ТТК 7.04.05.01 Альбом III лист 3

10.62.01

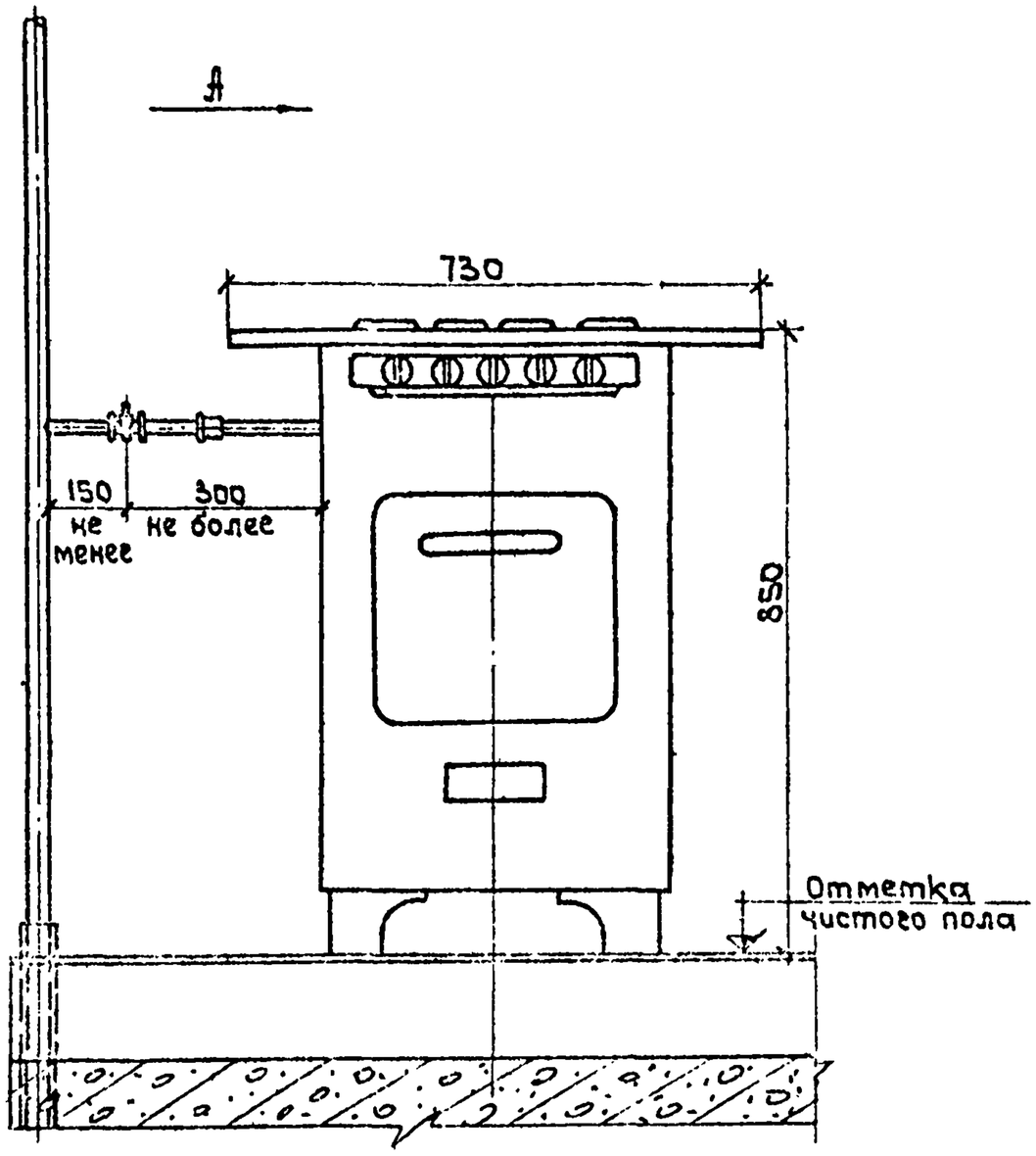

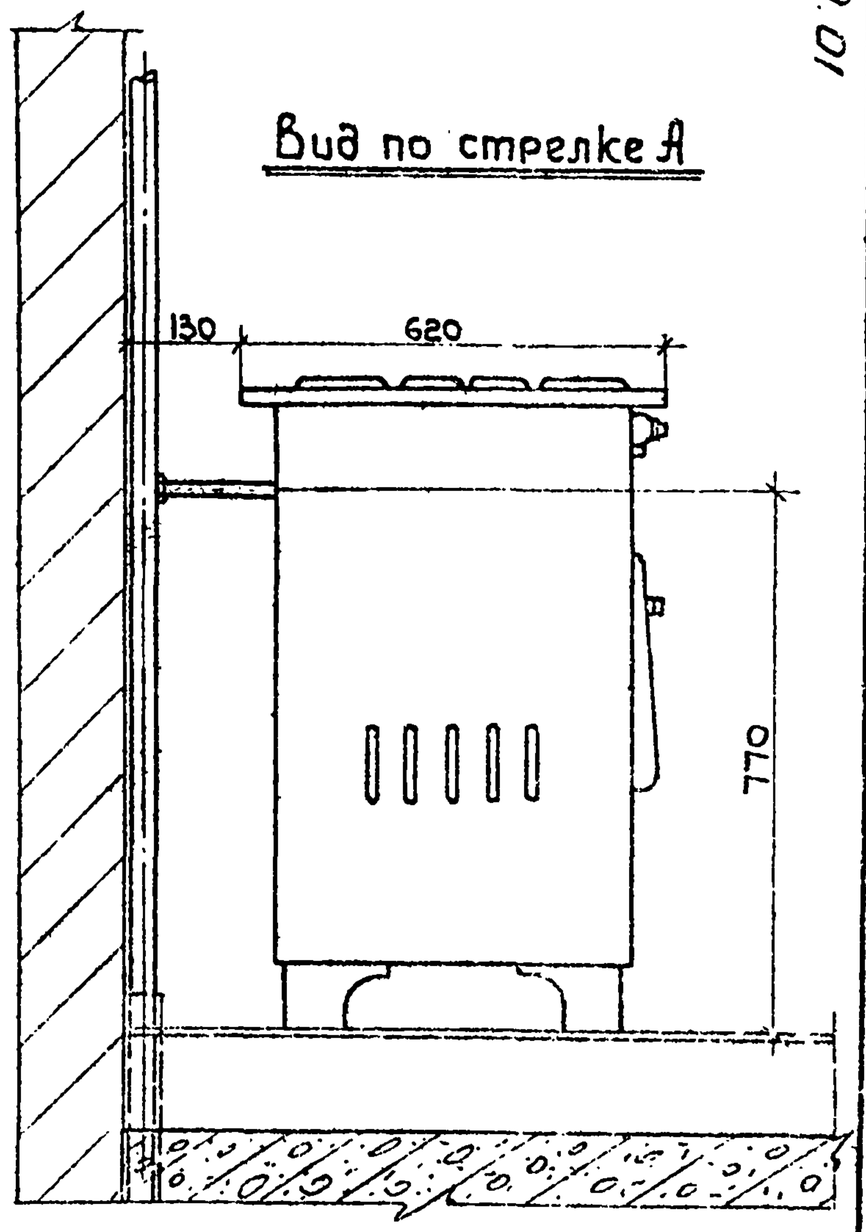

Проектный институт Проектпромвентиляция	Зам. гл. инжен.		Г. Рабкин	Гл. инж. проекта		Б. Вайс
	Нач. отдела		С. Доморацкий	Рук. группы		Л. Соломатин
	Гл. специалист		А. Грингауз	Ст. техник		Т. Юшкова

1968

Установка газовых плит

Монтажное положение плиты (стояк за плитой)

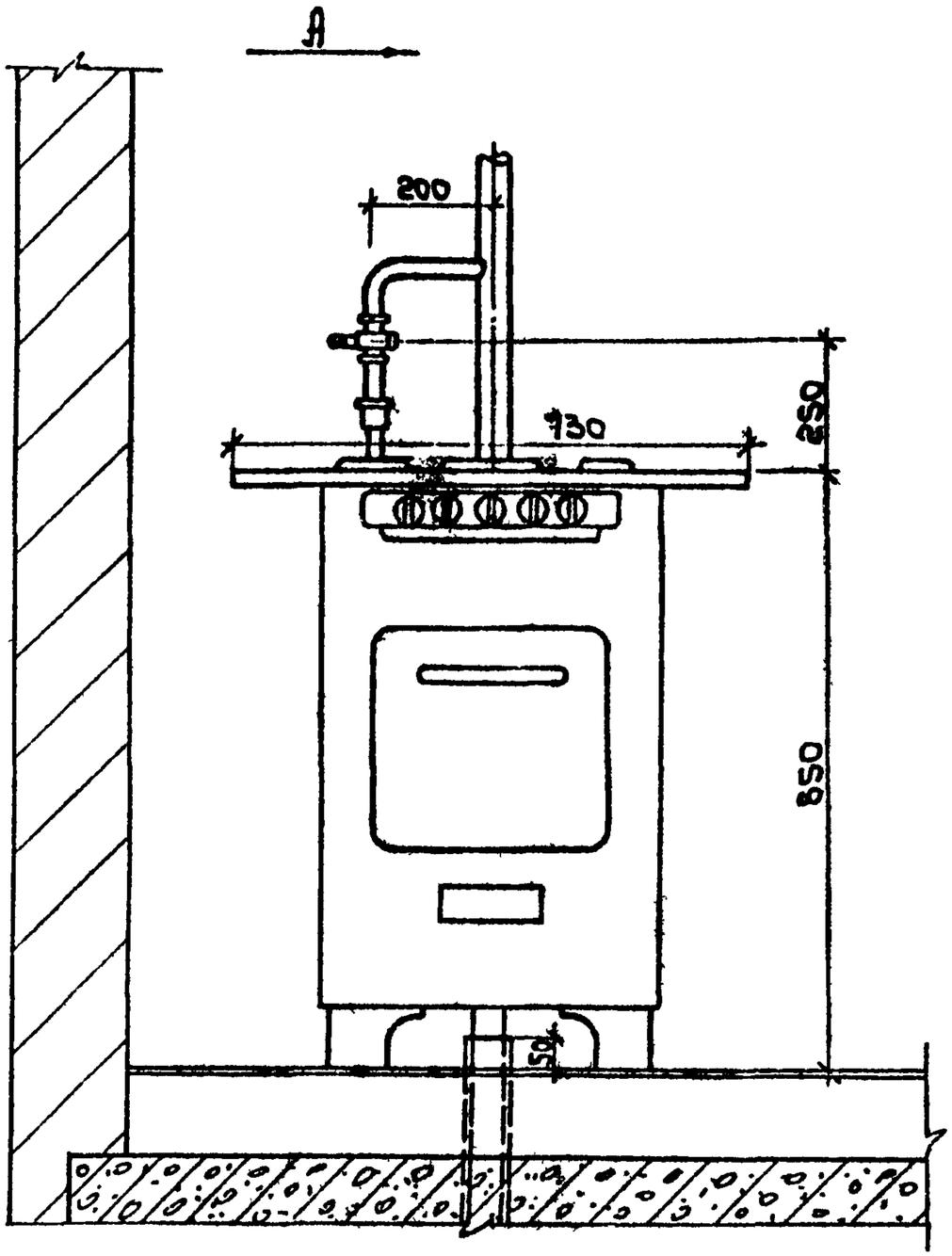

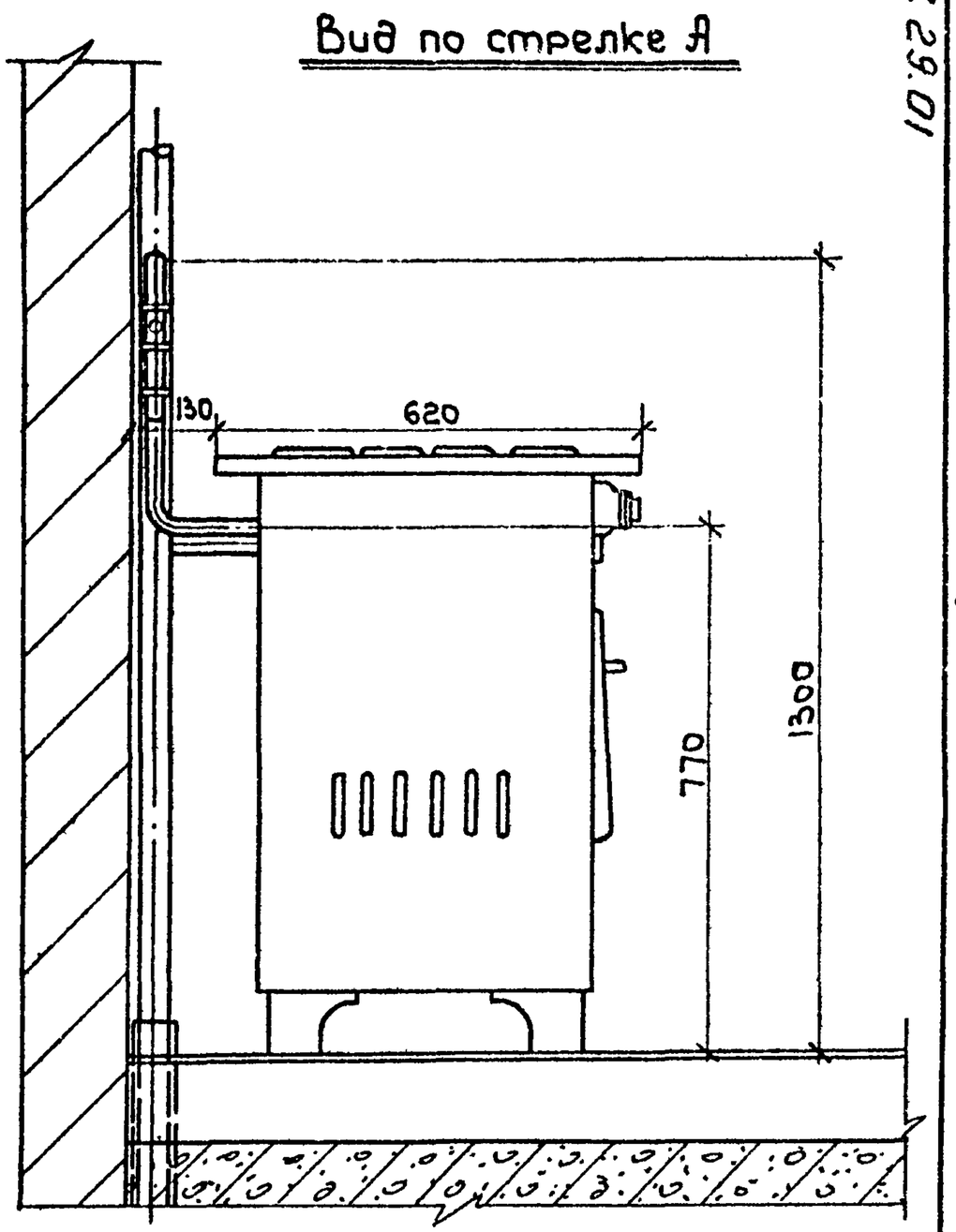

ТТК 7.04.05.01 Альбом III Лист 4

10.29.01

Проектный институт Проектпромвентиляция	Зам. гл. инжен.		Т. Рабкин	Гл. инж. проекта		Б. Вайс
	Нач. отдела		С. Доморацкий	Рук. группы		Л. Соломатин
	Гл. специалист		А. Грингауз	Ст. техник		Т. Юшкова

1968

Установка газовых плит

Последовательность операций при установке рабочих плиты.

Альбом III

Т.П. 7.07

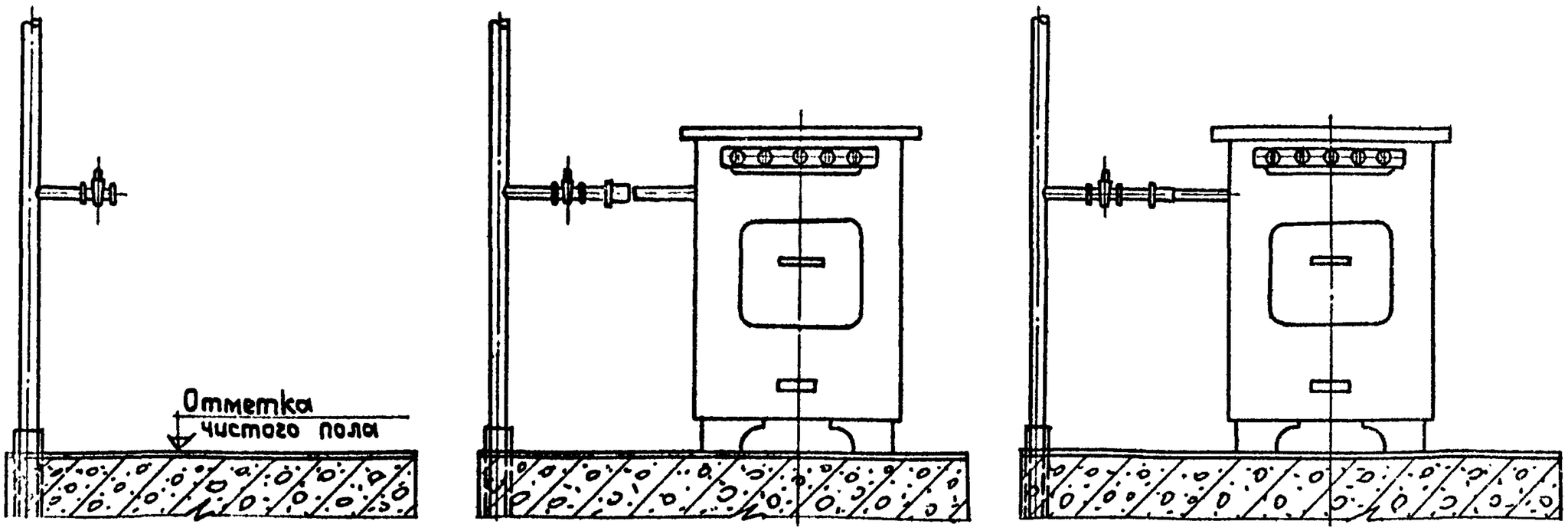

Подготовка рабочего места

Установка плиты на место с выверкой ее по уровню.

Присоединение газопровода к плите

Примечание:

Горелки и конфорки устанавливают перед пуском газа в плиту

07.29.01

Проектный институт Проектпромвентиляция	Зам. гл. инж.		Г. Рабкин	Гл. инж. проекта	Б. Войс
	Нач. отдела		С. Доморацкий	Рук. группы	Л. Соломатин
	Гл. специалист		А. Грингауз	Техник	Л. Стриженова

1968

Установка газовых плит

График производства работ

Т.П. 7.04. Альбом III

NN п/п	Операции	Время в чел./час
		1
1	Установка плиты 2-х конфорочной	0,76
2	Установка плиты 4-х конфорочной	0,93

ПО 629.0п

Отпечатано
в Новосибирском филиале ЦИТП
630064 г. Новосибирск, пр. Карла Маркса 1

Выдано в печать: „09" февраля 1977 г.
Заказ 2972 Тираж 700