ГОСУДАРСТВЕННЫЙ КОМИТЕТ СОВЕТА МИНИСТРОВ СССР ПО ДЕЛАМ СТРОИТЕЛЬСТВА

(ГОССТРОЙ СССР)

ТИПОВЫЕ ТЕХНОЛОГИЧЕСКИЕ КАРТЫ

РАЗДЕЛ 07

АЛЬБОМ 07.26

МОНТАЖ СИСТЕМ ВОДОПРОВОДА И КАНАЛИЗАЦИИ

Цена 1р.80к.

07.26

ТТК 7.03.01; 7.03.02 и 7,06.01

ТИПОВЫЕ ТЕХНОЛОГИЧЕСКИЕ КАРТЫ НА МОНТАЖ ВНУТРЕННИХ САНИТАРНО-ТЕХНИЧЕСКИХ СИСТЕМ

СОДЕРЖАНИЕ ТТК

Альбом I. Монтаж систем водопровода и канализации

Альбом II. Монтаж систем центрального отопления и горячего водоснабжения, а также инструменты, приспособления, средства малой механизации и вспомогательные работы

Альбом III. Монтаж воздушного отопления, газопровода и отопительных котельных.

Альбом I

РАЗРАБОТАНЫ

ПИ "Проектпромвентиляция"

УТВЕРЖДЕНЫ

и введены в действие Главпромвентиляцией Минмонтажспецстроя СССР приказ № 126 от 12 ноября 1968 г.

Центральный институт типовых проектов

0726.01

УСТАНОВКА ЦЕНТРОБЕЖНЫХ НАСОСОВ

I. Область применения

Карта применяется при установке центробежных насосов.

II. Технико-экономические показатели монтажного процесса

Установка центробежного насоса весом:

	до 100 кг (2к-6)	до 400 кг (4к-8)	до 800 кг (8к-12)
I. Трудоемкость установки (чел/час)	5,3	II,46	17,5
2. Выработка на одного рабочего в смену:			
а) в физических величинах (шт.)	1,3	0,6	0,4
б) в денежном выражении (руб.)	78-40	59-80	55-20

III. Организация и технология монтажного процесса

I. Для установки насоса должен быть подготовлен фундамент с гнездами для анкерных болтов.

2. Насос доставляют на объект в полном комплекте.

3. Рекомендуется подавать насос к месту установки непосредственно с транспортных средств (см.лист I).

IУ. Организация и методы труда рабочих

I. Установка агрегата производится звеном в составе:

слесаря-сантехника - 5 разряда,

-"- - 4 "

2. Подготовка рабочего места для установки агрегата предусматривает:

а) освобождение места установки от посторонних предметов;

Установка центробежных насосов		ТТК 7.03.01.01	
1967	Пояснительная записка	Альбом I	Лист

Проектный институт Проектстройвентиляция

Гл. инженер Нач. отдела Гл. специалист

С. Добродеев С. Фоторов А. Грингауз

Гл. инж. проекта Инженер Ст. техник

Я. Солотов Т. Юшкова

Б. Ваяс

07.26.01

б) обеспечение освещением и возможности подключения электроинструмента.

3. Последовательность установки насоса:

а) без применения грузоподъемных механизмов (см.листы 2 и 3):

- установка анкерных болтов, закрепленных в шаблоне, в гнезда фундамента на требуемую высоту с помощью клиньев и заливка цементным раствором;
- снятие шаблона с анкерных болтов (по истечении I-х суток);
- установка насоса на клинья;
- опускание насоса на фундамент с помощью клиньев;
- выверка насоса по уровню и закрепление его к фундаменту, с постановкой контргаек;
- подсоединение трубопроводов к насосу.

б) с помощью грузоподъемных механизмов (см.лист 4):

- подготовка гнезд для анкерных болтов;
- установка насоса на место;
- заделка анкерных болтов цементным раствором;
- выверка положения насоса и закрепление его контргайками;
- присоединение трубопроводов к насосу;

в) на виброизолирующем основании (см.листы 5 и 6):

- разметка и пробивка отверстий в строительных конструкциях для установки болтов под виброизоляторы;

07.26.01

- установка виброизоляторов и заделка их цементным раствором;
- установка рамы насоса на опорные поверхности виброизоляторов;
- установка агрегата на место и выверка его;
- подсоединение трубопроводов к агрегату.

4. График производства работ приведен на листе 7.

У. Материально-технические ресурсы

I. Насос на одной оси с электродвигателем	-	I комп.
2. Анкерные болты с гайками	-	4 шт.
3. Виброизолирующее основание (для случая „Б")	-	1 комп.

УI. Инструмент и приспособления

I. Ключ трубный рычажный 2 ОСТ НКТМ 6913-39	-	2 шт.
2. То же, 3 -"-	-	I "
3. То же, гаечный 2-х сторонний М6-8-I0 мм ГОСТ 2839-62	-	2 "
4. То же М-8-I2-I4 ГОСТ 2839-62	-	2 "
5. То же, разводной до I9 мм ГОСТ 7275-62	-	2 "
6. Молоток слесарный 800 гр. ГОСТ 23I0-54	-	2 "
7. Зубило слесарное длиной 200 мм ГОСТ 72II-54	-	2 "
8. Метр стальной складной ГОСТ 7243-54	-	I "
9. Уровень металлический 300 мм ГОСТ 94I6-60	-	I "
I0. Отвес 0-200 ГОСТ 7948-63	-	I "
II. Строп Ø II мм длиной 4 м УПП Главмосстроя	-	2 "
I2. Лебедка ручная рычажная до I,5 т (Туапсинский завод)	-	I "
I3. Блок однорольный до I,0 т	-	2 "

Проектный институт Проектпромвентиляция

Гл. инж. проекта Б. Вайс
Гл. инженер Л. Соломатин
Гл. техник Т. Юшкова
Гл. инженер Ю. Ладыгин
Нач. отдела Ю. Фомичев
Гл. специалист А. Ерошенко

Установка центробежных насосов		ТТК 7.03.01.01.	
1964	Пояснительная записка	Альбом I	Лист

07.26.01

14. Шаблон для установки анкерных болтов - I шт.

15. Клинья для установки шаблона и насоса - 4 "

16. Переносная электролампочка с проводом 20 м и трансформатором 127 х 220 х 36 в - I комп.

17. Ящик инструментальный - I шт.

УП. Техника безопасности

I. При работе электрифицированным и слесарным инструментом должны соблюдаться требования отделов 3 и 4 СНиП Ш-А. II-62 "Техника безопасности в строительстве".

2. Подъем и перемещение оборудования должны производиться с соблюдением требований отделов 23 (п.п. 23.3, 23.4, 23.5, 23.15) СНиП Ш-А.II-62.

Проектный институт Проектпромвентиляция	Зам. гл. инж.		Г. Рабкин	Гл. инж. проекта		Б. Вайс
	Нач. отдела		С. Доморацкий	Рук. группы		Л. Соломатин
	Гл. специалист		А. Грингауз	Ст. техник		Т. Юшкова

Установка центробежных насосов. Подача насоса монтажным краном к месту установки

1967

ТТК 7.03.01.01

Альбом I

Лист 1

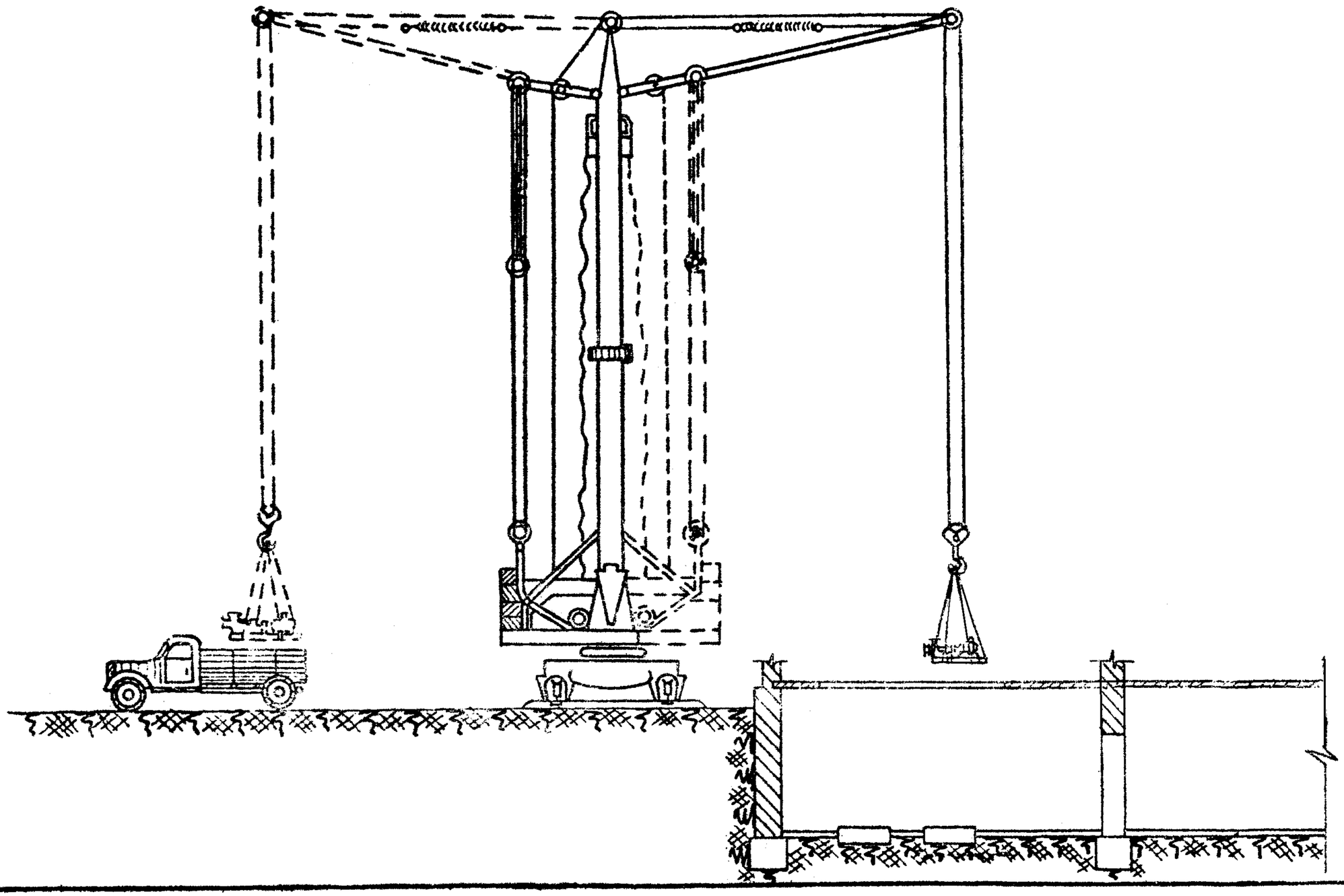

01.26.01

07.26.01

I

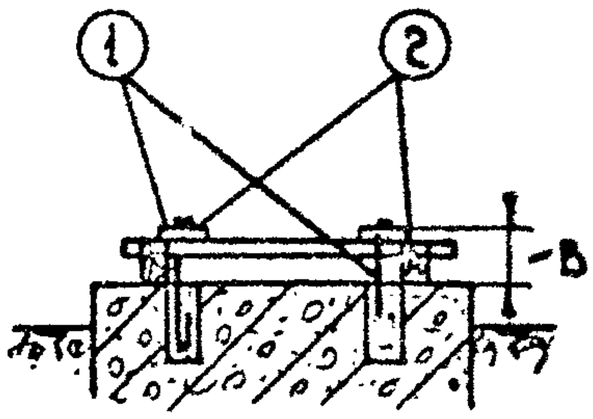

Закрепленные в шаблоне анкерные болты (1) опустить в гнезда фундамента и с помощью клиньев (2) установить на требуемую высоту „в" залить гнезда цементным раствором.

II

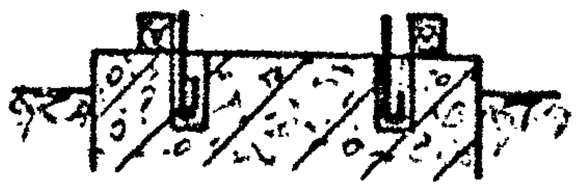

По истечении 1х суток после заливки гнезд, свернуть гайки, снять шаблон, клинья оставить на месте.

III

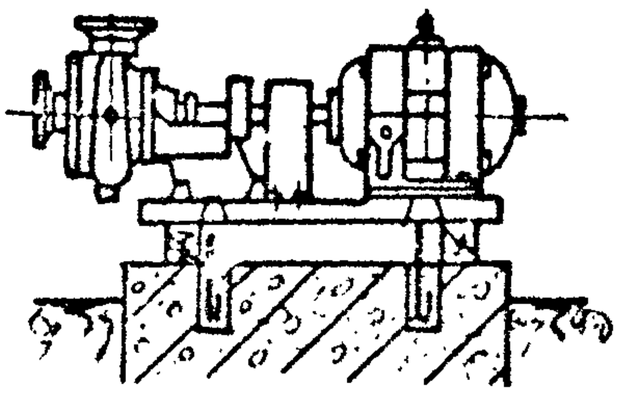

Установить насос на клинья

IV

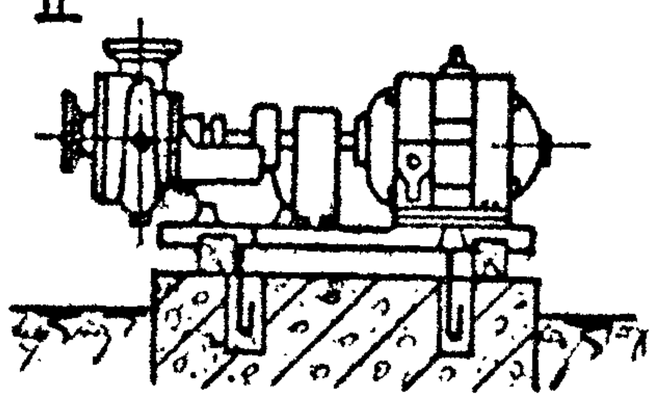

Выдвигая клинья, опустить насос на фундамент

V

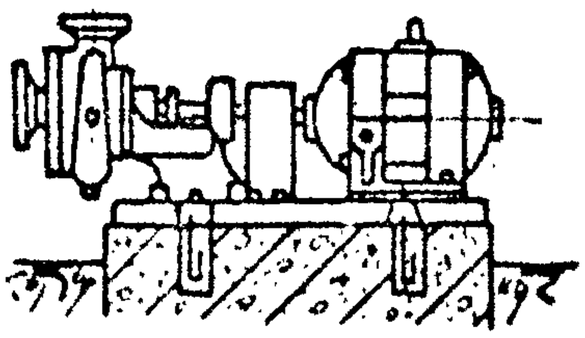

Выверить насос по уровню, завернуть гайки и затянуть их контргайками.

VI

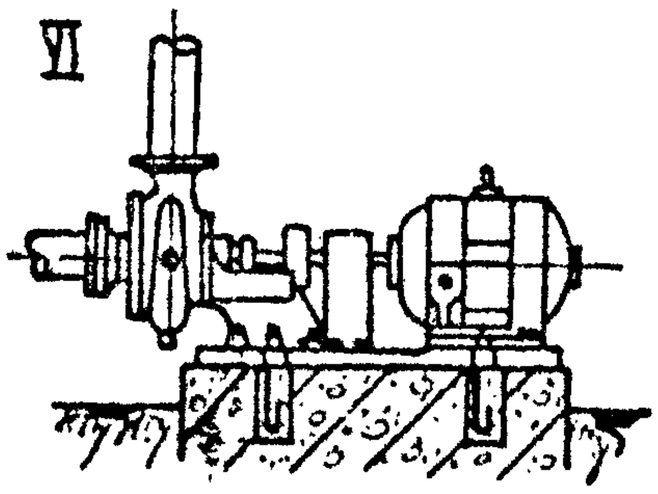

Подсоединить трубопроводы к насосу.

Установка центробежных насосов		ТТК 7.03.01.01	
1967	Последовательность установки насоса без применения грузоподъемных механизмов	Альбом I	Лист 2

Установка деревянных клиньев

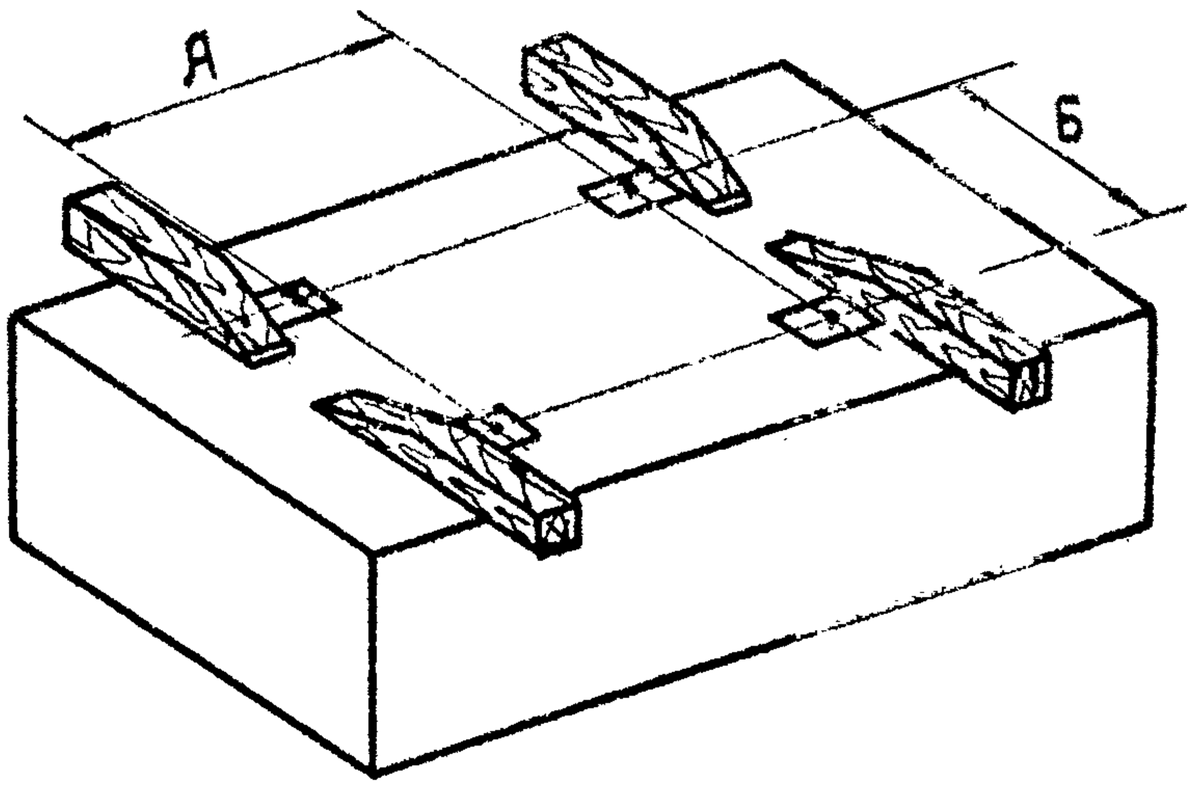

Закрепление анкерных болтов в шаблоне

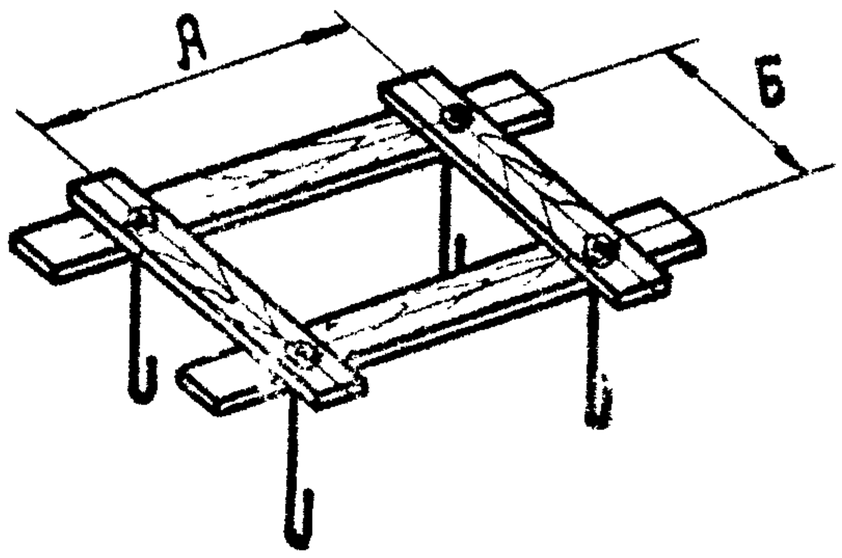

Установка анкерных болтов в гнезда фундамента

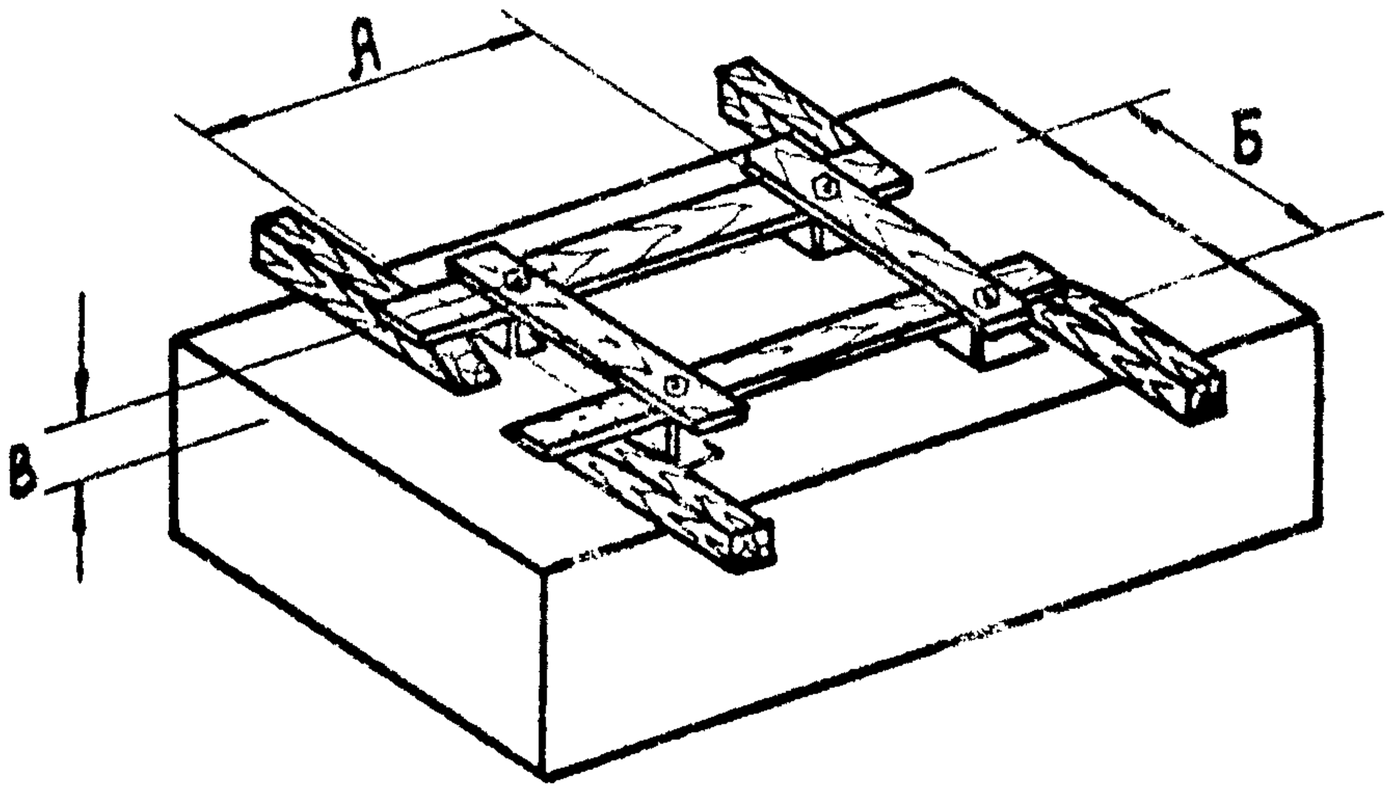

Проектный институт	Зам. гл. инж.	Гл. инж. проекта	Б. Вайс
Проектпромвентиляция	Нач. отдела	Рук. группы	Л. Соломатин
	Гл. специалист	Техник	Л. Студенова
	Г. Рабкин		
	С. Доморацкий		
	А. Гринглуз		

Установка центробежных насосов		ТТК 7.03.01.01
1967	Установка анкерных болтов с помощью шаблона и клиньев	Альбом I / Лист 3

07.26.01

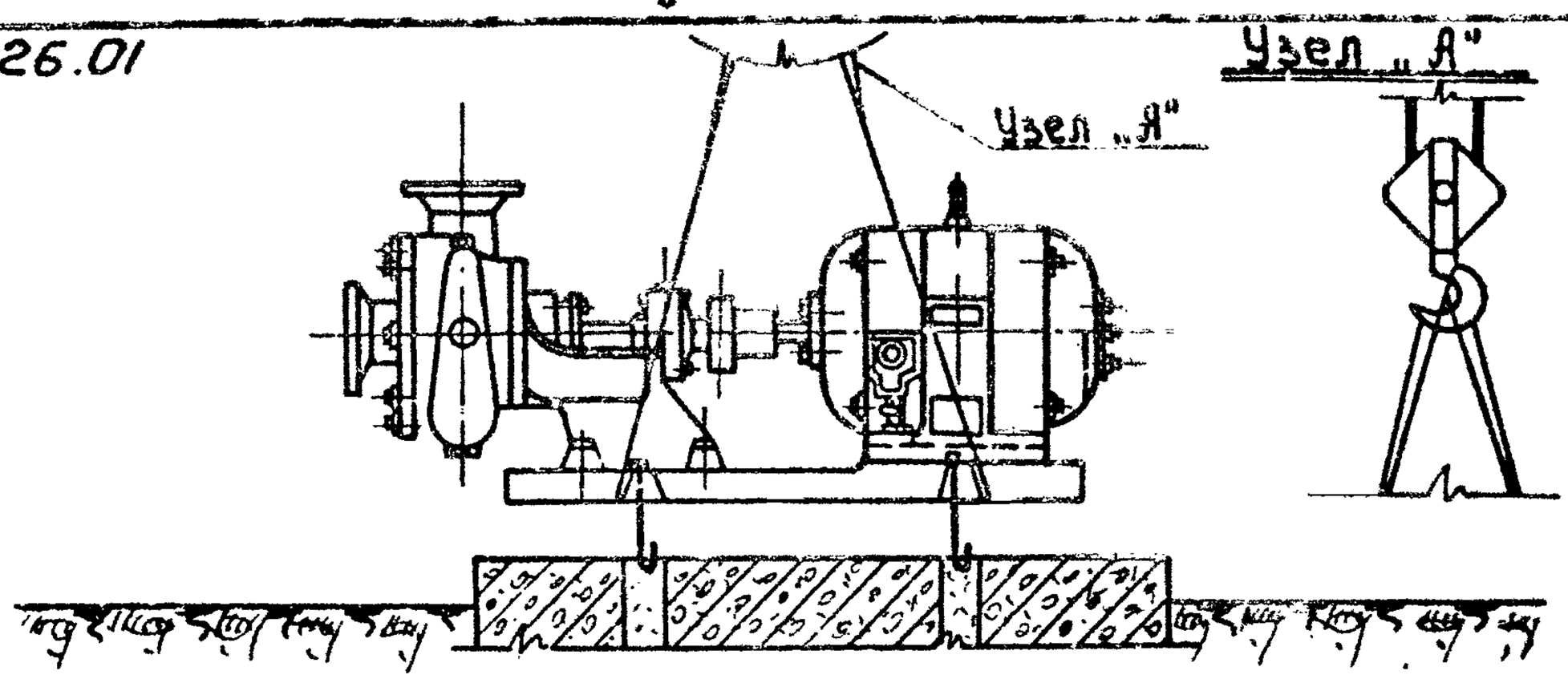

1 Установка насоса на фундамент с заведением анкерных болтов в колодцы.

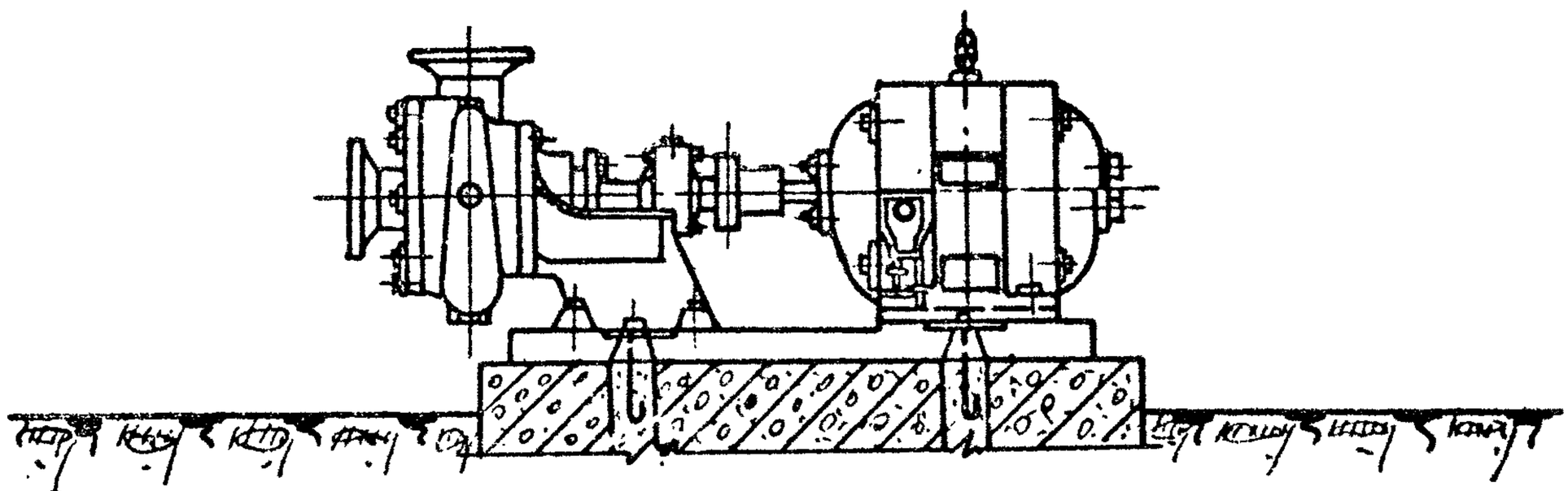

2. Заделка анкерных болтов цементным раствором

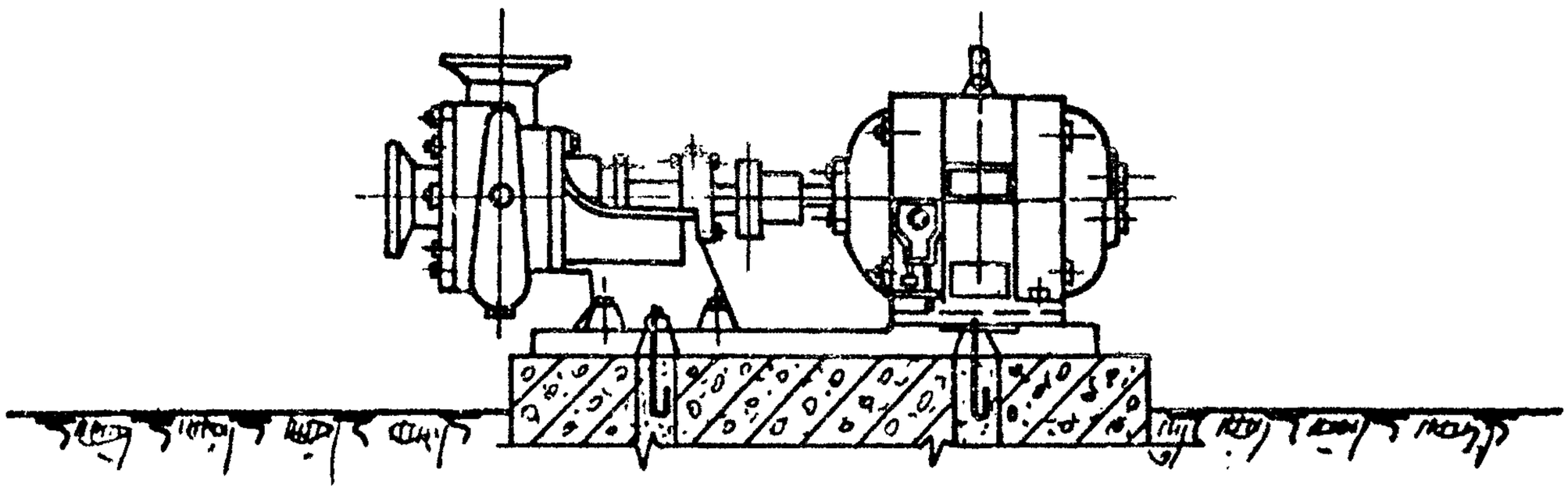

3. Выверка положения насоса и закрепление его на фундаменте /затягивание гаек на анкерных болтах производить не ранее чем через 1ки сутки после заделки/.

Установка центробежных насосов		ТТК 7.03.01.01	
1967	Последовательность установки насоса с помощью грузоподъемных механизмов	Альбом I	Лист 4

Проектный институт Проектпромвентиляция	Зам. гл. инженера		Г. Рабкин	Гл. инж. проекта	Б. Вайс
	Нач. отдела		С. Доморацкий	Ст. инженер	В. Золкин
	Гл. специалист		А. Грингауз	Ст. техник	Т. Юшкова

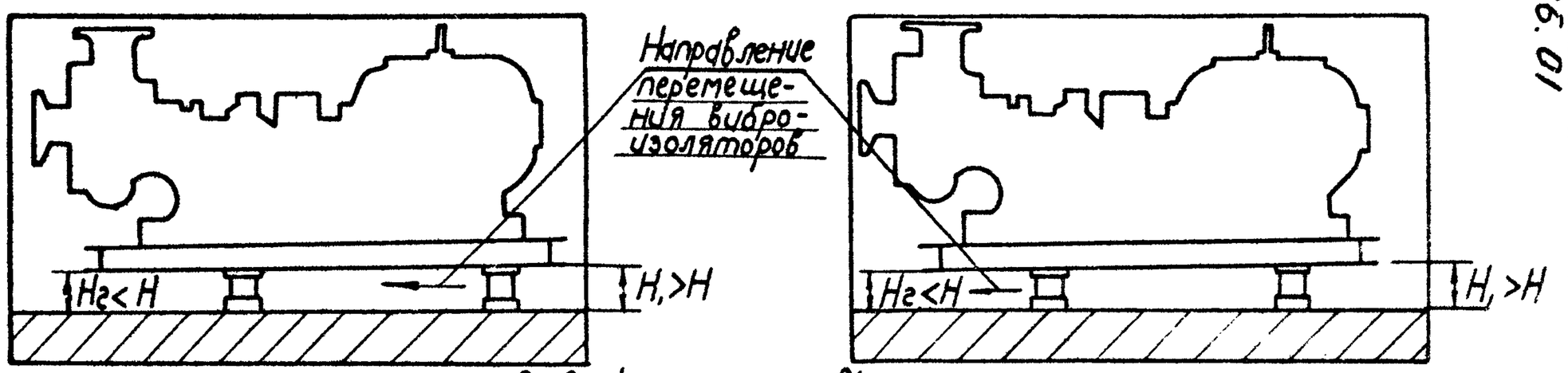

Выверка установки насоса.

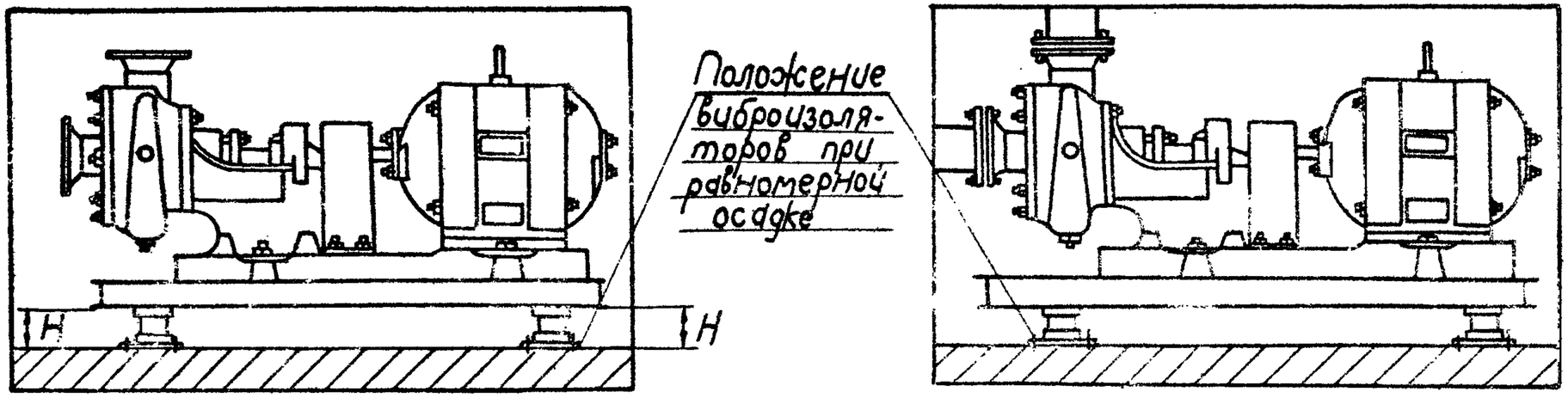

Закрепление виброизоляторов.

Присоединение трубопроводов.

Установка центробежных насосов

Последовательность установки насоса на виброосновании

1968

ТТК 7.03.01.01 Альбом I Лист 5

07.26.01

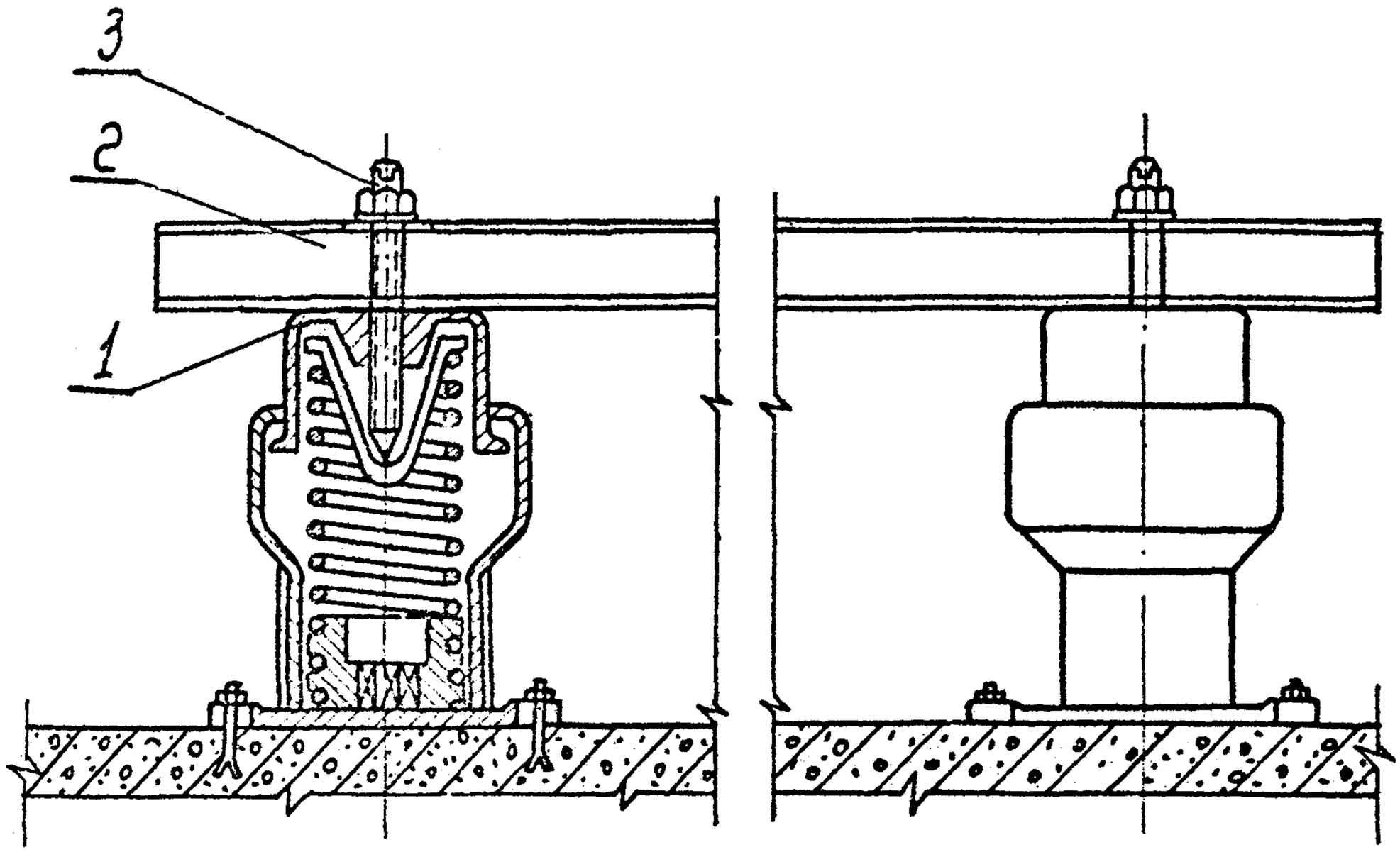

1. Виброизолятор
2. Рама насоса
3. Крепежный болт.

Последовательность выверки и закрепления насоса.

1. Установка рамы насоса на опорные поверхности виброизоляторов.
2. Выверка рамы насоса с помощью болтов.
3. Закрепление рамы насоса на виброизоляторах.

Установка центробежных насосов		ТТК 7.03.01.01.	
1967	Выверка рамы насоса на виброоснования	Альбом I	Лист 6

07.26.01

Проектный институт Проектпромвентиляция	Гл. инженер		Р. Гобза	Гл. инж. проекта		Б. Вайс
	Нач. отдела		С. Доморацкий	Рук. группы		Л. Соломатин
	Гл. специалист		А. Грингауз	Ст. техник		Т. Юшкова

1967	Установка центробежных насосов	ТТК 7.03.01.01	
График производства работ		Альбом I	Лист 7

NN п/п	Операции	Время в чел./час											
		1	2	3	4	5	6	7	8	9	10	11	12
1	Установка центробежного насоса (при весе насоса до 400 кг)					11,46							

Отпечатано
в Новосибирском филиале ЦНТП
630064 г. Новосибирск, пр Карла Маркса 1
Выдано в печать "17" окт 1977 г.
Заказ 2623 Тираж 1000