ГОСКОМИТЕТ
ПО ГРАЖДАНСКОМУ
СТРОИТЕЛЬСТВУ
И АРХИТЕКТУРЕ
ПРИ ГОССТРОЕ СССР

ЦНИИЭП
ЖИЛИЩА

И
10.6
10.7

ТИПОВОЙ ПРОЕКТ 284-5-34

3-ЭТАЖНАЯ ГОСТИНИЦА НА 28 МЕСТ 19 НОМЕРОВ

/С ПЛОСКОЙ КРЫШЕЙ/

ЧАСТЬ 10. ИЗДЕЛИЯ ЗАВОДСКОГО ИЗГОТОВЛЕНИЯ.

РАЗДЕЛ 10.6 ДЕРЕВЯННЫЕ ИЗДЕЛИЯ

РАЗДЕЛ 10.7. МЕТАЛЛИЧЕСКИЕ ИЗДЕЛИЯ

14012-10

ТИПОВОЙ ПРОЕКТ 284-5-34

3-ЭТАЖНАЯ ГОСТИНИЦА НА 28 МЕСТ 19 НОМЕРОВ

ЧАСТЬ 10

ИЗДЕЛИЯ ЗАВОДСКОГО ИЗГОТОВЛЕНИЯ

РАЗДЕЛ 10.6

ДЕРЕВЯННЫЕ ИЗДЕЛИЯ

РАЗДЕЛ 10.7

МЕТАЛЛИЧЕСКИЕ ИЗДЕЛИЯ

ОБЩАЯ ХАРАКТЕРИСТИКА ПРОЕКТА

ТИПОВОЙ ПРОЕКТ ГОСТИНИЦЫ С 3 ЭТАЖНОЙ ЖИЛОЙ И ОДНОЭТАЖНОЙ ОБЩЕСТВЕННОЙ ЧАСТЯМИ

СОДЕРЖАНИЕ

N п/п	Наименование листов	N лист	N стр
1	Заглавный лист	1	2
	Раздел 10 6	2	3
2	Оконные блоки ИОС-1, ИОР-1	2	3
3	Оконные блоки ИОЗРС-1, ИОЗРС-2, ИОЗРС-3, ИОЗРС-4	3	4
4	Буфетная стойка	4	6
5	Стойка гардероба, скамейка	5	6
6	Вешалка, крючок малый	6	7
7	Вешалка, крючок большой	7	8
8	Стойка регистратуры и почты	8	9
9	Стойка регистратуры и почты (Узлы)	9	10
10	Раздаточное окно ИРО-1	10	11
11	Газетный киоск	11	12
12	Щитовая перегородка в номере II категории ИП-1	12	13
13	Остекленная перегородка ИОП-1 (Общий вид)	13	14
14	Остекленная перегородка ИОП-1	14	15
15	Остекленная перегородка ИОП-1 (Узлы)	15	16
16	Фрамуга Ф-1, Панели П-1, П-2, П-3, П-4, П-5, П-6, П-7, П-8 П-9, П-10, П-11 Ручка двери, решетка отопительного шкафа	16	17
17	Экраны Э-1, Э-2, вентрешетки ВР-1, ВР-2, панель П-12, поручень ПД1, шкафы ревизий ШВК-1, ШВК-2	17	18
	Раздел 10 7		
1	Сетки С-1 – С-13 Каркасы К-11, – К-16	2	19
2	Каркасы К-1 – К-10, Анкера, АМ-1, АМ-2, МЭ-1, МО 2, МД-1 Отдельные стержни	3	20
3	Рамки венткамер РМ-1 – РМ-7 Анкера А-1, А-2, АП-1 решетки ограждения приямков РП-1, РП-2	4	21
4	Стремянки МС-1, МС-2 Ограждения МОК-1 – МОК-3 Рамки РВ-10, РМ-9, Стойки СМ-3, СМ-4, Анкера А3 – А5, МО-5	5	22
5	Стойки СМ-1 – СМ 2 Ограждения ОМ-1 – ОМ-10 Анкера А 6, АБ 1, АБ 2 Закладная деталь М-2 Монтажные элементы	6	23
6	Металлоконструкции местных вентиляционных отсосов Спецификация	7	24
7	Зонты над вентшахтами Детали и спецификация	8	25
8	Рамки РМ-10 – РМ-12 Анкера АМ-3, АМ-4-1, АМ-4-2 Ограждения МО-2 – МО-4, Решетка РН-1, СО-1, МД-2	9	26
9	Гильза для установки радиостойки Анкера АМ-5, АМ-6	10	27
10	Опорная труба для телеантенны Детали. Сечения	11	28
11	Металлоконструкции лестницы ЛН-4 Спецификация	12	29

ПРИВЯЗКОЙ ПРИНЯТО:

1. Аннулируются листы
2. Коррективы.

МЕСТО ДЛЯ ШТАМПА ПРИВЯЗКИ

Настоящий проект выполнен в соответствии с действующими нормами и правилами (в том числе по взрыво-пожарной безопасности)

Гл. арх. проекта /Милашевская/
Гл. инж. проекта /Евко/

Привязка настоящего типового проекта выполнена в соответствии с действующими нормами правилами (в том числе по взрыво-пожарной безопасности)

ЦНИИЭП жилища г. Москва

Гл. инж. проекта Евко
Гл. арх. проекта Милашевская
Нач. отд. II Арнодт
Гл. инж. пр. Пальман
Гл. арх. пр. Дьяченко
Проверил Дьяченко
Инв. N
Взамен

1975	Гостиница на 28 мест с плоской кровлей	ЗАГЛАВНЫЙ ЛИСТ	Типовой проект 284-5-34	Часть 10 Раздел 10 6 Раздел 10 7	Лист 1

ИОС -1

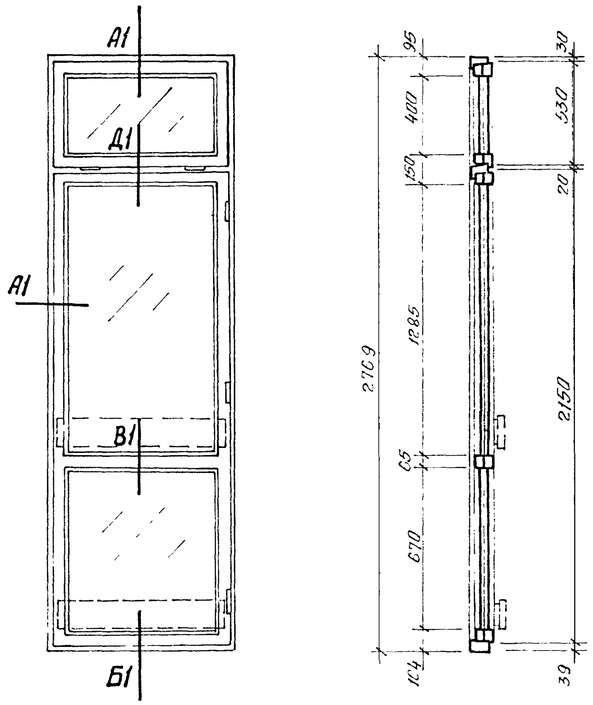

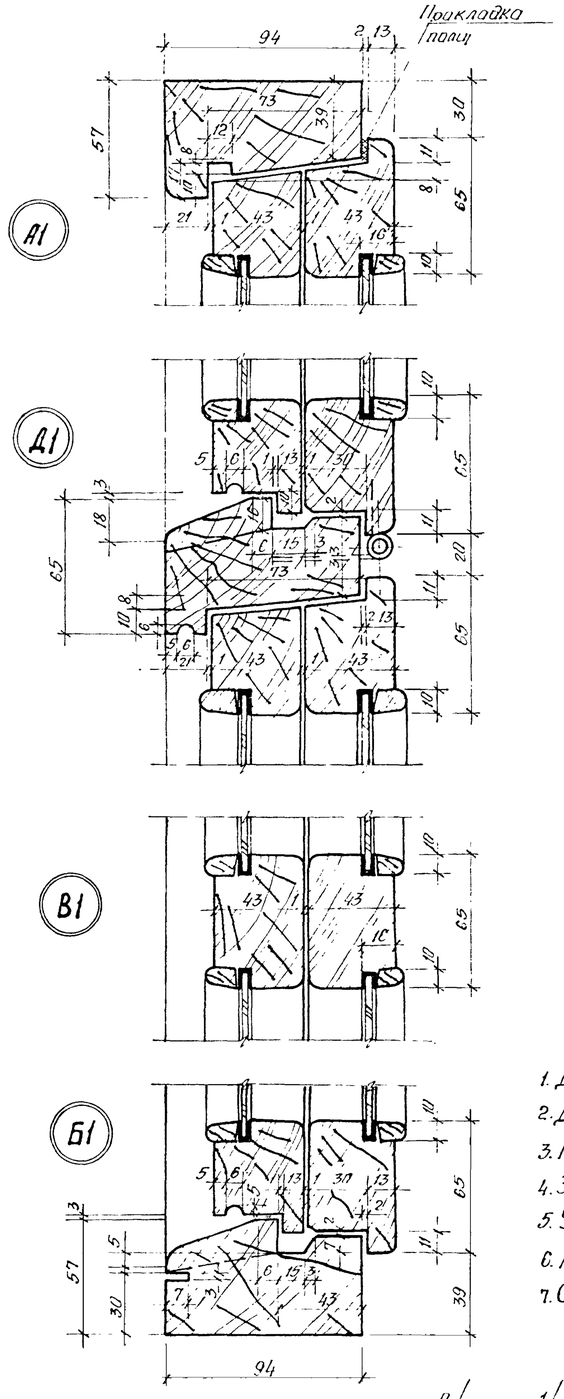

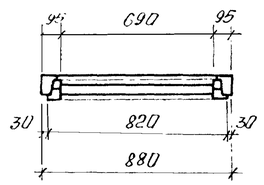

Спецификация на 1 изделие

1. Древесина коробки — 0.0412 м³
2. Древесина створок — 0.052 м³
3. Петли оконные врезные ПВЦ100 ГОСТ 5088-72 — 5 шт.
4. Петли оконные накладные ПН110 ГОСТ 5088-72 — 5 шт.
5. Завертки оконные резные 38 ГОСТ 5088-72 — 5 шт.
6. Стяжки с ГОСТ 5090-73 — 6 шт.
7. Угольники оконные УП100 ГОСТ 5091-72 — 16 шт.
8. Прокладки полиуретановые ГОСТ 10174-72 — 9 п м
9. Стекло оконное ГОСТ 111-65* 705×415 — 2 шт; 705×1300 — 2 шт; 705×685 — 2 шт — 4.1 м²

ИОР -1

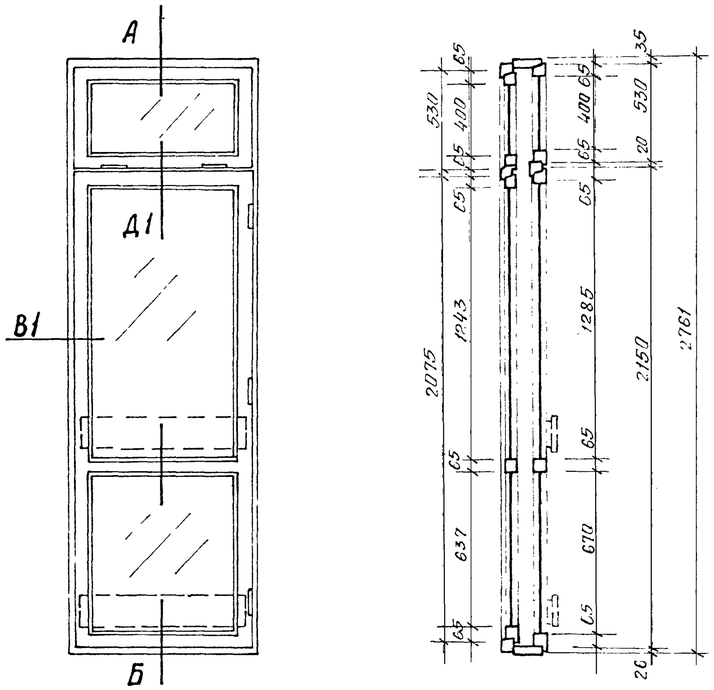

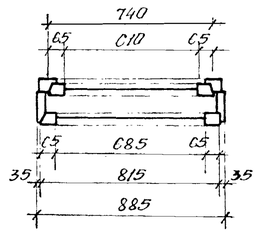

1. При изготовлении блока руководствоваться ГОСТ 475-71*
2. Сечения А; В1; Б; Д1 по ГОСТ 11214-65*
3. Ручки 800×150×20 из тв. л. пор. изготавливаются отдельно и ставятся на месту. Рабочий чертеж ручки см. лист 16.
4. На чертеже показан блок правый, блок левый изготовить зеркально.

Спецификация на 1 изделие

1. Древесина коробки — 0.095 м³
2. Древесина створок — 0.053 м³
3. Петли оконные накладные ПНФЦ110 ГОСТ 5088-72 — 10 шт.
4. Завертки оконные врезные 3В ГОСТ 5088-72 — 10 шт.
5. Угольники оконные УП100 ГОСТ 5091-72 — 10 шт.
6. Прокладки полиуретановые ГОСТ 10174-72 — 9 п. м.
7. Стекло оконное ГОСТ 111-65* 415×700; 1300×700; 685×700; 415×625; 1260×625; 650×625 — 3.2 м²

Изготовить. ИОС-1 п/п — 1/7; ИОР-1 п/п — 1/7

1975	Гостиница на 28 мест с плоской кровлей	Оконные блоки ИОС-1; ИОР-1	Типовой проект 284-5-34	Часть 10, Раздел 10 б, Лист 2

ЦНИИЭП жилища г. Москва

Серия 1.100-1 Формат А2

Согласовано

Взамен инв. №

Инв. № подл.

Подпись и дата

Инв. № дубл.

Взам. инв. №

И03РС-1

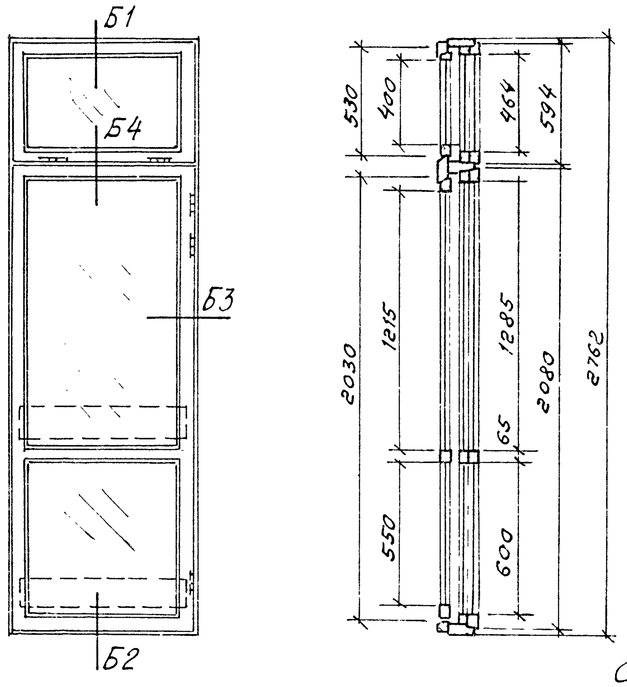

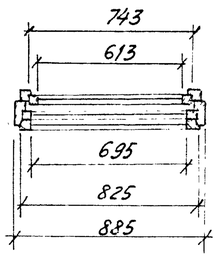

И03РС-2

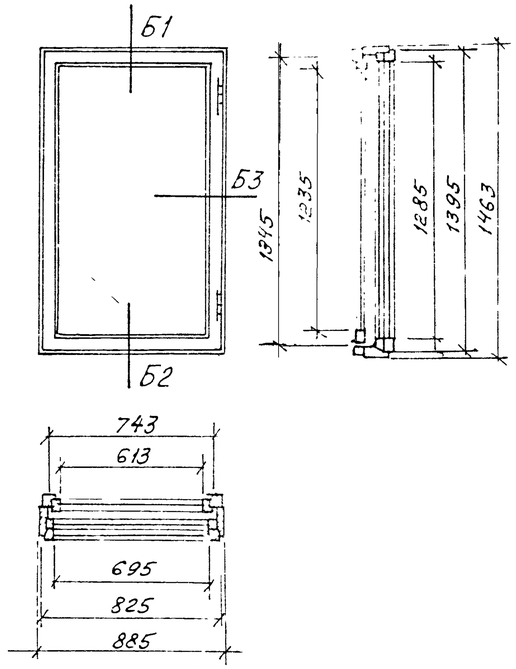

И03РС-3

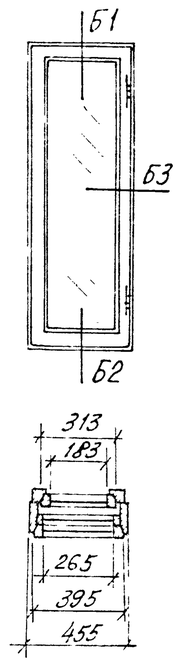

И03РС-4

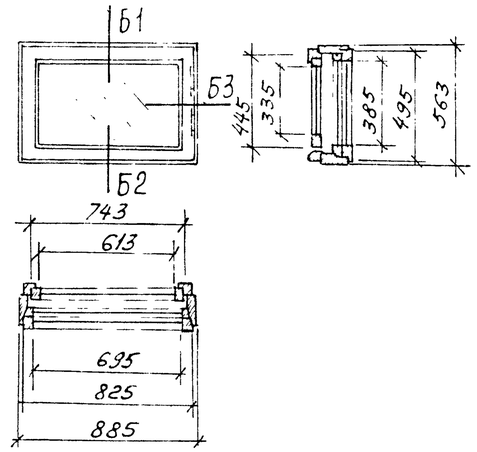

Спецификация на 1 изделие И03РС-4

1. Древесина коробки — 0.031 м³
2. Древесина створок — 0.025 м³
3. Петли оконные врезные ПВ875 ГОСТ 10289-70* — 4 шт.
4. Завертки оконные врезные 38 ГОСТ 6088-72 — 2 шт.
5. Стяжки С ГОСТ 5090-73 — 2 шт
6. Угольники оконные УП100 ГОСТ 5091-72 — 12 шт.
7. Прокладки полиуретановые ГОСТ 10174-72 — 7.9 п.м.
8. Стекло оконное: 350×630 — 1 шт. ГОСТ 111-65* 400×710 — 2 шт. } — 0.79 м²

Спецификация на 1 изделие И03РС-2

1. Древесина коробки — 0.055 м³
2. Древесина створок — 0.039 м³
3. Петли оконные врезные ПВ125 ГОСТ 16289-70* — 4 шт.
4. Завертки оконные врезные 38 ГОСТ 5088-72 — 4 шт.
5. Стяжки С ГОСТ 5090-73 — 3 шт.
6. Угольники оконные УП100 ГОСТ 5091-72 — 12 шт.
7. Прокладки полиуретановые ГОСТ 10174-42 — 12 п.м.
8. Стекло оконное: 1250×630 — 1 шт. ГОСТ 111-65* 1300×710 — 2 шт. } — 2.63 м²

Спецификация на 1 изделие И03РС-3

1. Древесина коробки — 0.045 м³
2. Древесина створок — 0.033 м³
3. Петли оконные врезные ПВ125 ГОСТ 16289-70* — 4 шт.
4. Завертки оконные врезные 38 ГОСТ 5088-72 — 4 шт.
5. Стяжки С ГОСТ 5090-73 — 3 шт
6. Угольники оконные УП100 ГОСТ 5091-72 — 12 шт.
7. Прокладки полиуретановые ГОСТ 10174-72 — 10 п.м.
8. Стекло оконное: 1250×200 — 1 шт. ГОСТ 111-65* 1300×280 — 2 шт. } — 0,81 м²

Спецификация на 1 изделия И03РС-1

1. Древесина коробки — 0.091 м³
2. Древесина створок — 0.082 м³
3. Петли оконные врезные ПВ125 ГОСТ 16289-70* — 6 шт.
4. Петли оконные врезные ПВУ75 ГОСТ 16289-70* — 4 шт
5. Завертки оконные врезные 38 ГОСТ 5088-72 — 10 шт.
6. Стяжки С ГОСТ 5090-73 — 6 шт.
7. Угольники оконные УП100 ГОСТ 5091-72 — 24 шт.
8. Прокладки полиуретановые ГОСТ 10174-72 — 18 п.м.
9. Стекло оконное: ГОСТ 111-65*
   630×480 — 1 шт.
   630×1300 — 1 шт.
   630×645 — 1 шт.
   710×415 — 2 шт.
   710×1230 — 2 шт.
   710×595 — 2 шт. } — 4.65 м²

1. При изготовлении блоков руководствоваться ГОСТ 475-70*
2. Сечения Б1; Б2; Б3; Б4 по ГОСТ 16289-70*
3. Ручки для И03РС-1 800×150×20 из твердолиственных пород изготавливаются отдельно и ставятся по месту. Рабочий чертеж см. лист 16

изготовить:

И03РС-1 п/л	— 1/7
И03РС-2	— 4
И03РС-3	— 1
И03РС-4	— 2

1975	Гостиница на 28 мест с плоской кровлей	Оконные блоки. И03РС-1, И03РС-2, И03РС-3, И03РС-4	Типовой проект 284-5-34	Часть 10 Раздел 10.6	Лист 3

ЦНИИЭП экспериментальный г. Москва

Нач. отд. Гл. инж. пр. Гл. арх. пр. Ст. инж. Гл. арх. Гл. инж. Ст. инж. Подпись Дата Инв. № подл. Взам. инв. № Ульяшевский Ульяшевский Евко Зубанов

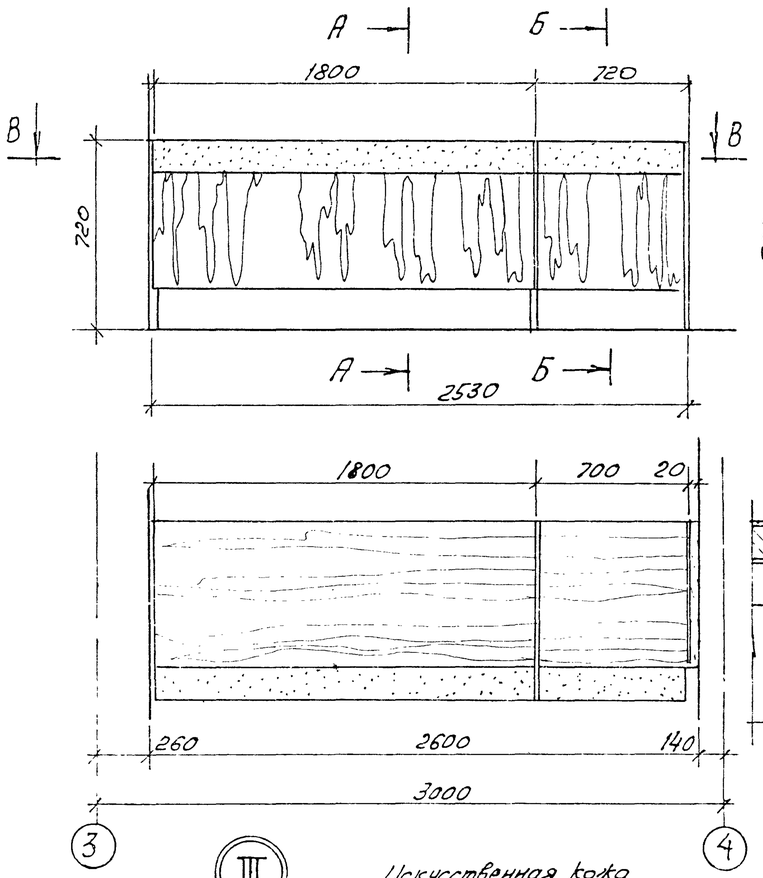

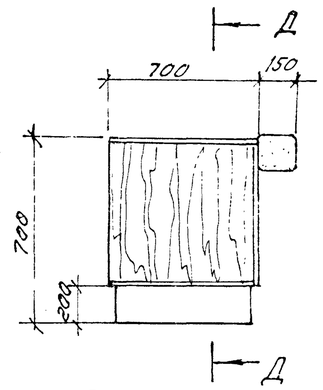

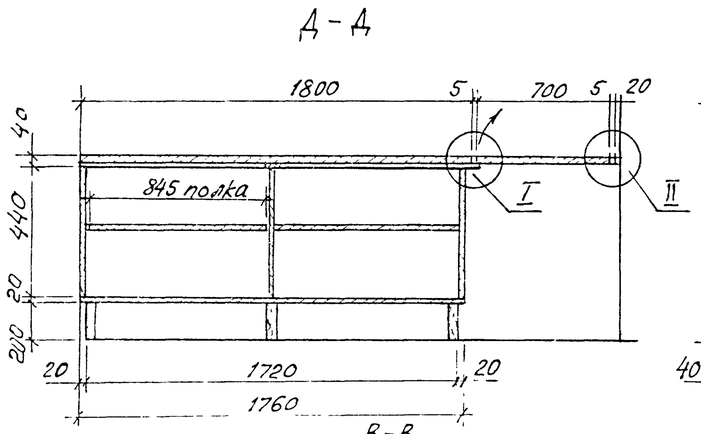

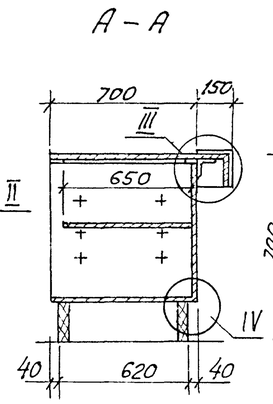

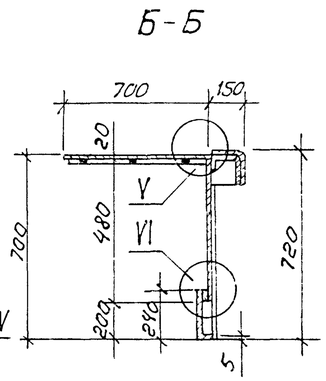

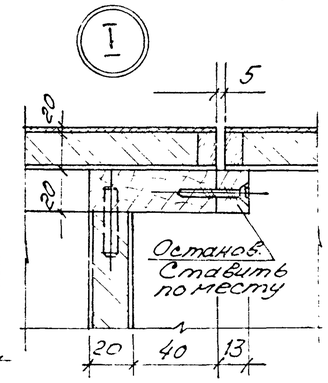

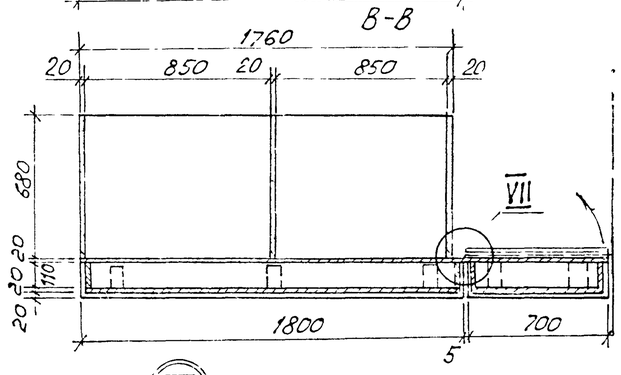

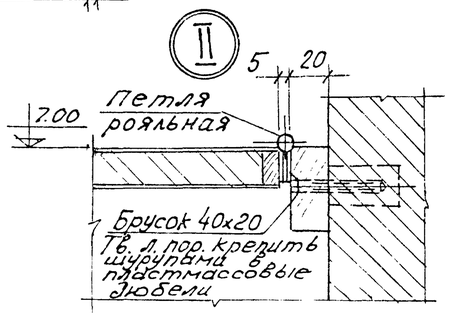

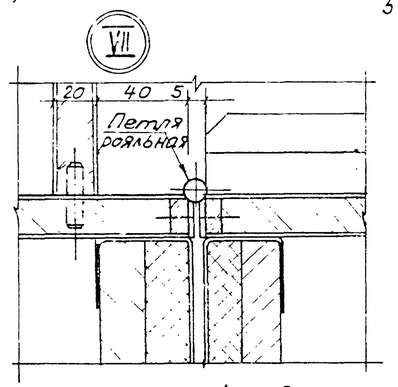

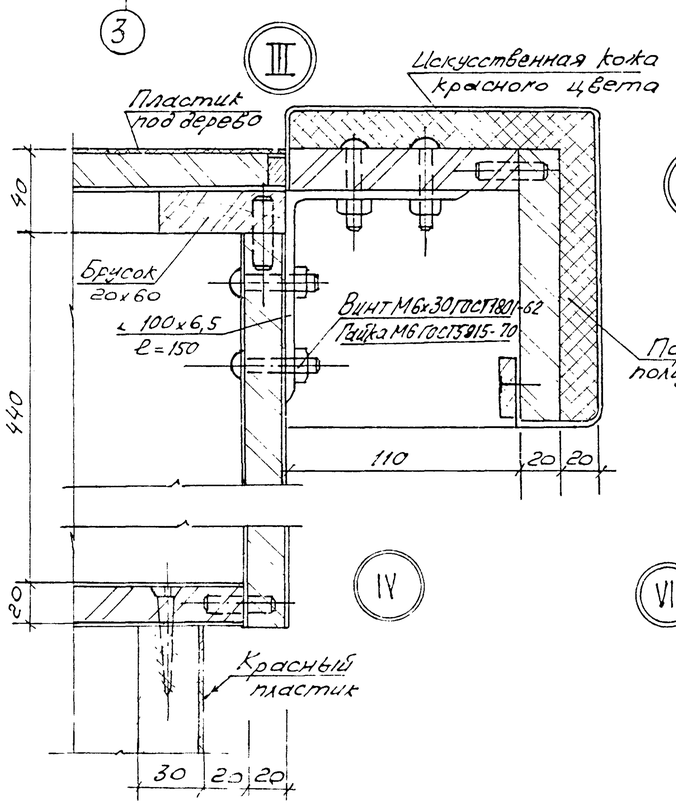

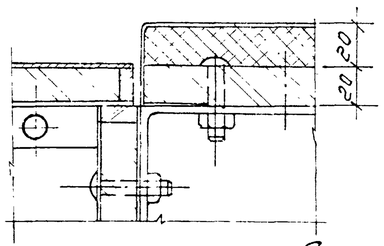

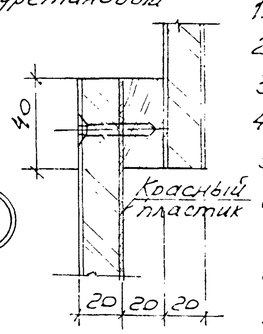

Стойка буфета неразборной конструкции собирается на шкантах и клее, к плинтусу крепится шурупами. Внутри – переставные полки. Справа – откидная доска и дверка. Щитовые элементы изготавляются из древесно-струж. плиты, офанерованной дубовым шпоном. Крышка облицована пластиком с имитацией текстуры дуба. Плинтус – пластиком красного цвета. Стойка имеет мягкий бортик, обтянутый искусственной кожей красного цвета. Отделка щитовых поверхностей – матовая.

Спецификация на 1 изделие

1. Древ. струж. плита ГОСТ 10632-70*	– 0.431 м³
2. Массив дуба ГОСТ 2695-71	– 0.0027 м³
3. Древесина хв пород ГОСТ 8486-66	– 0.029 м³
4. Шпон дубовый ГОСТ 2977-65*	– 9.33 м²
5. Древесно-слоистый пластик ГОСТ 13913-68	– 2.73 м²
6. Поропласт полиуретановый ГОСТ 10174-72	– 0.018 м³
7. Искусственная кожа ГОСТ 11598-65*	– 1.89 м²
8. Петля рояльная ГОСТ 5088-72	– 1.35 п.м.
9. Уголок крепежный ∟100х6,5 ℓ=150 ГОСТ 8509-72	– 5 шт.

1. Изготовление транспортировка и хранение по ГОСТ 475-70.
2. Изготовить 1 шт.

1975	Гостиница на 28 мест с плоской кровлей	Буфетная стойка	Типовой проект 284-5-34	Часть 10 Раздел 10б	Лист 4

ЦНИИЭП экспериментальный г. Москва

Согласовано

Инв. № подл. | Подпись и дата | Взамен инв. №

Нач. маст. Ковалёв | Гл. инж. пр. Кальмин | Гл. арх. пр. Малышевская | Гл. инж. пр. Ежко | Ст. инж. Зайцев | Инженер Малышевская

Стойка гардероба

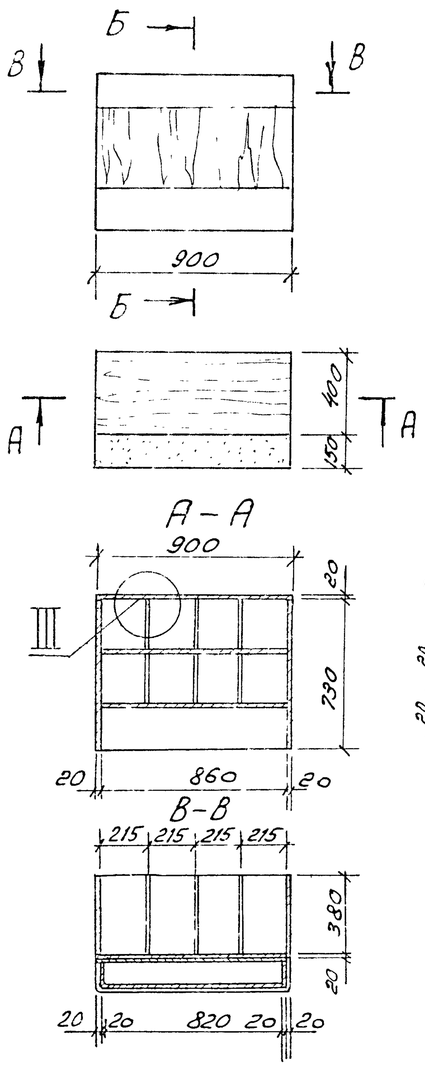

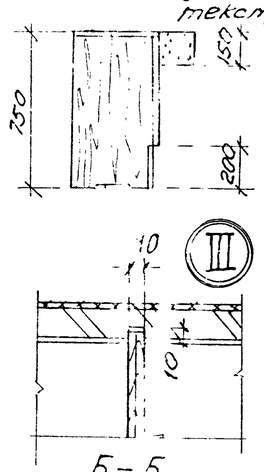

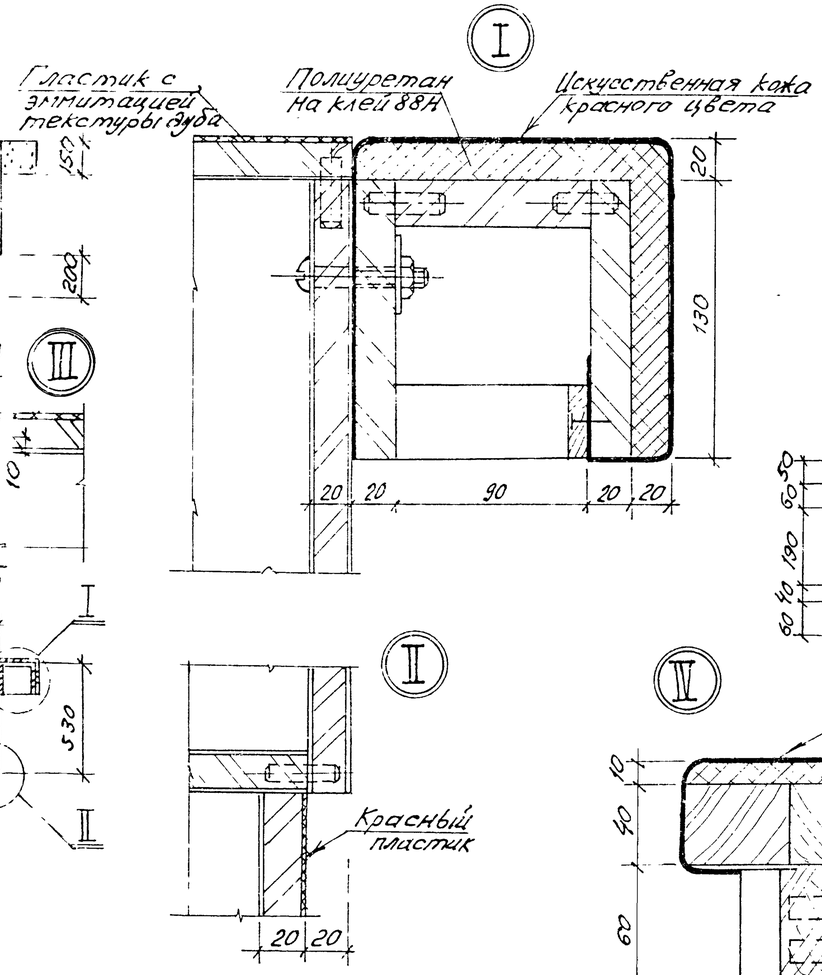

Скамейка

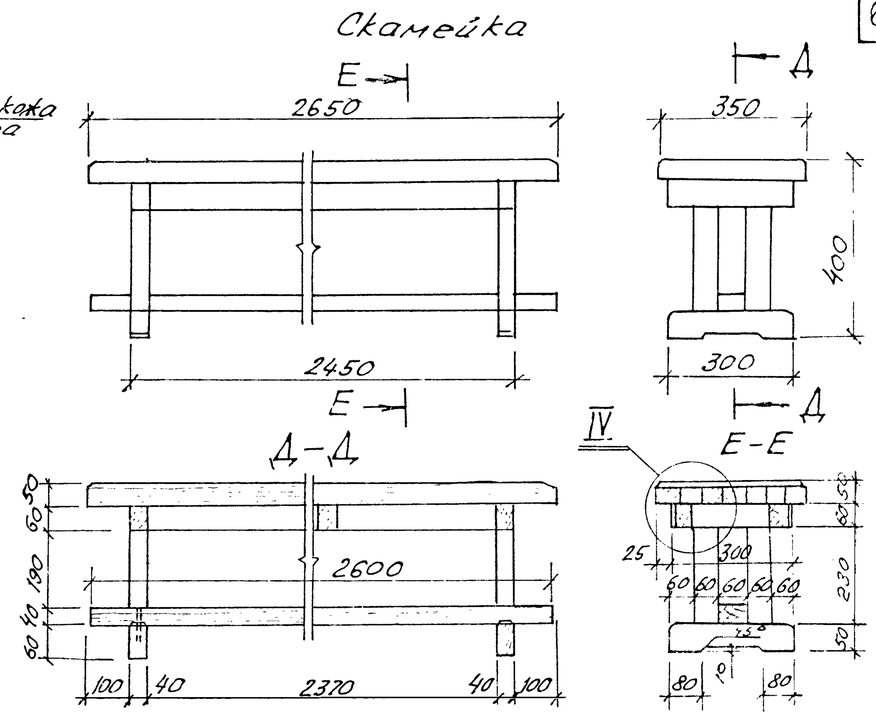

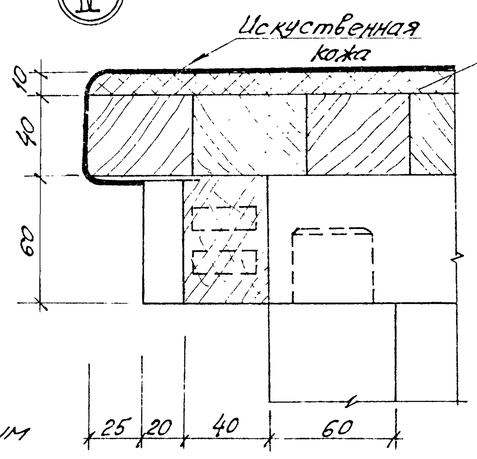

Скамейка в гардеробе неразборной конструкции изготовляется из брусков хв. пор 40х60
Сиденье склеивается из деляток 40х50, имеет мягкость и обтягивается искусственной кожей
Изделие собирается на прямых шипах с потемком и на клее
Острые кромки скруглить
Изделие покрыть горячей олифой за 3 раза

Стойка гардероба щитовой конструкции собирается на шкантах и клее
Щитовые элементы изготавливаются из древ струж плиты, офанерованной дубовым шпоном По кромкам – массив согласно чертежа Плинтус облицован красным пластиком Стойка имеет мягкий бортик обтянутый искусственной кожей пол цвет пластика
Отделка лицевых поверхностей – матовая

Изготовить: стойка гардероба – 1шт
скамейка – 1шт

Изготовление, транспортировка и хранение по ГОСТ 475-70*.

Спецификация на 1 изделие

1. Древ струж плита ГОСТ 10632-70* – 0,051 м³
2. Массив дуба ГОСТ 2695-71 – 0,0007 м³
3. Шпон дубовый ГОСТ 2977-65* – 4,08 м²
4. Пластик декоративный ГОСТ 13913-65* – 0,54 м²
5. Пропласт полиуретановый ГОСТ 10174-72* – 0,006 м³
6. Искусственная кожа ГОСТ 11598-65* – 0,52 м²
7. Фанера клееная ГОСТ 3916-69 – 0,0051 м³

Спецификация на 1 изделие

1. Древесина хв пород ГОСТ 8486-66 – 0,028 м³
2. Пропласт полиуретановый ГОСТ 10174-72 – 0,009 м³
3. Искусственная кожа ГОСТ 11598-65* – 3 м²

1975	Гостиница на 28 мест с плоской кровлей	Стойка Гардероба. Скамейка.	Типовой проект 284-5-34	Часть 10 Раздел 10.6	Лист 5

ЦНИИЭП жилища г. Москва

Согласовано

Взамен

Дата

Инв. №

Инв. № подл.

Подпись и дата

Инв. № подл.

Гл. инж. проекта	Ежко	
Гл. арх. проекта	Ежко	
Нач. маст.	Пинжиар	
Гл. инж. проекта	Ежко	
Ст. инж.	Заславский	

▽ 9 кругом

Крючок малый

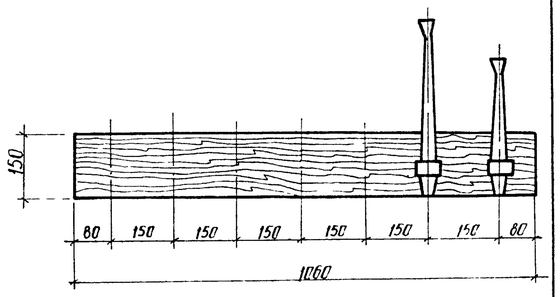

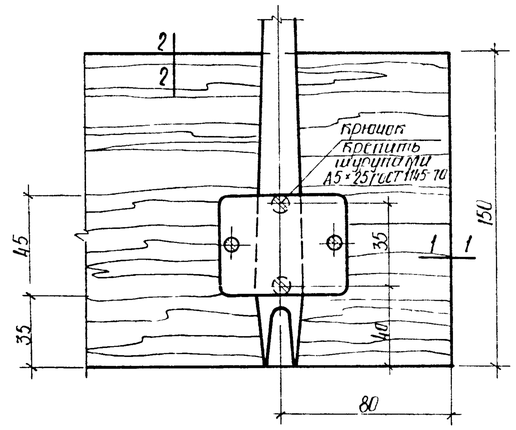

1–1

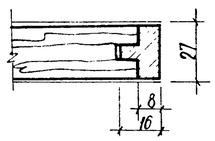

2–2

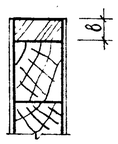

Щиты вешалки в гардеробе изготовляются из хвойной породы Фанерованы дубовым шпоном

По кромкам – массив дуба

Отделка матовая

На щиты крепятся крючки, пластинки

Изготовить 6 щитов

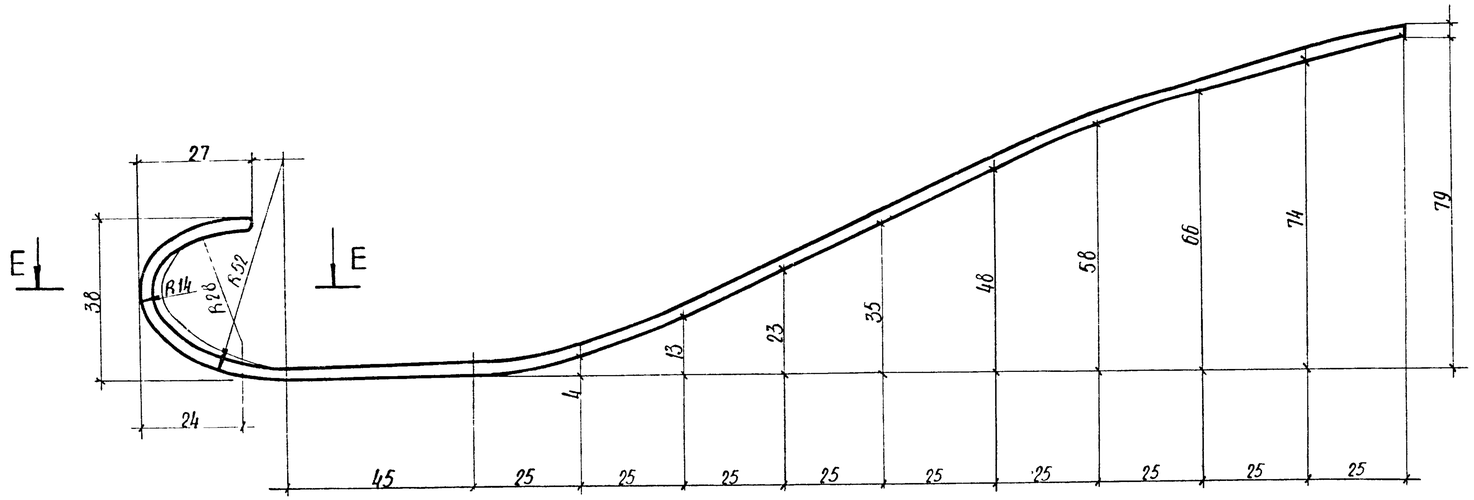

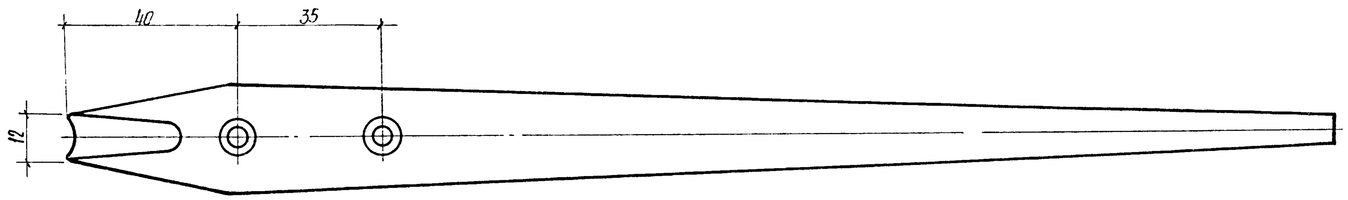

Развертка

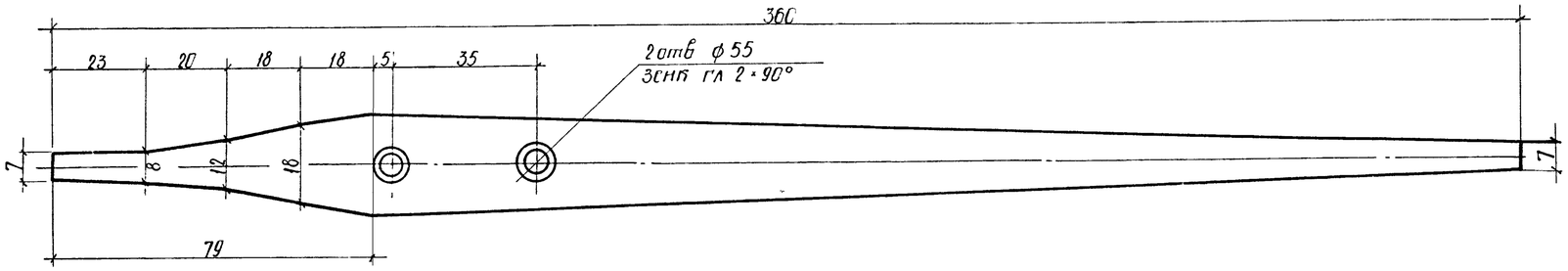

1 Материал лента 3×25 ГОСТ 6009-74

2 Острые кромки притупить

3 Отделки латунировать

Изготовить 24 шт

Е – Е

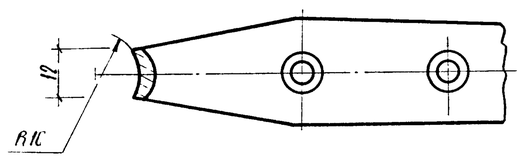

1975	Гостиница на 28 мест с плоской кровлей	Вешалка Крючок малый	Типовой проект 284-5-34	Часть 10	Лист 6
				Раздел 10б	

Копир (Боровикова) Сверил Формат 22

ЦНИИЭП жилища г. Москва

Гл. архит.	Ушаков		
Гл. инж. пр.	Ушаков		
Гл. инж. пр.	Ушаков		
Ст. инж.	Ушаков		
Гл. инж.	Ушаков	Ушаков	Ушаков
Гл. инж. пр.	Ушаков	Ушаков	Ушаков
Гл. инж. пр.	Ушаков	Ушаков	Ушаков
Ст. инж.	Ушаков	Ушаков	Ушаков

▽9 кругом

Наконечник

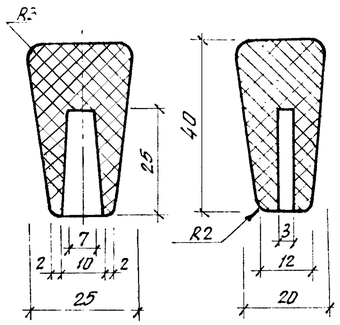

Материал: резина жесткая ГОСТ 7338-65** черного цвета.
Изготовить: 42 шт.

Крючок большой

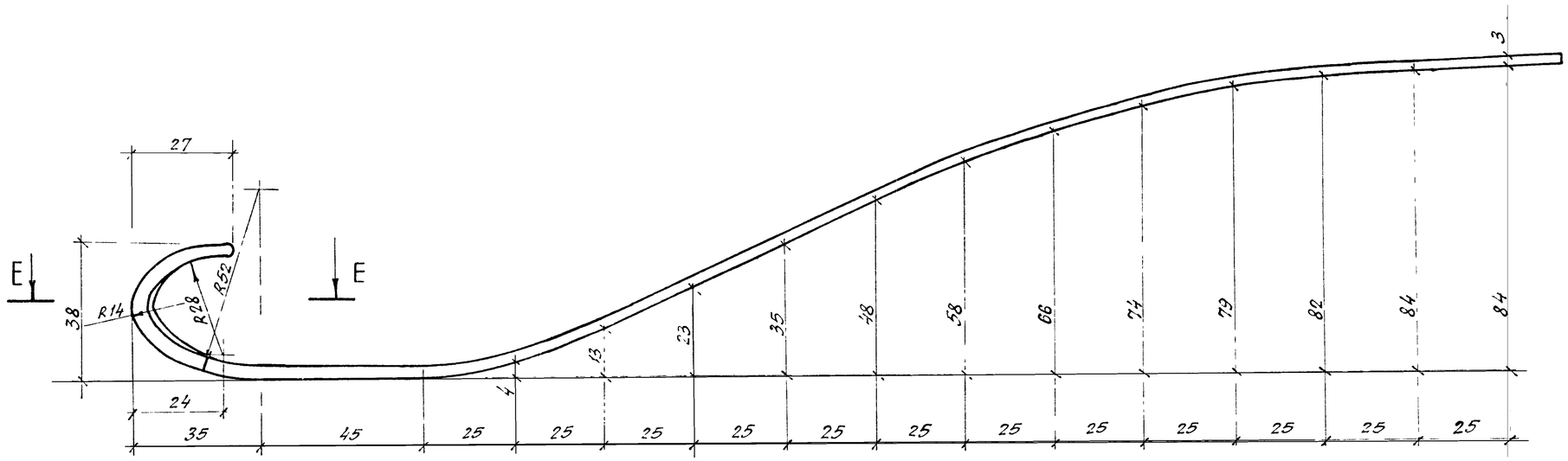

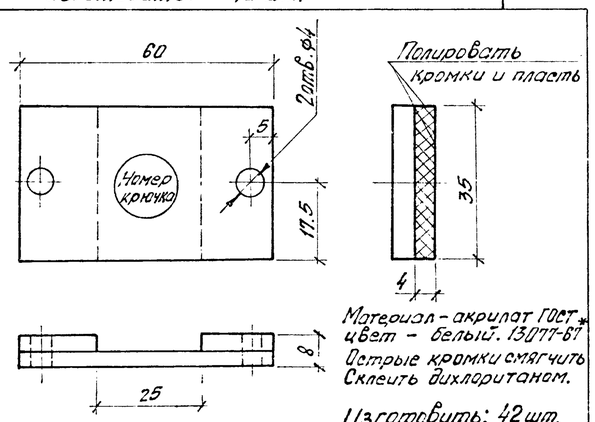

Материал - акрилат ГОСТ* цвет - белый. 13077-67
Острые кромки смягчить
Склеить дихлоританом.

Изготовить: 42 шт.

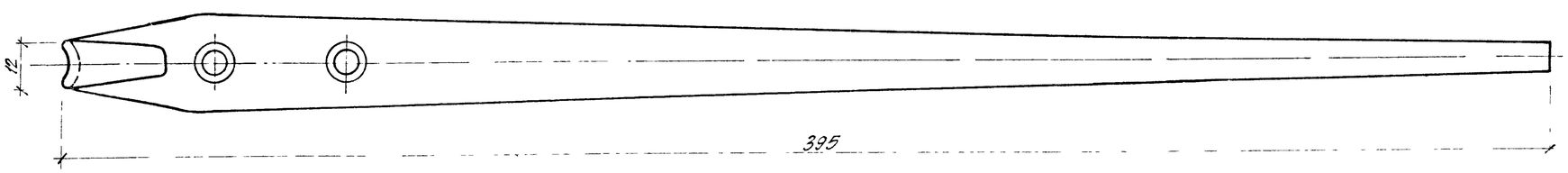

Развертка

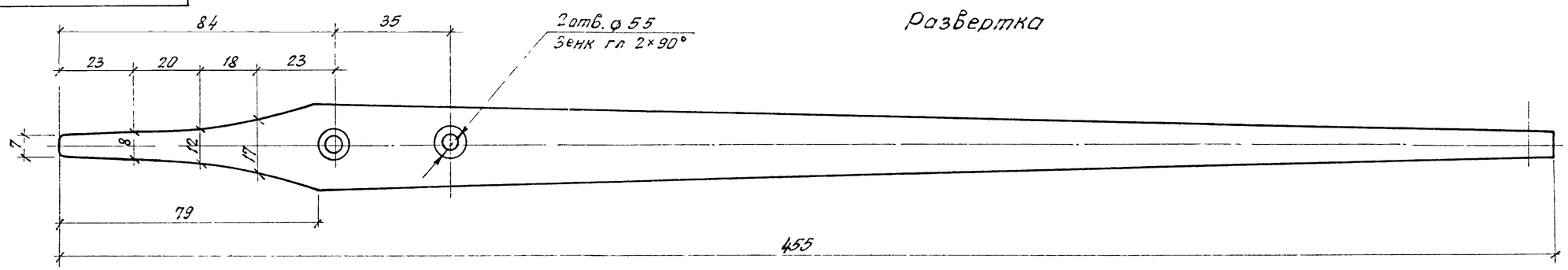

ч. Е-Е см лист 6

1. Острые кромки притупить
2. Материал: лента 3×25 ГОСТ 6009-74.
3. Отделка: латунировать

Изготовить: 18 шт.

1975	Гостиница на 28 мест с плоской кровлей	Вешалка. Крючок большой	Типовой проект 284-5-34	Часть 10 Раздел 10.6	Лист 7

ЦНИИЭП жилища г. Москва

Копировал Трофанова Формат А11 Формат 22

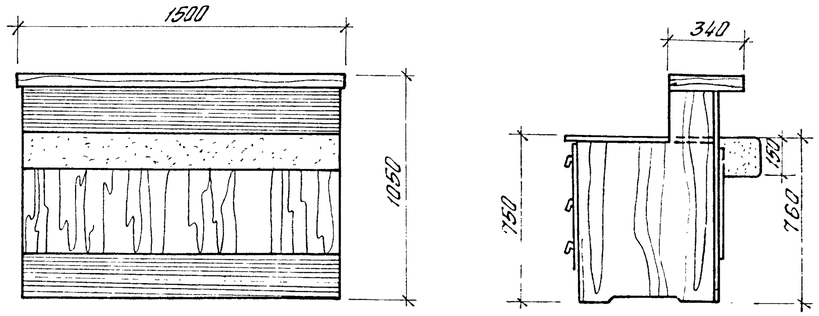

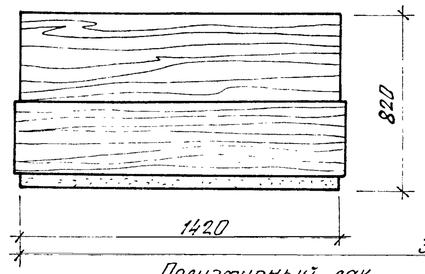

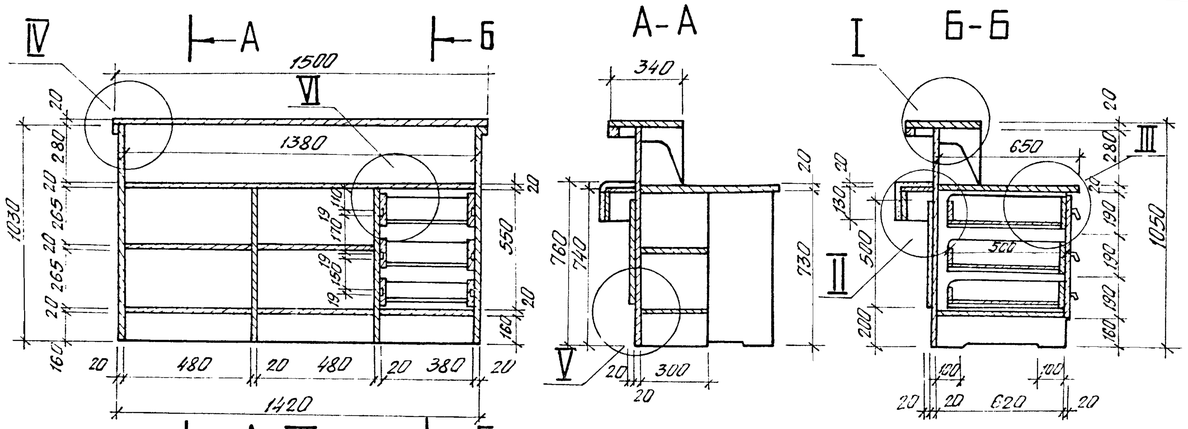

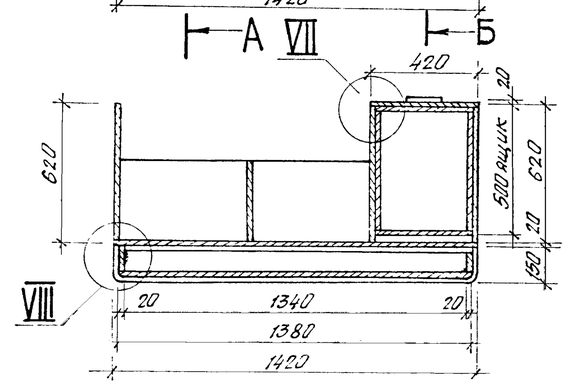

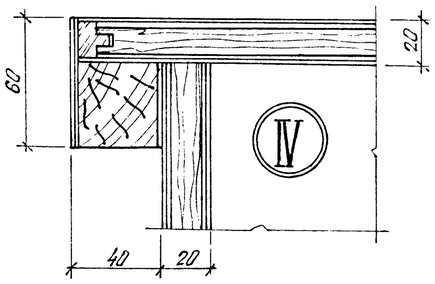

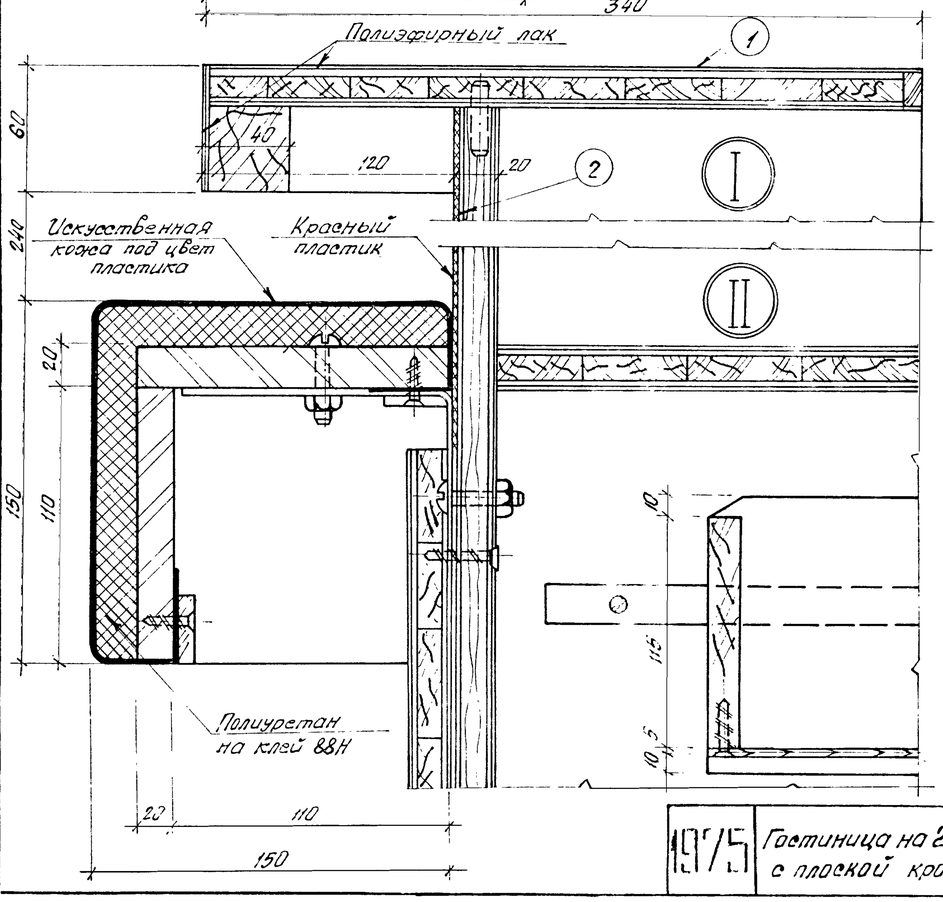

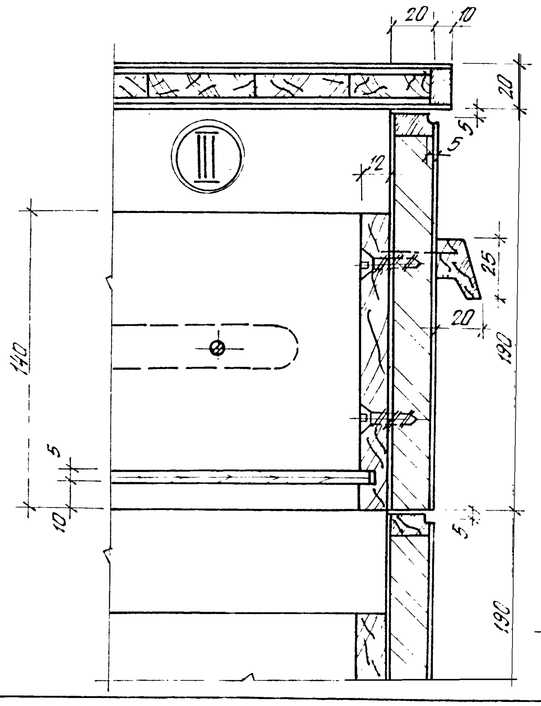

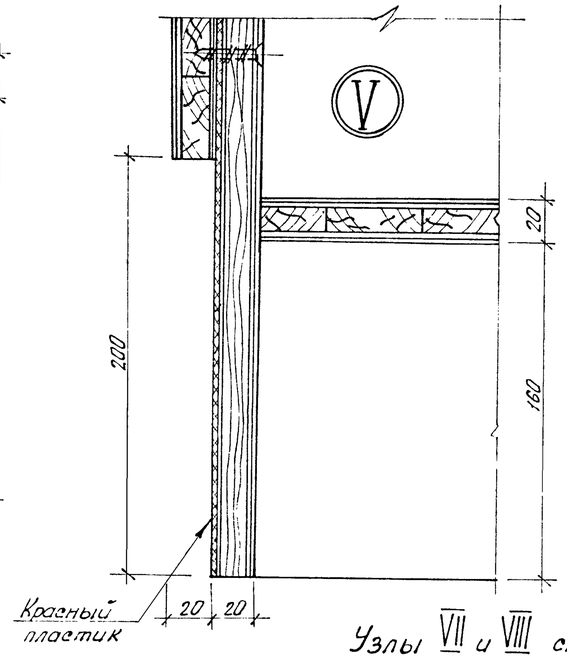

Узлы VII и VIII см. лист 9.

19715	Гостиница на 28 мест с плоской кровлей	Стойка регистратуры и почты.	Типовой проект 284-5-34	Часть 10 / Раздел 10 б	Лист 8

ЦНИИЭП зрелищно-спортивных зданий г. Москва

Согласовано

Инв. №

Взамен

Дата

Разработал: Ярмолат, Гальмин, Малышевская, Евко, Зобятов

Гл. инж. пр. Верзин

Гл. инж. пр. Малышевская

Гл. арх. пр. Евко

Гл. инж. пр. Зобятов

Нач. отд. Гальмин

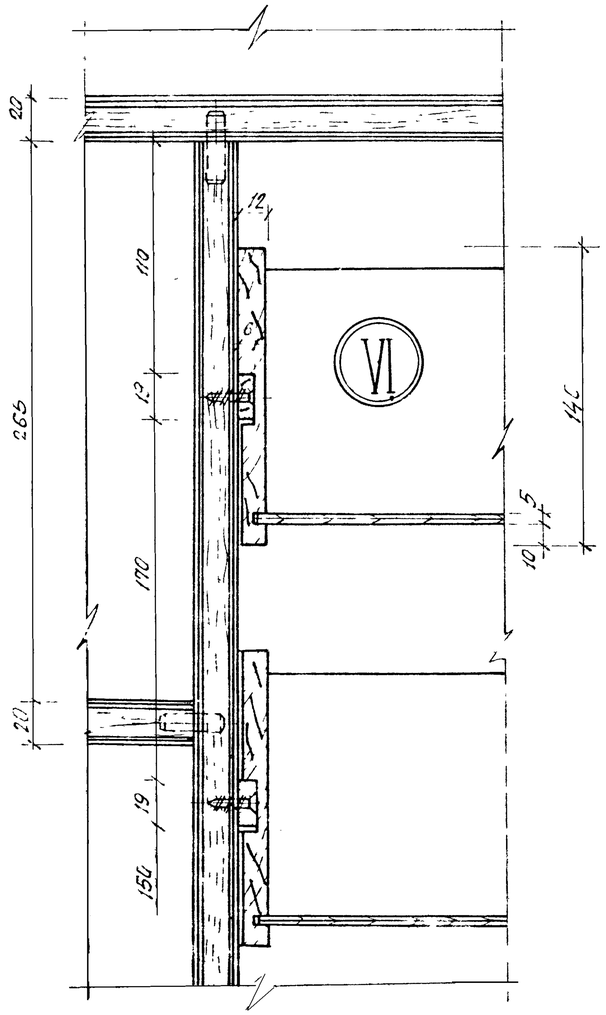

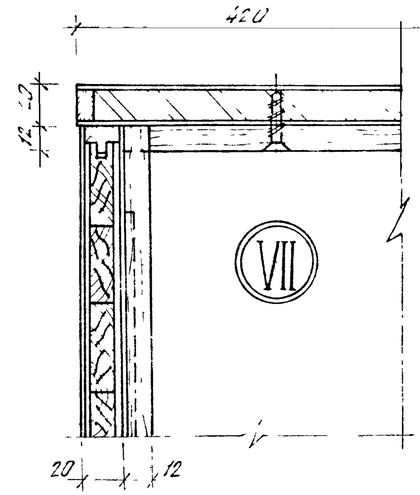

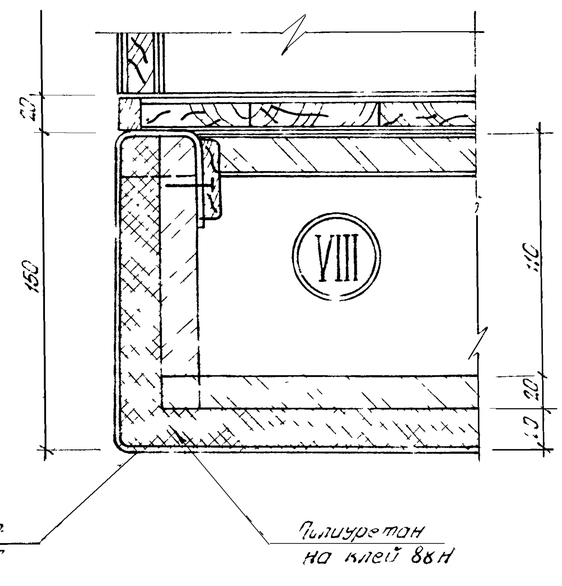

Стойка администратора щитовой конструкции собирается на шкантах и клее

Все щитовые элементы изготавливаются из столярной плиты, сфанерованной строганой фанерой твердо-лиственных пород. По кромкам – массив дуба согласно чертежей. Ящики изготавливаются из хвойных пород. Декоративная стена ящика и основание барьера – из ДСП.

Стойка имеет мягкий барьер обтянутый искусственной кожей под цвет пластика.

Барьер крепится к стойке винтами на уголках

Видимые лицевые части поверхности щита 2 облицовываются пластиком красного цвета.

Кромки крышки 1 сфанеровать 2 раза

Лицевую пласть крышки 1 и кромки покрыты полиэфирным лаком

Все остальные лицевые поверхности морить „бейц" (цвет по согласованию с авторами проекта) и покрыть матирующим нитролаком.

Спецификация на 1 изделие

1.	Столярная плита	– 0.124 м³	ГОСТ 13715-68
2.	Древесно-стружечная плита	– 0.310 м³	ГОСТ 10632-70*
3.	Древесина хвойных пород	– 0.006 м³	ГОСТ 8486-66
4.	Массив дуба	– 0.004 м³	ГОСТ 2695-71
5.	Шпон дубовый	– 13.03 м²	ГОСТ 2977-65*
6.	Древесно-слоистый пластик	– 0.79 м²	ГОСТ 13913-68
7.	Поропласт полиуретановый	– 0.01 м³	ГОСТ 10174-72
8.	Искусственная кожа	– 0.72 м²	ГОСТ 11598-65*
9	Фанера клеенная S = 4 мм	– 0.54 м²	ГОСТ 3916-69

Изготовить – 2 шт.

Изготовление, транспортировка и хранение по ГОСТ 475-16*.

1975	Гостиница на 28 мест с плоской кровлей	Стойка регистратуры и почты (Узлы)	Типовой проект 284-5-34	Часть 10 Раздел 10.6	Лист 9

ЦНИИЭП жилища г. Москва

Рассмотрено Гл. инж. проекта Гл. арх. пр. Гл. инж. пр. Ст. инж. к. Рассмотрено Гл. инж. проекта Гл. арх. пр. Гл. инж. пр. Ст. инж. к.

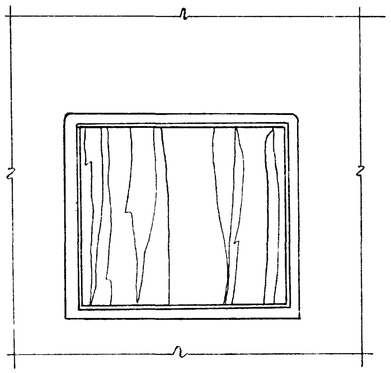

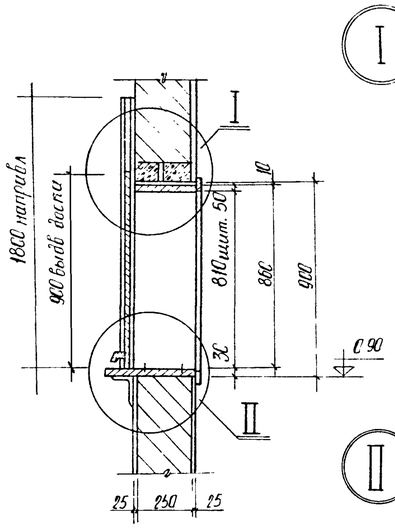

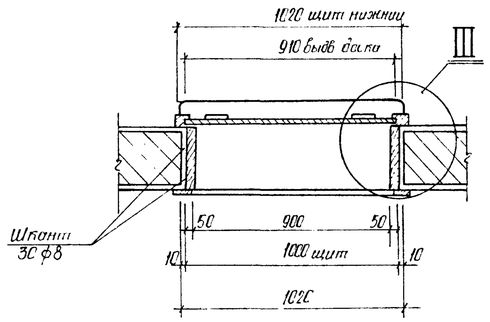

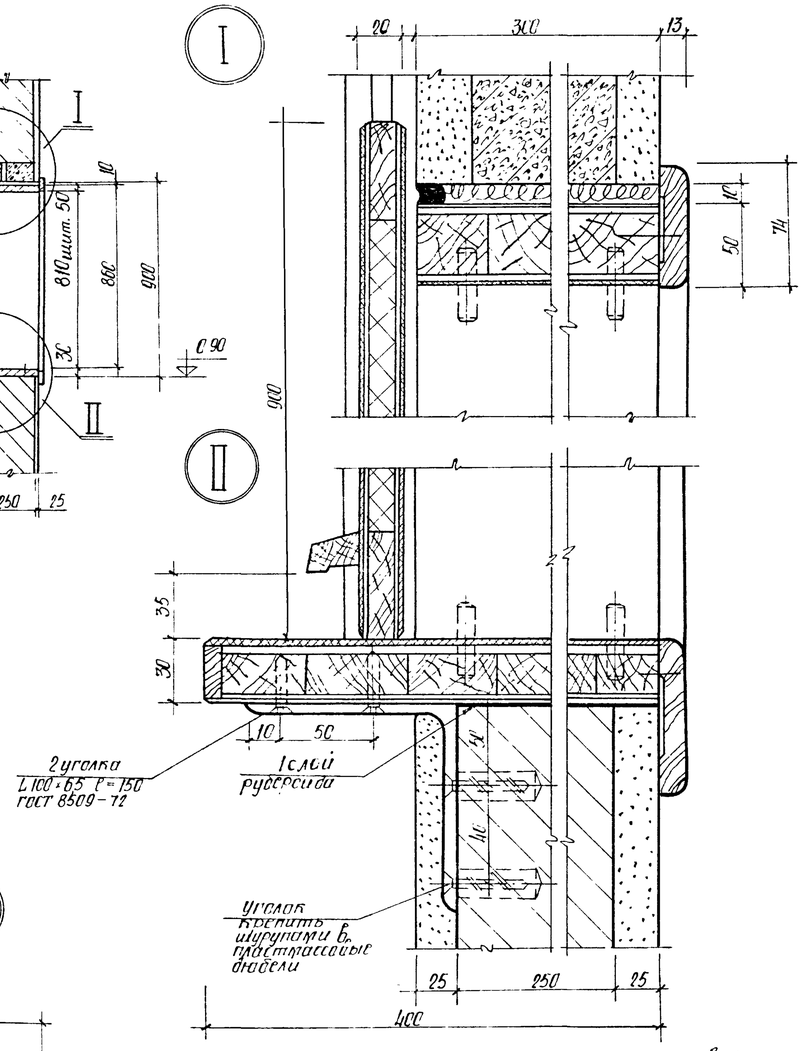

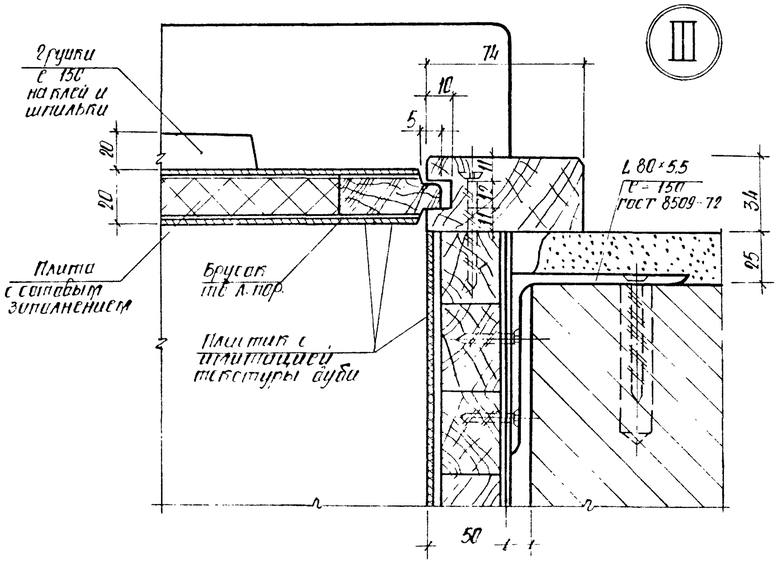

Спецификация на 1 изделие

1. Столярная плита ГОСТ 13715-68	—	0.04 м³
2. Плита с сотовым заполнением	—	0.016 м³
3. Массив дуба ГОСТ 2695-71	—	0.015 м³
4. Шпон березовый ГОСТ 99-65	—	0.91 м²
5. Древесно-слоистый пластик ГОСТ 13913-68	—	2.77 м²
6. L 100×65 l=150 ГОСТ 8509-72	—	2 шт.
7. L 80×55 l=150 ГОСТ 8509-72	—	4 шт.

Изготовление, транспортировка и хранение по ГОСТ 475-70*

Изготовить: 1 комплект

Разъемное окно щитовой конструкции собирается на штангах по месту.
Щитовые элементы изготовляются из столярной плиты.
Коробка нижнего щита разложена массивом дуба.
Выдвижная доска изготовляется из щита с сотовым заполнением
Лицевые плоскости облицованы пластиком под черный дуб
Направляющие и наличники из массива дуба.
Лицевые деревянные поверхности покрыть масляным лаком.
Выдвижная доска удерживается в верхнем положении, и также запирается с помощью металлического пальца

1975	Гостиница на 28 мест с плоской кровлей	Разъемное окно НРО-1	Типовой проект 284-5-34	Часть 10 / Раздел 10.6	Лист 10

ЦНИИЭП жилища г. Москва

Копир Кочубиевой — Сверил — Формат 22

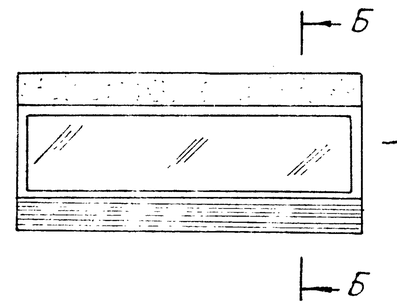

Вид „А"

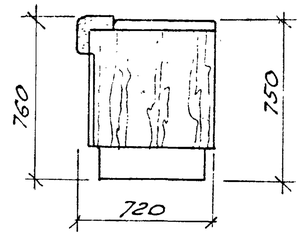

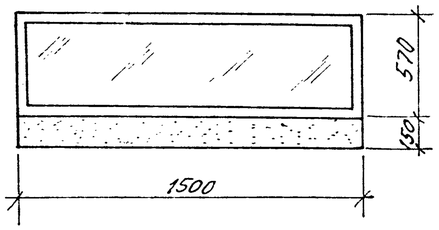

Стенка верт средн

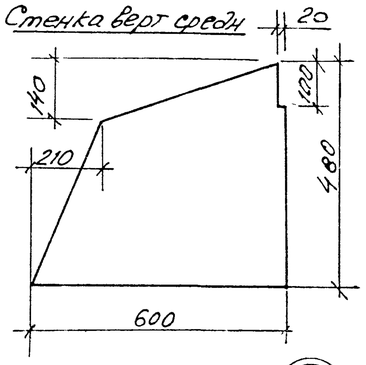

А–А

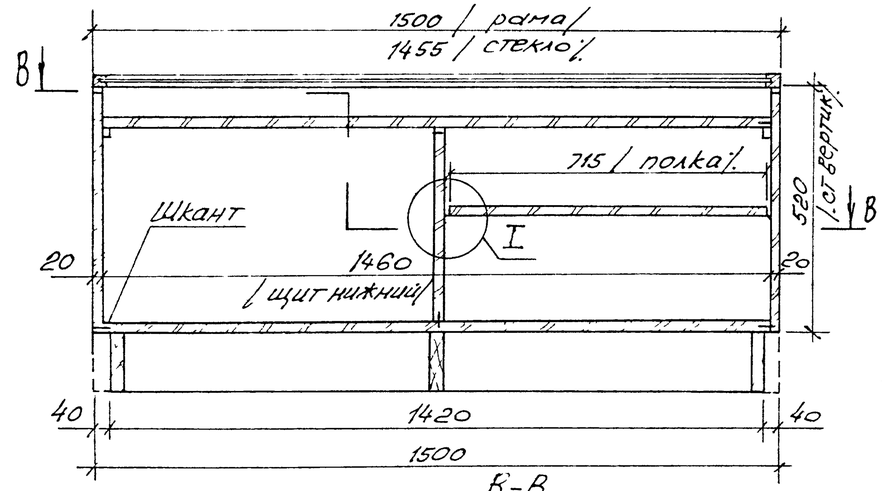

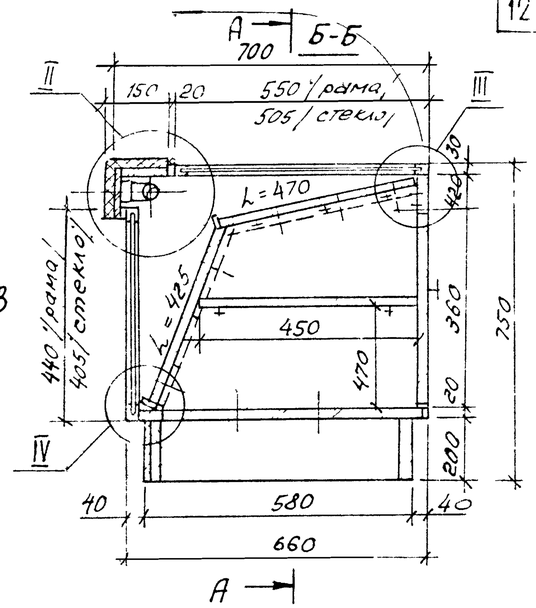

В–В

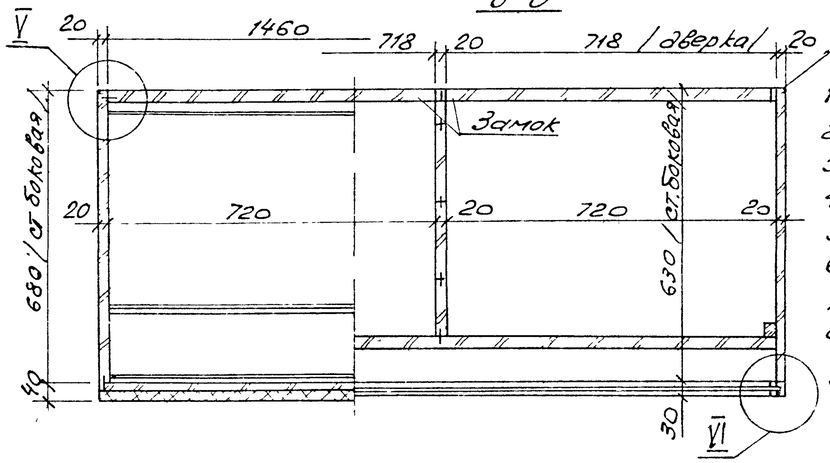

Спецификация на 1 изделие

1. Древесина хв пород ГОСТ 8486-66 — 0.027 м³
2. Массив дуба ГОСТ 2695-71 — 0.008 м³
3. Древ. струж. плита ГОСТ 10632-70* — 0.091 м³
4. Шпон дубовый ГОСТ 2977-65* — 9,29 м²
5. Древесно-слоистый пластик ГОСТ 13913-68 — 0.84 м²
6. Поропласт полиуретановый ГОСТ 10174-72 — 0.011 м³
7. Искусственная кожа ГОСТ 11598-65* — 0.91 м²
8. Петля рояльная ГОСТ 5088-72 — 1,5 п.м
9. Стекло: ГОСТ 111-65* 1455×505 — 1 шт., 1455×405 — 1 шт. — 1.32 м²

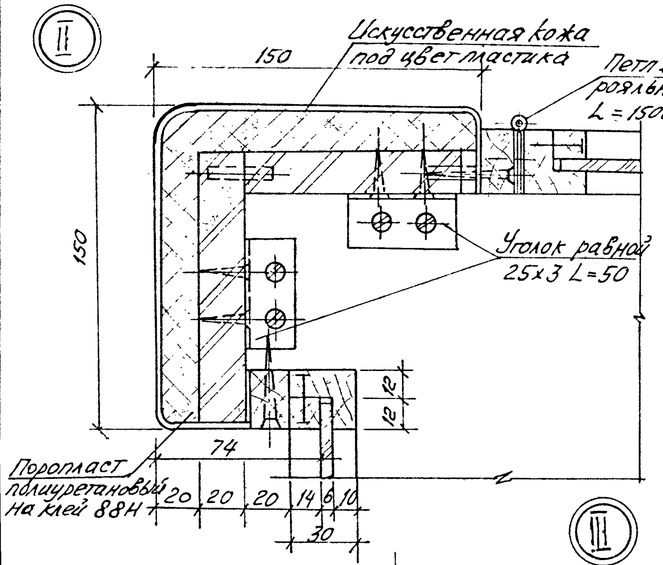

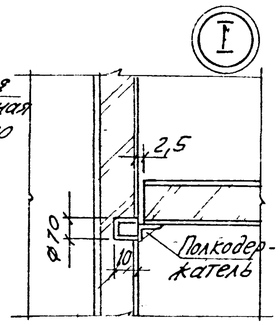

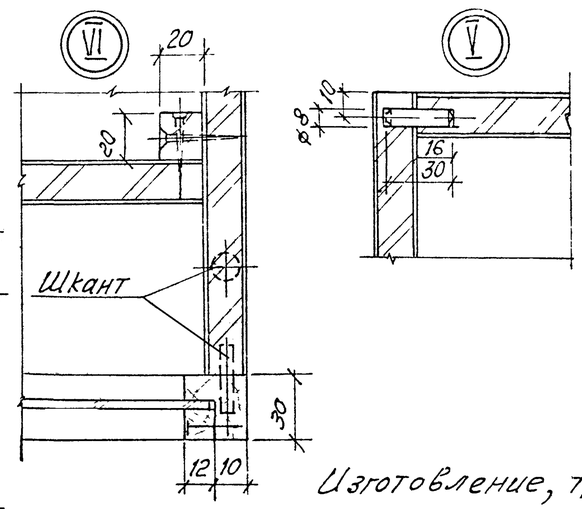

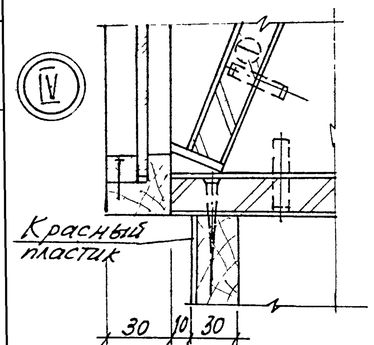

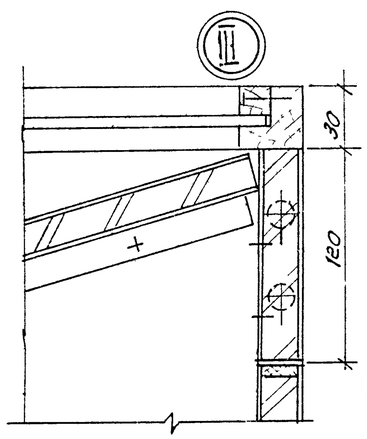

Киоск „Союзпечать" — щитовой не разборной конструкции
Собирается на шкантах и клее, к плинтусу крепится шурупами Рама со стеклом (верхняя) — откидывающаяся, навешивается к бруску 30×18 L=1500 на рояльной петле
Рама запирается замком
Щитовые элементы изготавливаются из древ струж. плиты, офанерованной строганой фанерой твердолиственных пород. Кромки разложены массивом Плинтус — из хвойных пород облицован пластиком красного цвета Киоск имеет мягкий борт на обтянутый искусственной кожей под цвет пластика:
Отделка видимых поверхностей — матовая.

Изготовление, транспортировка и хранение по ГОСТ 475-70*
Изготовить — 1 шт.

1975	Гостиница на 28 мест с плоской кровлей	Газетный киоск	Типовой проект 284-5-34	Часть 10 Раздел 10.6	Лист 11

ЦНИИЭП Гражданских зданий г. Москва

Разраб. Полынин, Инженерная Б.ко, Гл. арх. пр. Гл. инж. пр. Ст. инж. Разрезов, Рецензент, Гл. инж. мас. Гл. арх. пр. Ст. инж. Разрезов

Щит перегородки в номере

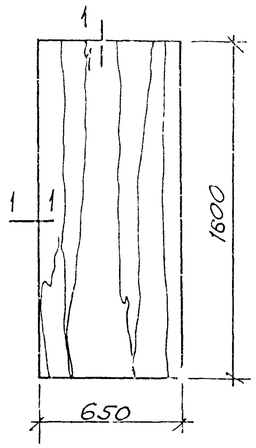

1-1

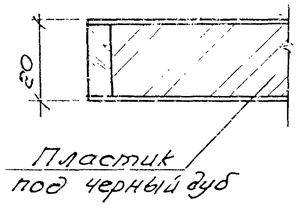

Щит перегородки, отделяющей умывальник в номере изготовляется из дерев. струж. плиты. По кромкам массив дуба. Щит облицовывается с одной стороны пластиком под черный дуб, с другой дубовым шпоном. Отделка матовая.

Изготовить: 1 шт

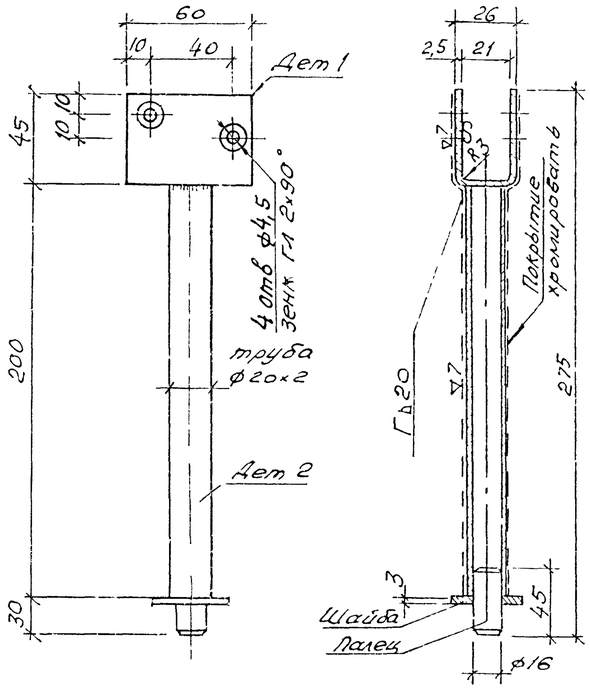

1. Острые кромки притупить
2. Сварочные швы зачистить
3. Для детали 1 используется лапка Л-1
4. Шайбу и палец на тугую посадку

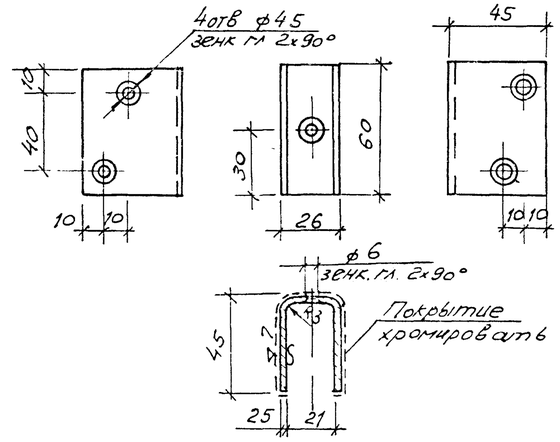

1. Острые кромки притупить.
2. Длина развертки – 115

3	0.13	0,39	Л-1
Кол.	Вес 1 шт кг.	Вес общ кг.	
Лапка крепежная			ВСт3кп2 ГОСТ380-71*
Наименование			Материал

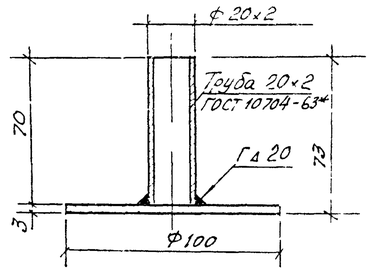

1. Острые кромки притупить

1	0.31	0.31	
Кол.	Вес шт. кг.	Вес общ кг.	
Опора			ВСт3кп2 ГОСТ380-71
Наименование			Материал

1	0.24	0.24	
Кол.	Вес 1 шт. кг.	Вес общ. кг.	
Стакан			ВСт3кп2 ГОСТ380-71
Наименование			Материал

1975	Гостиница на 28 мест с плоской кровлей	Щитовая перегородка в номере II категории ИП-1	Типовой проект 284-5-34 Часть 10 Раздел 10.6	Лист 12

ЦНИИЭП жилища г. Москва

Инв. № подл. | Подп. и дата | Взам. инв. №

ИОП-1

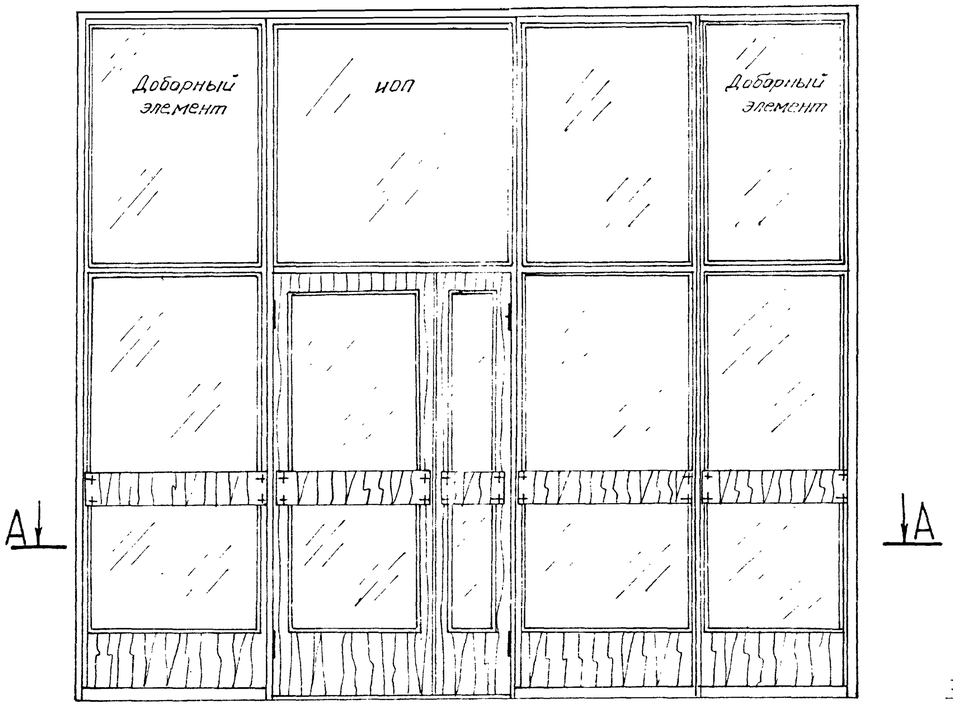

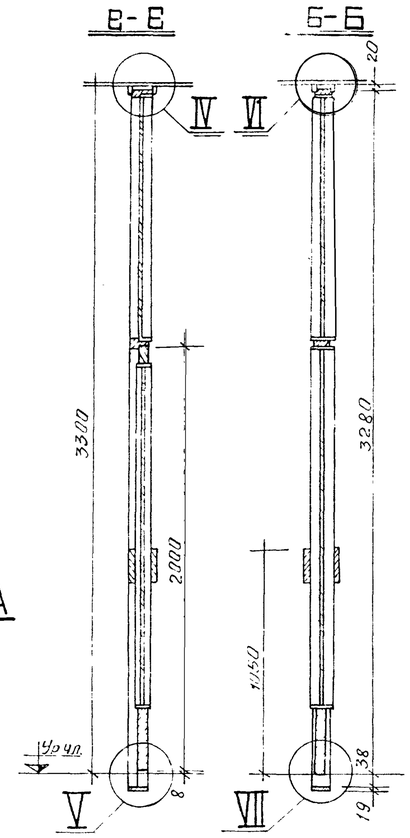

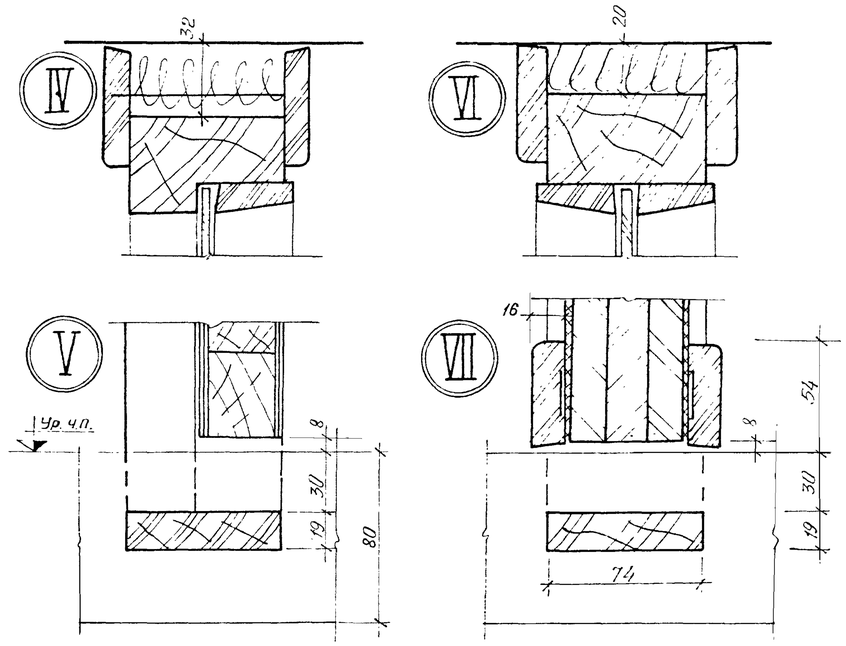

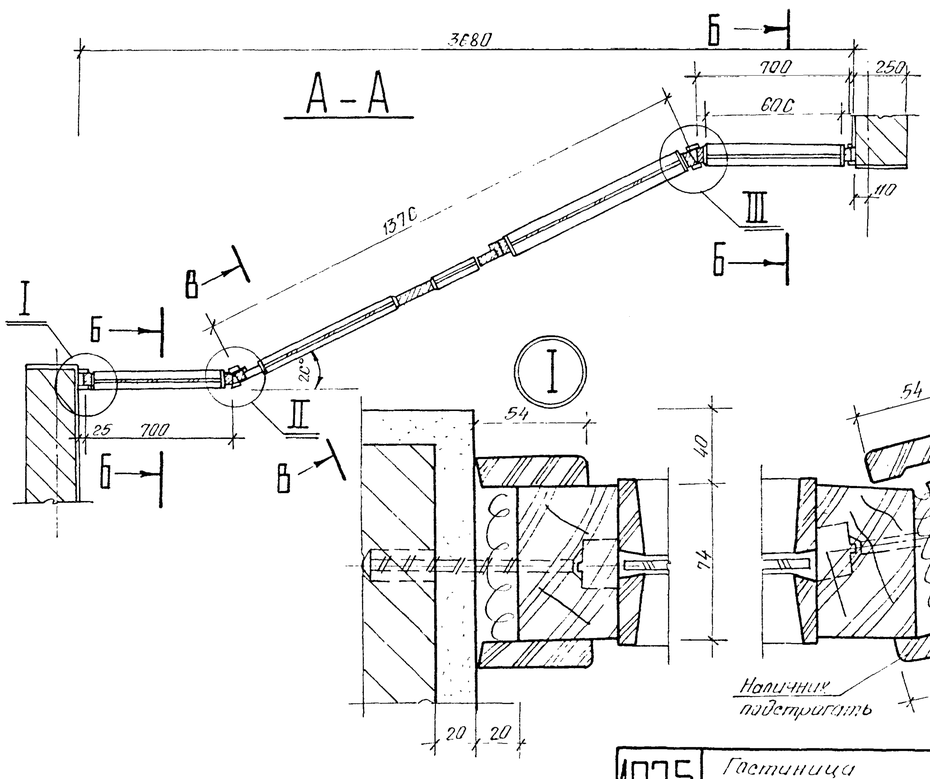

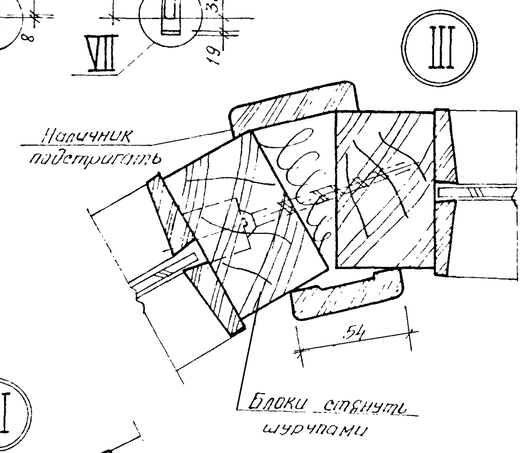

Остекленная перегородка ИОП-1 состоит из двух частей:
Перегородки ИОП и доборных элементов
Рабочие чертежи см. листы: 14; 15
изготовить: 1 комплект.

1975	Гостиница на 28 мест с плоской кровлей	Остекленная перегородка ИОП-1 / Общий вид /	Типовой проект 284-5-34	Часть 10 / Раздел 10.6	Лист 13

ЦНИИЭП жилища г. Москва

Формат 22

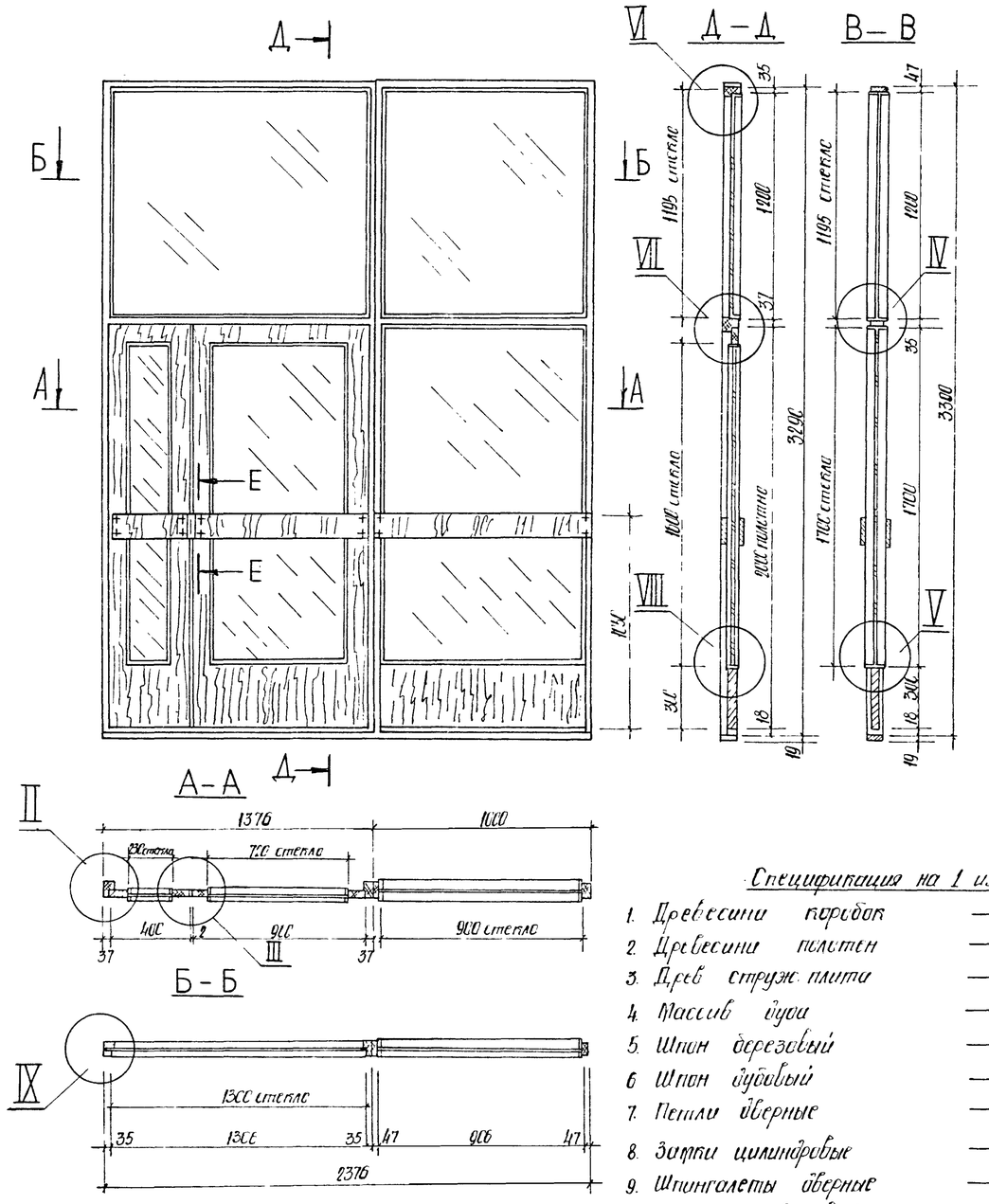

Спецификация на 1 изделие

1. Древесина коробок	—	0,076 м³
2. Древесина полотен	—	0,044 м³
3. Древ. струж. плита	—	0,050 м³ ГОСТ 10632-70*
4. Массив дуба	—	0,024 м³ ГОСТ 2695-71.
5. Шпон березовый	—	2,6 м² ГОСТ 99-65.
6. Шпон дубовый	—	3,9 м² ГОСТ 2977-65*
7. Петли дверные	—	4 шт. А125 ГОСТ 5088-72.
8. Замки цилиндровые	—	1 шт. А45 ГОСТ 5089-73.
9. Шпингалеты дверные	—	2 шт. А-370 ГОСТ 5090-73
10. Наличник дубовый	—	15,6 п.м. ГОСТ 2695-71.

Изготовить 1 шт.

Спецификация стекол ГОСТ 111-65*

Марка	Размер стекла	Кол.
ИСП	1195 × 900	1
	1195 × 1200	1
	1700 × 900	1
	1600 × 720	1
	1600 × 230	1

Доборный элемент

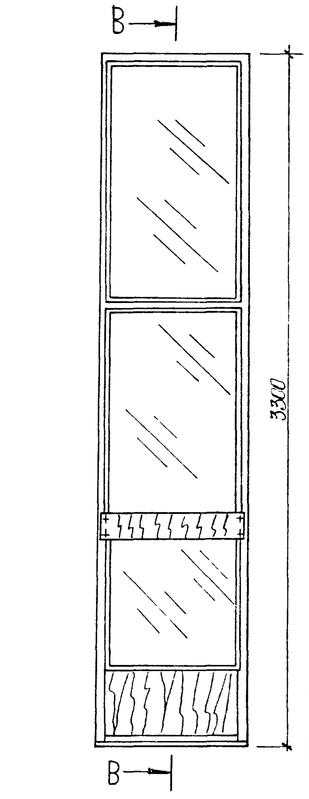

Спецификация на 1 изделие

1. Древесина коробки	0,027 м³
2. Древ. струж. плита ГОСТ 10632-70*	0,015 м³
3. Массив дуба ГОСТ 2695-71	0,007 м³
4. Шпон березовый ГОСТ 99-65	0,42 м²
5. Шпон дубовый ГОСТ 2977-65*	0,82 м²
6. Наличник дубовый ГОСТ 2695-71	13,9 п.м.

Спецификация стекол ГОСТ 111-65*.

Марка	Размер стекла	Кол.
доборный элемент	1700 × 600	1
	1195 × 600	1

Изготовить 2 шт.

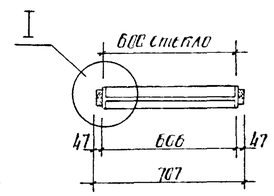

1. Остекленная перегородка ИСП-1 состоит из трех частей: перегородки ИСП и 2* доборных элементов
2. Остекленная перегородка сформирована дубом с предварительной окраской шпоном. Отделка лицевая
3. Пруутин – из ДСП. Оформлены дубом. По периметру – массив дуба.
4. Предварительная сборка на шурупах производится на заводе. Транспортировка в разобранном виде. Перегородку ИСП изготовить зеркально
5. Узлы см. лист 15.
6. Сечение Е–Е см. лист 15.

Изготовление, транспортировка и хранение по ГОСТ 475-70*.

1975	Гостиница на 28 мест с плоской кровлей	Остекленная перегородка ИСП-1	Типовой проект 284-5-34	Часть 10 раздел 10.6	Лист 14

ЦНИИЭП экспериментального проектирования г. Москва

Гл. арх. проекта Ульрихс; Гл. инж. проекта Ивашкевич; Рук. арх. мастерской Ежов; Рук. гр. Зайцев; Ст. инж. Зайцев

Копир. Воробьева

Формат 22

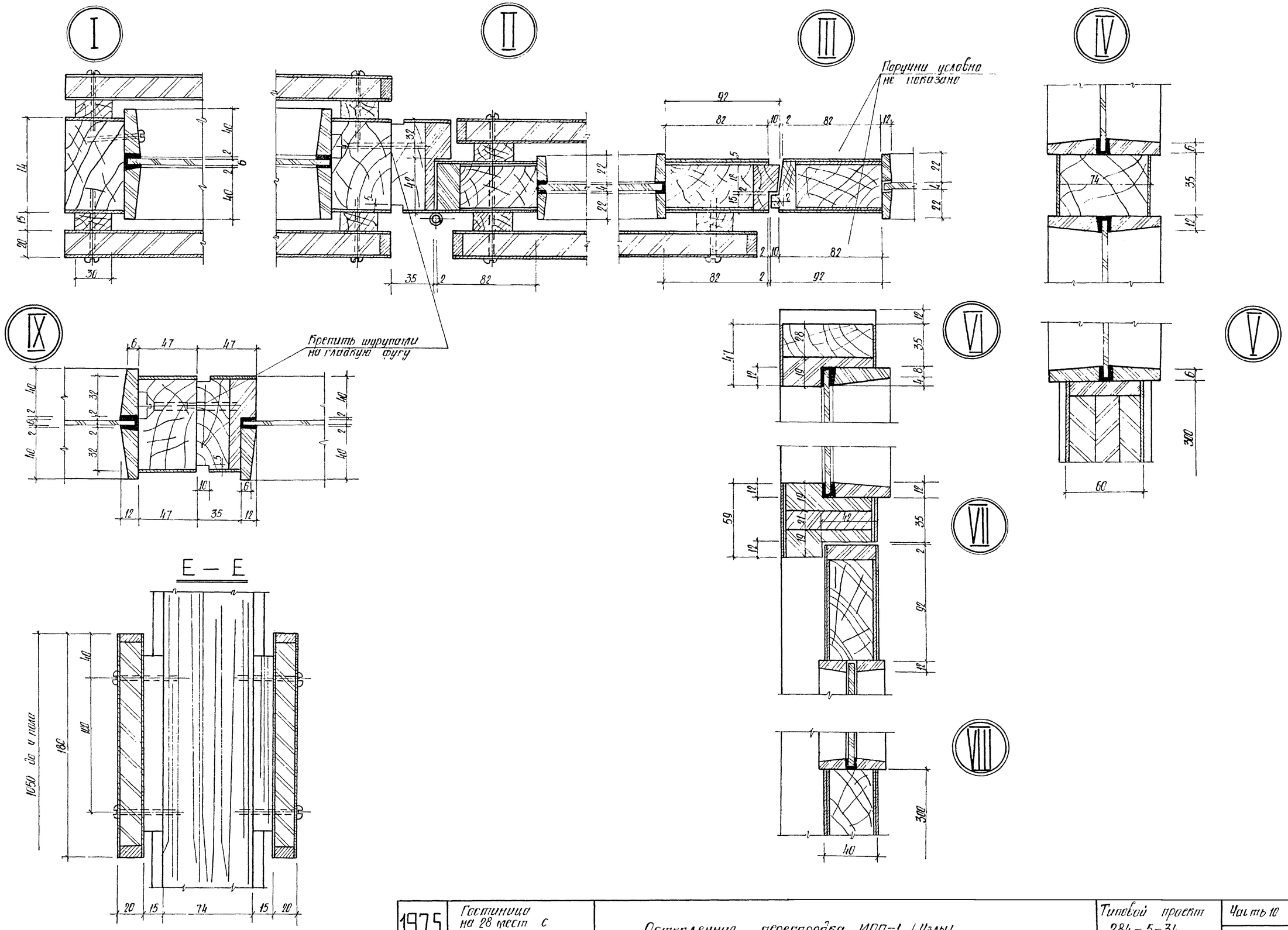

1975	Гостиница на 28 мест с плоской кровлей	Остекленная перегородка ИОП-1 / Узлы /	Типовой проект 284-5-34	Часть 10 / Раздел 10б	Лист 15

Копир/Борсукова/ Сверил Ах-ч Формат 22

ЦНИИЭП зрелищно-досугового г. Москва

Нач. пр. | Гл. инж. пр. | Гл. арх. пр. | Гл. инж. пр. | Ст. инж.

Асмолов | Ильясов | Мамонтов | Ефимов | Ольгерт

Фрамуга Ф-1

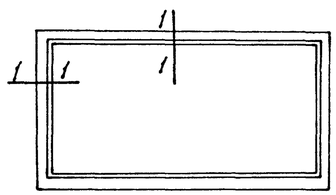

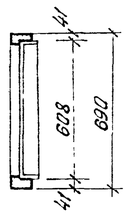

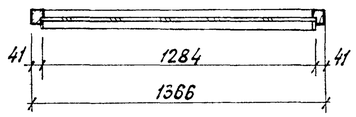

2-2

4-4

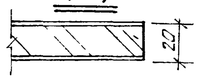

1-1

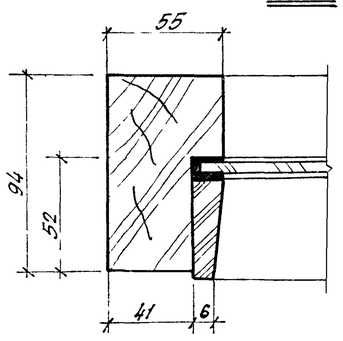

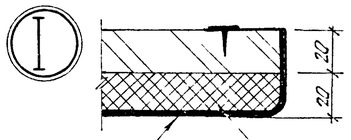

Искусственная кожа

Поропласт полиуретановый на клей 88Н

3-3

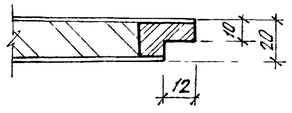

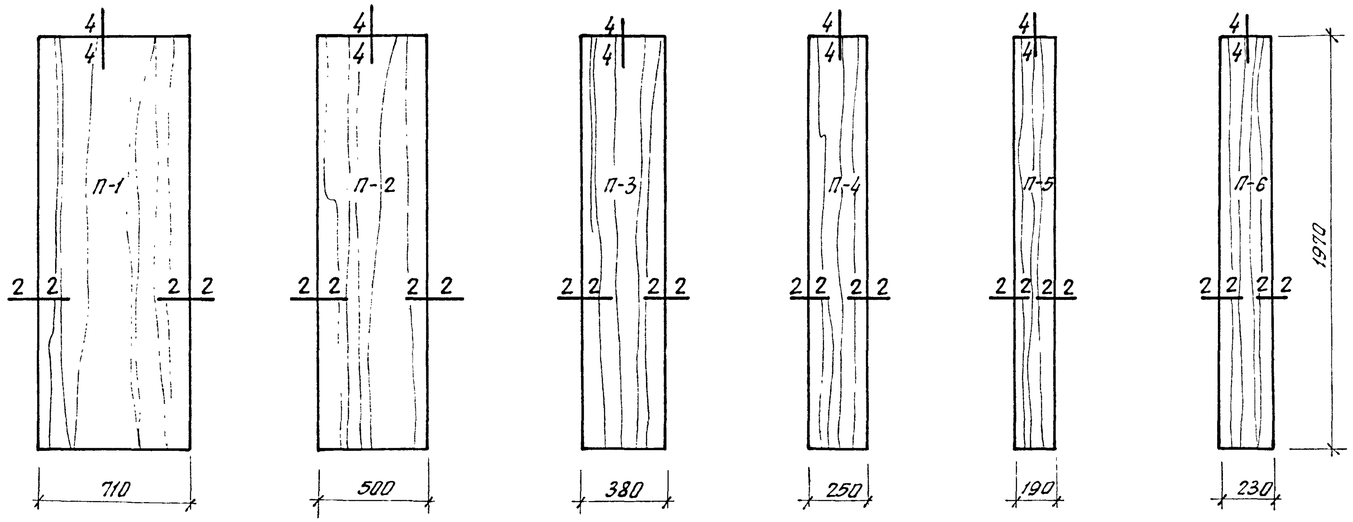

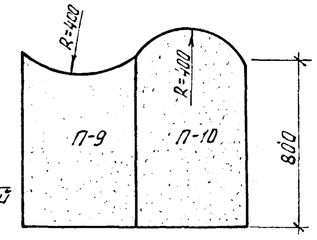

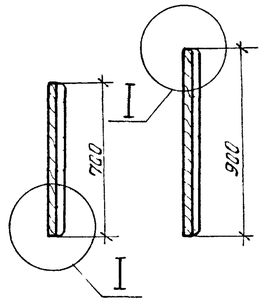

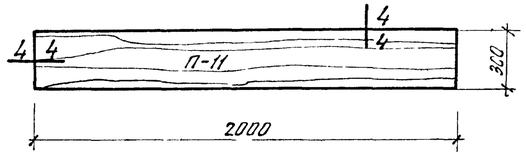

Ручка двери

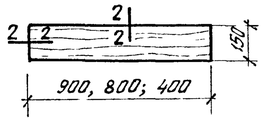

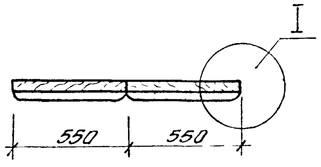

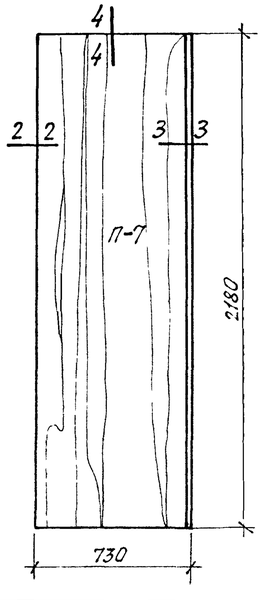

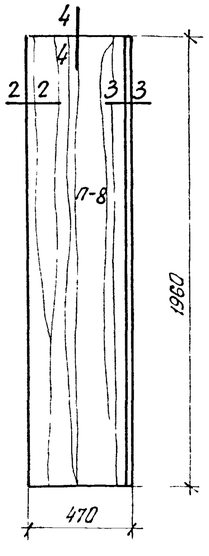

Решетка отопительного шкафа

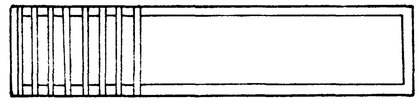

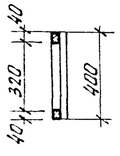

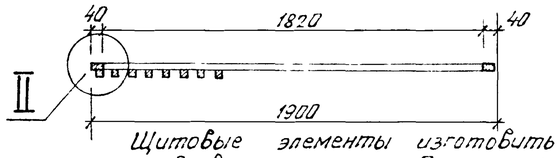

Щитовые элементы изготовить из древ. струж. плиты. По кромкам массив согласно чертежа. Офанерованы дубовым шпоном.

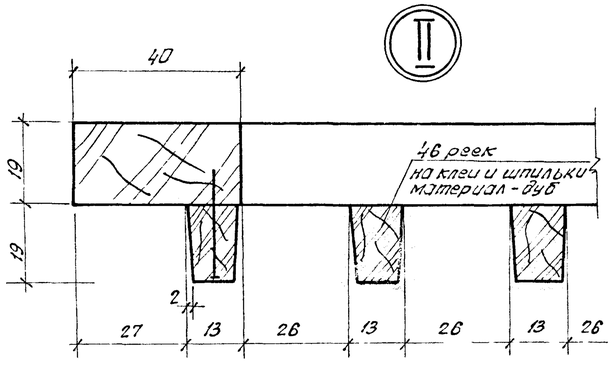

Фрамугу изготовить из хвойных пород, вентрешетку - из твердолиственных пород, отделка матовая.

Изготовить:

Наименование	Кол.
Фрамуга Ф-1	1
Панель П-1	5
Панель П-2	1
Панель П-3	1
Панель П-4	1
Панель П-5	1
Панель П-6	6
Панель П-7	2
Панель П-8	2
Панель П-9	15
Панель П-10	15
Панель П-11	24
Ручка двери 800	16
Ручка двери 900/400	12/12
Решетка отопительного шкафа	4

1975	Гостиница на 28 мест с плоской кровлей	Фрамуга Ф-1. Панели П-1; П-2; П-3; П-4; П-5; П-6; П-7; П-8, П-9; П-10; П-11 Ручка двери, решетка отопительного шкафа.	Типовой проект 284-5-34	Часть 10 Раздел 10.6	Лист 16

Формат А1

Формат 22

Согласовано

Взамен

Инв. №

Инв. № подл.

Подпись и дата

Гл. инж. пр.

Гл. арх. пр.

Гл. инж. пр.

Ст. инж.

Проверил

Чертил

Гальцин

Мартынов

Ежко

Зиборов

ЦНИИЭП жилища г. Москва

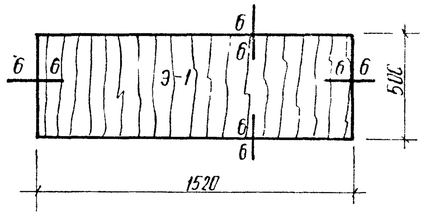

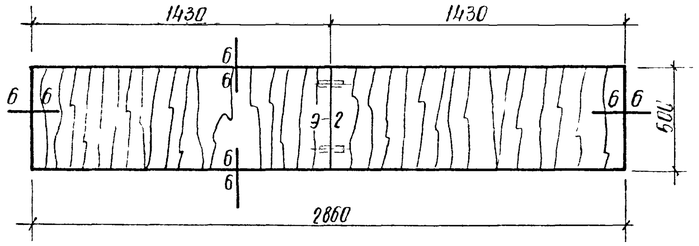

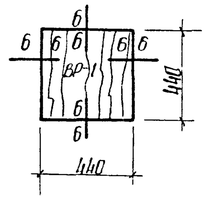

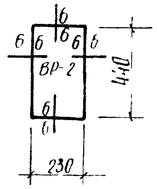

8-8

материал - дуб

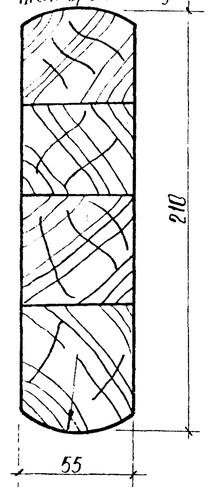

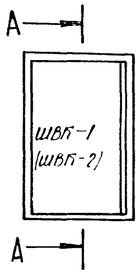

А-А

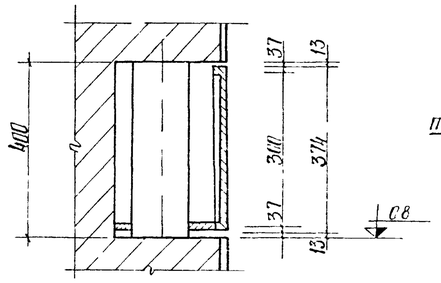

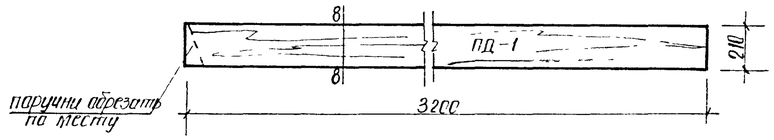

Б-Б

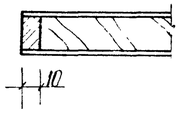

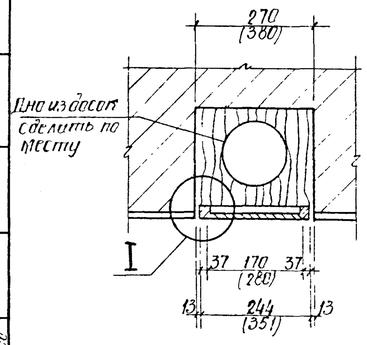

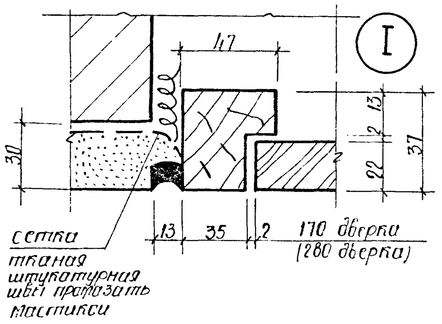

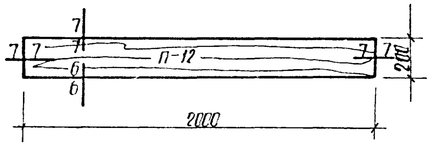

7-7

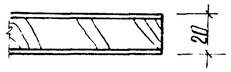

1. Экраны и вентрешетки изготовлять из ДСП офанерованной фанерой толщ. 4 мм (дуб, ясень)
   По кромкам - массив, согласно чертежа
   ШВК-1, ШВК-2, ПД-1 - из сосны W = 12%
2. ШВК-1, ШВК-2 окрашиваются масляной краской
   Э-1; Э-2; ВР-1; ВР-2; П-12 - покрыть матирующим нитролаком
   ПД-1 - натуральной горячей олифой
3. Размеры в скобках даны для ШВК-2.
   Изготовление, транспортировка и хранение по ГОСТ 475-70*

Изготовить

N/N п/п	Наименование	Кол
1	Экран Э-1	1
2	Экран Э-2	1
3	Вентрешетка ВР-1	12
4	Вентрешетка ВР-2	5
5	Панель П-12	200 п.м.
6	Поручень деревянный ПД-1	12
7	Шкаф ревизий ШВК-1	6
8	Шкаф ревизий ШВК-2	2

Спецификация на 1 изделие ШВК-1

1. Древесина коробки	—	0.0026 м³	ГОСТ 8486-66
2. Полотно (ДСП)	—	0.0011 м³	ГОСТ 10632-70*
3. Петля рояльная	—	0,3 п.м	ГОСТ 5088-72

Спецификация на 1 изделие ШВК-2

1. Древесина коробки	—	0.0003 м³	ГОСТ 8486-66
2. Полотно (ДСП)	—	0,0016 м³	ГОСТ 10632-70*
3. Петля рояльная	—	0,3 п.м	ГОСТ 5088-72

1975	Гостиница на 28 мест с плоской кровлей	Экраны Э-1; Э-2; Вентрешетки: ВР-1; ВР-2; Панель П12 Поручень ПД-1; Шкафы ревизий ШВК-1; ШВК-2	Типовой проект 284-5-34	Часть 10 раздел 10б	Лист 17

ЦНИИЭП жилища г. Москва

Инв. № подл. | Подпись и дата | Взам. инв. №

Гл. инж. проекта | Гл. арх. проекта | Гл. инж. пр. | Ст. инж.

Арнаут | Кирьянов | Мирошников | Ефимов | Зайдман

Копир Боравикова

Сверил

Формат 22

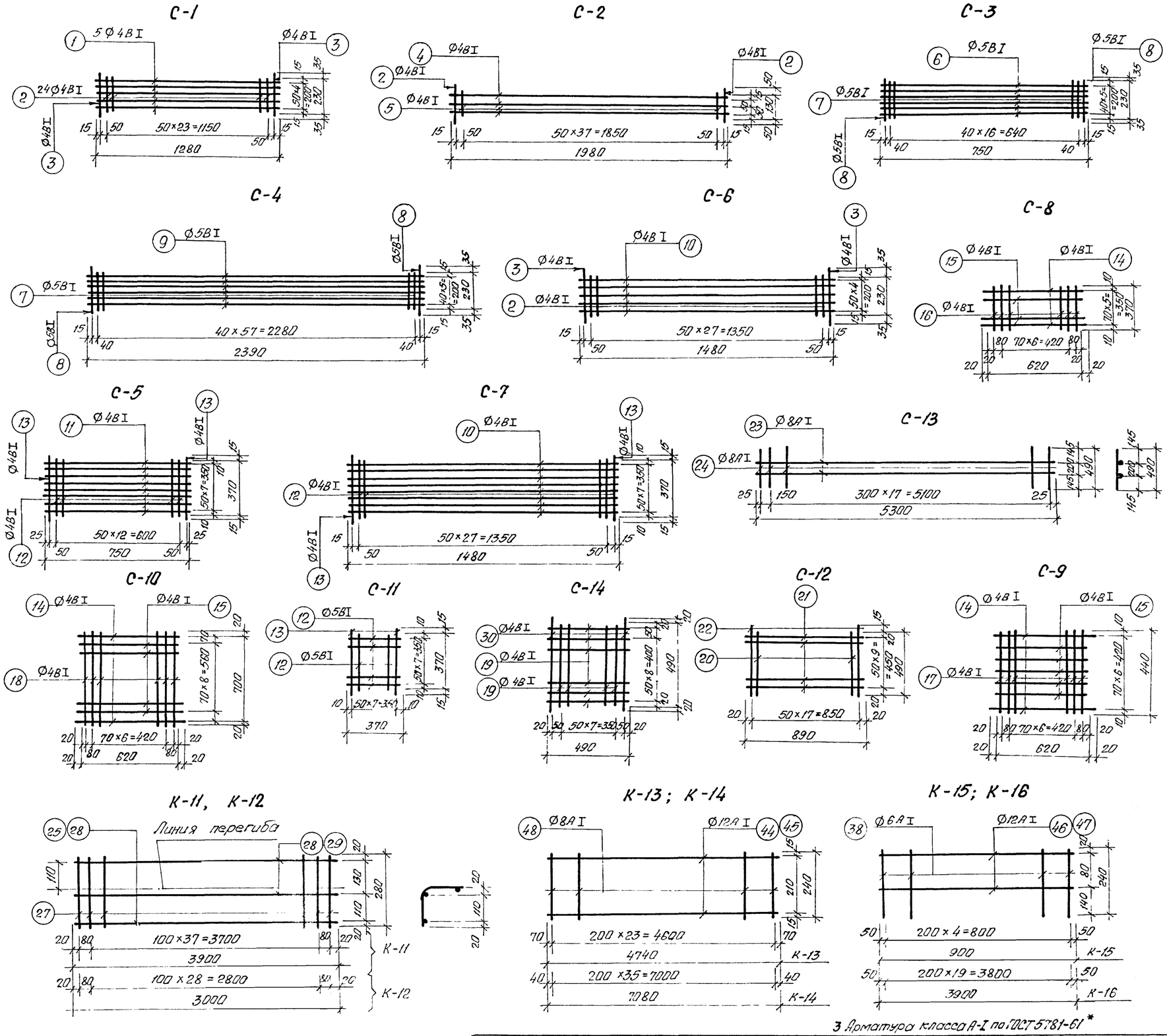

Спецификация на 1 марку						Выборка арм. на марку			
Марка	NN поз	ф мм	Длина мм	Кол. шт.	Общая длина м	ф мм	Общая длина м	Вес поз. кг	Вес марки кг.
С-1	1	4ВI	1280	5	6,4	4ВI	12,5	1,23	1,23
	2	4ВI	230	24	5,52				
	3	4ВI	300	2	0,60				
С-2	2	4ВI	230	2	0,46	4ВI	11,3	1,10	1,10
	4	4ВI	1980	3	5,94				
	5	4ВI	130	38	4,94				
С-3	6	5ВI	750	6	4,50	5ВI	9,01	1,40	1,40
	7	5ВI	230	17	3,91				
	8	5ВI	300	2	0,60				
С-4	9	5ВI	2400	6	14,40	5ВI	16,38	2,54	2,54
	8	5ВI	300	2	0,60				
	7	5ВI	230	60	1,38				
С-5	11	4ВI	750	8	6,00	4ВI	12,35	1,23	1,23
	12	4ВI	370	15	5,55				
	13	4ВI	400	2	0,80				
С-6	10	4ВI	1480	5	7,40	4ВI	14,90	1,49	1,49
	2	4ВI	230	30	6,90				
	3	4ВI	300	2	0,60				
С-7	10	4ВI	1480	8	11,84	4ВI	13,75	1,37	1,37
	12	4ВI	370	3,0	1,11				
	13	4ВI	400	2	0,80				
С-8	14	4ВI	660	2	1,32	4ВI	7,13	0,71	0,71
	15	4ВI	620	4	2,48				
	16	4ВI	370	9	3,33				
С-9	14	4ВI	660	2	1,32	4ВI	8,38	0,83	0,83
	15	4ВI	620	5	3,10				
	17	4ВI	440	9	3,96				
С-10	14	4ВI	660	2	1,32	4ВI	13,56	1,35	1,35
	15	4ВI	620	9	5,58				
	18	4ВI	740	9	6,66				
С-11	12	4ВI	370	14	5,18	4ВI	6,00	0,60	0,60
	13	4ВI	400	2	0,80				
С-12	20	5ВI	490	17	8,6	5ВI	18,6	2,9	2,9
	21	5ВI	890	10	8,9				
	22	5ВI	505	2	1,10				
С-13	23	8АI	5300	2	10,6	8АI	19,91	7,86	7,86
	24	8АI	490	19	9,31				
С-14	19	4ВI	490	18	8,82	4ВI	9,88	0,98	0,98
	30	4ВI	530	2	1,06				
К-11	25	16АI	3900	1	3,90	16АI	3,90	6,16	15,57
	26	12АI	3900	2	7,80	12АI	7,80	6,92	
	27	6АI	280	40	11,20	6АI	11,20	2,49	
К-12	28	16АI	3000	1	3,00	16АI	3,00	4,74	12,00
	29	12АI	3000	2	6,00	12АI	6,00	5,33	
	27	6АI	280	31	8,68	6АI	8,68	1,93	
К-13	44	12АI	4740	2	9,48	12АI	9,48	8,42	10,32
	48	8АI	240	24	4,80	8АI	4,8	1,90	
К-14	45	12АI	7080	2	14,16	12АI	14,16	12,57	15,41
	48	8АI	240	36	8,60	8АI	8,6	2,84	
К-15	46	12АI	900	2	1,80	12АI	1,8	1,6	1,87
	38	6АI	240	5	1,20	6АI	1,20	0,27	
К-16	47	12АI	3900	2	7,80	12АI	7,8	6,93	7,99
	38	6АI	240	20	4,80	6АI	4,80	1,06	

1. Материал - арматурная проволока по ГОСТ 6727-53* с гарантией свариваемости.
2. Сварку производить по указаниям СН393-69
3. Арматура класса А-I по ГОСТ 5781-61*

Согласовано.	Дата	Инв. N	Взамен.

Гл. инж. проекта	Гольман	Ковдрявцев
Гл. арх. пр.	Ковдрявцев	Ебко
Гл. инж. пр.	Ебко	

ЦНИИЭП жилища г. Москва

1975	Гостиница на 28 мест с плоской кровлей	Сетки С-1 ÷ С-14. Каркасы К-11 ÷ К-16	Типовой проект 284-5-34	Часть 10 Раздел 10.7	Лист 2

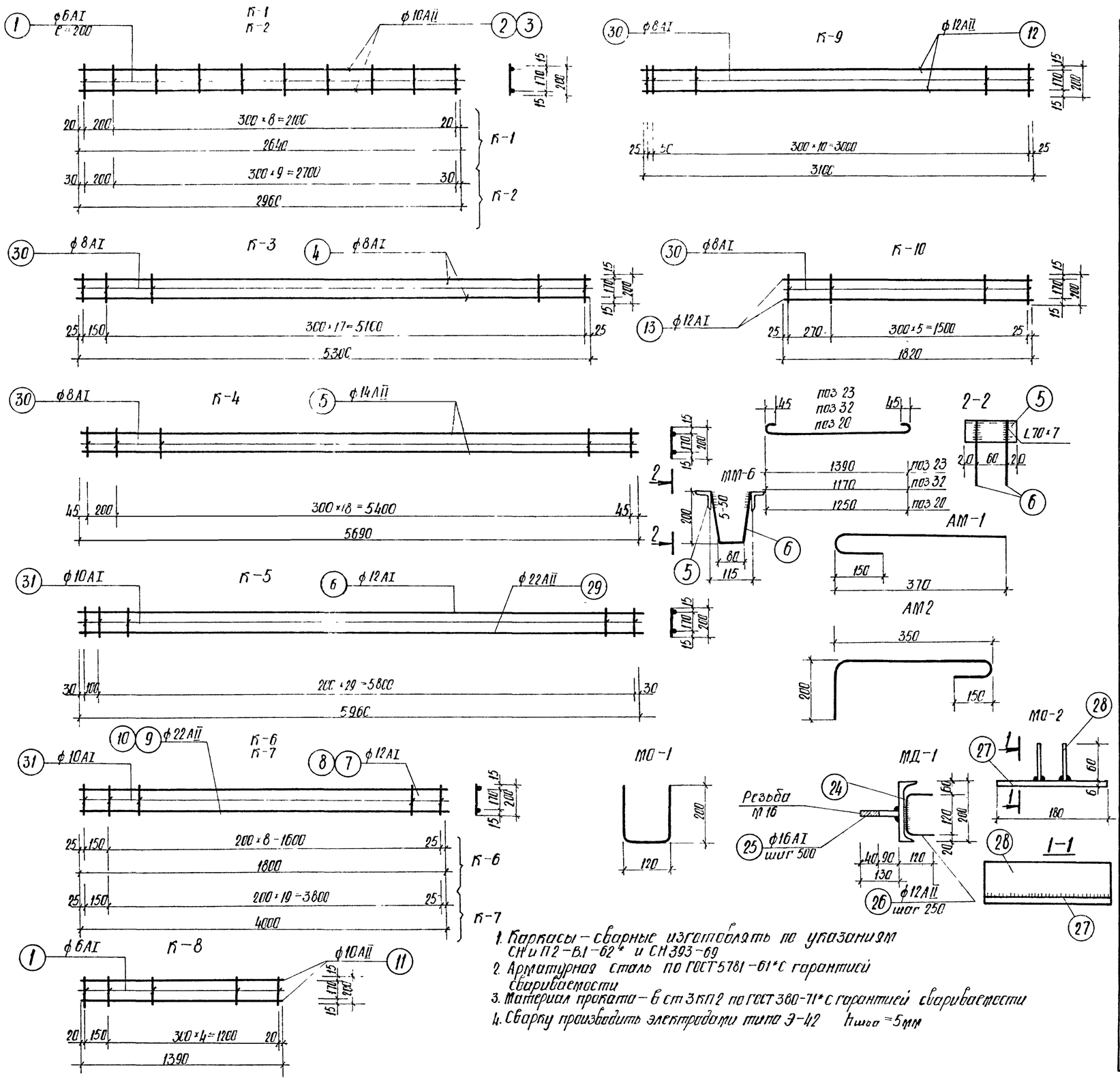

1. Каркасы – сварные изготовлять по указаниям СНиП2-В.1-62* и СН393-69
2. Арматурная сталь по ГОСТ5781-61* с гарантией свариваемости
3. Материал проката – Вст3кп2 по ГОСТ380-71* с гарантией свариваемости
4. Сварку производить электродами типа Э-42 $h_{шва}=5$мм

Спецификация на 1 марку

Марка	№№ поз.	ф мм	Длина мм	Кол-во шт.	Общая длина м	Выборка арматуры на марку: ф мм	Общая длина м	Вес кг
К-1	2	10АII	2640	2	5.28	10АII	5.28	3.25
	1	6АI	200	10	2.00	6АI	200	0.44
						Итого:		3.69
К-2	3	10АII	2960	2	5.96	10АII	5.96	3.65
	1	6АI	200	11	2.20	6АI	2.20	0.49
						Итого:		4.14
К-3	4	8АI	5300	2	10.60	8АI	14.4	5.7
	30	8АI	200	19	9.80			
						Итого:		5.7
К-4	5	14АII	5690	2	11.38	14АII	11.38	13.75
	30	8АI	200	20	4.00	8АI	4.00	1.58
						Итого:		15.33
К-5	29	22АII	5960	1	5.96	22АII	5.96	17.76
	6	12АI	5960	1	5.96	12АI	5.96	5.29
	31	10АI	200	31	6.20	10АI	6.20	3.83
						Итого:		26.38
К-6	9	22АII	1800	1	1.80	22АI	1.80	5.36
	7	12АI	1800	1	1.80	12АI	1.80	1.60
	31	10АI	200	10	2.00	10АI	2.00	1.23
						Итого:		8.19
К-7	10	22АII	4000	1	4.00	22АI	4.00	11.92
	8	12АI	4000	1	4.00	12АI	4.00	3.55
	31	10АI	200	21	4.20	10АI	4.20	9.59
						Итого:		18.06
К-8	11	10АII	1390	2	2.78	10АI	2.78	1.72
	1	6АI	200	6	1.20	6АI	1.20	0.27
						Итого		1.99
К-9	12	12АII	3100	2	6.20	12АII	6.20	5.51
	30	8АI	200	12	2.40	8АI	2.40	0.95
						Итого:		6.46
К-10	13	12АII	1820	2	3.64	12АII	3.64	3.23
	30	8АI	200	7	1.40	8АI	1.40	0.55
						Итого:		3.78
Отдельные стержни	1	6АI	2030	1	2.03	6АI	2.03	0.45
	2	6АI	1030	1	1.03	6АI	1.03	0.23
	3	6АI	310	1	0.31	6АI	0.31	0.07
	4	6АI	540	1	0.54	6АI	0.54	0.12
ММ-6	5	L70×7	100	1	0.10	L70×7	0.10	0.14
	6	8АI	480	1	0.48	8АI	0.48	0.19
Отдельные стержни	7	10АI	580	1	0.58	10АI	0.58	
	8	12АI	580	1	0.58	12АI	0.58	0.52
	9	22АII	600	1	0.60	22АII	0.60	1.79
	10	10АI	540	1	0.54	10АI	0.54	
	11	14АII	1560	1	1.56	14АII	1.56	1.88
	12	8АI	1560	1	1.56	8АI	1.56	0.62
	13	8АI	240	1	0.24	8АI	0.24	0.09
	14	8АI	420	1	0.42	8АI	0.42	0.17
	15	6АI	330	1	0.33	6АI	0.33	0.07
	16	12АII	3920	1	3.92	12АII	3.92	3.18
	17	10АII	2600	1	2.6	10АII	2.6	1.6
	18	6АI	3450	1	3.45	6АI	3.45	0.77
	19	6АI	1690	1	1.69	6АI	1.69	0.36
	20	8АI	1370	1	1.37	8АI	1.37	0.54
	21	8АI	550	1	0.55	8АI	0.55	0.22
	22	6АI	220	1	0.22	6АI	0.22	0.05
	23	6АI	1480	1	1.48	6АI	1.48	0.33
Отдельные стержни	32	6АI	1260	1	1.26	6АI	1.26	0.28
АМ-1		12АI	528	1	0.52	12АI	0.52	0.46
АМ2		12АI	700	1	0.70	12АI	0.70	0.62
МО-1		10АI	480	1	0.48	10АI	0.48	0.32
МД-1	24	С20	—	—	1.0 п.м	С20	1.0 п.м	18.4
	25	16АI	130	2	0.26	16АI	0.26	0.44
	26	12АII	400	4	1.60	12АII	1.60	1.42
						Итого:		20.26
МО-2	27	−180×6	200	1	0.2	−180×6	0.2	1.70
	28	−60×4	200	2	0.4	−60×4	0.4	0.75
						Итого:		2.45

1975	Гостиница на 28 мест с плоской кровлей	Каркасы К-1 ÷ К-10. Анкера АМ-1, АМ-2, МО-1, МО-2, МД-1 отдельные стержни	Типовой проект 284-5-34	Часть 10 Раздел 10.7	Лист 3

ЦНИИЭП экспериментальный г. Москва

Согласовано

Взамен инв. №

Инв. № подл.

Подпись и дата

Копир/Баравикова/

Сверил

Формат 22

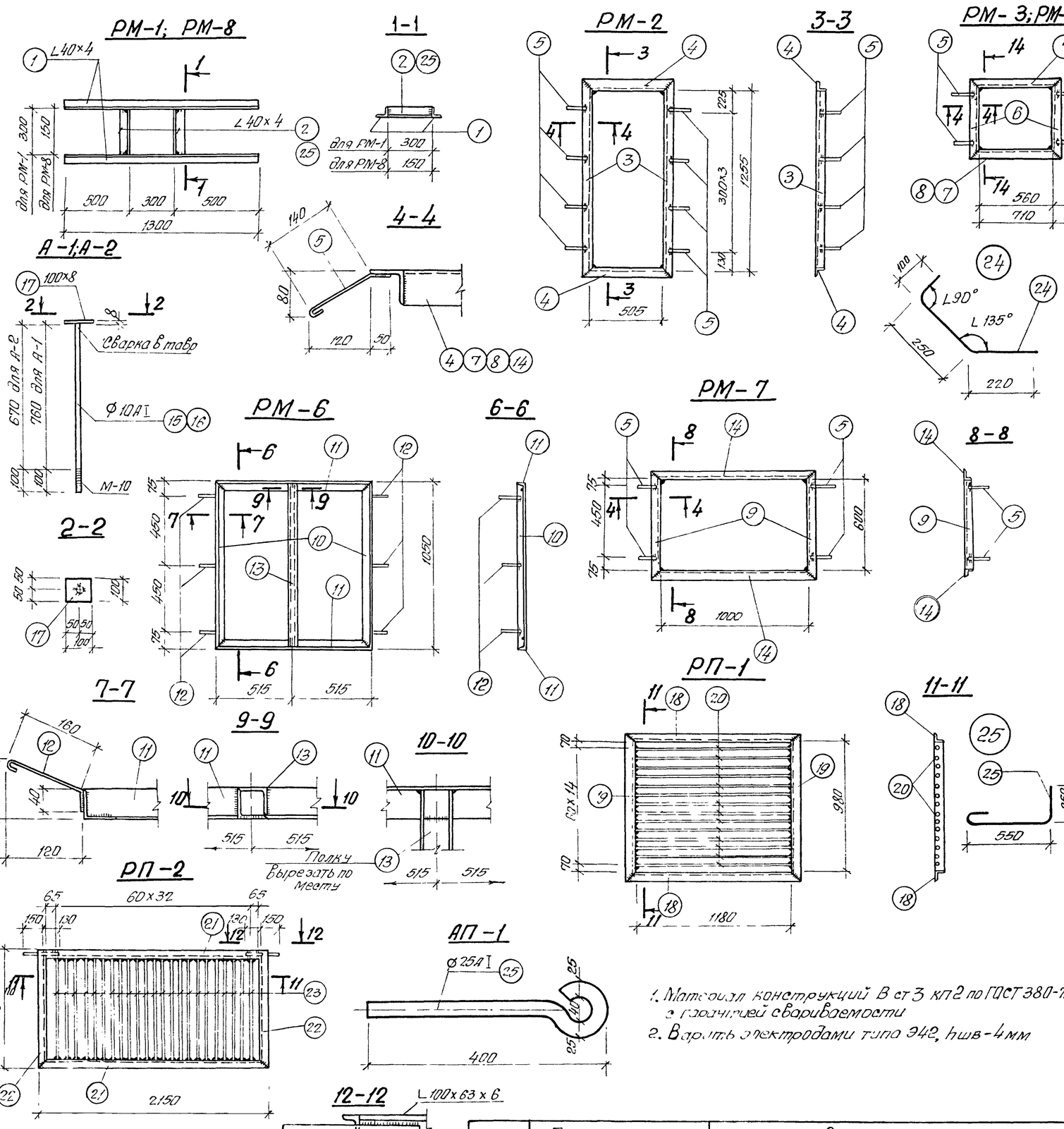

Спецификация стали на 1 изделие

Марка	NN поз.	Профиль	Длина мм	Кол. шт.	Вес кг 1 поз.	Вес кг всех	Вес кг марки	ГОСТ
РМ-1	1	L40×4	1300	2	3.15	6.30	7.76	ГОСТ 8509-72
	2	L40×4	300	2	0.73	1.46		
РМ-8	1	L40×4	1300	2	3.15	6.30	7.10	
	25	L40×4	150	2	0,4	0.8		
РМ-2	3	L63×4	1380	2	5,38	10.76	16.48	
	4	L63×4	630	2	2.46	4.92		
	5	⌀8АI	250	8	0.1	0.8		ГОСТ5781-61*
РМ-3	6	L50×4	580	2	1.8	3.6	8.02	ГОСТ 8509-72
	7	L50×4	660	2	2.01	4.02		
	5	⌀8АI	250	4	0.1	0.4		ГОСТ5781-61*
РМ-4	8	L50×4	810	2	2.47	4.94	8.88	См. выше
	6	L50×4	580	2	1.77	3.54		
	5	⌀8АI	250	4	0.1	0.4		
РМ-5	9	L50×4	700	2	2.14	4.28	9.62	—"—
	8	L50×4	810	2	2.47	4.94		
	5	⌀8АI	250	4	0.1	0.4		
РМ-6	10	L50×4	1050	2	3,2	6.4	19.62	—"—
	11	L50×4	1030	2	3,14	6.28		
	12	⌀8АI	250	6	0.1	0,6		
	13	L50×4	1040	2	3.17	6.34		
РМ-7	14	L50×4	1100	2	3.36	6.72	11.40	—"—
	9	L50×4	700	2	2.14	4,28		
	5	⌀8АI	250	4	0.1	0.4		
А-1	15	⌀10АI	860	1	0.76	0,76	1.388	ГОСТ5781-61*
	17	-100×8	100	1	0.628	0,628		ГОСТ103-57*
А-2	16	⌀10АI	770	1	0.5	0.5	1.128	см. выше
	17	-100×8	100	1	0.628	0.628		
РП-1	18	L50×4	1280	2	3.9	7.8	42.28	ГОСТ 8509-72
	19	L50×4	1080	2	3.29	6.58		
	20	⌀16АI	1180	15	1.86	27.90		ГОСТ5781-61*
РП-2	21	L100×63×6	2150	2	16.19	32.38	132.98	ГОСТ 8510-72
	22	L100×63×6	800	2	6.02	12.04		
	23	⌀25АI	700	32	2.7	86.4		ГОСТ5781-61*
	24	⌀25АI	280	2	1.08	2.16		ГОСТ5781-61*
АП-1	25	⌀25АI	514	1	1.98	1.98	1.98	—"—
отдельн стержни	24	⌀4ВI	570	1	0.056	0.056	0.056	—"—
	25	⌀6АI	850	1	0.189	0.189	0.189	—"—

1. Материал конструкций В ст3 кп2 по ГОСТ 380-71* с гарантией свариваемости
2. Варить электродами типа Э42, hшв-4мм

1975	Гостиница на 28 мест с плоской кровлей	Рамки венткамер РМ-1÷РМ-7 Анкера А-1, А-2, АП-1 Решетки ограждения приямков РП-1; РП-2.	Типовой проект 284-5-34	Часть 10 Раздел 10.7	Лист 4

ЦНИИЭП зрительных зданий г. Москва

Согласовано

Инв. № подл. | Подп. и дата | Взамен инв. №

Гл. инж. пр. | Гл. арх. пр. | Ст. инж. | Гл. инж. | Нач. отд. | Нач. сект. | Провер. | Разраб.

Ульяшевская | Гольман | Мартышевская | Евко | Зубанов

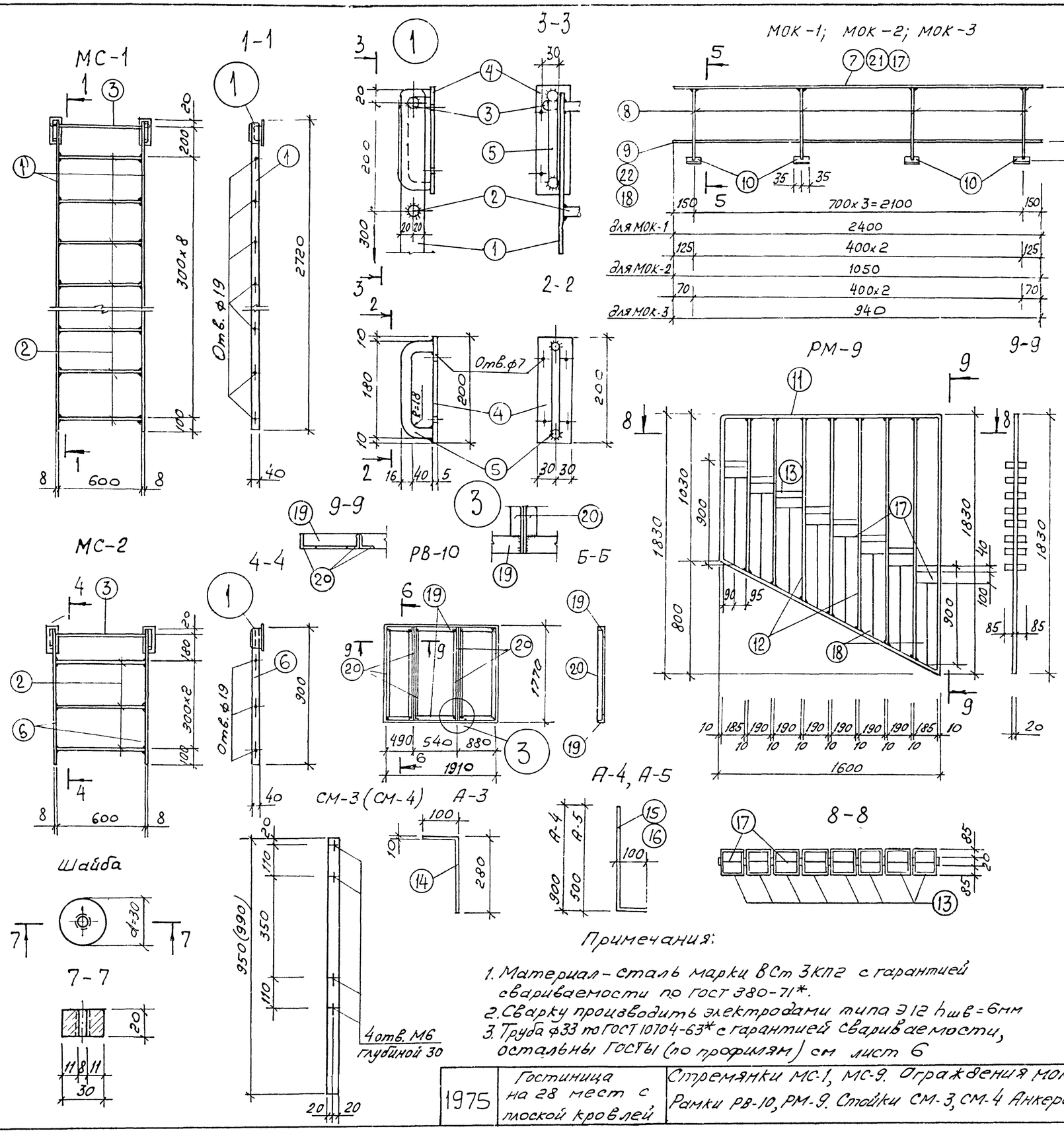

Спецификация на 1 изделие

Марка	№№ поз.	Профиль	Длина мм	Кол.во шт.	Вес, кг 1 поз.	Вес, кг всех	Вес, кг Марки
МС-1	1	−8х40	2720	2	68.0	13.60	27.52
	2	ф18АI	600	9	1.2	10.3	
	3	ф18АI	680	1	1.36	1.36	
	4	−5х60	200	2	0.47	0.94	
	5	ф16АI	260	2	0.41	0.82	
МС-2	6	−8х40	900	2	2.25	4.5	11.22
	2	ф18АI	600	3	1.2	3.6	
	3	ф18АI	680	1	1.36	1.36	
	4	−5х60	200	2	0.47	0.94	
	5	ф16АI	260	2	0.41	0.82	
МОК-1	7	Труба ф33	2400	1	3.67	3.67	20.1
	8	−20х20	900	4	2.83	11.3	
	9	ф16АI	2400	1	3.79	3.79	
	10	∟75х50х5	70	4	0.335	1.34	
МОК-2	21	Труба ф33	1050	1	1.6	1.6	9.59
	22	ф16АI	1050	1	1.66	1.66	
	8	−20х20	900	3	2.83	5.66	
	10	∟75х50х5	70	3	0.335	0.67	
МОК-3	17	Труба ф33	940	1	1.44	1.44	9.25
	18	ф16АI	940	1	1.48	1.48	
	8	−20х20	900	3	2.83	5.66	
	10	∟75х50х5	70	3	0.335	0.67	
РВ-10	19	∟50х1	1910	2	6.0	12.0	44.0
	20	∟50х4	1770	6	10.62	32.4	
РМ-9	11	−10х20	6250	1	9.85	9.83	40.52
	13	−6х40	760	8	1.43	11.44	
	12	−10х20	от 1100 до 1735	7	2.23	15.61	
	17	−15х4	190	8	0.09	0.70	
	18	−15х4	760	8	0.36	2.0	
А-3	14	ф10АI	380	1	0.24	0.24	0.24
А-4	15	ф10АI	1000	1	0.62	0.62	0.62
А-5	16	ф10АI	600	1	0.37	0.37	0.37
СМ-3	—	−20х40	950	1	5.96	5.96	5.96
Шайба	—	−30х20	30	1	0.14	0.14	0.14
СМ-4	—	−20х40	990	1	6.05	6.05	6.05
МО-5	—	−5х25	440	1	2.95	2.95	2.95

Примечания:

1. Материал – сталь марки ВСт 3кп2 с гарантией свариваемости по ГОСТ 380-71*.
2. Сварку производить электродами типа Э42 $h_{шв}$=6мм
3. Труба ф33 по ГОСТ 10704-63* с гарантией свариваемости, остальны ГОСТы (по профилям) см лист 6

1975	Гостиница на 28 мест с плоской кровлей	Стремянки МС-1, МС-9. Ограждения МОК-1 ÷ МОК-3. Рамки РВ-10, РМ-9. Стойки СМ-3, СМ-4 Анкера А3÷А5, МО-5	Типовой проект. 284-5-34	Часть 10 Раздел 10.7	Лист 5

ЦНИИЭП инженерных сооружений г. Москва

Согласовано

Взамен инв. №

Инв. № подл. | Подпись и дата | Взамен инв. №

Гл. инж. пр. | Гл. инж. пр. | Ст. инж.

Гл. инж. | Гольмант | Мирошевский | Евко | Зуев

Нач. отд. | Мирошевский | Провозин

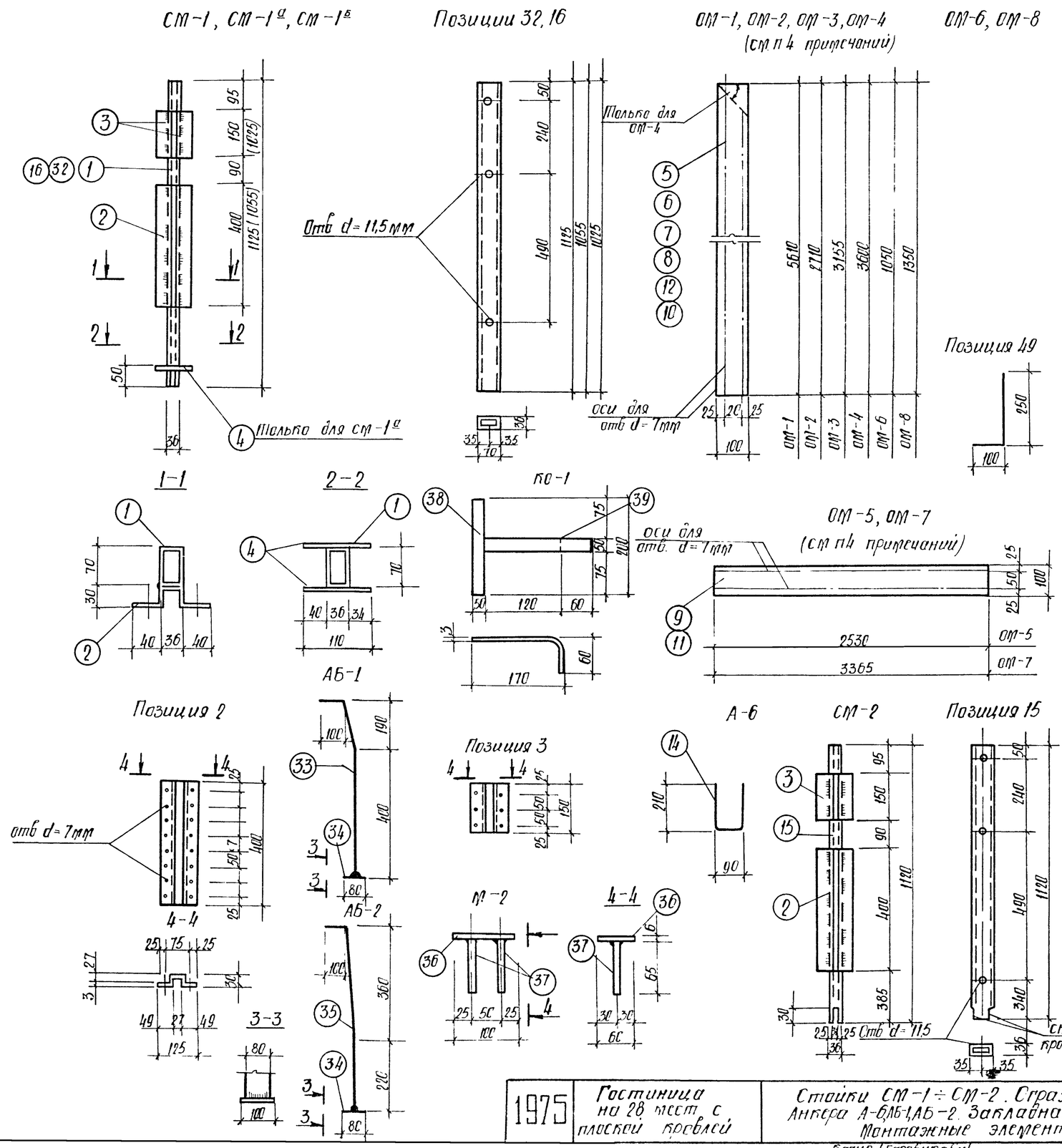

Спецификация стали на одну марку

Марка изделия	№№ поз.	Сечение	Длина 1поз. мм	Кол. поз.	Вес в кг 1поз.	Вес в кг всех	Вес в кг Марки	ГОСТ
СП-1	1	070×36×2,5	1125	1	4.23	4.23	7.34	12336-66
	2	-180×4	400	1	2.26	2.26		103-57*
	3	-180×4	150	1	0.85	0.85		103-57*
СП-1а	32	070×36×2,5	1055	1	3.95	3.95	7.26	12336-66
	2	-180×4	400	1	2.26	2.26		103-57*
	3	-180×4	150	1	0.85	0.85		103-57*
	4	ф12АI	110	2	0.10	0.20		5781-61*
СП-2	15	070×36×2,5	1120	1	4.23	4.23	7.34	12336-66
	2	-180×4	400	1	2.26	2.26		103-57*
	3	-180×4	150	1	0.85	0.85		103-57*
СП-1б	16	070×36×2,5	1025	1	4.06	4.06	7.17	12336-66
	2	-180×4	400	1	2.26	2.26		103-57*
	3	-180×4	150	1	0.85	0.85		103-57*
ОП-1	5	-100×5	5610	1	21.97	21.97	21.97	103-57*
ОП-2	6	-100×5	2710	1	10.49	10.49	10.49	—"—
ОП-3	7	-100×5	3155	1	12.24	12.24	12.24	—"—
ОП-4	8	-100×5	3600	1	14.07	14.07	14.07	—"—
ОП-5	9	-100×5	2530	1	9.94	9.94	9.94	—"—
ОП-6	10	-100×5	1050	1	4.13	4.13	4.13	—"—
ОП-7	11	-100×5	3365	1	13.22	13.22	13.22	—"—
ОП-8	12	-100×5	1350	1	5.31	5.31	5.31	—"—
								—"—
Анкер А-6	14	ф8АI	300	1	0.12	0.12	0.12	5781-61*
Монтажн. элементы	29	С14	100	1	1.33	1.33	1.33	8240-72
	30	С8	1000	п.м.	7.05	7.05	7.05	—"—
	31	L 63×4	100	1	0.50	0.50	0.50	8509-72
АБ-1	33	-80×5	690	1	2.2	2.2	2.7	103-57*
	34	-80×8	100	1	0.5	0.5		—"—
АБ-2	35	-80×5	680	1	2.1	2.1	2.6	—"—
	34	-80×8	100	1	0.5	0.5		—"—
М-2	36	-100×6	60	1	0.28	0.28	0.36	—"—
	37	ф10АII	65	2	0.04	0.08		5781-61*
КО-1	38	-50×3	200	1	0.24	0.24	0.47	103-57*
	39	-50×3	180	1	0.23	0.23		—"—
ОП-10	40	-25×4	1000	п.м.	0.79	0.79	0.79	—"—
монтэл	49	ф10АI	350	1	0.22	0.22	0.22	5781-61*

1. Материал – сталь марки В ст3кп2 с гарантией свариваемости по ГОСТ 380-71*
2. Сварку производить электродами типа Э42 hшва=5мм
3. Анкеры АБ-1, АБ-2 оцинковать по указаниям СНиП II-28-73
4. Для крепления деревянного поручня к ОП-1÷ОП-9 просверлить отверстия d=7мм с шагом, равным 1000 мм

1975	Гостиница на 28 мест с плоской кровлей	Стойки СП-1÷СП-2. Ограждения ОП-1÷ОП-10. Анкера А-6, АБ-1, АБ-2. Закладная деталь М-2. Монтажные элементы.	Типовой проект 284-5-34	Часть 10 Раздел 10.7	Лист 6

ЦНИИЭП зрелищ. г. Москва

Копир [Барабинская]

Сверил [illegible]

Формат 22

РМ-13

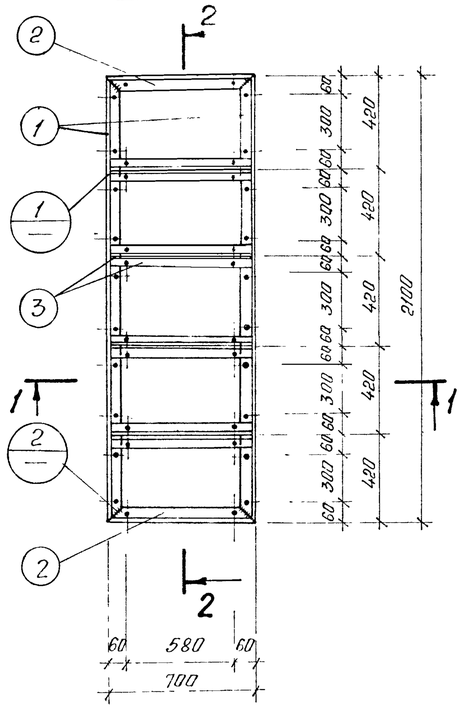

1-1

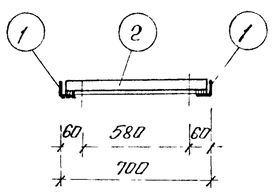

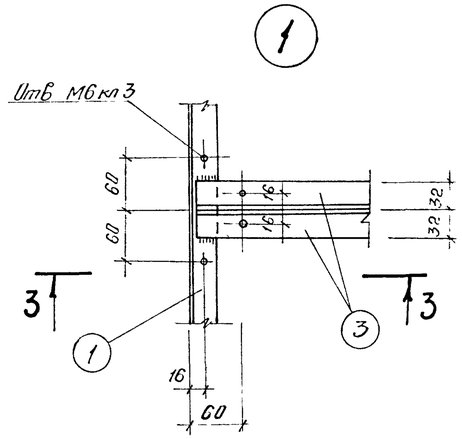

3-3

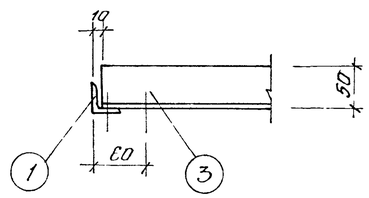

2

4-4

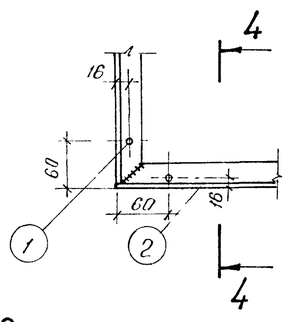

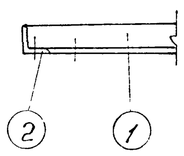

2-2

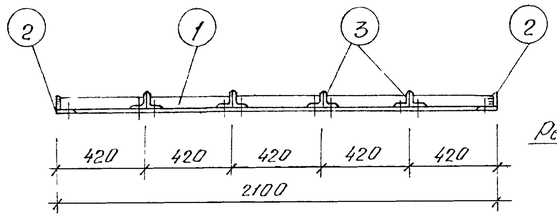

Позиция 11

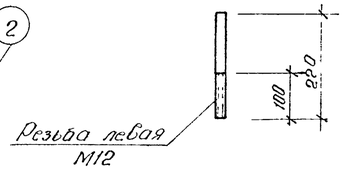

Траверса ТМ-1

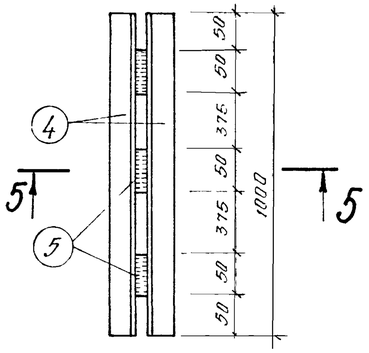

5-5

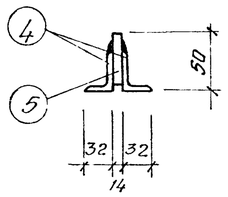

Стяжная муфта

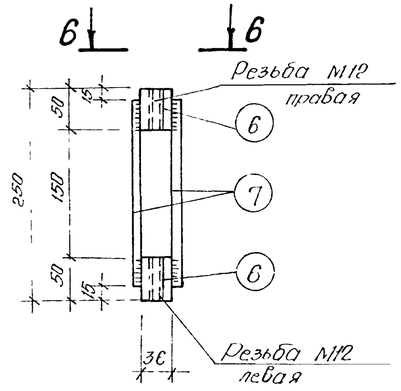

6-6

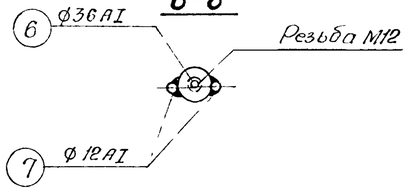

Анкер АО-1

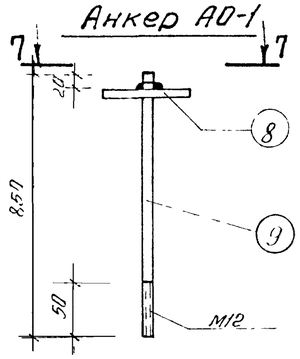

7-7

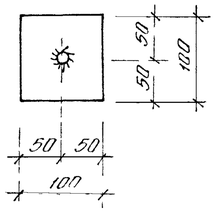

Позиция 10

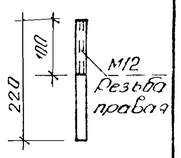

Спецификация стали на один элемент								
Марка элемента	NN поз.	Профиль или сечение	Длина 1 поз. мм.	Кол-во поз.	Вес в кг. 1 поз	Всех	Марки	ГОСТ
РМ-13	1	L 32×4	2100	2	4.02	8,04	24.22	8509 - 72
	2	L 32×4	700	2	1.34	2,68		8509 - 72
	3	L 50×32×4	680	8	1.69	13,50		8510 - 72
Траверса ТМ-1	4	L 32×4	1000	2	1,91	2.82	3.33	8509 - 72
	5	-50×14	30	3	0.17	0.51		103 - 57*
Стяжная муфта	6	Ф36 АI	50	2	0,40	0,80	1.20	5781 - 61*
	7	Ф 12 АI	220	2	0,20	0,40		5781 - 61*
Анкер АО-1	8	-100×10	100	1	0.79	0.79	1,55	103 - 57*
	9	Ф 12 АI	850	1	0,76	0 76		5781 - 61*
Элементы подвески	10	Ф 12 АI	220	1	0.20	0,20	0,20	5781 - 61*
	11	Ф 12 АI	220	1	0,20.	0,20	0.20	5781 - 61*
	12	-100×10	100	1	0,78	0,78	0,78	103 - 57*

1. Материал конструкций - сталь марки ВСт.3 кп 2. по ГОСТ 380-71* с гарантией свариваемости.
2. Сварку производить электродами типа Э42. Высота швов 4 мм.

1975	Гостиница на 28 мест с плоской кровлей	Металлоконструкции местных вентиляционных отсосов. Спецификация.	Типовой проект 284-5-34	Часть 10 Раздел 10.7	Лист 7

Согласовано

Инв. N подл. | Подпись и дата | Взамен инв. N

Нач. отдела | Гл. инж. пр. | Гл. инж. пр. | Гл. инж. пр.

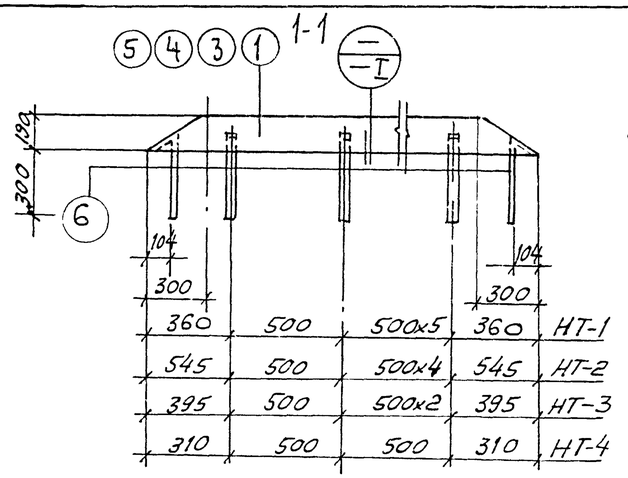

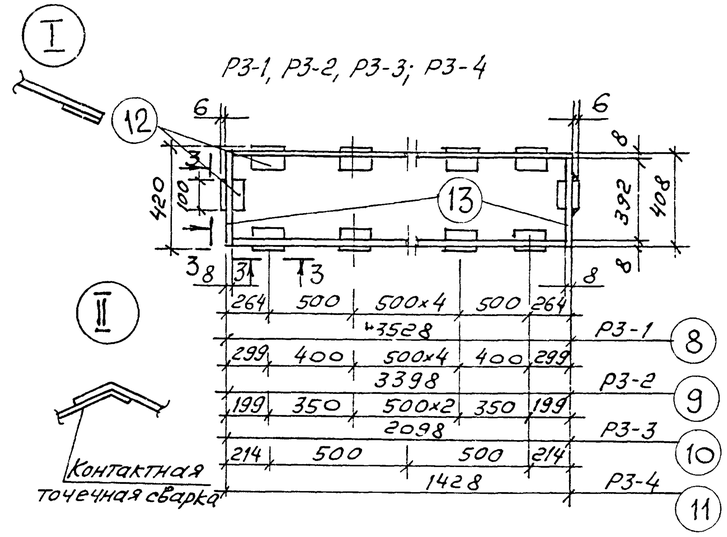

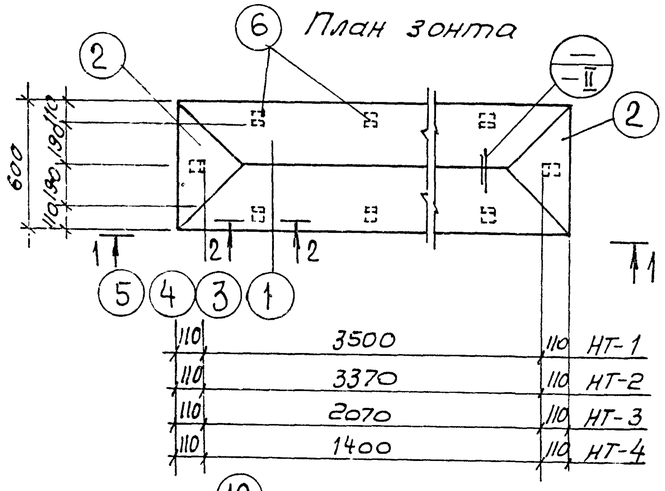

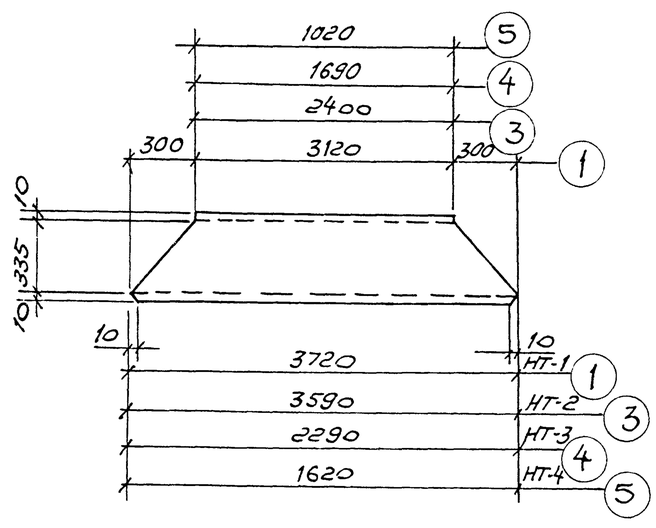

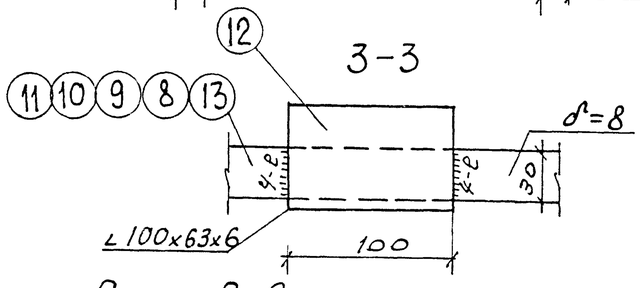

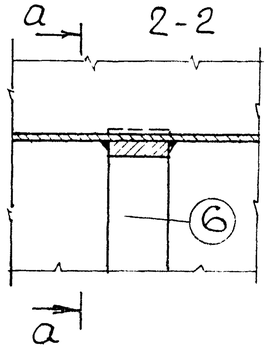

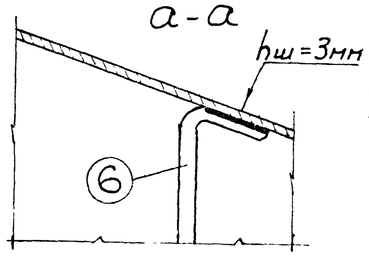

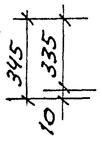

Позиция 2

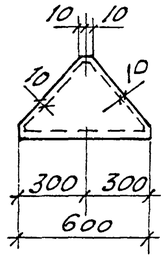

Позиция 6

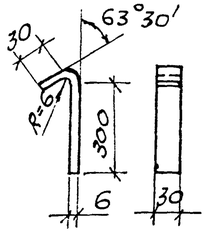

Спецификация стали на один элемент

Марка элем.	№№ поз.	Профиль или сечение	Длина 1 поз. в мм.	Кол. в поз.	Вес в кг. 1 поз.	Вес в кг. Всех	Вес в кг. Марки	ГОСТ
НТ-1	1	355x1,0	3720	2	10.37	20.74	31.76	7118-54**
	2	345x1,0	600	2	1,67	3.34		—"—
	6	−30x6	340	16	0.48	7.68		103-57*
НТ-2	3	355x1,0	3590	2	10.00	20.00	30.06	7118-54**
	2	345x1,0	600	2	1.67	3.34		—"—
	6	−30x6	340	14	0.48	6.72		103-57*
НТ-3	4	355x1,0	2290	2	6,38	12.76	20.90	7118-54**
	2	345x1,0	600	2	1,67	3.34		—"—
	6	−30x6	340	10	0.48	4.80		103-57*
НТ-4	5	355x1,0	1620	2	4.51	9.02	16.20	7118-54**
	2	345x1,0	600	2	1.67	3.34		—"—
	6	−30x6	340	8	0.48	3.84		103-57*
Р3-1	8	−30x8	3512	2	6.62	13.23	28.27	103-57*
	13	−30x8	408	2	0.77	1.54		—"—
	12	∠100x63x6	100	18	0.75	13.50		8510-72
Р3-2	9	−30x8	3382	2	0.37	12.74	26,28	103-57*
	13	−30x8	408	2	0.77	1.54		—"—
	12	∠100x63x6	100	16	0.75	12.00		8510-72
Р3-3	10	−30x8	2082	2	3.92	7.84	18.38	103-57*
	13	−30x8	408	2	0.77	1.54		—"—
	12	∠100x63x6	100	12	0.75	9.00		8510-72
Р3-4	11	−30x8	1412	2	2.66	5.32	12.86	103-57*
	13	−30x8	408	2	0.77	1.54		—"—
	12	∠100x63x6	100	8	0.75	6.00		8510-72

1. Материал металлоконструкций по ГОСТ 380-71* с гарантией свариваемости.
2. Сварку производить электродами типа Э-42, высота сварных швов hш = 3мм.

1975	Гостиница на 28 места с плоской кровлей	Зонты над вентшахтами. Детали и спецификация.	Типовой проект 284-5-34	Часть 10 Раздел 10.7	Лист 8

ЦНИИЭП экспериментал. г. Москва

Согласовано

Инв. № подл. | Подпись и дата | Взамен инв. №

Гл. инж. проекта Эдвиг | Гл. инж. пр. Эдвиг | Гл. арх. пр. Ильжевская | Гл. арх. проекта Ильжевская | Нач. отд. Гольман | Нач. отд. Гольман | Нач. сект. Ильжевская | Ст. инж. Элвиятов

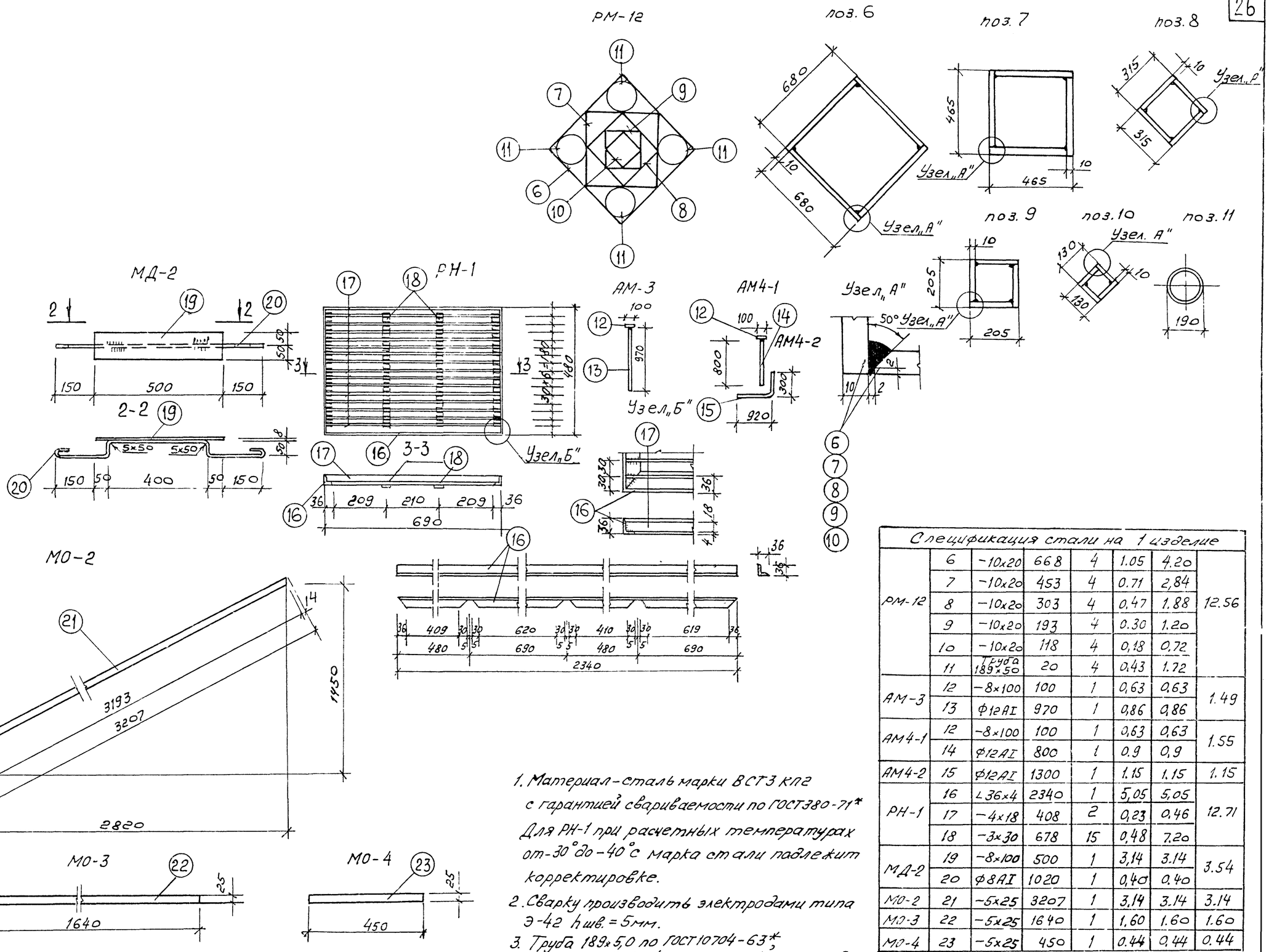

Спецификация стали на 1 изделие							
РМ-12	6	−10×20	668	4	1.05	4.20	12.56
	7	−10×20	453	4	0.71	2,84	
	8	−10×20	303	4	0,47	1.88	
	9	−10×20	193	4	0.30	1.20	
	10	−10×20	118	4	0,18	0.72	
	11	Труба 189×50	20	4	0.43	1.72	
АМ-3	12	−8×100	100	1	0,63	0,63	1.49
	13	⌀12AI	970	1	0,86	0,86	
АМ4-1	12	−8×100	100	1	0,63	0,63	1.55
	14	⌀12AI	800	1	0.9	0,9	
АМ4-2	15	⌀12AI	1300	1	1.15	1.15	1.15
РН-1	16	∟36×4	2340	1	5,05	5,05	12.71
	17	−4×18	408	2	0,23	0.46	
	18	−3×30	678	15	0,48	7.20	
МД-2	19	−8×100	500	1	3,14	3.14	3.54
	20	⌀8AI	1020	1	0,40	0.40	
МО-2	21	−5×25	3207	1	3,14	3.14	3.14
МО-3	22	−5×25	1640	1	1,60	1.60	1.60
МО-4	23	−5×25	450	1	0.44	0,44	0.44

1. Материал-сталь марки ВСТ3 кп2 с гарантией свариваемости по ГОСТ380-71*
Для РН-1 при расчетных температурах от-30° до-40°с марка стали подлежит корректировке.
2. Сварку производить электродами типа Э-42 $h_{шв.}$ = 5мм.
3. Труба 189×5,0 по ГОСТ10704-63*, остальные ГОСТы (по профилям) см. лист 6.

1975	Гостиница на 28 мест с плоской кровлей	Рамки РМ-10 ÷ РМ-12; Анкера АМ-3, АМ-4-1; АМ-4-2. Ограждения МО2 ÷ МО-4. Решетка РН-1, СО-1, МД-2.	Типовой проект 284-5-34	Часть 10 Раздел 10.7	Лист 9

ЦНИИЭП жилища г. Москва

Согласовано

Инв. № подл. | Подпись и дата | Взамен инв. №

Нач. отд. Гальмак; Гл. инж. пр. Малишевская; Гл. арх. пр. Евко; Ст. инж. Зубков

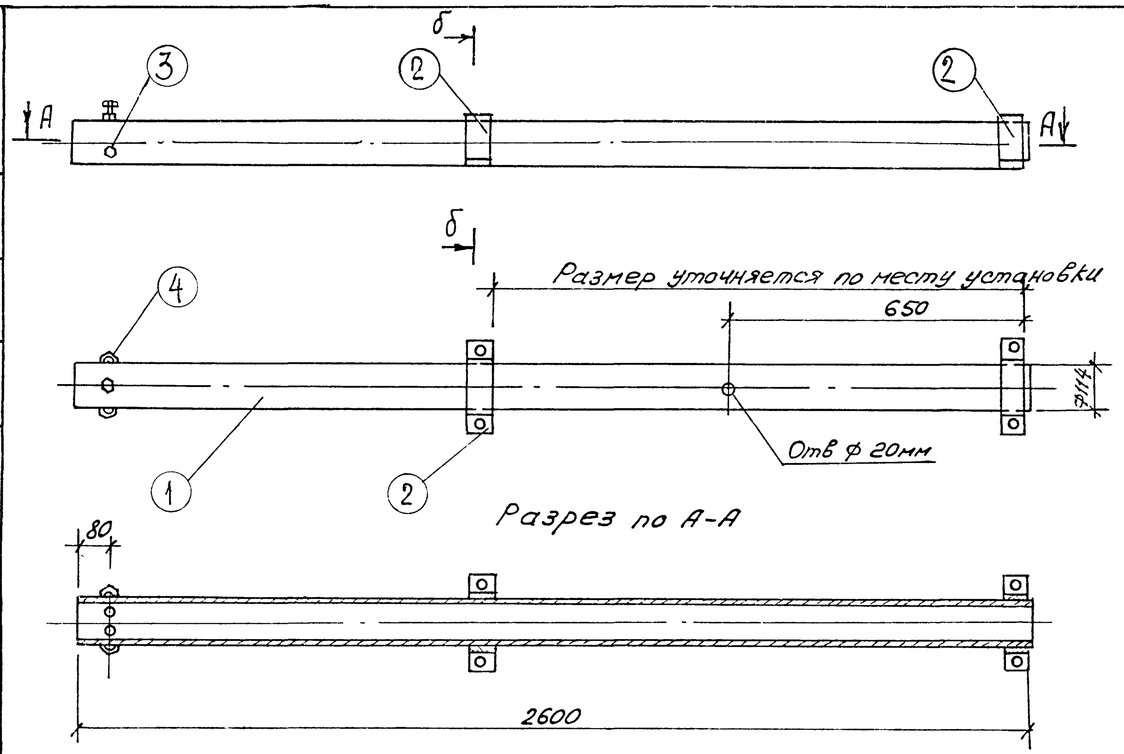

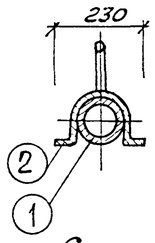

Сечение по Б-Б

АМ-5, АМ-6 (Размеры в скобках)

Фасад

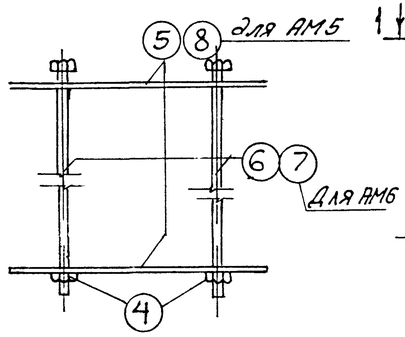

Вид сверху

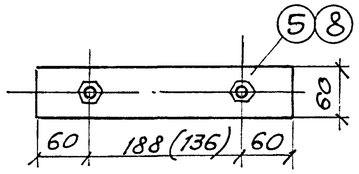

Деталь 5, 8

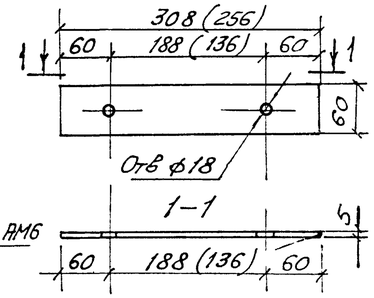

Деталь 1

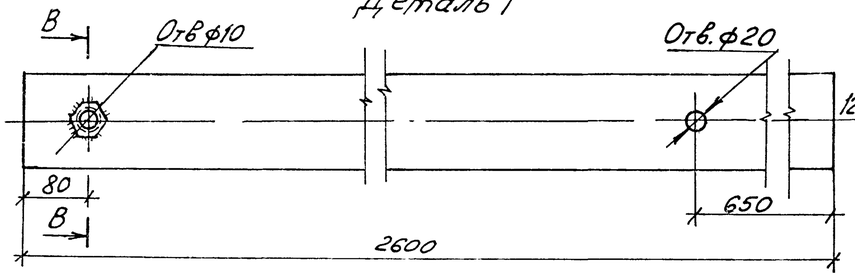

Разрез по В-В

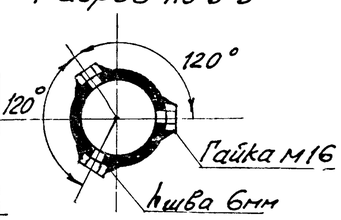

Деталь 2

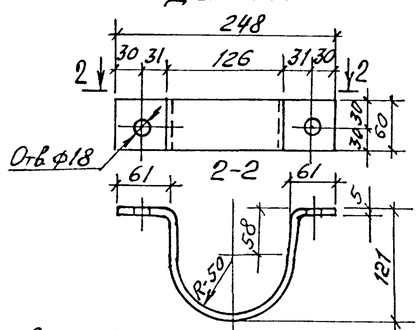

Развертка дет 2

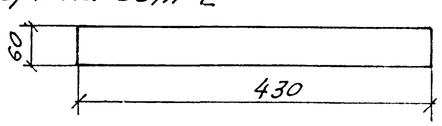

Спецификация деталей на 1 комплект гильзы радиостойки

NN поз.	Наименование детали	К-во шт.	Материал	Вес кг. 1 поз.	Вес кг. Всего	Примечание
2	Скоба крепления гильзы	2	ст. полоса 5×60	1.0	2.0	по чертежу
3	Болт нарез по всей дл. М16-50	3	Ст. 3	0.10	0.30	ГОСТ 7798-70*
4	Гайка М10 кл. 2-011	3	Ст. 3	0.034	0.102	ГОСТ 5915-70*
1	Гильза	1	Труба газ. ф114×4.5	31.50	31.50	ГОСТ 3262-62
Общий вес изделия 33.90 кг.						

Спецификация деталей на анкера

Марка	NN поз	Наименование детали	К-во шт	Материал	Вес кг. 1 поз	Вес кг. Всех поз.	Вес кг. Марки	Примечания
АМ-5	4	Гайка М16 кл. 2.011	2	Ст-3	0,034	0,060	2,508	ГОСТ 5915-70*
	5	Пластина анкера	2	–5×60	0,60	1,20		по чертежу
	6	Болт М16-410 с длиной нарезки l_0=120мм	2	Ст. 3	0,62	1,24		—"—
АМ-6	4	Гайка М18 кл. 2.011	2	Ст. 3	0,034	0,068	2,148	ГОСТ 5915-70*
	8	Пластина анкера	2	–5×60	0,720	1,440		по чертежу
	7	Болт М16-220 с длиной нарезки l_0=120мм.	2	Ст. 3	0,32	0,64		—"—

1. Материал сталь марки ВСт3 кп2 по ГОСТу 380-71*. Для расчетных температур от -30° до -40° марка стали при привязке подлежит корректировке.
   Сварку деталей производить электродами типа Э-42 $h_{шв}$=6мм по указаниям СНиП II-В 1-62* и СН393-69.
2. Анкер АМ-5 крепит гильзу для радиостойки к стене выхода на кровлю, а анкер АМ-6 – опорную трубу телевизионной антенны к стене вентшахты.
3. Опорную трубу для установки телеантенны см. лист 11.
4. На закрепление телеантенны и радиостойки требуется по 2 анкера АМ-5 и АМ-6.

1975	Гостиница на 28 мест с плоской кровлей	Гильза для установки радиостойки анкера АМ-5, АМ-6.	Типовой проект 284-5-34	Часть 10 Раздел 10.7	Лист 10

ЦНИИЭП экспериментальный г. Москва

Согласовано

Инв. № подл. | Подпись и дата | Взамен инв. №

Гл. инж. пр. Ермолов | Гл. инж. пр. Мальман | Гл. арх. пр. Мирлиевский | Гл. инж. пр. Евко | Ст. инж. Зайцев | Нач. мастер. | Гл. инж. пр. | Гл. арх. пр. | Гл. инж. пр. | Ст. инж.

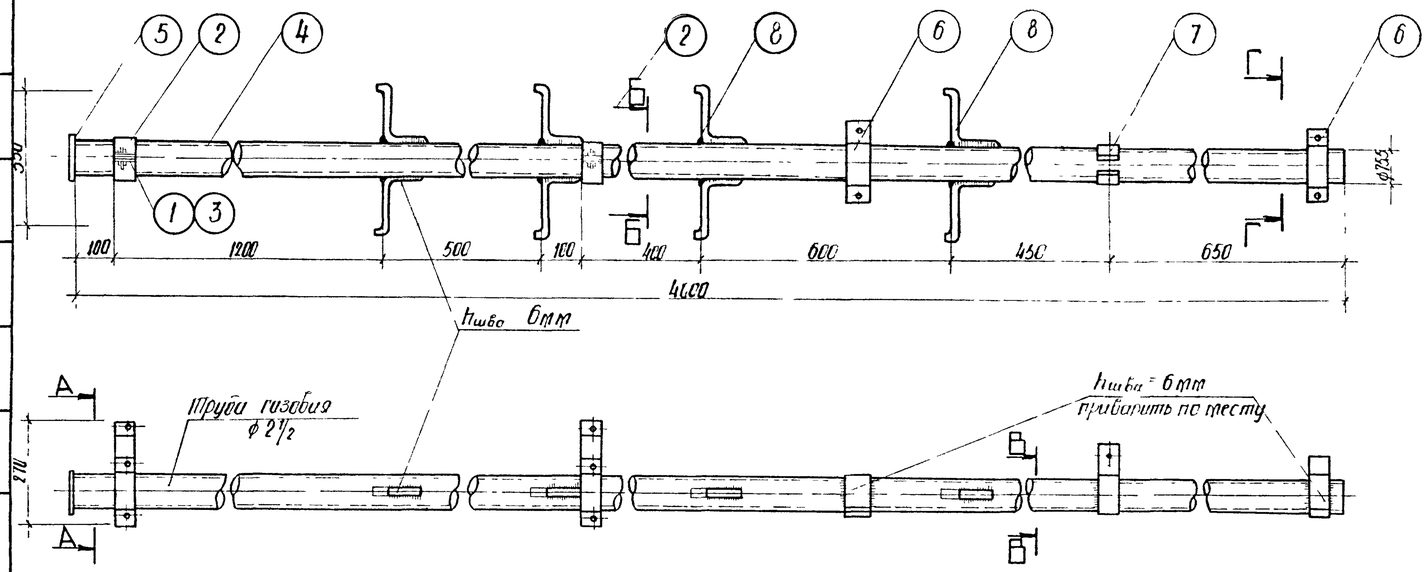

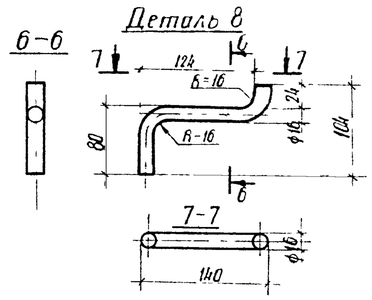

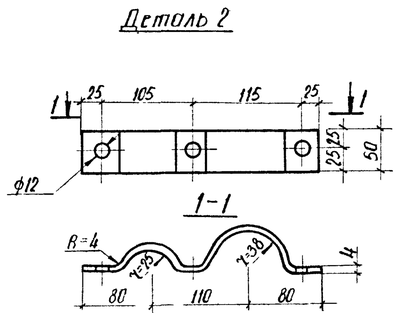

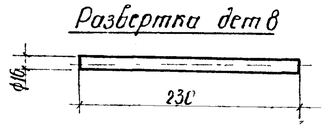

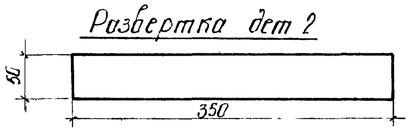

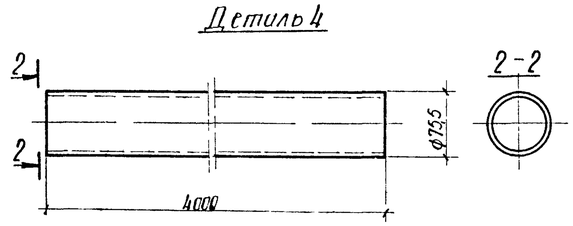

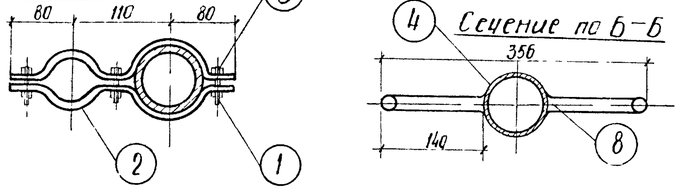

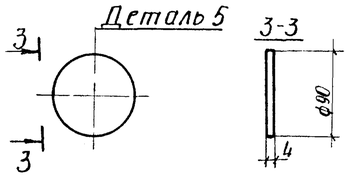

1. Материал-сталь марки В ст3 КП2 по ГОСТу 380-71* для расчетных температур (-30°) марка стали при привязке подлежит корректировке
2. Сборку деталей производить электродами типа Э-42, высота hшва = 6 мм
3. Чертежи приняты по альбому САКБ ИК-131
4. Деталь 6 привирить по месту
5. Анкера для крепления опорной трубы см лист 10

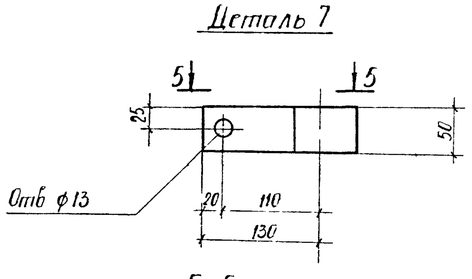

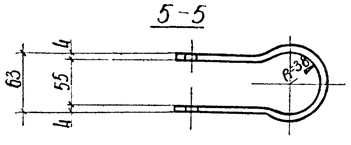

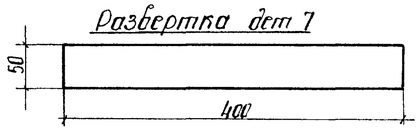

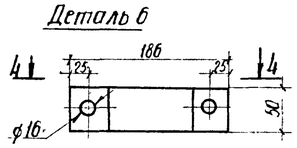

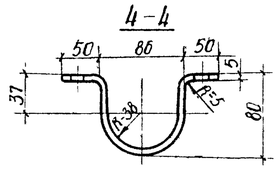

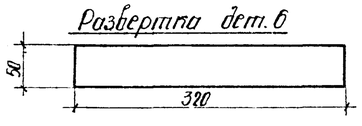

Спецификация

N/N дет.	Наименование	Кол	Материал	Вес в кг. 1шт	Вес в кг. Всего	Примечан
1	Гайка М-10	6	ст3	0,01	0,06	ГОСТ 5915-70*
2	Скоба для крепл антенны	4	Сталь полос 50×4	0,52	2,08	ГОСТ 103-57*
3	Болт М10×25 мм	6	ст3	0,3	1,8	ГОСТ 7798-70*
4	Стойка	1	Труба газовая ф 2½"	26,4	26,4	ГОСТ 3262-62
5	Заглушка	1	Сталь Лист толщ. 4мм.	0,09	0,09	ГОСТ 5681-57*
6	Скоба для крепления стойки	2	Сталь полос 50×5	0,65	1,3	ГОСТ 103-57*
7	Кронштейн	1	Сталь полос 50×4	0,6	0,6	ГОСТ 103-57*
8	Ступень	8	Сталь круга ф16	0,36	2,88	ГОСТ 2590-71
			Общий вес		35,21 кг	

1975	Гостиница на 28 мест с плоской кровлей	Опорная труба телеантенны Детали Сечения.	Типовой проект 284-5-34	Часть 10	Лист 11
				Раздел 10.7	

Копир /Воробьева/ Сверил: Формат 22

ЦНИИЭП жилища г. Москва

Согласовано

Взамен инв. №

Инв. № подл. | Подпись и дата | Взамен инв. № | Гл. инж. пр. | Гл. арх. пр. | Гл. инж. пр. | Ст. инж.

Разработал Ульяшевский | Проверил Гольмгрен | Нач. отд. Мирошевская | Гл. инж. проекта Евко | Нач. мастерс. Зубкарев

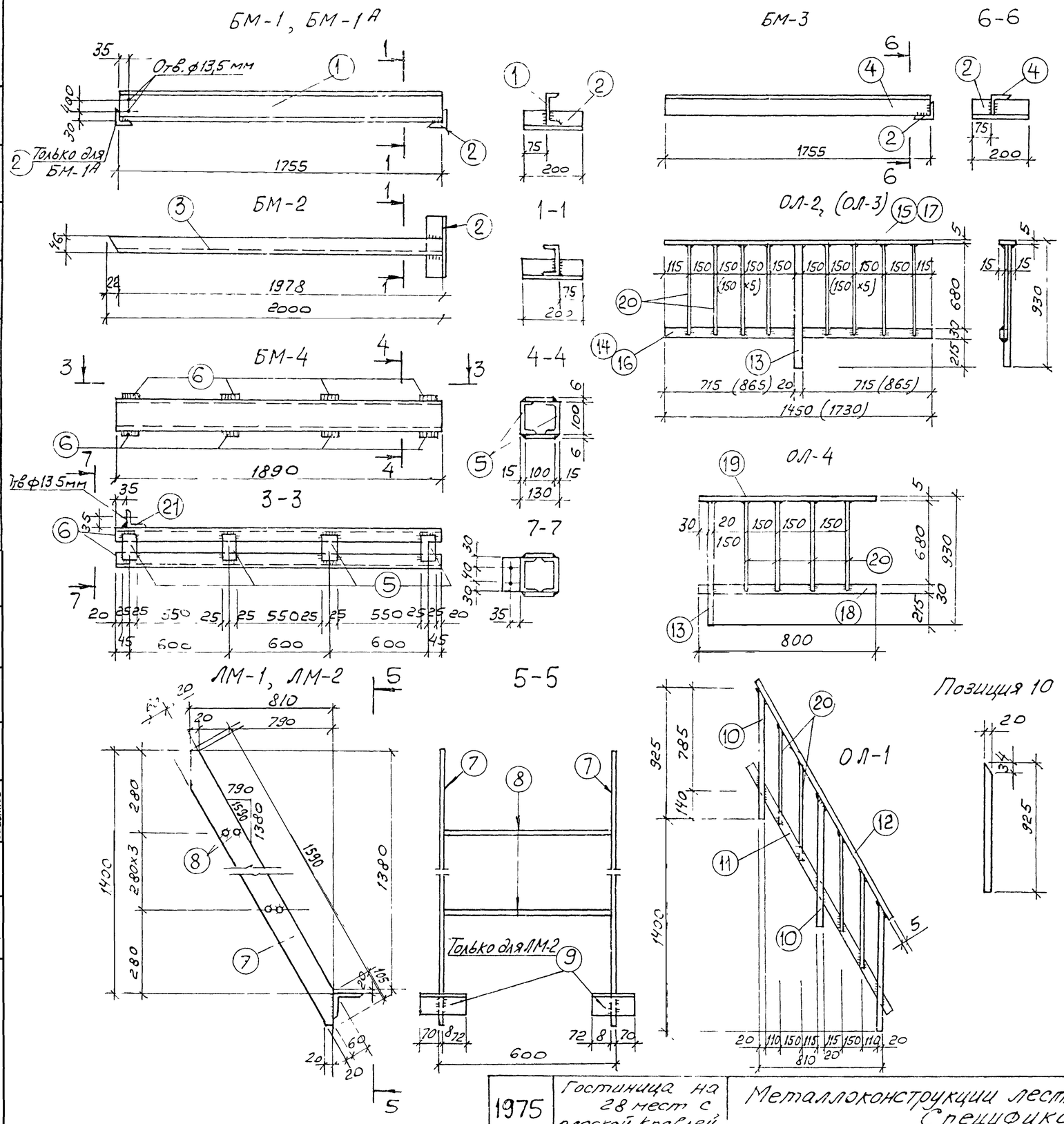

Спецификация стали на одну марку

Марка элемен.	№№ поз.	Сечение или профиль	Длина мм	Кол. шт.	Вес в кг. 1 позиц.	Вес в кг. Общий	Марки	ГОСТ на сталь
БМ-1	1	[10	1755	1	15.07	15.07	16.03	8240-56*
	2	∟63×5	200	1	0.96	0.96		8509-57
БМ-1А	1	[10	1755	1	15.07	15.07	16.03	8240-56*
	2	∟63×5	200	1	0.96	0.96		8509-57
БМ-2	3	[10	2000	1	17.68	17.68	18.64	8240-56*
	2	∟63×5	200	1	0.96	0.96		8509-57
БМ-3	4	∟63×5	1755	1	8.41	8.41	9.37	—"—
	2	∟63×5	200	1	0.96	0.96		—"—
БМ-4	5	[10	1890	2	16.25	32.50	34.87	8240-56*
	6	−50×6	100	8	0.236	1.89		103-57*
	21	∟63×5	100	1	0.48	0.48		
ЛМ-1	7	−80×8	1707	2	8.56	17.12	24.56	—"—
	8	⌀16АI	584	8	0.95	7.44		5781-61
ЛМ-2	7	−80×8	1707	2	8.59	17.12	27.52	103-57*
	8	⌀16АI	584	8	0.93	7.44		5781-61
	9	∟100×63×8	150	2	1.48	2.96		8510-57
ОЛ-1	10	□20×20	925	3	2.90	8.70	15.86	2591-57*
	11	−30×5	1720	1	2.03	2.03		105-52*
	12	−50×5	1720	1	3.37	3.37		—"—
	20	⌀10АI	710	4	0.44	1.76		5861-71
ОЛ-2	13	□20×20	925	1	2.90	2.90	11.52	2591-57*
	14	−30×5	1450	1	1.71	1.71		103-57*
	15	−50×5	1450	1	3.39	3.39		—"—
	20	⌀10АI	710	8	0.44	3.59		5861-71
ОЛ-3	13	□20×20	925	1	2.90	2.90	12.73	2591-57*
	16	−30×5	1730	1	2.04	2.04		103-57*
	17	−50×5	1730	1	3.39	3.39		—"—
	20	⌀10АI	710	10	0.44	4.40		5861-71
ОЛ-4	13	□20×20	925	1	2.90	2.90	7.16	2591-57*
	18	−30×5	800	1	0.94	0.94		103-57*
	19	−50×5	800	1	1.56	1.56		—"—
	20	⌀10АI	710	4	0.44	1.76		5861-71

1. Материал конструкций — сталь марки ВСт.3 КП2 по ГОСТ 380-71* с гарантией свариваемости.
2. Сварку производить электродами типа Э42 высота сварных швов 4 мм.

Согласовано

Взамен инв. №

Инв. № подл. | Подп. и дата | Инв. № дубл. | Взам. инв. №

Нач. отд.	Гольдмах	Провер.	Ульяшевская
Гл. с.-инж. пр.	Ульяшевская	Гл. инж. пр.	Евко
Гл. арх. пр.	Евко	Ст. инж.	Забьялов

ЦНИИЭП жилища г. Москва

1975	Гостиница на 28 мест с плоской кровлей	Металлоконструкции лестницы ЛН-4 Спецификация.	Типовой проект 284-5-34	Часть 10 Раздел 10.7	Лист 12