КОМПЛЕКСНАЯ СЕРИЯ „135" – ТИПОВЫЕ ПРОЕКТЫ КРУПНОПАНЕЛЬНЫХ ЖИЛЫХ И ОБЩЕСТВЕННЫХ ЗДАНИЙ

2647

ТИПОВОЙ ПРОЕКТ

281-1-135-148

СЕЛЬСКИЙ КОМПЛЕКСНЫЙ ПРИЕМНЫЙ ПУНКТ НА 6 РАБОЧИХ МЕСТ

АЛЬБОМ - II

инв. 16940-02

Инв 16940-02

Госстрой СССР
ЦЕНТРАЛЬНЫЙ ИНСТИТУТ ТИПОВОГО ПРОЕКТИРОВАНИЯ
Свердловский филиал
620062, г.Свердловск-62, ул.Чебышева, 4
Заказ № 2659 Инв.№ 16940-02 тираж 200
Сдано в печать 1.06 1989г цена 2-13

КОМПЛЕКСНАЯ СЕРИЯ 135 - ТИПОВЫЕ ПРОЕКТЫ КРУПНОПАНЕЛЬНЫХ ЖИЛЫХ И ОБЩЕСТВЕННЫХ ЗДАНИЙ

ТИПОВОЙ ПРОЕКТ 281-1-135-148

СЕЛЬСКИЙ КОМПЛЕКСНЫЙ ПРИЕМНЫЙ ПУНКТ НА 6 РАБОЧИХ МЕСТ

АЛЬБОМ II

СОСТАВ ПРОЕКТА

АЛЬБОМ I - АРХИТЕКТУРНО-СТРОИТЕЛЬНЫЕ ЧЕРТЕЖИ.

АЛЬБОМ II - ОБЩАЯ ПОЯСНИТЕЛЬНАЯ ЗАПИСКА. ТЕХНОЛОГИЧЕСКИЕ ЧЕРТЕЖИ. ВНУТРЕННИЕ ВОДОПРОВОД И КАНАЛИЗАЦИЯ. ОТОПЛЕНИЕ И ВЕНТИЛЯЦИЯ. ЭЛЕКТРООСВЕЩЕНИЕ И ЭЛЕКТРООБОРУДОВАНИЕ. СВЯЗЬ И СИГНАЛИЗАЦИЯ.

АЛЬБОМ III - СМЕТЫ

РАЗРАБОТАН
ГОСУДАРСТВЕННЫМ ПРОЕКТНЫМ ИНСТИТУТОМ „ГИПРОБЫТПРОМ"
И
КБ ПО ЖЕЛЕЗОБЕТОНУ ГОССТРОЯ РСФСР

ГЛАВНЫЙ ИНЖЕНЕР ИНСТИТУТА А. ТАРАСКИН
ГЛАВНЫЙ ИНЖЕНЕР ПРОЕКТА Л. ТАГАНОВА

НАЧАЛЬНИК КБ А. ЯКУШЕВ
ГЛ. КОНСТРУКТОР ПРОЕКТА А. ИВАНОВСКИЙ

УТВЕРЖДЕН
МИНБЫТОМ РСФСР
ПРИКАЗ №339 ОТ 27.08.1979г
ВВЕДЕН В ДЕЙСТВИЕ
ГИПРОБЫТПРОМОМ
ПРИКАЗ №108 ОТ 14.09.79г

Альбом II

Типовой проект 281-1-135-148

Ведомость чертежей основного комплекта ПЗ и ТХ.

Лист	Наименование	Примечание
1	Пояснительная записка (начало)	ПЗ
2	Пояснительная записка (окончание)	ПЗ
3	План расположения технологического оборудования и спецификация	ТХ

Ведомость основных комплектов.

Обозначение	Наименование	Примечание
АС	Архитектурно-строительные чертежи	Альбом I
ПЗ	Пояснительная записка	Альбом II
ТХ	Технологические чертежи	
ОВ	Отопление и вентиляция	
ВК	Внутренние водопровод и канализация	
Э	Электроосвещение и электрооборудование	
СС	Связь и сигнализация	

Типовой проект разработан в соответствии с действующими нормами и правилами и предусматривает мероприятия, обеспечивающие взрывную, взрывопожарную и пожарную безопасность при эксплуатации здания

Главный инженер проекта (Таганова)

Инв. № подл. | Подп. и дата

Пояснительная записка

Типовой техно-рабочий проект сельского комплексного приемного пункта на 6 рабочих мест из конструкции серии „135" разработан на основании плана типового проектирования на 1978г (Т-С/III-4; тема 18) и в соответствии с заданием на проектирование, утвержденным Министерством бытового обслуживания населения РСФСР 6 сентября 1978г и согласованным Госстроем РСФСР.

Проектируемый сельский комплексный приемный пункт на 6 рабочих мест предназначен для обслуживания сельского населения до 2 тыс. жителей различными видами бытовых услуг. Структурно предприятие входит в состав районного производственного управления.

Годовая производственная программа

NN п/п	Наименование бытовых услуг	Оборот услуг	Объем работ КПП
1	Парикмахерская	3.0	3.0
2	Фотография	1.5	1.5
3	Ремонт бытовой техники и радиотелеаппаратуры	1.5	1.5
4	Комплексный приемный пункт	90.0	18.0
	Итого:	96.0	24.0

Сельский комплексный приемный пункт размещается в отдельностоящем одноэтажном здании размерами в плане 15,0×12,8 м, высота этажа -3.3м.

В комплексном приемном пункте постоянно работают приемщица и два парикмахера.

Мастера по ремонту радиотелевизионной аппаратуры и бытовой техники, а также фотограф - выездные и имеют рабочие места по ремонту радиотелевизионной аппаратуры и бытовой техники в отдельном помещении, а фотограф - трансформируемое рабочее место в салоне и кладовую. Во всех производственных помещениях предусмотрено необходимое количество оборудования, инвентаря, мебели.

Задачей КПП является прием и частичное выполнение заказов на ремонт и изготовление изделий с учетом индивидуальных требований заказчика. Оформление заказов производится приемщиком. Для складирования принятых изделий предусмотрена кладовая.

Технико-экономические показатели

NN п/п	Наименование показателей	Един. измер.	Показатели
1	2	3	4
	А. Основные данные		
1	Годовой оборот услуг	тыс. руб.	96.0
2	Годовой объём услуг КПП	—"—	24.0
3	Полная себестоимость годового объема услуг	—"—	19.9
4	Режим работы:		
	а) продолжительность рабочей недели	час	41
	б) количество смен в сутки	смен	1-1.5
5	Списочная численность работающих		
	всего	чел.	7
	в том числе: а) рабочих	—"—	7
	из них - основных производственных,	—"—	4
	- вспомогательных	—"—	3
	б) ИТР	—"—	—
	в) служащих	—"—	—
	г) МОП	—"—	—
6	Количество в наибольшую смену		
	а) работающих	—"—	6
	б) рабочих	—"—	6

Изм.	Лист	№ докум.	Подпись	Дата	ТП 281-1-135-148 ПЗ		
Гл.инж.пр.		Тараскин			Сельский комплексный приемный пункт на 6 рабочих мест (серия 135)		
ГИП		Таганова				Лит.	Лист	Листов
Нач.отд.		Камынин				ТР	1	2
Гл.инж.отд.		Комиссаренко			Пояснительная записка	ГИПРОБЫТПРОМ г.Москва	
Рук.гр.		Грабевский					

Альбом II

Типовой проект 281-1-135-148

1	2	3	4
7	Установленная мощность всех		
	токоприемников	квт.	7.73
	в том числе: силовых	—"—	4.03
	осветительных	—"—	3.7
8	Годовой расход электроэнергии	тыс. квтч	12,0
	в том числе силовой	—"—	7,2
9	Годовой расход тепловой энергии	Гкал	117
	в том числе на производственные		
	нужды	—"—	—
10	Годовой расход воды	тыс. м³	0,2
	в том числе на производственные		
	нужды	—"—	—
11	Сметная стоимость строительства	тыс. руб.	26.18
	в том числе: а) строительно-монтажные		
	работы (пассивная часть)	—"—	22,00
	то же, в % к общей сметной стоимости	%	84.0
	Стоимость общестроительных работ	тыс. руб.	18.04
	б) оборудование, приспособ-		
	ление и производственный инвентарь	—"—	4.18
	(активная часть)		
	то же, в % к общей сметной стоимости	%	16.0
12	Основные производственные фонды	тыс. руб.	23.76
13	Площадь участка	га	0.04
14	Площадь застройки	м²	224.42
15	Плотность застройки	%	55.0
16	Строительный объем главного корпуса	м³	724,11
17	Общая площадь	м²	180.21
	в том числе рабочая	—"—	159.27
18	Материалоемкость строительства.		
	а) расход стали	т	4.96
	б) расход цемента	—"—	56.91
	в) расход лесоматериалов	м³	39,28

1	2	3	4
	Б. Показатели		
1	Годовой объем услуг в действующих		
	ценах:		
	на 1 рабочего (оборот услуг)	руб.	3429
	на 1 руб основных производствен-		
	ных фондов (фондоотдача)	—"—	1.01
	на 1м² производственной площади	—"—	150,7
2.	Энерговооруженность рабочего:		
	по мощности	квт.	0,9
	по энергии	тыс. квтч	1,3
3	Удельные капитальные вложения на		
	1 руб. годового объема услуг	руб.	1.09
4	Материалоемкость строительства на		
	1000 руб. годового объема работ:		
	а) расход металла	т	0,21
	б) расход цемента	—"—	2.33
	в) расход лесоматериалов	м³	1.64
5	Стоимость 1м³ здания общая	руб	36.15
	в том числе: строительно-монтажных		
	работ:	—"—	30,38
	из них общестроительных работ	—"—	24.91
6	Затраты по себестоимости на 1 руб.		
	годового объема услуг	—"—	0.83
7	Прибыль	тыс. руб.	4.1
8	Уровень рентабельности:		
	а) к основным производственным фон-		
	дам,	%	17.3
	б) к себестоимости	—"—	20.6
9	Срок окупаемости капитальных вложений	год	6.4
10	Коэффициент эффективности капи-		
	тальных вложений		0,16
11	Годовой экономический эффект		
	(за аналог принят комплексный		
	приемный пункт для сельской местности		
	7 тыс жителей. р.у. 1970 г.)	тыс. руб.	1.9

Расчет площадей

№№ п/п	Наименование производств	Площадь, м² Расчетная: для посетителей	производственная	подсобно-складская	Всего	Принятая Всего
1	Парикмахерская	5.0	14.0	3.0	22.0	19.3
2	Фотография	10.0	36.0	2.5	48.5	38.6
3	Участок ремонта бытовой					
	техники и радиотелеаппаратуры	4.4	22.0	6.0	32.4	33.8
4	Комплексный приемный пункт	24.0	—	24.0	48.0	59.5
	Итого	43.4	72.0	35.5	150.9	151.2

Состав работающих

№№ п/п	Наименование цехов, отделений и категорий рабочих	Категории по сан. нормам	Количество работающих: I смена м	I смена ж	II смена м	II смена ж	Всего м	Всего ж
	Производственные рабочие							
1	Рабочий по ремонту бытовой							
	техники и радиотелеаппаратуры	I б	1	—	—	—	1	—
2	Фотограф	I а	1	—	—	—	1	—
3	Парикмахер	I а	—	2	—	—	—	2
4	Приемщик комплексного приемного пункта	I а	—	1	—	1	—	2
	Итого		2	3	—	1	2	4
	Вспомогательные рабочие							
1	Уборщица	I б	—	1	—	—	—	1
	Всего по комплексному		2	4	—	1	2	5
	приемному пункту							

Изм.	Лист	N Докум.	Подпись	Дата
Главный инж-т		Тавасхин		
ГИП		Таганова		
Нач. отд.		Резников		
Гл. спец.		Шпеер		
Ст. инж.		Соколова		

ТП 281-1-135-148 ПЗ

Сельский комплексный приемный пункт на 6 рабочих мест (серия 135)

Лит.	Лист	Листов
ТР	2	

Пояснительная записка (окончание)

ГИПРОБЫТПРОМ г. Москва

Копировал: Фоз

Типовой проект 281-1-135-14р Альбом I

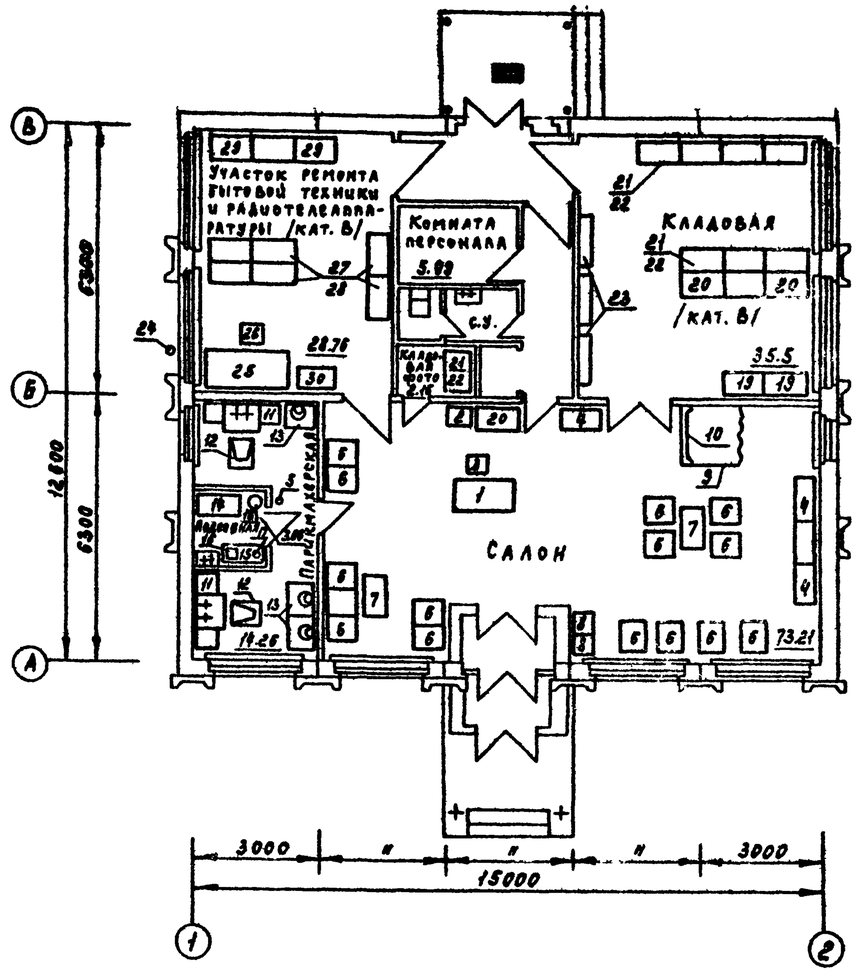

Фрагмент плана трансформируемого рабочего места выездного фотографа в салоне

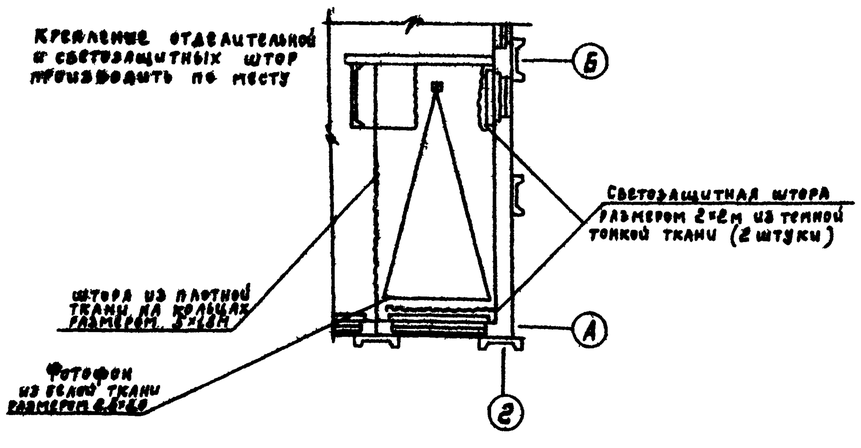

При привязке проекта, в случае отсутствия горячего водоснабжения, в парикмахерской следует предусмотреть водонагреватель марки ЭВН-1 с технической характеристикой: габариты - 755×330×938, масса - 45кг, мощность - 10,6кВт.

30	Тележка	ТГПГ	—	1	—	—	—	—— " ——
29	Стеллаж	—	1000×500×2220	3	—	—	—	—— " ——
28	Шкаф-стеллаж секционный	ТО.014-06.77	970×514×670	6	—	—	—	—— " ——
27	Шкаф-стеллаж секционный	ТО.014-02.77	970×384×1280	6	—	—	—	—— " ——
26	Стул	СТФ-1-69	415×470×750	1	—	—	—	—— " ——
25	Стенд для диагностики и ремонта радиотелеаппаратуры и бытовой техники	ТО.073 78	1360×860×1575	1	—	0.6	0.6	—— " ——
24	Антенна	УТА-12	—	1	—	—	—	Росглавбытоборудование
	Участок ремонта бытовой техники и радиотелеаппаратуры							
23	Вешало настенное	ТО.052 75	1200×315	3	—	—	—	—— " ——
22	Шкаф-стеллаж секционный	ТО.014-06.77	970×514×670	8	—	—	—	—— " ——
21	Шкаф-стеллаж секционный	ТО.014-02.77	970×384×1280	8	—	—	—	—— " ——
20	Шкаф-стеллаж секционный	ТО.014-07.77	970×592×1946	4	—	—	—	—— " ——
19	Ларь химчистки	ТО.027 75	970×514×670	2	—	—	—	Росглавбытоборудование
	Кладовая							
18	Бак для мусора	—	ф-400	1	—	—	—	Покупной
17	Коробка стерилизационная	КС-5	ф-350 h-190	1	2.5	—	—	—— " ——
16	Кипятильник дезинфекционный	Э-40	400×190×80	1	2.6	0.4	0.4	Минмедпром
15	Стол маникюрши	СЛМП 1.69	1000×500×730	1	—	—	—	—— " ——
14	Шкаф-стеллаж секционный	ТО.014-02.77 ТО.014-08.77	970×514×1950	1	—	—	—	—— " ——
13	Аппарат для сушки волос	СШ-1	687×687×1640	3	3.5	0.67	2.01	—— " ——
12	Кресло мужское парикмахерское	КМП	580×700×1120	2	—	—	—	—— " ——
11	Стол-туалет парикмахерский с умывальником	ТО.015.77	1800×660×1660	2	—	—	—	Росглавбытоборудование
	Парикмахерская							
10	Трельяж	—	—	1	—	—	—	В комплекте с примерочной кабиной
9	Кабина примерочная	ТО.066.75	1400×1805×1910	1	—	—	—	—— " ——
8	Цветочница	ТО.044.75	415×324×420	2	—	—	—	—— " ——
7	Стол журнальный	СЖ-2-77	970×547×485	2	—	—	—	—— " ——
6	Кресло для салона	КС-3-77	585×775×877	15	—	—	—	—— " ——
5	Вешалка	С-19 А-00	900×600×1300	1	—	—	—	—— " ——
4	Шкаф-стеллаж секционный	ТО.014-06.77 ТО.014-02.77	970×514×1330	4	—	—	—	—— " ——
3	Стул	СТФ-1-69	415×470×750	1	—	—	—	—— " ——
2	Шкаф приемщика с сейфом	ТО.032 75	485×404×1230	1	—	—	—	—— " ——
1	Стол приемщика	ТО.001-01.74	1400×730×770	1	—	—	—	Росглавбытоборудование
	Салон							

NN поз.	Наименование оборудования	Тип или марка	Краткая технич. хар-ка	Кол-во	Масса ед. кг	Ед. / Мощность кВт	Общ.	Примечание

Спецификация

Изм.	Лист	N докум.	Подпись	Дата	ТП 281-1-135-14.8 ТХ
Гл.инж.ин-та		Тарасский			Сельский комплексный приемный пункт на 6 рабочих мест (серия 135)
ГИП		Таганова			Лит. / Лист / Листов: ТР / 1 / 1
Нач. отд.		Камыкин		7.12.78	
Гл.инж.отд.		Комиссаренко		7.12.78	План расположения технологического оборудования и спецификация
Рук. гр.		Радомский		6.12.78	ГИПРОБЫТПРОМ г.Москва
Ст. инж.		Колесникова		6.12.78	

Альбом II

Типовой проект 281-1-135-148

План-схема размещения отопительно-вентиляционных установок

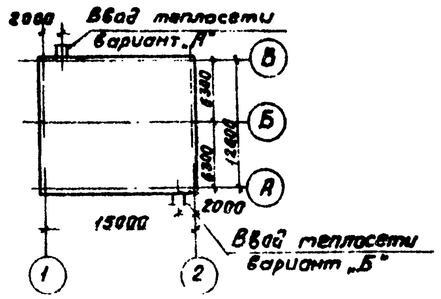

Общие данные

1. Проект разработан для 5ТУ климатических районов расчетной зимней температурой -20, -25, -30, -35 и -40°С.
2. Теплоснабжение здания предусматривается от наружных тепловых сетей.
Теплоносителем для системы отопления служит вода $T_г = 95°C$, $T_о = 70°C$; для горячего водоснабжения - вода 65°С.
3. Отопление здания осуществляется местными нагревательными приборами - радиаторами М 140 АО
4. Система отопления горизонтальная. Разводящая магистраль прокладывается над полом.
5. Трубопроводы и нагревательные приборы после монтажа окрашиваются масляной краской за 2 раза.
6. Вентиляция принята вытяжная естественная.
7. В помещениях парикмахерской, ремонта бытовой техники, комнате персонала принят однократный обмен воздуха. В кладовой 0,5 крат Поступление приточного воздуха за счет инфильтрации через окна и двери. Нагрев поступающего приточного воздуха осуществляется за счет увеличения поверхности нагрева нагревательных приборов.
8. В качестве воздуховодов используются асбестоцементные короба. Вытяжные шахты предусмотрены строительной частью проекта.
9. Трубопроводы узла ввода и в [illegible] альных каналах изолируются пухшнуром из минеральной ваты в оплетке х/б тканью марки „200", а затем покрываются лакостеклотканью по выравнивающему слою из рубероида.

Ведомость чертежей основного комплекта ОВ

Марка	Лист	Наименование	Примечание
22г	1	Общие данные	
"	2	Отопление и вентиляция. Планы на отм. 0.00.	
"	3	Отопление и вентиляция. Схемы систем отопления и вентиляции.	
"	4	Тепловой узел. Узел ввода горячего водоснабжения. Звено прямого участка шахтного асбоцементного воздуховода.	

Ведомость примененных и ссылочных документов

Обозначение	Наименование	Примечание
Серия 4.904-69	Детали крепления санитарно-технических приборов и трубопроводов.	
Серия 4.903-10 вып.8	Грязевики	
Серия 1.494-10	Решетки щелевые регулирующие типа Р	

Основные показатели по проекту

Наименование здания	Объем м³	Расход тепла ккал/час: На отопление (tн = -20°, -25°, -30°, -35°, -40°)	На вентиляцию		На горячее водоснабжение	Общий расход тепла	Установленная мощность электродвигателей кВт
Сельский комплексный приемный пункт на 6 рабочих мест.		21 330	—	—	25 800	47 130	—
		24 360	—	—	25 800	50 160	—
		28 300	—	—	25 800	54 100	—
		32 000	—	—	25 800	57 800	—
		36 540	—	—	25 800	62 340	—

Сводная спецификация систем отопления и вентиляции

Марка	Обозначение	Наименование	Кол.	Примечание
		Отопление		
	Завод им. Войкова	1. Радиаторы „М-140-АО"		
		1.1 для $t_н = -20°$ сек/экм	156/48	7.85 кг
		1.2 для $t_н = -25°$ сек/экм	138/55	7.85 кг
		1.3 для $t_н = -30°$ сек/экм	183/69	7.85 кг
		1.4 для $t_н = -35°$ сек/экм	207/725	7.85 кг
		1.5 для $t_н = -40°$ сек/экм	231/81	7.85 кг
		2. Кран системы „Маевского" шт.	16	0.14 кг
	ГОСТ 10944-75	3. Кран двойной регулировки КДР ф20 шт.	16	0.486 кг
	ГОСТ 3262-75*	4. Трубы легкие стальные водогазопроводные ф32 для $t_н$=-20, -25°, -30°, -35°, -40° м	38	2.73 кг
		5. То же ф25 для $t_н$= -30°, -35°, -40° м	20	2.12 кг
	—"—	6. То же ф20		
	—"—	6.1. для $t_н$ = -20°, -25° м	36	1.5 кг
		6.2 для $t_н$=-30°, -35°, -40° м	17	1.5 кг

		7. Изоляция труб пухшнуром из минеральной ваты в оплетке х/б тканью марки „200"		
	ГОСТ 5631-79	7.1 Покрытие антикоррозийным лаком м²/кг	0.9 / 0.12	
	ТУ 36 887-67	7.2 Асбопухшнур м³	0.03	
	ГОСТ 10923-76	7.3 Рубероид м²	1.41	
	ТУ 36-929-67	7.4 Лакостеклоткань м²	1.65	
		8. Окраска масляной краской по изоляции за 2 раза м²	1.14	
	ГОСТ 695-77	8.1 Краска масляная тертая кг	0.3	
	ГОСТ 190-78	8.2 Олифа кг	0.33	
		8.3 Белила кг	0.40	
		9. Окраска масляной краской неизолированных труб и приборов за 2 раза м²	76.5	
	ГОСТ 695-77	9.1 Краска масляная тертая кг	19.9	
	ГОСТ 190-78	9.2 Олифа кг	8.4	
	ОСТ 6-10-417-78	9.3 Белила кг	10.8	
		Тепловой узел		
Зо 1.182	ГОСТ 3262-75*	1. Трубы легкие стальные водогазопроводные ф32 м	3	2.73 кг
	"	2. То же ф40 м	1	3.33 кг
	Серия 4.903-10 вып.8	3. Грязевик фонтенский 16-40 734.01	2	15.8 кг
	ВК-32	4. Водомер горячей воды шт	1	4.5 кг
	ВК-15	5. То же шт	1	
	15кч 19п	6. Вентиль запорный фланцевый ф32 шт	6	4.3 кг
		7. То же ф25 шт	1	2.7 кг
	Клинский термометровый завод	8. Термометр технический н.3 0-100°С шт	3	
	ОБМ-100 ГОСТ 8625-77	9. Манометр технический 0÷6 кгс/см² шт	3	
	14м1	10 Кран трехходовой со штуцером шт	5	
		11. Изоляция труб пухшнуром из минеральной ваты в оплетке х/б тканью марки „200"		
	ГОСТ 5631-79	11.1 Покрытие антикоррозийным лаком м²/кг	2 / 0.6	
	ТУ36-887-67	11.2 Асбопухшнур м³	0.15	

	ГОСТ 10923-76	11.3 Рубероид м²	5	
	ТУ 36-929-67	11.4 Лакостеклоткань м²	7	
		12. Окраска масляной краской по изоляции		
		за 2 раза м²	5	
	ГОСТ 695-77	12.1 Краска масляная тертая кг	1.4	
	ГОСТ 190-78	12.2 Олифа кг	1.5	
	ОСТ 6-10-417-78	12.3 Белила кг	1.8	
	ГОСТ 8703-74*	13. Опора из сортовой стали L45x45x5 ℓ=500 мм. шт	12	1.68 кг
	ГОСТ 3262-75*	14. Трубы легкие стальные водогазопроводные		
		оцинкованные ф 32 м	8	2.73 кг
	"	15. То же ф 25 м	3	2.12 кг
		Вентиляция		
		1. Асбестоцементный		
		короб 200x200 м	3	
		2. Решетки щелевые регулирующие Р150 шт	3	
		3. То же Р200 шт	2	

Типовой проект разработан в соответствии с действующими нормами и правилами и предусматривает мероприятия, обеспечивающие взрывную, взрывопожарную и пожарную безопасность при эксплуатации здания.
Главный инженер проекта /Таганова/

Согласовано.
Техник. отд. Госгражданпроект

Изм.	Лист	N докум.	Подпись	Дата
ГИП		Таганова		
Нач.отд.		Молчанов		
Гл.инж.		Залкинд		
Гл.спец.		Ширяков		
Ст.инж.		Леонова		
Провер.		Куц		

ТП 281-1-135-148 ОВ

Сельский комплексный приемный пункт на 6 рабочих мест (серия 135)

Лит.	Лист	Листов
ТР	1	4

Общие данные

ГИПРОСЫТПРОМ г. Москва

Инв.N подл. | Подпись и дата

Вариант ввода тепловой сети по оси „В"

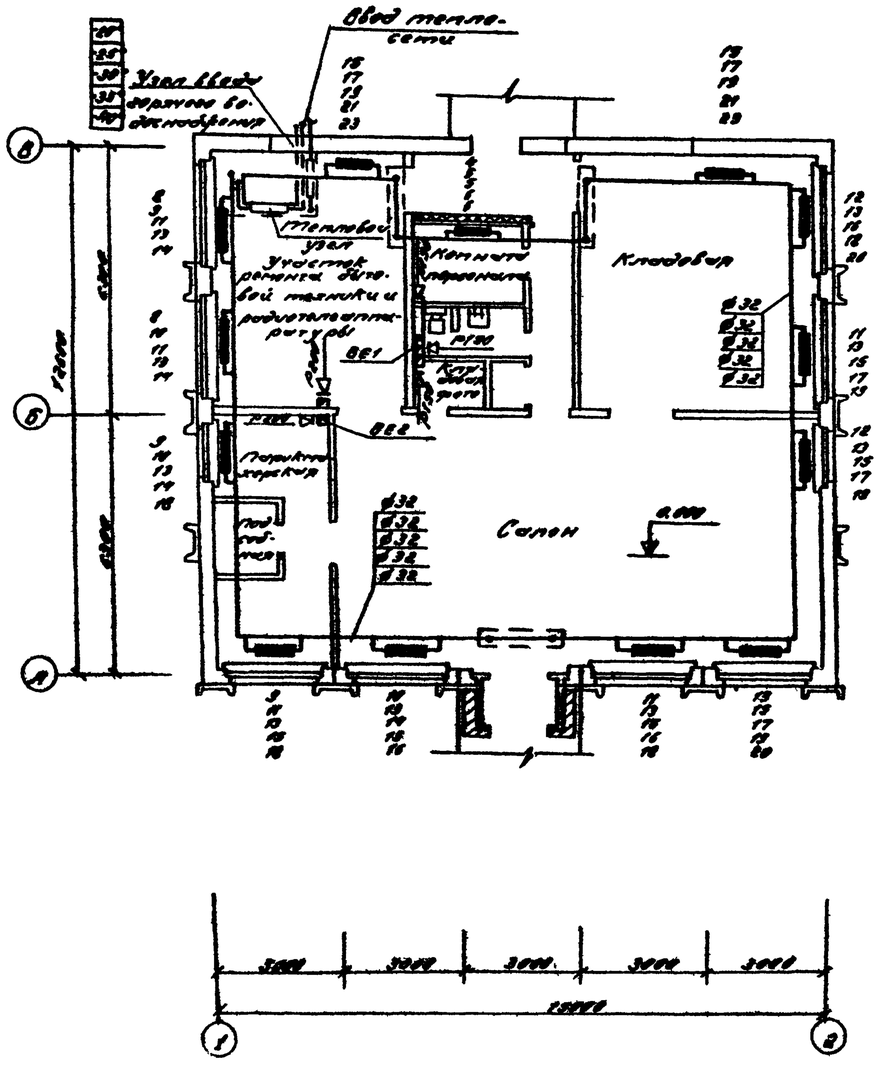

Вариант ввода тепловой сети по оси „А"

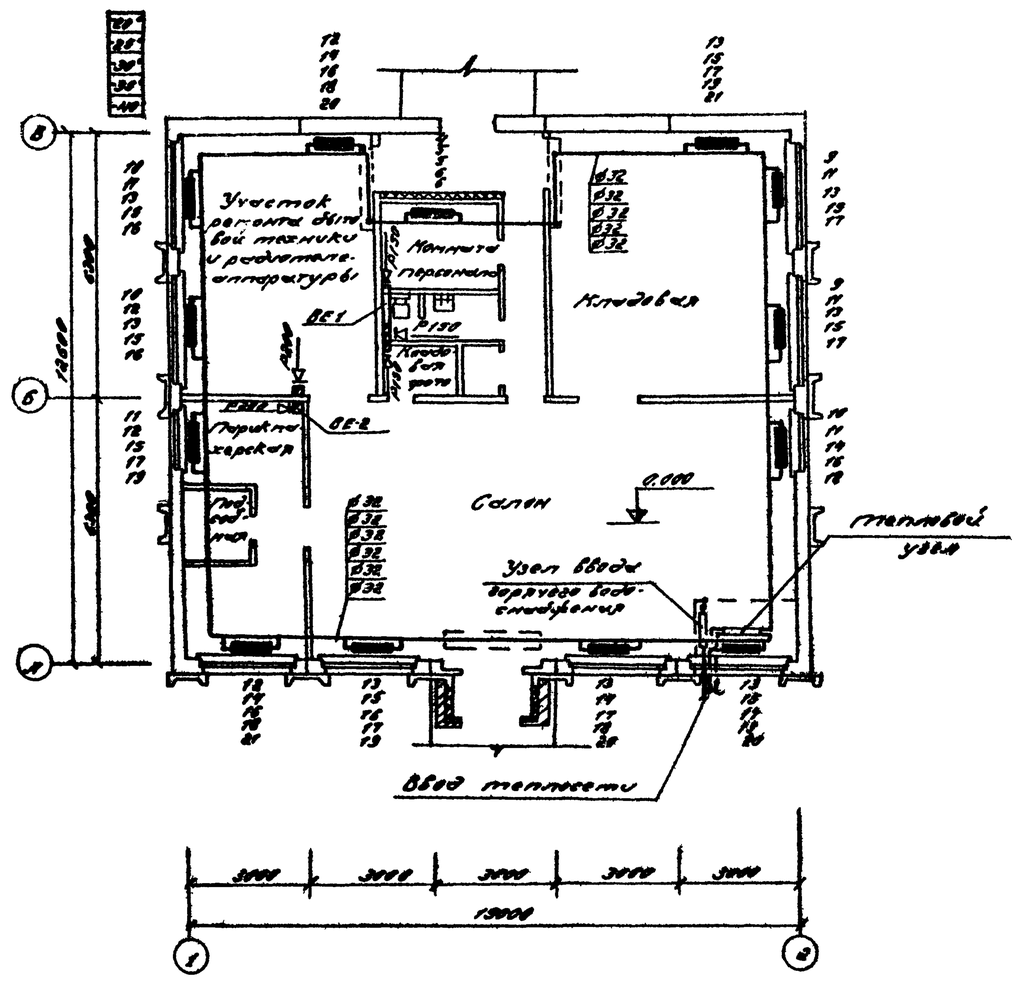

					ТП 281-1-135-НС		ОВ
					Сельский комплексный приемный пункт на 6 рабочих мест (серия 135)		
Изм.	Кол.уч.	Лист	Док.			Стад.	Лист	Листов
ГИП	Гаевский					ТР	2	
Нач.отд.	Ананьев				Отопление и вентиляция. Планы на отм. 0.000	ГИПРОСЫТПРОМ г. Москва		
Гл.инж.	Зонтиков							
Гл.спец.	Шкурко							
Ст.инж.	Ковалев							

Согласовано: КБ по СД; Госгражданстрой; Госкомсельстрой

Инв. № подл. | Подп. и дата | Взам. инв. №

Альбом II

Типовой проект 281-1-135-148

Вариант ввода тепловой сети по оси "В"

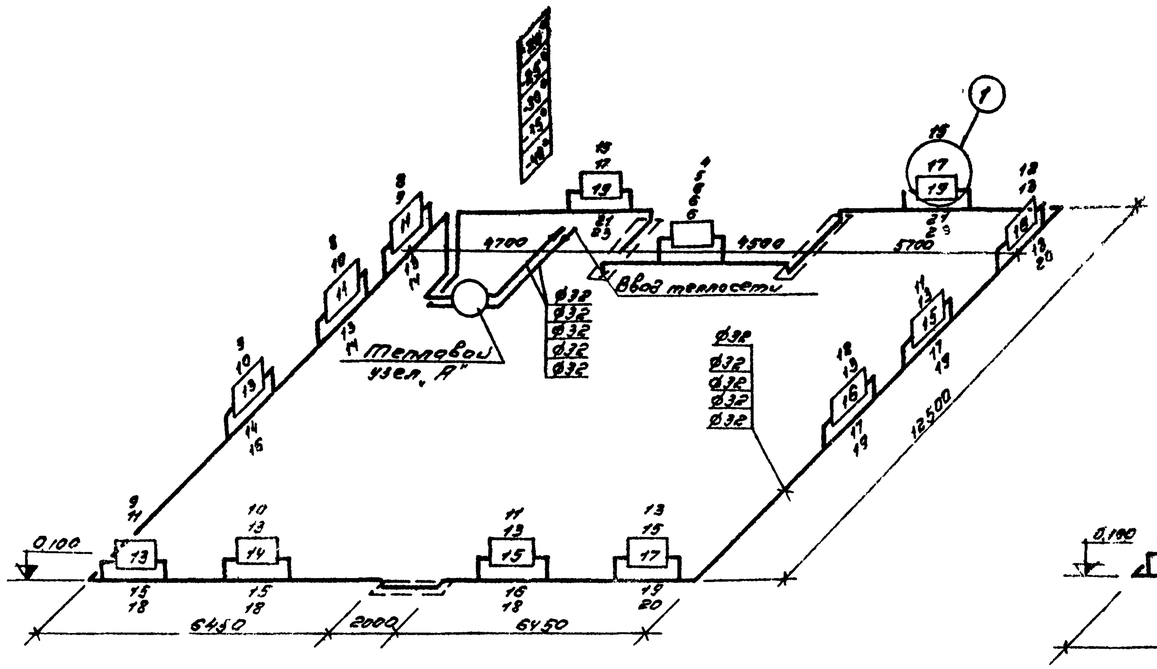

Вариант ввода тепловой сети по оси "А"

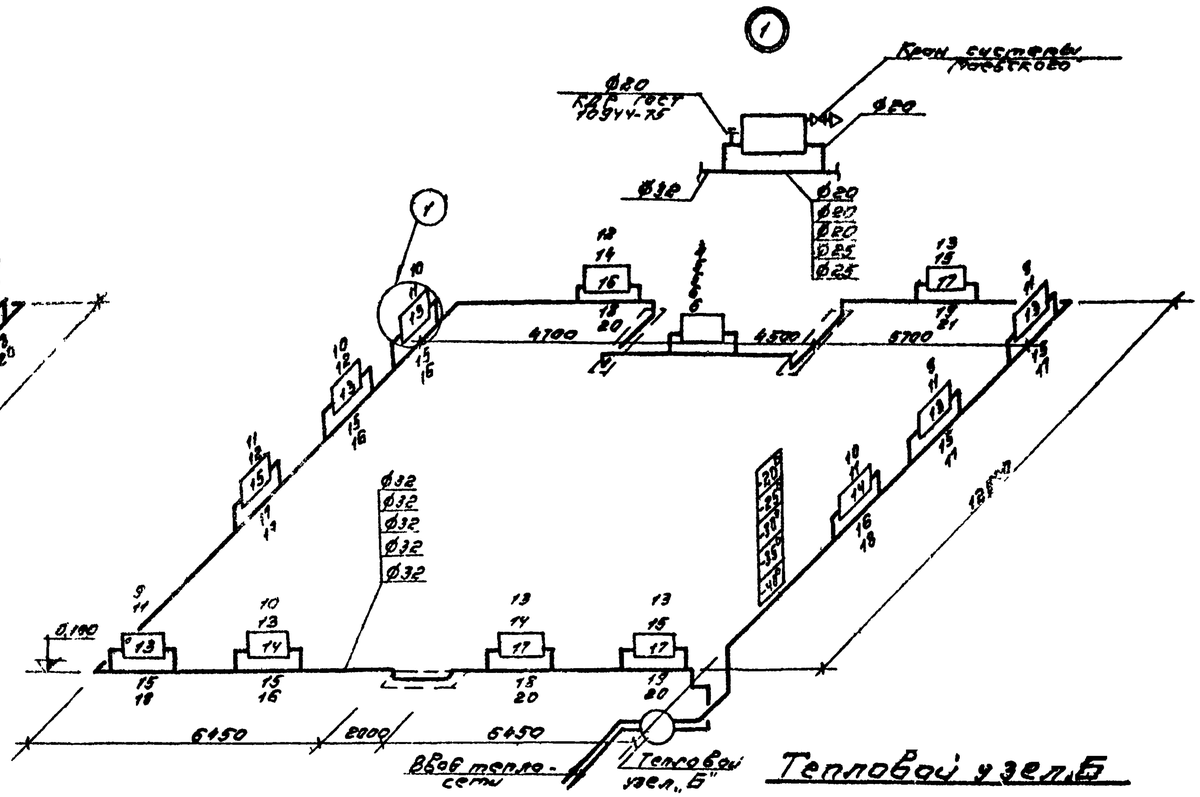

Тепловой узел „А"

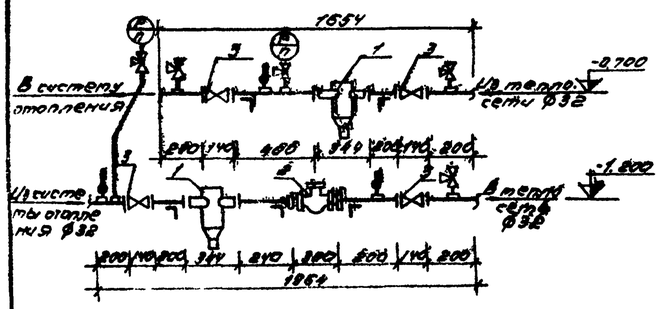

Узел ввода горячего водоснабжения „А"

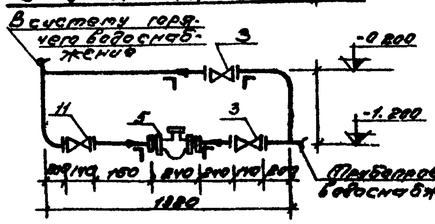

Узел ввода горячего водоснабжения „Б"

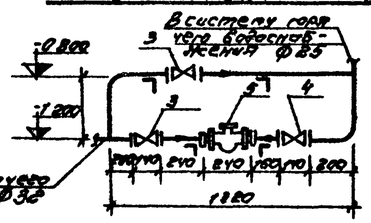

Тепловой узел „Б"

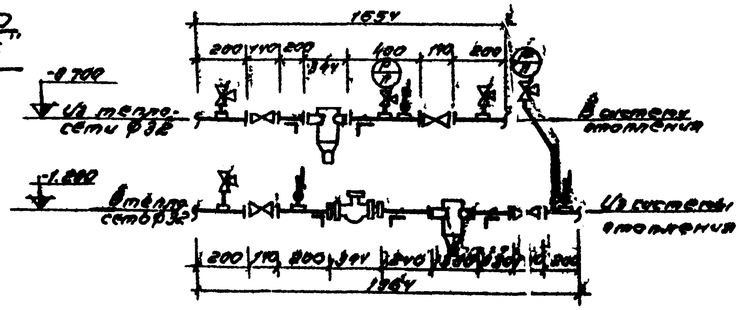

ВЕ-1

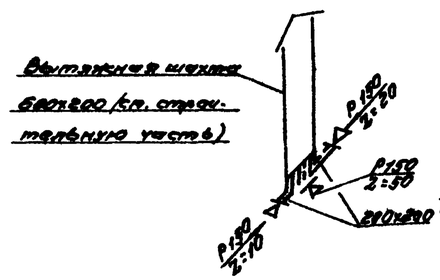

ВЕ-2

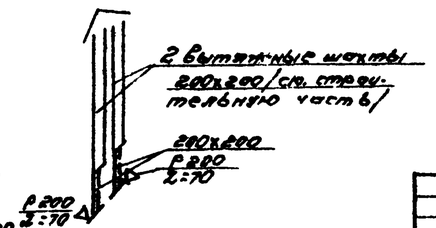

Марка	Обозначение	Наименование	Кол.	Примечание
	Серия 4.903-10 вып 8	1. Грязевик обратный 15-40 ТУ-01 шт	2	
	ВК-32	2. Водомер горячей воды шт.	1	
	15кч 19п	3. Вентиль запорный фланцевый Ø32 шт	6	
	То же	4. Тоже Ø25 шт	1	
	ВК-15	5. Водомер горячей воды шт	1	
	Клинский термометровый завод	6. Термометр технический тип №3 0÷100°С шт.	3	
	ОБП-100 ГОСТ 8625-77	7. Манометр 0÷6кгс/см² шт	3	
	14т1	8. Кран трехходовой		
		со штуцером шт	5	

Изм. Кол.уч. Лист Докум. Подп. Дата			281-1-135-148 ОВ	
ГИП	Тихонов		Сельский комплексный приемный пункт на 6 рабочих мест (серия 135)	
Нач.отд.	Мелянов			Изм. Лист Листов
Гл.спец.	Шарков			ТР 3
Ст.инж.	Леонов		Отопление и вентиляция. Схемы систем водоснабжения и вентиляции. Тепловой узел. Узел ввода горячего водоснабжения.	ГИПРОБЫТПРОМ г Москва
Инж.	Кич.			

Альбом II

Типовой проект 281-1-135-148

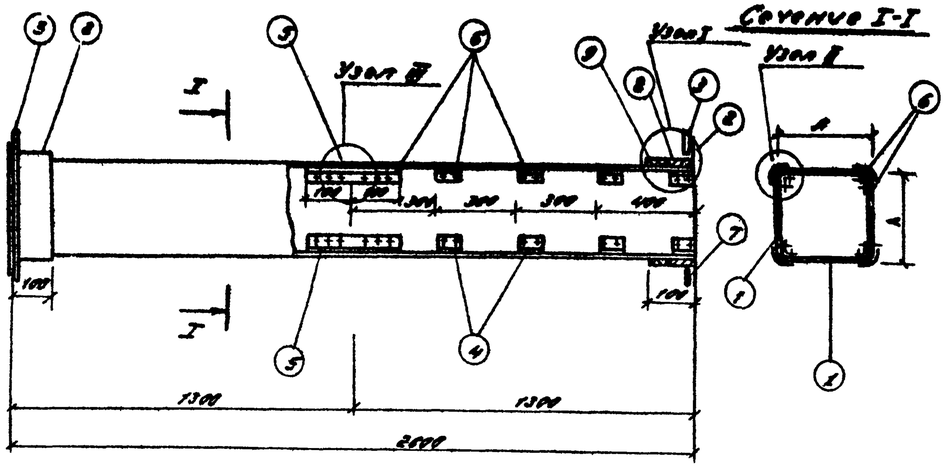

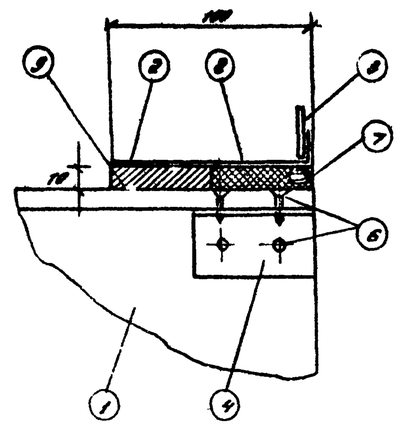

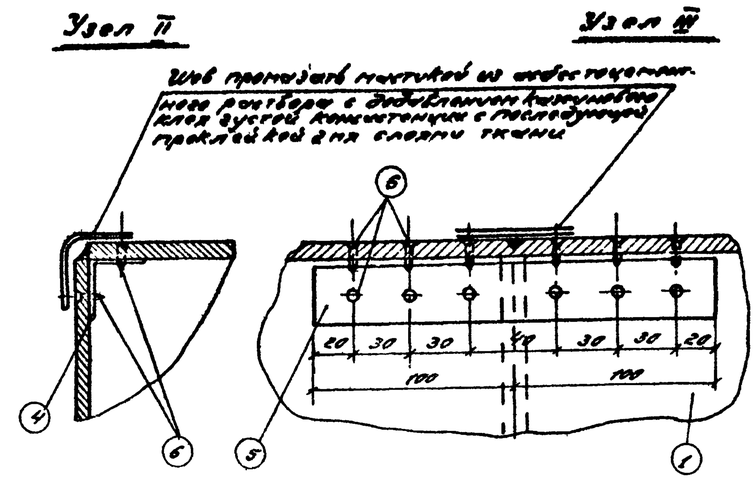

Спецификация

Наименование детали		Стенка воздуховода		Муфта		Фланец		Уголок		Уголок		Шуруп		Уплотняющий канат		Уплотняющий раствор		Общий вес кг	Фланцевое соединение			
Ф позиции		1		2		3		4		5		6		7		8	9		Число болтов	Размер болтов	Приходится на звено	Общий вес
Количество шт.		8		2		2		32		4		176		2								
Размер канала А	Размер канала А	Материал	Размер мм	Материал	Размер мм	Материал	Размер мм	Материал	Размер мм	Материал	Размер мм	Материал	Размер мм	Материал	Размер мм	Тип I м³	Тип II м³					
100	100	Асбестоцемент	84×8 ×1300	Уст. сталь d=0,7	120×120	Полос. сталь 85×4	80×120	Алюминий	30×30 ×2 ℓ=60	Алюминий	30×30 ×2 ℓ=200	сталь	3×15	пенька	d=12 ℓ=440	0,00012	0,0004	18	8	6×20	Усл. разн.	0,8
110	110	—"—	94×8 ×1300	—"—	130×130	—"—	130×130	—"—	—"—	—"—	—"—	—"—	—"—	—"—	d=12 ℓ=480	0,00018	0,00045	19	—"—	—"—	—"—	0,8
125	125	—"—	109×8 ×1300	—"—	145×145	—"—	145×145	—"—	—"—	—"—	—"—	—"—	—"—	—"—	d=12 ℓ=540	0,00023	0,00054	21	—"—	—"—	—"—	0,8
140	140	—"—	124×8 ×1300	—"—	160×160	—"—	160×160	—"—	—"—	—"—	—"—	—"—	—"—	—"—	d=12 ℓ=600	0,00028	0,0006	24	—"—	—"—	—"—	0,8
160	160	—"—	144×8 ×1300	—"—	180×180	—"—	180×180	—"—	—"—	—"—	—"—	—"—	—"—	—"—	d=12 ℓ=680	0,00035	0,00065	28	—"—	—"—	—"—	0,8
180	180	—"—	164×8 ×1300	—"—	200×200	—"—	200×200	—"—	—"—	—"—	—"—	—"—	—"—	—"—	d=12 ℓ=760	0,00041	0,00070	32	—"—	—"—	—"—	0,8
200	200	—"—	184×8 ×1300	—"—	220×220	—"—	220×220	—"—	—"—	—"—	—"—	—"—	—"—	—"—	d=12 ℓ=840	0,00047	0,00074	35	—"—	—"—	—"—	0,8
225	225	—"—	209×8 ×1300	—"—	245×245	—"—	245×245	—"—	—"—	—"—	—"—	—"—	—"—	—"—	d=12 ℓ=940	0,00015	0,00087	40	12	—"—	—"—	1,2
250	250	—"—	234×8 ×1300	—"—	270×270	—"—	270×270	—"—	—"—	—"—	—"—	—"—	—"—	—"—	d=12 ℓ=1040	0,00063	0,00104	44	—"—	—"—	—"—	1,2
280	280	—"—	264×8 ×1300	—"—	300×300	—"—	300×300	—"—	40×40×4 ℓ=70	—"—	40×40×3 ℓ=200	—"—	3×15	—"—	d=12 ℓ=1160	0,00053	0,00116	50	—"—	—"—	—"—	1,2
315	315	—"—	299×8 ×1300	Лист. сталь d=1,0	335×335	Угловая сталь 85×7	335×335	—"—	—"—	—"—	—"—	—"—	—"—	—"—	d=12 ℓ=1300	0,00104	0,0013	55	—"—	—"—	—"—	1,2
355	355	—"—	339×8 ×1300	—"—	375×375	—"—	375×375	—"—	—"—	—"—	—"—	—"—	—"—	—"—	d=12 ℓ=1460	0,00117	0,00146	64	—"—	—"—	—"—	1,2
400	400	—"—	384×8 ×1300	—"—	420×420	—"—	420×420	—"—	—"—	—"—	—"—	—"—	—"—	—"—	d=12 ℓ=1610	0,00151	0,00165	72	16	—"—	—"—	1,8
450	450	—"—	434×8 ×1300	—"—	470×470	—"—	470×470	—"—	—"—	—"—	—"—	—"—	—"—	—"—	d=12 ℓ=1890	0,00171	0,00187	82	—"—	—"—	—"—	1,8
500	500	—"—	480×10 ×1300	—"—	520×520	—"—	520×520	—"—	50×50×3 ℓ=80	—"—	50×50×3 ℓ=200	—"—	4×15	—"—	d=12 ℓ=2090	0,00193	0,00204	110	—"—	—"—	—"—	1,8
560	560	—"—	540×10 ×1300	—"—	580×580	—"—	580×580	—"—	—"—	—"—	—"—	—"—	—"—	—"—	d=12 ℓ=2260	0,00217	0,00225	122	20	8×25	—"—	2,2
630	630	—"—	610×10 ×1300	—"—	650×650	—"—	650×650	—"—	—"—	—"—	—"—	—"—	—"—	—"—	d=12 ℓ=2550	0,00245	0,00255	138	—"—	—"—	—"—	2,2
710	710	—"—	690×10 ×1300	—"—	730×730	—"—	730×730	—"—	—"—	—"—	—"—	—"—	—"—	—"—	d=12 ℓ=2880	0,00277	0,00128	141	—"—	—"—	—"—	2,2
800	800	—"—	780×10 ×1300	—"—	820×820	—"—	820×820	—"—	—"—	—"—	—"—	—"—	—"—	—"—	d=12 ℓ=3240	0,00315	0,00325	176	—"—	—"—	—"—	2,2

Примечания.

1. Данный чертеж скопирован с чертежа ТО-603, разработанного институтом Мосгрсект 1.
2. Чертеж разработан в объеме, установленном СН 202-76, и введен в действие до массового освоения промышленностью асбестоцементных воздуховодов.
3. При замене металлических воздуховодов на асбестоцементные, размер „А" стороны квадрата воздуховода применяется по диаметру металлического воздуховода.
4. Монтаж асбестоцементных воздуховодов разрешается вести только специализированным организациям, ведущим монтаж металлических. Смонтированные воздуховоды подвергаются испытанию на плотность. Подсос или утечка воздуха в размере 15% от расчетной производительности, в соответствии со СН и П III-33-75, не допускается.
5. Муфта поз. 2 перед установкой ее внутри, и торец воздуховода - снаружи, оклеиваются тканью на водонепроницаемом клее, дающем надежную склейку металла и ткани. Закрепление муфты на воздуховоде производится в соответствии с п. 3.133 СН и П III-28-75 путем уплотнения зазора между муфтой и воздуховодом пеньковым канатом (поз. 7) смоченным казеиновым клеем и асбестоцементным раствором с добавлением в него казеинового клея (поз. 8 тип I) с последующим заполнением зазора асбестоцементным раствором более густой консистенции, замешанным на расширяющемся цементе с добавлением казеинового клея поз. 9 тип II)
6. Муфты и фланцы перед установкой на воздуховод, окрашивают масляной краской. Весь воздуховод перед установкой грунтуется подмасляную краску.
7. В чертеже дана максимальная длина звена, которая при необходимости может быть уменьшена.
8. В качестве материала стенок (поз. 1) принят асбестоцементный лист (асбофанера) толщиной 8 и 10мм размером 800×1300мм. Разрезание листа на части осуществляется вальцовочными ножницами прессом.
9. При монтаже крепление воздуховода осуществляется аналогично креплению металлических воздуховодов с проверкой нагрузок по весу воздуховодов. При креплении звено должно опираться в двух точках таким образом, чтобы опоры располагались по обе стороны от шва (Узел III), на равных расстояниях от него и фланцевого соединения.
10. Каждое звено воздуховода перед отправкой на строительную площадку должно испытываться на плотность.

Гл. инж. проекта	Тайсаева				ТП 281-1-135-148 ОВ
Нач. отд.	Малчанов				Сельский комплексный приемный пункт на 6 рабочих мест (серия 135)
Гл. инж.	Залкинд				Стадия: Р; Лист: 4; Листов:
Гл. спец.	Кочурков				Звено прямого участка шовного асбоцементного воздуховода.
Проверил	Клц				ГИПРОБЫТПРОМ г. Москва

Альбом II

Типовой проект 281-1-135-148

Ведомость чертежей основного комплекта ВК

Марка	Лист	Наименование	Примечание
22г	1	Общие данные (начало)	
22г	2	Общие данные (окончание)	
22г	3	Планы на отм. 0.000. Схемы сетей В1, Т3, К1	

Основные показатели по чертежам водопровода и канализации.

Наименование системы	Потребный напор на вводе в м	Расчетные расходы				Установленная мощность электродвигателей, кВт	Примечания
		м3/сут	м3/час	л/сек	прим. л/сек		
1. Хозяйственно-питьевой водопровод	10	0.15	0.036	0.38	—	—	
2. Бытовая канализация	—	0.15	0.036	0.80	—	—	
3. Полив территории	—	3.21	—	—	—	—	

Перечень примененных в проекте ГОСТ ов (стандартов): 1255-67*, 3262-75*, 5525-61**, 6019-73*, 6942,3-69*, 6942,30-69, 23759-78, 5525-77, 22847-77, 23759-79, 18698-79*, 19802-74*.

I. Общие данные.

Источником водоснабжения сельского КПП принят сельский водопровод. Гарантийный напор в водопроводе условно принимается равным 10м. Хозяйственные нужды обеспечиваются гарантийным напором. Присоединение водопровода и канализации проектируется к наружным сетям. Предусмотрено два варианта вводов и выпусков. Вопрос выбора источника водоснабжения и условия спуска сточных вод решаются при привязке проекта к местным условиям с обязательным согласованием с местными органами санитарного надзора.

II Водоснабжение

1. Водопотребление

Расходы воды на хозяйственно-питьевые нужды приняты согласно действующих норм и приведены в таблице 1

Таблица 1

NN п.п.	Наименование водопотребителей	Единица измерения	Количество водопотребителей: в сутки	в наиб. смену	Норма расхода воды в л. в час на 1 водопотребитель	Норма расхода воды в л. в час на 1 водопотребитель: холодной	горячей	Расход воды в м³: в сутки	в час: холодной	горячей	Всего
1	Хозяйственно-питьевые нужды										
	работающие	чел.	6	6	25	8.0	4.40	0.15	0.03	0.026	0.056
					Итого:			0.15	0.03	0.026	0.056
2	Полив территории										
	а) усовершенствованные покрытия	м²	225	—	0.4	—	—	0.09	—	—	—
	б) зеленые насаждения	м²	780	—	4 л	—	—	3.12	—	—	—
					2. итого			3.21	—	—	—
					Всего:			3.36	0.03	0.026	0.056

2. Расчетные расходы воды

Расчетный секундный расход воды по зданию на хозяйственно-питьевые нужды определен исходя из количества установленных санитарных приборов, % одновременного их действия и норм расхода воды на прибор. Расчет приведен в таблице 2

Таблица 2

NN п.п.	Наименование	Количество установленных приборов	Нормы расхода воды в л/с на единицу в ч: общая	холодная	Вероятность действия приборов: P общ.	P хол.	α общ.	α хол.	Расчетные расходы воды, л/с q=5αn: общий	холодная	Примечания
1	Умывальники	4	0.10	0.07	0.35	0.30	0.77	0.75	0.38	0.26	
2	Унитазы	1	0.10	0.10	0.14	0.14	0.40	0.40	0.20	0.20	
							Итого:		0.58	0.46	

Расчетный секундный расход на хозяйственно-питьевые нужды равен 0.58л/сек. Расчетный расход воды на наружное пожаротушение при кубатуре здания 664,96м³ принят 10л/сек.

Вода, потребляемая на хозяйственно-питьевые нужды, должна соответствовать ГОСТ у 2874-73 „Вода питьевая".

3. Расчет счетчика

Принимает к установке крыльчатый счетчик ф20мм. Счетчик подобран для пропуска хозяйственно-питьевого расхода воды. Потери напора в счетчике определены по формуле: $h=S\cdot q^2$,

где: h - потери напора в м;

S - коэффициент сопротивления счетчика;

q - расчетный расход воды в л/сек.

$h = 5.10 \times 0.46^2 = 1.08$ м.

Схемы гидравлического расчета сети водопровода

I вариант

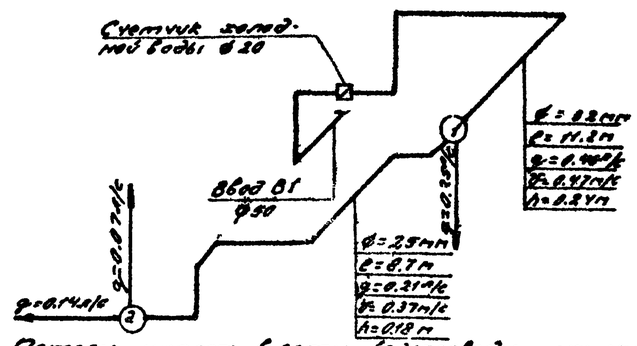

Потери напора в сети водопровода на участках. счетчик 1+2 = 0.24+0.18 = 0.42м, с учетом 15% потерь на местные сопротивления получим: 0.42×1.15 = 0.48м

Потребный напор на вводе в здание складывается из следующих величин:

1. Необходимый напор у прибора	5.00м
2. Потери напора в внутренней сети водопровода	0.48м
3. Потери напора в счетчике воды	1.08м
Итого:	6.56м

II Вариант

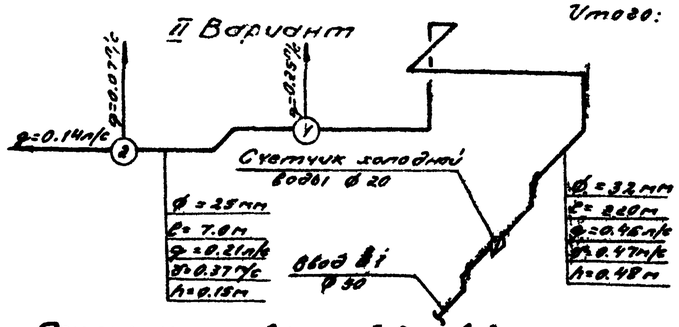

Потери напора в сети водопровода на участках: счетчик 1+2 = 0.48+0.15 = 0.63м с учетом 15% потерь на местные сопротивления получим 0.63×1.15 = 0.72м

Потребный напор на вводе в здание складывается из следующих величин

1. Необходимый напор у прибора	5.00м
2. Потери напора во внутренней сети водопровода	0.72м
3. Потери напора в счетчике воды	1.08м
Итого:	6.80м

Типовой проект разработан в соответствии с действующими нормами и правилами и предусматривает меры, обеспечивающие взрывную, взрывопожарную и пожарную безопасность при эксплуатации здания

Гл. инженер проекта (Тоганова)

Изм.	Лист	N докум.	Подп.	Дата	ТП 281-1-135-148 ВК
Гл. инж. пр.		Тоганова			Сельский комплексный приемный пункт на 6 рабочих мест (серия 135)
Вип		Тоганова			Лит. Лист Листов: ТР 1 3
Нач. отд.		Малучова			
Вед. инж.		Зайчина			Общие данные (начало)
Вед. стар.		Егоров			ГИПРОБЫТПРОМ г. Москва
Рук. гр.		Кокушинская			

Альбом VI

Типовой проект 281-1-135-148

4. Схема водоснабжения.

Внутренняя сеть водопровода монтируется из стальных водогазопроводных оцинкованных легких труб диаметром 50 ÷ 15мм ГОСТ 3262-75*. Для полива асфальтовых покрытий и зеленых насаждений выводится наружу поливочный кран ф 25 мм.

Горячее водоснабжение.

Источником горячей воды является местная котельная. Горячая вода подается к санитарным приборам. Сеть горячего водоснабжения монтируется из стальных водогазопроводных оцинкованных легких труб диаметром 25 ÷ 15мм ГОСТ 3262-75*. Все трубы окрасить масляной краской за 2 раза.

III Канализация.

Расход хозяйственно-бытовых стоков принят в соответствии с водопотреблением и приведен в таблице „основные показатели по чертежам водопровода и канализации."

Сточные воды от санитарных приборов сбрасываются самотеком во внутреннюю сеть хозяйственно-бытовой канализации. Внутренние сети бытовой канализации предусматриваются монтировать из чугунных канализационных труб диаметром 100 и 50 мм. ГОСТ 6942.3-69*. Вентиляция сети осуществляется через стояк, выводимый выше кровли на 0,5м.

IV Охрана водоемов от загрязнения сточными водами.

Бытовые сточные воды сбрасываются в канализационную сеть поселка. Производственных загрязнений нет.

Сводная спецификация систем водопровода и канализации

Марка	Обозначение	Наименование	Кол.	Примечание
		Водопровод		
		холодной воды		
	15 кч 18р	1. Вентиль запор-		
		ный муфтовый ф15	2	0.70 кг
	То же	2. То же, ф25 шт	2	1,40 кг
	15 кч 19 к	3. Вентиль запор-		
		ный фланцевый ф32	2	4.30 кг
	ГОСТ 1255-67*	4. Фланец сталь-		
		ной плоский		
		приварной ф32 шт	4	1.01 кг
		5. Кран поливочный		
		наружный ф25 шт	1	—
	ГОСТ 18698-73*	6. Рукав резино-		
		тканевый напор-		
		ный ф25 м	30	—
	ГОСТ 6019-73*	7. Счетчик холод-		
		ной воды крыль-		
		чатый ф20 шт	1	—
	ГОСТ 8625-77	8. Манометр общего		
		назначения с		
		трехходовым		
		краном шт	1	—
	ГОСТ 5525-61**	9. Колено чугун-		
		ное раструб-		
		гладкий конец		
		ф50 шт	1	7.70 кг
	То же	10. Трубы чугун-		
		ные напорные		
		класса „А" ф50 м	5	—
	ГОСТ 3262-75*	11. Трубы стальные		
		водогазопровод-		
		ные оцинкован-		
		ные легкие ф15 м	6/3	1,16 кг
	То же	12. То же, ф25 м	13/10	2.12 кг
	То же	13. То же ф32 м	13/22	2.73 кг
	То же	14. То же ф50 м	8,5	4.22 кг
		Водопровод		
		горячей воды		
	15 кч 18л	1. Вентиль запорный		
		муфтовый ф15	1	0,70 кг
	То же	2. То же ф20 шт	1	0,90 кг
	То же	3. То же ф25 шт	1	1.40 кг
	ГОСТ 3262-75*	4. Трубы стальные		
		водогазопроводные		
		оцинкованные		
		легкие ф15 м	11/7	1.16 кг
	То же	5. То же, ф20 м	8/7.5	1.50 кг
	То же	6. То же, ф25 м	11/215	2.12 кг
		Канализация		
		бытовая.		
	ГОСТ 23759-77	1. Умывальник		
		фаянсовый разме-		
		ром 600х450 со		
		спинкой, смеси-		
		телем и бутылоч-		
		ным сифоном	2	—
	ГОСТ 22847-77	2. Унитаз „Компакт"		
		тарелчатый со		
		сливным бачком,		
		с косым выпуском	1	—
	ГОСТ 6942.30-69	3. Ревизия чугунная		
		ф100 шт	1	8.00 кг
	ГОСТ 6942.3-69*	4. Трубы чугунные		
		канализационные		
		в здании по сте-		
		нам и под полом		
		ф50 м	135/11	5.90 кг
	То же	5. То же, ф100 м	8/13	13.40 кг
	То же	6. То же, в трен-		
		шее на глубине		
		до 1.5м ф100 м	6	13.40кг
		Масса указана		
		одного изделия		

В графе количество в числителе дана длина трубопроводов для I варианта, в знаменателе - для II варианта.

Изм.	Лист	N докум.	Подп.	Дата
ГИП		Тарасова		
Нач. отд.		Молчанов		
Гл. инж.		Залесина		
Гл. спец.		Егоров		
Рук. гр.		Кочуников		
Инж.		Сергеева		

ТП 281-1-135-148 ВК

Сельский комплексный приемный пункт на 6 рабочих мест. (серия 135)

Лит	Лист	Листов
ТР	2	

Общие данные (окончание)

ГИПРОСЕЛЬПРОМ г. Москва

16940-ОП

Альбом II

Типовой проект 281-1-135-148

I Вариант

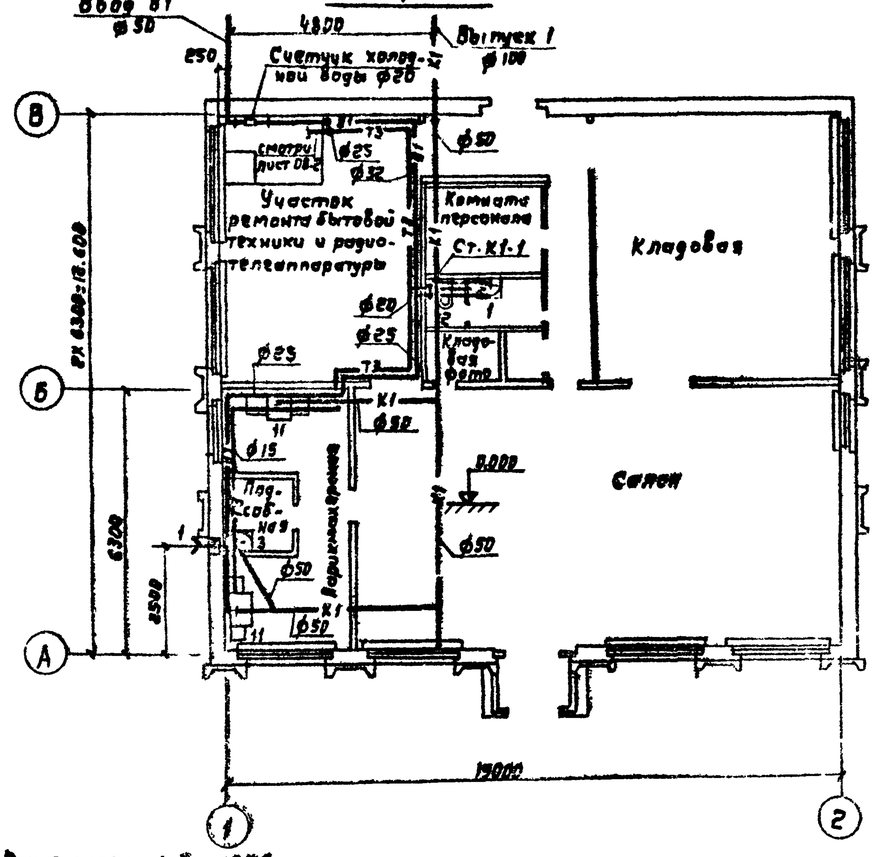

II Вариант

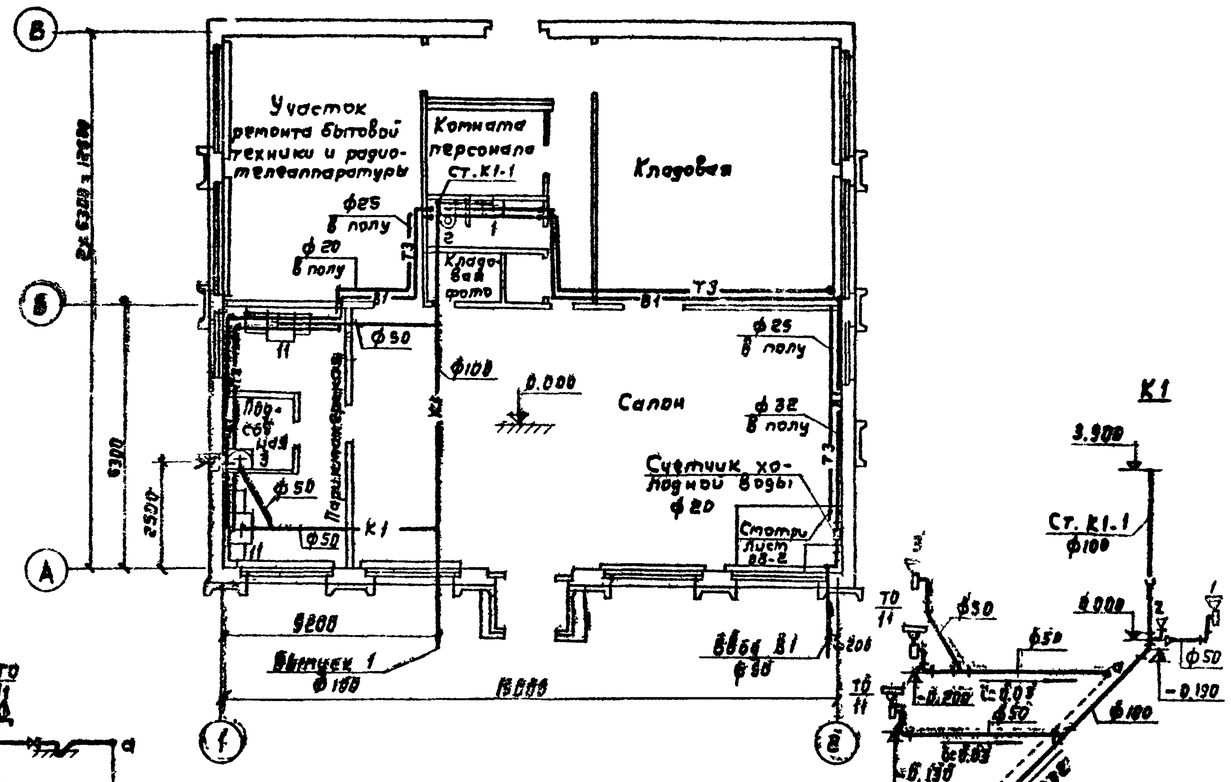

Водомерный узел.

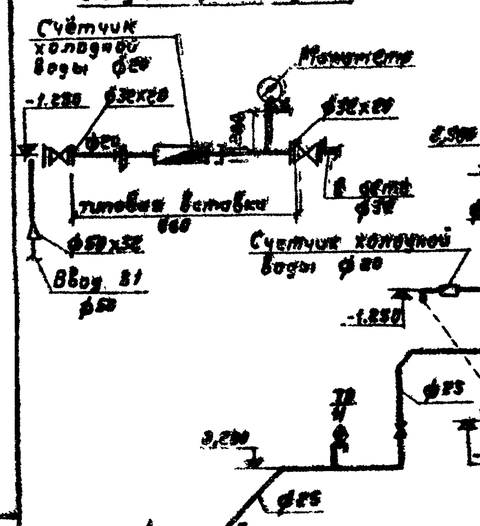

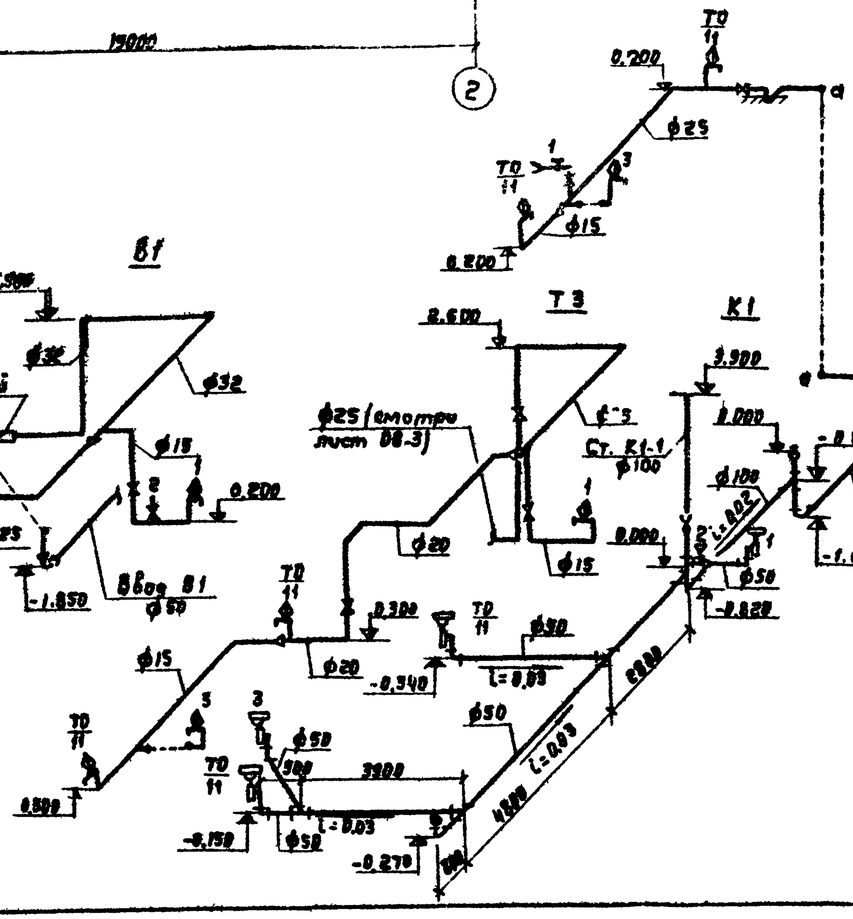

Изм	Лист	N докум.	Подп.	Дата	ТП 281-1-135-148	ВК
Гл. инж. инж.		Тарасюк			Сельский комплексный приемный пункт на 6 рабочих мест (серия 95)	
ГИП		Тагонова				Лит. / Лист / Листов
Нач. отд.		Молчанов				ТР / 3
Гл. инж. пр.		Зелкина			Планы на отм. 0.000	ГИПРОВОДПРОМ г. МОСКВА
Гл. спец.		Егоров			Схемы систем В1, Т3, К1	
Рук. гр.		Кончинова				

Инв. N подл. | Подп. и дата

Типовой проект 281-1-135-148 Альбом II

Ведомость основного комплекта „Э"

	Лист	Наименование	Примечание
	1	Общие данные	
	2	Силовое и осветительное электрооборудование. План на отм. 0.000. Схема размещения.	
	3	Силовое электрооборудование. Схема расчетная. Шкаф ВРУ1-21	
	4	Опросный лист на ВРУ1-21.	
	5	Ведомость объемов электромонтажных и строительных работ	

Основные показатели проекта.

NN п.п	Наименование потребителей	Ру кВт	Ки	Рр кВт	Средняя годовое число часов	Расход эл. энергии тыс. кВт/ч
1	Силовое электрооборудование.	3,4	0,6	2,1	3000	6,3
2	Электроосвещение	3,7	0,9	3,4	1400	4,8
	Итого	7,1		5,5		11,1

Пояснения к проекту.

Электроснабжение КП производится на напряжении 380/220В от местных электросетей.

Проектом предусматривается кабельный ввод со стороны главного и дворового фасадов.

Место ввода, сечение и марка кабеля определяются при привязке проекта к конкретным условиям

По надежности электроснабжения нагрузки КП относятся к III категории. В качестве вводно-распределительного устройства принят шкаф типа ВРУ1-21 с рубильником и предохранителями на вводе и 6ти трехфазными группами с предохранителями на токи 2х60А и 4х100А. На вводе устанавливается счетчик активной энергии.

Проектом предусматривается рабочее освещение. Осветительный щиток принят типа ОЩ-6 с 6ти автоматами А3161 с расцепителями 15А. В основных производственных помещениях приняты светильники ПВЛМ-Р, в столовой и парикмахерской-УСП.

Сети освещения и силовые сети выполняются проводом АПВ в нормальных помещениях в винипластовых трубах, в влажных-в водогазопроводных трубах, прокладываемых по плитам перекрытия и стенам по стенам

Все нетоковедущие части силового и осветительного электрооборудования, могущие оказаться под напряжением в результате повреждения изоляции-заземлить.

Спецификация

NN п.п.	Наименование	Тип	Ед изм	Кол
1	Вводно-распределительное устройство с рубильником и предохранителями на вводе и 6ти 3х фазными группами на отходящих линиях	ВРУ1-21	шт	1
2	Осветительный щиток с 6ти автоматами А3161с расцепителями на ток 15А	ОЩ-6	"	1
3	Светильник промышленный уплотненный с 2 люминесцентными лампами мощностью 40Вт, бесстартерный.	ПВЛМ-Р 2х40	"	12
4	Светильник потолочный для административных помещений с 2 люминесцентными лампами мощностью 40 Вт.	УСП-5	"	17
5	Светильник потолочный с 1 люминесцентной лампой мощностью 40 Вт	БЛ-2	"	4
6	Светильник настенный с лампой накаливания до 60 Вт	НБО 05х60	"	7
7	Лампа накаливания мощностью 40 Вт.	НБ220-40	"	2
8	Лампа накаливания мощностью 60 Вт	НБ220-60	"	5
9	Лампа люминесцентная белая мощностью 40 Вт.	ЛБ-40	"	60
10	Стартер керамический	СК-220-15/80	"	60
11	Штепсельная розетка двухполюсная с 3ым заземляющим контактом и вилкой	У 210/У255	"	7
12	Штепсельная розетка 6А, 250В	0,339	"	4
13	Выключатель однополюсный 6А, 250В	арт. 74	"	16
14	Выключатель однополюсный брызгозащищенный 6А, 250В	арт. 47	"	3
15	Провод установочный с алюминиевой жилой с ПХВ-оболочкой и изоляцией сечением 2,5 кВ мм	АПВ-660	км.	0,55
16	То же, сечением 4 кв мм.	АПВ-660	"	0,02
17	Труба стальная, водогазопроводная, легкая с цилиндрической короткой резьбой на обоих концах с муфтой с условным проходом 80 мм.	ГОСТ 3262-75	"	0,04
18	Трубы пластмассовая из винипласта средняя, с условным проходом 20 мм	МН-1427-61	"	0,17
19	Сталь сортовая		тн.	0,03

Согласовано

Технич. отд. | Комплект

Инж. | Пров. | Дата

Проект разработан в соответствии с действующими нормами и правилами и предусматривает мероприятия, обеспечивающие взрывную, взрывопожарную и пожарную безопасность при эксплуатации здания.

Главный инженер проекта /Тоганова/.

Изм.	Лист	№докум.	Подп.	Дата	ТП 281-1-135-148			
					Сельский комплексный приемный пункт на 6 рабочих мест (серия 135)			
ГИП	Тоганова					Лит	Лист	Листов
Инж. отд.	Шмелинский					Т.Р	1	5
Рук. гр.	Дорофеева					ГИПРОБЫТПРОМ г. Москва		
Ст. инж.	Осипова				Общие данные.			

18940-32.

Альбом II

Типовой проект 281-1-139-148

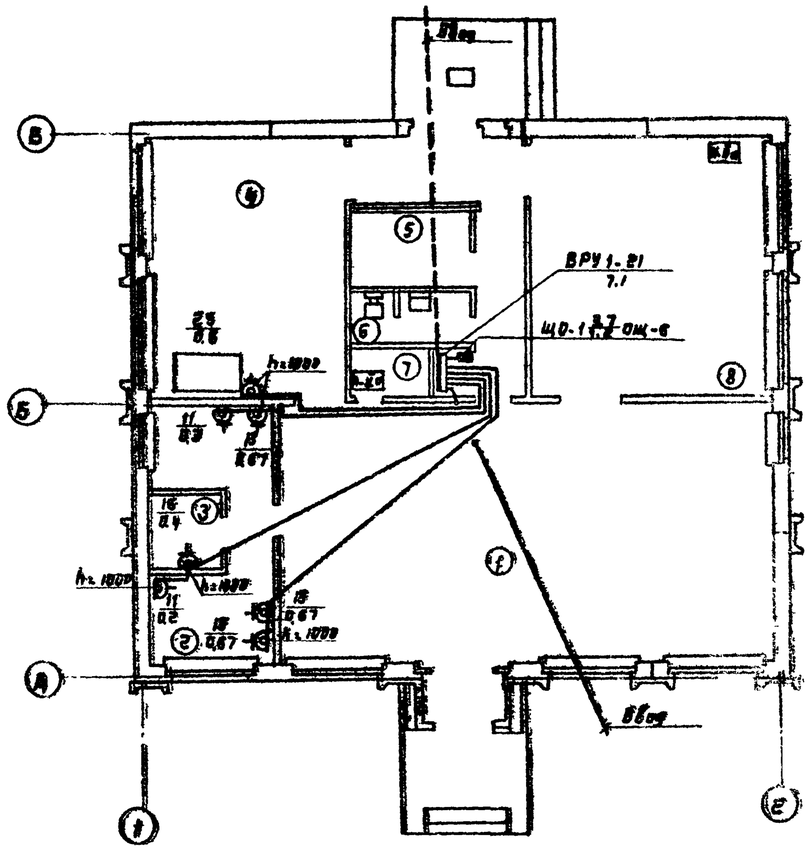

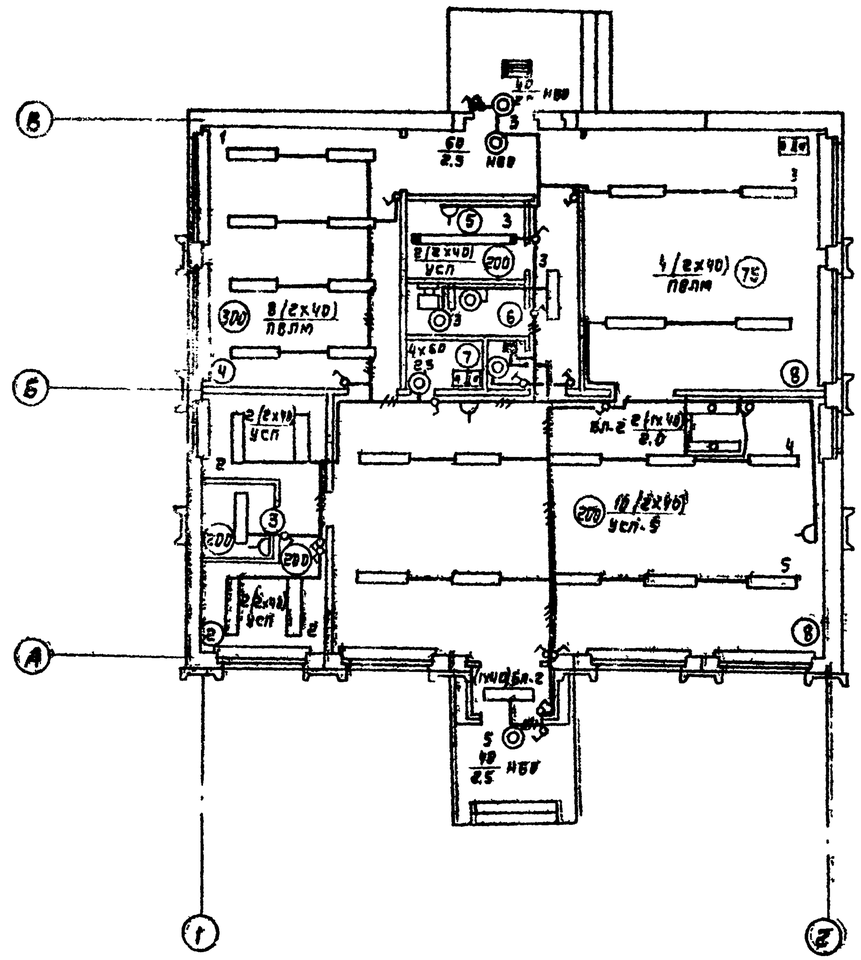

Экспликация

NN п/п	Наименование	NN п/п	Наименование
1	Салон	5	Комната персонала
2	Парикмахерская	6	Санузел
3	Подсобная	7	Кладовая фото
4	Участок ремонта бытовой техники и телеаппаратуры	8	Кладовая

Изм.	Лист	N докум.	Подп.	Дата	ТП 281-1-135-148 Э
ГИП		Таганова			Сельский комплексный приемный пункт на 6 рабочих мест (серия 135)
Нач. отд.		Шкуйлович			Лит. ТР · Лист 2 · Листов
Гл. инж. отд.		Каганов			
Рук. гр.		Новоселова			Силовое и осветительное электрооборудование. План на отм. 0,000. Схема размещения.
Ст. инж.		Осипова			ГИПРОБЫТПРОМ г. Москва

Согласовано

Инв. N подл. | Подпись и дата | Взам. инв. N

Альбом II

Типовой проект 281-1-135-148

Данные питающей сети		ВРУ1-21										
Шкаф распределительный № по плану	Номинальный ток рубильника, А	РЦ-2										
	Предохранитель ввода	Ру=7.1 кВт										
	Н группы		1	2„А"	2„В"	2„С"	3	4	5	6		
	Предохранитель отходящ. линии: Номинальный ток, А / Ток плавкой вставки А		60/15	60/15	60/15	60/15	100/30	100/30	100/30	100/30		
Марка и сечение провода способ прокладки, длина, м			АПВ-3(1х25) п.20-11	„ 11 „	„ 1 „	„ 14 „	„ 5 „	„ 13 „	„ 1 „	АПВ-3(1х4)+1х25 п.20-5		
Тип пускового аппарата Ток теплового реле магнитного пускателя, ток уставки расцепителя автомата А			УВ10/100В	„	„	„	„	„	„	„		
Марка и сечение провода способ прокладки, длина, м			комплектные	„	„	„	„	„	„	„		
Электроприемник	Обозначение на плане											
	Номер по плану		25	13	11	16	11	13	13	ЩО-1		
	Тип											
	Номинальная мощность кВт		0,6	0,67	0,2	0,4	0,2	0,67	0,67	3,7		
	Номинальный ток, А		3,4	3,2	1,0	1,9	1,0	3,2	3,2	5,9		
Наименование механизма			Стол приемника и выдачи радио-телеграммы	Аппарат для сушки волос	Переносные приборы	Кипятильник дезинфекционный	Переносные приборы	Аппарат для сушки волос	— „ —	Щиток освещения	Резерв	— „ —

Изм.	Лист	N докум.	Подп.	Дата	ТП Э		
ГИП		Таганова			Сельский комплексный приемный пункт на 6 рабочих мест (серия 135)		
Нач.отд.		Шнуйлович				Лит.	Лист	Листов
Гл.инж.отд.		Каганов				ТР	3	
Рук.гр.		Дорофеева			Силовое электрооборудование. Схема расчетная Шкаф ВРУ1-21	ГИПРОБЫТПРОМ г.Москва	
Ст.инж.		Осипова					

Инв.N подл. | Подп. и дата

Альбом II

Типовой проект 281-1-135-148

Схема технологических соединений	
Схема ВРУ	
Тип панели	ВРУ1-21
Номер групп	1 2 3 4 5 6
Номинальный ток плавкой вставки, А	15 15 30 30 30 30
Тип и технические данные счетчика непосредственного включения или через трансформаторы тока	СА4-И672
Тип и технические данные трансформатора тока	ТК-20 75/5

Изм.	Лист	N докум.	Подп.	Дата	ТП 281-1-135-148 Э		
ГИП		Таганова			Сельский комплексный приемный пункт на 6 рабочих мест (серия 135)		
Нач.отд.		Шнуйлович				Лит.	Лист	Листов
Гл.инж.отд.		Каганов				ТР	4	
Рук.гр.		Дорофеева			Опросный лист на ВРУ-21.	ГИПРОБЫТПРОМ г.Москва	
Ст.инж.		Осипова					

Инв. N подл. | Подп. и дата

Альбом II

Типовой проект 281-1-135-14в

NN п.п	Наименование работ	Ед. изм.	Кол.	Примечание
1	2	3	4	5
	Силовое электрооборудование			
1	Вводно-распределительное устройство типа ВРУ1-21	шт.	1	
2	Подготовка к включению рубильника на ток до 250А	"	1	
3	То же, предохранителей на ток до 60А	"	6	
4	То же, на ток до 100А	"	12	
5	То же, на ток до 250А	"	3	
6	То же, счетчика активной энергии СА4-И672	"	1	
7	То же, трансформаторов тока ТК-20	"	3	
8	То же, конденсатора К-3	"	3	
9	То же, сигнальной лампы НВ-24	"	2	
10	То же, автоматического выключателя АЕ-1000	"	2	
11	Розетка штепсельная 2х полюсная У210	"	7	
12	Затягивание 1го провода АПВ сечением 2,5 кв.мм.	км	0,006	
13	То же, последующего провода АПВ сечением 2,5 кв. мм.	км	0,12	
14	Прокладка трубы пластмассовой креплением на скобах	км	0,02	
15	То же, под заливку бетоном	км	0,04	
16	Металлоконструкции	тн	0,015	

1	2	3	4	5
	Электроосвещение			
1	Щиток осветительный типа ОЩ-6	шт.	1	
2	Светильник промышленный подвесной с люминисцентными лампами типа ПВЛМ-2	"	12	
3	Светильник потолочный на 1 и 2 люминесцентные лампы типа БЛ-2, УСП-5	"	21	
4	Светильник настенный с лампой накаливания НБО-25х60	"	7	
5	Розетка штепсельная для скрытой проводки	"	4	
6	Выключатель однополюсный 6А, 250 в для скрытой проводки	"	16	
7	Выключатель однополюсный 6А, 250В для открытой проводки	"	3	
8	Затягивание 1го провода АПВ сечением 2,5 кв мм	км	0,15	
9	То же, сечением 4 кв мм	км	0,007	
10	Затягивание последующего провода сечением 2,5 кв. мм	"	0,21	
11	То же, сечением 4 кв. мм	"	0,015	
12	Прокладка трубы водогазопроводной с креплением на скобах	"	0,01	
13	То же, под заливку бетоном	"	0,03	
14	Прокладка трубы пластмассовой с креплением на скобах	"	0,03	
15	То же, под заливку бетоном	"	0,09	
16	Металлоконструкции	тн	0,015	

Изм.	Лист	Название	Подп.	Дата
ГИП		Карпова		
Нач. отд.		Шайдович		
Гл. инж. отд.		Карпова		
Рук. гр.		Алексеева		
Ст. инж.		Дмитриева		

ТП 281-1-135-14в Э

Сельский комплексный приемный пункт на 6 рабочих мест (серия 1.35)

Лит.	Лист	Листов
ТР	5	

Ведомость объемов электромонтажных и строительных работ

ГИПРОБЫТПРОМ г. Москва

18940-02

Инв. № подл. | Подп. и дата

Типовой проект 281-1-135-148 Альбом II

Ведомость чертежей основного комплекта марки СС

Формат	Лист	Наименование	Примечание
	1	Связь и сигнализация. Общие данные (начало)	
	2	Связь и сигнализация. Общие данные (продолжение)	
	3	Связь и сигнализация. Общие данные (окончание)	
	4	Связь и сигнализация. Схемы структурные.	
	5	Связь и сигнализация. План на отм 0,000 Схема кабельного ввода Фрагменты блокировки.	
	6	Связь и сигнализация. Подпольная коробка размером 200х200мм (лист 1)	
	7	Связь и сигнализация. Подпольная коробка размером 200х200мм (лист 2)	
	8	Связь и сигнализация. Подпольная коробка размером 400х400мм (лист 1)	
	9	Связь и сигнализация. Подпольная коробка размером 400х400мм (лист 2)	
	10	Связь и сигнализация Подпольная коробка размером 400х400мм (лист 3)	
	11	Связь и сигнализация Узлы скрытой проводки и крепление платы ПС5-6	

Пояснительная записка

Настоящий проект разработан на основании заданий архитектурно-строительного отдела КБ по железобетону Госстроя РСФСР и технологического отдела института „Гипробытпром"

Проектом предусматриваются следующие устройства связи и сигнализации:

1. Прокладка сетей Канализация.
2. Городская телефонная связь
3. Радиофикация.
4. Теле и радио антенны
5. Охранно-пожарная сигнализация.

1. Прокладка сетей. Канализация

Горизонтальная прокладка на этаже выполняется в винипластовых трубах, проложенных в подготовке полов и бороздах стен.

2. Городская телефонная связь

В корпусе предусматривается установка 1 телефонного аппарата (в салоне) Вариант ввода определяется при привязке

3. Радиофикация

Для присоединения проектируемого здания к городской радиотрансляционной сети на кровле здания устанавливается вводная трубостойка с абонентским трансформатором ТАГ-10М Крепление опорной трубы для радиостойки разработано в архитектурной части проекта.

Для защиты устройств радиотрансляционной сети от атмосферных разрядов предусматривается устройство молниеотвода с заземлителем. В качестве заземлителя используются электроды из круглой стали Ф16мм. длиной 5м. Электроды забиваются в грунт на глубину 5м с разносом 5м. Электроды соединяются между собой стальной полосой 40х4мм. Конец полосы приваривается к шине, проложенной по фасаду. Количество электродов, забиваемых в грунт, уточняется при привязке проекта по следующей таблице:

Наименование грунта	Чернозем или суглинок	Супесь	Песок средней влажности.
Количество уголков	2	2	4

Смета на устройство очага заземления корректируется при привязке проекта.

Радиотрансляционная сеть от ввода до первой ответвительной коробки выполняется проводом ПВЖ, далее скрыто в полу в винипластовых трубах проводом ПТПЖ-2х1,2 и ПТПЖ-2х0,6.

В здании предусматривается установка 7 штук однопрограммных динамических громкоговорителей мощностью 0,25 ВА.

Коробки типа УК-2П и УК-2Р устанавливаются в подпольных коробках.

Провода сети радиофикации проложить в трубах отдельно от кабелей и проводов городской телефонной связи.

Монтаж радиотрансляционных сетей производится согласно действующим правилам по строительству линейных сооружений городских радиотрансляционных сетей Министерства связи СССР.

4. Телеантенна и радиоантенна

Для проверки работы телевизоров и радиоприемников предусматривается установка телеантенны типа ИТА-12 и радиоантенны типа К-6БЗ на кровле здания.

Типовой проект разработан в соответствии с действующими нормами и правилами и предусматривает мероприятия, обеспечивающие взрывную, взрывопожарную и пожарную безопасность при эксплуатации здания.

Главный инженер проекта /Таганова/

Согласовано

Инв. № подл. | Подп. и дата | Взам. инв. №

Гл. инж. проекта	Таганова		ТП281-1-135-148 СС	
Гл. спец.	Черемных		Сельский комплексный приемный пункт на 135 абонентов	
Гл. инж.	Таганова			Лит ТР / Лист 1 / Листов 11
Нач. отд.	Шаповалов			
Гл. арх. проекта	Соколов		Связь и сигнализация Общие данные	
Гл. инж.	Ушаков			
Гл. спец.	Кочева			

Альбом I

Типовой проект 281-1-135-1/8

Телеантенна и радиоантенна устанавливаются на одной опорной трубе. Необходимость установки коробки монтажной с фильтрами сложения КФСТ и усилителя тонального типа УТА-4 определяется после монтажа телеантенны и замера напряженности сигнала.

Магистральная сеть телевидения выполняется кабелем РК-75-9-12, абонентская РК-75-4-15.

Сеть радиоантенны выполняется кабелем ПРППМ-2х1,2.

Коробки типа КРТ-6 и УТ-2П устанавливаются в подпольных коробках.

Для защиты антенн от атмосферных разрядов используется общее заземление.

5. Охранно-пожарная сигнализация.

Проектом предусматривается комплекс средств сигнализации, предназначенный для выдачи сигналов тревоги при попытке проникновения на территорию охраняемого объекта.

Все пожароопасные помещения оборудуются пожарной сигнализацией.

Охранная и пожарная сигнализация выполняются с отдельных приборов „Сигнал-31".

В охранный шлейф включаются последовательно датчики магнитно-контактные СМК и микровыключатели ВМ-12, блокирующие окна и двери на открывание и пролом.

Деревянные двери блокируются на пролом проводом ПМВ сеч. 0,2мм

В пожарный шлейф включаются последовательно пожарные извещатели типа ДТЛ.

Приборы „Сигнал-31" имеют выход на ПЦН через телефонную пару.

Сеть охранно-пожарной сигнализации выполняется в соответствии с инструкцией ВМСН-14-73.

В проекте применены следующие ГОСТы ГОСТ 10704-76*; ГОСТ 2590-71*; ГОСТ 103-76; ГОСТ 8509-72*; ГОСТ 19904-74*; МН 1427-61.

Условные обозначения

Г	Аппарат городской телефонной связи
	Коробка телефонная распределительная
2х2	Стойка телефонная
АЗУ	Предохранительное устройство
К-0 / 1	Номер телефонной коробки / Количество занятых пар
	Прибор охранно-пожарной сигнализации
	Пожарный извещатель
	Датчик на пролом стекла
	Датчик на открывание
	Блокировка на пролом
	Розетка радиотрансляционная
	Радиостойка с абонентским трансформатором
	Телеантенна
	Радиоантенна
	Коробка ответвительная
	Коробка универсальная ограничительная
	Коробка подпольная

	Коробка телевизионная
	Звонок электрический
	Лампа сигнальная
ПК-1/1 / 400	Подпольная коробка - № этажа / № коробки / Размер подпольной коробки
— — —	Линия телефонной связи
—·—·—	Сеть радиофикации
—т—	Сеть телеантенны
—р—	Сеть радиоантенны
———	Сеть пожарной сигнализации
—х—	Сеть охранной сигнализации
—/—	Труба скрытой проводки
	Кабель, приходящий сверху

Изм.	Лист	N: докум.	Подп.	Дата	ТП 281-1-135-1/8 СС			
Гл.инж.пр.		Тарасюк			Сельский комплексный приёмный пункт на 6 рабочих мест (серия 135)			
ГИП		Тяганова				Лит.	Лист.	Листов
Нач.отд.		Мирошников				7Р	2	
Гл.инж.отд.		Корнеев			Связь и сигнализация. Общие данные (продолжение)	ГИПРОБЫТПРОМ г.Москва		
Рук.груп.		Разева						
Ст.инж.		Котова						

15940-02

Инв.N подл. | Подп. и дата

Типовой проект 281-1-135-14св. Альбом II

Спецификации

NN п/п	Наименование	Тип	Ед. изм.	К-во
1	2	3	4	5
	Канализация			
1	Труба стальная водогазопроводная Ду 50	ГОСТ 3262-75*	м	10
2	Труба винипластовая среднего типа Ду 20.	АН 1427-61	—"—	190
3	Металлорукав Ду 22	РЗ-АЛ-Х	—"—	20
4	Коробка подштукатурная	КП-4	шт	25
5	Подпольная коробка размером 200×200 мм.	см. листы СС-6÷СС-7	—"—	2
6	Подпольная коробка размером 400×400 мм.	см. листы СС-8÷СС-10	—"—	2
7	Полоса перфорированная С-образная	К-100	кг	1
	Городская телефонная связь (вариант подземного ввода)			
1	Аппарат телефонный.	ТАН-70-I	шт	1
2	Коробка телефонная распределительная.	КРТП-10	—"—	1
3	Плата соединительная.	ПС 3-5 НГО.365.000	—"—	1
4	Колодка маркировочная.	КМ-4	—"—	2
5	Рейка зажимов.	РЗ-12	—"—	1
6	Зажим коммутационный.	ЗКН	—"—	12
7	Крышка винипластовая	У-89А	—"—	1
8	Кабель телефонный емк 10×2×0,4	ТПП	м	15
9	Провод телефонный емк. 1×2×0,5	ТРП	—"—	30
	Городская телефонная связь (вариант воздушного ввода)			
1	Стойка телефонная емк 1×2	СПТ-1	шт	1
2	Абонентское защитное устройство	АЗУ*	—"—	1
3	Аппарат телефонный.	ТАН-70-I	—"—	1
4	Плата соединительная.	ПС 3-5 НГО.365.000	—"—	1
5	Колодка маркировочная.	КМ-4	—"—	2
6	Рейка зажимов	РЗ-12	—"—	1
7	Зажим коммутационный	ЗКН	—"—	12
8	Крышка винипластовая	У-89А	—"—	1
9	Провод телефонный емк. 1×2×0,5	ТРП	м	30
10	Провод телефонный сеч. 2×0,5	ПТВ	—"—	5
11	Сталь круглая ф8мм.	ГОСТ 2590-71*	—"—	10
	Радиофикация.			
1	Радиостойка диб. 0,8-1кВ	РС-I	шт	1
2	Абонентский трансформатор	ТАГ-10М	—"—	1
3	Громкоговоритель динамический мощн. 0,25ВА	—	—"—	7
4	Коробка ответвительная	УК-2П	—"—	12
5	Коробка универсальная	УК-2Р	—"—	7
6	Крышка винипластовая.	У-89А	—"—	7
7	Розетка штепсельная	У-86РМ	—"—	7
8	Вилка штепсельная.	У-87РМ	—"—	7
9	Провод атмосферостойкий ф1,8	ПОЖ	м	30
10	Провод трансляционный сеч. 2×1,8	ПТПЖ	—"—	10
11	Провод трансляционный сеч. 2×0,5	ПТПЖ	—"—	40
12	Сталь круглая ф12мм длиной 3м.	12 ГОСТ 2590-71* Инг. Сп3, ГОСТ 535-79	шт	2
13	Сталь полосовая 40×4мм.	ГОСТ 103-76	м	10
14	Сталь круглая ф 8мм.	ГОСТ 2590-71*	—"—	10
	Антенны			
1	Антенна индивидуальная для коллективного приема телевидения	УТА-12	шт.	[illegible]
2	Антенна радиоприемная штыревая высотой 6м.	Б-563	—"—	1
3	Коробка фильтров сложения	КФСТ	—"—	1
4	Усилитель мачтовый.	УТА-4	—"—	1
5	Коробка телевизионная ответвительная на 6 отводов	КРТ-6	—"—	1
6	Коробка ответвительная.	УК-2П	—"—	1
7	Крышка винипластовая.	У-89А	—"—	1
8	Кабель с пенным диэлектриком сеч. 2×1,2	РРПМ	м	20
9	Кабель коаксиальный.	РК-75-9-12	—"—	10
10	Кабель коаксиальный.	РК-75-4-15	—"—	15
11	Сталь круглая ф8мм.	ГОСТ 2590-71*	—"—	10
	Охранно-пожарная сигнализация			
1	Прибор охранно-пожарной сигнализации	Сигнал-31	шт	2
2	Датчик тепловой	ДТП	—"—	26
3	Датчик магнитно-контактный	СМК	—"—	30
4	Микровыключатель.	ВП-12	—"—	20
5	Звонок громкого боя 50гц 220В	МЗ-1	—"—	2
6	Светильник	НБО-03-60	—"—	2
7	Выключатель однополюсный бр. 220В.	—	—"—	2
8	Лампа накаливания 25ВТ	НВ-220-25	—"—	2
9	Коробка стальная	У-196	—"—	16
10	Коробка ответвительная.	УК-2П	—"—	97
11	Крышка винипластовая плоская.	У-89ГМ	—"—	16
12	Диод полупроводниковый	КД-105Б	—"—	1
13	Резистор.	МЛТ-3-5,6	—"—	1
14	Провод телефонный емк. 1×2×0,5	ТРП	м	340
15	Провод установочный сеч. 1×2,5	АПВ-660	—"—	50
16	Провод монтажный сеч. 0,2мм.	ПМВ	—"—	20
17	Провод монтажный ф0,35мм	МГШВ	—"—	25

* Тип абонентского защитного устройства выбирается при привязке.

Изм.	Кол.уч.	Лист	N док.	Подп.	Дата
ГИП	Чернов				
Нач. отд.	Корнеев				
Гл. спец.	Ковалев				
Рук. гр.	Сергеев				
Ст. инж.	Сергеев				

ТП-281-1-135-14 СС

Сельский телефонный приемный узел (серия 293) в рубленых домах

Стойка и коммутация. (Общие данные (монтажные))

Лист	Листов	Масса
ТР	3	

ТИПРОВЫЙ ПРОЕКТ г. Москва

Инв. N подл. | Подп. и дата | Взам. инв. N

Альбом II

Типовой проект 281-1-135-14сс

Городская телефонная связь /вариант I/

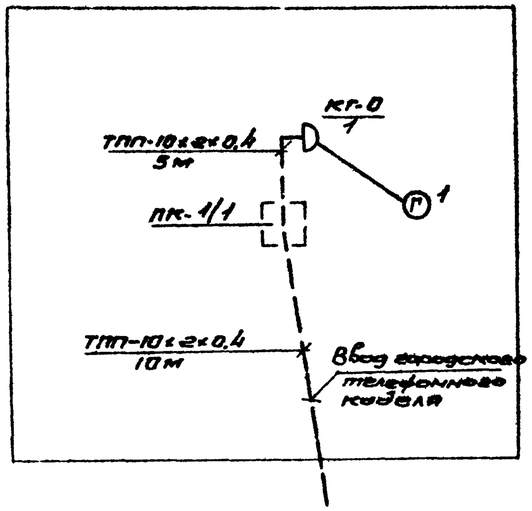

Городская телефонная связь /вариант II/

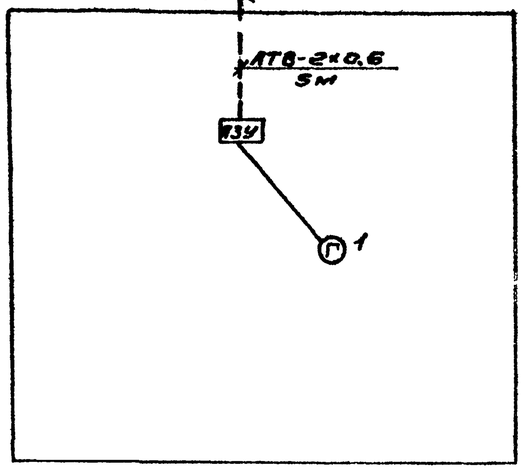

Радиофикация

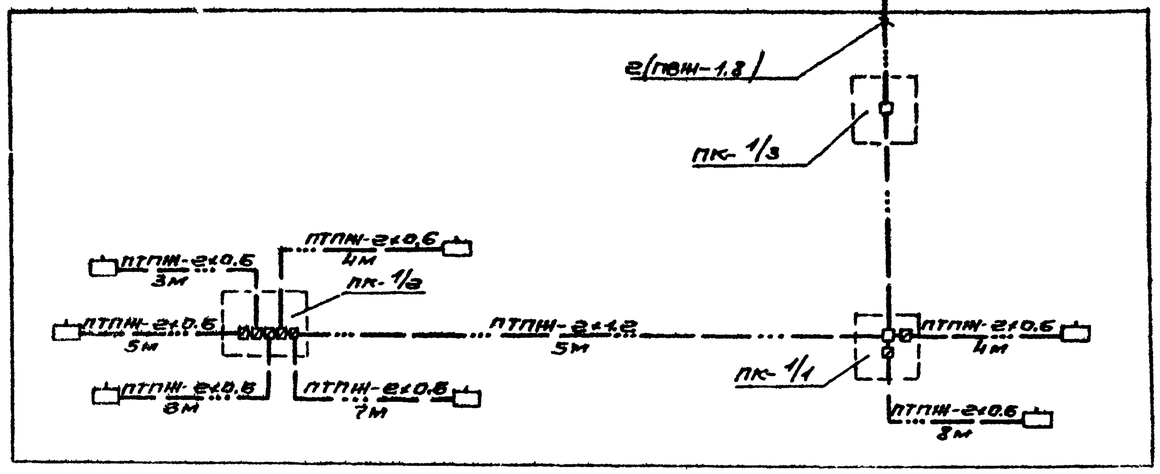

Охранно-пожарная сигнализация

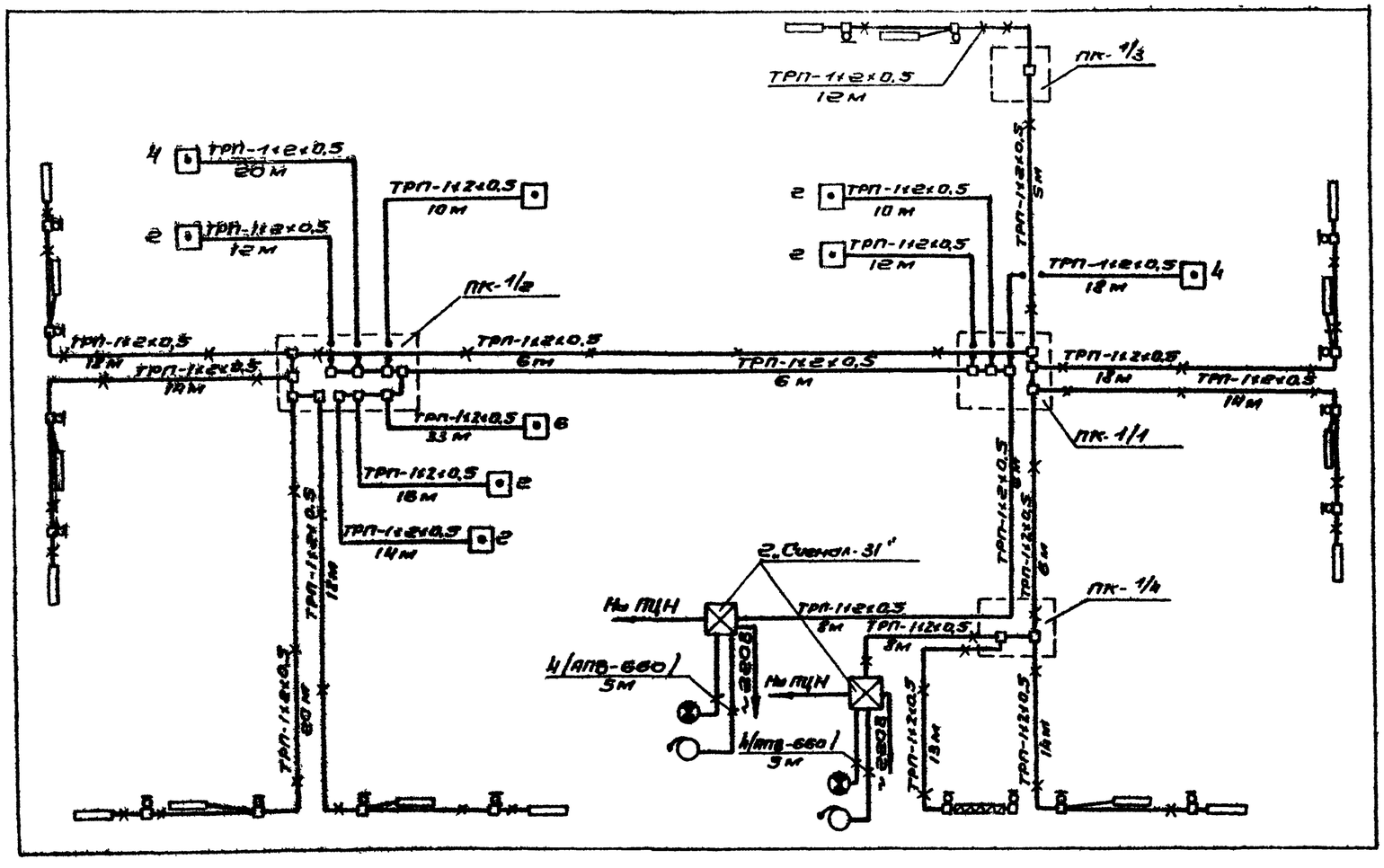

Антенны

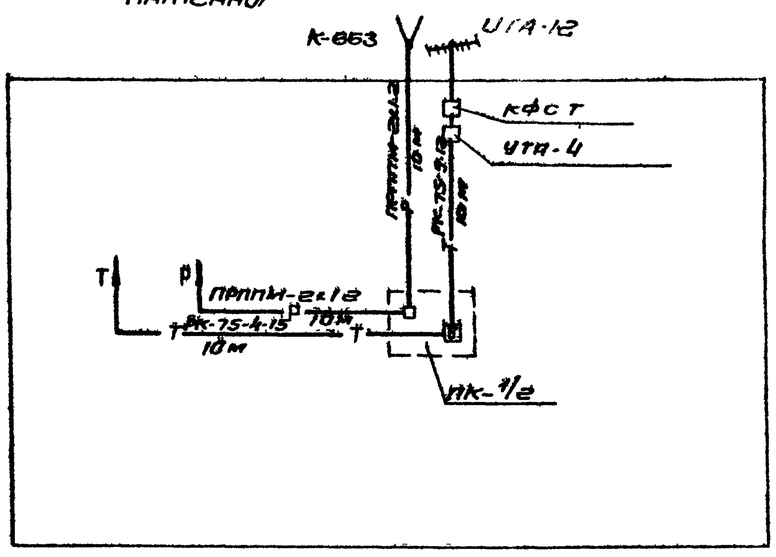

					ТП 281-1-135-14сс
Изм.	Лист	N докум.	Подп.	Дата	Сельский комплексный производственный центр на 5 рабочих мест серия 135
Разраб.		Терехова			Лит. ТР · Лист 4 · Листов
ГИП		Тимонов			
Нач.отд.		Шарлович			
Нач.сек.		Кисилев			Связь и сигнализация
Гл.спец.		Рунева			Схемы структурные
Ст.инж.		Кисилев			ГИПРОСЕЛЬМАШ г. Москва

Инв.N подл. | Подп. и дата

Типовой проект 281-1-135-1/8 Альбом II

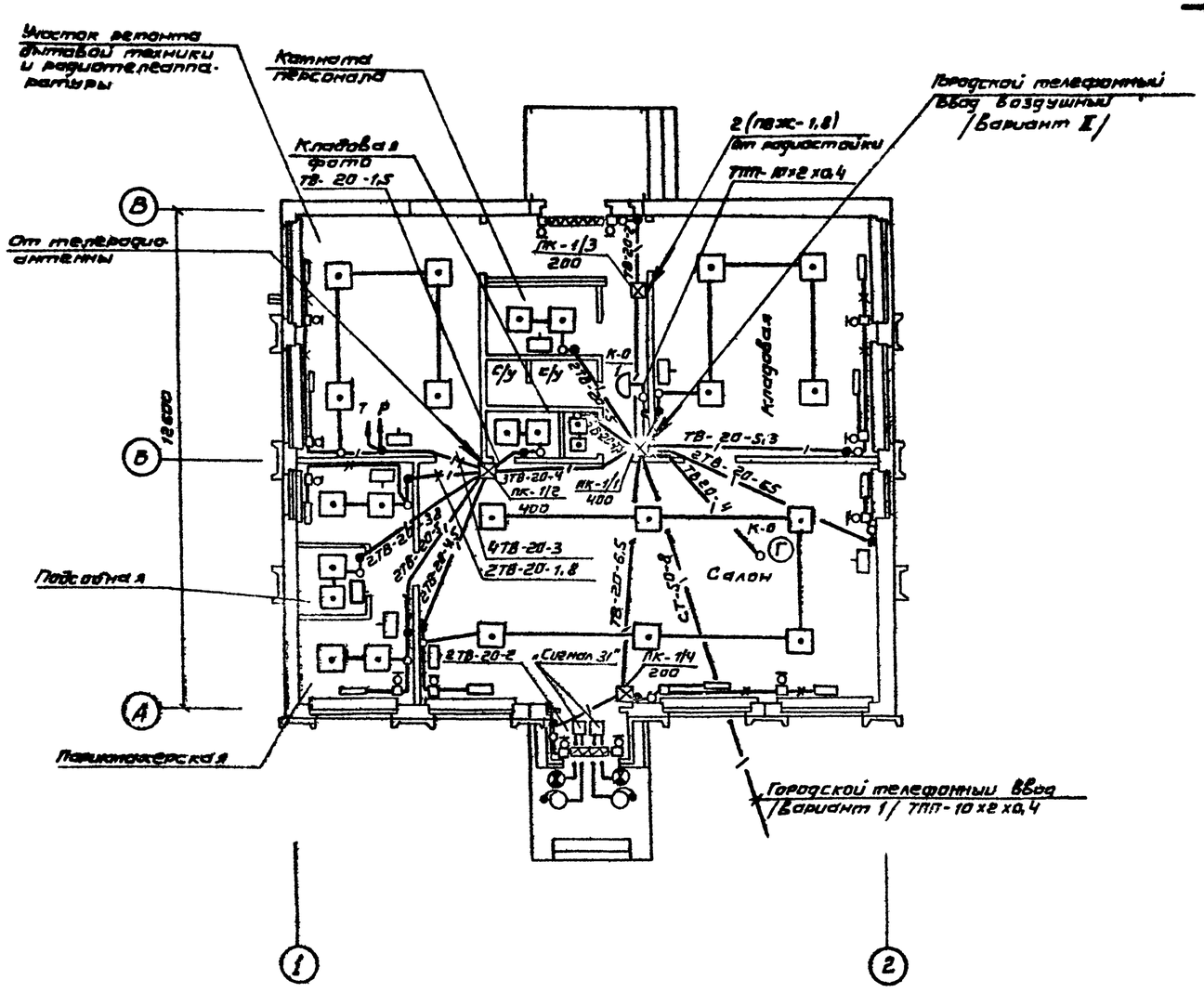

Схема кабельного ввода

Фрагмент №1

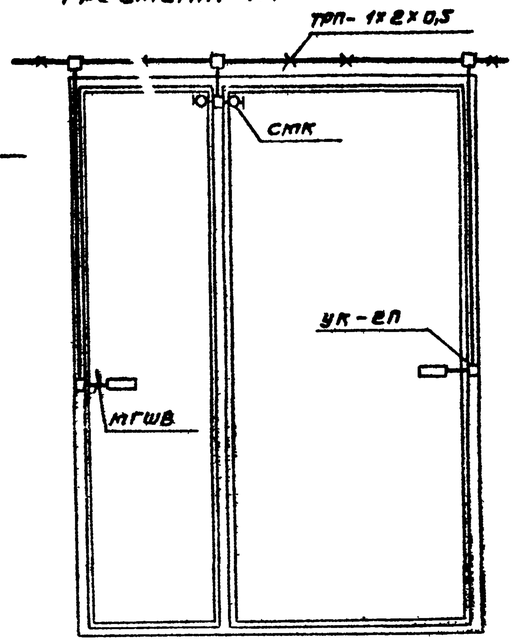

Фрагмент №2

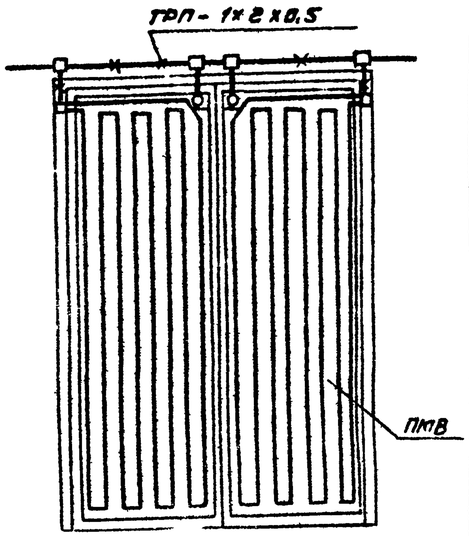

Фрагмент №3

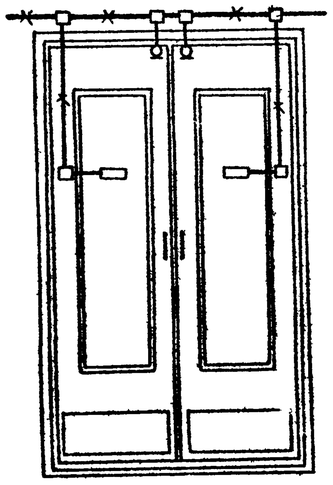

Фрагмент №4

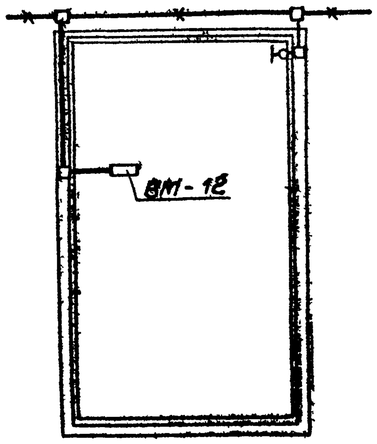

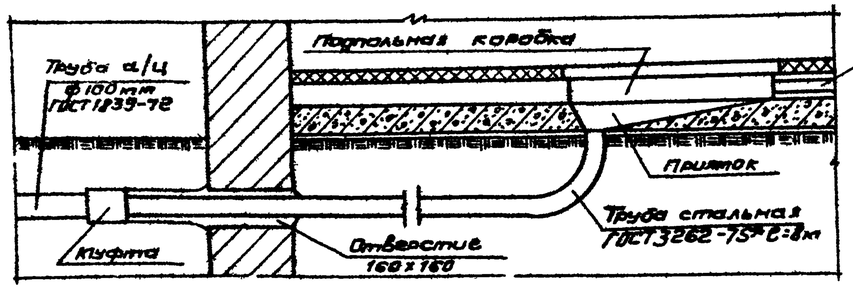

Согласовано
Гл. инж. проекта
Гл. инж. отд.
Гл. инж. отд.
Гл. инж. отд.

Изм.	Лист	№докум.	Подп.	Дата	ТП 281-1-135-1/8 ЕЕ
Гл. инж. пр.		Тарасюк			Сельский комплексный пункт на 6 рабочих мест (серия 135)
ГИП		Тростова			Лит. ТР Лист 5
Нач. отд.		Дружинин			Связь и сигнализация. План на отм. 0,000 плана кабельного ввода. Фрагменты блокировки.
Рук. гр.		Кравцов			ГИПРОБЫТПРОМ г. Москва
Рук. гр.		Рзаева			
Ст. инж.		Ковалев			

Альбом II

Типовой проект 281-1-135-148

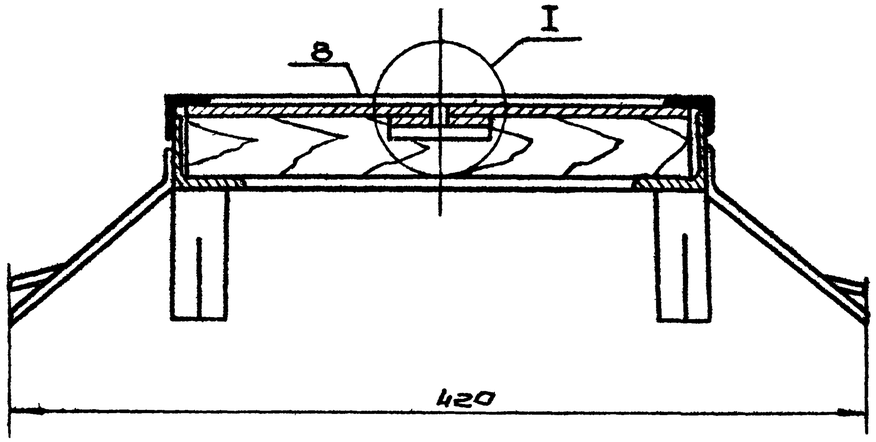

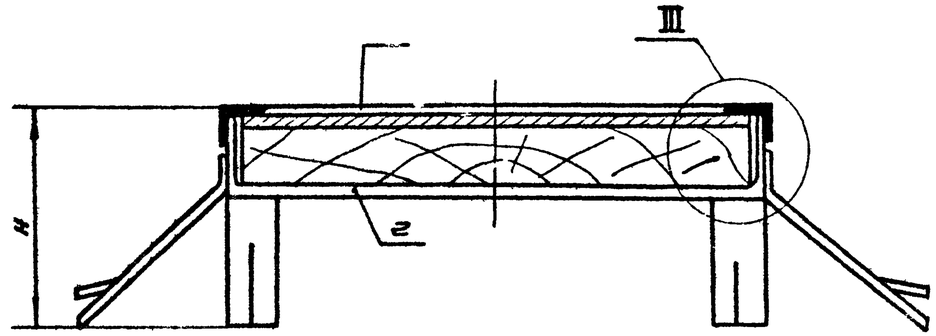

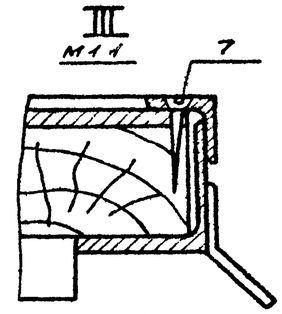

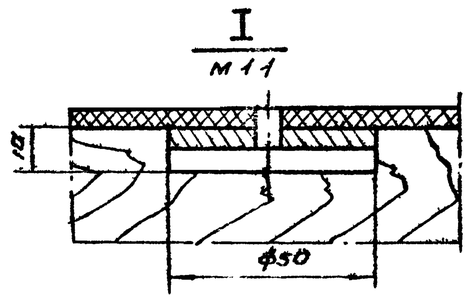

1. Высота подпольной коробки „Н" регулируется при установке коробки по месту.
2. Каркас коробки красить серой нитроэмалью.
3. Данный лист рассматривать совместно с листом СС-7
4. Поз. 8 (накладка) выполняется при монтаже из элементов покрытия пола (линолеум)
5. Копия с чертежа Т-8-272 разработанного „Мосгипроетом I ГАПУ

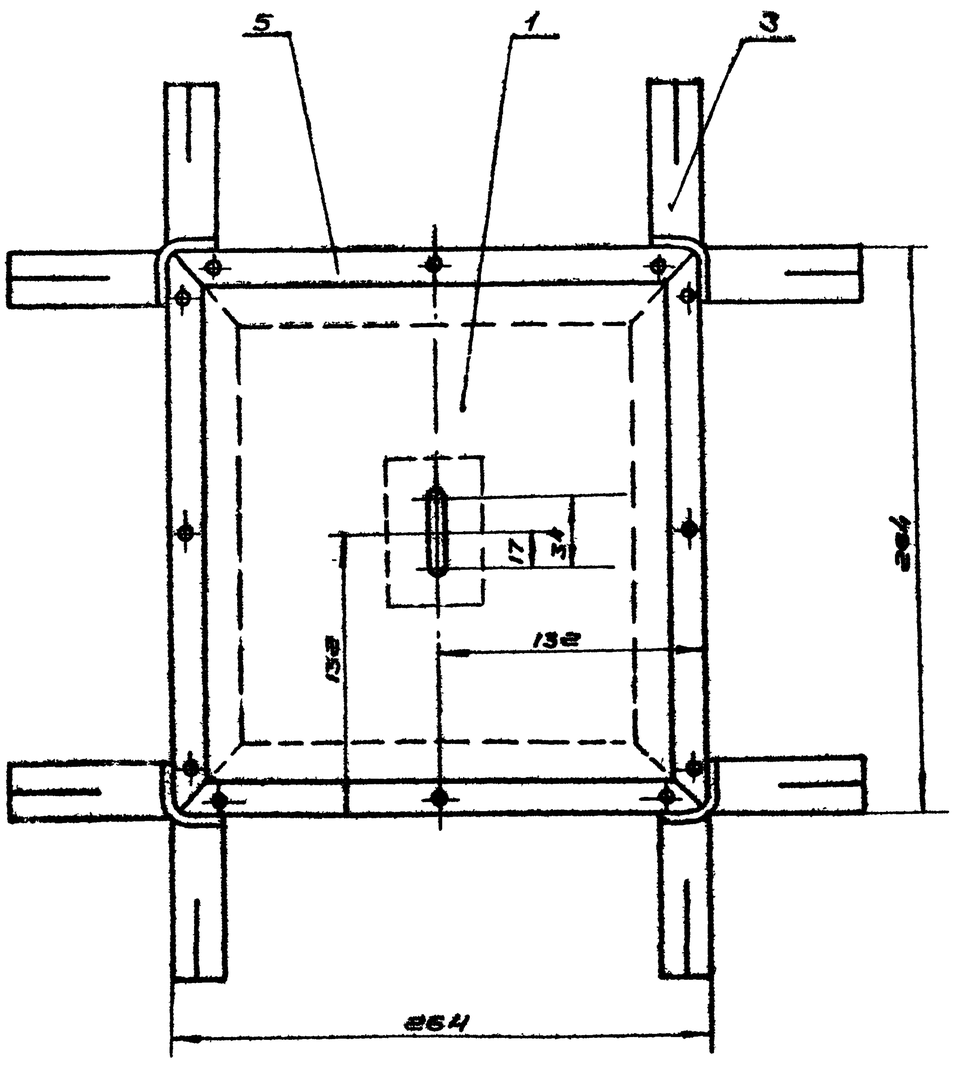

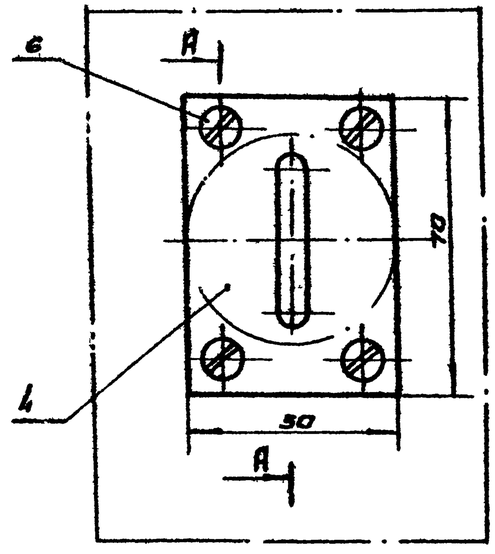

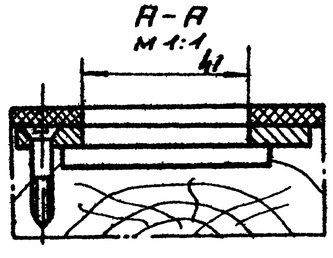

Позиция	Обозначение	Наименование	Кол.	Вес Нетто	Вес Общ.	Материал	Примеч.
1	—	Крышка размером 63×63×20 мм	1	1,2	1,2	Проволока квадратного профиля ГОСТ 3619-81*	—
2	—	Рама	1	1,5	1,5	Заготовка ГОСТ 7505-72 Ст.3 ГОСТ 535-79	—
3	—	Распорка	4	0,28	1,04	Лист 2 ГОСТ 19904-74* Ст.3 ГОСТ 535-79	—
4	—	Планка	1	0,1	0,1	Лист 3 ГОСТ 19904-74* Ст.3 ГОСТ 535-79	—
5	—	Уголок обрамления	4	0,1	0,4	Уголок 45×45×4 ГОСТ 8509-72 Ст.3 ГОСТ 535-79	—
6	—	Шуруп 5×22	4			ГОСТ 1144-70*	5/4
7	—	Гвозди 1,2×16	12			ГОСТ 4028-75	5/4
8		Накладка	1			Покрытие пола	См. прим. 3

Изм.	Лист	N докум.	Подп.	Дата	ТП 281-1-135-148 СС
					Сборный железобетонный проемный элемент на 6 рабочих мест (серия 138)
ГИП		Тихонов			Лит. / Лист / Листов
Нач.отд.		Шилович			ТР / 6 /
Н.отд.		Кисилев			Вывод и сопряжение подпольной коробки размером 800×800 (лист 4)
Рук.гр.		Рыжова			ГИПРОБЫТПРОМ г. Москва
Ст.инж.		Ковалева			

Инв.N подл. | Подп. и дата | Взам. инв.N

Типовой проект 281-1-135-14св Альбом II

Поз. 5 ▽3 (~)
М 1:1

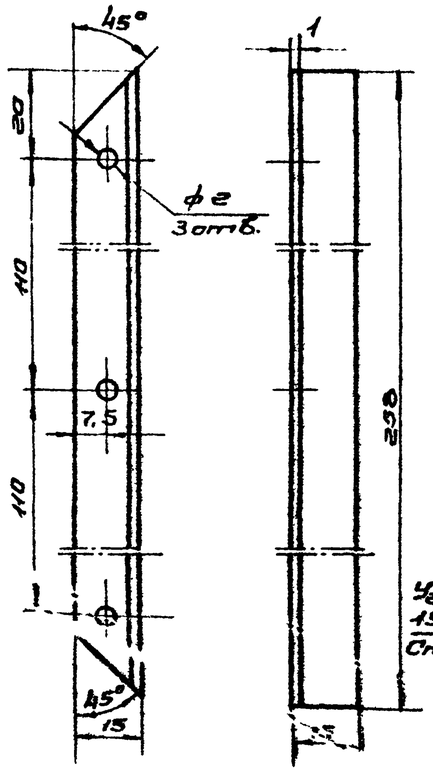

Уголок равнобокий
15×15×1 ГОСТ 8509-72*
Ст.3 ГОСТ 535-79

Поз. 2
М 1:2

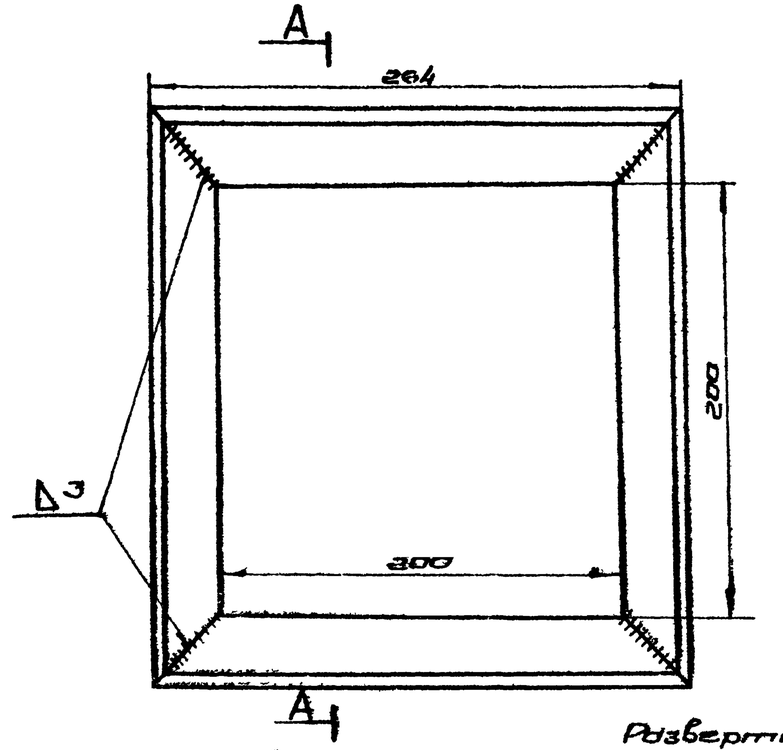

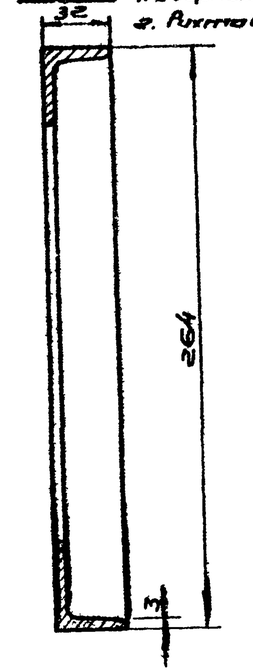

1. Сварные швы зачистить.
2. Рихтовать.

Развертка

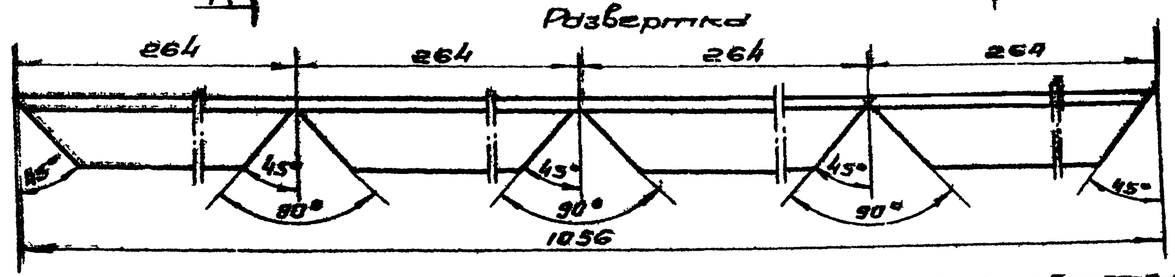

Уголок равнобокий: 32×32×3 ГОСТ 8509-72*
Ст.3 ГОСТ 535-79

1. Данный лист рассматривать совместно с листом СС-6
2. Копия с чертежа Т-8-272^м, разработанного Мосгипроектом-I ГАПУ

Поз. 3
М 1:2

▽3 (~)

Размеры заготовки 132×30×3 мм

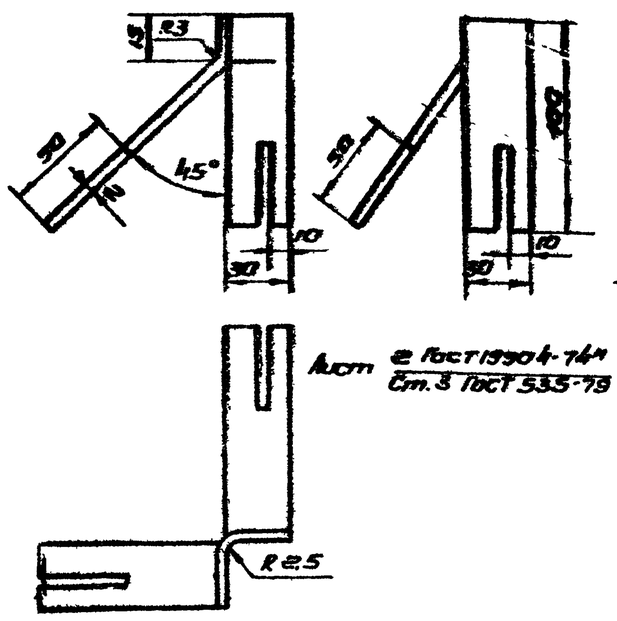

Лист 2 ГОСТ 19904-74^м
Ст.3 ГОСТ 535-79

Поз. 4
М 1:1

▽4 ост.

Размеры заготовки 70×50×3 мм

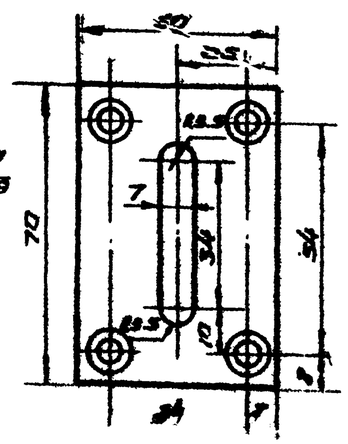

Лист 3 ГОСТ 19904-74*
Ст.3 ГОСТ 535-79

Зенковать на глубину 2 мм под 90°

					Т.П 281-1-135-14св СС			
Изм.	Лист	N докум.	Подп.	Дата	Области комплексных гидротехнических пунктов (серия 135)			
					Районы мест	Лит.	Лист	Листов
ГИП		Тихонов				Тр.	7	
Нач.отд.		Шилинов						
Гл.инж.		Казанов			Сварка и сопряжение подпольного коробов размерами 200×200 (лист)	ГИПРОВОДХОЗ г. МОСКВА		
Рук.гр.		Ререва						
Ст.инж.		Комарова						

№340-02

Альбом II

Типовой проект 281-1-135-148

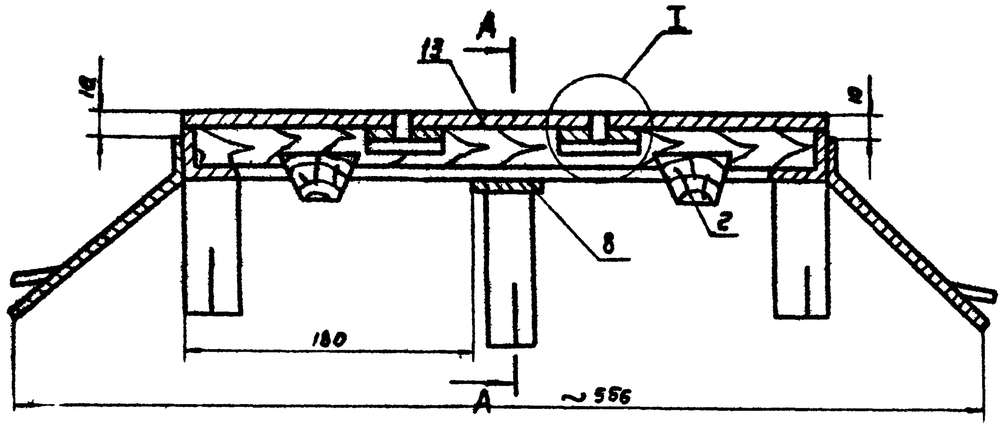

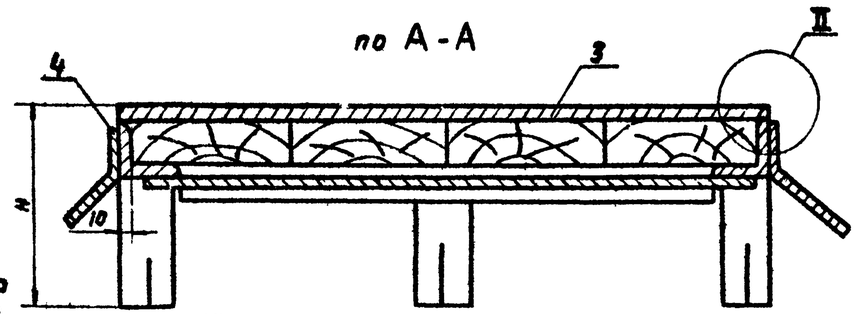

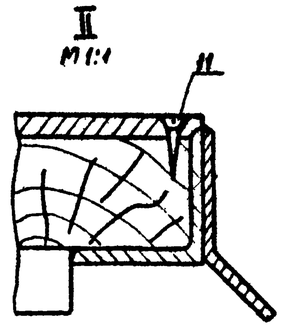

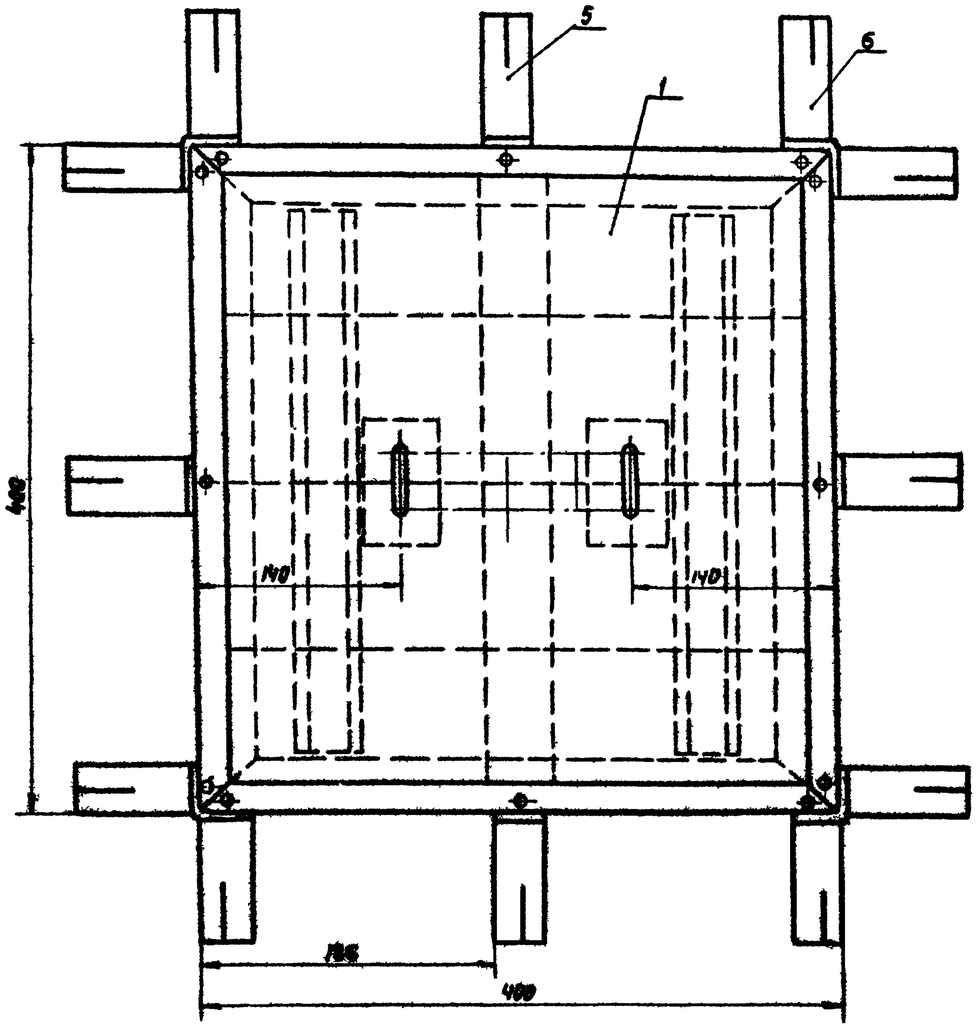

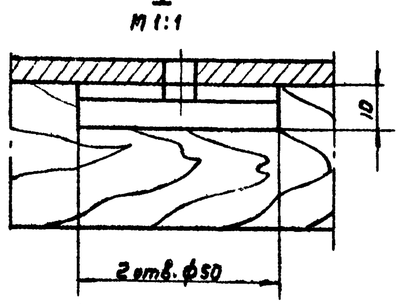

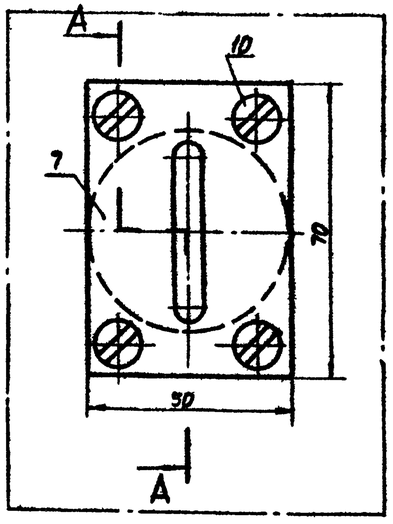

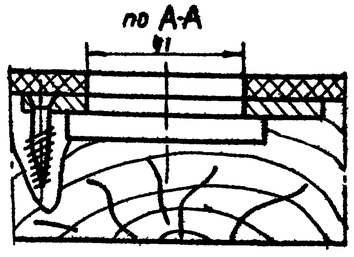

1. Высота подпольной коробки „Н" регулируется при установке коробки по месту.
2. Бруски (поз. 2) прибить гвоздями ф4мм.
3. Сборку рамы покрыть эмалью серого цвета.
4. Данный лист рассматривать совместно с листами СС-9 и СС-10.
5. Поз. 13 (накладка) выполняется при монтаже из элементов покрытия пола (линолеум)
6. Копия с типового чертежа Т-8-276 управления по проектированию „Мосспроект-1"

Поз.	Обозначения	Наименование	Кол	Вес на ед.	Вес общ	Материал	Примечание
1		Крышка в сборе	1	—	—	—	
2		Брусок соединительный	2	0,09	0,1	Древесина хвойных пород ГОСТ 9685-61*	
3		Крышка	1	—	—		
4		Рама	1	2,6	2,6	Уг. 36х36х3 ГОСТ 8509-72 / Ст.3 ГОСТ 535-79	
5		Распорка	4	0,13	0,56	Лист 2 ГОСТ 19904-74* / Ст.3 ГОСТ 16523-70*	
6		Распорка	4	0,26	1,04	Лист 2 ГОСТ 19904-74* / Ст.3 ГОСТ 16523-70*	
7		Планка	2	0,1	0,2	Лист 5 ГОСТ 19904-74* / Ст.3 ГОСТ 16523-70*	
8		Планка	1	0,53	0,53	Ст.3 ГОСТ 16523-70*	С/ц
9		Уголок обрамления	4	0,1	0,4	Уг. 25х25х4 ГОСТ 8509-72 / Ст.3 ГОСТ 535-79	
10		Шуруп 5х22	8	—	—	ГОСТ 1144-70*	С/ц
11		Гвоздь ф4	12	—	—	ГОСТ 283-79	С/ц
12		Доска сосновая	4	0,8	3,2	Древесина хвойных пород ГОСТ 8486-86**	
13		Накладка	1	—	—	Покрытие пола	См. пункт 5

Изм. Лист	N докум.	Подп.	Дата	ТП 281-1-135-148 СС	
ГИП	Тегенова			Сельский комплексный приёмный пункт на 8 рабочих мест (серия 135)	
Нач. отд.	Шмуклович				Лит. / Лист / Листов: ТР / 8 /
Техн. отд.	Корнеев				
Рук. груп.	Рязаева			Связь и сигнализация подпольная коробка размером 400х400 мм (Лист 1)	ГИПРОБЫТПРОМ г. Москва
Ст. инж.	Котова				

Инв. N подл. | Подп. и дата | Взам. инв. N

Альбом II

Типовой проект 281-1-135-14в

Сборка крышки Поз. 3

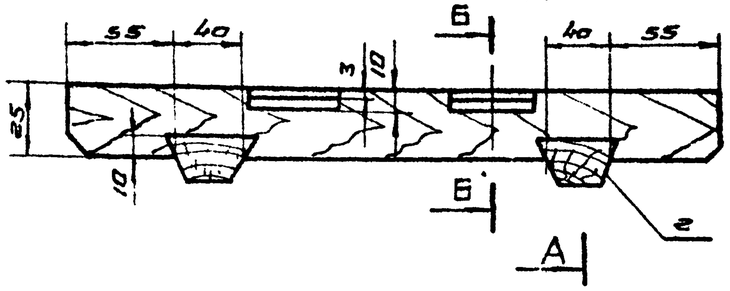

По А-А
М 1:2

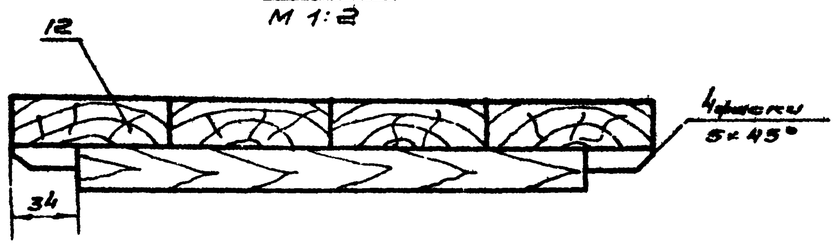

Поз. 7
М 1:1

▽4 (▽)
Размеры заготовки 70×50×3мм

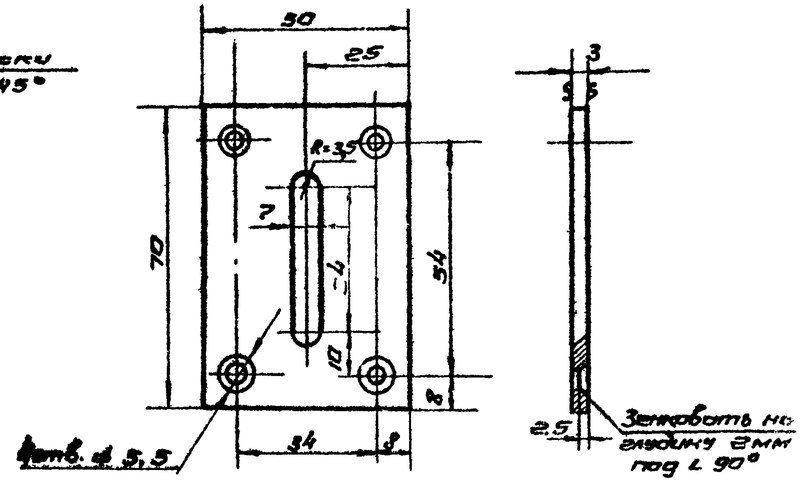

Планка
Лист 3 ГОСТ 19904-74*
Ст.3 ГОСТ 16523-70*
▽3
Размер заготовки 132×30×3мм

Б-Б
М 1:1

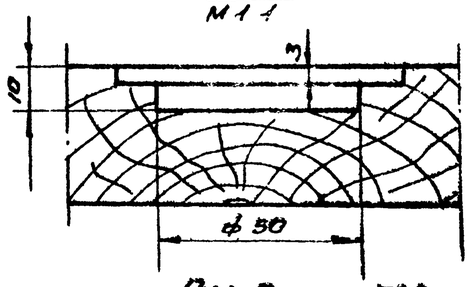

Поз. 6
М 1:2

▽3
Размер заготовки 132×50×3мм

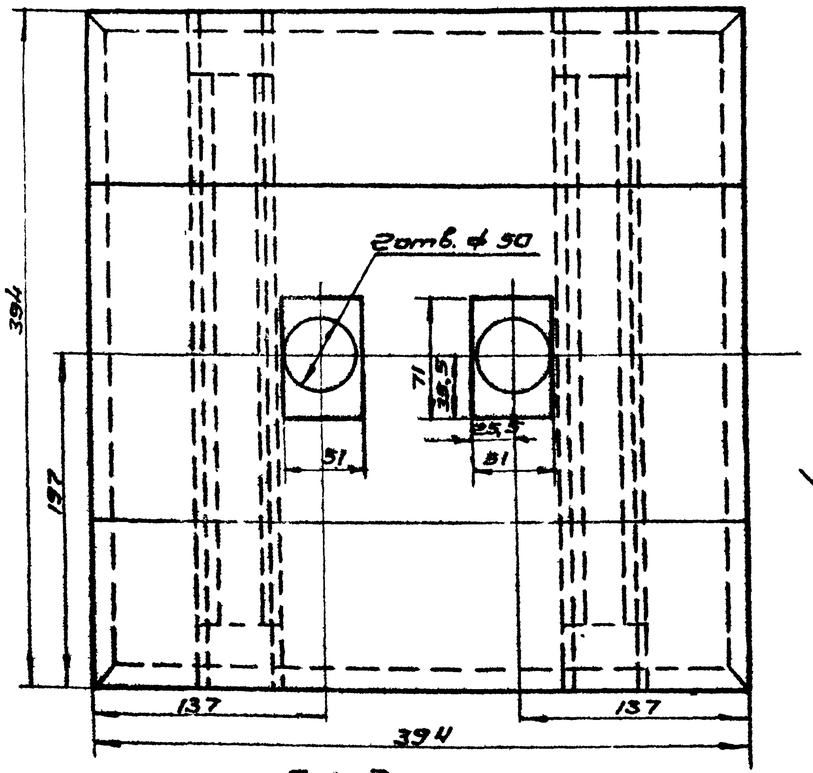

Поз. 2
М 1:1

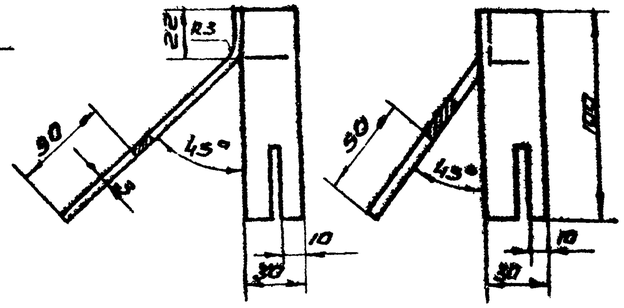

Поз. 5
М 1:2

По А-А

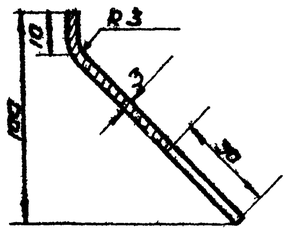

Размеры
Лист 2 ГОСТ 19904-74*
Ст.3 ГОСТ 16523-70*

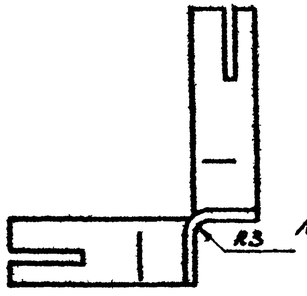

Размеры
Лист 2 ГОСТ 19904-74*
Ст.3 ГОСТ 16523-70*

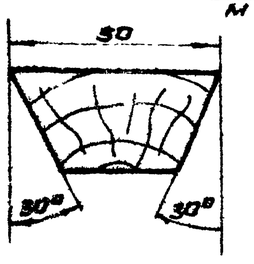

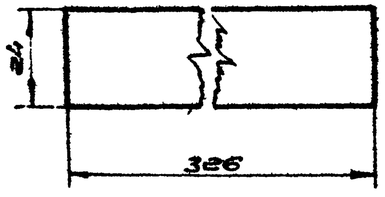

Брусок соединительный
Материал: древесина хвойных пород ГОСТ 9685-61*

1. Данный лист рассматривать совместно с листами СС-8 и СС-10
2. Копия с типового чертежа Т-8-267- Управления по проектированию „Мосгипроспецстрой-1"

					ТП 281-1-135-14в			
Изм.	Кол.уч.	N докум.	Подп.	Дата	Тепловой пункт на 6 абонентов			
ГИП		Тихонов				Лит.	Лист	Листов
Нач.отд.		Шиклович				ТР	8	
Н.отд.		Кваснов						
Инж. гр.		Ремезов			Объект и сантехнические подземные коробки размером 400×400 мм /Лист 2/	ГИПРОСЕЛЬСТРОЙ г. Москва		
Ст. инж.		Мелкова						

Инв.№ подл. | Подп. и дата | Взам. инв.№

Альбом II

Типовой проект 281-1-135-1-48

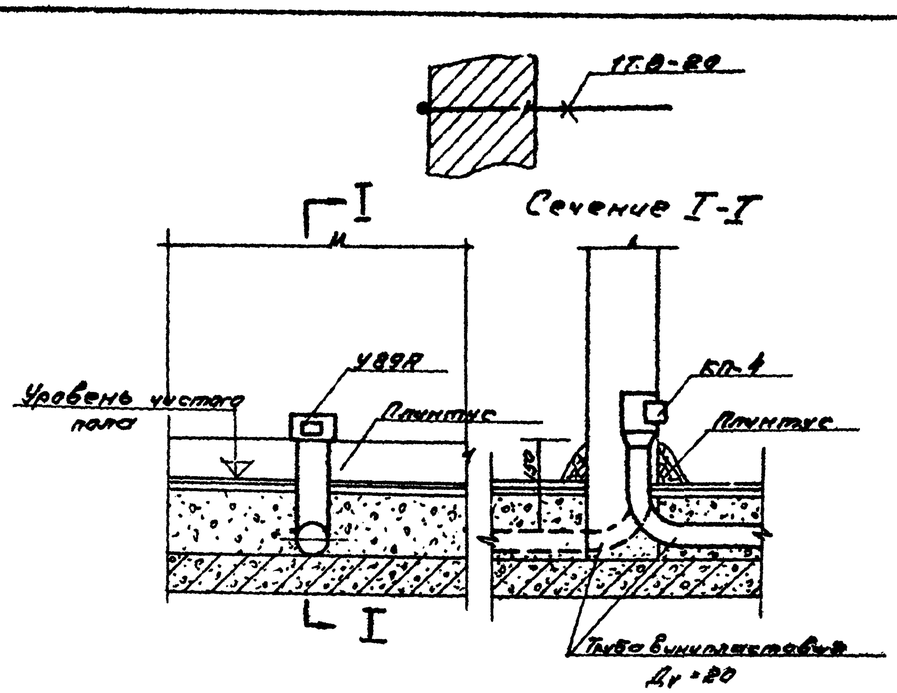

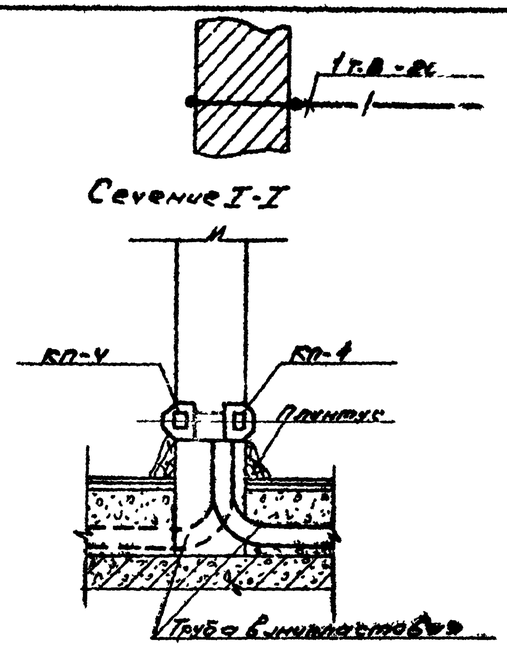

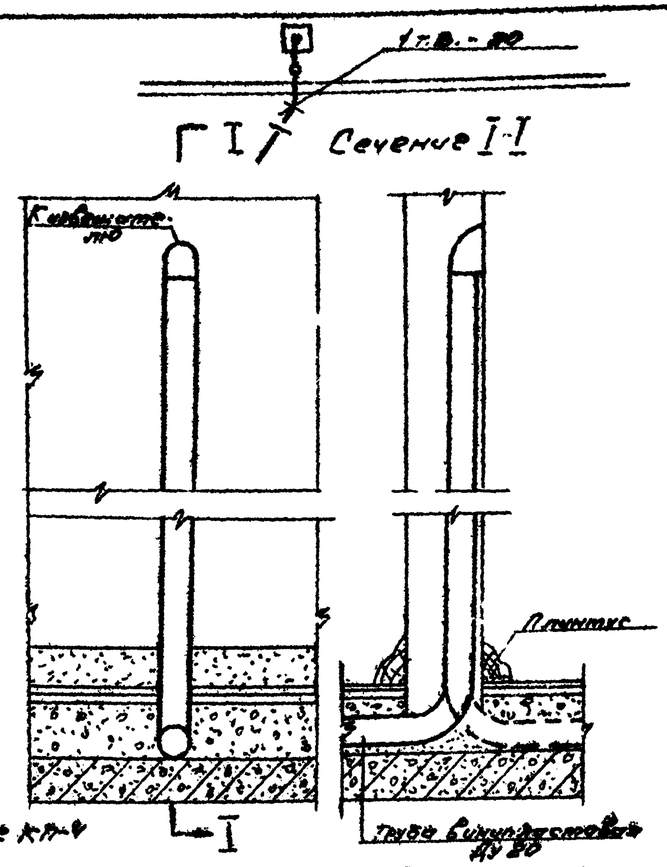

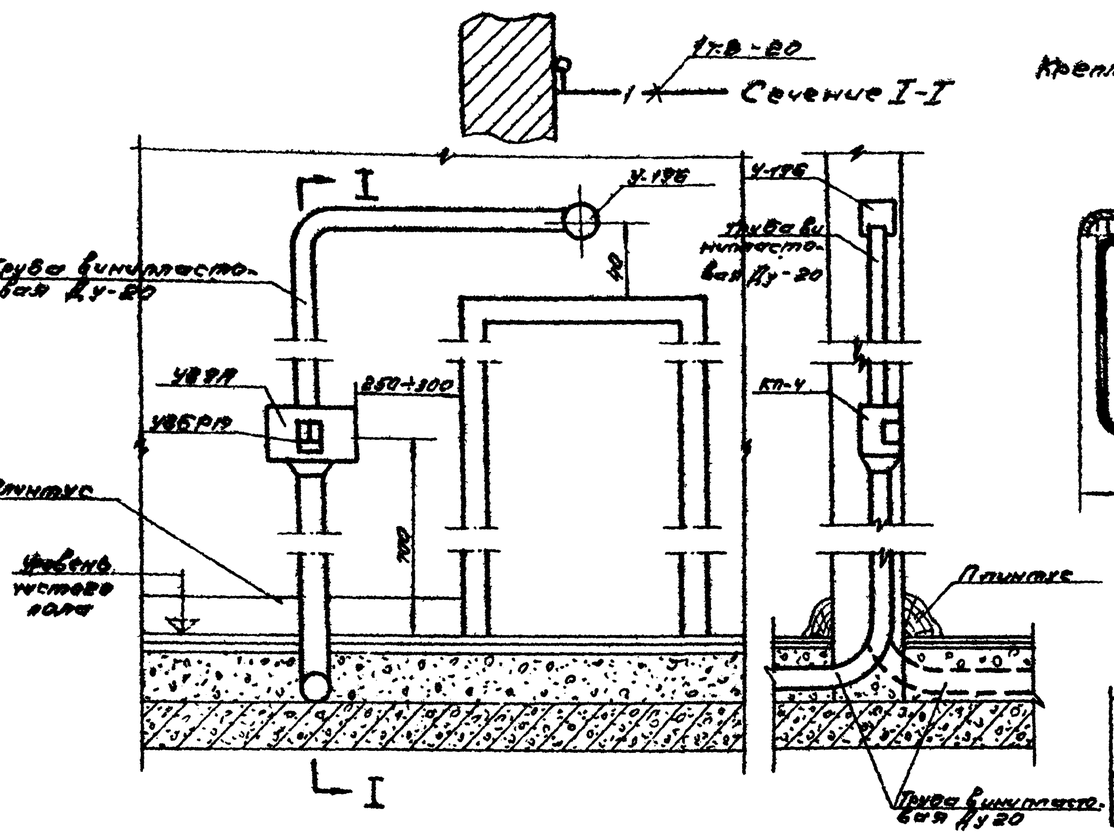

Крепление плиты ПС5-6 в коробке КП-4

А-А

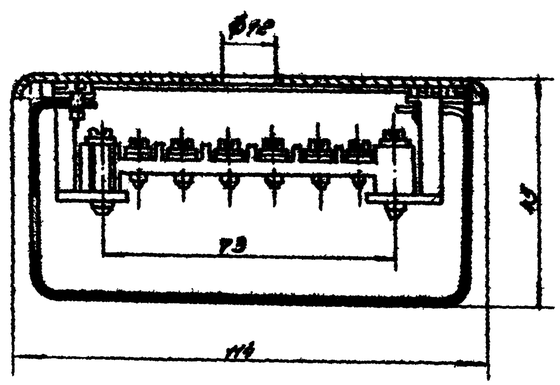

Крышка условно не показана

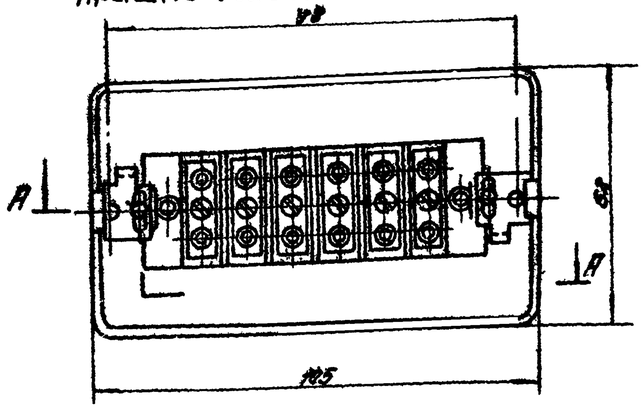

Скоба

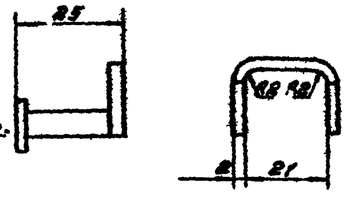

Изм.	Кол.уч.	Лист	Док.	Подп.	Дата
ГИП	Тихонова				
Нач.отд.	Шишкин				
Инженер	Грачева				
Рук. гр.	Гаевая				
Гл.инж.	Сурова				

ТП 281-1-135-1-48 СС

Сельский комплексный жилищный пункт (серия 135)

на 6 рабочих мест

Узлы и сигнализация

Узлы скрытой проводки и крепления плиты ПС5-6

Лит.	Лист	Листов
ТР	11	

ГИПРОБЫТПРОМ г. Москва

16960-02

Инв. № подл. | Подп. и дата