КОМПЛЕКСНАЯ СЕРИЯ „25"-ТИПОВЫЕ ПРОЕКТЫ КРУПНОПАНЕЛЬНЫХ ЖИЛЫХ И ОБЩЕСТВЕННЫХ ЗДАНИЙ

ТИПОВОЙ ПРОЕКТ
281-1-25-155

СЕЛЬСКИЙ ДОМ БЫТА НА 35 РАБОЧИХ МЕСТ

АЛЬБОМ - I

АРХИТЕКТУРНО-СТРОИТЕЛЬНЫЕ ЧЕРТЕЖИ

инв. 17981-01
цена 2-28

Инв. 17981-01 цена 2-28

Госстрой СССР
ЦЕНТРАЛЬНЫЙ ИНСТИТУТ ТИПОВОГО ПРОЕКТИРОВАНИЯ
Свердловский филиал
620062, г.Свердловск-62, ул.Чебышева, 4
Заказ № 3517 Инв.№ 17981-01 тираж 200
Сдано в печать 4.08 1987г цена 2-28

КОМПЛЕКСНАЯ СЕРИЯ 25 - ТИПОВЫЕ ПРОЕКТЫ КРУПНОПАНЕЛЬНЫХ ЖИЛЫХ И ОБЩЕСТВЕННЫХ ЗДАНИЙ

ТИПОВОЙ ПРОЕКТ
281-1-25-155

СЕЛЬСКИЙ ДОМ БЫТА
НА 35 РАБОЧИХ МЕСТ

СОСТАВ ПРОЕКТА

Альбом I АРХИТЕКТУРНО-СТРОИТЕЛЬНЫЕ ЧЕРТЕЖИ
Альбом II ТЕХНОЛОГИЧЕСКАЯ ЧАСТЬ, САНТЕХНИЧЕСКАЯ ЧАСТЬ: ОТОПЛЕНИЕ, ВЕНТИЛЯЦИЯ, ВОДОПРОВОД И КАНАЛИЗАЦИЯ ЭЛЕКТРОТЕХНИЧЕСКАЯ ЧАСТЬ, АВТОМАТИЗАЦИЯ ПРОИЗВОДСТВЕННЫХ ПРОЦЕССОВ, СВЯЗЬ И СИГНАЛИЗАЦИЯ.
Альбом III ЗАДАНИЕ ЗАВОДУ-ИЗГОТОВИТЕЛЮ
Альбом IV СМЕТЫ.

ПРИМЕНЯЕМЫЕ ПРОЕКТНЫЕ МАТЕРИАЛЫ СЕРИИ 25

Альбом II МОНТАЖНЫЕ УЗЛЫ И ДЕТАЛИ
ЧАСТЬ II УНИФИЦИРОВАННЫЕ УЗЛЫ И ДЕТАЛИ
Альбом III ИЗДЕЛИЯ ЗАВОДСКОГО ИЗГОТОВЛЕНИЯ
ЧАСТИ: 1-12; 1-13; 1-14; 1-15; 1-21; 1-22; 1-24; 2-7; 2-8; 3-3; 4-10; 4-12; 12-2; 12-4
2-4; 5-2; 5-3; 5-4; 6-6; 6-7; 7-2.

АЛЬБОМ - I

РАЗРАБОТАН
ГОСУДАРСТВЕННЫМ ПРОЕКТНЫМ ИНСТИТУТОМ „ГИПРОБЫТПРОМ"
И
КБ ПО ЖЕЛЕЗОБЕТОНУ ГОССТРОЯ РСФСР

ГЛАВНЫЙ ИНЖЕНЕР ИНСТИТУТА — А. ТАРАСКИН
ГЛАВНЫЙ ИНЖЕНЕР ПРОЕКТА — Л. ТАГАНОВА

НАЧАЛЬНИК КБ — В. БОЛТИНСКИЙ
ГЛ. КОНСТРУКТОР ПРОЕКТА — А. ИВАНОВСКИЙ

УТВЕРЖДЕН
МИНБЫТОМ РСФСР
ПРИКАЗ N 409 ОТ 15.10.80
ВВЕДЕН В ДЕЙСТВИЕ
ГИПРОБЫТПРОМОМ С 18.2.82
ПРИКАЗ N 116 ОТ 18.12.80

17981-01

ТИПОВОЙ ПРОЕКТ 284-1-25-155 АЛЬБОМ I

СОСТАВ ПРОЕКТА /КОМПЛЕКТАЦИЯ/

ОБОЗНАЧЕНИЕ	НАИМЕНОВАНИЕ	ПРИМЕЧАН
АЛЬБОМ I	АРХИТЕКТУРНО-СТРОИТЕЛЬНЫЕ ЧЕРТЕЖИ.	
АЛЬБОМ II	ТЕХНОЛОГИЧЕСКАЯ ЧАСТЬ. САНТЕХНИЧЕСКАЯ ЧАСТЬ. ОТОПЛЕНИЕ, ВЕНТИЛЯЦИЯ, ВОДОПРОВОД, КАНАЛИЗАЦИЯ. ЭЛЕКТРИЧЕСКАЯ ЧАСТЬ, АВТОМАТИЗАЦИЯ ПРОИЗВОДСТВЕННЫХ ПРОЦЕССОВ. СВЯЗЬ И СИГНАЛИЗАЦИЯ.	
АЛЬБОМ III	ЗАДАНИЕ ЗАВОДУ-ИЗГОТОВИТЕЛЮ	
АЛЬБОМ IV	ЗАКАЗНЫЕ СПЕЦИФИКАЦИИ	
АЛЬБОМ V	СМЕТЫ	
	ПРИМЕНЕННЫЕ ПРОЕКТНЫЕ МАТЕРИАЛЫ СЕР. „25"	
АЛЬБОМ II ЧАСТЬ II	УНИФИЦИРОВАННЫЕ УЗЛЫ И ДЕТАЛИ	
АЛЬБОМ III ЧАСТИ	ИЗДЕЛИЯ ЗАВОДСКОГО ИЗГОТОВЛЕНИЯ 1-12; 1-13; 1-14; 1-15; 1-21; 1-22; 1-24; 2-7; 2-8; 3-3; 4-10; 4-12; 12-2; 7-2; 12-4, 2-4; 5-2; 5-3; 5-4; 6-6; 6-7	

ВЕДОМОСТЬ ПРИМЕНЕННЫХ ДОКУМЕНТОВ.

ОБОЗНАЧЕНИЕ	НАИМЕНОВАНИЕ	ПРИМЕЧ.
СЕРИЯ 1.112-1 ВЫП. I	ЛЕНТОЧНЫЕ ФУНДАМЕНТЫ	
СЕРИЯ 1.116-1 ВЫП. I	БЛОКИ СТЕН ФУНДАМЕНТОВ	
СЕРИЯ 1.139-1 ВЫП. I	СБОРНЫЕ ЖЕЛЕЗОБЕТОННЫЕ ПЕРЕМЫЧКИ	
СЕРИЯ 1.135-3	ОКОННЫЕ БЛОКИ	
СЕРИЯ 1.135-10	ВНУТРЕННИЕ ДВЕРИ	
СЕРИЯ 1.135-1	ДВЕРИ НАРУЖНЫЕ.	

НАСТОЯЩИЙ ПРОЕКТ ВЫПОЛНЕН В ПОЛНОМ СООТВЕТСТВИИ С ДЕЙСТВУЮЩИМИ НОРМАМИ И ПРАВИЛАМИ, И ПРЕДУСМАТРИВАЕТ МЕРОПРИЯТИЯ, ОБЕСПЕЧИВАЮЩИЕ ВЗРЫВОБЕЗОПАСНОСТЬ И ПОЖАРОБЕЗОПАСНОСТЬ ПРИ ЭКСПЛУАТАЦИИ ЗДАНИЯ.

ГА АРХИТЕКТОР ПРОЕКТА
ГА. КОНСТРУКТОР ПРОЕКТА /ИВАНОВСКИЙ

ВЕДОМОСТЬ ЧЕРТЕЖЕЙ

ЛИСТ	НАИМЕНОВАНИЕ	СТР.	ПРИМЕЧ
1	ЗАГЛАВНЫЙ ЛИСТ (НАЧАЛО)	2	
2	ЗАГЛАВНЫЙ ЛИСТ (ОКОНЧАНИЕ)	3	
3	ХАРАКТЕРИСТИКА ПРОЕКТА	4	
4	СХЕМА ГЕНЕРАЛЬНОГО ПЛАНА	5	
АС-1	ПЛАН ФУНДАМЕНТОВ, СЕЧЕНИЯ 1-1÷10-10	6	
АС-2	ПЛАН ТЕХНИЧЕСКОГО ПОДПОЛЬЯ, ПЛАН ПЕРЕКРЫТИЯ НАД ТЕХНИЧЕСКИМ ПОДПОЛЬЕМ. МОНОЛИТНЫЕ УЧАСТКИ МУ-1; МУ-2.	7	
АС-3	РАЗВЕРТКИ СТЕН ТЕХНИЧЕСКОГО ПОДПОЛЬЯ	8	
АС-4	ВХОД N2	9	
АС-5	ЛЕСТНИЦА В ОСЯХ 2-3. УЗЛЫ И СЕЧЕНИЯ	10	
АС-6	КОНСТРУКЦИЯ ГЛАВНОГО ВХОДА. УЗЛЫ	11	
АС-7	ГЛАВНЫЙ ВХОД (N1). РАЗВЕРТКИ СТЕН УЗЛЫ. ЛЕСТНИЦА В ОСЯХ 2-3. УЗЛЫ И ЗАКЛАДНЫЕ ДЕТАЛИ.	12	
АС-8	ВХОД В ТЕХПОДПОЛЬЕ ВЕНТШАХТА И ВЕНТКАМЕРА.	13	
АС-9	СПЕЦИФИКАЦИЯ ЖЕЛЕЗОБЕТОННЫХ КОНСТРУКЦИЙ НИЖЕ ОТМ. 0.000.	14	
АС-10	СПЕЦИФИКАЦИЯ ЖЕЛЕЗОБЕТОННЫХ ИЗДЕЛИЙ НИЖЕ ОТМ 0 И МЕТАЛЛИЧЕСКИХ ИЗДЕЛИЙ НИЖЕ ОТМ 0.000	15	
АС-11	ПЛАНЫ 1 И 2 ЭТАЖЕЙ	16	
АС-12	ФАСАДЫ В ОСЯХ 1-8; 8-1; Б-Д; Д-Б. МОНТАЖНЫЕ ФАСАДЫ ПО ОСЯМ „А", „Б", „Д", „8", „1". РАЗРЕЗЫ А-А; Б-Б	17	
АС-13	МОНТАЖНЫЕ ПЛАНЫ 1 И 2 ЭТАЖЕЙ	18	
АС-14	РАЗВЕРТКИ ВНУТРЕННИХ СТЕН.	19	
АС-15	ПЛАН ПЕРЕКРЫТИЯ НАД 1 ЭТАЖОМ ПЛАН ПОКРЫТИЯ ПЛАН КРОВЛИ	20	
АС-16	КРЕПЛЕНИЕ ДЕКОРАТИВНЫХ ЭЛЕМЕНТОВ	21	
АС-17	ЭКРАН ОТРАЖДЕНИЯ, ЖАЛЮЗИЙНАЯ РЕШЕТКА	22	
АС-18	ВЕДОМОСТЬ ОТДЕЛОЧНЫХ РАБОТ. ТИПЫ ОКОН.	23	
АС-19	СТОЛЯРНЫЕ ИЗДЕЛИЯ ИД-1; ИД-2; ИД-3; ИД-4 ОГРАЖДЕНИЕ ГАРДЕРОБА В САЛОНЕ	24	
АС-20	СПЕЦИФИКАЦИЯ СТОЛЯРНЫХ ИЗДЕЛИЙ	25	
АС-21	СПЕЦИФИКАЦИЯ ЖЕЛЕЗОБЕТОННЫХ ИЗДЕЛИЙ ВЫШЕ ОТМЕТКИ 0.000	26	
АС-22	СПЕЦИФИКАЦИЯ ЖЕЛЕЗОБЕТОННЫХ ИЗДЕЛИЙ ОТМ ВЫШЕ 0.000	27	
АС-23	СПЕЦИФИКАЦИЯ МЕТАЛЛИЧЕСКИХ ИЗДЕЛИЙ И МОНТАЖНЫХ СВЯЗЕЙ ВЫШЕ 0.000	28	

УСЛОВНЫЕ ОБОЗНАЧЕНИЯ

5 / 11-10 — НОМЕР УЗЛА / ОБОЗНАЧЕНИЕ ЧАСТИ И ЛИСТА СЕРИИ

2 / АС-11 — НОМЕР УЗЛА / МАРКА ЛИСТА ДАННОГО ПРОЕКТА

АВТОРСКИЙ КОЛЛЕКТИВ И УЧАСТНИКИ РАЗРАБОТКИ ПРОЕКТА

АВТОРЫ:
РУКОВОДИТЕЛЬ АВТОРСКОГО КОЛЛЕКТИВА: А. ЯКУШЕВ
АРХИТЕКТОРЫ: В. ФИЛИППОВ, А. ЧВАЛАН

ИНЖЕНЕРЫ-КОНСТРУКТОРЫ: В. БОГОРОДСКИЙ, Н. ГРАЧЕВ, А. ИВАНОВСКИЙ, Г. БЕЛОВА, З. КОЛЕСНИКОВА, В. БОЛТИНСКИЙ, Я. ФЕЛЬМАН

ПРИ УЧАСТИИ:
ИНЖЕНЕРОВ-САНТЕХНИКОВ, ЭЛЕКТРИКОВ, СМЕТЧИКОВ ИНСТИТУТА „ГИПРОБЫТПРОМ"

ГА. ИНЖ. КБ	В. БОЛТИНСКИЙ		1978	284-1-25-155
ГА. КОНС. КБ	Я. ФЕЛЬМАН		СЕЛЬСКИЙ ДОМ БЫТА НА 35 РАБОЧИХ МЕСТ	
ЗАВ. ОТД.	В. БОГОРОДСКИЙ			СТАДИЯ: РП; ЛИСТ: 1; ЛИСТОВ:
ГА. КОНСТР.	Н. ГРАЧЕВ			
ГА. КОНС. ПР.	А. ИВАНОВСКИЙ			
ВЕД. КОНСТ.	Г. БЕЛОВА		ЗАГЛАВНЫЙ ЛИСТ /НАЧАЛО/	КБ ПО ЖЕЛЕЗОБЕТОНУ Госстроя РСФСР г. Москва

17981-01

Общая часть.

Типовой проект сельского дома быта на 35 рабочих мест входит в состав комплексной серии „25" крупнопанельных жилых и общественных зданий и предназначен для строительства в сельской местности в I В климатическом подрайоне II и III климатических районах с расчетными температурами наружного воздуха от - 20°С, до - 40°С, для обычных геологических условий строительства за исключением районов вечной мерзлоты, сейсмики и с просадочными грунтами. Проект выполнен в полном соответствии со СНиП II-80-75 на основании плана типового проектирования на 1978г. и задания на проектирование утвержденного и согласованного Госстроем РСФСР Класс здания - II. Степень огнестойкости - II.

Геологические и гидрогеологические условия.

Основание под здание дома быта принято из сухих непучинистых грунтов с расчетным сопротивлением $R_0 = 2{,}0$ кгс/см². При проектировании в условиях агрессивных вод, необходимо учитывать требования СНиП III-28-73. „Защита строительных конструкций от коррозии", а в условиях сезонно-промерзающих пучинистых грунтов - требования СНиП II-18-76. „Основания и фундаменты зданий и сооружений вечномерзлых грунтах. Нормы проектирования."

Архитектурно-планировочное решение.

Здание дома быта проектировано прямоугольной формы в 2 этажа. Высота этажа 3.30м. На 1 этаже расположены 2 салона для посетителей с рабочими постами комплексного приемного пункта, ремонта обуви, радиотелеаппаратуры, бытовых машин и приборов, фотографии, парикмахерской, для работы сезонных мастеров, комнаты персонала и санузла, на 2 этаже расположен салон для посетителей и рабочие места, ателье по пошиву и ремонту одежды, цеховая контора, гардероб для персонала и санузел. По санитарной характеристике производственные процессы относятся к группам 1а и 1б. Фасады решены с возможностями серии „25" и в соответствии с техническим назначением здания.

Наружная и внутренняя отделка.

Отделка наружных стеновых панелей выполняется в заводских условиях согласно „Инструкции по отделке фасадных поверхностей панелей для наружных стен ВСН-66-89-78.
Цокольные панели-темные, отделываются гранулированным шлаком антрацитовой крошкой, глазурованной керамической плиткой типа „кабанчик."
Внутреннюю отделку основных помещений выполнять согласно „ведомости отделочных работ", выполненной в данном проекте.

Конструктивное решение.

Несущими конструкциями здания являются поперечные стены. Пространственная жесткость обеспечивается совместной работой плит перекрытия, как неизменных дисков, и диафрагм жесткости с поперечными несущими стенами. Конструкции и их характеристики см. листы настоящего проекта.
В проекте предусмотрена взаимная увязка строительных конструкций с прокладкой инженерных коммуникаций, что исключает пробивку отверстий и борозд в конструкциях.
В целях максимальной индустриализации инженерных работ в панелях внутренних стен предусматриваются специальные отверстия, каналы и борозды.
Кровля запроектирована в соответствии с требованиями СНиП II-26-76.

Таблица № 1

Толщина наружных стен и утеплителя кровли				
Тип панелей и утеплителя		Толщина наружных стен утеплителя кровли при t°С наружного воздуха		
		- 20°С	- 30°С	- 40°С
		а		
Панели наружных стен	Стеновые панели из легкого бетона γ-900 кг/м³	300	350	400
Утеплитель кровли	Керамзитовый гравий γ=400кг/м³, λ= 0.105	100	120	150
	Пенобетонные плиты γ=300 кг/м³, λ= 0.07	90	110	140

Инженерное оборудование

Проектом предусматривается водопровод-хозяйственно-питьевой от местной сети, канализация - хозяйственно-фекальная к местной сети; отопление - центральное, водное внешнего источника, Тв= 95° 70°С, вентиляция - приточно-вытяжная, электроосвещение - люминесцентное слаботочные устройства - телефонизация, радиофикация, телевидение

Указания по монтажу здания

Монтаж конструкции здания необходимо производить в соответствии с указаниями на листах настоящего альбома, альбома II части 8 и части 11. „Монтажные узлы и детали" со СНиП III 16 73, Бетонные и железобетонные конструкции сборные Правила производства и приемки монтажных работ", с „Руководством по монтажу панельных и каркасно-панельных общественных зданий" (ВСН 157-69)
Замоноличивание узлов должно выполняться в соответствии с действующими указаниями
1. „Стыки наружных стен крупнопанельных зданий Технические требования к воздухо-водо- и теплозащитным качествам" МРТУ- 7- 16- 66
„Указания по герметизации стыков при монтаже строительных конструкций" СН-420 71, СНиП III-15-76 „Бетонные и железобетонные конструкции монолитные Правила производства и приемки работ"
2. „Защита строительных конструкций от коррозии" - СН-и ПIII-28-73
3. „Указания по контролю точности монтажа" - ВСН 66 74

Указания по производству работ в зимнее время

Последовательность монтажа выдерживать в полном соответствии с указаниями на рабочих чертежах и с учетом требовании
1. Растворы и бетоны идущие на заполнение стыков принимают ся на марку выше чем для летних условий и должны приготавливаться на портландцементах марки не ниже 400
2. В раствор и бетон для заделки стыков и швов должны вводиться противоморозные добавки поташа и нитрита натрия согласно рекомендации по применению в строительстве растворов и бетонов с добавками поташа и нитрита натрия в зимних условиях и без подогрева" - разработанных ЦИИСК им Кучеренко Госстроя РСФСР в соответствии со СНиП III 15 76 Бетонные и железобетонные конструкции Правила производства и приемки работ а также согласно требованиям Руководства по производству бетонных и железобетонных работ в зимних условиях - ЦНИИ ОМТП (ВСН 157 69)

Указания по привязке проекта.

Типовой проект должен быть применен в строительстве только после выполнения проектных работ по его корректировке в зависимости от конкретных условий и соответствующих глав СНиП и СН 401-69. Отметка земли принята условно и подлежит корректировке. При выборе одного из вариантов, на листах следует вычеркнуть все решения не относящиеся к выбранному варианту.
Привязанный проект должен иметь удостоверяющую подпись главного архитектора / инженера / проекта о соответствии проекта привязки действующим нормам и правилам.

Таблица схем нагрузок на фундаменты

№ осей	Схемы нагрузок	P_1 300	P_1 350	P_1 400	q
оси 1 и 8	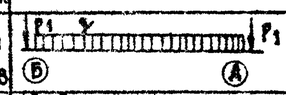	4.10	4.80	5.42	q = 14.40
ось 2	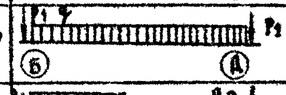	4.10	4.80	5.42	q = 18.10
ось 3	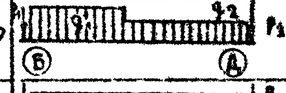	4.10	4.80	5.42	q_1 = 25.70 q_2 = 14.50
ось 4	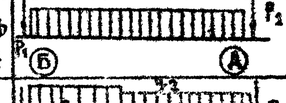	8.30	9.70	12.87	q = 25.10
ось 5		8.30	9.70	12.87	q = 29.10 q_2 = 23.20
ось 6	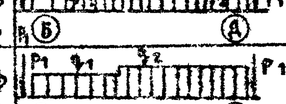	6.10	7.12	9.44	q = 29.10 q_2 = 23.20
ось 7		6.10	7.12	9.44	q_1 = 18.10 q_2 = 23.10

Гл. инж. КБ	В. Болтин		1978	281-1-25-155
Гл. конст. КБ	Я. Фельма		Сельский дом быта на 35 рабочих мест.	
Зав. отд.	В. Григор		Заглавный лист (окончание)	Стадия: ТРП; Лист: 2; Листов:
Гл. констр.	И. Грачев			КБ по железобетону Госстроя РСФСР г. Москва
Гл. констр.	А. Ивановский			
Вед. конс.	Г. Белова			

Типовой проект 281-1-25-155 Альбом I

Инв. № подл. | Подпись и дата | Взам. инв. №

1981-01

ТИПОВОЙ ПРОЕКТ 281-1-25-155 АЛЬБОМ I

ФАСАД „1-8"

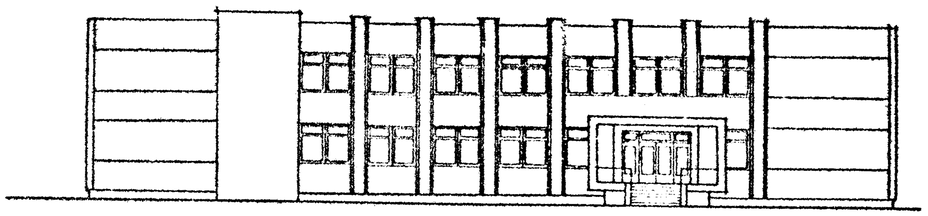

РАЗРЕЗ А-Д

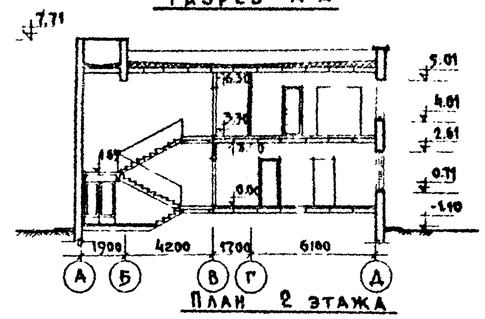

ГЕНПЛАН

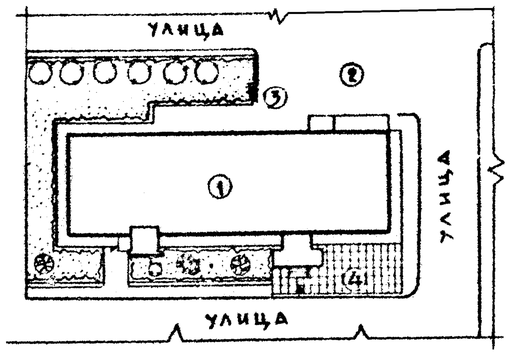

ПЛАН 1 ЭТАЖА

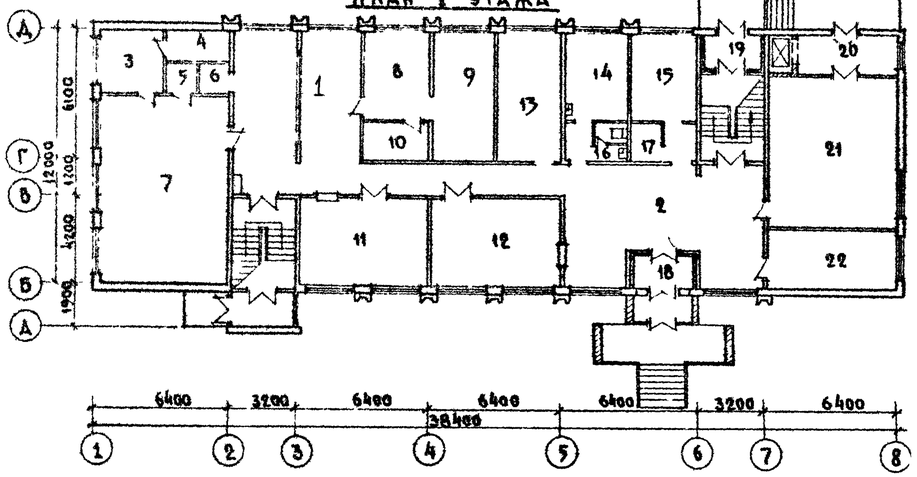

ПЛАН 2 ЭТАЖА

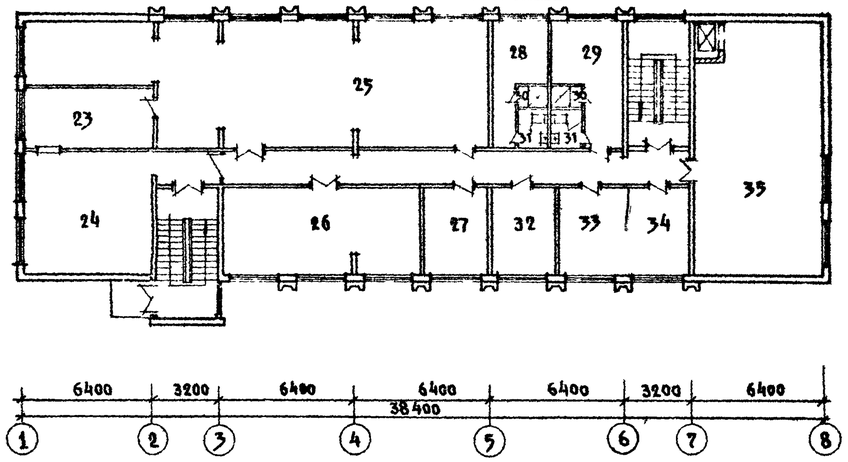

ЭКСПЛИКАЦИЯ ЗДАНИЙ.

	Наименование зданий	Степень огнест.	Кол-во штук	Площадь застройки	Строит. об'ем	Примечание
1	Здание дома быта на 35 рабочих мест	I	1	491.66	33.68	
2	Хозяйственная зона	—	—	—	—	
3	Контейнеры для мусора	—	—	—	—	металлические
4	Площадка для входа	—	—	—	—	
5	Зона отдыха	—	—	—	—	открытая площадка.

ТЕХНИКО-ЭКОНОМИЧЕСКИЕ ПОКАЗАТЕЛИ

1. Площадь участка в условных границах — 0.10 га
2. Площадь застройки — 491.66 м²
3. Процент застройки — 49%
4. Строительный объем дома быта на 35 раб. мест — 33.68 м³

ЭКСПЛИКАЦИЯ ПОМЕЩЕНИЙ.

I этаж

1. Салон — 48.63
2. Салон — 49.72
3. Участок нетативной обработки — 9.55
4. Кладовая — 4.98
5. Зарядная — 2.25
6. Зеркальная — 2.25
7. Съемочный зал — 55.04

Парикмахерская

8. Мужской зал — 13.08
9. Женский зал — 18.79
10. Подсобное помещение — 5.60
11. Участок ремонта бытовых машин и приборов — 26.21
12. Участок ремонта радиотелеаппаратуры — 26.21
13. Медицинская комната — 18.79
14. Комната персонала — 12.71
15. Электрощитовая — 12.90
16. Санузел — 2.55
17. Кладовая уборочного инвентаря — 2.67
18. Тамбур — 3.36
19. Тамбур — 3.42
20. Загрузочная — 9.84
21. Комплексный приемный пункт — 43.30
22. Мастерская ремонта обуви — 18.09

2 этаж

23. Кладовая готовых изделий — 18.47
24. Салон — 36.32
25. Швейный цех — 116.21
26. Закройный участок — 39.82
27. Участок запуска — 14.19
28. Раздевальная мужская — 13.34
29. Раздевальная женская — 15.36
30. Душевая — 1.35
31. Санузел — 4.20
32. Отделочный участок — 12.94
33. Цеховая контора — 12.94
34. Р.М.П. — 12.94
35. Водготовительный участок — 72.60

Наименование	Ед. изм.	Количество на здание	Количество на 1 м² общей площади	Количество на 1 м³ здания
Трудоемкость в том числе на общестроительные работы	чел/дн	1234.0	1.40	0.37
Расход стали	т	23.40	26.60 кг	6.94 кг
Расход стали на сборные ж.б. конструкции	т	20.33	23.10 кг	6.0 кг
Расход цемента	т	186.20	212.00	55.2 кг
Расход леса	м³	41.20	0.47	0.012
Объем сборных ж.б. изделий	м³	590.24	0.68	0.175
В том числе напряженно армированных	м³	159.09	0.181	0.049
Объем бетона на наружные стен. панели	м³	184.46	0.210	0.054

Общее количество сборных железобетонных и бетонных элементов	Количество: монтаж. ед.	Количество: типоразмер	Количество: марок
Наружные стеновые панели	158	16	20
Внутренние стеновые панели	85	10	20
Панели перекрытий	202	4	14
Фундаментные блоки	40	4	6
Цокольные панели	19	4	5
Прочие изделия	401	29	35
Итого:	1306	67	100

Основные технико-экономические показатели: Наименование	Ед. изм.	Код-во
Вместимость	раб. мест	35
Площадь застройки	м²	491.66
Общая площадь	м²	878.19
Рабочая площадь	м²	747.36
Тоже на 1 место	м²	21.40
Строительный объем здания	м³	3368.00
В том числе подвала	м³	172.8
K_1	-	0.85
K_2	-	4.50
Общая сметная стоимость	тыс. руб.	138.06
В том числе строительно монт. работ	"	98.19
В том числе оборудования	"	39.89
Стоимость 1 места	руб.	3940
Стоимость 1 м³	"	29.15
Стоимость 1 м² рабочей площади	"	131.38
Стоимость 1 м² общей площади	"	109.34

Область применения

I климатический подрайон, II климатические районы с расчетными температурами -20°, -25°, -30°, -40°С.

Исключая районы сейсмические, вечной мерзлоты, горных выработок, а также районы с просадочными грунтами

Характеристика здания

Класс здания	I
Степень огнестойкости	II
Степень долговечности	II
Ориентация	шир
Нормативная снеговая нагрузка	150 кгс/см²
Нормативный скоростной напор ветра	45 кгс/см²

Эксплуатационные показатели

	Наименование	Ед. изм.	Код-во
1	Расход тепла от +-30	ккал/час	80600
2	Расход тепла на горячее водоснабжение	ккал/час	38000
3	Расход холодной воды	л/сек	1.36
4	Потребный напор на вводе трубопроводов	вод. ст.	10
5	Рабочая нагрузка электроосвещения	квт	
6	Рабочая нагрузка сил потребления	квт	77.5
7	Емкость телефонного ввода	пар	
8	Кол-во радиоточек	шт	1

Инженерное оборудование.

1. Водопровод хозяйственно-питьевой от наружных сетей.
2. Горячее водоснабжение от наружных сетей
3. Канализация бытовая в наружные сети
4. Отопление - центральное водяное от внешнего источника Т3-95°С; -70°С
5. Вентиляция приточно-вытяжная с естественным и механическим побуждением.
6. Электроосвещение - люминесцентное
7. Слаботочные устройства - телефонизация, радиофикация; пожарная сигнализация.

КОНСТРУКЦИИ

Нп/п	Наименование	Число вариантов	Характеристика
1	Фундаменты	1	Ленточные, из сборных железобетонных блоков
2	Стеновые панели: наружные	1	Из легкого бетона
	Стеновые панели: внутренние	1	Бескаркасные панели керамзитобетонные панели
3	Перекрытия	1	Железобетонные предварительно-напряженные панели длиной 6.18 см. с обычным армированием - длиной 3.18 см.
4	Перегородки	1	Гипсобетонные или керамзитобетонные панели
5	Крыша	1	Совмещенная
6	Кровля	1	Рубероидный ковер
7	Внутренняя отделка		Окраска силикатной краской, побелка потолков, облицовка глазурованной плиткой
	Наружная отделка		Фактурные панели полной заводской готовности с расшивкой швов
9	Окна	1	По сериям 2.5; 1.136-10 вып I; 1-236-1
10	Двери	1	По сериям 1.136-10; 2.5

Гл. инж. КБ	В. Болтинский		1978
Гл. конс. КБ	Я. Фельман		
Зав. отдел	В. Богородский		
Гл. конст.	Н. Грачев		
Гл. конст. пр.	А. Ивановский		
Рук. бриг. арх.	В. Филиппов		
Рук. бриг. арх.	А. Чвалун		
Исполнил	А. Куник		
Проверил			

281-1-25-155

Сельский дом быта на 35 рабочих мест

Стадия	Лист	Листов
ТРП	3	

Характеристика проекта

КБ по железобетону Госстроя РСФСР г. Москва

17231 С1

СОГЛАСОВАНО:

НОРМОКОНТРОЛЬ

ИНВ. № ПОДЛ.

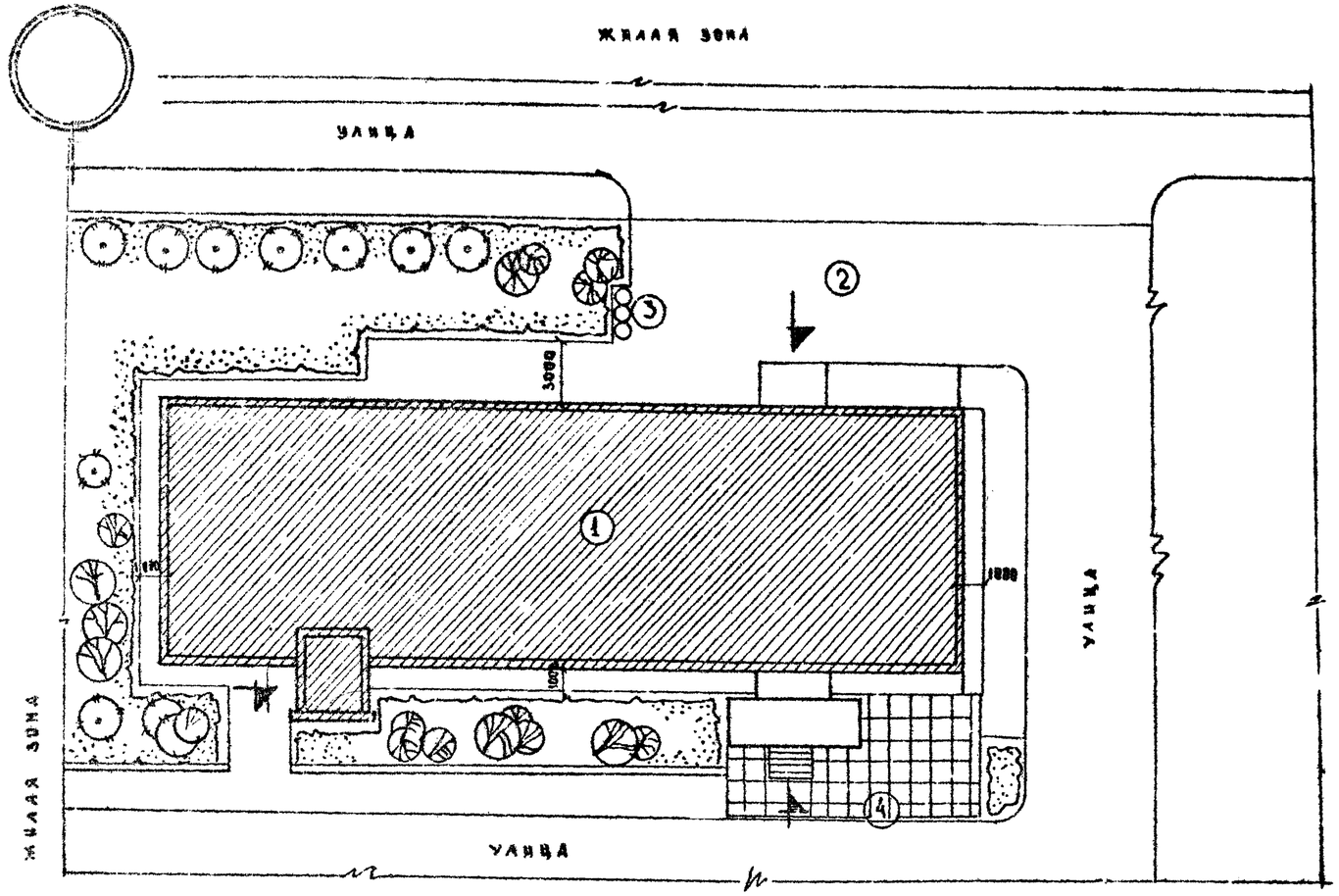

Экспликация зданий

	Наименование зданий	Степень огнестойк.	Кол. эт.	Площадь застройки	Строит. объем	Примечания
1	Здание дома быта на 35 раб. мест	II	2	491,66	3368	
2	Хозяйственная зона	—	—	—	—	
3	Контейнеры для мусора	—	—	—	—	Металлические
4	Площадка главного входа	—	—	—	—	
5	Зона отдыха	—	—	—	—	Открытая площадка

Технико-экономические показатели

1. Площадь участка в условных границах — 8.075 га
2. Площадь застройки — 491.66 м²
3. Процент застройки — 65,2%
4. Строительный объем дома быта на 35 раб. мест — 3368 м³

Объем работ по благоустройству

№ п/п	Наименование работ	Ед. изм.	Кол-во
1.	Асфальтовое покрытие	м²	488.0
2	Асфальтовая отмостка	—"—	463.7
3	Асфальтовое покрытие /тротуар/	—"—	269.0
4.	Железобетонное покрытие	—"—	168.0
5	Грунтовопесчаное покрытие	—"—	32.0
6	Озеленение /сеяный газон/	—"—	680.0
7	Садовые скамейки	шт	3
8	Высаживаемые деревья	—"—	50

Примечания

1. На чертеже показана примерная схема генплана дома быта на 35 рабочих мест в жилой зоне поселка.
2. При привязке здания и решении генплана участка максимально сохранить существующие деревья и зеленые насаждения.

Условные обозначения

- Проектируемое здание
- Асфальтовое покрытие
- Грунтовопесчаное покрытие
- Проектируемое озеленение
- Садовые скамейки
- Высаживаемые деревья
- Асфальтовая отмостка
- Железобетонное покрытие

Типовой проект 281-1-25-155 Альбом I

Инв. № подл. | Подпись и дата | Взам. инв. №

Нач. отдела	Б. Богоровский		1978	281-1-25-155
Гл. конст. отд.	И. Гранев		Сельский дом быта на 35 рабочих мест	
Гл. конст. пр.	Д. Ивановский			Стадия: ТРП; Лист: 4; Листов:
Рук. бр. арх.	В. Филиппов			
Рук. бр. арх.	А. Цвалян		Схема генерального плана	КБ по железобетону Госстроя РСФСР г. Москва
Техник				
Проверил				

17981-01

План фундаментов

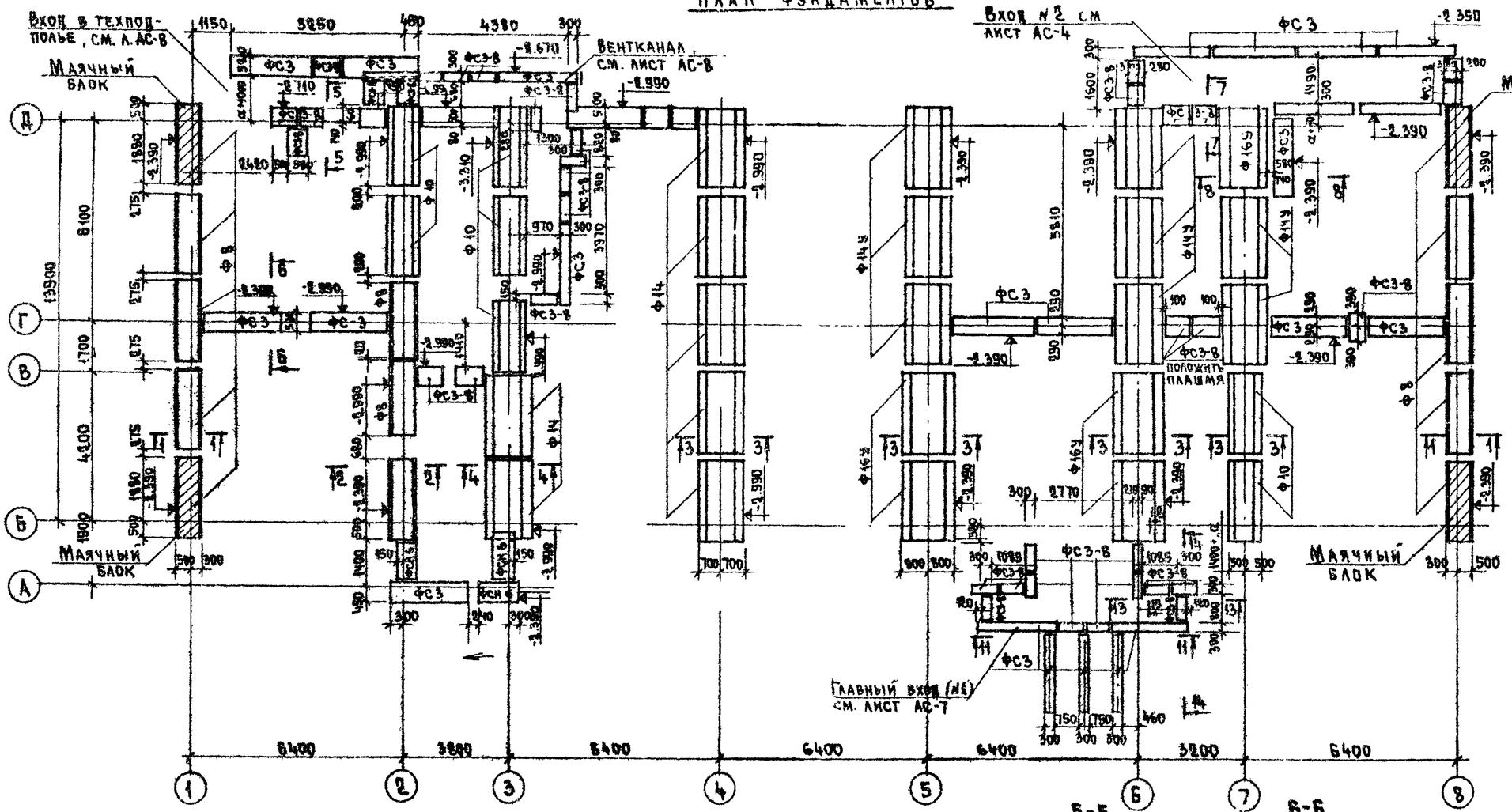

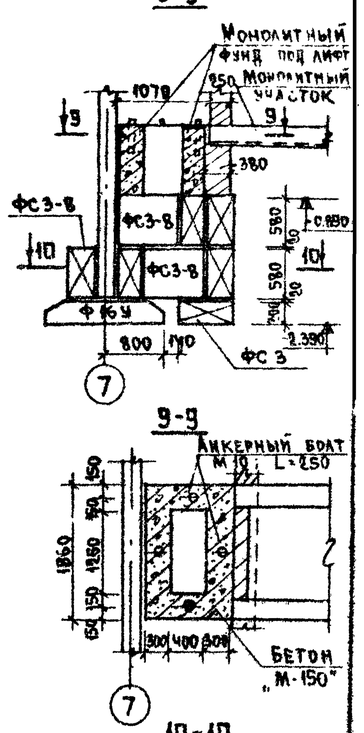

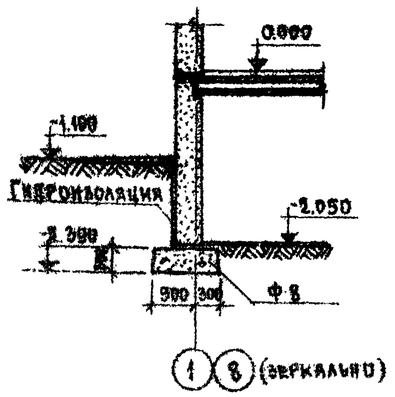

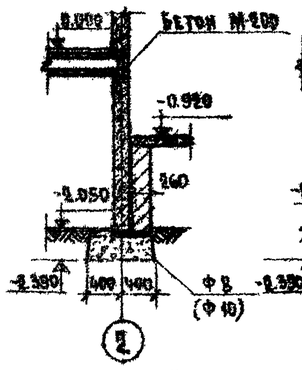

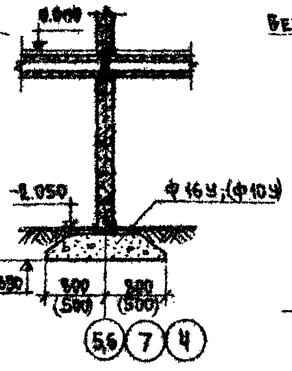

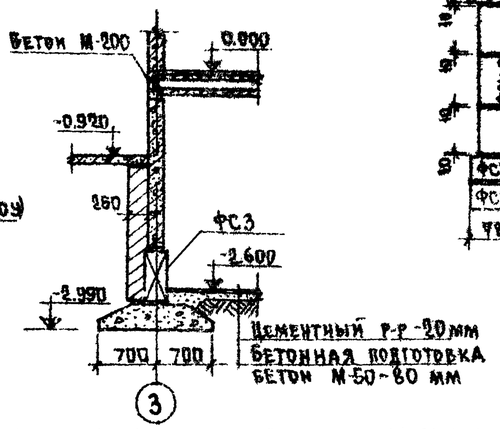

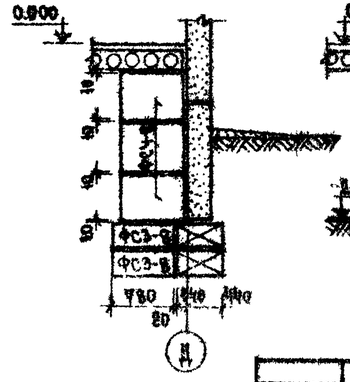

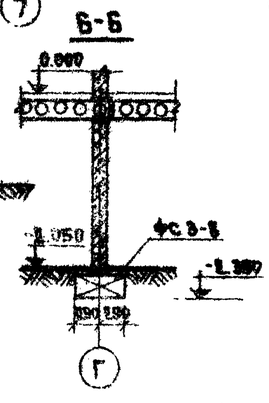

Примечания:

1. Расчет фундаментов выполнен в соответствии со СНиП II-15-74 для условного расчетного давления на грунты основания R_0=2.0 кг/см² и с учетом толщины наружных стен a = 300 мм.
2. Отметка заложения подошвы фундаментов приняты условно и устанавливаются при привязке проекта к местным условиям в зависимости от величин нагрузок /данных на л. 1/ действующих на основание рельефа местности, гидрогеологических условий площадки стр-ва, а также глубины промерзания грунта в соответствии со СНиП II-45-74 „Основания зданий и сооружений".

			1978	281-4-25-155	
			Сельский дом быта на 35 рабочих мест		
Зав. отд.	В.Богородский			Стадия	Лист	Листов
Гл. констр. отд.	Н.Грачев			ТРП	АС-1	
Гл. констр.	А.Ивановский					
Вед. констр.	Г.Белова					
Ст. техник	Е.Поварова					
Проверил	А.Ивановский		Планы фундаментов. Сечения 1-1÷10-10.	КБ по железобетону Госстроя РСФСР г. Москва		

17981-01

Типовой проект 281-4-25-155 Альбом I

Инв. № подл. | Подпись и дата | Взам. инв. №

ТИПОВОЙ ПРОЕКТ 281-1-25-155 АЛЬБОМ I

План технического подполья.

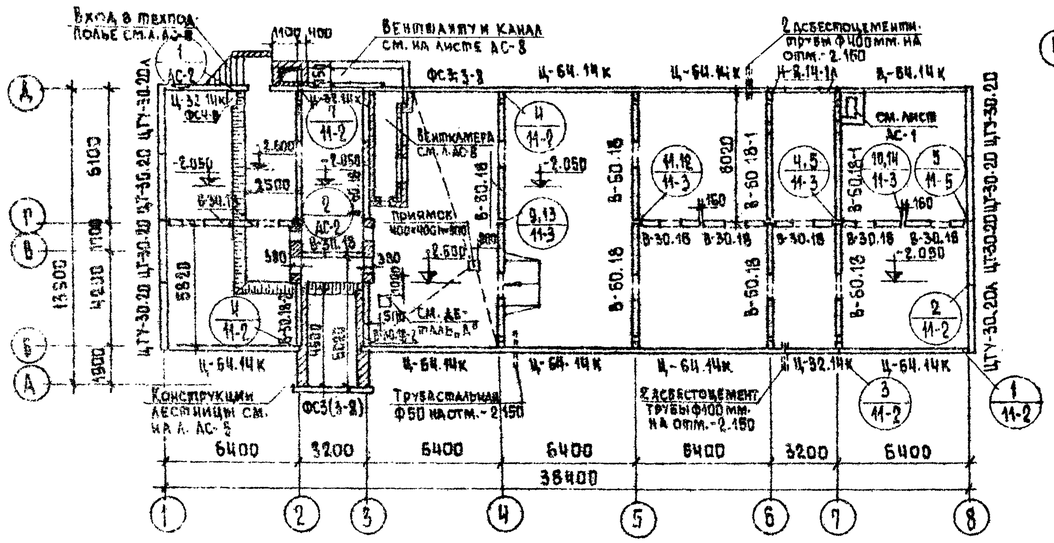

План перекрытия над техническим подпольем.

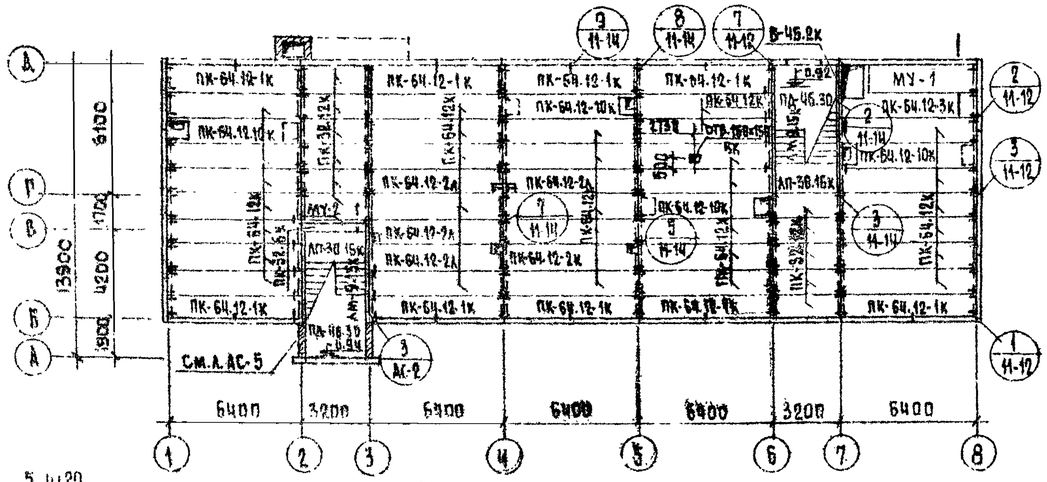

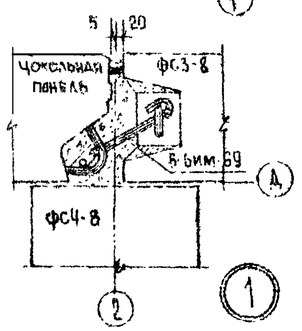

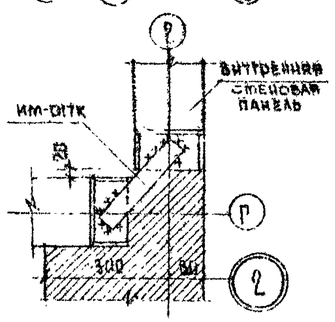

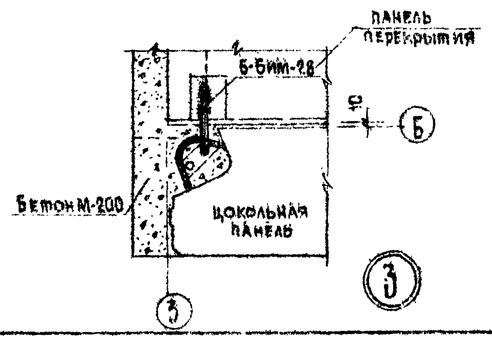

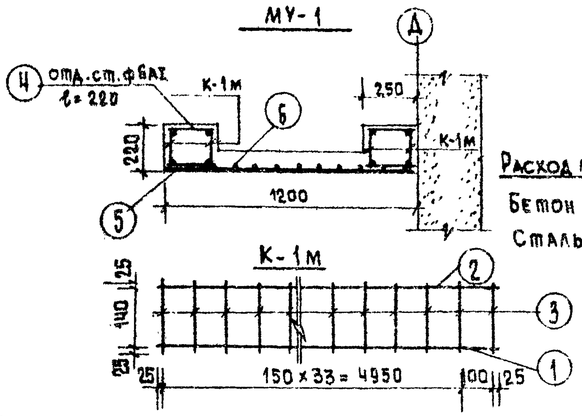

Расход материалов на МУ-1

Бетон М-200 – 0.93 м³
Сталь – 79.55 кг

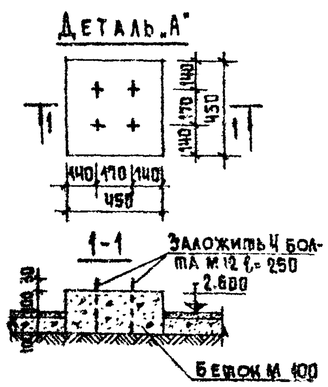

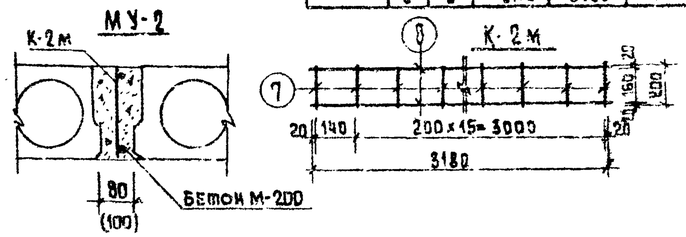

Расход материалов на МУ-2.

Бетон М-200 – 0.07 м³
Сталь – 2.89 кг

Спецификация стали

Марка	Nn поз	Кол.	Класс и ф стали	Длина поз. мм	Вес позиц. кг	Вес марки кг
К-1м (4 шт)	1	1	16АIII	5100	8.05	11.41
	2	1	6АI	5100	1.98	
	3	35	6АI	190	1.46	
С-1м (1 шт.)	5	52	6АI	1150	13.28	26.87
	6	12	6АI	5200	13.59	
Отд. стерж	4	16	6АI	220	1.76	1.76
К-2м	7	17	4ВI	200	0.38	2.89
	8	2	8АI	3180	2.51	

Примечания.

1. Панели перекрытия следует укладывать на слой цементного раствора М-100. Швы между панелями и над поперечными стенами тщательно заделать раствором М-100.
2. Пустоты в торцах панелей перекрытия должны быть тщательно заделаны на заводе бетоном М-300. Торцы пустот, предназначенных для электропроводки, бетоном не заделывать.
3. Пробивку и сверление отверстий для пропуска стояков производить в местах расположения пустот, не нарушая целостности ребер.
4. Установку монтажных связей между панелями перекрытия и заделку торцевых пустот в панелях следует оформить актом на скрытые работы.
5. Закладные детали и монтажные связи з наружных стен должны быть подвергнуты метамизации в соответствии со СНиП II-28-73, остальные связи очищены от ржавчины и окалины, и покрыты слоем цементного раствора толщиной 20 мм.

Зав. отд.	В. Богородский		1978	281-1-25-155
Гл. конс. отд.	Н. Грачев		Сельский дом быта на 35 рабочих мест	
Гл. конс. пр.	А. Ивановский			Стадия Р / Лист АС-2 / Листов
Вед. конструктор	Г. Белова			ТРП
Проверил	А. Ивановский		План технического подполья. План перекрытия над техническим подпольем. Монолитные участки М1-11 МУ-2.	КБ по железобетону Госстроя РСФСР г. Москва
Ст. техн.	Е. Поварова			

17981-01

Типовой проект 281-1-25-155 Альбом I

Согласовано

Нормоконтроль

Инв. № подл. | Подпись и дата

Развертка по оси „1"

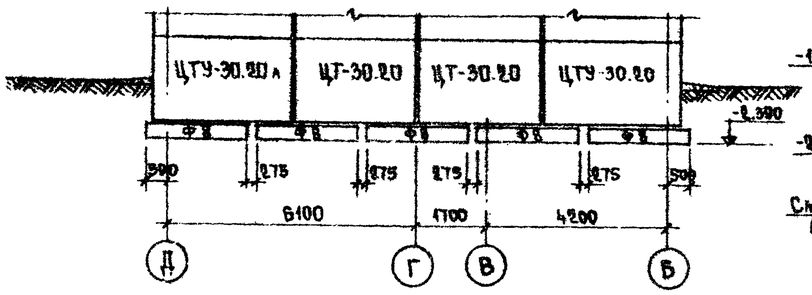

Развертка по оси „2"

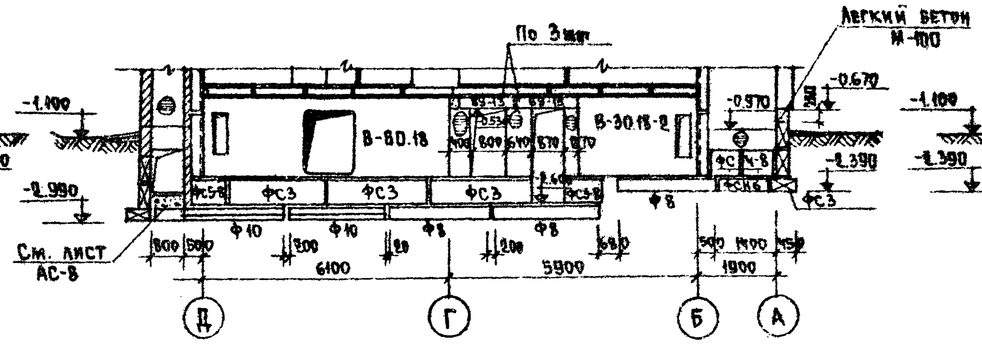

Развертка по оси „Г"

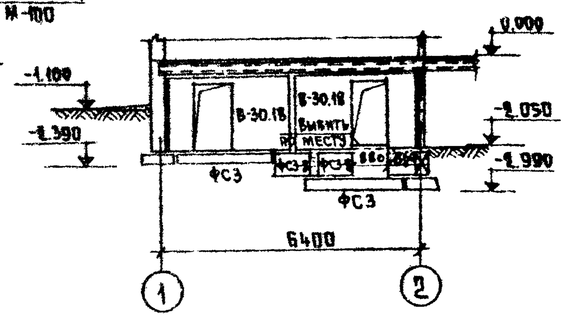

Развертка по оси „4"

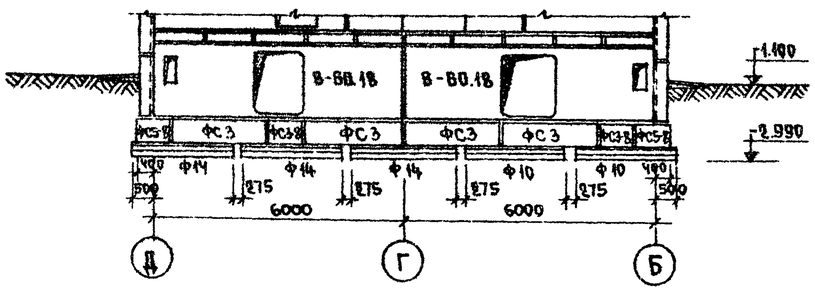

Развертка по оси „3"

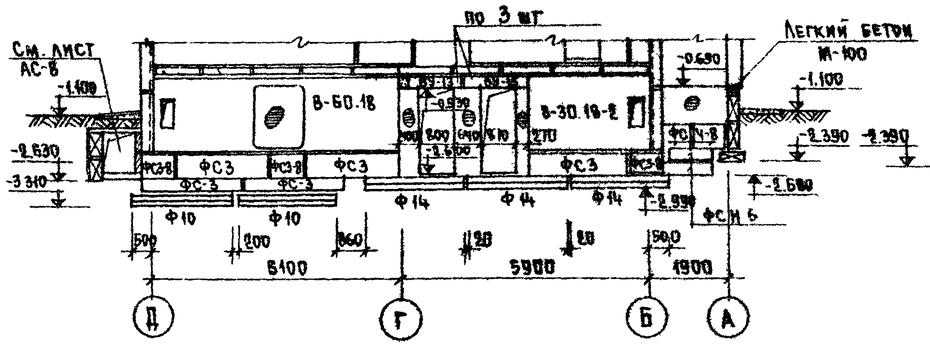

Развертка по оси „Д"

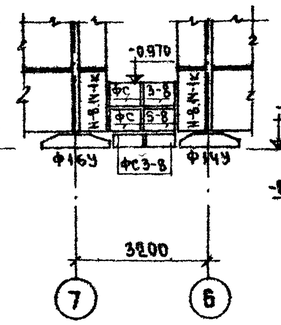

Развертка по оси „В"

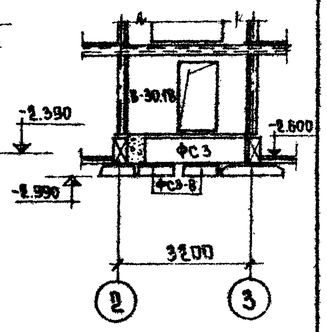

Развертка по оси „Б" в осях „1"-„4"

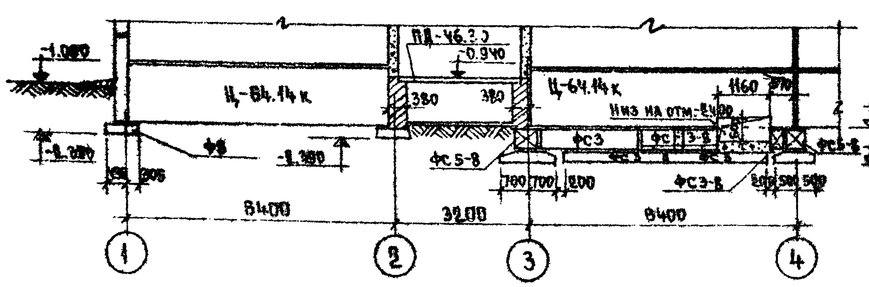

Развертка по оси „Д" в осях „4"-„2"

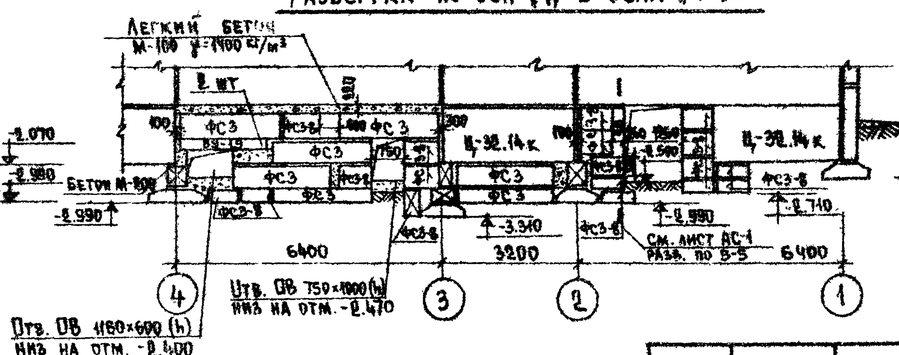

Развертка по оси „А"

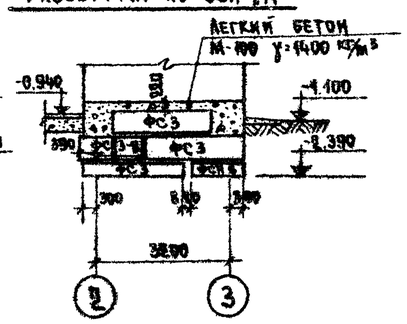

Примечания

1. План фундаментов см. на листе АС-1.
2. План технического подполья см. на листе АС-2.

Зав. отд.	В. Богородский		1978	281-1-25-155		
Гл. конст. отд.	Н. Грачев		Сельский дом быта на 35 рабочих мест			
Гл. констр.	А. Иванорехин			Стадия	Лист	Листов
Вед. конст.	Г. Белова			ТРП	АС-3	
Проверил	Д. Ивановский		Развертки стен технического подполья	КБ по железобетону Госстроя РСФСР г. Москва		
Ст. техник	Е. Пожарова					

179.84-01

Типовой проект 281-1-25-155 Альбом I

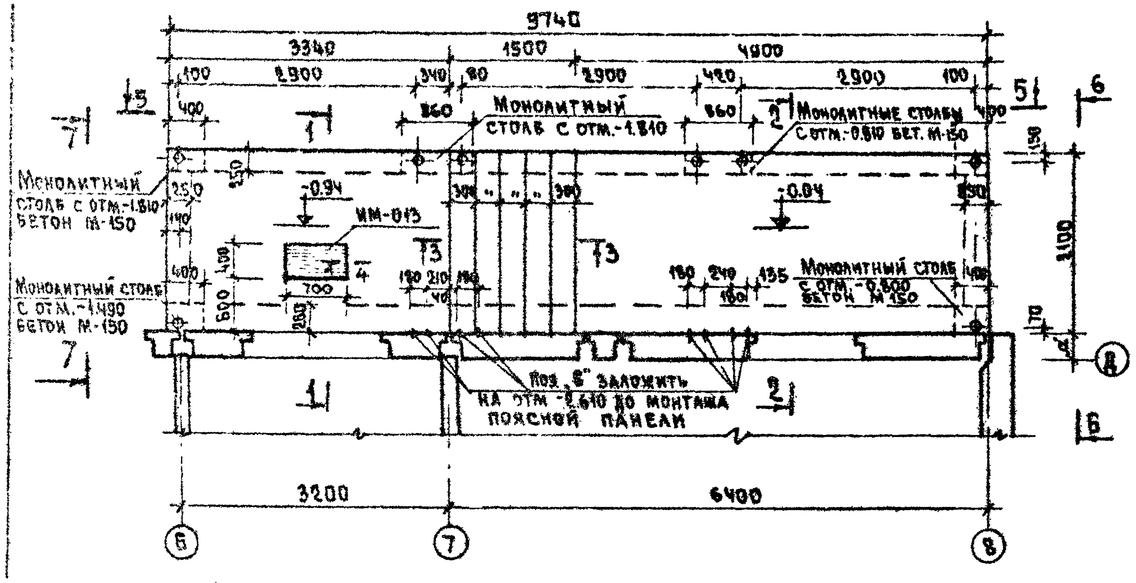

План раскладки козырьков

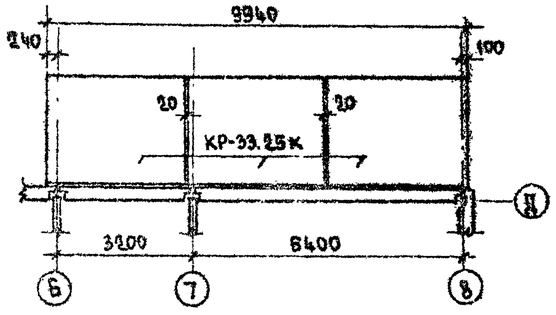

План кровли

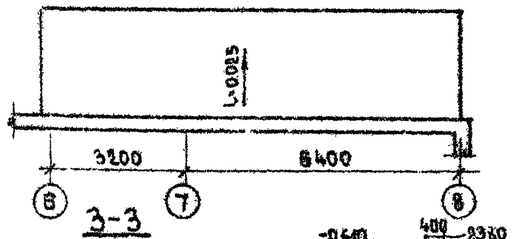

1-1

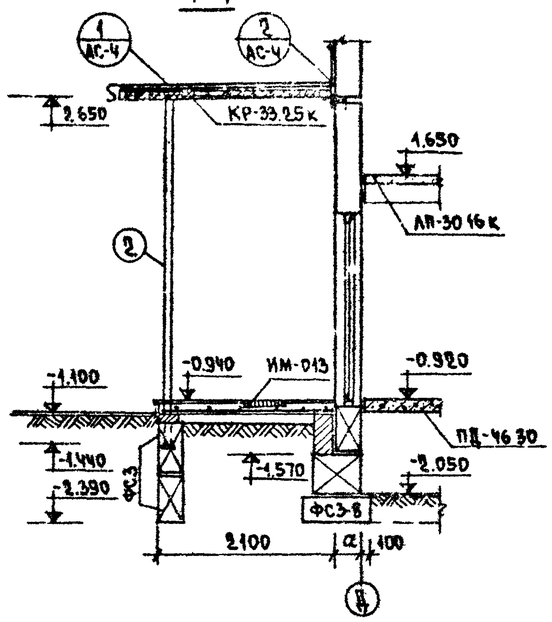

2-2

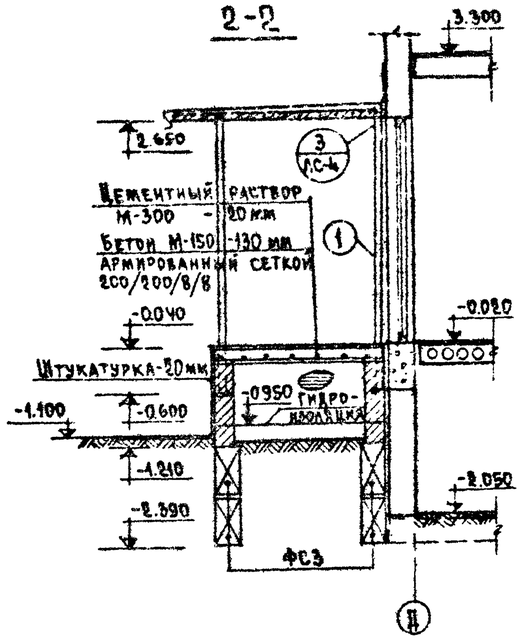

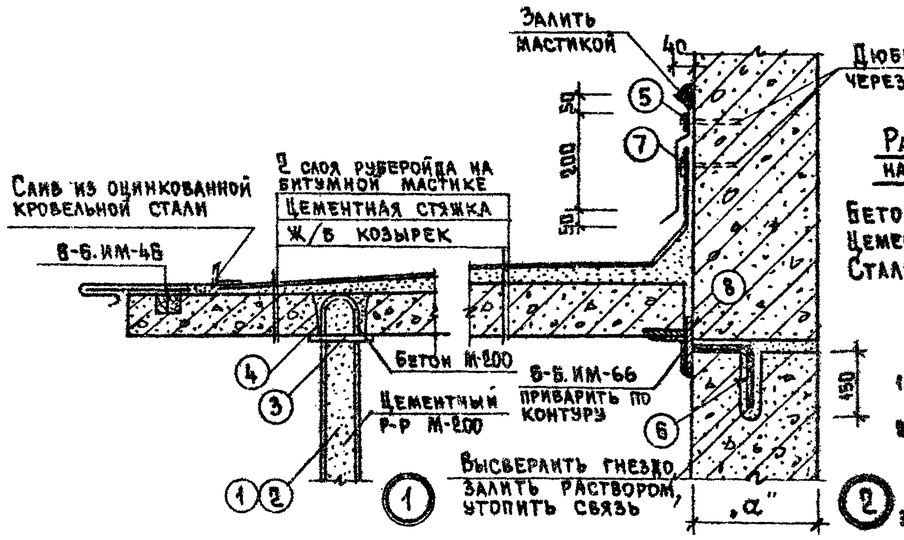

Расход материалов на площадку входа

Бетон М-150 — 2.73 м³
Цементный р-р М-300 — 0.41 м³
Сталь Ø8 А-I — 87.5 кг

Примечания:

1. Фундаменты входа даны на листе АС-1.
2. Кирпичную кладку выполнять из красного полнотелого кирпича М 100 на растворе М 50.
3. Все металлические конструкции окрасить масляной краской за 2 раза

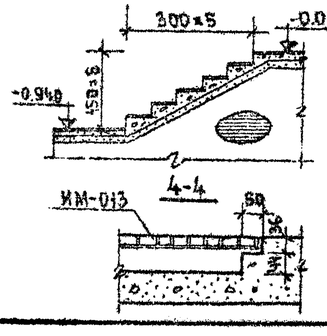

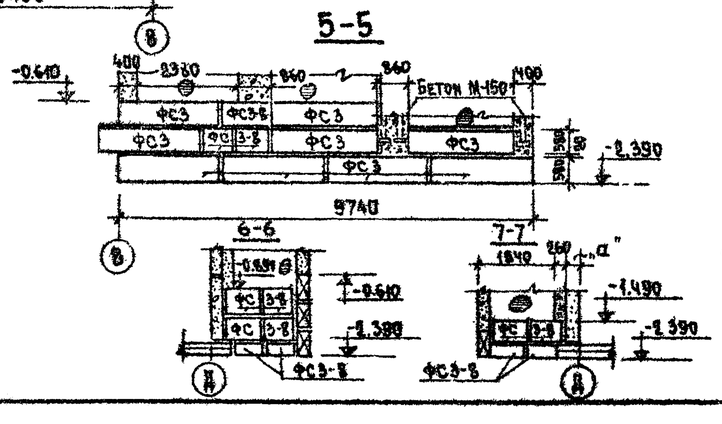

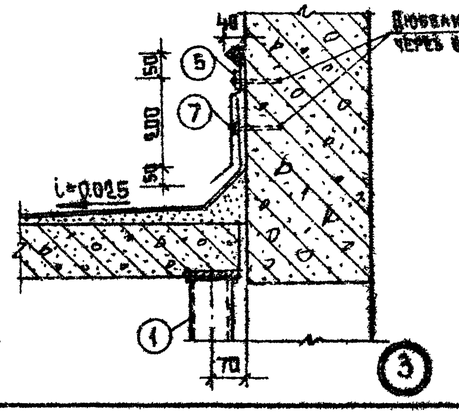

Спецификация стали

№№ поз	Сечение марки	Длина мм	Кол. шт	Общая длина м	Масса позиц.	Масса всего
1	Тр. 90×4	3240	4	12.96	27.44	109.77
2	Тр. 90×4	4080	4	16.32	34.55	138.2
3	-140×8	140	4	0.84	1.23	17.22
4	Ø10 АI	200	6	1.2	0.12	0.72
5	-40×4	80	17	1.02	0.07	1.23
6	Ø12 АII	300	8	2.4	0.26	2.08
7	-40×4	9900	1	9.9	12.47	12.47
8	-100×6	300	4	1.2	1.41	5.64
				Итого:		287.39

Спецификация металлических изделий

№№ п/п	Марка	Кол.	Вес марки	Вес всего	Лист 4.6-7
1	ИМ-013	1	12.11	12.11	2
2	6-6 ИМ-66	4	1.09	4.36	20
3	6-6 ИМ-46	32	0.165	5.28	19
	Итого:			21.75	

Зав. отд.	В.Бородинский		
Гл. конст. ОТ	И.Грачев		
Гл. конст. пр.	А.Ивановский		
Вед. конст.	С.Белова		
Ст. техник	Л.Иванова		
Проверил	А.Ивановский		

1978 | 281-1-25-155

Сельский дом быта на 35 рабочих мест

Стадия	Лист	Листов
ТРП	АС-4	

Вход № 2

КБ по железобетону Госстроя РСФСР г. Москва

17981-01

ТИПОВОЙ ПРОЕКТ 281-1-25-155 АЛЬБОМ I

ЛЕСТНИЦА В ОСЯХ 2-3

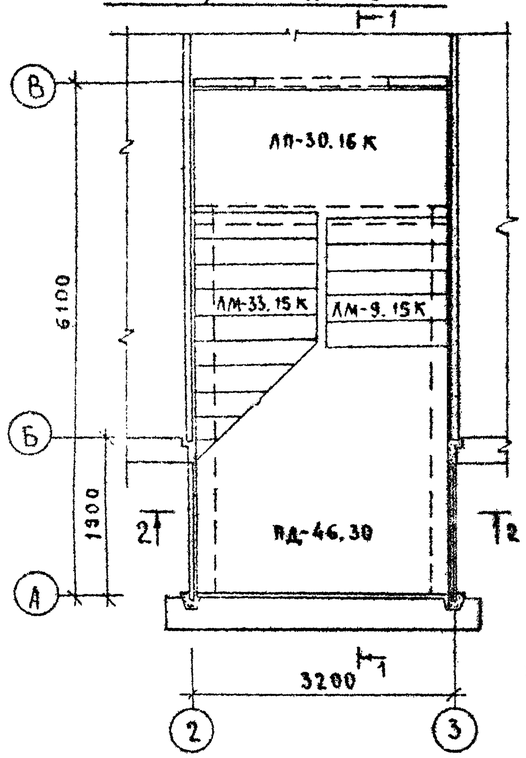

1-1

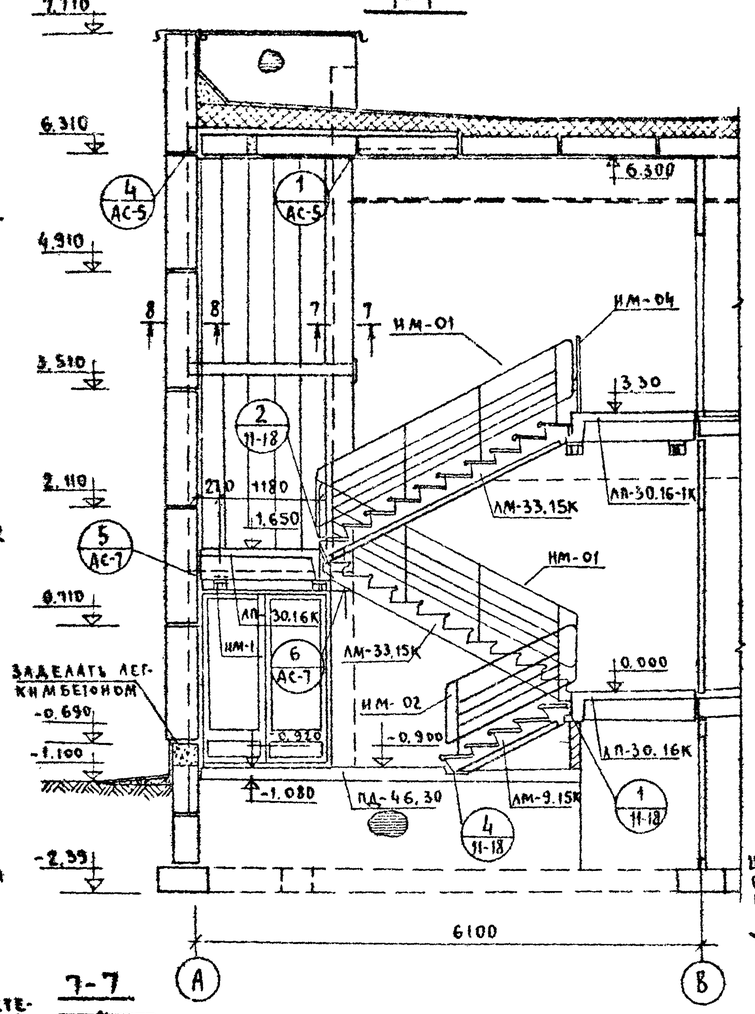

2-2

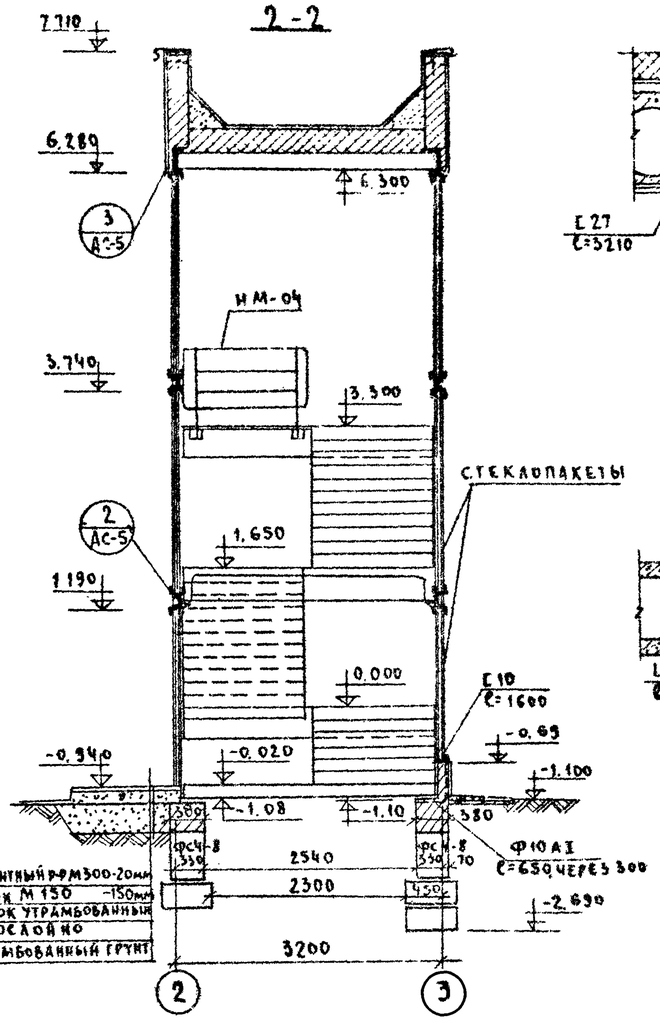

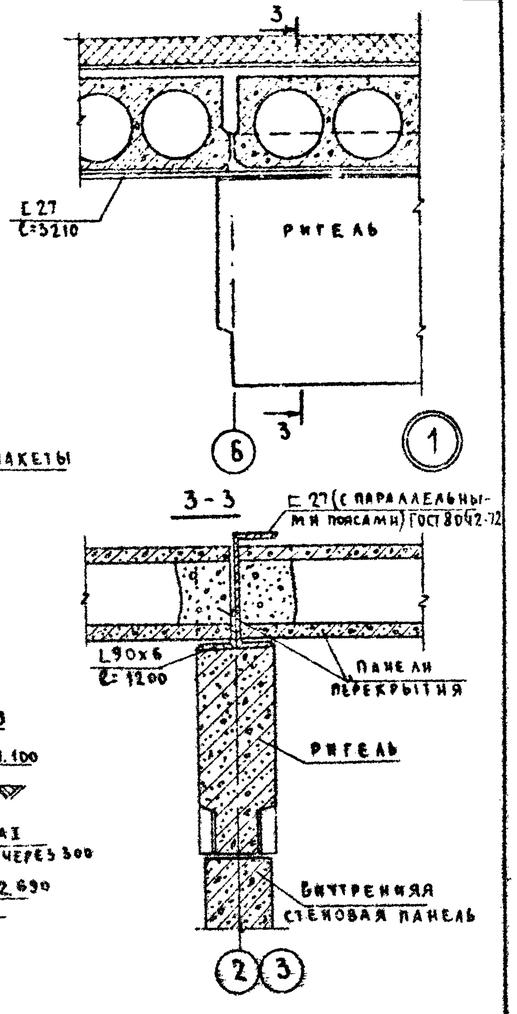

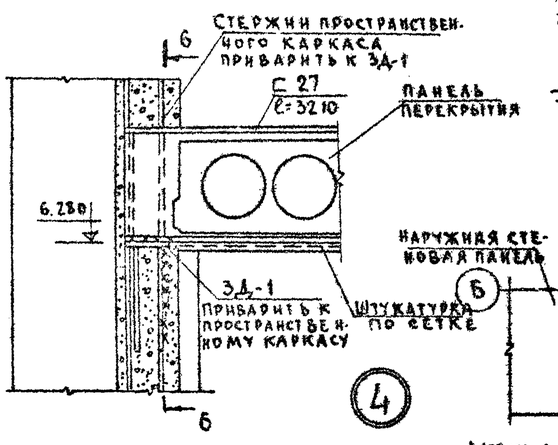

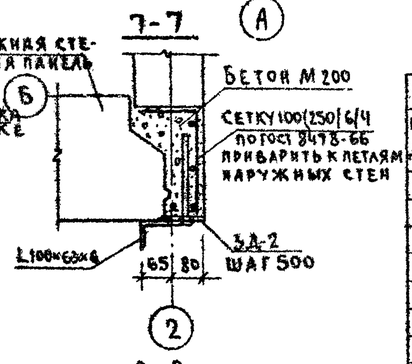

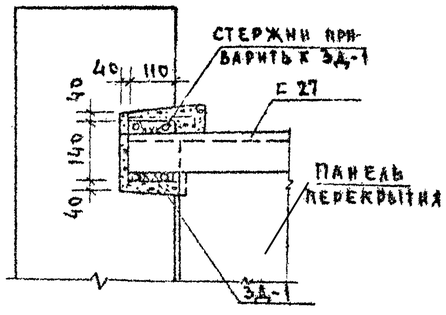

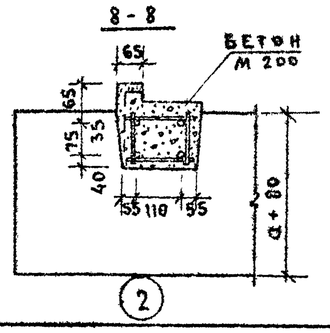

СПЕЦИФИКАЦИЯ СТАЛИ НА ЛЕСТНИЦУ

ПРОФИЛЬ ДИАМЕТР	ДЛИНА мм	КОЛ-ВО шт.	ОБЩАЯ ДЛИНА м	ВЕС кг МАРКИ	ВСЕГО
Е27	3210	2	6.42	28.92	177.84
L90x6	1200	2	2.40	10.0	20.0
Е14	1980	4	7.92	24.35	97.40
—60x6	140	28	3.92	0.40	11.20
L100x63x6	7000	2	14.0	52.71	105.42
Е10	1600	1	1.60	13.74	13.74
L36x3	1600	18	28.80	2.64	47.52
ф12АII	9100	8	72.80	8.08	64.64
ф6АI	—	—	20.40	6.52	6.52
ф6АI	250	60	15.0	0.056	3.36
ф10АI	650	4	2.60	0.40	1.60
СЕТКА 100/250/6/4	—	2	—	12.21	24.42
ИМ-1		4		3.54	14.16
ИМ-2		4		1.49	5.96
ЗД-1		6		2.10	12.60
ЗД-2		28		1.39	38.92
			ИТОГО		645.30

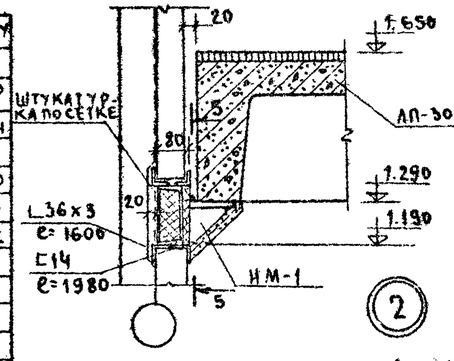

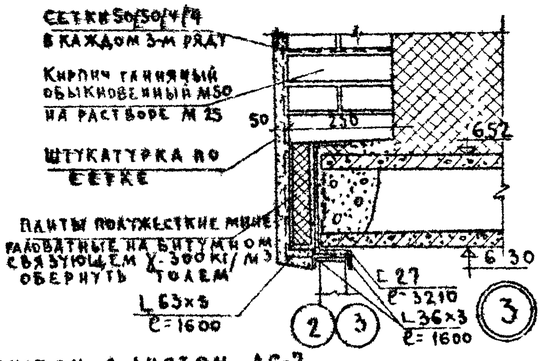

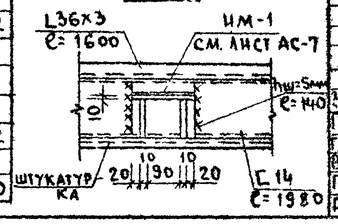

Данный лист см. с листом АС-7

ГИП	А.Ф.Ивановский		
Нач.отд.	Н.Ф.Ивановский		
Гл.спец.	Л.Ивановский		
Гл.инж.	Е.Белова		
Инж.	Ивановский		
Инж.	Колесникова		

1978 | 281-1-25-155

Сельский дом быта на 35 рабочих мест

Стадия	Лист	Листов
Т.Р.П	АС-5	

Лестница в осях 2-3. Узлы и сечения

КБ по железобетону Госстроя РСФСР г. Москва

Согласовано: АКО-2 Фиалков

Нормоконтроль: Ивановский

Инв. № подл. | Подп. и дата | Взам. инв. №

1978-01

Типовой проект 281-1-25-155 Альбом 2

1-1

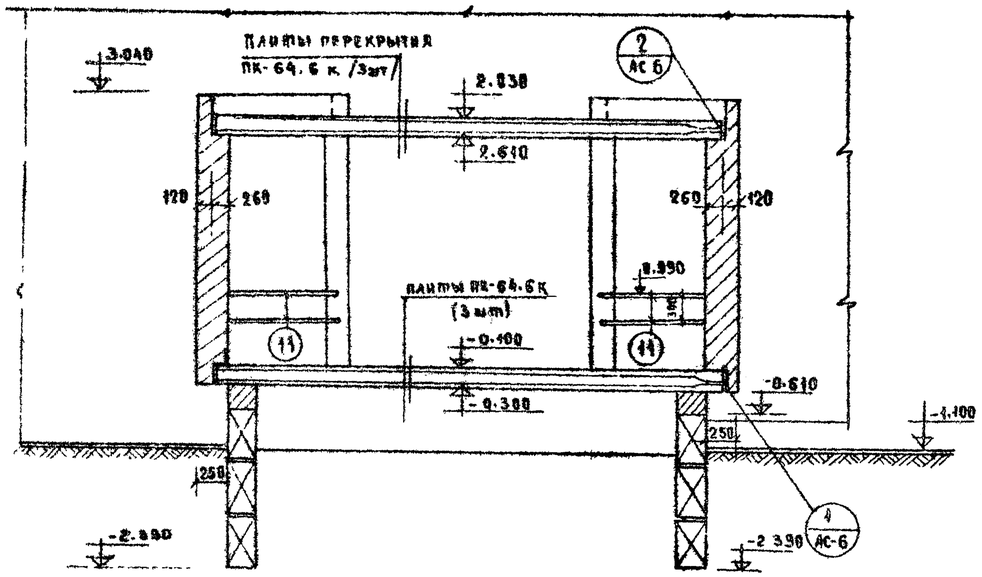

План главного входа

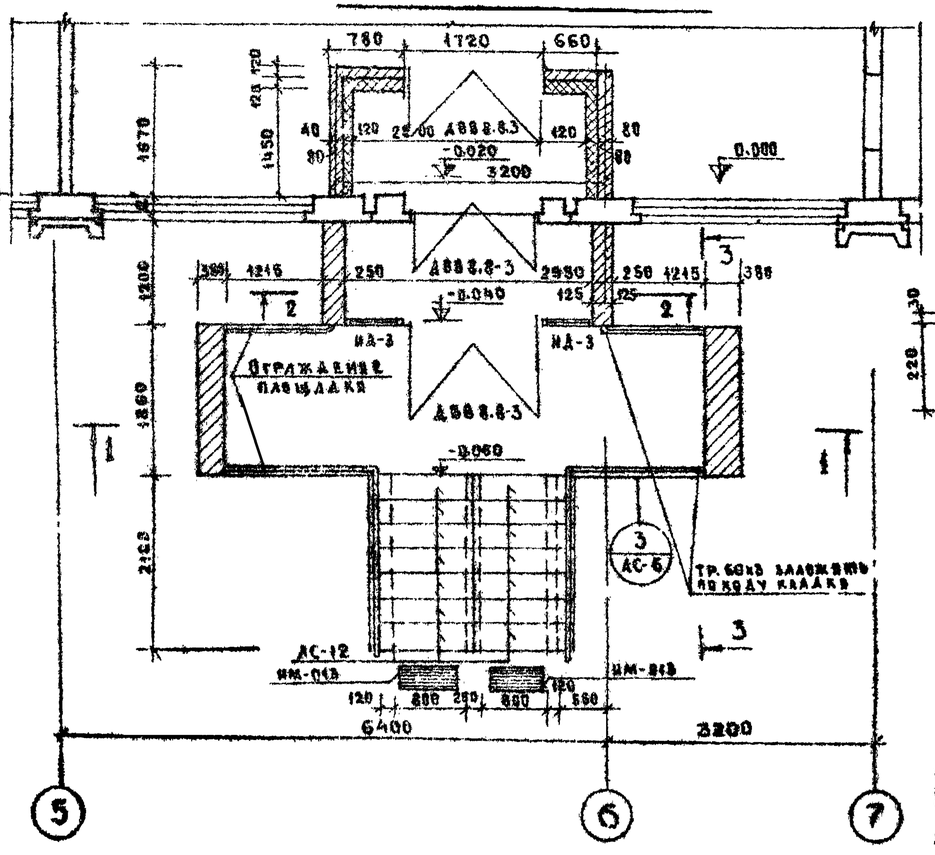

3-3

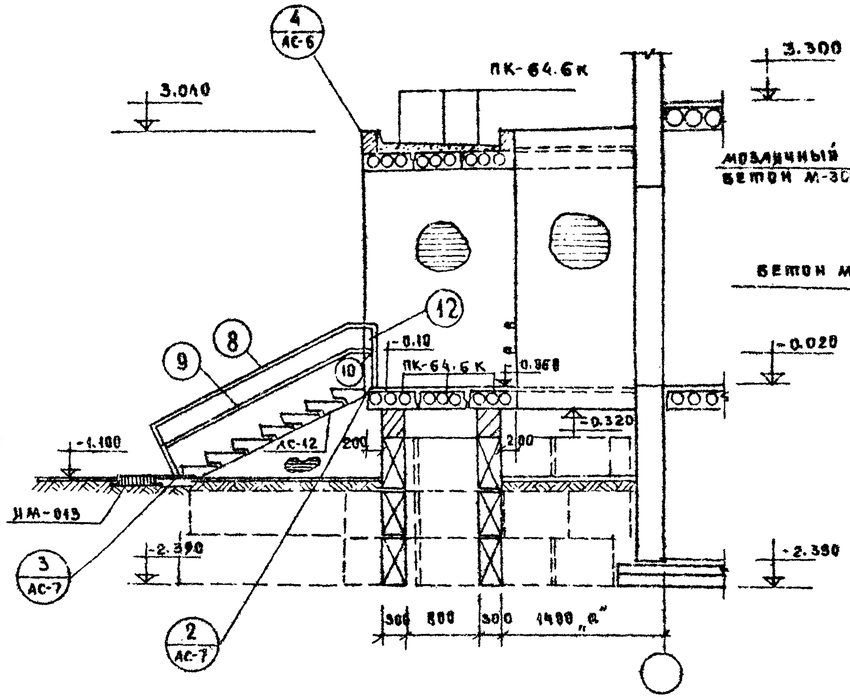

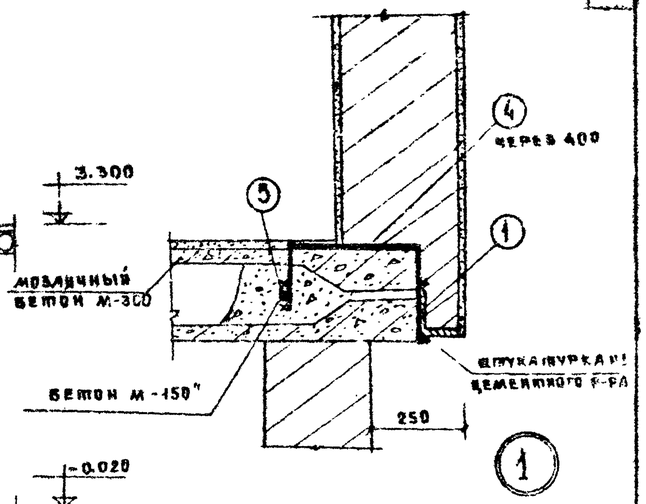

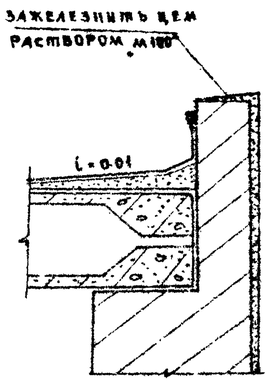

2-2

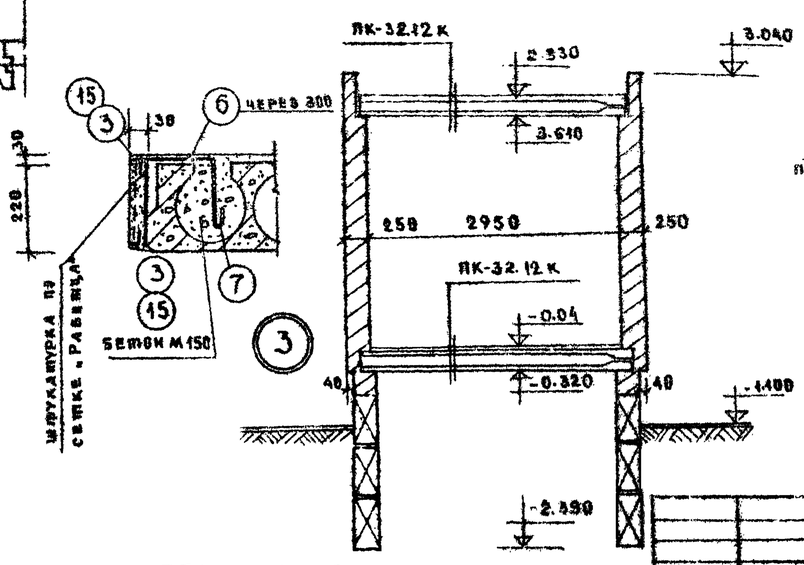

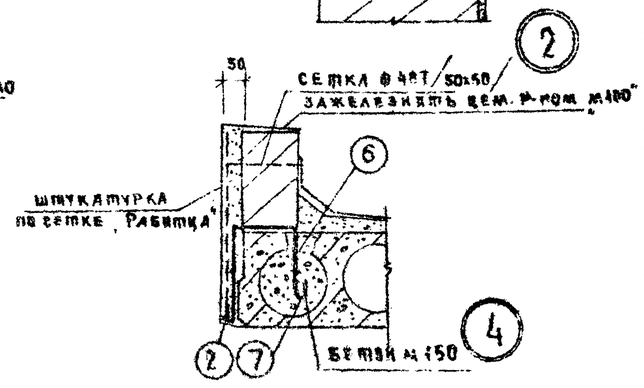

Примечания

1. Данный лист см. совместно с лист АС-7.
2. Кладку стен главного входа выполнять из полнотелого красного кирпича М75 кар-рс М50.
3. Стены, соприкасающиеся с грунтом обмазать горячим битумом за 2 раза.
4. Сварку производить электродом марки Э-42.
5. Все металлические изделия дважды пройти антикоррозионную металлизацию. Ограждения площадки и лестницы см. лист АС-7.

			1978	281-1-25-155	
			Сельский дом быта на 36 рабочих мест		
Нач. отдела	В. Городецкий				
Гл. конструктор	Н. Грачев				
Гл. инженер	А. Иванов				
Вед. инж.	С. Белова				
Проверил	А. Иванов		Конструкция главного входа. Узлы.	Стадия: Тр	Лист: АС-6
				Госстрой РСФСР г. Москва	

17561-01

Главный вход

План перекрытия на отм. 2.830 и 0.000

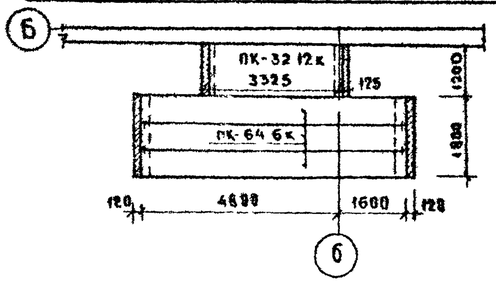

План кровли

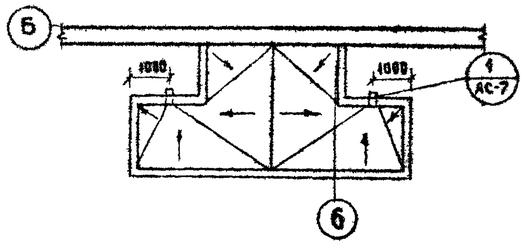

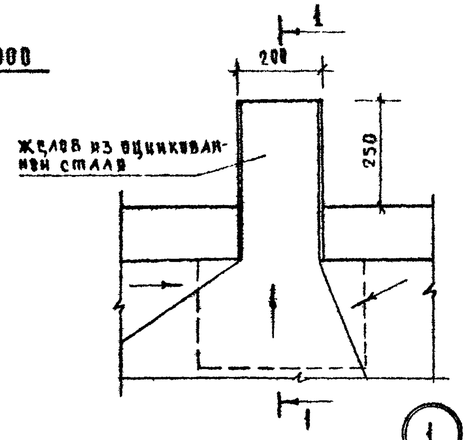

1

1-1

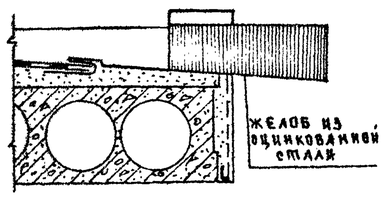

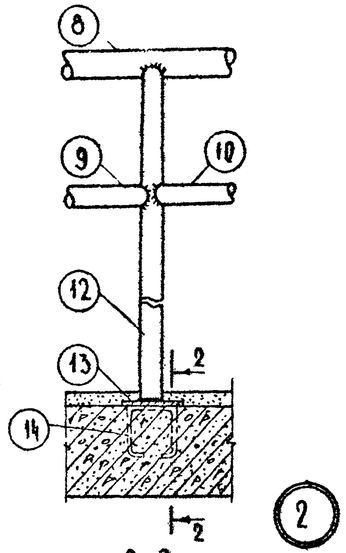

2

2-2

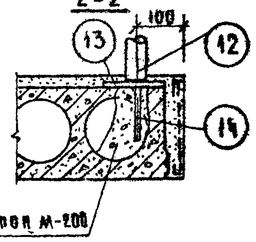

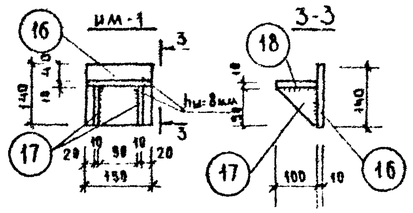

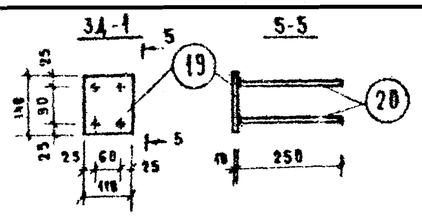

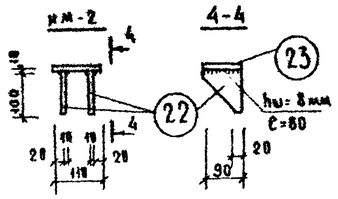

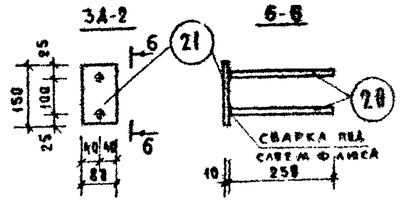

Марка изделия	Нн поз	Диаметр профиль	Класс стали	Длина мм	Кол-во шт	Диаметр профиль	Класс стали	Общая длина м	Масса кг	Масса марки кг
	16	-140х10	Вст3кп	150	1	-140х10	Вст3кп	0.15	1.65	3.54
ИМ-1	17	-90х10	"	100	2	-90х10	"	0.2	0.71	
	18	-100х10	"	150	1	-100х10	"	0.15	1.18	
ЗА-1	19	-110х10	Вст3кп	140	1	-110х10	Вст3кп	0.14	1.21	2,10
	20	12	А II	250	4	12	А II	1.0	0.89	
ЗА-2	21	-80х10	Вст3кп	150	1	-80х10	Вст3кп	0.15	0.94	1.39
	20	12	А II	250	2	12	А II	0.5	0.45	
ИМ-2	22	-90х10	Вст3кп	100	2	-90х10	Вст3кп	0.2	0.71	1.49
	23	-90х10	Вст3кп	110	1	-90х10	Вст3кп	0.11	0.78	

11-11

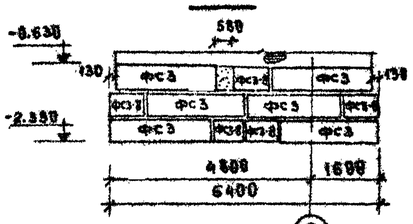

12-12

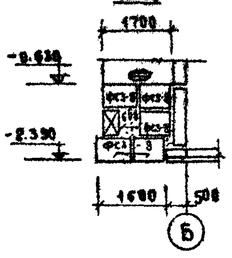

15-15

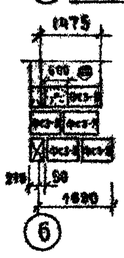

14-14

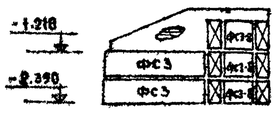

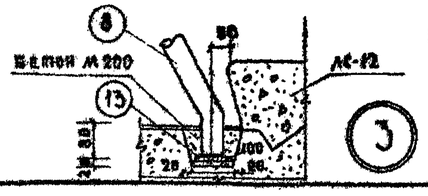

Спецификация стали на главный вход

Нн поз.	Сечение	Длина мм	К-во шт	Общая длина м	Масса поз	Масса всего
1	L125х8	1200	2	3.6	27.9	55.8
2	L28х3	6400	1	6.4	8.13	8.13
3	L25х3	1750	4	7.0	2.22	8.88
4	-40х6	760	10	7.6	4.43	44.3
5	⌀12АI	140	10	1.4	0.12	1.2
6	⌀6АI	650	64	41.60	0.14	8.96
7	⌀6АI	200	64	12.8	0.04	2.56
8	ТР50х3	5700	2	11.40	19.34	39.67
9	ТР50х3	2500	2	5.0	8.7	17.4
10	ТР50х3	1800	2	3.6	6.26	12.52
11	ТР50х3	1700	4	6.8	5.92	23.68
12	ТР50х3	1050	2	2.10	3.76	7.52
13	-150х10	180	4	0.4	1.18	4.72
14	⌀12АI	400	2	0.8	0.36	0.72
15	L28х3	1220	4	2.44	1.55	6.20
					Итого	2 12.26

Примечания:
1. Данный лист см. совместно с листами АС-5; АС-6
2. Сварку выполнять электродами Э-42
3. Металлические блоки (L27; L18) должны быть защищены штукатурным слоем толщиной 20мм по сетке.
4. Узлы опирания лестничных площадок на отм. 0.000 и 3.300 см. Альбом V, часть II, лист АСА-48

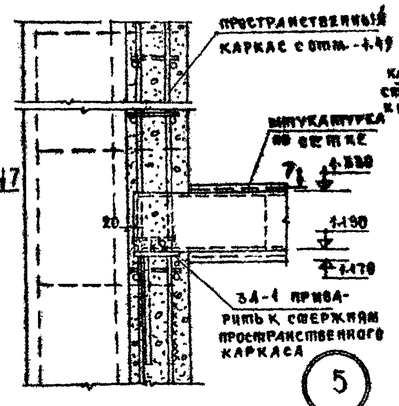

7-7

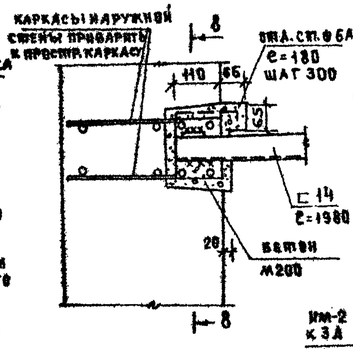

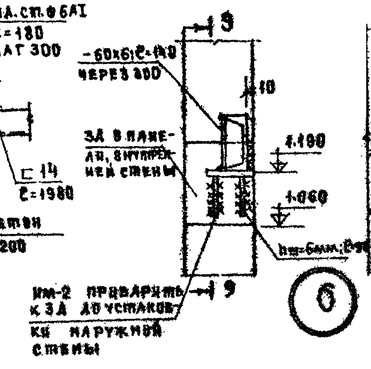

9-9

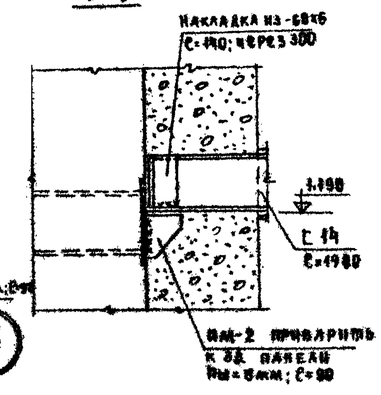

8-8

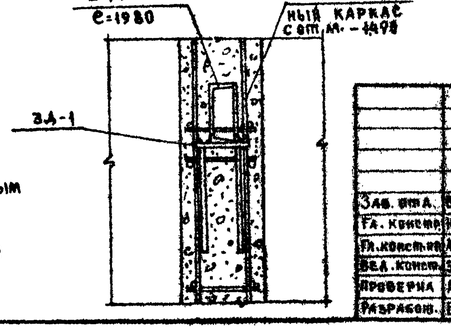

Зав. отд.	В.Бородовский		1978	281-1-25-155
Гл. инж.	Н.Грачев		Сельский дом быта на 35 рабочих мест	
Гл. констр.	А.Ивановский			
Вед. конст.	З.Колесникова		Стадия	Лист	Листов
Проверил	А.Ивановский		Т.Р.П.	АС-7	
Разработ.	Е.Афанасьева		Главный вход (лит. Б). Развертки стен. Узлы. Лестница восех 2-3. Узлы и закладные детали.	КБ по железобетону Госстроя РСФСР г. Москва	

Типовой проект 281-1-25-155 Альбом I

Согласовано: АКО-2 Филиппов

Нач. отдела: Гл. конструктор Н. Грачев

Инв. № подл.

17981-01

ТИПОВОЙ ПРОЕКТ 281-1-25-155 АЛЬБОМ I

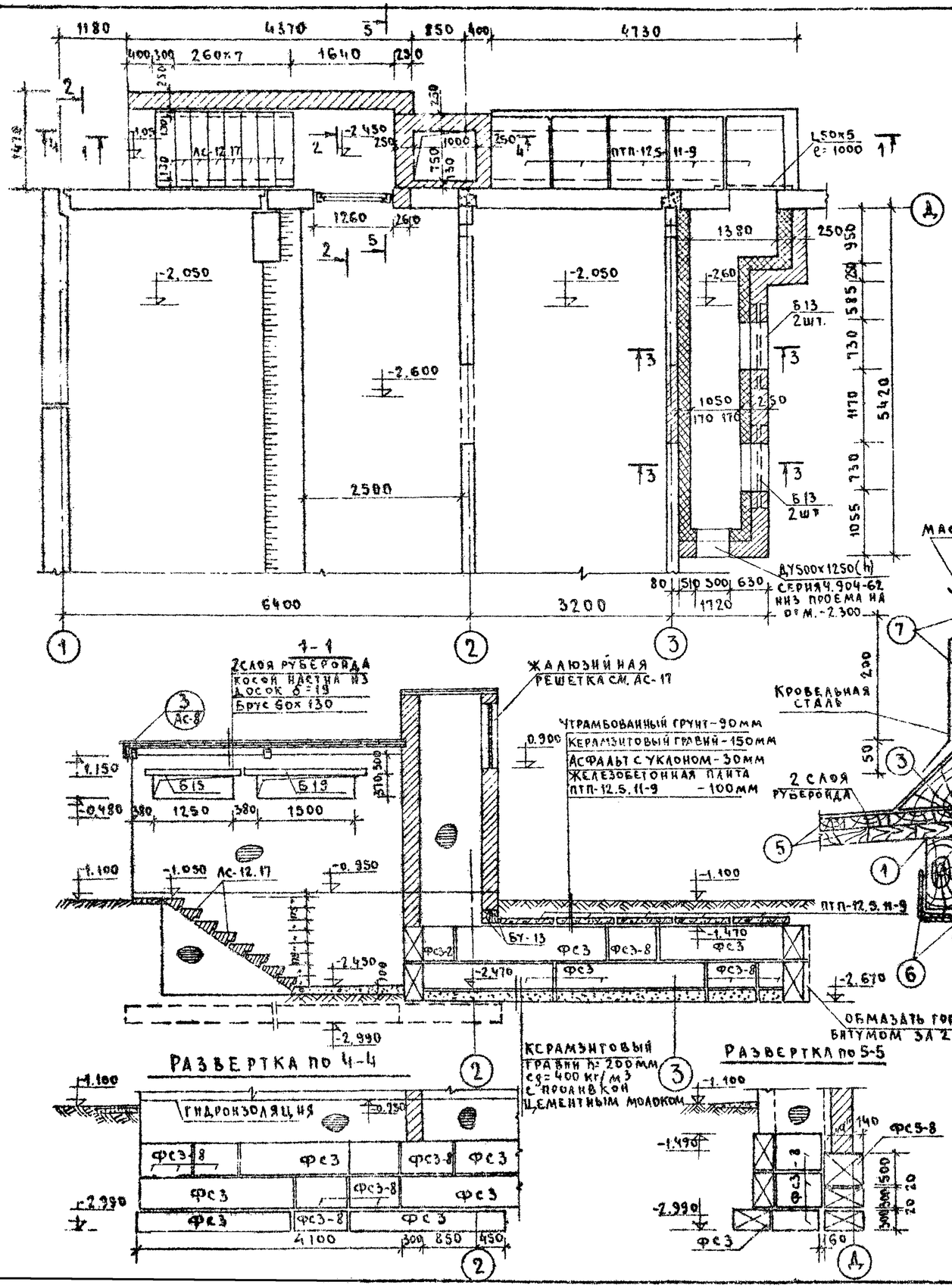

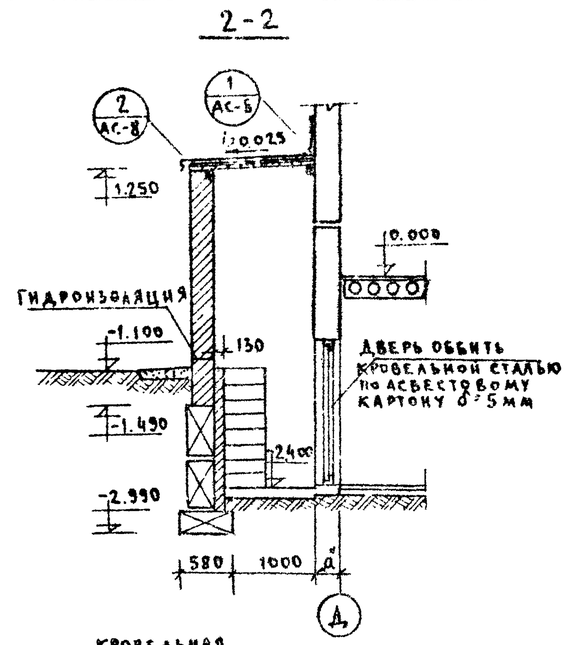

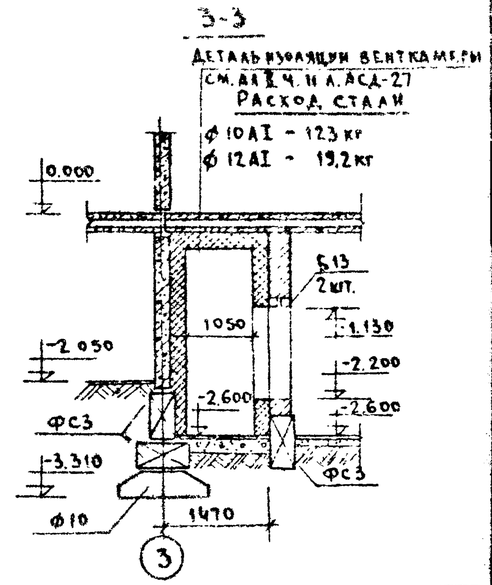

СПЕЦИФИКАЦИЯ ДРЕВЕСИНЫ					
NN поз.	НАИМЕНОВАНИЕ ЭЛЕМЕНТА	СЕЧЕНИЕ мм	К-ВО п.м.	ОБ'ЕМ м³	ПРИМЕЧАНИЯ
1	БРУС	60×130	4.3м	0.034	МАТЕРИАЛ СОСНА
2	БРУС	60×80	4.3м	0.021	"
3	КОСОЙ БРУС	100×100	4.37м	0.044	"
4	ДОСКА	40×180	1.47м	0.01	"
5	НАСТИЛ ИЗ ДОСОК	δ=19	10.94м	0.206	"
		ИТОГО:		0.315	

СПЕЦИФИКАЦИЯ СТАЛИ						
NN поз	СЕЧЕНИЕ МАРКА	ДЛИНА мм	К-ВО шт.	ОБЩАЯ ДЛИНА м	МАССА КГ поз.	МАССА КГ всего
6	L75×50×6	100	4	0.4	0.48	1.92
7	-40×3	4370	2	8.74	1.33	2.66
—	6-6ИМ-46	—	14	—	0.165	2.31
				ИТОГО		12.89

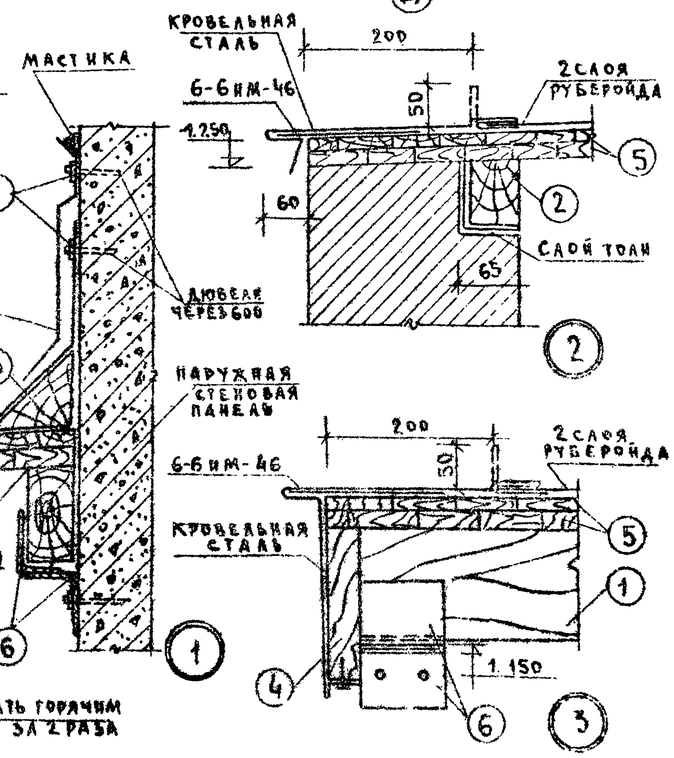

ПРИМЕЧАНИЯ:

1. Кирпичную кладку выполнять из красного полнотелого кирпича М-75 на цементном р-ре. Стены, соприкасающиеся с грунтом, покрыть горячим битумом за 2 раза, предварительно затерев цементным раствором.
2. Внутренние поверхности шахты и ниши затереть цементным раствором.

1978	281-1-25-155		
СЕЛЬСКИЙ ДОМ БЫТА НА 35 РАБОЧИХ МЕСТ			
ГИП	АС-8		
ВХОД В ТЕХПОДПОЛЬЕ. ВЕНТ ШАХТА И ВЕНТКАМЕРА			

Гл. инж. проекта Н.Б. Бобровский
Гл. конс. отдела Грачев
Гл. конс. пр. Иванов
Нач. отдела Беляева
Ст. техник Иванова
Проектировщик Иванов

КБ по железобетону Госстроя РСФСР г. Москва

17881-01

Поз. обозначение	Обозначение	Наименование	Кол-во шт	Масса т	Показатели на изделие: бетон м3	р-ор м3	сталь кг	Показатели на дом: бетон м3	р-ор м3	сталь кг
		Фундаменты								
Ф16У	ГОСТ13580-68	Ф16У	5	2.47	0.987	—	24.10	4.94	—	120.5
Ф14У	—"—	Ф14У	8	2.11	0.845	—	16.30	6.76	—	130.4
Ф14	—"—	Ф14	5	2.11	0.845	—	12.10	4.23	—	60.5
Ф10У	—"—	Ф10У	2	1.52	0.608	—	9.10	1.216	—	18.20
Ф10	—"—	Ф10	7	1.52	0.608	—	7.70	4.26	—	53.9
Ф8	—"—	Ф8	13	1.395	0.557	—	6.5	7.24	—	84.5
ФС3	ГОСТ13579-78	ФС3	15	0.975	0.406	—	1.46	6.09	—	21.90
ФС3-8	—"—	ФС3-8	32	0.305	0.128	—	0.76	4.09	—	24.32
ФСН-6	—"—	ФСН-6	4	0.46	0.191	—	0.74	0.764	—	2.96
							Итого:	39.60		517.18
		Наружные стены, толщиной 300мм								
Ц-64.14К	Серия 25, альб. III, 4.1-24, л.1	Ц-64.14К	8	4.3	2.26	0.38	74.35	18.08	3.04	594.8
Ц-32.14К	—"— л.3	Ц-32.14К	3	2.45	1.34	0.18	24.24	3.42	0.54	72.72
ЦТ-30.20	Серия 25, альб. III, 4.1-24, л.38	ЦТ-30.20	4	3.083	1.73	0.26	36.45	6.92	1.04	145.80
ЦТУ-30.20	—"—	ЦТУ-30.20	2	3.267	1.84	0.27	35.38	3.68	0.54	70.76
ЦТУ-30.20А	—"—	ЦТУ-30.20А	2	3.267	1.84	0.27	35.38	3.68	0.54	70.76
Н-8.14-1К	Серия 25, альб. III, 4.1-19, л.15	Н-8.14-1К	2	0.36	0.28	0.03	7.69	0.56	0.06	15.38
ФС5-8	ГОСТ13579-78	ФС5-8	3	0.520	0.245	—	0.76	0.645	—	2.28
ФС3	—"—	ФС3	8	0.975	0.406	—	1.46	3.25	—	11.68
ФС3-8	—"—	ФС3-8	18	0.305	0.128	—	0.76	2.30	—	13.68
ФС4-8	—"—	ФС4-8	4	0.415	0.172	—	0.76	0.688	—	3.04
БУ19	Серия 1.139-1, вып. I л.4	БУ19	2	0.085	0.03.	—	1.08	0.06	—	2.16
							Итого:	43.28	5.78	1003.60
		Наружные стены толщиной 350мм								
Ц-64.14К	Серия 25, альб. III, 4.1-24, л.1	Ц-64.14К	8	4.95	2.67	0.38	64.83	21.36	3.04	518.64
Ц-32.14К	—"— л.13	Ц-32.14К	3	2.42	1.32	0.18	24.94	3.96	0.54	74.82
ЦТ-30.20	Серия 25, альб. III, 4.1-24, л.38	ЦТ-30.20	4	3.54	2.11	0.26	40.46	8.44	1.04	161.84
ЦТУ-30.20	—"—	ЦТУ-30.20	2	3.82	2.21	0.27	37.54	4.42	0.54	75.08
ЦТУ-30.20А	—"—	ЦТУ-30.20А	2	3.82	2.21	0.27	37.54	4.42	0.54	75.08
Н-8.14-1К	Серия 25, альб. III, 4.1-19, л.15	Н-8.14-1К	2	0.43	0.34	0.032	8.90	0.68	0.064	17.80
ФС5-8	ГОСТ13579-78	ФС5-8	3	0.52	0.245	—	0.76	0.645	—	2.28
ФС3	—"—	ФС3	8	0.975	0.406	—	1.46	3.25	—	11.68
ФС3-8	—"—	ФС3-8	18	0.305	0.128	—	0.76	2.30	—	13.68
ФС4-8	—"—	ФС4-8	4	0.415	0.172	—	0.76	0.688	—	3,04
БУ19	Серия 1.139-1, вып. I, л.4	БУ19	2	0.085	0.03	—	1.08	0.06	—	2.16
							Итого:	58.22	5.78	956.40

Поз. обозначение	Обозначение	Наименование	Кол-во шт	Масса т	Показатели на изделие: бетон м3	р-ор м3	сталь кг	Показатели на дом: бетон м3	р-ор м3	сталь кг
		Наружные стены, толщиной 400 мм								
Ц-64.14К	Серия 25, альб. III, 4.1-24, л.1	Ц-64.14К	8	5.63	3.10	0.38	66.10	24.80	3.08	528.8
Ц-32.14К	—"— л.13	Ц-32.14К	3	2.73	1.54	0.18	25.56	4.62	0.54	76.68
ЦТ-30.20	Серия 25, альб. III 4.1-22, л.38	ЦТ-30.20	4	3.99	2.41	0.26	41.58	9.64	1.04	166.32
ЦТУ-30.20	—"—	ЦТУ-30.20	2	4.47	2.58	0.28	40.82	5.16	0.56	81.64
ЦТУ-30.20А	—"—	ЦТУ-30.20А	2	4.40	2.58	0.28	40.82	5.16	0.56	81.64
Н-8.14-1К	Серия 25, альб. III, 4.1-19, л.15	Н-8.14-1К	2	0.48	0.39	0.032	9.16	0.78	0.064	18.32
ФС5-8	ГОСТ13579-78	ФС5-8	3	0.52	0.245	—	0.76	0.645	—	2.28
ФС3	—"—	ФС3	8	0.975	0.406	—	1.46	3.25	—	11.68
ФС3-8	—"—	ФС3-8	18	0.305	0.128	—	0.76	2.30	—	13.68
ФС4-8	—"—	ФС4-8	4	0.415	0.172	—	0.76	0.688	—	3.04
БУ19	Серия 1.139-1, вып. I л.4	БУ19	2	0.085	0.03	—	1.08	0.06	—	2.16
							Итого	57.10	5.78	986.24
		Внутренние стены								
В-60.18	Серия 25, альб. III 4.2-8, л.6	В-60.18	8	2.60	1.04	—	34.34	8.32	—	274.72
В-60.18-1	—"— л.7	В-60.18-1	2	4.05	1.62	—	46.90	3.24	—	93.80
В-30.18	—"— л.9	В-30.18	7	1.50	0.60	—	28.04	4.20	—	196.07
В-30.18-2К	Серия 25, альб. III 4.2-7, л.9	В-30.18-2К	2	2.05	0.82	—	12.19	1.64	—	24.38
ФС5-8	ГОСТ13579-78	ФС5-8	4	0.52	0.245	—	0.76	0.86	—	3.04
ФС4-8	—"—	ФС4-8	3	0.415	0.172	—	0.76	0.516	—	2.28
ФС3	—"—	ФС3	12	0.975	0.406	—	1.46	4.87	—	17.52
ФС3-8	—"—	ФС3-8	7	0.305	0.128	—	0.76	0.90	—	5.32
БУ13	Серия 1.139-1, вып. I л.1	БУ13	6	0.025	0.01	—	0.69	0.06	—	4.14
БУ15	—"— л.2	БУ15	6	0.065	0.026	—	0.58	0.156	—	3.48
							Итого:	24.77		629.45
		Панели перекрытия								
ПК-64.12К	Серия 25, альб. III 4.3-3 л.1	ПК-64.12К	30	2.30	0.92	—	36.52	27.60	—	1095.6
ПК-64.12-1К	—"— л.2	ПК-64.12-1К	9	2.60	1.04	—	37.80	9.36	—	340.2
ПК-64.12-2П	—"— л.4	ПК-64.12-2П	1	2.27	0.91	—	44.35	0.91	—	44.35
ПК-64.12-2А	—"— л.4	ПК-64.12-2А	4	2.27	0.91	—	44.35	3.64	—	165.4
ПК-64.12-3К	—"— л.6	ПК-64.12-3К	1	2.50	1.0	—	51.30	1.0	—	51.30
ПК-64.12-10К	—"— л.13	ПК-64.12-10К	4	2.55	1.02	—	72.76	4.08	—	145.52
ПК-32.12К	—"— л.15	ПК-32.12К	11	1.40	0.44	—	46.87	4.84	—	185.57

Типовой проект 281-1-25-155 альбом I

Инв. № подл. | Подпись и дата | Взам. инв. №

Зав. отд.	В. Богородский		
Гл. констр.	Н. Грачев		
Гл. конст. пр.	А. Ивановский		
Вед. конст.	Г. Беляева		
Проверил	А. Ивановский		
Разработ.	Е. Позарова		

1978 | 281-1-25-155

Сельский дом быта на 35 рабочих мест

Стадия	Лист	Листов
РП	АС-9	

Спецификация железобетонных конструкций ниже отм. 0.000

КБ по железобетону Гипрострой Росфер г. Москва

17981-01

Поз. обозначение	Обозначение	Наименование	Кол-во шт	Масса т	Показатели на изделие: бетон м3	раствор м3	сталь кг	Показатели на дом: бетон м3	раствор м3	сталь кг
ПК-32.6 к	серия 25, альб. III, ч.4-12, л.40	ПК-32.6 к	1	0.67	0.28	—	12.90	0.28	—	12.90
Б-45.2 к	серия 25, альб. III, ч.4-18, л.12	Б.-45.2 к	2	0.193	0.074	—	8.69	0.148	—	17.38
							Итого	51.86	—	2055.22
		Лестницы								
ЛП-30.18 к	серия 25 альб. III, ч.4-18, л.4	ЛП-30.18 к	2	4.53	0.603	0.094	53.47	1.206	0.188	106.94
ПД-46.30	—— " —— л.7	ПД-46.30	2	5.265	1.90	0.23	109.19	3.80	0.46	218.38
АМ-9.15 к	—— " —— л.2	АМ-9.15 к	2	1.48	0.472	—	29.19	0.944	—	58.38
ПР-15.4 к	—— " —— л.12	ПР-15.4 к	10	0.053	0.024	—	0.68	0.24	—	6.80
							Итого	6.46	0.648	390.50
		Вход № 1								
ФС3	ГОСТ 13579-78	ФС3	12	0.975	0.406	—	4.46	4.87	—	17.52
ФС3-8	—— " ——	ФС3-8	31	0.305	0.128	—	0.76	3.97	—	23.56
АС12	серия 1.455-1, вып. I, л.19	АС12	14	0.133	0.047	—	0.77	0.658	—	10.78
ПК-64.6 к	серия 25, альб. III, ч.4-12, л.43	ПК-64.6 к	3	1.34	0.56	—	19.16	1.68	—	57.48
ПК-32.12 к	серия 25, альб. III, ч.5-3, л.15	ПК-32.12 к	1	1.10	0.44	—	16.87	0.44	—	16.87
							Итого:	14.62	—	126.21
		Вход № 2								
ФС3	ГОСТ 13579-78	ФС3	13	0.975	0.406	—	4.46	5.28	—	18.98
ФС3-8	—— " ——	ФС3-8	13	0.305	0.128	—	0.76	1.66	—	9.88
							Итого	6.94	—	28.86
		Вход в техподполье								
ФС3	ГОСТ 13579-78	ФС3	4	0.975	0.406	—	4.46	1.62	—	5.84
ФС3-8	—— " ——	ФС3-8	5	0.305	0.128	—	0.76	0.640	—	3.80
АС-12.47	серия 1.455-1, вып. I, л.26	АС-12.47	8	0.130	0.047	—	0.76	0.376	—	6.08
Б45	серия 1.439-1, вып. I, л.2	Б45	2	0.065	0.026	—	0.58	0.52	—	1.16
Б49	—— " —— л.4	Б49	2	0.085	0.03	—	1.08	0.06	—	2.16
							Итого	3.22	—	19.04
		Вентшахта и вентканал								
ФС3	ГОСТ 13579-78	ФС3	4	0.975	0.406	—	4.46	1.62	—	5.84
ФС3-8	—— " ——	ФС3-8	12	0.305	0.128	—	0.76	1.54	—	9.12
Б49	серия 1.139-1, вып. I, л.10	Б49	2	0.085	0.034	—	1.67	0.068	—	3.34
Б45	—— " —— л.1	Б45	4	0.025	0.01	—	0.69	0.04	—	2.76
ВТП-12.5-14-9	серия 1.243-2, л.3	ВТП-12.5-14-9	5	0.198	0.079	—	2.34	0.395	—	11.70
							Итого	3.67	—	32.76

Спецификация металлических изделий ниже отм. 1)

Назначение / Наименование изделия /		Марка	Масса кг	Кол-во шт	Общая масса кг	Альбом рабочих чертежей: альбом часть	№ листа
Монтажные элементы соединений	Наружных стен	6-6 ИМ-24	0.23	23	5.75	Альб. III ч.6-6	10
		6-6 ИМ-28	0.20	26	5.2	"	
		6-6 ИМ-29	0.53	2	1.06	"	"
		6-6 ИМ-30	0.23	15	3.68	"	"
		6-6 ИМ-33	0.154	35	5.39	"	"
		6-6 ИМ-34	0.20	2	0.40	"	"
		6-6 ИМ-35	0.11	5	0.55	"	"
		6-6 ИМ-36	0.26	9	2.34	"	"
		6-6 ИМ-51	0.19	2	0.38	"	11
		6-6 ИМ 63	0.18	2	0.36	"	17
		ИМ-061	0.28	2	0.56	ч.6-7	17
		ИМ-070	0.75	6	4.50	"	"
	Внутренних стен	6-6 ИМ-38	0.27	3	0.84	ч.6-6	11
		ИМ-047 к	0.8	3	2.40	ч.6-7	16
		ИМ-048 к	0.55	1	0.55	"	"
		ИМ 060	1.12	6	6.72	"	17
		ИМ-061	0.28	5	1.40	"	"
		ИМ-070	0.75	8	6.00	"	"
		6-6 ИМ-31	0.42	1	0.42	"	18
	Перекрытий	6-6 ИМ-33	0.154	73	11.24	ч.6-6	10
		6-6 ИМ-52	0.09	84	7.56	"	11
	Лестниц	6-6 ИМ-22	4.67	8	37.36	"	10
		ИМ-023	0.64	8	5.12	ч.6-7	8
		ИМ-059	0.56	2	1.12	"	17
Металлоконструкция входа № 1		—	242.26	1	242.26	Альб. I	АС-7
—— " —— входа № 2		—	396.74	1	396.74	Альб. I	АС-4
Металлоконструкция входа в техподполье		—	12.89	1	12.89	"	АС-8
Ограждение лестничного марша		ИМ-02	23.38	2	6.76	ч.6-7	1
Изоляция вентканала		—	142.20	—	142.20	Альб. I	АС-8
Металлоконструкция МУ			82.44	1	82.44	"	АС-2
Решетка для вытирания ног		ИМ-013	12.11	2	24.22	ч.6-7	2
				Итого:	1028.38		

Типовой проект 281-1-25-155 Альбом I

Согласовано

Нормоконтроль

1078	281-1-25-155				
	Сельский дом быта на 35 рабочих мест				
Зав. отд.	В. Богородский			Стадия	Лист	Листов
Гл. констр.	Н. Грачев			ТРП	АС-10	
Гл. конс. пр.	А. Ивановский					
Вед. конст.	Г. Белова		Спецификации неавтономных изделий ниже отм. 0.000 и металлических изделий.	КБ по железобетону Госстроя РСФСР г. Москва		
Проверил	А. Ивановский					
Разработал	Е. Лебедева					

17981-01

План 1 этажа

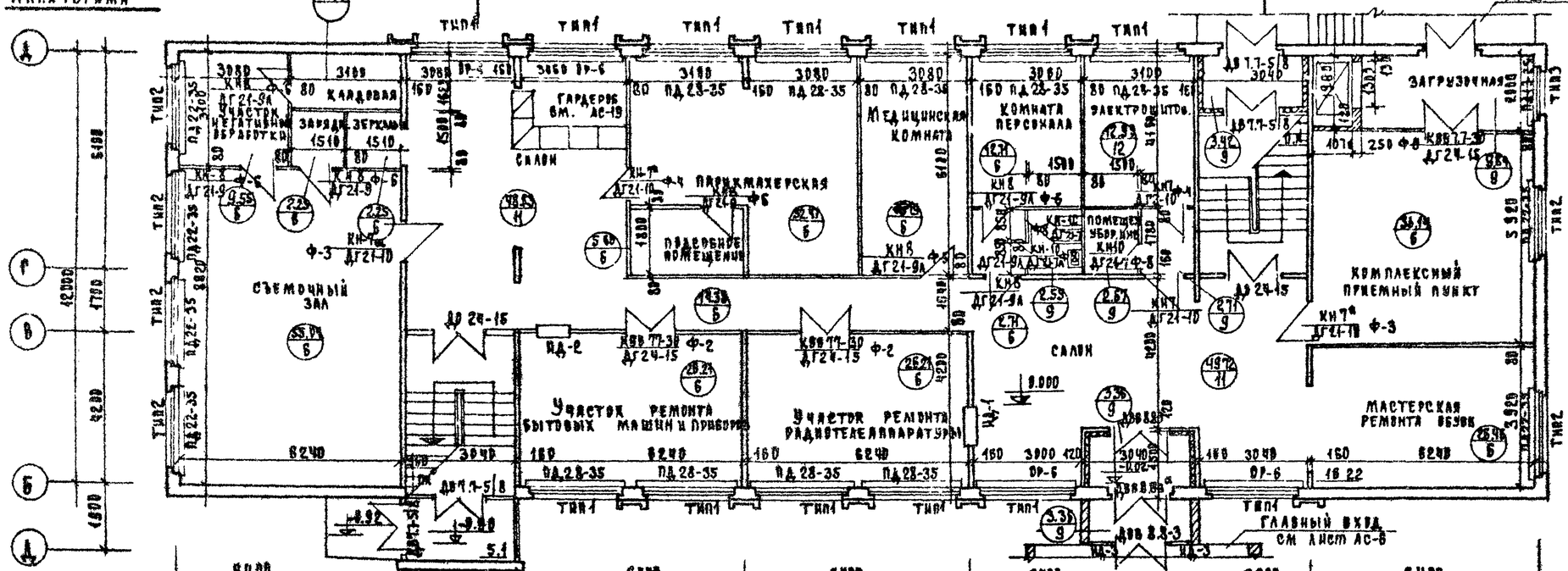

План 2 этажа

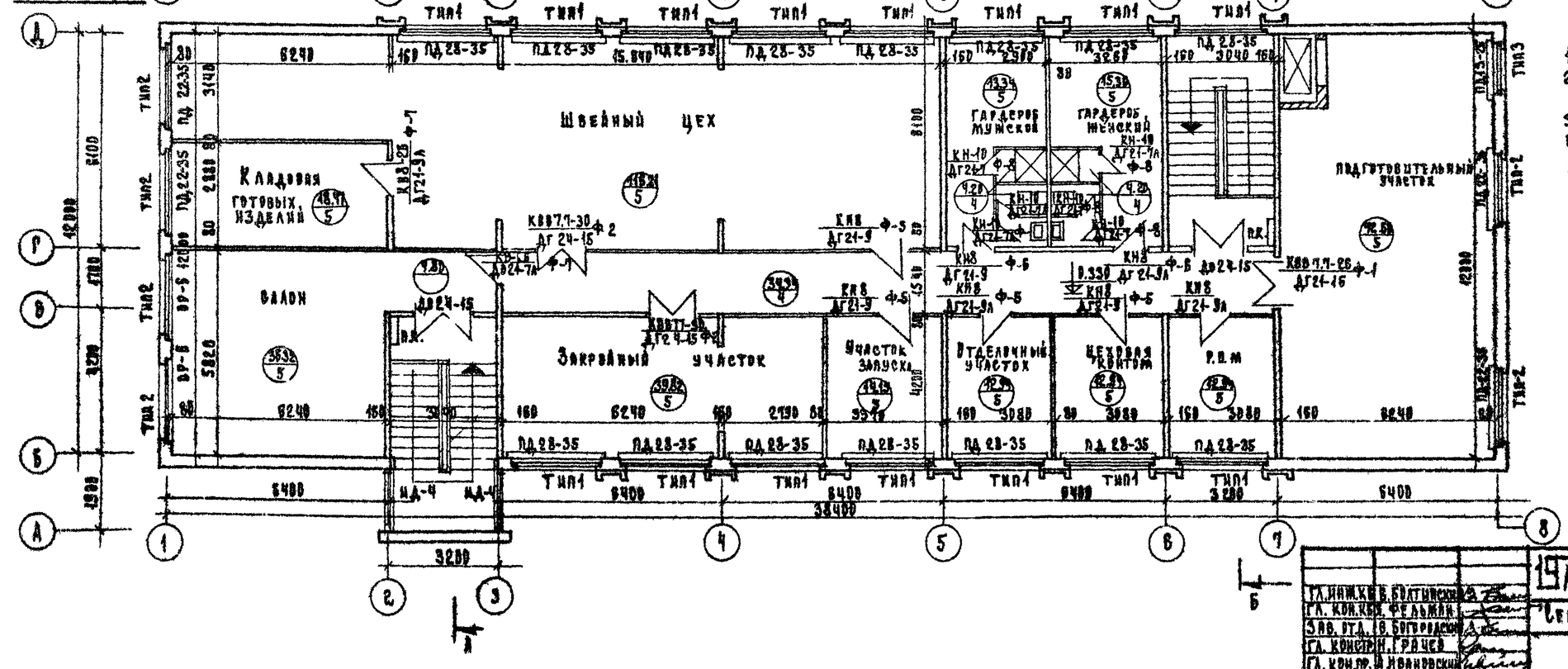

Примечания.

1. Данный лист см. совместно с лист. АС-5
2. Технологию см. альбом II данного типового проекта.
3. Отделочные работы см. лист АС-18
4. Спецификацию столярки см. лист АС-20
5. Вход в техподполье условно не показан см. лист АС-8.

Гл. инж. КБ	В. Болтинский		1978	281-1-25-155	
Гл. арх. КБ	Ф. Фельман		Сельский дом быта на 35 рабочих мест.		
Зав. отд.	В. Богородский				
Гл. констр.	Н. Грачев				
Гл. инж. пр.	А. Ивановский			Стадия	Лист	Листов
Рук. гр.	В. Филиппов			Т.Р.П.	АС-4	
Ст. инж. гр.	А. Чиалин					
Техник	М. Лукьянова		Планы 1 и 2 этажей	КБ по железобетону Госстроя РСФСР г. Москва		
Проверил						

Типовой проект 281-1-25-155 Альбом I

Согласовано

Инв. № подл.

17981-01

ФАСАД В ОСЯХ „1"-„8"

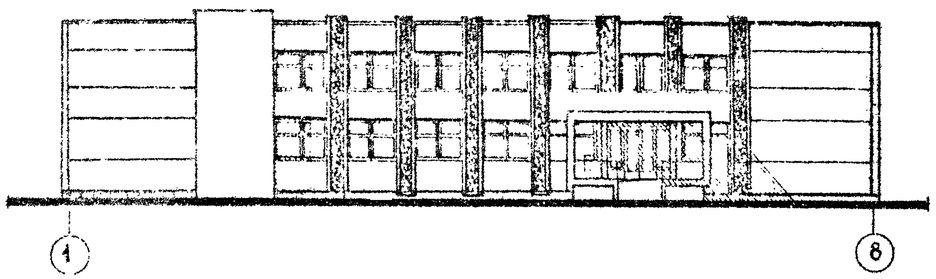

ФАСАД В ОСЯХ „Б"-„Д"

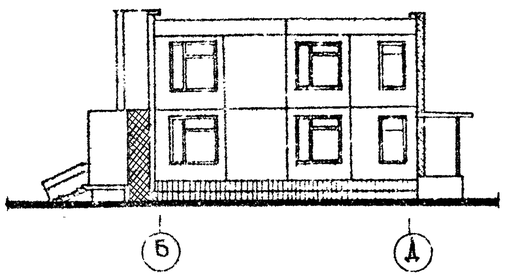

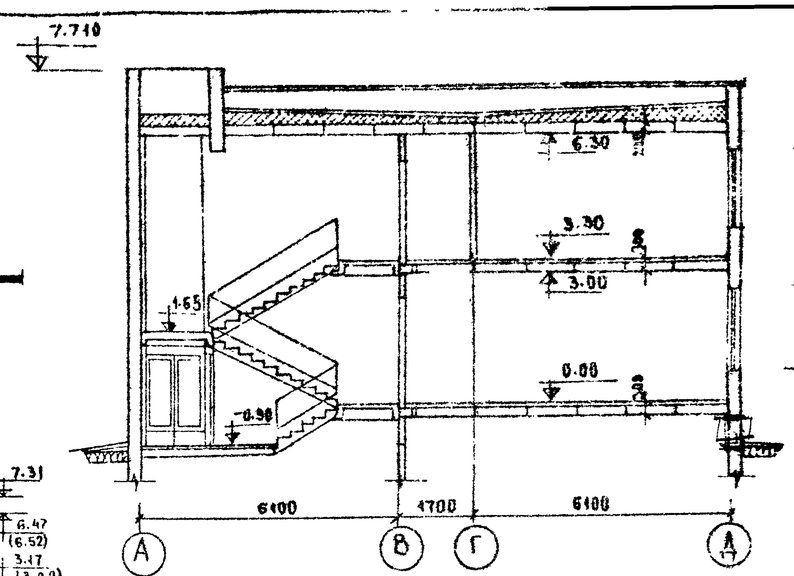

Монтажный фасад по оси „Б"

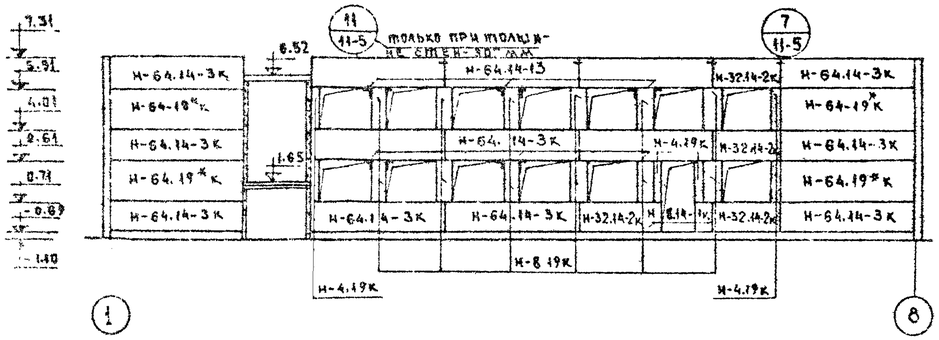

ФАСАД ПО ОСИ „А"

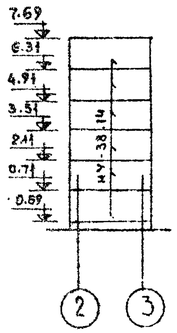

Монтажный фасад по оси „В"

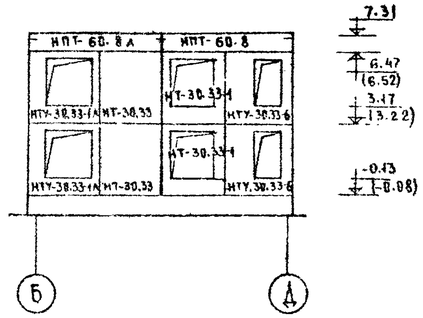

ФАСАД В ОСЯХ „8"-„1"

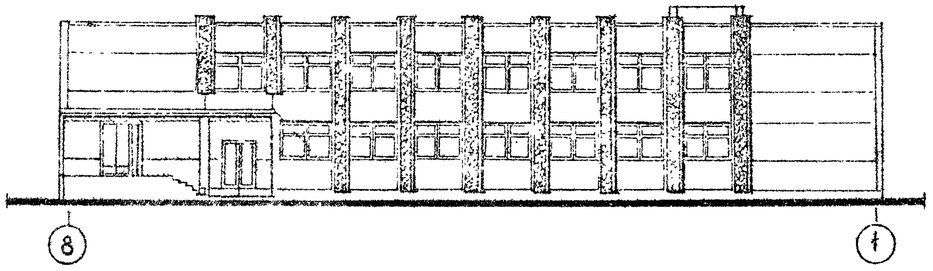

ФАСАД В ОСЯХ „Д"-„Б"

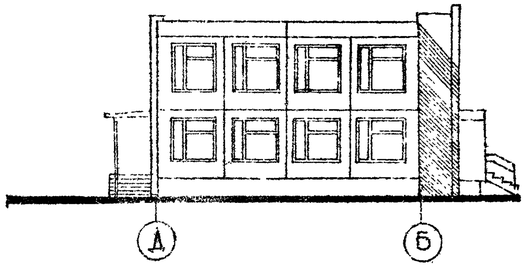

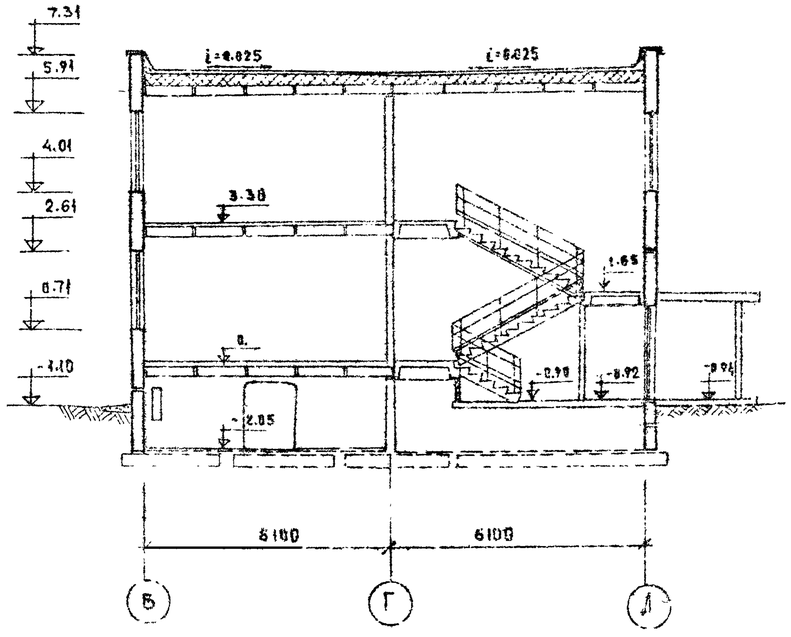

Монтажный фасад по оси „А"

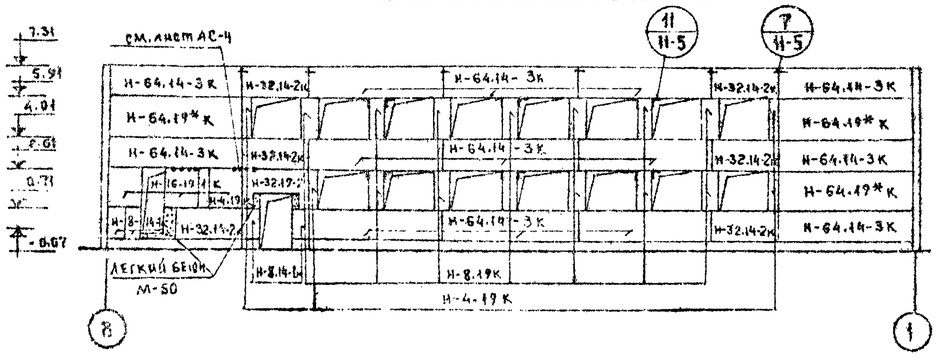

Монтажный фасад по оси „1"

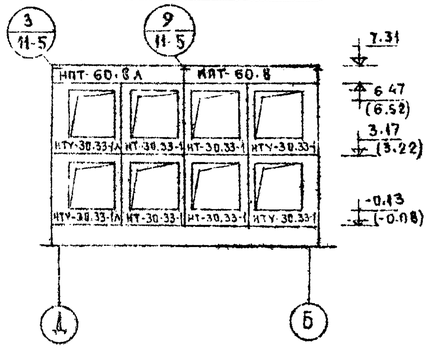

ПРИМЕЧАНИЯ:

1. При варианте стен. ограждений 400 мм, панели марки Н-64.19К заменить панелями Н-32.19К
2. На монтажных фасадах даны отметки:
   а) по продольным осям – верха панелей,
   б) по торцевым осям – низа панелей.
3. Наружные торцевые стены толщиной 400 и 450 мм, допускается изготавливать без противодождевого барьера. См. изделия Альбома III части 1-22. Отметки верха панелей даны в скобках.

Гл. инж. КБ	В. Болотинский		1978	281-1-25-155	
Гл. конс. КБ	Я. Фельман		Сельский дом быта на 35 рабочих мест		
Зав. отд.	В. Богородский				
Гл. конст. ОА	Н. Грачев			Стадия	Лист	Листов
Гл. кон. пр.	А. Кваковский			Тр.п.	АС-12	
Рук. бр. арх.	В. Филиппов					
Вед. конст.	Л. Белова		Фасады в осях 1-8; 8-1; Б-Д; Д-Б	КБ по железобетону Госстроя РСФСР г. Москва		
Техник	И. Ласрикова		Монтажные фасады по осям Б; Д; 1			
Провер. рис.	А. Ивановский		Разрезы А-А; Б-Б			

Типовой проект 281-1-25-155 альбом I

Согласовано

Нормоконтроль

Малова

1798 1-01

Типовой проект 281-1-25-155 альбом I

Согласовано

Нормоконтроль

Инв.№ подл. | Подпись и дата | Взам. инв.№

Монтажный план 1-го этажа

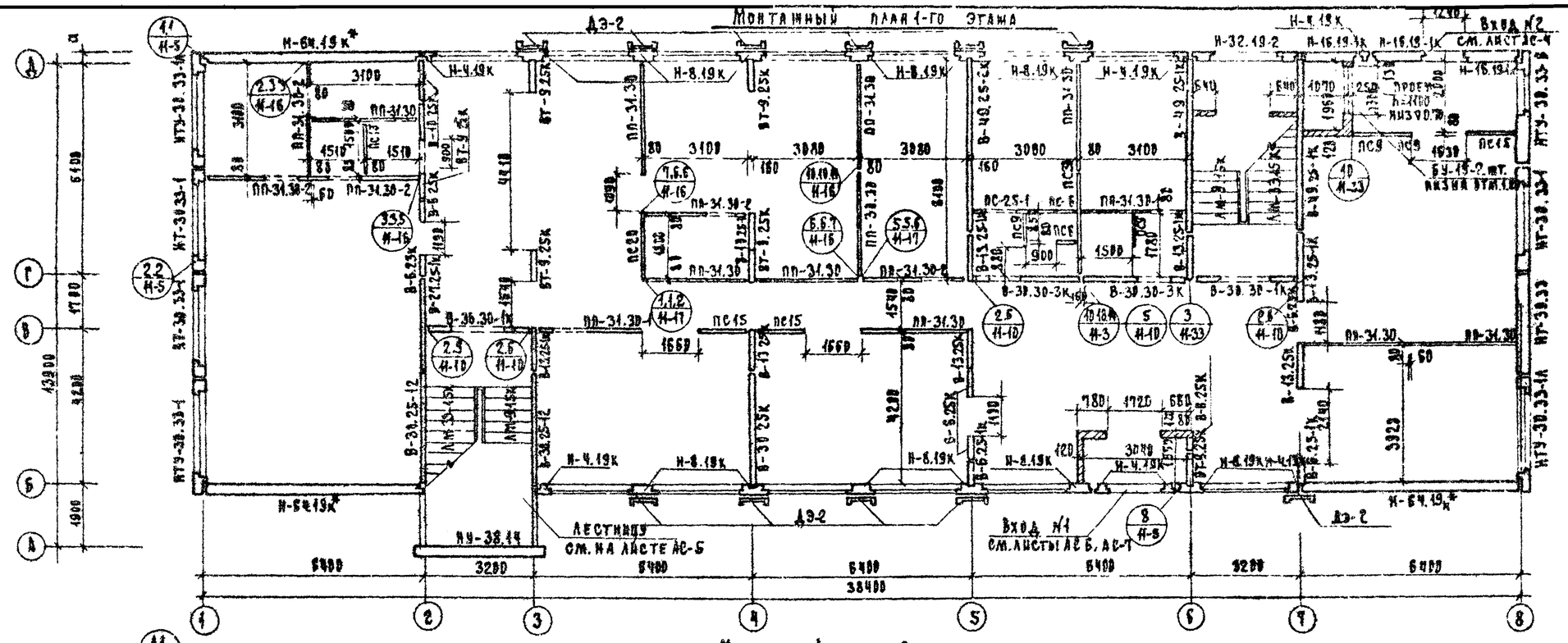

Монтажный план 2-го этажа.

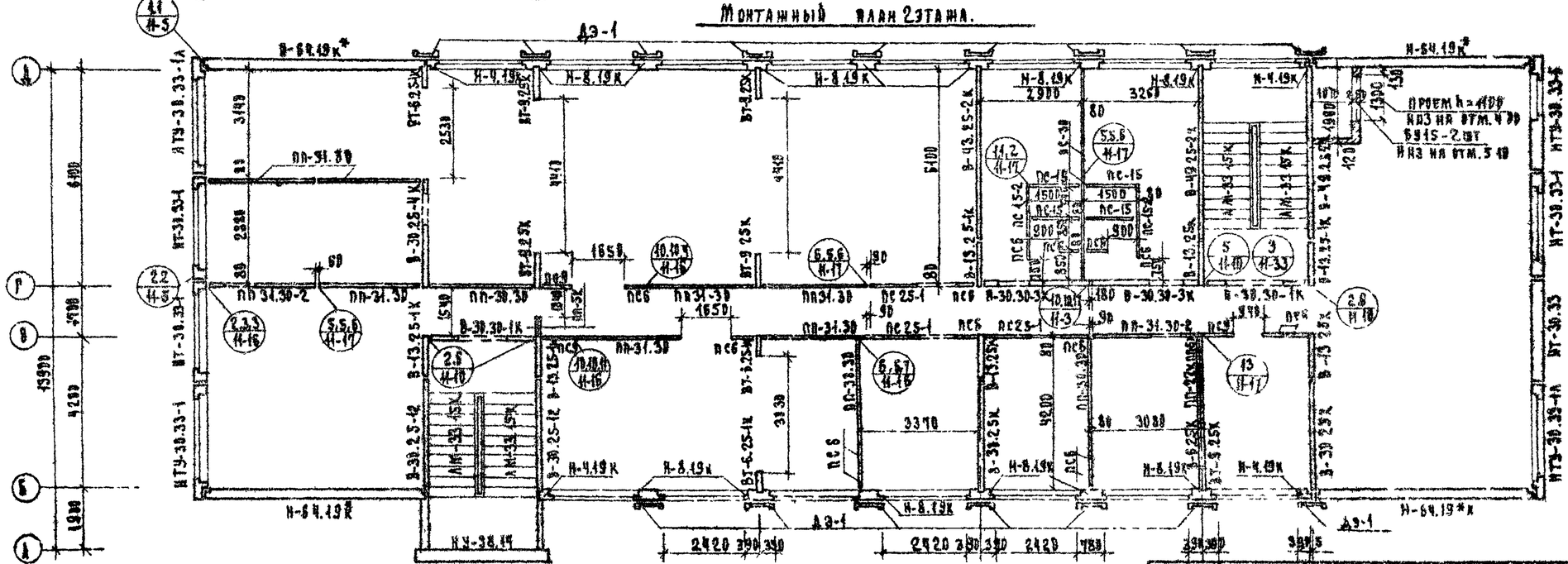

Примечания:

1. Развертки внутренних стеновых панелей см. лист АС-14.
2. Монтажные фасады см. лист АС-12.
3. Поэтажный монтаж внутренних стен начинать с установки панелей по осям 2;3;6;7 и диафрагм жесткости.
4. Монтаж железобетонных элементов вести на цементном растворе М-100.
5. Перегородки необходимо крепить к панелям перекрытия согласно узлам 4 и 4 альбома II части II лист АСД-16.
6. Кирпичная кладка выполняется из глиняного обыкновенного кирпича пластического прессования М-100 на растворе М-50.
7. Крепление диафрагм жесткости осуществляется монтажными связями в 3-х уровнях.
8. Крепление Дэ-1; Дэ-2 см. лист АС-15.
9. Маркировка узлов соединения наружных и внутренних стеновых панелей дана на листе АС-14.

Зав. отд.	В. Потапов		
Гл. конструктор	И. Гранов		
Гл. констр.	А. Иванов		
Отд. констр.	Э. Колесников		
Конструктор	Е. Афанасьева		
Проверил	Г. Белова		
Рез. абст.	Е. Прварова		

1978 | 281-1-25-155

Сельский дом быта на 35 рабочих мест

Монтажные планы 1 и 2 этажей

Стадия	Лист	Листов
РП	АС-13	

ЦНИИЭП жилища Госстроя СССР г. Москва

77981-01

Типовой проект 281-1-25-155 Альбом I

Развертка по оси 2"

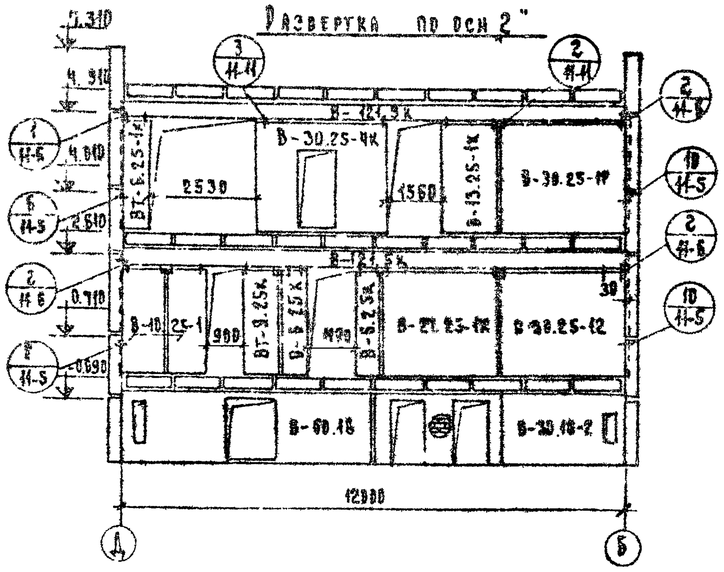

Развертка по оси 3"

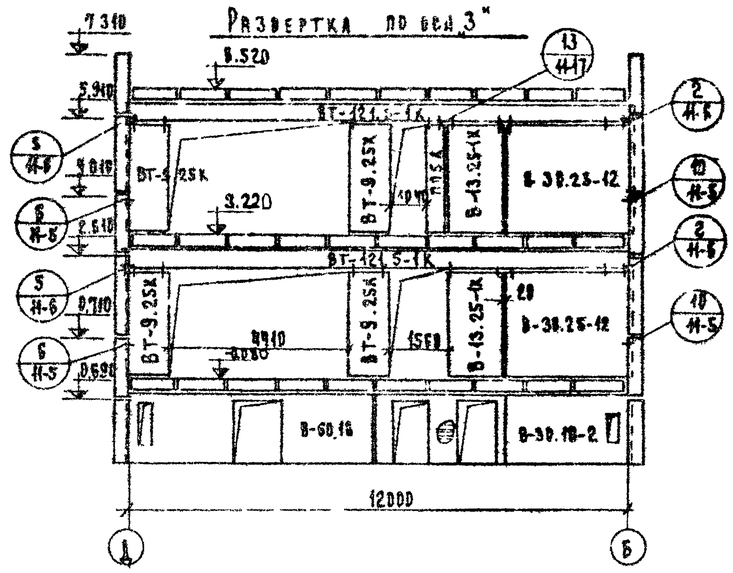

Развертка по оси 4"

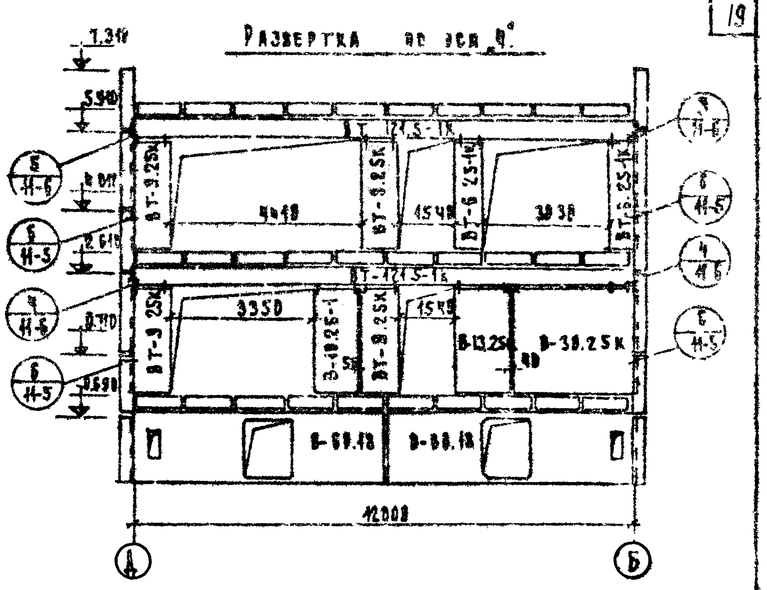

Развертка по оси 5"

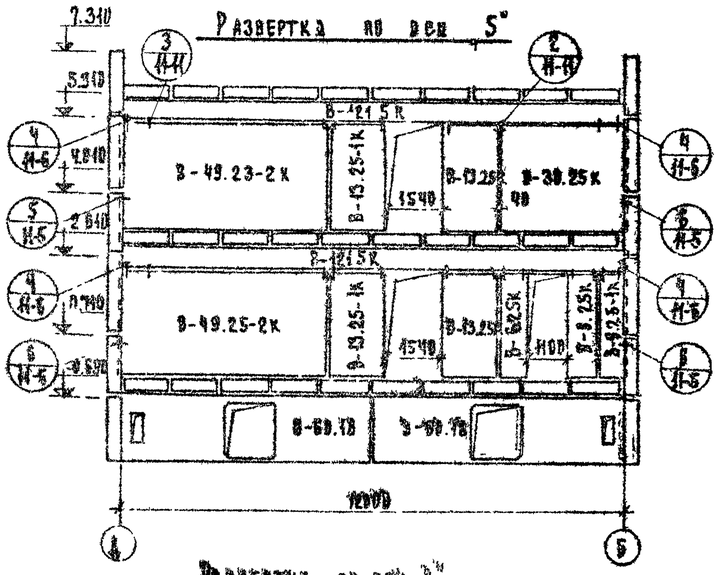

Развертка по оси 6"

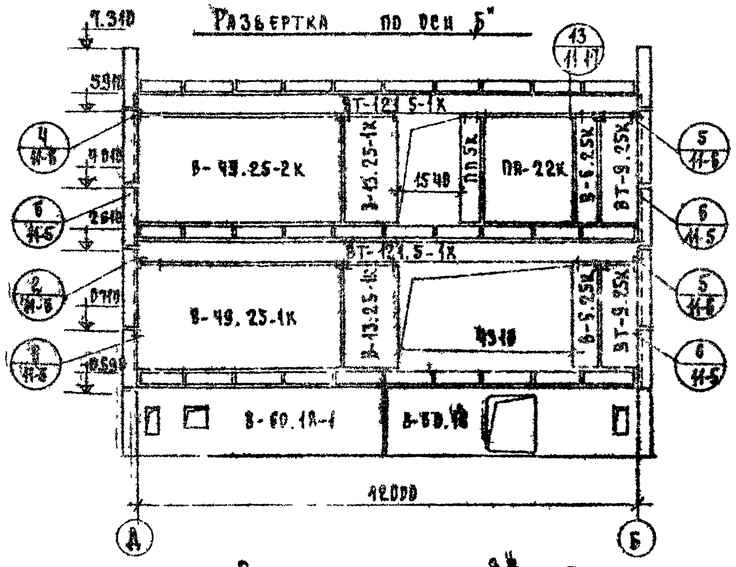

Развертка по оси 7"

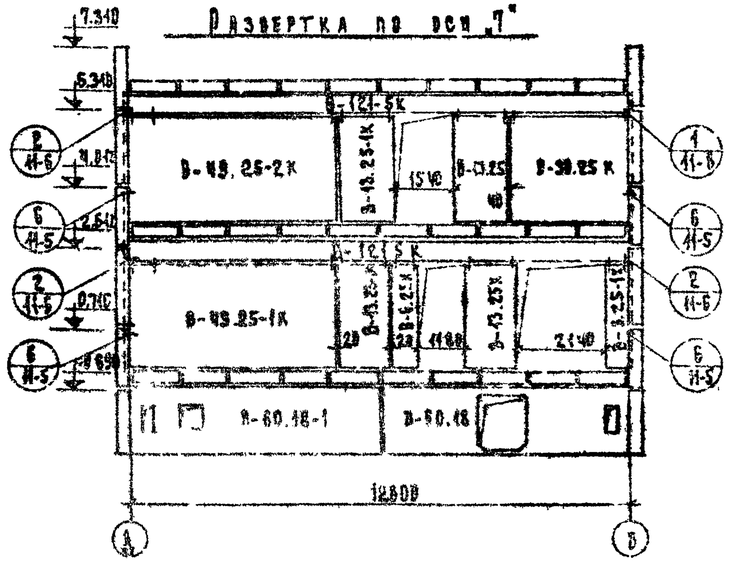

Развертка по оси 8"

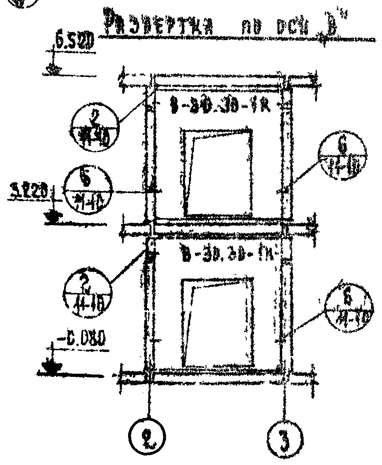

Развертка по оси 9"

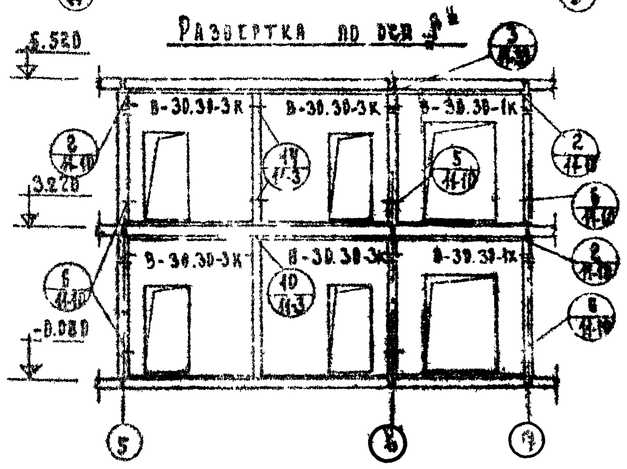

Зав. отд.	В. Богородский		1978	281-1-25-155	
Гл. конс. отд.	Н. Грачев		Сельский дом быта на 35 рабочих мест.		
Гл. конст. пр.	А. Ивановский			Стадия	Лист	Листов
Вед. констр.	Г. Белова			РП	25-14	
Проверил	А. Ивановский		Развертки внутренних стен.	КБ по инженерным изысканиям Госстроя РСФСР г. Москва	
Ст. инж.	Е. Порфирова				

17781-01

ТИПОВОЙ ПРОЕКТ 281-1-25-155 АЛЬБОМ I

План перекрытия над 1 этажом.

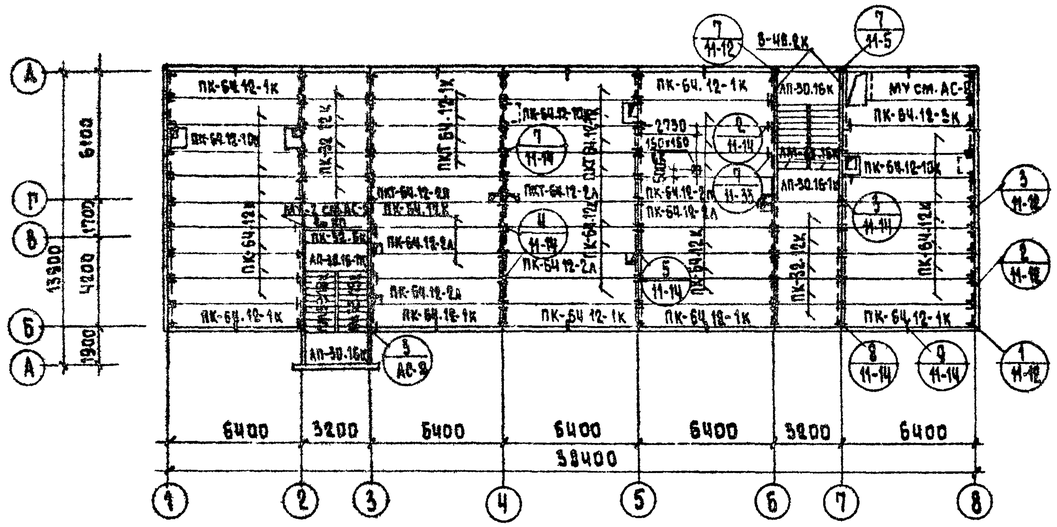

План покрытия.

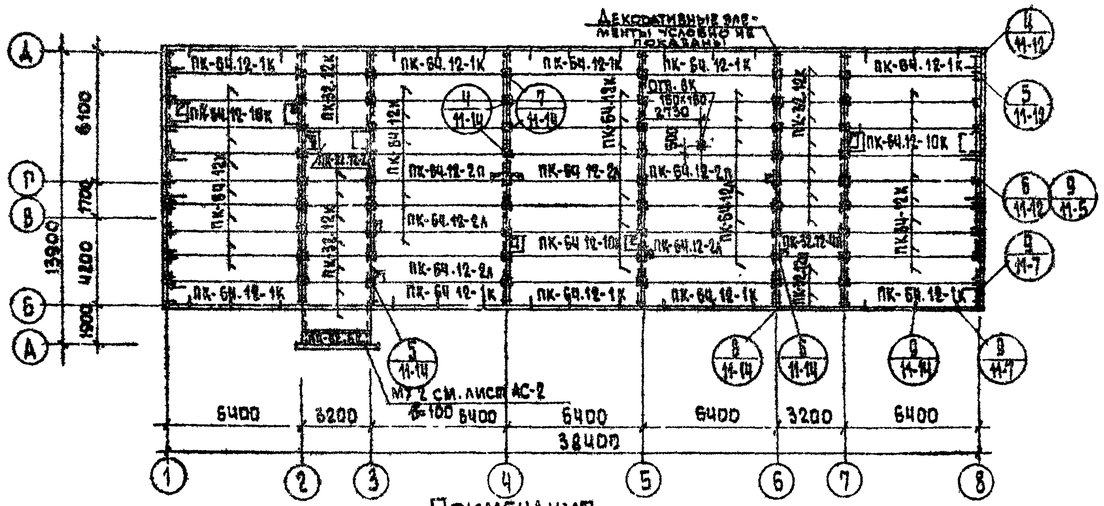

План кровли.

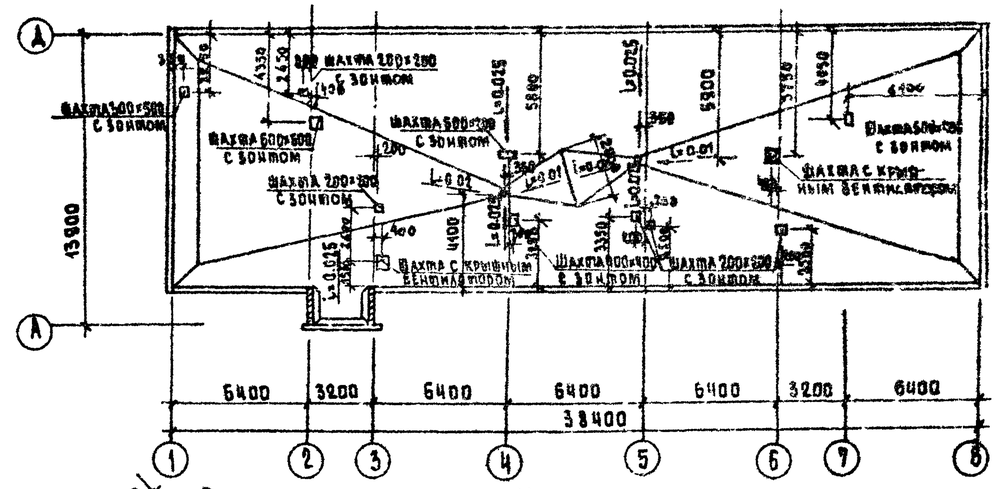

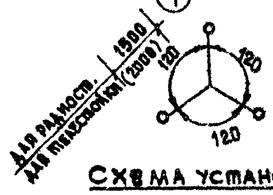

Схема установки телеантенны и радиостойки.

Условные обозначения.

- — вентшахта с зонтом
- — вентшахта с крышным вентилятором
- — внутренний водосток

Примечания.

1. Панели перекрытия следует укладывать на цементный раствор М-100. Швы между панелями и над поперечными стенами тщательно заделать раствором М-100.
2. Пустоты в торцах панелей перекрытий должны быть тщательно заделаны на заводе бетоном М-300. Торцы пустот, предназначенных для электропроводки, бетоном не заделывать.
3. Пробивку и сверление отверстий для пропуска стояков производить в местах расположения пустот без нарушения ребер между ними.
4. Установку монтажных связей между панелями перекрытия и заделку торцевых пустот в панелях следует оформить актом на скрытые работы.
5. Закладные детали и монтажные связи у наружных стен должны подвергаться металлизации в соответствии СНиП II-28-73. Отдельные связи очищены от ржавчины и окалины, и покрыты слоем цементного раствора толщиной 2см.

Примечания.

1. Расчетная толщина утеплителя приведена в таблице пояснительной записки см. лист 1.
2. Детали кровли см. альбом II, часть 11, „Унифицированные узлы и детали общественных зданий" лист АСД-21.
3. Устройство вентиляционных шахт выполнить в соответствии с деталями/Альб. II ч. 11 лист АСД-24,25/ и сантехнической частью проекта.
4. Деталь водостока см. на листе АСД-27 Альб. II части 11
5. Устройство кровли производить после монтажа электропроводки и слаботочных устройств.
6. Опорные стойки теле- и радиоантенны с оттяжками установить на перекрытии над 2 этажом до устройства кровельного покрытия в соответствии с узлами Ал. II ч 11 лист 26

			1978	281-1-25-155	
			Сельский дом быта на 35 рабочих мест		
Гл. инж. отдела	Б. Бугровский			Стадия	Лист	Листов
Гл. конс. отдела	И. Гранев			ТРП	АС15	
Гл. конс. пр.	А. Иванов					
Вед. конструктор	Г. Белова					
Проверил	А. Иванов		План перекрытия над 1 этажом. План покрытия. План кровли.	ЦНИИЭП по железобетону Госстроя РСФСР г. Москва	
Разработал	Е. Новикова				

Согласовано

Инв. № подл. | Подпись и дата | Взам. инв. №

17987-01

ТИПОВОЙ ПРОЕКТ 284-1-25-155 АЛЬБОМ II

ФРАГМЕНТ ФАСАДА

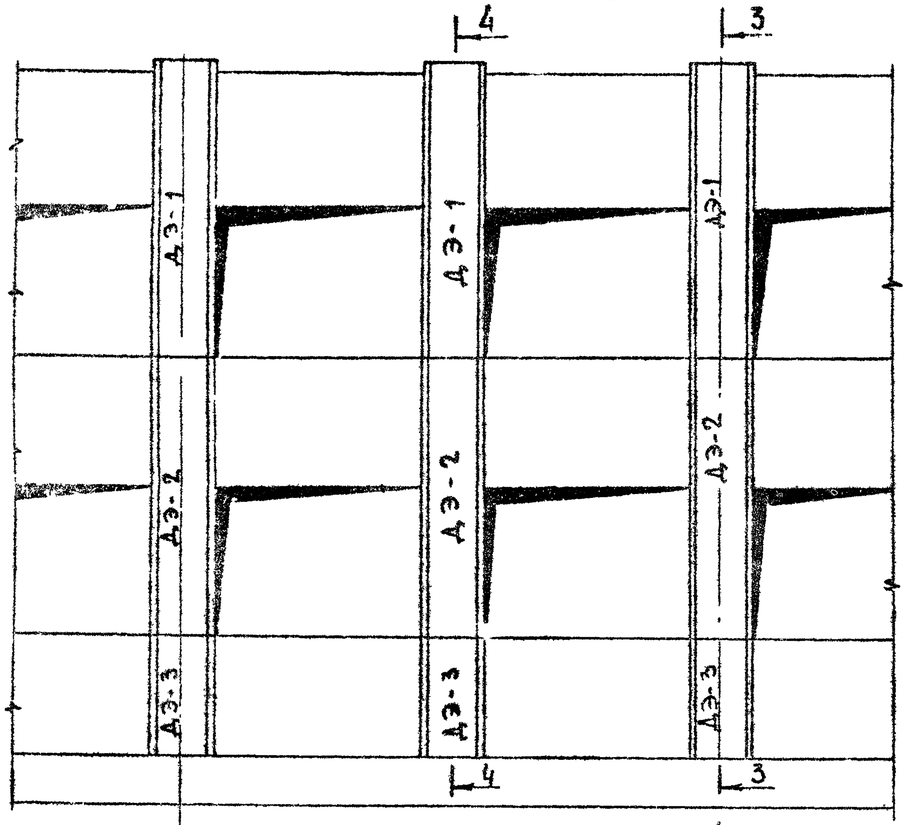

3-3

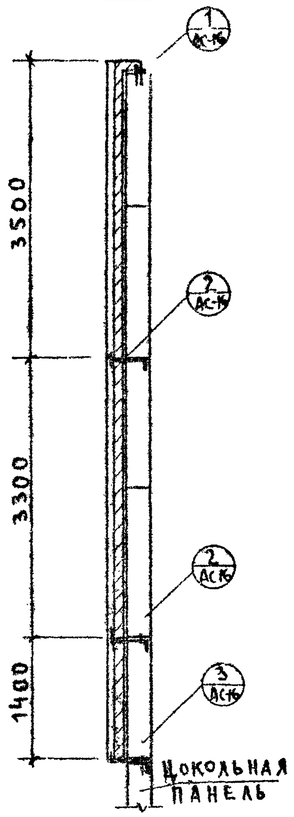

4-4

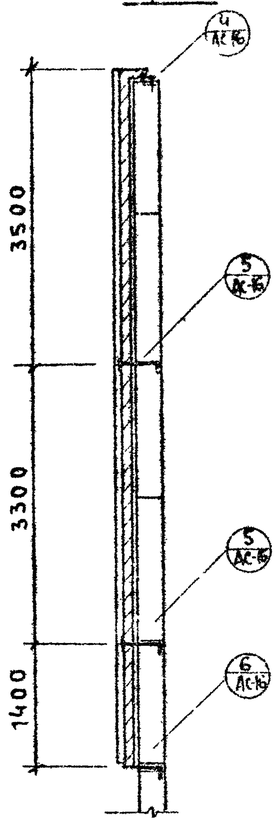

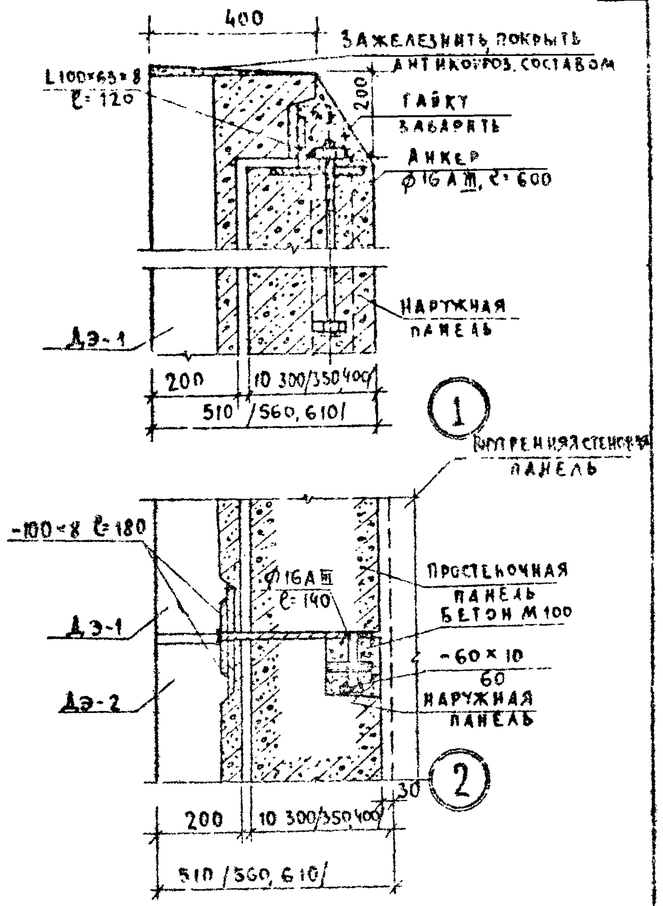

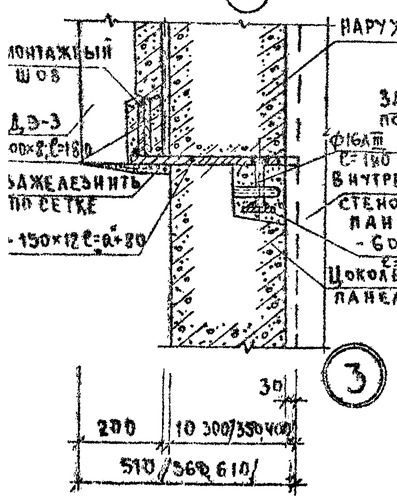

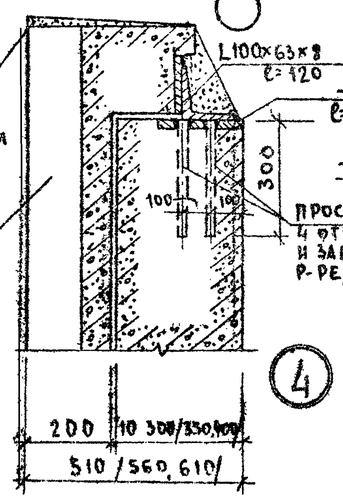

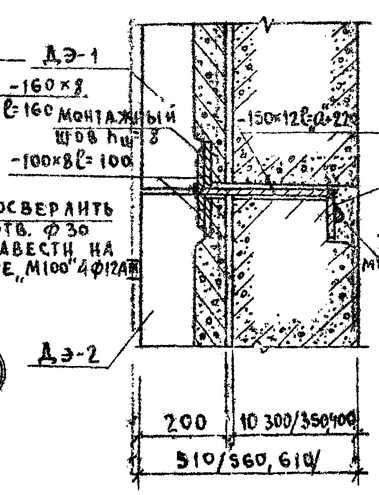

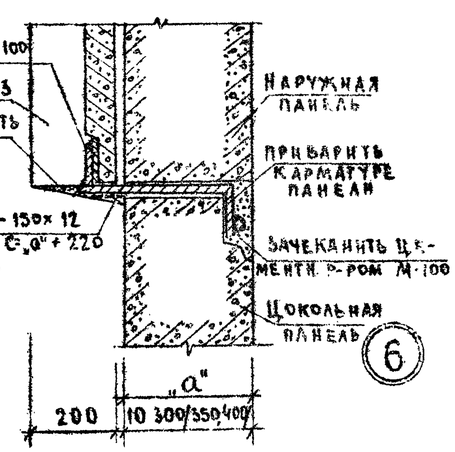

ПРИМЕЧАНИЯ:

1. Данный лист см совместно с листом АС-15.
2. Декоративные элементы ДЭ-1÷ДЭ-3 см. часть 12-4 Альбома III.
3. Сварку производить электродом марки Э-42, $h_ш$=8 мм.
4. Все монтажные элементы должны быть подвергнуты антикоррозийной защите.
5. Зажелезнить по сетке с предварительной окраской битумным лаком за 2 раза.

Зав. отд.	В. Богородский		1978	284-1-25-155		
Гл. конст. от.	И. Грачев		Сельский дом быта на 35 рабочих мест			
Гл. конструктор	А. Ивановский			Стадия	Лист	Листов
Вед. конст.	Л. Белова			Т. Р. П.	АС-16	
Проверил	А. Ивановский		Крепление декоративных элементов	КБ по железобетону Госстроя РСФСР г. Москва		

Согласовано

Норм. контроль

Инв. № подл.

1998/-01

Экран ограждения.
ЭО-1 / шт-2 /

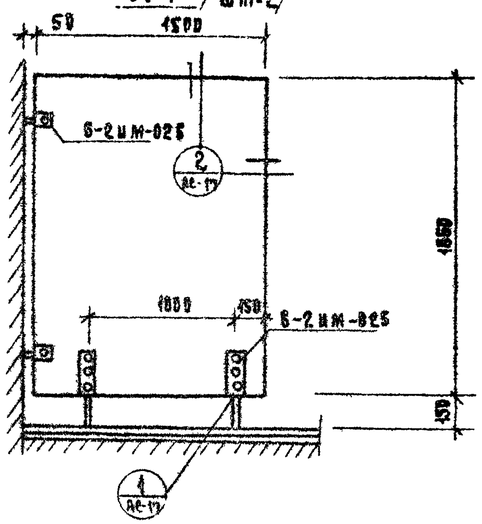

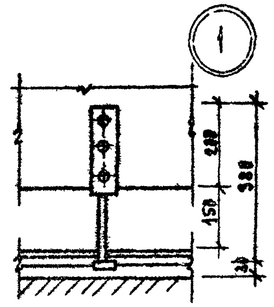

Жалюзийная решетка
ЖР-1 (шт 2)

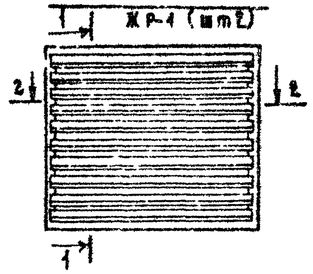

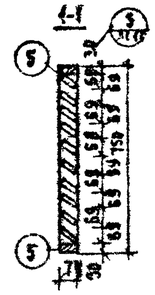

2-2

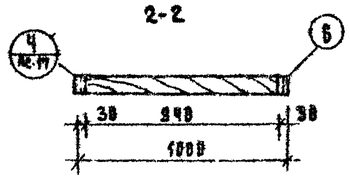

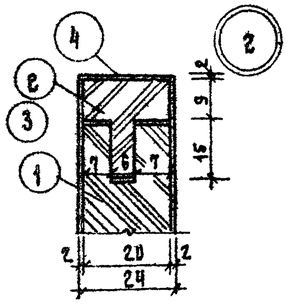

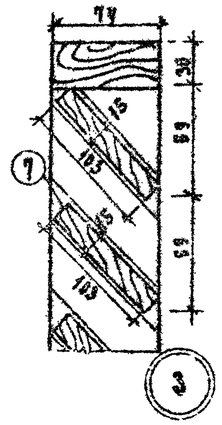

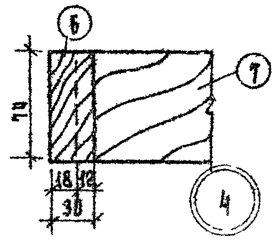

Спецификация материалов на экран ЭО-1

NN поз.	Наименование	Кол. во.	Материал	Размеры Д	Ш	Т	Расход материала
	Деревянные изделия	2	сосна	1850	1500	24	0.130 м³
1	Брусок	30	хвоя	1830	50	20	0.06 м³
2	Раскладка	2	брус 3А	1500	20	24	0.0864 м³
3	Раскладка	2	—	1850	20	24	0.0887 м³
4	Дубовый шпон	—	—	—	—	2	5.71 м²
	Металлические изделия						
1	6-2ИМ-026	2	—	—			кг
2	6-2ИМ-025	2	—	—			кг

Примечание:

1. Все деревянные части подвергнуть глубокой пропитке антипиренами и антисептиком.
2. Жалюзийную решетку покрасить масляной краской за 2 раза.

Спецификация на жалюзийную решетку

Поз.	Наименование	Размеры	Колич.	Ед. изм.	Объем
5	Брус	30×74×750	2	м³	0.0926
6	Брус	30×74×1000	2	м³	0.004
7	Брус	15×103×864	10	м³	0.019

Зав. отд. В. Богородский		1978	281-1-25-155	
Гл. архит. И. Грачев		Сельский дом быта на 35 рабочих мест		
Гл. конструктор Ивановский			Стадия	Лист	Листов
Рук. бр. арх. Ф. Иванов			ТРП	АС-17	
Ст. техн. Н. Лазаренкова		Экран ограждения, Жалюзийная решетка.	МО по железобетону Госстроя РСФСР г. Москва	
Инженер Т.А. Чулаки				

17981-01

Ведомость отделочных работ

№ п/п	Наименование помещения	Покрасок: Характер отделки	Пол: тип по ГОСТ Альбом II часть II	Панель	Стены: Характер отделки	Стены: № колер	Окна: Характер отделки	Окна: № колер	Двери: Характер отделки	Двери: № колер
1	2	3	4	5	6	7	8	9	10	11
	1 этаж									
1	Салоны	побелка	11	Масляк краска h=2.6 м	Клеевая покраска		Улучшенн. мас покрас	белый	Улучшенн. мас покрас	белый
2	Комплексный приемный пункт	—"—	6	—	—"—		—"—	—"—	—"—	—"—
3	Мастерская ремонта обуви	—"—	6	—	—"—		—"—	—"—	—"—	—"—
4	Участок ремонта радиотелеаппаратуры	—"—	6	—	—"—		—"—	—"—	—"—	—"—
5	Участок ремонта бытовых машин и приборов	—"—	6	—	—"—		—"—	—"—	—"—	—"—
6	Съемочный зал	—"—	6	—	—"—		—"—	—"—	—"—	—"—
7	Участок негативной обработки	—"—	6	—	—"—		—"—	—"—	—"—	—"—
8	Кладовая	—"—	6	—	—"—		—"—	—"—	—"—	—"—
9	Зарядная	—"—	6	—	—"—		—"—	—"—	—"—	—"—
10	Зеркальная	—"—	6	Масляк. краск h=2.6м	—"—		—"—	—"—	—"—	—"—
11	* Мужской зал парикмахерской	—"—	6	—"—	—"—		—"—	—"—	—"—	—"—
12	* Женский зал парикмахерской.	—"—	6	—"—	—"—		—"—	—"—	—"—	—"—
13	Подсобное помещение	—"—	6	—"—	—"—		—	—	—"—	—
14	Комната для работ сезонного характера и выездных мастеров	—"—	6	—	—"—		—"—	—"—	—"—	—"—
15	Комната персонала	—"—	6	—	—"—		—"—	—"—	—"—	—"—
16	Сан. узел	—"—	9	Керам. плитка h=1.8 м	—"—		—	—	—"—	—"—
17	Кладовая уборочн. инвентаря	—"—	6	—"—	—"—		—	—	—"—	—"—
18	*Электрощитовая	—"—	12	—	побелка		—"—	—"—	—"—	—"—
19	Тамбуры, загрузочная	—"—	9	Масляк. краск h=2.6 м	Клеевая		—	—	покрыть бесцвет. лаком 2 раза	—
20	Коридор	—"—	6	—"—	—"—		—	—	—	—
	2 этаж									
21	Салон	—"—	5	—"—	—"—		—"—	—"—	Улучшенная масл покрас	бел
22	Кладовая готовых изделий	—"—	5	—	—"—		—"—	—"—	—"—	—"—
23	Швейный цех	—"—	5	—	—"—		—"—	—"—	—"—	—"—
24	Закройный участок	—"—	5	—	—"—		—"—	—"—	—"—	—"—
25	Участок запуска	—"—	5	—	—"—		—"—	—"—	—"—	—"—
26	Отделочный участок	—"—	5	—	—"—		—"—	—"—	—"—	—"—
27	Цеховая контора	—"—	5	—	—"—		—"—	—"—	—"—	—"—
28	Р.М.П	—"—	5	—	—"—		—"—	—"—	—"—	—"—
29	Подготовительный участок	—"—	5	—	—"—		—"—	—"—	—"—	—"—
30	Подготовительный участок	—"—	5	—	—"—		—"—	—"—	—"—	—"—
31	Лестничные клетки	—"—	4	—	Клеевая		—"—	—"—	—"—	—"—
32	Коридор, холл	—"—	5	Масл. краска h=2.8 м	—"—		—	—	—	—
33	Гардероб мужской и женский	—"—	5	—"—	—"—		—"—	—"—	—"—	—"—
34	Сан. узел	—"—	4	Керам. плитка h=1.8 м	—"—		—	—	—"—	—"—
35	Душ	масляк. кр.	4	—	масляк. краска		—	—	—"—	—"—
	Подвал									
	Венткамера	—	Цементн. h=80 мм	Побелка	побелка		—	—	—	—
	Бойлерная	—"—	18	—"—	—"—		—	—	—"—	—"—
	Узел ввода	—"—	18	—"—	—"—		—	—	—"—	—"—

тип 1 / шт-28

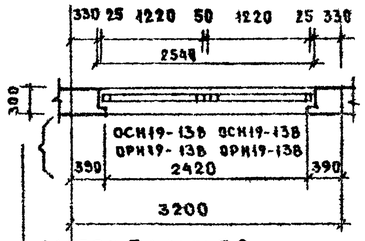

Альбом II часть 7-2
серия 25

тип 2 / шт-12

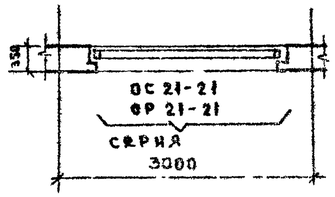

тип-3 / шт-2

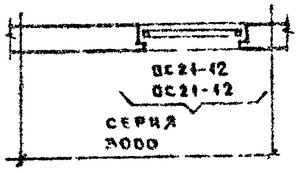

Примечания

1. Номер колера для стен и панелей выбираются при привязке проекта.
2. * В мужском и женском залах парикмахерской стены облицовываются керамической плиткой на высоту 1.8 м. в рабочих местах.
3. В венткамерах, электрощитовой - двери иметь кровельной сталью
4. Стыковку коробок окон см. альбом I часть II

Нач. отдела	В. Богородский		1978	281-1-25-155
Гл. констр. отд.	Н. Грачев		Сельский дом быта на 35 рабочих мест	
Гл. конст. пр.	Д. Ивановский			
Рук. бр. арх.	В. Филиппов			Стадия: Т.Р.П. / Лист: АС-18 / Листов:
Рук. бр. арх.	А. Чвалун		Ведомость отделочных работ. Типы столярки окон.	КБ по железобетону Госстроя РСФСР г. Москва
Техник	М. Лукьянова			
Проверил	А. Иванов			

Типовой проект 281-1-25-155 Альбом I

Согласовано

Нормоконтроль

Инв. № подл. | Подп. и дата | Взам. инв. №

17081-01

ТИПОВОЙ ПРОЕКТ 281-1-25-155 АЛЬБОМ I

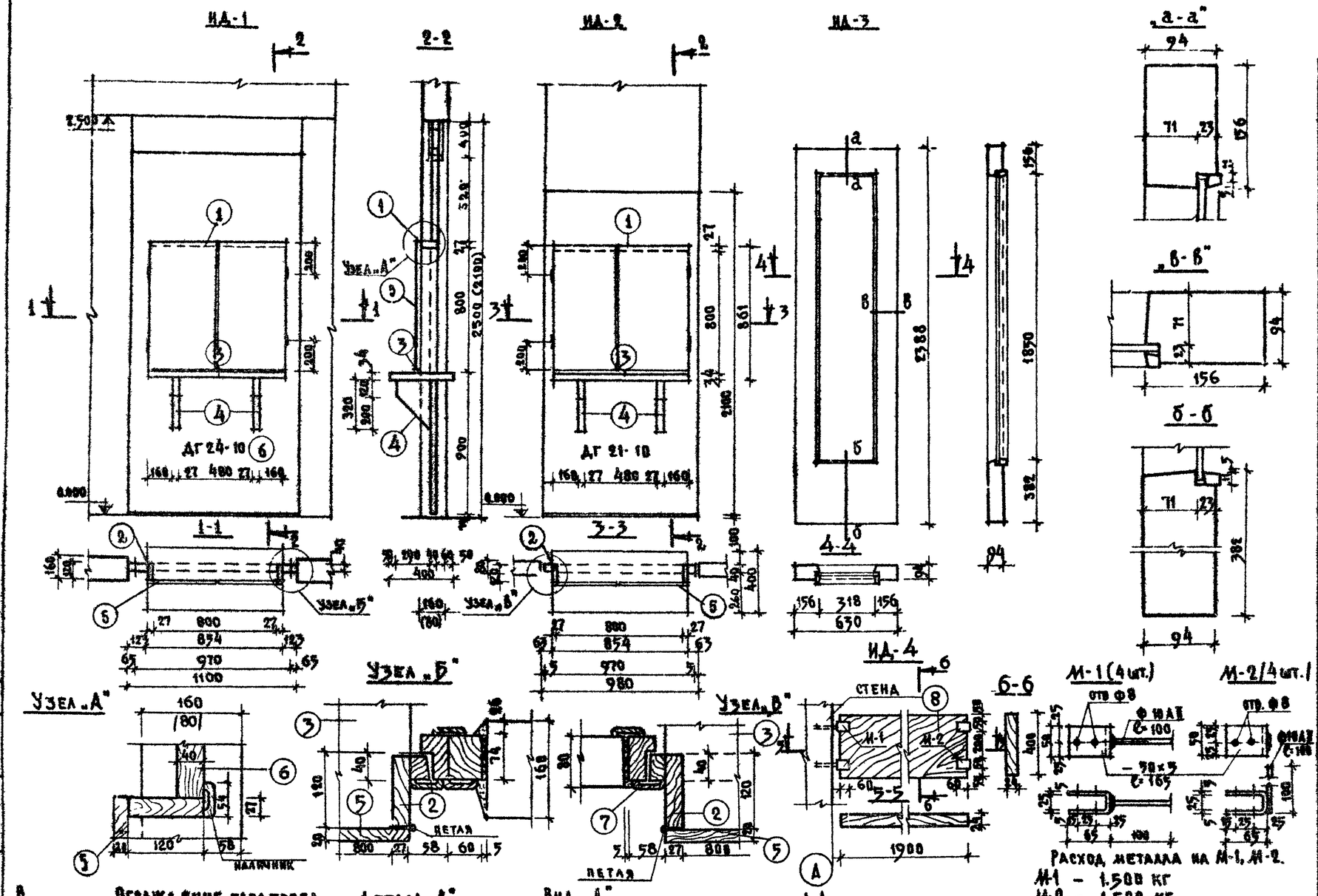

Расход древесины на изделие

Марка изделия	№ поз	Наименование	Размеры в мм	Кол-во	Объем м³	Пог м
ИД-1	1	Доска	854×120×27	1	0.0026	
	2	Доска	800×120×27	2	0.0052	
	3	Подоконная доска	854×400×34	1	0.0116	
	4	Доска	320×200×27	2	0.0035	
	5	Столярная плита	426×825×20	2	0.007	
	6	ДГ 24-10		1		
		Наличник	54×13			6.5
ИД-2	1	Доска	854×120×27	1	0.0028	
	2	Доска	800×120×27	2	0.0052	
	3	Подоконная доска	854×400×34	1	0.0116	
	4	Доска	320×200×27	2	0.0035	
	5	Столярная плита	426×825×20	2	0.007	
	7	ДГ 21-70		1		
		Наличник	54×13			4.7
ИД-3		Полотно	2388×650×54	1	0.0861	
		Штапик	22×16			4.5
		Стекло	1870×341×5	1		
ИД-4	8	ДСП	1900×400×24	1		
Ограждение гардероба в салоне	1	ДСП	797×450×19	3	0.0341	
	2	ДСП	780×580×19	6	0.0516	
	3	ДСП	970×450×19	1	0.0083	
	4	ДСП	540×770×19	6	0.0474	
	5	ДСП	830×770×19	1	0.0121	
	6	ДСП	600×770×19	2	0.0176	
	7	Столярная плита	600×800×30	3	0.0432	
	8	Столярная плита	1000×600×30	1	0.018	
	9	ДСП	580×780×19	2	0.0172	
	10	Столярная плита	600×800×30	2	0.0432	
	11	Брус	40×40×580	16	0.0148	
	12	—"—	40×40×780	10	0.0125	
	13	—"—	40×40×370	10	0.0059	

Примечания

1. В ИД-1, ИД-2 подоконную доску под поз. 3 накрыть пластиком темного цвета.
2. Детали М-1 и М-2 прикрепить к ИД-4 болтами с круглой головкой.
3. ИД-4 покрыть бесцветным лаком за 2 раза.

Зав. отд.	О. Богородский		
Гл. инженер	Н. Грачев		
Гл. кон. пр.	А. Ивановский		
Рук. гр. арх.	В. Филиппов		
Рук. гр. конст.	А. Келерман		
Техник	Н. Аверикова		
Проверил	А. Чвалын		

1978 | 281-1-25-155

Сельский дом быта на 35 рабочих мест

Стадия	Лист	Листов
Т.Р.Р.	АС-19	

Столярные изделия ИД-1; ИД-2; ИД-3; ИД-4. Ограждение гардероба в салоне

КБ по железобетону Госстроя РСФСР г. Москва

17981-01

Согласовано:

Инж. и норм. контроль

Инв. № подл.

Спецификация столярных изделий

Наименование изделия	Марка изделий	Габариты l	Габариты h	Габариты b	Кол-во шт	ГОСТ МРТУ серия	Альбом рабочих чертежей: серия	Альбом рабочих чертежей: выпуск	Альбом рабочих чертежей: лист/опр
1	2	3	4	5	6	7	8	9	10
Окна	ОСН 19-13 б	1220	1879	94	56	Серия 25	25	АА-III 4.7-2	2
	ОС21-21	2060	2059	94	12	Серия 1.136-3			
	ОС21-12	1175	2059	94	2	—"—			
	ОРН 19-13 б	1220	1876	200	56	Серия 25	25	АА-II 4.7-2	3
	ОР-21-21	2070	2054	200	12	Серия 1.135-3			
	ОР-21-12	1185	2054	200	2	—"—			
Погонажные изделия /пог.м./	Наличник		54	13	102		25	АА-III 4.7-2	31
	Наличник		74	13	56				
	Двери наружные								
Глухие	ДВ4.9-4	1376	2088	94	1	Серия 1.135-1			
Остекленные	ДВ8.6-3	1676	2388	94	3	Серия 1.135-1			
	ДВ7.7-5/8	1876	2088	94	3	—"—			
Погонажные изделия /пог.м./	Наличник		74	13	65.7		25	АА-III 4.7-2	31
	Внутренние двери								
Глухие	ДГ24-15	1472	2371	74	5	Серия 1.135-10			
	ДГ21-10	970	2071	74	4	—"—			
	ДГ21-9	870	2071	74	10	—"—			
	ДГ21-9А	870	2071	74	8	—"—			
	ДГ21-7	870	2071	74	5	—"—			
	ДГ21-7А	670	2071	74	4	—"—			
Остекленные	ДО24-15	1472	2371	74	4	—"—			
	ДО21-9	870	2071	74	1	—"—			
Погонажные изделия /пог.м./	Наличник		54	13	130		25	АА-III 4.7-2	31
Нестандартные коробки	КВВ7.7-26	1476	3000	74	1		25	АА-III 4.7-2	27
	КВВ7.7-30	1476	2600	74	4		—"—	—"—	29
	КН7	970	3020	74	4		—"—	—"—	24
	КН7я	970	2520	74	3		—"—	—"—	23
	КВВ-26	886	2600	74	1		—"—	—"—	25
	КН8	870	3020	74	17		—"—	—"—	24
	КН-10	870	3020	74	9		—"—	—"—	24
Фрамуги глухие	Ф-1	1476	474	74	1		25	АА-III 4.7-2	27
	Ф-3	970	414	74	3		—"—	—"—	23
	Ф-6	870	914	74	6		—"—	—"—	24
	Ф-7	886	471	74	1		—"—	—"—	25
	Ф-8	670	914	74	9		—"—	—"—	24
	Ф-9	1476	871	74	1		—"—	—"—	27
Фрамуги остекленные	Ф-2	1476	543	74	4		—"—	—"—	27
	Ф-4	970	414	74	2		—"—	—"—	25
	Ф-5	870	914	74	7		—"—	—"—	24
Погонажные изделия /пог.м/	Наличник		54	13	30.8		—"—	—"—	31

1	2	3	4	5	6	7	8	9	10
Подоконные доски	ПД 13-25	1390	250	34	2	ГОСТ 11278-80-71			
	ПД22-35	2200	350	42	18	—"—			
	ПД28-35	2600	350	42	24	—"—			
Ограждение радиаторов	ОР-6	3840	745	306	6	Серия 25	25	АА-II 4.4	АСА-44
	ИД-1	970	2490	400	1	Серия 25	25	Альб.I	АС-19
	ИД-2	970	2096	400	1	Серия 25	25	Альб.I	АС-19
	ИД-3	630	2388	94	2	Серия 25	25	Альб.I	АС-19
	ИД-4	1980	400	24		Серия 25	25	—"—	—"—
Погонажные изделия	Наличник		54	13			25	АА-III 4.7-2	31
	Плинтус		74	16	680.3		25	АА-III 4.7-2	31
	ЭО-1	1500	1850	24	2	Серия 25	25	Альб.I	АС-17
	ИР-1	1000	750	74	2	Серия 25	25	Альб.I	АС-7

Зав.отд.	В.Богоявлский		1978	281-1-25-155	
Гл.конст.отд.	Н.Грачев		Сельский дом выма на 35 рабочих мест		
Гл.конст.пр.	Л.Иванченко			Стадия: ТРП	Лист: АС-20
Рук.бр.арх.	В.Филиппов				Листов:
Рук.бр.арх.	А.Чвалун		Спецификация столярных изделий.	Госгражданстроя РСФСР г.Москва	
Техник	Н.Лаврикова				
Провер.	А.Чвалун				

Типовой проект 281-1-25-155 Альбом I

Согласовано

Нормоконтроль

Инв.№ подл. | Подпись и дата | Взам.инв.№

17981

Поз.	Обозначение	Наименование	Кол-во шт	Масса ед. т	Показатели на изделие: бетон м³	р-вор м³	сталь кг	Показатели на здание: бетон м³	р-вор м³	сталь кг
		Наружные стеновые панели для стен толщ. 300мм								
Н-64.19к	СЕР.25,АА.III,ч.1-12, л.4	Н-64.19к*	7	3.82	3.15	0.42	38.02	22.05	2.94	266.14
Н-64.14-3к	СЕР.25,АА.III,ч.1-12, л.1	Н-64.14-3к	27	2.8	2.31	0.31	30.38	62.37	8.37	820.26
Н-32.14-2к	СЕР25,АА.III,ч.1-12, л.11	Н-32.14-2к	11	1.38	1.14	0.15	14.76	12.54	1.65	162.36
Н-32.19-2	СЕР25,АА.III,ч.1-21, л.6	Н-32.19-2	1	1.43	1.18	0.156	20.80	1.18	0.156	20.80
Н-64.6к	СЕР.25,АА.III,ч.1-12, л.5	Н-64.6к	1	1.29	1.07	0.14	32.88	1.07	0.14	32.88
Н-8.19к	СЕР25,АА.III,ч.1-12, л.14	Н-8.19к	25	0.39	0.32	0.044	10.95	8.0	1.1	273.75
Н-16.19-1к	СЕР.25,АА.III,ч.1-12, л.13	Н-16.19-1к	3	0.42	0.74	0.104	16.49	2.22	0.312	49.47
Н-4.19к	СЕР25АА.III,ч.1-12, л.18	Н-4.19к	11	0.198	0.156	0.026	9.67	1.72	0.29	106.37
Н-8.14-1к	СЕР.25АА.III,ч.1-14, л.15	Н-8.14-1к	6	0.326	0.28	0.03	7.69	1.68	0.18	46.14
НТ-30.33	СЕР25,АА.III,ч.1-21, л.11	НТ-30.33	2	3.69	3.0	0.34	46,98	6.0	0.68	93.96
НТ-30.33-1	СЕР.25,АА.III,ч.1-21, л.11	НТ-30.33-1	6	4.98	4.60	0.19	118.4	9.6	1.14	718.4
НТУ-30.33-1	СЕР.25,АА.III ч.1-21, л.18	НТУ-30.33-1	2	2.29	1.88	0.20	119.50	3.76	0.40	239.0
НТУ-30.33-1А	СЕР.25,АА.III,ч.1-21,л.18	НТУ-30.33-1А	4	2.29	1.88	0.20	119.50	7.52	0.80	478.0
НТУ-30.33-6	СЕР.25,АА.III,ч.12-2, л.5	НТУ-30-33-6	2	3.02	2.45	0.285	110.86	4.90	0.57	221.72
НПТ-60.8	СЕР.25,АА.III,ч.1-21, л.7	НПТ-60.8	2	1.58	1.29	0.18	29.31	2.58	0.36	58.62
НПТ-60.8А	СЕР.25,АА.III,ч.1-21,л.7	НПТ-60.8А	2	1.58	1.29	0.18	29.31	2.58	0.36	58.62
НУ-38.14	СЕР.25,АА.III,ч.12-4 л.2	НУ-38.14	6	2.10	1.74	0.175	42.70	10.44	1.05	256.20
ДЭ-1	СЕР.25,АА.III ч.12-4 л.6	ДЭ-1	16	0.45	0.335	0.05	35.35	5.36	0.80	565.60
ДЭ-2	——"—— л.6	ДЭ-2	11	0.40	0.288	0.05	31.35	3.17	0.55	344.85
ДЭ-3	——"—— л.6	ДЭ-3	11	0.17	0.12	0.02	17.38	1.32	0.22	191.18
							итого	170.06	22.07	4976.32
		Наружные стеновые панели толщ. 350 мм								
Н-64.19*к	СЕР.25,АА.III,ч.1-13, л.4	Н-64.19к	7	4.39	3.74	0.42	44.36	26.18	2.94	283.52
Н-64.14-3к	СЕР.25,АА.III,ч.1-13, л.1	Н-64.14-3к	27	3.22	2.74	0.31	36.58	73.98	8.37	988.50
Н-32.14-2к	СЕР.25,АА.III,ч.1-13, л.11	Н-32.14-2к	11	1.59	1.36	0.15	18.76	14.96	1.65	206.36
Н-32.19-2	СЕР.25,АА.III,ч.1-22, л.6	Н-32.19-2	1	1.672	1.40	0.156	21.21	1.40	0.156	21.21
Н-64.6к	СЕР.25,АА.III,ч.1-13, л.5	Н-64.6к	1	1.486	1.27	0.14	36.00	1.27	0.14	36.00
Н-8.19к	СЕР.25,АА.III,ч.1-13, л.15	Н-8.19к	25	0.46	0.38	0.05	11.19	9.5	1.25	279.75
Н-16.19-1к	СЕР.25,АА.III,ч.1-13, л.16	Н-16.19-1к	3	1.85	0.42	0.05	13.39	1.26	0.15	40.17
Н-4.19к	СЕР.25,АА.III,ч.1-13,л.19	Н-4.19к	11	0.231	0.19	0.026	9.68	2.09	0.29	106.58
Н-8.14-1к	СЕР.25,АА.III,ч.1-13,л.15	Н-8.14-1к	6	0.388	0.34	0.032	8.90	2.04	0.192	53.4
НТ-30.33	СЕР.25,АА.III.ч.1-22,л.11	НТ-30.33	2	4.28	3.60	0.34	49.93	7.0	0.68	99.86
НТ-30.33-1	СЕР.25,АА.III,ч.1-22,л.11	НТ-30.33-1	6	2.49	2.10	0.19	121.67	18.6	1.14	730.02
НТУ-30.33-1	СЕР.25,АА.III,ч.1-22, л.18	НТУ-30.30-1	2	2.71	2.29	0.20	123.64	4.58	0.40	247.28
НТУ-30.33-1А	СЕР.25,АА.III,ч.1-22,л.18	НТУ-30.30-1А	4	2.71	2.29	0.20	123.64	9.16	0.80	494.56
НТУ-30.33-6	СЕР.25,АА.III,ч.12-2, л.28	НТУ-30.33-6	2	3.58	2.91	0.285	117.8.4	5.82	0.576	234.88

Поз.	Обозначение	Наименование	Кол-во шт	Масса ед. т	Показатели на изделие: бетон м³	р-вор м³	сталь кг	Показатели на здание: бетон м³	р-вор м³	сталь кг
НПТ-60.8	СЕР.25,АА.III,ч.1-22,л.7	НПТ-60.8	2	1.83	1.55	0.18	30.14	2.10	0.36	60.28
НПТ-60.8А	СЕР.25АА.III,ч.1-22,л.7	НПТ-60.8А	2	1.83	1.55	0.18	30.14	2.10	0.36	60.28
НУ-38.14	——"—— ч.12-4 л.4	НУ-38.14	6	2.37	2.0	0.175	43.11	12.00	1.05	258.66
ДЭ-1	——"—— л.6	ДЭ-1	16	0.45	0.335	0.05	35.35	5.36	0.80	565.6
ДЭ-2	——"—— л.6	ДЭ-2	11	0.40	0.288	0.05	31.35	3.17	0.55	344.80
ДЭ-3	——"—— л.6	ДЭ-3	11	0.17	0.12	0.02	17.38	1.32	0.22	191.18
							итого	283.89	22.05	5280,24
		Наружные стеновые панели толщ. 400								
Н-32.19.к	СЕР.25,АА.III,ч.1-13,л.4	Н-32.19к	14	2.47	2.91	0.24	45.50	40.74	3.36	637.0
Н-64.14-3к	СЕР.25,АА.III,ч.1-13,л.1	Н-64.14-3к	27	3.65	3.18	0.31	36.32	85.86	8.37	980.64
Н-32.14-2к	СЕР.25,АА.III,ч.1-13,л.11	Н-32.14-2к	11	1.804	1.58	0.15	19.30	17.38	1.65	212.3
Н-32.19-2	СЕР.25,АА.III,ч.1-22,л.6	Н-32.19-2	1	1.896	1.63	0.156	21.65	1.63	0.156	21.65
Н-64-6к	СЕР.25,АА.III,ч.1-13,л.5	Н-64.6к	1	1.68	1.47	0.14	36.68	1.47	0.14	36.68
Н-8.19к	СЕР.25,АА.III,ч.1-13,л.15	Н-8.19к	25	0.518	0.44	0.05	11.34	11.0	1.25	283.5
Н-16.19-1к	СЕР.25,АА.III,ч.1-13,л.16	Н-16.19-1к	3	1.118	0.48	0.05	13.55	1.44	0.15	40.65
Н-4.19к	СЕР.25,АА.III,ч.1-13,л.19	Н-4.19к	11	0.261	0.22	0.026	10.14	2.31	0.29	111.54
Н-8.14-1к	СЕР.25,АА.III,ч.1-13,л.15	Н-8.14-1к	6	0.437	0.39	0.032	9.16	2.34	0.192	54.96
НТ-30.33	СЕР.25,АА.III,ч.1-22,л.11	НТ-30.33	2	4.74	4.0	0.34	51.05	8.0	0.68	102.10
НТ-30.33-1	СЕР.25,АА.III ч.1-22,л.11	НТ-30.33-1	6	3.0	2.60	0.19	125.13	15.6	1.14	750.78
НТУ-30.33-1	СЕР.25,АА.III,ч.1-22,л.18	НТУ-30.33-1	2	3.15	2.70	0.21	130.10	5.40	0.42	260.2
НТУ-30.33-1А	СЕР.25,АА.III,ч.1-22,л.18	НТУ-30 33-1А	4	3.15	2.70	0.21	130.10	10.8	0.84	520.4
НТУ-30.33-6	СЕР.25,АА.III,ч.12-2,л.20	НТУ-30.33-6	2	4.0	3.39	0.291	123.27	6.78	0.582	246.54
НПТ-60.8	СЕР.25,АА.III,ч.1-22,л.7	НПТ-60.8	2	2.03	1.81	0.18	32.02	3.62	0.36	64.04
НПТ-60.8А	СЕР.25,АА.III,ч.1-22,л.7	НПТ-60.8А	2	2.03	1.81	0.18	32.02	3.62	0.36	64.04
НУ-38.14	——"—— ч.12-4 л.4	НУ-38.14	6	2.71	2.33	0.175	43.11	13.98	1.05	258.66
ДЭ-1	——"—— л.6	ДЭ-1	16	0.45	0.335	0.05	35.35	5.36	0.80	565.60
ДЭ-2	——"—— л.6	ДЭ-2	11	0.40	0.288	0.05	31.35	3.17	0.55	344.85
ДЭ-3	——"—— л.6	ДЭ-3	11	0.17	0.12	0.02	17.38	1.32	0.22	191.18
							итого	244.32	22.56	5882.95

Типовой проект 261-1-25-155 Альбом I

Н. контр. Н. Грачева

Гл. инж. проекта А. Зверева

1978 | 261-1-25-155

Сельский дом быта на 35 рабочих мест

Гл. инж. проекта	А. Зверева	Стадия	Лист	Листов
Гл. конструктор	Н. Грачева	Т.Р.П.	АС-24	
Гл. конструктор	А. Новопольский			
Вед. конструктор	Г. Белова	Спецификация железобетонных изделий выше 0.000	КБ по железобетону Госстроя РСФСР г. Москва	
Ст. инженер	А. Иванова			
Проверил	А. Новопольский			

17981-01

Поз. обозначен.	Обозначение	Наименован.	Кол-во шт.	Масса ед. т	Показатели на изделие: бетон м³	р-вор м³	сталь кг	Показатели на дом: бетон м³	р-вор м³	сталь кг
		Внутренние стеновые панели								
В-30.25-12	СЕР. 25 АА III 4.12-4 А.7	В-30.25-12	4	3.05	1.22	—	24.74	4.88	—	98.96
В-49.25-1К	СЕР 25, АА III 4.2-4 А.2	В-49.25-1К	2	5.00	2.00	—	34.14	4.00	—	68.28
В-49.25-2К	СЕР. 25, АА. III 4.2-4. А.3	В-49.25-2К	4	5.00	2.00	—	23.36	8.00	—	93.44
В-30.25К	СЕР. 25, АА III 4.2-4, А.13	В-30.25К	3	3.05	1.22	—	17.60	3.66	—	52.80
В-30.25-4К	СЕР. 25, АА. III 4.2-4 А.15	В-30.25-4К	1	2.30	0.92	—	26.48	0.92	—	26.48
В-27-25-1К	СЕР 25, АА. III 4.2-4 А.17	В-27.25-1К	1	2.70	1.08	—	19.49	1.08	—	19.49
В-13.25К	СЕР. 25, АА III 4.2-4. А.18	В-13.25К	5	1.275	0.51	—	8.77	2.55	—	43.85
В-13.25-1К	СЕР. 25, АА. III 4.2-4. А.18	В-13.25-1К	9	1.275	0.51	—	12.73	4.59	—	114.57
В-10.25-1	СЕР. 25, АА III 4.2-4 А-34	В-10.25-1	3	1.025	0.41	—	6.66	1.23	—	19.90
ВТ-9.25К	СЕР. 25, АА III 4.2-4 А.22	ВТ-9.25К	11	0.93	0.37	—	63.35	4.07	—	696.85
ВТ-6.25-1К	СЕР. 25 АА III 4.2-4. А.13	ВТ-6.25-1К	4	0.60	0.24	—	52.82	0.96	—	211.20
В-6.25-1К	СЕР 25 АА III 4.2-4. А.19	В-6.25-1К	1	0.60	0.24	—	16.24	0.24	—	16.24
В-6.25К	СЕР. 25, АА. III 4.2-4. А.19	В-6.25К	7	0.625	0.25	—	10.53	1.75	—	73.71
В-121.5К	СЕР. 25, АА III 4.2-4 А.49	В-121.5К	6	2.65	1.06	—	242.89	6.36	—	1457.34
ВТ-121.5-1К	СЕР. 25 АА III 4.2-4. А.51	ВТ-121.5-1К	6	2.65	1.06	—	611.63	6.36	—	3669.78
							Итого	50.65		6662.90
		Перегородки (гипсобетонные)								
ПП-31.30	СЕР. 25, АА. III 4.5-3, А.1	ПП-31.30	15	0.933	0.746	—	1.6	11.19	—	24.0
ПП-31.30-1	СЕР. 25, АА. III 4.5-3, А.2	ПП-31.30-1	2	0.725	0.60	—	1.6	1.2	—	3.2
ПП-31.30-2	СЕР. 25, АА. III 4.5-3, А.2	ПП-31.30-2	6	0.747	0.60	—	1.6	3.6	—	9.6
ПП-30.30	СЕР. 25 АА. III 4.5-3, А.3	ПП-30.30	4	0.914	0.699	—	1.6	2.79	—	6.4
ПС 30	СЕР. 25. АА. III. 4.5-3, А.6	ПС 30	3	0.914	0.699	—	1.6	2.09	—	4.8
ПС 25-1	СЕР. 25, АА. III 4.5-3, А.7	ПС 25-1	4	0.58	0.427	—	1.6	1.71	—	6.4
ПС 20	СЕР. 25 АА III 4.5-3, А-8	ПС 20	1	0.610	0.48	—	1.6	0.48	—	1.6
ПС 15	СЕР. 25, АА. III 4.5-3, А.9	ПС 15	8	0.44	0.32	—	0.8	2.56	—	6.40
ПС 15-2	СЕР. 25. АА. III. 4.5-3, А.9	ПС 15-2	2	0.28	0.192	—	1.6	0.384	—	3.2
ПС 9	СЕР. 25, АА. III 4.5-3, А.9	ПС 9	7	0.26	0.187	—	0.8	1.31	—	5.60
ПС 6	СЕР. 25. АА. III 4.5-3, А.9	ПС 6	17	0.17	0.13	—	0.8	2.21	—	13.6
ПП 5К	СЕР. 25 АА. III 4.5-4. А.1	ПП 5К	4	0.115	0.082	—	1.18	0.33	—	4.72
ПП 22К	СЕР. 25, АА III 4.5-4, А.2	ПП 22К	2	0.59	0.42	—	2.36	0.84	—	4.72
							Итого	30.70		94.24
		Перегородки (керамзитобетон)								
ПП-31.30	СЕР. 25, АА III. 4.5-2. А.1	ПП-31.30	15	1.05	0.75	—	7.60	11.25	—	114.0
ПП-31.30-1	СЕР. 25. АА. III. 4.5-2, А.1	ПП-31.30-1	2	0.77	0.55	—	11.58	1.10	—	23.16
ПП-31.30-2	СЕР. 25, АА. III, 4.5-2, А.2	ПП-31.30-2	6	0.765	0.54	—	11.57	3.24	—	69.42
ПП-30.30	СЕР. 25, АА. III 4.5-2, А.3	ПП-30.30	4	1.02	0.73	—	7.53	2.92	—	30.12
ПС-30	СЕР. 25, АА. III 4.5-2, А.6	ПС-30	3	1.022	0.73	—	7.53	2.19	—	22.59
ПС 25-1	СЕР. 25, АА. III 4.5-2. А.7	ПС 25-1	4	0.644	0.46	—	11.43	1.84	—	45.72
ПС 20	СЕР. 25, АА. III 4.5-2, А.9	ПС 20	1	0.638	0.45	—	5.83	0.485	—	5.83
ПС 15	СЕР. 25, АА. III, 4.5-2, А.8	ПС 15	8	0.49	0.36	—	4.14	2.88	—	32.88

Поз. обозначен.	Обозначение	Наименование	Кол-во шт.	Масса ед. кг	Показатели на изделие: бетон м³	р-вор м³	сталь кг	Показатели на здание: бетон м³	р-вор м³	сталь кг
ПС 15-2	СЕР 25, АА III 4.5-2 А.8	ПС 15-2	2	0.35	0.25	—	13.46	0.50	—	26.92
ПС 9	СЕР. 25. АА III 4.5-2 А.8	ПС 9	7	0.31	0.22	—	3.09	1.54	—	21.63
ПС 6	СЕР 25, АА III 4.5-2 А.8	ПС 6	17	0.196	0.14	—	2.67	2.38	—	45.39
ПП-5К	СЕР 25, АА III 4.5 4. А.1	ПП 5К	4	0.135	0.10	—	2.62	0.40	—	10.48
ПП 22К	СЕР. 25, АА III 4.5-4, А.2	ПП 22К	2	0.595	0.44	—	5.91	0.88	—	11.22
							Итого	31.60		459.9
		Панели перекрытия								
ПК-64.12К	СЕР. 25. АА III 4.3-3, А.1	ПК-64.12К	55	2.3	0.92	—	36.52	50.60	—	2008.6
ПК-64.12-1К	СЕР. 25, АА III 4.3-3. А.2	ПК-64.12-1К	17	2.6	1.04	—	37.80	17.68	—	642.6
ПКТ-64.12-1К	СЕР. 25, АА III 4.3-3, А.3	ПКТ-64.12-1К	7	2.6	1.04	—	45.47	7.28	—	318.29
ПК-64.12-2А	СЕР. 25 АА III 4.3-3, А.4	ПК-64.12-2А	8	2.27	0.91	—	41.35	7.28	—	320.80
ПКТ-64.12-2А	СЕР. 25. АА III, 4.3-3, А.5	ПКТ-64.12-2А	1	2.27	0.91	—	50.24	0.91	—	50.24
ПК-64.12-2П	СЕР. 25 АА III 4.3-3, А.4	ПК-64.12-2П	3	2.27	0.91	—	41.35	2.73	—	124.05
ПКТ-64.12-2П	СЕР. 25. АА III 4.3-3, А.5	ПКТ-64.12-2П	1	2.27	0.91	—	50.24	0.91	—	50.24
ПК-64.12-3К	СЕР. 25. АА III 4.3-3, А.6	ПК-64.12-3К	1	2.5	1.0	—	51.3	1.0	—	51.3
ПК-64.12-10К	СЕР. 25. АА III 4.3-3, А.13	ПК-64.12-10К	6	2.55	1.0	—	72.76	6.12	—	436.36
ПК-32.12К	СЕР. 25. АА. III 4. 3-3, А.15	ПК-32.12К	30	1.1	0.44	—	16.87	13.2	—	506.1
ПК-32.12-2К	СЕР. 25 АА. III 4.3-3. А.17	ПК-32.12-2К	1	1.13	0.45	—	23.61	0.45	—	23.61
ПК-32.12-4К	СЕР. 25. АА. III 4.3-3, А.19	ПК-32.12-4К	1	1.08	0.42	—	20.49	0.42	—	20.49
ПК-32.6К	СЕР. 25. АА III 4.4-12, А.40	ПК-32.6К	2	0.67	0.28	—	12.90	0.56	—	25.8
В-45.2К	СЕР. 25, АА III 4.4-10, А.12	В-45.2К	2	0.193	0.074	—	8.69	0.148	—	17.38
							Итого	109.23		4596.06
		Лестницы								
ЛП-30.16К	СЕР. 25 АА. III 4.4-10, А.4	ЛП-30.16К	2	1.53	0.603/0.094	—	53.47	1.206/0.188	—	106.94
ЛП-30.16-1К	* А.5	ЛП-30.16-1К	2	1.54	0.618/0.094	—	56.41	1.236/0.188	—	112.82
ЛМ 33.15К	* А.1	ЛМ-33.15К	4	2.38	0.953	—	74.24	3.812	—	296.96
ПР-15.4К	* А.12	ПР-15.4К	40	0.525	0.021	—	0.68	0.84	—	27.2
							Итого	7.06/0.38		543.92
		Входы								
ПК-64.6К	СЕР. 25. АА. III. 4.4-12, А.43	ПК-64.6К	3	1.37	0.56	—	19.16	1.68	—	57.48
ПК-32.12К	* Ф.3-3 А.15	ПК-32.12К	1	1.1	0.44	—	16.87	0.44	—	16.87
КР-33.25К	СЕР. 25, АА III, 4.4-10, А-8	КР-33.25К	3	2.28	0.91	—	45.41	2.13	—	136.23
							Итого	4.85		191.80

Типовой проект 281-1-25-155 Альбом I

Инв. № подл. | Подпись и дата | Взам. инв. №

Зав. отд.	В. Богородский		
Гл. конст. отд.	Грачев		
Гл. ко. сс. пр.	Ивановский		
Вед. конструктор	Белова		
Ст. техник	Иванова		
Проверил	Ивановский		

1978 | 281-1-25-155

Сельский дом быта на 35 рабочих мест

Стадия	Лист	Листов
ТРП	АС-22	

Спецификация железобетонных изделий выше 0.000

КБ по железобетону Госстроя РСФСР г. Москва

17981-01

NN п/п	Назначение (наименование изделия)		Марка	Масса кг	Кол-во шт	Масса общая кг	Альб рабоч чертеж. N части	N листа
1	Монтажные элементы соединения	Наружных стен	6-6 ИМ-23	0.285	31	8.83	6-7	18
2			6-6 ИМ-24	0.25	70	17.5	"	18
3			6-6 ИМ-28	0.20	47	9.4	"	18
4			6-6 ИМ-30	0.23	63	14.49	"	18
5			6-6 ИМ-33	0.154	59	9.08	"	18
6			6-6 ИМ-34	0.20	7	1.4	6-7	18
7			6-6 ИМ-35	0.11	5	0.55	"	18
8			6-6 ИМ-36	0.26	19	4.94	"	18
9			6-6 ИМ-51	0.19	6	1.14	"	19
10			6-6 ИМ-52	0.09	4	0.36	"	19
11			ИМ-055	0.53	13	6.89	6-7	17
12			ИМ-061	0.28	24	6.72	"	17
13			ИМ-067	0.3	32	9.6	"	17
14			ИМ-068	0.50	21	10.5	"	17
15			ИМ-070	0.75	44	33.0	"	17
16			L 50×5	3.77	8×35.6пм	126.67		
17			⌀ 14 AI	1.21	21.56 пм	26.08		
18			⌀ 12 AI	0.888	2.4 пм	2.13		
19			L 100×63×8	9.87	1.92 пм	18.95		
20			– 160×8	10.05	2.56 пм	25.73		
21			– 150×12	14.14	15.0 пм	212.10		
22			– 100×8	6.28	7.9 пм	49.61		
23			– 60×10	4.71	2.16 пм	10.17		
24			⌀ 16 A III	1.58	9.04 пм	14.28		
25			⌀ 12 A III	0.888	2.40 пм	2.13		
26		Внутренних стен	ИМ 059	0.56	30	1.68	6-7	17
27			ИМ-050	0.12	10	11.2	"	17
28			ИМ-061	0.28	40	11.12	"	17
29			ИМ-067	0.3	108	32.4	"	17
30			ИМ-070	0.75	44	33.0	6-7	17
31			L 80×6	7.36	0.8 п.м	5.89		
32								
33								
34		Перегородок	6-6 ИМ-39	0.565	49	27.68	6-7	19
35			6-6 ИМ-41	0.34	129	43.86	"	19
36			ИМ-066	0.36	138	49.68	"	17
37			⌀ 8 AI	0.395	34.5 п/м	13.62		
38								
39								
40		Панелей перекрытия	6-6 ИМ-33	0.154	176	27.1	6-7	18
41			6-6 ИМ-52	0.09	194	17.46	"	19
42			ИМ-019К	0.15	4	0.60	"	16
43								
44								

NN п/п	Назначение (наименование изделия)	Марка	Масса кг	Кол-во шт.	Масса общая кг	Альбом чертеж. N части	N листа
45	Лестниц	6-6 ИМ-22	4.67	4	18.68	6-7	18
46		ИМ-023	0.64	8	3.12	"	8
47							
48	Ограждения лестничных маршей	ИМ-01	43.01	4	172.01	6-7	1
49		ИМ-04	20.65	2	41.3	"	2
50							
51	Опорная труба радиостойки	ИМ-032	2.82	1	9.82	6-7	6
52	Опорная труба телеантенны	ИМ-034	9.66	1	9.66	"	7
53	Металлоконструкции, крепления опорных труб	ИМ-033	5.76	8	46.08	"	6
54		ИМ-036	6.66	6	39.96	"	8
55		ИМ-037	0.4	8	3.2	"	8
56	Металлоконструкции лестницы восх. 2-3	—	—	—	645.30	Альб. I	А-6
57	Металлоконструкции монолитных участков	—	—	—	85.33	"	ГС 2
58	Крепление дверных коробок к ригелю	ИМ-072	0.65	14	9.1	6-7	10
59	Крепление подоконных досок	ИМ-038	0.5	82	41.0	"	8
60		ИМ-039	0.3	82	24.6	"	8
61	Крепление стоек ограждения радиаторов	ИМ-046	0.15	18	2.7	"	9
		Итого			2041.4		

Типовой проект 284-1-25-155 Альбом I

Нормоконтроль

Инв. N подл. | Подп. и дата | Взам. инв. N

1978	284-1-25-155			
Сельский дом быта на 35 рабочих мест				
Гл. арх. ОТД.	В. Богородский		Стадия	Лист	Листов
Гл. конс. отд.	Н. Грачев		Т.Р.П.	АС 23	
Гл. конс. пр.	Д. Ивановский				
Вед. конст.	Г. Белова		Спецификация металлических изделий и монтажных связей выше 0.000	КБ по железобетону Госстроя РСФСР г. Москва	
Проверил	Д. Ивановский				
Ст. техник	Л. Иванова				

17181-01