ТИПОВОЙ ПРОЕКТ
252-9-63

МЕЖБОЛЬНИЧНЫЙ ПАТОЛОГОАНАТОМИЧЕСКИЙ КОРПУС С ОТДЕЛЕНИЕМ БЮРО СУДЕБНО-МЕДИЦИНСКОЙ ЭКСПЕРТИЗЫ В КОНСТРУКЦИЯХ СЕРИИ ИИ-04

АЛЬБОМ - III

5.1-1 ЭЛЕКТРООБОРУДОВАНИЕ
5.2-1 КИП И АВТОМАТИКА САНТЕХУСТРОЙСТВ
6.1-1 УСТРОЙСТВО СВЯЗИ И РАДИОФИКАЦИИ
6.2-1 ПОЖАРНАЯ СИГНАЛИЗАЦИЯ

16932-03
цена 3-57

Отпечатано
в Новосиб. ротапринтном филиале ЦИТО
630064 г. Новосибирск, пр. Карла Маркса 1
Выдано в печать 16.12 XII 1981 г.
Заказ 1858 Тираж 150

ТИПОВОЙ ПРОЕКТ
252-9-63

МЕЖБОЛЬНИЧНЫЙ ПАТОЛОГОАНАТОМИЧЕСКИЙ КОРПУС С ОТДЕЛЕНИЕМ БЮРО СУДЕБНО-МЕДИЦИНСКОЙ ЭКСПЕРТИЗЫ
В КОНСТРУКЦИЯХ СЕРИИ ИИ-04

АЛЬБОМ-III

СОСТАВ ПРОЕКТА :

АЛЬБОМ-I	1.1-1	АРХИТЕКТУРНО-СТРОИТЕЛЬНАЯ ЧАСТЬ
	4.1-1	ТЕХНОЛОГИЯ
	4.2-1	ХОЛОДОСНАБЖЕНИЕ
АЛЬБОМ-II		САНИТАРНО-ТЕХНИЧЕСКАЯ ЧАСТЬ
	2.1-1	ОТОПЛЕНИЕ И ВЕНТИЛЯЦИЯ
	3.1-1	ВОДОПРОВОД И КАНАЛИЗАЦИЯ
АЛЬБОМ-III	5.1-1	ЭЛЕКТРООБОРУДОВАНИЕ
	5.2-1	КИП И АВТОМАТИКА САНТЕХУСТРОЙСТВ
	6.1-1	УСТРОЙСТВО СВЯЗИ И РАДИОФИКАЦИЯ
	6.2-1	ПОЖАРНАЯ СИГНАЛИЗАЦИЯ
АЛЬБОМ-IV	7.1-1	СМЕТЫ
АЛЬБОМ-V	9.1-1	ИЗДЕЛИЯ БЕТОННЫЕ И ЖЕЛЕЗОБЕТОННЫЕ
	9.6-1	ИЗДЕЛИЯ ДЕРЕВЯННЫЕ
	9.8-1	ИЗДЕЛИЯ МЕТАЛЛИЧЕСКИЕ
АЛЬБОМ-VI	9.8-2	ВИТРАЖИ
АЛЬБОМ-VII	Н-1	НЕСТАНДАРТИЗИРОВАННОЕ ОБОРУДОВАНИЕ
АЛЬБОМ-VIII	Н-2	ЗАДАНИЕ ЗАВОДУ-ИЗГОТОВИТЕЛЮ ПО ЩИТАМ АВТОМАТИКИ

РАЗРАБОТАН
ПРОЕКТНЫМ ИНСТИТУТОМ
МИНЗДРАВА РСФСР

ГЛАВНЫЙ ИНЖЕНЕР ИНСТИТУТА /О.ХОЛМОГОРОВ/
ГЛАВНЫЙ АРХИТЕКТОР ПРОЕКТА /О.ФЕДОРОВ/

ТЕХНИЧЕСКИЙ ПРОЕКТ
УТВЕРЖДЕН
ГОССТРОЕМ РСФСР
ПОСТАНОВЛЕВИЕ N 4 ОТ 25.I.1980Г.
РАБОЧИЕ ЧЕРТЕЖИ ВВЕДЕНЫ В ДЕЙСТВИЕ
ПРОЕКТНЫМ ИНСТИТУТОМ МИНЗДРАВА РСФСР
ПРИКАЗ N 178/пр ОТ 17.07.80

Лист	Наименование	Стр.	Примечание
	Электрооборудование		
ЭО-1	Общие данные.	3	
ЭО-2	Сводная спецификация (начало)	4	
ЭО-3	Сводная спецификация (окончание).	5	
ЭО-4	Схема электрическая расчетная (магистральная) питающих сетей.	6	
ЭО-5	Расчетная таблица силовой распределительной сети (щс-1, щс-2, щс-4).	7	
ЭО-6	Расчетная таблица силовой распределительной сети (щс-3, щс-5).	8	
ЭО-7	Расчетная таблица силовой распределительной сети (щс-6, щс-7, щс-8).	9	
ЭО-8	План техподполья с осветительными сетями.	10	
ЭО-9	План 1-го этажа с осветительными сетями.	11	
ЭО-10	План 2-го этажа с осветительными сетями.	12	
ЭО-11	План техподполья с силовыми распределительными и магистральными сетями.	13	
ЭО-12	План 1-го этажа с силовыми распределительными и магистральными сетями.	14	
ЭО-13	План 2-го этажа с силовыми распределительными и магистральными сетями.	15	
ЭО-14	Вводно-распределительное устройство. Задание заводу-изготовителю.	16	
	КИП и автоматика.		
ЭА-1	Общие данные (начало).	17	
ЭА-2	Общие данные (окончание).	18	
ЭА-3	Ведомость оборудования и материалов (начало).	19	
ЭА-4	Ведомость оборудования и материалов (окончание).	20	
ЭА-5	Схема функциональная. Приточная вентсистема П-1 (П-2).	21	
ЭА-6	Схема электрическая принципиальная управления. Приточная вентсистема П-1 (П-2).	22	
ЭА-7	Схема электрическая принципиальная регулирования. Приточная вентсистема П-1 (П-2) / начало/.	23	
ЭА-8	Схема электрическая принципиальная регулирования. Приточная вентсистема П-1 (П-2) / окончание/.	24	
ЭА-9	Схемы автоматизации. Вентсистемы В-1 (В-2... В-15, В-17, В-18).	25	
ЭА-10	Схемы автоматизации. Электрозадвижка на канализационном выпуске.	26	
ЭА-11	Схемы автоматизации. Вентиль на обводной линии водомерного узла.	27	
ЭА-12	Схемы автоматизации. Противопожарная автоматика.	28	
ЭА-13	Схема внешних проводок. Приточная вентсистема П-1 (П-2) / начало/.	29	
ЭА-14	Схема внешних проводок. Приточная вентсистема П-1 (П-2) / окончание/.	30	
ЭА-15	Схема внешних проводок. Электрозадвижка на канализационном выпуске.	31	
ЭА-16	План расположения. Венткамера П-1, П-2.	32	
ЭА-17	План расположения. 1 этаж. Техподполье.	33	
ЭА-18	План расположения. 2 этаж.	34	
	Слаботочные устройства.		
УС-1	Общие данные / начало/.	35	
УС-2	Общие данные / продолжение/.	36	
УС-3	Общие данные / окончание/.	37	
УС-4	План слаботочных сетей 1 этажа.	38	
УС-5	План слаботочных сетей 2 этажа.	39	
УС-6	Подпольная коробка слаботочной канализации.	40	
	Пожарная сигнализация.		
ПС-1	Общие данные / начало/.	41	
ПС-2	Общие данные / продолжение/.	42	
ПС-3	Общие данные / окончание/.	43	
ПС-4	План сетей тревожной сигнализации 1 этажа.	44	
ПС-5	План сетей тревожной сигнализации 2 этажа.	45	

Типовой проект 252-9-63 Альбом

Согласовано: Технич. отд. Аннаск 15.07.80

Инв. № подл. | Подпись и дата | Взам. инв. №

				252-9-63
Нач. отд.	Барченков		15.07.80	Межбольничный патологоанатомический корпус с отделением бюро судебно-медицинской экспертизы.
Н. контр.	Селина		15.07.80	
Гл. инж. пр.	Короткова		7.07.80	Патологоанатомический корпус.
Гл. инж. пр.	Монахов		15.07.80	
Гл. инж. пр.	Осетинский		10.07.80	
Инженер	Гусева		4.07.80	Содержание альбома.
Инженер	Грачева		15.07.80	
Инженер	Анисифорова		15.07.80	

Стадия	Лист	Листов
	1	1

Проектный институт Минздрава РСФСР г. Москва

Ведомость рабочих чертежей основного комплекта

Лист	Наименование	Примечание
ЭО-1	Общие данные.	
ЭО-2	Сводная спецификация (начало).	
ЭО-3	Сводная спецификация (окончание).	
ЭО-4	Схема электрическая расчетная (магистральная) питающих сетей.	
ЭО-5	Расчетная таблица силовой распределительной сети (ЩС-1, ЩС-2, ЩС-4).	
ЭО-6	Расчетная таблица силовой распределительной сети (ЩС-3, ЩС-5).	
ЭО-7	Расчетная таблица силовой распределительной сети (ЩС-6, ЩС-7, ЩС-8).	
ЭО-8	План техподполья с осветительными сетями.	
ЭО-9	План 1-го этажа с осветительными сетями.	
ЭО-10	План 2-го этажа с осветительными сетями.	
ЭО-11	План техподполья с силовыми распределительными и магистральными сетями.	
ЭО-12	План 1-го этажа с силовыми распределительными и магистральными сетями.	
ЭО-13	План 2-го этажа с силовыми распределительными и магистральными сетями.	
ЭО-14	Вводно-распределительное устройство.	
	Задание заводу-изготовителю.	

Ведомость основных комплектов рабочих чертежей.

Обозначение	Наименование	Примечание
5.1-1	Электрооборудование.	
5.2-1	КИП и автоматика.	
6.1-1	Слаботочные устройства.	

Настоящий проект выполнен в соответствии с действующими нормами и правилами (в том числе взрыво-пожарной безопасности)

Гл. инженер проекта Короткова / Короткова /

Общие указания.

Питание электроприемников корпуса предусматривается от трансформаторной п/станции по двум взаиморезервируемым кабельным линиям на напряжении 380/220 вольт при глухозаземленной нейтрали трансформатора.

Для ввода и распределения электроэнергии по потребителям предусматривается установка вводно-распределительного устройства серии ВРУ с переключателями на вводах в электрощитовой корпуса.

По степени обеспечения надежности электроснабжения электроприемники корпуса отнесены ко II категории, за исключением аварийного освещения и приемных устройств системы пожарной сигнализации, которые отнесены к I-ой категории классификации ПУЭ.

Расчетный учет потребляемой активной электроэнергии обеспечивается счетчиками, установленными (как вариант) в электрощитовой на ВРУ.

В качестве источников света приняты светильники, как с лампами накаливания, так и с люминесцентными лампами.

Предусматривается выполнение 2х видов освещения: рабочего (общего, местного, ремонтного) и аварийного. Светильники аварийного освещения выделяются из числа светильников общего освещения.

Электроосвещение коридоров и лестничных клеток выделено от отдельных групповых щитов рабочего и аварийного освещения, питаемых непосредственно от ВРУ. Для подключения светильников местного освещения устанавливаются штепсельные розетки.

Ремонтное освещение на напряжении 36 вольт осуществляется через понижающие трансформаторы.

Нормы освещенности приняты в соответствии ВСН-19-74, СНиП II-А.9.71 и II-69-78.

Управление общим освещением предусматривается индивидуальными и групповыми выключателями. Управление рабочим освещением коридоров выполняется групповыми выключателями, а аварийным освещением коридоров - централизовано со щитов аварийного освещения. В качестве групповых осветительных щитов приняты щиты серии ЩО-32.

Типы щитов, пусковая аппаратура, марки и сечения проводов, а также способ прокладки указаны в расчетных схемах.

Высоту установки от уровня чистого пола принять: а) щитов - 1м; б) пусковой аппаратуры - 1,5м; в) выключателей - 1,5м; г) штепсельных розеток - 0,8м.

Для управления электроприводом вентиляционных установок предусматриваются комплектные шкафы управления серии ШУ5400.

На магистрали, питающей вентсистемы, устанавливается магнитный пускатель для централизованного отключения электропривода вентсистем при срабатывании пожарной сигнализации (см. проект автоматики).

Магистральные сети выполняются проводом марки АПВ-660 в винипластовых трубах в подготовке пола. Монтаж силовых распределительных сетей выполняется проводом марки АПВ-660 в винипластовых трубах в подготовке пола, бороздах стен и перегородок.

Монтаж групповых осветительных сетей выполняется: а) в техподполье - кабелем марки АВВГ, прокладываемым открыто по стенам и потолку; б) в остальных помещениях - проводом марки АППВС, прокладываемым скрыто в подготовке пола вышележащего этажа - проводом АПВ-660 в винип. трубах.

Для защиты от поражения электрическим током предусматривается заземление (присоединение к заземленному нулевому проводу сети 380/220 вольт) корпусов электродвигателей, стационарного оборудования и пусковой аппаратуры. К штепсельным розеткам и разъемам с дополнительным заземляющим контактом предусмотрена прокладка отдельного нулевого провода от щитка.

Для повторного заземления нулевого провода предусматривается выполнение наружного контура заземления (решается проектом привязки).

Основные показатели.

NN п/п	Наименование	Pп квт	cosφ	Q квар	S ква	ΔU %
1	Осветительный ввод	62	0.97	15.3	64	
2	Силовой ввод	37,8	0.92	15,9	41	
	Всего по корпусу	99,8	0.95	31,2	105	

Привязан

Инв. №

252-9-63-5.1-1 ЭО

Межбольничный патологоанатомический корпус с отделением бюро судебно-медицинской экспертизы

Патологоанатомический корпус

Стадия	Лист	Листов
	1	14

Нач. отд.	Барченков		15.07.80
Н. контр.	Селина		15.VII.80
Гл. инж. пр.	Короткова		7.VII.80
Инженер	Гусева		7.VII.80

Общие данные

Проектный институт Минздрава РСФСР г. Москва

Альбом

Типовой проект 252-9-63

Согласовано: Технич. отд. Аннаск. 15.01.80

Инв. № подл. | Подпись и дата | Взам. инв. №

Типовой проект 252-9-63 Альбом

Поз.	Обозначение	Наименование	Кол.	Примечание
1	2	3	4	5
		Электроизделия		
	3-ды ГЭМ'а	Панель вводная ВРУ1-11, комплект	1	см. лист 90-14
	3-ды ГЭМ'а	Панель распределительная ВРУ1-41, компл.	2	см. лист 90-14
Щс-3	Зеленокумский	Щит силовой распределительный		
	эл. аппаратный	СУ9442-12, комплект. На щите	1	
	3-д	монтируется автоматические		
		выключатели типа А3163 с		
		расцепителями на ток 15а - 4шт.		
Щс-1	Зеленокумский	Щит силовой распределительный		
	эл. аппаратный	СУ9442-18, комплект На щите	1	
	3-д	монтируются автоматические		
		выключатели типа А3161 с расцепи-		
		телями на ток 15а - 4 шт.		
		типа А3163 с расцепителями		
		на ток 15а - 2 шт.		
Щс-2;	Зеленокумский	Щит силовой распределительный		
Щс-4;	эл. аппаратный	СУ9445-36, комплект На щите	3	
Щс-5	3-д	монтируются автоматические		
		выключатели типа А3161 с		
		расцепителями на ток 15а-4шт;		
		типа А3163 с расцепителями		
		на ток 15а-6шт.		
Щ0-5	Электроаппарат-	Щиток осветительный Щ0-32-21	2	
Щ А-2	ный 3-д	комплект. На щите монтируют-		
	г. Тирасполь	ся: выключатель автомати-		
		ческий А3114/7 (на вводе) - 1 шт;		
		выключатель автоматический		
		АЕ-1031-11 с расцепителем на		
		ток 16а - 6 шт.		
Щ0-1;	Электроаппарат-	Щиток осветительный Щ0-32-32,	2	
Щ0-3	ный 3-д	комплект. На щите монтиру-		
	г. Тирасполь	ются: выключатель автомати-		
		ческий А3114/7 (на вводе)-1шт;		
		выключатель автоматический		
		АЕ-1031-11 с расцепителем на		
		ток 16а - 12 шт.		
Щ0-2;	Электроаппарат-	Щиток осветительный Щ0-32-43;	2	
Щ0-4	ный 3-д	комплект. На щите монтируют-		
	г. Тирасполь	ся: выключатель автомати-		
		ческий А3114/7 (на вводе)-		
		-1 шт; выключатель		

1	2	3	4	5
		автоматический АЕ-1031-11 с		
		расцепителем на ток 16а-18шт.		
	Чебоксарский	Шкаф управления асинхрон-		
	3-д „Элекроап-	ными двигателями, однофи-		
	паратура"	дерный, реверсивный ШУ5401-		
		-0382А	1	
	Чебоксарский	То же, но типа ШУ5402-0382А	1	
	3-д „Элекроап-	Шкаф управления асинхрон-		
	паратура"	ными двигателями, однофидер-		
		ный ШУ5102-0382Е	1	
	"	То же, но типа ШУ5101-0382Ж	1	
	"	То же, но типа ШУ5101-0382М	1	
	"	То же, но двухфидерный		
		типа ШУ5103-0382И	1	
	"	То же, но типа ШУ5104-0382А	1	
	"	То же, но типа ШУ5104-0382Г	1	
		То же, но трехфидерный		
		типа ШУ5106-0382А	4	
		Оборудование светотехническое		
	Рижский	Светильник потолочный с		
	светотехничес-	люминесцентными лампами		
	кий 3-д	ЛП002 - 2х40	168	
	"	ЛП003 - 1х40	4	
	"	ПВЛП - 2х40	24	
	3-д „Эстопласт"	Светильники с лампой		
	г. Таллин	накаливания: Арт. 352	131	
	"	Арт. 198	10	
	п/о „Ватра"	НП019х60	16	
	г. Тернополь	НП020х100	9	
	"	НБ006х60	17	
	Светотехнический 3-д г. Ереван	НВ-1	12	
	п/о „Ватра"	ППР-100	45	
	г. Тернополь	ППР-200	8	
	3-ды ГЭМ'а	Сигнальный фонарь СУВ		
		с надписью „Выход"	6	
	"	Сигнальный фонарь СУВ		
		с надписью „Бактерицид-		
		ный свет"	9	

1	2	3	4	5
	ГОСТ 2239-70	Лампы накаливания:		
		НГ220-150	10	
		НГ220-100	250	
		НБ220-60	50	
		НБ220-40	15	
		НВ220-15	20	
		МО36-25	5	
	ГОСТ 6825-70	Лампы люминесцентные		
		ЛБ-40-4	470	
		Стартеры 80-С-220	470	
		Изделия установочные		
	ГОСТ 7397-62	Выключатель однополюсный		
	3-д „Эстопласт"	на ток 6а, 250в, в исполне-		
	г. Таллин	нии для скрытой проводки		
		индекс 0221	112	
	"	То же, но в герметическом		
		исполнении индекс 0201	12	
	ГОСТ 7396-62	Штепсельная 2-х полюсная		
	3-д бытовых при-	розетка на ток 6а, 250в в		
	боров г. Львов	исполнении для скрытой		
		проводки индекс 0328	70	
	"	То же, но в герметическом		
		исполнении индекс 0329	7	
	Рижский 3-д	Штепсельная розетка двух-		
	эл. установоч-	полюсная с 3-им заземляю-		
	ных изделий	щим контактом на ток 10а,		
		250в в исполнении для скры-		
		той проводки типа У-94-С	37	
		Штепсельный трехполюсный		
		разъем с 4-м заземляющим		
		контактом на ток 25а, 380в		
		для скрытой проводки типа		
		А700 и А701 /розетка и вилка/	1	

Согласовано: Техничн. отд. Лицаск. Взам. инв. № Подпись и дата Инв. № подл.

Привязан

Инв. №

Нач. отд.	Барченков		15.07.80
Норм. кон.	Селина		15.VII.80
Гл. инж.	Короткова		15.VII.80
Инжен.	Гусева		7.VII.80

252-9-63-5.1-1 ЭО

Межбольничный патологоанатомический корпус с отделением бюро судебно-медицинской экспертизы

Патологоанатомический корпус

Стадия	Лист	Листов
Р	2	

Сводная спецификация /начало/

Проектный институт Минздрава РСФСР г. Москва

Марка поз.	Обозначение	Наименование	Кол.	Примечание
1	2	3	4	5
	ГОСТ2946-62	Патрон резьбовой фарфоровый		
	Керамический	для ламп накаливания мощностью		
	3-д „Электро-	до 200вт индекс 0416 тип		
	фарфор"	Ц 27 Фп К Кв	20	
		Электроаппаратура		
	Электроаппа-	Автоматический выключатель		
	ратный 3-д	трехполюсный в пластмас-		
	г. Курск	совом корпусе без расцепи-		
		теля типа АП 50-3	1	
	"	То же, но с тепловым		
		расцепителем на ток 2,5А		
		типа АП50-3Т	1	
	Рижский элект-	Магнитный пускатель		
	ромашиностроя-	без теплового реле типа ПМЕ-121	2	
	тельный 3-д	То же, но типа ПА-321	1	
	"	Магнитный пускатель		
		без теплового реле открытого		
		исполнения типа ПМЕ-071	1	
	СКБ Харьковского	Кнопочный пост управления		
	ЗА аппаратного	одноштифтовый с над-		
	3-да	писью на табличке „Пуск"		
		типа ПКУ15-19-112-4093	6	
	3-ды ГЗМ'а	Ящик с понижающим		
		трансформатором, мощностью		
		250ва, напряжением 220/36вольт	5	

1	2	3	4	5
		Провода и кабели		
	ГОСТ 6323-71	Провод изолированный		
		с алюминиевыми жилами		
		марки АППВС		
		сечением 2х2,5 кв. мм	пм 3200	
		3х2,5 кв. мм	пм 1500	
	ГОСТ 16442-70	Кабель с алюминиевыми		
		жилами в поливинхлорви-		
		нилевой оболочке		
		марки АВВГ сечением:		
		2х2,5 кв. мм	пм 220	
		3х2,5 кв. мм	пм 80	
	ГОСТ 6323-71	Провод изолированный р		
		алюминиевыми жила-		
		ми марки АПВ-660 сечением:		
		1х2,5 кв. мм.	пм 7000	
		1х4 кв. мм	пм 440	
		1х6 кв. мм	пм 500	
		1х10 кв. мм	пм 450	
		1х16 кв. мм	пм 470	
		Защитные средства по		
		технике безопасности		
	3-ды ГЗМ'а	Указатель напряжения	1	
	"	Изолированные клещи	1	
	"	Диэлектрические перчатки	2	
	"	Монтерский инструмент с		
		изолированными ручками,		
		комплект	2	
	"	Диэлектрические калоши	2	

1	2	3	4	5
	"	Предупредительные плакаты		
		комплект	2	
	"	Диэлектрические коврики	2	
	"	Временные ограждения		
		/щиты и прокладки/,		
		комплект	2	
	"	Защитные очки	1	
	"	Противогаз	1	
		Трубы и сталь		
	нормаль	Труба винипластовая		
	ВХЗОБ-124	среднего типа диамет-		
	Владимирский	ром: 25 мм	пм 2540	
	химзавод	32 мм	пм 80	
	ГОСТ 9794-78	Труба стальная электро-		
		техническая тонкостен-		
		ная диаметром:		
		26 мм	пм 60	
	ГОСТ 14-39	Сталь угловая длиной		
		2,5 м, сечением 50х50х5 мм	пм 75	
	ГОСТ 10378	Сталь полосовая сече-		
		нием 40х4 мм	пм 30	

Привязан

Инв. № подл. | Подпись и дата | Взам. инв. №

		252-9-63-5.1-1 ЭО	
		Межбольничный патологоанатомический корпус с отделением бюро судебно-медицинской экспертизы.	
Нач. отд.	Барченков	Патологоанатомический корпус	Стадия: Р; Лист: 3; Листов:
Гл. инж.	Короткова	Сводная спецификация. /окончание/.	Проектный институт Минздрава РСФСР г. Москва
Инжен.	Гусева		

Схема электрическая расчетная (магистральная) питающих сетей

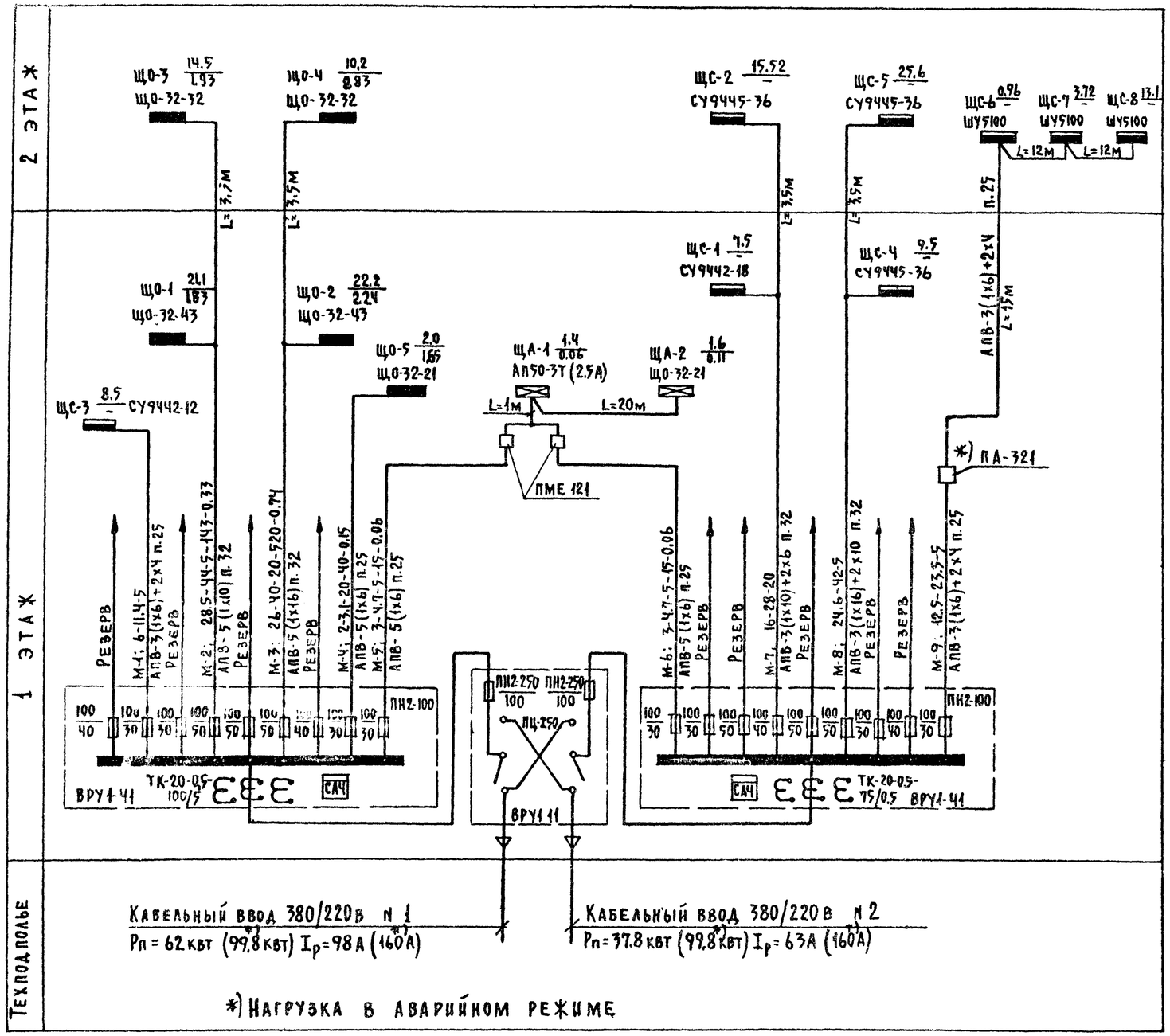

*) Нагрузка в аварийном режиме

Сводная таблица электрических нагрузок

№№ п/п	Наименование	Ру квт	Коэф. спроса	Рп квт	Коэф. мощн.	Q квар	Коэф. совм. максим. нагрузок	S ква	Примечание
1	2	3	4	5	6	7	8	9	10
	Ввод №1								
1.	Рабочее освещение	70.0	0.8	56	0.98	10.8			
2	Холодильное оборудование	8.5	0.7	6.0	0.8	4.5			
	Итого по вводу №1	78.5	—	62.0	0.97	15.3	1.0	64	$I_р$=98А
	Ввод №2								
1.	Аварийное освещение	3.0	1.0	3.0	0.98	0.6			
2	Сантехническое оборудование	18.3	0.7	12.8	0.8	9.6			
3.	Вытяжные шкафы, лабораторные столы	29	0.2	5.8	0.9	2.6			
4.	Технологическое оборудование	1.3	0.5	0.7	0.9	0.3			
5.	Нагревательные приборы:								
а)	стационарные	20.8	0.6	12.5	0.98	2.3			
б)	переносные	10.0	0.3	3.0	0.98	0.5			
	Итого по вводу №2	82.4	—	37.8	0.92	15.9	1.0	41	$I_р$=63А
	Всего по корпусу:	160.9	—	99.8	0.95	31.2		105	$I_р$=160А

*) Магнитный пускатель с автономным питанием катушки управления для централизованного отключения электропривода вентсистем при срабатывании пожарной сигнализации (см. проект ЭА)

Типовой проект 252-9-63

Согласовано: Технич. отд. Аниаск

Инв.№ подл. | Подпись и дата | Взам. инв.№

Привязан:

Инв.№

Нач.отдэт	Барченков		15.08.80
Н.контр.	Селина		15.08.80
Гл.инж.пр.	Короткова		17.08.80
Гл.инженер	Гусева		17.08.80

252-9-63-5.1-1 ЭО

Межбольничный патологоанатомический корпус с отделением бюро судебно-медицинской экспертизы

Патологоанатомический корпус

Стадия	Лист	Листов
Р	4	

Схема электрическая расчетная (магистральная) питающих сетей

Проектный институт Минздрава РСФСР г. Москва

Расчетная таблица силовой распределительной сети

Данные распределительного щита	Предохранитель или автомат: Тип	Предохранитель или автомат: Уставка, А	№ распределительной линии	Распределительная линия до пускателя: P_p, квт	I_p, А	Марка провода	Число и сечение проводов	Способ прокладки	Длина, м	Пусковой аппарат: Тип	$I_{ном}$ / $I_{уст}$	Линия к электроприемнику: Марка провода	Число и сечение проводов	Способ прокладки	Длина, м	Электроприемник: № по плану	Тип	P_p, квт	I_p, А	Условное обозначение на плане	Наименование электроприемника
ЩС-1 7,5 / СУ9442-18	А3161	15	11	2,0	9,4	АПВ	3(1×2,5)	п.25	17	—	—	—	—	—	—	3	Э-40-220	1,0×2	9,4		Кипятильник дезинф.
	А3163	15	12	1,5	2,6	АПВ	5(1×2,5)	п.25	21	компл.	—	—	—	—	—	4	ШВ2-2	1,5	2,6		Вытяжной шкаф
	А3161	15	13	2,0	9,4	АПВ	3(1×2,5)	п.25	15	—	—	—	—	—	—	6	Э-40-220	1,0×2	9,4		Кипятильник дезинф.
	А3161	15	14	2,0	9,4	АПВ	3(1×2,5)	п.25	15	—	—	—	—	—	—	5	Э-40-220	1,0×2	9,4		Кипятильник дезинф.
	А3161	15	Р е	з е	р	в															
	А3163	15	Р е	з е	р	в															
ЩС-2 15,52 / СУ9445-36	А3163	15	21	3,5	5,9	АПВ	5(1×2,5)	п.25	12	щиток выт. шк.	—	—	—	—	—	16	ШВ2-2	1,5	2,6		Вытяжной шкаф
						АПВ	5(1×2,5)	п.25	4	щиток лабор. ст.	—	—	—	—	—	15	СТХ-2	2,0	3,3		Лабораторный стол
	А3163	15	22	4,0	6,8	АПВ	5(1×2,5)	п.25	12	щиток лабор. ст.	—	—	—	—	—	17	СТХ-4	4,0	6,8		Лабораторный стол
	А3163	15	23	4,0	6,8	АПВ	5(1×2,5)	п.25	18	компл.	—	—	—	—	—	18	ММЛП-1	4,0	6,8		Моечная машина
	А3161	15	24	2,2	10,2	АПВ	3(1×2,5)	п.25	22	—	—	—	—	—	—	19	ШСС-80п	2,2	10,2		Шкаф сушильный
	А3163	15	25	4,0	6,8	АПВ	4(1×2,5)	п.25	25	—	—	—	—	—	—	20	АПСО-5м	4,0	6,8	3	Прибор для сушки отпечатков
	А3163	15	26	0,6	1,1	АПВ	5(1×2,5)	п.25	8	компл.	—	—	—	—	—	21	3Б631А	0,6	1,1		Станок токарно-шлифовальный
	А3163	15	27	0,72	1,3	АПВ	5(1×2,5)	п.25	8	компл.	—	—	—	—	—	22	2М-112	0,72	1,3		Станок настольный сверлильный
	А3163	15	Р е	з е	р	в															
	А3161	15	Р е	з е	р	в - 3 гр.															
ЩС-4 9,5 / СУ9445-36	А3161	15	41	2,0	9,4	АПВ	3(1×2,5)	п.25	20	—	—	—	—	—	—	10	Э40-220	1,0×2	9,4		Кипятильник дезинф.
	А3163	15	42	0,36	0,5	АПВ	5(1×2,5)	п.25	30	ШУ5402-03	В2А	АПВ	4(1×2,5)	п.25	3	2	3049068Р	0,18	0,25		Электрозадвижка
						АПВ	5(1×2,5)	п.25	25	ШУ5401-03	В2А	АПВ	4(1×2,5)	п.25	5	1	15КУ922БР	0,18	0,25		Вентиль
	А3163	15	43	0,12	0,22	АПВ	5(1×2,5)	п.25	24	АП50-3	—	АПВ	4(1×2,5)	п.25	3	В-16	0,6-300	0,12	0,22		Осевой вентилятор
	А3161	15	44	2,0	9,4	АПВ	3(1×2,5)	п.25	16	—	—	—	—	—	—	11	Э-40-220	1,0×2	9,4		Кипятильник дезинф.
	А3163	15	45	1,5	2,6	АПВ	5(1×2,5)	п.25	16	щиток выт. шк.	—	—	—	—	—	12	ШВ2-2	1,5	2,6		Вытяжной шкаф
	А3163	15	46	3,5	5,9	АПВ	5(1×2,5)	п.25	14	щиток выт. шк.	—	—	—	—	—	13	ШВ2-2	1,5	2,6		Вытяжной шкаф
	А3161	15	Резерв-	2гр.		АПВ	5(1×2,5)	п.25	5	щиток лаб. ст.	—	—	—	—	—	14	СТХ-2	2,0	3,3		Лабораторный стол
	А3163	15	Р е	з е	р	в - 2гр															

Альбом III

Типовой проект 252-9-63

Согласовано

Техник отд. | Инв. № подл. | Подпись и дата | Взам. инв. №

Привязан

Инв. №

Нач. отд. эт.	Барченков		15.07.80
Н. контр.	Селина		15.VII.80
Гл. инж. пр.	Короткова		15.VII.80
Инженер	Гусева		9.VII.80

252-9-63-5,1-1 ЭО

Межбольничный патологоанатомический корпус с отделением бюро судебно-медицинской экспертизы

Патологоанатомический корпус

Стадия	Лист	Листов
Р	5	

Расчетная таблица силовой распределительной сети (ЩС-1; ЩС-2; ЩС-4)

Проектный институт Минздрава РСФСР г. Москва

Типовой проект 252-9-63 Альбом III

Расчетная таблица силовой распределительной сети

Данные распределительного щита	Предохранитель или автомат: Тип	Предохранитель или автомат: Уставка А	№ распределительной линии	Распределительная линия до пускателя: Рр, кВт	Iр, А	Марка провода	Число и сечение проводов	Способ прокладки	Длина, м	Пусковой аппарат: Тип	Iном / Iуст	Линия к электроприемнику: Марка провода	Число и сечение проводов	Способ прокладки	Длина, м	Электроприемник: № по плану	Тип	Рр, кВт	Iр, А	Условное обозначение на плане	Наименование электроприемника
ЩС-3 8,5 / СУ9442-12	А3163	15	31	3,5	6,7	АПВ	5(1х2,5)	п. 25	20	АП50-3 компл.	—	АПВ	6(1х2,5)	п. 25	Ч	7	Ф-2	3,5	6,7		Фреон
	А3163	15	32	3,5	6,7	АПВ	5(1х2,5)	п. 25	10	АП50-3 компл.	—	АПВ	6(1х2,5)	п. 25	Ч	8	Ф-2	3,5	6,7		Фреон
	А3163	15	33	1,5	2,7	АПВ	5(1х2,5)	п. 25	25	АП50-3 компл.	—	АПВ	6(1х2,5)	п. 25	Ч	9	Ф-1	1,5	2,7		Фреон
	А3163	15	РЕЗЕРВ																		
	А3163	15	51	3,5	5,9	АПВ	5(1х2,5)	п. 25	12	Щиток выт. шк.	—	—	—	—	—	31	ШВ2-2	1,5	2,5		Вытяжной шкаф
						АПВ	5(1х2,5)	п. 25	Ч	Щиток лаб. ст.	—	—	—	—	—	32	СТХ-2	2,0	3,4		Лабораторный стол
ЩС-5 25,6 / СУ9445-36	А3163	15	52	4,0	6,8	АПВ	5(1х2,5)	п. 25	14	Щиток лаб. ст.	—	—	—	—	—	30	СТХ-Ч	4,0	6,8		Лабораторный стол
	А3161	15	53	2,2	10,2	АПВ	3(1х2,5)	п. 25	18	—	—	—	—	—	—	29	ШСС-80п	2,2	10,2		Сушильный шкаф
	А3163	15	54	4,0	6,8	АПВ	5(1х2,5)	п. 25	25	компл	—	—	—	—	—	28	ММЛП-1	4,0	6,8		Моечная машина
	А3161	15	55	2,2	10,2	АПВ	3(1х2,5)	п. 25	28	—	—	—	—	—	—	27	ШСС-80п	2,2	10,2		Сушильный шкаф
	А3161	15	56	2,2	10,2	АПВ	3(1х2,5)	п. 25	30	—	—	—	—	—	—	26	ШСС-80п	2,2	10,2		Сушильный шкаф
	А3163	15	57	3,5	5,9	АПВ	5(1х2,5)	п. 25	30	Щиток лаб. ст.	—	—	—	—	—	24	СТХ-2	2,0	3,4		Лабораторный стол
						АПВ	5(1х2,5)	п. 25	Ч	Щиток выт. шк.	—	—	—	—	—	25	ШВ2-2	1,5	2,5		Вытяжной шкаф
	А3163	15	58	4,0	6,8	АПВ	5(1х2,5)	п. 25	30	Щиток лаб. ст.	—	—	—	—	—	24	СТХ-Ч	4,0	6,8		Лабораторный стол
	А3163	15	РЕЗЕРВ																		
	А3161	15	РЕЗЕРВ																		

Согласовано: Линаск

Инв. № подл. | Подпись и дата | Взам. инв. №

Привязан:

Инв. №

Нач. отд. ЭТ	Барченков		15.10.80
Н. контр.	Селина		15.10.80
Гл. инж. пр.	Короткова		15.10.80
Инженер	Гусева		14.10.80

252-9-63-5.1-1 ЭО

Межбольничный патологоанатомический корпус с отделением бюро судебно-медицинской экспертизы

Патологоанатомический корпус

Стадия	Лист	Листов
Р	6	

Расчетная таблица силовой распределительной сети (ЩС-3 и ЩС-5)

Проектный институт Минздрава РСФСР г. Москва

Типовой проект 252-9-63 Альбом

Расчетная таблица силовой распределительной сети

№ № и тип шкафа	ЩС-6 Ру = 0,96 квт									ЩС-7 Ру = 3,72 квт									ЩС-8 Ру = 17,1 квт			
	ШУ5104-0382А		ШУ5106-0382А			ШУ5106-0382А			ШУ5102-0382Е	ШУ5104-0382Г		ШУ5106-0382А			ШУ5106-0382А			ШУ5101-0382Ж	ШУ5103-0382И		ШУ5101-0382М
	М-9		L=1м		L=1м	L=12м				L=1м		L=1м			L=1м		L=12м	L=1м	L=1м		L=1м	
Ток уставки выключателя	4.6	4.6	4.6	4.6	4.6	4.6	4.6	4.6	5.0	3.2	3.2	4.6	4.6	4.6	4.6	4.6	4.6	6.3	4.0	8.0	16.0
Ток уставки расцепителя пускателя	4.25	4.25	4.25	4.25	4.25	4.25	4.25	4.25	4.0	2.5	2.5	4.25	4.25	4.25	4.25	4.25	4.25	5.0	3.2	3	12.5
Марка и сечение проводов и способ прокладки	АПВ-Ч(1х2,5) п.25	АПВ-Ч(1х2,5) п.25	АПВ-Ч(1х2,5) п.25	АПВ-Ч(1х2,5) п.25	АПВ-Ч(1х2,5) п.25	АПВ-Ч(1х2,5) п.25	АПВ-Ч(1х2,5) п.25	АПВ-Ч(1х2,5) п.25	АПВ-Ч(1х2,5) п.25	АПВ-Ч(1х2,5) п.25	АПВ-Ч(1х2,5) п.25	АПВ-Ч(1х2,5) п.25	АПВ-Ч(1х2,5) п.25	АПВ-Ч(1х2,5) п.25	АПВ-Ч(1х2,5) п.25	АПВ-Ч(1х2,5) п.25	АПВ-Ч(1х2,5) п.25	АПВ-Ч(1х2,5) п.25	АПВ-Ч(1х2,5) п.25	АПВ-Ч(1х2,5) п.25	АПВ-Ч(1х2,5) п.25	АПВ-Ч(1х2,5) п.25
Длина м	3	5	6	8	8	8	10	12	8	6	4	3	6	8	5	7	9	4	5	9	10
Мощность квт	0,12	0,12	0,12	0,12	0,12	0,12	0,12	0,12	1,5	0,75	0,75	0,12	0,12	0,12	0,12	0,12	0,12	2,2	1,68	3,68	5,5
Рабочий ток А	0,6	0,6	0,6	0,6	0,6	0,6	0,6	0,6	3,46	1,9	1,9	0,6	0,6	0,6	0,6	0,6	0,6	4,85	2,68	5,8	10,6
№ № по плану	В-18	В-12	В-3	В-4	В-5	В-15	В-9	В-17	В-17	В-10	В-8	В-6	В-11	В-14	В-7	В-1	В-2	П-2	К П-2	К П-1	П-1
Назначение электроприемника	Вентиляторы																		Эл. обогрев заслонки	— " —	Вентилятор

Согласовано: Техн.отд. Линаск

Инв.№ подл. | Подпись и дата | Взам. инв.№

Привязан:

Инв.№

Нач.отд.эт.	Барченков		6.91
Н.контр.	Селина		6.91
Гл.инж.пр.	Короткова		6.91
Инженер	Гусева		6.91

252-9-63-5.1-1 ЭО

Межбольничный патологоанатомический корпус с отделением бюро судебно-медицинской экспертизы

Патологоанатомический корпус

Стадия	Лист	Листов
Р	7	

Расчетная таблица силовой распределительной сети (ЩС-6, ЩС-7 и ЩС-8)

Проектный институт Минздрава РСФСР г. Москва

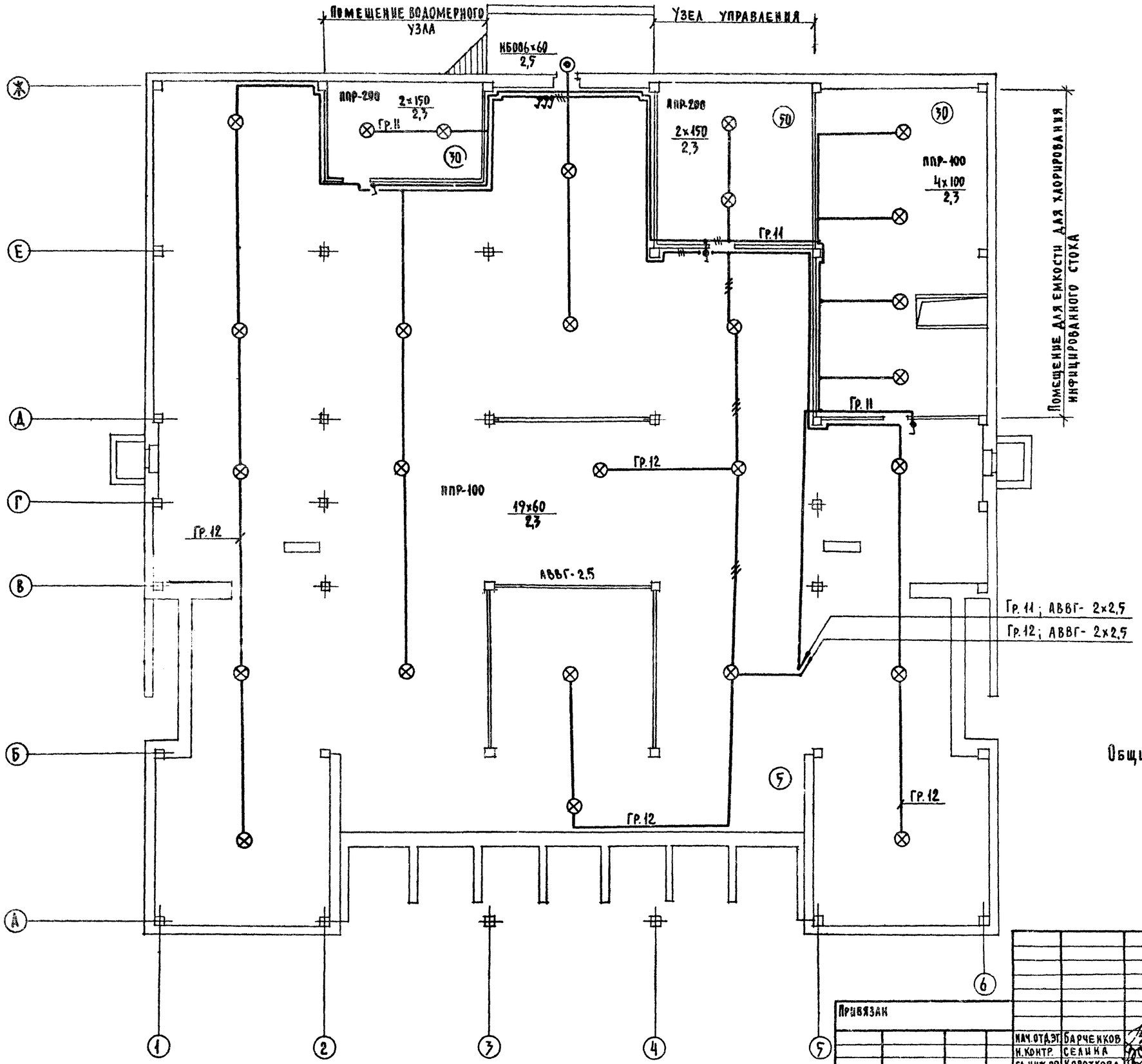

Общие указания см. лист ЭО-1

Типовой проект 252-9-63 Альбом III

Согласовано			
Гл.арх.пр-та	Федоров	Нач.технол.отд.	Павлова
Гип ВК	Зильберман	Технический отд.	Линаск
Рук.гр.ОВ	Колецкова	Инженер ППО	Гаспарян

Взам.инв.№ | Подпись и дата | Инв.№ подл.

Привязан

Инв.№

Нач.отд.эт.	Барченков		15.07.80
Н.контр.	Селина		15.VII.80
Гл.инж.пр.	Короткова		15.VII.80
Инженер	Гусева		4.VIII.80

252-9-63-5.1-1 ЭО

Межбольничный патологоанатомический корпус с отделением бюро судебно-медицинской экспертизы

Патологоанатомический корпус

Стадия	Лист	Листов
Р	8	

План техподполья с осветительными сетями

Проектный институт Минздрава РСФСР г. Москва

Типовой проект 252-9-63 Альбом

Согласовано: Гл. арх. пр-та Федоров; Нач. отд. Лаврова; Гл. инж. пр. Ниберман; Рук. гр. ов Маленкова; Гл. технол. отд. Ханаев; Гл. инж. пр. по ов Гаспарян; Гл. инж. пр. по эм Кожемякин

Инв. № подл. | Подпись и дата | Взам. инв. №

Принципиальная схема включения станции пожарной сигнализации /щиток АВР/.

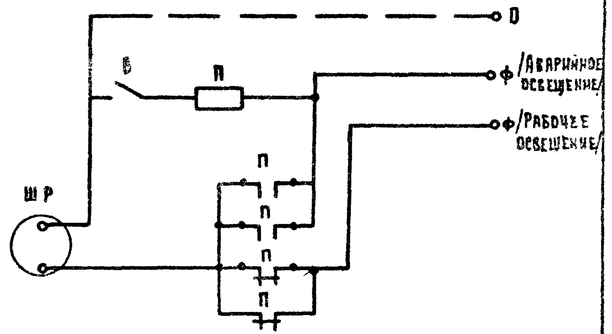

П- магнитный пускатель ПМЕ-071.
В- выключатель однополюсный.
ШР- штепсельная розетка.

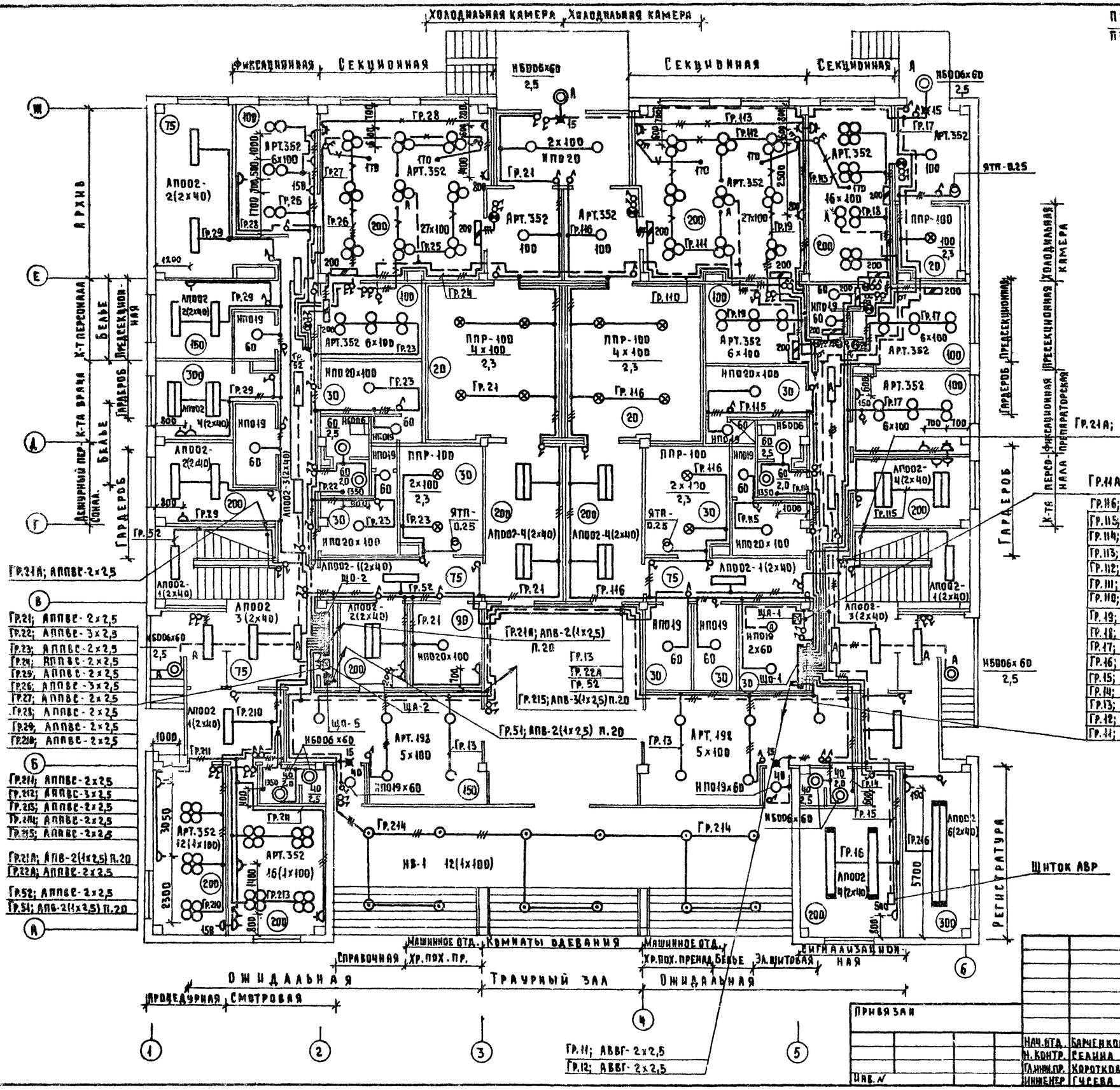

Общие указания см. лист ЭО-1

Привязан				252-9-63-5.1-1-ЭО		
Инв. №				Межбольничный патологоанатомический корпус с отделением бюро судебно-медицинской экспертизы.		
				Патологоанатомический корпус	Стадия: Р	Лист: 9	Листов:
Нач. отд.	Барченков		15.01.80	План 1-го этажа с осветительными сетями.	Проектный институт Минздрава РСФСР г. Москва	
Н. контр.	Селина		15.01.80			
Гл. инж. пр.	Короткова		15.01.80			
Инженер	Гусева		4.01.80			

Типовой проект 252-9-63 Альбом

Согласовано: Гл. АРХ. ПР-ТА Кадоров; Гип. в/к Финбергова; Рук. гр. о.в. Кожевникова; Нач. отд. технолога Давыдов; Технич. отд. Аникеев; Инженер ВОВ Голубева

Инв. № подл. | Подпись и дата | Взам. инв. №

Фотолаборато-рия | Кабинеты врачей | Ст. лаборант

Проявочная | Я д ы

Ж — Кабинет врачей — Хранение реактивов — Я д ы

Е — Лаборатория — Моечная — Хоз. инвентарь — Архив

Г — Комната для занятий — Канцелярия — Заведующий

В — Оставить концы 1-1м для подключения часов

Б

А

1 | 2 | 3 | 4 | 5 | 6

ЛПОО2-6(2×40) Гр.45 2680 Гр.46 | ЛПОО2-3(2×40) | ЛПОО2-6(2×40) Гр.35 | ЛПОО2 4(2×40) Гр.36 | ЛПОО2-6(2×40) Гр.54 | ЛПОО2-12(2×40) Гр.33 Гр.34

ПВЛП 2(2×40) | ПВЛП (2×40) | ЛПОО2 3(2×40) Гр.46 | ПВЛП 4(2×40)

Гр.46 | Гр.45 | Гр.35 | Гр.36

ЛПОО2-3(2×40) Гр.24А Гр.36

ПВЛП-Ч(2×40) Гр.47 | ПВЛП-Ч(2×40) Гр.34

Гр.46 | НПО49 60 Гр.44 | НПО49 60 | ПВЛП 2(2×40) | НПО49 60 Гр.31

Гр.47 | ЛПОО2-8(2×40) Гр.32

НБО06×60 | НБО06×60

Гр.43 | ППР-400 8×400/2,3 | АВВГ-2,5 | ЯТП-0,25

ЛПОО2-8(2×40) | ЛПОО2-4(2×40) Гр.39

ЛПОО2 Ч(2×40) Гр.41 | ЛПОО2 6(2×40) | ЛПОО2-6(2×40) Гр.39

ЛПОО2 Ч(2×40) Гр.41 | ЛПОО2 6(2×40) | ЛПОО2 Ч(2×40) Гр.39

ЛПОО3 2(1×40)/2,2 | ЛПОО2-9(2×40) Гр.42 | КПО20 2×100 Гр.42 | ППР-100 2,3 | 20×100 | Гр.37 | Гр.310 | Гр.38 | ЯТП-0,25 | ППР-200 4×150/2,3 | ЛПОО2 3(2×40) | ЛПОО3 2(1×40)/2,2

Гр.24А; АППВС-2×2,5

Оставить концы 1-1м для подключения часов

Гр.24А; АППВС-2×2,5

Гр.24Б; АПВ-3(1×2,5)П.20

Гр.24А; АПВ-2(1×2,5) П.20

Гр.54; АПВ-2(1×2,5) П.20

Щиты автоматики

Гр.41; АППВС-2×2,5
Гр.47; АППВС-3×2,5
Гр.46; АППВС-3×2,5
Гр.45; АППВС-2×2,5
Гр.44; АППВС-3×2,5
Гр.43; АППВС-2×2,5; АВВГ-2,5
Гр.42; АППВС-2×2,5
Гр.44; АППВС-2×2,5

Гр.31; АППВС-3×2,5
Гр.32; АППВС-2×2,5
Гр.33; АППВС-2×2,5
Гр.34; АППВС-3×2,5
Гр.35; АППВС-2×2,5
Гр.36; АППВС-2×2,5
Гр.37; АППВС-2×2,5, АВВГ-2,5
Гр.38; АППВС-2×2,5
Гр.39; АППВС-2×2,5
Гр.310; АППВС-3×2,5
Гр.311; АППВС-2×2,5

Помещ. для ремонта вентиляторов | Приточная венткамера | Хоз. инвентарь

Вытяжная венткамера — Беляе — Хр. реактивов — Моечная — Лаборатория

Комната для занятий — Канцелярия — Заведующий — Лаборатория

Общие указания см. лист ЭО-1.

Привязан

Инв. №

Нач. отд.	Барченков	15.09.94
Н. контр.	Селина	15.09.94
Гл. инж. пр	Короткова	15.09.94
Инженер	Гусева	15.09.94

252-9-63-5.1-1 ЭО

Межбольничный патологоанатомический корпус с отделением бюро судебно-медицинской экспертизы.

Патологоанатомический корпус

Стадия	Лист	Листов
Р	10	

План 2-го этажа с осветительными сетями

Проектный институт Минздрава РСФСР г. Москва

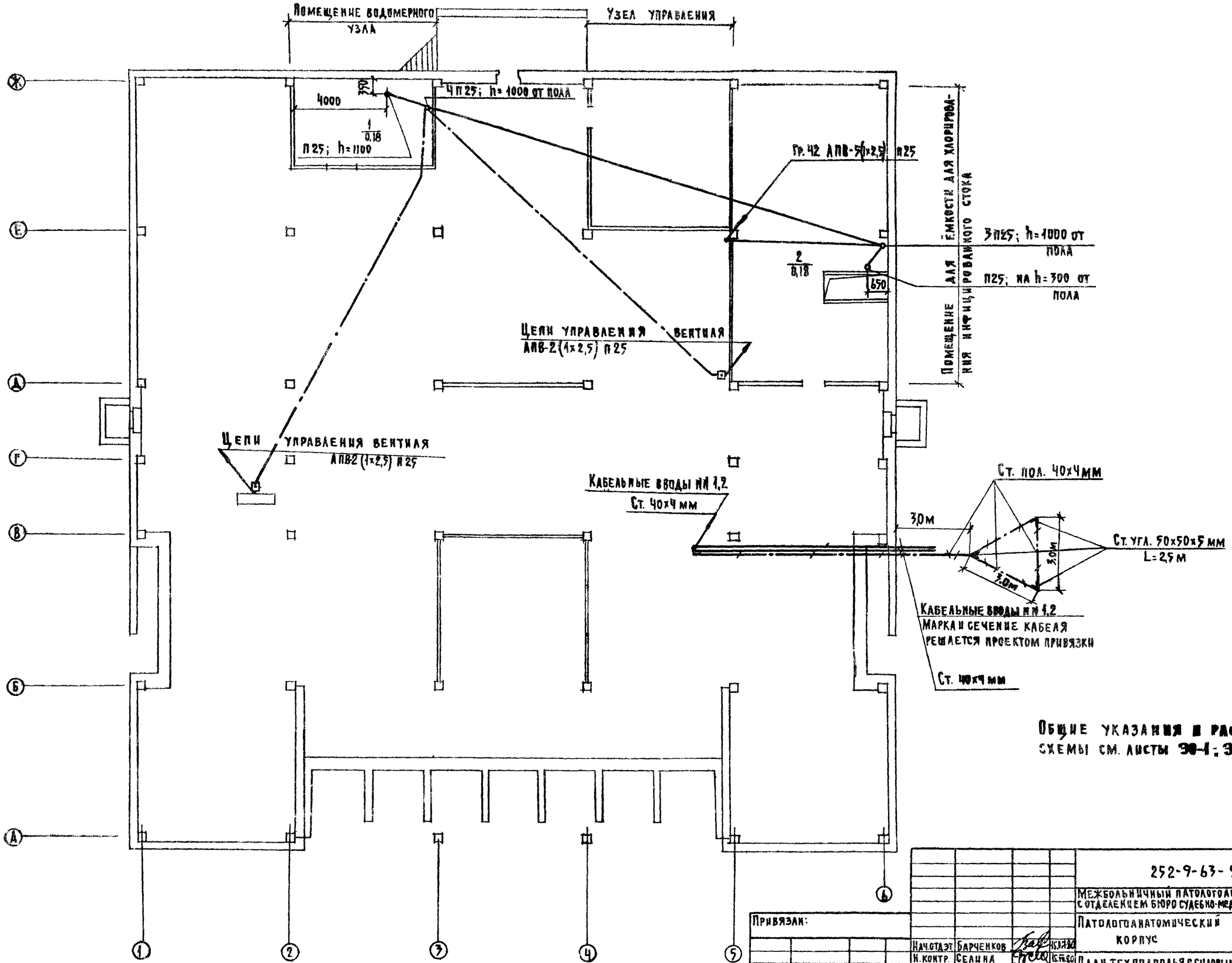

Общие указания и расчетные схемы см. листы ЭО-1; ЭО-4 и ЭО-5

Типовой проект 252-9-63

Альбом

Согласовано:

Гл. арх. пр-та	Федоров		
Гип. ВК	Вильберман		
Рук. гр. ОВ	Колецкова		
Нач. технол. отд.	Павлова		
Техн. отд.	Ацмаск		
Инженер	Гаспарян		

Инв. № подл. | Подпись и дата | Взам. инв. №

Привязан:

Инв. №

Нач. отд. эт.	Барченков		15.07.80
Н. контр.	Селина		15.07.80
Гл. инж. пр.	Короткова		15.07.80
Инженер	Гусева		15.07.80

252-9-63-5.1-1 - ЭО

Межбольничный патологоанатомический корпус с отделением бюро судебно-медицинской экспертизы

Патологоанатомический корпус

Стадия	Лист	Листов
Р	11	

План техподполья с силовыми распределительными сетями

Проектный институт Минздрава РСФСР г. Москва

Типовой проект 252-9-63

Холодильная камера | Холодильная камера

Фиксационная | Секционная | Секционная | Секционная

Архив | К-та персонала | Белье | Предсекционная | Гардероб | Дежурный пер. К-та врача | Сона | Белье | Гардероб

Гардероб предсекционная | К-та персонала | Препараторская | Холодильная камера

Регистратура

Машинное отд. | Комнаты одевания | Машинное отд.

Справочная | Хр. пох. пред. | Хр. пох. пр. | Бельё | Эл. щитовая

Процедурная | Смотровая | Траурный зал | Вестибюль

Сигнализационная

Гр.11; АПВ-3(1х2,5) П.25
Гр.12; АПВ-5(1х2,5) П.25
Гр.13; АПВ-3(1х2,5) П.25
Гр.14; АПВ-3(1х2,5) П.25

Гр.31; АПВ-5(1х2,5) П.25
Гр.32; АПВ-5(1х2,5) П.25
Гр.33; АПВ-5(1х2,5) П.25

Гр.41; АПВ-3(1х2,5) П.25
Гр.42; АПВ-5(1х2,5) П.25
Гр.43; АПВ-5(1х2,5) П.25
Гр.44; АПВ-3(1х2,5) П.25
Гр.45; АПВ-5(1х2,5) П.25
Гр.46; АПВ-5(1х2,5) П.25

М-1; АПВ-3(1х6)+2х4 П.25
М-8; АПВ-3(1х16)+2х10 П.32
М-9; АПВ-3(1х6)+2х4 П.25
М-2; АПВ-5(1х10) П.32
М-5,6; АПВ-5(1х6) П.25
М-3; АПВ-5(1х16) П.32
М-4; АПВ-5(1х6) П.25
М-7; АПВ-3(1х10)+2х6 П.32

Кабельные вводы №№1,2

Щ-1 | Щ-2 | Щ-3 | Щ-4 | Щ-5 | ЩА-1 | ЩА-2 | ЩД-1 | ЩД-2 | ЩС-1 | ЩС-3 | ЩС-4 | ПА-324

Цепь управления вентилем АПВ-2(1х2,5) П.25

Общие указания и расчетные схемы см. листы ЭО-1, ЭО-4, ЭО-5, ЭО-6.

Согласовано: Гл. арх. пр-та Федоров; Гип ВК Зильберман; Гл. спец. ВК Коваленкова; Гл. отд. техн. отд. Павлова; Гл. отд. техн. отд. Синаск; Гл. инженер ПБ Гаспарян

Взам. инв. № | Подпись и дата | Инв. № подл.

Привязан.

Инв. №

Нач. отд.	Барченков		К.Р.Т.Э.О.
Н. контр.	Селина		К.Р.Т.Э.О.
Гл. инж. пр.	Короткова		К.Р.Т.Э.О.
Инженер	Гусева		Ч.Т.Э.О.

252-9-63-5.1-1 ЭО

Межбольничный патологоанатомический корпус с отделением бюро судебно-медицинской экспертизы.

Патологоанатомический корпус

Стадия	Лист	Листов
Р	12	

План 1-го этажа с силовыми распределительными и магистральными сетями

Проектный институт Минздрава РСФСР г. Москва

Типовой проект 252-9-63 Альбом

Согласовано: Нач. отд. Барченков; Гл. инж. проекта Федоров; Гл. инж. отд. Павлова; Гл. инж. отд. Кротков; Инженер Гуськова

Инв. № подл. | Подпись и дата | Взам. инв. №

ФТОЛАБОРА | КАБИНЕТЫ ВРАЧЕЙ | СТ. ЛАБОРАНТ

ТОРИЯ | ПРОЯВОЧНАЯ | Я Д Ы

Ж — Лаборатория | Моечная | Хранение реактивов | Кабинет врачей | Я Д Ы

Е — Хоз. инвентарь | Архив

А — Комната для занятий | Канцелярия | Заведующий

В — АПВ-2(1×2,5) П.25 Цепь управления вентилем | Щ О-4

Б — М-3; АПВ-5(1×16) П.32; М-7; АПВ-3(1×10)+2×6 П.32

Гр.21; АПВ-5(1×2,5) П.25
Гр.22; АПВ-5(1×2,5) П.25
Гр.23; АПВ-5(1×2,5) П.25
Гр.24; АПВ-3(1×2,5) П.25
Гр.25; АПВ-4(1×2,5) П.25
Гр.26; АПВ-5(1×2,5) П.25
Гр.27; АПВ-5(1×2,5) П.25

Помещ. для ремонта вентиляторов | Хоз. имущество | Приточная венткамера

М-2; АПВ-3(1×6)+2×4 П.25
М-8; АПВ-3(1×16)+2×10 П.32
М-9; АПВ-3(1×6)+2×4 П.25

Вытяжная венткамера

Лаборатория | Моечная | Лаборатория | Белье | Хр. реактивов

Комната для заведующий | Канцелярия | Заведующий

Гр.51; АПВ-5(1×2,5) П.25
Гр.52; АПВ-5(1×2,5) П.25
Гр.53; АПВ-3(1×2,5) П.25
Гр.54; АПВ-5(1×2,5) П.25
Гр.55; АПВ-3(1×2,5) П.25
Гр.56; АПВ-3(1×2,5) П.25
Гр.57; АПВ-5(1×2,5) П.25
Гр.58; АПВ-5(1×2,5) П.25

АПВ-2(1×2,5) П.25 Цепь управления вентилем.

Общие указания и расчетные схемы см. листы ЭО-1, ЭО-4, ЭО-5, ЭО-6.

Привязан

Инв. №

Нач. отд.	Барченков		КМ 80
Н. контр.	Селина		КМ 80
Гл. инж. пр.	Кроткова		КМ 80
Инженер	Гуськова		

252-9-63-5.1-1 ЭО

Межбольничный патологоанатомический корпус с отделением бюро судебно-медицинской экспертизы.

Патологоанатомический корпус

Стадия	Лист	Листов
Р	13	

План 2-го этажа с силовыми распределительными и ма-

Проектный институт Минздрава РСФСР

Схема межпанельных соединений

Схема ВРУ

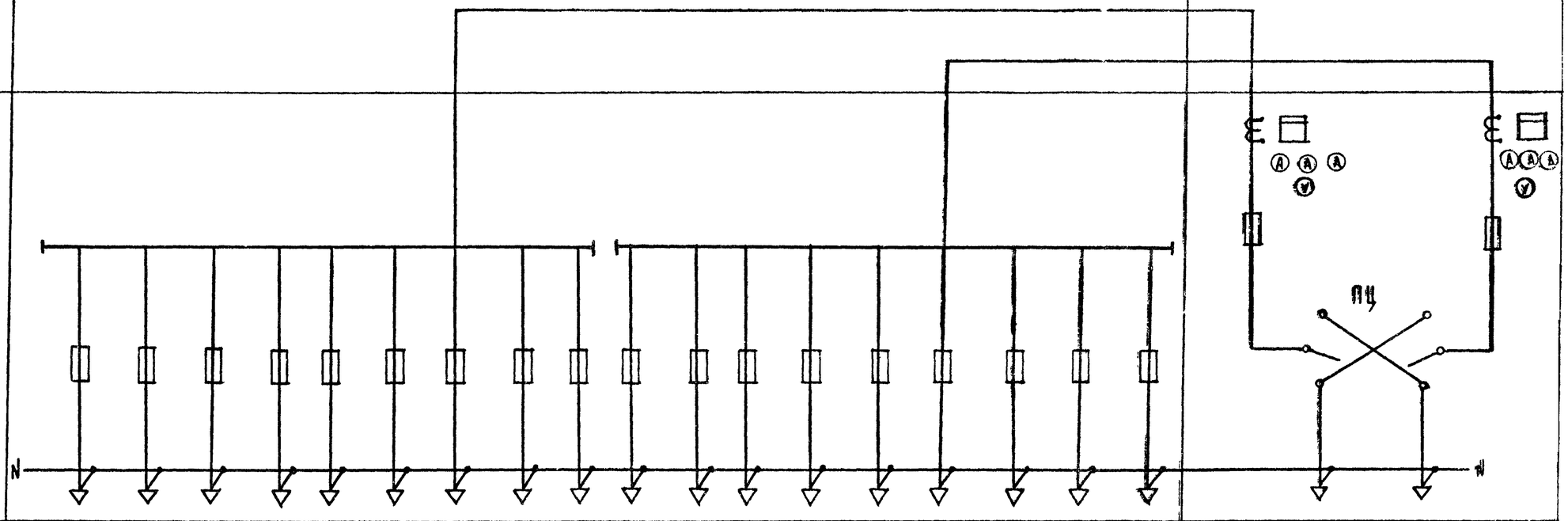

Тип панели	ВРУ1-41									ВРУ1-41									ВРУ1-11	
№№ групп	Резерв	М-1	Резерв	М-2	Резерв	М-3	Резерв	М-4	М-5	М-6	Резерв	Резерв	М-7	Резерв	М-8	Резерв	Резерв	М-9	Ввод №1	Ввод №2
Номинальный ток плавкой вставки А	100/40	100/30	100/30	100/50	100/50	100/50	100/40	100/30	100/30	100/30	100/30	100/50	100/40	100/50	100/50	100/30	100/40	100/30	ПН2 250/100	ПН2 250/100
Тип и технические данные счетчика, амперметров и вольтметров																			САЧ-И672 380В.5А Э-421 0÷100А Э-421 0÷450В	САЧ-И672 380В.5А Э-421 0÷100А Э-421 0-450В
Тип и технические данные трансформатора тока																			ТК-20-0,5-100/5	ТК-20-0,5-75/5

Альбом 1

Типовой проект 252-9-63

Согласовано: Технич. отд. Линаск

Взам. инв. №

Подпись и дата

Инв. № подл.

Привязан:

Инв. №

Нач. эл. отд.	Барченков		15.07.80
Н. контр.	Селина		15.07.80
Гл. инж. пр.	Короткова		15.07.80
Инженер	Гусева		7.VII.80

252-9-63-5.1-1-30

Межбольничный патологоанатомический корпус с отделением бюро судебно-медицинской экспертизы

Патологоанатомический корпус

Стадия	Лист	Листов
Р	14	

Вводно-распределительное устройство. Задание заводу-изготовителю

Проектный институт Минздрава РСФСР г. Москва

Типовой проект 252-9-63 Альбом

Ведомость рабочих чертежей основного комплекта.

Лист	Наименование	Примечан.
ЭА-1	Общие данные (начало)	
ЭА-2	Общие данные (окончание)	
ЭА-3	Ведомость оборудования и материалов (начало)	
ЭА-4	Ведомость оборудования и материалов (окончание.)	
ЭА-5	Схема функциональная. Приточная вентсистема П1 (П2)	
ЭА-6	Схема электрическая принциальная. управления. Приточная вентсистема П1 (П2)	
ЭА-7	Схема электрическая принципиальная регулирования. Приточная вентсистема П1 (П2) (начало)	
ЭА-8	Схема электрическая принципиальная регулирования. Приточная вентсистема П1 (П2) (окончание)	
ЭА-9	Схемы автоматизации. Вентсистема В1 (В2...В15, В17, В18)	
ЭА-10	Схемы автоматизации. Электрозадвижка на канализационном выпуске.	
ЭА-11	Схемы автоматизации. Вентиль на обводной линии водомерного узла.	
ЭА-12	Схемы автоматизации. Противопожарная автоматика	
ЭА-13	Схема внешних проводок Приточная вентсистема П1 (П2)	
ЭА-14	Схема внешних проводок. Приточная венсистема П1 (П2) (окончание)	
ЭА-15	Схема внешних проводок. Электрозадвижка на канализационном выпуске	
ЭА-16	План расположения. Венткамера П1, П2	
ЭА-17	План расположения. 1 этаж. Техподполье.	
ЭА-18	План расположения. 2 этаж	

Настоящий проект выполнен в соответствии с действующими нормами и правилами (в том числе по взрывопожарной безопасности)

Гл. инженер проекта — Монахов

Общие указания.

Настоящий проект автоматизации выполнен на основании архитектурно-строительного и санитарно-технического разделов проектной документации.

Автоматизации подлежат следующие системы и агрегаты санитарно технических устройств:

1. Приточные вентсистемы П-1, П-2.
2. Вытяжные вентсистемы В-1...В15, В-17, В-18.
3. Задвижка с электроприводом на канализационном выпуске - 1 шт.
4. Вентиль с электроприводом на обводной линии водомерного узла - 1 шт.

Схемы автоматизации выполнены на приборах КИП и электроаппаратуре общепромышленного использования, серийно изготовляемых отечественной промышленностью

Виды и системы автоматизации.

Для обеспечения нормальной эксплуатации объекта проектом предусмотрены следующие виды автоматизации:

Приточные системы.

1. Дистанционное управление электродвигателем вентилятора;
2. Автоматическая защита калориферов от замораживания;
3. Автоматическое регулирование температуры приточного воздуха;
4. Блокировка клапана наружного воздуха с работой электродвигателя вентилятора;
5. Автоматическое управление работой электроподогревателей клапана наружного воздуха;
6. Контроль теплотехнических параметров системы:
   - температуры наружного приточного воздуха;
   - температуры прямого и обратного теплоносителя;
   - перепада давления на регулирующем клапане на теплоносителе;
   - температуры воздуха в помещении.
7. Сигнализация работы и аварии;
8. Автоматическое откючение вентсистем при пожаре.

Вытяжные вентсистемы.

1. Дистанционное управление электродвигателем вентилятора.
2. Сигнализация работы.
3. Автоматическое отключение вентсистем при пожаре.

Электрофицированная задвижка на канализационном выпуске.

1. Автоматическое, в функции уровня стоков в контрольном патрубке на канализационном выпуске до задвижки, управление.
2. Сигнализация аварии.

Кроме перечисленных видов автоматизации проектом предусмотрено:

1. Местное и дистанционное открытие вентиля на обводной линии узла при пожаре.
2. Звуковая аварийная сигнализация переполнения емкости для хлорирования инфицированного стока.

Описание видов автоматизации.

Местное управление электродвигателями вышеперечисленных систем и агрегатов предусматривается проектом силового электрооборудования со шкафов управления типа „ШУ".

Дистанционное управлеие электродвигателями предусматриваетя из обслуживаемых помещений (см. таблицу)

Согласовано: Нач. тех. отд. Линник; Гип. Арх. Гапеев; Гип. Вк Кацевич; Гип. Ст. инж. Темов

Инв. № подл. | Подпись и дата | Взам. инв. №

Привязан				
Инв. №				
252-9-63-5.2-1 ЭА				
Межбольничный патологоанатомический корпус с отделением бюро судебно-медицинской экспертизы				
Нач. отд.	Барченков			
Нормокон.	Седина			
Гл. инжр.	Монахов			
Вед. инж.	Гребушин			
Инженер	Грачева			
Проверил	Ульман			
Патологоанатомический корпус		Стадия: Р	Лист: 1	Листов: 18
Общие данные (начало)		Проектный институт Минздрава РСФСР г. Москва.		

№ п/п	Наименование управляемая система (агрегат)	Место установки аппаратуры дистанционного управления
1	Приточная вентсистема П-1	1 этаж К-та дежурного персонала
2	Приточная вентсистема П-2	1этаж К-та дежурного персонала
3	Вытяжная вечтсистема В-1	1этаж Фиксационная
4	Вытяжная вентсистема В-2	1 этаж Предсекционная.Оси„Д-Е"„2-3"
5	Вытяжная вентсистема В-3	1этаж. Предсекционная. Оси„Д-Е"„4-5"
6	Вытяжная вентсистема В-4	1этаж Предсекционная. Оси„Д-Е"„5-6"
7	Вытяжная вентсистема В-5	1этаж.Фиксационная,препараторская
8	Вытяжная вентсистема В-6	1этаж Смотровая
9	Вытяжная вентсистема В-7	1этаж. Процедурная
10	Вытяжная вентсистема В-8	1этаж. К-та дежурного персонала
11	Вытяжная вентсистема В-9	1этаж. Предсекционная. Оси„Е-Ж"„5-6"
12	Вытяжная вентсистема В-10	1этаж.К-та дежурного персонала.
13	Вытяжная вентсистема В-11	2этаж Лаборатория. Оси „Г-Д" „1-2"
14	Вытяжная вентсистема В-12	2этаж Лаборатория. Оси„Е-Ж" „5-6"
15	Вытяжная вентсистема В-13	2этаж Лаборатория Оси „Г-Д" „5-6"
16	Вытяжная вентсистема В-14	1этаж Перед входом в холодильн камеру.
17	Вытяжная вентсистема В-15	1этаж Перед входом в холодильную камеру
18	Вытяжная вентсистема В-17	1этаж. К-та дежурного персонала
19	Вытяжная вентсистема В-18	1этаж. Регистратура

Автоматизация вышеперечисленного оборудования осуществляется следующим образом:

Системы вентиляции.

Приточные вентсистемы работают в 2х режимах: зимнем и летнем. Перевод систем с режима на режим производится ключом выбора режима работы с соответствующих щитов автоматики.

В зимнем режиме осуществляется автоматическое регулирование температуры приточного воздуха с помощью терморегулятора ПТР-3-04 воздействующего, при отклонении температуры от нормы, на регулирующий клапан на обратном теплоносителе после калорифера.

Автоматическая защита калорифера от замораживания производится в следующих случаях:

а/ при неработающей системе в случае понижения темературы воздуха перед калорифером до 5°С от термометра ТПГ-СК дается импульс на открытие клапана на теплоносителе, после прогрева калорифера и повышения температуры до 5°С клапан на теплоносителе закрывается.

б/ при включении системы открывается клапан на теплоносителе-осуществляется прогрев калорифера- и после полного открытия начинает открываться клапан наружного воздуха.

в/ при работающей системе при понижении температуры обратного теплоносителя до 25...30°С и отрицательных температурах наружного воздуха от термометров типа ТПГ-СК дается импульс на аварийное отключение системы.

В летнем режиме цепи регулирования температуры наружного воздуха и цепи защиты калориферов от замораживания отключены. Контроль работы приточных систем осуществляется датчиком-реле напора типа ДН-100.

Контроль теплотехнических параметров осуществляется ртутными техническими термометрами и манометрами общего назначения типа ОБМ-1-160.

Сигнализация работы и аварии (световая) предусмотрена в соответствующих кнопках дистанционного управления.

Автоматическое отключение вентсистем при пожаре происходит при срабатывании выходных контактов установки пожарной сигнализации „Сигнал-12м", установленной в сигнализационной на 1этаже. При пожаре от выходных контактов станции срабатывает промежуточный магнитный пускатель на линии питания систем вентиляции.

Электрофицированная задвижка на канализационном выпуске

Автоматический контроль переполнения канализационного колодца осуществляется с помощью сигнализатора уровня типа ИКС-2Н, датчик которого устанавливается в специальном патрубке на тр-де канализационного выпуска до электрофицированной задвижки.

При переполнении канализационного колодца происходит повышение уровня стоков в патрубке, срабатывает сигнализатор уровня, закрывается задвижка и срабатывает аварийная светозвуковая сигнализация.

Открытие задвижки возможно с помощью кнопки управления, установленной в силовом шкафу управления, после устранения причины аварии.

При возникновении пожара дистанционно, от кнопок управления в нишах пожарных кранов, открывается вентиль на обводной линии водомерного узла. Закрытие вентиля возможно только с помощью кнопки управления, установленной в силовом шкафу управления.

Контроль аварийного верхнего уровня в баке для хлорирования инфицированного стока производится датчиком-реле РУ-2м. Звуковой сигнал переполнения бака выводится в секционную.

Организация контроля и управления.

Датчики, приборы КИП и электроаппаратура, предназначенные для выполнения функций автоматического контроля, управления и регулирования, размещаются либо по месту, либо на соответствующих щитах автоматики: ЩА-П1, ЩА-П2 - для приточных систем, ШПА - для автоматического отключения вентсистем при пожаре.

Щиты автоматики размещаются вблизи от обслуживаемого оборудования.

Щит автоматики для отключения вентсистем при пожаре размещается в электрощитовой.

Питание щитов автоматики переменным током напряжением 220в,50гц предусмотрено в проекте силового оборудования.

Прокладка электрических трасс производится проводом марки АПВ-660, кабелем марки АКВВГ/цепи управления и сигнализации/ и кабелем марки КВВГ /цепи автоматического отключения вентсистем при пожаре и цепи измерения).

Заземление и защитные меры безопасности должны быть выполнены в соответствии со СНиП III-34-74.

Типовой проект 252-9-63 Альбом III

Согласовано: Нач.техн.отд. Гл.арх.пр-та Гип.-ВК Гип.-ВК Гип.-ОВ Нач.ВЭМ Гл.инж. Гл.инж. Вед.инж. Инженер

Подпись и дата | Инв.№ подл.

Привязан:

Инв.№

Нач.отд	Барченков		9.VII.84
Н.контр	Селина		9.VII.84
Гл.инж.пр	Монахов		9.VII.84
Вед.инж	Горбушин		7.VII.84
Инженер	Грачева		7.VII.84
Проверил	Ульман		7.VII.84

252-9-63-5.2-1 ЭА

Межбольничный патологоанатомический корпус с отделением бюро судебно-медицинской экспертизы

Патологоанатомический корпус

Стадия	Лист	Листов
Р	2	

Общие данные (окончание)

Проектный институт Минздрава РСФСР г.Москва

№ п/п	Наименование и техническая характеристика изделия.	Тип, марка	Ед. изм.	Потребность по проекту
	1. Приборы и средства			
	автоматизации.			
1.	Термометр манометрический			
	показывающий сигнализирующий			
	газовый без защитной гильзы			
	ТУ 25.02.1674-74			
	а Пределы измерения от -50 до +50°С	ТПГ-СК	шт.	2
	ℓ погр.т.б = 315 мм; ℓ кап = 2,5 м			
	б Пределы измерения от 0 до 150°С	ТПГ-СК	шт.	2
	ℓ погр.т.б = 160 мм; ℓ кап = 2,5 м			
2	Полупроводниковый регулятор	ПТР-3-04	шт	2
	температуры с датчиком пог-			
	ружного типа ℓ погр = 320 мм.			
	Пределы измерения от 5 до 35°С			
	ТУ завода-изготовителя.			
3.	Термометр технический прямой			
	гост 2823-73 в оправе гост 3027-73			
	б. Шкала: 0...150°С цена деления 1°С	П5.1.240.66	шт.	2
	ℓ в.ч = 240 мм; ℓ н.ч = 66 мм.			
	в. Шкала: 0...100°С, цена деления 1°С	П4.1.240.66	шт.	2
	ℓ в.ч = 240 мм; ℓ н.ч. = 66 мм.			
	г. Шкала: -30...+50°С цена деления 1°С	П2.1.240.163	шт	2
	ℓ в.ч. = 240 мм. ℓ н.ч = 163 мм			

№ п/п	Наименование и техническая характеристика изделия	Тип, марка	Ед. изм.	Потребность по проекту
4.	Термометр технический угловой	У2.1.240.201	шт.	2
	гост 2823-73 в оправе гост 3027-73			
	Шкала -30...+50°С. Цена деления 1°С			
	ℓ в.ч = 240 мм; ℓ н.ч = 201 мм.			
5.	Манометр показывающий пружинный			
	гост 2405-72;			
	шкала: 0...6 кгс/см²	ОБМ1-160Х6	шт.	4
6	Датчик-реле напора	ДН-100-1-2	шт.	2
	Пределы настройки от 10 до 100 кгс/м²			
	гост 14010-68.			
7	Реле искробезопасного контроля	ИКС-2Н	шт.	1
	сопротивлений с одним			
	датчиком типа „ДУ"			
8	Термометр бытовой	ТБ-2М	шт	2
9	Датчик реле	РУ-2М	шт.	1
	ТУ завода изготовителя.			
	2. Электроаппаратура.			
1.	Пост управления кнопочный	ПКУ-15-19-	шт	2
	с 2-мя цилиндрическими толка-	-231-40У3		
	телями красного и 2-мя черного			
	цвета и светосигнальной арматурой			
	зеленого цвета ТУ 16.526.333-74			

№ п/п	Наименование и техническая характеристика изделия, материала.	Тип, марка	Ед. изм.	Потребность по проекту
2	Пост управления кнопочный	ПКУ-15-19-	шт	
	с 2-мя цилиндрическими толка-	131-40У3		17
	телями красного и черного цвета.			
	и светосигнальной арматурой.			
	зеленого цвета			
	ТУ 16.526.333-74			
3.	Пост управления кнопочный	ПКУ-15-19	шт.	4
	с 2-мя цилиндрическими толка-	-121-40У3		
	телями красного и черного цвета			
	ТУ 16.526.333-74			
4	Звонок ~220в	ЗВП-220	шт.	4
	МРТУ 16.539.401-71			
	3. Щиты			
1	Щит автоматики приточной системы	ЭА-3	шт.	2
	ЩА-П1, ЩА-П2 состоящий из щита	Альбом VIII		
	шкафного малогабаритного ЩШМ 1000х600			
	11У4Р30 ОСТ 36.13-76			
7	Шкаф противопожарной автоматики	ПУЭМ-4	шт.	1
	ШПА	ЭА-4...ЭА-7		
		Альбом VIII		

Альбом. Проект 252-9-63

Согласовано

Инв. № подл. | Подпись и дата | Взам. инв. №

Привязан

Нач. отд.	Барченков		7.VIII.80
Н. контр.	Селина		7.VIII.80
Гл. инж. пр.	Монахов		7.VIII.80
Вед. инж.	Горбушин		7.VIII.80
Инженер	Грачева		7.VIII.80

252-9-63-5.2-1 ЭА

Межбольничный патологоанатомический корпус с отделением бюро судебно-медицинской экспертизы

Патологоанатомический корпус

Стадия	Лист	Листов
Р	3	

Ведомость оборудования и материалов (начало)

Проектный институт Минздрава РСФСР

Типовой проект 252-9-63 Альб

№ п/п	Наименование и техническая характеристика изделия, материала	Тип, марка	Ед. изм.	Потребность по проекту
	4. Трубопроводная арматура.			
1.	Кран трехходовой контрольный	14 м-I	шт	6
	ГОСТ 7520-66			
	5. Провода и кабели			
1.	Провод с алюминиевой жилой с	АПВ-660	м	3010
	поливинилхлоридной изоляцией			
	общего применения. Сечение 2,5 мм²			
	ГОСТ 6323-71			
2.	Провод с медной жилой с поли-	ПВ-660	м	600
	винилхлоридной изоляцией общего			
	применения. Сечение 1,5 мм²			
3	Провод гибкий с пленочной или	МГШВ	м	20
	волокнистой и поливинилхлоридной			
	изоляцией. Сечение 1×1,0 мм²			
	МРТУ 2.017.1-62			
4	Кабель контрольный с поливинил-			
	хлоридной оболочкой.			
	ГОСТ 1508-71			
	а) с медными жилами			
	сечением 4×1,5 мм²	КВВГ	м	100
	б) с медными жилами			
	сечением 10×1,5 мм²	КВВГ	м	10

№ п/п	Наименование и техническая характеристика изделия, материала	Тип, марка	Ед. изм.	Потребность по проекту
5.	Кабель контрольный с поли-			
	винилхлоридной оболочкой			
	ГОСТ 1508-71			
	а) с алюминиевыми жилами	АКВВГ	м	40
	сечением 5×2,5 мм²			
	б) с алюминиевыми жилами	АКВВГ	м	40
	сечением 7×2,5 мм²			
	в) с алюминиевыми жилами	АКВВГ	м	80
	сечением 14×2,5 мм²			
6.	Кабель в экранирующей	КНРЭ	м	30
	оплетке с медными лужеными			
	проволоками ГОСТ 7866.1-76.			
	Сечением 4×1,5 мм²			
	6. Основные монтажные изделия			
	и материалы.			
	А. Материалы, комплектуемые	заказчиком		
1.	Труба стальная импульсная			
	ГОСТ 8734-75 ⌀14×2,0 мм	—	м	5

№ п/п	Наименование и техническая характеристика изделия, материала.	Тип, марка	Ед. изм.	Потребность по проекту
2	Труба медная импульсная			
	ГОСТ 617-72 ⌀10×1,0 мм	—	м	5
3	Металлорукав ТУ 22.2173-71	РЗ-Ц-Х		
	Ду = 15 мм		м	15
	Ду = 20 мм		м	35
	Ду = 25 мм		м.	10
	6. Материалы, комплектуемые	подрядчиком		
1.	Труба стальная электросварная			
	ГОСТ 10704-76: ⌀20×1,6 мм		м	35
	⌀26×1,8 мм		м	500
	⌀32×2,0 мм		м	15
2	Соединительная коробка:			
	ТУ 36.1753-75.			
	на 8 клемм	КСК-8	шт.	5
	на 16 клемм	КСК-16	шт.	2
3	Металлоконструкции		т	0,15
4	Лоток перфорированный	ЛП-145	шт.	15
	ТУ 36.113-75			
5.	Тройник горизонтальный	ТГ-150	шт.	1
	ТУ 36.113-75			

Согласовано

Согласовано

Нач. техн. отд. Ан. Аск.

Инв. № подл. | Подпись и дата | Взам. инв. №

Привязан

Инв. №

Нач. отд.	Барченков		9.VII.80
Н. контр.	Селина		9.VII.80
Гл. инж. пр.	Монахов		8.VII.80
Вед. инж.	Горбушин		7.VII.80
Инженер	Грачева		7.VII.80
Проверил	Ульман		7.VII.80

252-9-63-5.2-1 ЭА.

Межбольничный патологоанатомический корпус с отделением бюро судебно-медицинской экспертизы

Патологоанатомический корпус

Ведомость оборудования и материалов (окончание)

Стадия	Лист	Листов
Р	4	

Проектный институт Минздрава РСФСР г. Москва

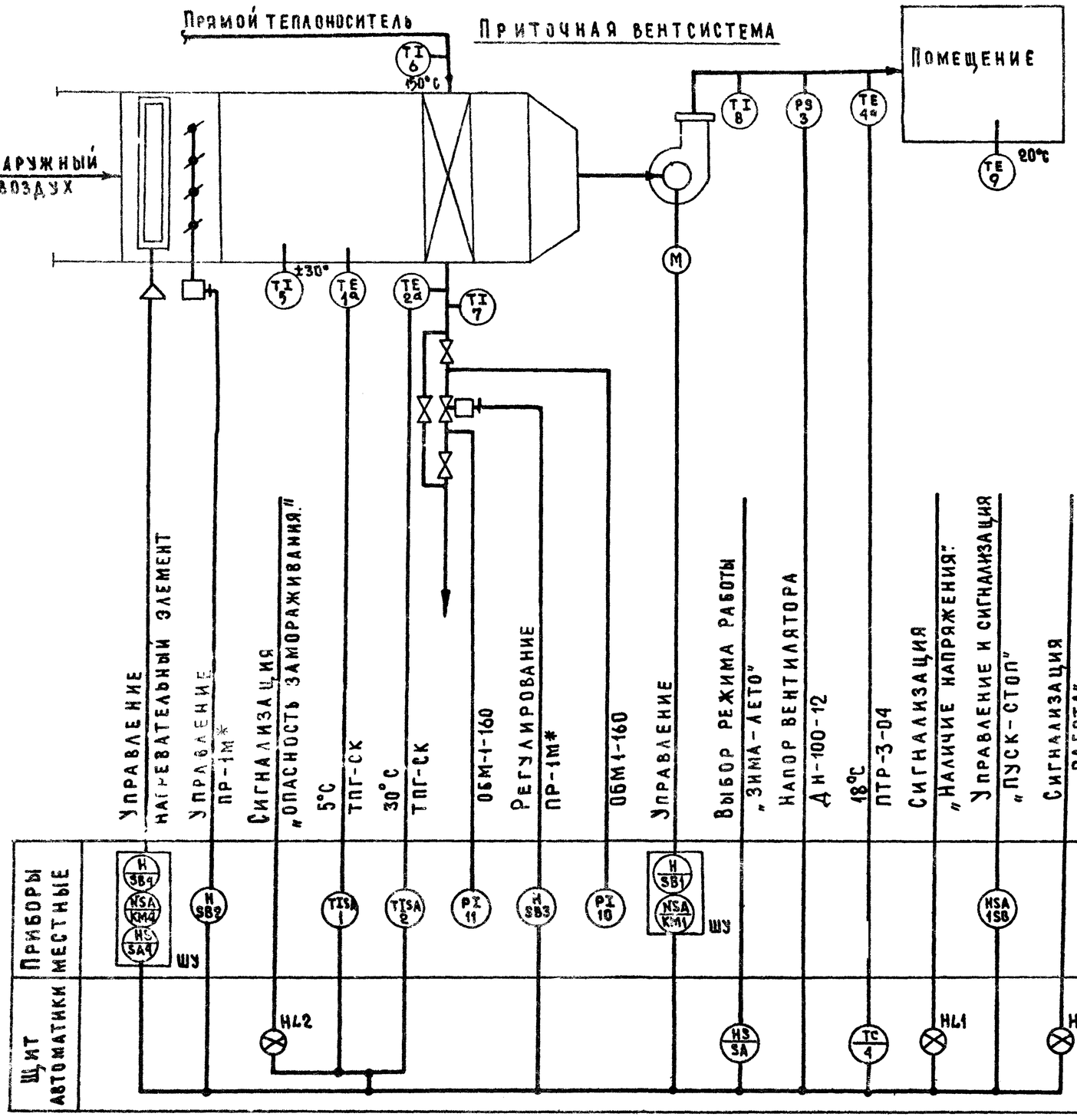

1. Оборудование, обозначенное знаком *), предусмотрено в проекте отопления и вентиляции.
2. Шкаф управления типа „ШУ" предусмотрен в проекте силового оборудования.
3. Данный чертеж разработан для венсистемы П1 и применим для вентсистемы П2.

Типовой проект 252-9-63 Альбом

Согласовано: Гип. ОР Колецкова; Нач. техн. отд. Линаск

Инв. под. и подпись и дата

Привязан:	Нач. отд.	Барченков		9.VII.80	252-9-63-5.2-1 ЭА
	Нормокон.	Селина		9.VII.80	Межбольничный патологоанатомический корпус с отделением бюро судебно-медицинской экспертизы
	Гл. инж. пр.	Монахов		8.VII.80	Патологоанатомический корпус — Стадия: Р; Лист: 5; Листов:
	Вед. инж.	Горбушин		7.VII.80	Схема функциональная. Приточная вентсистема П1 (П2)
	Инженер	Грачева		7.VII.80	Проектный институт Минздрава РСФСР г. Москва
Инв. №	Проверил	Ульман		7.VII.80	

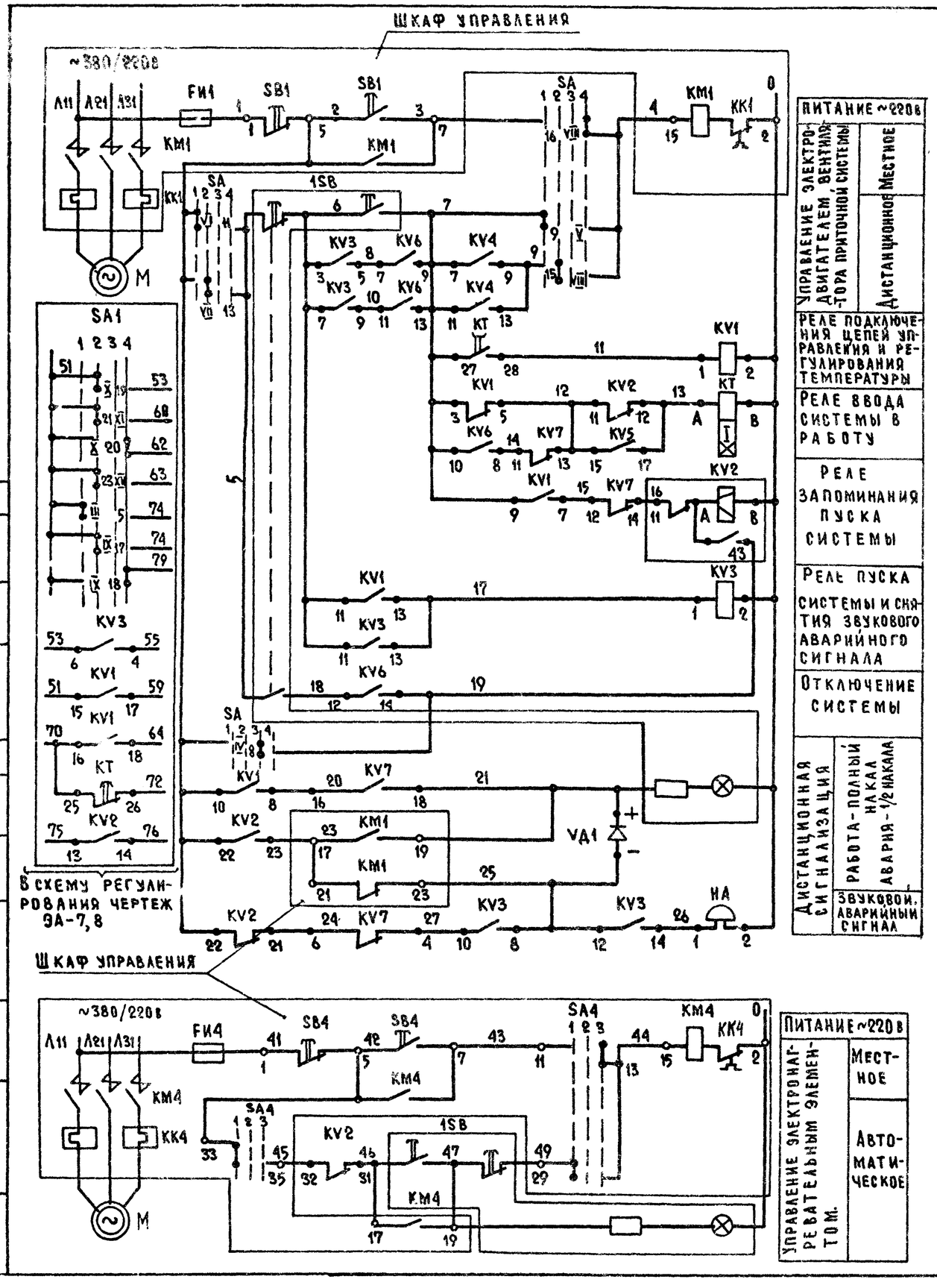

ПИТАНИЕ ~220в	
УПРАВЛЕНИЕ ЭЛЕКТРОДВИГАТЕЛЕМ ВЕНТИЛЯТОРА ПРИТОЧНОЙ СИСТЕМЫ	МЕСТНОЕ
	ДИСТАНЦИОННОЕ
РЕЛЕ ПОДКЛЮЧЕНИЯ ЦЕПЕЙ УПРАВЛЕНИЯ И РЕГУЛИРОВАНИЯ ТЕМПЕРАТУРЫ	
РЕЛЕ ВВОДА СИСТЕМЫ В РАБОТУ	
РЕЛЕ ЗАПОМИНАНИЯ ПУСКА СИСТЕМЫ	
РЕЛЕ ПУСКА СИСТЕМЫ И СНЯТИЯ ЗВУКОВОГО АВАРИЙНОГО СИГНАЛА	
ОТКЛЮЧЕНИЕ СИСТЕМЫ	
ДИСТАНЦИОННАЯ СИГНАЛИЗАЦИЯ	РАБОТА-ПОЛНЫЙ НАКАЛ АВАРИЯ-1/2 НАКАЛА
	ЗВУКОВОЙ АВАРИЙНЫЙ СИГНАЛ

ПИТАНИЕ ~220в	
УПРАВЛЕНИЕ ЭЛЕКТРОНАГРЕВАТЕЛЬНЫМ ЭЛЕМЕНТОМ.	МЕСТНОЕ
	АВТОМАТИЧЕСКОЕ

СХЕМА ВЫВОДОВ КОНТАКТОВ И ОБМОТОК РЕЛЕ

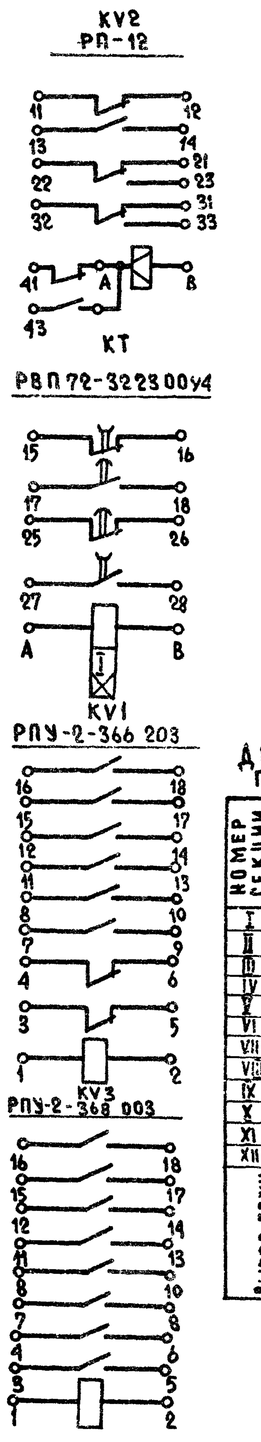

Поз. обознач.	Наименование	Кол.	Примечание
	ЩИТ АВТОМАТИКИ ПРИТОЧНОЙ СИСТЕМЫ		
KV2	РЕЛЕ ПРОМЕЖУТОЧНОЕ РП-12~220в, 50гц.		
	ТУ16.523 0.72-75	1	
KT	РЕЛЕ РВП72-3223-00У4 ~220в, 50гц	1	
	ТУ16.523.472-74	1	
	РЕЛЕ РПУ-2 ТУ16-523.331-71		
KV1	РПУ-2-366203 ~220в, 50гц.	1	
KV3	РПУ-2-368003 ~220в, 50гц.	1	
SA	УНИВЕРСАЛЬНЫЙ ПЕРЕКЛЮЧАТЕЛЬ		
	УП5316-Ø456 ГОСТ 16-708-77	1	
VД1	ДИОД КРЕМНИЕВЫЙ ВЫПРЯМИТЕЛЬНЫЙ		
	Д226Б ЩБ3.362.002 ТУ1	1	
	АППАРАТУРА ПО МЕСТУ		
1SB	ПОСТ УПРАВЛЕНИЯ КНОПОЧНЫЙ		
	ПКУ15.19.231.40У3 С ДВУМЯ ТОЛКАТЕЛЯМИ		
	КРАСНОГО ЦВЕТА, ДВУМЯ ТОЛКАТЕЛЯМИ		
	ЧЕРНОГО ЦВЕТА, АРМАТУРОЙ ЗЕЛЕНОГО		
	ЦВЕТА ТУ16.526.333-74	1	
HA	ЗВОНОК ЗВП-220 ~220в; 50гц		
	ТУ ЗАВОДА ИЗГОТОВИТЕЛЯ	1	

ДИОГРАММА УНИВЕРСАЛЬНОГО ПЕРЕКЛЮЧАТЕЛЯ SA(УП5316-Ф456)

НОМЕР СЕКЦИИ	НОМЕРА КОНТАКТОВ		ПОЛОЖЕНИЕ РУКОЯТКИ 1 -90°		2 -45°		3 0°		4 +45°	
	Л	П	Л	П	Л	П	Л	П	Л	П
I	1	2	X					X		
II	3	4	X					X		
III	5	6	X					X		
IV	7	8	X					X		
V	9	10	X					X		
VI	11	12	X					X		
VII	13	14			X					X
VIII	15	16			X					X
IX	17	18			X					X
X	19	20			X					X
XI	21	22			X					X
XII	23	24			X					X
ВЫБОР РЕЖИМА РАБОТЫ И УПРАВЛЕНИЯ			ДИСТАНЦИОННОЕ УПРАВЛЕНИЕ: ЛЕТНИЙ РЕЖИМ		ДИСТАНЦИОННОЕ УПРАВЛЕНИЕ: ЗИМНИЙ РЕЖИМ		ОТКЛЮЧЕНО		МЕСТНОЕ УПРАВЛЕНИЕ	

1. ДАННЫЙ ЧЕРТЕЖ РАССМАТРИВАТЬ С ЧЕРТЕЖАМИ ЭА-7,8.
2. ДАННЫЙ ЧЕРТЕЖ РАЗРАБОТАН ДЛЯ ВЕНТСИСТЕМЫ П1 И ПРИМЕНИМ ДЛЯ ВЕНТСИСТЕМЫ П2.

252-9-63-5.2-1 ЭА

МЕЖБОЛЬНИЧНЫЙ ПАТОЛОГОАНАТОМИЧЕСКИЙ КОРПУС С ОТДЕЛЕНИЕМ БЮРО СУДЕБНО-МЕДИЦИНСКОЙ ЭКСПЕРТИЗЫ

ПАТОЛОГОАНАТОМИЧЕСКИЙ КОРПУС

НАЧ. ОТД.	БАРЧЕНКОВ		
НОРМОКОН.	СЕЛИНА		
ГЛ. ИНЖ. ПР.	МОНАХОВ		
ВЕД. ИНЖ.	ГОРБУШИН		
ИНЖЕНЕР	ГРАЧЕВА		
ПРОВЕРИЛ	УЛЬМАН		

СТАДИЯ	ЛИСТ	ЛИСТОВ
Р	6	

СХЕМА ЭЛЕКТРИЧЕСКАЯ ПРИНЦИПИАЛЬНАЯ УПРАВЛЕНИЯ. ПРИТОЧНАЯ ВЕНТСИСТЕМА П1(П2)

ПРОЕКТНЫЙ ИНСТИТУТ МИНЗДРАВА РСФСР г. МОСКВА

ПРИВЯЗАН.

ИНВ.

СОГЛАСОВАНО

НАЧ. ТЕХН. ОТД. | ЛИНАСК.

ИНВ. № ПОДЛ. | ПОДПИСЬ И ДАТА | ВЗАМ. ИНВ. №

Типовой проект 252-9-63 Альбом

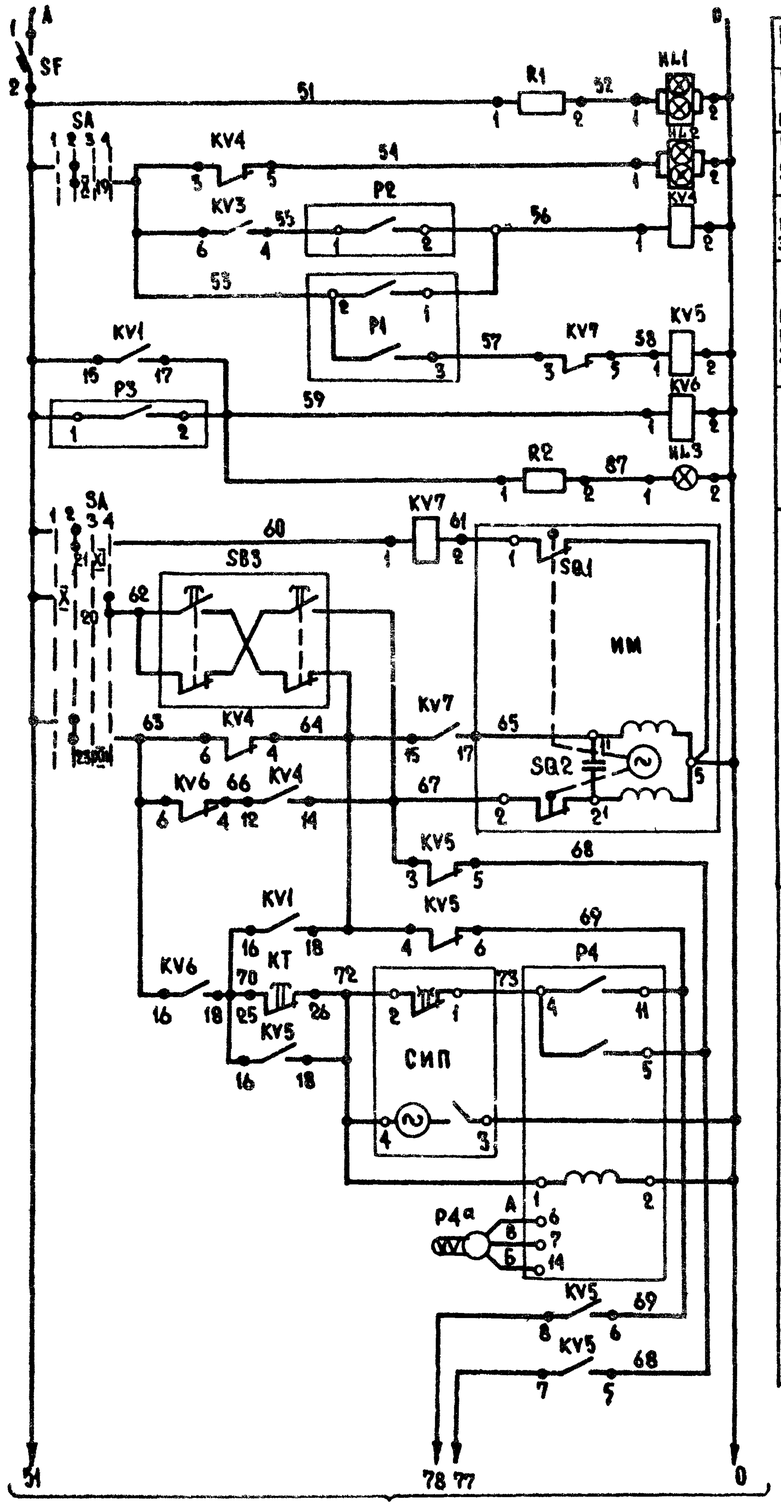

В схему лист ЭА-8

Питание ~220 в	
Сигнализация наличия напряжения	
Сигнализация „опасность замораживания"	
Реле защиты калорифера от замораживания	
Реле переключения цепей регулирования температуры приточного воздуха заслонкой наружного воздуха	
Реле контроля работы приточной системы	
Управление исполнительным механизмом регулирующего клапана на теплоносителе	Реле контроля полного открытия клапана.
	Автоматическое: Местное, Закр., Откр.
	Автоматическое: Закрытие, Откр.
Регулирование температуры приточного воздуха.	Температура приточного воздуха: Ниже нормы
	Температура приточного воздуха: Выше нормы
	Питание приборов СИП-01 ПТР-3-04
	Датчик контроля температуры
Подключение клапана для регулирования температуры приточного воздуха.	

1. Данный чертеж рассматривать с чертежами ЭА-6; 8
2. Данный чертеж разработан для вентсистемы П-1 и применим для вентсистемы П-2.

Поз обознач	Наименование	Кол	Примечание
	Щит автоматики приточной системы.		
SF	Автоматический выключатель А-63м		
	Iн расц.=4А; Iотс=1,3Iн ТУ16.522.110.74	1	
	Реле РПУ-2 ТУ16.523.331-71		
KV4, KV6	РПУ-2-366 203 ~220в 50 гц	2	
KV5, KV7	РПУ-2-362 223~ 220в 50 гц	2	
СИП	Ступенчатый импульсный прерыва-		
	тель СИП-01~220в 50гц; ТУ 50.13-74	1	
P4	Полупроводниковый регулятор		
	температуры ПТР-3-04. Предел регу-		
	лирования (+5... +35°С) ТУ з-да изготовителя	1	
HL1; HL2	Табло световое ТСБ. ТУ16.333.424-70		
	с лампами Ц220-10 ГОСТ 5011-77	2	
HL3	Арматура сигнальная с зеленым		
	стеклом АС-220 ГОСТ 10264-76 с		
	лампой Ц220-10 ГОСТ 5011-77	1	
	Сопротивление ГОСТ 6513-75		
R1	ПЭВ-15 560 ом; 15 вт	1	
R2	ПЭВ-25 2000 ом; 25 вт		
	Аппаратура по месту		
	Термометры электроконтактные		
	ТПГ-СК ТУ 2502.1213-72		
P1	Предел регулирования (-50...+50°С)	1	
P2	Предел регулирования (0...150°С)	1	
P3	Датчик-реле напора ДН-100-12 ТУ25 03.1284-73	1	
SB2	Пост управления кнопочный		
SB3	ПКУ 15-19-121-40У3 с двумя цилиндричес-		
	-кими толкателями красного и чер-		
	ного цвета ТУ16.526.333-74.	2	
ИМ	Исполнительный механизм ПР-1М	1	Заказывается в проекте ОВ
ИМ1	Исполнительный механизм ПР-1М	1	Заказывается в проекте ОВ

Привязан.

Инв. №

Нач. отд.	Барченков		9.VII.80
Нормокон.	Селина		9.VII.80
Гл. инж. пр.	Монахов		8.VII.80
Вед. инж.	Горбушин		7.VII.80
Инженер	Грачева		7.VII.80
Проверил	Ульмар		7.VII.80

252-9-63-5.2-1 ЭА

Межбольничный патологоанатомический корпус с отделением бюро судебно-медицинской экспертизы

Патологоанатомический корпус

Стадия	Лист	Листов
Р	7	

Схема электрическая принципиальная регулирования. Приточная вентсистема П1 (П2) (начало)

Проектный институт Минздрава РСФСР г. Москва

Инв. № подл. | Подпись и дата | Взам. инв. №

Согласовано

Нач. техн. отд. | Линаск

Типовой проект 252-9-63 Альбом 5

Из схемы лист ЭА-7

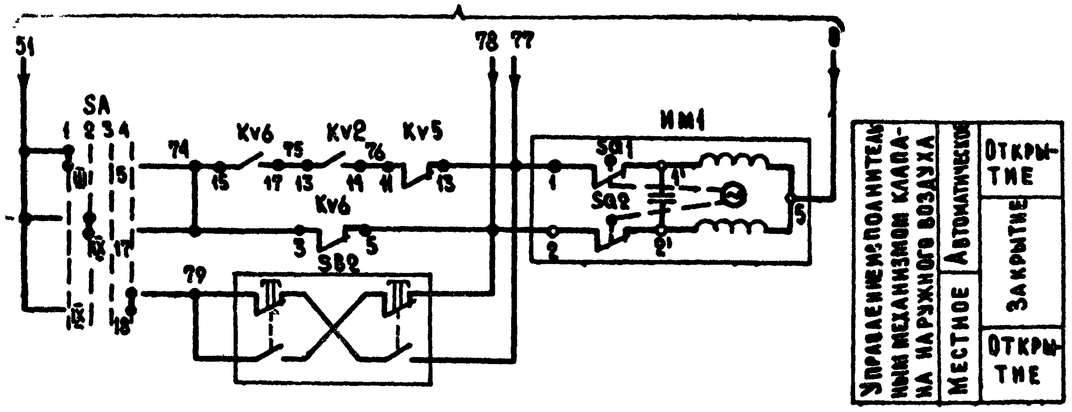

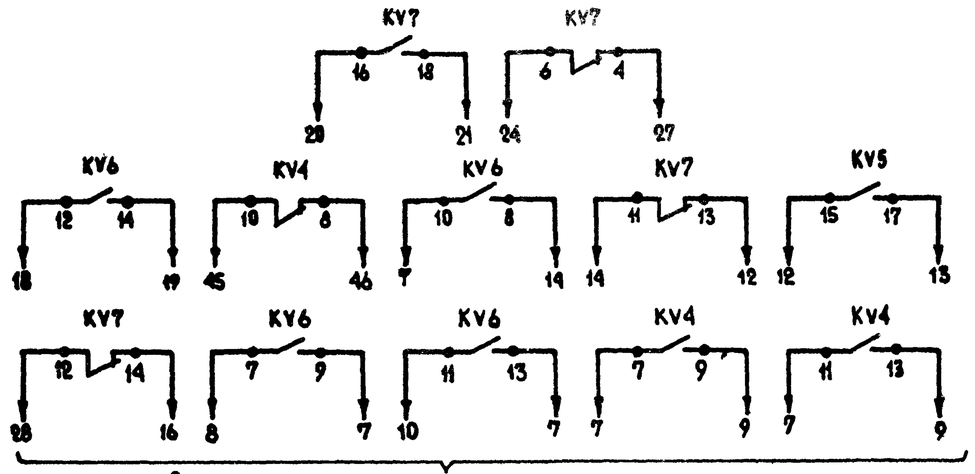

В схему управления см. лист ЭА-6

Диаграммы работ контактов приборов.

Тип ТПГ-СК позиция Р1

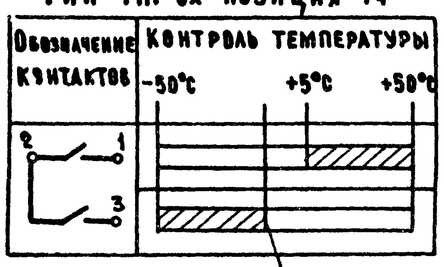

Минимальная расчетная температура наружного воздуха для данного калорифера (см. проект ОВ.)

Тип ТПГ-СК позиция Р2

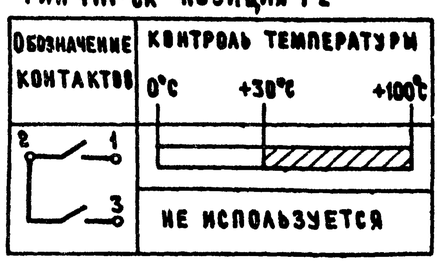

Тип ДИ 100-12 позиция Р3

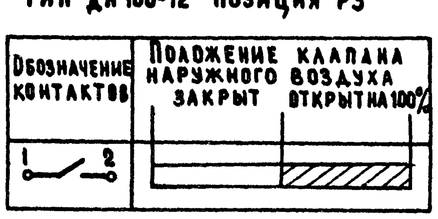

1. Данный чертеж рассматривать с чертежами ЭА-6,7.
2. Основные примечания даны на листе ЭА-7.

Тип ПТР 3.04 позиция Р4

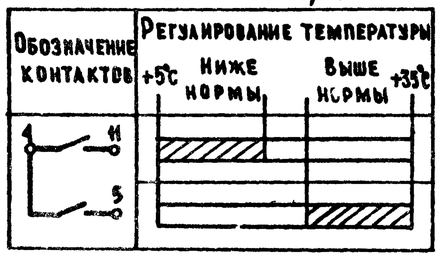

Тип ПР-1М позиция ИМ, ИМ1.

Схемы выводов контактов и обмоток реле

KV4; KV6
РПУ-2-366203

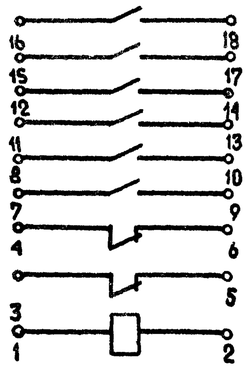

KV5; KV7
РПУ-2-362223

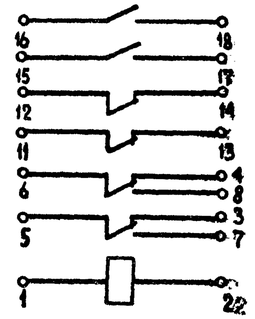

Согласовано
Нач. тех. отд. Линдаев
Инв. № подл. | Подпись и дата | Взам. инв. №

Привязан.					252-9-63-5.2-1 ЭА
					Межбольничный патологоанатомический корпус с отделением бюро судебно-медицинской экспертизы
			Нач. отд.	Барченков	9.VIII.85
			Нормокон.	Селина	8.VIII.85
			Гл. инж. пр.	Монахов	8.VIII.85
			Вед. инж.	Горбушин	7.VIII.85
			Инженер	Грачева	7.VIII.85
Инв. №			Проверил	Ульман	7.VIII.85
			Патологоанатомический корпус		Стадия: Р; Лист: 8; Листов:
			Схема электрическая принципиальная регулирования приточная вентсистема П1 (П2) (окончание)		Проектный институт Минздрава РСФСР г. Москва

Типовой проект 252-9-63 Альбом III

Схема электрическая принципиальная управления вентсистемой

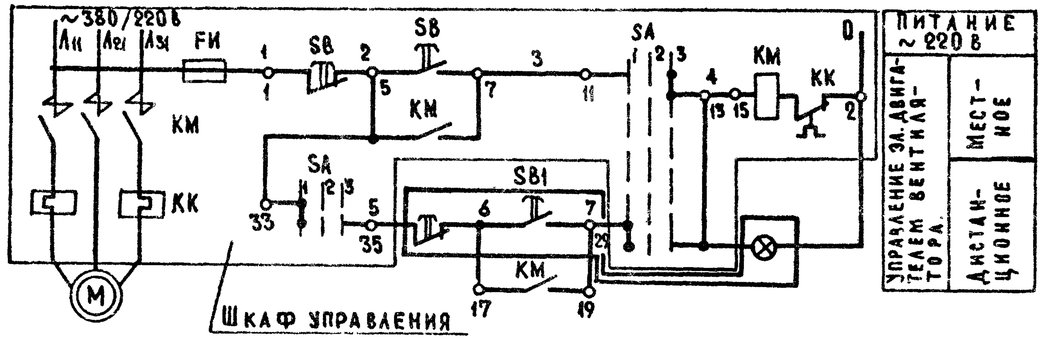

Поз. обознач.	Наименование	Кол.	Примечание
	Аппаратура по месту		
SB1	Пост управления кнопочный		
	ПКУ 15-19-131-40У3 с двумя цилиндрическими толкателями		
	красного и черного цвета с светосигнальной арматурой зеленого цвета ТУ 16.526.333-74	17	
	Монтажные изделия		
	Провод алюминиевый АПВ-660		
	сечением 2,5 кв.мм. ГОСТ 6323-70	2650	м
	Труба электросварная Ду=26 мм		
	ГОСТ 10704-76	440	м

Схема внешних соединений.

Назначение	Управление вентсистемой	Дистанционное управление вентсистемой
Наименование	Шкаф управления	Кнопка управления
Обозначение по схеме	ШУ-В	SB1

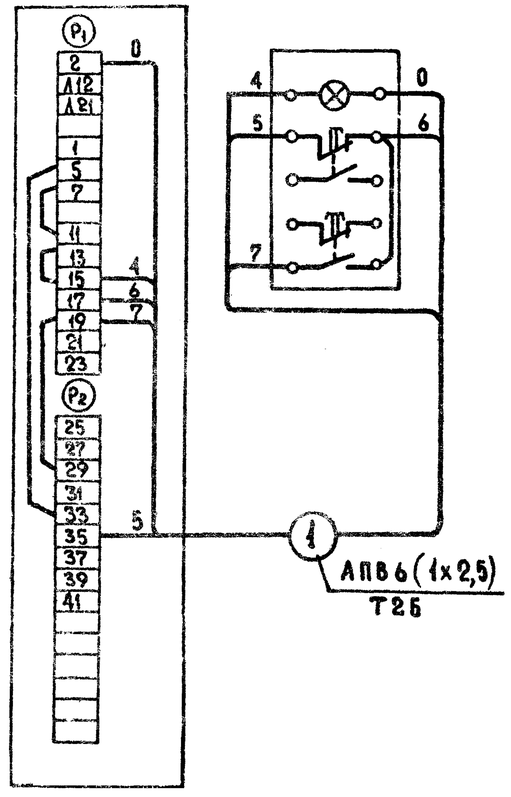

Схема функциональная

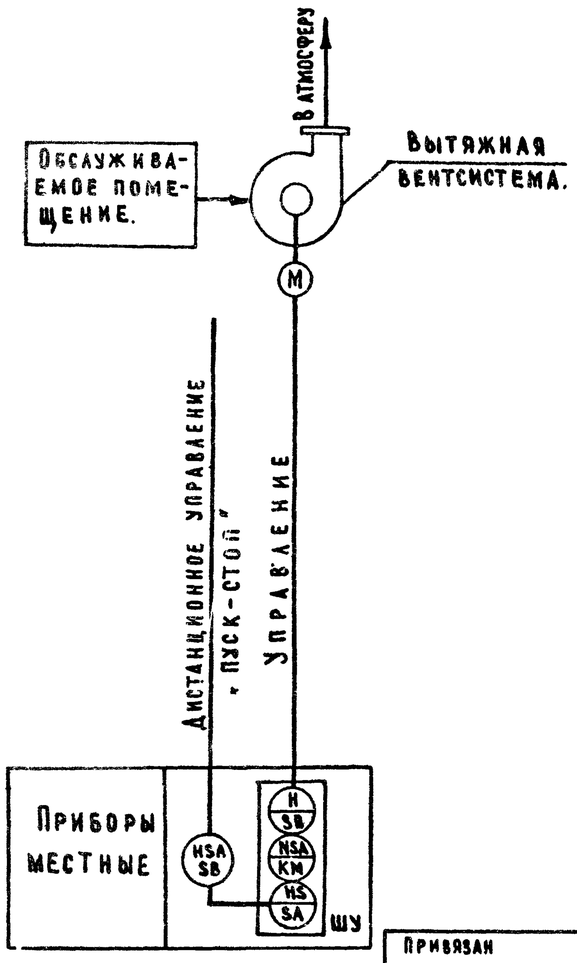

Таблица

Вентсистема	Длина в м.	Вентсистема	Длина в м.
В-1	31	В-9	35
В-2	30	В-10	22
В-3	30	В-11	12
В-4	26	В-12	20
В-5	24	В-13	12
В-6	24	В-14	40
В-7	24	В-15	40
В-8	23	В-17	25
		В-18	20

1. Шкаф управления типа „ШУ" предусмотрен в проекте силового оборудования.
2. Данный чертеж разработан для вентсистемы В1 и применим для вентсистем В2... В15, В17, В18.

Согласовано: ОВ Калецкая; Нач. техн. отд. Аннаск; Инв. № подл. | Подпись и дата | Взам. инв. №

Привязан				
Инв. №				
Нач. отд	Барченков			9.VIII.84
Нормокон	Селина			8.VIII.84
Гл. инж. пр	Монахов			9.VIII.84
Вед. инж.	Горбушин			7.VIII.84
Инженер	Грачева			7.VIII.84
Проверил	Ульман			7.VIII.84

252-9-63-52-1 ЭА

Межбольничный патологоанатомический корпус с отделением бюро судебно-медицинской экспертизы

Патологоанатомический корпус

Стадия	Лист	Листов
Р	9	

Схемы автоматизации. Вентсистема В1 (В2–В15, В17, В18)

Проектный институт Минздрава РСФСР г. Москва

Схема функциональная

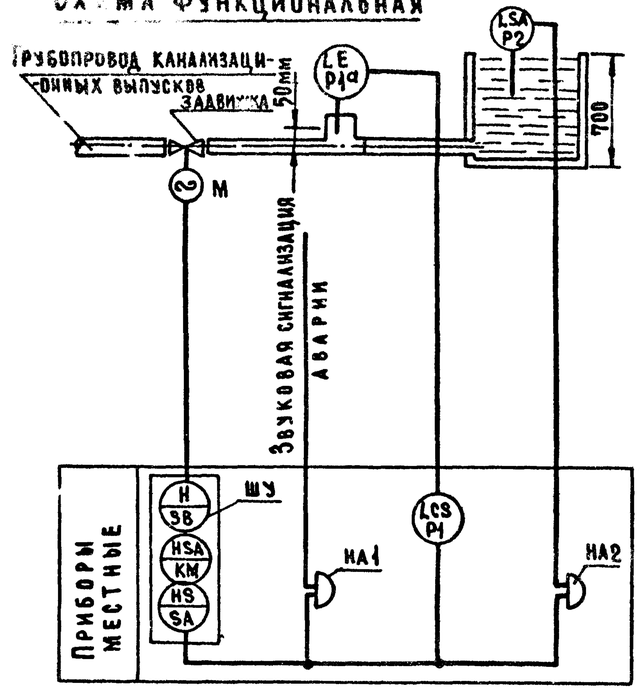

Диаграммы работы

Конечных выключателей электропривода типа „А" задвижки.

Обозначение	Контакты	Запорное устройство: закрыто	Запорное устройство: открыто
SQ1 /KB0/	1 ↔ 2		
	3 ↔ 4	Не используется	
SQ2 /KB3/	1 ↔ 2		
	3 ↔ 4	Не используется	
/KB1/ /KB2/	Не используется		
SQ3 /BM0/		Норма	Выше нормы
	1 ↔ 2		
	3 ↔ 4		
SQ4 /BM3/	1 ↔ 2		
	3 ↔ 4		

Контактов реле позиции „Р1" типа ИКС-2Н

Контакты	Уровень канализационного стока: НУ	Уровень канализационного стока: ВУ
5 – 6		
8 – 7 – 9	Не используется	
11 – 10 – 12	Не используется	

Поз. обознач.	Наименование	Кол.	Примечание
	Шкаф управления „ШУ"		
SF	Автомат трехполюсный	1	Заказывается
KM1	Пускатель магнитный реверсив-		в проекте
KM2	ный ~ 220в.	2	силового элек-
SB1...SB3	Кнопка управления	3	трооборудования
SA	Пакетный переключатель	1	
	Аппаратура по месту.		
P1	Реле искробезопасного контроля		
	сопротивлений типа ИКС-2Н		
	с датчиком уровня ДУ ТУ12.471.0019-74	1	
P2	Датчик-реле РУ-2М		
	ТУ завода изготовителя	1	
HA2	Звонок ~ 220в, 50гц ЗВП-220		
HA1	ТУ завода изготовителя	2.	

Схема электрическая принципиальная управления.

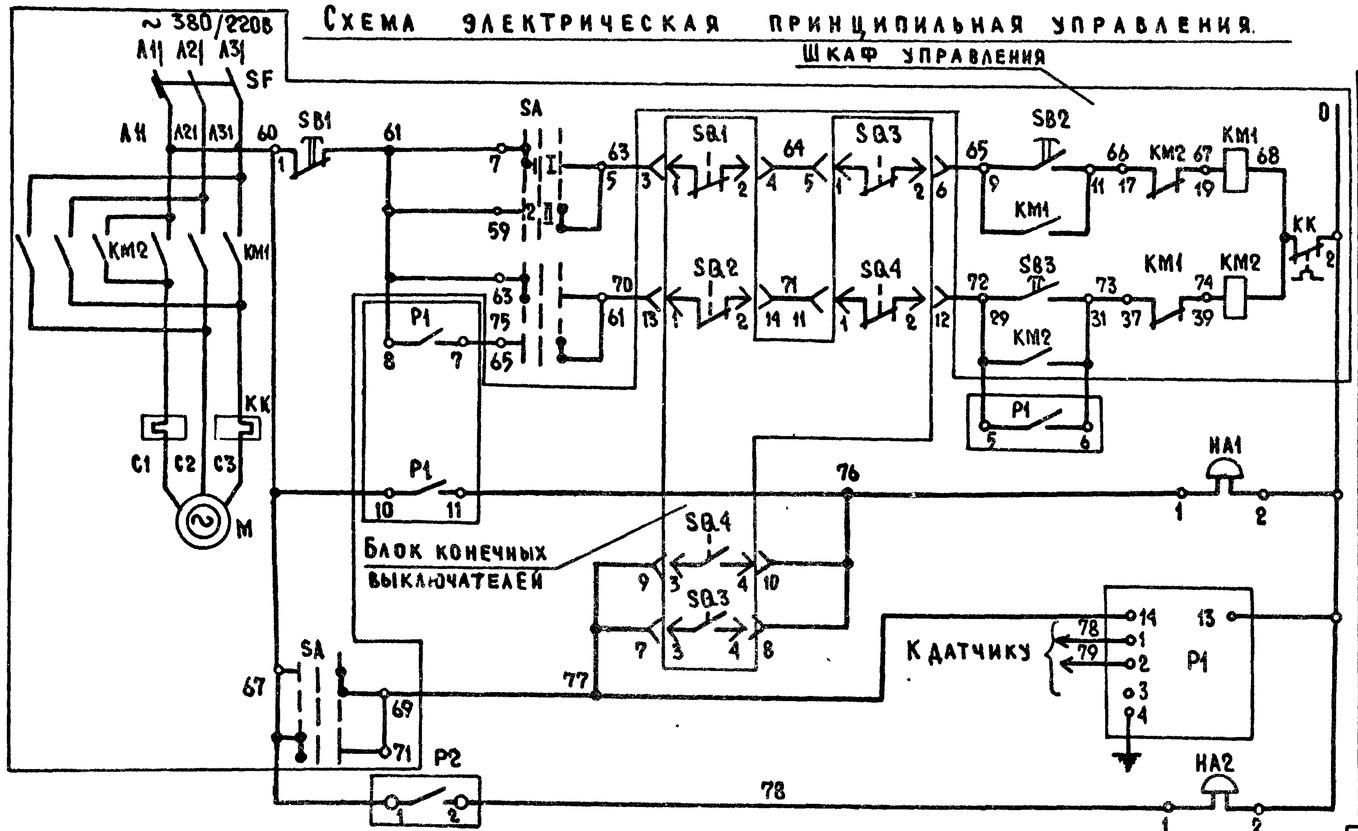

Шкаф управления

Питание цепей управления ~ 220в. 50гц.		
Цепи управления эл. двигателем задвижки	Открытие	Ручное
	Закрытие	Ручное
		Автоматическое
Звуковой сигнал аварий		
Реле контроля уровней в трубопроводе		
Реле контроля уровня в баке и сигнализация о переполнении		

Данный чертеж рассматривать с чертежом ЭА-15.

Привязан.

Инв. к

Нач. отд.	Барченков		
Н. контр.	Селина		
Гл. инж. пр.	Монахов		
Вед. инж.	Горбушин		
Инженер	Грачева		
Проверил	Ульман		

252-9-63-5.2-1 ЭА

Межбольничный патологоанатомический корпус с отделением бюро судебно-медицинской экспертизы

Патологоанатомический корпус

Стадия	Лист	Листов
Р	10	

Схемы автоматизации. Электрозадвижка на канализационном выпуске.

Проектный институт Минздрава РСФСР г. Москва

Согласовано: Согласовано: Согласовано: Инв. № подл. | Подпись и дата | Взам. инв. | Нач. техн. отд. | Лин. аск. | Зильберман | Инв. № подл. | Подпись и дата | Взам. инв.

Типовой проект 252-9-63 Альбом

Схема электрическая принципиальная управления.

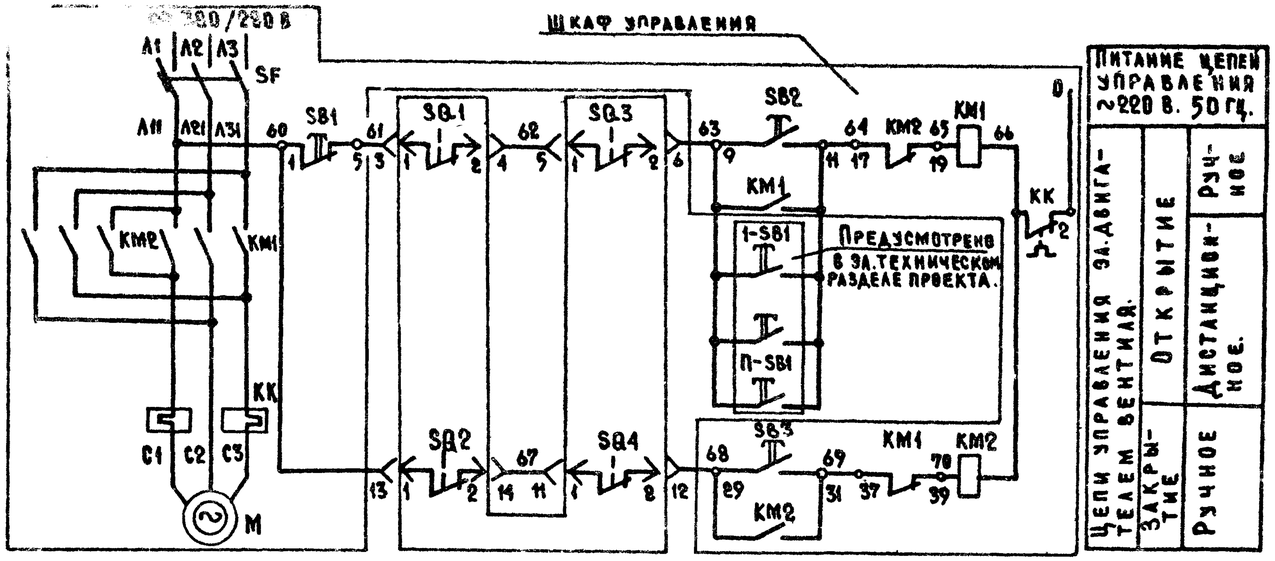

Схема внешних проводок.

Назначение	Управление электродвигателем вентиля		
Наименование	Шкаф управления реверсивным двигателем.	Штепсельный разъем	Электродвигатель
Обозначение по схеме	ШУ	—	М

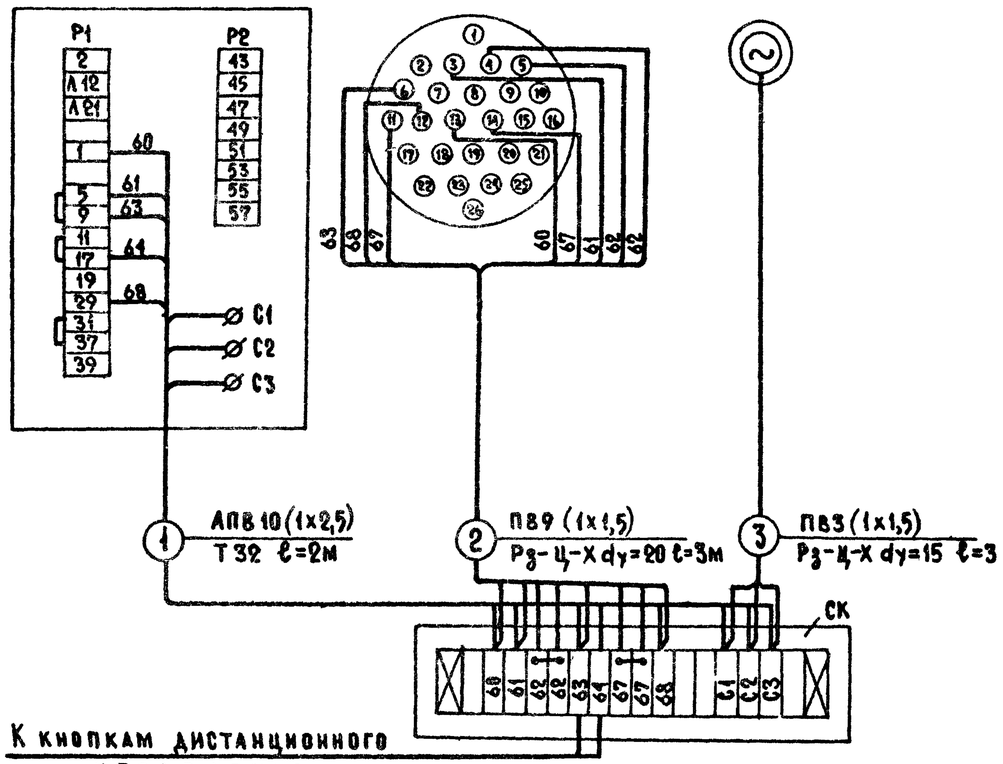

К кнопкам дистанционного управления.

Поз. обознач.	Наименование	Кол.	Примечание
	Шкаф управления „ШУ"		
SF	Автомат трехполюсный	1	Заказывается
KM1	Пускатель магнитный ревер-		в проекте сило-
KM2	сивный ~ 220 в	2	вого электро-
SB1...SB3	Кнопка управления.	3	оборудования
	Монтажные изделия.		
—	Труба электросварная Ду=32 мм		
	ГОСТ 10704-76	5	Мм
—	Провод медный ПВ-660 сечени-		
	ем 1,5 кв мм ГОСТ 6323-71	40	Мм
—	Провод алюминиевый АПВ-660		
	сечением 2,5 кв. мм ГОСТ 6323-71	20	Мм
—	Металлорукав Рз-Ц-Х ТУ22-2173-71		
	Ду = 15 мм	5	Мм
	Ду = 20 мм	5	Мм
СК	Соединительная коробка КСК-16		
	ТУ36. 1753-75	1	

Диаграмма работы

Конечных выключателей электропривода типа „А"

Обозначение		Запорное устройство: Закрыто	Открыто
SQ1 /КВ0/	1 ↔ 2		
	3 ↔ 4	Не используется	
SQ2 /ВВ3/	1 ↔ 2		
	3 ↔ 4	Не используется	
/КВ1/ /КВ2/		Не используется	
SQ3 /ВМ0/		Норма	Выше нормы
	1 ↔ 2		
	3 ↔ 4	Не используется	
SQ4 /ВМ3/	1 ↔ 2		
	3 ↔ 4	Не используется	

Согласовано: Нач. отд. техн. Линаск. Взам. инв. Инв. № подл. Подпись и дата

Привязан.

Инв. №

Нач. отд.	Барченков		9.VII.80
Нормокон.	Селина		9.VII.80
Гл. инж. пр.	Монахов		8.VII.80
Вед. инж.	Горбушин		7.VII.80
Инженер	Грачева		7.VII.80
Проверил	Ульман		7.VII.80

252-9-63-5.2-1 ЭА

Межбольничный патологоанатомический корпус с отделением бюро судебно-медицинской экспертизы

Патологоанатомический корпус

Стадия	Лист	Листов
Р	11	

Схемы автоматизации. Вентиль на обводной линии водомерного узла

Проектный институт Минздрава РСФСР

Типовой проект 252-9-63 Альбом

Схема электрическая принципиальная

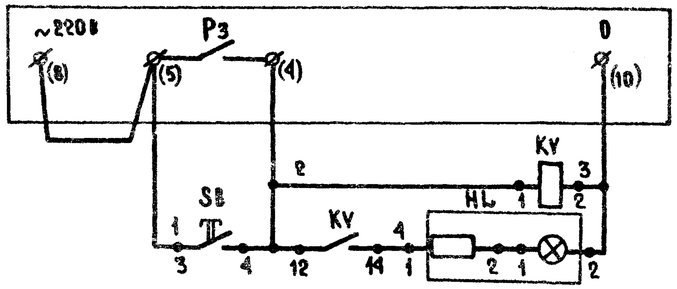

Станция пожарной сигнализации

Реле промежуточное

Опробывание работы системы

Схема электрическая принципиальная отключения вентсистем при пожаре.

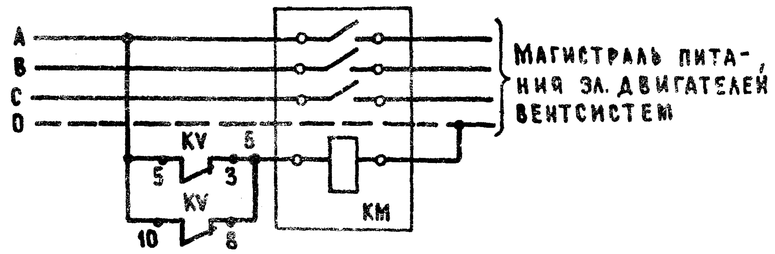

Магистраль питания эл. двигателей вентсистем

Схема внешних проводок.

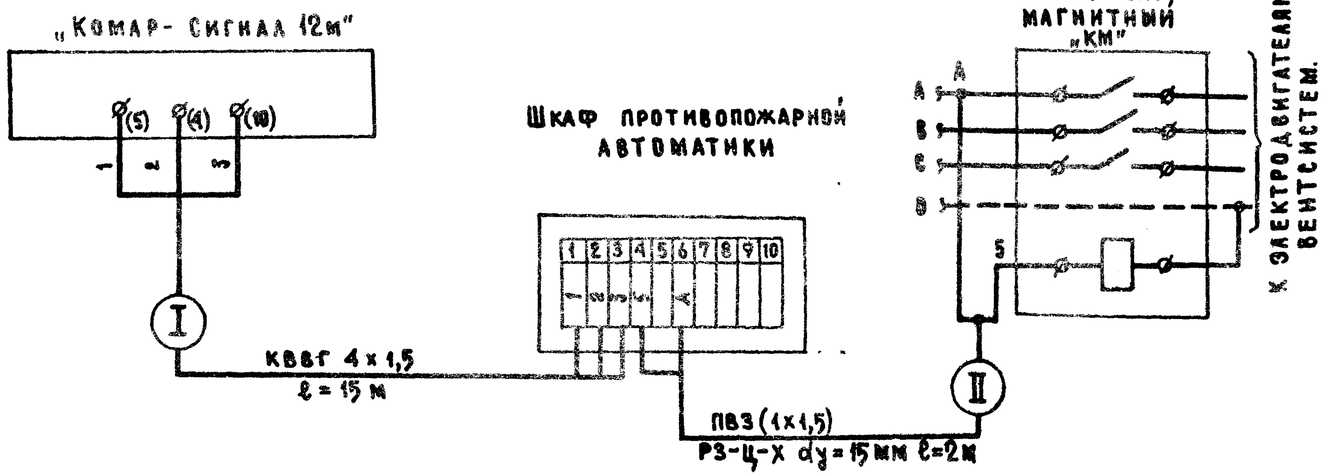

Поз. обознач.	Наименование	Кол.	Примечание
	Шкаф противопожарной автоматики		
KV	Реле РПУ-2-36 2403 ~220 в 50 Гц		
	ТУ 16. 523.331-71	1	
HL	Арматура сигнальная АС-53 с		
	добавочным резистором на		
	напряжение ~220в ТУ 16.535.417-75	1	
SB	Кнопка управления КЕ-011 исп.2		
	ГОСТ 6.1245-75	1	
	Аппаратура по месту		
KM	Магнитный пускатель	1	по проекту „ЭО"
—	Станция пожарной сигнализации		
	„Комар-Сигнал 12 М"	1	по проекту „ПС"
	Монтажные изделия		
—	Провод медный ПВ-660 сечением		
	1,5 кв. мм. ГОСТ 6323-71	10	м
—	Металлорукав Рз-Ц-Х Ду = 15мм		
	ТУ 22.2173-74	5	м
—	Кабель контрольный КВВГ 4х1,5кв.мм		
	ГОСТ 1508-71	15	м

Привязан.			
Инв. №			
Нач. отд	Барченков		9.VII 80
Кормокон	Селина		9.VII 80
Гл. инжл	Монахов		8 VII 80
Вед. инж	Горбушин		7.VII 80
Инженер	Грачева		7.VII 80
Проверил	Ульман		7.VII 80

252-9-63-5.2-1 ЭА

Межбольничный патологоанатомический корпус с отделением бюро судебно-медицинской экспертизы

Патологоанатомический корпус

Стадия	Лист	Листов
Р	12	

Схемы автоматизации. Противопожарная автоматика.

Проектный институт Минздрава РСФСР г. Москва

Согласовано

Нач. тех. отд. Линаск

Инв. № подл. | Подпись и дата | Взам. инв. №

Типовой проект 252-9-63 Альбом III

Инв. № подл.	Подпись и дата	Взам. инв. №

СОГЛАСОВАНО: Гл. техн. отд. Минздрава

Инв. № подл.	Подпись и дата	Взам. инв. №

Назначение	Управление клапаном на теплоносителе		Управление клапаном наружного воздуха		Управление электродвигателем вентилятора.	Управление эл. нагревательным элементом
Наименование	Кнопка управления	Исполнительный механизм	Кнопка управления	Исполнительный механизм.	Шкаф управления	Шкаф управления
Обозначение по схеме	SB3	ИМ	SB2	ИМ1	ШУ-8	ШУ-Н

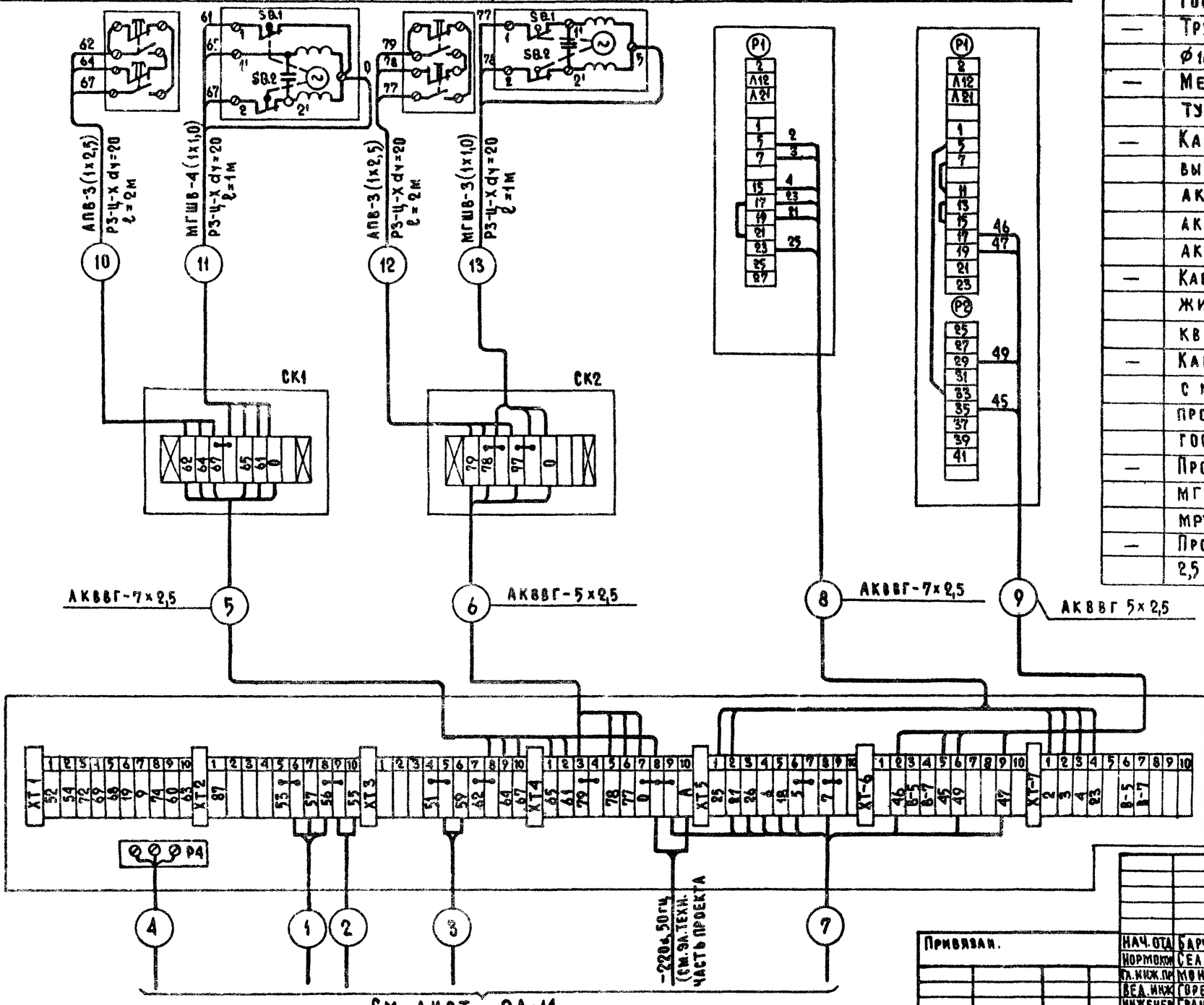

Поз. обозначение	Наименование	Кол.	Примечание
4	Кран трехходовой контрольный		
	14 м I ГОСТ 7520-66	6	
СК1	Соединительная коробка на 8 клемм		
СК2	КСК-8 ТУ 36.1753-75	4	
—	Труба импульсная ⌀14х2,0 мм		
	ГОСТ 8734-75	2	м
—	Труба импульсная медная		
	⌀10х1,0 мм ГОСТ 617-72	2	м
—	Металлорукав Рз-Ц-Х dу=20мм		
	ТУ22-2173-71	20	м
—	Кабель контрольный с алюминие-		
	выми жилами ГОСТ 1508-71		
	АКВВГ 5х25 кв мм	35	м
	АКВВГ 7х2,5 кв мм	35	м
	АКВВГ 14х2,5 кв мм	70	м
—	Кабель контрольный с медными		
	жилами ГОСТ 1508-71		
	КВВГ 4х15 кв. мм	65	м
—	Кабель в экранирующей оплетке		
	с медными луженными		
	проволоками КНРЭ 4х1,5 кв. мм.		
	ГОСТ 7806-76	25	м
—	Провод монтажный медный		
	МГШВ сечением 1,0 кв мм.		
	МРТУ 2.017.1-62	15	м
—	Провод алюминиевый сечением		
	2,5 кв. мм АПВ-660 ГОСТ 6323-71	30	м

1. Данный чертеж необходимо рассматривать с чертежами ЭА-5; 6, 7, 8, 14.
2. Длины кабельных направлений автоматизируемых вентсистем сведены в табл.
3. Данный чертеж разработан для вентсистемы П1 и применим для вентсистемы П2.

Привязан.

Нач. отд.	Барченков		9.VIII 80
Нормокон.	Селина		9.VIII 80
Гл. инж. пр.	Монахов		8.VIII 80
Вед. инж.	Горбушин		7.VIII 80
Инженер	Грачева		7.VIII 80
Провер.	Эльман		7.VIII 80

252-9-63-5.2-1 ЭА

Межбольничный патологоанатомический корпус с отделением бюро судебно-медицинской экспертизы

Патологоанатомический корпус

Стадия	Лист	Листов
Р	13	

Схема внешних проводок. Приточная вентсистема П1 (П2) (на чертеже)

Проектный институт Минздрава РСФСР г. Москва

Номер или типового чертежа	ТК4-3126-69	ТМ-172-75	ТК4-3427-75	ТМ4-51-73	—		ТК4-3138-70	
Назначение	Контроль температуры воздуха перед калорифером	Контроль температуры обратного теплоносителя	Контроль напора приточного воздуха	Регулирование температуры приточного воздуха	Дистанционное управление и сигнализация положения вентсистем.		Контроль давления	
							Перед регулирующим клапаном	После регулирующего клапана
Наименование	Электроконтактные термометры		Датчик напора	Датчик ПТР-3-04	Кнопочный пост	Звонок	Манометр	Манометр
Обозначение по схеме	Р1ч	Р2ч	Р3ч	Р4ч	SB1	НА	Р10ч	Р11ч

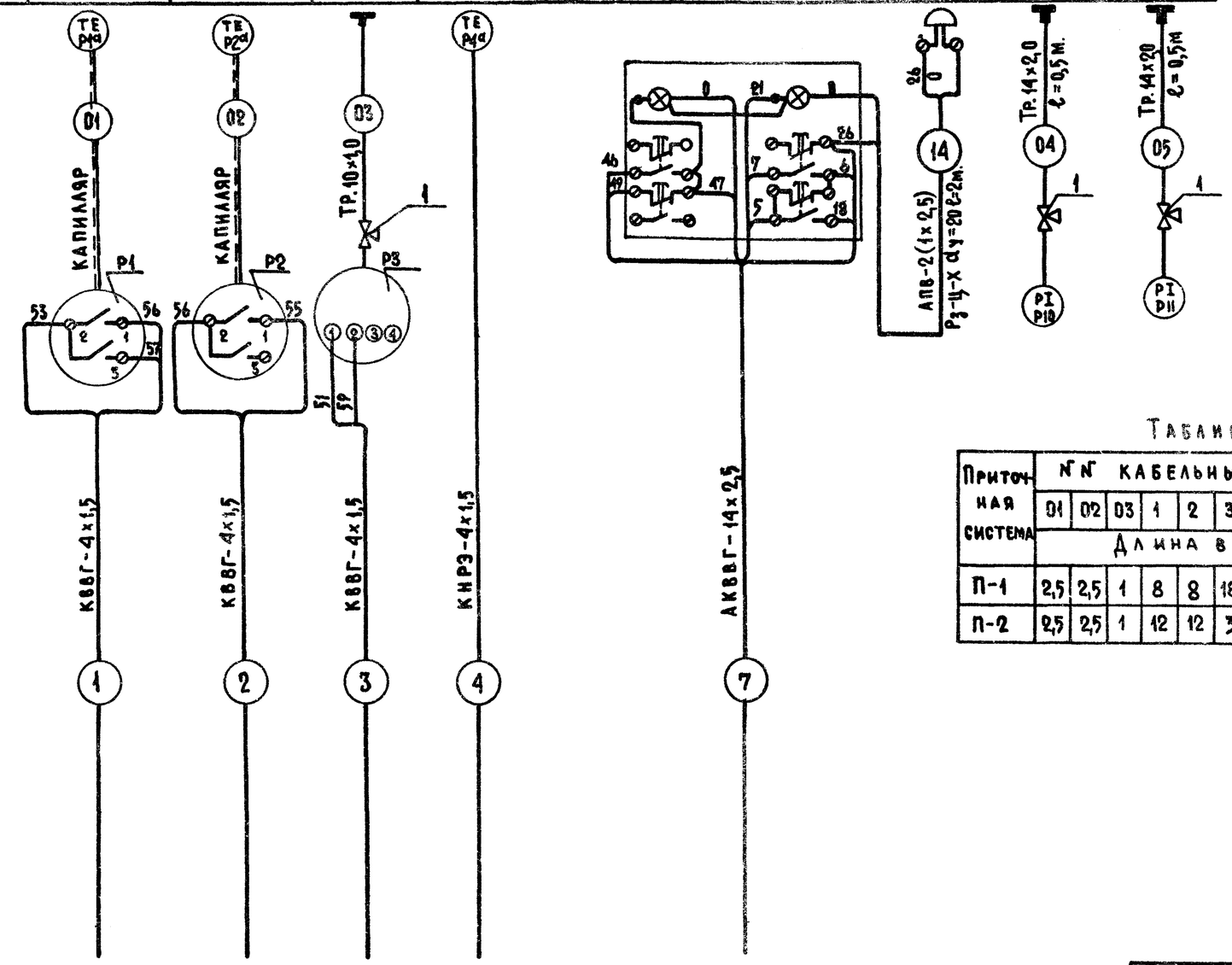

См. лист ЭА-13

1. Данный чертеж рассматривать с чертежами ЭА-5 8,13.
2. Основные примечания даны на чертежи ЭА-13.

Таблица

Приточная система	№№ кабельных трасс											
	01	02	03	1	2	3	4	5	6	7	8	9
	Длина в метрах											
П-1	2,5	2,5	1	8	8	18	18	5	10	35	8	9
П-2	2,5	2,5	1	12	12	3	3	12	6	34	10	9

Типовой проект 252-9-63 Альбом III

Согласовано:
Нач. техн. отд. Линаск 7.VIII.64

Инв. № подл. | Подпись и дата | Взам. инв. №

Привязан

Инв. №

Нач. отд.	Барченков		7.VIII.64
Нормокон.	Селина		8.VIII.64
Гл. инж. пр.	Монахов		8.VIII.64
Вед. инж.	Горбушин		7.VIII.64
Инженер	Грачева		7.VIII.64
Проверил	Ульман		7.VIII.64

252-9-63-5.2-1 ЭА

Межбольничный патологоанатомический корпус с отделением бюро судебно-медицинской экспертизы

Патологоанатомический корпус

Стадия	Лист	Листов
Р	14	

Схема внешних проводок приточная вентсистема П1 (П2) (окончание)

Проектный институт Минздрава РСФСР г. Москва

Назначение	Управление электродвигателем задвижки.	Контроль уровня в баке	Звуковой сигнал
Наименование	Шкаф управления реверсивным двигателем	Датчик-реле	Звонок
Обозначение по схеме	ШУ	Р2	НА2

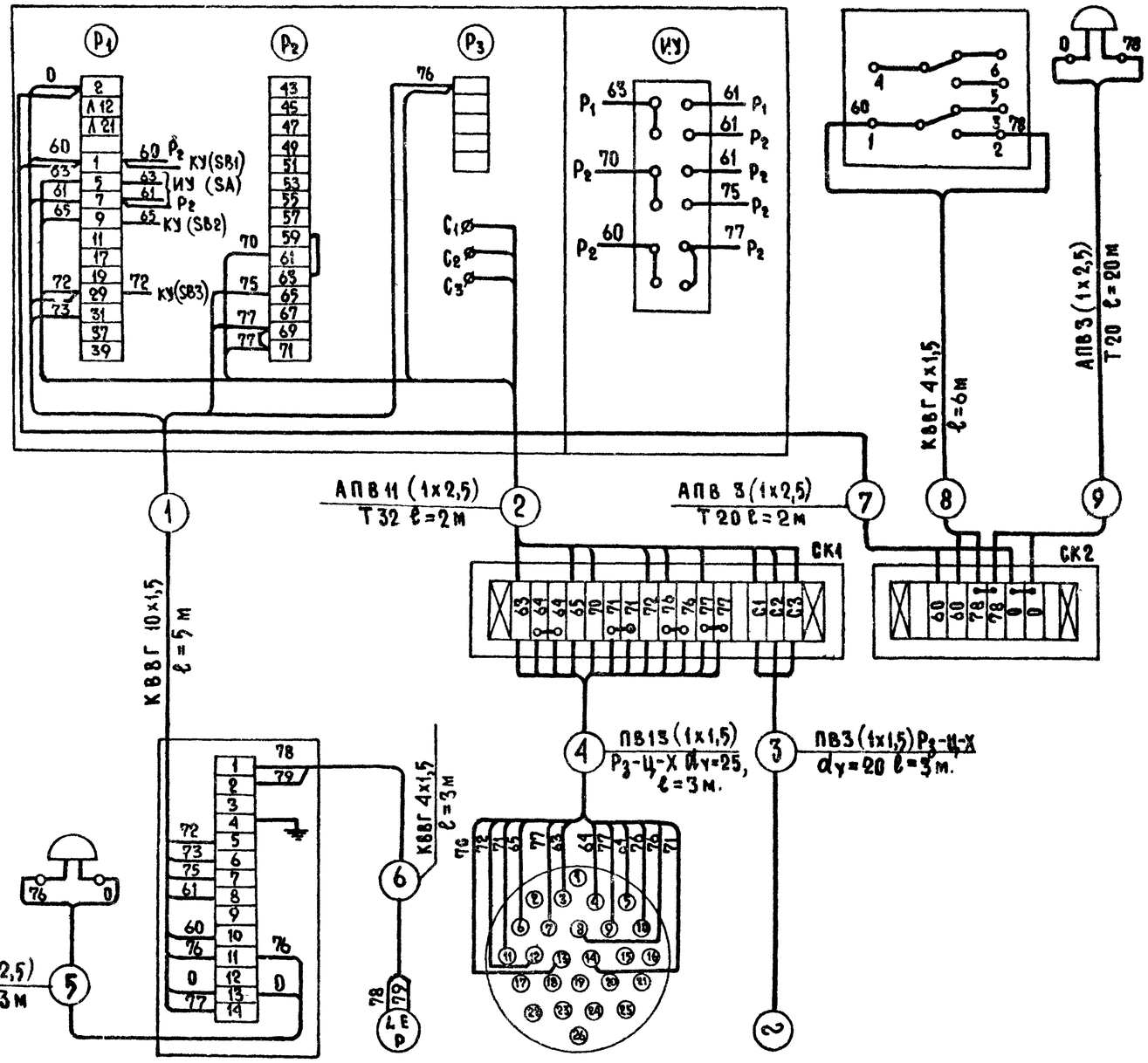

	Наименование	Кол.	Примечание
—	Труба электросварная ГОСТ 10704-76		
	Ду=10 мм	30	м
	Ду=32 мм	5	м
—	Провод медный ПВ-660 сечением		
	1,5 кв. мм. ГОСТ 6323-71	50	м
—	Провод алюминиевый АПВ-660		
	сечением 2,5 кв. мм ГОСТ 6323-71	100	м
—	Металлорукав Р3-Ц-Х ТУ22.2173-71		
	Ду=20 мм	5	м
	Ду=25 мм	5	м
	Соединительная коробка ТУ36.1753-75		
СК-2	на 8 клемм	1	
СК-1	на 16 клемм	1	
—	Кабель контрольный ГОСТ 1508-71		
	КВВГ 4×1,5 кв. мм.	10	м
	КВВГ 10×1,5 кв. мм	5	м

Данный чертеж читать совместно чертежом ЭА-10.

Обозначение по схеме	НА1	Р1	Р1а	—	м
Наименование	Звонок	Прибор контроля уровня реле	Датчик прибора ИКС-2Н	Штепсельный разъем электродвигателя задвижки	Электродвигатель задвижки
Назначение	Звуковой сигнал.	Контроль верхнего уровня в канализационном трубопроводе			

Типовой проект 252-9-63 Альбо

Согласовано

Нач. техн. отд. | Линаск

Взам. инв. | Подпись и дата | Инв. № подл.

Привязан.

Нач. отд.	Барченков		9.VII.80	252-9-63-5.2-1 ЭА
Нормокон.	Селина		9.VII.80	Межбольничный патологоанатомический корпус с отделением бюро судебно-медицинской экспертизы
Гл. инж. пр.	Монахов		9.VII.80	Патологоанатомический корпус
Вед. инж.	Горбушин		9.VII.80	Схема внешних проводок

Стадия	Лист	Листов
Р	15	

Проектный институт

Поз. обозн.	Наименование	Кол.	Примечание
—	Металлоконструкции	150	кг.
—	Лоток перфорированный ЛП-145		
	ТУ 36.113-75	15	
—	Тройник горизонтальный ТГ-150		
	ТУ 36.1109-77.	1	

М 1:50

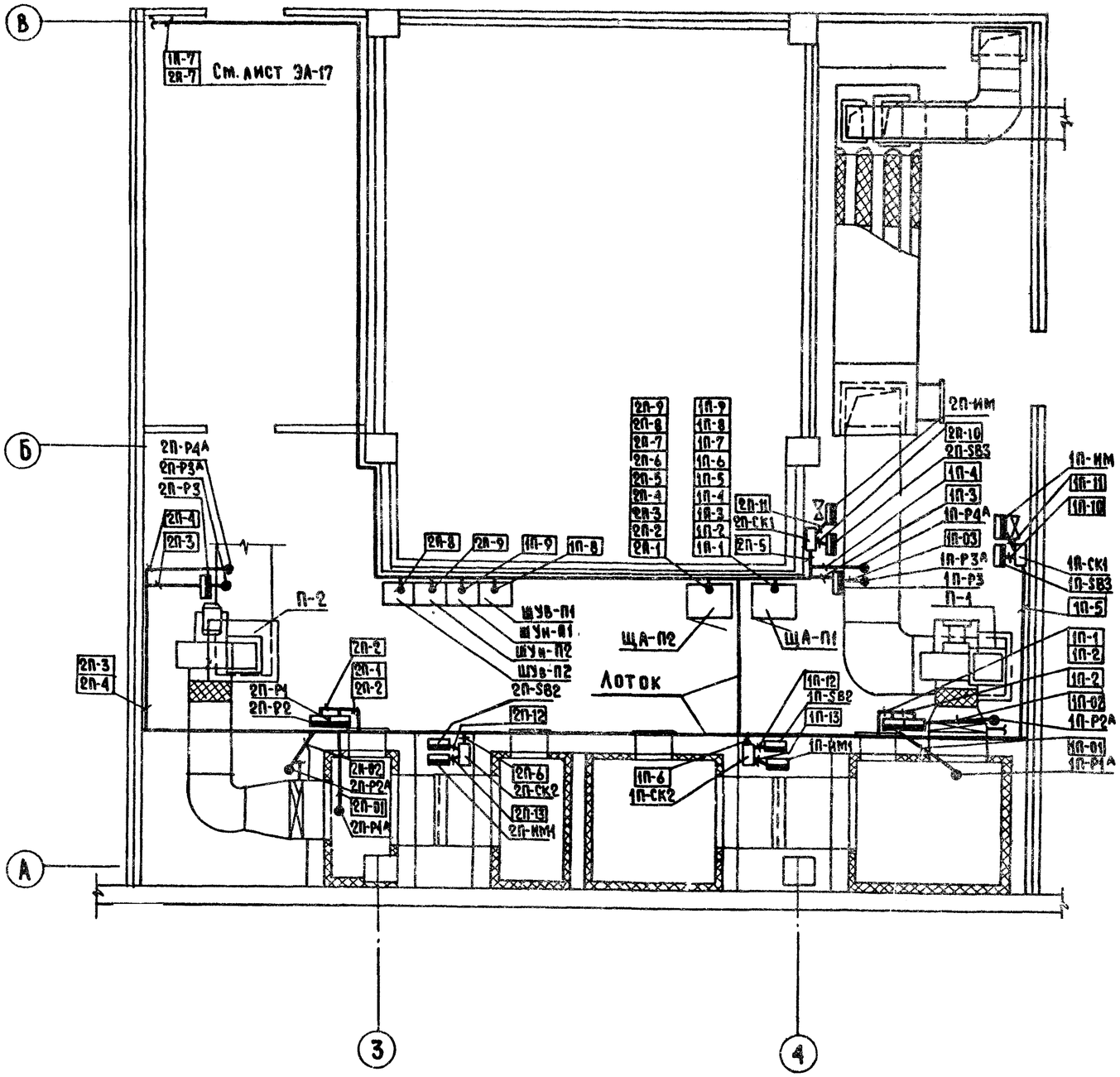

1. Данный чертеж рассматривать с чертежами ЭА-13, 14.
2. Врезки датчиков и отборные устройства предусматриваются в сантехнической части проекта.
3. Щиты автоматики ЩА-П установить на стене на высоте 2,0 м. от уровня пола до верхней кромки щита.
4. Прокладку и крепление трасс выполнить в соответствии с СН и П III-34-74 Госстроя СССР.
5. Кнопки управления, соединительные коробки, контрольно-измерительные приборы установить на стене на высоте 1,4...1,6 м. от уровня пола.
6. Лотки крепить к стенам и конструкциям на высоте 2,5 м. от уровня пола.

Типовой проект 252-9-63 Альбом

Согласовано: ГИП "ЭО" Короткова; ГИП "ОВ" Колецкова; Согласовано: Гаспарян; Ст. инж. техн. отд.; Нач. техн. отд.

Инв. № подл. | Подпись и дата | Взам. инв. №

Привязан.

Инв. №

Нач. отд.	Барченков		9.VII.80
Нормокон.	Селина		9.VII.80
Гл. инж. пр.	Монахов		9.VII.80
Вед. инж.	Горбушин		7.VII.80
Инженер	Грачева		7.VII.80
Проверил	Ульман		7.VII.80

252-9-63-5.2-1 ЭА

Межбольничный патологоанатомический корпус с отделением бюро судебно-медицинской экспертизы

Патологоанатомический корпус

Стадия	Лист	Листов
Р	16	

План расположения. Венкамера П1, П2.

Проектный институт Минздрава РСФСР г. Москва

Типовой проект 252-9-63 Альбом

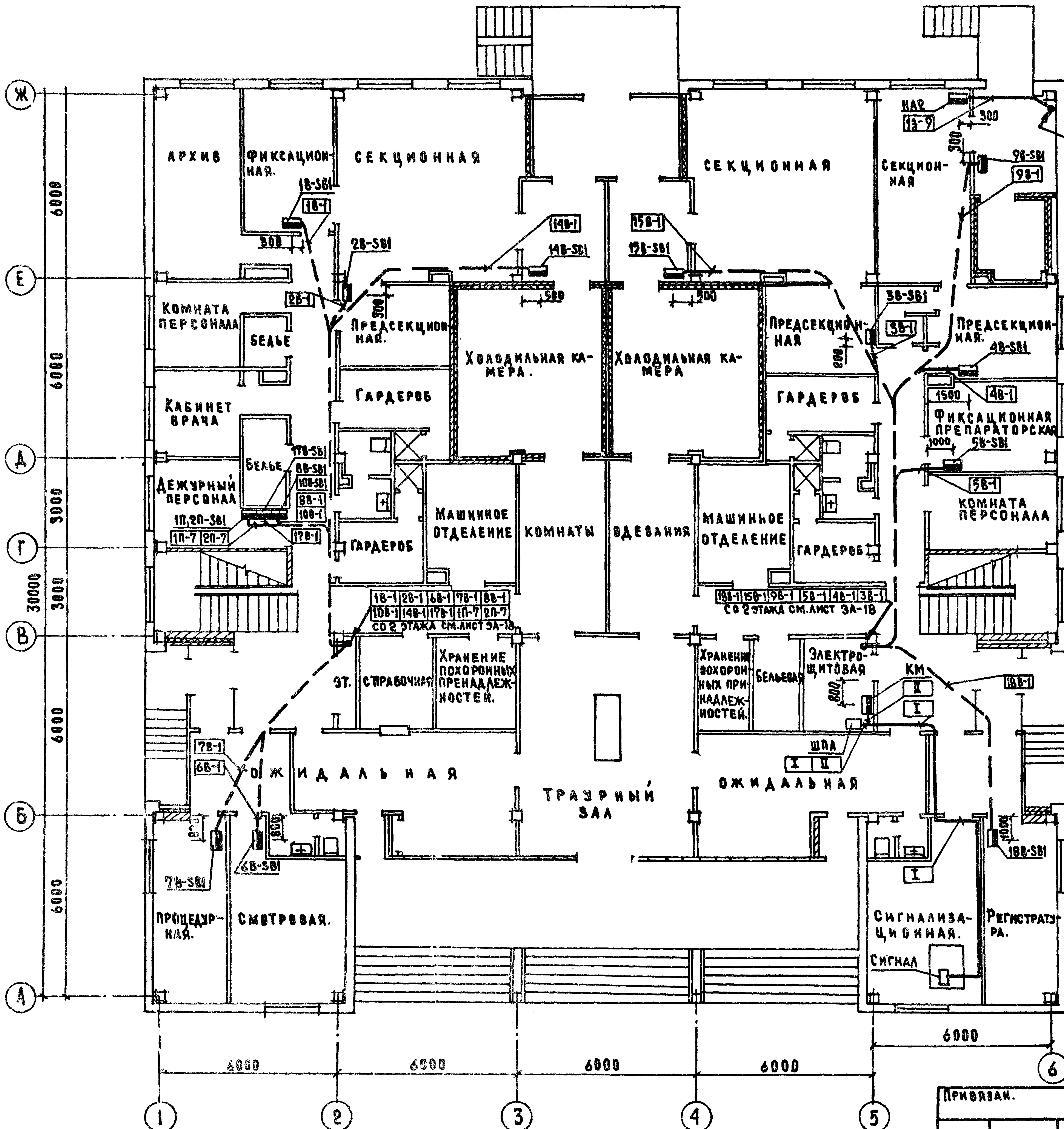

Элементы плана техподполья.

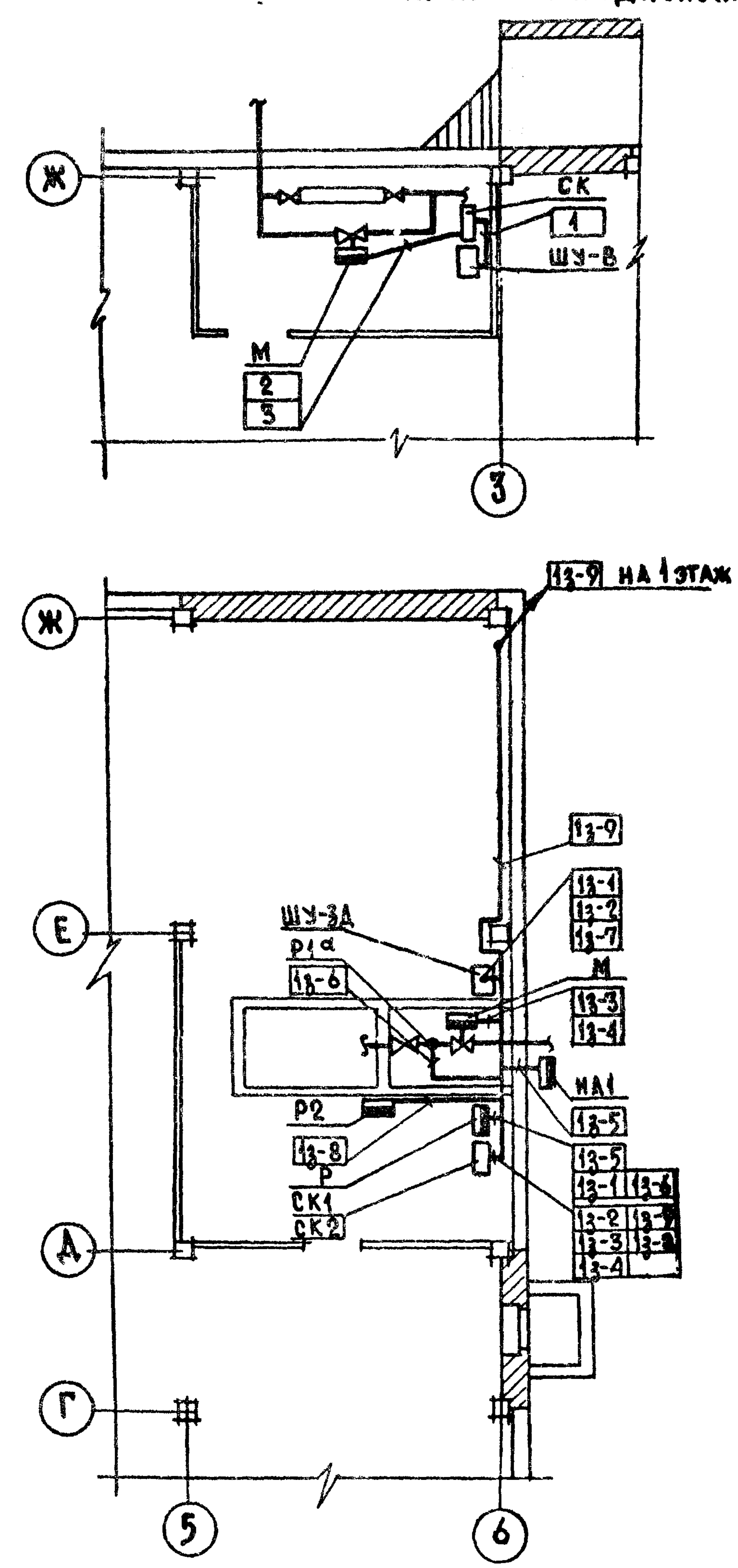

Данный чертеж рассматривать с чертежами ЭА-9, 12, 14, 15, 16, 18.

252-9-63-5.2-1 ЭА			
Межбольничный патологоанатомический корпус с отделением бюро судебно-медицинской экспертизы			
Нач. отд. Барченков	Патологоанатомический корпус	Стадия Р	Лист 17 / Листов
Нормоконт. Селина			
Гл. инж. пр. Монахов			
Вед. инж. Горбушин	План расположения. Техподполье. 1 этаж.	Проектный институт Минздрава РСФСР г. Москва	
Инженер Грачева			
Проверил Ульман			

Привязан.

Инв. №

Согласовано

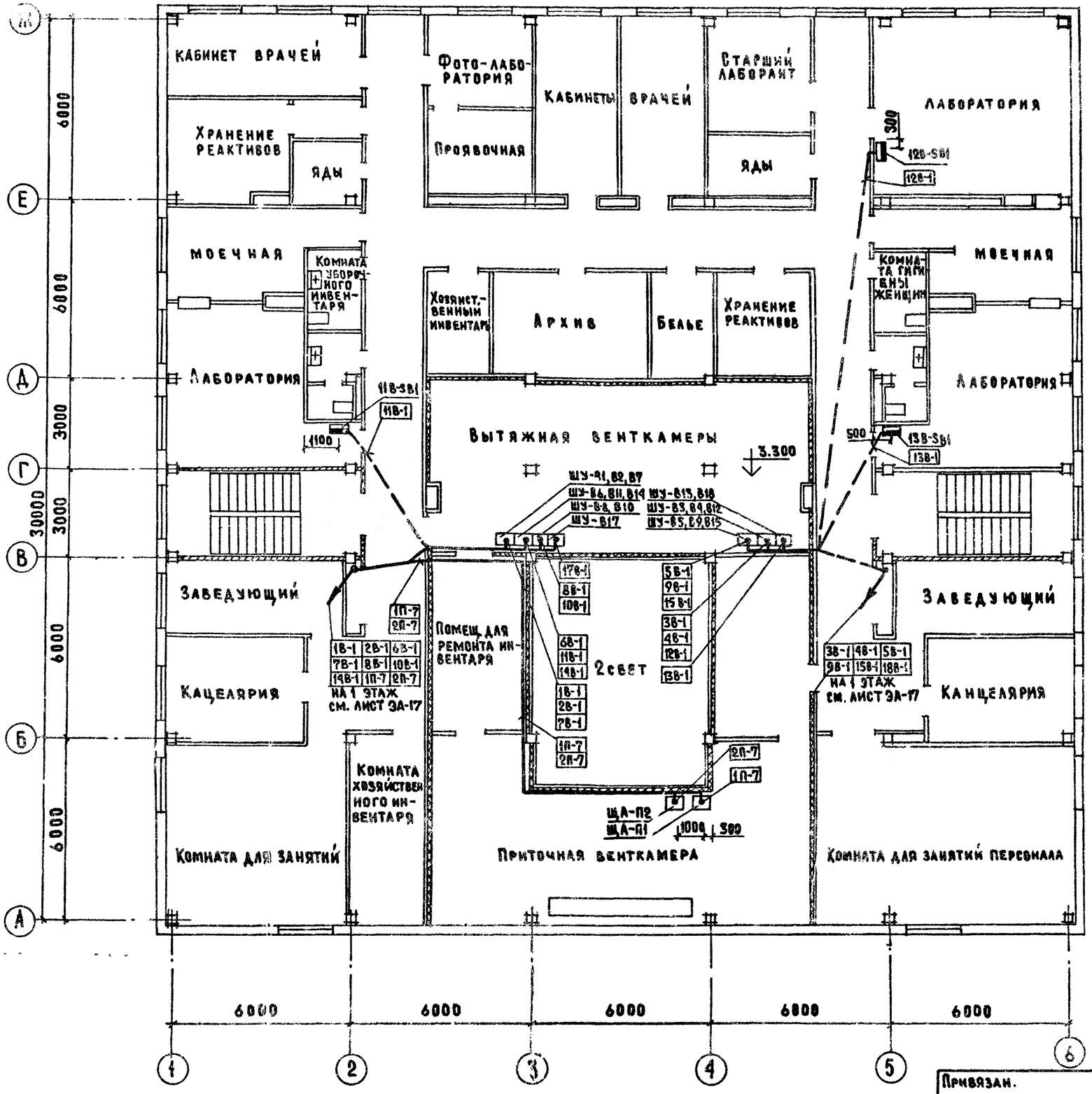

Данный чертеж рассматривать с чертежами ЭА-9, 17.

Нач. отд.	Барченков		9.VII.80	252-9-63-5.2-1 ЭА	
Нормоконт.	Селина		9.VII.80	Межбольничный патологоанатомический корпус с отделением бюро судебно-медицинской экспертизы	
Гл. инж. пр.	Монахов		8.VII.80	Патологоанатомический корпус	Стадия: Р; Лист: 18; Листов:
Вед. инж.	Горбушин		7.VII.80	План расположения. 2 этаж.	Проектный институт Минздрава РСФСР г. Москва
Инженер	Грачева		7.VII.80		
Проверил	Ульман		7.VII.80		

Привязан.

Инв. №

Согласовано

Гип. 30"	Коротков		Ст. инж. тех. отд.	Гаспарян	
Гип. 08"	Колецкова		Гип. ВК	Зильберман	
Гап.	Федоров		Нач. техн. отд.	Линаск	

Типовой проект 252-9-63 Альбом III

Инв. № подл. | Подпись и дата | Взамен инв.

Типовой проект 252-9-63 Альбом III

Согласовано: Госстрой РСФСР 14.12.62

Согласовано: Тех. отд. Минздрава

Согласовано: Минск

Инв. № подл. | Подпись и дата | Взам. инв. №

Ведомость рабочих чертежей основного комплекта

Лист	Наименование	Примеч.
ус-1	Общие данные /начало/	
ус-2	Общие данные /продолжение/	
ус-3	Общие данные /окончание/	
ус-4	План слаботочных сетей 1 этажа	
ус-5	План слаботочных сетей 2 этажа	
ус-6	Подпольная коробка слаботочной канализации	

Основные показатели

Наименование	Кол.
Городская телефонизация:	
емкость телефонного ввода	20
Радиотрансляция:	
количество абонентских точек	20
Звукофикация:	
мощность усилителей, вт	
количество абонентских точек	2
Электрочасофикация:	
количество устанавливаемых вторичных часов	13

Настоящий проект выполнен в соответствии с действующими нормами и правилами /в том числе по взрывопожарной безопасности/

Главный инженер пр. /Осетинский/

Условные обозначения и изображения

- Электрочасовая установка
- Телефонный аппарат внешней связи
- Телефон-автомат
- Динамический громкоговоритель 3-х программной вещания
- Звуковая колонка
- Коробка телефонная распределительная внешней связи
- Универсальная разветвительная коробка УРК-4
- То же, УК-2П
- Подштукатурная коробка КП-4
- Подпольная коробка 250×250 мм
- Вторичные электрочасы
- Трубостойка с абонентским трансформатором
- Трубная канализация
- Телефонная распределительная сеть
- Радиотрансляционная сеть
- Электрочасовая сеть

Общие указания

I Телефонизация

Для телефонизации патолого-анатомического корпуса от внешних сетей предусматривается ввод емкостью 20×2. Наружные телефонные сети решаются проектом привязки. Распределительные и абонентские сети телефонизации выполняются соответственно кабелями марки ТПП различной емкости и одиночным проводом марки ТРП-1×2×0,5, прокладываемым скрыто в канализации из винипластовых труб различных диаметров.

В качестве смотровых устройств телефонной канализации приняты подпольные коробки. Распределительные сети телефонной связи оконцовываются телефонными коробками типа КРТП-10, устанавливаемыми в поэтажных слаботочных шкафах. Абонентские сети телефонной связи оконцовываются телефонными розетками, устанавливаемыми в подштукатурных коробках типа КП-4 с декоративными крышками типа У-89Т на высоте 0,3 метра от пола.

II Электрочасофикация

Для обеспечения корпуса показаниями единого и точного времени предусматривается электрочасовая установка в составе: первичных электрочасов типа ПКАЗ-24М, источника питания и вторичных электрочасов. Размещение электрочасовой установки предусматривается на 2ом этаже, в помещении заведующего. Питание электрочасовой установки осуществляется от сети переменного тока 220в через выпрямительный блок типа ВБ-24/3 с напряжением выпрямленного тока 24в.

Монтаж электрочасовой сети по корпусу выполняется проводом марки ПРППМ-2×0.8, прокладываемым скрыто под штукатуркой стен и в бороздах перегородок

Привязан				
Инв. №				
252-9-63-6.1-1 ус				
Межбольничный патолого-анатомический корпус с отделением Бюро судебно-медицинской экспертизы				
Нач. эл. отд.	Барчиков			Патолого-анатомический корпус
Нормокон.	Семина			
Гл. инж. пр.	Осетинский			Общие данные /начало/
Инженер	Анисифорова			
Проверил	Григорьев			

Стадия	Лист	Листов
Р	1	6

Проектный институт Минздрава РСФСР г. Москва

Типовой проект 252-9-63 Альбом III

III Радиофикация

Радиофикация корпуса предусматривается от городских радиотрансляционных сетей. Ввод в корпус намечено осуществить с трубостойки с абонентским трансформатором. Для возможности звукофикации траурного зала предусматривается магнитофон „Тембр-2" и звуковые колонки 2К3-1 мощностью до 2ва. Во всех радиофицируемых помещениях, устанавливаются динамические громкоговорители трехпрограмного вещания типа „Маяк". По корпусу монтаж однопарных радиотрансляционных сетей выполняется: по стоякам проводом марки ПВЖ-1.8кв.мм, а на горизонтальных участках-проводом марки ПТПЖ-2х1.2, прокладываемым скрыто в канализации из винипластовых труб. В качестве разветвительных и ограничительных коробок радиотрансляционных сетей принимаются универсальные разветвительные коробки типа УРК-4. Радиотрансляционные сети оконцовываются штепсельными розетками У-86РМ, монтируемыми в подштукатурных коробках КП-4 с декоративными крышками У-89-АМ. Радиорозетки устанавливаются на высоте 0.8м. от пола не далее 1м от электророзеток.

IV Заземление

Для заземления радиостойки предусматривается устройство спуска стальной проволоки диаметром 8мм по наружной стене корпуса.

Выполнение контура заземления решается проектом привязки.

Сводная спецификация

Марка поз.	Обозначение	Наименование	Кол.	Примечание
		Сети телефонизации		
		Оборудование		
1	ГОСТ 9686-68	Телефонный аппарат системы АТС ТА-72, шт	17	
		Материалы		
2	ТУ16.505.131-70	Кабель телефонный ТПП-20×2×0.5, м	30	
3	——— " ———	То же, ТПП-10×2×0.5, м	40	
4	ГОСТ 20575-75	Провод телефонный абонентский ТРП-1×2×0.5, м	470	
5	ГОСТ 8525-78	Коробка телефонная распределительная КРТП-10, шт	4	
6		Коробка подштукатурная КП-4, шт	17	
7		Декоративная крышка с одним круглым отверстием У-89Т, шт	17	
8		Муфта соединительная для кабеля ТПП-20×2×0.5 ПСКМ-П, шт	1	
9		Муфта разветвительная 20(10+10+10) ПРКМ-П, шт	1	
10		То же, 10(10+10), шт	1	
11	ТУ-05-1796-76	Труба винипластовая диам. 40 мм, м	70	
12		То же, диам. 20мм. м	200	
1	ГОСТ 22506-77	**Сети радиотрансляции** Оборудование Динамический громкоговоритель 3х программного вещания „Маяк", шт	21	
2	ГОСТ 12392-71	Магнитофон „Тембр-2" шт	1	
3	ГОСТ 16122-78	Звуковая колонка 2К3-1, шт	2	
4	ГОСТ 10254-75	Материалы Провод радиофикации ПТПЖ-2×1.2, м	450	
5	——— " ———	То же, ПВЖ-1.8 мм², м	45	
6		Универсальная разветвительная коробка УРК-4, шт	7	
7		Коробка подштукатурная КП-4, шт	21	
8		Декоративная крышка с прямоугольным отверстием У-89-АМ, шт	21	
9	ГОСТ 8659-67	Штепсельная розетка с плоскими контактами У-86-РМ, шт	21	
10		Вилка с плоскими контактами У-87Р, шт	21	
11	ГОСТ 8914-68	Трансформатор абонентский ТАМ-10, шт	1	
12		Универсальная коробка УК-2П, шт	2	
1		**Сети электрочасофикации** Оборудование Первичные электрочасы ПКЛ3-24М, шт	1	
2		Выпрямительный блок напряжением 2.4 в ВБ-24/3, шт	1	
3	Приборостроительный завод г. Орджоникидзе	Вторичные электрочасы ВЧС1-М2 ПВ24Р-300-323К, шт	14	
4	ТУ 16.505.755-75	Материалы Провод в полиэтиленовой изоляции ПРППМ-2×0.8, м	360	
5	ГОСТ 10040-62	Универсальная коробка УК-2П, шт	11	
1		**Заземление** Сталь круглая Ø 8 мм, м	20	
1	ГОСТ 104-56	**Конструкции монтажные** Шкаф слаботочный ШРП-900×250×2000(h), шт	4	
2		Коробка подпольная 250×250 мм, шт	16	

Согласовано

Инв. № подл. | Подпись и дата | Взам. инв. №

Привязан

Инв. №

Нач. эа. отд.	Барченков	11.07.80
Нормоконт.	Сеанна	11.07.80
Гл. инж. пр.	Остинский	11.07.80
Инженер	Анисифорова	11.07.80
Проверил	Григорьев	11.07.80

252-9-63-6.1-1 УС

Межвальничный патологоанатомический корпус с отделением бюро судебно-медицинской экспертизы

Патологоанатомический корпус

Стадия	Лист	Листов
Р	2	

Общие данные /продолжение/

Проектный институт Минздрава РСФСР г. Москва

Типовой проект 252-9-63 Альбом V

Согласовано

Инв.№ подл. | Подпись и дата | Взам. инв.№ | Инв.№ дубл. | Подпись и дата

Список абонентских слаботочных сетей

NN п/п	Наименование помещений	Телефон внешней связи	Радио и программного вещания	Вторичные электрочасы
	Техническое подполье			
1	Узел управления	1		
	Итого по этажу	1	—	—
	1 этаж			
1	Архив	1	1	
2	Комната персонала (2)		2	
3	Кабинет врача	1	1	
4	Дежурный персонал	1	1	
5	Секционная (3)			3
6	Смотровая		1	
7	Предсекционная (3)			3
8	Справочная	1	1	
9	Ожидальная (2)	2А		2
10	Траурный зал			1
11	Сигнализационная	2	1	
12	Регистратура	1	1	1
13	Коридор			1
	Итого по этажу	9+2А	9	11
	2 этаж			
1	Кабинет врача (3)	3	3	
2	Лаборатория (3)		3	
3	Заведующий (2)	2	2	
4	Канцелярия (2)	2	2	
5	Старший лаборант	1	1	
6	Архив		1	
7	Коридор			3
	Итого по этажу	8	12	3
	Итого	17+2А	21	14

Скелетная схема слаботочных сетей

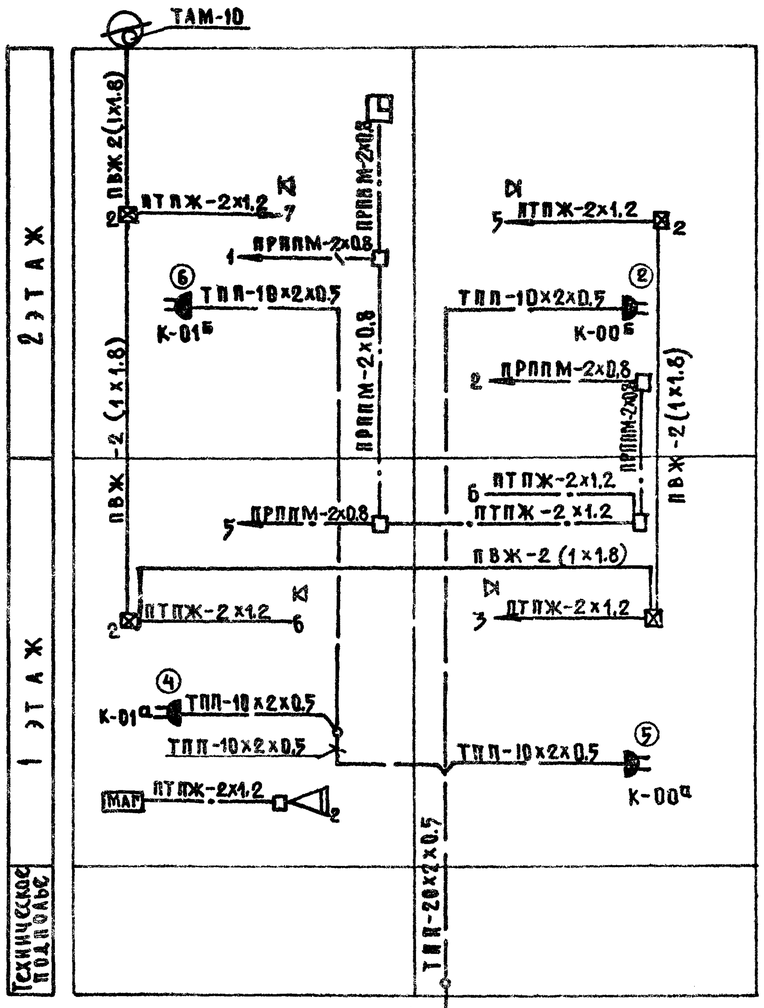

От внешних телефонных сетей
/решается проектом привязки/

Условные обозначения см лист УС-1

				252-9-63-6.1-1 УС	
				Межбольничный патологоанатомический корпус с отделением бюро судебно-медицинской экспертизы	
Привязан				Патологоанатомический корпус	Стадия: Р; Лист: 3; Листов:
		Нач.отд.	Барченков		
		Нормокон.	Ссанина		
		Гл.инж.пр.	Достинский	Общие данные /окончание/	Проектный институт Минздрава РСФСР г. Москва
		Инженер	Анисимова		
Инв.№		Проверил	Григорьев		

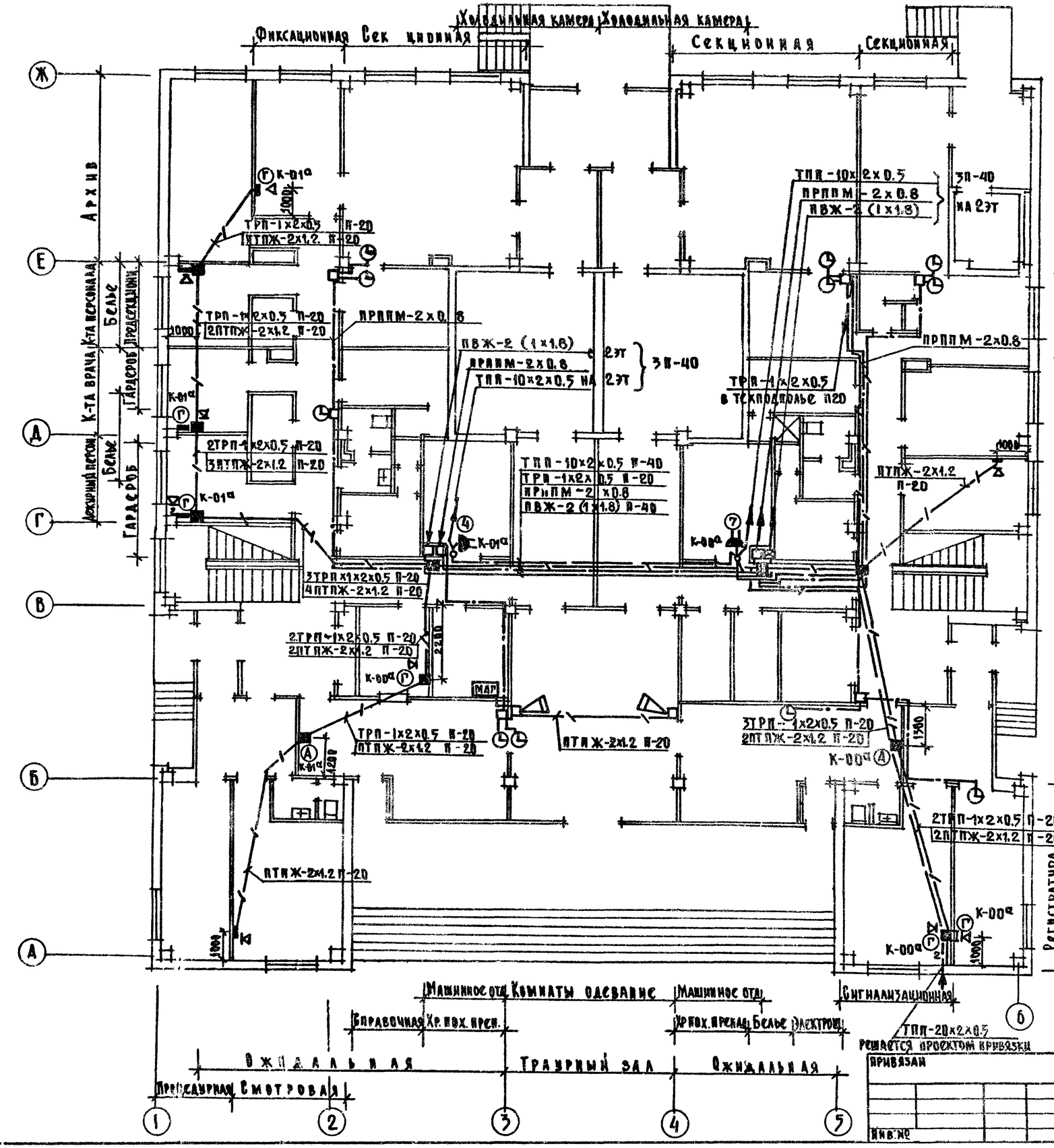

Выкопировка из плана техподполья

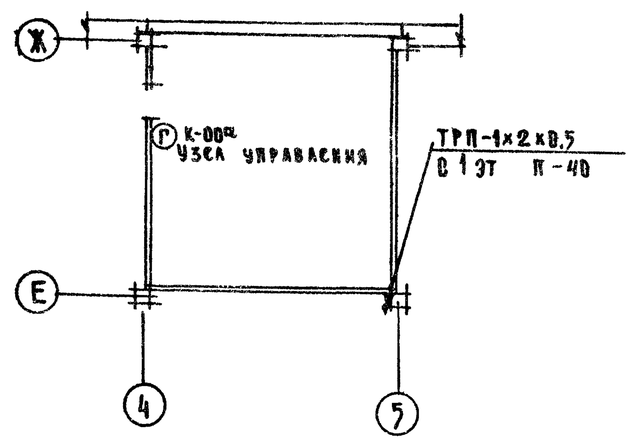

Условные обозначения см. лист УС-4

252-9-63-6.1-1 УС				
Межбольничный патологоанатомический корпус с отделением бюро судебно-медицинской экспертизы				
Патологоанатомический корпус			Стадия	Лист	Листов
			Р	4	
План слаботочных сетей 1 этажа			Проектный институт Минздрава РСФСР г. Москва		
Нач. эл. отд.	Барченков	14.07.80			
Нормокон.	Селина	14.07.80			
Гл. инж. пр.	Осетинский	14.07.80			
Инженер	Анисифорова	14.07.80			
Проверил	Григорьев	14.07.80			

Привязан

Инв. №

Согласовано: Гл. арх. пр. Федоров; Гип. в. к. Эльберман; Рук. группы ВВ Колесникова; Инж. техн. отд. Павлова; Нач. технич. отд. Ланнаск; Инженер ППО Гасларян

Типовой проект 252-9-63 Альбом III

Инв. № подл. | Подпись и дата | Взам. инв. №

Типовой проект 252-9-63 Альбом

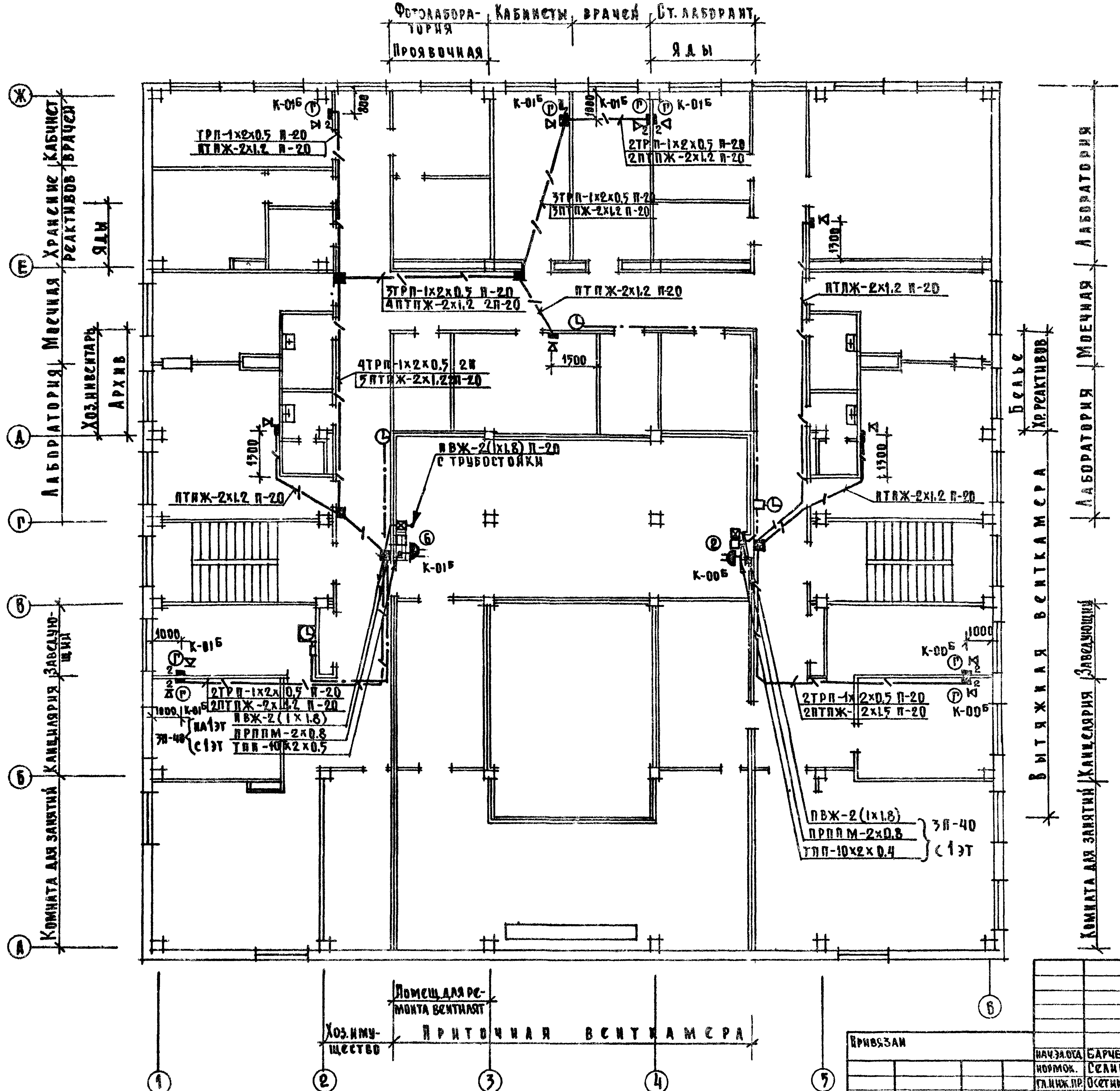

Условные обозначения см. лист УС-1

252-9-63-6.1-1 УС

Межбольничный патологоанатомический корпус с отделением бюро судебно-медицинской экспертизы

Нач. отд.	Барченков		17.07.80
Нормок.	Селина		17.07.80
Гл. инж. пр.	Осетинский		17.07.80
Инженер	Анисимова		17.07.80
Проверил	Григорьев		17.07.80

Патологоанатомический корпус

План слаботочных сетей 2 этажа

Стадия	Лист	Листов
Р	5	

Проектный институт Минздрава РСФСР г. Москва

Привязан

Инв. №

Согласовано

Типовой проект 252-9-63 Альбо

А-А

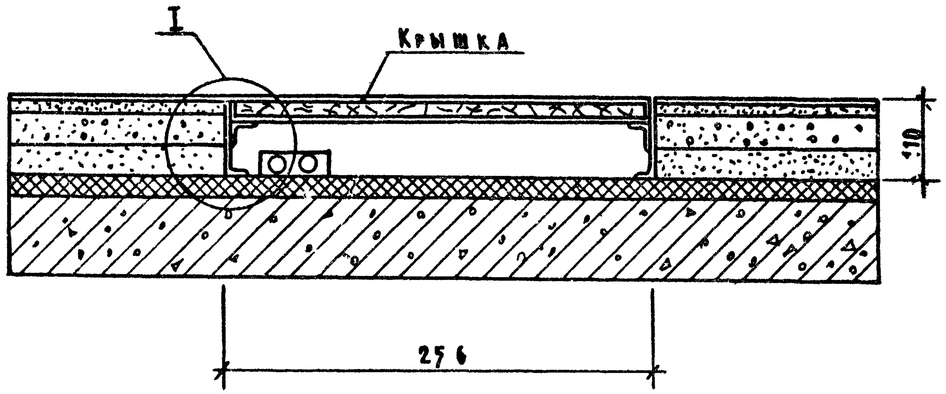

Узел I

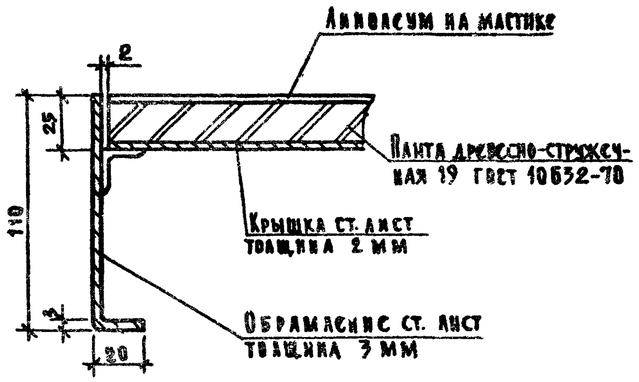

Крышка

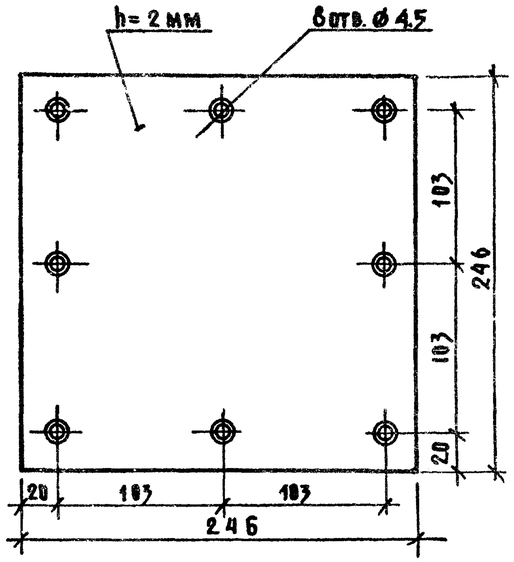

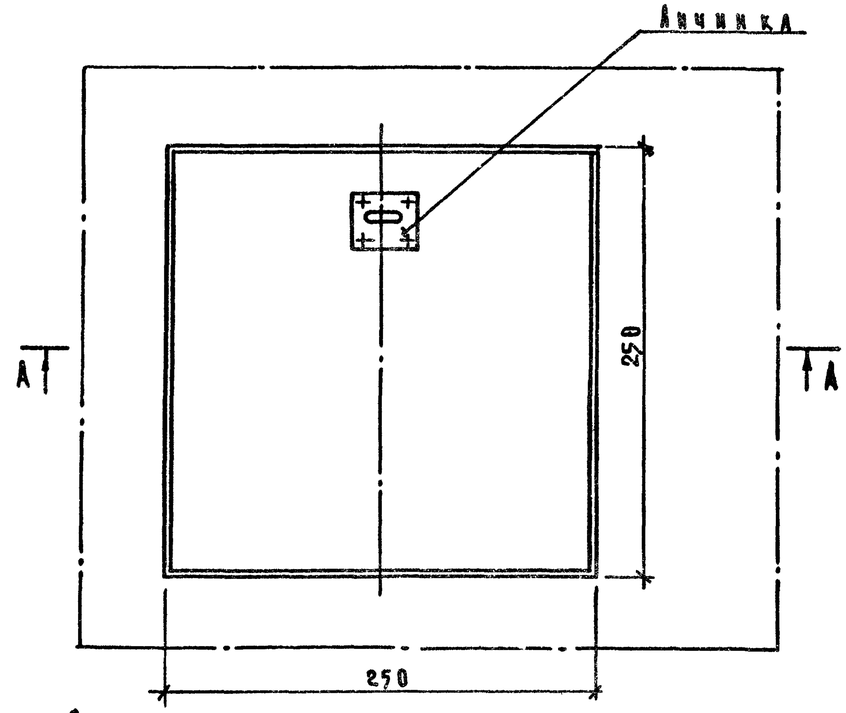

Обрамление

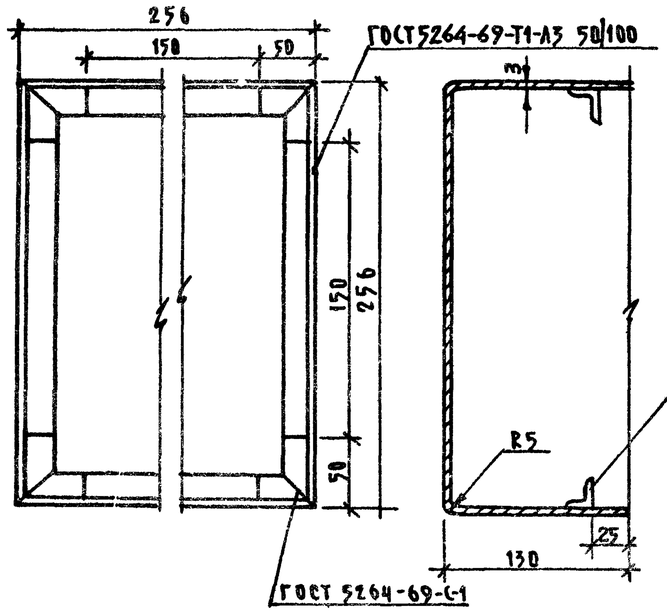

Личинка

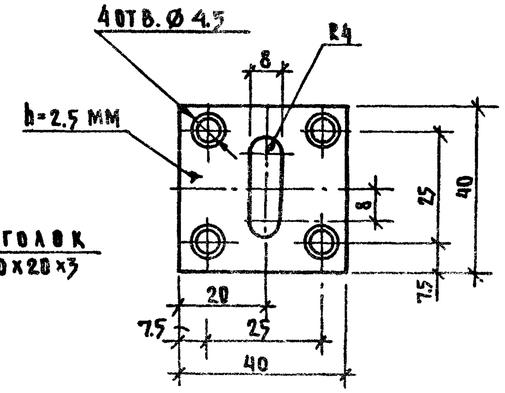

Спецификация металла на изделие

Наименование изделия	Наименован. элемента	Кол.	Масса эл-та (кг) 1 шт	Масса эл-та (кг) Общ	Материал ГОСТ
Подпольная коробка размер 258×250	Обрамление	1	3.12	3.12	Лист Б-ПН-0-3 ГОСТ 19903-74 / ст.3 ГОСТ 16523-70
	Крышка	1	0.94	0.94	Лист Б-ПН-0-3 ГОСТ 19903-74 / ст.3 ГОСТ 16523-70
	Уголок	4	0.14	0.56	Уголок 20×20×3 ГОСТ 8509-72 / ст.3 ГОСТ 535-58 L=150 мм
	Личинка	1	0.3	0.3	Лист Б-ПН-0-2.5 ГОСТ 19903-74 / ст.3 ГОСТ 1653-70
	Шуруп	12	0.001	0.012	Шуруп А4×13 ГОСТ 1145-70
	Итого: 4.932 кг				

Привязан			
Инв. №			
Нач. эл. отд.	Барченков		14.07.80
Нормокон.	Селина		14.07.80
Гл. инж. пр.	Осетинский		14.07.80
Инженер	Анисифорова		14.07.80
Проверил	Григорьев		14.07.80

252-9-63-6.1-1 УС

Межбольничный патологоанатомический корпус с отделением бюро судебно-медицинской экспертизы

Патологоанатомический корпус

Стадия	Лист	Листов
Р	6	

Подпольная коробка слаботочной канализации

Проектный институт Минздрава РСФСР г. Москва

Согласовано

Нач. техн. отд. | Лин. аск. | Взам. инв. № | Подпись и дата | Инв. № подл.

Типовой проект 252-9-63 Альбом ...

Ведомость рабочих чертежей основного комплекта

Лист	Наименование	Примеч.
ПС-1	Общие данные /начало/	
ПС-2	Общие данные /продолжение/	
ПС-3	Общие данные /окончание/	
ПС-4	План сетей 1 этажа тревожной сигнализации	
ПС-5	План сетей тревожной сигнализации 2 этажа	

Основные показатели

Наименование	Кол
Пожарно-охранная сигнализация:	
Емкость приемной станции лучей	20
Количество лучей пожарной сигнализации	11
Количество лучей охранной сигнализации	3

Настоящий проект выполнен в соответствии с действующими нормами и правилами /в том числе по взрывопожарной безопасности/

Главный инженер проекта /Осетинский/

Условные обозначения

- Пост тревожной сигнализации
- Датчик пожарной сигнализации
- Датчик охранной сигнализации
- Коробка телефонная КРТП-10 параллельная тревожной сигнализации
- Коробка разветвительная УК-2П
- Сеть пожарной сигнализации
- Сеть охранной сигнализации
- Распределительная сеть тревожной сигнализации

Общие указания

Для предупреждения возможности развития пожара и охраны помещений хранения ядов с блокировкой дверей предусматривается устройство систем пожарно-охранной сигнализации.

В качестве приемного устройства систем пожарно-охранной сигнализации принят концентратор малой емкости типа „Сигнал-12М" общей емкостью на 20 лучей.

Станцию пожарно-охранной сигнализации намечено разместить на 1-ом этаже в помещении сигнализационной, где должно быть обеспечено круглосуточное пребывание дежурного персонала.

Питание установки „Сигнал-12М" предусматривается от сети переменного тока 220в /два ввода, включенные по схеме АВР/.

В качестве датчиков охранной сигнализации принимаются магнито-контактные датчики типа „ДМК". Датчики пожарной сигнализации типа „ДТЛ" монтируются на потолках помещений не далее 2х метров от стены, 4х метров друг от друга и 0,5 метров от светильников. Перед каждым помещением, где предусмотрены датчики „ДТЛ" устанавливаются разветвительные коробки типа УК-2П.

Распределительные сети пожарно-охранной сигнализации выполняются кабелями марки ТПП различной емкости, прокладываемыми скрыто в канализации из винипластовых труб. В качестве оконечных устройств распределительных сетей применяются десятипарные коробки типа КРТП-10, устанавливаемые в поэтажных слаботочных шкафах.

От распределительных коробок до датчиков абонентские сети выполняются однопарным проводом марки ТРП, прокладываемым открыто по строительным конструкциям.

Для возможности подачи сигнала на районное отделение вневедомственной пожарной охраны от станционного устройства пожарно-охранной сигнализации предусматривается использование выделенной пары в городской телефонной сети.

Привязан

Инв. N

252-9-63-6.2-1 ПС

Межбольничный патологоанатомический корпус с отделением бюро судебно-медицинской экспертизы

				Стадия	Лист	Листов
Нач. эл. ф.	Барченков		10.63	Р	1	5
Нормокон.	Селина		10.63			
Гл. инж. пр.	Осетинский		10.63	Патологоанатомический корпус		
Инженер	Анисимова		10.63	Общие данные /начало/		
Проверил	Григорьев		10.63			

Проектный институт Минздрава РСФСР г. Москва

Согласовано: Инв. N подл. | Подпись и дата | Взам. инв. N | Техн. отд. | Линаск

Типовой проект 252-9-63 Альбом I

Сводная спецификация

Марка поз.	Обозначение	Наименование	Кол	Примечание
		Сети тревожной сигнализации		
		Оборудование		
1	Завод оборудования	Концентратор малой емкости на 20 лучей „Сигнал"-12" в составе; 5-номерной базовый комплект „Сигнал-12АМ", шт	1	
1.1	г. Калуга			
1.2	ГОСТ 17590-72	5-номерной блок „Сигнал-12БМ", шт	3	
2		Щиток заземления ЩЗП-2, шт	1	
		Материалы		
3	ГОСТ 17592-72	Датчик тепловой „ДТА", шт	190	
4		Датчик магнито-контактный „ДМК", шт	6	
5	ГОСТ 8525-78	Коробка телефонная распределительная КРТП-10, шт	4	
6	ГОСТ 10040-62	Универсальная коробка УК-2П, шт	70	
7		Муфта разветвительная, для кабеля ТПП 20(10+10+10) ПРКМ-П, шт	1	
8		То же, 10(10+10), шт	1	
9	ТУ 16.505.131-70	Кабель телефонный распределительный ТПП-20×2×0,4, м	30	
10	——//——	То же, ТПП-10×2×0.4, м	40	
11	ГОСТ 20575-75	Провод телефонный абонентский ТРП-1×2, 0,5, м	1460	
12	ТУ-05-1796-76	Труба винипластовая диам. 40 мм. м	70	

Список датчиков тревожной сигнализации

№№ п/п	Наименование помещений	Количество датчиков пожарной сигнализации	Площадь помещений	Номер луча	Количество датчиков охранной сигнализации	Номер луча
	1 этаж					
1	Гардероб (2)	2×2	6.4 8.0	Л-1		
2	Предсекционная	2	10.3	Л-1		
3	Тамбур	2	9.2	Л-1		
4	Секционная	4	40.0	Л-1		
5	Фиксационная	2	14.1	Л-1		
6	Архив	2	19.4	Л-1		
7	Коридор	4		Л-1		
8	Дежурный персонал	2	10.0	Л-2		
9	Бельевая (2)	2×2	2.7 4.5	Л-2		
10	Кабинет врача	2	9.6	Л-2		
11	Комната персонала	2	9.9	Л-2		
12	Тамбур	2	10.5	Л-3		
13	Ожидальная (2)	1×3 1×2	27.1 12.6	Л-3		
14	Процедурная	2	18.4	Л-3		
15	Смотровая	2	19.1	Л-3		
16	Машинное отделение	2	13.4	Л-4		
17	Справочная	2	8.7	Л-4		
18	Хранение похоронных принадлежностей	2	8.4	Л-4		
19	Комната одевания	2	16.8	Л-4		
20	Коридор	2	9.1	Л-4		
21	Машинное отделение	2	13.4	Л-7		
22	Комната одевания	2	16.8	Л-7		
23	Траурный зал	6	44.3	Л-7		
24	Хранение похоронных принадлежностей	2	5.6	Л-7		
25	Бельевая	2	5.0	Л-7		
26	Коридор	2	9.1	Л-7		
27	Гардероб (2)	2×2	6.4 8.0	Л-8		
28	Предсекционная (2)	2×2	10.3 11.8	Л-8		
29	Секционная (2)	1×4 1×2	40.0 19.8	Л-8		
30	Фиксационная	2	13.5	Л-8		
31	Комната персонала	2	11.5	Л-8		
32	Коридор	3		Л-8		
33	Электрощитовая	2	7.8	Л-9		
34	Тамбур	2	10.5	Л-9		
35	Ожидальная (2)	1×3 1×2	30.0 8.9	Л-9		
36	Регистратура	2	18.4	Л-9		
	Итого по этажу	99		7 луч		
	2 этаж					
1	Помещение для ремонта вентиляторов	2	19.7	Л-5		
2	Хозяйственное имущество	2	15.0	Л-5		
3	Комната для занятий	4	36.0	Л-5		
4	Канцелярия	2	16.1	Л-5		
5	Кабинет заведующего	2	15.6	Л-5		
6	Лаборатория	4	28.0	Л-5		
7	Яды	2	4.8	Л-5	2	ЛО-1
8	Хранение реактивов	4	14.1	Л-5	2	ЛО-2
9	Кабинет врачей	2	17.5	Л-5		
10	Фотолаборатория	2	10.8	Л-6		
11	Проявочная	2	10.2	Л-6		
12	Кабинет врача (2)	2×2	16.5	Л-6		
13	Яды	2	7.6	Л-6	2	ЛО-3
14	Старший лаборант	2	13.3	Л-6		
15	Коридор	8		Л-6		
16	Хозяйственный инвентарь	2	7.4	Л-10		
17	Архив	2	19.2	Л-10		
18	Белье	2	7.7	Л-10		
19	Хранение реактивов	2	11.2	Л-10		
20	Коридор	4		Л-10		
21	Лаборатория (2)	4×2	36.4 18.0	Л-11		
22	Заведующий	2	15.6	Л-11		
23	Канцелярия	2	16.1	Л-11		
24	Комната для занятий персонала	6	52.0	Л-11		
25	Коридор	8		Л-11		
	Итого по этажу	82		4 луч	6	3 луч
	Итого по корпусу	181		11 луч	6	3 луч

Согласовано: Тех. отд. | Линаск. | Согласовано: Инв. № подл. | Подпись и дата | Взам. инв.

Привязан:

Инв. №

252-9-63-6.2-1 ПС

Межбольничный патологоанатомический корпус с отделением бюро судебно-медицинской экспертизы

Нач. эл. отд.	Барченков		1.V.07
Нормокон.	Селина		1.V.07
Гл. инж. пр.	Осетинский		1.V.07
Инженер	Анисифоров		1.V.07
Проверил	Григорьев		1.V.07

Патологоанатомический корпус

Стадия	Лист	Листов
Р	2	

Общие данные /продолжение/

Проектный институт Минздрава РСФСР г. Москва

Типовой проект 252-9-63 Альбом III

СОГЛАСОВАНО:

Гл. спец. отд.	Линдск		
Взам. инв. №			
Подпись и дата			
Инв. № подл.			

Скелетная схема сетей пожарной сигнализации

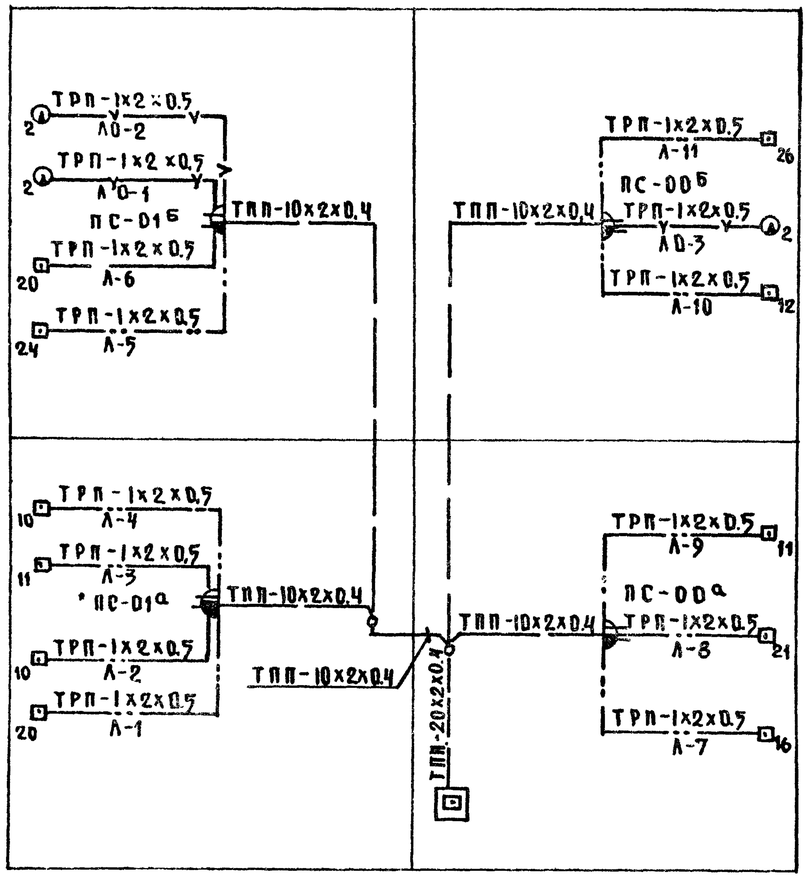

Пары резервных жил кабеля в коробке ПС-00а (2 пары) используются для автоматического отключения вентсистем при пожаре смотри проект автоматики.

Схема кабельных соединений „Сигнал-12М"

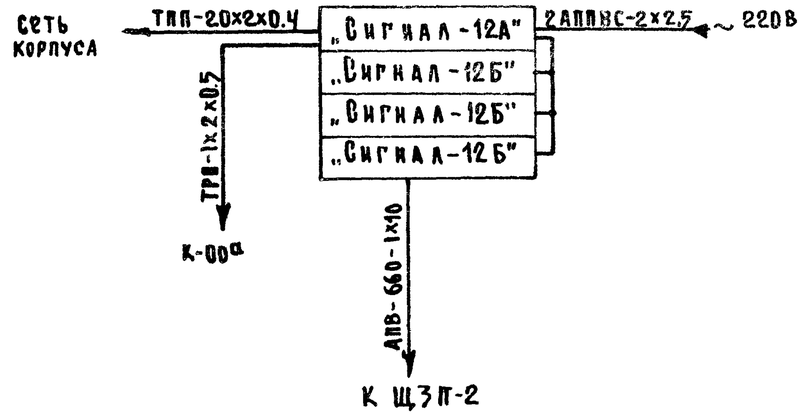

Сигнализационная (1 этаж)

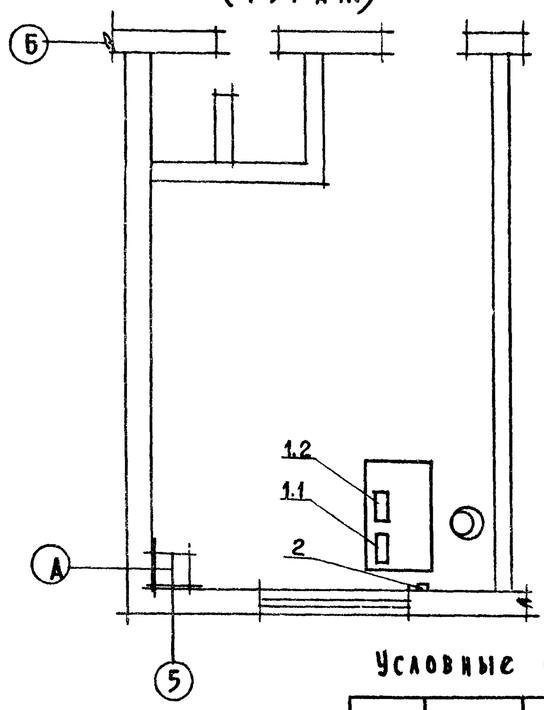

Условные обозначения см. лист ПС-1

Привязан			252-9-63-62-1 ПС	
			Межбольничный патологоанатомический корпус с отделением бюро судебно-медицинской экспертизы	
	Нач. эл. отд.	Барченков	Патологоанатомический корпус	Стадия: Р; Лист: 3; Листов:
	Нормок.	Селина		
	Гл. инж. пр.	Осетинский	Общие данные (окончание)	Проектный институт Минздрава РСФСР г. Москва
	Инженер	Анисифорова		
Инв. №	Проверил	Григорьев		

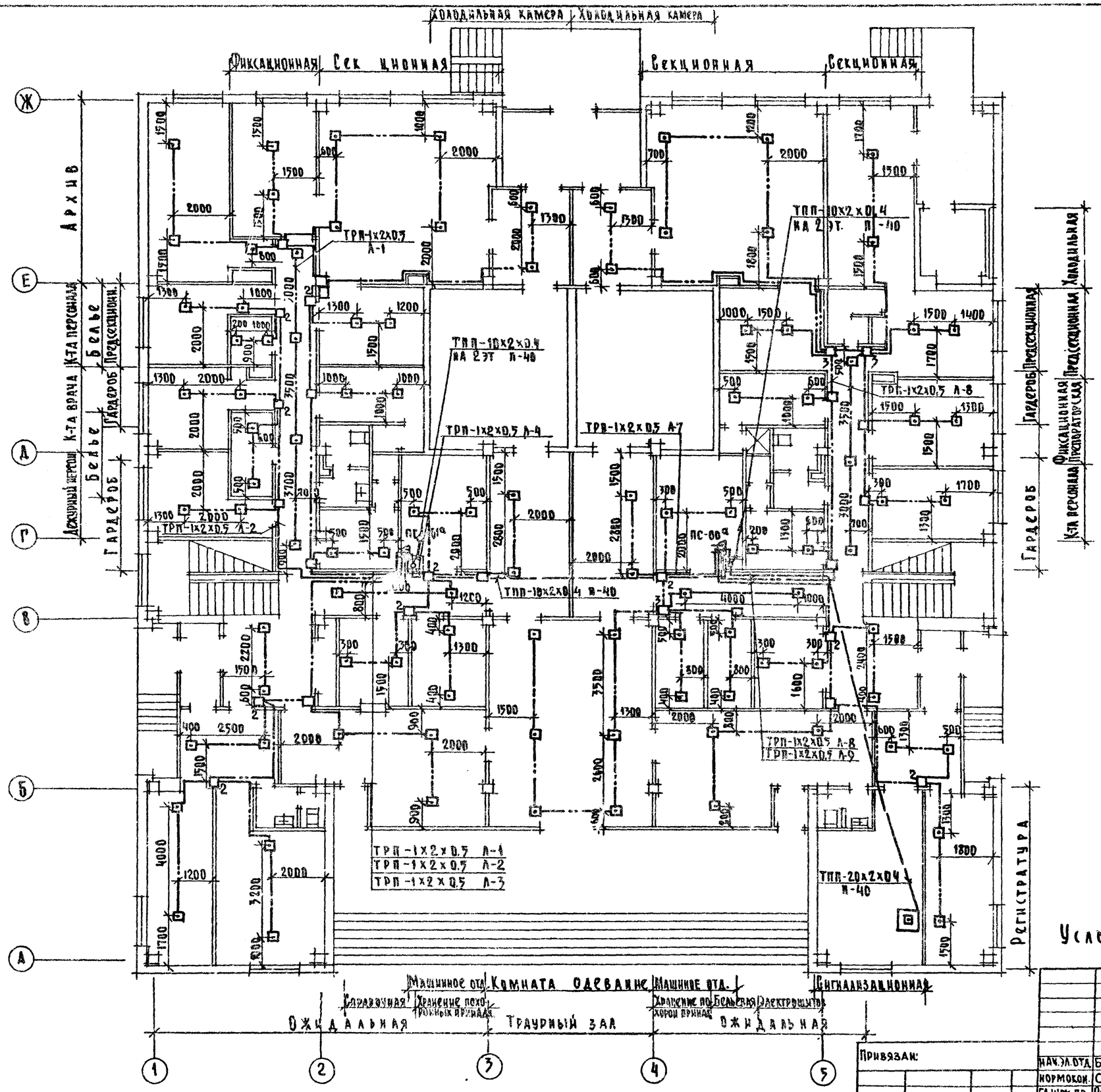

Условные обозначения см. лист ПС-1

Привязан:				
Инв. №				

Нач. эл. отд.	Барченков		14.07.80
Нормокон.	Селина		14.07.80
Гл. инж. пр.	Осетинский		14.07.80
Инженер	Дижифорова		14.07.80
Проверил	Григорьев		14.07.80

252-9-63-6.2-1 ПС

Межбольничный патологоанатомический корпус с отделением бюро судебно-медицинской экспертизы

Патологоанатомический корпус

План сетей тревожной сигнализации 1 этажа

Стадия	Лист	Листов
Р	4	

Проектный институт Минздрава РСФСР г. Москва

Типовой проект 252-9-63 Альбом III

Согласовано

Гл. арх. пр.	Федорова		14.07.80
Гип. вк.	Зильбеман		14.07.80
Рук. группы ОВ	Колесникова		14.07.80
Нач. техн. отд.	Павлова		14.07.80
Нач. техн. отд.	Линкаск		14.07.80
Инженер ИНО	Лапарин		14.07.80

Инв. № подл. | Подпись и дата | Взам. инв. №

Типовой проект 252-9-63 Альбом III

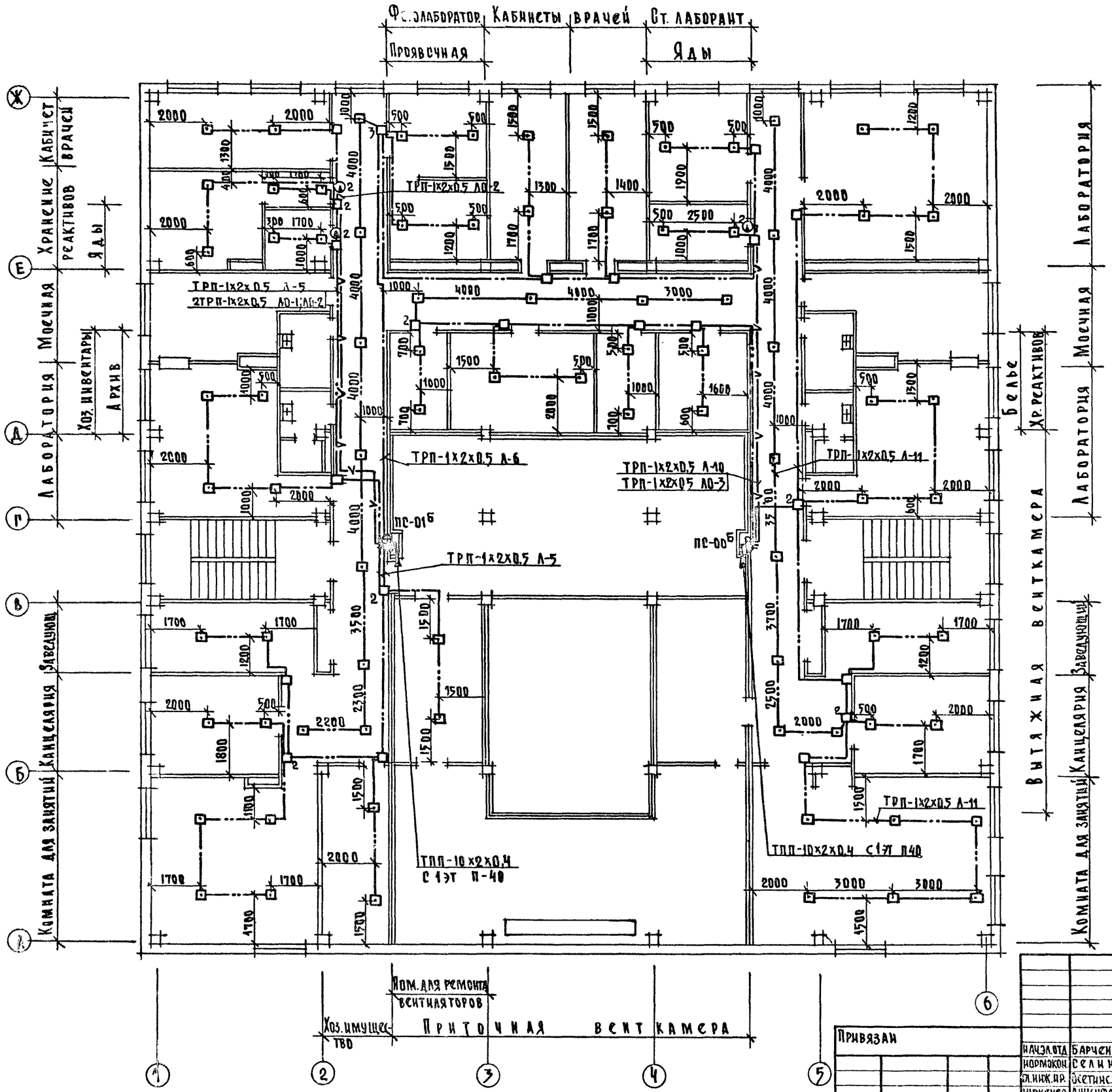

Условные обозначения см. лист ПС-1

Привязан				252-9-63-6.2-1 ПС	
				Межбольничный патологоанатомический корпус с отделением бюро-судебно-медицинской экспертизы	
				Патологоанатомический корпус	Стадия: Р; Лист: 5; Листов:
				План сетей тревожной сигнализации 2 этажа	Проектный институт Минздрава РСФСР г. Москва
Инв. №					
Нач. отд.	Барченков				
Нормокон.	Селина				
Гл. инж. пр.	Осетинский				
Инженер	Анисифорова				
Проверил	Григорьев				