ТИПОВЫЕ ДЕТАЛИ И КОНСТРУКЦИИ ЗДАНИЙ И СООРУЖЕНИЙ

СЕРИЯ ОВ-02-149

МЕСТНЫЕ ОТСОСЫ И УКРЫТИЯ К ТЕХНОЛОГИЧЕСКОМУ ОБОРУДОВАНИЮ ЛАКОКРАСОЧНОЙ ПРОМЫШЛЕННОСТИ

ПРОИЗВОДСТВО ЛАКОВ И ЭМАЛЕЙ НА ОСНОВЕ ПОЛИМЕРИЗАЦИОННЫХ СМОЛ И ЭФИРОВ ЦЕЛЛЮЛОЗЫ И ЭМАЛЕЙ НА ОСНОВЕ КОНДЕНСАЦИОННЫХ СМОЛ

ОБЩИЕ ВИДЫ И ХАРАКТЕРИСТИКИ ОТСОСОВ

8135

Москва-1965г.

ТБИЛИССКИЙ ФИЛИАЛ ЦЕНТРАЛЬНОГО ИНСТИТУТА
ТИПОВЫХ ПРОЕКТОВ

Тбилиси,60, пр.Заза Паравела, 27а
Сдано в печать 1969 года
Заказ № Тираж 300экз.

Цена

ТИПОВЫЕ ДЕТАЛИ И КОНСТРУКЦИИ ЗДАНИЙ И СООРУЖЕНИЙ

СЕРИЯ 0В-02-149

МЕСТНЫЕ ОТСОСЫ И УКРЫТИЯ К ТЕХНОЛОГИЧЕСКОМУ ОБОРУДОВАНИЮ ЛАКОКРАСОЧНОЙ ПРОМЫШЛЕННОСТИ

ПРОИЗВОДСТВО ЛАКОВ И ЭМАЛЕЙ НА ОСНОВЕ ПОЛИМЕРИЗАЦИОННЫХ СМОЛ И ЭФИРОВ ЦЕЛЛЮЛОЗЫ И ЭМАЛЕЙ НА ОСНОВЕ КОНДЕНСАЦИОННЫХ СМОЛ

Общие виды и характеристики отсосов

РАЗРАБОТАНЫ
ГОСУДАРСТВЕННЫМ ПРОЕКТНЫМ ИНСТИТУТОМ
САНТЕХПРОЕКТ

СОГЛАСОВАНЫ
ГОСУДАРСТВЕННЫМ НАУЧНО-ИССЛЕДОВАТЕЛЬСКИМ И ПРОЕКТНЫМ ИНСТИТУТОМ ЛАКОКРАСОЧНОЙ ПРОМЫШЛЕННОСТИ
ГИПИ-4

УТВЕРЖДЕНЫ
ГОСУДАРСТВЕННЫМ ПРОЕКТНЫМ ИНСТИТУТОМ
САНТЕХПРОЕКТ
ПРИКАЗ ОТ 7 СЕНТЯБРЯ 1965г
N 86

ЦЕНТРАЛЬНЫЙ ИНСТИТУТ ТИПОВЫХ ПРОЕКТОВ

МОСКВА-1965г.

Содержание

Наименование	№№ листов	№№ страниц
Титульный лист		
Содержание	1	2
Общая часть	2	3
Смеситель для лаков и основ 2585×2585×6000	3	4
Смеситель для эмалей. Смеситель для комбинированных растворителей. Смеситель для подачи суспензии на биссерную мельницу.	4	5
Смеситель для эмалей 1890×1890×4800	5	6
Смеситель для подколеровочных растворов СВП 1200×1300×3580 с закрытым сальником.	6	7
Смеситель для подколеровочных растворов СВП 1200×1300×3580 с открытым сальником.	7	8
Сверхцентрифуга осветляющая СГО-150.	8	9
Машина трехвалковая краскотерочная 813NVH.	9÷10	10÷11
Замесочная машина планетарного типа.	11	12
Камера для разогрева	12÷13	13÷14
Краскотерочная одновальцовая машина 603А с закрытым валком	14	15
Краскотерочная одновальцовая машина 603А с открытым валком	15	16
Центрифуга отстойно-фильтрующая для очистки масляных эмалей ОФТ-600-470	16	17
Агрегат механизированной фасовки по весу	17	18
Шаровая мельница KMSW 4000	18	19
Биссерная мельница РМ-50	19	20
Смеситель для растворения пластификаторов 1390×1350×3210.	20	21
Фильтр однокамерный F=0,5м²	21	22
Смеситель для комбинированных растворителей 1620×1620×2450.	22	23
Смеситель для опытных партий эмалей 1200×1200×3245	23	24
Полукольцевой отсос у места слива лаков и эмалей.	24	25

Согласовано ГИПИ-4

Ст. инженер Жилинская; Инженер Соболева; Исполнитель Богомазкина; Проверил Контрягина

Гл. инж. пр. Шульман; Нач. конст. мех. отдела Окунников; Гл. инженер Ладыжин

Гл. инж. проекта Кузьмина; Нач. отд. Шелин; Рук. группы Горкун; Дата выпуска сентябрь 1965г.

ТД 1965г.	Лакокрасочная промышленность. Производство лаков и эмалей на основе полимеризационных смол и эфиров целлюлозы и эмалей на основе высыхающих масел	03-02-445	
	Содержание	Лист	1

8135 3

Общая часть

1. Настоящий альбом разработан на основании задания Главпромстройпроекта Госстроя СССР и перечня наиболее перспективного технологического оборудования, применяемого в производствах лакокрасочной промышленности, составленного институтом ГИПИ-4.

2. Конструкции местных отсосов и укрытий к оборудованию разработаны на основании инструментальных обследований, проведенных институтом Сантехпроект в 1961-1965гг на Загорском, Ярославском и Московском лакокрасочных заводах.

3. Альбом является дополнением к „Указаниям по проектированию отопления и вентиляции цехов по производству лаков и эмалей на основе эфиров целлюлозы и полимеризационных смол", разработанным в 1965г. институтами Сантехпроект и ГИПИ-4. Альбом служит руководящим материалом при проектировании местных отсосов.

4. В альбоме приведены общие виды оборудования и местных отсосов с необходимыми размерами и характеристиками.

ТД 1965г.	Лакокрасочная промышленность. Производство лаков и эмалей на основе полимеризационных смол и эфиров целлюлозы и эмалей на основе конденсационных смол	08-ОР-149	
	Общая часть.	Лист	2

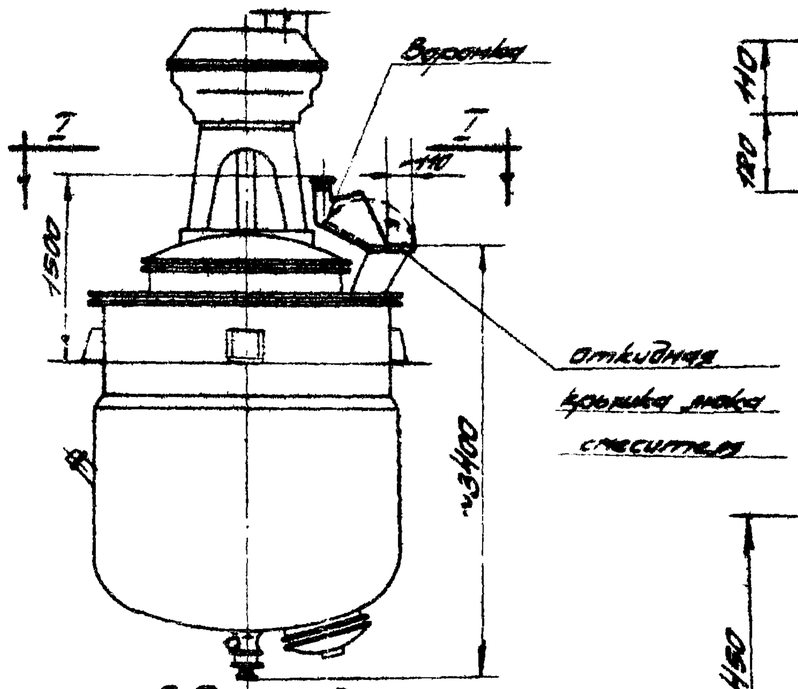

Вид спереди

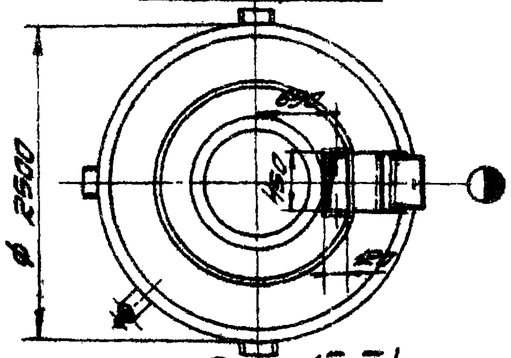

План (I-I)

Общий вид М1:50

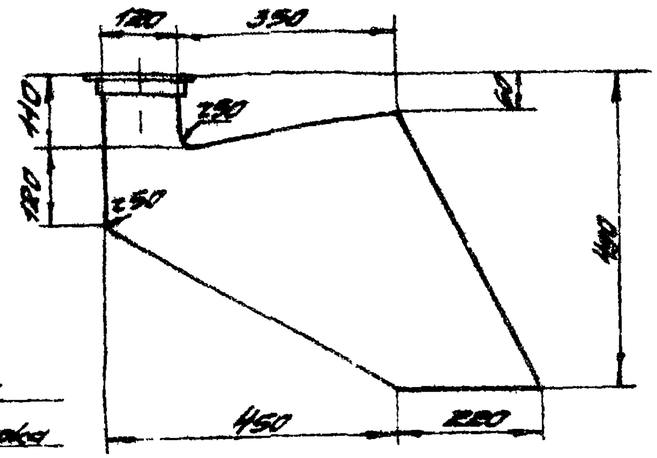

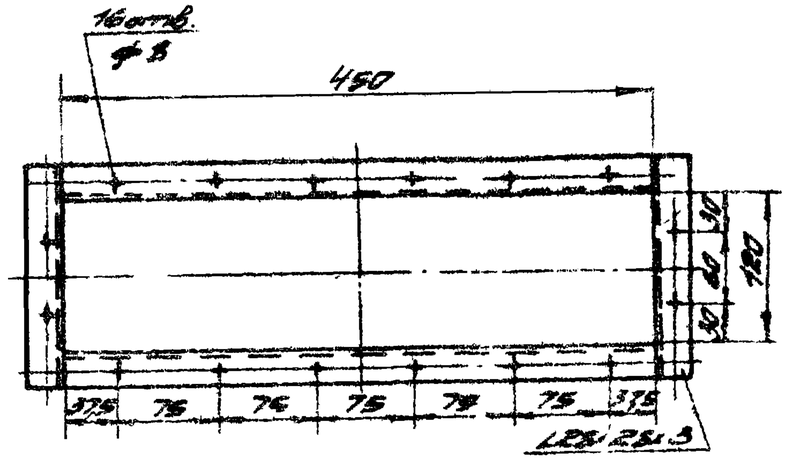

Фланец отсасывающего патрубка М1:5

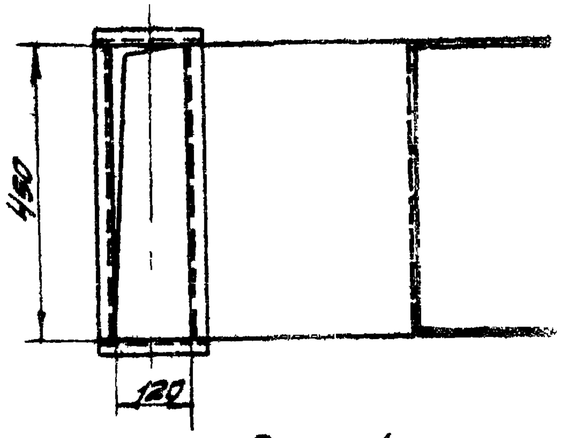

Воронка М1:10

Характеристика отсоса

1	Объем отсасываемого воздуха	1000 м³/час
2	Скорость воздуха а) в рабочем проеме б) в отсасывающем патрубке	1,5 м/сек 5,2 м/сек
3	Коэффициент местного сопротивления отсоса, отнесенный к скорости в отсасывающем патрубке	0,95
4	Вредности в отсасываемом воздухе	Пары растворителей

Примечания

1. Отсос является приспособленным местным отсосом. Рабочие чертежи разрабатываются по общему виду данного чертежа.
2. Отсос сварной, изготавливается из листовой стали δ=1,5 мм

ТД 1965г.	Лакокрасочная промышленность (Производство лаков и эмалей на основе пленкообразующих смол и сырого целлюлозы и эмалей на основе конденсационных смол).	ОВ-ОР-149	
	Смеситель для лаков и основ 2585×2585×6000	Лист	3

Согласовано ГИПРО-4					
Ст. инженер	Ингенер	Исполнитель	Проверил	Контролер	Утверждено
Гл. инж. пр.	Ковычина	Шлыкин	Гольман	Гольман	Окунцов
Нач. отд.	Соболева	Нач. пр. гр.	отдела		
Рук. гр.	Выборова				
Гл. инж.	Пономарев				
Дата выпуска	сентябрь 1965г.				

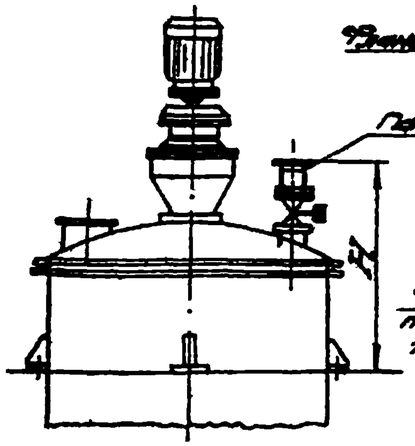

Вид спереди

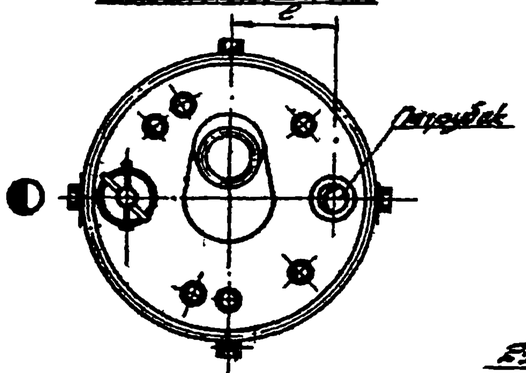

План

Общий вид

М1:50

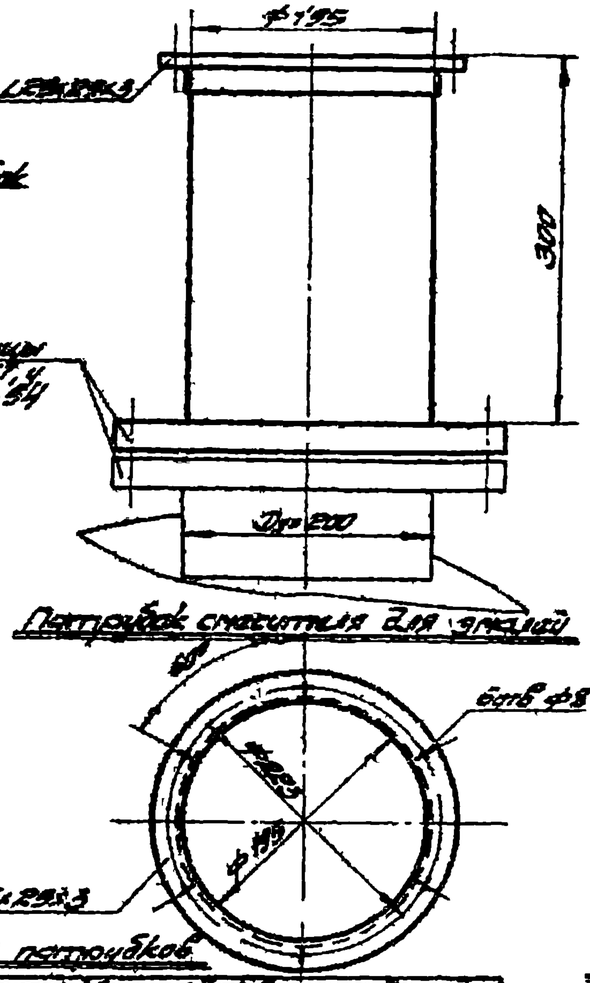

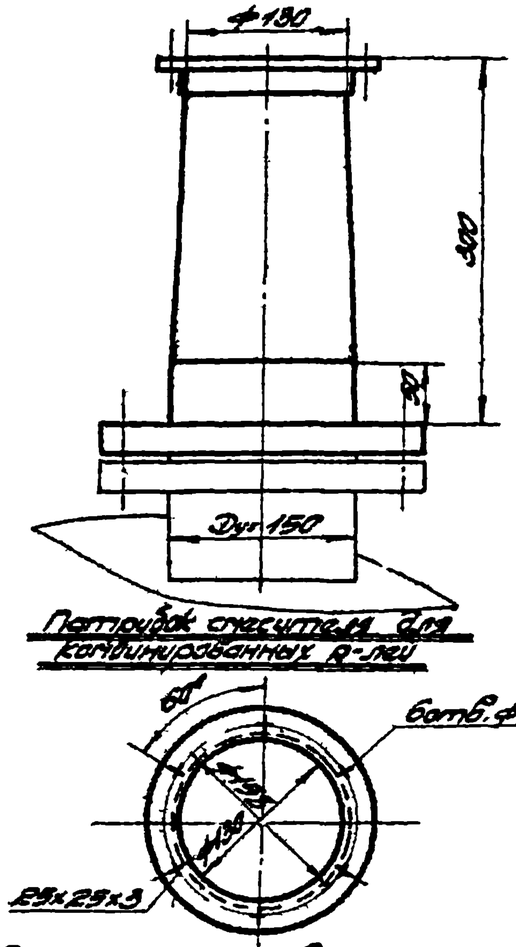

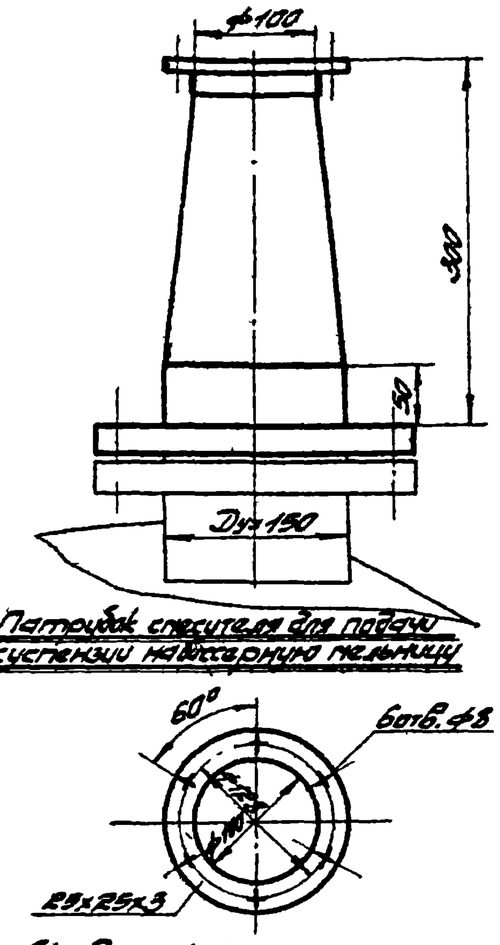

Фланцы отсасывающих патрубков М1:5

Привязка патрубков

Размеры мм / Спасители	Спаситель для эмалей	Спаситель для калиброванных р-лей	Спаситель для подачи суспензии на фасонную мельницу
H	1400	900	1100
l	850	600	550

Характеристика отсосов

	Наименование спасителей	Спаситель для эмалей	Спаситель для калиброванных р-лей	Спаситель для подачи суспензии на фасонную мельницу
1	Объем отсасываемого воздуха	920 м³/час	230 м³/час	370 м³/час
2	Скорость воздуха в отсасывающем патрубке	8,6 м/сек	8,2 м/сек	7,8 м/сек
3	Коэффициент местного сопротивления, отнесенный к скорости в отсасывающем патрубке	0,53	0,81	0,73
4	Вредности в отсасываемом воздухе	Пары растворителей	Пары растворителей	Пары растворителей

Примечания

1. Отсос является встроенным местным отсосом. Для подсоединения вентиляционных воздуховодов предусмотрено устройство переходных патрубков.
2. Переходной патрубок изготавливается на сварке из листовой стали δ=1,0÷1,5мм
3. Данный отсос периодического действия и включается только при открывании загрузочного люка.
4. Между патрубком спасителя и отсасывающим (вентиляционным) патрубком ставится задвижка.

Согласовано ГИПТИ-4

Зам. гл. инж.	Пономарев	Гл. инж. пр-ва	Кушнир
Гл. инж. пр-ва	Кушнир	Нач. отдела	Шарф
Нач. отдела	Шарф	Ст. инженер	Соболева
Рук. группы	Горлин	Инженер	Грабина
		Инженер	Пономарев
		Инженер	Шинкарев
		Инженер	Лозовая
		Техник	Ветте Вилкова

ТД 1965 г	Лакокрасочная промышленность. (Производство лаков и эмалей на основе полуторасмоляных смол и эфиров целлюлозы и эмалей на основе конденсационных смол)	08-02-149	
	Спаситель для эмалей. Спаситель для калиброванных растворителей. Спаситель для подачи суспензии на фасонную мельницу	Лист	4

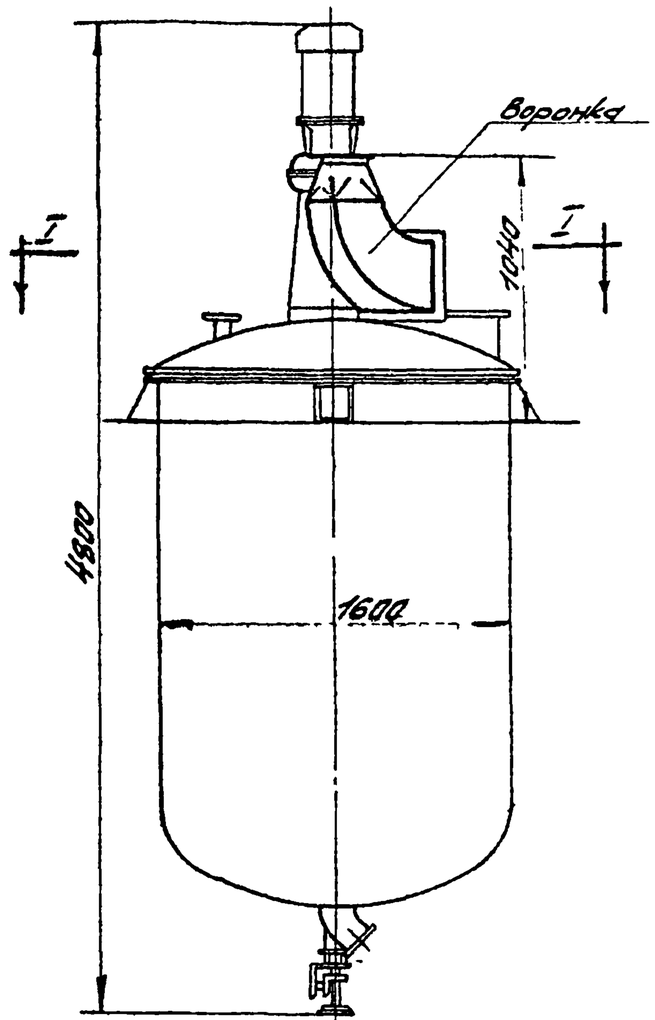

Вид спереди
Общий вид
М1:25

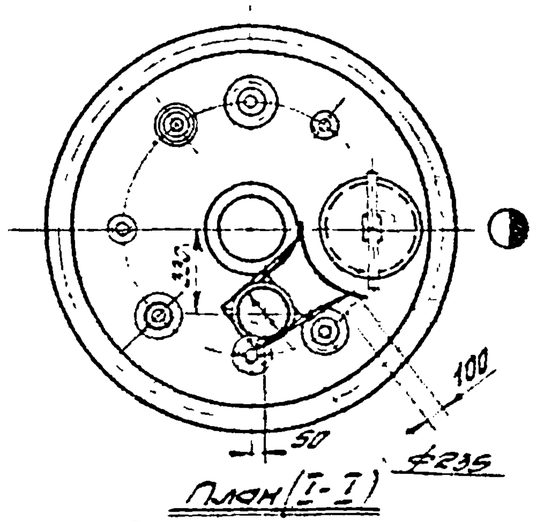

План (I-I)

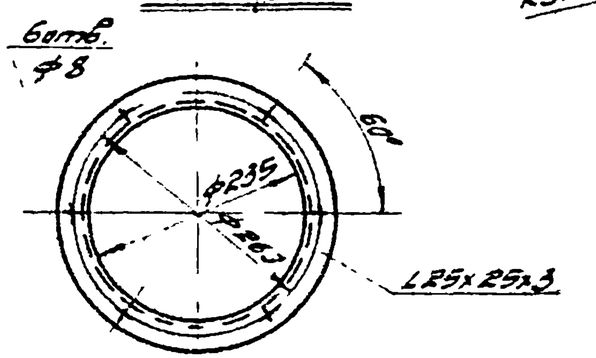

Фланец воронки
М1:5

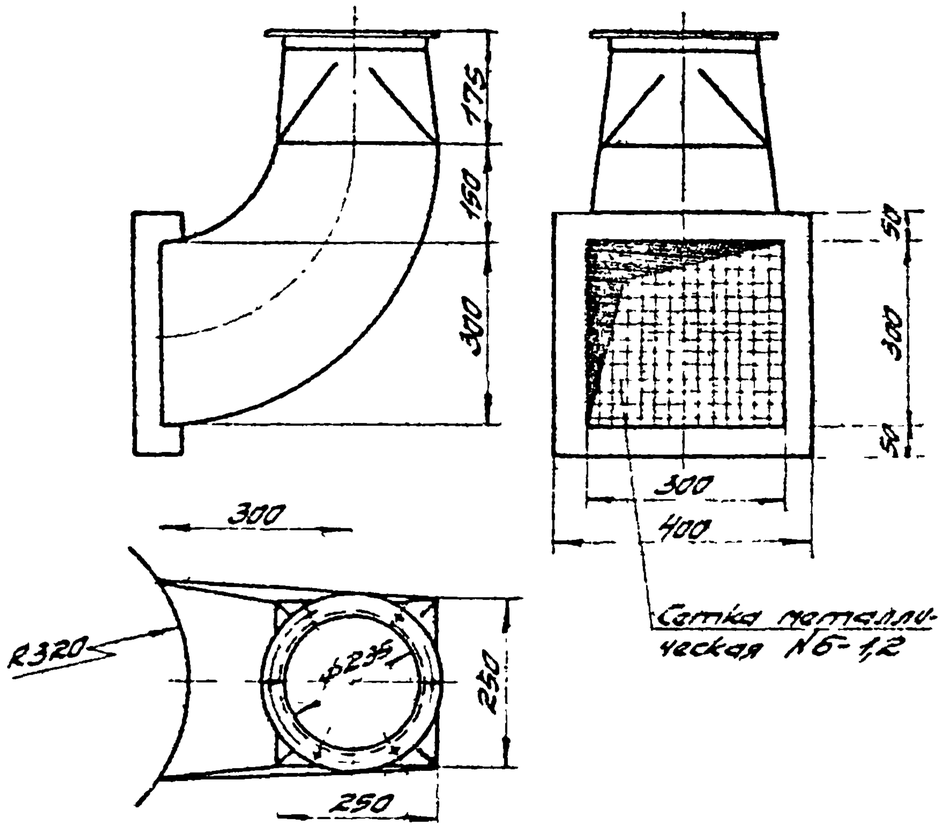

Воронка
М1:10

Примечания

1. Отсос является пристроенным местным отсосом. Рабочие чертежи разрабатываются по общему виду данного чертежа
2. Отсос сварной, изготавливается из листовой стали δ = 1,5мм.

Характеристика отсоса

1	Объем отсасываемого воздуха	1420 м³/час
2	Скорость воздуха: а) в рабочем проеме б) в отсасывающем патрубке	6м/сек 9,1м/сек
3	Коэффициент местного сопротивления отсоса, отнесенный к скорости в отсасывающем патрубке	0,8
4	Вредности в отсасываемом воздухе	Пары растворителей

ТД 1965г.	Лакокрасочная промышленность Производство лаков и эмалей на основе полимеризационных смол и эфиров целлюлозы и эмалей на основе конденсационных смол	08-02-149
	Смеситель для эмалей 1890×1890×4800	Лист 5

Согласовано ГИПИ-4

Зам. гл. инж. Гинцинбург
Гл. инж. пр. Кравчинер
Нач. отд. Ильин
Рук. гр. Гохман
Дата выпуска сентябрь 1965г.

Гл. инженер Кайдалов
Главный инженер проекта Бесчастный
Нач. пр. мех. Окунцов
Нач. отдела Лощинин

8135 7

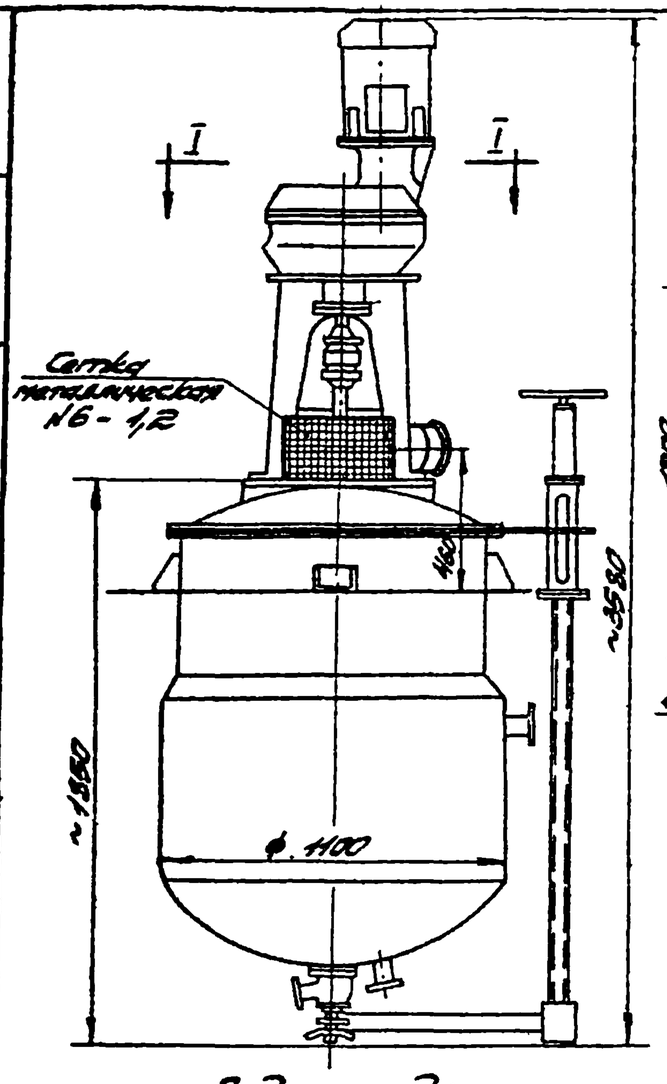

Вид спереди

Общий вид М1:20

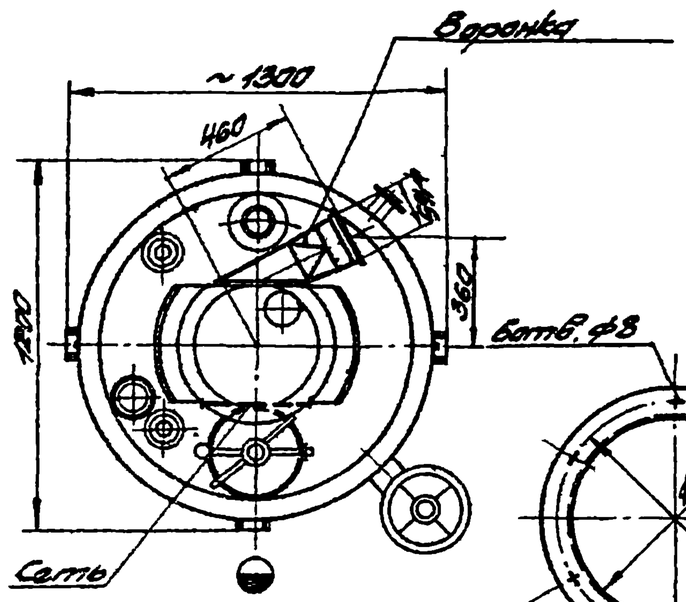

План (I-I)

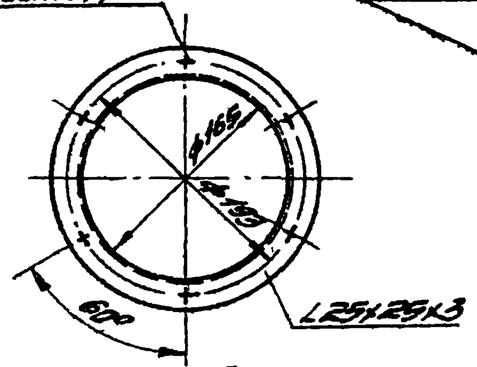

Фланец отсасывающего патрубка М1:5

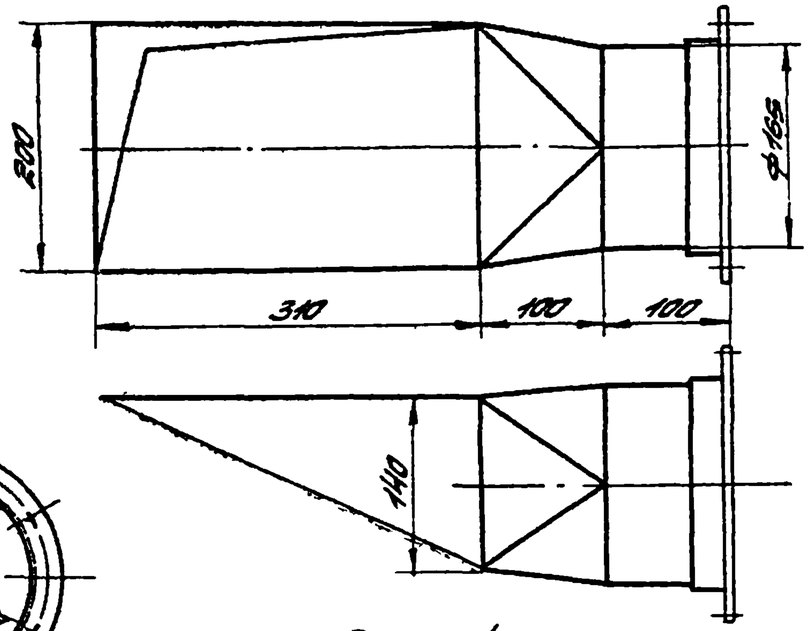

Воронка М1:5

Примечания

1. Отсос является приспособленным местным отсосом; рабочие чертежи отсоса разрабатываются по общему виду данного чертежа.
2. Отсос-сварной, изготавливается из листовой стали δ=1,5мм.
3. Предусмотрена установка съёмной металлической сетки, которая вместе с отсасывающей воронкой закрывает сальник приводного вала.

ХАРАКТЕРИСТИКА ОТСОСА

1	Объем отсасываемого воздуха		1000 м³/час
2	Скорость воздуха	а) в рабочем проеме б) в отсасывающем патрубке	4,4м/сек 13,0м/сек
3	Коэффициент местного сопротивления отсоса, отнесенный к скорости в отсасывающем патрубке		0,62
4	Вредности в отсасываемом воздухе.		Пары растворителей

Гл. инж. пр.	Клоцкий	Гл. инж.	Сальников
Нач. отдела	Шевин	Инженер	Кравченко
Рук. группы	Гохман	Исполнитель	Пономарчик
Дата выпуска	сентябрь 1965г.	Проверил	Ленцов

Зам. гл. инж.	Гинзбургов	Отд. инж.	Сомсиков
Гл. инж. пр.	Клоцкий	Инженер	Собина
Нач. отдела	Шевин	Исполнитель	Кравченко
Рук. группы	Гохман	Проверил	Пономарчик

ТД 1965г. | Лакокрасочная промышленность. Производство лаков и эмалей на основе полимеризованных масел и эфиров целлюлозы и эмалей на основе конденсационных смол. Смеситель для подкаловарочных растворов СВП 1200×1300×3580 с закрытым сальником | 08-02-14/9 | Лист 6

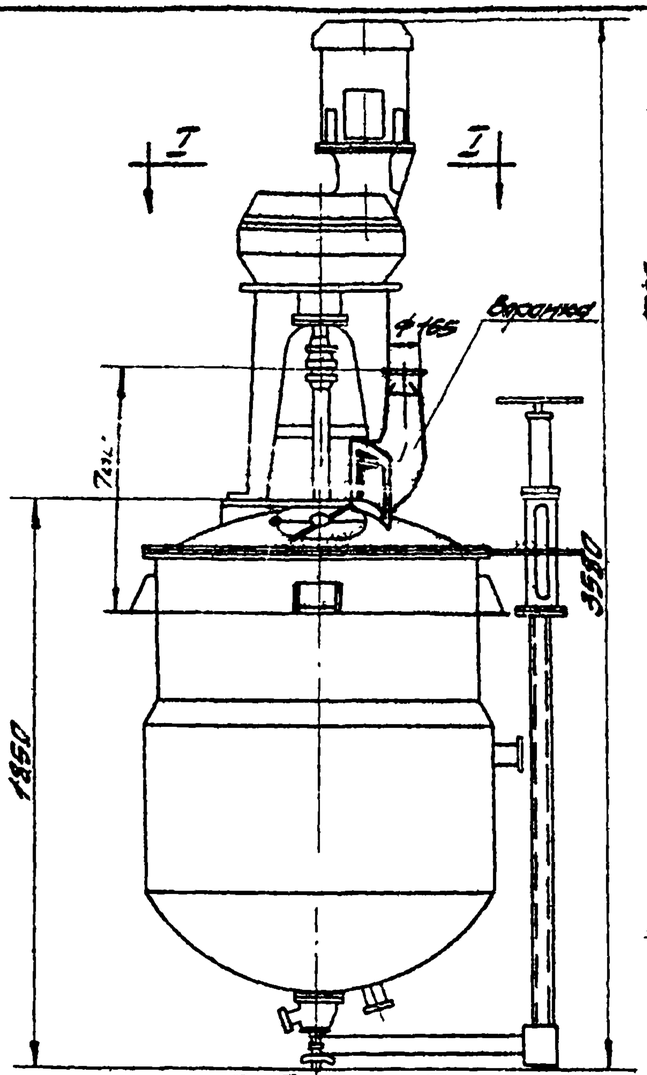

Вид спереди
общий вид
М1:20

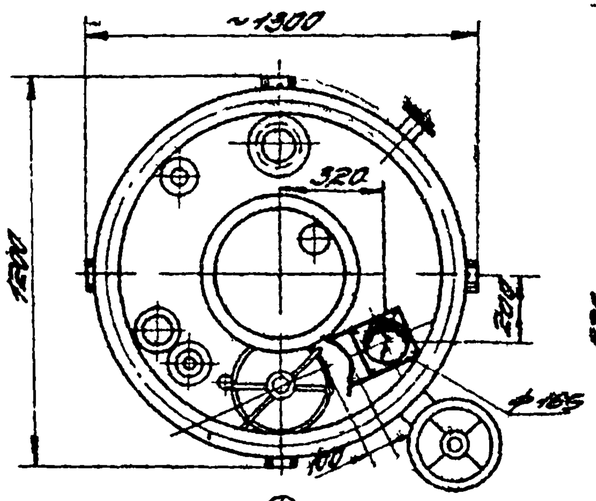

План (I-I)

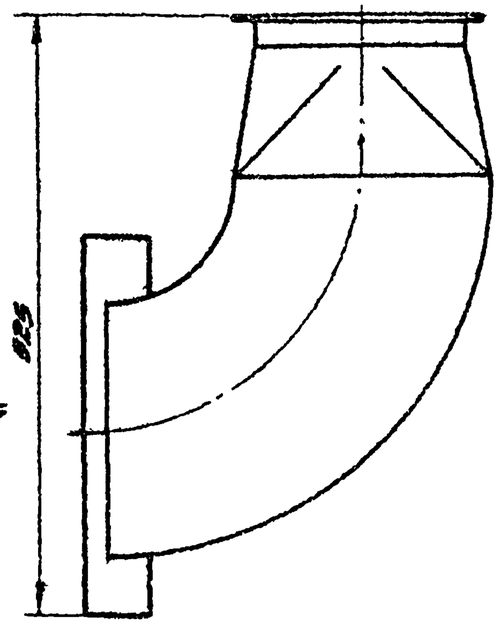

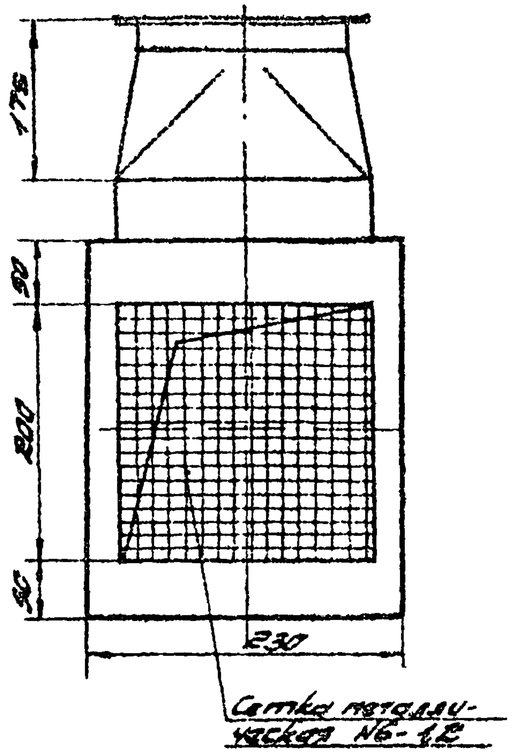

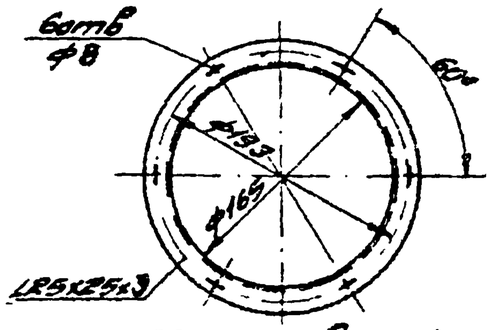

Фланец воронки
М1:5

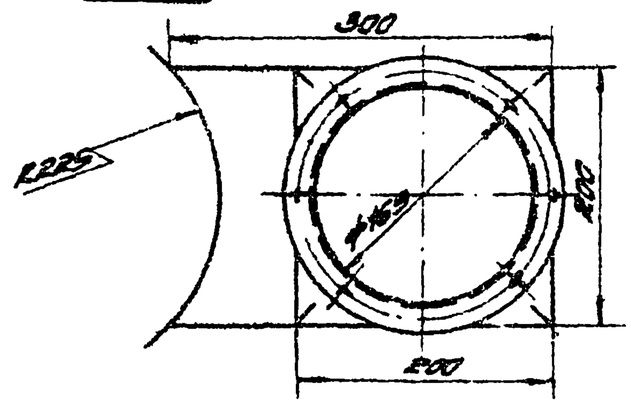

Вороника
М1:5

Характеристика отсоса

1	Объем отсасываемого воздуха	630 м³/час
2	Скорость воздуха: а) в рабочем проеме б) в отсасывающем патрубке	6,3 м/сек 8,2 м/сек
3	Коэффициент местного сопротивления отсоса, отнесенный к скорости в отсасывающем патрубке.	0,8
4	Вредности в отсасываемом воздухе	Пары растворителей

Примечания

1. Отсос является пристроенным местным отсосом.
   Рабочие чертежи разрабатываются по общему виду данного чертежа.
2. Отсос сварной изготавливается из листовой стали δ=1,5мм.

ТП 1965г.	Лакокрасочная промышленность Производство лаков и эмалей на основе полимеризационных смол и эфиров целлюлозы и эмалей на основе конденсационных смол	ОВ-СР-449	
	Смеситель для подколеровочных растворов СВП 1200х1300х3580 с открытым сальником.	Лист	7

Гл. инж. пр.	Кузьмина	Инженер	Соловьева
Нач. отд.	Шевин	Исполнитель	Борисова
Рук. груп.	Гохман	Проверил	Понтрягина
Дата выпуска	сентябрь 1966г.		

Нач. проект. отд.	Окунцов	Согласовано	ГИПРОЛАКОКРАСКА
Нач. лаборатории	Эдельман		
Гл. инж. проекта	Ерофеев		

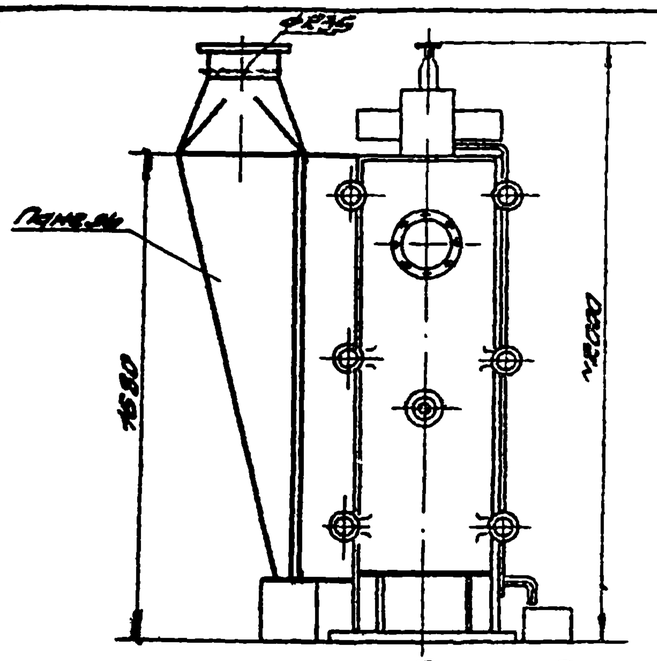

Вид спереди

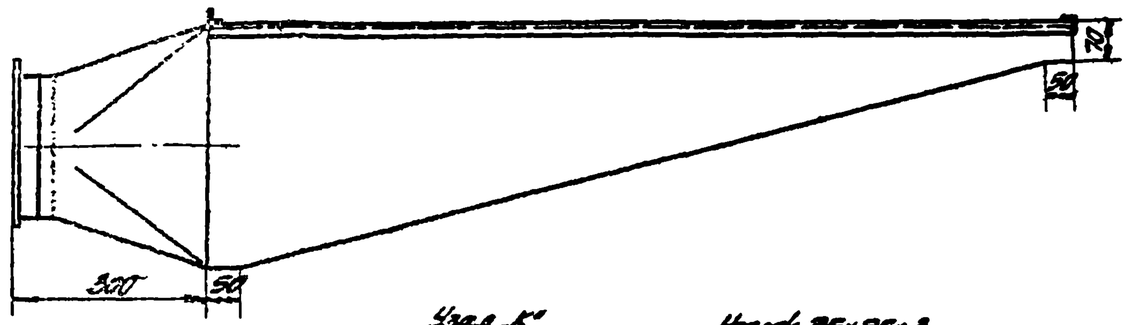

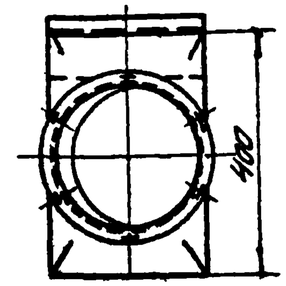

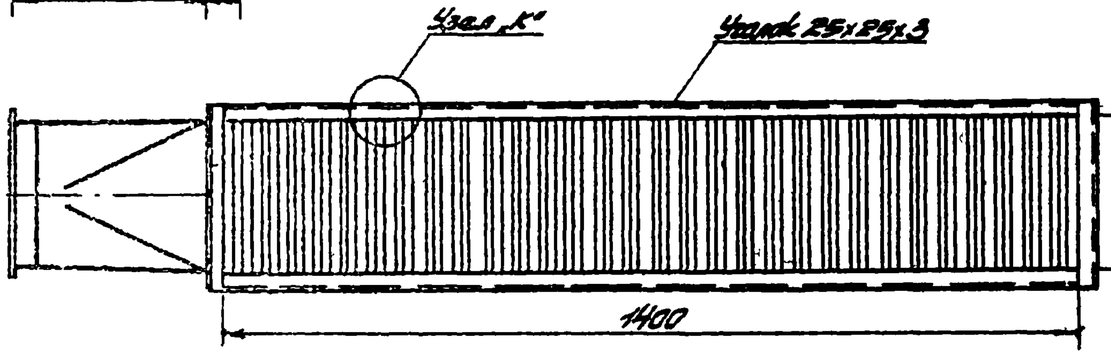

Панель
М1:10

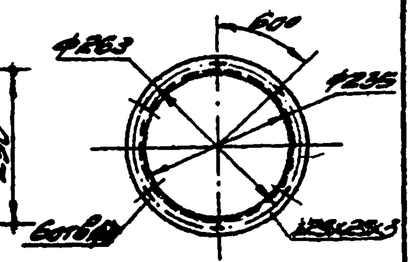

Фланец отсасывающего патрубка М1:10

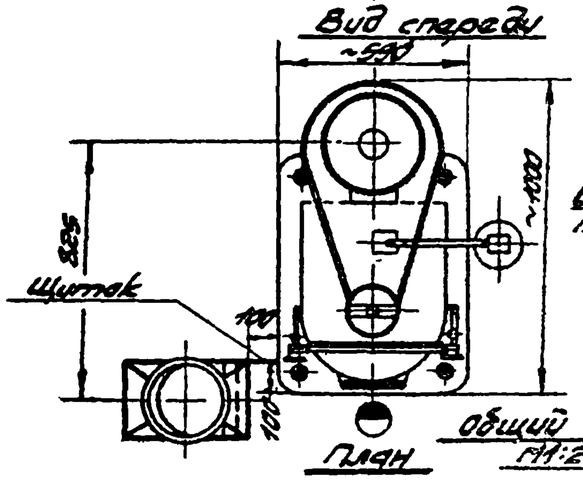

План

Общий вид
М1:20

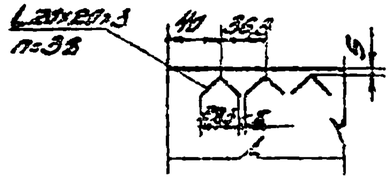

Узел „К"
М1:5

Примечания

1. Отсос является пристроенным местным отсосом. Рабочие чертежи разрабатываются по общему виду данного чертежа.
2. Данный отсос - периодического действия: включается только в момент открытия дверцы центрифуги.
3. Отсос (панель) - сварной. Глухие стенки отсоса выполняются из листовой стали δ=1,5мм.
4. Для нормальной работы отсоса необходимо установить щиток из стали δ=1,5мм, ограничивающий зону всасывания.

ХАРАКТЕРИСТИКА ОТСОСА

1	Объем отсасываемого воздуха	1900 м³/час
2	Живое сечение панели	0,088 м²
3	Скорость воздуха: а) в рабочем проеме б) в отсасывающем патрубке	7,8 м/сек 12,2 м/сек
4	Коэффициент местного сопротивления отсоса, отнесенный к скорости в отсасывающем патрубке	1,4
5	Вредности в отсасываемом воздухе	Пары растворителей.

ТД 1955	Лакокрасочная промышленность Производство лаков и эмалей на основе полимеризационных смол и красок, целлулозы и эмалей на основе конденсационных смол	ОВ-02.149	
	Сборноцентрифуга осветляющая СГО-150	Лист	8

Зам. гл. инж.	Ванковский	Утверждено ГИПИ-4	
Гл. инж. пр.	Куклина	Утверждено	
Нач. отд.	Шмин	Нач. пит. пр. отдела	Обухович
Рук. группы	Горчин		
Ответ. выполн.	Зотова	Согласовано	Понтовский
		Утверждено	
		Доложено	

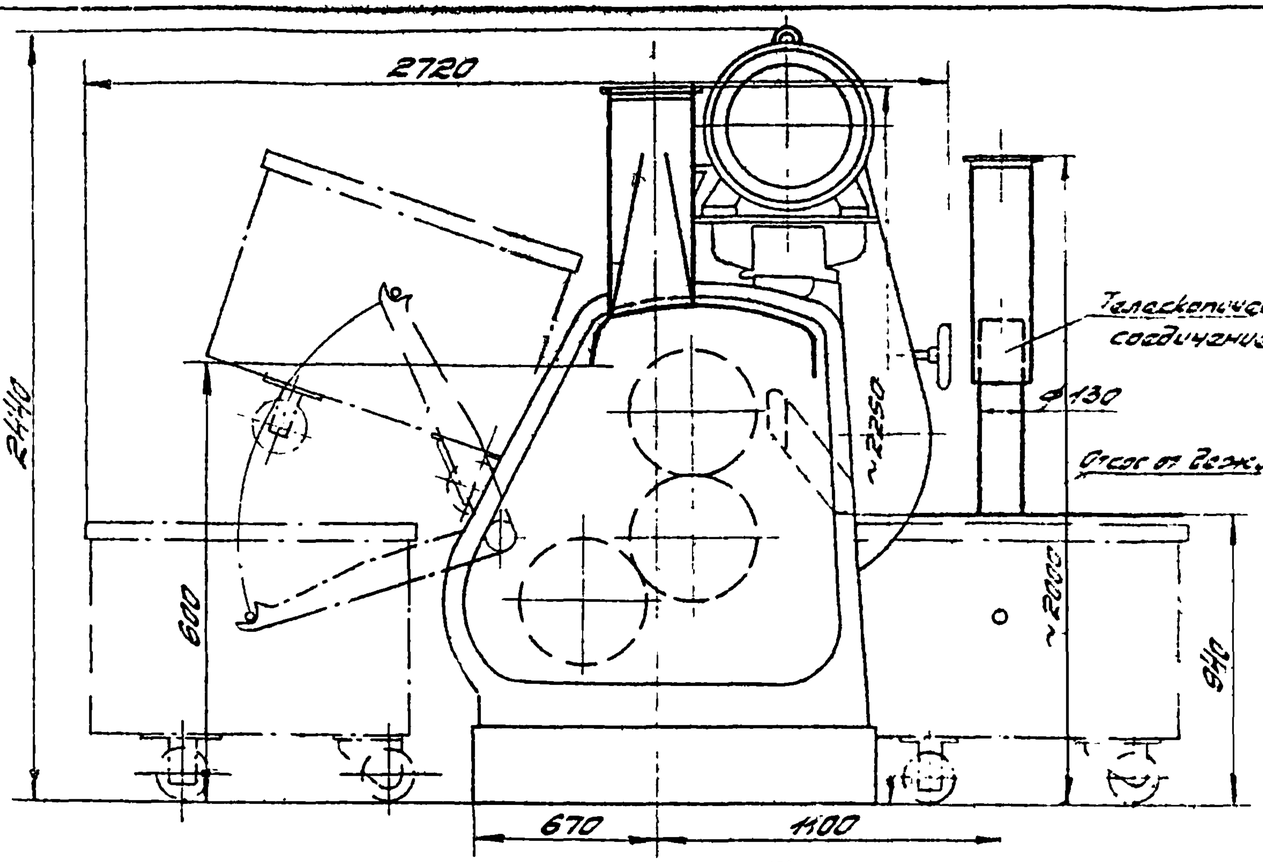

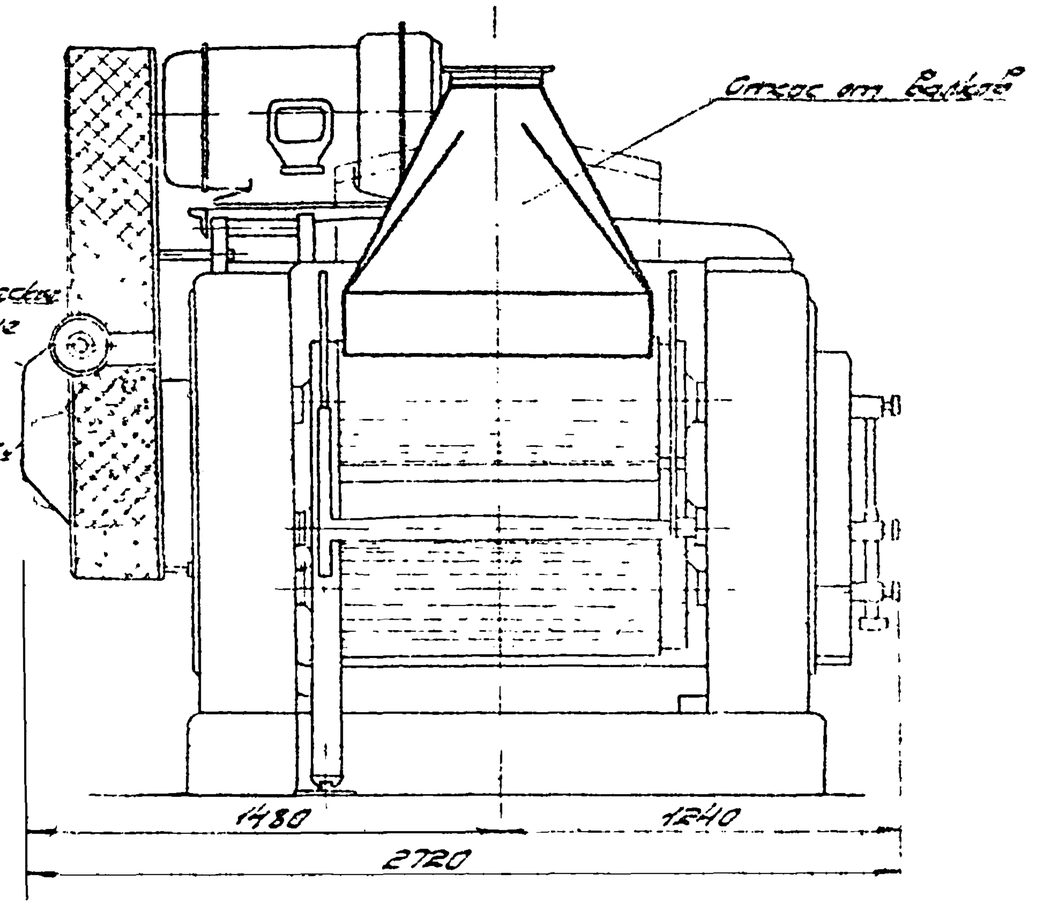

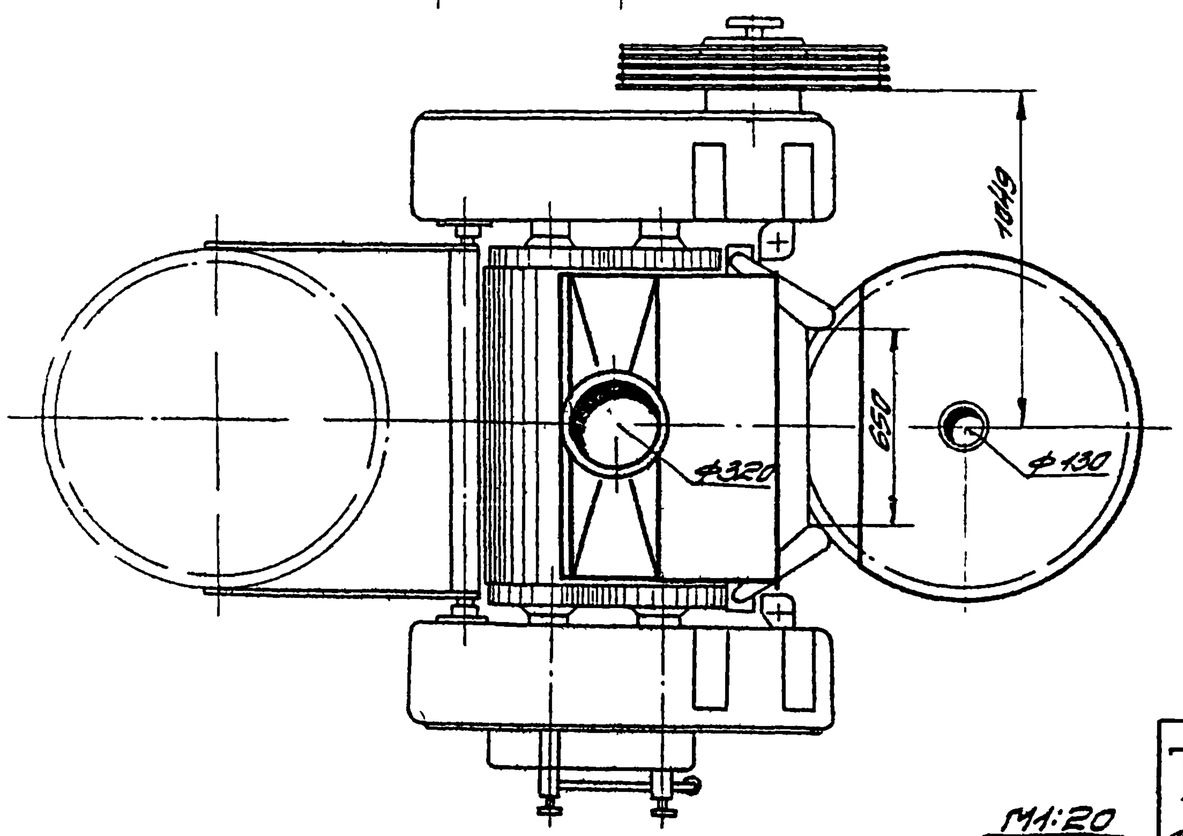

М1:20

Примечания

1. Для машины разработаны два отсоса: отсос от валков и отсос от ванны.
2. Отсосы являются пристроенными местными отсосами
3. Необходимо, чтобы отсосы работали одновременно
4. Данный лист смотреть совместно с листом 10.
5. Конструкция телескопического соединения разрабатывается ГИПИ-4.

ТД 1965г.	Лакокрасочная промышленность (Производство лаков и эмалей на основе полимеризационных смол и эмалей на основе конденсационных смол)	08-02-1/19
	Машина трехвалковая краскотерочная 813NVH Общий вид	Лист 9

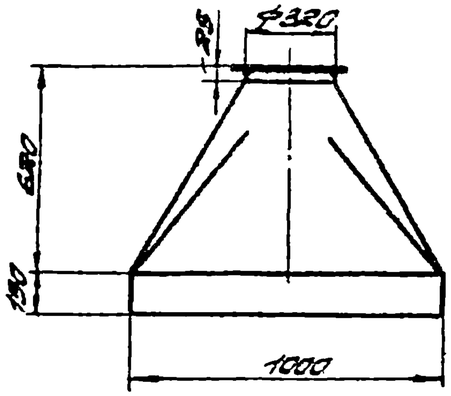

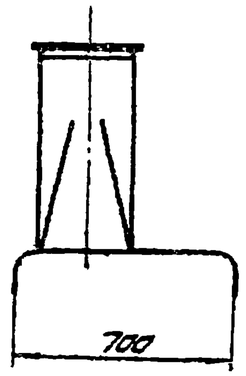

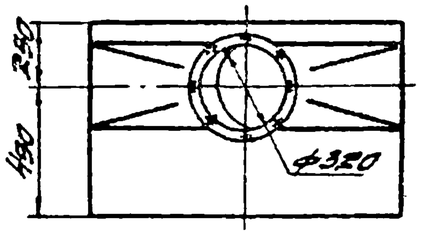

Отсасывающий патрубок от валков машины
М1:20

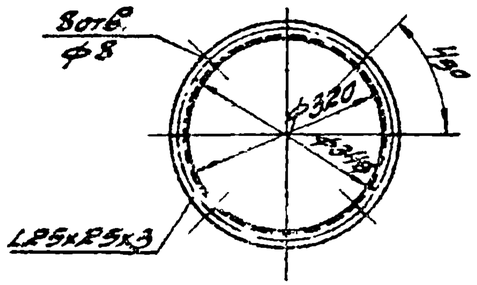

Фланец отсасывающего патрубка
М1:10

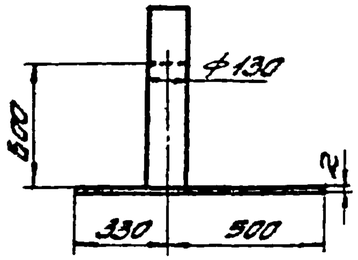

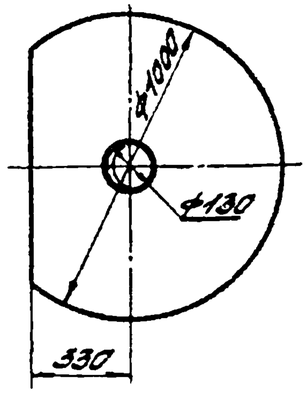

Отсасывающий патрубок с крышкой от дежи
М1:20

Примечания.

1. Рабочие чертежи отсосов разрабатываются по общим видам данного чертежа.
2. Отсосы изготавливаются на сварке, из листовой стали δ= 1,0÷1,5мм.
3. Данный лист смотреть совместно с листом 9.
4. Максимальная высота подъема патрубка в телескопическом соединении - 1000мм.

Характеристика отсоса

		от машины	от дежи
1	Объем отсасываемого воздуха	3000 м3/час	380 м3/час
2	Скорость воздуха: а) в рабочем проеме	1,2м/сек	0,7м/сек
	б) в отсасывающем патрубке	10,4м/сек	8,0м/сек
3	Коэффициент местного сопротивления отсоса, отнесенный к скорости в отсасывающем патрубке.	0,3	0,51
4	Вредности в отсасываемом воздухе	Пары растворителей	Пары растворителей

ТД 1965г.	Лакокрасочная промышленность (Производство лаков и эмалей на основе полимеризационных смол и красок целлюлозы и эмали на основе конденсационных смол)	08-02-149	
	Машина трехвалковая краскотерочная 813N4H местные отсосы	Лист	10

Согласовано ГИПИ-4

Зам. гл. инж. Ромашкевич
Гл. инж. пр. Кулешова
Нач. отд. Шорин
Рук. группы Гохман
Дата выпуска сентябрь 1965г.

Ст. инженер Жеребцов
Инженер Собина
Исполнитель Брежнева
Контролер Петрякина

Нач. пр. тех. Окинчиков
Утверд. Лемберг

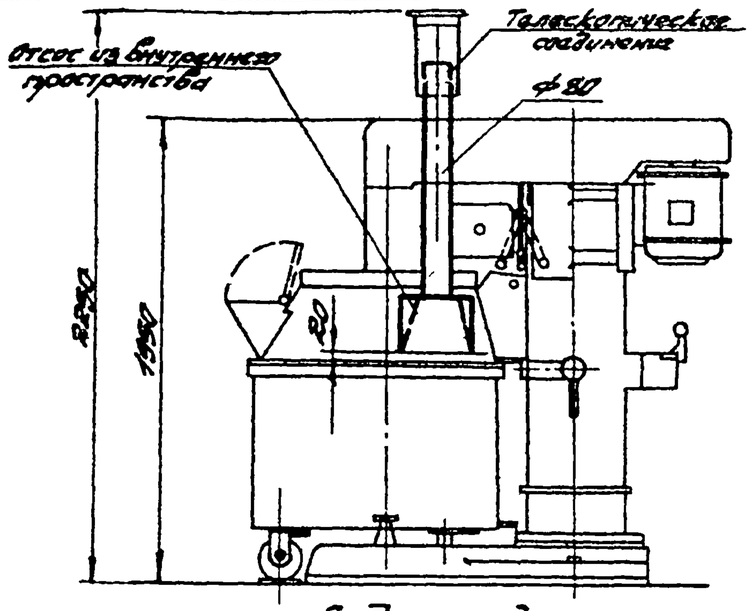

Вид спереди

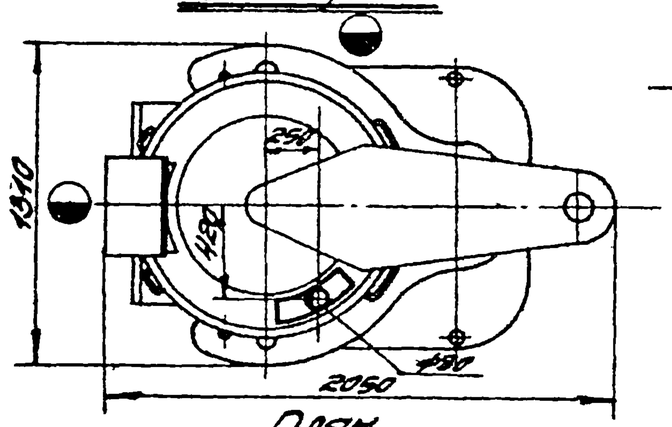

План

Общий вид М1:25

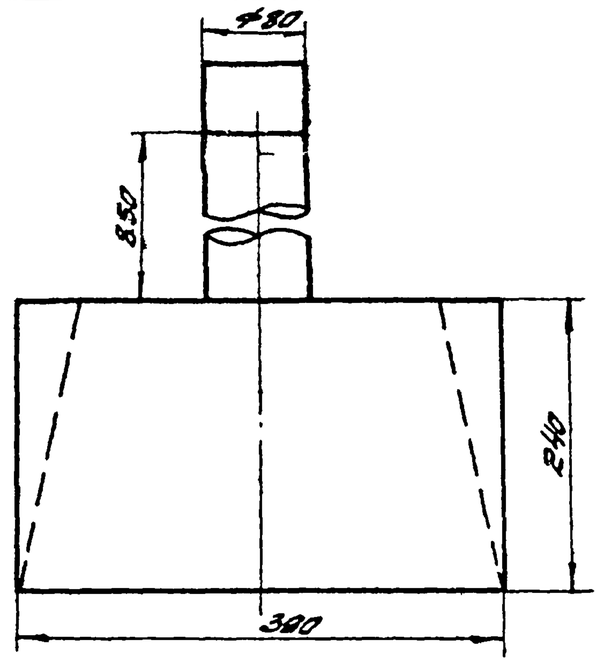

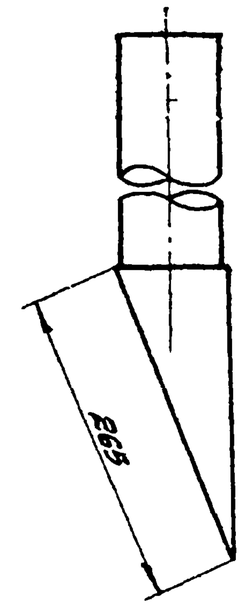

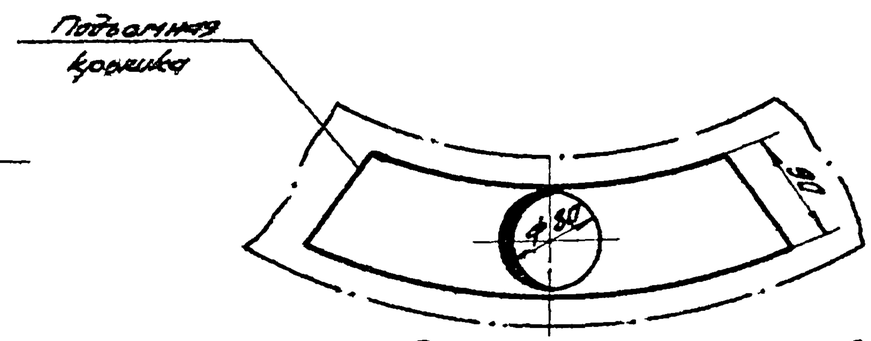

Отсос из внутреннего пространства

М1:5

Характеристика отсоса

1.	Объем отсасываемого воздуха	200 м3/час
2	Скорость воздуха а) в рабочем проеме б) в отсасывающем патрубке	0,52 м/сек 11,0 м/сек
3	Коэффициент местного сопротивления отсоса, отнесенный к скорости в отсасывающем патрубке	0,84
4	Вредности в отсасываемом воздухе	Пары растворителей

Примечания

1. Отсос является пристроенным местным отсосом. Рабочие чертежи разрабатываются по общему виду данного чертежа.
2. Отсос сварной изготавливается из стали δ=1,5мм.
3. Максимальная высота подъема патрубка в телескопическом соединении 850мм.
4. Конструкция телескопического соединения разрабатывается ГИПИ-4

ТД	Лакокрасочная промышленность (Производство лаков и эмалей на основе полимеризационных смол и красок целлюлозы и эмали на основе конденсационных смол)	08-02-149
	Запесочная машина планетарного типа	Лист 11

Согласовано ГИПИ-4

Исполнитель Проверил Спецработы Пентрягина

Нач. пит. пер. отдела Обухов

Главный инж. проекта Гольдберг

Гл. инж. пр. Крылов

Нач. отд. Шилин

Рук. группы Гогин

Дата выпуска чертежей 1965г.

Инж. кл. инж. Гокман

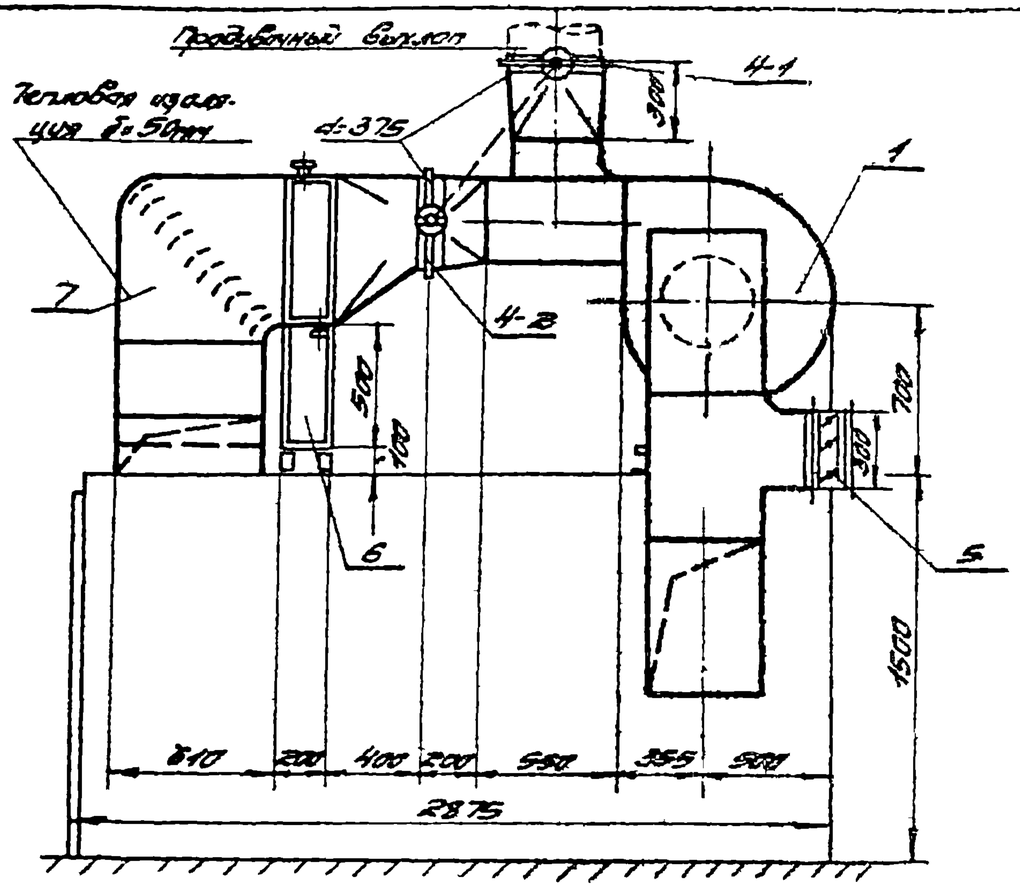

Вид сбоку

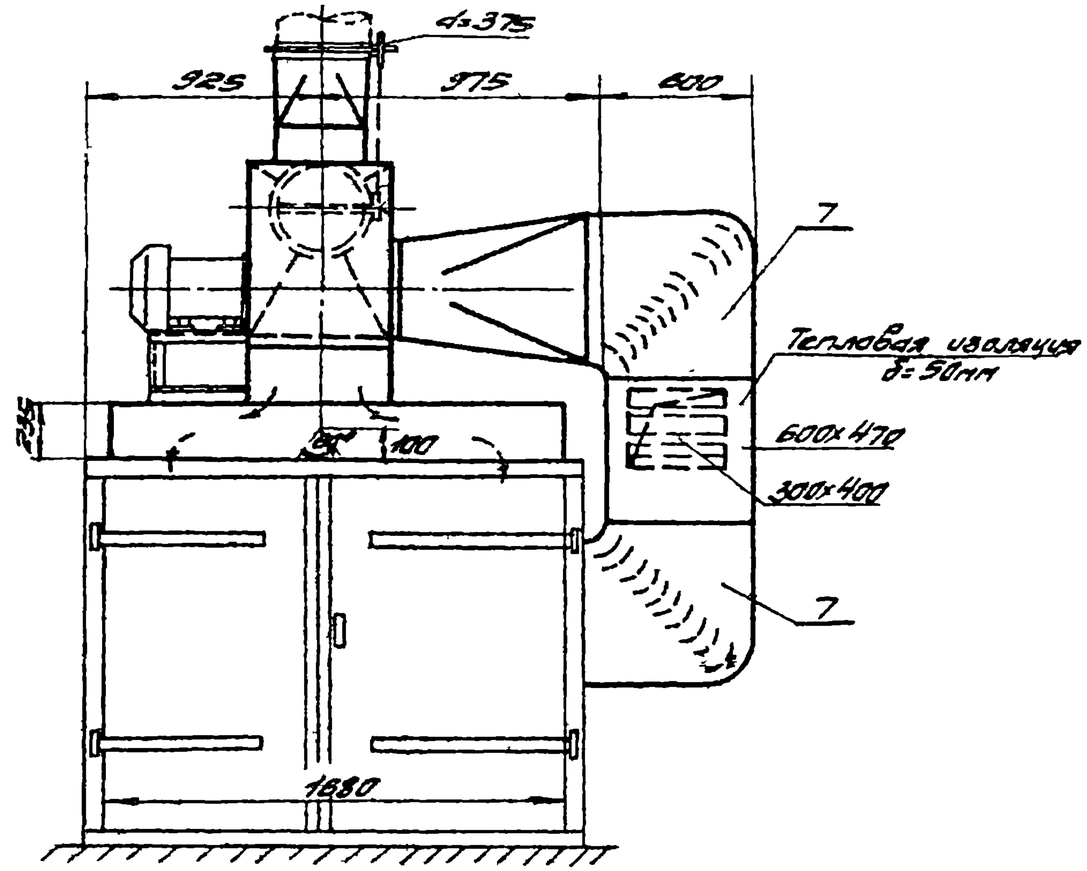

Вид спереди

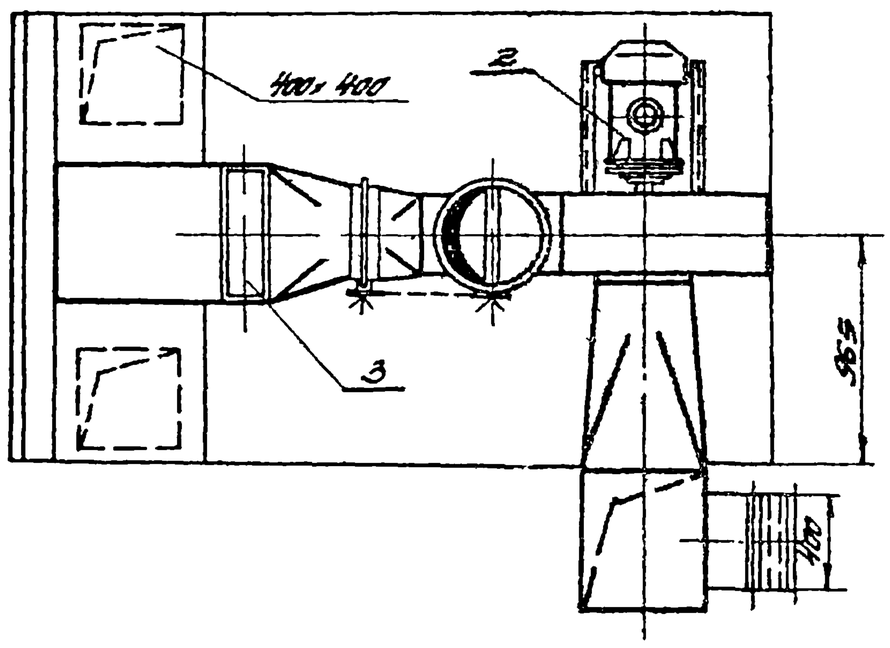

М1:25

Примечания

1. Конструкция камеры разработана ГПИ „Сантехпроект" совместно с аппаратурно-конструкторским бюро проектной части ГИПИ-4.
2. Рабочие чертежи камеры разрабатываются по общему виду данного чертежа.
3. Дроссель-клапаны d=375мм. (4-1 и 4-2) связаны шарнирным соединением. Чертежи шарнирного соединения разрабатываются аппаратурно-конструкторским отделом проектной части ГИПИ-4.
4. В процессе разогрева бочек дроссель d=375 (4-1) на продувочном вентиле закрыт, а дроссель d=375 и заслонка открыты.
5. При остановке камеры, когда дверцы ее открыты, дроссель d=375 (4-2) закрыт, а дроссель d=375 (4-1) открыт. В это время происходит продувка внутреннего пространства камеры с помощью работающего вентилятора.
6. Данный лист смотреть совместно с листом 13

ТД 1965г.	Лакокрасочная промышленность. Производство лаков и эмалей на основе полимеризационных смол и эфиров целлюлозы и эмалей на основе конденсационных смол		08-02-149
	Камера для разогрева. Общий вид.	Лист	12

Согласовано ГИПИ-4

Гл. инженер Жедгоров; Гл. инж. пр. Соколова; Нач. отд. Боголепкина; Рук. группы Пантелеева; Инженер Кожанова; Исполнитель Шкин; Проверил Гольман; Нач. пектеп. Ф. Ковалева; отдела Гонцов; Гл. инженер Ковалев; Дата выпуска чертежей 1965г.

8135 14

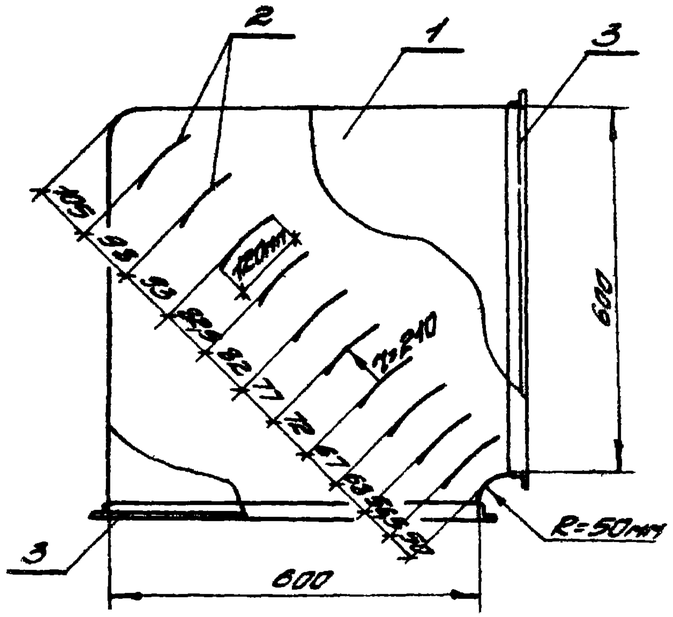

Поворотная секция
М1:10

Спецификация на одну поворотную секцию

Марка	Наименование	Кол-во	Материал	Вес, кг Един.	Вес, кг Общ.	Примечан.
1	Корпус секции	1	Сталь δ=5мм	24	24	
2	Лопатки	10	Сталь δ=2мм	10	10	
3	Фланец L32x32x4	2		4,32	8,64	
4	Болты (размер 8x25)	16x2		0,25	0,5	

Примечание:

1. Данный лист смотреть совместно с листом 12

Монтажная спецификация

Марка	Наименование	Кол-во	Вес, кг Един.	Вес, кг Общ.	Примечание
1	Центробежный вентилятор Ц13-50№5, правого вращения тип „П" исполнение 1 L=6500м³/час. n=1000об/мин. H=92мм в.ст.	1	112	112	
2	Электродвигатель КО-146, N=6квт. n=1000об/мин.	1	180	180	
3	Калорифер КФС-3	1	73,0	73,0	
4	Дроссель-клапан на фланце d=375мм	2	2,96	5,92	Информационное письмо №29-65
5	Заслонка воздушная регулирующая прямоугольная 300x400	1	11,5	11,5	ОВ-02-142 вып. 1.
6	Подставка под калорифер	2	3,41	6,82	
7	Поворотные секции	3	43,1	129,3	

ТД 1965г.	Лакокрасочная промышленность. Производство лаков и эмалей на основе полимеризационных смол и эфиров целлюлозы и эмалей на основе конденсационных смол. Камера для разогрева. Поворотная секция. Монтажная спецификация.	ОВ-02-149	
		Лист	13

Согласовано ГИПИ-4

Инж. по инж. оборуд. Хмелева; Гл. инж. пр. Хмелина; Нач. отдела Шевин; Рук. упр. Голубев; Зам. гл. инж. Бутко

Гл. инженер Инженер; Исполнитель; Проверил

Нач. НИИ; Нач. отдела; Отдел

Инженер Сабиев; Бростедлина; Контролер

Гл. инженер проекта Бутко; Гл. инженер проекта Ивлев

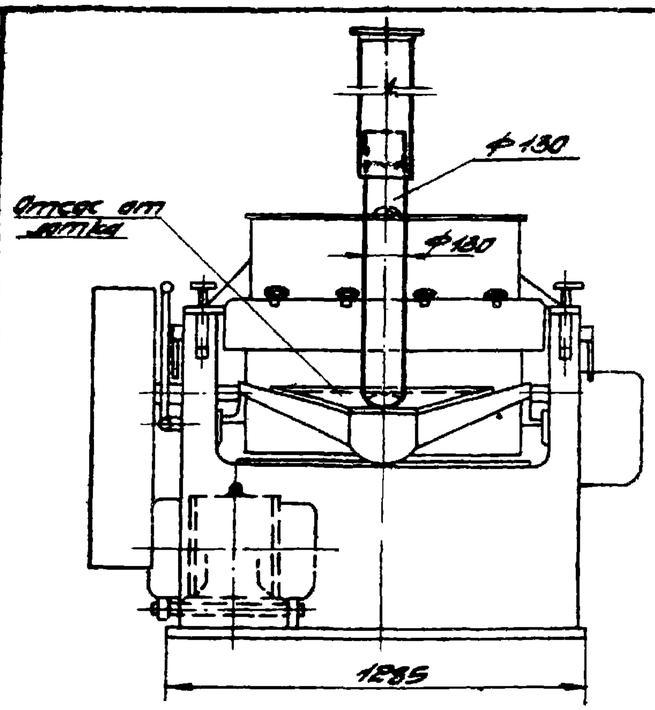

Вид спереди

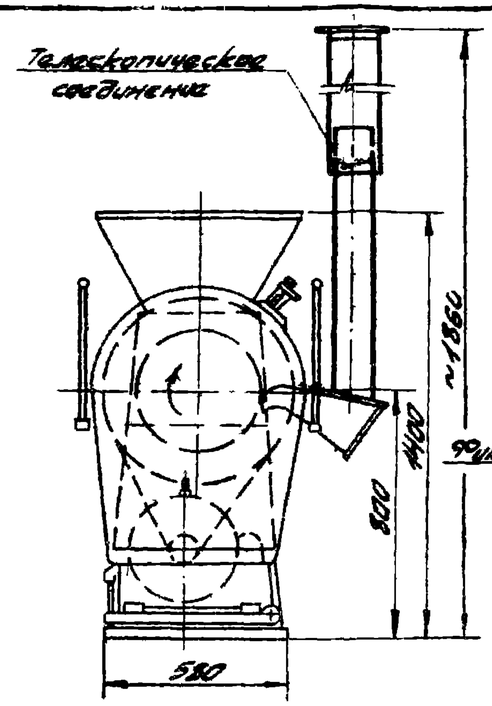

Вид сбоку

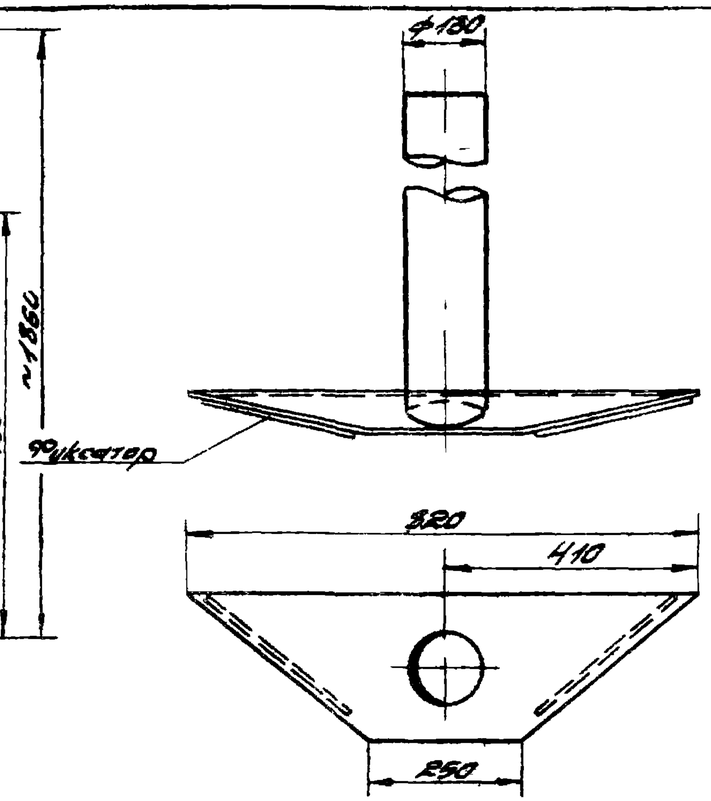

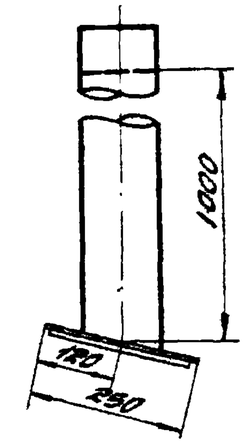

Общий вид

М1:20

Отсос от лотка М1:10

Характеристика отсоса

1	Объем отсасываемого воздуха	400м³/час
2	Скорость воздуха: а) в рабочем проеме б) в отсасывающем патрубке	0,7м/сек 8,4м/сек
3	Коэффициент местного сопротивления отсоса, отнесенный к скорости в отсасывающем патрубке	0,7
4	Вредности в отсасываемом воздухе	Пары растворителей

Примечания:

1. Местный отсос является пристроенным местным отсосом; рабочие чертежи отсоса разрабатываются по общему виду данного чертежа.
2. Отсос-сварной; выполняется из листовой стали, δ=2мм
3. На крышке лотка установить фиксатор (планку)
4. Данный лист смотреть совместно с листом 15
5. Максимальная высота подъема патрубка в телескопическом соединении - 1000мм.
6. Конструкция телескопического соединения разрабатывается ГИПИ-4.

ТД 1965г.	Лакокрасочная промышленность (Производство лаков и эмалей на основе полимеризационных смол и эфиров целлюлозы и эмалей на основе конденсационных смол) Краскотарочная одновальцовая машина БОЗА с закрытым бункером	08-02-149	
		Лист	14

Согласовано ГИПИ-4

Инв. № подл. | Подпись и дата | Взам. инв. №

Ст. инж. Инженер Исполнитель Проверил

Гл. инж. пр. Инженер Сабанеев Гусева Пономарева

Нач. отд. Ильин Горин Тех. инж. Дата выпуска сентября 1965г.

Рук. груп.

8135 16

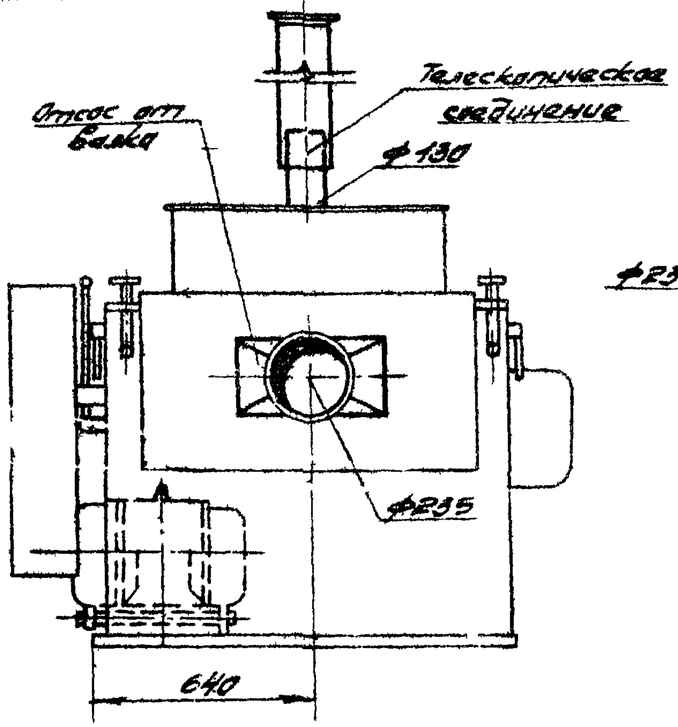

Вид сзади

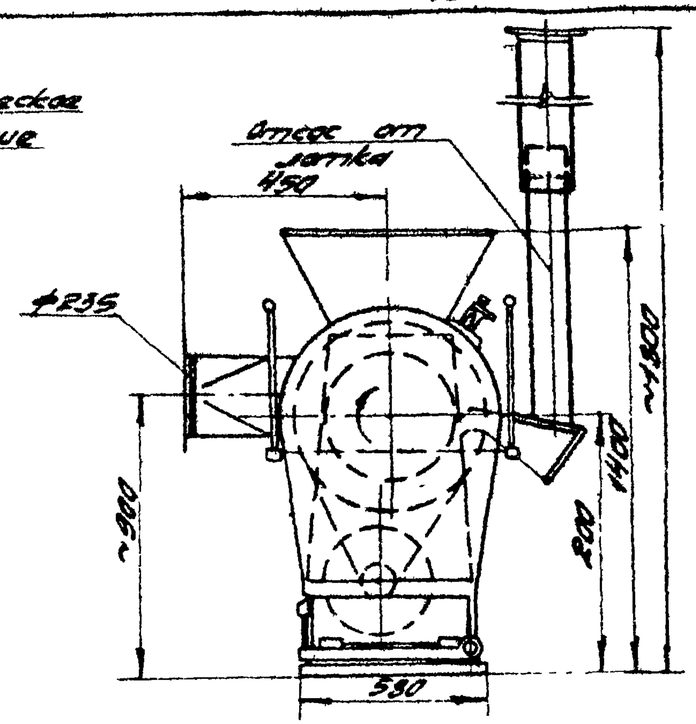

Вид сбоку

Общий вид
М1:20

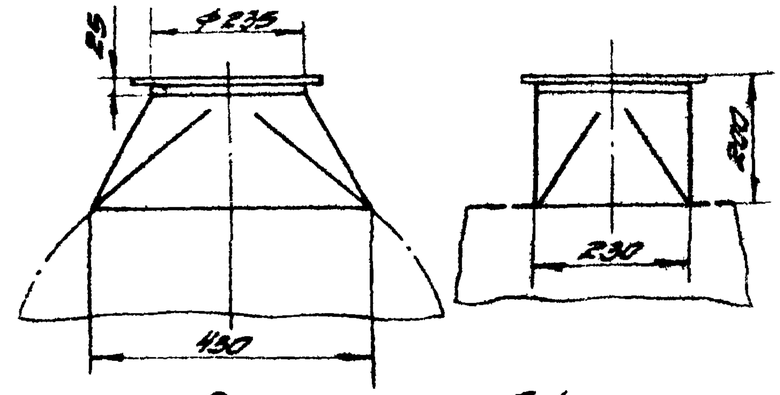

Отсасывающий патрубок от балка машины М1:10

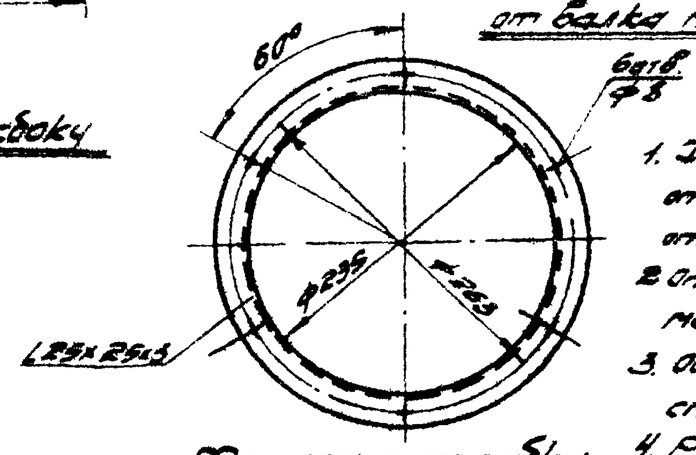

Фланец патрубка
М1:5

Примечания

1. Для машины, у которой балок открыт, разработаны два отсоса отсос от балка и отсос от лотка.
2. Отсосы являются пристроенными местными отсосами.
3. Общий вид отсоса от лотка см. лист 14.
4. Рабочие чертежи отсосов разрабатываются по общим видам данного чертежа и листа 14
5. Данный лист смотреть совместно с листом 14.
6. Конструкция телескопического соединения разрабатывается типу-4.

Характеристика отсоса

		От балка
1	Объем отсасываемого воздуха	1800 м³/час
2	Скорость воздуха: а) в рабочем проеме	0,7 м/сек
	б) в отсасывающем патрубке	11,5 м/сек
3	Коэффициент местного сопротивления отсоса, отнесенный к скорости в отсасывающем патрубке.	0,4
4	Вредности в отсасываемом воздухе	Пары растворителей.

Гл. инж. пр.	Кузьмина	Инженер	Савелева
Нач. отд.	Шмыгин	Исполнитель	Евгенейкина
Рук. груп.	Гохман	Проверил	Пантрягина
Дата выпуска	сентябрь 1965г.		

Гл. конструктор	Обухов	Нач. пр. ГИПРОКОММУНМАШ	Обухов
Гл. инж. проекта	Кудрявцев	Утвердил	Обухов

ТД 1965г.

Лакокрасочная промышленность
(Производство лаков и эмалей на основе полимеризационных смол и эфиров целлюлозы и эмалей на основе конденсационных смол)

Краскотерочная одновальцовая машина БОЗА с открытым валком

ОВ-02-149

Лист 15

Полукольцевой отсос

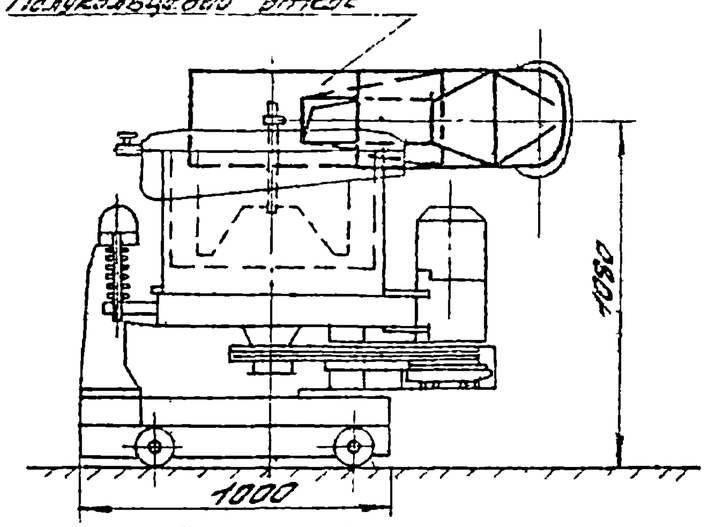

Вид спереди

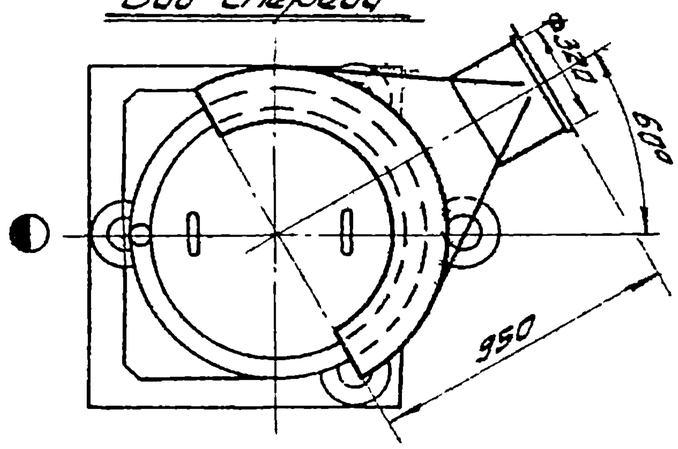

План

Общий вид М1:20

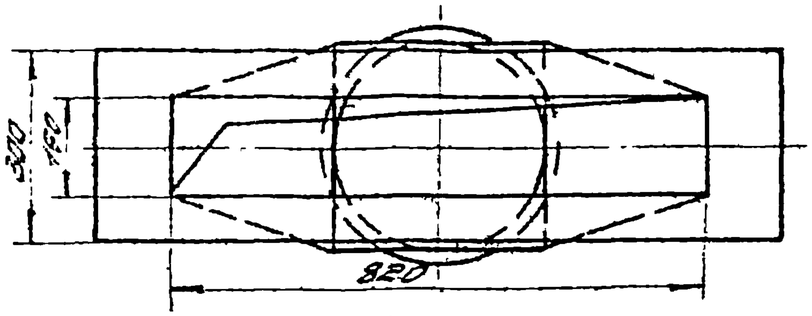

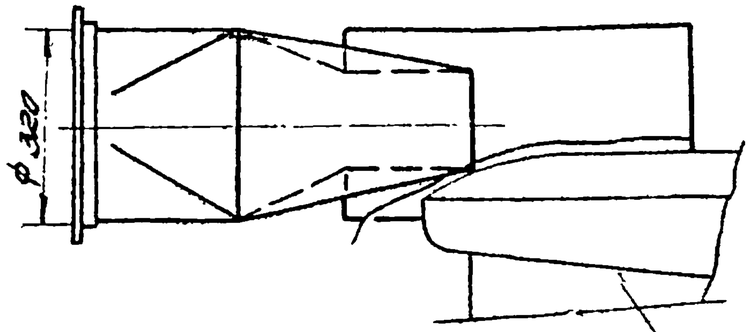

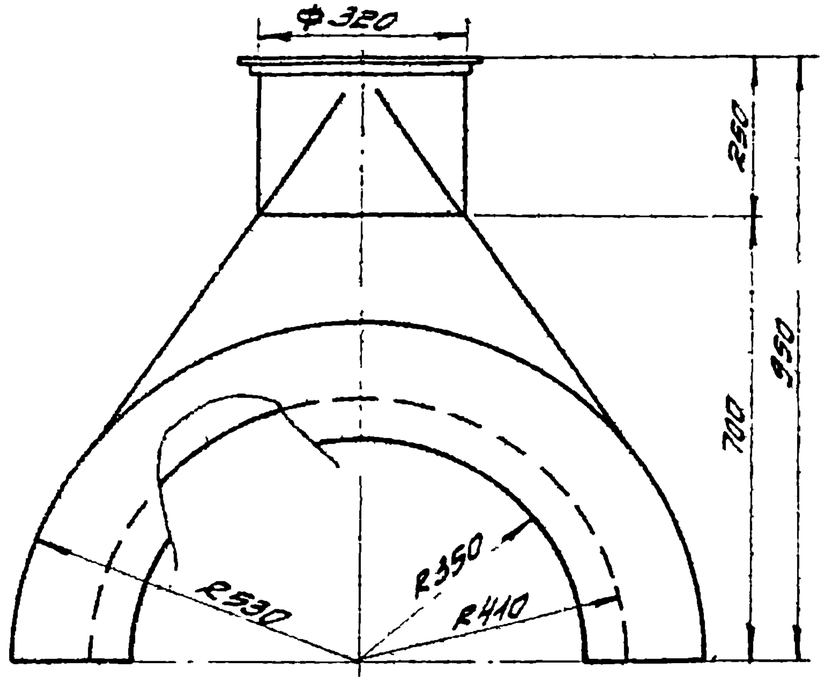

Полукольцевой отсос

М1:10

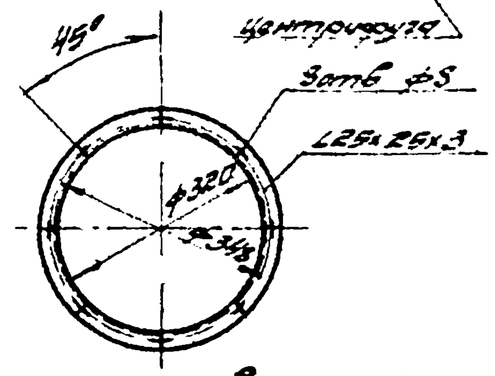

Фланец отсасывающего патрубка

М1:10

Примечания

1. Отсос является пристроенным местным отсосом; рабочие чертежи отсоса разрабатываются по общему виду данного чертежа.
2. Отсос сварной, изготавливается из листовой стали $\delta = 1{,}5$ мм.
3. Данный отсос периодического действия: включается только во время промывки.

Характеристика отсоса

1	Объем отсасываемого воздуха	3300 м³/час
2	Скорость воздуха а. в рабочем проеме	7,5 м/сек
	б. в отсасывающем патрубке	11,4 м/сек
3	Коэффициент местного сопротивления отсоса, отнесенный к скорости в отсасывающем патрубке	0,75
4	Вредности в отсасываемом воздухе –	Пары растворителей.

Гл. инж. проекта	Желтоухов	Гл. инженер	Ковальчук
Гл. инж. пр.	Кузьмина	Инженер	Соболев
Нач. отдела	Ульин	Исполнитель	Гурьев
Рук. группы	Гохман	Проверил	Понтрягин
Дата выпуска	сентябрь 1965г		

Согласовано ГИПИ-4

Нач. техн. пер. отдела	Якунов		

Зам. гл. инж.	Кондратьев	Гл. инженер	Ковальчук
Гл. инж. пр.	Кузьмина	Инженер	Соболев
Нач. отдела	Ульин	Исполнитель	Гурьев
Рук. группы	Гохман	Проверил	Понтрягин
Дата выпуска	сентябрь 1965г		

ТД 1965	Лакокрасочная промышленность (Производство лаков и эмалей на основе полимеризующихся олиф и эфиров целлюлозы и эмалей на основе конденсационных смол.)	08-02-149	
	Центрифуга отстойно-фильтрующая для очистки масляных эмалей ОФТ-600-470	Лист	16

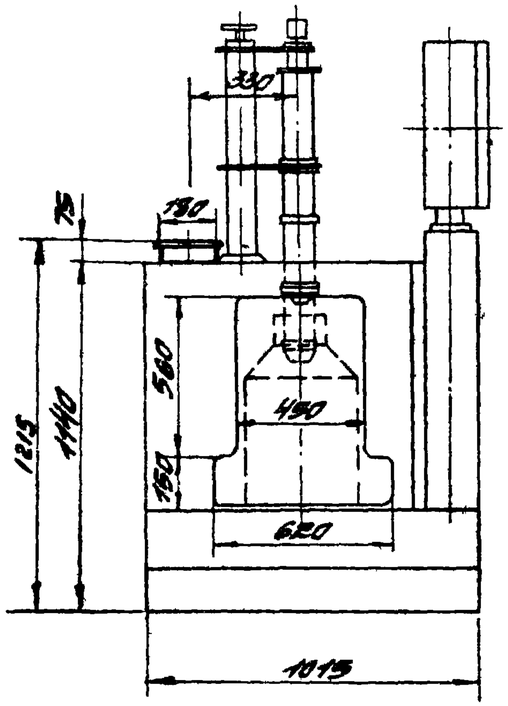

Вид спереди

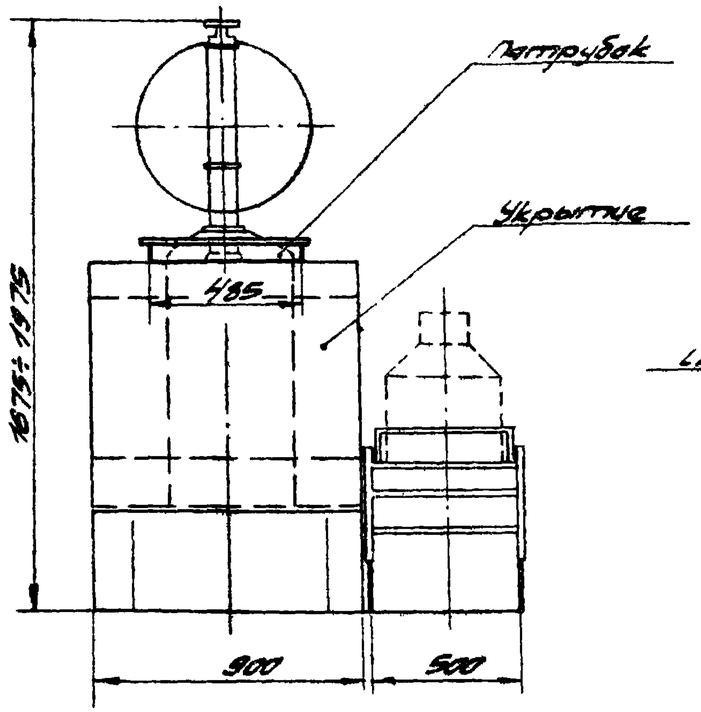

Вид сбоку

Общий вид
М1:20

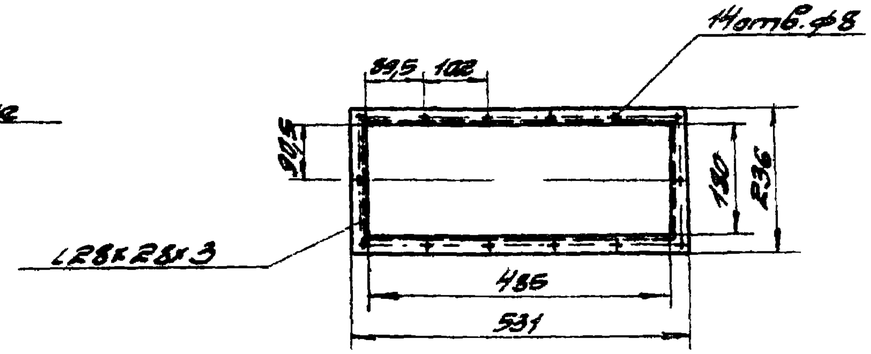

Фланец отсасывающего патрубка
М1:10

Характеристика отсоса

1	Объем отсасываемого воздуха	2500м³/час
2	Скорость воздуха а) в рабочем проеме	1м/сек
	б) в отсасывающем патрубке	3м/сек
3	Коэффициент местного сопротивления отсоса, отнесенный к скорости в отсасывающем патрубке	0,77
4	Вредности в отсасываемом воздухе	Пары растворителей

Примечания

1. Данное укрытие является встроенным местным отсосом.
2. Рабочие чертежи укрытия разработаны ГИПИ-4 (черт. ПМ 4111 сб).

ТД 1965г.	Лакокрасочная промышленность. Производство лаков и эмалей на основе полимеризационных смол и эфиров целлюлозы и эмалей на основе конденсационных смол	ОВ-02-149	
	Агрегат механизированной фасовки по весу.	Лист	17

Согласовано ГИПИ-4

Утв. гл. инж. проекта Жарковский
Гл. инж. пр. Соболев
Нач. отд. Гуркина
Рук. группы Пантелеева
Ст. инж. Сергеев
Инженер Гуркина
Исполнитель Пантелеева
Нач. пр. отд. Ковалев
Нач. пр. гр. Окунчиков
Проверил Лобанов

Дата выпуска сентябрь 1966

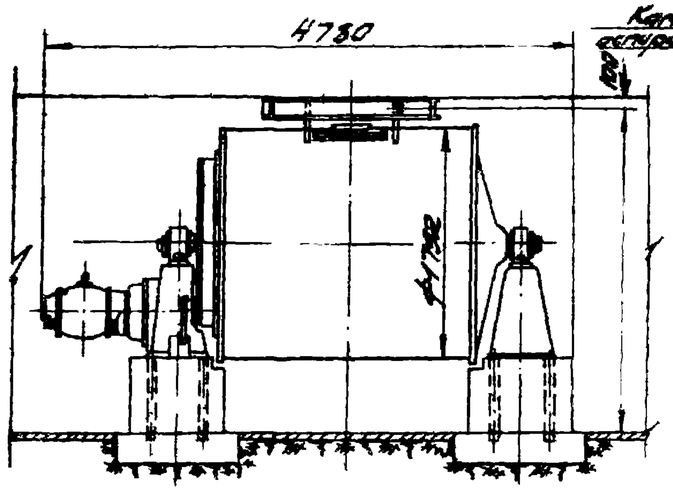

Вид спереди

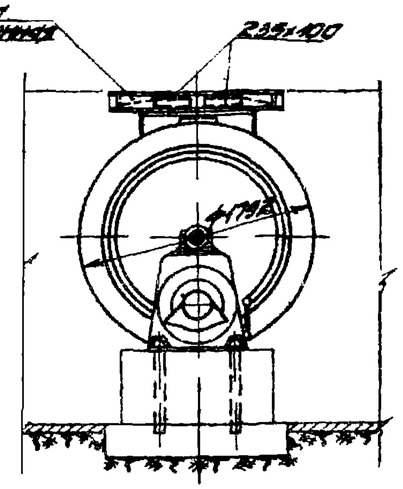

Вид сбоку

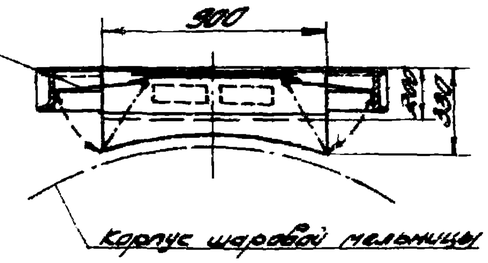

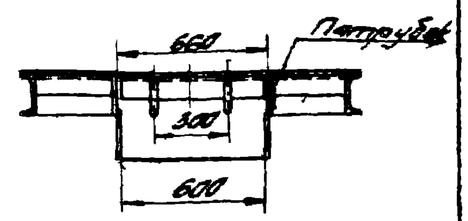

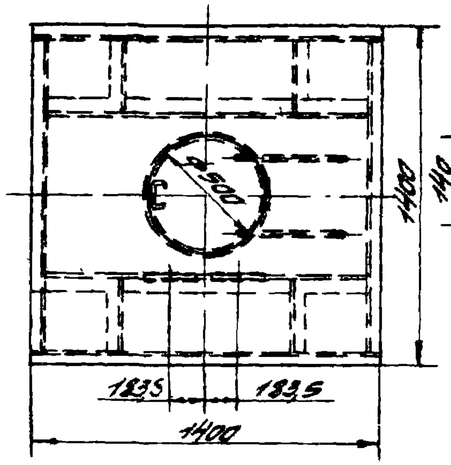

Камера аспирационная 1400x1400

М1:25

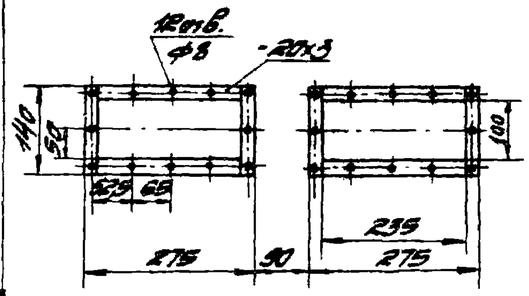

Фланцы отсасывающих патрубков М1:10

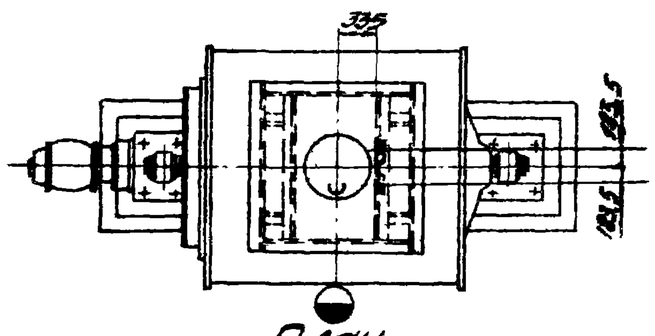

План

Общий вид М1:50

Примечания

1. Данное укрытие является встроенным местным отсосом.
2. Конструкция отсоса разработана ГИПИ-4 (черт. ПМ-1244СВ, И) для различных типоразмеров шаровых мельниц (ТМКР-19, ТМКР-17)
3. Размеры шторки определяются в зависимости от диаметра мельницы.
4. Размер „Н" определяется в зависимости от типа шаровой мельницы и высоты помещения.

Характеристика отсоса

1	Объем отсасываемого воздуха (суммарный)	2000м³/час
2	Скорость воздуха а) рабочем проеме б) в отсасывающем патрубке	1,5м/сек 12м/сек
3	Коэффициент местного сопротивления, отнесенный к скорости в отсасывающем патрубке.	0,52
4	Вредности в отсасываемом воздухе	Пары растворителей, пыль пигментов

Гл. инж. пр.	Кириллин	Ст. инженер	Желтоухов
Нач. отд.	Шмин	Инженер	Соловьев
Рук. груп.	Горчин	Исполнитель	Гракина
Гл. конст.	Тох. мон.	Проверил	Понтрягин
Дата выпуска чертежей 1965г.			

Согласовано ГИПИ-4

Нач. пром. пл. отдела	Окунькова		

ТД 1965г.

Лакокрасочная промышленность
(Производство лаков и эмалей на основе пленкообразующих смол
Заводов целлюлозы и эмалей на основе конденсационных смол)

Шаровая мельница KMSW4000

ПВ-02.149

Лист 18

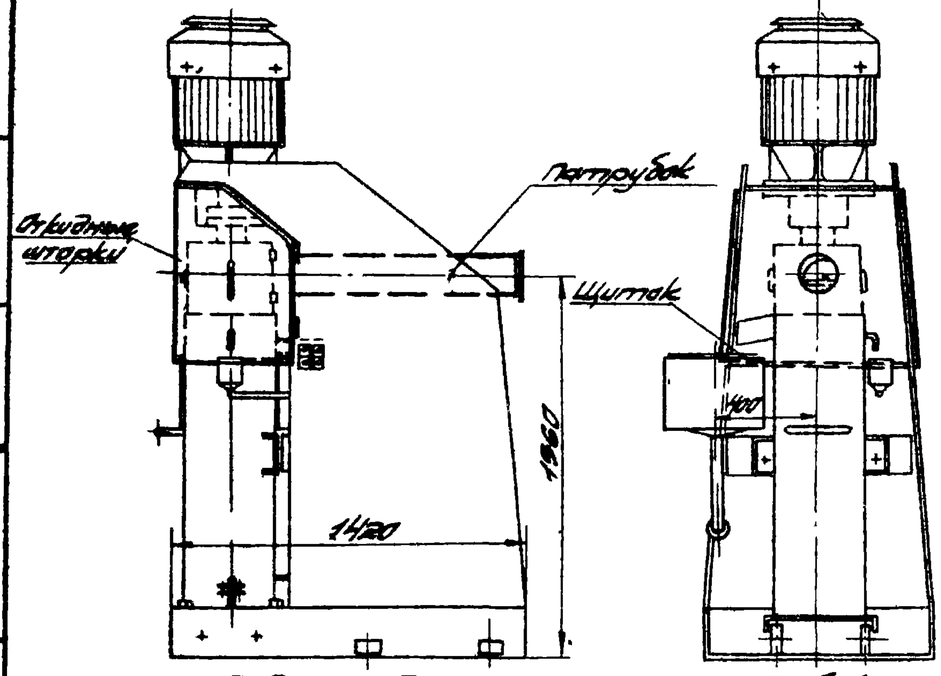

Вид спереди

Вид сбоку

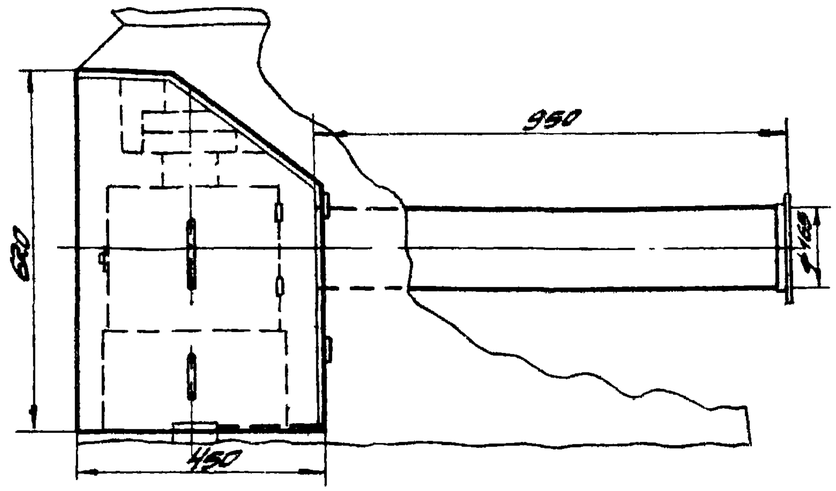

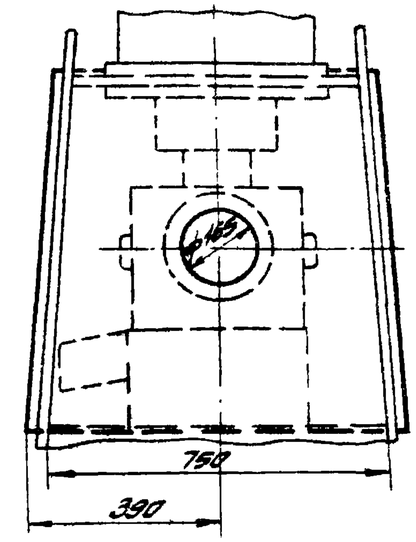

Отсос
М1:10

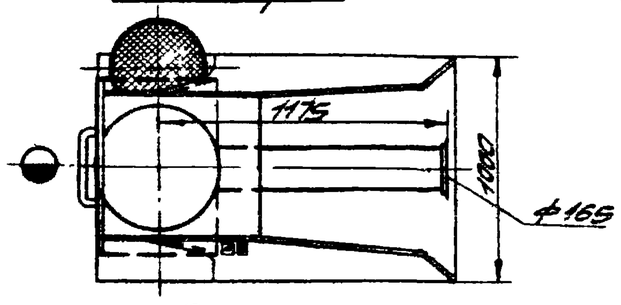

План

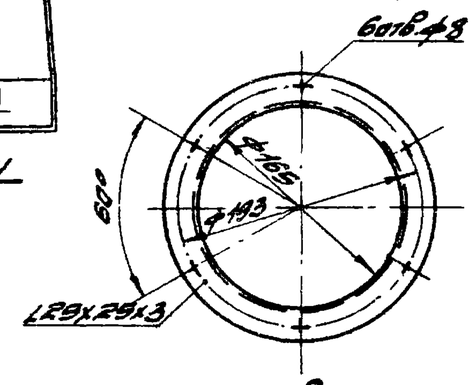

Фланец отсасывающего патрубка
М1:5

Общий вид М1:25

Характеристика отсоса

1.	Объем отсасываемого воздуха	950 м³/час
2	Скорость воздуха а) в рабочем проеме б) в отсасывающем патрубке	0,7 м/сек 12,4 м/сек
3	Коэффициент местного сопротивления отсоса, отнесенный к скорости в отсасывающем патрубке	0,61
4	Вредности в отсасываемом воздухе	Пары растворителей

Примечания

1. Отсос является встроенным местным отсосом; рабочие чертежи отсоса разрабатываются по общему виду данного чертежа.
2. Материал откидных шторок и щитка - листовая сталь б=2,0мм; материал патрубка - листовая сталь б=1,0мм

ТД 1965г.	Лакокрасочная промышленность (Производство лаков и эмалей на основе полимеризационных смол и эфиров целлюлозы и эмалей на основе кислотоотверждающих смол)	ОВ-02-149
	Бисерная мельница РМ-50.	Лист 19

Согласовано ГИПРО-4

Гл. инженер Жилинский
Гл. инж. проекта Соболев
Нач. отд. Гусаров
Рук. группы Горячин
Ст. инженер Ивановский
Инженер Сабанцев
Исполнитель Попова
Нач. пикета Обухов
Нач. отдела Ковалев
Нач. ГИПРО-4 Ковалев
Зам. гл. инж. Рыжиков
Гл. инж. пр. Кравченко
Нач. отд. Шмин
Рук. группы Горячин
Ст. инженер Ток-лин
Инженер Ковалев
Дата выпуска сентябрь 1965 г.

8135 21

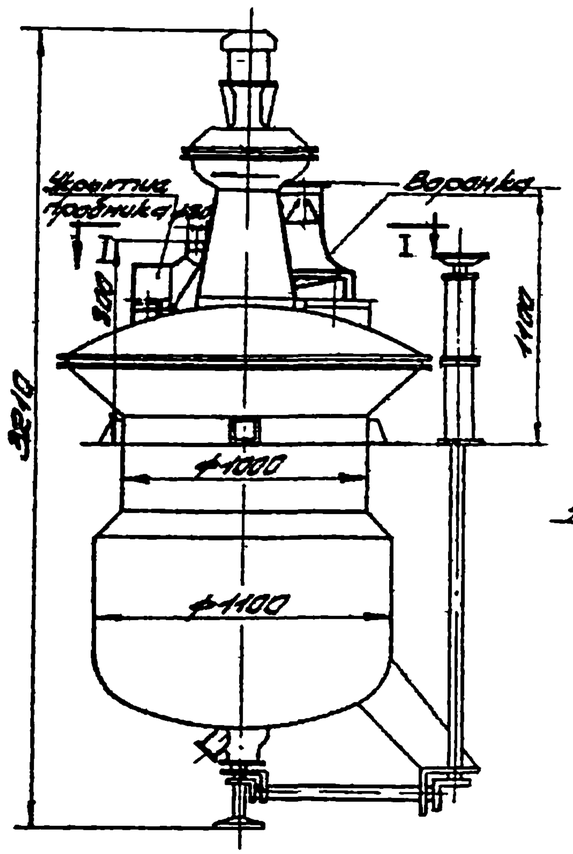

Вид спереди
Общий вид
М1:25

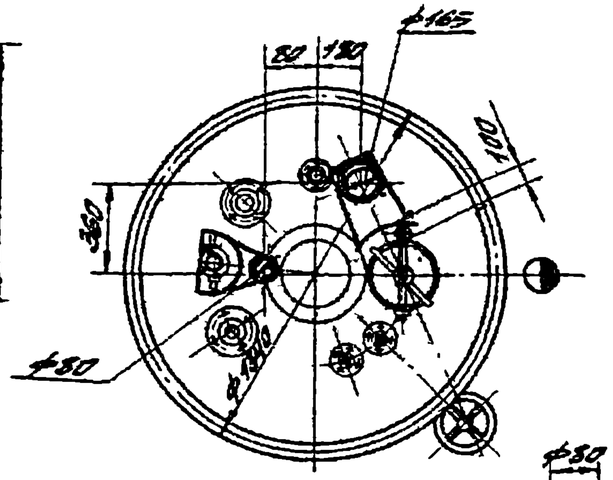

План I-I

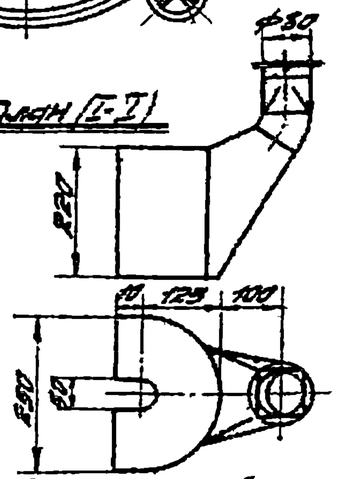

Щокитник пробника
М1:10

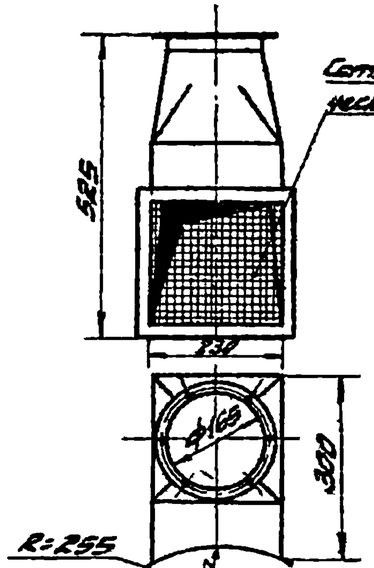

Воронка М1:10

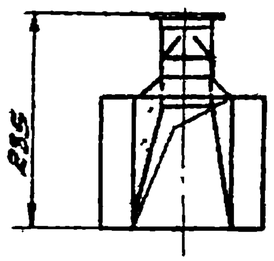

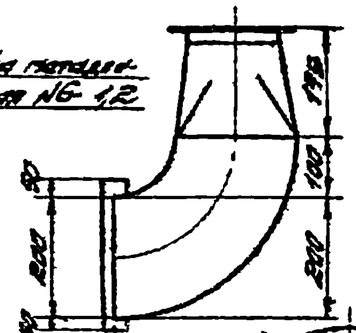

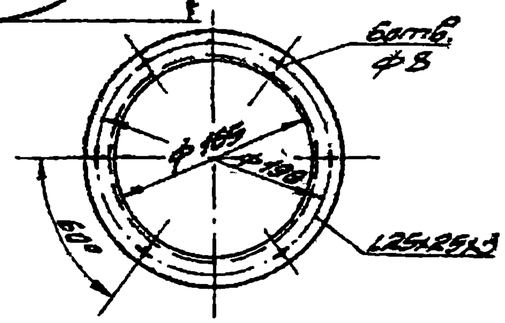

Фланец Воронки
М1:5

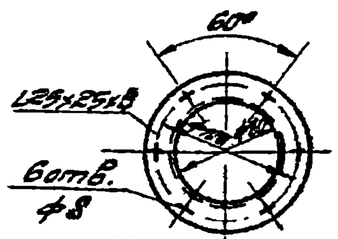

Фланец щокитника пробника
М1:5

Примечания

1. Данные отсосы разработаны для установки также у сепаратора для лаков и основ 2400x2100x4970 и у сепаратора для опытных партий лаков 1340x1350x3195.
2. Отсосы являются приспособленными местными отсосами. Рабочие чертежи разрабатываются по общему виду данного чертежа.
3. Отсосы сварные изготавливаются из листовой стали δ = 1,5мм.
4. Сетка на патрубке - съемная.

Характеристика отсоса

		От загрузки	От пробника
1	Объем отсасываемого воздуха	630 м³/час	180 м³/час
2	Скорость воздуха: а) в рабочем проеме	6,3 м/сек	1,3
	б) в отсасывающем патрубке	8,3 м/сек	8,9 м/сек
3	Коэффициент местного сопротивления отсоса, отнесенный к скорости в отсасывающем патрубке	0,8	1,56
4	Вредности в отсасываемом воздухе	Пары растворителей	Пары растворителей

Зам. вед. инж.	Гинзбургов		
Гл. инж. пр.	Крымкина		
Нач. отд.	Шрин	Пивоваров	
Ст. техник	Гоулин	Толлан	
Дата выпуска	сентябрь 1965г.		

Гл. инженер	Инженер	Исполнитель	Проверил
Сепаратор ГипрО-4			
Нач. отд.	Нач. сект.	Инженер	Инженер
Сепаратор	Сепаратор	Сепаратор	Сепаратор
Экспликация			

ТД 1965г.	Лакокрасочная промышленность. Производство лаков и эмалей на основе полимеризационных смол и эфиров целлюлозы и эмалей на основе конденсационных смол. Сепаратор для растворения пластификаторов 1390x1350x3210	ПВ-02-149	
		Лист	20

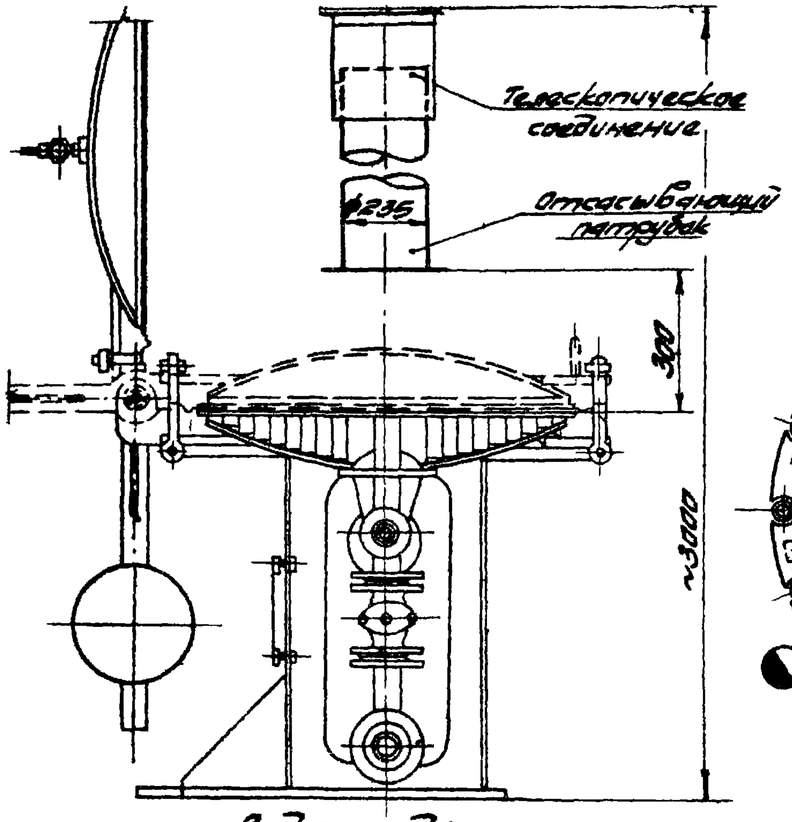

Вид спереди

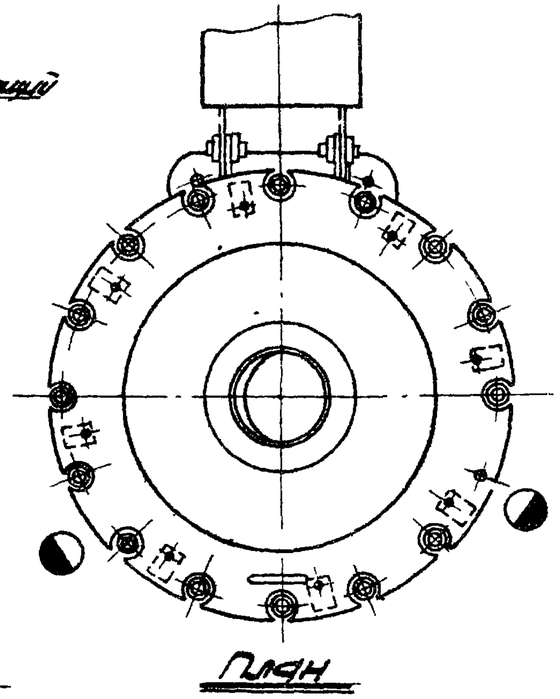

План

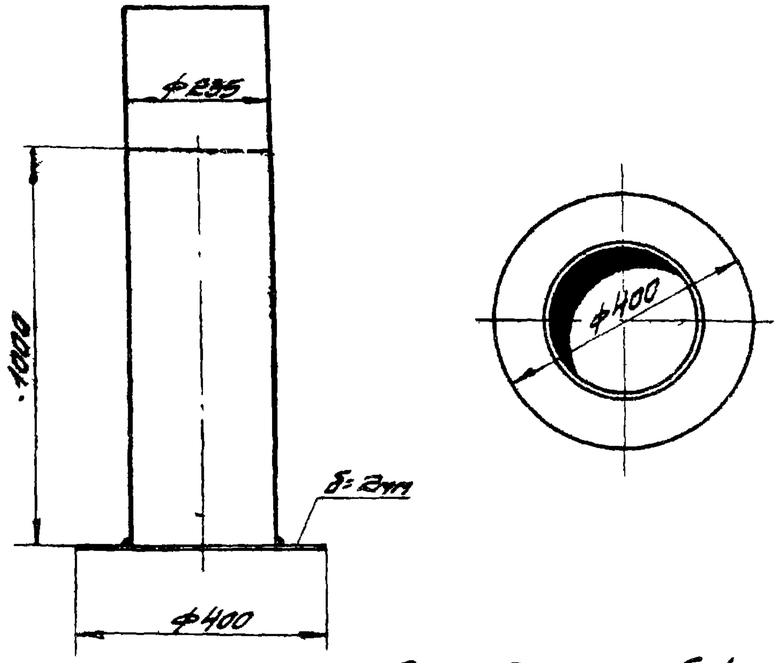

Отсасывающий патрубок
М1:10

Общий вид
М1:20

Примечания.

1. Отсос является пристроенным местным отсосом: рабочие чертежи отсоса разрабатываются по общему виду данного чертежа.
2. Отсасывающий патрубок изготавливается из листовой стали δ=1,0÷1,5мм.
3. Данный отсос периодического действия: включается только в момент очистки фильтра.
4. Максимальная высота подъема патрубка в телескопическом соединении – 1000мм.

Конструкция телескопического соединения разрабатывается ГИПИ-4.

Характеристика отсоса

1	Объем отсасываемого воздуха	2200 м3/час
2	Скорость воздуха в отсасывающем патрубке	14,1 м/сек
3	Коэффициент местного сопротивления отсоса, отнесенный к скорости в отсасывающем патрубке	0,6
4	Вредности в отсасываемом воздухе	Пары растворителей

Согласовано ГИПИ-4

Гл. инженер	Жданов	Нач. пост. пл.	Пужнов
Инженер	Собакин	Нач. отдела	
Ведущий инж.	Бабаева		
Инженер	Ивлева		
Техник	Попова		

Зам. гл. инж.	Гинзбург		
Гл. инж. пр.	Фельдман		
Нач. отд.	Шмин		
Ст. техник	Полина		
Дата выпуска	октябрь 1965г.		

ТД 1965г.	Лакокрасочная промышленность (Производство лаков и эмалей на основе полимеризованных масл и эфиров целлюлозы и эмалей на основе конденсационных смол.)	ОВ-02-149	
	Фильтр однокамерный F=0,9м2	Лист	21

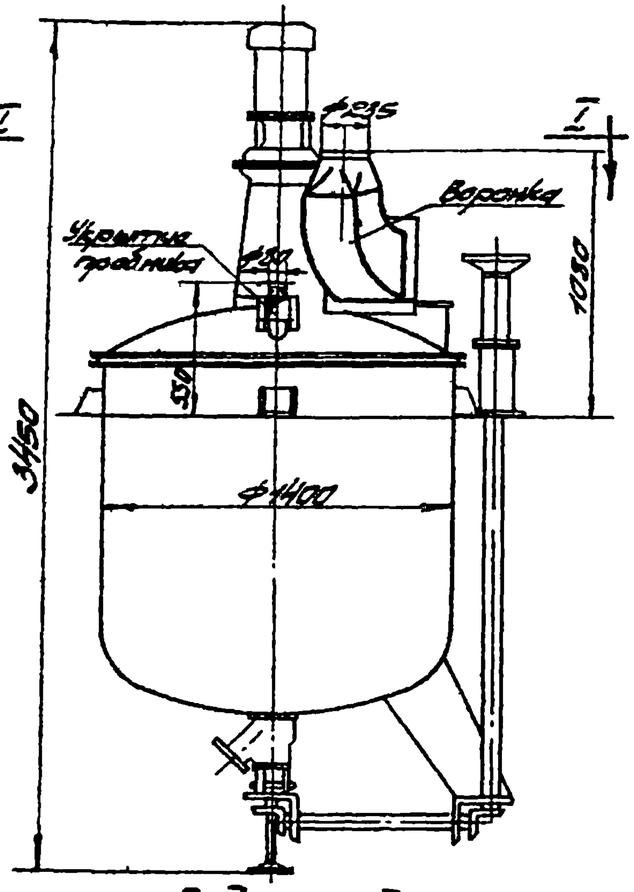

Вид спереди
Общий вид
М1:25

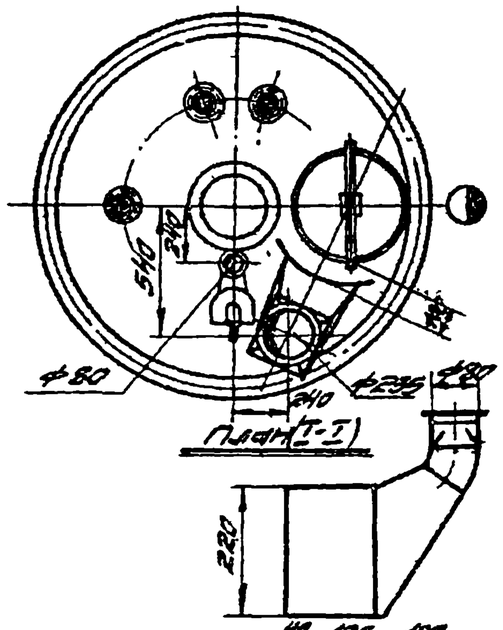

План (I-I)

Укрытие пробника
М1:10

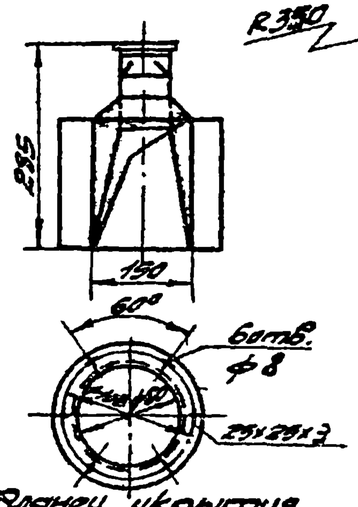

Фланец укрытия пробника
М1:5

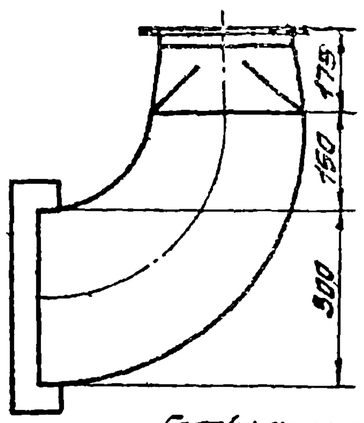

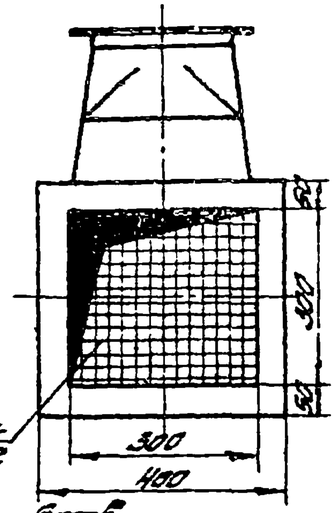

Сетка металлическая №6-1,2

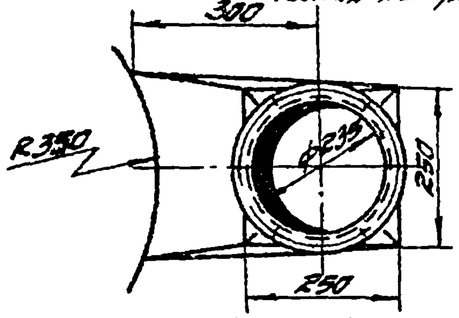

Воронка
М1:10

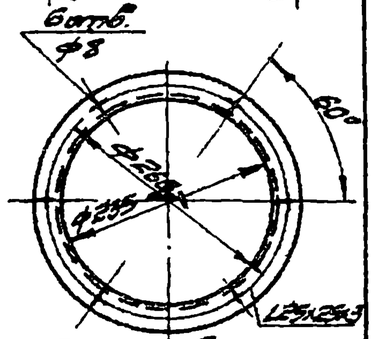

Фланец воронки
М1:5

Примечания

1. Отсосы являются приспособленными местными отсосами. Рабочие чертежи разрабатываются по общему виду данного чертежа.
2. Отсосы сварные изготавливаются из листовой стали δ=1,5мм.
3. Сетка на патрубке - съемная.

Характеристика отсоса

		От загрузки	От пробника
1.	Объем отсасываемого воздуха	1420м³/час	160м³/час
2	Скорость воздуха: а) в рабочем проеме	6м/сек	1,3м/сек
	б) в отсасывающем патрубке	9,1м/сек	8,9м/сек
3	Коэффициент местного сопротивления отсоса, отнесенный к скорости в отсасывающем патрубке	0,8	1,56
4	Вредности в отсасываемом воздухе	Пары растворителей	Пары растворителей

Зам. гл. инж.	Кашинцев	Согласовано ГИПП-4	
Гл. инж. пр.	Крылтин		
Нач. отд.	Шмин		
Рук. группы	Гнуни		
Инж.	Токмак		
Ленгипрогазстройпроект 1965г.			

Зав. лабор.	Жаворонков	Гл. инженер	Жаворонков
Гл. инж. пр.	Сабанеев	Инженер	Сабанеев
Нач. отд.	Ефремейкина	Исполнитель	Ефремейкина
Рук. группы	Контрерина	Проверил	Контрерина
Инж.	Ольшанский	Утвердил	Ольшанский

ТД 1965г.

Лакокрасочная промышленность
(Производство лаков и эмалей на основе полимеризационных олигомеров целлюлозы и эмалей на основе конденсационных смол)

Смеситель для комбинированных растворителей 1620х1620х34950

ОВ-02.149

Лист 22

8135 24

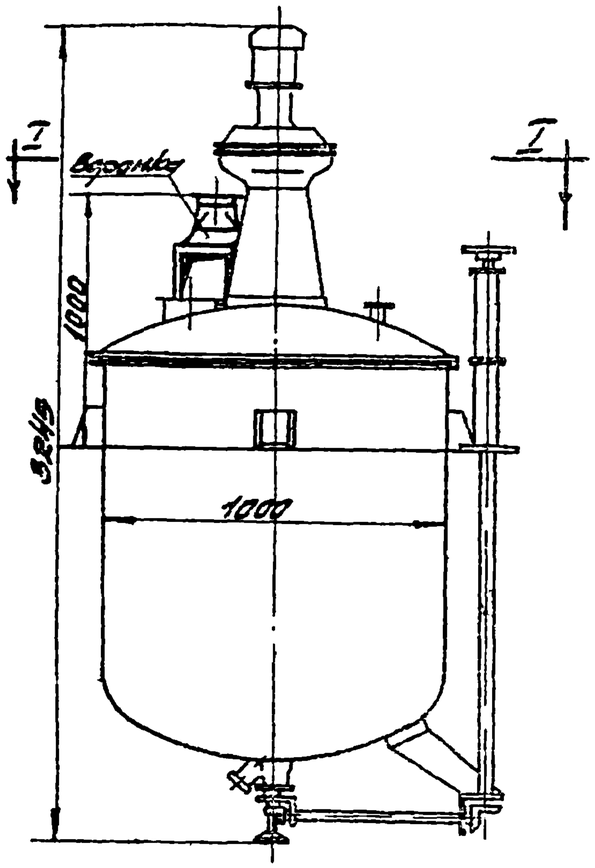

Вид спереди
Общий вид
М1:25

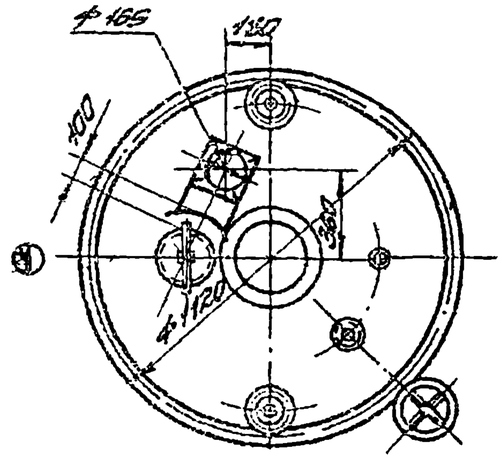

План (I-I)

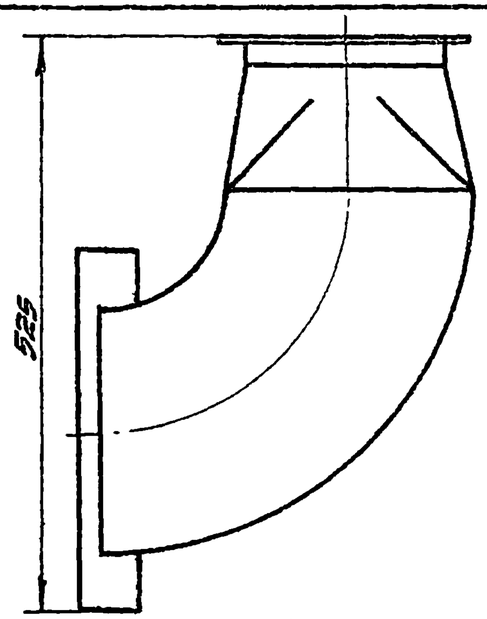

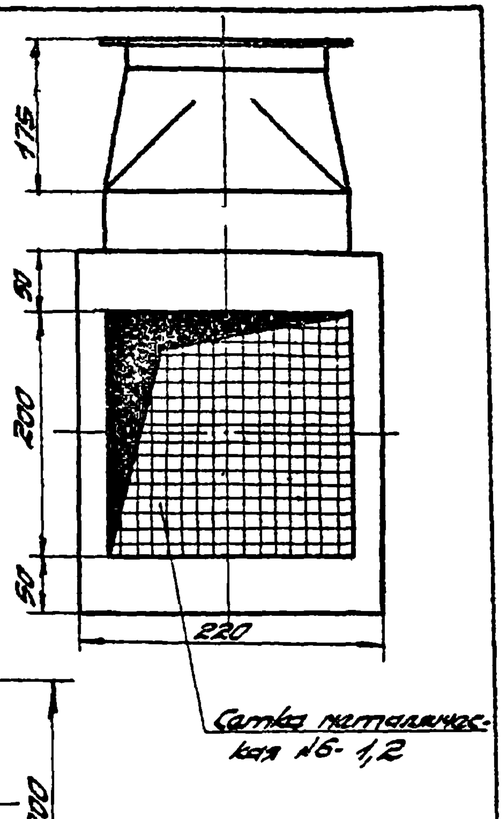

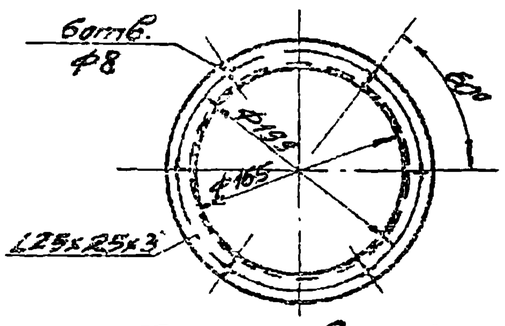

Фланец воронки
М1:5

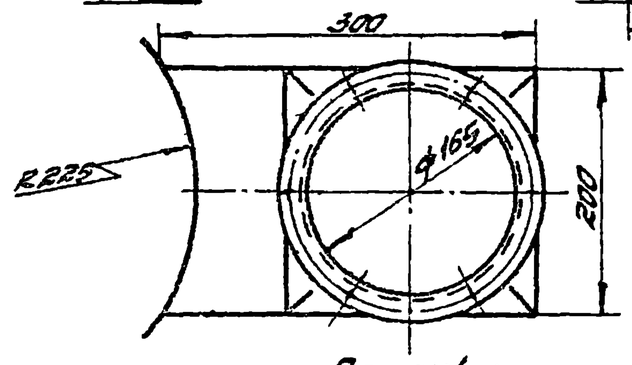

Воронка
М1:5

Характеристика отсоса

1	Объем отсасываемого воздуха	630 м³/час
2	Скорость воздуха: а) в рабочем проеме б) в отсасывающем патрубке	0,3 м/сек 8,2 м/сек
3	Коэффициент местного сопротивления отсоса, отнесенный к скорости в отсасывающем патрубке.	0,3
4	Вредности в отсасываемом воздухе	Пары растворителей

Примечания

1. Отсос является пристроенным местным отсосом рабочие чертежи разрабатываются по общему виду данного чертежа.
2. Отсос сварной изготавливается из листовой стали δ = 1,5мм.

ТД 1965г.	Лакокрасочная промышленность. Производство лаков и эмалей на основе ранторазлагающихся смол и эфиров целлюлозы и эмалей на основе конденсационных смол. Смеситель для опытных партий эмалей 1200×1200×3245	08-02-149	
		Лист	23

Зам. гл. инж.	Рыжкин			Гл. инженер	Жедрунов
Гл. инж. по	Кузьмин			Инженер	Собалева
Нач. отдела	Шмин			Инженер	Божжейкина
Рук. группы	Гоулин			Инженер	Гонтарева
Техн.	Зок-шан			Инженер	Гонтарева
Дата выпуска	сентябрь 1965г.				

Шеф Соловьев ГИПИ-4
Нач. техн. отдела Обухов
Нач. отдела Обухов

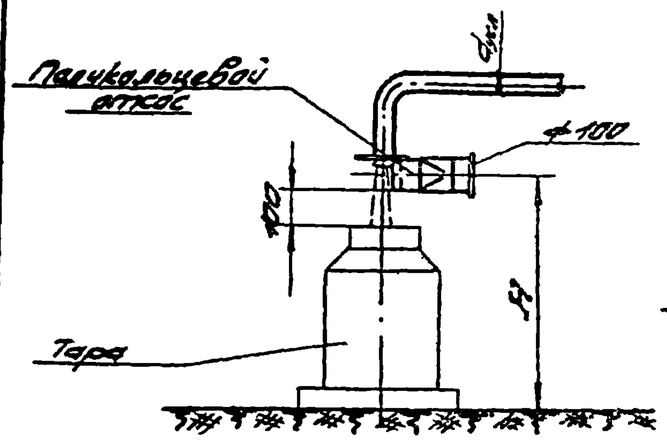

Вид спереди

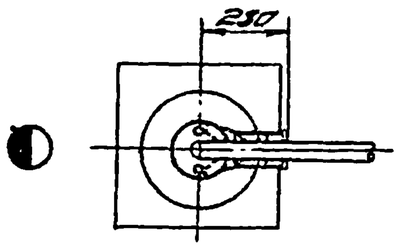

План

Общий вид

М1:20

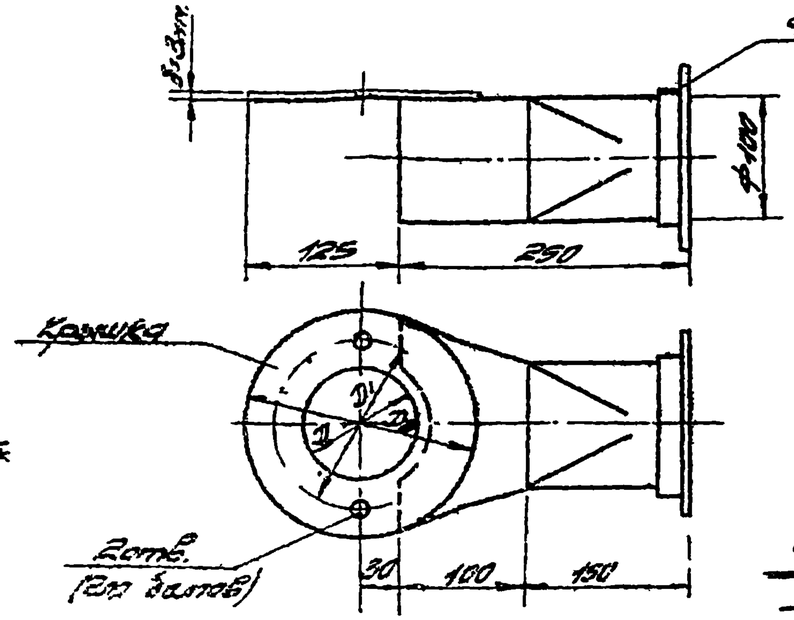

Полукольцевой отсос
М1:5

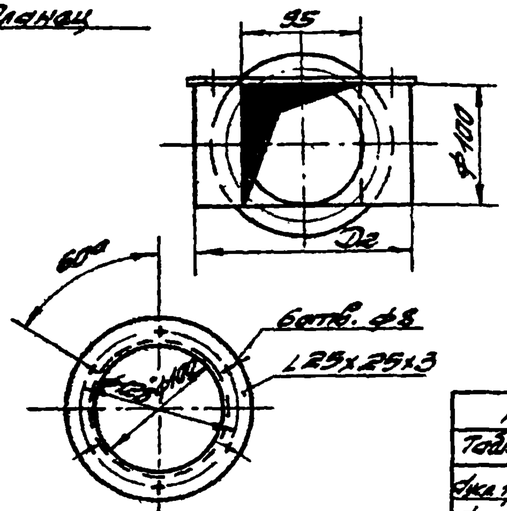

Фланец отсасывающего патрубка
М1:5

Крышка			
Таблица размеров, мм			
фка тр.	Д	Д1	Д2
фка=80	80	150	185
фка=70	80	130	160
фка=60	60	110	140

Примечания

1. Отсос является пристроенным местным отсосом; рабочие чертежи отсоса разрабатываются по общему виду данного чертежа.
2. Отсос сварной изготавливается из листовой стали δ=1,5мм.
3. Отсос применяется для локализации и удаления вредностей у места слива.
4. Диаметр отверстий для болтов в крышке должен соответствовать диаметру отверстий во фланцах, согласно ГОСТ у 1255-54.
5. Размер Н принимается в зависимости от высоты тары.

Характеристика отсоса

1.	Объем отсасываемого воздуха	200 м³/час
2	Скорость воздуха а) в рабочем проеме б) в отсасывающем патрубке	3,3 м/сек; 7,2 м/сек
3	Коэффициент местного сопротивления отсоса, отнесенный к скорости в отсасывающем патрубке	0,63
4	Вредность в отсасываемом воздухе	Пары растворителей

Зам. гл. инж.		Согласовано ТИПТИ-4																					
Гл. инж-ра																							
Нач. отдела																							
Рук. группы																							
Зам. начала																							
Гл. инж.	Бессонов	Ст. инженер	Экз. чертежей	ПЗ																			
Гл. конструктор	Кушнир	Инженер	Совлаев	Сдал																			
Нач. отдела	Шмин	Исполнитель	Грекина	Чертил																			
Рук. группы	Гоклин	Проверил	Контрерчина	Проверил																			
Зам. начала	Пугин	Разработал																					
Зам. гл. инж.	Сергеев	Нач. отдела																					

ТД 1965г.	Лакокрасочная промышленность (Производство лаков и эмалей на основе полимеризационных смол и производ. целлюлозы и эмалей на основе конденсационных смол)	ОВ-02-149	
	Полукольцевой отсос у места слива лаков и эмалей	Лист	24