ТИПОВОЙ ПРОЕКТ
816-9-16.84

ЦЕХ СБОРКИ И ПРЕДПРОДАЖНОГО ОБСЛУЖИВАНИЯ 4000 ЕДИНИЦ СЕЛЬСКОХОЗЯЙСТВЕННОЙ ТЕХНИКИ

С НЕСУЩИМИ И ОГРАЖДАЮЩИМИ ЖЕЛЕЗОБЕТОННЫМИ КОСТРУКЦИЯМИ

АЛЬБОМ 2

ЧЕРТЕЖИ СТРОИТЕЛЬНЫХ КОНСТРУКЦИЙ И ИЗДЕЛИЙ

8767/2
Ц 0-87

КФ ЦИТП инв. N 8767/2

				Привязан
Инв. N				

ТИПОВОЙ ПРОЕКТ
816-9-16.84

ЦЕХ СБОРКИ И ПРЕДПРОДАЖНОГО ОБСЛУЖИВАНИЯ 4000 ЕДИНИЦ СЕЛЬСКОХОЗЯЙСТВЕННОЙ ТЕХНИКИ

С НЕСУЩИМИ И ОГРАЖДАЮЩИМИ ЖЕЛЕЗОБЕТОННЫМИ КОНСТРУКЦИЯМИ

АЛЬБОМ 2

Состав проекта: Альбом 1 - Технологические, электротехнические и строительные решения
Альбом 2 - Чертежи строительных конструкций и изделий
Альбом 3 - Заказные спецификации
Альбом 4 - Сметы
Альбом 5 - Ведомости материалов.

Разработан проектным институтом
„Укргипропромсельстрой"

Директор института — В.С. Соколов
Главный инженер проекта — А.С. Кононенко

Технический проект утвержден Госкомсельхозтехникой СССР
Заключение N 19 от 8 июля 1982г.
Рабочие чертежи введены в действие Укргипропромсельстроем с 15 августа 1983г.
Приказ N 30 от 28 марта 1983г.

КФ ЦИТП инв. N 8767/2

				Привязан	
Инв. N					

Копировал: Межерицкая

Формат 12

Альбом

Типовой проект

Содержание альбома

Обозначение	Наименование	Стр.
ПЗ л.1	Содержание альбома	3
ПЗ л.2	Пояснительная записка	24
КЖИ-1	Закладные элементы Мн1; Мн3; Мн4. СБ	5
КЖИ-2	Сетка С4. Закладные изделия Мн5÷Мн7.СБ	6
КЖИ-3	Сетка С5. Закладные элементы Мн8, Мн9 СБ	7
КЖИ-4	Закладные изделия Мн2, РШ, СБ	8
КЖИ-5	Плиты ПВ7-4Вр II т-2, ПВ7-4Вр II т-3.	9
КЖИ-6	Плиты ПРС 56.15-16А IV т а, ПРС56.15-16А IV т б	10
КЖИ-7	Плиты ПРС56.15-4А IV т а, ПРС 56.15-6А IV т а	11
КЖИ-8	Плиты ПВ4-2Вр II т-1, ПВ4-3Вр II т-1	12
КЖИ-9	Козырек КВ22а	13
КЖИ-10	Балка покрытия 2БДР18-2В а, 2БДР18-3В а	14
КЖИ-11	Балки покрытия 3БДР18-4В а, 3БДР18-5В а	15
КЖИ-12	Колонны К72-7а, К72-7б, К72-7в	16
КЖИ-13	Колонны К72-7г, К72-7д	17
КЖИ-14	Колонна КФ18-2а	18
КЖИ-15	Разбивка дополнительных закладных деталей в стеновых панелях	19
КЖИ-16	Рама металлическая Рм1, СБ	20
КЖИ-17	Сетка С3. Анкер А1	21
КЖИ-18	Сетки С1, С2, С6	22

Инв. № подл. | Подпись и дата | Взам. инв. №

8767/2 3

ГИП	Кононенко		03.83	ТП 816-9-16.84	КЖИ-ПЗ	
Нач.отд	Кущ		03.83	Содержание альбома	Стадия	Масса	Масштаб
Гл.спец.	Гейдман		03.83		Р		
Рук.гр.	Ютовская		01.83		Лист 1	Листов 2
Инж.	Рябенко		01.83		Госкомсельхозтехника СССР УКРГИПРОПРОМСЕЛЬСТРОЙ КИЕВ	
Н.контр.	Котенко		03.83			

Альбом

Типовой проект

Пояснительная записка

1. Настоящий альбом содержит рабочие чертежи сварных арматурных сеток для сборных ж.б. элементов, рабочие чертежи закладных деталей и опалубочные чертежи сборных ж.б. конструкций. Арматурные и закладные изделия должны изготовляться в соответствии с требованиями следующих документов:
СНиП III-16-80 „Арматура для ж.б. конструкций" и СНиП III-4-80 „Техника безопасности в строительстве", ГОСТ 10922-75 „Арматура и закладные детали сварные для ж.б. конструкций. ГОСТ 14098-68 „Соединения сварные арматуры ж.б. изделий и конструкций", СН393-78. Указания по сварке соединений арматурных и закладных деталей ж б конструкций."
2. Изготовление сеток должно выполняться в кондукторах. Плоские сетки сваривают во всех точках пересечения стержней-контактной электросваркой.
3. Соединение элементов закладных изделий производить в соответствии с чертежами электродуговой сваркой электродами типа Э-42 диаметром 2-3 мм или полуавтоматической сваркой. Качество их должно соответствовать требованиям ГОСТ 10922-75. Режим и порядок сварки устанавливается заводом-изготовителем.
4. Приварку стержней к прокатной стали производить втавр под слоем флюса.
5. Толщину сварных швов принять по наименьшей толщине свариваемых элементов.
Перенос металла не допускается.
6. Для изготовления закладных деталей принять прокат из стали 18 кп по ГОСТ 23570-79.
7. Опалубка и армирование ж.б. элементов (колонн, ферм, плит) выполняется по соответствующим сериям и ГОСТам с добавлением дополнительных закладных изделий.
8. В ведомости расхода стали на листах КЖИ в скобках указана марка стали для расчетной $t_н$=-40°С.

Инв. № подл. | Подпись и дата | Взам. инв. №

4
8767/2

Привязан

Инв. №

ТП 816-9-16.84
КЖИ-П3

Лист 2

Копир. Денкина

Формат 12

Альбом

Типовой проект

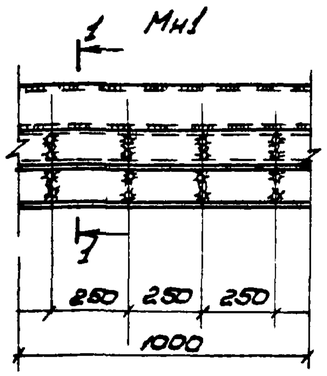

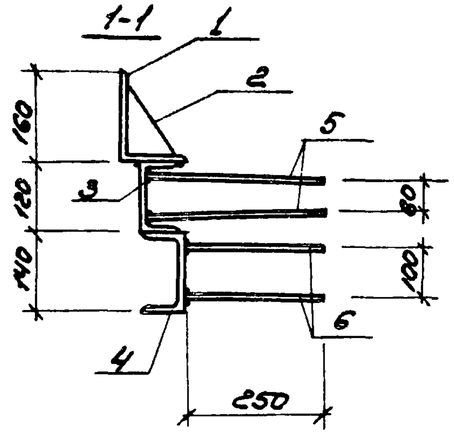

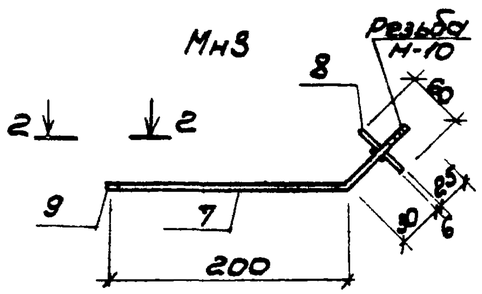

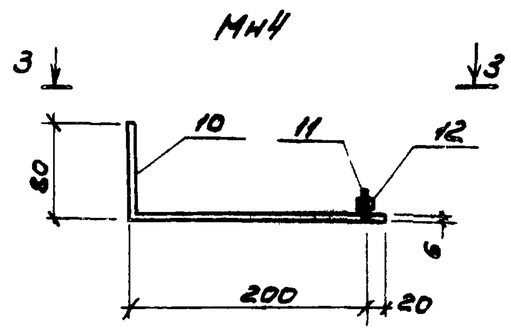

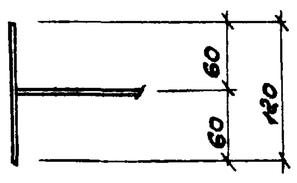

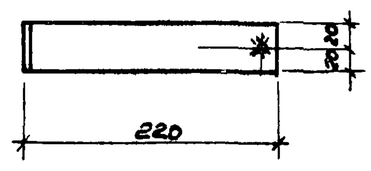

Спецификация деталей на элемент

Формат	Зона	Поз	Обозначение	Наименование	Кол.	Примечание
				Мн1		
				Детали		
		1	ГОСТ 8510-72*	L 160×100×10 ℓ=1000		
		2	ГОСТ 103-76	-140×6 ℓ=1000		
		3	ГОСТ 8240-72	С12 ℓ=1000		
		4	ГОСТ 8240-72	С14 ℓ=1000		
		5	ГОСТ 5781-75	ф8 А III ℓ=300	8	
		6	ГОСТ 5781-75	ф8 А III ℓ=250	8	
				Мн3		
				Детали		
		7	ГОСТ 5781-75	ф10 А I ℓ=260	1	
		8	ГОСТ 103-76	-60×6 ℓ=60	1	
		9	ГОСТ 5781-75	ф10 А I ℓ=120	1	
				Мн4		
				Детали		
		10	ГОСТ 103-76	-40×6 ℓ=300	1	
		11	ГОСТ 5781-75	ф12 А I ℓ=80	1	
		12	ГОСТ 5915-70*	Гайка М25	1	

Ведомость расхода стали на элемент, кг

Марка элемента	Изделие закладное												Общий расход
	Арматура класса					Прокат марки							
	А I			А III		ВСт3пс 6-1							
	ГОСТ 5781-75			ГОСТ 5781-75		ГОСТ 8240-72			ГОСТ 8510-72*		ГОСТ 103-76		
	ф10	ф12	Итого	ф8	Итого	С12	С14	Итого	L100×100×10	Итого	δ=6	Итого	
Мн1				1.74	1.74	10.4	12.3	22.7	19.8	19.8	6.59	6.59	50.83
Мн3	0.23		0.23								0.17	0.17	0.40
Мн4		0.07	0.07								0.66	0.56	0.63

Взам. инв. N | Подпись и дата | Инв. N подл.

ГИП	Кононенко		03.83
Нач. отд.	Куш		03.83
Гл. спец.	Гейдман		03.83
Рук. гр.	Юхтовская		01.83
Инж.	Вербовая		01.83
Н. контр.	Котенко		03.83

ТП 816-9-16.84 КЖИ-1

Закладные элементы Мн1, Мн3, Мн4. Сборочный чертеж

Стадия	Масса	Масштаб
Р		
Лист	Листов 1	

Госгражданстроя СССР Укргипропромсельстрой Киев.

привязан

Инв. N

5

8767/2

Альбом

Типовой проект

С 4

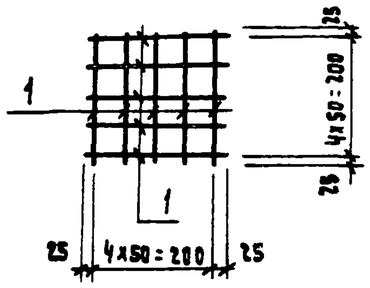

Мн 7

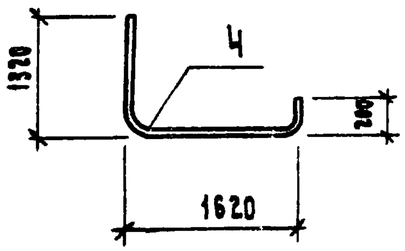

Мн 6

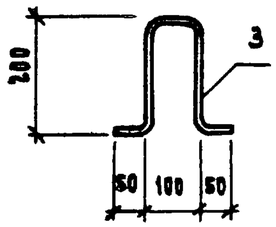

Мн 5

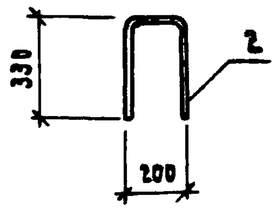

Спецификация деталей на элемент

Формат	Зона	Поз.	Обозначение	Наименование	Кол.	Примечание
				С-4		
				Детали		
		1	ГОСТ 5781-75	ф 6 AI ℓ=250	10	
				Мн 5		
				Детали		
		2	ГОСТ 5781-75	ф 22 AI ℓ=900	1	
				Мн 6		
				Детали		
		3	ГОСТ 5781-75	ф 6 AI ℓ=680	1	
				Мн 7		
				Детали		
		4	ГОСТ 3262-75	Труба ф 25х3,2 ℓ=3300	1	

Ведомость расхода стали на элемент, кг

Марка элемента	Изделия закладные											Общий расход
	Арматура класса AI			Прокат марки ВСт3пс6-1								
				18 кп								
	ГОСТ 5781-75			ГОСТ 8240-72			ГОСТ 103-76		ГОСТ 3262-75*			
	ф 6	ф 22	Итого	С 10		Итого	-6=4	Итого	ф25х3,2		Итого	
С 4	0,56		0,56									0,56
Мн 5		2,68	2,68									2,68
Мн 6	0,15		0,15									0,15
Мн 7									7,88		7,88	7,88

Привязан

Инв. №

8767/2 6

ГИП	Кононенко		03.83
Нач. отд.	Куш		03.83
Гл. спец.	Тейдман		03.83
Рук. гр.	Юхтовская		02.83
Инж.	Вербовая		02.83
Н. контр.	Котенко		03.83

ТП 816-9-16 84

КЖИ-2

Сетка С 4
Закладные изделия
Мн 5 ÷ Мн 7.
Сборочный чертёж

Стадия	Масса	Масштаб
Р		
Лист	Листов 1	

Госкомсельхозтехника СССР
Укргипропромсельстрой
Киев

Копировал: Межеричкая

Формат 12

Взам. инв. №

Подпись и дата

Инв. № подл.

Альбом

Типовой проект

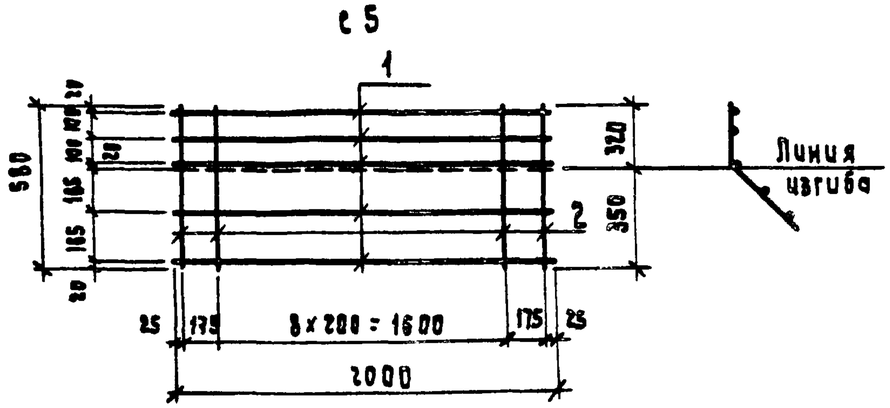

Мн 8

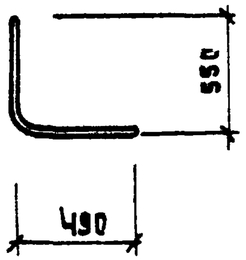

Спецификация деталей на элемент

Формат	Зона	Поз.	Обозначение	Наименование	Кол.	Примечание
				с 5		
				Детали		
		1	ГОСТ 5781-75	ф 10 А III ℓ=2000	5	
		2	ГОСТ 5781-75	ф 6 А I ℓ=580	11	
				Мн 8		
				Детали		
		5	ГОСТ 3262-75*	Труба ф 25х3,2 ℓ=1100	1	
				Мн 9		
				Детали		
			ГОСТ 3262-75*	Труба ф 40х3,5 ℓ=1110	1	

Ведомость расхода стали на элемент, кг

Марка элемента	Изделия закладные											Общий расход
	Арматура класса						Прокат марки					
	AI			AIII			18 КП		(ВСт3пс6-1)			
	ГОСТ 5781-75			ГОСТ 5781-75			ГОСТ 8509-72*		ГОСТ 3262-75*			
	6	8	Итого	10		Итого	L50х5	Итого	ф25х3,2	ф40х3,5	Итого	
с 5	1,41		1,41	6,17								7,58
Мн 8										4,22	4,22	4,22
Мн 9									2,65		2,65	2,65

Привязан

Инв. N

8767/2 7

ГИП	Кононенко		03.83
Нач. отд.	Кущ		03.83
Гл. спец.	Гейдман		03.83
Рук. гр.	Юхтовская		02.82
Инж.	Вербовая		02.82
Н. контр.	Котенко		03.82

ТП 816-9-16 84 КЖИ-3

Сетка с5
Закладные элементы Мн 8, Мн 9.
Сборочный чертеж.

Стадия	Масса	Масштаб
Р		
Лист	Листов 1	

Госкомсельстройтехника СССР
Укргипропромсельстрой
Киев

Инв. N подл. | Подпись и дата | Взам. инв. N

Альбом

Типовой проект

Мн2

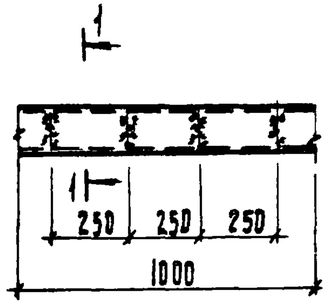

1-1

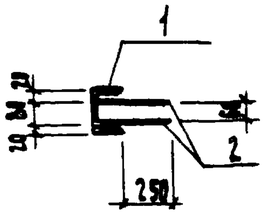

Спецификация деталей на элемент

Формат	Зона	Поз.	Обозначение	Наименование	Кол.	Примечание
				Мн2		
				Детали		
		1	ГОСТ 8240-72	[12 ℓ= 1000		м
		2	ГОСТ 5781-75	⌀8 АⅢ ℓ= 300	8	
				РШ		
				Детали		
		3	ГОСТ 8509-72*	L 50×5 ℓ=1500	2	
		4	ГОСТ 8509-72*	L 50×5 ℓ= 700	2	
		5	ГОСТ 5336-80	Сетка 20-2.0-0	1	

РШ

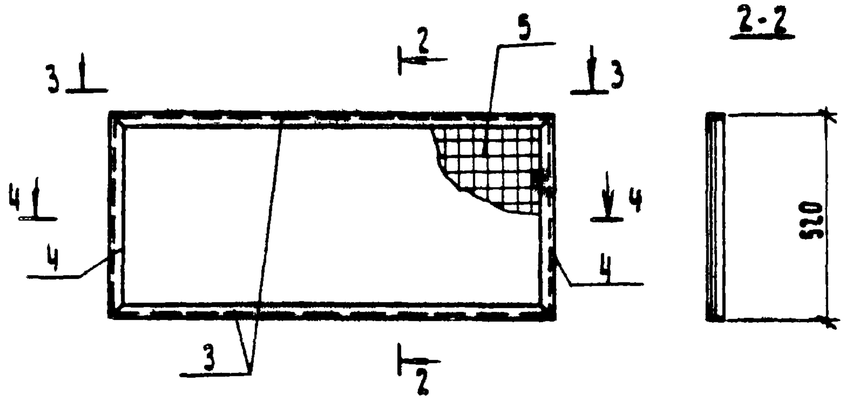

2-2

3-3

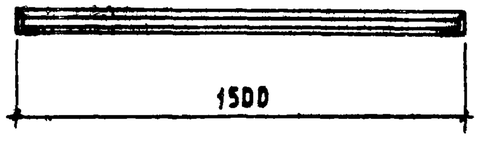

4-4

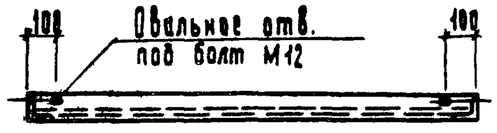

Ведомость расхода стали на элемент, кг

Марка элемента	Изделия закладные										Всего
	Арматура класса			Прокат марки							
	АⅢ			18 кп.							
	ГОСТ 5781-75			ГОСТ 8240-72		ГОСТ 8509-72*		ГОСТ 3262-75			
	8		Итого	С12	Итого	L50×5	Итого	Сетка №2.0		Итого	
Мн 2	0.95			10.4	10.4						11.35
РШ						15.23	15.23	2.0		2.0	17.23

8767/2 8

ГИП	Кононенко		03.83	ТП 816-9-16.84	КЖИ-4
Нач.отд.	Кущ		03.83	Закладные изделия Мн 2, Рш. Сборочный чертеж	Стадия: Р; Масса: ; Масштаб:
Гл.спец.	Гройман		03.83		Лист; Листов 3
Рук.гр.	Юхтовская		02.83		Госкомсельхозтехника СССР Укргипропромсельстрой Киев
Инж.	Вербовая		02.83		
Н.контр.	Котенко		03.83		

Привязан

Инв.№

Инв.№ подл. | Подпись и дата | Взам. инв.№

Копировал: Гороховская

Формат 12

Альбом

Типовой проект

ПВ 7 - 4Вр II Т-2

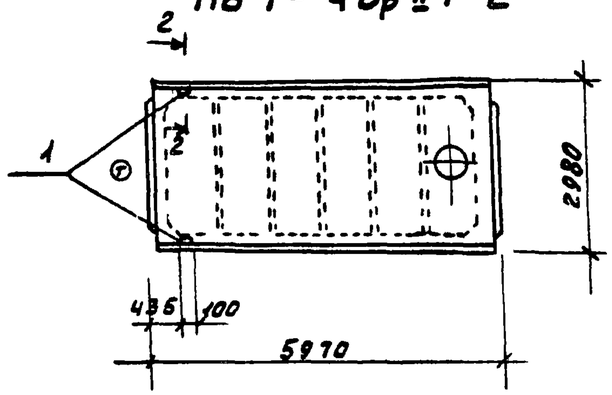

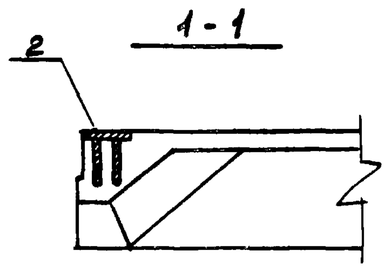

ПВ 7 - 4Вр II Т-3

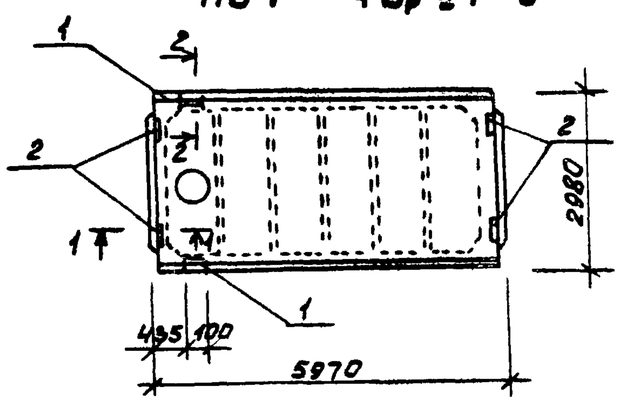

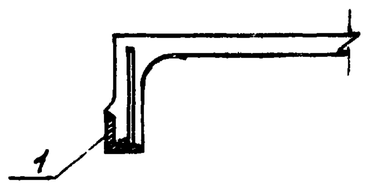

Спецификация дополнительных сборочных единиц на элемент

Формат	Зона	Позиц.	Обозначение	Наименование	Кол-во	Примечание
				ПВ7-4ВрIIТ-2		
				Документация		
			ГОСТ 22701.2-77	ПВ7-4ВрIIТ		
			КЖИ-5	Сборочный чертеж		
				Сборочные единицы		
				Изделие закладное		
		1	ГОСТ 22701.5-77	М9	2	
				ПВ7-4ВрIIТ-3		
				Документация		
			ГОСТ 22701.2-77	ПВ7-4ВрIIТ		
			КЖИ-5	Сборочный чертеж		
				Сборочные единицы		
				Изделие закладное		
		1	ГОСТ 22701.5-77	М9	2	
		2	ГОСТ 22701.5-77	М8	4	

Ведомость расхода стали на элемент (дополнительные закладные детали), кг

Марка металла	Изделия закладные								Общий расход
	Арматура класса AIII			Прокат марки ВСт3пс6-1				Всего	
	ГОСТ 5781-75			ГОСТ 103-76		ГОСТ 8509-72			
	ф10	ф14	Итого	-100×8	Итого	L70×8	Итого		
ПВ7-4ВрIIТ-2	0.6	0.2	0.8			1.7	1.7	2.5	2.5
ПВ7-4ВрIIТ-3	2.2	0.2	2.4	5.2	5.2	1.7	1.7	9.3	9.3

Привязан

Инв. №

9

8767/2

ТП 816-9-16.84

КЖИ-5

Плиты ПВ7-4ВрIIТ-2
ПВ7-4ВрIIТ-3

ГИП	Кононенко		03.83
Нач.отд.	Кучк		03.83
Гл.спец.	Гейдман		03.83
Рук.гр.	Юктовская		01.83
Инж.	Рябенко		01.83
Н.конт.	Котенко		03.83

Стадия	Масса	Масштаб
Р		
Лист	Листов 1	

Госкомсельхозтехника СССР
Укрсельпромстрой
Киев

Инв. № подл. | Подпись и дата | Взам. инв. №

Альбом

Типовой проект

ПРС 56.15-16 АⅣТ[а]

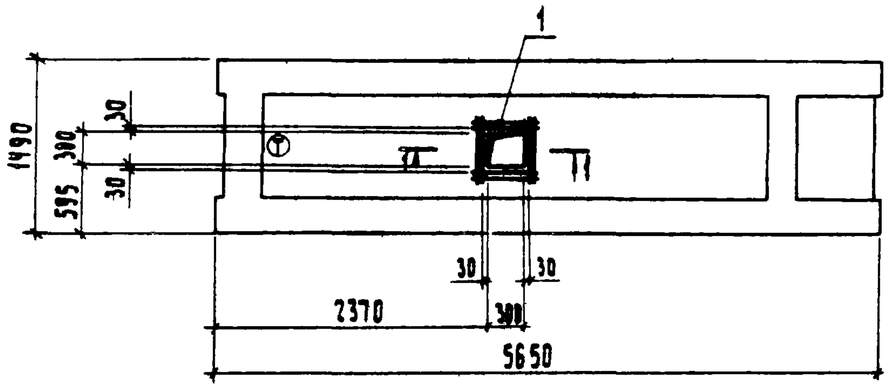

ПРС 56.15-16 АⅣТ[б]

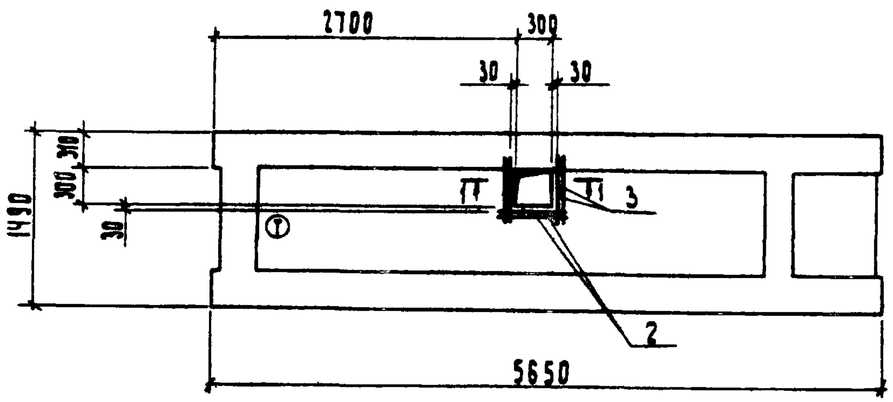

1-1

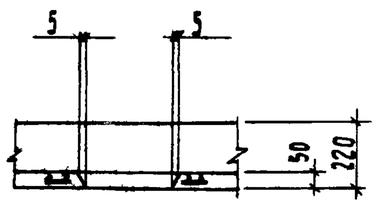

Ведомость расхода стали на элемент (дополнительные закладные изделия), кг

Марка элемента	Изделия арматурные			Всего	Общий расход
	Арматура класса АⅢ ГОСТ 5781-75				
	ф 6				
ПРС 56.15-16 АⅣТ[а]	0,92			0,92	0,92
ПРС 56.15-16 АⅣТ[б]	0,81			0,81	0,81

Спецификация дополнительных сборочных единиц и деталей на элемент

Формат	Зона	Поз.	Обозначение	Наименование	Кол.	Примечание
				ПРС 56.15-16 АⅣТ[а]		ПБ
				Документация		
			1.041-1 Вып.4	ПРС 56.15-16 АⅣТ		
			КЖИ-6	Сборочный чертеж		
				Сборочные единицы		
		1	КЖИ-17	Сетка С3	1	
				ПРС 56.15-16 АⅣТ[б]		
				Документация		
			1.041-1 Вып. 4	ПРС 56.15-16 АⅣТ		
			КЖИ-6	Сборочный чертеж		
				Детали		
		2	ГОСТ 5781-75	ф6АⅢ ℓ=520	2	
		3	ГОСТ 5781-75	ф6АⅢ ℓ=650	4	

Привязан

Инв.№

10

8767/2

ТП 816-9-16.84 КЖИ-6

Плиты ПРС 56.15-16 АⅣТ[а] ПРС 56.15-16 АⅣТ[б]

ГИП	Кононенко		03.83
Нач.отд.	Кущ		03.83
Гл.спец.	Гейдман		03.83
Рук.гр.	Юхтовская		02.83
Ст.инж.	Пивень		02.83
Н.контр.	Котенко		03.83

Стадия	Масса	Масштаб
Р		
Лист	Листов 1	

Госкомсельхозтехника СССР УКРГИПРОПРОМСЕЛЬСТРОЙ Киев

Инв.№ подл. | Подпись и дата | Взам.инв.№

Копировал: Гороховская

Формат 12

Альбом

Типовой проект

ПРС56.15-4АIVТ^а, ПРС56.15-6АIVТ^а

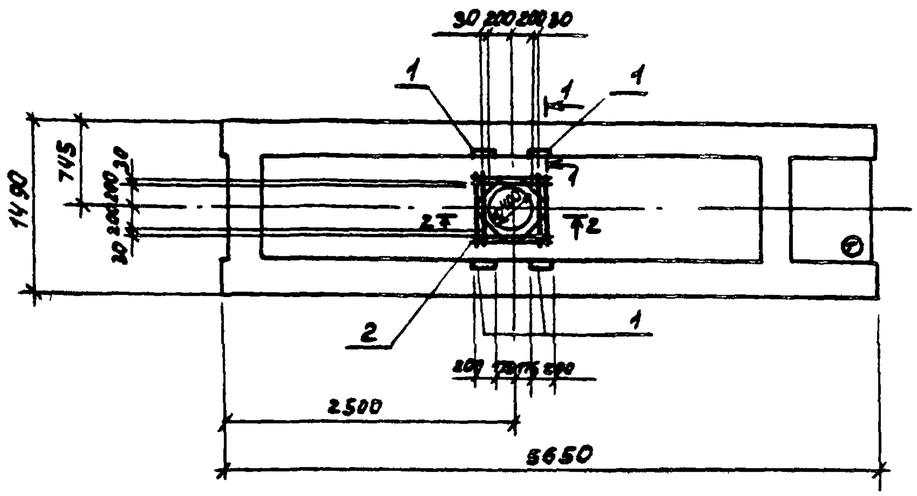

1-1

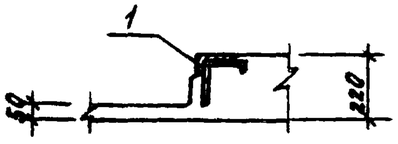

2-2

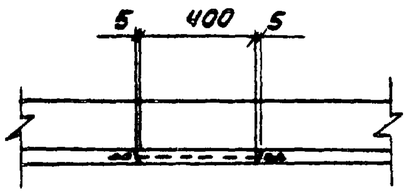

Спецификация дополнительных сборочных единиц на элемент

Формат	Зона	Поз.	Обозначение	Наименование	Кол.	Примечание
				ПРС56.15-4АIVТ^а, ПРС56.15-6АIVТ^а		л14
				Документация		
			1.041-1 вып.4	ПРС56.15-4АIVТ, ПРС56.15-6АIVТ		
			КНИ-7	Сборочный чертеж		
				Сборочные единицы		
		1	1.041-1 вып.4	Изделие закладное МН4	4	
		2	1.041-1 вып.4	Сетка С8	1	

Ведомость расхода стали на элемент (дополнительные закладные детали и изделия), кг

Марка элемента	Изделия арматурные				Изделия закладные							Общий расход
	Арматура класса AIII ГОСТ 5781-75			Всего	Арматура класса AIII ГОСТ 5781-75			Прокат марки ВКП (Вст3пс6-1) ГОСТ 8510-72*			Всего	
	ф6		Итого		ф10		Итого	Ш/П8		Итого		
ПРС56.15-4АIVТ^а	1.32		1.32		2.28		2.28	6.56		6.56	8.84	10.16
ПРС56.15-6АIVТ^а												

11

8767/2

ГИП	Кононенко		03.83	
Нач. отд.	Кущ		03.83	
Гл. спец.	Гройдман		03.83	
Рук. гр.	Юхтовская		01.83	
Ст. инж.	Пивень		01.83	
Н. контр.	Котенко		03.86	

Привязан

Инв. №

ТП 816-9-16.84 КНИ-7

Плиты ПРС56.15-4АIVТ^а ПРС56.15-6АIVТ^а

Стадия	Масса	Масштаб
Р		
Лист	Листов 1	

Госкомсельхозтехника СССР Укрепромсельстрой г. Киев

Инв. № подл. | Подпись и дата | Взам. инв. №

Альбом

Типовой проект

ПВ 4 - 2Вр II Т - 1, ПВ 4 - 3Вр II Т - 1

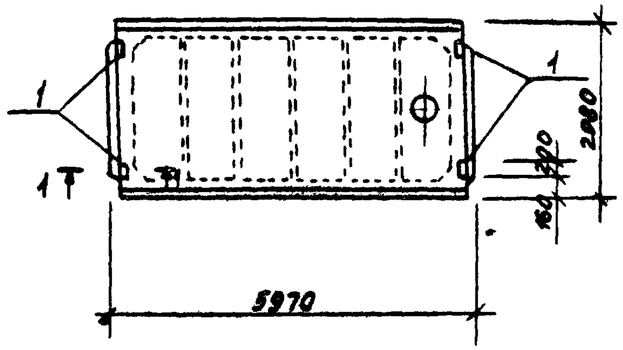

1 ○ 1

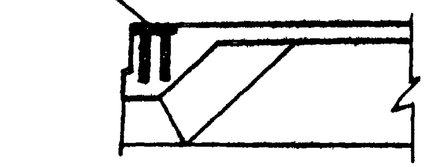

Спецификация дополнительных сборочных единиц на элемент.

Формат	Зона	Позиц.	Обозначение	Наименование	Кол-во	Примечание
				ПВ 4-2Вр II т-1,		
				ПВ 4- 3Вр II т-1		
				Документация		
			ГОСТ 22701.2-77	ПВ4-2Вр II т,		
			ГОСТ 22701.2-77	ПВ4- 3Вр II т		
			КЖИ-8	Сборочный чертеж		
				Сборочные единицы		
				Изделие закладное		
		1	ГОСТ 22701.5-77	М 8	4	

Ведомость расхода стали на элемент, кг

Марка элемента	Изделия закладные						Всего	Общий расход
	Арматура класса			Прокат марки				
	A III			18кп. (Вст3пс6)				
	ГОСТ 5781-81			ГОСТ 103-76				
	ф 10		Итого	-100х8		Итого		
ПВ4-2Вр II Т-1	1.6		1.6	5.2		5.2	6.8	6.8
ПВ4-3Вр II Т-1								

Привязан

Инв. №

8767/2

ТП 816-9-16.84 КЖИ-8

ГИП	Кононенко		03.83
Нач.отд	Кущ		03.83
Гл.спец.	Гейдман		03.83
Рук. гр.	Ихтовская		03.83
Инж.	Рабенко		03.83
Н.конт.	Котенко		03.83

Плиты ПВ4-2Вр II Т-1, ПВ4-3Вр II Т-1

Стадия	Масса	Масштаб
Р		

Лист | Листов 51

Госкомсельхозтехника СССР Укрсельпромстрой Киев

Копир. Дёмкина

Формат 12

Инв. № подл. | Подпись и дата | Взам. инв. №

Альбом

Типовой проект

КВ 22 а

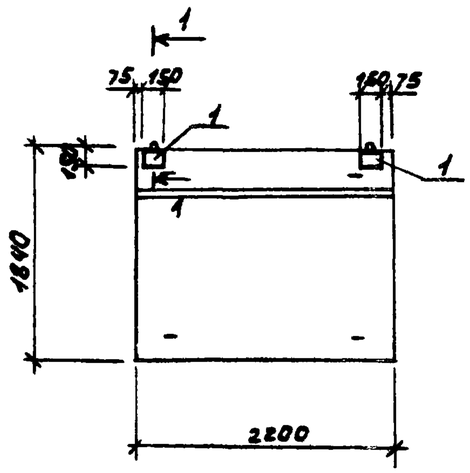

1-1

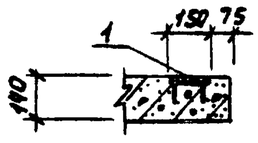

Спецификация дополнительных сборочных единиц на элемент.

Формат	Зона	Позиция	Обозначение	Наименование	Кол-во	Примечание
				КВ22 а		
				Документация.		
			1.238-1 Вып.1	КВ22		
			1.238-1 Вып.1. КЖИ-9	Сборочный чертеж		
				Сборочные единицы		
		1	3.400-6/76	Изделие закладное		
				МН3-10	2	

Ведомость расхода стали на элемент (дополнительные закладные детали), кг

Марка элемента	Изделия закладные							Общий расход
	Арматура класса А III ГОСТ 5781-75			Прокат марки 18кп Вст3пс6-1) ГОСТ 103-76			Всего	
	ф8		Итого	-6х150		Итого		
КВ22 а	0.58		0.58	2.12		2.12	2.70	2.70

8767/2 13

				ТП 816-9-16 84	КЖИ-9	
ГИП	Кононенко		03.83	Козырек КВ22 а	Стадия	Масса	Масштаб
Нач.отд.	Кущ		03.83		Р		
Гл.спец.	Гейдман		03.83		Лист	Листов 1	
Рук.гр.	Юхтовская		02.83		Госкомсельхозтехника СССР Укрепропромсельстрой г. Киев		
Ст.инж.	Пивень		02.83				
Н.контр.	Котенко		03.83				

Привязан

Инв. №

Инв. № подл. | Подпись и дата | Взам. инв. №

Альбом

Типовой проект

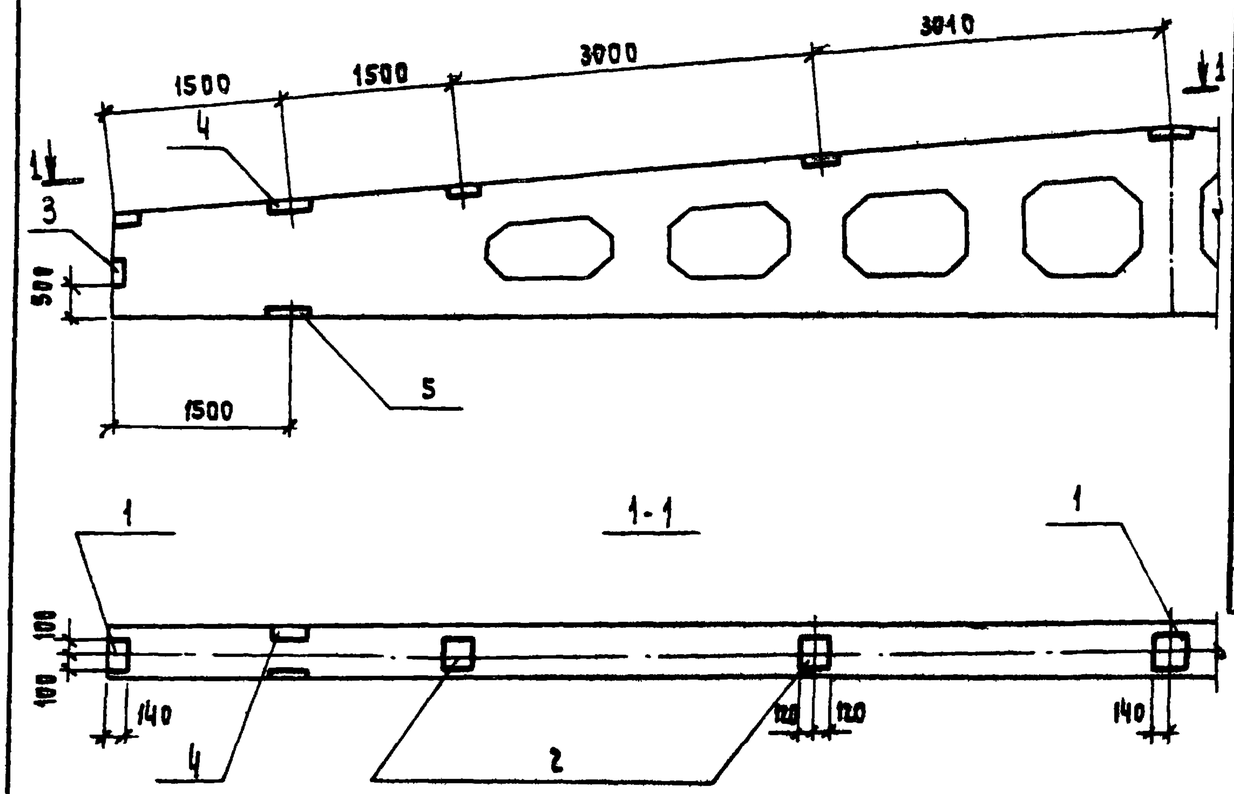

Спецификация дополнительных сборочных единиц на элемент

Формат	Зона	Позиц.	Обозначение	Наименование	Кол-во	Примечание
				2БДР18-2В^а, 2БДР18-3В^а		
				Документация		
			1.462-3 Вып. 1	2БДР18-2В, 2БДР18-3В		
			КЖИ-10	Сборочный чертеж		
				Сборочные единицы		
				Изделия закладные		
		1	1.462-3 Дополн. к вып. I-VII	МЧ-1-3	4	
		2	1.462-3 Дополн. к вып. I-VII	МЧ-3-4	4	
		3	1.462-3 Вып. 3	МЧ-10-3	2	
		4	1.462-3 Вып. 3	МЧ-10-4	2	
		5	1.400-6/76 Вып. 1	МЧ-4	2	

Ведомость расхода стали на элемент (дополнительные закладные детали), кг

Марка элемента	Изделия закладные												Общий расход
	Арматура класса				Прокат марки							Всего	
	AII		AIII		Ст3пс 6-1								
	ГОСТ 5781-75				ГОСТ 103-76				ГОСТ 8510-72*	ГОСТ 8509-72*			
	ф10	Итого	ф8	Итого	-140×6	-190×6	-230×6	Итого	L 110×70×8	L 80×8	Итого		
2БДР18-2В^а, 2БДР18-3В^а	3,2	3,2	2,0	2,0	4,9	8,6	5,2	18,7	10,4	8,6	19,0	42,9	42,9

Инв. № подл. | Подпись и дата | Взам. инв. №

8767/2

ГИП	Кононенко		03.83
Нач. отд.	Кущ		03.83
Гл. спец.	Гейдман		03.83
Рук. гр.	Юхтовская		02.83
Инж.	Рябенко		02.83
Н. контр.	Котенко		03.83

ТП 816-9-16.84 КЖИ-10

Балка покрытия 2БДР18-2В^а, 2БДР18-3В^а

Стадия	Масса	Масштаб
Р		
Лист	Листов 1	

Госкомсельхозтехника СССР Укргипропромсельстрой Киев

Привязан

Инв. №

Копировал: Межерицкая

Формат 12

Альбом

Типовой проект

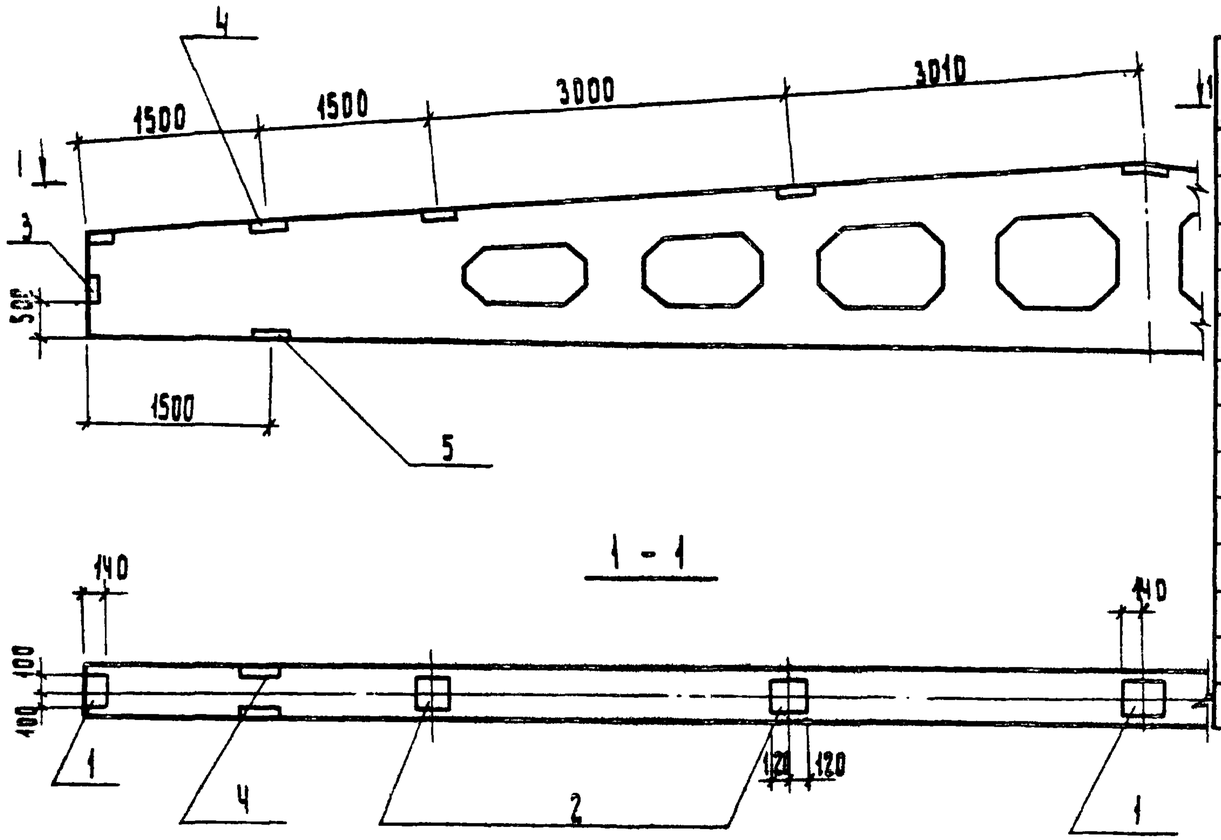

Спецификация дополнительных сборочных единиц на элемент

Формат	Зона	Позиц.	Обозначение	Наименование	Кол. во	Примечание
				3БДР18-4В^а; 3БДР18-5В^а		
				Документация		
			1.462-3 Вып.1	3БДР18-4В, 3БДР18-5В		
			КЖИ-11	Сборочный чертеж		
				Сборочные единицы		
				Изделия закладные		
		1	1.462-3 Дополнение к Вып I-III	МЧ-1-3	4	
		2	1.462-3. Дополнение к Вып I-VIII	МЧ-3-4	4	
		3	1.462-3 Вып.3	МЧ-10-5	2	
		4	1.462-3 Вып.3	МЧ-10-6	2	
		5	1.400-6/76 Вып.1	МЧ-6	2	

Ведомость расхода стали на элемент (дополнительные закладные детали), кг

Марка элемента	Изделия закладные												Общий расход
	Арматура класса				Прокат марки							Всего	
	AI		AIII		18 кп (Вст3 пс 6-1)								
	ГОСТ 5781-75				ГОСТ 103-76				ГОСТ 8509-72	ГОСТ 8510-72			
	ф10	Итого	ф8	Итого	-140×6	-240×6	-190×6	Итого	L80×8	L40×70×8	Итого		
3БДР18-4В^а 3БДР18-5В^а	3.6	3.6	2.0	2.0	5.0	6.2	8.6	19.8	8.6	10.4	19.0	44.4	44.4

Инв.N подл. | Подпись и дата | Взам. инв.N

8767/2

Привязан

Инв.N

ГИП	Кононенко		03.83
Нач.отд.	Кущ		03.83
Гл.спец.	Гейдман		03.83
Рук.гр.	Юхтовская		02.83
Инж.	Рябенко		02.83
Н.контр.	Котенко		03.83г.

ТП 816-9-16.84 -КЖИ-11

Балки покрытия 3БДР18-4В^а 3БДР18-5В^а

Стадия	Масса	Масштаб
Р		
Лист	Листов 1	

Госкомсельхозтехника СССР УКРГИПРОПРОМСЕЛЬСТРОЙ Киев

Альбом

Типовой проект

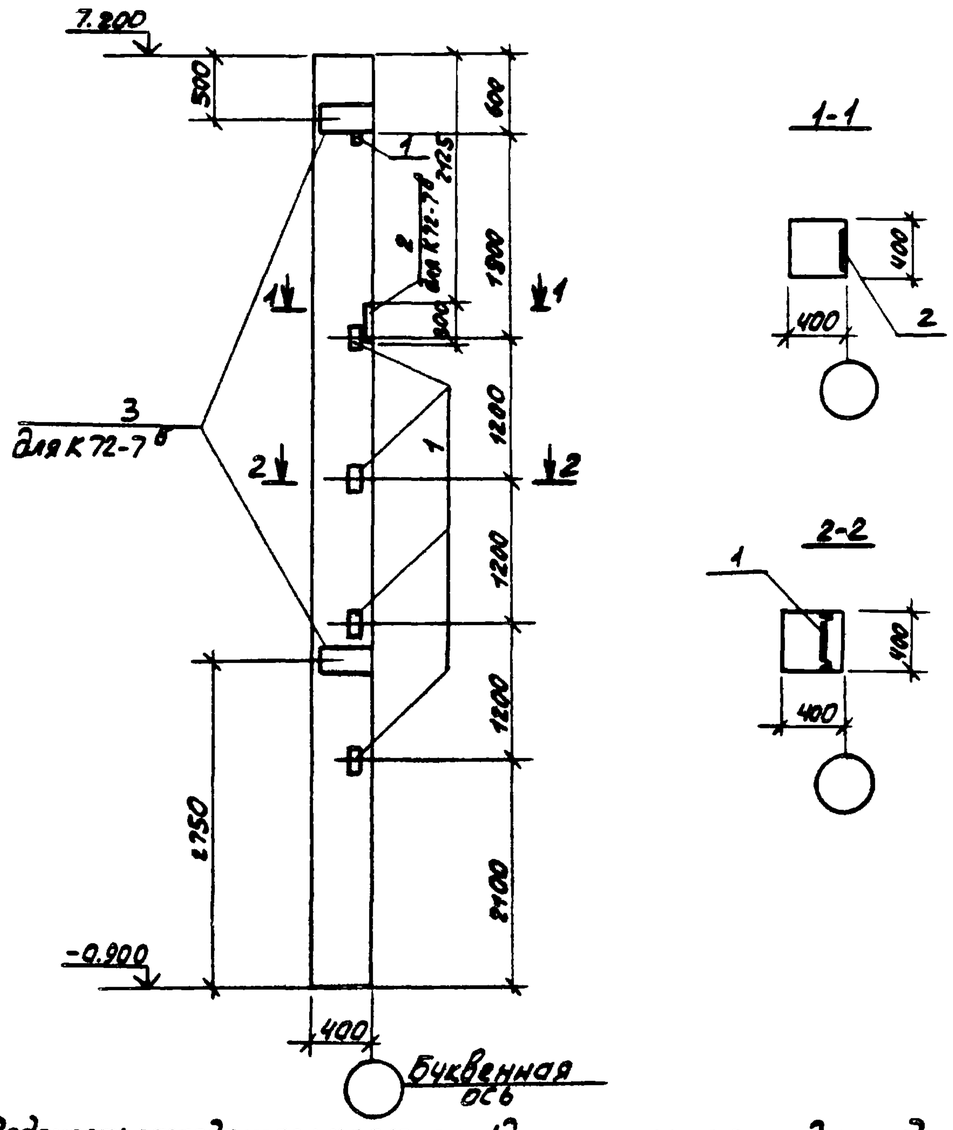

Спецификация дополнительных сборочных единиц на элемент.

Формат	Зона	Поз.	Обозначение	Наименование	Кол. на исполнение К1	К2	К3		Примечание
				К72-7а; К72-7б; К72-7в					
				Документация					
			1.423-3 вып.1	Колонна К72-7					
			КНШ-12	Сборочный чертеж					
				Сборочные единицы					
				Изделия закладные					
		1	1.423-3 вып.2	М1-14	5	5	5		
		2	1.423-3 вып.2	НМ1-4-1			1		
		3	1.423-3 вып.2	М1-6-1		2			
Шифр	Литера				К72-7а	К72-7б	К72-7в		

16

Привязан

Инв. №

8767/2

Ведомость расхода стали на элемент (дополнительные закладные детали), кг

Марка элемента	Изделия закладные												Общий расход
	Арматура класса							Прокат марки					
	AI		AIII					18кп (Вст3пс6-1)					
	ГОСТ 5781-75							ГОСТ 103-76			ГОСТ 8509-72*		
	ф6	Итого	ф12	ф14	ф22		Итого	-200×10	-300×10	Итого	L63×5	Итого	
К72-7а			1.7				1.7				7.2	7.2	8.9
К72-7б			1.7	4.2			5.9	12.2		12.2	7.2	7.2	25.3
К72-7в	0.2	0.2	1.7	2.8	1.4		5.9		6.8	6.8	7.2	7.2	20.1

Инв. № подл. | Подпись и дата | Взам. инв. №

ГИП	Кононенко		03.83
Нач.отд.	Куш		03.83
Гл.спец.	Гейдман		03.83
Рук.гр.	Житовская		03.83
Инж.	Рябоченко		03.83
Н.контр.	Котенко		03.83

ТП 816-9-16.84 КНШ-12

Колонны К72-7а, К72-7б, К72-7в

Стадия	Масса	Масштаб
Р		

Лист | Листов 1

Госкомсельхозтехника СССР Украгропромсельстрой Киев

Копир. Демкина

Формат 12

Альбом

Типовой проект

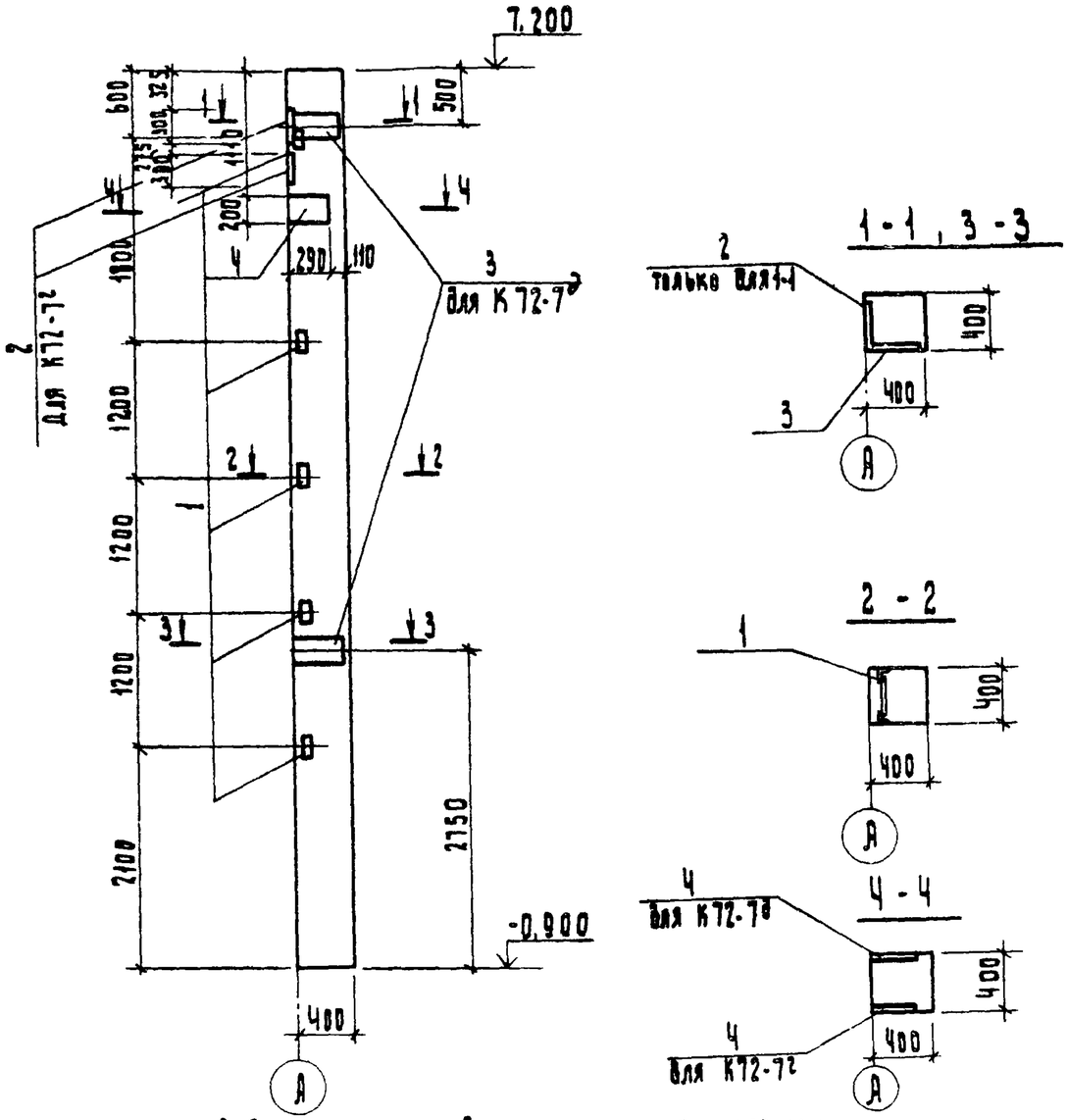

Ведомость расхода стали на элемент (дополнительные закладные детали), кг

Марка элемента	Изделия закладные												Общий расход
	Арматура класса							Прокат марки					
	АI		АIII					ВСт3пс6-1					
	ГОСТ 5781-75							ГОСТ 103-76			ГОСТ 8509-72*		
	ф6	Итого	ф12	ф14	ф22		Итого	-200×10	-300×10	Итого	L63×5	Итого	
К 72-7²	0.4	0.4	1.7	7.9	2.8		12.4		13.6	13.6	7.2	7.2	33.6
К 72-7³			1.7	6.5			8.2	12.2		12.2	7.2	7.2	27.6

Спецификация дополнительных сборочных единиц на элемент

Формат	Зона	Позиц.	Обозначение	Наименование	Кол-во	Примечание
				К72-7²		
				Документация		
			1.423-3 вып.1	К72-7		
			КЖИ-13	Сборочный чертеж		
				Сборочные единицы		
				Изделия закладные		
		1	1.423-3 вып.2	М1-14	5	
		2	1.423-3 вып.2	НМ 1-4-1	2	
		4	1.400-6/76 вып.1	М1-11-6	1	
				К72-7³		
				Документация		
			1.423-3 вып.1	К72-7		
			КЖИ-13	Сборочный чертеж		
				Сборочные единицы		
				Изделия закладные		
		1	1.423-3 вып.2	М1-14	5	
		3	1.400-6/76 вып.1	М1-6-1	2	
		2	1.400-6/76 вып.1	М1-11-6	1	

Привязан

Инв.№

17

8767/2

Инв.№ подл. | Подпись и дата | Взам. инв.№

ГИП	Кононенко		03.83
Нач.отд.	Кущ		03.83
Гл.спец.	Гейдман		03.83
Рук.гр.	Юхтовская		02.83
Инж.	Рябенко		02.83
Н.контр.	Котенко		03.83

ТП 816-9-16 84 КЖИ-13

Колонны К72-7², К72-7³

Стадия	Масса	Масштаб
Р		

Лист | Листов 1

Госкомсельхозтехники СССР УКРГИПРОПРОМСЕЛЬСТРОЙ Киев

Альбом

Типовой проект

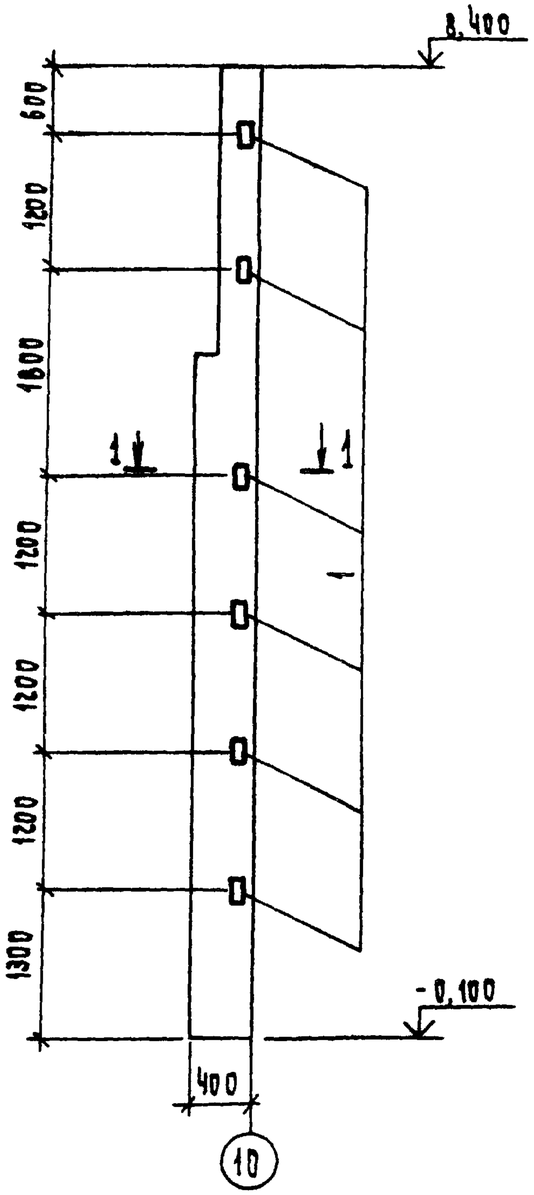

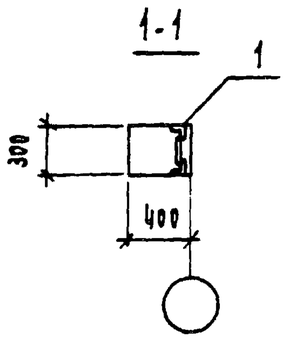

Спецификация дополнительных сборочных единиц на элемент

Формат	Зона	Позиц.	Обозначение	Наименование	Кол.	Примечание
				КФ 18-2а		
				Документация		
			Шифр 460-75 Вып. 1-1	КФ 18-2		
			КЖИ-14	Сборочный чертеж		
				Сборочные единицы		
		1	Шифр 460-75 Вып. 1-2	Изделие закладное МН 8	6	

Ведомость расхода стали на элемент (дополнительные закладные детали), кг

Марка элемента	Изделия закладные				Всего	Общий расход
	Арматура класса АIII		Прокат марки 18кп (ВСТ3пс6-1)			
	ГОСТ 5781-75		ГОСТ 8509-72*			
	ф12	Итого	L63x5	Итого		
КФ 18-2а	1,2	1,2	11,4	11,4	12,6	12,6

8767/2 18

Привязан

Инв. №

ГИП	Кононенко		03.83
Нач.отд.	Куц		03.83
Гл.спец.	Грейман		03.83
Рук.гр.	Ихтовская		01.83
Инж.	Рябенко		01.83
Н.контр.	Котенко		03.83

ТП 816-9-16.84

КЖИ-14

Колонна КФ 18-2а

Стадия	Масса	Масштаб
Р		
Лист	Листов 1	

Госкомсельхозтехника СССР. Укргипропромсельстрой Киев

Копировал: Мережицкая

Формат 12

Инв. № подл. | Подпись и дата | Взам. инв. №

Альбом

Типовой проект

Ведомость расхода стали на элемент (дополнительные закладные детали), кг

Марка элемента	Изделия закладные. Арматура класса АI ГОСТ 5781-75						Всего	Общий расход
	ф10	ф12	ф14	ф16		Итого		
ПС70.12.20(25)-П, ПС145.12.20(25)-П-А	0.6	0.2				0.8	0.8	0.8
ПС.600.12.20(25)-П-7 ПС.600.12.20(25)-П-1 ПС.600.12.20(25)-П-3 ПС.625.12.20(25)-П-11 ПС625.12.20(25)-П-12 ПС600.12.20(25)-П-2		2.4				2.4	2.4	2.4
ПС600.18.20-П-3 ПС600.18.20-П-2 ПС625.18.20-П-11 ПС625.18.20-П-12 ПС600.18.20-П-1		0.4	3.2			3.6	3.6	3.6
ПС600.18.25-П-3 ПС600.18.25-П-2 ПС625.18.25-П-11 ПС625.18.25-П-12 ПС600.18.25-П-1		0.4		4.4		4.8	4.8	4.8

Спецификация сборочных единиц на элемент

Формат	Зона	Поз.	Обозначение	Наименование	Количество на исполнение: ПС6, ПС7	ПС1, ПС2, ПС4, ПС9, ПС10, ПС12		ПС3, ПС5, ПС8, ПС13	ПС11, ПС14, ПС15	Примечание
				ПС600.12.20(25)П-7, ПС600.12.20(25)-П-1 ПС600.12-20(25)-П-3, ПС70.12.20(25)-П ПС145.12-20(25).П-А, ПС625.12.20(25-П-11 ПС625-12.20(25)-П-12, ПС600.18.20(25)-П-3 ПС600.18.20(25)-П-1, ПС625.18.20(25)-П-11 ПС625.18.20(25)-П-12, ПС600.18.20(25)-П-2						
				Документация						
			1.432-14/80 Вып.1	Сборочный чертеж						
				Сборочные единицы						
			1.432-14/80 Вып.3	Петли П1	1					
			1.432-14/80 Вып.3	П2		2				
			1.432-14/80 Вып.3	П3				2		
			1.432-14/80 Вып.3	П4					2	

Литера

| Марка | | | | | | | | | |

Альбом

Типовой проект

Рм-1

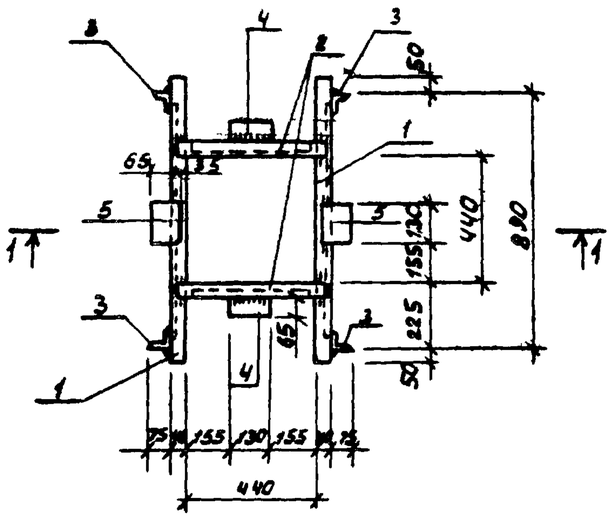

1-1

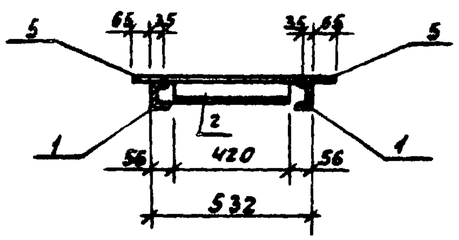

поз. 1; 2

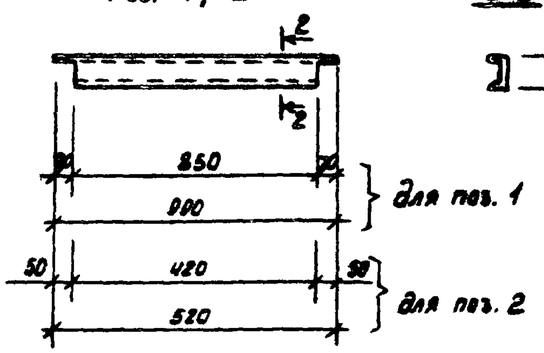

2-2

Спецификация деталей на элемент

Формат	Зона	Поз.	Обозначение	Наименование	Кол.	Примечание
				Рм-1		
				Детали		
		1	ГОСТ 8240-72	С10 ℓ=890	2	
		2	ГОСТ 8240-72	С10 ℓ=520	2	
		3	ГОСТ 8509-72	L75×8 ℓ=70	4	
		4	ГОСТ 103-76	-10×65 ℓ=130	2	
		5	ГОСТ 103-76	-10×100 ℓ=130	2	

Расход стали на элемент, кг

Марка элемента	Прокат марки 18 кп (Вст 3пс 6-1)										Всего	Общий расход
	ГОСТ 8240-72			ГОСТ 8509-72*			ГОСТ 103-76					
	С10		Итого	L75×8		Итого	-10×65	-10×100		Итого		
Рм-1	25.94		25.94	5.05		5.05	1.33	2.04		3.37	34.36	34.36

8767/2 20

ГИП	Кононенко		03.83
Нач.отд.	Кущ		03.83
Гл.спец.	Гейдман		03.83
Рук.гр	Юзтовская		12.82
Ст.инж.	Ливень		10.82
Н.конт.	Котенко		03.83

Привязан

Инв. №

ТП 816-9-16.84 КНШ: 16

Рама металлическая Рм 1 Сборочный чертеж.

Стадия	Масса	Масштаб
Р		
Лист	Листов 1	

Госкомсельхозтехника СССР Укрепропромсельстрой Киев

Формат 12

Инв. № подл. | Подпись и дата | Взам. инв. №

Альбом

Типовой проект

С3

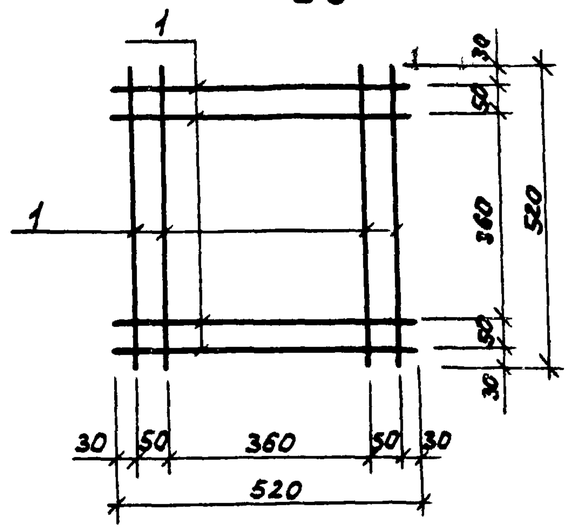

А1

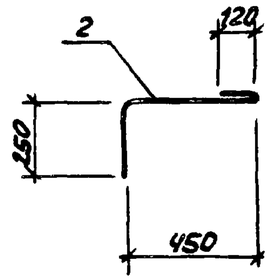

Спецификация деталей на элемент.

Формат	Зона	Поз	Обозначение	Наименование	Кол.	Примечание
				С3		
				Детали		
		1	ГОСТ 5781-75	Ф6 А III ℓ = 520	8	
				А1		
				Детали		
		2	ГОСТ 5781-75	Ф10 А I ℓ = 820	1	

Ведомость расхода стали на элемент, кг

Марка элемента	Изделия арматурные					Общий расход
	Арматура класса				Всего	
	А I		А III			
	ГОСТ 5781-75					
	Ф10	Итого	Ф6	Итого		
С 3			0.92	0.92	0.92	0.92
А 1	0.51	0.51			0.51	0.51

Привязан

21
8767/2

Инв. N

Инв. N подл. | Подпись и дата | Взам. инв. N

ГИП	Кононенко		03.83
Нач.отд.	Кущ		03.83
Гл.спец.	Гейдман		03.83
Рук.гр.	Юхтовская		01.83
Ст.инж.	Ливень		01.83
Н.конт.	Котенко		03.83

ТП 816-9-16.84 КНИИ-17

Сетка С3
Анкер А1

Стадия	Масса	Масштаб
Р		
Лист	Листов 1	

Госкомсельхозтехника СССР
Укргипропромсельстрой
Киев

Альбом

Типовой проект

С 1

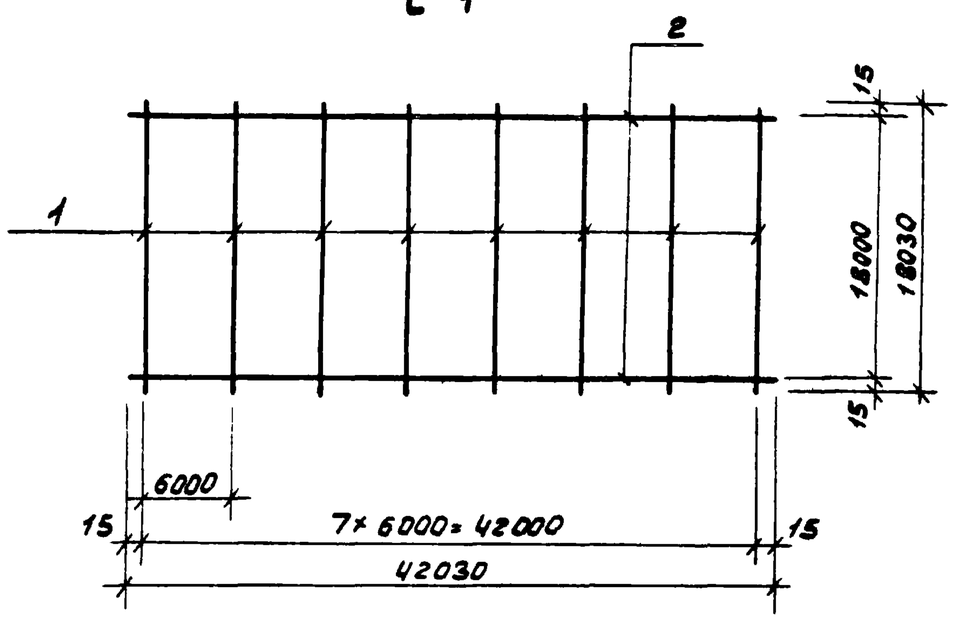

С 2

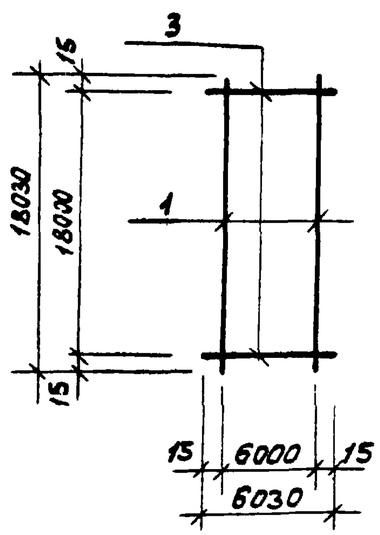

С 6

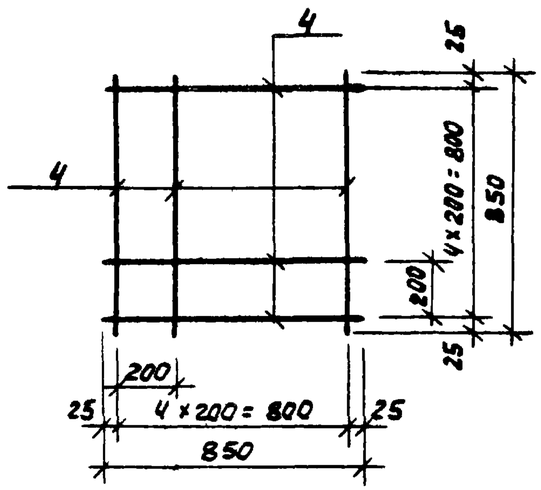

Спецификация деталей на элемент

Формат	Зона	Позиция	Обозначение	Наименование	Кол-во	Примечание
				С1		
				Детали		
		1	ГОСТ 5781-75	ф6 А I ℓ=18 030	8	
		2	ГОСТ 5781-75	ф6 А I ℓ=42 030	2	
				С2		
				Детали		
		1	ГОСТ 5781-75	ф6 А I ℓ=18 030	2	
		3	ГОСТ 5781-75	ф6 А I ℓ=6 030	2	
				С6		
				Детали		
		4	ГОСТ 5781-75	ф10 А III ℓ=850	10	

Марка элемента	Изделия арматурные						Всего
	Арматура класса						
	А I			А III			
	ГОСТ 5781-75			ГОСТ 5781-75			
	ф6		Итого	ф10		Итого	
С1	50.6		50.6				50.6
С2	10.7		10.7				10.7
С6				5.2		5.2	5.2

22

8767/2

Привязан

Инв. №

ГИП	Кононенко		03.83
Нач.отд.	Кучц		03.83
Гл.спец.	Гройман		03.83
Рук.гр.	Юстовская		02.83
Инж.	Рябенко		02.83
Н.конт.	Котенко		03.83

ТП 816-9-16.84 КЖИ-18

Сетки С1, С2, С6

Стадия	Масса	Масштаб
Р		
Лист	Листов 1	

Госкомсельхозтехника СССР Укргипропрансельстрой Киев

Копир. Дёнкина

Формат 12

Инв. № подл. | Подпись и дата | Взам. инв. №