ТИПОВОЙ ПРОЕКТ

294-3-34м. 84

БАССЕЙН /СТЕНЫ КИРПИЧНЫЕ/ С КРЫТОЙ ВАННОЙ 25 × 11 м ДЛЯ РАЙОНОВ С ВЕЧНОМЕРЗЛЫМИ ГРУНТАМИ

АЛЬБОМ V

АВТОМАТИЗАЦИЯ САНТЕХУСТРОЙСТВ ЗАДАНИЕ ЗАВОДУ-ИЗГОТОВИТЕЛЮ

20222-06

				ПРИВЯЗАН
ИНВ №				

ТИПОВОЙ ПРОЕКТ

294-3-34м. 84

БАССЕЙН /СТЕНЫ КИРПИЧНЫЕ/ С КРЫТОЙ ВАННОЙ 25 × 11 м ДЛЯ РАЙОНОВ С ВЕЧНОМЕРЗЛЫМИ ГРУНТАМИ

АЛЬБОМ -V

СОСТАВ ПРОЕКТА

АЛЬБОМ 0 - МАТЕРИАЛЫ ПО ПРИВЯЗКЕ И ЧЕРТЕЖИ НУЛЕВОГО ЦИКЛА.
АЛЬБОМ I - АРХИТЕКТУРНО-СТРОИТЕЛЬНЫЕ И ТЕХНОЛОГИЧЕСКИЕ ЧЕРТЕЖИ.
АЛЬБОМ II - ИЗДЕЛИЯ ЗАВОДУ — ИЗГОТОВИТЕЛЮ
АЛЬБОМ III - САНИТАРНО-ТЕХНИЧЕСКИЕ СИСТЕМЫ. ЭЛЕКТРООБОРУДОВАНИЕ. СВЯЗЬ И СИГНАЛИЗАЦИЯ.
АЛЬБОМ IV АВТОМАТИЗАЦИЯ САНТЕХУСТРОЙСТВ
АЛЬБОМ V АВТОМАТИЗАЦИЯ САНТЕХУСТРОЙСТВ, ЗАДАНИЕ ЗАВОДУ-ИЗГОТОВИТЕЛЮ.
АЛЬБОМ VI СПЕЦИФИКАЦИЯ ОБОРУДОВАНИЯ.
АЛЬБОМ VII СМЕТЫ
АЛЬБОМ VIII ВЕДОМОСТЬ ПОТРЕБНОСТИ В МАТЕРИАЛАХ.

ТЕХНИЧЕСКИЙ ПРОЕКТ УТВЕРЖДЕН ГОСГРАЖДАНСТРОЕМ ПРИКАЗ №257ОТ. 21.09. 1982 ГОДА РАБОЧИЕ ЧЕРТЕЖИ ВВЕДЕНЫ В ДЕЙСТВИЕ ЦНИИЭП им Б.С.МЕЗЕНЦЕВА ПРИКАЗ №176ОТ 3.XII. 84 ГОДА

РАЗРАБОТАН
ЦНИИЭП им. Б.С.МЕЗЕНЦЕВА
ГЛАВНЫЙ ИНЖЕНЕР ИНСТИТУТА /ГЛИНКИН М.В./
ГЛАВНЫЙ АРХИТЕКТОР ПРОЕКТА /ПАЩЕНИН И.В./

20222-06

				ПРИВЯЗАН	
ИНВ. №					

Альбом I

Типовой проект 294-3-34 м.84

Ведомость рабочих чертежей

Лист	Наименование	Примечан.
АУ 34	Общие данные	2
АУ 35	Щит системы П1, П2. Общий вид	3÷7
АУ 36	Щит системы П1, П2. Таблица соединений.	8÷13
АУ 37	Щит системы П1, П2. Таблица подключения	14÷17
АУ 38	Щит системы П3. Общий вид	18÷21
АУ 39	Щит системы П3. Таблица соединений	22÷23
АУ 40	Щит системы П3. Таблица подключения	24÷25

Лист	Наименование	Примечан.
АУ 41	Щит системы У1. Общий вид	26÷29
АУ 42	Щит системы У1. Таблица соединений	30÷31
АУ 43	Щит системы У1. Таблица подключения	32÷33
АУ 44	Щит управления. Общий вид	34÷38
АУ 45	Щит управления. Таблица соединений	39÷44
АУ 46	Щит управления. Таблица подключения	45÷50

Типовой проект разработан в соответствии с действующими нормами и правилами и предусматривает мероприятия, обеспечивающие взрывобезопасность и пожаробезопасность при эксплуатации здания

Главный инженер проекта Комаров Т. Комарова

Инв. № подл. | Подпись и дата | Взам. инв. №

Привязан

Инв. №

ТП 294-3-34 м.84 АУ 34

Нач. отд.	Солдатов		
Рук. сек.	Бабин		
Гл. инж. пр.	Комарова		
Рук. гр.	Горбачев		
Разраб.	Горбачева		
Н. контр.	Шор		

Бассейн (стены кирпичные) с крытой ванной 25×11 м для районов с вечномерзлыми грунтами

Стадия	Лист	Листов
Р	1	1

Общие данные

ЦНИИЭП им. Б.С. Мезенцева

Чернат Г.В.

Поз.	Обозначение	Наименование	Кол.	Прим.
12	T1	Трансформатор понижающий		
		ОСМ-01 ~220В/~42В 100ВА		
		ТУ16.517.851-76	1	У43 ТМ3-16.81
13	П1-К1÷П1-К3 П1-К5÷П1-К8	Реле промежуточное		
	К2÷К4, П2-К1÷П2-К3	РПУ-2-062223 ~220В 9ВА		Рез.-1шт
	П2-К5÷П2-К8, Рез	ТУ16.523.331-78	18	У203 ТМ3-13-81
14	П1-К4	Реле промежуточное		
	П2-К4	РПУ-2-066203 ~220В 9ВА		
		ТУ16.523.331-78	2	У203 ТМ3-13-81
15	П1-КТ	Реле времени пневматическое		
	П2-КТ	РВП72-3221-004У ~220В 40ВА		
		ТУ16.523.472-79Б	2	У49 ТМ3-13-81
16	П1-UE1	Балансное реле электронное		
	П1-UE2	БРЭ-1 ~220В 20ВА		
	П2-UE1	ТУ25.05.2603-79	3	
17	SF2÷SF5	Выключатель автоматический		
		АВ3-М43 Iн=0,6А Iотс=2Iн		
		~220В ТУ16.522.110-74	4	У423 ТМ3-13-81
18	П1-SF2	То же АВ3-М43 Iн=1А Iотс=2Iн		
		~220В ТУ16.522.110-74	1	У423 ТМ3-13-81
19	П1-SF1	То же АВ3-М43 Iн=2А Iотс=2Iн		
	П2-SF	~220В ТУ16.522.110-74	2	У423 ТМ3-13-81
20	SF1	То же АВ3-М43 Iн=5А Iотс=2Iн		
		~220В ТУ16.522.110-74	1	У423 ТМ3-13-81
21	1XS1	Розетка штепсельная		
	1XS2	РШ-4-2-00-6/250 ~250В 6А		
		ГОСТ 7396-79	2	У606 ТМ3-13-81
22	XT1÷XT16	Блок зажимов БЗ-10		
		~220В 10А ТУ36.1750-74	16	У3 ТМ3-1408
23		Упор ТУ36.1751-74	16	
24		Перемычка П ТУ36.1752-74	9	

Изм.	Лист	№ докум.	Подп.	Дата

ТП 294-3-34м.84 АУ35

Лист 2

Поз.	Обозначение	Наименование	Кол.	Прим.
		Документация		
	АУ36	Таблица соединений	12	
	АУ37	Таблица подключения	8	
		Стандартные изделия		
1		Шкаф щита ЩСШ-3Д-600×600		
		ТУ41РЗО ОСТ36.13-76	1	
2	ТК3-100-81	Рейка боковая РБ600	3	У4 ТМ3-1-81
3	ТК3-101-81	Рейка передняя РБ00	1	У6 ТМ3-1-81
4	ТК3-125-81	Скоба зубчатая боковая СЗ 600	9	У1 ТМ3-26.81
5	ТК3-126-81	Скоба С600	4	У2 ТМ3-25-81
6	ТК3-106-81	Кронштейн К114	4	У3 ТМ3-6-81
		Прочие изделия		
7	П1-SK1, П1-SK4	Регулятор температуры микро		
	П1-SK5; П2-SK1	электронный ТМ8 0÷40°С		
		~220В 5ВА ТУ25.02.200175-82	4	
8	FU1	Предохранитель трубчатый		
		ПТ ~220В 10А Iп.в=4А	1	У463 ТМ3-13-81
9	П1-HL, П2-HL	Табло световое ТСМ		
		~220В ТУ16.535.424-79	2	
10	EL1	Лампа накаливания НБ-220-60		
		~220В 60Вт ГОСТ2239-79	1	
11		Патрон потолочный Е27		
		250В 4А ГОСТ27456-0-77Е	1	

ТП 294-3-34м.84 АУ35

Изм.	Лист	№ докум.	Подп.	Дата
Нач.отд.		Болдатов		
Рук.сек.		Раввин		
Гл.инж.пр.		Семарова		
Рук.гр.		Горбачев		
Н.контр.		Шор		

Бассейн (стены кирпичные с крытой ванной 25×11м для районов с вечномерзлыми грунтами

Щит систем П1, П2. Общий вид

Стадия	Лист	Листов
Р	1	7

ЦНИИЭП им. Б.С. Метенцева

Формат А4

Инв. № подл. | Подп. и дата

Таблица надписи на табло и в рамках

Продолжение табл.

№ надписи	Надпись	Кол	№ надписи	Надпись	Кол.
	Таблотсм				
1	П1 Авария	1			
2	П2 Авария	1			
	Рамка РПМ 55×15				
3	П1 Тем-ра приточного воздуха	1			
4	П2 Тем-ра приточного воздуха	1			
5	Тем-ра воздуха в большой ванне	1			
6	Тем-ра воздуха в малой ванне	1			
	Упор				
7	~220В Освещение щита	1			
8	~220В Ввод питания	1			
9	~220В П1 Сх. управления	1			
10	~220В П1 Сх. управления зональн. подогрев	1			
11	~220В П2 Сх. управления	1			
12	~220В Сх. контр. тем-ры наружного воздуха	1			
13	~220В Питание трансформатора	1			
14	Резерв	1			
15	~42В Питание розетки	1			
16	~42В Питание розетки	1			

Поз.	Обозначение	Наименование	Кол.	Прим.
25		Рамка для надписи РПМ 55×15		
		ТУ36. 4130-74	4	ОНУ-347-65
		Материалы		
		Провод 380В ГОСТ6323-79		
26		ПВ1 1×0,75	100	м.
27		ПВ1 1×1,5	15	м
28		ПВ3 1×0,75	150	м
29		ПВ3 1×1,5	5	м

Инв. № подл. | Подп. и дата

Формат А4

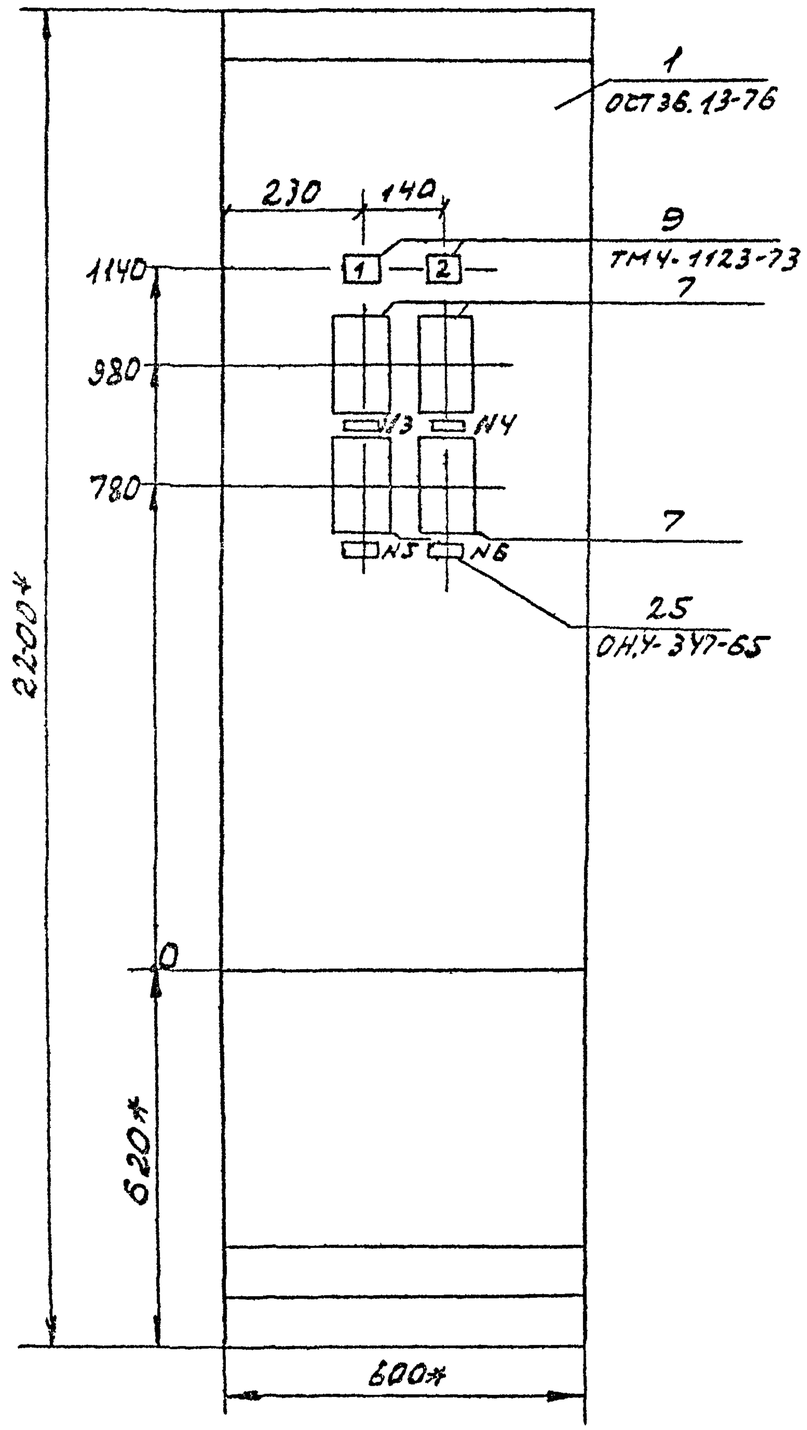

1. * Размеры для справок
2. Покрытие - Вариант 7 ОСТ 36.13-76
3. Данный чертёж выполнен на основании листов 6÷12, 18, 19, 29 альбома IV

Изм.	Лист	№ докум.	Подп.	Дата	ТП 294-3-34М.84 АУ35	Лист 5

Типовой проект 294-3-34м.84 Альбом

Вид на внутренние плоскости (Развёрнуто)

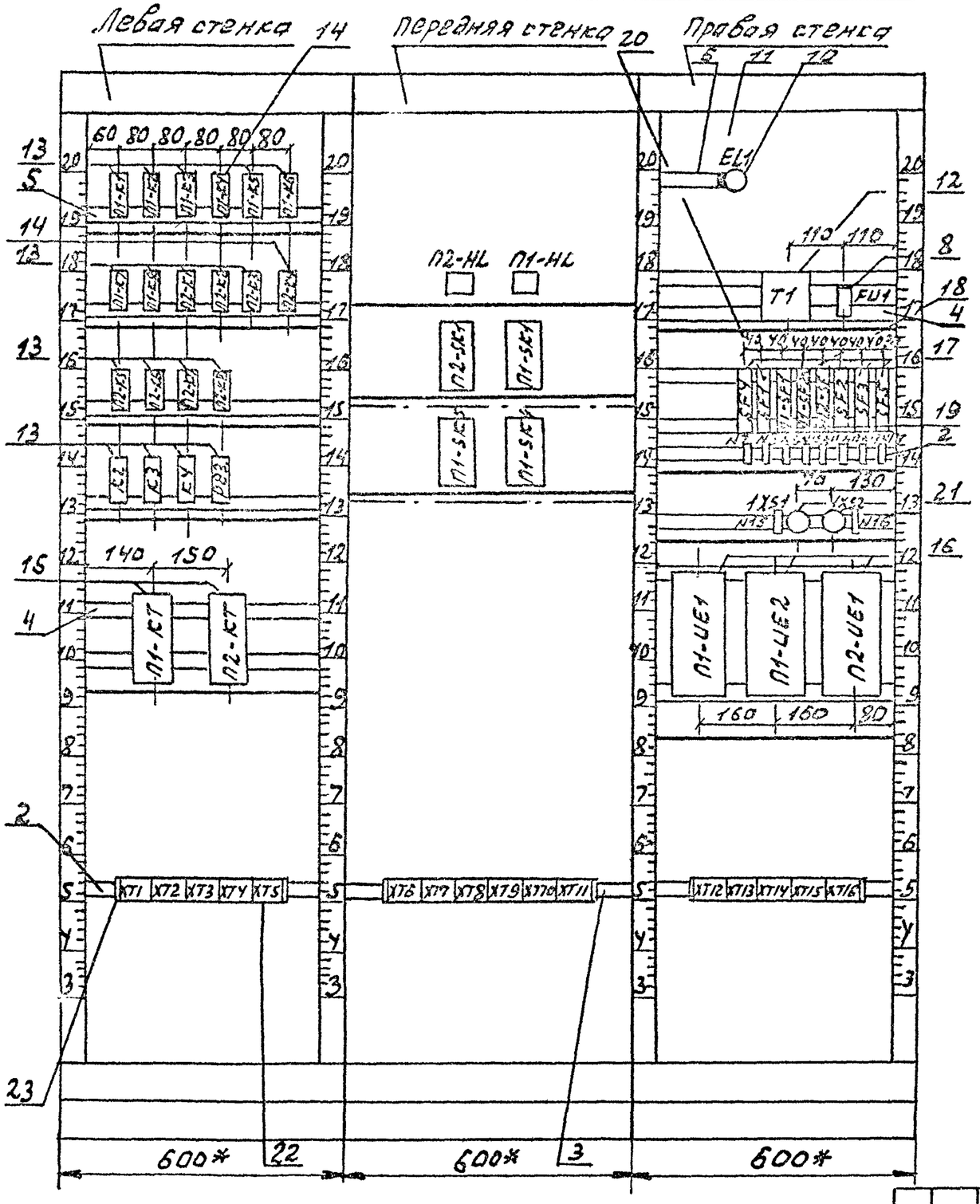

Инв. № подл. | Подп. и дата

Изм.	Лист	№ докум.	Подп.	Дата	ТП 294-3-34м.84 АУ35	Лист 6

Типовой проект 294-3-34м.84 Альбом V

8

FU1

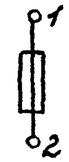

9, 10

П1-HL, П2-HL

EL1

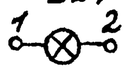

12

T1

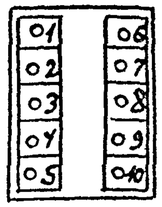

13

П1-К1÷П1-К3, П1-К5÷П1-К8
К2÷К4, П2-К1÷П2-К3
П2-К5÷П2-К8, РЕ3.

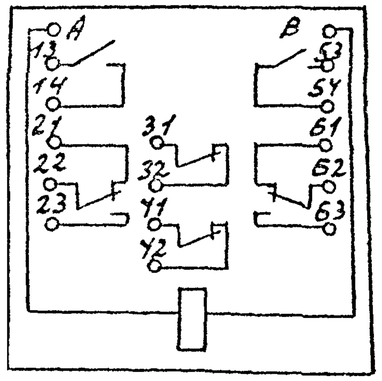

14

П1-К4, П2-К4

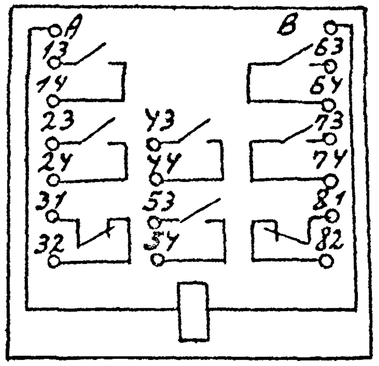

15

П1-КТ, П2-КТ

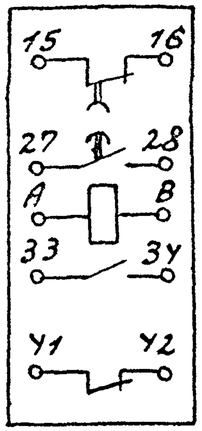

17÷20

SF2÷SF5
П1-SF2, П2-SF
П1-SF1, SF1

21

1XS1, 1XS2

Подп. и дата | Инв. № подл.

Изм. | Лист | № докум. | Подп. | Дата

ТП 294-3-34м.84 АУ35

Лист

Копировал | Формат А4

Альбом V

Типовой проект 294-3-34 м. 84

Провод-ник	Откуда идет	Куда поступает	Данные провода	Приме-чание
16-35	П1-К3:А	К2:21	ПВ3 1х0,75	
16-35	К2:21	ХТ13:2		
16-35	ХТ13:2	ХТ15:7	ПВ1 1х0,75	
П1-1	П1-К1:22	П1-К1:41		П
П1-1	П1-К1:41	П1-К1:62		П
П1-1	П1-К1:62	П1-К2:22		
П1-1	П1-К2:22	П1-К2:62	ПВ3 1х0,75	П
П1-1	П1-К2:62	П1-К6:А		
П1-1	П1-К6:А	П1-К8:13		
П1-1	П1-К8:13	П1-К8:31		П
П1-1	П1-К8:31	К3:31		
П1-1	К3:31	П1-КТ:33		
П1-1	П1-КТ:33	ХТ1:1		
П1-1	ХТ1:1	ХТ2:7	ПВ1 1х0,75	
П1-1	ХТ2:7	ХТ3:6		
П1-1	ХТ3:6	ХТ10:5		
П1-1	ХТ10:5	ХТ12:9		
П1-24	ХТ1:5	П1-К7:53		
П1-24	П1-К7:53	П1-К1:23		
П1-22	П1-К1:21	П1-К7:31	ПВ3 1х0,75	
П1-22	П1-К7:31	ХТ1:3		
П1-39	ХТ3:8	П1-К1:61		
П1-39	П1-К1:61	П1-ШЕ1:3		
П1-43	П1-ШЕ2:5	П1-К1:42	ПВ1 1х0,75	
П1-43	П1-ШЕ2:5	ХТ10:7		
N	П1-КТ:В	К4:В	ПВ1 1х0,75	
N	К4:В	К3:В	ПВ3 1х0,75	

Инв. № подл. | Подп. и дата

Изм	Лист	№ докум.	Подп.	Дата

ТП 294-3-34 м.84 АУ 36

Лист 2

Провод-ник	Откуда идет	Куда поступает	Данные провода	Приме-чание
	Технические	требования		
	Таблица соединений выполнена на			
	основании листов 6÷12, 18, 19		альбома IV	
П1-2	П1-К1:53	П1-К8:14		
П1-2	П1-К8:14	ХТ12:10		
П1-4	ХТ13:3	П1-К3:13		
П1-4	П1-К3:13	П1-К1:13		
П1-5	П1-К1:14	П1-К4:14		
П1-5	П1-К4:14	П1-К4:А	ПВ3 1х0,75	
П1-7	П1-К1:54	К3:21		
П1-14	П1-К1:31	П1-К5:42		
П1-14	П1-К5:42	П1-К6:13		
П1-14	П1-К6:13	П1-5К1:13		
П1-12	П1-К1:32	П1-5К1:23		
16-35	П1-К1:А	П1-К2:А		
16-35	П1-К2:А	П1-К3:А		

Инв. № подл. | Подп. и дата

Изм	Лист	№ докум	Подп.	Дата
Нач.отд.	Солдатов			
Рук.сек	Рабвин			
Гл.инж.пр	Комарова			
Рук.гр	Гордачев			
Н.контр	Шар			

ТП 294-3-34 м.84 АУ 36

Бассейн (стены кирпичные) с крытой ванной 25×11 м для районов с вечномерзлыми грунтами

Стадия	Лист	Листов
Р	1	12

Щит систем П1, П2 таблица соединений

ЦНИИЭП им. Б.С. Ме...

Провод-ник	Откуда идет	Куда поступает	Данные провода	Приме-чание
N	XT7:4	XT5:6	ПВ1 1х0,75	П
N	XT5:6	XT5:5	перемычка блока П	
N	XT5:5	XT4:8	ПВ1 1х0,75	
N	XT4:8	XT4:7	перемычка блока П	
N	XT4:7	XT3:5		
N	XT3:5	XT2:6		
N	XT2:6	XT2:2		П
N	XT7:4	П1-SK4:16		
N	П1-SK5:16	XT7:4	ПВ1 1х0,75	
N	XT8:5	П2-SK1:16		
N	П1-SK1:16	XT8:5		
N	XT2:2	П2-KT:B		
N	П2-KT:B	П1-KT:B		
П1-27	П1-K2:13	K3:32	ПВ3 1х0,75	
П1-28	П1-K2:14	П1-UE1:1	ПВ1 1х0,75	
П1-28	П1-UE1:1	П1-UE2:1		
П1-49	П1-K2:63	XT13:4		
П1-54	XT2:10	П1-K2:61		
П1-55	П1-K2:23	XT3:10		
501	XT14:9	XT12:6		
501	X12:6	П1-K2:53	ПВ3 1х0,75	
501	П1-K2:41	П1-K2:31		П
П1-57	П1-K2:21	П1-K4:53		
504	П1-K2:32	П1-K4:23		
534	П1-K2:42	П1-K4:43		
502	П1-K2:54	XT14:10		
П1-59	XT11:7	П2-K3:23		

Провод-ник	Откуда идет	Куда поступает	Данные провода	Приме-чание
N	K3:B	K2:B		
N	K2:B	П2-KB:B		
N	П2-K8:B	П2-K7:B		
N	П2-K7:B	П2-K5:B		
N	П2-K5:B	П2-K4:B		
N	П2-K4:B	П2-K3:B		
N	П2-K3:B	П2-K2:B	ПВ3 1х0,75	
N	П2-K2:B	П2-K1:B		
N	П2-K1:B	П1-K8:B		
N	П1-K8:B	П1-K7:B		
N	П1-K7:B	П1-K1:B		
N	П1-K1:B	П1-K2:B		
N	П1-K2:B	П1-K3:B		
N	П1-K3:B	П1-K4:B		
N	П1-K4:B	П1-K5:B		
N	П1-K5:B	П2-HL:2		
N	П2-HL:2	П1-HL:1	ПВ1 1х0,75	
N	П1-HL:1	EL1:2		
N	EL1:2	T1:7	ПВ1 1х1,5	
N	T1:7	П2-UE1:2		
N	П2-UE1:2	П1-UE2:2		
N	П1-UE2:2	П1-UE1:2	ПВ1 1х0,75	
N	П1-UE1:2	XT15:9		
N	XT15:9	XT10:3		
N	XT10:3	XT10:2	перемычка блока П	
N	XT10:2	XT8:6	ПВ1 1х0,75	
N	XT8:5	XT8:4	перемычка блока П	
N	XT8:4	XT7:4	ПВ1 1х0,75	

Инв.№подл. | Подп. и дата

Провод-ник	Откуда идет	Куда поступает	Данные провода	Приме-чание
505	ХТ15:1	П1-К4:24		
533	П1-К4:44	ХТ15:4	ПВ3 1х0,75	
П1-17	ХТ4:3	П1-К6:14		
П1-68	П1-К4:54	П1-HL:1		
П1-9	П1-КТ:42	П1-SK1:5		
П1-9	П1-КТ:42	П1-КТ:28	ПВ1 1х0,75	П
П1-9	П1-КТ:28	П1-К5:13		
П1-9	П1-К5:13	П1-SK1:12(22)		
П1-10	П1-К5:14	П1-К5:А	ПВ3 1х0,75	
П1-10	П1-К5:А	П1-SK1:3	ПВ1 1х0,75	
П1-13	П1-К5:32	П1-К7:13	ПВ3 1х0,75	
П1-13	П1-К7:13	П1-SK1:21	ПВ1 1х0,75	
П1-19	П1-К5:41	П1-К6:32		
П1-20	П1-К5:31	П1-К7:32		
П1-18	П1-К6:В	ХТ4:5	ПВ3 1х0,75	
П1-21	ХТ1:2	П1-К7:54		
П1-21	П1-К7:54	П1-К6:31		
П1-16	П1-К7:14	П1-К8:32		
П1-16	П1-К8:32	П1-КТ:16	ПВ1 1х0,75	
П1-16	П1-КТ:16	ХТ4:3		
П1-23	ХТ1:4	П1-К7:А		
П1-56	П1-К8:А	ХТ4:1		
18-35	П2-К1:А	П2-К2:А	ПВ3 1х0,75	
18-35	П2-К2:А	П2-К3:А		
18-35	П2-К3:А	К2:31		
18-35	К2:31	ХТ14:4		
18-35	ХТ14:4	ХТ16:2	ПВ1 1х0,75	
П2-4	ХТ14:5	П2-К4:13		

Инв. N подл. | Подп. и дата | Взам. инв. N

Провод-ник	Откуда идет	Куда поступает	Данные провода	Приме-чание
П1-59	П2-К3:23	П1-К3:23	ПВ3 1х0,75	
П1-59	П1-SK5:5	ХТ11:7		
П1-59	ХТ11:7	П1-SK5:12(22)	ПВ1 1х0,75	
П1-59	П1-SK4:5	ХТ11:8		
П1-59	ХТ11:8	П1-SK4:12(22)		
П1-59	ХТ11:7	ХТ11:8	перемычка блока П	
П1-62	ХТ5:3	П1-К3:32		
П1-62	П1-SK4:13	ХТ5:3	ПВ1 1х0,75	
19-5	ХТ16:3	П2-К3:13		
19-17	ХТ13:7	ХТ16:4		
19-5	П2-К3:13	П1-К3:13		
П1-61	П1-К3:31	П2-К3:32		
П1-63	П1-К3:41	П2-К3:42	ПВ3 1х0,75	
П1-70	П2-К3:41	П2-К3:31		П
П1-70	П2-К3:31	П2-К3:22		П
П1-70	П2-К3:22	П1-К3:22		
П1-70	П1-К3:22	П1-SF2:2	ПВ1 1х1,5	
П1-65	П1-К3:42	ХТ5:1	ПВ1 1х0,75	
П1-65	ХТ5:1	П1-SK5:13		
19-29	П2-К3:14	П1-К3:14	ПВ3 1х0,75	
19-29	П1-К3:14	ХТ16:6		
19-19	ХТ13:8	ХТ16:5	ПВ1 1х0,75	
20-5	ХТ16:7	П2-К3:53		
20-17	ХТ13:9	ХТ16:8		
20-5	П2-К3:53	П1-К3:53	ПВ3 1х0,75	
20-29	П1-К3:54	П2-К3:54		
20-29	П2-К3:54	ХТ16:10		
20-19	ХТ13:10	ХТ16:9	ПВ1 1х0,75	

Инв. N подл. | Подп. и дата

Альбом I

Типовой проект 294-3-34 м.84

Провод-ник	Откуда идет	Куда поступает	Данные провода	Приме-чание
501	XT14:9	П2-К2:53		
501	П2-К2:53	П2-К2:41		П
501	П2-К2:41	П2-К2:31		П
501	П2-К2:31	П1-К2:31		
533	П1-КУ:УУ	П2-КУ:УУ		
508	П2-К2:54	XT15:2		
510	XT15:3	П2-КУ:2У		
509	П2-К2:32	П2-КУ:23	ПВ3 1х0,75	
535	П2-К2:У2	П2-КУ:У3		
П2-39	П2-К2:63	XT14:6		
П2-У3	XT9:1	П2-К2:61		
П2-У5	П2-К2:23	XT9:3		
П2-17	XT5:8	П2-К6:14		
П2-У7	П2-К2:21	П2-КУ:53		
П2-У8	П2-КУ:5У	П2-HL:1		
П2-9	П2-КТ:У2	П2-SK1:5		
П2-9	П2-КТ:42	П2-КТ:28	ПВ1 1х0,75	П
П2-9	П2-КТ:28	П2-К5:13		
П2-9	П2-К5:13	П2-SK1:12(22)		
П2-10	П2-К5:14	П2-К5:А	ПВ3 1х0,75	П
П2-10	П2-К5:А	П2-SK1:3	ПВ1 1х0,75	
П2-13	П2-К5:32	П2-К7:13	ПВ3 1х0,75	
П2-13	П2-К7:13	П2-SK1:21	ПВ1 1х0,75	
П2-19	П2-К5:У1	П2-К6:32		
П2-20	П2-К7:32	П2-К5:31		
П2-18	П2-К6:В	XT5:10	ПВ3 1х0,75	
П2-21	XT7:8	П2-К7:5У		
П2-21	П2-К7:5У	П2-К6:31		

Провод-ник	Откуда идет	Куда поступает	Данные провода	Приме-чание
П2-4	П2-КУ:13	П2-К1:13		
П2-5	П2-КУ:А	П2-КУ:14		П
П2-5	П2-КУ:14	П2-К1:14		
П2-2	П2-К1:53	П2-К8:14	ПВ3 1х0,75	
П2-2	П2-К8:14	XT14:2		
П2-2У	XT8:1	П2-К7:53		
П2-2У	П2-К7:53	П2-К1:23		
П2-7	П2-К1:54	К3:41		
П2-12	П2-К1:32	П2-SK1:23	ПВ1 1х0,75	
П2-14	П2-К6:13	П2-К5:42		
П2-14	П2-К5:42	П2-К1:31		
П2-14	П2-К6:13	П2-SK1:13	ПВ3 1х0,75	
П2-22	П2-К1:21	П2-К7:31		
П2-22	П2-К7:31	XT7:9		
П2-36	XT9:10	П2-UE1:3	ПВ1 1х0,75	
П2-36	П2-UE1:3	П2-К1:62		
П2-1	П2-К1:22	П2-К1:61		П
П2-1	П2-К1:61	П2-К2:22		
П2-1	П2-К2:22	П2-К2:62		П
П2-1	П2-К2:62	П2-К6:А	ПВ3 1х0,75	
П2-1	П2-К6:А	П2-К8:13		
П2-1	П2-К8:13	П2-К8:31		П
П2-1	П2-К8:31	К3:61		
П2-1	К3:61	П2-КТ:33		
П2-1	П2-КТ:33	XT7:7		
П2-1	XT7:7	XT8:8	ПВ1 1х0,75	
П2-1	XT8:8	XT9:5		
П2-1	XT9:5	XT14:1		

Инв. № подл. | Подп. и дата

Провод-ник	Откуда идет	Куда поступает	Данные провода	Приме-чание
Л	SF3:1	SF5:1	ПВ1 1х1,5	
Л	SF5:1	XT15:5		
Л	XT15:5	XT15:10	ПВ1 1х0,75	П
П1-1	XT12:9	П1-SF1:2		
841	SF1:2	П1-SF1:1		
841	П1-SF1:1	П1-SF2:1		
841	П1-SF2:1	П2-SF:1	ПВ1 1х1,5	
841	П2-SF:1	SF2:1		
П2-1	П2-SF:2	XT14:1		
842	XT12:1	SF2:2		
П1-29	П1-UE1:6	XT3:4		
П1-29	XT1:6	XT3:4		
П1-30	XT1:7	П1-UE1:7		
П1-31	П1-UE1:8	XT3:3		
П1-31	XT1:8	XT3:3		
П1-35	XT3:2	П1-UE1:9		
П1-38	П1-UE1:5	XT3:7		
П1-32	XT1:9	XT10:10	ПВ1 1х0,75	
П1-32	XT10:10	П1-UE2:6		
П1-33	П1-UE2:7	XT1:10		
П1-34	XT10:9	П1-UE2:8		
П1-42	П1-UE2:3	XT10:6		
П1-34	XT2:1	XT10:9		
П1-44	XT10:8	П1-UE2:9		
П2-29	П2-UE1:6	XT9:8		
П2-29	XT9:8	XT8:2		
П2-30	XT7:5	П2-UE1:7		
П2-31	П2-UE1:8	XT7:6		

Инв. № подл. | Подп. и дата | Взам. инв. №

Провод-ник	Откуда идет	Куда поступает	Данные провода	Приме-чание
П2-16	П2-К7:14	П2-К8:32	ПВ3 1х0,75	
П2-16	П2-К8:32	П2-КТ:16	ПВ1 1х0,75	
П2-16	П2-КТ:16	XT5:8		
П2-23	XT7:10	П2-К7:А		
П2-46	П2-К8:А	XT9:4	ПВ3 1х0,75	
843	XT12:2	К2:А		
П1-6	К2:22	П1-КТ:А	ПВ1 1х0,75	
П2-6	К2:32	П2-КТ:А		
844	К3:А	К4:А	ПВ3 1х0,75	
844	К4:А	XT12:3		
П1-8	П1-КТ:27	П1-КТ:41		П
П1-8	П1-КТ:41	К3:22		
П2-8	К3-42	П2-КТ:27	ПВ1 1х0,75	
П2-8	П2-КТ:27	П2-КТ:41		П
П2-27	К3:62	П2-К2:13		
П2-28	П2-К2:14	П2-UE1:1		
21-35	К2:41	XT11:2	ПВ3 1х0,75	
П3-6	XT11:3	К2:42		
П3-7	К4:21	XT11:4		
П3-8	XT11:5	К4:22		
П1-15	П1-КТ:15	П1-КТ:34		П
П2-15	П2-КТ:15	П2-КТ:34	ПВ1 1х0,75	П
П1-60	П1-SK4:21	XT5:2		
П1-64	XT4:10	П1-SK5:21		
861	EL1:1	SF4:2		
851	T1:10	SF3:2	ПВ1 1х1,5	
Л	SF4:1	SF1:1		
Л	SF1:1	SF3:1		

Инв. № подл. | Подп. и дата | Взам. инв. №

Проводник	Откуда идет	Куда поступает	Данные провода	Примечание
1001	П1-SK1:9	XT6:1		
1002	XT6:2	П1-SK1:20		
1003	П1-SK1:28	XT6:3		
1004	XT6:7	П1-SK4:9		
1005	П1-SK4:20	XT6:8		
1006	XT6:9	П1-SK4:28		
1007	П1-SK5:9	XT6:10	ПВ1 1х0,75	измерительные цепи
1008	XT7:1	П1-SK5:20		
1009	П1-SK5:28	XT7:2		
1011	XT6:4	П2-SK1:9		
1012	П2-SK1:20	XT6:5		
1013	XT6:6	П2-SK1:28		

Проводник	Откуда идет	Куда поступает	Данные провода	Примечание
П2-32	XT9:6	П2-UE1:9	ПВ1 1х0,75	
П2-35	П2-UE1:5	XT9:9		
801N	XT2:3	XT2:4	перемычка блока П	
801N	XT2:4	XT2:5	-"-	
801N	XT2:5	XT3:9		
801N	XT3:9	XT4:6		
801N	XT4:6	XT4:9		П
801N	XT4:9	XT5:4		
801N	XT5:4	XT5:7		П
801N	XT5:7	XT8:3	ПВ1 1х1,5	
801N	XT8:3	XT8:7		П
801N	XT8:7	XT10:1		
801N	XT10:1	XT10:4		П
801N	XT10:4	XT12:4		
801N	XT12:4	XT12:5	перемычка блока П	
801N	XT12:5	XT15:8		
801N	XT2:4	П1-SK4:⏚		
801N	П1-SK4:⏚	П1-SK5:⏚	ПВ1 1х1,5	
801N	П1-SK5:⏚	П2-SK1:⏚		
801N	П2-SK1:⏚	П1-SK1:⏚		
801N	П1-SK1:⏚	T1:5		
852	T1:4	FU1:1	ПВ1 1х1,5	
853	FU1:2	1XS1:1	ПВ1 1х0,75	
853	1XS1:1	1XS2:1		~42В
854	T1:5	1XS1:2	ПВ1 1х1,5	
854	1XS1:2	1XS2:2	ПВ1 1х0,75	

Инв. № подл. | Подп. и дата

Альбом V

Типовой проект 294-3-34м.84

Проводник	Вывод	Вид контакта	Вывод	Проводник
		П1-К4		
П1-4*	13	З	П 14	П1-5*
504	23	З	24	505
534	43	З	44	533*
П1-57	53	З	54	П1-58
П1-5	А П	К	В	N*
		П1-К5		
П1-9*	13	З	П 14	П1-10
П1-20	31	Р	32	П1-13
П1-19	41	Р	42	П1-14*
П1-10*	А П	К	В	N*
		П1-К6		
П1-14*	13	З	14	П1-17
П1-21	31	Р	32	П1-19
П1-1*	А	К	В	П1-18
		П1-К7		
П1-13*	13	З	14	П1-16
П1-22	31	Р	32	П1-20
П1-23	А	К	В	N*
П1-24*	53	З	54	П1-21*
		П1-К8		
П1-1*	13 П	З	14	П1-2*
П1-1*	31 П	Р	32	П1-16*
П1-56	А	К	В	N*

Проводник	Вывод	Вид контакта	Вывод	Проводник
		П2-К1		
П2-4	13	З	14	П2-5
П2-22	21	Р	П 22	П2-1
П2-24	23	З		
П2-14	31	Р	32	П2-12
П2-2	53	З	54	П2-7
П2-1*	61	Р	П 62	П2-36
	63	З		
18-35	А	К	В	N*
		П2-К2		
П2-27	13	З	14	П2-28
П2-47	21	Р	П 22	П2-1*
П2-45	23	З		
501	31 П	Р	32	509
501*	41 П	Р	42	535
501*	53 П	З	54	508
П2-43	61	Р	П 62	П2-1*
П2-39	63	З		
18-35*	А	К	В	N*
		П2-К3		
19-5*	13	З	14	19-29
П1-70*	22 П	З	23	П1-59*
П1-70*	31 П	Р	32	П1-61
П1-70	41 П	Р	42	П1-63
20-5*	53	З	54	20-29*
18-35*	А	К	В	N*

Изм	Лист	№ док.	Подп.	Дата	ТП 294-3-34м.84 АУ37	Лист 2

Проводник	Вывод	Вид контакта	Вывод	Проводник
	Технические требования			
	Таблица подключения			
	выполнена на основании			
	листов 6÷12, 18, 19			
	альбома IV			
Левая стенка				
		П1-К1		
П1-4	13	З	14	П1-5
П1-22	21	Р	П22	П1-1
П1-24	23	З		
П1-14	31	Р	32	П1-12
П1-1*	41 П	Р	42	П1-43
П1-2	53	З	54	П1-7
П1-39*	61	Р	П 62	П1-1*
	63	З		
16-35	А	К	В	N*

Проводник	Вывод	Вид контакта	Вывод	Проводник
		П1-К2		
П1-27	13	З	14	П1-28
П1-57	21	Р	П 22	П1-1*
П1-55	23	З		
501	31 П	Р	32	504
501*	41 П	Р	42	534
501*	53 П	З	54	502
П1-54	61	Р	П 62	П1-1*
П1-49	63	З		
16-35*	А	К	В	N*
		П1-К3		
19-5	13	З	14	19-29*
	21	Р	22	П1-70*
П1-59	23	З		
П1-61	31	Р	32	П1-62
П1-63	41	Р	42	П1-65
20-5	53	З	54	20-29
16-35*	А	К	В	N*

Инв. № подл. | Подп. и дата

Изм	Лист	№ док.	Подп.	Дата	ТП 294-3-34м.84 АУ37			
Нач.отд.		Солдатов			Бассейн (стены кирпичные) с крытой ванной 25×11м для районов с вечномерзлыми грунтами	Стадия	Лист	Листов
Рук.сек.		Раввин				Р	1	8
Гл.инж.пр.		Комаров			Щит систем П1, П2. Таблица подключения	ЦНИИЭП им. Б.С. Мезенцева		
Рук.гр.		Гордаев						
Н.контр.		Шар						

Альбом V

Типовой проект 294-3-34 м.84

Проводник	Вывод	Вид контакта	Вывод	Проводник
		П2-КТ		
П2-15	15 п	Р	16	П2-16
П2-8*	27 п	З	п 28	П2-9*
П2-6	А	К	В	N *
П2-1	33	З	п 34	П2-15
П2-8	41 п	Р	п 42	П2-9*
		ХТ1		
П1-1*	1		2	П1-21
П1-22	3		4	П1-23
П1-24	5		6	П1-29
П1-30	7		8	П1-31
П1-32	9		10	П1-33
		ХТ2		
П1-34	1		2	N *
801N	3	п	4	
*	4	п	5	*
N	6		7	П1-1*
П1-50	8		9	П1-51
П1-54	10			
		ХТ3		
П1-35	2		3	П1-31*
П1-29*	4		5	N *
П1-1*	6		7	П1-38
П1-39	8		9	801N*
П1-55	10			

Проводник	Вывод	Вид контакта	Вывод	Проводник
		ХТ4		
П1-56	1		3	П1-16
П1-17	4		5	П1-18
801N*	6			
N *	7	п	8	*
801N	9		10	П1-64
		ХТ5		
П1-65	1		2	П1-60
П1-62	3		4	801N*
N *	5	п	6	*
801N*	7		8	П2-16
П2-17	9		10	П2-18

Инв. № подл. | Подп. и дата | Взам. инв. №

Проводник	Вывод	Вид контакта	Вывод	Проводник
		П2-К4		
П2-4*	13	З	п 14	П2-5*
509	23	З	24	510
535	43	З	44	533
П2-47	53	З	54	П2-48
П2-5	А п	К	В	N *
		П2-К5		
П2-9*	13	З	п 14	П2-10
П2-20	31	Р	32	П2-13
П2-19	41	Р	42	П2-14*
П2-10*	А п	К	В	N *
		П2-К6		
П2-14*	13	З	14	П2-17
П2-21	31	Р	32	П2-19
П2-1*	А	К	В	П2-18
		П2-К7		
П2-13*	13	З	14	П2-16
П2-22	31	Р	32	П2-20
П2-24*	53	З	54	П2-21
П2-23	А	К	В	N *
		П2-К8		
П2-1*	13 п	З	14	П2-2*
П2-1*	31 п	Р	32	П2-16*
П2-46	А	К	В	N *

Проводник	Вывод	Вид контакта	Вывод	Проводник
		К2		
16-35*	21	Р	22	П1-6
	23	З		
18-35*	31	Р	32	П2-6
21-35	41	Р	42	П3-6
843	А	К	В	N *
		К3		
П1-7	21	Р	22	П1-8
	23	З		
П1-1*	31	Р	32	П1-27
П2-7	41	Р	42	П2-8
П2-1*	61	Р	62	П2-27
	63	З		
844	А	К	В	N *
		К4		
П3-7	21	Р	22	П3-8
	23	З		
844*	А	К	В	N *
		П1-К7		
П1-15	15 п	Р	16	П1-16
П1-8	27 п	З	п 28	П1-9*
П1-6	А	К	В	N *
П1-1	33	З	п 34	П1-15
П1-8*	41 п	Р	п 42	П1-9*

Формат А3

Проводник	Вывод	Вид контакта	Вывод	Проводник
Передняя стенка				
		П2-НЛ		
П2-Y8	1		2	N *
		П1-НЛ		
П1-58	1		2	N *
		П2-5К1		
П2-10	3		5	П2-9
1011	9		12(22)	П2-9
П2-14	13		14	П2-2
N	16		20	1012
П2-13	21		23	П2-12
1013	28		⏚	801N *
		П1-5К1		
П1-10	3		5	П1-9
1001	9		12(22)	П1-9
П1-14	13		14	П1-2
N	16		20	1002
П1-13	21		23	П1-12
1003	28		⏚	801N *

Проводник	Вывод	Вид контакта	Вывод	Проводник
		П1-5К5		
П1-59	5		9	1007
П1-59	12(22)		13	П1-65
N	16		20	1008
П1-64	21		28	1009
801N *	⏚			
		П1-3К4		
П1-59	5		9	1004
П1-59	12(22)		13	П1-62
N *	16		20	1005
П1-60	21		28	1006
801N *	⏚			
		XT6		
1001	1		2	1002
1003	3		4	1011
1012	5		6	1013
1004	7		8	1005
1006	9		10	1007
		XT7		
1008	1		2	1009
N**	4		5	П2-30
П2-31	6		7	П2-1*
П2-21	8		9	П2-22
П2-23	10			

Инв. № подл. | Подп. и дата

Проводник	Вывод	Вид контакта	Вывод	Проводник
		XT8		
П2-24	1		2	П2-29
801N*	3			
N *	4	П	5	*
	5	П	6	*
801N *	7		8	П -1*
П2-40	9		10	П2-41
		XT9		
П2-43	1		3	П2-45
П2-46	4		5	П2-1*
П2-32	6		7	П2-31*
П2-29*	8		9	П2-35
П2-36	10			
		XT10		
801N *	1			
N *	2	П	3	*
801N *	4		5	П1-1 *
П1-42	6		7	П1-43
П1-44	8		9	П1-34
П1-32	10			
		XT11		
21-35	2		3	П3-6
П3-7	4		5	П3-8
П1-59*	7	П	8	*
*	7			

Проводник	Вывод	Вид контакта	Вывод	Проводник

Альбом V

Типовой проект 294-3-34м.84

Альбом V

Типовой проект 294-3-34 м.84

Проводник	Вывод	Вид контакта	Вывод	Проводник
		П2-ЦЕ1		
П2-28	1		2	N *
П2-36*	3		5	П2-35
П2-29	6		7	П2-30
П2-31	8		9	П2-32
		XT12		
842	1		2	843
844	3			
801N *	4	П	5	*
501 *	6		7	522
523	8		9	П1-1 *
П1-2	10			
		XT13		
16-17	1		2	16-35*
П1-4	3		4	П1-49
П1-50	5		6	П1-51
19-17	7		8	19-19
20-17	9		10	20-19
		XT14		
П2-1 *	1		2	П2-2
18-17	3		4	18-35*
П2-4	5		6	П2-39
П2-40	7		8	П2-41
501 *	9		10	502

Проводник	Вывод	Вид контакта	Вывод	Проводник
		XT15		
505	1		2	508
510	3		4	533
Л *	5		6	16-17
16-35	7		8	801N
N *	9		10	18-1
		XT16		
18-17	1		2	18-35
19-5	3		4	19-17
19-19	5		6	19-29
20-5	7		8	20-17
20-19	9		10	20-29

Инв. № подл. | Подп. и дата

Изм.	Лист	№ док.	Подп.	Дата

ТП 294-3-34м.84 АУ37

Лист 8

Проводник	Вывод	Вид контакта	Вывод	Проводник
Правая стенка				
		EL1		
861	1		2	N*
		T1		
852	4		5	854
			5	801N
N*	7		10	851
		FU1		
852	1		2	853
		SF4		
Л	1		2	861
		SF1		
Л*	1		2	841
		П1-SF1		
841*	1		2	П1-1
		П1-SF2		
841*	1		2	П1-70
		П2-SF		
841*	1		2	П2-1

Проводник	Вывод	Вид контакта	Вывод	Проводник
		SF2		
841	1		2	842
		SF3		
Л*	1		2	851
		SF5		
Л*	1		2	
		1XS1		
853	1		2	854*
		1XS2		
853*	1		2	854
		П1-ЦЕ1		
П1-28*	1		2	N *
П1-39	3		5	П1-38
П1-29	6		7	П1-30
П1-31	8		9	П1-35
		П1-ЦЕ2		
П1-28	1		2	N *
П1-42	3		5	П1-43 *
П1-32	6		7	П1-33
П1-34	8		9	П1-44

Инв. № подл. | Подп. и дата

Изм.	Лист	№ док.	Подп.	Дата

ТП 294-3-34м.84 АУ37

Лист 7

Поз.	Обозначение	Наименование	Кол.	Прим.
8	П3-К1, П3-К2	Реле промежуточное		
	П3-К4	РПУ-2-062223 ~220В 9ВА		Установ. по черте жен завода
		ТУ16.523.331-78	3	
9	П3-К3	То же РПУ-2-066203		
		ТУ16.523.331-78	1	-11-
10	П3-КТ	Реле времени пневматическое		
		РВП72-3221-00У4 ~220В 40ВА		
		ТУ16.523.472-79	1	У4.9 ТМ13-13-81
11	XT1÷XT5	Блок зажимов БЗ-10		
		~220В 10А ТУ36.1750-74	5	У3 ТМ3-140-81
12		Упор ТУ36.1751-74	5	
13		Перемычка П ТУ36.1752-74	6	
14		Гонка РПМ5.5×15 ТУ36.1130-74	1	ОНУ-317-65
		Материалы		
		Провод 380В ГОСТ 6323-79		
15		ПВ1 1×1,5	5	м
16		ПВ1 1×0,75	40	м
17		ПВ3 1×1,5	5	м
18		ПВ3 1×0,75	15	м

Поз.	Обозначение	Наименование	Кол.	Прим.
		Документация		
	АУ39	Таблица соединений	4	
	АУ40	Таблица подключения	3	
		Стандартные изделия		
1		Шкаф щита ЩШМ-1000×600-		
		У4Р30 ОСТ36.13-76	1	
2	ТК3-100-81	Рейка боковая РБМ 500	2	У3 ТМ3-1-81
3	ТК3-101-81	Рейка передняя РМ 600	1	У5 ТМ3-1-81
4	ТК3-125-81	Скоба зубчатая СЗ 600	4	У5 ТМ3-26-81
		Прочие изделия		
5	П3-SK1	Регулятор температуры микро-		
		электронный ТМ8 ~220В 5ВА		
		0÷40°С ТУ25.02.200175-82	1	
6	П3-SF	Выключатель автоматический		
		АВ3-М43 Iн=1А Iотс=2Iн		
		~220В ТУ16.522.110-74	1	У423 ТМ3-13-81
7	П3-HL	Табло световое ТСМ ~220В		
		ТУ16.535.424-79	1	

Инв. N подл. | Подп. и дата

Изм.	Лист	№ докум.	Подп.	Дата
Нач. отд.		Солдатов		
Рук. сек.		Раввин		
Гл. инж. пр.		Комаров		
Рук. гр.		Горбачева		
Н. контр.		Шер		

ТП 294-3-34м.84 АУ38

Бассейн (стены кирпичные) с крытой ванной 25×11м для районов с вечномерзлыми грунтами

Щит системы П3. Общий вид.

Стадия	Лист	Листов
Р	1	6

ЦНИИЭП им. Б.С. Мозжухина

Альбом I

Взамен ТП 294-3-34м.84

Инв. N подл. | Подп. и дата

Изм.	Лист	№ докум.	Подп.	Дата

ТП 294-3-34м.84 АУ38 Лист 2

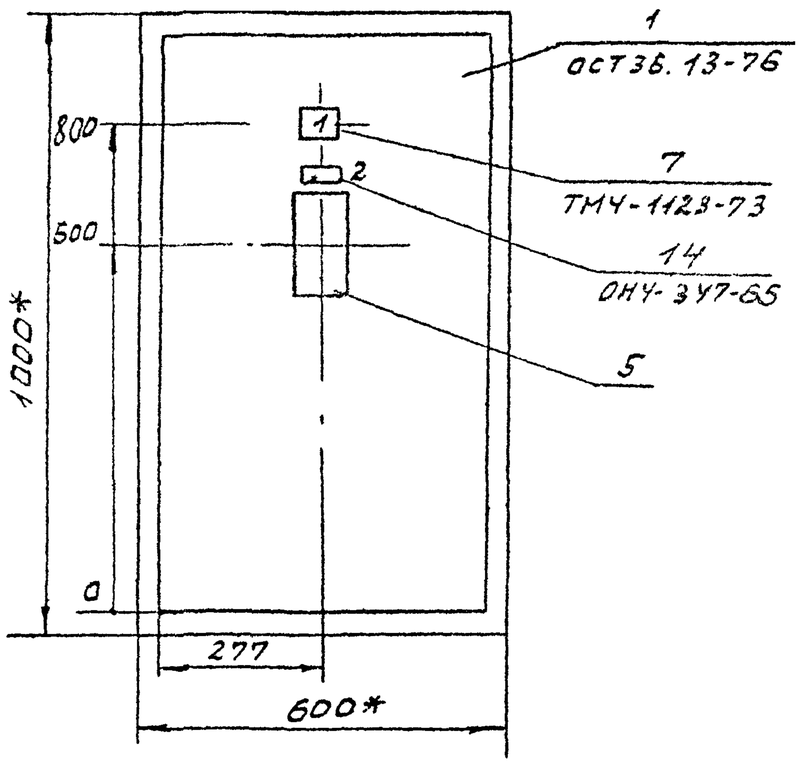

1.* Размеры для справок.

2. Покрытие-вариант 7ОСТ 36.13-26.

3. Данный чертёж выполнен на основании листов 13,14,18,30 альбома IV.

Изм	Лист	Nодокум	Подп	Дата	Т.П 294-3-34м.84	АУ38	Лист 3

20222-06 Формат А3

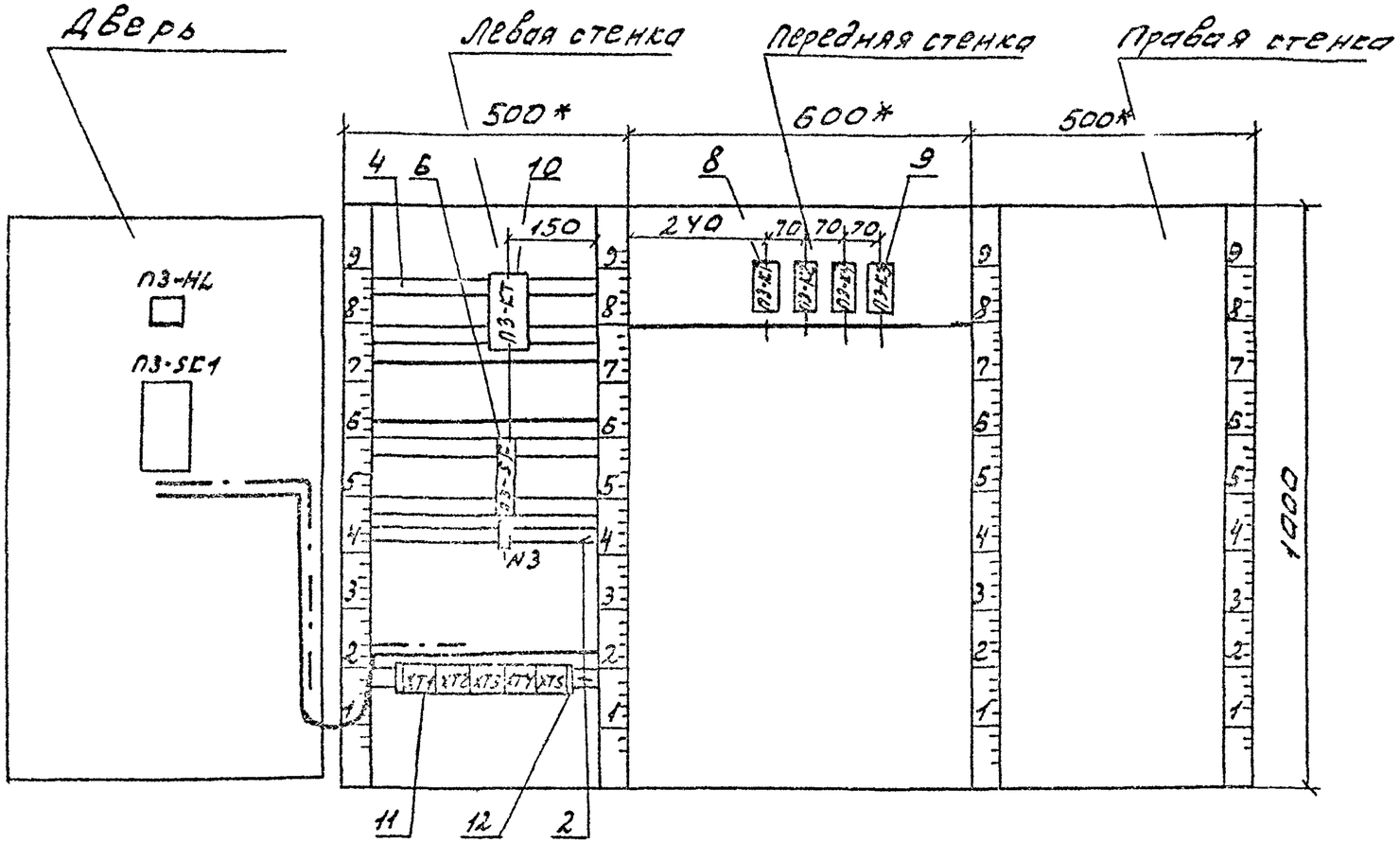
Дверь
Левая стенка
Передняя стенка
Правая стенка
500*
600*
500*
4
6
10
8
9
150
240
70
70
70
П3-НЦ
П3-ЕС1
П3-ЕТ
П3-ЕС
П3-ЕС
П3-ЕС

Альбом V

Типовой проект 294-3-34м.84

Таблица надписи на табло и в рамках

№ надписи	Надпись	Кол.
	Табло ТСМ	
1	П3 Авария	1
	Рамка РПМ 55х15	
2	тен-ра приточного	
	воздуха	1
	Упор	
3	~220в схема управления	1

Продолжение табл.

№ надписи	Надпись	Кол.

Подп. и дата

Взам. инв. №

8

П3-К1, П3-К2, П3-К4

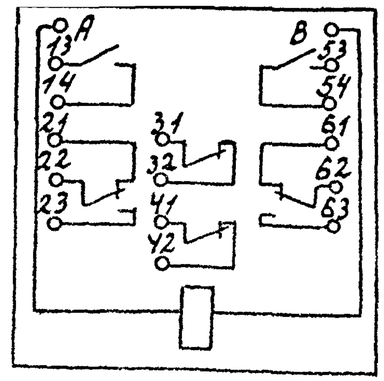

9

П3-К3

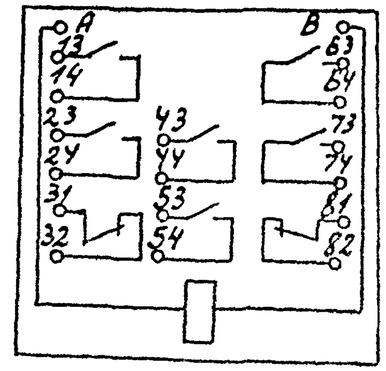

10

П3-КТ

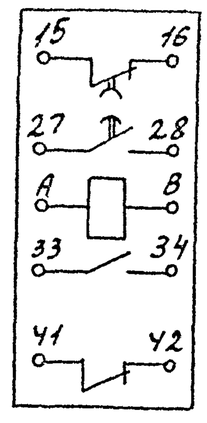

6

П3-SF

7

П3-HL

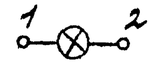

Инв. № подл. Подп. и дата

Альбом

Типовой проект 294-3-34 м.84

Провод-ник	Откуда идет	Куда поступает	Данные провода	Приме-чание
П3-13	ХТ2:2	П3-SK1:13	ПВ3 1х0,75	
801N	П3-SK1:⏚	ХТ2:5	ПВ3 1х1,5	
801N	ХТ2:5	ХТ2:6	перемычка блока П	
801N	ХТ2:6	ХТ2:7	—"—	
801N	ХТ2:7	ХТ3:7	ПВ1 1х1,5	
801N	ХТ3:7	Дверь:⏚	ПВ3 1х1,5	
1001	П3-SK1:9	ХТ1:1	ПВ3 1х0,75	Измерительные цепи
1002	ХТ1:2	П3-SK1:20		
1003	П3-SK1:28	ХТ1:3		

Провод-ник	Откуда идет	Куда поступает	Данные провода	Приме-чание
	Технические требования			
	Таблица соединений выполнена на основании листов	13,14,18,30 альбома	IV	
	Дверь			
П3-21	П3-HL:1	ХТ1:10	ПВ3 1х0,75	
N	ХТ3:6	ХТ2:4	ПВ1 1х0,75	
N	ХТ2:4	ХТ2:3	перемычка блока П	
N	ХТ2:3	П3-HL:2		
N	П3-SK1:16	П3-HL:2	ПВ3 1х0,75	
П3-2	ХТ1:6	П3-SK1:14		
П3-9	П3-SK1:3	ХТ1:7		
П3-9	ХТ1:7	П3-SK1:5		
П3-9	П3-SK1:12(22)	ХТ1:8		
П3-9	ХТ1:8	ХТ1:7	перемычка блока П	
П3-10	ХТ2:1	П3-SK1:21		
П3-12	П3-SK1:23	ХТ1:9	ПВ3 1х0,75	
П3-2	ХТ1:6	ХТУ:3	ПВ1 1х0,75	

Инв.№ подл. | Подп. и дата

Нач.отд	Солдатов		ТП 294-3-34 м.84			АУ39
Рук.сект	Раввин		Бассейн (стены кирпичные) с крытой ванной 25х11м для районов с вечномерзлыми грунтами	Стадия	Лист	Листов
Гл.инж.пр.	Камарова			Р	1	4
Рук.гр.	Гарбачева		Щит системы П3. Таблица соединений	ЦНИИЭП им. Б.С. Мезенцева		
Н.контр.	Шор					

Изм. | Лист | №докум. | Подп. | Дата

ТП 294-3-34 м.84 АУ39 Лист 2

Альбом V

Типовой проект 294-3-34 м.84

Провод-ник	Откуда идет	Куда поступает	Данные провода	Приме-чание
П3-4	П3-К1:13	ХТ4:4		
П3-7	ХТ5:2	П3-К1:54		
П3-5	П3-К1:14	П3-К3:14		
П3-5	П3-К3:14	П3-К3:А		П
П3-12	П3-К1:32	ХТ1:10		
П3-13	ХТ2:2	П3-К1:31		
П3-16	П3-К1:23	ХТ3:2		
П3-18	ХТ3:3	П3-К1:21		
П3-20	П3-К1:42	П3-К3:53		
П3-14	П3-К2:14	ХТ2:10	ПВ1 1х0,75	
501	ХТ4:5	П3-К2:53		
501	П3-К2:53	П3-К2:41		П
501	П3-К2:41	П3-К2:31		П
513	П3-К2:32	П3-К3:23		
536	П3-К2:42	П3-К3:43		
512	П3-К2:54	ХТ4:6		
П3-15	ХТ3:1	П3-К4:А		
П3-21	П3-К3:54	ХТ1:10		
514	ХТ4:7	П3-К3:24		
533	П3-К3:44	ХТ4:8		
21-17	ХТ3:9	ХТ3:10	перемычка блока П	
N	ХТ3:6	П3-К3:В		
N	П3-К3:В	П3-К4:В		
N	П3-К4:В	П3-К2:В	ПВ1 1х0,75	
N	П3-К2:В	П3-К1:В		
N	П3-К1:В	П3-КТ:В		

Инв. № подл. | Подп. и дата

Изм	Лист	№ докум.	Подп.	Дата	ТП 294-3-34 м.84	АУ39	Лист 4

Провод-ник	Откуда идет	Куда поступает	Данные провода	Приме-чание
П3-1	П3-КТ:33	П3:SF:2	ПВ1 1х1,5	
П3-1	П3-SF:2	ХТ2:8		
П3-1	ХТ2:8	ХТ2:9	перемычка блока П	
П3-1	ХТ2:9	ХТ4:2		
П3-6	ХТ5:1	П3-КТ:А		
П3-8	ХТ5:3	П3-КТ:41		
П3-8	П3-КТ:41	П3-КТ:27		П
П3-9	П3-КТ:28	П3-КТ:42		П
П3-9	П3-КТ:42	ХТ1:8		
П3-10	ХТ2:1	П3-КТ:16		
П3-10	П3-КТ:16	П3-К4:32		
П3-11	П3-КТ:15	П3-КТ:34		П
21-1	П3-SF:1	ХТ3:5		
П3-1	П3-К4:31	П3-К4:13		П
П3-1	П3-К4:13	П3-К2:13	ПВ1 1х0,75	
П3-1	П3-К2:13	П3-К1:41		
П3-1	П3-К1:41	П3-К1:22		П
П3-1	П3-К1:22	П3-КТ:33		
21-35	П3-К2:А	П3-К1:А		
21-35	П3-К1:А	ХТ4:10		
21-35	ХТ4:10	ХТ4:1		П
21-35	ХТ4:1	ХТ3:8		
П3-2	ХТ4:3	П3-К4:14		
П3-2	П3-К4:14	П3-К1:53		
П3-4	П3-К3:13	П3-К1:13		

Инв. № подл. | Подп. и дата

Изм	Лист	№ докум.	Подп.	Дата	ТП 294-3-34 м.84	АУ39	Лист 3

Проводник	Вывод	Вид контакта	Вывод	Проводник
Левая стенка				
		П3-КТ		
П3-11	15	Р	16	П3-10
П3-8	27 п	З	п 28	П3-9
П3-6	А	Х	В	N
П3-1	33	З	34	П3-11
П3-8	41 п	Р	п 42	П3-9
		П3-SP		
21-1	1		2	П3-1
		ХТ1		
1001	1		2	1002
1003	3		6	П3-2*
П3-9*	7	п	8	
П3-12*	9		10	П3-21*
		ХТ2		
П3-10*	1		2	П3-13*
N*	3	п	4	
801N*	5	п	6	
	6	п	7	
П3-1*	8	п	9	
П3-14	10			

Проводник	Вывод	Вид контакта	Вывод	Проводник
		ХТ3		
П3-15	1		2	П3-16
П3-18	3		5	21-1
N*	6		7	801N
21-35	8			
21-17	9	п	10	
		ХТ4		
21-35	1 п		2	П3-1
П3-2	3		4	П3-4
501	5		6	512
514	7		8	533
21-35	10 п			
		ХТ5		
П3-6	1		2	П3-7
П3-8	3			

Проводник	Вывод	Вид контакта	Вывод	Проводник
Технические требования				
Таблица подключения				
выполнена на основании				
листов 13,14,18,30				
альбома IV и таблицы				
соединений АУ39				
Дверь				
		П3-НЦ		
П3-21	1		2	N

Проводник	Вывод	Вид контакта	Вывод	Проводник
		П3-SP1		
П3-9	3		5	П3-9
1001	9		12(22)	П3-9
П3-13	13		14	П3-2
N	16		20	1002
П3-10	21		23	П3-12
1003	28		⏚	801N

Изм.	Лист	№ докум.	Подп.	Дата

ТП 294-3-34м.84 АУ40 Лист 2

Инв. № подл. | Подп. и дата

ТП 294-3-34м.84 АУ40

Нач. отд.	Солдатов		Бассейн (стены кирпичные) с крытой ванной 25×11м для районов с вечномерзлыми грунтами	Стадия	Лист	Листов
Рук. сек.	Раввин			Р	1	3
Гл. инж. пр.	Комаров					
Рук. гр.	Горбачев		Щит системы П3. Таблица подключения	ЦНИИЭП им. Б.С. Мезенцева		
Н. контр.	Шор					

20222-06 Формат А

Альбом V

Типовой проект 294-3-34 м.84

Проводник	Вывод	Вид контакта	Вывод	Проводник

Проводник	Вывод	Вид контакта	Вывод	Проводник

Проводник	Вывод	Вид контакта	Вывод	Проводник
	Передняя стенка			
		П3-К1		
П3-4*	13	З	14	П3-5
П3-18	21	Р	22	П3-1*
П3-16	23	З		
П3-13	31	Р	32	П3-12
П3-1*	41	Р	42	П3-20
П3-2	53	З	54	П3-7
21-35*	А	К	В	N *
		П3-К2		
П3-1*	13	З	14	П3-14
501	31	Р	32	513
501*	41	Р	42	536
501*	53	З	54	512
21-35	А	К	В	N *
		П3-К4		
П3-1*	13 П	З	14	П3-2*
П3-1	31 П	Р	32	П3-10
П3-15	А	К	В	N *

Проводник	Вывод	Вид контакта	Вывод	Проводник
		П3-К3		
П3-4	13	З	П 14	П3-5*
513	23	З	24	514
535	43	З	44	533
П3-20	53	З	54	П3-21
П3-5	А П	К	В	N *

Инв. № подл. | Подп. и дата

Инв. № дубл.

Изм. | Лист | № докум. | Подп. | Дата

Лист

ТП 294-3-34 м.84 АУ40

Лист 3

20222-06 Формат А3

Поз.	Обозначение	Наименование	Кол.	Прим.
7	XT1 ÷ XT4	Блок зажимов БЗ-10		
		~220В 10А ТУ36.1750-74	4	УЗ ТП3-1-40-81
8		Упор ТУ36.1750-74	3	
9		Рамка РПМ55х15 ТУ36.1130-74	1	ОНУ-317-65
10		перемычка П ТУ36.1752-74	1	
		Материалы		
		Провод 380В ГОСТ6323-79		
11		ПВ1 1х1,5	3	м
12		ПВ1 1х0,75	20	м
13		ПВ3 1х1,5	3	м
14		ПВ3 1х0,75	20	м

Поз.	Обозначение	Наименование	Кол.	Прим.
		Документация		
	АУ42	Таблица соединений	3	
	АУ43	Таблица подключения	3	
		Стандартные изделия		
1		Шкаф щита ЩШМ600х400.		
		II УУ1Р30 ОСТ36.13-75	1	
2	ТК3-100-81	Рейка боковая РБМ500	2	УЗ ТП3-1-81
3	ТК3-125-81	Скоба зубчатая С3600	2	У5 ТП3-26-81
		Прочие изделия		
4	У1-SK	Регулятор температуры микро-		
		электронный ТМ2 ~220В 5ВА		
		0÷40°С ТУ25.02.200175-82	1	
5	У1-SF	Выключатель автоматический		
		А63-М3 Iн=0,6А Iотс=2Iн		
		~220В ТУ16.522.110-74	1	У423 ТП3-13-81
6	У1-К1	Реле промежуточное		
	У1-К2	РПУ-2-062223 ~220В 9ВА		Установить по чертежу-схеме эл. сх.
		ТУ16.523.331-78	2	

Инв. № подл. | Подп. и дата

Изм.	Лист	№ докум.	Подп.	Дата
Нач. отд.		Солдатов		
Рук. сек.		Равбин		
Гл. инж. пр.		Комаров		
Рук. гр.		Горбачев		
Н. контр.		Шор		

ТП 294-3-34 м.84 АУ41

Бассейн (стены кирпичные) с крытой ванной 25х11 м для взрослых с бетонированными грунтами

Щит системы У1. Общий вид

Стадия	Лист	Листов
Р	1	6

ЦНИИЭП им. Б.С. Мезенцева

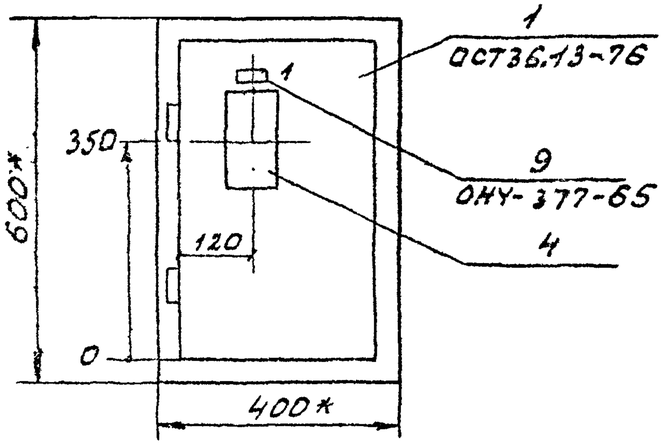

1. *Размеры для справок.
2. Покрытие - вариант 7ОСТ36. 13-76
3. Данный чертёж выполнен на основании листов 16; 18, 29 альбома IV.

Изм	Лист	№ докум	Подп.	Дата	ТП 294-3-34 м.84	А941	Лист 3

Инв. № подл. | Подп. и дата

Вид на внутренние плоскости (развёрнуто)

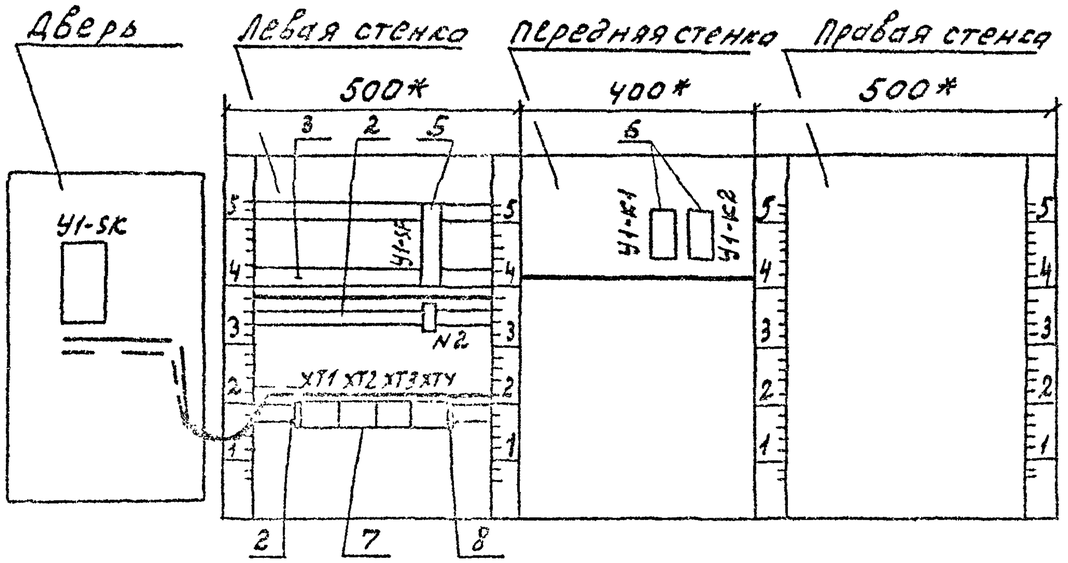

Изм	Лист	№ докум	Подп.	Дата	ТП 294-3-34 м.84	АУ41	Лист 4

Альбом V

Типовой проект 294-3-34 м.84

Таблица надписи на табло и в рамках

№ надписи	Надпись	Кол.
	Рамка РПМ55х15	
1	тен-ра рециркуляционного воздуха	1
	Упор	
2	~220В схема управления	1

Продолжение табл.

N надписи	Надпись	Кол.

Инв. № подл. | Подп. и дата

Изм	Лист	№ докум	Подп.	Дата	ТП 294-3-34 м.84	АУ41	Лист 6

Б
У1-К1, У1-К2

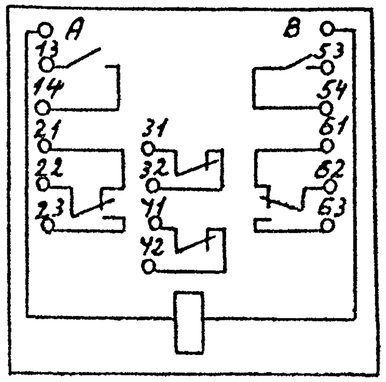

5
У1-SF

Инв. № подл. | Подп. и дата

Изм	Лист	№ докум	Подп.	Дата	ТП 294-3-34 м.84	АУ41	Лист 5

Проводник	Откуда идет	Куда поступает	Данные провода	Примечание
1001	Y1-SK1:9	XT1:1	ПВ3 1×0,75	Измерительные цепи
1002	XT1:2	Y1-SK1:20		
1003	Y1-SK1:28	XT1:3		

Проводник	Откуда идет	Куда поступает	Данные провода	Примечание
	Технические	требования		
	Таблица соединений выполнена	на		
	основании листов 16,18,27÷29		альбома IV	
	Дверь			
Y1-1	Y1-SK1:3	XT2:3	ПВ3 1×0,75	
Y1-2	XT2:4	Y1-SK1:5		
Y1-2	Y1-SK1:23	XT2:4		
Y1-3	XT2:5	Y1-SK1:21		
Y1-6	Y1-SK1:12	Y1-SK1:14		
29-2	Y1-SK1:16	XT1:7		
29-2	XT1:7	XT2:8	ПВ1 1×0,75	
801N	Y1-SK1:⏚	XT2:1	ПВ3 1×1,5	
801N	XT2:1	XT2:2	перемычка блока П	
801N	XT2:2	XT2:7	ПВ3 1×1,5	
801N	XT2:7	Дверь: ⏚		

Инв.№ подл. | Подп. и дата

Нач.отд	Солдатов		Бассейн (стены кирпичные с крытой ванной 25×11м для районов с сейсмичностью грунтов
Рук.сект	Рябкин		
Гл.инж.пр.	Конорев		
Рук.гр.	Гордочев		Щит системы Y1. Таблица соединений.
Н.контр.	Жор		

ТП 294-3-34м.84 АУ42

Стадия	Лист	Листов
Р	1	3

ЦНИИЭП им.Б.С.Ивенова

Инв.№ подл. | Подп. и дата | Взам.инв.№

ТП 294-3-34м.84 АУ42

Лист 2

Провод-ник	Откуда идет	Куда поступает	Данные провода	Приме-чание

Проводник	Вывод	Вид контакта	Вывод	Проводник
Левая стенка				
		У1-SF		
29-1	1		2	У1-1*
		ХТ1		
1001	1		2	1002
1003	3		6	29-1
29-2*	7			
23-17	9		10	29-35
		ХТ2		
801Н*	1	П	2	
У1-1*	3		4	У1-2*
У1-1	3		4	У1-2
У1-3*	5			
801Н*	7		8	29-2*
У1-4	9		10	У1-5
		ХТ3		
501	1		2	52У
У1-1	3		4	29-17
29-35	5			

Проводник	Вывод	Вид контакта	Вывод	Проводник

Проводник	Вывод	Вид контакта	Вывод	Проводник
Технические требования				
Таблица подключения выполнена на				
основании листов 16;18;29 альбома IV				
и таблицы соединений АУ42				
Дверь				
	У1-SK1			
У1-1	3	5		У1-2
1001	9	П 12		У1-6
У1-6	14 П	16		29-2
1002	20	21		У1-3
У1-2	23	28		1003
801Н	⏚			

Проводник	Вывод	Вид контакта	Вывод	Проводник

Инв. № подл. | Подп. и дата

Нач. отд.	Солдатов		
Рук. сек.	Раввин		
Гл. инж. пр.	Комарова		
Рук. гр.	Горбачев		
Н. контр.	Ивлев		

ТП 294-3-34м.84 АУ43

Бассейн (стены кирпичные) с крытой ванной 25×11м для работы в вечномерзлых грунтах

Щит системы У1. Таблица подключения

Стадия	Лист	Листов
Р	1	3

ЦНИИЭП

ГИП. Б.С. Мозжерин

Альбом IV
ТП 294-3-34м.84

Альбом V

Типовой проект 294-3-34м.84

Проводник	Вывод	Вид контакта	Вывод	Проводник

Проводник	Вывод	Вид контакта	Вывод	Проводник

Проводник	Вывод	Вид. контакта	Вывод	Проводник
Передняя стенка				
		У1-Х1		
501	53	З	54	524
У1-1*	13	З	14	У1-2
29-35	А	К	В	29-2
		У1-Х2		
У1-5	21	Р	22	У1-1
У1-4	23	З		
У1-3	А	К	В	29-2

Проводник	Вывод	Вид контакта	Вывод	Проводник

Инв. № подл. | Подпись и дата

Инв. № дубл. | Взам. инв. №

Изм.	Лист	№ докум.	Подп.	Дата

Лист

ТП 294-3-34м.84 АУ43

Лист 3

Поз.	Обозначение	Наименование	Кол.	Прим.
12	SA, П1-SA	Переключатель „тумблер" двух-		
	П2-SA, П4-SA	полюсный ТВ1-2 ~220В 1А		
		УС0.360.044ТУ	4	
13	SF8÷SF11	Выключатель автоматический		
		А63-М43 ~220В $I_н$=0,6А $I_{отс}$=2$I_н$		У423 ТП3-13-81
		ТУ16.522.110-74	4	1шт.-Рез.
14	П4-SF	То же, А63-М43 ~220В		
		$I_н$=1А $I_{отс}$=2$I_н$ ТУ16.522.110-74	1	-"-
15	SF7	То же А63-М43 ~220В		
		$I_н$=1,25А $I_{отс}$=2$I_н$ ТУ16.522.110-74	1	-"-
16	SF6	То же, А63-М43 ~220В		
		$I_н$=2,5А $I_{отс}$=2$I_н$ ТУ16.522.110-74	1	-"-
17	FU2	Предохранитель трубчатый		
		ПТ $I_{н.в}$=4А ~220В 10А		
		ТУ36.1101-71	1	У467 ТП3-13-81
18	2XS1, 2XS2	Розетка штепсельная		
		РШ-Ц-2-00-6/250 ~250В 6А		
		ГОСТ 7396-79	2	У606 ТП3-13-81
19	EL2	Лампа накаливания НБ-220-60		
		~220В 60Вт ГОСТ 2239-79	1	
20		Патрон потолочный Е27		
		250В 4А ГОСТ27416.0-77Е	1	
21	HL1÷HL26, Рез.	Табло световое ТСМ ~220В		
		ТУ16.535.424-79	27	1шт.-Рез
22	HA	Звонок ЗВП-220М4 ~220В		Установить
		N=40Вт ТУ16.739.059-76	1	снаружи щита
23	T2	Трансформатор понижающий		
		ОСМ-0,1 ~220/~42В 100ВА		
		ТУ16.517.851-76	1	У43 ТП3-16-81
24	VД1÷VД26, Рез.	Диод кремниевый Д226-Б		4шт-Рез
		400В 0,3А щ53.362.002ТУ-1	30	У2 ТП3-18-81

Изм	Лист	№ докум	Подп.	Дата

ТП 294-3-34м.84 АУ44 Лист 2

Поз.	Обозначение	Наименование	Кол.	Примеч.
		Документация		
	АУ45	Таблица соединений	12	
	АУ46	Таблица подключения	11	
		Стандартные изделия		
1		Шкаф щита ЩШ-3Д-		
		800×600-IУ41Р30 ОСТ36.13-76	1	
2	ТК3-100-81	Рейка боковая РБ600	3	У1 ТП3-1-81
3	ТК3-101-81	Рейка передняя Р800	1	У7 ТП3-1-81
4	ТК3-125-81	Скоба зубчатая боковая СЗ600	5	У1 ТП3-26-81
5	ТК3-126-81	Скоба С600	3	У2 ТП3-26-81
6	ТК3-109-81	Скоба С70	8	У5 ТП3-25-81
7	ТК3-128-81	Угольник зубчатый У3800	1	У12 ТП3-26-81
8	ТК3-106-81	Кронштейн К114	1	У3 ТП3-6-81
		Прочие изделия		
9	П1-SB1÷П4-SB1	Кнопка КЕ-011У3 исп.2 толка		
	У1-SB1, В1-SB1÷В4-SB1	тель черный, надпись „Пуск"		
	В6-SB1÷В9-SB1			
	Н01-SB1, Н02-SB1	~220В 6А ТУ16.526.407-79Е	15	
10	П1-SB2÷П4-SB2	То же, КЕ-011У3 исп.3 толка-		
	У1-SB2 В1-SB2÷В4-SB2	тель красный, надпись „Стоп"		
	В6-SB2÷В9-SB2			
	Н01-SB2, Н02-SB2	~220В 6А ТУ16.526.407-79Е	15	
11	SB1÷SB3	То же, КЕ-011У3 исп.1 толка-		
		тель черный, без надписи		
		~220В.6А ТУ16.526.407-79Б	3	

Инв. № подл. | Подп. и дата

Изм	Лист	№ докум	Подп.	Дата
Нач.отд.		Солдатов		
Рук.сек		Раввин		
Гл.инж.пр.		Комаров		
Рук.гр.		Горбачева		
Н.контр.		Шор		

ТП 294-3-34м.84 АУ44

Бассейн (стены кирпичные с крытой ванной 25×11м для районов с вечномерзлыми грунтами

Щит управления. Общий вид

Стадия	Лист	Листов
Р	1	7

ЦНИИЭП им. Б.С. Мезенцева

Инв. № подл. | Подп. и дата | Взам. инв. №

Типовой проект 294-3-34 м.84 Альбом V

Таблица надписи на табло и в рамках

№ надписи	Надпись	кол.
	Табло ТСМ	
1	В1 Работа	1
2	В2 Работа	1
3	В3 ТЭН	1
4	В4 ТЭН	1
5	В6 Работа	1
6	В7 Работа	1
7	В8 Работа	1
8	В9 Работа	1
9	П1 Авария	1
10	П2 Авария	1
11	П3 Авария	1
12	П4 Авария	1
13	П1 ТЭН кл. наруж. воздуха	1
14	П1 Работа	1
15	П1 ТЭН кл. на выбросе	1
16	П2 Работа	1
17	П2 ТЭН кл. наруж. воздуха	1
18	П3 Работа	1
19	П3 ТЭН кл. наруж. воздуха	1
20	П4 Работа	1
21	П4 ТЭН кл. наруж. воздуха	1
22	У1 Работа	1
23	РВ1 Работа	1
24	РВ2 Работа	1
25	НО1 Работа	1
26	НО2 Работа	1
27	Резерв	1

продолжение табл.

№ надписи	Надпись	кол.
	Рамка РПМ 55х15	
28	П1 Лето ○—→○ Зима	1
29	П2 Лето ○—→○ Зима	1
30	П4 Лето ○—→○ Зима	1
31	ТЭНы откл. ○—→○ Вкл.	1
32	Проверка звонка	1
33	Гашение звонка	1
34	Проверка ламп	1
	Упор	
35	~220В Освещение щита	1
36	~220В Ввод питания	1
37	~220В П4 Сх. управления	1
38	~220В Сх. ТЭНов	1
39	~220В Сх. сигнализации	1
40	~220В Питание трансформ.	1
41	~220В Резерв	1
42	~42В Штепсельная розетка	1
43	~42В Штепсельная розетка	1

Инв. № подл. | Подп. и дата | Инв. № пад.

Поз.	Обозначение	Наименование	кол.	прим.
25	П4-К1 ÷ П4-К3	Реле промежуточное		
	Рез.	РПУ-2-062223 ~220В 9ВА		1шт. Рез.
		ТУ16.523.331-78	4	У203 ТН3-13-81
26	К1	Тоже РПУ-2-068003 ~220В		
		9ВА ТУ16.523.331-78	1	-"-
27	П4-К4, К	То же РПУ2-062203 ~220В		
		9ВА ТУ16.523.331-78	2	-"-
28	В1-К, В2-К	То же РПУ-2-064203 ~220В		
	В6-К ÷ В9-К	9ВА ТУ16.523.331-78	6	-"-
29	ХТ1 ÷ ХТ15	Блок зажимов БЗ-10 ~220В		
		10А ТУ36.1750-74	15	У3 ТН3-140-81
30		Упор ТУ36.1751-74	15	
31		перемычка П ТУ36.1752-74	5	
32		Рамка для надписи РПМ 55х15		
		ТУ36.1130-74	7	ЭНУ-347-65
		Материалы		
		Провод 380В ГОСТ 6323-79		
33		ПВ1 1х0,75	200	м
34		ПВ1 1х1,5	5	м
35		ПВ3 1х0,75	120	м

Инв. № подл. | Подп. и дата

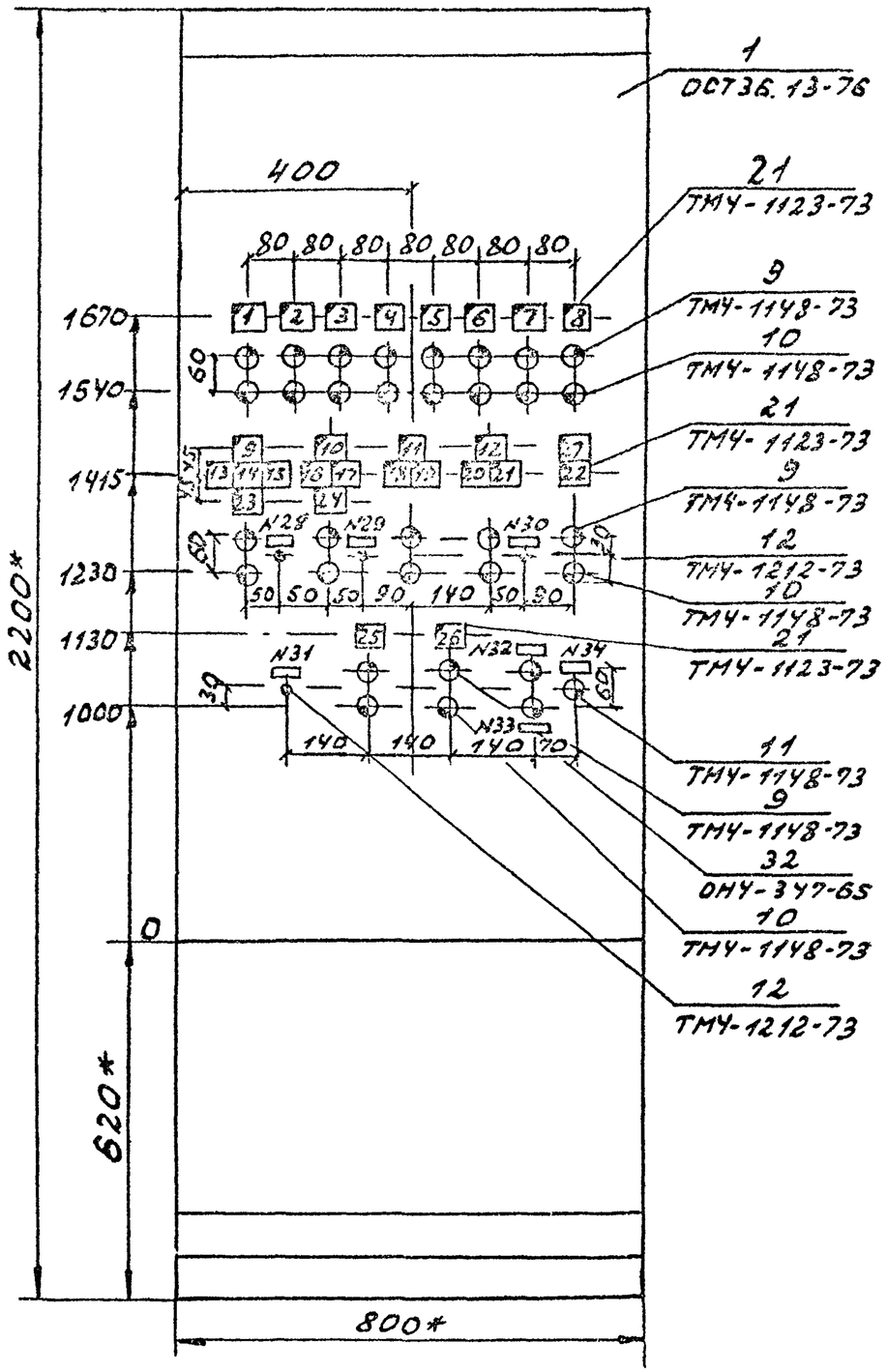

1.* Размеры для справок.

2. Покрытие- вариант 7 ОСТ 36.13-76

3. Данный чертёж выполнен на основании листов 6÷19, 30 альбома IV

Изм.	Лист	№ докум.	Подп.	Дата	ТП 294-3-34м.84 АУ44	Лист 5

Типовой проект 294-3-34м.84 Альбом V

Вид на внутренние плоскости (развернуто)

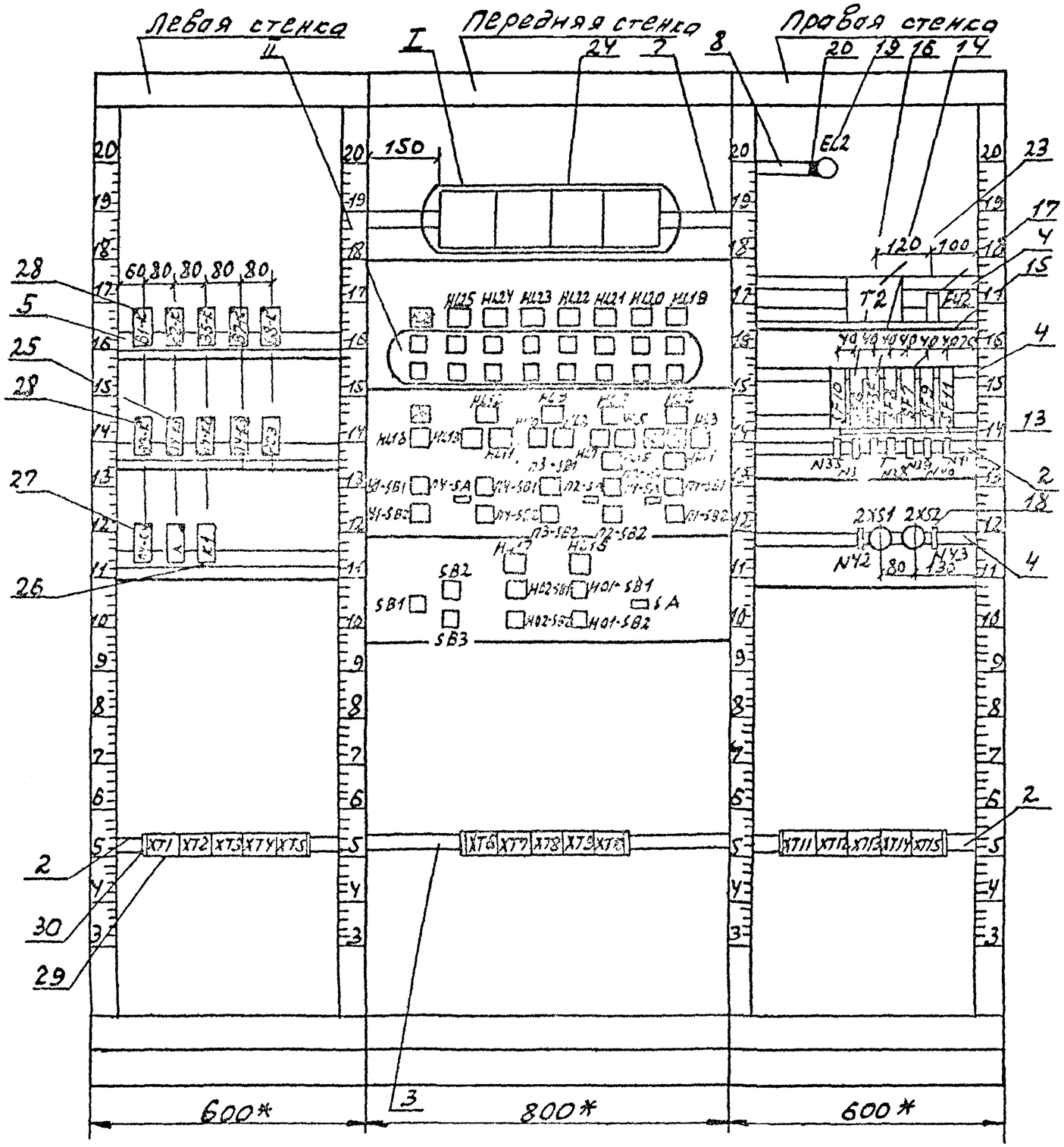

Изм.	Лист	№ докум.	Подп.	Дата	ТП 294-3-34м.84	АУ44	Лист 6

Подп. и дата | Инв. № подл.

Типовой проект 294-3-34м.84 Альбом

II
М 1:5

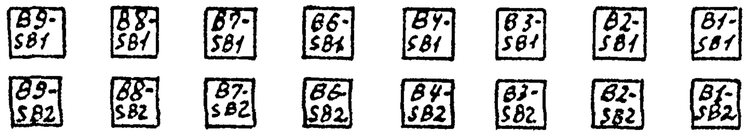

13÷16
SF6÷SF11, ПУ-SF

17
FU2

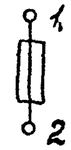

19, 21
EL2, HL1÷HL26
Рез.

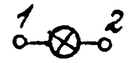

18
2XS1, 2XS2

25
ПУ-К1÷ПУ-К3, Рез.

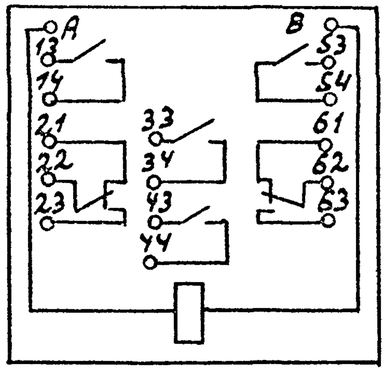

26
К1

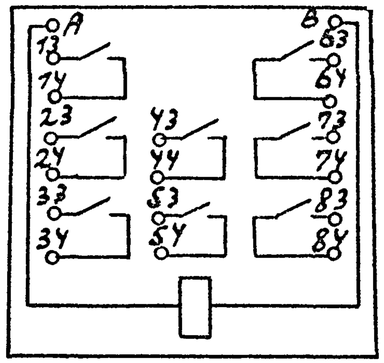

27
ПУ-КУ, К

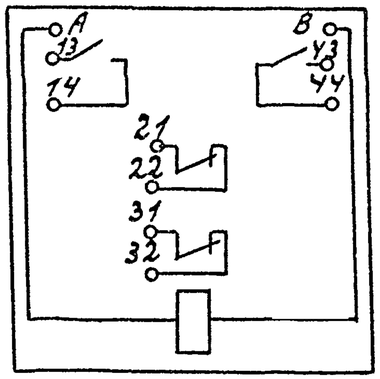

28
В1-К, В2-К, В6-К÷В9-К

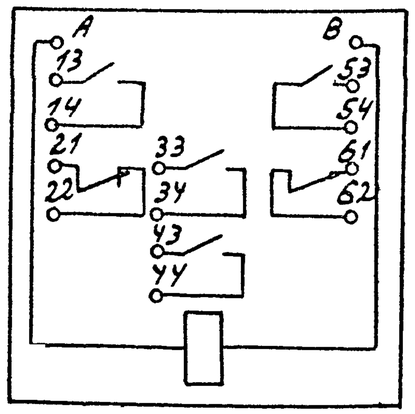

I
М 1:2

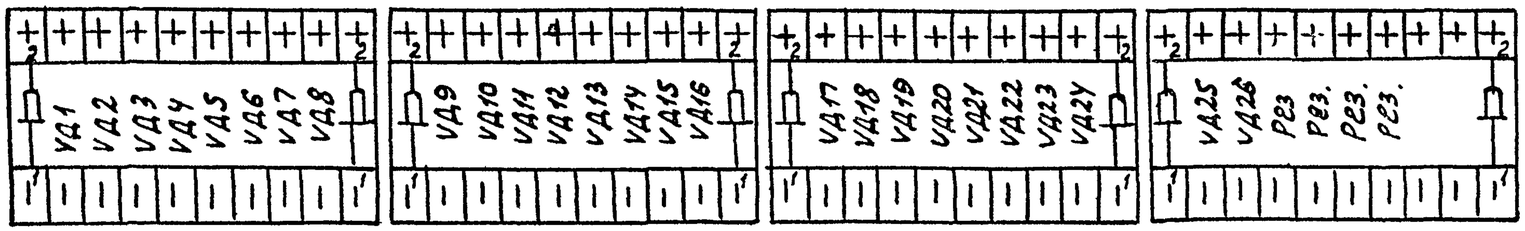

22
НА

23
Т2

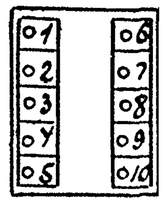

Изм.	Лист	№ докум.	Подп.	Дата	ТП 294-3-34м.84 Ал44	Лист 7

Альбом

Типовой проект 294-3-34м.84

Провод-ник	Откуда идет	Куда поступает	Данные провода	Приме-чание
501	SB1:1	SB2:1	ПВ1 1х0,75	
501	SB2:1	SB3:1		
501	SB3:1	SF7:2	ПВ1 1х1,5	
525	B1-K:14	HL19:1	ПВ1 1х0,75	
525	HL19:1	VД19:1		
47-19	B2-K:A	XT10:1		
44-19	XT10:3	B6-K:A	ПВ3 1х0,75	
526	B2-K:14	HL20:1		
526	HL20:1	VД20:1	ПВ1 1х0,75	
529	B6-K:14	HL23:1	ПВ3 1х0,75	
529	HL23:1	VД23:1	ПВ1 1х0,75	
48-19	B7-K:A	XT10:7		
50-19	XT10:10	B8-K:A	ПВ3 1х0,75	
530	B7-K:14	HL24:1		
530	HL24:1	VД24:1	ПВ1 1х0,75	
531	B8-K:14	HL25:1	ПВ3 1х0,75	
531	HL25:1	VД25:1	ПВ1 1х0,75	
51-19	B9-K:A	XT11:3	ПВ3 1х0,75	
17-35	XT6:6	ПУ-SB1:2	ПВ1 1х0,75	
17-35	ПУ-SB1:2	ПУ-K2:A		
17-35	ПУ-K2:A	ПУ-K1:A	ПВ3 1х0,75	
532	B9-K:14	HL26:1		
532	HL26:1	VД26:1	ПВ1 1х0,75	
ПУ-4	ПУ-K1:13	ПУ-K3:13		
ПУ-4	ПУ-K3:13	ПУ-SB1:4		
ПУ-5	ПУ-K1:14	ПУ-K3:14	ПВ3 1х0,75	
ПУ-5	ПУ-K3:14	ПУ-K3:A		П
ПУ-1	ПУ-SF:2	ПУ-SB2:3	ПВ1 1х0,75	

Инв. № подл. | Подп. и дата

Изм	Лист	№ док.	Подп.	Дата

ТП 294-3-34м84 АУ45

Лист 2

Провод-ник	Откуда идет	Куда поступает	Данные провода	Приме-чание
	Технические требования			
	Таблица соединений выполнена на основании листов 6÷19, 21, 25÷28 альбома IV			
45-19	B1-K:A	XT9:8	ПВ3 1х0,75	
501	XT3:5	XT2:5	ПВ1 1х0,75	
501	XT2:5	XT2:3		
501	XT2:3	B1-K:13	ПВ3 1х0,75	
501	B1-K:13	B2-K:13		
501	B2-K:13	B6-K:13		
501	B6-K:13	B7-K:13		
501	B7-K:13	B8-K:13		
501	B8-K:13	B9-K:13	ПВ3 1х0,75	
501	B9-K:13	ПУ-K2:13		
501	ПУ-K2:13	ПУ-K2:31		П
501	ПУ-K2:31	ПУ-K2:41		П
501	ПУ-K2:41	SB1:1		

Подп. и дата | Инв. № подл.

Изм	Лист	№ док.	Подп.	Дата
Нач.отд	Солдатов			
Рук.сек	Раввин			
Гл.инж.пр	Комарова			
Рук.гр.	Горбачева			
Н.контр.	Шор			

ТП 294-3-34м.84 АУ45

Бассейн (стены кирпичные) с крытой банной 25х11м для районов с бескаменистыми грунтами

Стадия	Лист	Листов
Р	1	12

Щит управления. Таблица соединений

ЦНИИЭП им. Б.С. Мезенцева

20222-06 Формат А3

Альбом V

Типовой проект 294-3-34 т. 84

Провод-ник	Откуда идет	Куда поступает	Данные провода	Приме-чание
23-19	XT6:10	K1:14		
24-5	K1:23	XT7:6		
24-29	XT7:9	K1:24		
71	K1:A	SA:2		
22-29	K1:54	XT8:7		
25-5	XT7:2	K1:33		
25-29	K1:34	XT7:5	ПВ3 1х0,75	
26-5	XT7:10	K1:43		
26-29	K1:44	XT8:3		
41-5	XT8:8	K1:63		
41-29	K1:64	XT9:1		
42-5	XT9:2	K1:73		
42-29	K1:74	XT9:5		
502	XT3:7	HL1:1		
502	HL1:1	VD1:1		
503	VD1:2	VD2:2		
503	VD2:2	VD3:2		
503	VD3:2	VD4:2		
503	VD4:2	VD5:2		
503	VD5:2	VD6:2		
503	VD6:2	VD7:2	ПВ1 1х0,75	
503	VD7:2	VD8:2		
503	VD8:2	VD9:2		
503	VD9:2	VD10:2		
503	VD10:2	VD11:2		
503	VD11:2	VD12:2		
503	VD12:2	VD13:2		
503	VD13:2	VD14:2		

Изм. Лист № док. Подп. Дата

ТП 294-3-34 м.84 АУ45

Лист 4

Провод-ник	Откуда идет	Куда поступает	Данные провода	Приме-чание
П4-1	ПУ-SB2:3	П4-КУ:31		
П4-1	ПУ-КУ:31	П4-КУ:13		П
П4-1	ПУ-КУ:13	П4-К1:53	ПВ3 1х0,75	
П4-1	ПУ-К1:53	П4-К1:22		П
П4-1	П4-К1:22	XT4:3		
П4-1	XT4:3	XT4:4	перемычка блока П	
П4-13	XT4:10	ПУ-К1:23	ПВ3 1х0,75	
П4-14	ПУ-К1:21	XT5:1		
533	XT4:2	XT4:1	перемычка блока П	
533	XT4:1	ПУ-К3:63		
533	ПУ-К3:63	К:21		
533	К:21	К:13		П
533	К:13	SB2:2	ПВ3 1х0,75	
П4-6	ПУ-К1:54	ПУ-SA:1		
516	ПУ-К2:14	HL11:1		
516	HL11:1	VD11:1	ПВ1 1х0,75	
517	ПУ-К2:32	ПУ-К3:22		
537	ПУ-К2:42	ПУ-К3:62	ПВ3 1х0,75	
518	ПУ-К3:23	HL12:1		
518	HL12:1	VD12:1	ПВ1 1х0,75	
П4-7	ПУ-КУ:А	ПУ-SA:2		
П4-8	ПУ-КУ:14	XT4:6		
П4-10	XT4:7	ПУ-КУ:32		
538	К:22	XT13:1	ПВ3 1х0,75	
22-5	XT8:4	К1:53		
539	К:14	К:А		П
539	К:А	SB3:2		
23-5	К1:13	XT6:8		

Инв. № подл. Подп. и дата

Изм. Лист № док. Подп. Дата

ТП 294-3-34 м.84 АУ45

Лист 3

Альбом V

Типовой проект 294-3-34 м. 84

Провод-ник	Откуда идет	Куда поступает	Данные провода	Приме-чание
514	XT5:10	HL9:1		
514	HL9:1	VД9:1		
515	VД10:1	HL10:1		
515	HL10:1	XT8:2		
519	XT8:6	HL13:1		
519	HL13:1	VД13:1		
520	VД14:1	HL14:1		
520	HL14:1	XT2:4		
521	XT2:6	HL15:1		
521	HL15:1	VД15:1		
522	VД16:1	HL16:1		
522	HL16:1	XT14:2		
523	XT4:3	HL17:1		
523	HL17:1	VД17:1	ПВ1 1х0,75	
524	VД18:1	HL18:1		
524	HL18:1	XT13:7		
527	XT8:10	HL21:1		
527	HL21:1	VД21:1		
528	VД22:1	HL22:1		
528	HL22:1	XT9:4		
51-17	XT11:2	B9-SB2:2		
51-17	B9-SB2:2	B9-SB1:1		
50-17	B8-SB1:1	B8-SB2:2		
50-17	B8-SB2:2	XT10:9		
48-17	XT10:6	B7-SB2:2		
48-17	B7-SB2:2	B7-SB1:1		
44-17	B6-SB1:1	B6-SB2:2		
44-17	B6-SB2:2	XT10:3		

Инв. № подл. | Подп. и дата

Изм	Лист	№ док.	Подп.	Дата	ТП 294-3-34 м.84 АУ 45	Лист 6

Провод-ник	Откуда идет	Куда поступает	Данные провода	Приме-чание
503	VД14:2	VД15:2		
503	VД15:2	VД16:2		
503	VД16:2	VД17:2		
503	VД17:2	VД18:2		
503	VД18:2	VД19:2		
503	VД19:2	VД20:2		
503	VД20:2	VД21:2		
503	VД21:2	VД22:2		
503	VД22:2	VД23:2		
503	VД23:2	VД24:2		
503	VД24:2	VД25:2		
503	VД25:2	VД26:2		
503	VД26:2	SB1:2		
505	VД2:1	HL2:1	ПВ1 1х0,75	
505	HL2:1	XT3:8		
501	XT13:6	XT14:1		
506	XT6:10	HL3:1		
506	HL3:1	VД3:1		
507	VД4:1	HL4:1		
507	HL4:1	XT7:8		
508	XT3:9	HL5:1		
508	HL5:1	VД5:1		
510	VД6:1	HL6:1		
510	HL6:1	XT3:10		
511	XT7:4	HL7:1		
511	HL7:1	VД7:1		
512	VД8:1	HL8:1		
512	HL8:1	XT15:9		

Инв. № подл. | Подп. и дата

Изм	Лист	№ док.	Подп.	Дата	ТП 294-3-34 м.84 АУ 45	Лист 5

Провод-ник	Откуда идет	Куда поступает	Данные провода	Приме-чание
46-5	XT12:6	B4-SB1:1		
46-29	B4-SB1:2	XT12:7		
40-5	XT12:2	B3-SB1:1		
40-29	B3-SB1:2	XT12:3		
47-17	XT10:3	B2-SB2:2		
47-17	B2-SB2:2	B2-SB1:1		
45-17	B1-SB1:1	B1-SB2:2		
45-17	B1-SB2:2	XT9:7		
51-5	XT11:1	B9-SB2:1		
50-5	B8-SB2:1	XT10:8		
48-5	XT10:5	B7-SB2:1		
44-5	B6-SB2:1	XT10:2		
46-1	XT12:4	B4-SB2:1		
46-3	B4-SB2:2	XT12:5		
40-1	XT11:10	B3-SB2:1		
40-3	B3-SB2:2	XT12:1	ПВ1 1х0,75	
47-5	XT9:9	B2-SB2:1		
45-5	B1-SB2:1	XT9:6		
29-17	XT13:9	Y1-SB2:2		
29-17	Y1-SB2:2	Y1-SB1:1		
29-35	Y1-SB1:2	XT13:10		
17-17	XT6:4	П4-SB2:2		
17-17	П4-SB2:2	П4-SB1:1		
П4-3	П4-SE1:3	П4-SB2:4		
21-17	П3-SB1:1	П3-SB2:2		
21-17	П3-SB2:2	XT5:4		
21-35	XT5:5	П3-SB1:2		
П3-3	П3-SB1:3	П3-SB2:4		

Инв. № подл. | Подп. и дата

Провод-ник	Откуда идет	Куда поступает	Данные провода	Приме-чание
П3-4	П3-SB1:4	XT5:8		
18-17	XT2:9	П2-SB2:2		
18-17	П2-SB2:2	П2-SB1:1		
18-35	П2-SB1:2	XT2:10		
П2-4	XT3:1	П2-SB1:4		
П2-3	П2-SB1:3	П2-SB2:4		
16-17	П1-SB1:1	П1-SB2:2		
16-17	П1-SB2:2	XT1:6		
16-35	XT1:8	П1-SB1:2		
П1-4	П1-SB1:4	XT1:9		
П2-39	XT3:2	П2-SA:1		
П2-39	П2-SA:1	П2-SA:5		
П1-3	П1-SB1:3	П1-SB2:4		
П2-40	П2-SA:6	XT3:3		
П2-41	XT3:4	П2-SA:2	ПВ1 1х0,75	
П1-49	П1-SA:5	П1-SA:1		П
П1-49	П1-SA:1	XT1:10		
П1-50	XT2:1	П1-SA:6		
П1-51	П1-SA:2	XT2:2		
Y1-1	XT13:8	Y1-SB2:1		
П4-2	П4-SB2:1	XT4:5		
П3-2	XT5:7	П3-SB2:1		
П3-1	П3-SB2:3	XT5:6		
П2-1	XT2:7	П2-SB2:3		
П2-2	П2-SB2:1	XT2:8		
П1-1	XT1:5	П1-SB2:3		
П1-2	П1-SB2:1	XT1:6		
28-17	XT11:8	НО2-SB2:2		

Инв. № подл. | Подп. и дата | Взам. инв. №

Альбом V

Типовой проект 294-3-34м.84

Провод-ник	Откуда идет	Куда поступает	Данные провода	Приме-чание
N	K1:B	K:B		
N	K:B	ПУ-КУ:B		
N	ПУ-КУ:B	ПУ-К3:B		
N	ПУ-К3:B	ПУ-К2:B		
N	ПУ-К2:B	ПУ-К1:B		
N	ПУ-К1:B	B9-K:B	ПВ3 1х0,75	
N	B9-K:B	B8-K:B		
N	B8-K:B	B7-K:B		
N	B7-K:B	B6-K:B		
N	B6-K:B	B2-K:B		
N	B2-K:B	B1-K:B		
N	T2:7	EL2:2	ПВ1 1х1,5	
N	EL2:2	HL19:2		
N	HL19:2	HL20:2		
N	HL20:2	HL21:2		
N	HL21:2	HL22:2		
N	HL22:2	HL23:2		
N	HL23:2	HL24:2		
N	HL24:2	HL25:2		
N	HL25:2	HL26:2		
N	HL26:2	HL12:2	ПВ1 1х0,75	
N	HL12:2	HL9:2		
N	HL9:2	HL6:2		
N	HL6:2	HL2:2		
N	HL2:2	HL18:2		
N	HL18:2	HL13:2		
N	HL13:2	HL11:2		
N	HL11:2	HL10:2		

Инв. № под. | Подп. и дата

Изм.	Лист	№ док.	Подп.	Дата	ТП 294-3-34м.84 АУ45	Лист 10

Провод-ник	Откуда идет	Куда поступает	Данные провода	Приме-чание
28-17	HO2-SB2:2	HO2-SB1:1		
28-19	HO2-SB1:2	XT11:9	ПВ1 1х0,75	
28-5	XT11:7	HO2-SB2:1		
811	SA:1	SF8:2	ПВ1 1х1,5	
27-17	HO1-SB1:1	HO1-SB2:2		
27-17	HO1-SB2:2	XT11:5		
27-19	XT11:6	HO1-SB1:2	ПВ1 1х0,75	
27-5	HO1-SB2:1	XT11:4		
17-1	XT6:3	ПУ-SF:1	ПВ1 1х1,5	
831	EL2:1	SF10:2		
822	T2:4	FU2:1	ПВ1 1х1,5	
824	T2:5	2XS1:2		
824	2XS1:2	2XS2:2		~42В
823	FU2:2	2XS1:1	ПВ1 1х0,75	
823	2XS1:1	2XS2:1		
821	T2:10	SF9:2		
801	SF6:2	SF8:1	ПВ1 1х1,5	
801	SF8:1	SF7:1		
Л	SF11:1	SF10:1		
Л	SF10:1	SF9:1		
Л	SF9:1	SF6:1	ПВ1 1х1,5	
Л	SF6:1	XT6:1		
N	XT6:2	XT4:9	ПВ1 1х0,75	
N	XT4:9	XT4:8	перемычка блок. п	
N	XT4:8	K1:B	ПВ1 1х0,75	

Инв. № под. | Подп. и дата

Изм.	Лист	№ док.	Подп.	Дата	ТП 294-3-34м.84 АУ45	Лист 9

Провод-ник	Откуда идет	Куда поступает	Данные провода	Приме-чание
44-19	B6-K:A	B6-SB1:2		
48-19	B7-K:A	B7-SB1:2		
50-19	B8-K:A	B8-SB1:2	ПВ3 1х0,75	
51-19	B9-K:A	B9-SB1:2		
45-19	B1-K:A	B1-SB1:2		

Провод-ник	Откуда идет	Куда поступает	Данные провода	Приме-чание
N	HL10:2	HL8:2		
N	HL8:2	HL7:2		
N	HL7:2	HL5:2		
N	HL5:2	HL4:2		
N	HL4:2	HL1:2		
N	HL1:2	HL3:2	ПВ1 1х0,75	
N	HL3:2	HL15:2		
N	HL15:2	HL14:2		
N	HL14:2	HL17:2		
N	HL17:2	HL16:2		
N	HL16:2	XT13:2		
N	XT13:2	XT6:2		
801N	XT14:4	XT5:2		
801N	XT5:2	XT5:3	перемычка блока П	
801N	XT5:3	XT6:7	ПВ1 1х1,5	
801N	XT6:7	T2:5		
501	XT3:5	XT3:6	перемычка блока П	
501	XT3:6	XT6:9		
501	XT6:9	XT7:3		
501	XT7:3	XT7:7		
501	XT7:7	XT8:1		
501	XT8:1	XT8:3	ПВ1 1х0,75	
501	XT8:3	XT8:9		
501	XT8:9	XT9:3		
501	XT9:3	XT13:6		
501	XT13:6	XT14:1		
47-19	B2-K:A	B2-SB1:2	ПВ3 1х0,75	

Инв. № подл. | Подп. и дата

Альбом V

Типовой проект 294-3-34 м.84

Проводник	Вывод	Вид контакта	Вывод	Проводник
		П4-К1		
П4-4	13	З	14	П4-5
П4-14	21	Р	22	П4-1*
П4-13	23	З		
П4-1*	53	З	54	П4-6
17-35	А	К	В	N*
		П4-К2		
501*	13 п	З	14	516
501*	31 п	Р	32	517
501*	41 п	Р	42	537
17-35*	А	К	В	N*
		П4-К3		
П4-4*	13	З	п 14	П4-5*
	21	Р	22	517
518	23	З		
	61	Р	62	537
533*	63	З		
П4-5	А п	К	В	N*
		П4-К4		
П4-1*	13 п	З	14	П4-В
П4-1*	31 п	Р	32	П4-10
П4-7	А	К	В	N*

Проводник	Вывод	Вид контакта	Вывод	Проводник
		К		
533*	13 п	З	п 14	539
533*	21 п	Р	22	538
539*	А п	К	В	N*
		К1		
23-5	13	З	14	23-29
24-5	23	З	24	24-29
25-5	33	З	34	25-29
26-5	43	З	44	26-29
22-5	53	З	54	22-29
41-5	63	З	64	41-29
42-5	73	З	74	42-29
71	А	К	В	N*
		ХТ1		
П1-1	5		6	П1-2
16-17	7		8	16-35
П1-4	9		10	П1-49
		ХТ2		
П1-50	1		2	П1-51
501*	3 п		4	520
501*	5 п		6	521
П2-1	7		8	П2-2
18-17	9		10	18-35

Изм	Лист	№ док.	Подп.	Дата

ТП 294-3-34 м.84 АУ46

Лист 2

Инв. № подл. | Подп. и дата

Проводник	Вывод	Вид контакта	Вывод	Проводник
	Технические требования			
	Таблица подключения выполнена на основании			
	листов 6÷19, 29, 30			
	альбома V			
	Левая стенка			
		В1-К		
501*	13	З	14	525
45-19*	А	К	В	N
		В2-К		
501*	13	З	14	526
47-19*	А	К	В	N*

Проводник	Вывод	Вид контакта	Вывод	Проводник
		В6-К		
501*	13	З	14	529
44-19*	А	К	В	N*
		В7-К		
501*	13	З	14	530
48-19*	А	К	В	N*
		В8-К		
501*	13	З	14	531
50-19*	А	К	В	N*
		В9-К		
501*	13	З	14	532
51-19*	А	К	В	N*

Изм	Лист	№ док.	Подп.	Дата
Нач.отд	Солдатов			
Рук.сек.	Раввин			
Гл.инж.пр.	Комарова			
Рук.гр.	Горбачева			
Н.контр.	Шор			

ТП 294-3-34 м.84 АУ46

Бассейн (стены кирпичные) с крытой ванной 25×11 м для районов с всухомерзлыми грунтами

Стадия	Лист	Листов
Р	1	11

Щит управления
Таблица подключения

ЦНИИЭП им. Б.С. Мезенцева

Инв. № подл. | Подп. и дата

Альбом I

Типовой проект 294-3-34 м.84

Проводник	Вывод	Вид контакта	Вывод	Проводник
Передняя стенка				
		VД1		
502	1		2	503
		VД2		
505	1		2	503 *
		VД3		
506	1		2	503 *
		VД4		
507	1		2	503 *
		VД5		
508	1		2	503 *
		VД6		
510	1		2	503 *
		VД7		
511	1		2	503 *
		VД8		
512	1		2	503 *
		VД9		
514	1		2	503 *

Проводник	Вывод	Вид контакта	Вывод	Проводник
		VД10		
515	1		2	503 *
		VД11		
516	1		2	503 *
		VД12		
518	1		2	503 *
		VД13		
519	1		2	503 *
		VД14		
520	1		2	503 *
		VД15		
521	1		2	503 *
		VД16		
522	1		2	503 *
		VД17		
523	1		2	503 *
		VД18		
524	1		2	503 *
		VД19		
525	1		2	503 *

Изм. Лист № док. Подп. Дата

ТП 294-3-34м.84 АУ46

Лист 4

Проводник	Вывод	Вид контакта	Вывод	Проводник
		XT3		
П2-Y	1		2	П2-39
П2-Y0	3		4	П2-Y1
501 *	5	П	6	*
502	7		8	505
508	9		10	510
		XTY		
533 *	1	П	2	
ПУ-1 *	3	П	4	
ПУ-2	5		6	ПУ-8
ПУ-10	7			
N *	8	П	9	*
ПУ-13	10			
		XT5		
ПУ-14	1			
801N *	2	П	3	*
21-17	4		5	21-35
П3-1	6		7	П3-2
П3-Y	8		9	512
514	10			

Проводник	Вывод	Вид контакта	Вывод	Проводник

Инв. № подл. | Подп. и дата

Изм. Лист № док. Подп. Дата

ТП 294-3-34м.84 АУ46

Лист 3

Альбом V

Типовой проект 294-3-34м.84

Провоаник	Вывод	Вид контакта	Вывод	Провоаник
		B3-SB1		
40-5	1	З	2	40-29
		B2-SB1		
47-17	1	З	2	47-19
		B1-SB1		
45-17	1	З	2	45-19
		B9-SB2		
51-5	1	Р	2	51-17*
		B8-SB2		
50-5	1	Р	2	50-17*
		B7-SB2		
48-5	1	Р	2	48-17*
		B6-SB2		
44-5	1	Р	2	44-17*
		B4-SB2		
46-1	1	Р	2	46-3
		B3-SB2		
40-1	1	Р	2	40-3
		B2-SB2		
47-5	1	Р	2	47-17*

Провоаник	Вывод	Вид контакта	Вывод	Провоаник
		B1-SB2		
45-5	1	Р	2	45-17*
		HL12		
518*	1		2	N*
		HL9		
514*	1		2	N*
		HL6		
510*	1		2	N*
		HL2		
505*	1		2	N*
		HL18		
524*	1		2	N*
		HL13		
519*	1		2	N*
		HL11		
516*	1		2	N*
		HL10		
515*	1		2	N*
		HL8		
512*	1		2	N*

Провоаник	Вывод	Вид контакта	Вывод	Провоаник
		VД20		
526	1		2	503*
		VД21		
527	1		2	503*
		VД22		
528	1		2	503*
		VД23		
529	1		2	503*
		VД24		
530	1		2	503*
		VД25		
531	1		2	503*
		VД26		
532	1		2	503*
		HL26		
532*	1		2	N*
		HL25		
531*	1		2	N*
		HL24		
530*	1		2	N*

Провоаник	Вывод	Вид контакта	Вывод	Провоаник
		HL23		
529*	1		2	N*
		HL22		
528*	1		2	N*
		HL21		
527*	1		2	N*
		HL20		
526*	1		2	N*
		HL19		
525*	1		2	N*
		B9-SB1		
51-17	1	З	2	51-19
		B8-SB1		
50-17	1	З	2	50-19
		B7-SB1		
48-17	1	З	2	48-19
		B6-SB1		
44-17	1	З	2	44-19
		B4-SB1		
46-5	1	З	2	46-29

Инв. № подл. | Подп. и дата

Проводник	Вывод	Вид контакта	Вывод	Проводник
		П4-SB2		
П4-2	1	Р	2	17-17*
П4-1	3	Р	4	П4-3
		П3-SB2		
П3-2	1	Р	2	21-17*
П3-1	3	Р	4	П3-3
		П2-SB2		
П2-2	1	Р	2	18-17*
П2-1	3	Р	4	П2-3
		П1-SB2		
П1-2	1	Р	2	16-17*
П1-1	3	Р	4	П1-3
		HL17		
523*	1		2	N*
		HL16		
522*	1		2	N*
		SB2		
501*	1	З	2	533
		H02-SB1		
28-17	1	З	2	28-19

Проводник	Вывод	Вид контакта	Вывод	Проводник
		H01-SB1		
27-17	1	З	2	27-19
		SB1		
501*	1	З	2	503
		SA		
811	1		2	71
		SB3		
501*	1		2	539
		H02-SB2		
28-5	1	Р	2	28-17*
		H01-SB2		
27-5	1	Р	2	27-17*
		XT6		
Л	1		2	N*
17-1	3		4	17-17
17-23	5		6	17-35
801N*	7		8	23-5
501*	9		10	506

Инв. № подл. | Подп. и дата

Проводник	Вывод	Вид контакта	Вывод	Проводник
		HL7		
511*	1		2	N*
		HL5		
508*	1		2	N*
		HL4		
507*	1		2	N*
		HL1		
502*	1		2	N*
		HL3		
508*	1		2	N*
		HL15		
521*	1		2	N*
		HL14		
520*	1		2	N*
		У1-SB1		
29-17	1	З	2	29-35
		П4-SB1		
17-17	1	З	2	17-35*
П4-3	3	Р	4	П4-4

Проводник	Вывод	Вид контакта	Вывод	Проводник
		П3-SB1		
21-17	1	З	2	21-35
П3-3	3	Р	4	П3-4
		П2-SB1		
18-17	1	З	2	18-35
П2-3	3	Р	4	П2-4
		П1-SB1		
16-17	1	З	2	16-35
П1-3	3	Р	4	П1-4
		П4-SA		
П4-6	1		2	П4-7
		П2-SA		
П2-39*	1 П		2	П2-41
П2-39	5 П		6	П2-40
		П1-SA		
П1-49*	1 П		2	П1-51
П1-49	5 П		6	П1-50
		У1-SB2		
У1-1	1	Р	2	29-17*

Инв. № подл. | Подп. и дата

Альбом V

Типовой проект 294-3-34м.84

Проводник	Вывод	Вид контакта	Вывод	Проводник
Правая стенка				
		EL2		
831	1		2	N*
		T2		
822	4		5	824
N	7		5	801N
821	10			
		FU2		
822	1		2	823
		SF10		
Л*	1		2	831
		SF6		
Л*	1		2	801
		ПУ-SF		
17-1	1		2	ПУ-1
		SF8		
801*	1		2	811
		SF7		
801	1		2	501

Проводник	Вывод	Вид контакта	Вывод	Проводник
		SF9		
Л*	1		2	821
		SF11		
Л	1		2	
		2XS1		
823*	1		2	824*
		2XS2		
823	1		2	824
		XT11		
51-5	1		2	51-17
51-19	3		4	27-5
27-17	5		6	27-19
28-5	7		8	28-17
28-19	9		10	40-1
		XT12		
40-3	1		2	40-5
40-29	3		4	46-1
46-3	5		6	46-5
46-29	7			

Инв. № подл. | Подп. и дата

Проводник	Вывод	Вид контакта	Вывод	Проводник
		XT7		
23-29	1		2	25-5
501*	3		4	511
25-29	5		6	24-5
501*	7		8	507
24-29	9		10	26-5
		XT8		
501*	1		2	515
26-29	3		4	22-5
501*	5		6	519
22-29	7		8	41-5
501*	9		10	527
		XT9		
41-29	1		2	42-5
501*	3		4	528
42-29	5		6	45-5
45-17	7		8	45-19
47-5	9		10	47-17
		XT10		
47-19	1		2	44-5
44-17	3		4	44-19
48-5	5		6	48-17
48-19	7		8	50-5
50-17	9		10	50-19

Инв. № подл. | Подп. и дата

Альбом V

Проводник	Вывод	Вид контакта	Вывод	Проводник	Проводник	Вывод	Вид контакта	Вывод	Проводник

Проводник	Вывод	Вид контакта	Вывод	Проводник	Проводник	Вывод	Вид контакта	Вывод	Проводник
		XT13							
538	1		2	N *					
501 *	6		7	524					
Y1-1	8		9	29-17					
29-35	10								
		XT14							
501	1		2	522					
523	3		4	801N					

Типовой проект 294-3-34 м.84

Инв. № подл. | Подп. и дата

Изм. | Лист | № док. | Подп. | Дата

ТП 294-3-34 м.84 АУ46

Лист 11

Формат