ТИПОВОЙ ПРОЕКТ

294-3-34м.84

БАССЕЙН /СТЕНЫ КИРПИЧНЫЕ/ С КРЫТОЙ ВАННОЙ 25×11 М ДЛЯ РАЙОНОВ С ВЕЧНОМЕРЗЛЫМИ ГРУНТАМИ

АЛЬБОМ - II

ТИПОВОЙ ПРОЕКТ

294-3-34м.84

БАССЕЙН /СТЕНЫ КИРПИЧНЫЕ/ С КРЫТОЙ ВАННОЙ 25×11 м ДЛЯ РАЙОНОВ С ВЕЧНОМЕРЗЛЫМИ ГРУНТАМИ

АЛЬБОМ - II

СОСТАВ ПРОЕКТА

АЛЬБОМ О - МАТЕРИАЛЫ ПО ПРИВЯЗКЕ И ЧЕРТЕЖИ НУЛЕВОГО ЦИКЛА.
АЛЬБОМ I - АРХИТЕКТУРНО-СТРОИТЕЛЬНЫЕ И ТЕХНОЛОГИЧЕСКИЕ ЧЕРТЕЖИ
АЛЬБОМ II - ИЗДЕЛИЯ ЗАВОДУ - ИЗГОТОВИТЕЛЮ.
АЛЬБОМ III - САНИТАРНО-ТЕХНИЧЕСКИЕ СИСТЕМЫ. ЭЛЕКТРООБОРУДОВАНИЕ. СВЯЗЬ И СИГНАЛИЗАЦИЯ.
АЛЬБОМ IV АВТОМАТИЗАЦИЯ САНТЕХУСТРОЙСТВ
АЛЬБОМ V АВТОМАТИЗАЦИЯ САНТЕХУСТРОЙСТВ. ЗАДАНИЕ ЗАВОДУ-ИЗГОТОВИТЕЛЮ
АЛЬБОМ VI СПЕЦИФИКАЦИЯ ОБОРУДОВАНИЯ.
АЛЬБОМ VII СМЕТЫ
АЛЬБОМ VIII ВЕДОМОСТЬ ПОТРЕБНОСТИ В МАТЕРИАЛАХ.

ТЕХНИЧЕСКИЙ ПРОЕКТ УТВЕРЖДЕН ГОССТРОЯМ АНСУРСЕМ ПРИК. №37/ОМ. 24.12.82. 198 ГОДА РАБОЧИЕ ЧЕРТЕЖИ ПЕРЕДАНЫ В ДЕЙСТВИЕ ЦНИИЭП им. Б.С.МЕЗЕНЦЕВА ПРИКАЗ №130 от 7.04.84г.

РАЗРАБОТАН
ЦНИИЭП им. Б.С.МЕЗЕНЦЕВА

ГЛАВНЫЙ ИНЖЕНЕР ИНСТИТУТА /ГАЛИКИНА Л.В./
ГЛАВНЫЙ АРХИТЕКТОР ПРОЕКТА /ГАЛЕЕВ И.Ф./

				ПРИВЯЗАН
ИНВ. №				

Ведомость рабочих чертежей

Обозначение	Наименование	Стр.	Примечание
-2-КЖИ - 1	Ведомость рабочих чертежей (начало)	2	
- 2	Ведомость рабочих чертежей (продолжение)	3	
- 3	Ведомость рабочих чертежей (продолжение)	4	
- 4	Ведомость рабочих чертежей (окончание)	5	
-2-КЖИ - К1	Колонна 3КБ 4.36-17-1	6	
- К2	Колонна 2КВ 4.33-17-1	7	
- К7	Колонна 2КБ 4.33-17-2		
- К3	Колонна 3КБ 4.36-21-1	8	
- К4	Колонна 3КБ 4.36-21-2	9	
- К5	Колонна 3КБ 4.36-21-3	10	
- К6	Колонна 3КБ 4.36-17-2	11	
- К8	Колонна 3КБ 4.36-17-3	12	
- К9	Колонна 4КВ 4.28-19-1	13	
- К10	Колонна 4КВ 4.28-19-2	14	
- К11	Колонна 3КБ 4.36-21-4	15	
- К12	Колонна 3КБ 4.36-17-4	16	
- К13	Колонна 3КБ 4.36-17-5	17	
- К14	Колонна 3КВ 4.30-19-1	18	
- К15	Колонна 2КВ 4.42-18-1	19	
- К16	Колонна 4КВ 4.36-19-3	20	
- К17	Колонна 3КБ 4.36-17-6	21	
-2-КЖИ - ВС	Выборка стали на дополнительные закладные детали	22	
-2-КЖИ -КП-882-1	Каркас пространственный КП-882-1	23	
-882-2	Каркас пространственный КП-882-2	24	
-КП-1	Каркас пространственный КП-1	25	
-КП-2	Каркас пространственный КП-2		
-2-КЖИ - МНИ-1	Изделие закладное МНИ-1	26	
-2-КЖИ - СО	Стержень отдельный		

Обозначение	Наименование	Стр.	Примечание
-2-КЖИ - ИМ-1	Монтажный столик ИМ-1	27	
- ИМ-2	Монтажный столик ИМ-2	28	
- ИМ-3	Монтажный столик ИМ-3	29	
- ИМ-4	Монтажный столик ИМ-4	30	
- ИМ-5	Монтажный столик ИМ-5	31	
- ИМ-6	Монтажный столик ИМ-6	32	
- ИМ-7	Монтажный столик ИМ-7	33	
- ИМ-8	Монтажный столик ИМ-8	34	
- ИМ-9	Монтажный столик ИМ-9	35	
- ИМ-10	Изделие металлическое ИМ-10	36	
- К-19р	Каркас К-19р		
- ИМ-11	Изделие металлическое ИМ-11	37	
- ИМ-12	Изделие металлическое ИМ-12	38	
-2-КЖИ - МСБ-1	Стойка для бойлеров МСБ-1	39	
- МСБ-2	Связь для стоек МСБ-2	40	
- ИМ-13	Изделие металлическое ИМ-13		
-2-КЖИ - ИЖ-1	Изделие железобетонное ИЖ-1	41	

Инв. №

Привязан

Ведомость рабочих чертежей (начало)

Изм.	Лист	№ докум.	Подп.	Дата
Разраб.		Усольцев		
Консультант		Корнев		
ГАП		Пожарский		
ГИП		Бой		
Проверил		Корнев		

-2-КЖИ

Стадия	Лист	Листов
Р	1	1

ЦНИИЭП им. В.С. Мезенцева

Формат А3

Ведомость рабочих чертежей

Обозначение	Наименование	Стр.	Примечание
-2-КЖИ - ЗД-1	Закладная деталь ЗД-1	42	
- ЗД-2	Закладная деталь ЗД-2		
- ЗД-3	Закладная деталь ЗД-3	43	
- ЗД-4	Закладная деталь ЗД-4		
- ЗД-5	Закладная деталь ЗД-5	44	
- К-21	Каркас К-21		
- ЗД-6	Закладная деталь ЗД-6	45	
- ЗД-7	Закладная деталь ЗД-7		
-2-КЖИ - Щм-1	Щит Щм-1	46	
- ЗД-8	Закладная деталь ЗД-8		
-2-КЖИ - К-1	Каркас К-1	47	
- К-2	Каркас К-2		
- К-3	Каркас К-3	48	
- К-4	Каркас К-4		
- К-5	Каркас К-5	49	
- К-6	Каркас К-6		
- К-7	Каркас К-7	50	
- К-8	Каркас К-8		
- К-9	Каркас К-9	51	
- К-10	Каркас К-10		
- К-11	Каркас К-11	52	
- К-12	Каркас К-12		
- К-13	Каркас К-13	53	
- К-14	Каркас К-14		

Обозначение	Наименование	Стр.	Примечание
-2-КЖИ - К-15	Каркас К-15	54	
- К-16	Каркас К-16		
- К-17	Каркас К-17	55	
- К-18	Каркас К-18		
- К-19	Каркас К-19	56	
- К-20	Каркас К-20		
- К-22	Каркас К-22	57	
- К-23	Каркас К-23		
- К-24	Каркас К-24	58	
- К-25	Каркас К-25		
- К-26	Каркас К-26	59	
- К-27	Каркас К-27		
- К-28	Каркас К-28	60	
- К-29	Каркас К-29		
- К-30	Каркас К-30	61	
- К-31	Каркас К-31		
- К-32	Каркас К-32	62	
- К-33	Каркас К-33		
- К-34	Каркас К-34	63	
- К-35	Каркас К-35		
- К-36	Каркас К-36	64	
- К-37	Каркас К-37		

Привязан

Инв. №

Изм.	Лист	№ докум.	Подп.	Дата

Ведомость рабочих чертежей (продолжение)

Лист 2

Формат А3

Инв. № подл. | Подп. и дата | Взам. инв. №

Ведомость рабочих чертежей

Обозначение	Наименование	Стр.	Примечание
-2-КЖИ - С-1	Сетка С-1	65	
- С-2	Сетка С-2		
- С-3	Сетка С-3	66	
- С-4	Сетка С-4		
- С-5	Сетка С-5	67	
- С-6	Сетка С-6		
- С-7	Сетка С-7	68	
-2-КЖИ - С-1р	Сетка С-1р		
- С-2р	Сетка С-2р	69	
- С-3р	Сетка С-3р		
- С-4р	Сетка С-4р	70	
- С-5р	Сетка С-5р		
- С-6р	Сетка С-6р	71	
- С-7р	Сетка С-7р		
-2-КЖИ - С-8р	Сетка С-8р	72	
- К-1р	Каркас К-1р		
- С-9р	Сетка С-9р	73	
- С-10р	Сетка С-10р		
- С-11р	Сетка С-11р	74	
- С-12р	Сетка С-12р		
- С-13р	Сетка С-13р	75	
- К-10р	Каркас К-10р		
-2-КЖИ - К-2р	Каркас К-2р	76	
- К-3р	Каркас К-3р		
- К-4р	Каркас К-4р	77	
- К-5р	Каркас К-5р		

Обозначение	Наименование	Стр.	Примечание
-2 КЖИ - К-6р	Каркас К-6р	78	
- К-7р	Каркас К-7р		
- К-8р	Каркас К-8р	79	
- К-9р	Каркас К-9р		
- К-11р	Каркас К-11р	80	
- К-12р	Каркас К-12р		
- К-13р	Каркас К-13р	81	
- К-14р	Каркас К-14р		
- К-15р	Каркас К-15р	82	
- К-16р	Каркас К-16р		
- К-17р	Каркас К-17р	83	
- К-18р	Каркас К-18р		
-2 КЖИ - К-1б	Каркас К-1б	84	
- К-2б	Каркас К-2б		
- К-3б	Каркас К-3б	85	
- К-4б	Каркас К-4б		
- К-5б	Каркас К-5б	86	
- К-6б	Каркас К-6б		

Привязан

Инв. №

Изм.	Лист	№ документ	Подп.	Дата

Ведомость рабочих чертежей (продолжение)

Лист 3

Формат А5

Ведомость рабочих чертежей

Обозначение	Наименование	Стр.	Примечание
-К-7б	Каркас К-7б	87	
-К-8б	Каркас К-8б		
-К-9б	Каркас К-9б	88	
-К-10б	Каркас К-10б		
-С-7б	Сетка С-7б	89	
-К-11б	Каркас К-11б		
-К-12б	Каркас К-12б	90	
-К-13б	Каркас К-13б		
-К-14б	Каркас К-14б	91	
-К-15б	Каркас К-15б		
-К-16б	Каркас К-16б	92	
-К-17б	Каркас К-17б		
-К-18б	Каркас К-18б	93	
-К-19б	Каркас К-19б		
-2-КЖИ-К-20б	Каркас К-20б	94	
-2-КЖИ-С-8б	Сетка С-8б		
-С-1б	Сетка С-1б		
-С-2б	Сетка С-2б	95	

Обозначение	Наименование	Стр.	Примечание
-С-3б	Сетка С-3б	96	
-С-4б	Сетка С-4б		
-С-5б	Сетка С-5б	97	
-С-6б	Сетка С-6б		
-С-9б	Сетка С-9б	98	
-С-10б	Сетка С-10б		
-С-11б	Сетка С-11б	99	
-С-12б	Сетка С-12б		
-2-КЖИ-МСБ-3	Стойка для бойлеров МСБ-3	100	

Технические требования на изготовление, монтаж, транспортировку и складирование колонн, закладных и монтажных деталей принять по серии 1.020-1 вып 0-4, вып 2-3, вып 2-5. Анкеры закладных деталей и арматурные каркасы для армирования ростверков марки типа К-2р изготавливать из стали класса А-II марки 25Г2С и класса АI марки ВСт3сп2 по ГОСТ 5781-82. Пластины закладных деталей, а также монтажные детали должны защищаться металлическими /цинковыми или алюминиевыми/ покрытиями толщиной 150 мкм

Привязан

Инв. №

Изм.	Кол.уч.	Лист	№ докум.	Подп.	Дата	Ведомость рабочих чертежей (окончание)	Лист 4

Инв. № подл. | Подпись и дата | Взам. инв. №

Т 704.1-2.144 "Шифры 1-4 этажных жилых

Формат А3

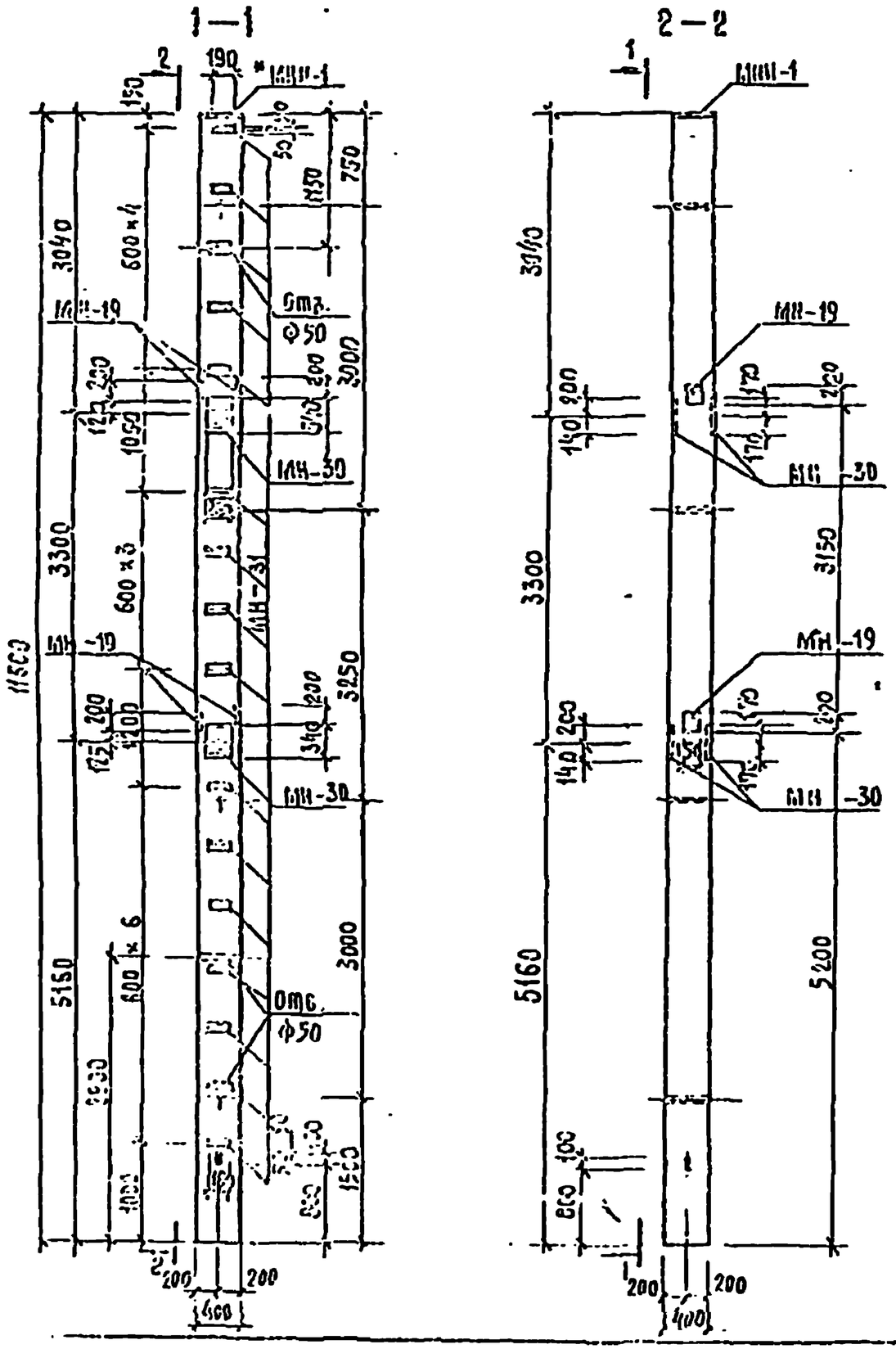

Формат	Зона	Поз.	Обозначение	Наименование	Кол.	Примечание
				Документация		
А3			1.020-1.2-3 К СБ	Сборочный чертеж		
А3			1.020-1.2-3 ВОС	Узлы		
А3			1.020-1.2-3 ТЧ ВЛС	Ведомость материалов и выборка стали		
А3			-2-КЖИ-ВС	Выборка стали на монтажные закладные детали		
				Сборочные единицы		Масса ед., кг
А3		1	-2-КЖИ-КП-082-2	Каркас пр. КП-082-2	1	146,19
А4		2	1.020-1.2-5 14 СБ	Изделие закладное МН-30	4	13,62
А4		3	1.020-1.2-5 16	Изделие закладное МН-31	16	1,29
А3		4	1.020-1.2-5 15 СБ	Изделие закладное МН-19	4	4,04

Примечание

1. * Закладная деталь используется для ориентирования колонны при монтаже.
2. Колонна формуется в опалубке колонны 3 КБ4.36(48)-17 с применением вкладыша.

294-3-34 И.84-2-КЖИ-К-1

Нач. маст.	Исаевич	
Н. контр.	Корнев	
Гл. инж. пр.	Болоб	
ГАП	Алешкин	
ГИП	Бэн	
Гл. инж. пр.	Корнев	

Колонна 3 КБ 4.36-17-1

Объем	Масса	Масштаб
Р	4,556	1:50

Лист | Листов

ЦНИИЭП им. Е.С. Мезенцева

Альбом I

Типовой проект 294-3-34 И.84

Формат А3

Альбом II

Типовой проект 294-3-34 м. 84

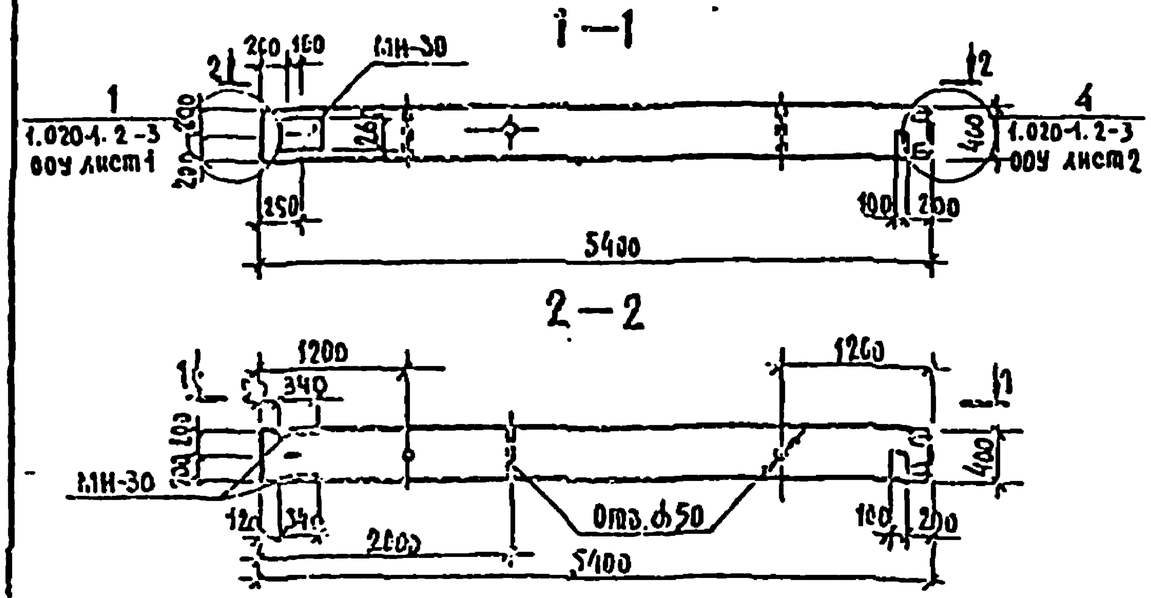

Формат	Зона	Поз.	Обозначение	Наименование	Кол.	Примечание
				Документация		
А3			1.020-1.2-3 02 СБ	Сборочный чертеж		
А3			1.020-1.2-3 ООУ	Узлы		
А3			1.020-1.2-3 02 ВМС	Ведомость материалов и выборка стали		
А3			-2-КЖИ-ВС	Выборка стали на дополнительные закладные детали		
				Сборочные единицы		Масса ед., кг
А3		1	1.020-1.2-4 02-059	Каркас пр. КП-69	1	57,9
А4		2	1.020-1.2-5 14	Изделие закладное МН-30	2	13,52

Взам. инв. № | Подпись и дата | Инв. № подл.

Нач.маст.	Исаакович		-2-КЖИ-К2		
Н.контр.	Хорьев				
Гл.инж.пр.	Белов		Колонна 2КВ 4.33-19-1	Стадия	Масса	Масштаб
ГАП	Пащенко			Р	2205	1:50
ГИП	Бен			Лист	Листов
Рукп.гр.	Корнев			ЦНИИЭП им. Б.С. Мезенцева	

Альбом II

Типовой проект 294-3-34 м. 84

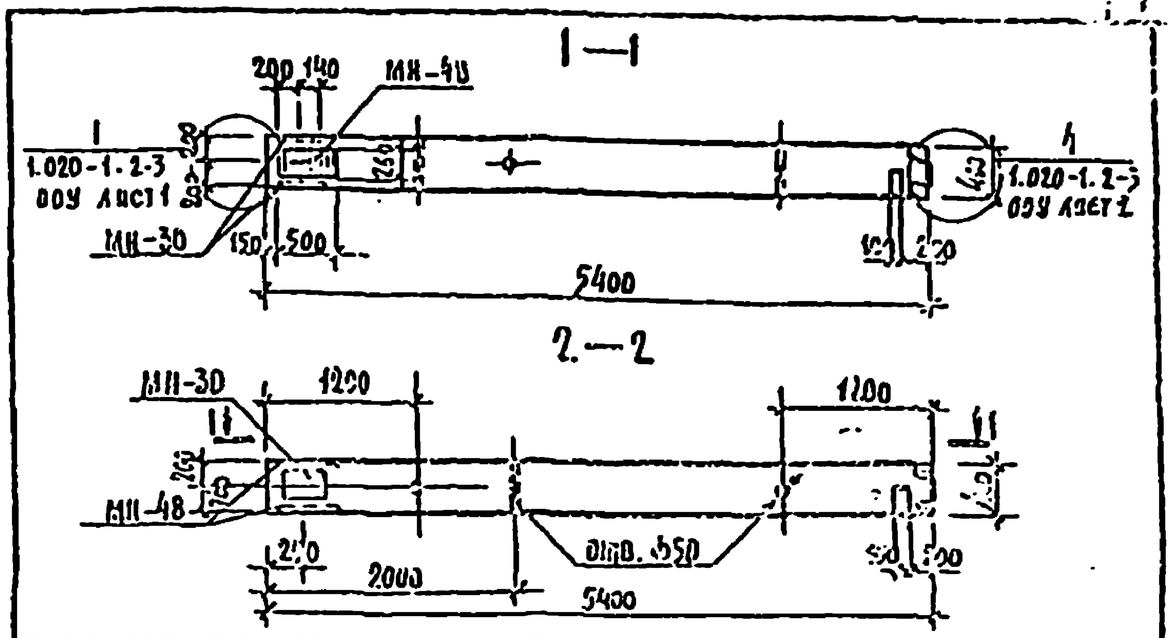

Формат	Зона	Поз.	Обозначение	Наименование	Кол.	Примечание
				Документация		
А3			1.020-1.2-3 02 СБ	Сборочный чертеж		
А3			1.020-1.2-3 ООУ	Узлы		
А3			1.020-1.2-3 02 ВМС	Ведомость материалов и выборка стали		
А3			-2-КЖИ-ВС	Выборка стали на дополнительные закладные детали		
				Сборочные единицы		Масса ед., кг
А3		1	1.020-1.2-4 02-063	Каркас пр. КП-69	1	57,9
А4		2	1.020-1.2-5 14 СБ	Изделие закладное МН-30	2	13,52
А4		3	1.020-1.2-70010	Изделие закладное МН-48	1	40,0

Взам. инв. № | Подпись и дата | Инв. № подл.

Нач.маст.	Исаакович		294-3-34 м. 84-2-КЖИ-К7		
Н.контр.	Корнев				
Гл.инж.пр.	Белов		Колонна 2КВ 4.33-19-2	Стадия	Масса	Масштаб
ГАП	Пащенко			Р	2205	1:50
ГИП	Бен			Лист	Листов
Рукп.гр.	Корнев			ЦНИИЭП им. Б.С. Мезенцева	

Типовой проект 294-3-34.84 Альбом II

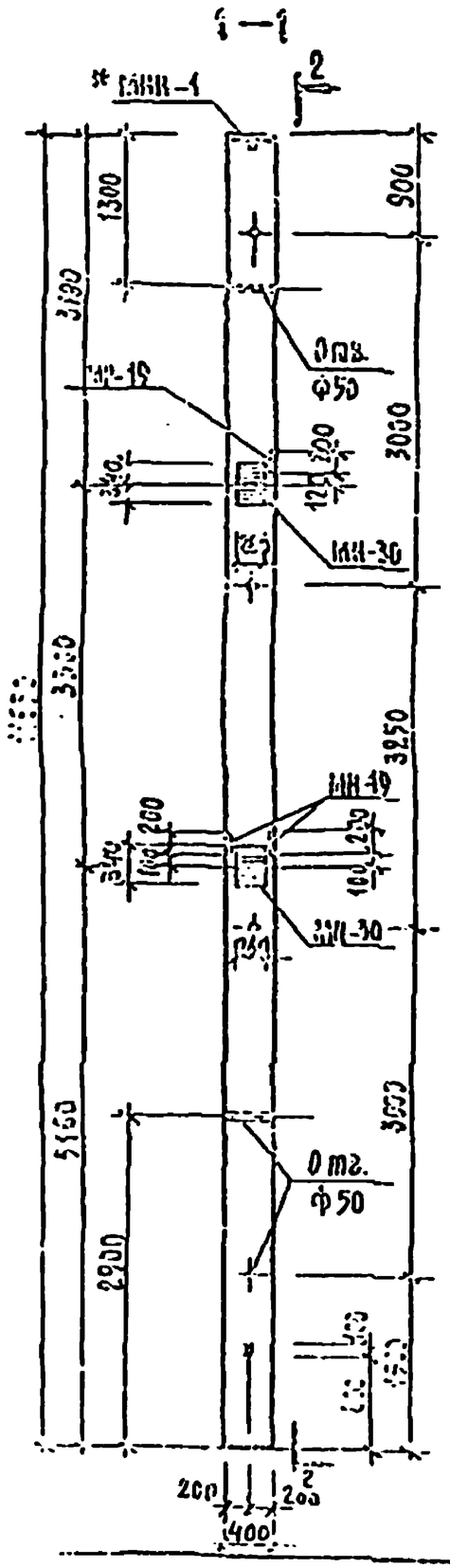

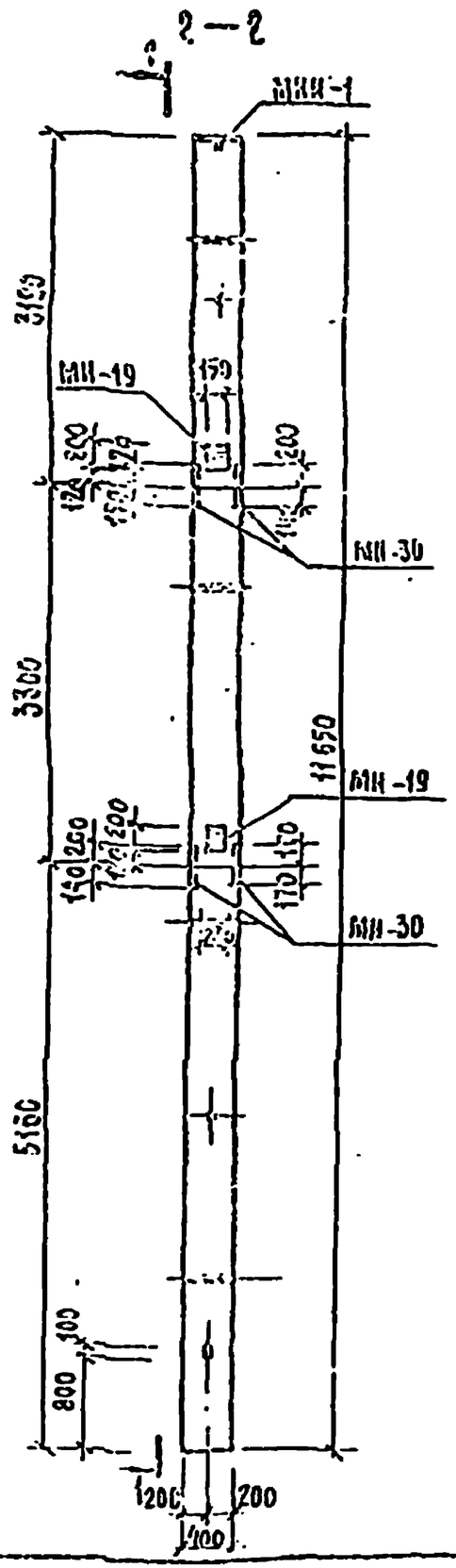

Формат	Зона	Поз.	Обозначение	Наименование	Кол.	Примечание
				Документация		
А3			1.020-1.2-3 11 СБ	Сборочный чертеж		
А3			1.020-1.2-3 ОВУ	Узлы		
А3			1.020-1.2-3 11 ВМС	Ведомость материалов и выборка стали		
А3			-2-КЖИ-ВС	Выборка стали на бетонные железные закладные детали		
				Сборочные единицы		Масса ед., кг
А3		1	2-ЖЖИ-КП-002-1	Каркас ПГ-КП-002-1	1	149,19
А4		2	1.020-1.2-5 14 СБ	Изделие закладное МН-30	4	13,62
А4		3	1.020-1.2-5 15 СБ	Изделие закладное МН-19	3	4,84

Примечание

1. Колонна формуется в опалубке колонны 3КБ4.36(49)-21 с применением вкладыша.
2. *Закладная деталь используется для ориентирования колонны при монтаже

Нач.маст.	Исаакович		
Н.конт.	Корнев		
Гл.инж.пр.	Волов		
ГАП	Пашенин		
ГИП	Буй		
Рук.групп.	Корнев		

294-3-34.84-2-КЖИ-К-3

Колонна 3 КБ 4.36-21-1

Стадия	Масса	Масштаб
Р	4620	1:50
Лист	Листов	

ЦНИИЭП
им. Б.С. Мезенцева

Формат А3

Альбом II

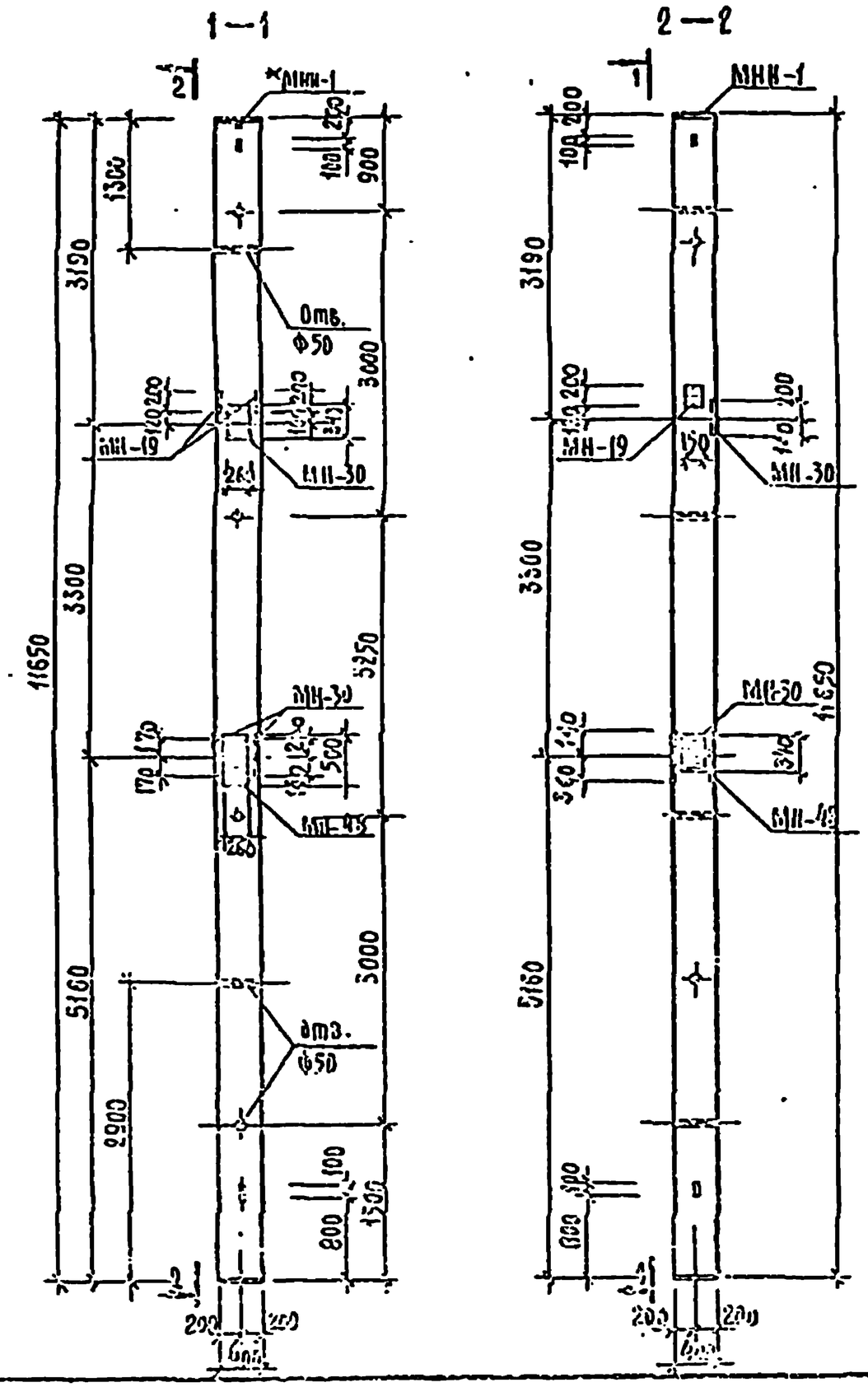

Формат	Зона	Поз.	Обозначение	Наименование	Кол.	Примечание
				Документация		
А3			1.020-1. 2-3 11 СБ	Сборочный чертеж		
А3			1.020-1. 2-3 ООУ	Узлы		
А3			1.020-1. 2-3 11 ВМС	Ведомость материалов и выборка стали		
А3			2-КЖИ-ЗС	Выборка стали на дополнительные закладные детали		
				Сборочные единицы		Масса кг.
А3		1	2-КЖИ-КП-332-1	Каркас пр. КП-332-1	1	149,13
А4		2	1.020-1. 2-5 14 СБ	Изделие закладное МН-30	3	13,62
А4		3	1.020-1. 2-70010	Изделие закладное МН-43	1	40.0
А3		4	1.020-1. 2-5 15 СБ	Изделие закладное МН-19	2	4,84

Примечание

1. Колонна формуется в опалубке колонны 3КБ4.36 (46)-21 с применением вкладыша.
2. *Закладная деталь используется для ориентирования колонны при монтаже.

294-3-34 М 84 -2-КЖИ-К-4					
Нач.отдела	Новоселов		Колонна 3КБ 4.36 -- 21 -2	Стадия	Масса	Масштаб
Н.контр.	Корнев			Р	4520	1:50
Гл.инж.	Соков			Лист	Листов
ГИП	Пальмин			ЦНИИЭП им. Б.С.Стечкина
Разраб.	Корнев				

Формат А3

Альбом II

Типовой проект 294-3-34 Н.84

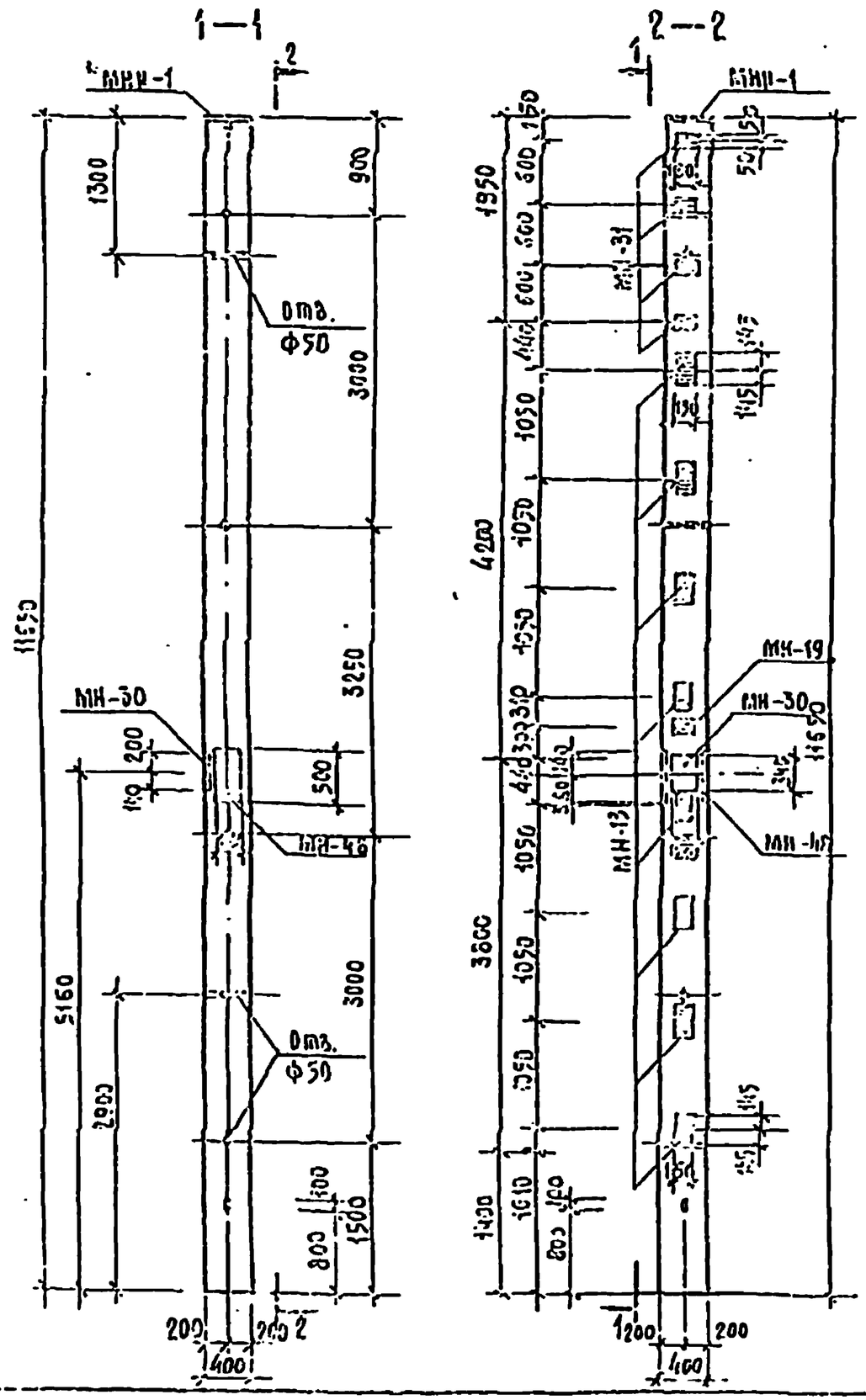

Формат	Зона	Поз.	Обозначение	Наименование	Кол.	Примечание
				Документация		
А3			1.020-1. 2-3 11 СБ	Сборочный чертеж		
А3			1.020-1. 2-3 009	Узлы		
А3			1.020-1. 2-3 11 ВМС	Ведомость элементов и расхода стали		
А3			2-КЖИ БС	Выборка стали на доборные закладные детали		
				Сборочные единицы		Масса ед. кг
А3		1	2-КЖИ-КР-062-1	Каркас пр. КП-062-1	1	149,19
А3		2	1.020-1. 2-5 14 СБ	Изделие закладное МН-13	8	7,39
А3		3	1.020-1. 2-5 15 СБ	Изделие закладное МН-19	1	4,84
А4		4	1.020-1. 2-5 14 СБ	Изделие закладное МН-30	1	13,62
А4		5	1.020-1. 2-70010	Изделие закладное МН-43	1	40,0
А5		6	1.020-1. 2-5 16	Изделие закладное МН-31	4	1,29

Примечания

1. Колонна формуется в опалубке колонны 3КБ4.36 (АП)-21 с применением вкладыша.
2. * Закладная деталь используется для ориентирования колонны при монтаже.

Нач. отд.	Исаченко		294-3-34 Н.84-2-КЖИ-К-5
Н. контр.	Корнеев		
Гл. инж. пр.	Волов		Колонна 3 КБ 4.36-21-5
ГИП			Стадия: Р; Лист: 4520; Масштаб: 1:50
Рукоф.			Лист; Листов
			ЦНИИЭП им. Б.С. Мезенцева

Формат А3

Альбом II

294-3-34 И. 84

Типовой проект

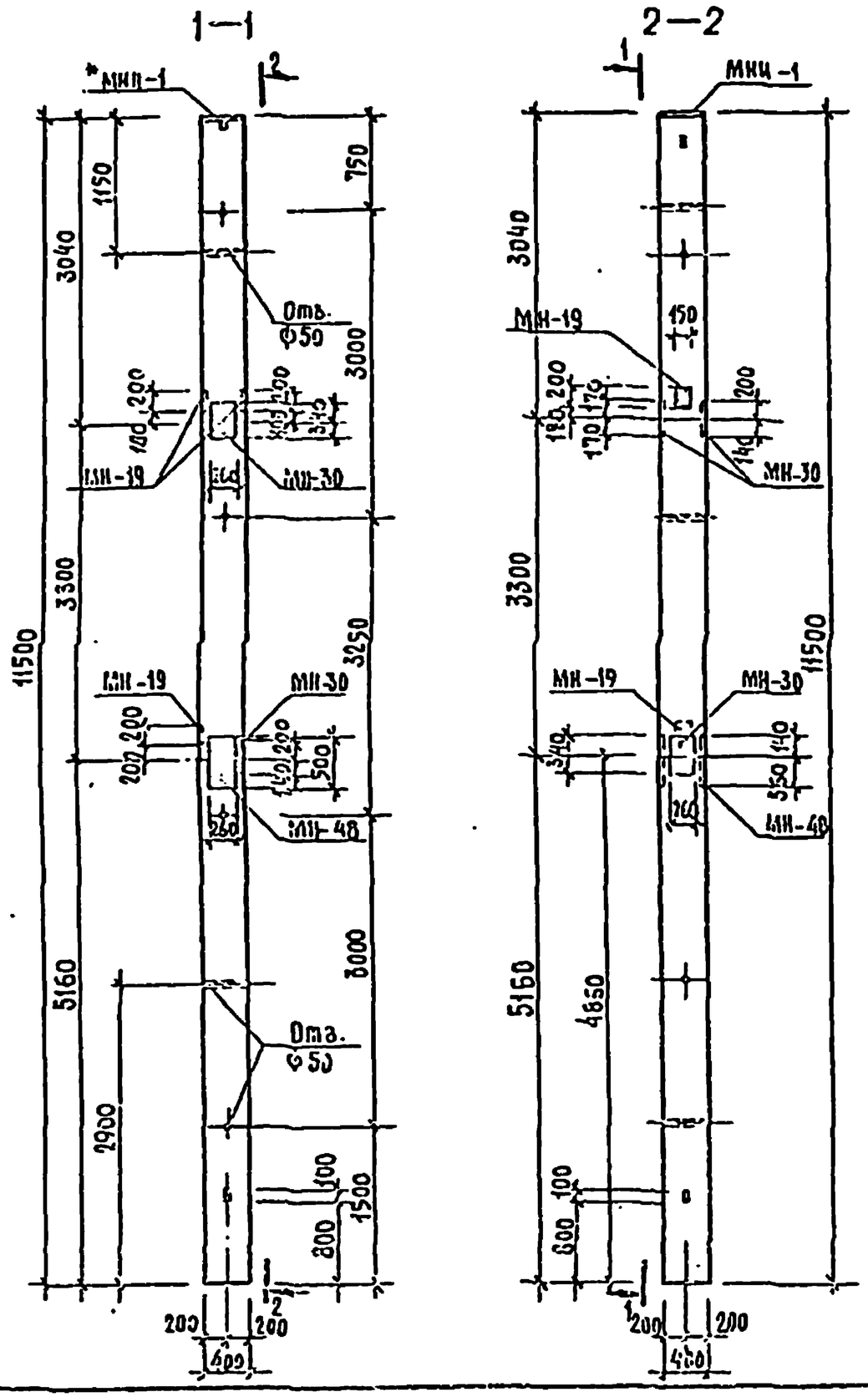

Марка	Зона	Поз.	Обозначение	Наименование	Кол.	Примечание
				Документация		
А3			1.020-1.2-3 11 СБ	Сборочный чертеж		
А3			1.020-1.2-3 ООУ	Узлы		
А3			1.020-1.2-3 11 ВМС	Ведомость материалов и выборка стали		
А3			2-КЖИ-ВС	Выборка стали на дополнительные закладные детали		
				Сборочные единицы		Масса ед., кг
А3		1	2-КЖИ-КП-882-2	Каркас пр. КП-882-2	1	146,79
А4		2	1.020-1.2-5 14 СБ	Изделие закладное МН-30	3	13,62
А4		3	1.020-1.2-70010	Изделие закладное МН-48	1	40,0
А3		4	1.020-1.2-5 15 СБ	Изделие закладное МН-19	3	4.84

Примечание

1. * Закладная деталь используется для ориентирования колонн при монтаже.
2. Колонна формуется в опалубке колонны 3КБ.4.36(48)-17 с применением вкладыша.

Нач.мастер	Исаакович		294-3-34 И. 84-2-КЖИ-К-6
Инженер	Корнеев		
Гл.инж.пр.	Белов		Колонна 3КБ 4.36-17-2
ГИП	Пашенин		
ГИП	Бук		
Рецензент	Корнеев		

Стадия	Масса	Масштаб
Р	4560	1:50
Лист	Листов	

ЦНИИЭП им. Б.С. Мезенцева

Альбом II

Типовой проект 294-3-34 М.84

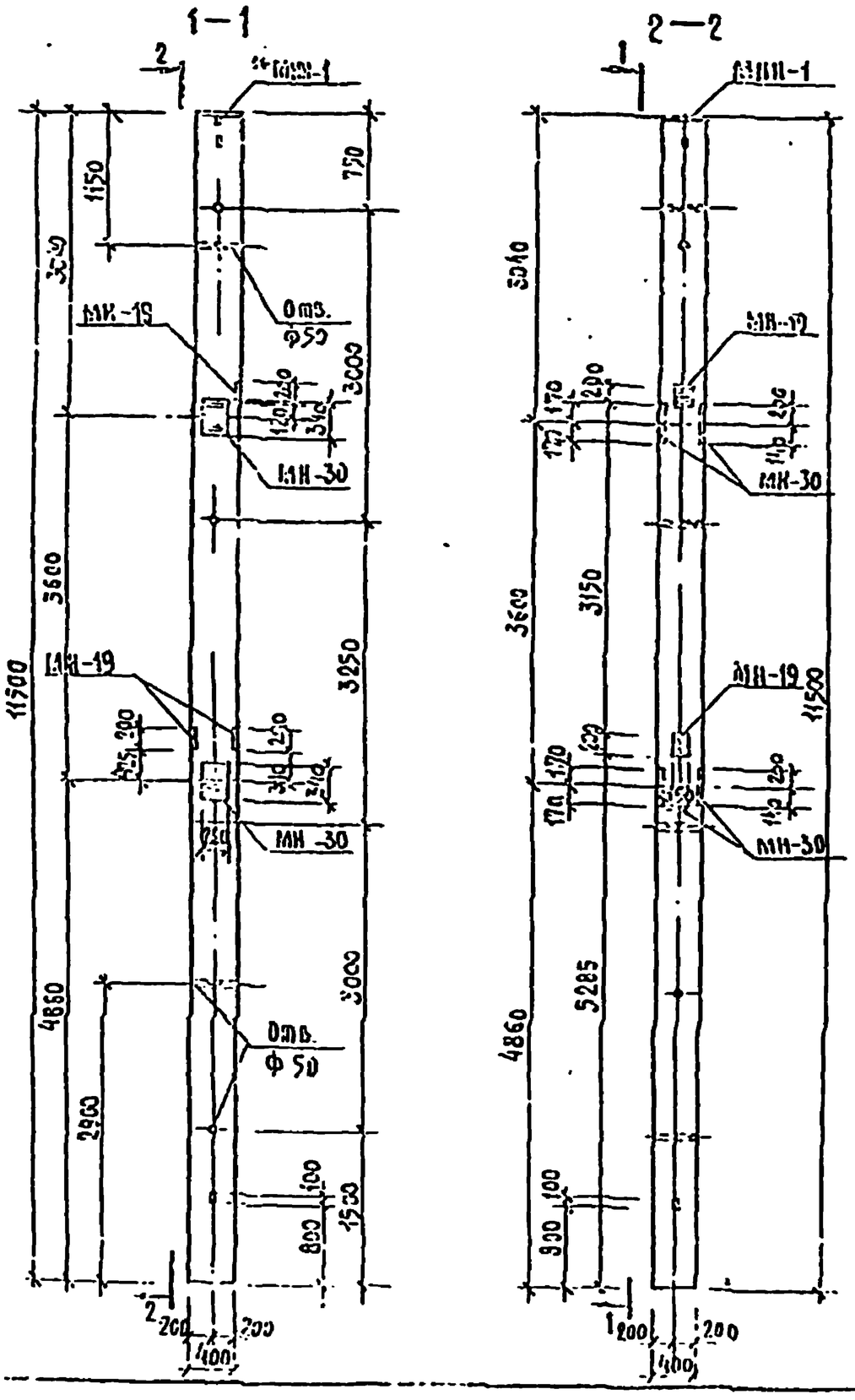

Формат	Зона	Поз.	Обозначение	Наименование	Кол.	Примечание
				Документация		
А3			1.020-1. 2-3 11 СБ	Сборочный чертеж		
А3			1.020-1. 2-3 ВОУ	Узлы		
А3			1.020-1. 2-3 11 ВМС	Ведомость материалов и выборка стали		
А3			2-КЖН-ВС	Выборка стали на дополнительные закладные детали		
				Сборочные единицы		Масса ед., кг
А3		1	2-КЖН-КП-СВ2-2	Каркас пр. КП-832-2	1	146,79
А4		2	1.020-1 2-5 14 СБ	Изделие закладное МН-30	4	13,62
А3		3	1.020-1 2-5 15 СБ	Изделие закладное МН-19	3	4,84

Примечание

1.* Закладная деталь используется для ориентирования колонн при монтаже.
2. Колонна формуется в опалубке колонны 3КБ 4.36(48)-17 с применением вкладыша.

Нач. масс.	Исакович		
Н. контр.	Корнев		
Гл. инж.	Болов		
ГАП	Вашенин		
ГИП	Бун		
Рассмотрен	Корнев		

294-3-34 М.84-2-КЖН-К-8

Колонна 3КБ 4.36-17-3

Стадия	Масса	Масштаб
Р	4560	1:50
Лист	Листов	

ЦНИИЭП им. Б. С. Мезенцева

Формат А3

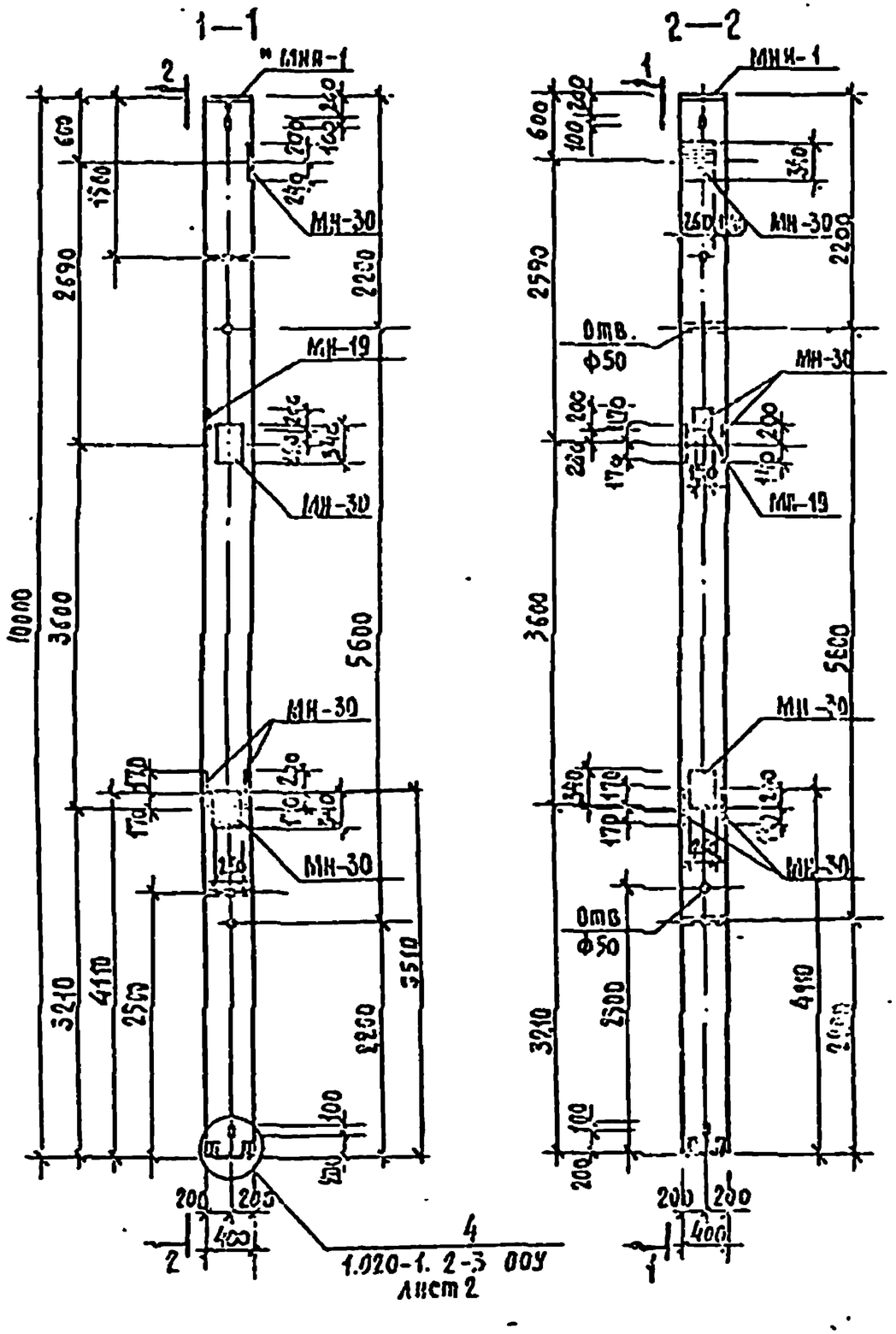

Формат	Зона	Поз.	Обозначение	Наименование	Кол.	Примечание
				Документация		
А3			1.020-1. 2-3 04 СБ	Сборочный чертеж.		
А3			1.020-1. 2-3 00У	Узлы		
А3			1.020-1. 2-3 04 ВМС	Ведомость материалов и выборка стали		
А3			2-КЖН-8С	Выборка стали на монолитные закладные детали		
				Сборочные единицы		Масса ед., кг
А3		1	1.020-1. 2-4 04-004	Каркас пр. КН-159	1	94,2
А9		2	1.020-1. 2-5 14 СБ	Изделие закладное МН-30	7	13,62
А3		3	1.020-1. 2-5 19 СБ	Изделие закладное МН-19	1	4,84

Примечание

1. * Закладная деталь используется для ориентирования кондуктора при монтаже.
2. Колонна формуется в опалубке колонны 4КВ4.23-19

Нач.отдела	Чеканович		294-3-34 И 34 -2-КЖН -К-9
Н.контр.	Хорнев		
Гл.инж.пр.	Золов		Колонна 4КВ4.23-19-1
ГАП	Вашенцев		
ГИП	Бунь		
Гл.архит.	Корнев		

Стадия	Масса	Масштаб
Р	4000	1:50
Лист	Листов	

ЦНИИЭП им. Б.С. Мезенцева

Альбом II

Типовой проект 294-3-34 вып. 84

Формат А3

Альбом II

Типовой проект 294-3-34 п. 84

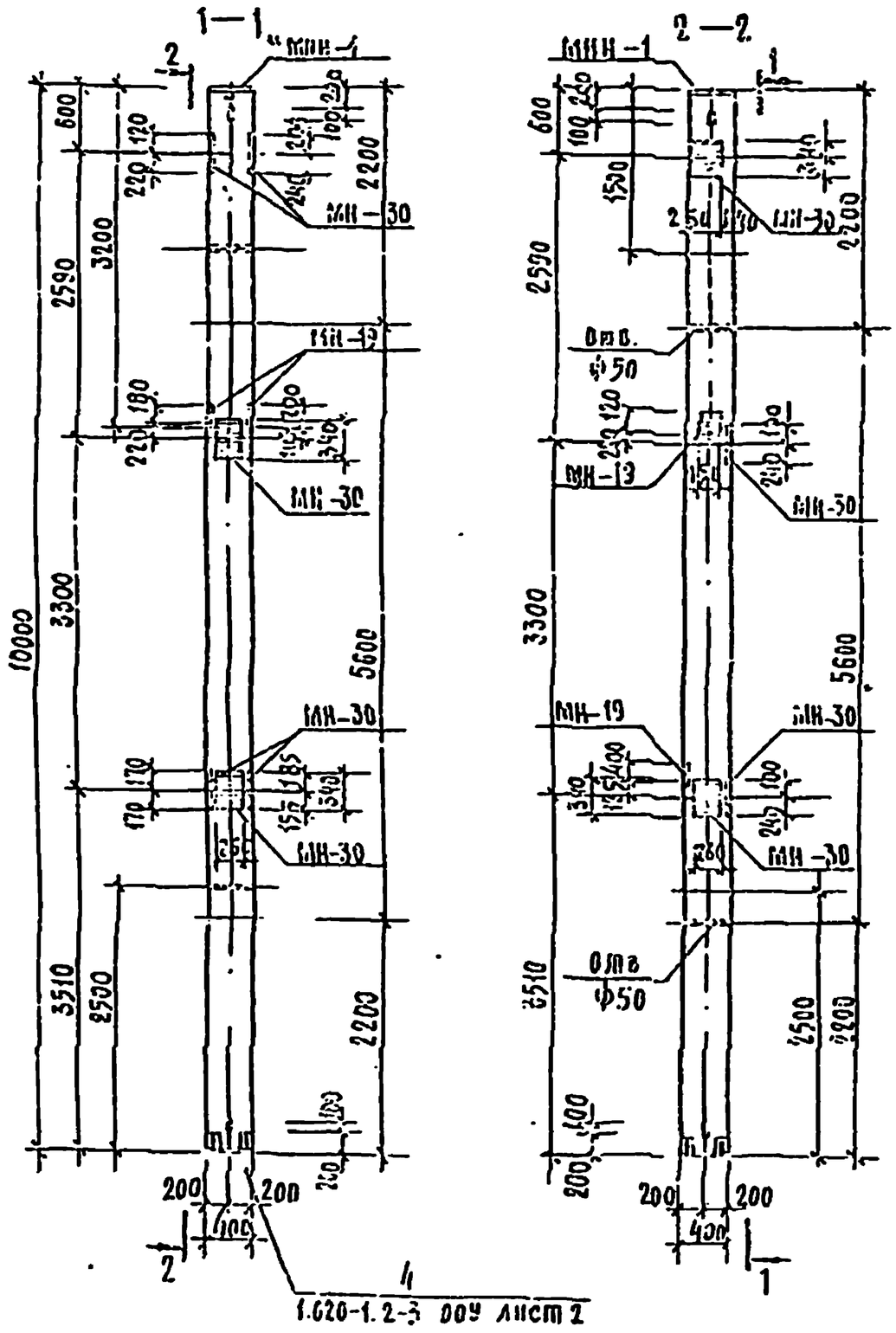

Формат	Зона	Поз	Обозначение	Наименование	Кол	Примечание
				Документация		
А3			1.020-1.2-3 04СБ	Сборочный чертеж		
А3			1.020-1.2-3 00У	Узлы		
А3			1.020-1.2-3 ВМС	Ведомость материалов и выборка стали		
А3			2-КХЛ-ВС	Выборка стали по форме 2 тальные закладные детали		
				Сборочные единицы		Масса ед., кг
А3		1	1.020-1 2-4 94-004	Каркас пр. КБ-159	1	94,2
А4		2	1.020-1 2-5 14 СБ	Изделие закладное МН-30	6	13,62
А3		3	1.020-1 2-5 15 СБ	Изделие закладное МН-19	3	4,86

Примечание

1. * Закладная деталь используется для ориентирования колонн при монтаже.
2. Колонна формуется в опалубке колонны 4КВ4.20-19

294-3-34п.84-2-КЖИ-К-10

Нач масс	Желобович		
Гл. констр.	Корчев		
Гл. инж. пр.	Болоб		
ГАП	Вашекин		
ГИП	Бук		
Рук. гр. ин.	Корчев		

Колонна 4КВ4.20-19-2

Стадия	Масса	Масштаб
Р	4020	1:50
Лист	Листов	

ЦНИИЭП им. Б.С. Мезенцева

Формат А3

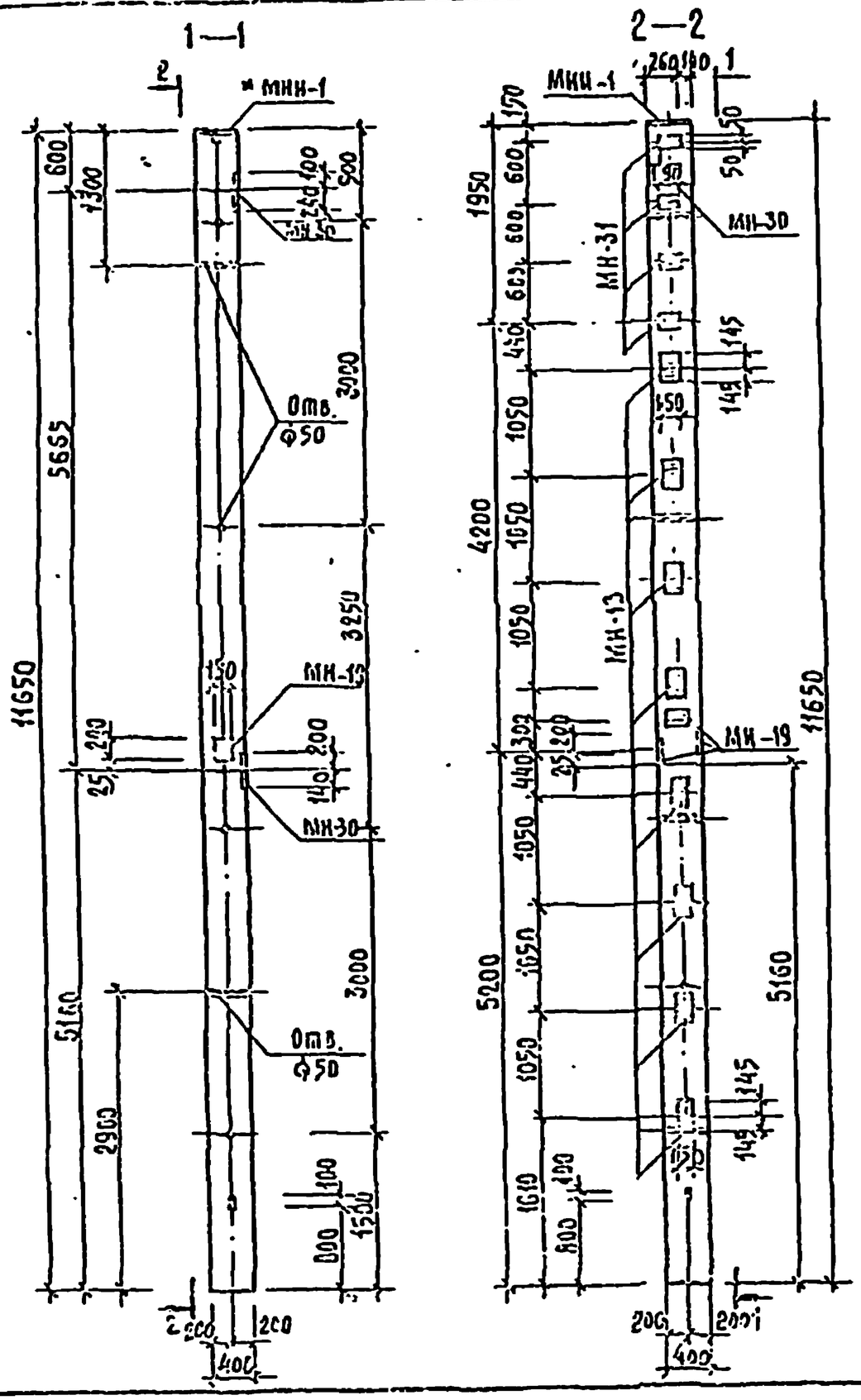

Формат	Зона	Поз.	Обозначение	Наименование	Кол.	Примечание
				Документация		
А3			1.020-1. 2-3 11 СБ	Сборочный чертеж		
А3			1.020-1. 2-3 ООУ	Узлы		
А3			1.020-1. 2-3 09 ВМС	Ведомость материалов и выбока стали		
А3			-2-КЖИ-ВС	Выборка стали на дополнительные закладные детали		
				Сборочные единицы		Масса ед., кг
А3		1	2-КЖИ-КП-882-1	Каркас пр. КП-882-1	1	149,19
А3		2	1.020-1. 2-5 14 СБ	Изделие закладное МН-13	8	7,39
А3		3	1.020-1. 2-5 15 СБ	Изделие закладное МН-19	3	4,84
А4		4	1.020-1. 2-5 14 СБ	Изделие закладное МН-30	2	13,52
А4		5	1.020-1. 2-5 16	Изделие закладное МН-31	4	1,29

Примечание

1. * Закладная деталь используется для ориентирования колонн при монтаже.
2. Колонна формуется в опалубке колонны 3КБ4.36(48)-21. с применением вкладыша.

Нач.мастер.	Ксенозин		
Н.конф.	Корнев		
Гл.инж.	Соков		
ГАП	Блужнов		
ГИП	Бун		
Инж.-ст.	Корнев		

294-3-34 И.84-2-КЖИ-К-11

Колонна 3КБ 4.36-21-4

Стадия	Масса	Масштаб
Р	4620	1:50
Лист	Листов	

ЦНИИЭП им. Б.С. Мезенцева

Формат А3

Альбом II

Типовой проект 294-3-34М.84

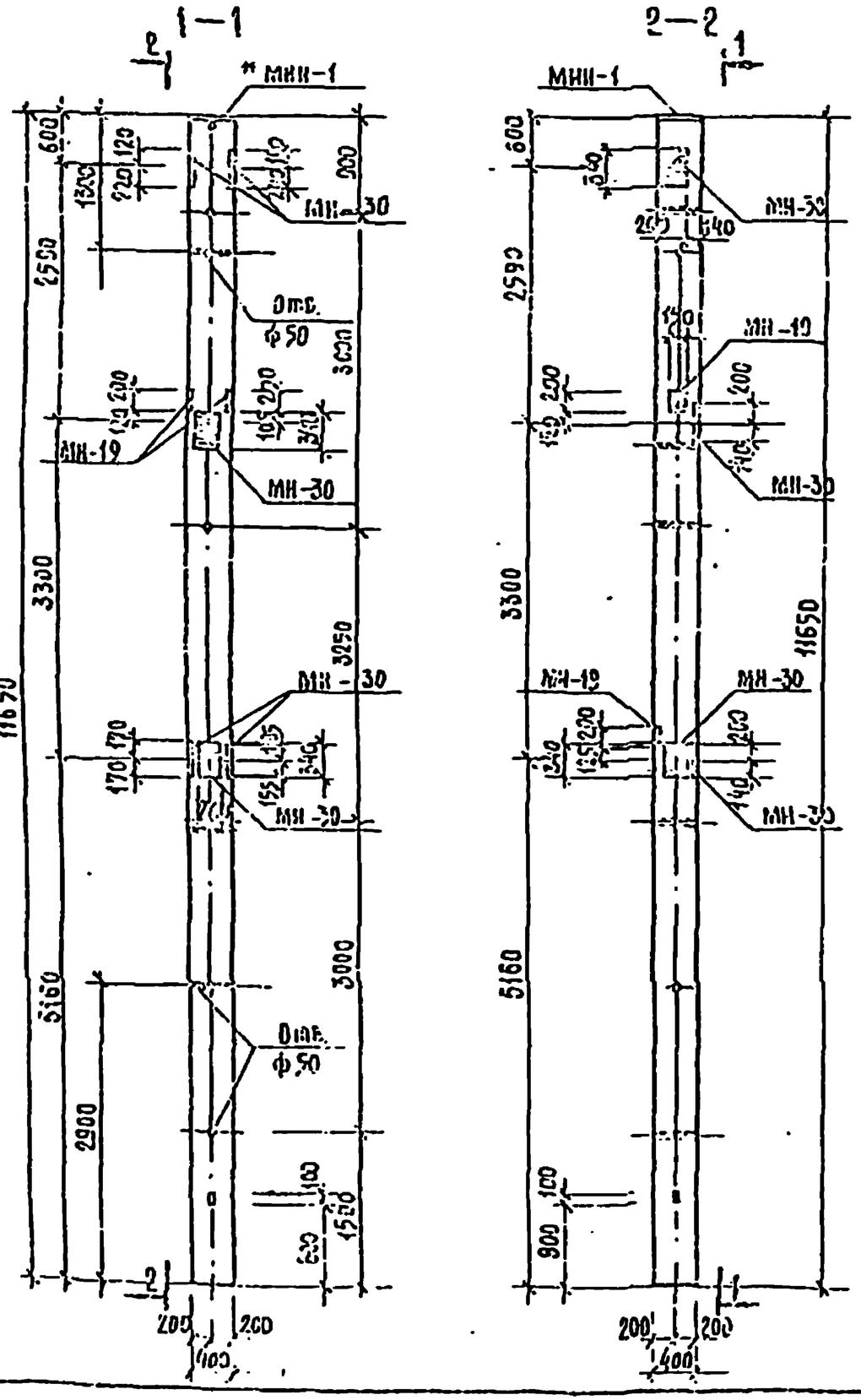

Формат	Зона	Поз.	Обозначение	Наименование	Кол.	Примечание
				Документация		
А3			1.020-1.2-3. 11 СБ	Сборочный чертеж		
А3			1.020-1.2-3 ООУ	Узлы		
А3			1.020-1.2-3 11 ВМС	Ведомость материалов и выборка стали		
А3			2-КЖИ-ВС	Выборка стали на дополнительные закладные детали		
				Сборочные единицы		Масса ед. кг
А3		1	-2-КЖИ-ОВ2-1	Каркас пр. КП-ОВ2-1	1	149,19
А4		2	1.020-1.2-5 14 СБ	Изделие закладное МН-30	6	13,62
А3		3	1.020-1.2-5 15 СБ	Изделие закладное МН-19	3	4,84

Примечание

1. * Закладная деталь используется для ориентирования колонн при монтаже.
2. Колонна формуется в опалубке колонны 3КБ 4.36(18)-17 с применением вкладыша.

Нач. масс.	Исаакович	
Н. контр.	Корнев	
Гл. инж. пр.	Болов	
ГАП	Пашенин	
ГИП	Бук	
Рукгавин	Корнев	

294-3-34М.84-2-КЖИ-К-12

Колонна 3КБ 4.36-17-4

Стадия	Масса	Масштаб
Р	4620	1:25
Лист	Листов	

ЦНИИЭП им. Б.С. Мезенцева

Формат А3

Альбом II

Типовой проект 294-3-34 М.84

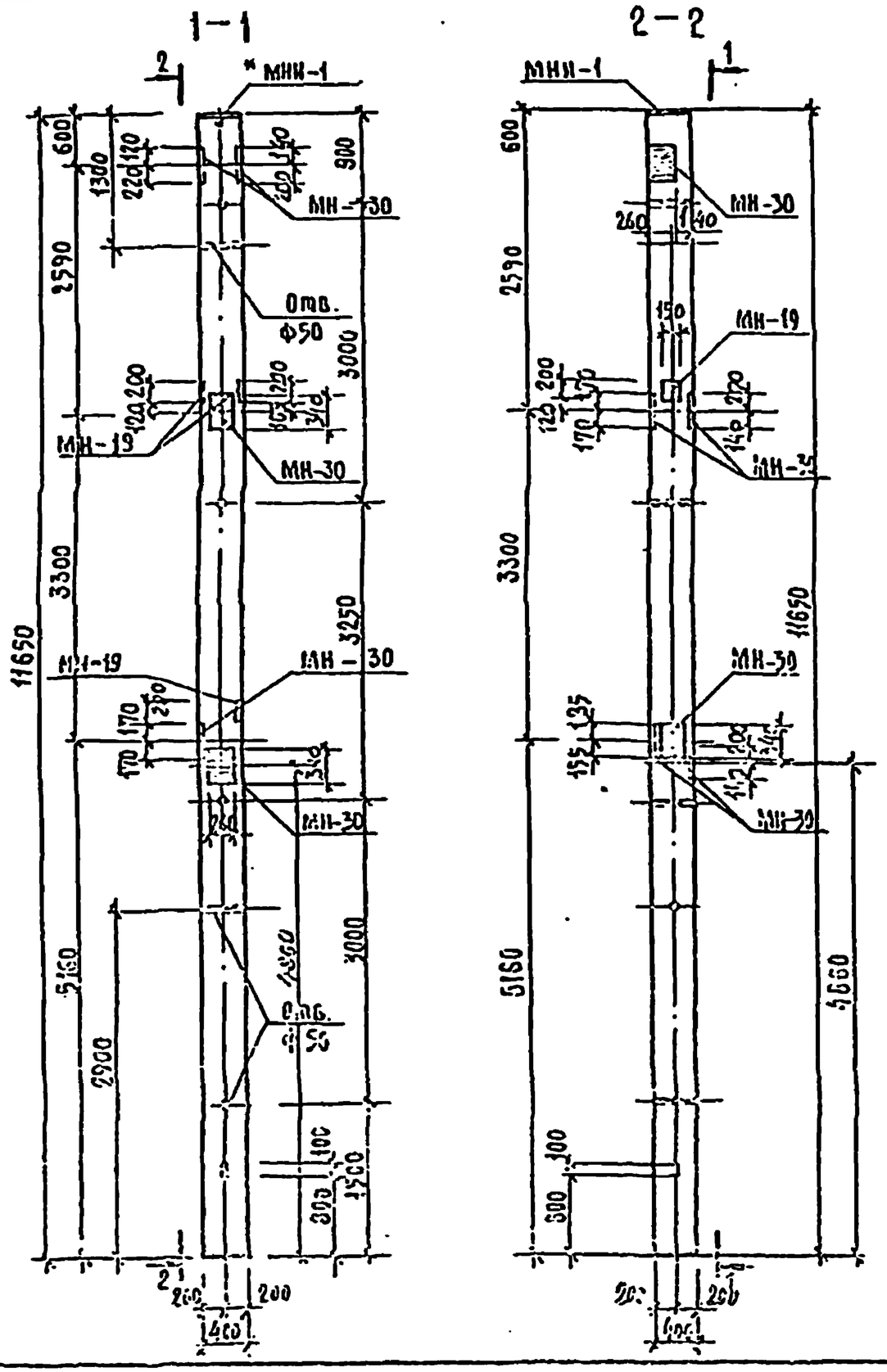

Формат	Зона	Поз.	Обозначение	Наименование	Кол.	Примечание
				Документация		
А3			1.020-1.2-3 11 СБ	Сборочный чертеж		
А3			1.020-1.2-3 ООУ	Узлы		
А3			1.020-1.2-3 11 ВМС	Ведомость материалов и выборка стали		
А3			2-КЖИ-ВС	Выборка стали на закладные детали		
				Сборочные единицы		Масса, кг
А3		1	-2-КЖИ-КП-032-1	Каркас пр. КП-032-1	1	149,19
А4		2	1.020-1.2-5 14 СБ	Изделие закладное МН-30	6	15,62
А3		3	1.020-1.2-5 15 СБ	Изделие закладное МН-19	3	4,84

Примечание

1. * Закладная деталь используется для ориентирования колонн при монтаже.
2. Колонна формуется в опалубке колонны 3 КБ 4.36(48)17 с применением вкладыша.

Нач. маст.	Мелхозян		294-3-34 М.84-2-КЖИ-К-13
Инженер	Корнев		
Гл. инж. пр.	Бобов		Колонна 3 КБ 4.36-17-5
ГАП	Пашечник		
ГИП	Бук		
Рец. инж.	Корнев		

Стадия	Масса	Масштаб
Р	4920	1:50

ЦНИИЭП им. Б.С. Мезенцева

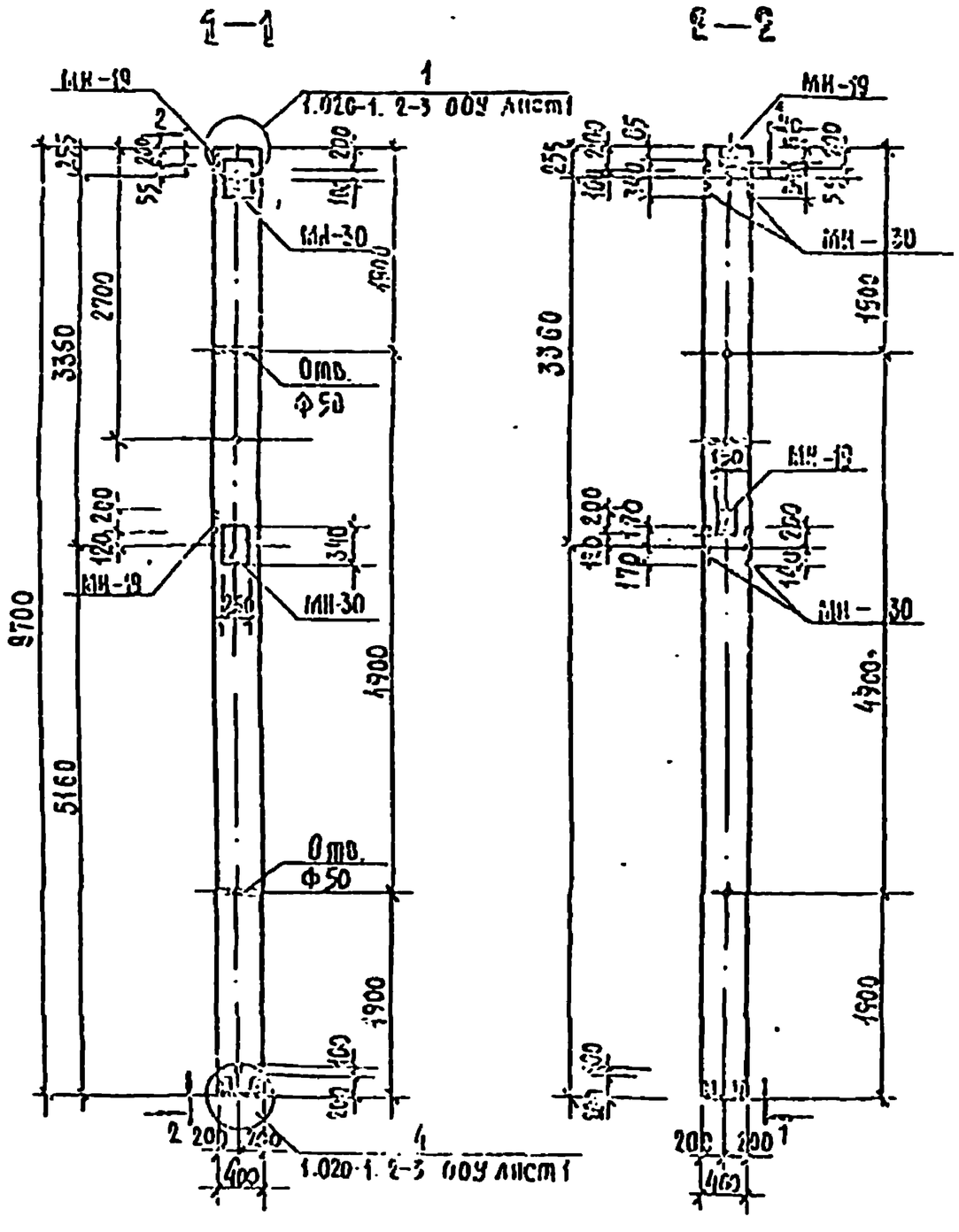

Формат	Зона	Поз.	Обозначение	Наименование	Кол.	Примечание
				Документация		
А3			1.020-1. 2-3 03 СБ	Сборочный чертеж		
А3			1.020-1. 2-3 00У	Узлы		
А3			1.020-1. 2-3 03 ВМС	Ведомость материалов и выборка стали		
А3			-2-КЖИ-8С	Выборка стали на дополнительные закладные детали		
				Сборочные единицы		Масса ед. кг
А3		1	1.020-1. 2-4 03-07i	Каркас пр. КП-145	1	82,9
А4		2	1.020-1. 2-5 14 СБ	Изделие закладное МН30	4	13,62
А3		3	1.020-1. 2-5 15 СБ	Изделие закладное МН-19	2	4,84

Примечание

Колонна формется в опалубке колонны 3КБ 4.33-19.

294-3-34 бс 84-2-КЖИ-К-14

Нач. маст.	Исакович		
Н. контр.	Корнев		
Гл. инж. пр.	Болов		
ГАП	Алешин		
ГИП	Бун		
Гл. грп.	Корнев		

Колонна 3КБ 4.33-19-1

Стадия	Масса	Масштаб
Р	3560	1:50
Лист	Листов	

ЦНИИЭП им. Б.С. Мезенцева

Формат А3

Альбом II

Типовой проект 294-3-34 И.84

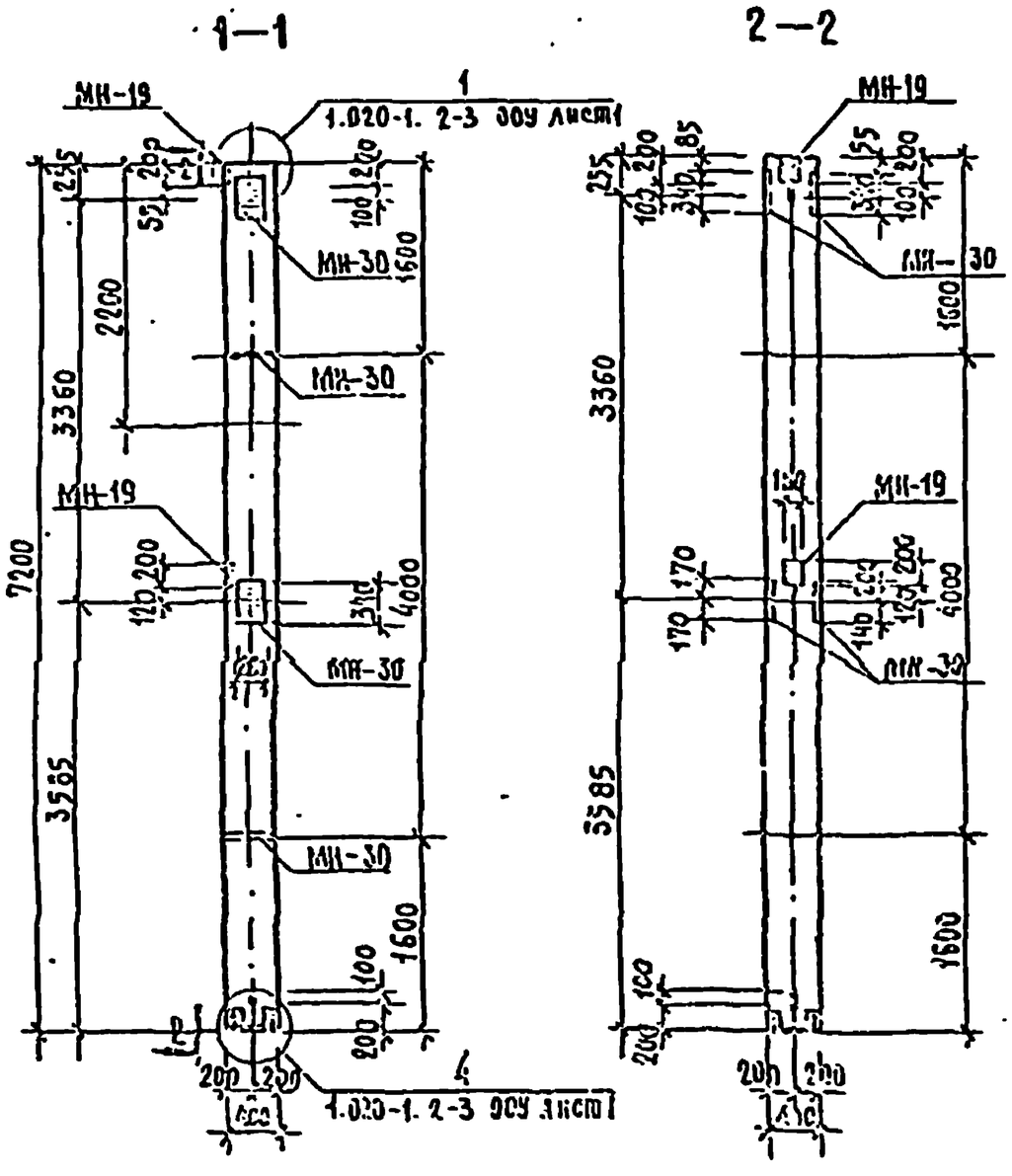

Формат	Зона	Поз.	Обозначение	Наименование	Кол.	Примечание
				Документация		
А3			1.020-1. 2-3 02 СБ	Сборочный чертеж		
А3			1.020-1. 2-3 ООУ	Узлы		
А3			1.020-1. 2-3 02 ВМС	Ведомость материалов и выборка стали		
А3			2-КЖН ВС	Выборка стали на дополнительные закладные детали		
А3			1.020-1. 2-3 00 ПЗ	Пояснительная записка		
				Сборочные единицы		Масса ед., кг
А3		1	1.020-1. 2-4 02-065	Каркас пр.КП-72	1	79,7
А4		2	1.020-1. 2-5 14 СБ	Изделие закладное МН-30	4	13,62
А3		3	1.020-1. 2-5 15 СБ	Изделие закладное МН-19	2	4,84

Примечание

Колонна формуется в опалубке колонны 2КВ 4.42-13

Инж.-конструктор	Мельник		
Инж.-конструктор	Корнеев		
Инж.-конструктор	Болов		
ГАП	Пащенко		
ГИП	Бун		
Руководитель	Корнеев		

294-3-34 И 84-2-КЖН-К-19

Колонна 2КВ 4.42-18-1

Стадия	Масса	Масштаб
Р	2975	1:50

Лист | Листов

ЦНИИЭП инж. б.с. им. Незвинецкого

Формат А3

Альбом II

Типовой проект 294-3-34 М.84

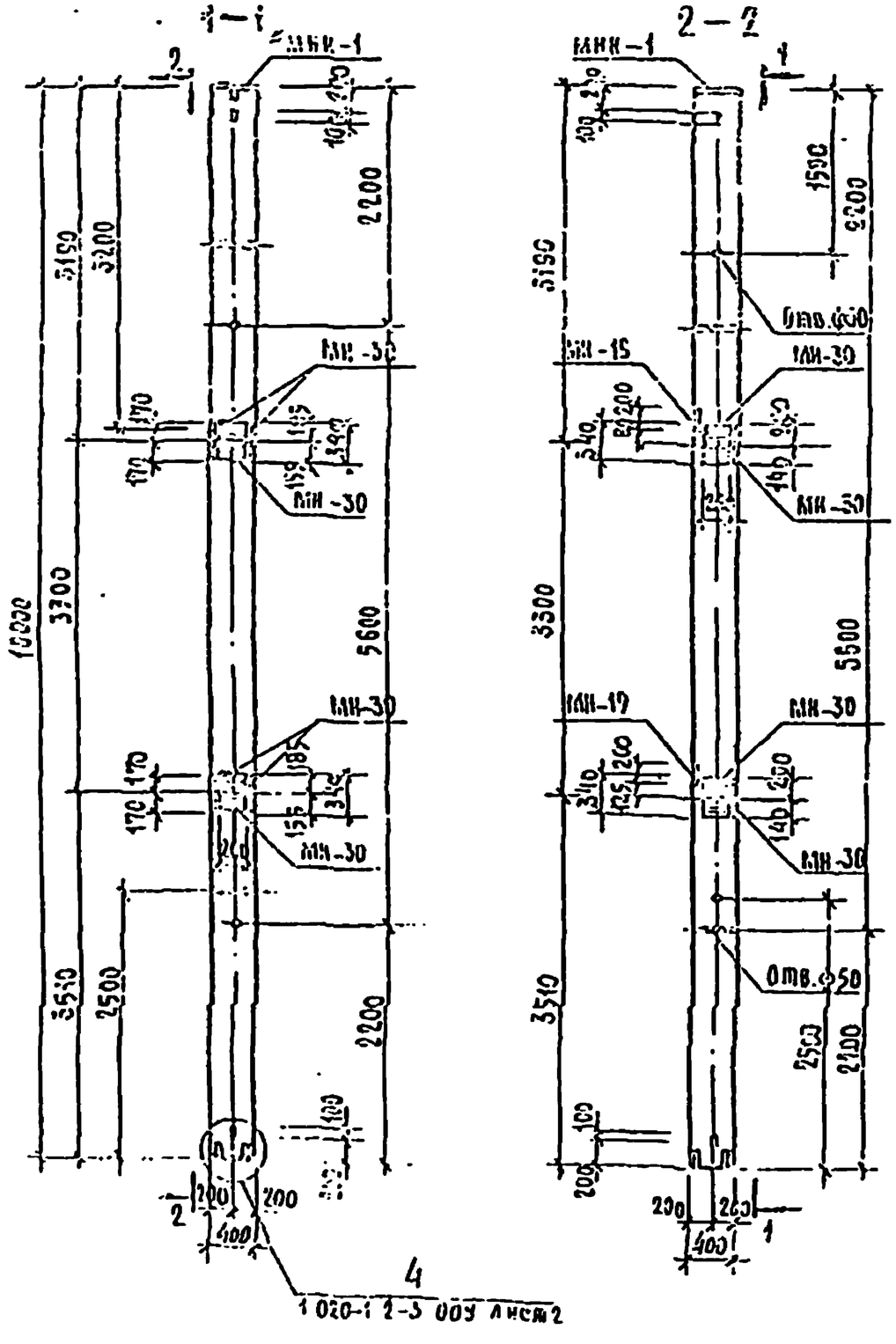

Формат	Зона	Поз.	Обозначение	Наименование	Кол.	Примечание
				Документация		
А3			1.020-1. 2-3 04 СБ	Сборочный чертеж		
А3			1.020-1. 2-3 009	Узлы		
А3			1.020-1. 2-3 04 ВМС	Ведомость материалов на сборные стыки		
А3			2-КЖИ-ВС	Ведомость стыков на сборные предварительно напряженные железобетонные элементы		
А3			1.020-1 1-3 00 ПЗ	Пояснительная записка		
				Сборочные единицы		Масса ед. кг
А3		1	1.020-1. 2-4 04-004	Каркас пр. КП-150	1	84,2
А4		2	1.020-1. 2-5 14 СБ	Изделие закладное МН-30	6	13,62
А3		3	1.020-1. 2-5 15 СБ	Изделие закладное МН-19	2	4,84

Примечание

1. * Закладная деталь используется для ориентирования колонн при монтаже.
2. Колонна формуется в опалубке колонны 4 КВ 4.28-19.

Нач. масс.	Усачевич		294-3-34 М.84-2-КЖИ-К-16
Н. контр.	Корнев		Колонна 4 КВ 4.28-19-3
Гл. инж. пр.	Борсь		Стадия: Р; Листы: 4030; Масштаб: 1:50
ГАП	Данилин		Лист; Листов
ГИП	Бой		ЦНИИЭП им. Б.С. Мезенцева
Инж. 1 кат.	Корнев		

Формат А4

Альбом II

Типовой проект 294-3-34 Н 84.

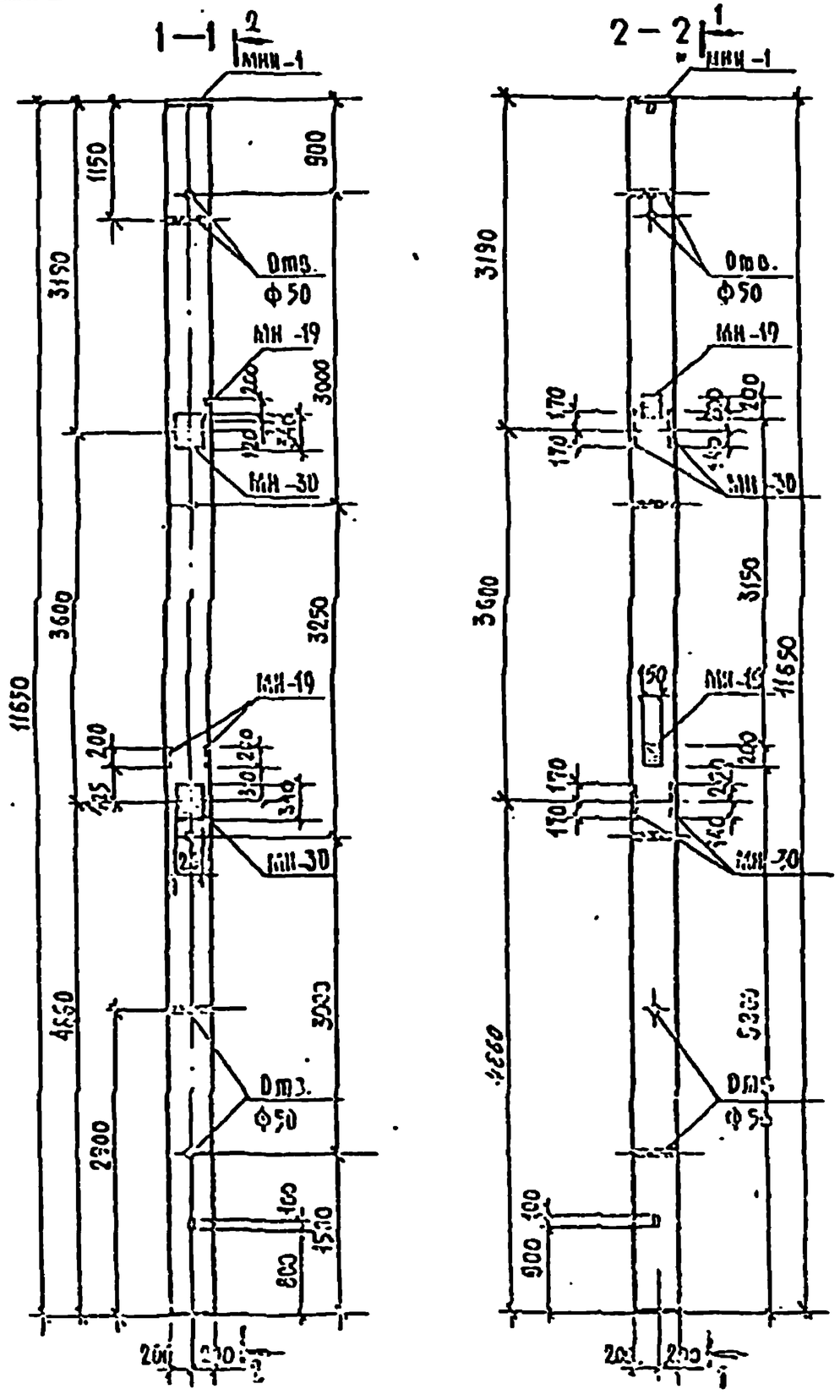

Формат	Зона	Поз	Обозначение	Наименование	Кол.	Примечание
				Документация		
А3			1.020-1.2-3 11 СБ	Сборочный чертеж		
А3			1.020-1.2-3 00У	Узлы		
А3			1.020-1.2-3 11 ВМС	Ведомость материалов и выборка стали		
А3			2-КЖИ-ВС	Выборка стали на сборные стыковые закладные детали		
А3			1.020-1.2-3 00 ПЗ	Пояснительная записка		
				Сборочные единицы		Масса ед., кг
А3		1	2-КЖИ-КП-882-1	Каркас пр. КП-882-1	1	149,19
А3		2	1.020-1 2-5 15 СБ	Изделие закладное МН-19	3	4,04
А4		3	1.020-1 2-5 14 СБ	Изделие закладное МН-30	4	13,62

Примечания:

1. * Закладная деталь используется для ориентирования колонн при монтаже.
2. Колонна формуется в опалубке колонны 3КБ 4.36(48)-17 с применением вкладыша.

Нач. отд.	Исаакович		294-3-34 Н 84 - 2-КЖИ-К-17
Гл. инж. пр.	Корнев		
Гл. инж.	Власов		Колонна 3КБ 4.36-17-5
ГАП	Алексин		
ГИП	Бук		
Рукоп.	Корнев		

Стадия	Масса	Масштаб
Р	4620	1:50
Лист	Листов	

ЦНИИЭП им. Б.С. Мезенцева

Формат А3

Альбом II

Типовой проект 294-3-34 И.84

Ведомость расхода стали на элемент, кг

Марка элемента	Изделия закладные															Общий расход
	Арматура класса А-III ГОСТ 5781-82							Прокат марки ВСт3пс6 ГОСТ 103-76							Всего	
	Ф8	Ф10	Ф12	Ф16	Ф18		Итого	-6×100	-12×100	-12×260	-14×260	-16×100	-4×20	Итого		
3КБ 4.36-17-1	15,264	1,065		20,20			56,452	15,305	11,504	33,303		7,17	0,05	67,347	105,519	
2КВ 4.33-19-1		0,544		6,05			6,604			16,654				16,654	23,258	
3КБ 4.36-21-1	8,61	1,088		20,10			29,798		8,478	33,303		7,17	0,05	49,015	78,814	
3КБ 4.36-21-2	8,61	0,816		15,05	11,4		35,876		5,652	24,981	28,00	7,17	0,06	65,463	101,339	
3КБ 4.36-21-3	19,178	0,272	2,128	31,31	11,4		55,188	3,58	35,61	8,327	28,60	7,17	0,05	93,347	148,535	
3КБ 4.36-17-2	8,61	0,816		17,07	11,4		37,396		8,478	24,981	28,60	7,17	0,05	69,289	107,285	
2КВ 4.33-19-2		0,544		6,06	11,4		18,004		5,652	16,654	28,60			50,906	68,91	
3КБ 4.36-17-3	8,61	1,088		20,10			29,798		8,478	33,303		7,17	0,06	49,015	78,814	
4КВ 4.28-19-1		1,904		25,15			27,054		2,826	58,203		7,17	0,05	68,345	95,399	
4КВ 4.28-19-2		1,632		26,16			27,792		8,478	49,962		7,17	0,06	65,67	93,462	
3КБ 4.36-21-4	10,178	0,544	2,128	38,23			51,13	3,58	41,262	16,654		7,17	0,05	68,726	119,856	
3КБ 4.36-17-4	8,61	1,632		26,16			35,402		8,478	49,962		7,17	0,05	65,67	102,072	
3КБ 4.36-17-5	8,61	2,176		26,15			36,936		8,478	49,962		7,17	0,06	65,670	102,606	
3КВ 4.33-19-1		1,088		16,16			17,248		5,652	33,303				38,95	56,209	
2КВ 4.42-18-1		1,088		16,16			17,248		5,652	33,303				38,96	56,208	
4КВ 4.28-19-3		1,632		24,14			25,772		5,652	49,962		7,17	0,06	62,845	88,615	
3КБ 4.36-17-6	8,61	1,088		20,10			29,798		8,478	33,303		7,17	0,05	49,015	78,814	

Нач.масс	Исакович	
Н.констр.	Корнев	
Гл.инж.пр.	Волов	
ГАП	Пашенин	
ГИП	Бун	
Эксперт	Горнев	

294-3-34 И.84-2-КЖИ-ВС

Выборка стали на дополнительные закладные детали

Стадия	Лист	Листов
Р		

Лист | Листов

ЦНИИЭП им. Б.С. Мезенцева

Формат А3

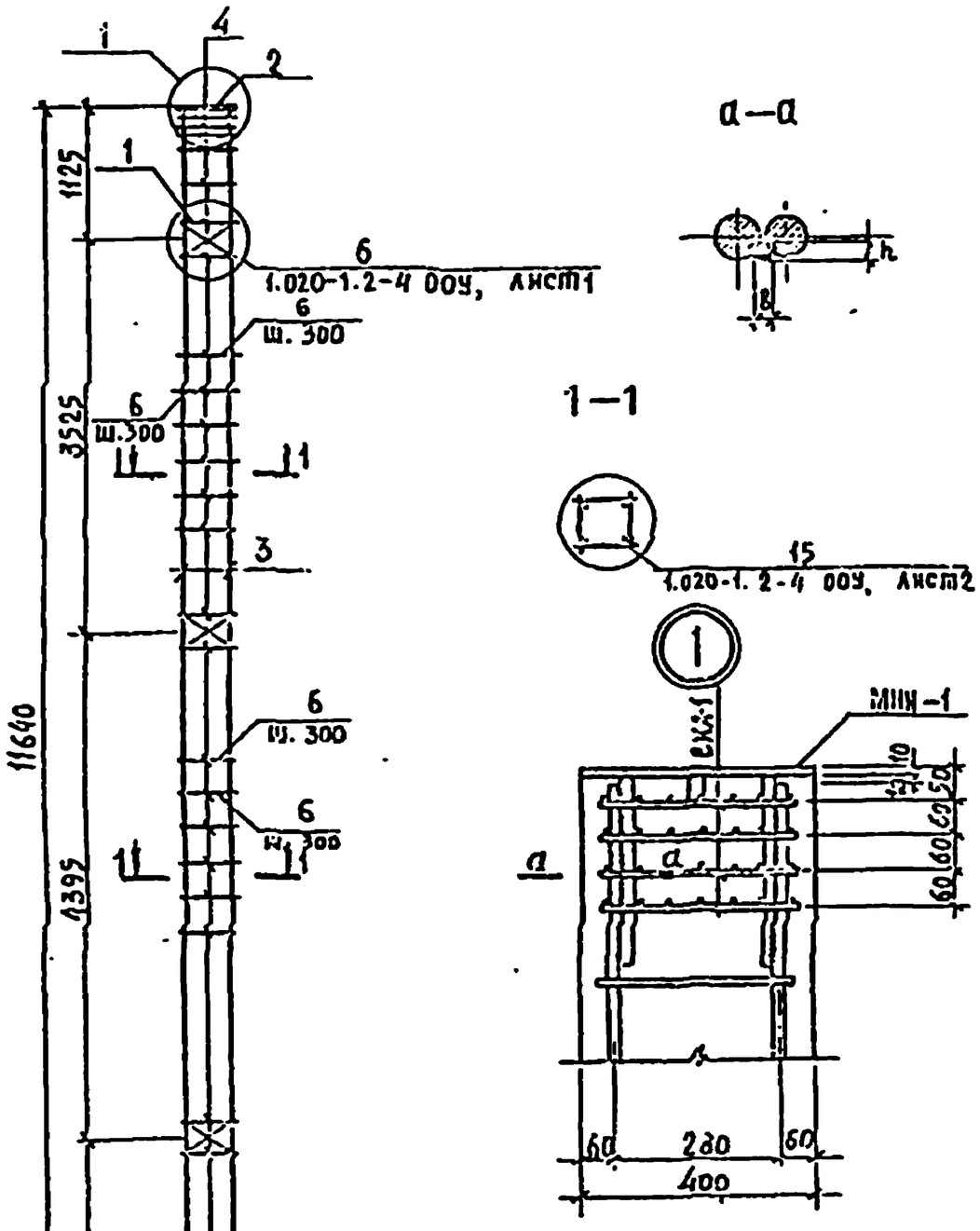

Формат	Зона	Поз	Обозначение	Наименование	Кол.	Примечание
				Документация		
А3			1.020-1.2-4 ООУ	Узлы		
А3			1.020-1.2-4 ОО ПЗ	Пояснительная записка		
				Сборочные единицы		
А4		1	1.020-1.2-5 02-01	Сетка С-4	3	1,072 кг
А4		2	2-КЖИ-МПН-1	Изделие закладное МПН-1	1	9,15 кг
А4		4	1.020-1.2-5 11	Сетка СКА-1	4	2,153 кг
				Детали		
А4		3	-2-КЖИ-СО-03	Стержень отдельный	4	22,3 кг
А4		6	1.020-1.2-5 03-03	Стержень отдельный	42	0,264 кг

Гл. инж. проект	Ишкова		
Нач. маст.	Ясинович		
Н. контр.	Корнеев		
Гл. инж. пр.	Волов		
ГАП	Ашмян		
ГИП	Бич		
Рук. гр.	Корнеев		

294-3-34 м.84-2-КЖИ-КП-832-1

Каркас пространственный КП-832-1

Стадия	Масса	Масштаб
Р	149,19	
Лист	Листов	

ЦНИИЭП им. Б.С. Метлинова

Альбом II

294-3-34 м.84

Формат А3

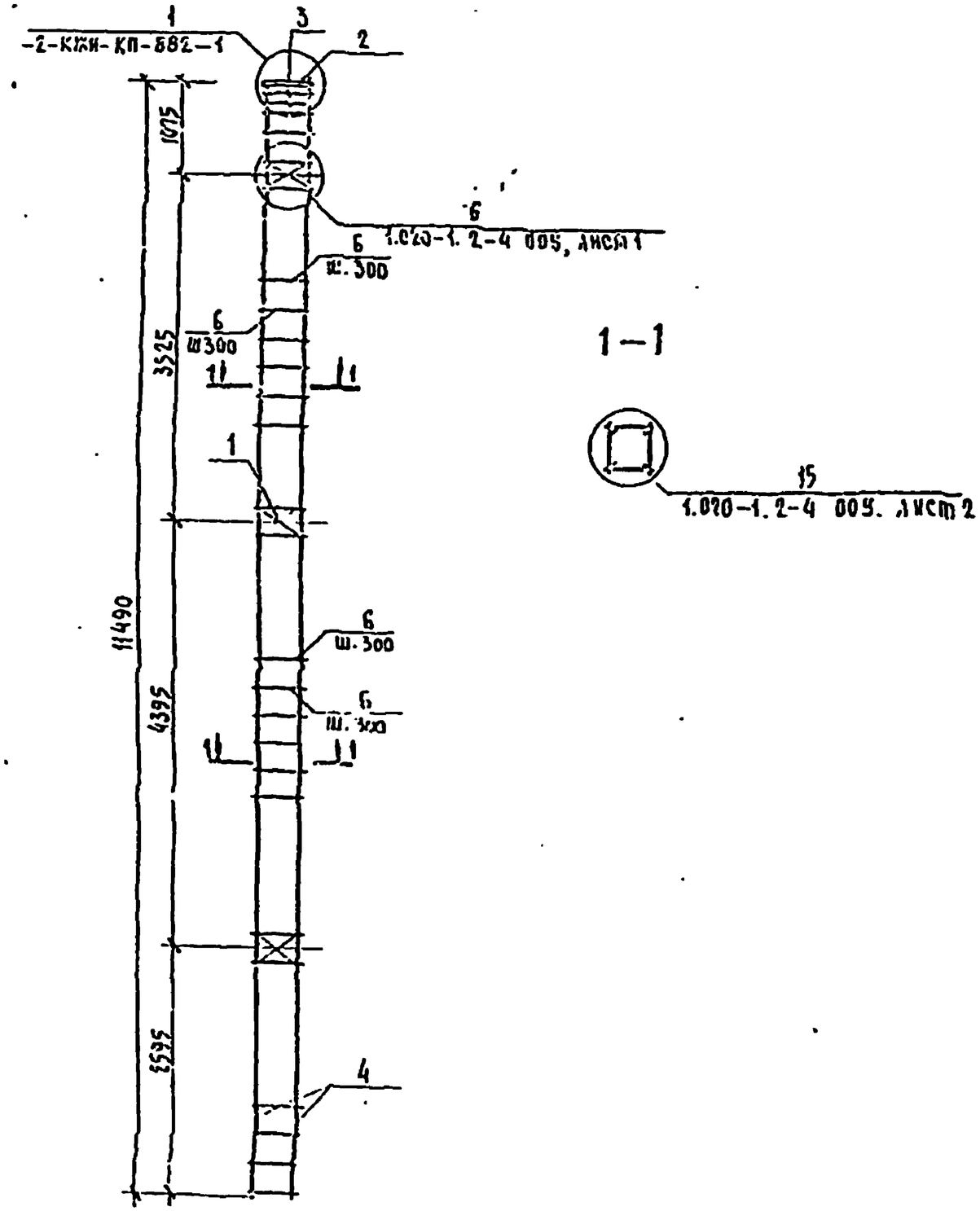

Формат	Зона	Поз.	Обозначение	Наименование	Кол.	Примечание
				Документация		
А3			1.020-1.2-4 005	Узлы		
А3			1.020-1.2-4 00ПЗ	Пояснительная записка		
				Сборочные единицы		
А4		1	1.020-1.2-5 02-01	Сетка С-4	3	1.072 кг
А4		2	-2-КЖИ-МНН-1	Изделие закладное МН-1	1	9.15 кг
А4		3	1.020-1.2-5 11	Сетка СКА-1	4	2.153 кг
				Детали		
А4		4	-2-КЖИ-00-04	Стержень отдельный	4	28.4 кг
А3		6	1.020-1.2-5 03-03	Стержень отдельный	43	0.234 кг

294-3-34 м.84-2-КЖИ-КП-882-2

Нач. маст.	Исаакович	
Н. контр.	Корнев	
Гл. инж. пр.	Волов	
ГАП	Кашенин	
ГИП	Бун	
Инженер	Корнев	

Каркас пространственный КП-882-2

Стадия	Масса	Масштаб
Р	146,75	1:50
Лист	Листов	

ЦНИИЭП им. Б.С. Мезенцева

Формат А3

Альбом II

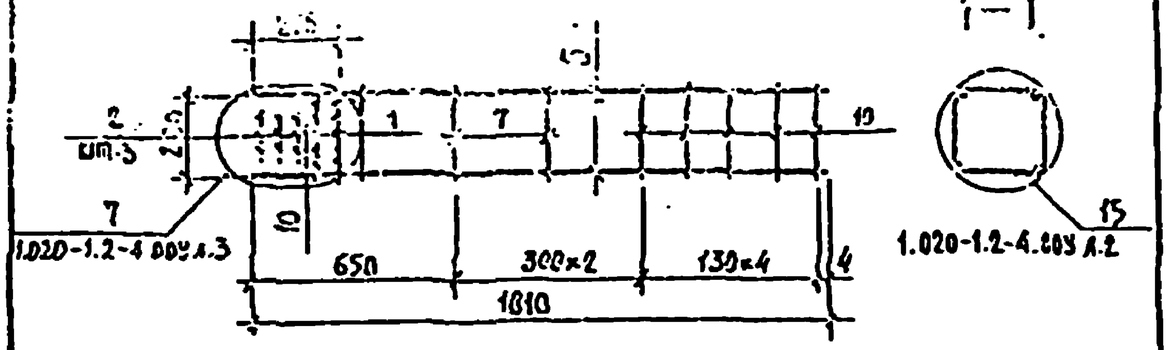

Типовой проект 294-3-34 м.84

Формат	Зона	Поз.	Обозначение	Наименование	Кол.	Примечание
				Документация		
А3			1.020-1.2-4 00У	Узлы		
А3			1.020-1.2-4 00 ПЗ	Пояснительная записка		
				Сборочные единицы		
А4		1	1.020-1.2-5 11	Сетка СКА-1	2	2.153кг
А4		2	11-02	" СКА-3	3	1.427кг
				Детали		
А4		5	-2-КЖИ-СО-05	Стержень отдельный	4	4,47
А4		7	1.020-1.2-5 03-03	Стержень отдельный	4	0,284кг
А4		10	1.020-1.2-5 03-06	Стержень отдельный	4	0.144кг

Инв. № подл. | Подпись и дата | Взам. инв. №

294-3-34 м.64-2-КЖИ-КП-1

Нач.маст.	Тарасова		
Инж.кат.	Корнеева		
Инж.I кат.	Зуева		
ГАП	Пащенко		
ГИП	Ежов		
Рук.гр.инж.	Корнеева		

Каркас пространственный КП-1

Стадия	Масса	Масштаб
Р	28,21	

Лист | Листов

ЦНИИЭП им. Б.С.Стешенцева

Формат А4

Альбом II

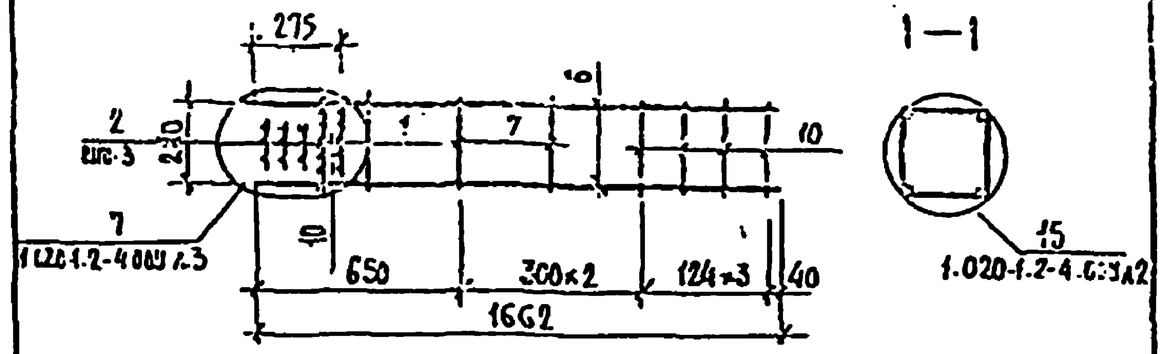

Типовой проект 294-3-34 м.84

Формат	Зона	Поз.	Обозначение	Наименование	Кол.	Примечание
				Документация		
А3			1.020-1.2-4 00У	Узлы		
А3			1.020-1.2-4 00 ПЗ	Пояснительная записка		
				Сборочные единицы		
А4		1	1.020-1.2-5 11	Сетка СКА-1	2	2.153кг
А4		2	11-02	" СКА-3	3	1.427кг
				Детали		
А4		6	-2-КЖИ-СО-06	Стержень отдельный	4	4,15кг
А4		7	1.020-1.2-5 03-03	Стержень отдельный	4	0,284кг
А4		10	1.020-1.2-5 03-06	Стержень отдельный	4	0,144кг

Инв. № подл. | Подпись и дата | Взам. инв. №

294-3-34 м.84-2-КЖИ-КП-2

Нач.маст.	Колесник		
Инж.кат.	Корнеева		
Инж.I кат.	Зуева		
ГАП	Пащенко		
ГИП	Ежов		
Рук.гр.инж.	Корнеева		

Каркас пространственный КП-2

Стадия	Масса	Масштаб
Р	26,71	

Лист | Листов

ЦНИИЭП им. Б.С.Стешенцева

Формат А4

Альбом II

Типовой проект 294-3-34м.84

1—1

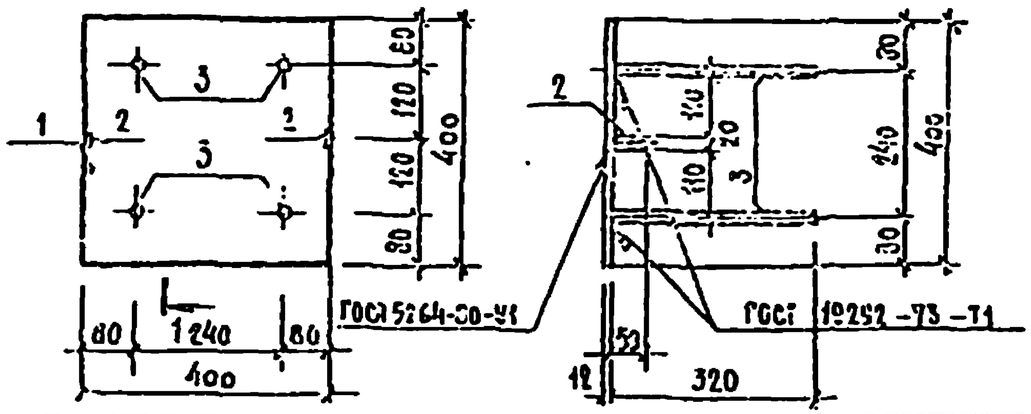

Позиция	Поз.	Кол.	Обозначение	Наименование	Кол.	Примечание
				Детали		
Б4		1	-2-КЖН-МНН-1-01	Пластина $\frac{10\times400\ ГОСТ\ 82-70}{Б\ Ст3пс6\ ГОСТ\ 380-70}$		
				$e=400$	1	7.17
Б4		2	-02	Полоса $\frac{4\times20\ ГОСТ\ 103-76}{Б\ Ст3пс6\ ГОСТ\ 380-71}$		
				$c=50$	2	0.03
Б4		3	-03	Стержень ГОСТ 5781-82		
				Ф16АIII $e=320$	1	0.48

294-3-34м.84 -2-КЖН-МНН-1

Изделие закладное МНН-1

Стадия	Масса	Масштаб
Р	9.15	1:5

Лист | Листов

ЦНИИЭП им. Б.С. Мезенцева

Формат А4

Альбом II

Типовой проект 294-3-34м.84

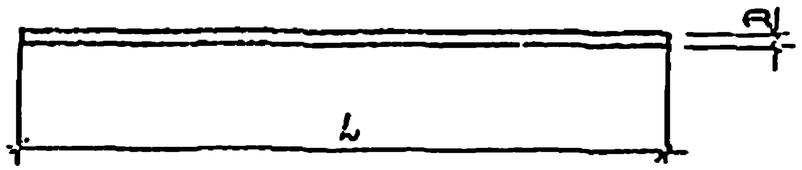

Обозначение	D	L	Масса ед., кг
2-КЖН-СО	20	11640	28.8
-04	20	11490	28.4
-05	20	1810	4.47
-06	20	1660	4.10

294-3-34м.84 -2-КЖН-СО

Стержень отдельный

Сталь класса AIII ГОСТ 5781-82

Стадия	Масса	Масштаб
Р	См. марк.	

Лист | Листов

ЦНИИЭП им. Б.С. Мезенцева

Формат А4

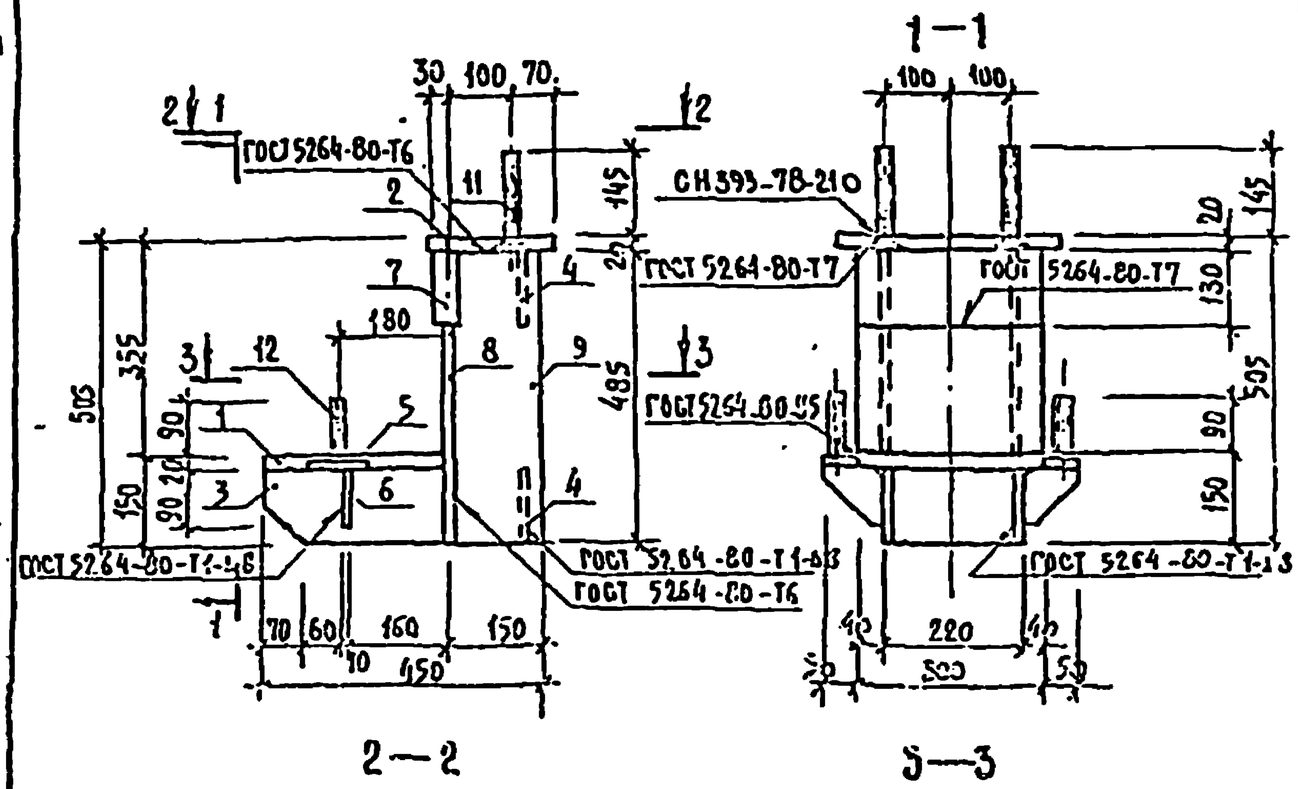

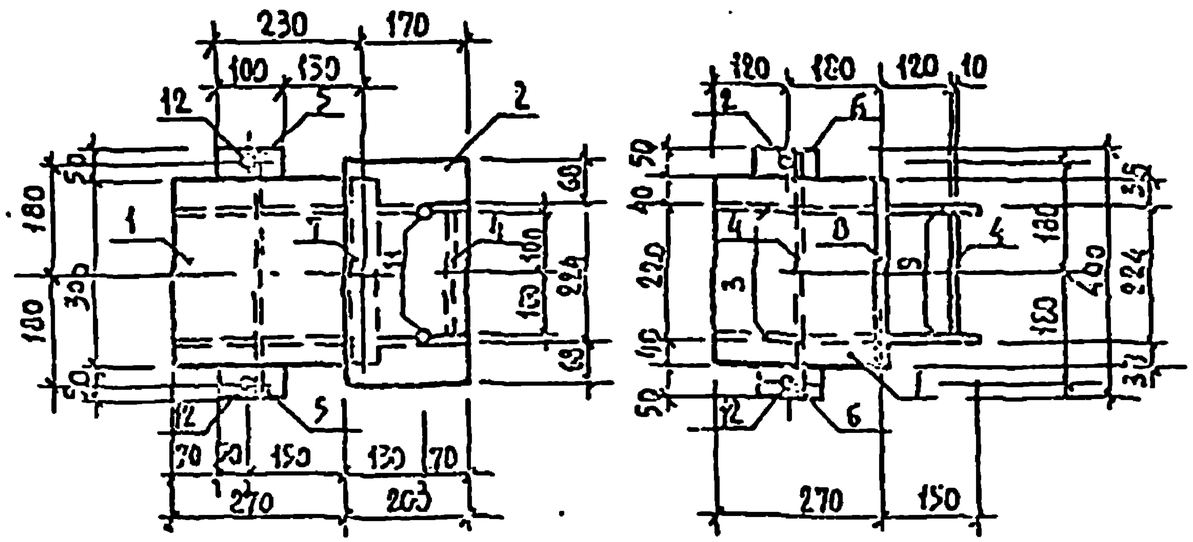

Формат	Зона	Поз.	Обозначение	Наименование	Кол.	Примечание
				Детали		Масса ед., кг
				Полоса $\frac{\text{ГОСТ 103-76}}{\text{Вст3пс6 ГОСТ 380-71}}$		
Б.Ч.		2	2-КЖИ-ИМ-1-02	20×200, ℓ=360	1	11.3
Б.Ч.		3	-03	10×130, ℓ=290	2	3.0
Б.Ч.		4	-04	10×130, ℓ=200	3	2.0
Б.Ч.		5	-05	10×50, ℓ=100	2	0.4
Б.Ч.		6	-06	10×90, ℓ=90	2	0.6
Б.Ч.		7	-07	45×130, ℓ=300	1	13.8
Б.Ч.		9	-09	12×142, ℓ=435	2	6.4
				Полоса $\frac{\text{ГОСТ 82-70}}{\text{ВСт3пс6 ГОСТ 380-71}}$		
Б.Ч.		1	-01	20×200 ℓ=300	1	9.4
Б.Ч.		8	-08	16×300 ℓ=355	1	13.4
				Круг $\frac{\text{В 20 ГОСТ 2590-71}}{\text{Ст3 ГОСТ 535-79}}$		
Б.Ч.		11	-011	ℓ=165	2	0.1
Б.Ч.		12	-012	ℓ=110	2	0.3

Примечания см. на -2-КЖИ-ИМ-2

Нач.отд.	Колесова		
Н.контр.	Корнев		
Гл.спец.	Золоб		
ГАС	Клюевский		
ГИП	Бой		
Разраб.	Корнев		

294-3-34.м.84-2КЖИ-ИМ-1

Монтажный столик ИМ-1

Стадия	Масса	Масштаб
Р	76.1	1:10
Лист	Листов	

ЦНИИЭП им. Б.С. Метенкова

Формат А3

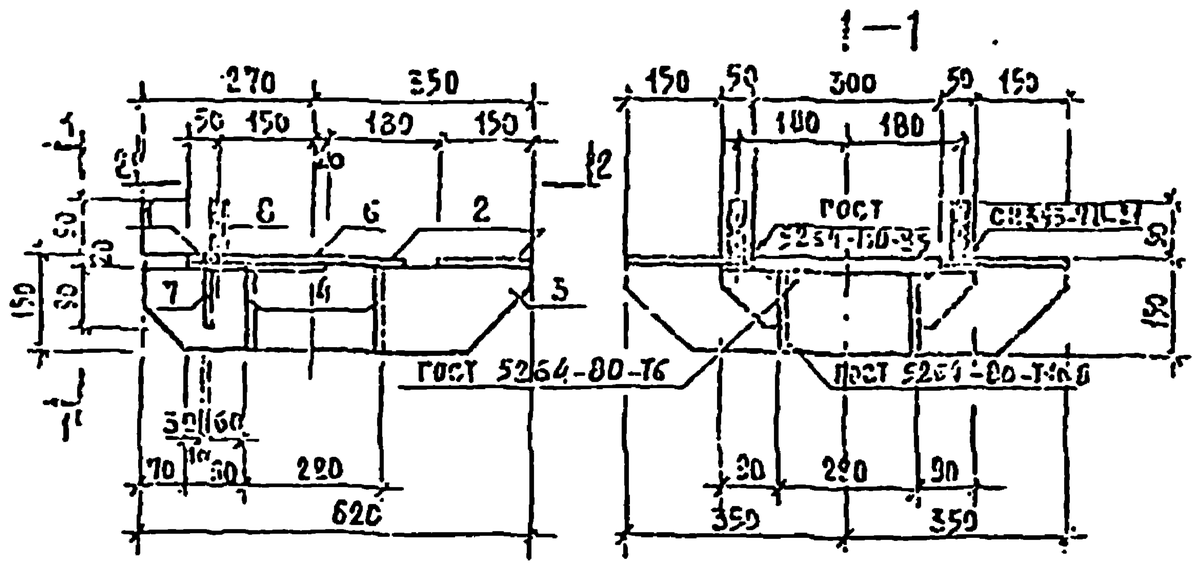

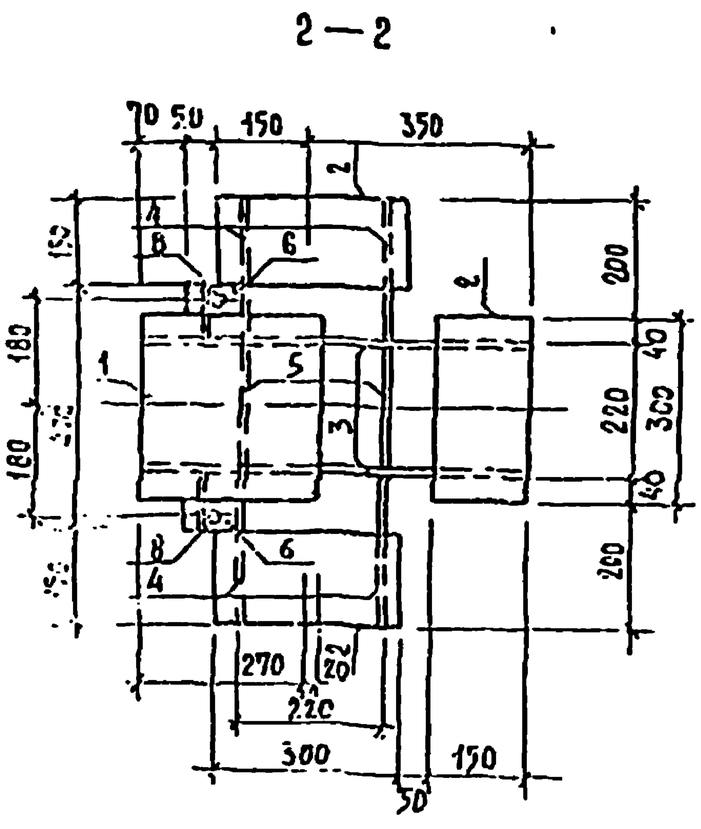

Формат	Зона	Поз.	Обозначение	Наименование	Кол.	Примечание
				Детали		Масса, кг
				Полоса ГОСТ 103-76 / ВСт3пс6 ГОСТ 380-71		
Б.Ч.		2	2-1259-НМ-2-02	10×150, ℓ=300	3	3.5
Б.Ч.		3	-03	10×140, ℓ=620	2	6.8
Б.Ч.		4	-04	10×140, ℓ=240	4	2.6
Б.Ч.		5	-05	10×130, ℓ=200	2	2.0
Б.Ч.		6	-06	10×50, ℓ=100	2	0.4
Б.Ч.		7	-07	10×90, ℓ=90	2	0.6
Б.Ч.		1	-01	Полоса ГОСТ 82-70 / ВСт3пс6 ГОСТ 380-71		
				20×300, ℓ=290	1	13.6
		8	-08	Круг В 20 ГОСТ 2590-71 / Ст3 ГОСТ 535-79		
				ℓ=100	2	0.2

Примечания

1. Сварку выполнять электродами типа Э42А по ГОСТ 9467-75.
2. Поверхности грунтовать железным суриком марки АК по ГОСТ 8135-74, толщина покрытия 95 мм.

Инж. отд.	Исакович		294-3-54 м.84-2-КЖИ-НМ-2
Н. контр.	Корнев		
Гл. инж. пр.	Болов		Монтажный столик НМ-2
ГАП	Пашекин		
ГИП	Буй		
Рукв. гр.	Корнев		

Стадия	Масса	Масштаб
Р	56.5	1:10
Лист	Листов	

ЦНИИЭП им. Б.С. Мезенцева

Формат А3

Альбом II

Типовой проект 294-3-34.м.84

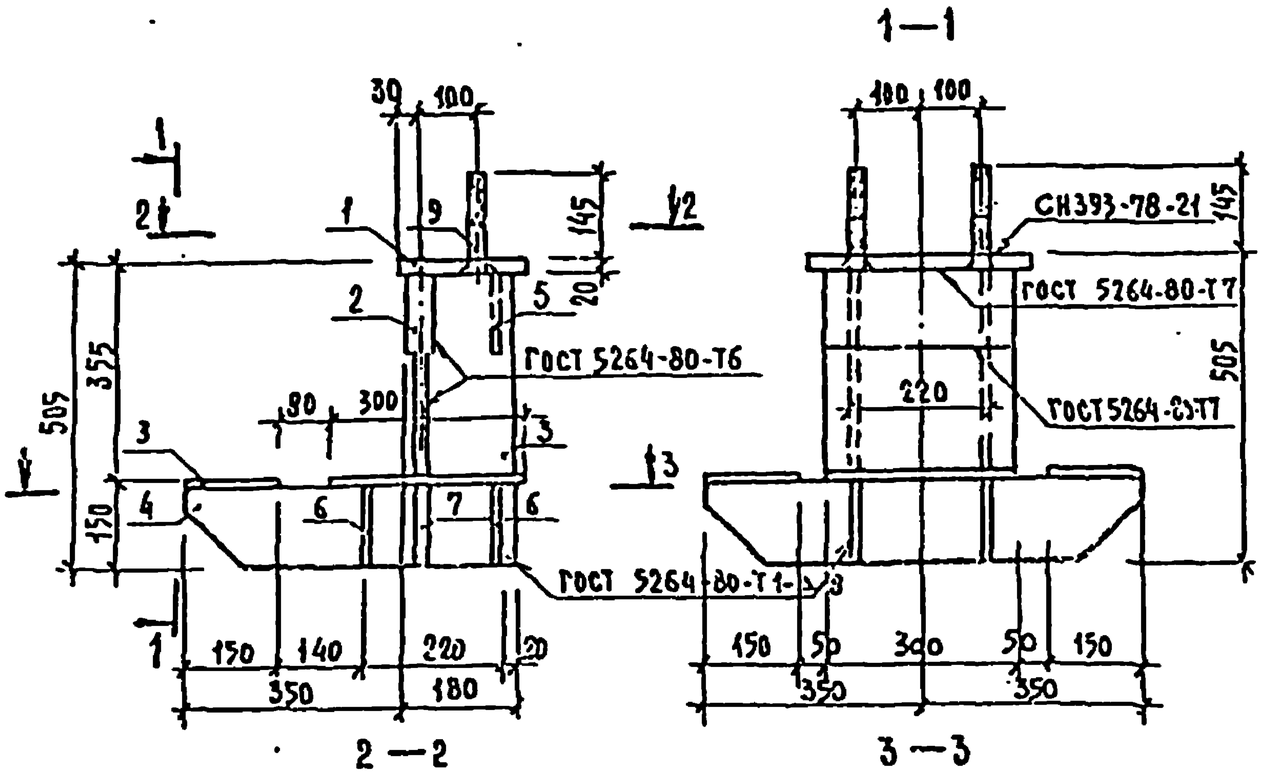

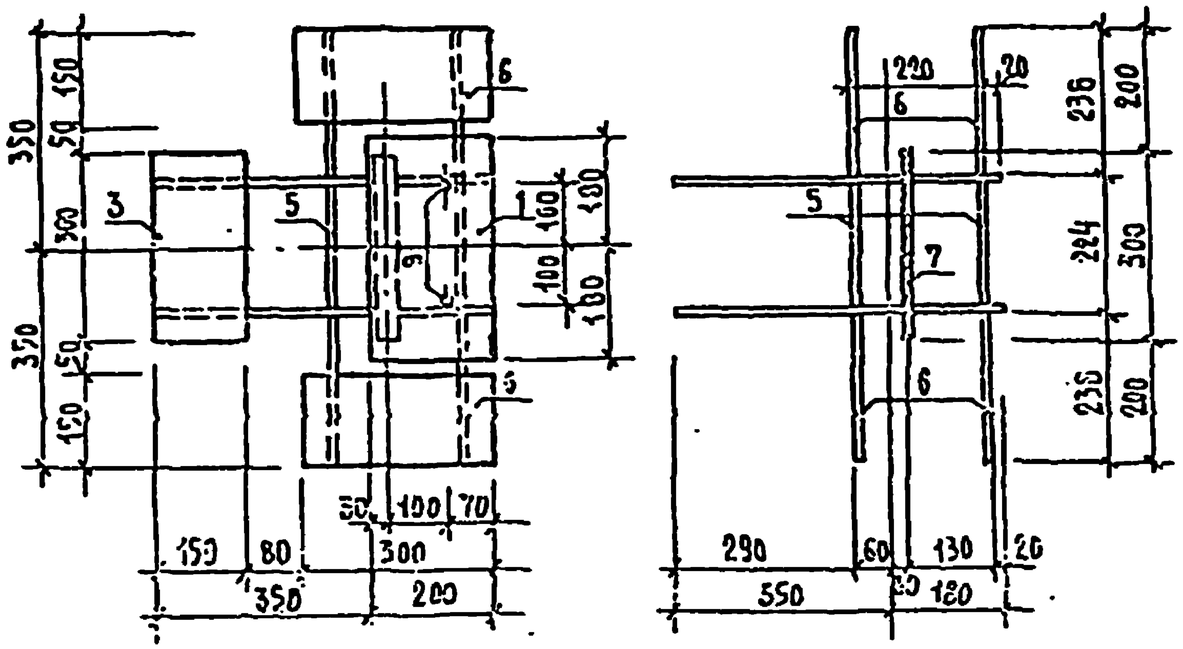

Формат	Зона	Поз.	Обозначение	Наименование	Кол.	Примечание
				Детали		Масса ед. кг
				Полоса $\frac{\text{ГОСТ 103-76}}{\text{В Ст3пс6 ГОСТ 380-71}}$		
Б4		2	-2-КЖИ-НМ-3-02	45×130, ℓ=300	1	13.8
Б4		3	-03	10×150, ℓ=300	3	3.5
Б4		4	-04	10×140, ℓ=372	2	4.1
Б4		5	-05	10×140, ℓ=200	3	2.2
Б4		6	-06	10×140, ℓ=238	4	2.6
Б4		1	-01	20×200, ℓ=360	1	11.3
Б4		8	-08	12×142, ℓ=485	2	6.5
Б4		7	-07	Полоса $\frac{\text{16×300 ГОСТ 82-70}}{\text{В Ст3пс6 ГОСТ 380-71}}$		
				ℓ=355	1	13.4
		9	-09	Круг $\frac{\text{В 20 ГОСТ 2590-71}}{\text{Ст3 ГОСТ 535-79}}$		
				ℓ=165	2	0.4

Примечания см. на -2-КЖИ-НМ-2

Инженер	Исаакович		
Н.контр.	Корнев		
Одинцова			
ГИП	Пасенюк		
ГИП	Бзк		
Разраб.	Корнев		

294-3-34.м.84-2-КЖИ-НМ-3

Монтажный столик НМ-3

Стадия	Масса	Масштаб
Р	87.8	1:10
Лист	Листов	

ЦНИИЭП им. Б.С. Мезенцева

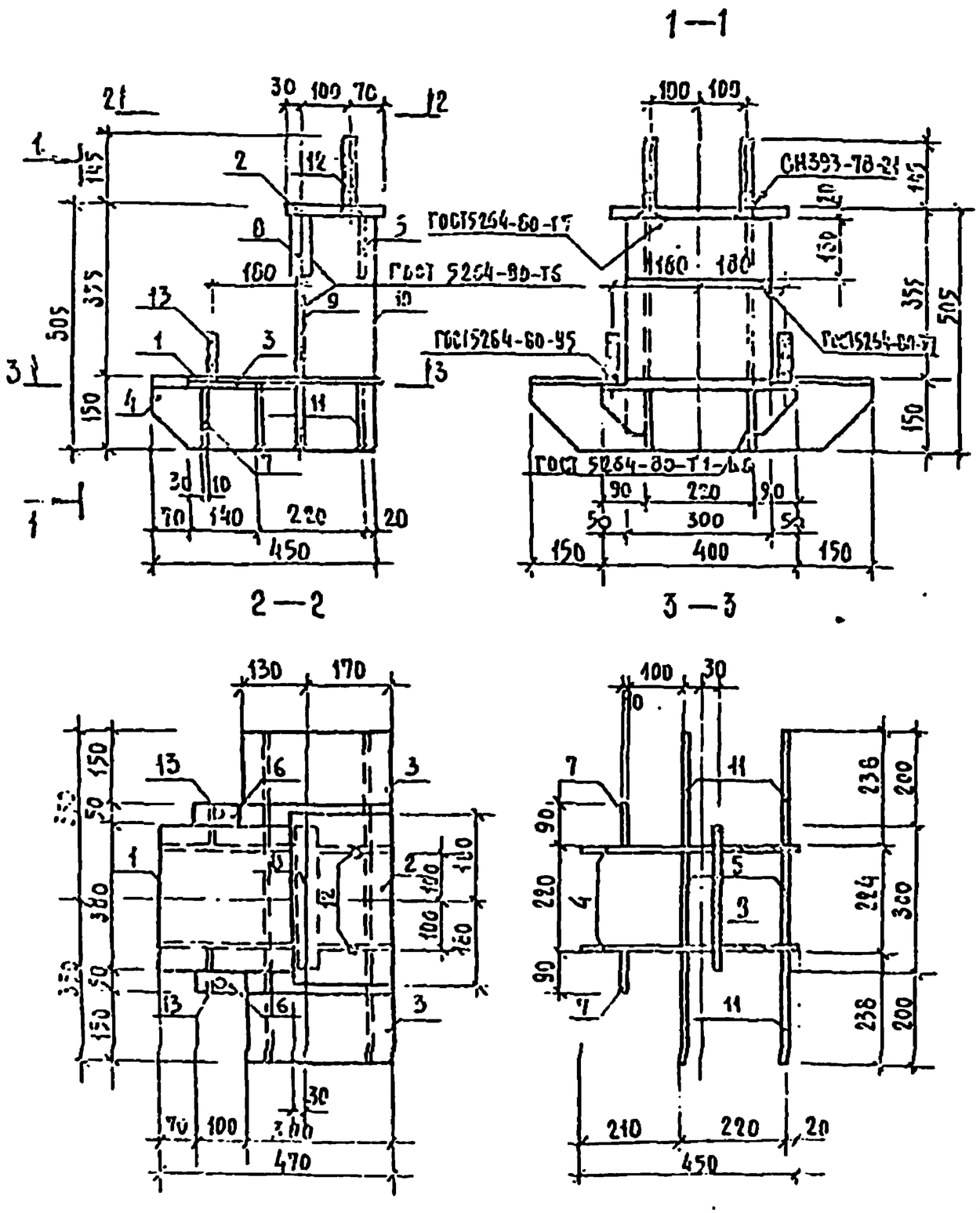

Формат	Зона	Поз.	Обозначение	Наименование	Кол.	Примечание
				Детали		Масса ед. кг
				Полоса $\frac{\text{ГОСТ 103-75}}{\text{Ст3пс6 ГОСТ 380-71}}$		
Б.Ч.		2	2-КЖН-НМ-4 -02	20×200, ℓ= 360	1	11.3
Б.Ч.		3	-03	10×150, ℓ= 300	2	3.5
Б.Ч.		4	-04	10×150, ℓ= 290	2	3.0
Б.Ч.		5	-05	10×130, ℓ= 200	3	2.0
Б.Ч.		6	-06	10×50, ℓ= 100	2	0.4
Б.Ч.		7	-07	10×90, ℓ= 90	2	0.6
Б.Ч.		8	-08	45×150, ℓ= 300	1	15.9
Б.Ч.		10	-010	12×142, ℓ=485	2	6.5
Б.Ч.		11	-011	10×140, ℓ=236	4	2.6
				Полоса $\frac{\text{ГОСТ 82-70}}{\text{Ст3пс6 ГОСТ 380-71}}$		
Б.Ч.		1	-01	20×300 ℓ=290	1	13.6
Б.Ч.		9	-09	16×300 ℓ=355	1	13.4
				Круг $\frac{\text{В20 ГОСТ 2590-71}}{\text{Ст3 ГОСТ 535-79}}$		
Б.Ч.		12	-2-КЖН-НМ-4-012	ℓ = 165	2	0.4
Б.Ч.		13	-013	ℓ = 110	2	0.3

Примечания см. на 2-КЖН-НМ-2

Нач.мас.	Исаакович		
Н.контр.	Корнев		
Гл.инж.п.	Волов		
Гл.с.	Пашенин		
ГИП	Бхи		
Ст.инж.	Корнев		

294-3-34м.84 - 2-КЖН-НМ-4

Монтажный столик НМ-4

Стадия	Лист	Листов
Р	97.2	1:10

ЦНИИЭП им. Б.С. Незевайлова

Альбом II

Типовой проект 294-3-34 м.84

Инв.№ подл. | Подпись и дата | Взам.инв.№

Формат А5

Альбом II

Типовой проект 294-3-34м.84

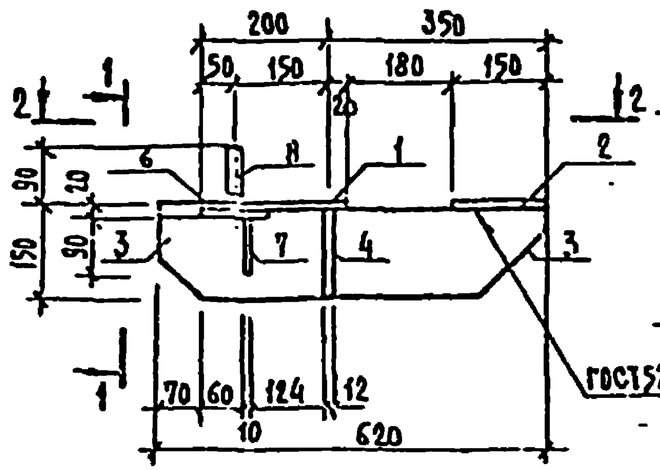

1—1

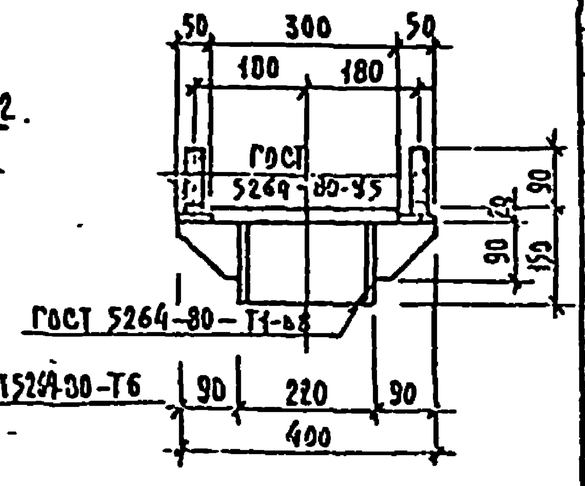

2—2

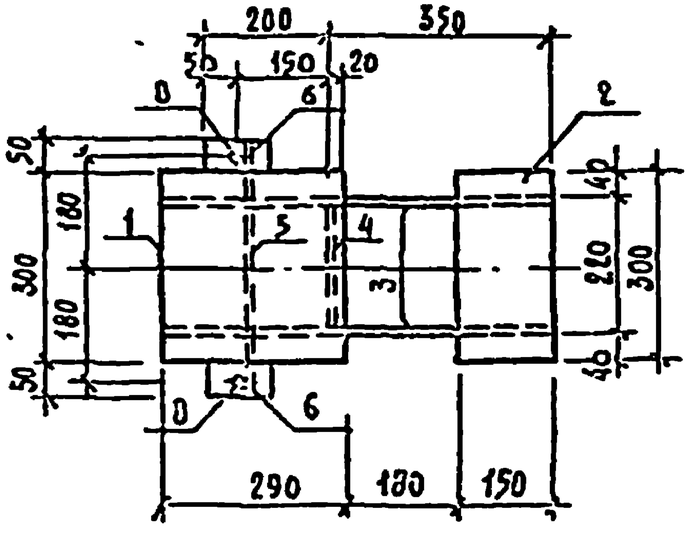

Формат	Зона	Поз	Обозначение	Наименование	Кол.	Примечание
				Детали		Масса ед., кг
				Полоса $\frac{\text{ГОСТ 103-76}}{\text{Вст3пс6 ГОСТ 380-71}}$		
Б.Ч.		2	-2-КЖИ-НМ-5 -02	10 × 150, ℓ = 300	1	3.5
Б.Ч.		3	-03	10 × 140, ℓ = 620	2	6.8
Б.Ч.		4	-04	12 × 130, ℓ = 200	1	2.45
Б.Ч.		5	-05	10 × 130, ℓ = 200	1	2.0
Б.Ч.		6	-06	10 × 50, ℓ = 100	2	0.4
Б.Ч.		7	-07	10 × 90, ℓ = 90	2	0.6
Б.Ч.		1	-01	Полоса $\frac{\text{ГОСТ 82-70}}{\text{Вст3пс6 ГОСТ 380-71}}$		
				20 × 300 ℓ = 290	1	13.6
Б.Ч.		8	-08	Круг $\frac{\text{В20 ГОСТ 2590-71}}{\text{Ст3 ГОСТ 535-79}}$		
				ℓ = 110	2	0.3

Примечания см. на -2-КЖИ-НМ-2

Нач.маст.	Исаакович	
Инженер	Корнев	
Гл.инж.пр.	Волов	
ГАП	Пашкин	
ГИП	Бой	
Инж.пр.чк.	Корнев	

294-3-34м.84 -2-КЖИ-НМ-5

Монтажный столик НМ-5

Стадия	Масса	Масштаб
Р	37.3	1:10
Лист	Листов	

ЦНИИЭП им. Б.С. Кезенцева

Формат А3

Альбом II

Типовой проект 294-3-34 М.84

Инв. № подл. | Подпись и дата | Взам. инв. №

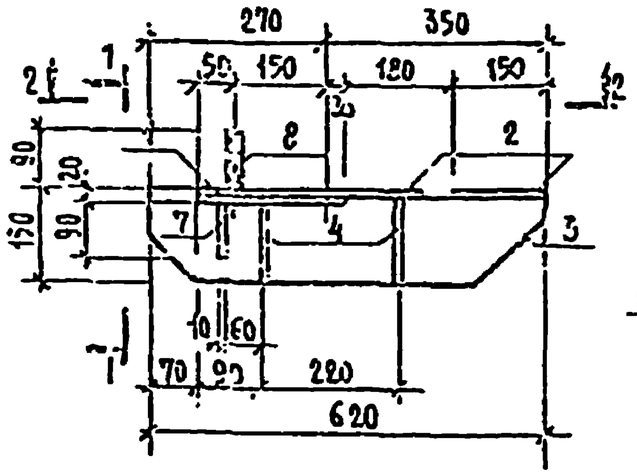

1—1

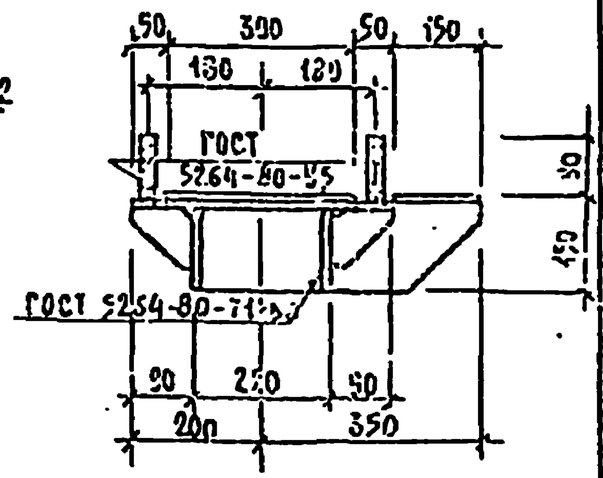

2—2

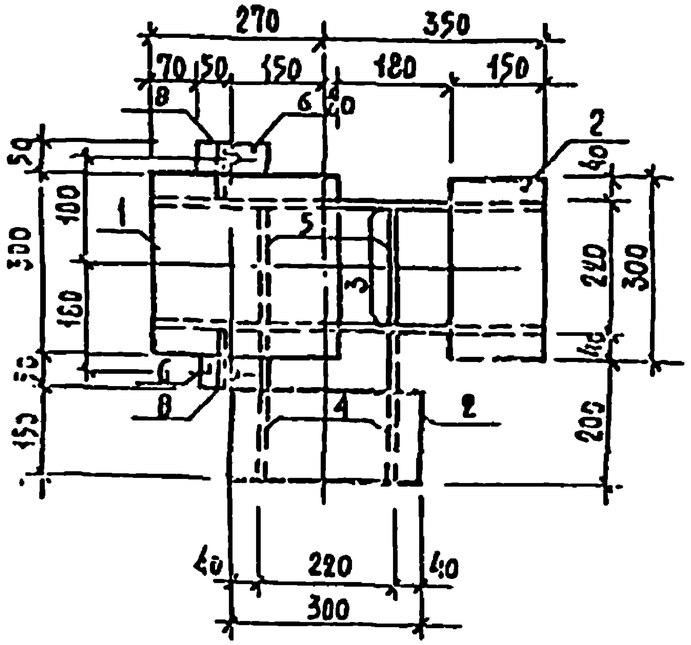

Формат	Зона	Поз.	Обозначение	Наименование	Кол.	Примечание
				Детали		Масса кг
				Полоса ГОСТ 103-76 / Вст3пс6 ГОСТ 380-71		
Б.Ч.		2	2-КЖН-НМ-6-02	10×150 ℓ=360	2	3.5
Б.Ч.		3	-03	10×110 ℓ=620	2	5.3
Б.Ч.		4	-04	10×140 ℓ=240	2	2.6
Б.Ч.		5	-05	10×130 ℓ=220	2	2.0
Б.Ч.		6	-06	10×50 ℓ=100	2	0.4
Б.Ч.		7	-07	10×40 ℓ=70	2	0.3
Б.Ч.		1	-01	Полоса 20×360 ГОСТ 82-70 / Вст3пс6 ГОСТ 380-71		
				ℓ=290	1	13.1
Б.Ч.		8	-08	Круг В20 ГОСТ 2590-71 / Ст3 ГОСТ 535-79		
				ℓ=110	2	0.3

Примечания см. на 2-КЖН-НМ-2

Нач.масс	Исакович	
Н.контр.	Корнев	
Гл.инж.пр.	Волов	
ГАП	Пашенин	
ГИП	Бук	
Рук.гр.инж.	Корнев	

294-3-34 М.84-2-КЖН-НМ-6

Монтажный столик НМ-6

Стадия	Масса	Масштаб
Р	43.1	1:10

Лист | Листов

ЦНИИЭП им. Б.С. Мезенцева

Формат А3

Альбом II

Типовой проект 294-3-34 м.84

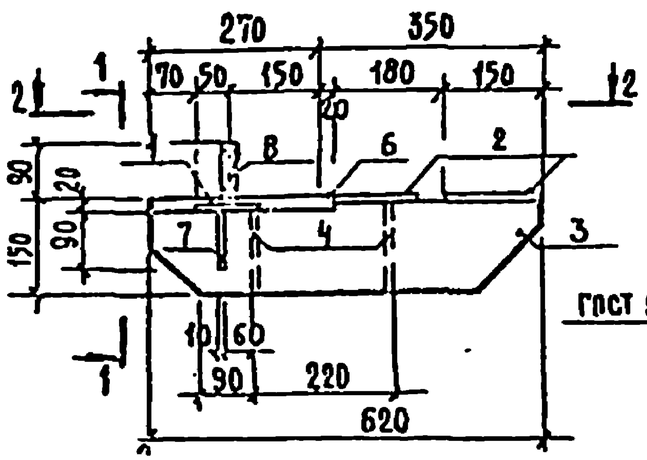

1—1

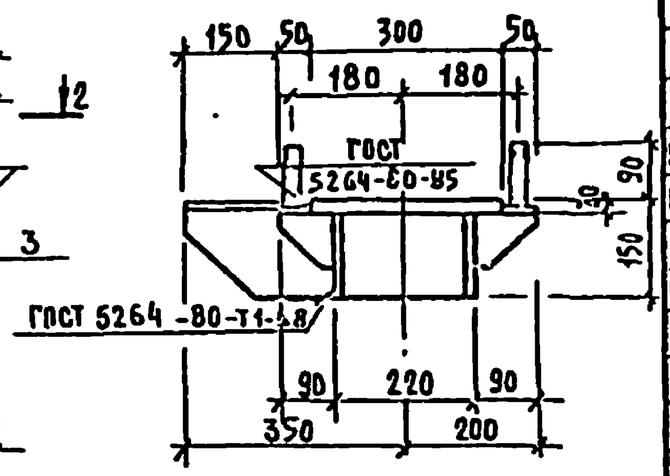

2—2

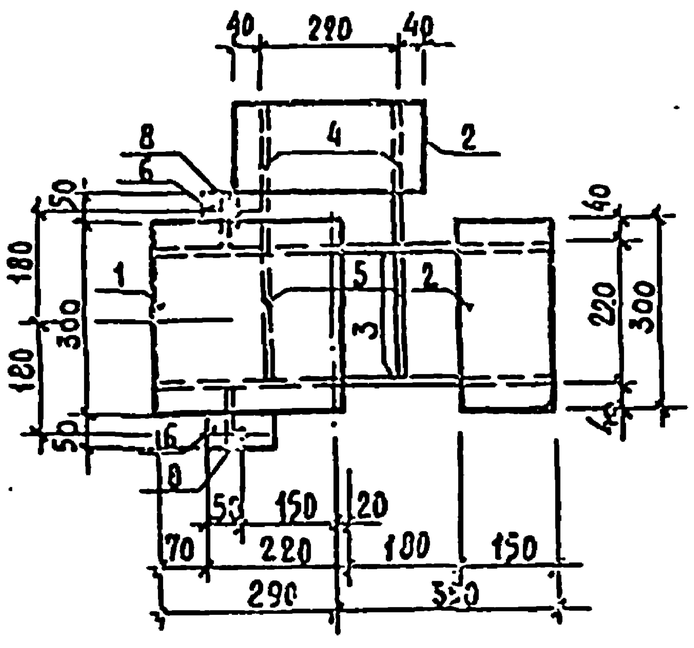

Формат	Зона	Поз	Обозначение	Наименование	Кол.	Примечание
				Детали		Масса ед. кг
				Полоса $\frac{\text{ГОСТ 103-76}}{\text{В Ст3пс6 ГОСТ 380-71}}$		
Б.ч.		2	2-КЖИ-ИМ-7-02	10×150 ℓ=300	2	3.5
Б.ч.		3	-03	10×140 ℓ=620	2	6.8
Б.ч.		4	-04	10×140 ℓ=240	2	2.6
Б.ч.		5	-05	10×130 ℓ=200	2	2.0
Б.ч.		6	-06	10×50 ℓ=100	2	0.4
Б.ч.		7	-07	10×90 ℓ=90	2	0.6
		1	-01	Полоса $\frac{\text{20×300 ГОСТ 82-70}}{\text{В Ст3пс6 ГОСТ 380-71}}$		
				ℓ=290	1	13.65
		8	-08	Круг $\frac{\text{В 20 ГОСТ 2590-71}}{\text{Ст3 ГОСТ 535-79}}$		
				ℓ=110	2	0.3

Примечания см. на 2-КЖИ-ИМ-2

Нач.отдел	Исакович		
Н.конс.	Корнев		
Гл.спец.	Зоаов		
ГАП	Пашенко		
ГИП	Бун		
Разраб.	Корнев		

294-3-34 м.84-2-КЖИ-ИМ-7

Монтажный столик ИМ-7

Стадия	Масса	Масштаб
Р	46.1	1:10
Лист	Листов	

ЦНИИЭП им. Е.С. Мезенцева

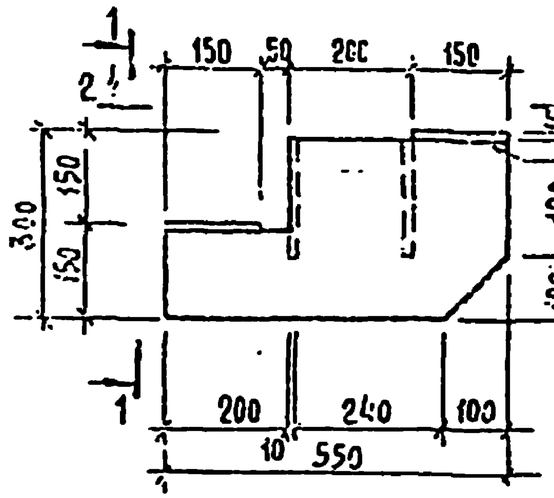

1—1

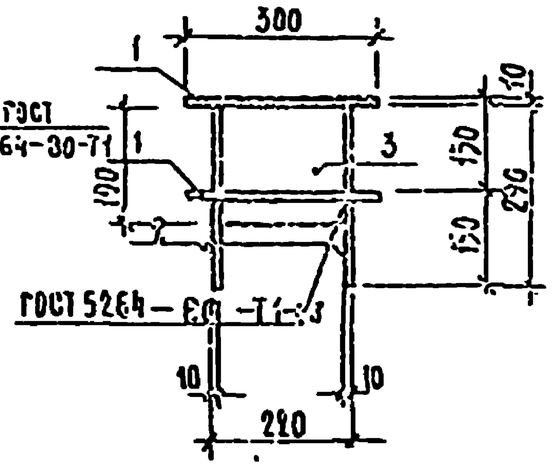

2—2

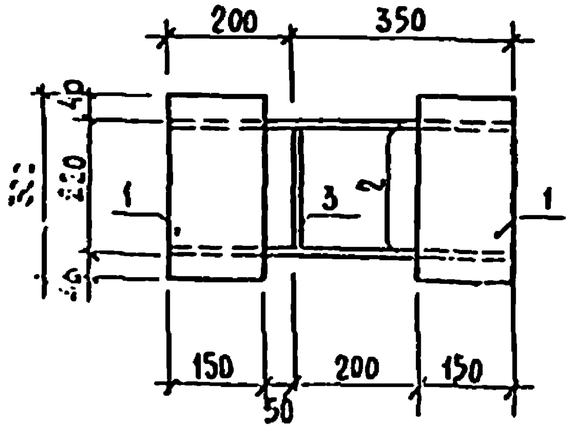

Формат	Зона	Поз.	Обозначение	Наименование	Кол.	Примечание
				Детали		Масса ед. кг
				Полоса $\frac{\text{ГОСТ 103-76}}{\text{Вст3кп6 ГОСТ 380-71}}$		
Б2		1	2-КЖН-НМ-6-01	10×150 ℓ=300	2	3.5
Б4		3	-03	10×200 ℓ=190	2	3.0
Б4		2	-02	Полоса $\frac{\text{10×290 ГОСТ 82-70}}{\text{Вст3кп6 ГОСТ 380-71}}$		
				ℓ=550	2	12.5

Примечания см. на 2-КЖН-НМ-2

Нач.маст.	Исакович		
Н.контр.	Корнеб		
Гл.инж.пр.	Волое		
ГАП	Ашенки		
ГИП	Буй		
Рук.гр.пр.	Корнеб		

294-3-34Н.84-2-КЖН-НМ-8

Монтажный столик НМ-8

Стадия	Масса	Масштаб
Р	38.0	1:10
Лист	Листов	

Сталь марки Вст3пс6 ГОСТ 380-71

ЦНИИЭП жил. б.с. им. Тезенцова

Формат А3

Альбом II

Типовой проект 294-3-34М.84

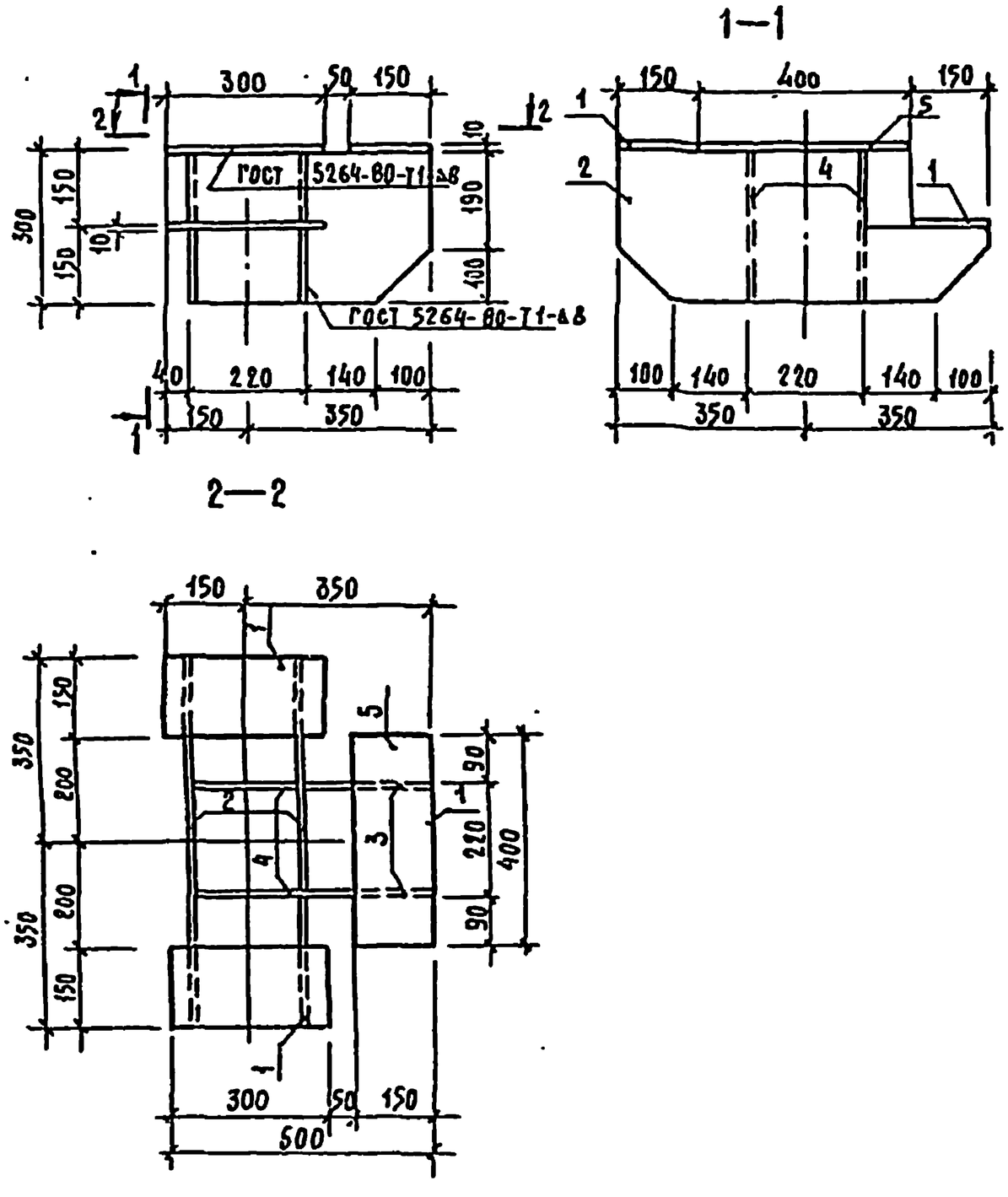

Формат	Зона	Поз.	Обозначение	Наименование	Кол.	Примечание
				Детали		Масса ед. кг
				Полоса $\frac{\text{ГОСТ 103-76}}{\text{В Ст3пс6 ГОСТ 380-71}}$		
Б.ч.		1	2-КЖН-ИМ-9-01	10×150 ℓ=300	2	3,5
Б.ч.		3	-03	10×240 ℓ=290	2	5,5
Б.ч.		4	-04	10×200 ℓ=290	2	4,5
Б.ч.		5	-05	10×150 ℓ=400	1	4,7
Б.ч.		2	-02	Полоса $\frac{\text{10×290 ГОСТ 82-70}}{\text{В Ст3пс6 ГОСТ 380-71}}$		
				ℓ=700	2	15,9

Примечания см. на 2-КЖН-ИМ-2

Начальник	Исакович		
Гл. конструктор	Корнеев		
Гл. инж. пр.	Белов		
ГАП	Пашенин		
ГИП	Буч		
Рук. грп.	Корнеев		

294-3-34М 84-2-КЖН-ИМ-9

Монтажный стояк ИМ-9

Стадия	Масса	Масштаб
Р	60,0	1:10
Лист	Листов	

Сталь марки Б.Ст.3 ПСБ ГОСТ 380-71

ЦНИИЭП им. Б.С. Мезенцева

Альбом II

Типовой проект 294-3-34 м.84

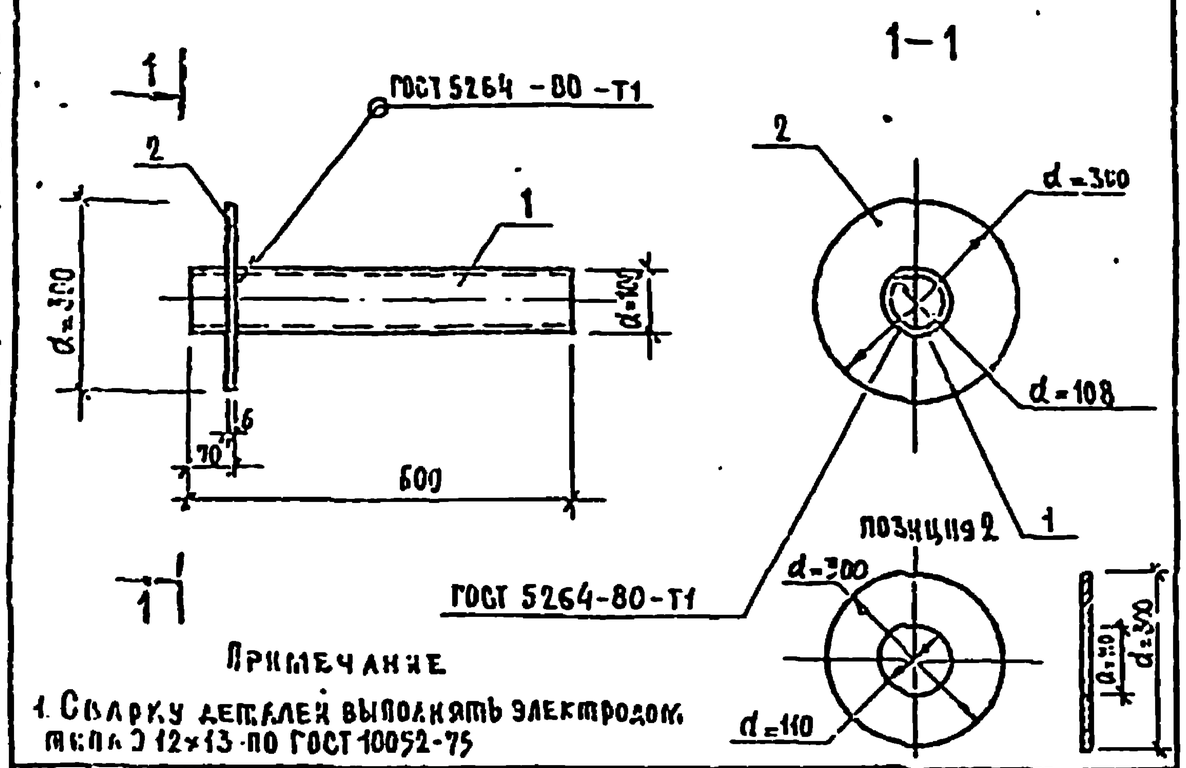

Примечание

1. Сварку деталей выполнять электродом типа Э 12х13 по ГОСТ 10052-75

Формат	Зона	Поз.	Обозначение	Наименование	Кол.	Примечание
				Детали		
				Труба $\frac{\text{ГОСТ 10704-76}}{0.8\times13\ \text{ГОСТ 5632-72}}$		
		1	-2-КЖИ-ИМ-10-01	108х3 ℓ=600	1	4.660
				Полоса $\frac{\text{ГОСТ 82-70}}{\text{Ст3 пс6 ГОСТ 380-71}}$		
		2	-02	6х300 d=300	1	2.960

294-3-34 м.84-2-КЖИ-ИМ-10

Изделие металлическое ИМ-10

Стадия	Масса	Масштаб
Р	7.52	

Лист | Листов

ЦНИИЭП им. Б.С. Мезенцева

Формат А4

Альбом II

Типовой проект 294-3-34 м.84

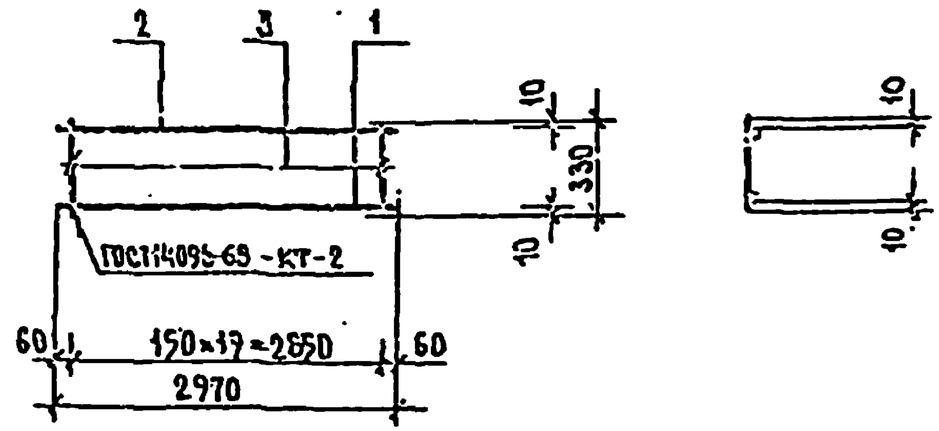

Формат	Зона	Поз.	Обозначение	Наименование	Кол.	Примечание
				Детали		Масса ед. кг.
				Сталь круглая ГОСТ 5781-82		
Б.ч.		1	-2-КЖИ-К-19р-01	Ø12 А-II ℓ=2970	1	2.64
Б.ч.		2	-02	Ø12 А-II ℓ=2970	1	2.64
Б.ч.		3	-03	Ø6 А-I ℓ=330	20	0.075

294-3-34 м.84-2-КЖИ-К-19р

Гл.инж.пр.	Исаакович	
Н.контр.	Корнев	
Гл.инж.пр.	Золов	
ГАП	Пашенин	
ГИП	Бзя	
Инженер	Павликов	

Каркас К-19р

Стадия	Масса	Масштаб
Р	6.78	

Лист | Листов

ЦНИИЭП им. Б.С. Мезенцева

Формат А4

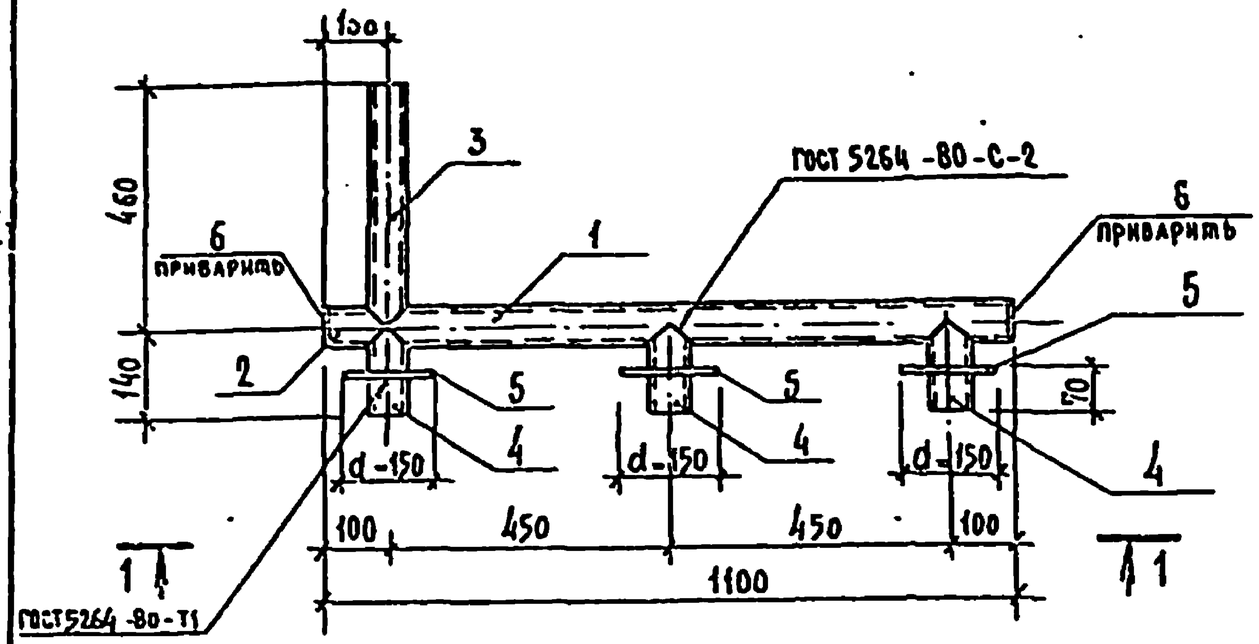

1 — 1

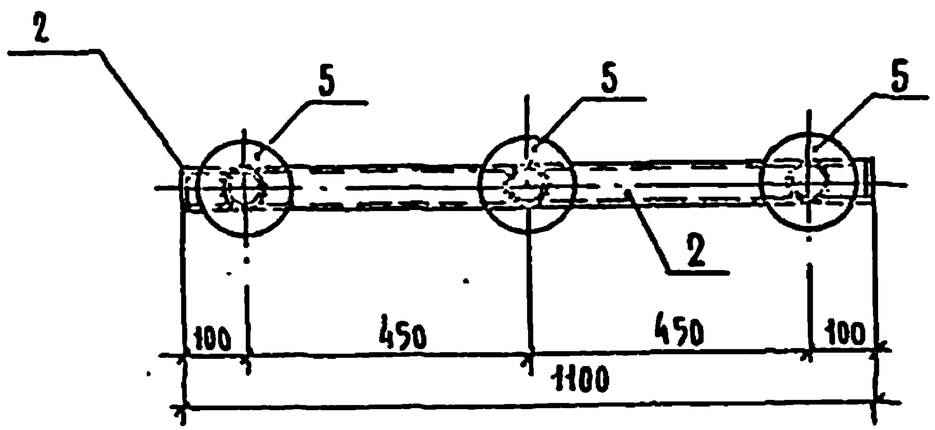

позиция 5

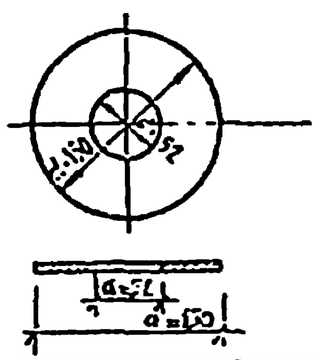

позиция 6

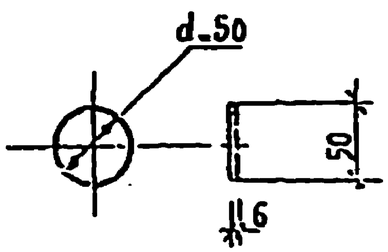

Формат	Зона	Поз.	Обозначение	Наименование	Кол.	Примечание
				ИМ-11		
				Детали		
				труба ГОСТ 10704-76 / 08х13 ГОСТ 5632-72		
		1		50×3 l=1000	1	3.486
		2		50×3 l=100	1	0.348
		3		50×3 l=460	1	1.605
		4		50×3 l=140	3	0.487
				Полоса ГОСТ 103-76 / ВСт3пс6 ГОСТ 380-71		
		5		6×150 d=150	3	1,06
		6		6×50 d=50	2	0.108

Примечание

1. Сварку деталей выполнять электродом типа Э-12х13 по ГОСТ 10052-75.

Нач.маст.	Исакович	
Н.контр.	Корнев	
Гл.инж.пр.	Волов	
ГАП	Пашенин	
ГКП	Бэй	
Ответств.	Балаков	

294-3-34Н.84-2-КЖИ-ИМ-11

Изделие металлическое ИМ-11

Стадия	Масса	Масштаб
Р	10,29	
Лист	Листов	

ЦНИИЭП им. Б.С. Мезенцева

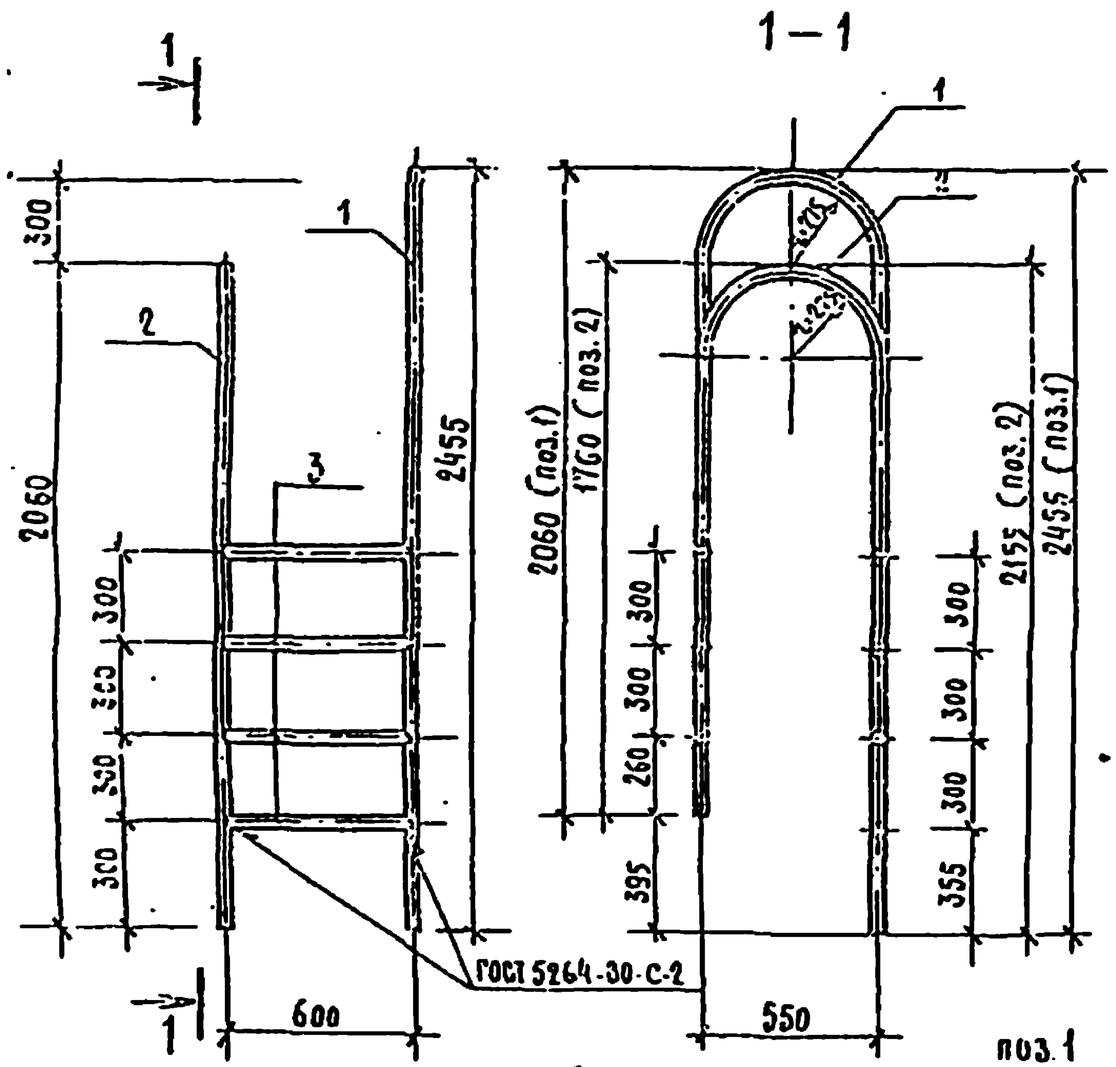

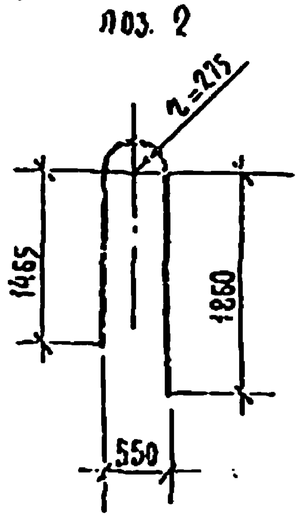

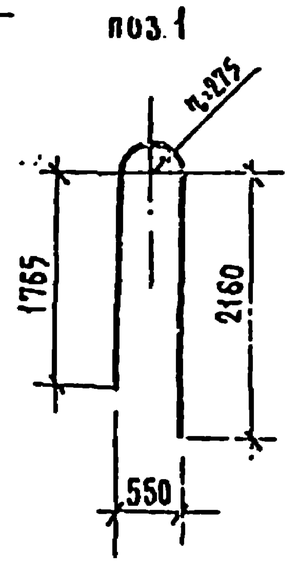

Формат	Зона	Поз.	Обозначение	Наименование		Кол.	Примечание
				ИМ-12			
				Металл			
				Трубы $\frac{\text{ГОСТ 10704-76}}{\text{0,8×13 ГОСТ 5632-72}}$			
		1		40×3	ℓ = 4785	1	13,12
		2		40×3	ℓ = 4189	1	11,46
		3		40×3	ℓ = 600	7	1,644

Примечание

1. Сварку металлей выполнять электродом типа Э-12Х13 по ГОСТ 10052-75.

Нач. маст.	Исаакович		
Н. констр.	Корнев		
Гл. инж. пр.	Болоз		
ГАП	Пашенин		
ГИП	Бун		
Рук. грп.	Павлюков		

294-3-34 Н. 84-2-КЖИ-ИМ-12

Изделие металлическое ИМ-12

Стадия	Масса	Масштаб
Р	86.103	
Лист	Листов	

Сталь марки 0,8×13 ГОСТ 5632-72

ЦНИИЭП им. Б.С. Мезенцева

Формат А3

Альбом II

Типовой проект 294-3-34 м.84

МСб-1

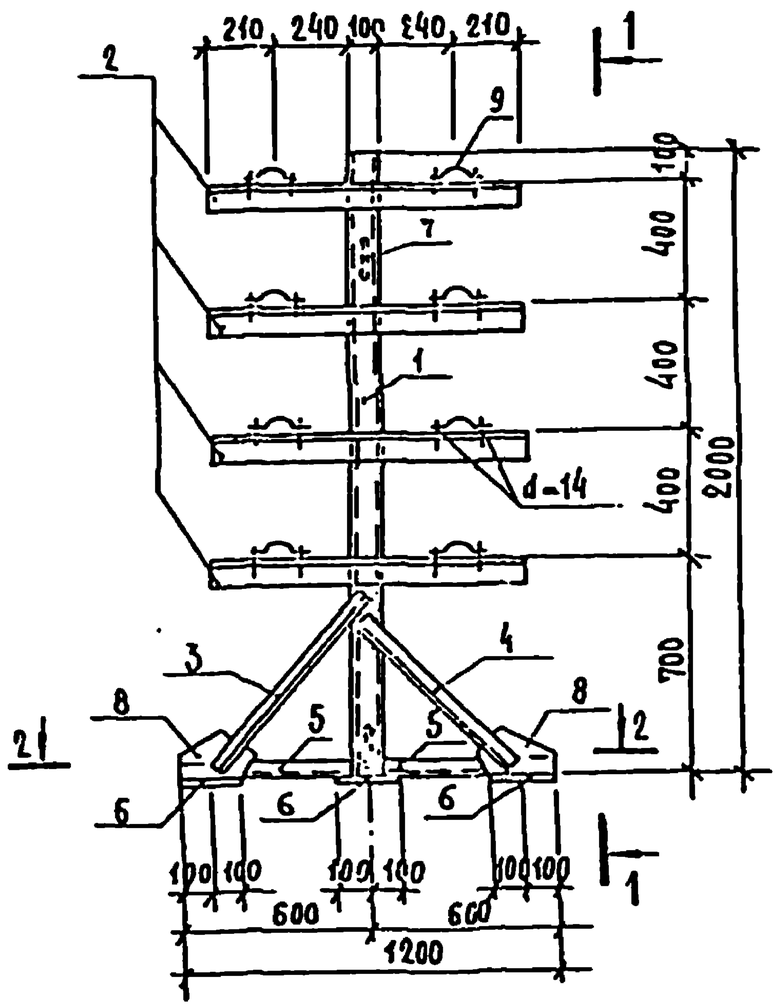

1–1

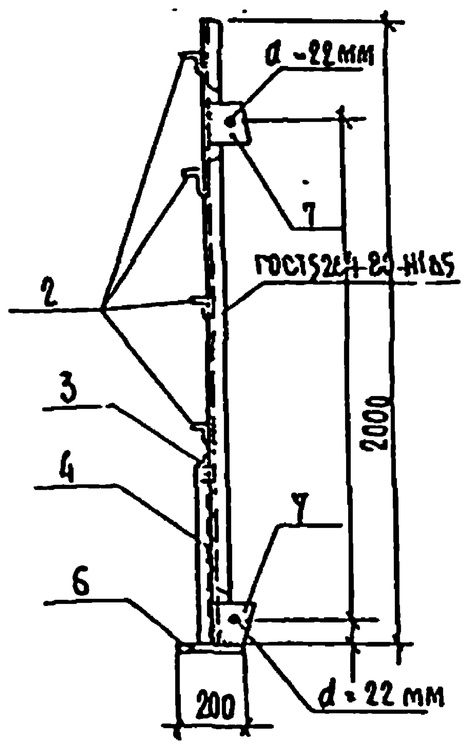

2–2

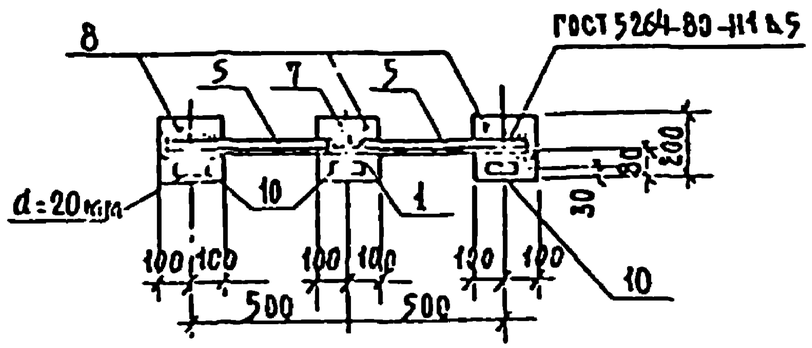

поз. „9"

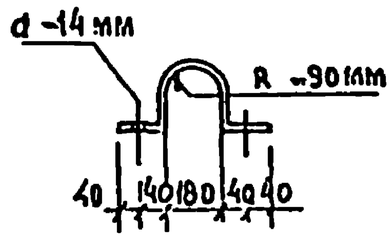

поз. „10"

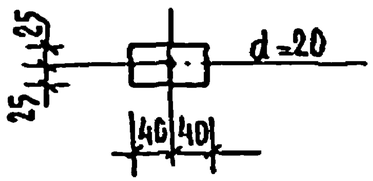

Формат	Зона	Поз.	Обозначение	Наименование	Кол.	Примечание
				Детали		Масса ед. кг.
				Швеллер $\frac{\text{С10 ГОСТ 8240-72}}{\text{ВСт3 ГОСТ 380-71}}$		
		1	-2-КЖИ-МСБ-1-01	ℓ = 2000	1	17.18
				Уголок $\frac{\text{L90×56×6 ГОСТ 8510-72}}{\text{ВСт.3 ГОСТ 380-71}}$		
		2	-02	ℓ = 1000	4	6.70
				Уголок $\frac{\text{L45×4 ГОСТ 8509-72}}{\text{ВСт3 ГОСТ 380-71}}$		
		3	-03	ℓ = 720	1	1.97
		4	-04	ℓ = 640	1	1.75
		5	-05	ℓ = 540	2	1.47
				Полоса $\frac{\text{ГОСТ 103-76}}{\text{ВСт3кп2 ГОСТ 380-71}}$		
		6	-06	-12×200 ℓ = 200	3	3.77
		7	-07	-8×130 ℓ = 130	2	1.06
		8	-08	-8×130 ℓ = 230	2	1.88
		9	-09	-4×40 ℓ = 540	8	0.68
		10	-010	-16×50 ℓ = 80	3	0.50

Примечания

1. Сварку вести электродами типа Э42а по ГОСТ 9467-75.
2. Грунтовать железным суриком за 2 раза.
3. Изготовить в соответствии с требованиями СНиП III-18-75.

Гл.инж.пр.	Исаакович	
Н.контр.	Корнев	
Гл.инж.	Волов	
ГАП	Пашенин	
ГИП	Буй	
Рук.грп.	Яделькес	

294-3-34 м.84-2-КЖИ-МСБ-1

Стойка для бойлеров МСб-1

Стадия	Масса	Масштаб
Р	74.77	
Лист	Листов	

ЦНИИЭП им. Б.С. Жезенцева

Инв.№подл. | Подпись и дата | Взам.инв.№

Альбом II

Типовой проект 294-3-34 М.84

МСб-2

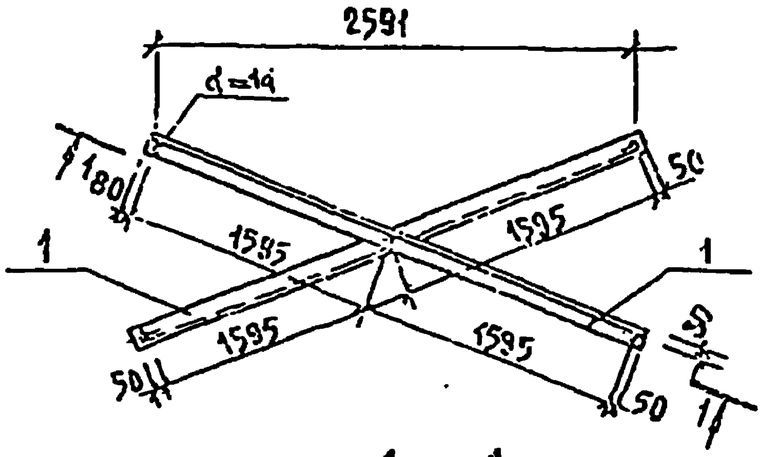

1 — 1

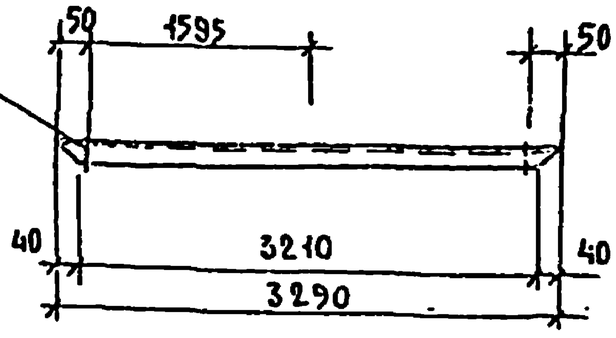

Формат	Зона	Поз.	Обозначение	Наименование	Кол.	Примечание
				Детали		Масса ед. кг.
				Уголок $\frac{L75\times50\times5\ ГОСТ\ 8510-72}{ВСТ3\ кп2\ ГОСТ380-71}$		
		1	-2-КЖИ-МСб-2-01	ℓ=3290	2	15.76

Нач.маст.	Исаакович		294-3-34М.84-2-КЖИ-МСб-2
Н.контр.	Корнев		Связь для стоек МСб-2
Гл.инж.пр.	Соловьев		Сталь марки ВСт3 кп2 ГОСТ 380-71
ГАП	Лашевич		Стадия Р; Масса 31.92; Масштаб; Лист; Листов
ГИП	Буй		ЦНИИЭП им. Б.С. Мезенцева
Рук.грп.	Павликов		

Формат А4

Альбом II

Типовой проект 294-3-34 М.84

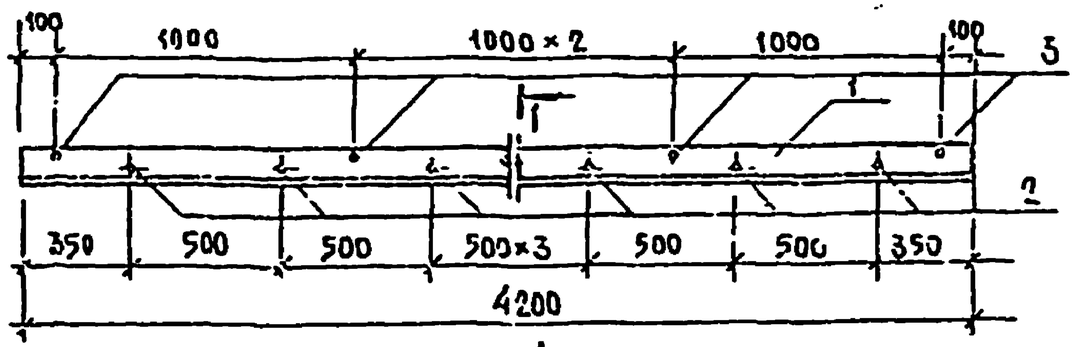

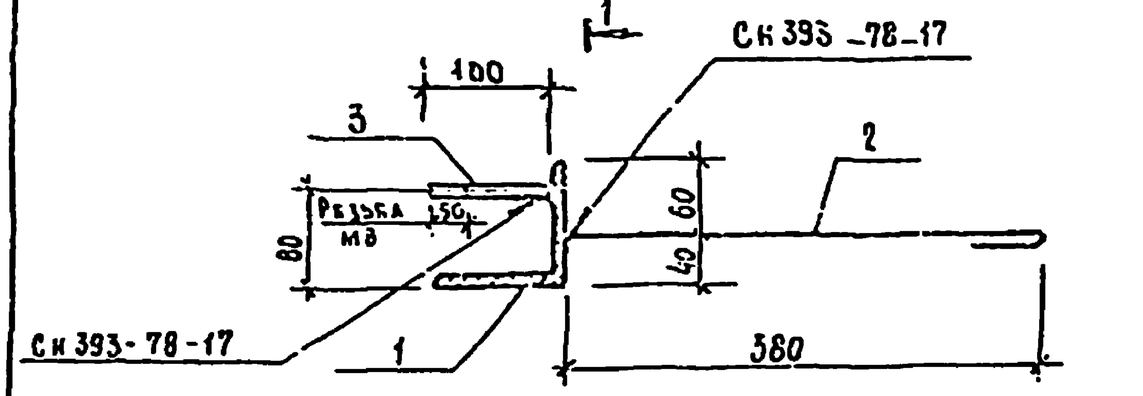

Формат	Зона	Поз.	Обозначение	Наименование	Кол.	Примечание
				Детали		Масса ед. кг.
				Уголок $\frac{L100\times8\ ГОСТ\ 8509-72}{ВСТ3\ кп2\ ГОСТ380-71}$		
		1	-2-КЖИ-НМ-13-01	ℓ=4200	1	51.24
				Сталь круглая ГОСТ 5781-82		
		2	-02	⌀8А-I ℓ=430	8	0.17
		3	-03	⌀8А-I ℓ=100	5	0.04

Нач.маст.	Исаакович		294-3-34М 84-2-КЖИ-НМ-13
Н.контр.	Корнев		Изделие металлическое НМ-13
Гл.инж.пр.	Соловьев		Стадия Р; Масса 52.80; Масштаб; Лист; Листов
ГАП	Лашевич		ЦНИИЭП им. Б.С. Мезенцева
ГИП	Буй		
Рук.грп.	Павликов		

Формат А4

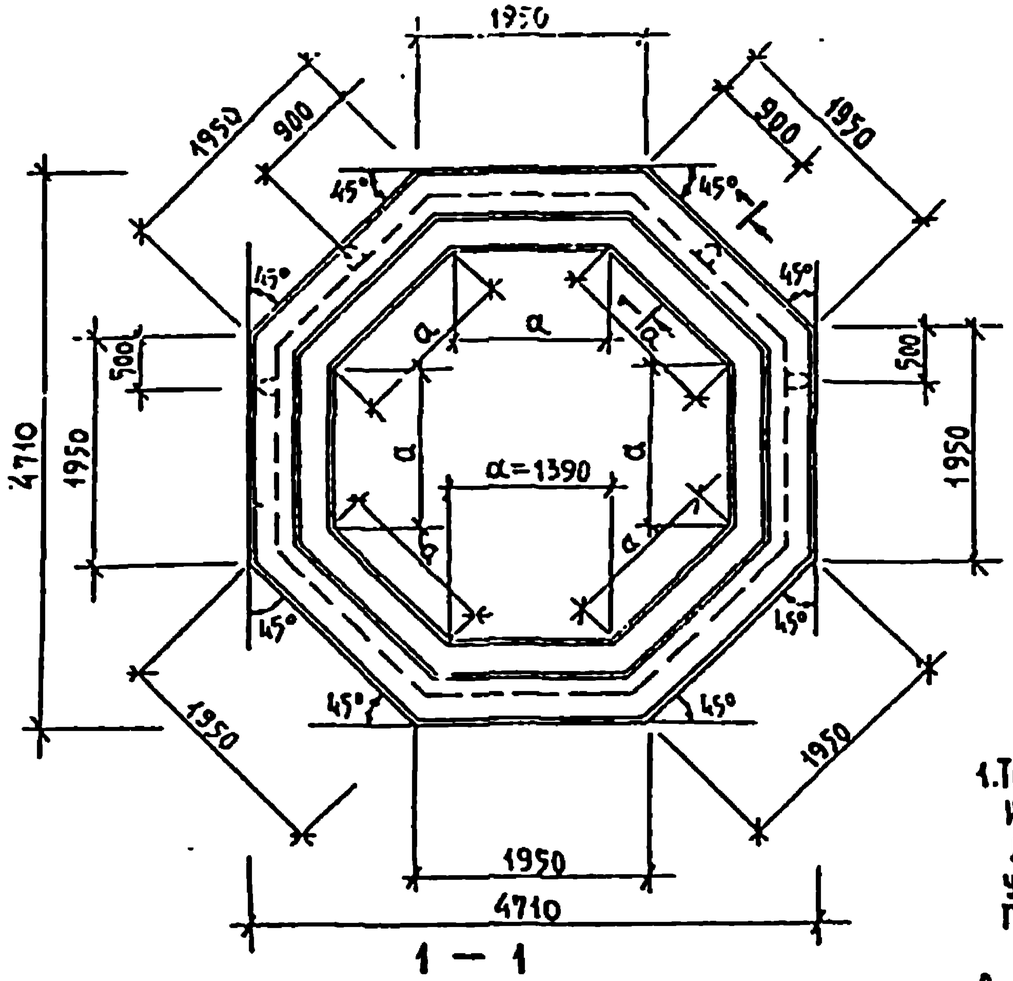

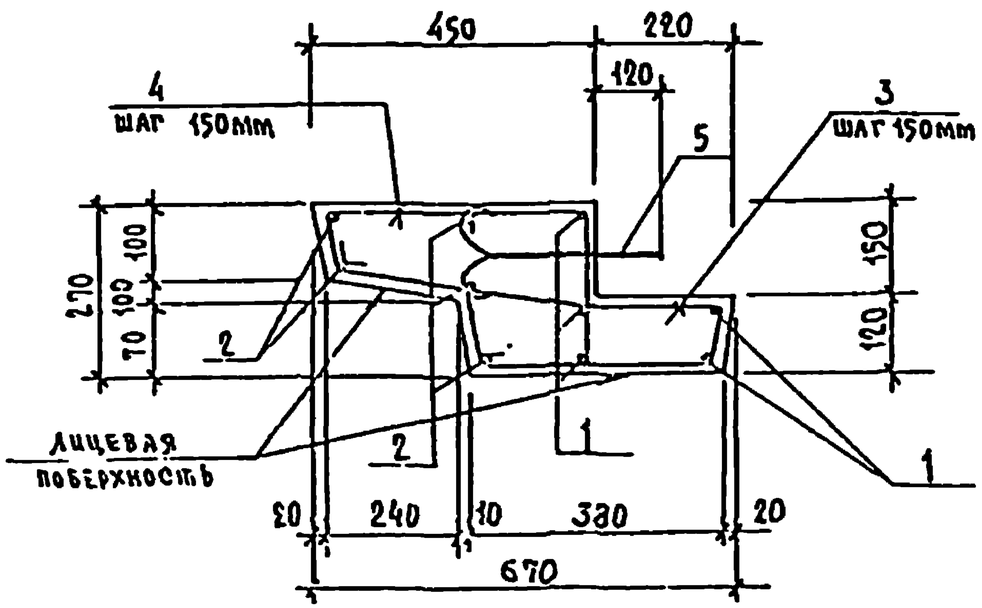

Формат	Зона	Поз.	Обозначение	Наименование	Кол.	Примечание
				Детали		Масса ед.кг.
				Сталь круглая ГОСТ 5781-82		
		1	-2-КЖИ-ИЖ-1-01	⌀12А-I ℓ = 2400	40	2.13
		2	-02	⌀12А-I ℓ = 1700	40	1.51
		3	-03	⌀6А-I ℓ = 1280	112	0.289
		4	-04	⌀6А-I ℓ = 1080	112	0.244
		5	-05	⌀16А-I ℓ = 950	4	1.50
				Материалы		
				Бетон марки 200, Мрз150, В2	—	1.39 м3

Примечание

1. Точность изготовления изделия должна находиться в пределах установленных ГОСТ 21779-76 и ГОСТ 13015-75.
2. Лицевая поверхность изделия должна быть гладкой.
3. ИЖ-1 выполнить в металлической опалубке.

Ведомость деталей

Поз.	Эскиз
1	1200, 1200
2	850, 850
3	500, 220, 470, 90
4	150, 410, 300, 170, 200
5	100, 300, 150, 100

Нач.отд.	Исакович		
Инж.конст.	Карев		
Гл.инж.пр.	Волов		
ГАП	Ляшенко		
ГИП	Бук		
Рук.груп.	Базанов		

294-3-34 м.84 -2-КЖИ-ИЖ-1

Изделие железобетонное ИЖ-1

Стадия	Масса	Масштаб
Р	3350.0	
Лист	Листов	

ЦНИИЭП им. Б.С. Мезенцева

Формат А2

Альбом II

Типовой проект 294-3-34 м.84

Инв.№подл. | Подпись и дата | Взам.инв.№

Альбом II

Типовой проект 294-3-34 м.84

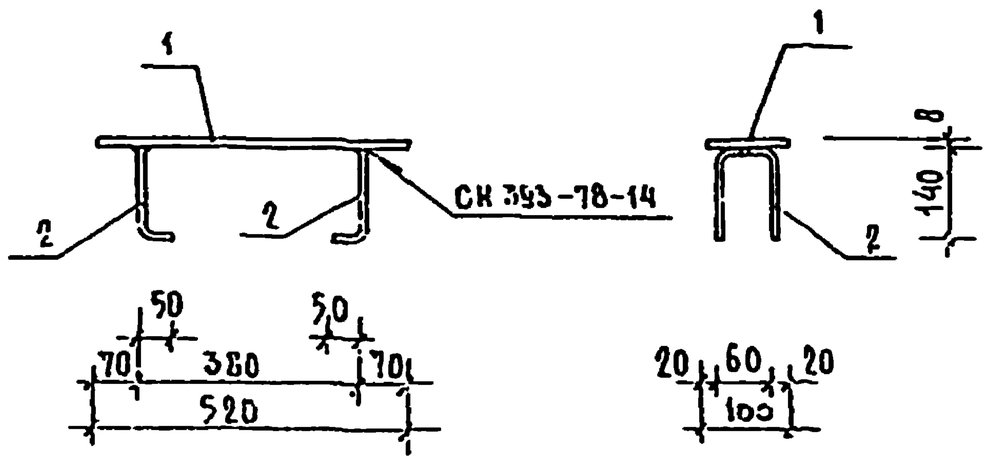

Формат	Зона	Поз.	Обозначение	Наименование	Кол.	Примечание
				Детали		Масса ед. кг
				Полоса $\frac{\text{ГОСТ 103-76}}{\text{Вст3кп2 ГОСТ 380-71}}$		
54		1	-2-КЖИ-3А-1-01	-100×8 ℓ=520	1	3.27
				Сталь круглая ГОСТ 5781-82		
54		2	-02	⌀10А-I ℓ=440	2	0.275

294-3-34 м.84 - 2-КЖИ-3А-1

Закладная деталь 3А-1

Стадия	Масса	Масштаб
Р	3.82	

Лист | Листов

ЦНИИЭП им. Б.С. Мезенцева

Альбом II

Типовой проект 294-3-34 м.84

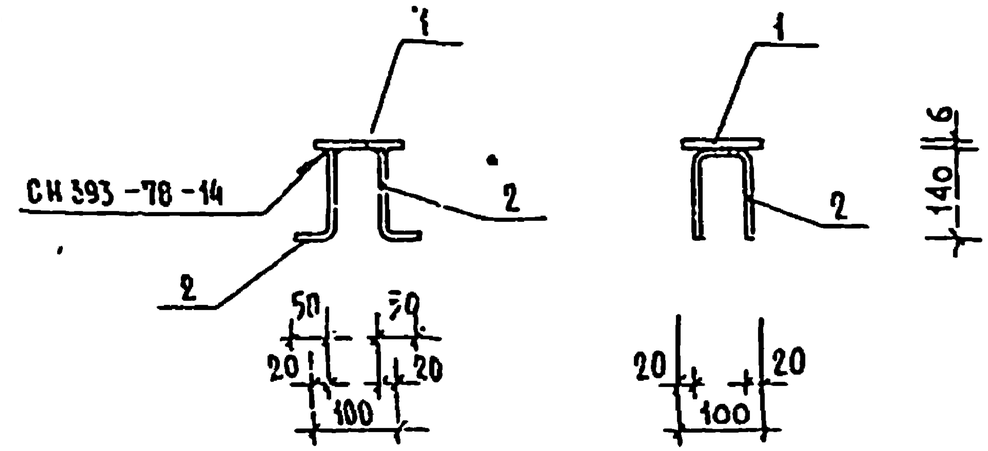

Формат	Зона	Поз.	Обозначение	Наименование	Кол.	Примечание
				Детали		Масса ед. кг.
				Полоса $\frac{\text{ГОСТ 103-76}}{\text{Вст3кп2 ГОСТ 380-71}}$		
		1	-2-КЖИ-3А-2-01	-100×6 ℓ=100	1	0.50
				Сталь круглая ГОСТ 5781-82		
		2	-01	⌀8А-I ℓ=440	2	0.175

294-3-34 м.84 - 2-КЖИ-3А-2

Закладная деталь 3А-2

Стадия	Масса	Масштаб
Р	0.85	

Лист | Листов

ЦНИИЭП им. Б.С. Мезенцева

Инв. № подл. | Подпись и дата | Взам. инв. №

Формат А4

Альбом II

Типовой проект 294-3-34 м.84

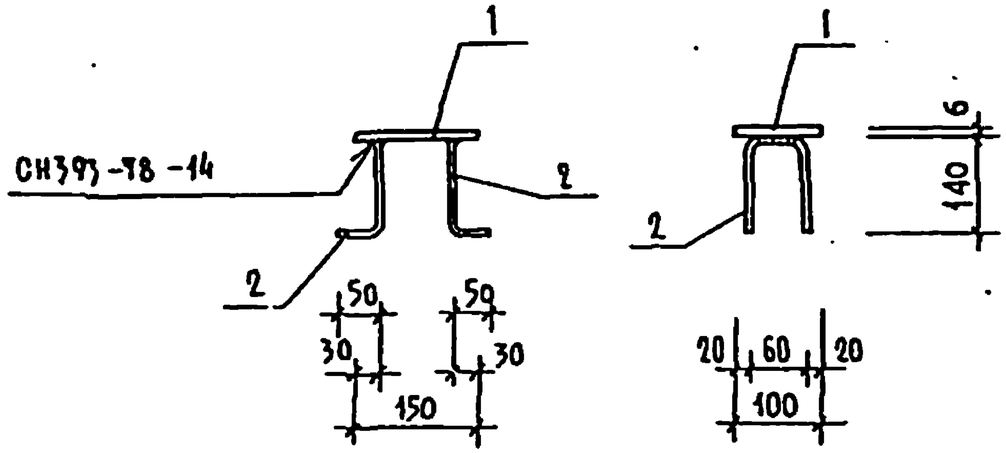

Формат	Зона	Поз.	Обозначение	Наименование	Кол.	Примечание
				Детали		Масса ед. кг.
				Полоса ГОСТ 103-76 / ВСТ3кп2 ГОСТ380-71		
		1	-2-КЖИ-3А-3-01	-100×6 ℓ=150	1	0.71
				Сталь круглая ГОСТ5781-82		
		2	-02	⌀8 А-I ℓ=440	2	0,175

294-3-34м.84-2-КЖИ-3А-3

Нач.маст.	Исаакович		Закладная деталь 3А-3	Стадия	Масса	Масштаб
Н.контр.	Корнев			Р	1.06	
Гл.инж.пр.	Волов			Лист	Листов	
ГАП	Пашенин			ЦНИИЭП им. Б.С. Мезенцева		
ГИП	Буй					
Рук.гр.инж.	Павликов					

Формат А4

Альбом II

Типовой проект 294-3-34 м.84

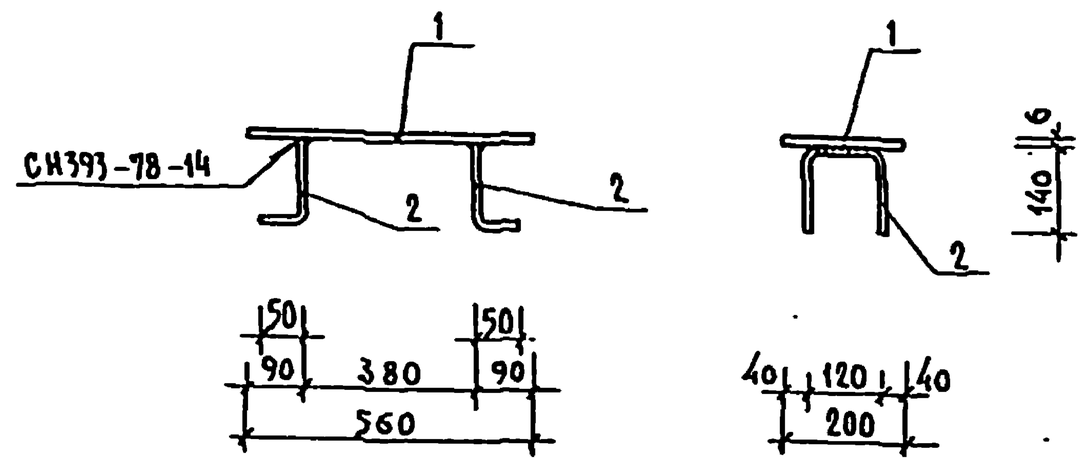

Формат	Зона	Поз.	Обозначение	Наименование	Кол.	Примечание
				Детали		Масса ед. кг.
				Полоса ГОСТ 103-76 / ВСТ3кп2 ГОСТ380-71		
		1	-2-КЖИ-3А-4-01	-200×6 ℓ=560	1	5.28
				Сталь круглая ГОСТ5781-82		
		2	-02	⌀ 10 А-I ℓ=560	2	0.31

294-3-34м.84-2-КЖИ-3А-4

Нач.маст.	Исаакович		Закладная деталь 3А-4	Стадия	Масса	Масштаб
Н.контр.	Корнев			Р	5.9	
Гл.инж.пр.	Волов			Лист	Листов	
ГАП	Пашенин			ЦНИИЭП им. Б.С. Мезенцева		
ГИП	Буй					
Рук.гр.инж.	Павликов					

Формат А4

Инв.№ подл. | Подпись и дата | Взам.инв.№

Альбом II

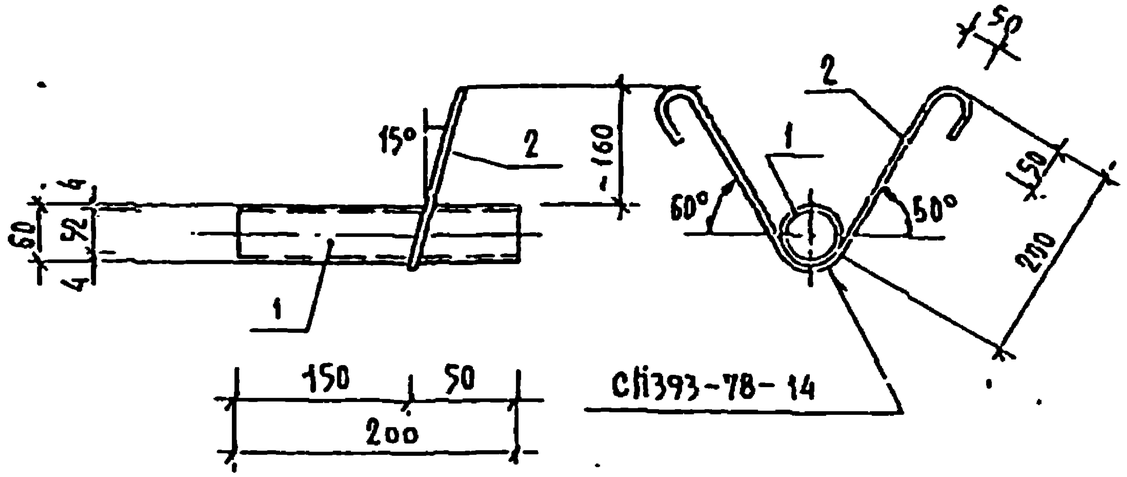

Формат	Зона	Поз.	Обозначение	Наименование	Кол.	Примечание
				Детали		
				Труба ГОСТ 10704-76		масса ед. кг.
Б4		1	-2-КЖИ-3А-5-01	Д н=60 s=4 ℓ=200	1	1.10
				Сталь круглая ГОСТ5781-82		
Б4		2	-02	⌀6АI ℓ=700	1	0.16

294-3-34 м.84-2-КЖИ-3А-5

Нач.масс	Ксельович		
Н.контр.	Корнев		
Гл.инж.пр.	Волов		
ГАП	Пашенкин		
ГИП	Бем		
Рук.груп.	Пахомов		

Закладная деталь 3А-5

Стадия	Масса	Масштаб
Р	1.26	

Лист | Листов

ЦНИИЭП им. Б.С. Мезенцева

Формат А4

Альбом II

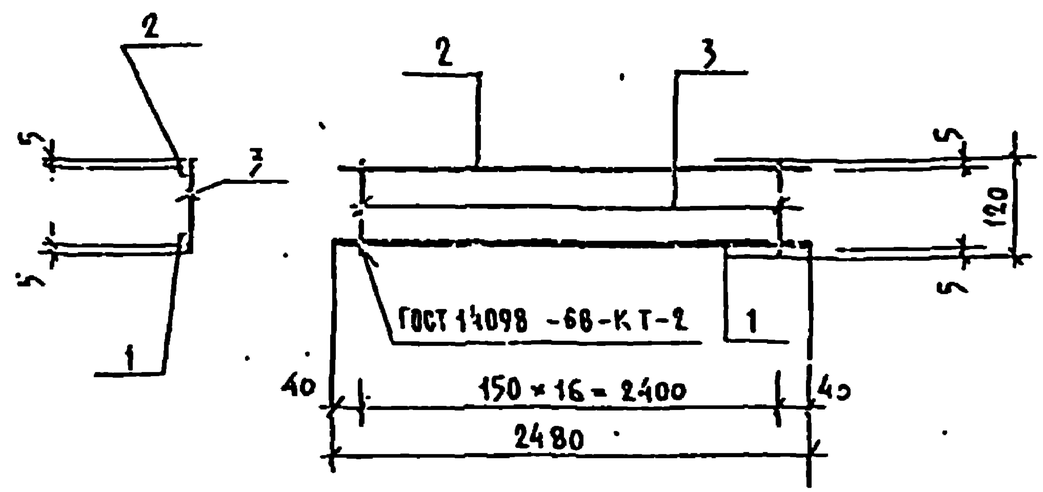

Формат	Зона	Поз.	Обозначение	Наименование	Кол.	Примечание
				Детали		
				Сталь круглая ГОСТ5781-82		масса ед. кг.
Б4		1	-2-КЖИ-К-21-01	⌀12АIII ℓ=2480	1	2.20
Б4		2	-02	⌀6АII ℓ=2480	1	0.56
Б4		3	-03	⌀6АI ℓ=120	17	0.03

294-3-34 м.84-2-КЖИ-К-21

Нач.масс	Ксельович		
Н.контр.	Корнев		
Гл.инж.пр.	Волов		
ГАП	Пашенкин		
ГИП	Бем		
Рук.груп.	Пахомов		

Каркас К-21

Стадия	Масса	Масштаб
Р	1.91	

Лист | Листов

ЦНИИЭП им. Б.С. Мезенцева

Типовой проект 294-3-34 м.84 Альбом II

Инв.№ подл. | Подпись и дата | Взам.инв.№

Формат А4

Альбом II

Типовой проект 294-3-34м.84

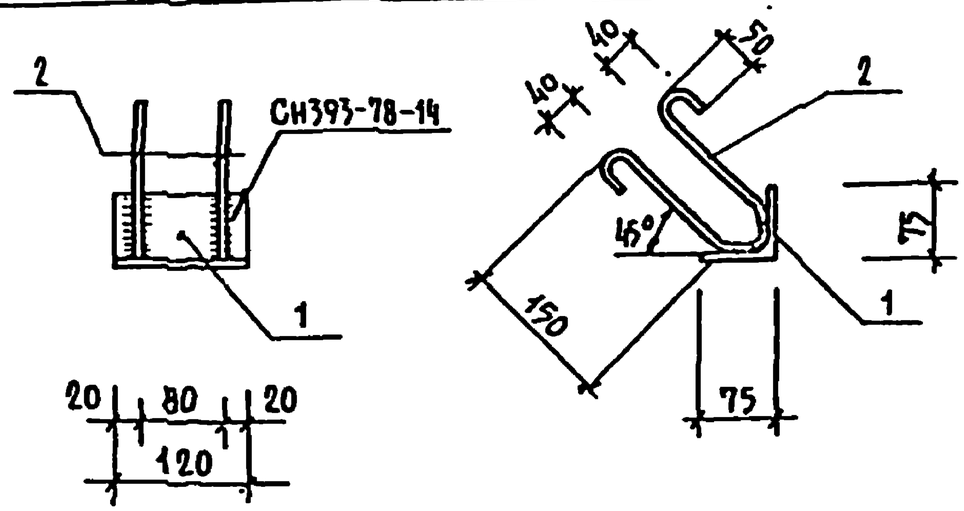

Формат	Зона	Поз.	Обозначение	Наименование	Кол.	Примечание
				Детали		Масса ед. кг.
				Уголок $\frac{75\times75\times6\ ГОСТ\ 8509-75}{ВСТ3кп2\ ГОСТ\ 380-71}$		
Бч		1	-2-КЖИ-ЗД-6-01	ℓ = 120	1	0.83
				Сталь круглая ГОСТ 5781-82		
Бч		2	-02	Ф6 А-I ℓ = 600	2	0.14

294-3-34м.84-2-КЖИ-ЗД-6

Нач.маст.	Исаакович	
Н.контр.	Корнев	
Гл.инж.пр.	Волов	
ГАП	Пашенин	
ГИП	Буй	
Рукгр.ин.	Павликов	

Закладная деталь ЗД-6

Стадия	Масса	Масштаб
Р	1.11	

Лист | Листов

ЦНИИЭП им. Б.С. Мезенцева

Альбом II

Типовой проект 294-3-34м.84

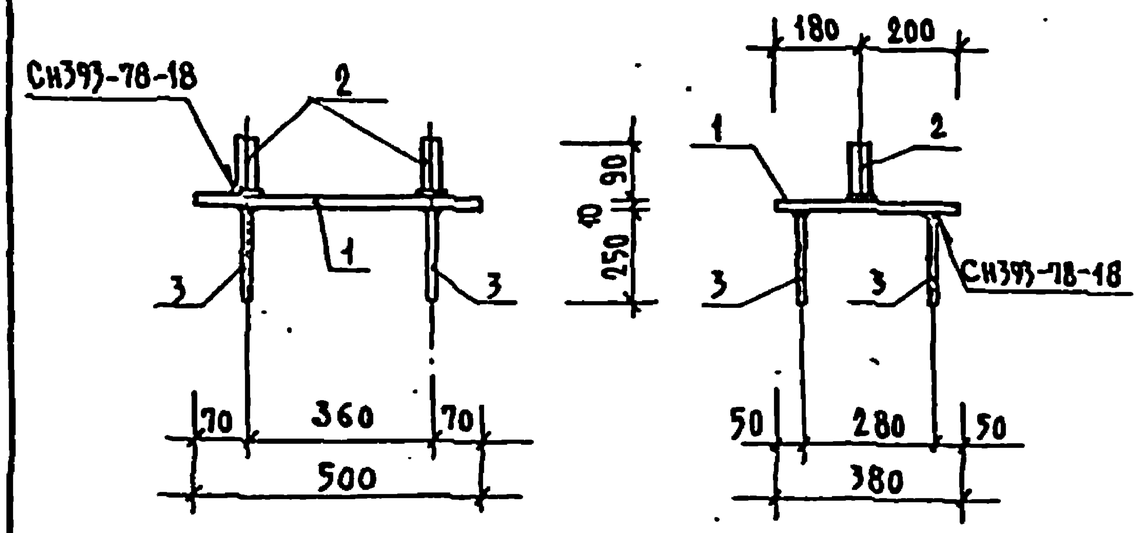

Формат	Зона	Поз.	Обозначение	Наименование	Кол.	Примечание
				Детали		Масса ед. кг
				Полоса $\frac{ГОСТ\ 82-70}{ВСТ3кп2\ ГОСТ\ 380-71}$		
Бч		1	-2-КЖИ-ЗД-7-01	-10×380 ℓ=500	1	14.92
Бч		2	-02	Круг $\frac{В\ 20\ ГОСТ\ 2590-71}{Ст3\ ГОСТ\ 535-79}$		
				ℓ = 90	2	0.222
				Сталь круглая ГОСТ 5781-82		
Бч		3	-03	Ф 12 А-I ℓ = 250	4	0.222

294-3-34м.84-2-КЖИ-ЗД-7

Нач.маст.	Исаакович	
Н.контр.	Корнев	
Гл.инж.пр.	Волов	
ГАП	Пашенин	
ГИП	Буй	
Рукгр.ин.	Павликов	

Закладная деталь ЗД-7

Стадия	Масса	Масштаб
Р	1.33	

Лист | Листов

ЦНИИЭП им. Б.С. Мезенцева

Инв.№ подл. | Подп. и дата | Взам.инв.№

Альбом I

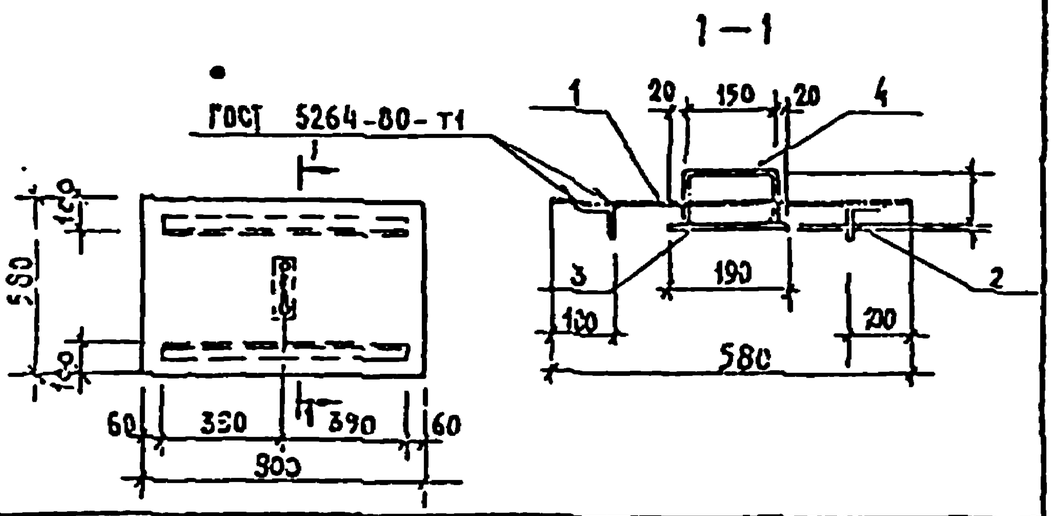

Формат	Зона	Поз.	Обозначение	Наименование	Кол.	Примечание
				Деталь		
Бч.		1	2-КЖИ-ЩМ-1-С1	Лист рифл. $\frac{6\times580\ ГОСТ\ 3568-77}{ВСт3\ ГОСТ\ 380-71}$		масса, кг
				$\ell=900$	1	26.2
Бч.		2	-02	Уголок $\frac{50\times50\times5\ ГОСТ\ 8509-72}{ВСт3\ ГОСТ\ 380-71}$		
				$\ell=780$	2	2,94
Бч.		3	-03	Полоса $\frac{4\times60\ ГОСТ\ 103-76}{ВСт3\ ГОСТ\ 380-71}$		
				$\ell=190$	1	0.36
Бч.		4	-04	Стержень ГОСТ 5781-82		
				Ø8 AI $\ell=350$	1	0.14

Типовой проект 294-3-34 м.84

Инв.№ подл. | Подпись и дата | Взам.инв.№

Нач.маст.	Исаакович		
Н.контр.	Корнев		
Гл.инж.пр.	Золов		
ГАП	Пашенин		
ГИП	Бэй		
Рук.групп.	Корнев		

294-3-34 м.84-2-КЖИ-ЩМ-1

Щ К П Щ М-1

Стадия	Масса	Масштаб
Р	32.58	

Лист | Листов

ЦНИИЭП им. Б.С. Мезенцева

Формат А4

Альбом II

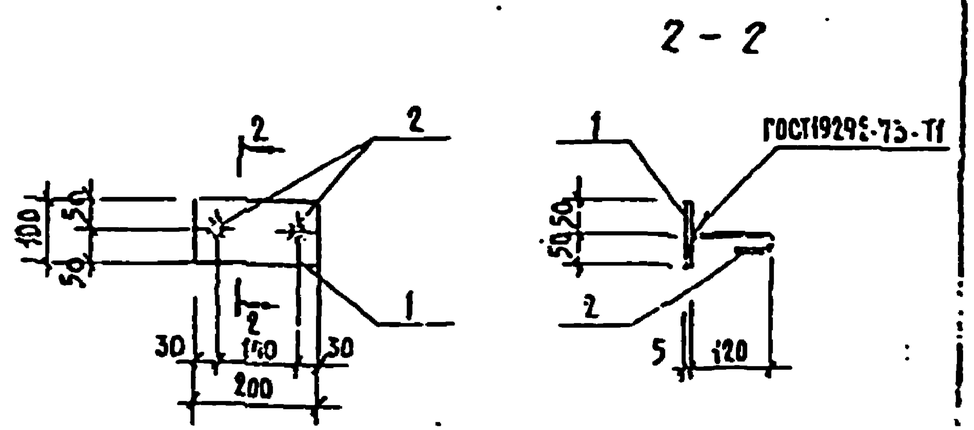

Формат	Зона	Поз.	Обозначение	Наименование	Кол.	Примечание
				Деталь		
Бч		1	-2-КЖИ-ЗД-8-01	Полоса $\frac{ГОСТ\ 103-76}{ВСт3кп2\ ГОСТ\ 380-71}$		масса ед., кг
				5×100 $\ell=200$	1	0.80
Бч.		2	-02	Стержень ГОСТ 5781-82		
				Ø8 AI $\ell=190$	2	0.075

Типовой проект 294-3-34 м.84

Инв.№ подл. | Подпись и дата | Взам.инв.№

Нач.маст.	Исаакович		
Н.контр.	Корнев		
Гл.инж.пр.	Золов		
ГАП	Пашенин		
ГИП	Бэй		
Рук.групп.	Корнев		

294-3-34 м.84-2-КЖИ-ЗД-8

Закладная деталь ЗД-8

Стадия	Масса	Масштаб
Р	0,95	

Лист | Листов

ЦНИИЭП им. Б.С. Мезенцева

Формат А4

Альбом II

Типовой проект 294-3-34м.84

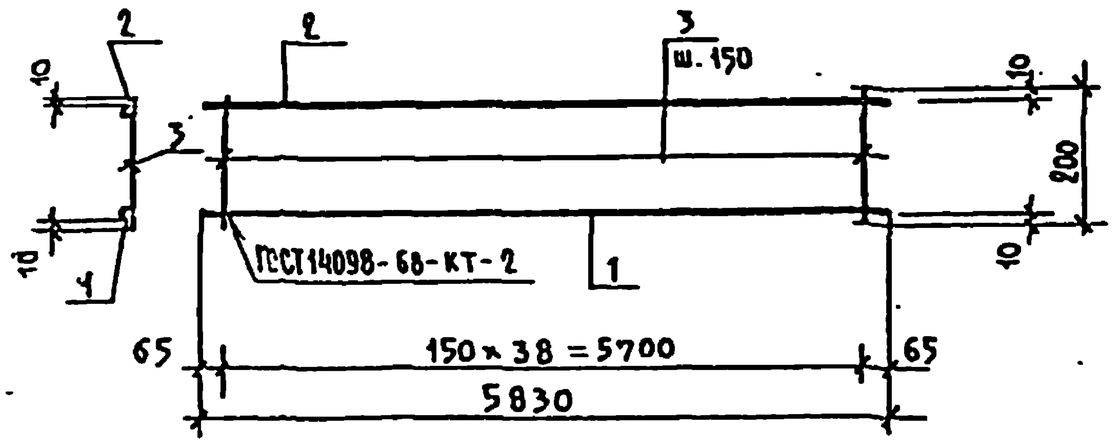

Формат	Зона	Поз.	Обозначение	Наименование	Кол.	Примечание
				Детали		Масса ед. кг
				Сталь круглая ГОСТ 5781-82		
		1	-2-КЖИ-К-1-01	⌀16 А-III ℓ=5830	1	9.21 кг
		2	-02	⌀12 А-III ℓ=5830	1	5.18 кг
		3	-03	⌀8 А-I ℓ=200	39	0.08 кг

Нач.маст.	Исакович		
Н.контр.	Корнев		
Гл.инж.пр.	Волов		
ГАП	Сашенин		
ГИП	Буй		
Разработал	Пабаков		

294-3-34м.84-2-КЖИ-К-1

Каркас К-1

Стадия	Масса	Масштаб
Р	16.05	
Лист	Листов	

ЦНИИЭП им. Б.С. Мезенцева

Формат А4

Альбом II

Типовой проект 294-3-34м.84

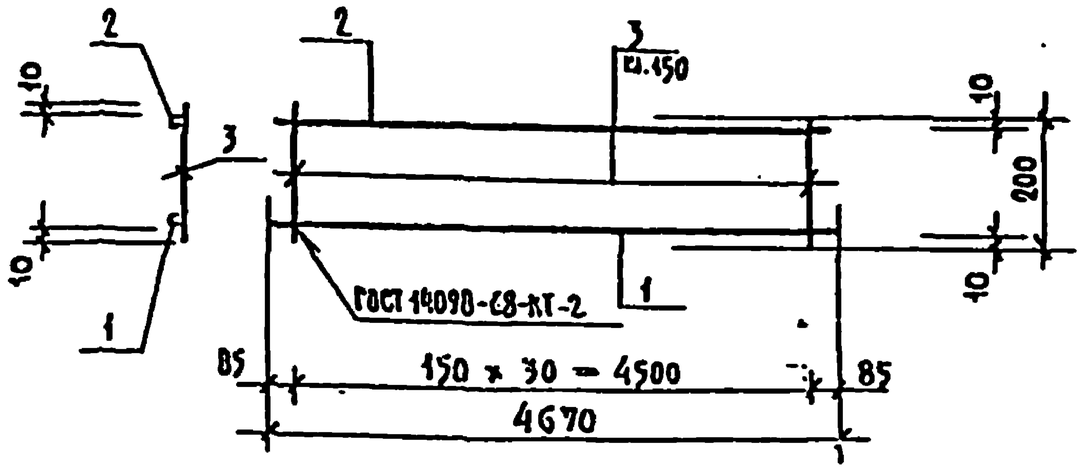

Формат	Зона	Поз.	Обозначение	Наименование	Кол.	Примечание
				Детали		Масса ед. кг
				Сталь круглая ГОСТ 5781-82		
		1	-2-КЖИ-К-2-01	⌀12 А-III ℓ=4670	1	4.15 кг.
		2	-02	⌀8 А-III ℓ=4670	1	1.84 кг.
		3	-03	⌀6 А-I ℓ=200	31.	0.05 кг

Нач.маст.	Исакович		
Н.контр.	Корнев		
Гл.инж.пр.	Волов		
ГАП	Сашенин		
ГИП	Буй		
Разработал	Пабаков		

294-3-34м.84-2-КЖИ-К-2

Каркас К-2

Стадия	Масса	Масштаб
Р	7.39	
Лист	Листов	

ЦНИИЭП им. Б.С. Мезенцева

Формат А4

Инв. № подл. | Подпись и дата | Взам. инв. №

Альбом II

Типовой проект 294-3-34 м.84

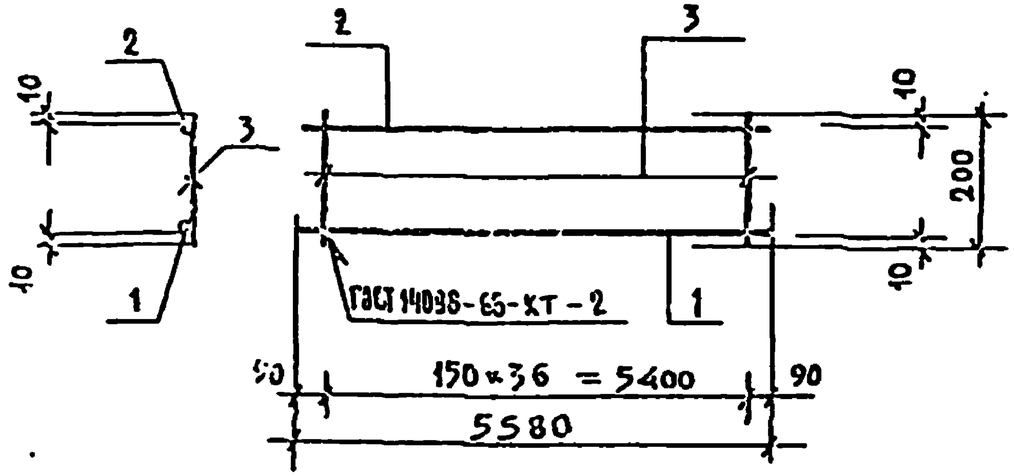

Формат	Зона	Поз.	Обозначение	Наименование	Кол.	Примечание
				Детали		Масса ед. кг
				Сталь круглая ГОСТ 5781-82		
		1	-2-КЖИ-К-3-01	⌀20А-III ℓ=5580	1	13.8 кг
		2	-02	⌀12А-III ℓ=5580	1	4.96 кг
		3	-03	⌀8А-I ℓ=200	37	0.08 кг

294-3-34 м.84-2-КЖИ-К-3

Каркас К-3

Стадия	Масса	Масштаб
Р	20,48	

Лист | Листов

ЦНИИЭП им. Б.С. Мезенцева

Альбом II

Типовой проект 294-3-34 м.84

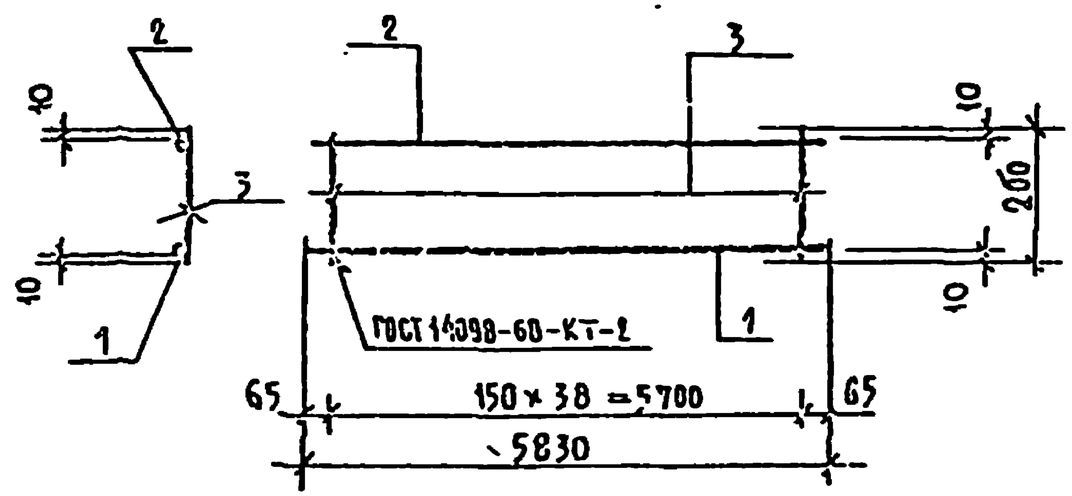

Формат	Зона	Поз.	Обозначение	Наименование	Кол.	Примечание
				Детали		Масса ед. кг
				Сталь круглая ГОСТ 5781-82		
		1	-2-КЖИ-К-4-01	⌀20А-II ℓ=5830	1	14.38 кг
		2	-02	⌀12А-III ℓ=5830	1	5.18 кг
		3	-03	⌀8А-I ℓ=200	39	0.08 кг

294-3-34 м.84-2-КЖИ-К-4

Нач. маст.	Исахович	
Н. контр.	Корнеев	
Гл. инж-т	Волов	
ГАП	Пашенцев	
ГИП	Бук	
Зам. ГИП	Лавринович	

Каркас К-4

Стадия	Масса	Масштаб
Р	24,32	

Лист | Листов

ЦНИИЭП им. Б.С. Мезенцева

Подпись и дата | Взам. инв. №

Формат А4

Альбом II

Типовой проект 294-3-34 м.84

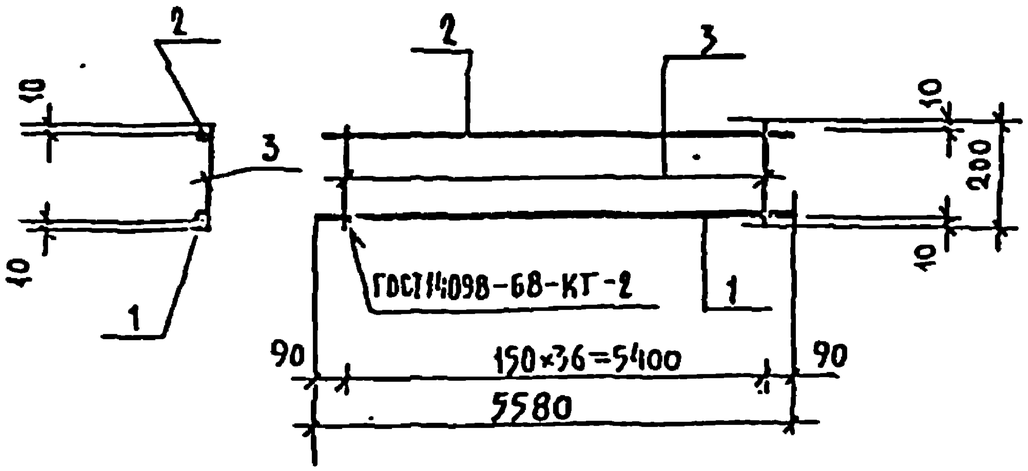

Формат	Зона	Поз.	Обозначение	Наименование	Кол.	Примечание
				Детали		масса ед. кг.
				Сталь круглая ГОСТ5781-82		
		1	-2-КНИ-К-5-01	⌀ 16 А-II ℓ=5580	1	8.82 кг
		2	-02	⌀ 12 А-III ℓ=5580	1	4.96 кг.
		3	-03	⌀ 8 А-I ℓ= 200	37	0.08 кг

Инв. № подл. | Подп. и дата | Взам. инв. №

294-3-34 м.84-2-КНИ-К-5

Нач. маст.	Исаакович		
Н. контр.	Корнеев		
Гл. инж. пр.	Волов		
ГАП	Пашенин		
ГИП	Бук		
Рук. гр.	Пазников		

КАРКАС К-5

Стадия	Масса	Масштаб
Р	15.43	
Лист	Листов	

ЦНИИЭП им. Б.С. Мезенцева

Формат А4

Альбом II

Типовой проект 294-3-34 м.84

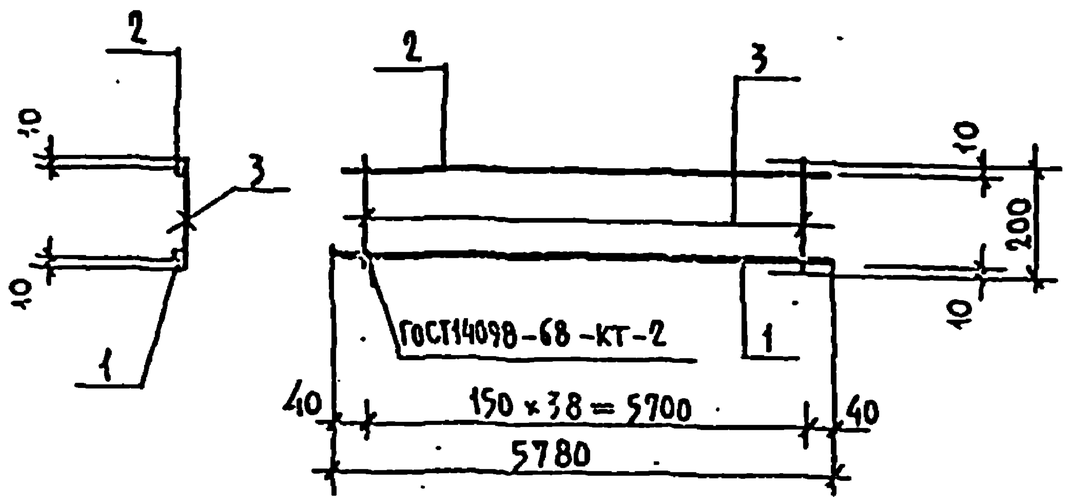

Формат	Зона	Поз.	Обозначение	Наименование	Кол.	Примечание
				Детали		масса ед. кг
				Сталь круглая ГОСТ5781-82		
		1	-2-КНИ-К-6-01	⌀16 А-III ℓ=5780	1	9.13 кг.
		2	-02	⌀12 А-III ℓ=5780	1	5.13 кг
		3	-03	⌀8 А-I ℓ= 200	39	0.08 кг

Инв. № подл. | Подпись и дата | Взам. инв. №

294-3-34 м.84-2-КНИ-К-6

Нач. маст.	Исакович		
Н. контр.	Корнеев		
Гл. инж. пр.	Волов		
ГАП	Пашенин		
ГИП	Бук		
Рук. гр.	Пазников		

КАРКАС К-6

Стадия	Масса	Масштаб
Р	16.02	
Лист	Листов	

ЦНИИЭП им. Б.С. Мезенцева

Формат А4

Альбом II

Типовой проект 294-3-34 м.84

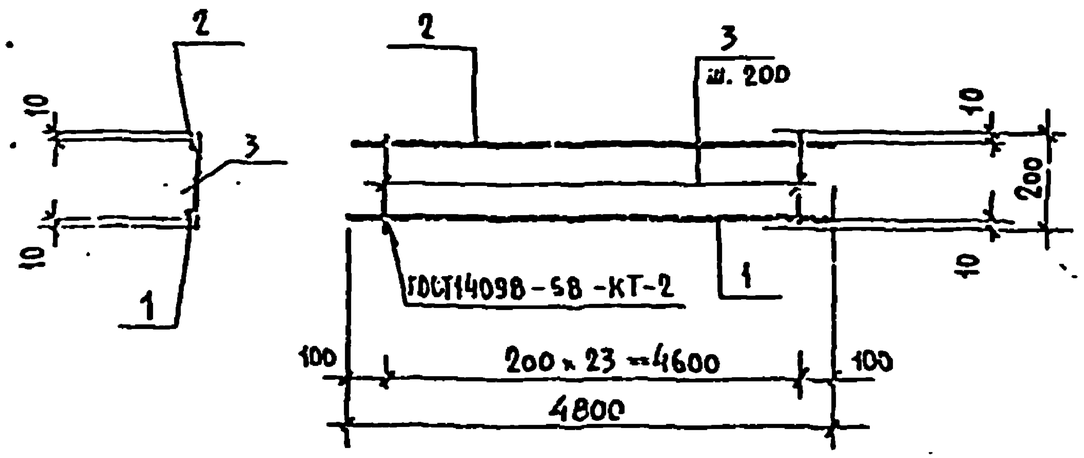

Формат	Зона	Поз.	Обозначение	Наименование	Кол.	Примечание
				Детали		Масса ед. кг.
				Сталь круглая ГОСТ 5781-82		
		1	-2-КЖИ-К-7-01	⌀12 А III ℓ = 4800	1	4.26 кг.
		2	-02	⌀12 А III ℓ = 4800	1	4.26 кг.
		3	-03	⌀6 А I ℓ = 200	24	0.05 кг.

Взам. инв. № | Подпись и дата | Инв. № подл.

294-3-34 м.84 -2-КЖИ-К-7

Нач. отд.	Исаакович		
Инженер	Хорев		
Техник	Гуров		
ГАП	Пашенин		
ГИП	Буй		
Рецензент	Пазайков		

Каркас К-7

Стадия	Масса	Масштаб
Р	12.94	

Лист | Листов

ЦНИИЭП им. Б.С. Мезенцева

Формат А4

Альбом II

Типовой проект 294-3-34 м.84

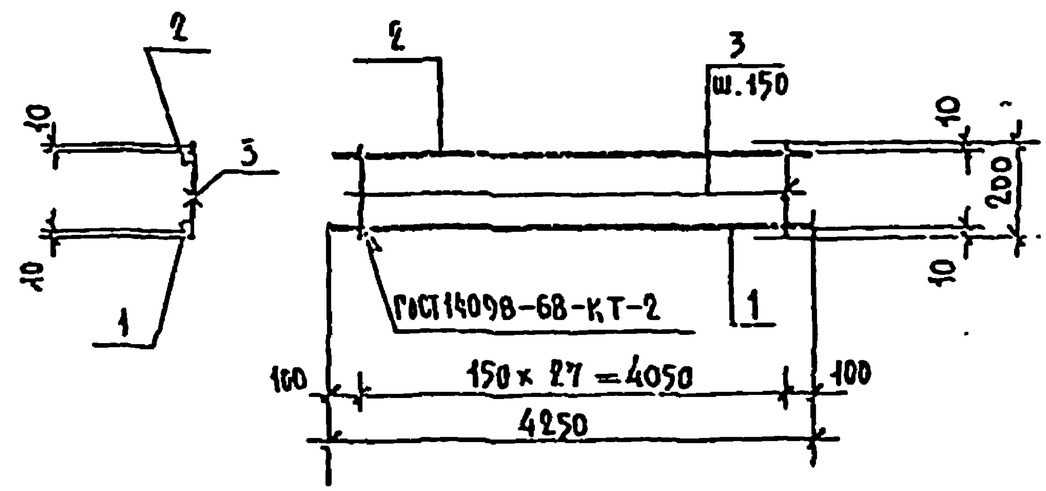

Формат	Зона	Поз.	Обозначение	Наименование	Кол.	Примечание
				Детали		Масса ед. кг
				Сталь круглая ГОСТ 5781-82		
		1	-2-КЖИ-К-8-01	⌀12 А-III ℓ = 4250	1	3.77 кг.
		2	-02	⌀12 А-III ℓ = 4250	1	3.77 кг.
		3	-03	⌀6 А-I ℓ = 200	28	0.05 кг.

Взам. инв. № | Подпись и дата | Инв. № подл.

294-3-34 м.84 -2-КЖИ-К-8

Нач. отд.	Исаакович		
Инженер	Хорев		
Техник	Гуров		
ГАП	Пашенин		
ГИП	Буй		
Рецензент	Пазайков		

Каркас К-8

Стадия	Масса	Масштаб
Р	8.81	

Лист | Листов

ЦНИИЭП им. Б.С. Мезенцева

Формат А4

Альбом II

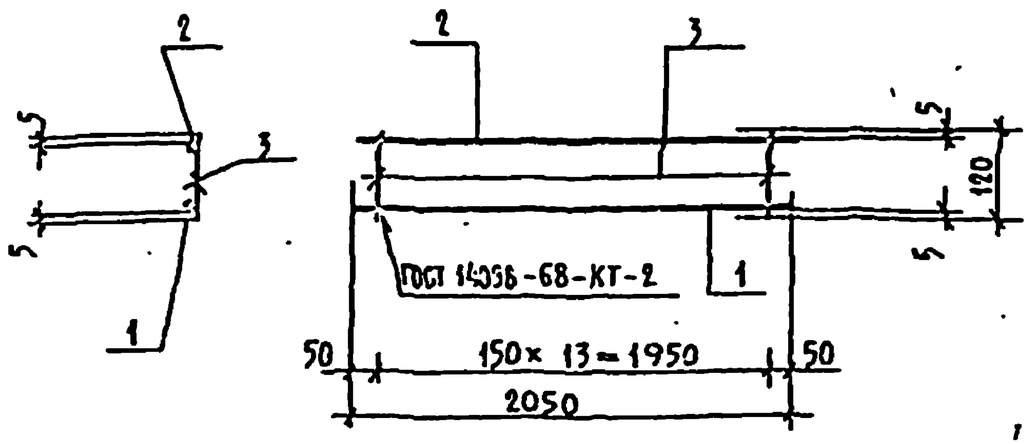

Формат	Зона	Поз.	Обозначение	Наименование		Кол.	Примечание
				Детали			Масса ед. кг
				Сталь круглая ГОСТ 5781-82			
		1	-2-КЖИ-К-9-01	Ø12 А-II	ℓ = 2050	1	1.82 кг.
		2	-02	Ø12 А-II	ℓ = 2050	1	1.82 кг.
		3	-03	Ø6 А-I	ℓ = 120	14	0.027 кг

Типовой проект 294-3-34 м.84

Нач.маст	Исакович		
Н.конт.	Корнев		
Гл.инж.п.	Золов		
ГАП	Пашенин		
ГИП	Буй		
Рук.грп.	Павликов		

294-3-34 м.84-2-КЖИ-К-9

Каркас К-9

Стадия	Масса	Масштаб
Р	4.02	

Лист | Листов

ЦНИИЭП им. Б.С. Мезенцева

Формат А4

Альбом II

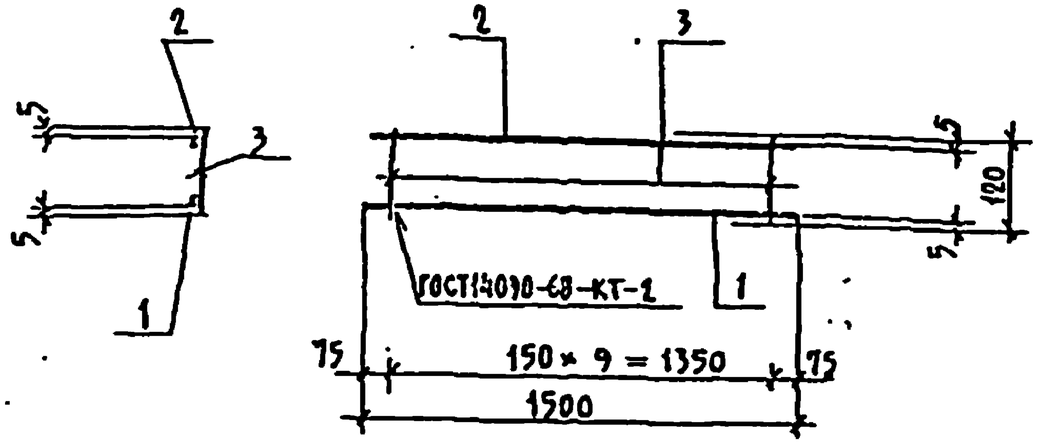

Формат	Зона	Поз.	Обозначение	Наименование		Кол.	Примечание
				Детали			Масса ед. кг.
				Сталь круглая ГОСТ 5781-82			
		1	-2-КЖИ-К-10-01	Ø10 А-II	ℓ = 1500	1	0.93 кг.
		2	-02	Ø10 А-II	ℓ = 1500	1	0.93 кг.
		3	-03	Ø6 А-I	ℓ = 120	10	0.027 кг.

Типовой проект 294-3-34 м.84

Подпись и дата | Взам.инв.№ | Инв.№ подл.

Нач.маст	Исакович		
Н.конт.	Корнев		
Гл.инж.п.	Золов		
ГАП	Пашенин		
ГИП	Буй		
Рук.грп.	Павликов		

294-3-34 м.84-2-КЖИ-К-10

Каркас К-10

Стадия	Масса	Масштаб
Р	2.13	

Лист | Листов

ЦНИИЭП им. Б.С. Мезенцева

Формат А4

Альбом II

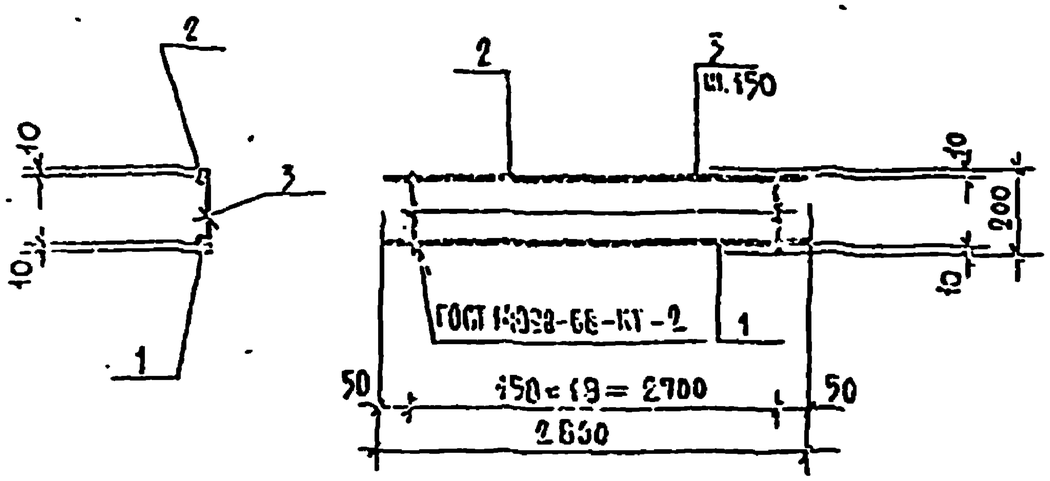

Формат	Зона	Поз.	Обозначение	Наименование		Кол.	Примечание
				Детали			масса ед. кг.
				Сталь круглая ГОСТ 5781-82			
Б4		1	-2-КЖИ-К-11-01	Ф 12 А III	ℓ = 2800	1	2.49 кг
Б4		2	-02	Ф 12 А-III	ℓ = 2800	1	2.49 кг.
Б4		3	-03	Ф 6 А-I	ℓ = 200	19	0.05 кг.

Типовой проект 294-3-34М.84

294-3-34М.84 — 2-КЖИ-К-11

Разраб.	Шахович		
Инж.	Корнев		
Гл.спец.	Волов		
Рук.гр.	Пашенин		
Н.отд.	Цой		
Гл.инж.	Шабанов		

Каркас К-11

Стадия	Масса	Масштаб
Р	5.84	

Лист | Листов

ЦНИИЭП им. Б.С. Мезенцева

Формат А4

Альбом II

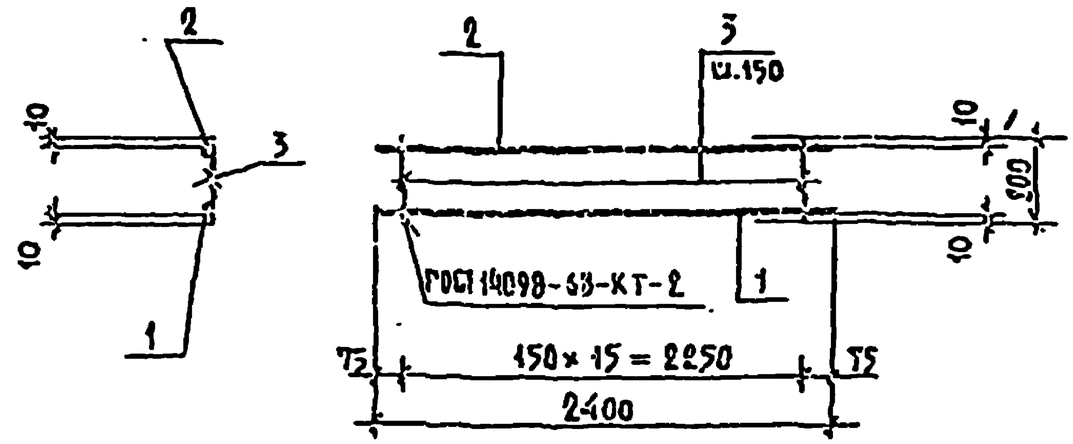

Формат	Зона	Поз.	Обозначение	Наименование		Кол.	Примечание
				Детали			масса ед. кг.
				Сталь круглая ГОСТ 5781-82			
Б4		1	-2-КЖИ-К-12-01	Ф 10 А III	ℓ = 2400	1	1.48 кг
Б4		2	-02	Ф 10 А-III	ℓ = 2400	1	1.48 кг
Б4		3	-03	Ф 6 А-I	ℓ = 200	16	0.05 кг

Типовой проект 294-3-34М.84

294-3-34М.84 -2 -КЖИ -К-12

Разраб.	Шахович		
Инж.	Корнев		
Гл.спец.	Волов		
Рук.гр.	Пашенин		
Н.отд.	Цой		
Гл.инж.	Шабанов		

Каркас К-12

Стадия	Масса	Масштаб
Р	3.68	

Лист | Листов

ЦНИИЭП им. Б.С. Мезенцева

Формат А4

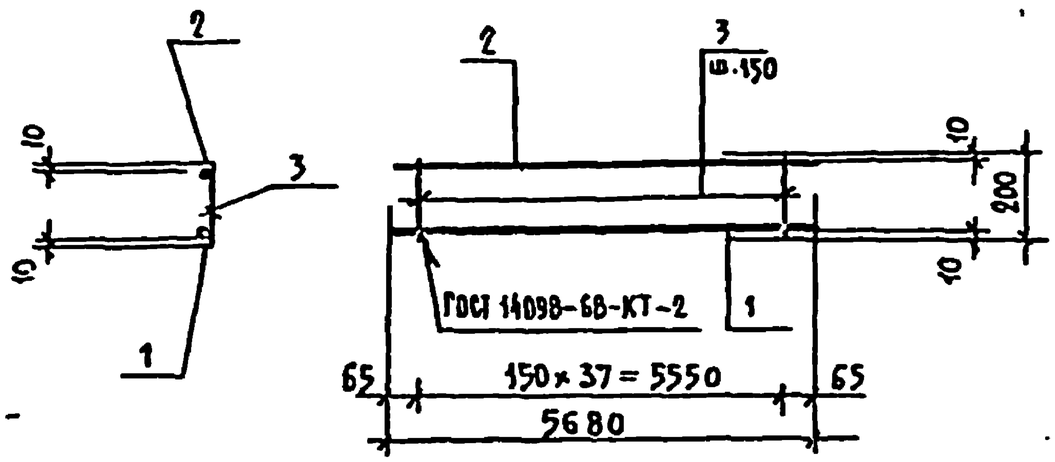

Формат	Зона	Поз	Обозначение	Наименование	Кол.	Примечание
				Детали		Масса ед. кг.
				Сталь круглая ГОСТ 5781-82		
		1	-2-КШИ-К-13-01	Ø20 А-II ℓ = 5680	1	14.50 кг
		2	-02	Ø12 А-II ℓ = 5680	1	5.0 кг
		3	-03	Ø8 А-I ℓ = 200	38	0.08 кг

294-3-34Н.84-2-КШИ-К-13

Нач.отд.	Исакович		
Н.контр.	Корнеев		
Гл.инж.пр.	Волос		
ГАП	Пашенин		
ГИП	Бун		
Гл.инж.	Пабликов		

Каркас К-13

Стадия	Масса	Масштаб
Р	22,04	
Лист	Листов	

ЦНИИЭП им. Б.С. Мезенцева

Типовой проект 294-3-34Н.84

Подпись и дата | Взам.инв.№ | Инв.№ подл.

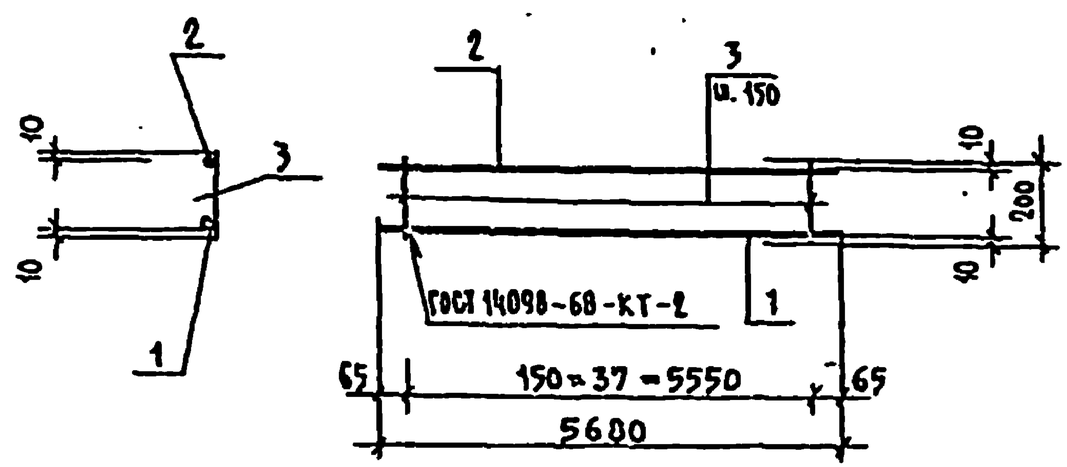

Формат	Зона	Поз.	Обозначение	Наименование	Кол.	Примечание
				Детали		Масса ед. кг.
				Сталь круглая ГОСТ 5781-82		
		1	-2-КЖИ-К-14-01	Ø16 А-III ℓ = 5680	1	8.95 кг
		2	-02	Ø12 А-II ℓ = 5680	1	5.04 кг
		3	-03	Ø8 А-I ℓ = 200	38	0.08 кг

294-3-34Н.84-2-КЖН-К-14

Нач.отд.	Исакович		
Н.контр.	Корнеев		
Гл.инж.пр.	Волос		
ГАП	Пашенин		
ГИП	Бун		
Гл.инж.	Пабликов		

Каркас К-14

Стадия	Масса	Масштаб
Р	14.32	
Лист	Листов	

ЦНИИЭП им. Б.С. Мезенцева

Типовой проект 294-3-34Н.84

Подпись и дата | Взам.инв.№ | Инв.№ подл.

Альбом II

Типовой проект 294-3-34М.84

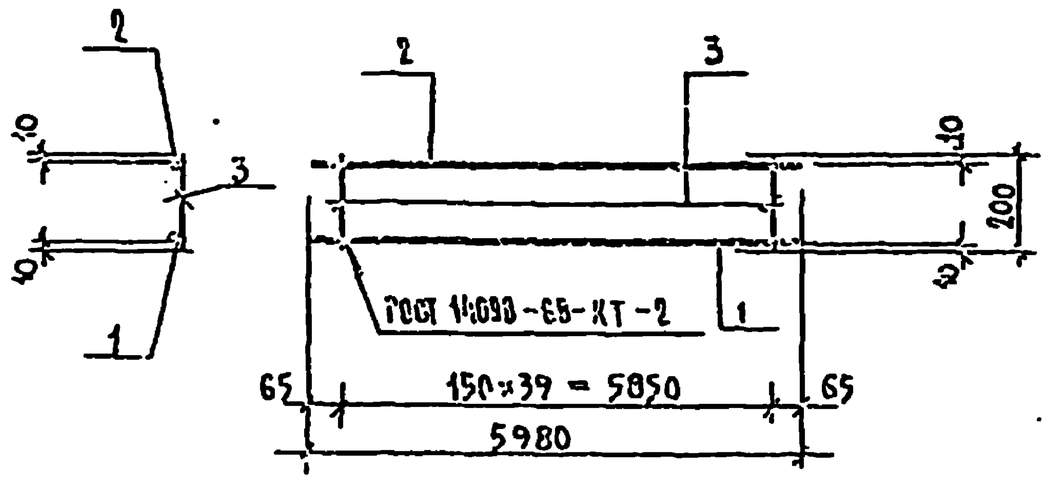

Формат	Зона	Поз.	Обозначение	Наименование	Кол.	Примечание
				Детали		Масса ед. кг
				Сталь круглая ГОСТ 5781-82		
		1	-2-КЖИ-К-15-01	⌀ 12 А-II ℓ = 5980	1	5.31 кг
		2	-02	⌀ 12 А-II ℓ = 5980	1	5.31 кг.
		3	-03	⌀ 6 А-I ℓ = 200	40	0.05 кг.

294-3-34М.84-2-КЖИ-К-15

Нач.отд.	Исаакович		
Н.контр.	Корнеев		
Гл.инж.пр.	Волов		
ГАП	Пашенин		
ГИП	Бун		
Гл.спец.	Шамиков		

Каркас К-15

Стадия	Масса	Масштаб
Р	12.52	

Лист | Листов

ЦНИИЭП им. Б.С. Мезенцева

Формат А4

Альбом II

Типовой проект 294-3-34М.84

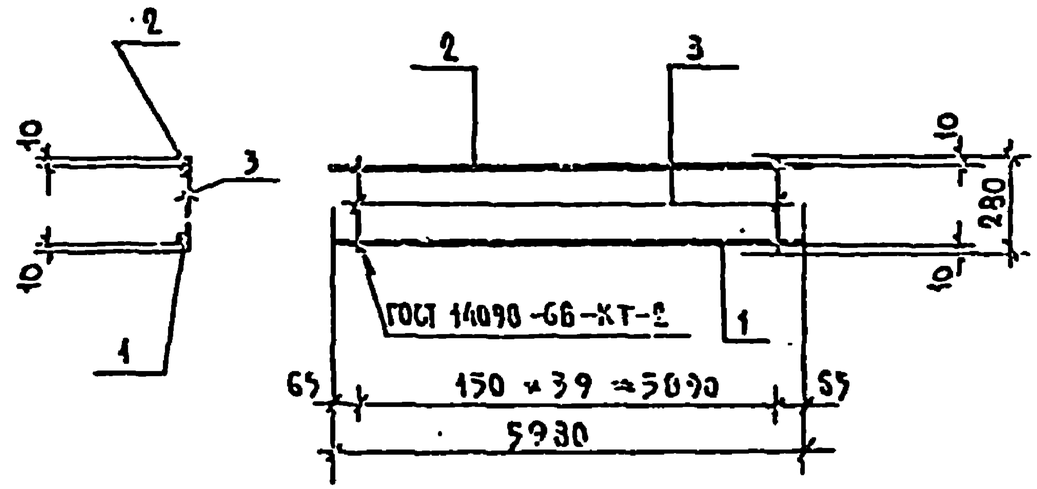

Формат	Зона	Поз.	Обозначение	Наименование	Кол.	Примечание
				Детали		Масса ед. кг.
				Сталь круглая ГОСТ 5781-82		
		1	-2-КЖИ-К-16-01	⌀ 20 А-II ℓ = 5980	1	14.75 кг
		2	-02	⌀ 20 А-II ℓ = 5980	1	14.75 кг
		3	-03	⌀ 8 А-I ℓ = 280	40	0.14 кг

294-3-34М.84-2-КЖИ-К-16

Нач.отд.	Исаакович		
Н.контр.	Корнеев		
Гл.инж.пр.	Волов		
ГАП	Пашенин		
ГИП	Бун		
Гл.спец.	Шарапов		

Каркас К-16

Стадия	Масса	Масштаб
Р	33.92	

Лист | Листов

ЦНИИЭП им. Б.С. Мезенцева

Формат А4

Подпись и дата | Инв. № подл.

Альбом II

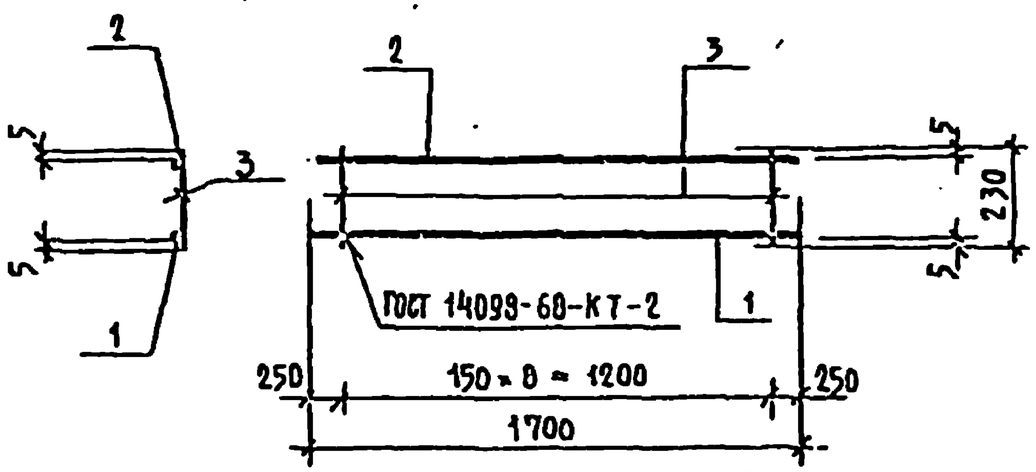

Формат	Зона	Поз.	Обозначение	Наименование	Кол.	Примечание
				Детали		Масса ед. кг.
				Сталь круглая ГОСТ 5781-82		
		1	-2-КЖИ-К-17-01	⌀10 А-III ℓ = 1700	1	1.05 кг
		2	-02	⌀10 А-III ℓ = 1700	1	1.05 кг
		3	-03	⌀6 А-I ℓ = 230	9	0.05 кг

294-3-34М.84-2-КЖИ-К-17

Нач.маст.	Исакович		
Н.контр.	Корнев		
Гл.инж.М	Волов		
ГАП	Пашенин		
ГИП	Буй		
Рук.грп.	Давыдов		

Каркас К-17

Стадия	Масса	Масштаб
Р	2.57	
Лист	Листов	

ЦНИИЭП им. Б.С. Мезенцева

Типовой проект 294-3-34М.84

Инв.№ подл. | Подпись и дата | Взам.инв.№

Формат А4

Альбом II

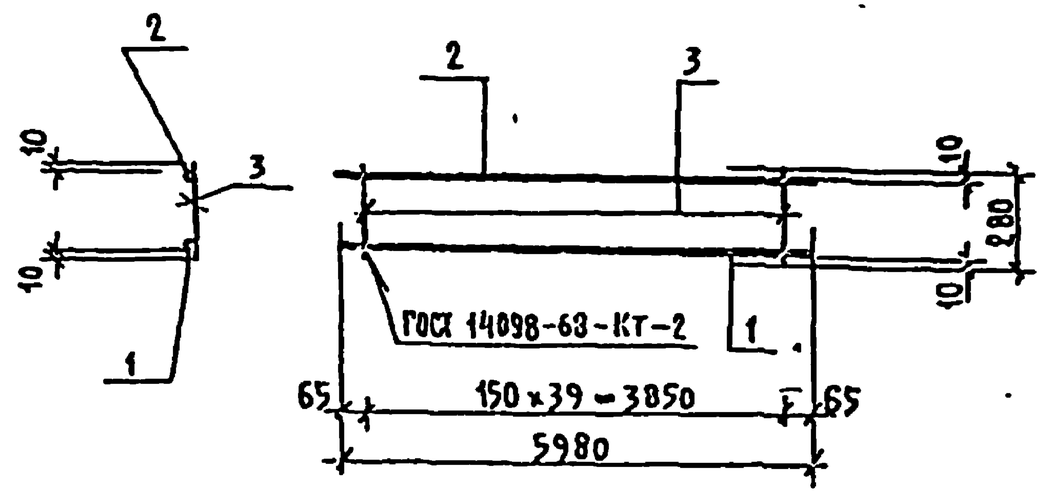

Формат	Зона	Поз.	Обозначение	Наименование	Кол.	Примечание
				Детали		Масса ед. кг.
				Сталь круглая ГОСТ 5781-82		
		1	-2-КЖИ-К-18-01	⌀16 А-III ℓ = 5980	1	9.45 кг
		2	-02	⌀16 А-III ℓ = 5980	1	9.45 кг
		3	-03	⌀6 А-I ℓ = 280	40	0.063 кг

294-3-34М.84-2-КЖИ-К-18

Нач.маст.	Исакович		
Н.контр.	Корнев		
Гл.инж.М	Волов		
ГАП	Пашенин		
ГИП	Буй		
Рук.грп.	Давыдов		

Каркас К-18

Стадия	Масса	Масштаб
Р	21.45	
Лист	Листов	

ЦНИИЭП им. Б.С. Мезенцева

Типовой проект 294-3-34М.84

Инв.№ подл. | Подпись и дата | Взам.инв.№

Формат А4

Альбом II

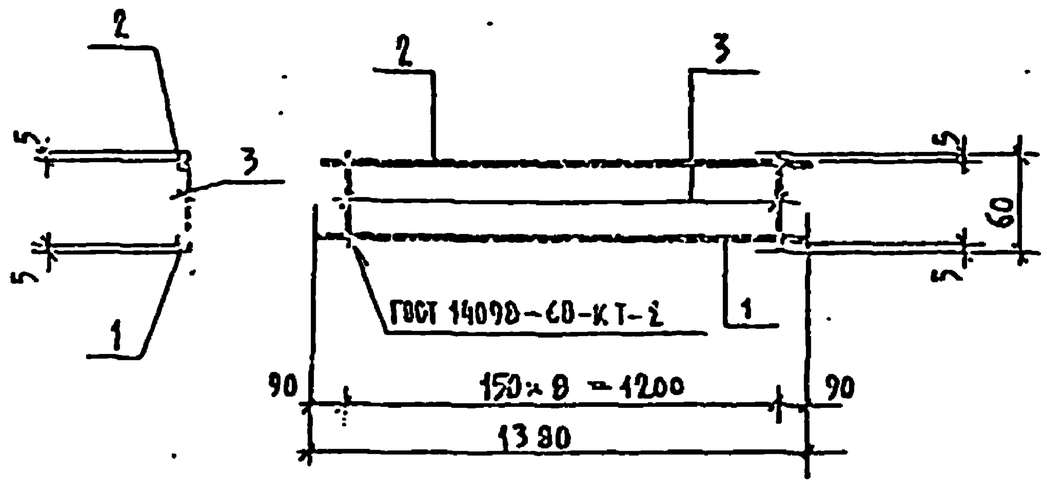

Позиция	Зона	Поз.	Обозначение	Наименование		Кол.	Примечание
				Детали			
				Сталь круглая	ГОСТ 5781-82		Масса ед. кг.
Б4		1	-2-КЖИ-К-19-01	Ø 10 А III	ℓ=1380	1	0.850
Б4		2	-02	Ø 10 А III	ℓ=1380	1	0.850
Б5		3	-03	Ø 6 А I	ℓ= 60	9	0.014

294-3-34М.84-2-КЖИ-К-19

Нач.масс.	Исаакович		
Н.контр.	Корнеев		
Гл.инж.пр.	Болов		
ГАП	Вашнин		
ГИП	Буй		
Инж.-гидр.	Пальников		

Каркас К-19

Стадия	Масса	Масштаб
Р	1.83	
Лист	Листов	

ЦНИИЭП им. Б.С. Мезенцева

Формат А4

Альбом II

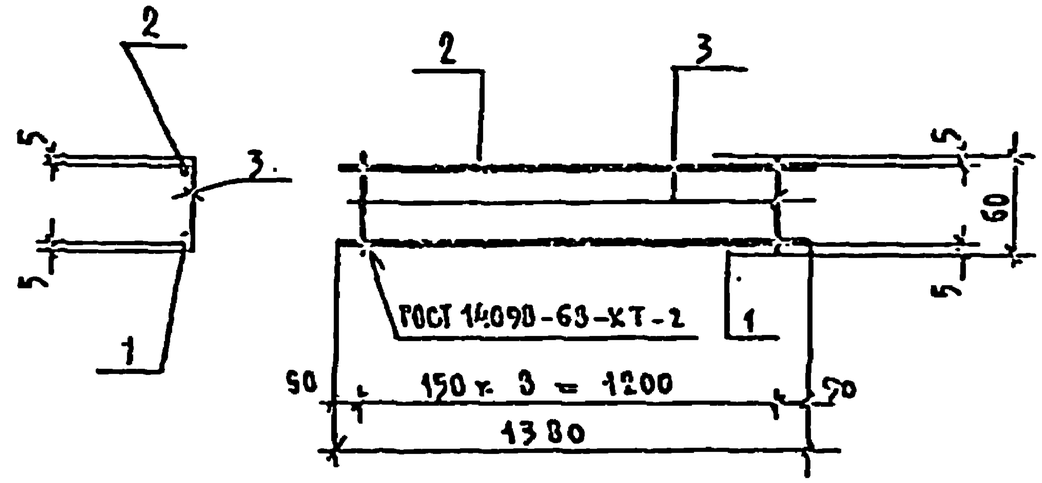

Позиция	Зона	Поз.	Обозначение	Наименование		Кол.	Примечания
				Детали			
				Сталь круглая	ГОСТ 5781-82		Масса ед. кг
Б4		1	-2-КЖИ-К-20-01	Ø 6 А III	ℓ=1380	1	0.310
Б4		2	-02	Ø 6 А III	ℓ=1380	1	0.310
Б4		3	-03	Ø 6 А I	ℓ= 60	9	0.014

294-3-34М.-84-2-КЖИ-К-20

Нач.масс.	Исаакович		
Н.контр.	Корнеев		
Гл.инж.пр.	Болов		
ГАП	Вашнин		
ГИП	Буй		
Инж.-гидр.	Пальников		

Каркас К-20

Стадия	Масса	Масштаб
Р	0.95	
Лист	Листов	

ЦНИИЭП им. Б.С. Мезенцева

Формат А4

Типовой проект 294-3-34М.84 Альбом II

Инв.№ подл. | Подпись и дата | Взам.инв.№

Альбом II

Типовой проект 294-3-34М.84

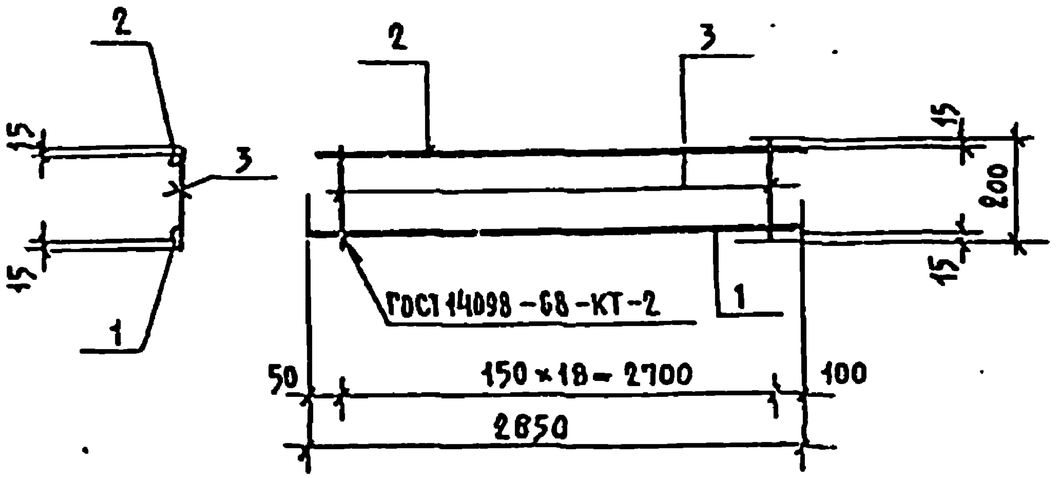

Формат	Зона	Поз.	Обозначение	Наименование	Кол.	Примечание
				Детали		
				Сталь круглая ГОСТ 5781-82		Масса ед. кг.
Б4		1	-2-КНН-К-22-01	Ø 10 А III ℓ= 2850	1	1.76 кг
Б4		2	-02	Ø 10 А III ℓ= 2850	1	1.76 кг.
Б4		3	-03	Ø 6 А I ℓ= 200	19	0.05 кг

294-3-34М.84 -2-КНН-К-22

Нач.маст.	Исакович		
Н.контр.	Корнев		
Гл.инж.пр.	Болов		
ГАП	Пашенин		
ГИП	Бун		
Рук.гр.инж.	Пазников		

Каркас К-22

Стадия	Масса	М/масштаб
Р	4.47	

Лист | Листов

ЦНИИЭП им. Б.С. Мезенцева

Альбом II

Типовой проект 294-3-34М.84

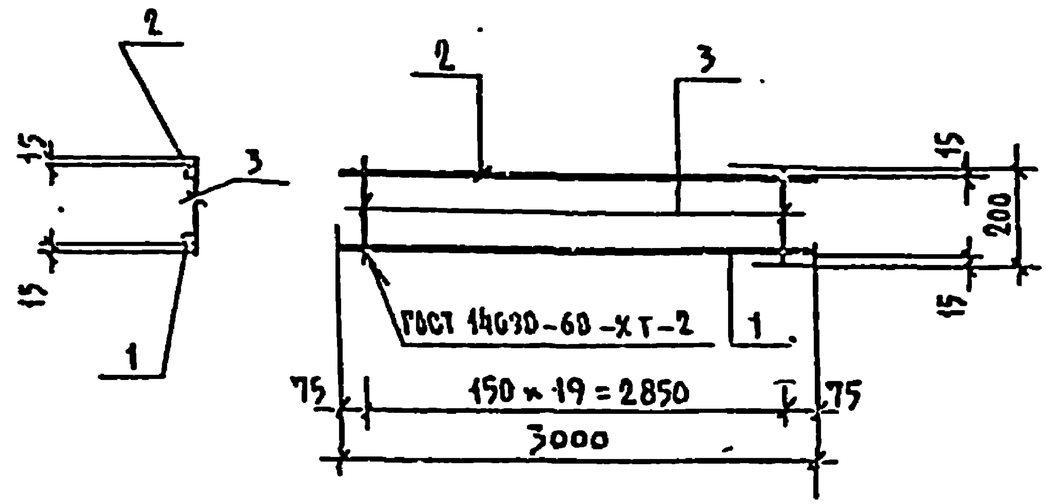

Формат	Зона	Поз.	Обозначение	Наименование	Кол.	Примечания
				Детали		
				Сталь круглая ГОСТ 5781-82		Масса ед. кг.
Б4		1	-2-КНН-К-23-01	Ø 10 А III ℓ= 3000	1	1.85 кг.
Б4		2	-02	Ø 10 А III ℓ= 3000	1	1.85 кг.
Б4		3	-03	Ø 6 А I ℓ= 200	20	0.05 кг.

294-3-34М.84 2-КНН-К-23

Нач.маст.	Исакович		
Н.контр.	Корнев		
Гл.инж.пр.	Болов		
ГАП	Пашенин		
ГИП	Бун		
Рук.гр.инж.	Пазников		

Каркас К-23

Стадия	Масса	Масштаб
Р	4.7	

Лист | Листов

ЦНИИЭП им. Б.С. Мезенцева

Подпись и дата | Взам. инв. №

Альбом II

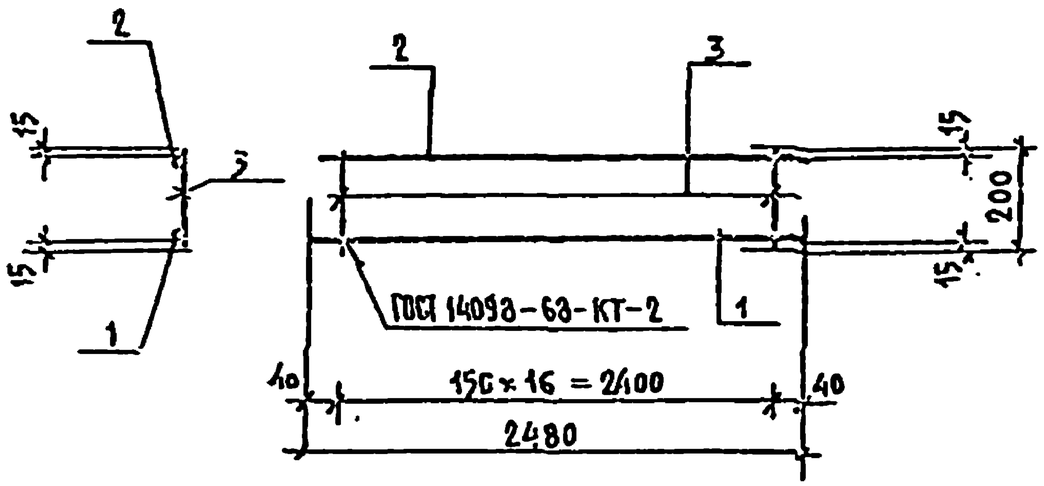

Формат	Зона	Поз.	Обозначение	Наименование		Кол.	Примечание
				Детали			
				Сталь круглая ГОСТ 5781-82			Масса ед. кг.
Б4		1	-2-КШИ-К-24-01	⌀ 10 А III	ℓ = 2480	1	1.53 кг.
Б4		2	-02	⌀ 10 А III	ℓ = 2480	1	1.53 кг
Б4		3	-03	⌀ 6 А I	ℓ = 200	17	0.05 кг.

Типовой проект 294-3-34М.84

Нач. маст.	Исаакович		294-3-34М.84 -2-КШИ-К-24		
Н. контр.	Корнев		Каркас К-24	Стадия	Масса	Масштаб
Гл. инж. пр.	Белов			Р	3,91	
ГАП	Пашенин			Лист	Листов	
ГИП	Бой			ЦНИИЭП им. Б.С. Мезенцева	
Инженер	Пальников				

Альбом II

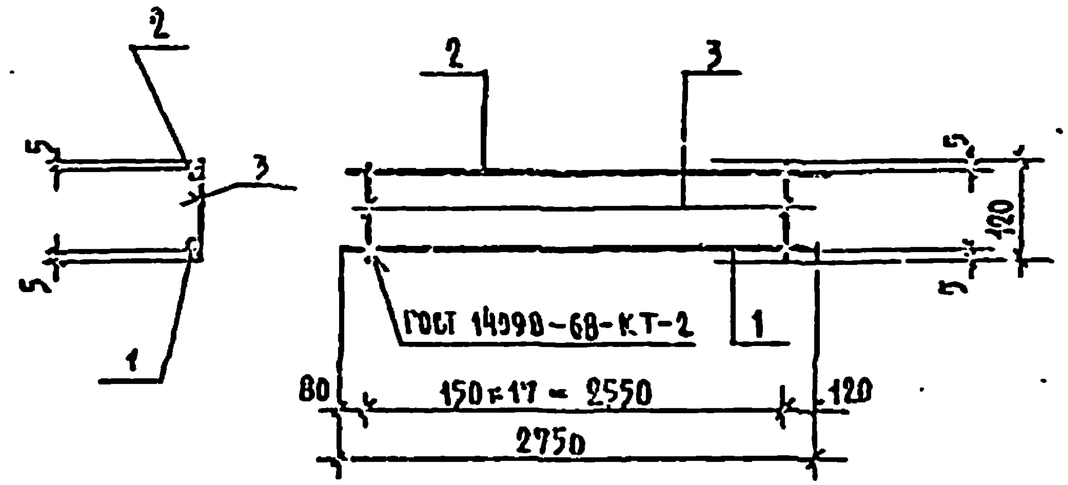

Формат	Зона	Поз.	Обозначение	Наименование		Кол.	Примечание
				Детали			
				Сталь круглая ГОСТ 5781-82			Масса ед. кг.
Б4		1	-2-КШИ-К-25-01	⌀ 10 А III	ℓ = 2750	1	1.7 кг.
Б4		2	-02	⌀ 10 А III	ℓ = 2750	1	1.7 кг
Б4		3	-03	⌀ 6 А I	ℓ = 120	18	0.03

Типовой проект 294-3-34М.84

Нач. маст.	Исаакович		294-3-34М.84 -2-КШИ-К-25		
Н. контр.	Корнев		Каркас К-25	Стадия	Масса	Масштаб
Гл. инж. пр.	Белов			Р	3.94	
ГАП	Пашенин			Лист	Листов	
ГИП	Бой			ЦНИИЭП им. Б.С. Мезенцева	
Инженер	Пальников				

Подпись и дата | Инв. № подл.

Формат А4

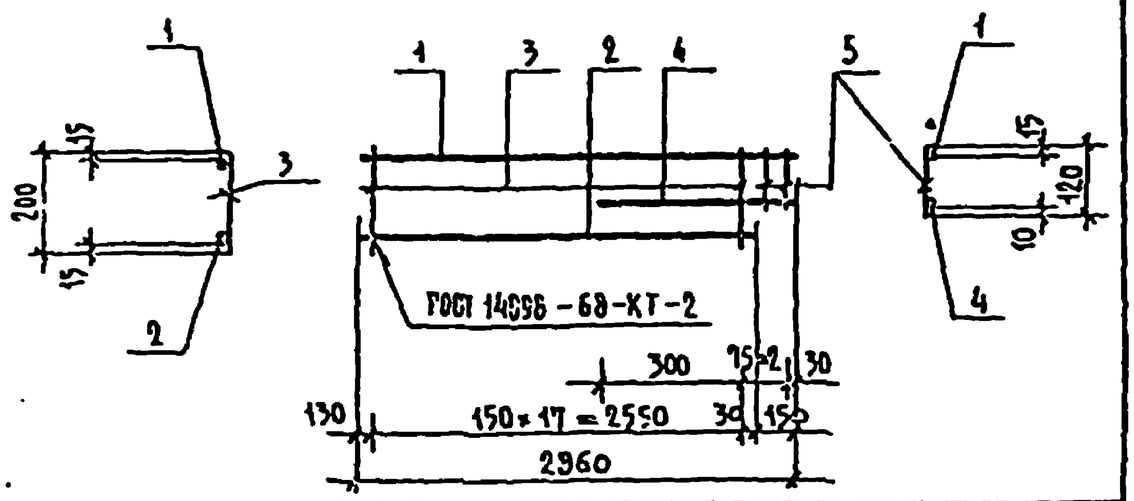

Формат	Зона	Поз.	Обозначение	Наименование		Кол.	Примечание
				Детали			
				Сталь круглая ГОСТ 5781-82			Масса ед. кг.
Б4		1	-2-КЖИ-К-26-01	⌀10 А II	ℓ= 2860	1	1.77
Б4		2	-02	⌀10 А II	ℓ= 2860	1	1.77
Б4		3	-03	⌀6 А I	ℓ= 200	18	0.05
Б4		4	-04	⌀10 А II	ℓ= 480	1	0.30
Б4		5	-05	⌀6 А I	ℓ= 120	2	0.03

Типовой проект 294-3-34И.84

Инв.№ подл. | Подпись и дата | Взам. инв.№

294-3-34И.84-2-КЖИ-К-26

Нач.маст.	Исаакович		
Н.контр.	Корнев		
Гл.инж.	Волов		
ГАП	Пашенин		
ГИП	Бун		
Рук.групп.	Павликов		

Каркас К-26

Стадия	Масса	Масштаб
Р	4.20	

Лист | Листов

ЦНИИЭП им. Б.С. Мезенцева

Формат А4

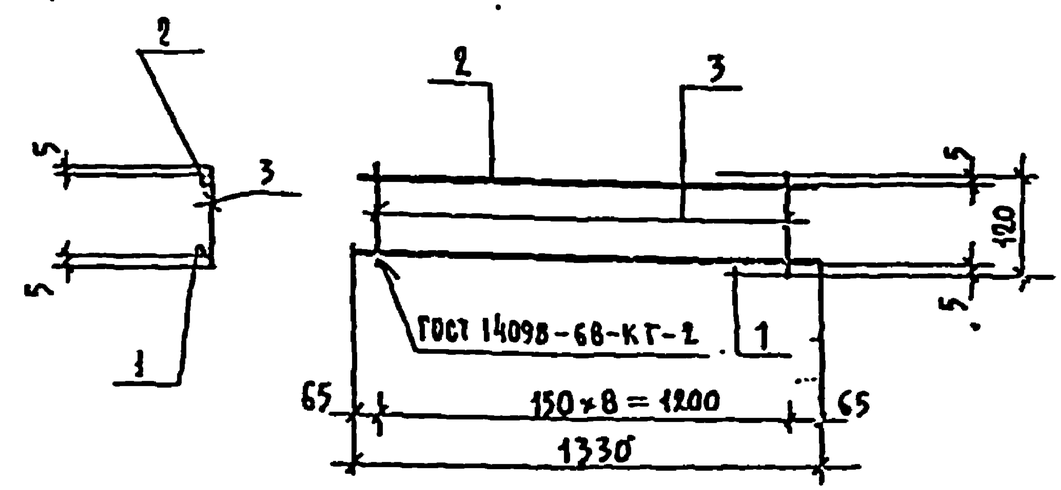

Формат	Зона	Поз.	Обозначение	Наименование		Кол.	Примечания
				Детали			
				Сталь круглая ГОСТ 5781-82			Масса ед. кг.
Б4		1	-2-КЖИ-К-27-01	⌀10 А III	ℓ= 1330	1	0.82
Б4		2	-02	⌀10 А III	ℓ= 1330	1	0.82
Б4		3	-03	⌀6 А I	ℓ= 120	9	0.03

Типовой проект 294-3-34И.84

Инв.№ подл. | Подпись и дата | Взам. инв.№

294-3-34И.84-2-КЖИ-К-27

Нач.маст.	Исаакович		
Н.контр.	Корнев		
Гл.инж.	Волов		
ГАП	Пашенин		
ГИП	Бун		
Рук.групп.	Павликов		

Каркас К-27

Стадия	Масса	Масштаб
Р	1.91	

Лист | Листов

ЦНИИЭП им. Б.С. Мезенцева

Формат А4

Альбом III

Типовой проект 294-3-34М 84

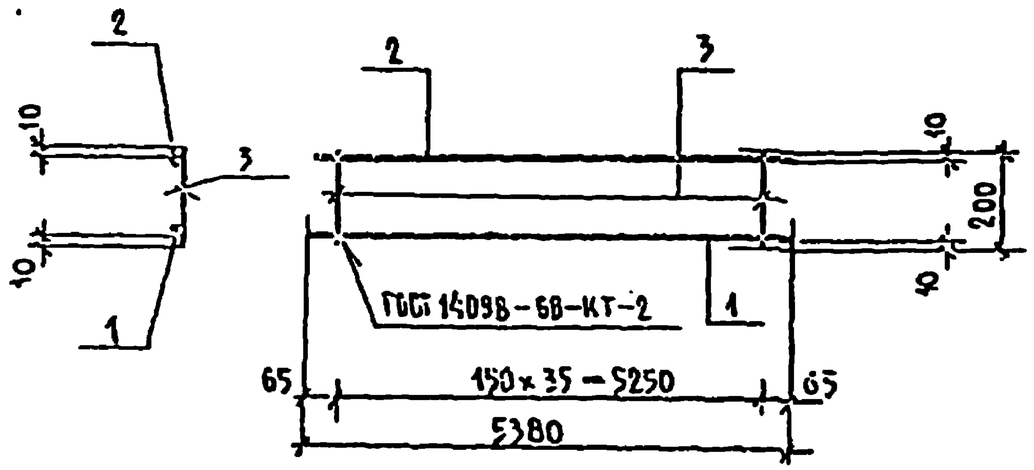

Формат	Зона	Поз.	Обозначение	Наименование	Кол.	Примечание
				Детали		
				Сталь круглая ГОСТ 5781-82		Масса ед. кг.
Б4		1	-2-КШИ-К-23-01	⌀16АIII ℓ=5380	1	8.5 кг
Б4		2	-02	⌀12АIII ℓ=5380	1	4.8 кг.
Б4		3	-03	⌀8АI ℓ=200	36	0.06 кг.

Взам. инв. № | Подпись и дата | Инв. № подл.

294-3-34М.84-2-КШИ-К-28

ГАП			
ГИП			
Инженер			

Каркас К-28

Стадия	Масса	Масштаб
Р	16.2	
Лист	Листов	

ЦНИИЭП им. Б.С. Мезенцева

Формат А4

Альбом III

Типовой проект 294-3-34М 84

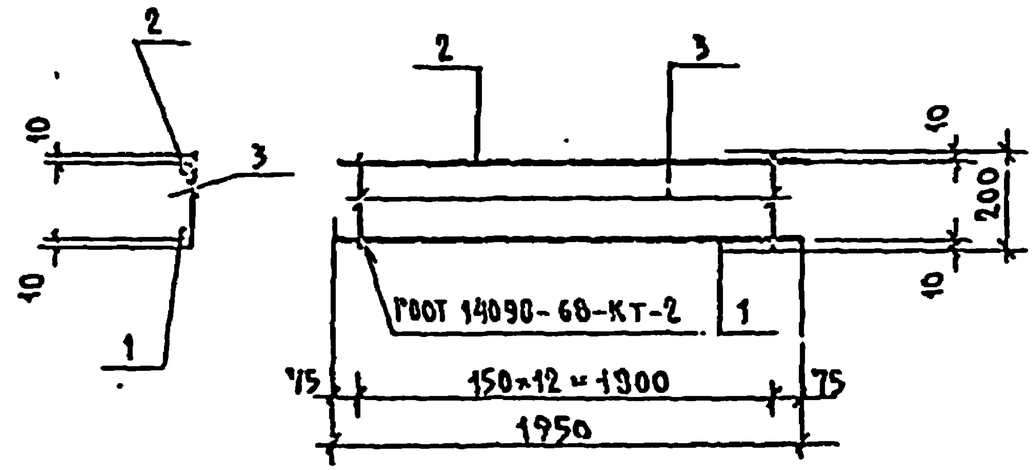

Формат	Зона	Поз.	Обозначение	Наименование	Кол.	Примечание
				Детали		
				Сталь круглая ГОСТ 5781-82		Масса ед. кг.
Б4		1	-2-КШИ-К-29-01	⌀12АII ℓ=1950	1	1.74
Б4		2	-02	⌀12АII ℓ=1950	1	1.74
Б4		3	-03	⌀6АI ℓ=200	13	0.05

Взам. инв. № | Подпись и дата | Инв. № подл.

294-3-34М.84-2-КШИ-К-29

Нач. маст.	Исакович	
Н. констр.	Корнев	
Гл. инж.	Волов	
ГАП	Пашенин	
ГИП	Бун	
Инженер	Пабанков	

Каркас К-29

Стадия	Масса	Масштаб
Р	4.13	
Лист	Листов	

ЦНИИЭП им. Б.С. Мезенцева

Формат А4

29252-03

Альбом II

Типовой проект 294-3-34М.84

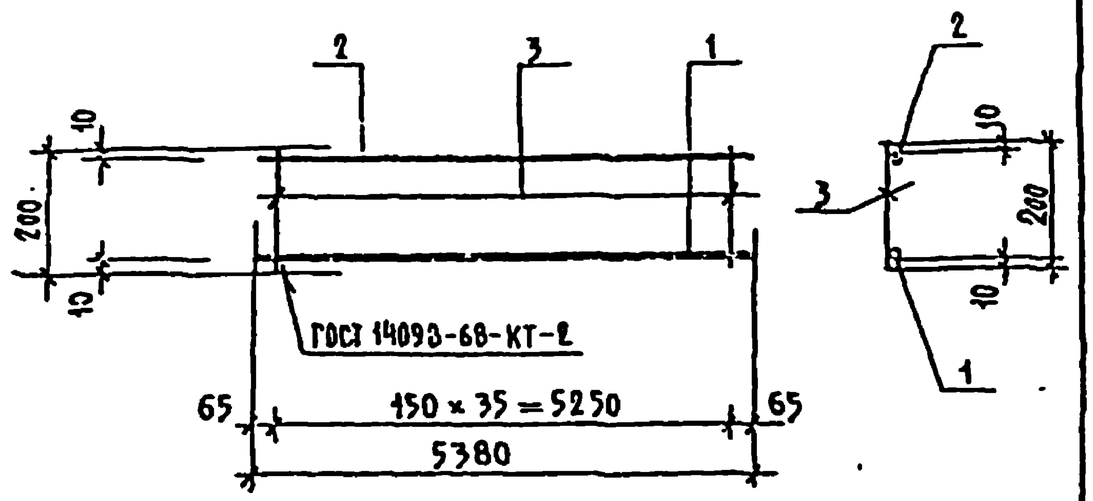

Формат	Зона	Поз.	Обозначение	Наименование		Кол.	Примечание
				Детали			
				Сталь круглая ГОСТ 5781-82			
Б4		1	-2-КЖИ-К-30-01	⌀20 А-II	ℓ=5380	1	13,3кг
Б4		2	-02	⌀12 А-II	ℓ=5380	1	4.8 кг
Б4		3	-03	⌀6 А-I	ℓ=200	36	0.05кг

Подпись и дата | Взам. инв. №

Инв. № подл.

294-3-34М.84-2-КЖИ-К-30

Нач. мас.	Усакович	
Н. контр.	Корнеев	
Гл. инж. пр.	Волов	
ГАП	Пашенин	
ГИП	Бук	
Рукр. гр.	Павликов	

Каркас К-30

Стадия	Масса	Масштаб
Р	19.85	
Лист	Листов	

ЦНИИЭП им. Б.С. Мезенцева

Формат А4

Альбом II

Типовой проект 294-3-34М.84

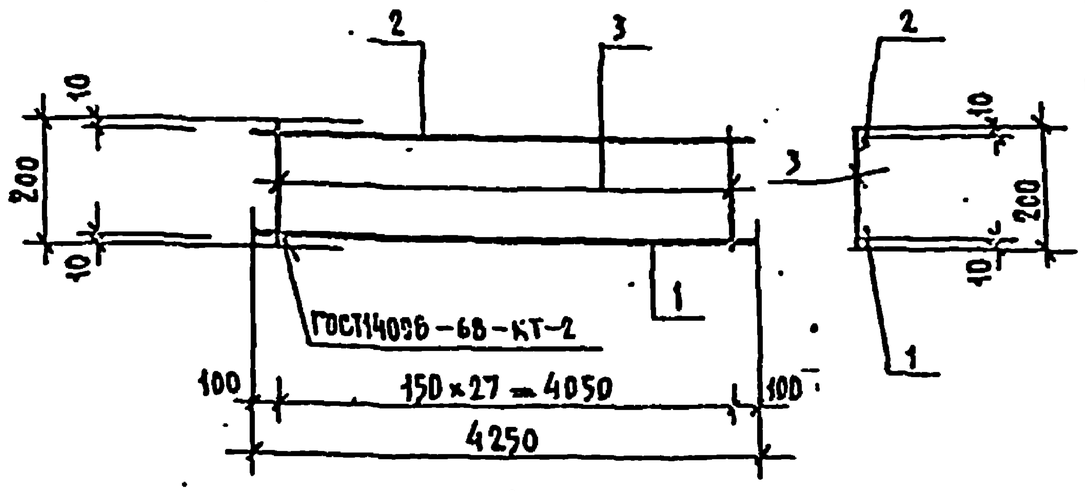

Формат	Зона	Поз.	Обозначение	Наименование		Кол.	Примечание
				Детали			
				Сталь круглая ГОСТ 5781-82			
Б4		1	-2-КЕЖ-К-31-01	⌀16А-III	ℓ=4250	1	8,7 кг
Б4		2	-02	⌀10А-II	ℓ=4250	1	2,62кг
Б4		3	-03	⌀6 А-I	ℓ= 200	28	0.05 кг

Подпись и дата | Взам. инв. №

Инв. № подл.

294-3-34М.84 -2-КЖИ-К-31

Нач. мас.	Усакович	
Н. контр.	Корнеев	
Гл. инж. пр.	Волов	
ГАП	Пашенин	
ГИП	Бук	
Рукр. гр.	Павликов	

Каркас К-31

Стадия	Масса	Масштаб
Р	10.72	
Лист	Листов	

ЦНИИЭП им. Б.С. Мезенцева

Формат А4

Альбом II

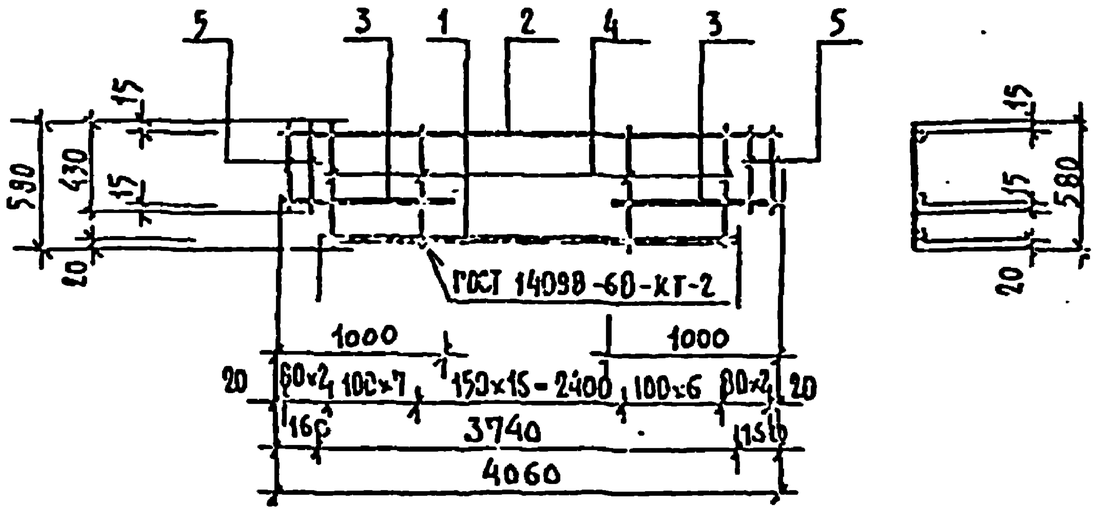

Формат	Зона	Поз.	Обозначение	Наименование	Кол.	Примечание
				Детали		
				Сталь круглая ГОСТ 5781-82		
Б4		1	-2-КЖИ-К-32-01	⌀20 А-III ℓ = 3740	1	18.2 кг
Б4		2	-02	⌀16 А-III ℓ = 4060	1	6.5 кг
Б4		3	-03	⌀25 А-III ℓ = 1000	2	3.85 кг
Б4		4	-04	⌀6 А-I ℓ = 380	30	0.23 кг
Б4		5	-05	⌀8 А-I ℓ = 430	4	0.17 кг

Типовой проект 294-3-34М.84

294-3-34М.84-2-КЖИ-К-32

Нач.отд.	Исаакович		
Н.контр.	Корнев		
Гл.инж.пр.	Волов		
ГАП	Пашенин		
ГИП	Буй		
Рук.гр.инж.	Пабычков		

Каркас К-32

Стадия	Масса	Масштаб
Р	39.98	

Лист | Листов

ЦНИИЭП им. Б.С. Мезенцева

Формат А4

Альбом II

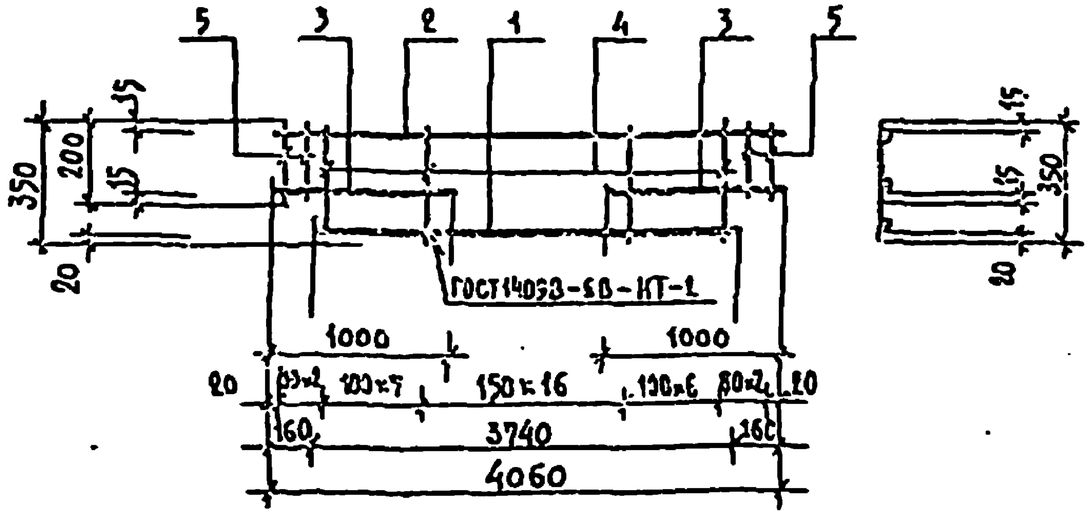

Формат	Зона	Поз.	Обозначение	Наименование	Кол.	Примечание
				Детали		
				Сталь круглая ГОСТ 5781-82		
Б4		1	-2-КЖИ-К-33-01	⌀20 А-III ℓ = 3740	1	9.23 кг
Б4		2	-02	⌀10 А-III ℓ = 4060	1	2.50 кг
Б4		3	-03	⌀10 А-II ℓ = 1000	2	0.62 кг
Б4		4	-04	⌀8 А-I ℓ = 350	30	0.13 кг
Б4		5	-05	⌀8 А-I ℓ = 200	4	0.08 кг

Типовой проект 294-3-34М.84

294-3-34М.84-2-КЖИ-К-33

Нач.отд.	Исаакович		
Н.контр.	Корнев		
Гл.инж.пр.	Волов		
ГАП	Пашенин		
ГИП	Буй		
Рук.гр.инж.	Пабычков		

Каркас К-33

Стадия	Масса	Масштаб
Р	17.19	

Лист | Листов

ЦНИИЭП им. Б.С. Мезенцева

Формат А4

Инв.№ подл. | Подпись и дата | Взам.инв.№

Альбом II

Типовой проект 294-3-34М.84

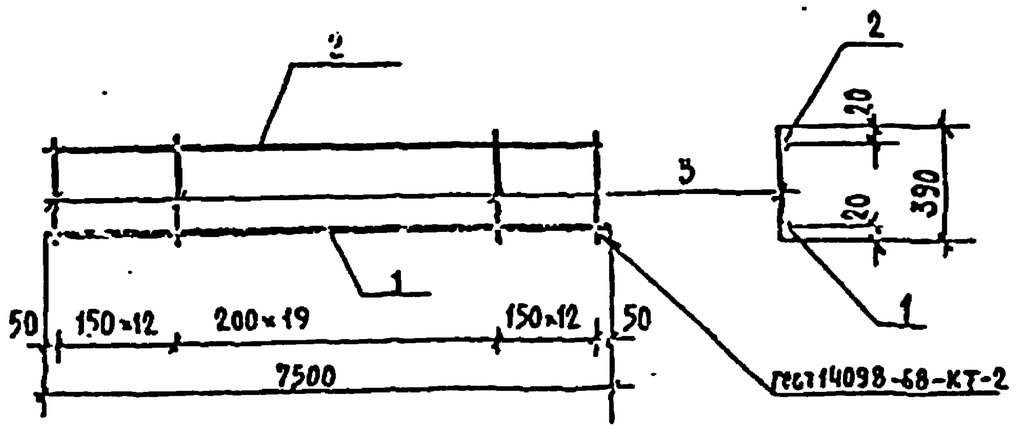

Формат	Зона	Поз.	Обозначение	Наименование	Кол.	Примечание
				Детали		Масса ед. кг
				Ф22АII, ГОСТ 5781-82		
Б.ч.		1	-2-КЖИ-К-34-01	ℓ=7500	1	22,380
				Ф12АI, ГОСТ 5781-82		
Б.ч.		2	-02	ℓ=7500	1	6,670
				Ф8АI, ГОСТ 5781-82		
Б.ч.		3	-03	ℓ=390	44	0,154

294-3-34М.84-2-КЖИ-К-34

Гл.инж.	Исакович		Каркас К-34	Стадия	Масса	Масштаб
Н.контр.	Корнев			Р	35,826	
Ст.инж.пр.	Волов			Лист	Листов	
ГАП	Ташенин			ЦНИИЭП им. Б.С.Мезенцева		
ГИП	Буй					
Рукоп.гр.	Бурмистрова					

Формат А4

Альбом II

Типовой проект 294-3-34М.84

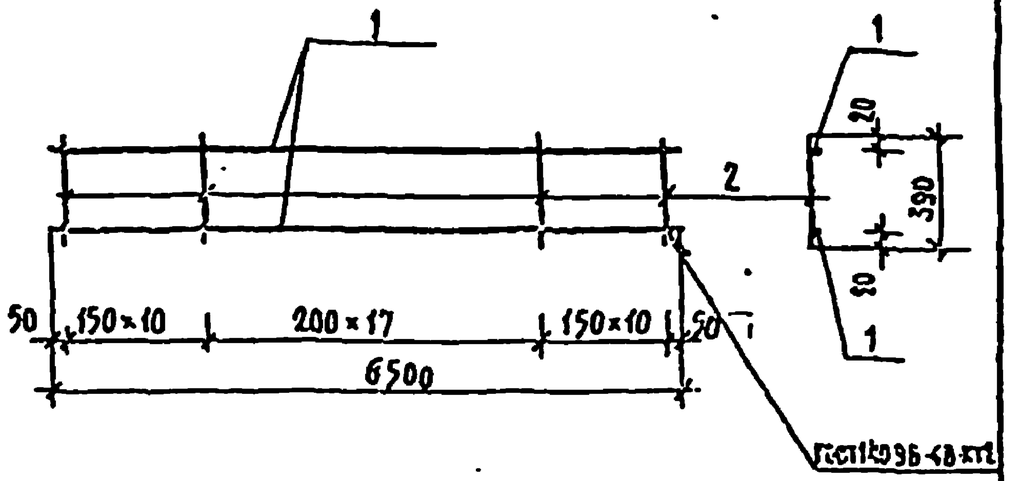

Формат	Зона	Поз.	Обозначение	Наименование	Кол.	Примечание
				Детали		Масса, ед. кг
				Ф12АI, ГОСТ 5781-82		
Б.ч.		1	-2-КЖИ-К-35-01	ℓ=6500	2	5,780
				Ф6АI, ГОСТ 5781-82		
Б.ч.		2	-02	ℓ=390	38	0,087

294-3-34М.84-2-КЖИ-К-35

Гл.инж.	Исакович		Каркас К-35	Стадия	Масса	Масштаб
Н.контр.	Корнев			Р	14,366	
Ст.инж.пр.	Волов			Лист	Листов	
ГАП	Ташенин			ЦНИИЭП им. Б.С.Мезенцева		
ГИП	Буй					
Рукоп.гр.	Бурмистрова		Сталь класса АI ГОСТ 5781-82			

Формат А4

Альбом II

Типовой проект 294-3-34 Н. 84

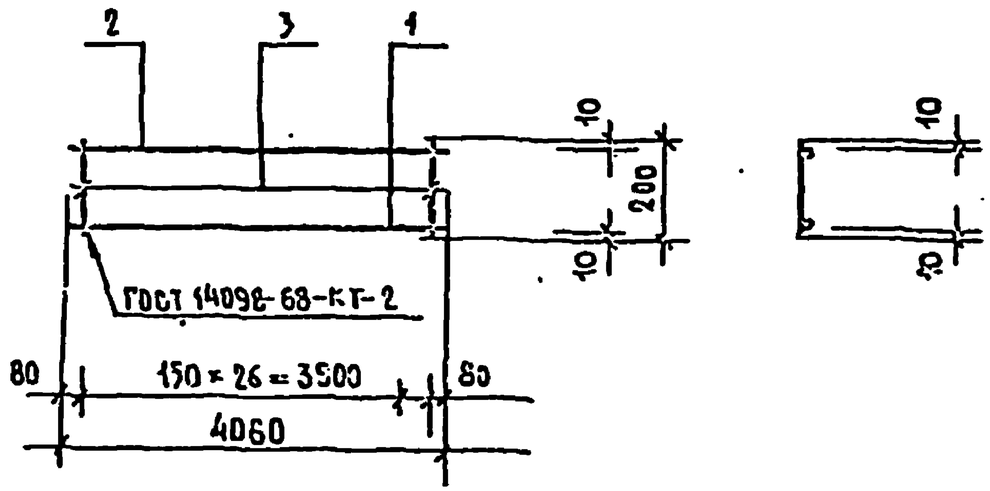

Формат	Зона	Поз.	Обозначение	Наименование		Кол.	Примечание
				Детали			Масса за. кг.
				Сталь круглая ГОСТ 5781-82			
Б4		1	-2-КЖИ-К- -01	⌀12 А-III	ℓ= 4060	1	3.61
Б4		2	-02	⌀12 А-III	ℓ= 4060	1	3.61
Б4		3	-03	⌀6 А-I	ℓ= 200	27	0.045

294-3-34 Н. 84 -2-КЖИ-К-36

Нач. мест.	Исакович		
Н. контр.	Корнев		
Гл. инж. пр.	Волов		
ГАП	Пашенин		
ГИП	Буй		
Рук. гр.	Назаров		

Каркас К-36

Стадия	Масса	Масштаб
Р	8.44	

Лист | Листов

ЦНИИЭП им. Б.С. Метелицына

Альбом II

Типовой проект 294-3-34 Н. 84

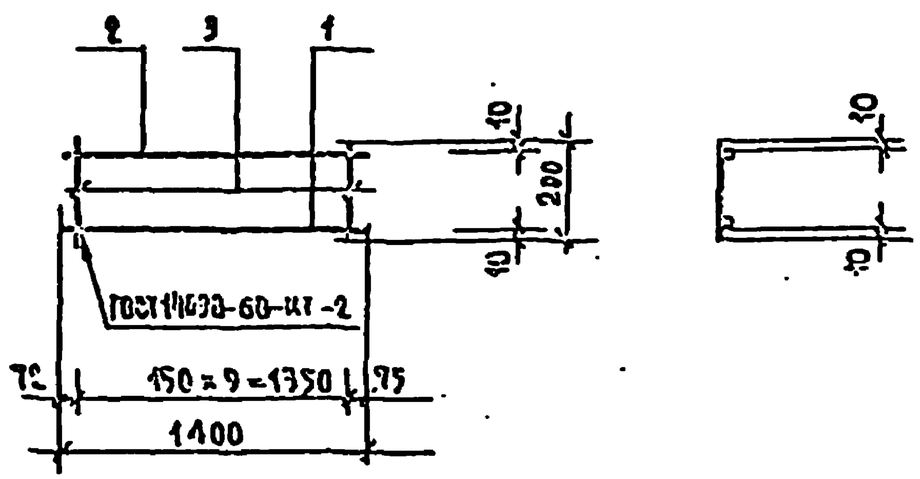

Формат	Зона	Поз.	Обозначение	Наименование		Кол.	Примечание
				Детали			
				Сталь круглая ГОСТ 5781-82			
Б4		1	-2-КЖИ-К -01	⌀6 А-II	ℓ= 1400	1	0.32
Б4		2	-02	⌀6 А-II	ℓ= 1400	1	0.32
Б4		3	-03	⌀6 А-I	ℓ= 200	10	0.045

294-3-34 Н. 84-2-КЖИ-К-37

Нач. мест.	Исакович		
Н. контр.	Корнев		
Гл. инж. пр.	Волов		
ГАП	Пашенин		
ГИП	Буй		
Рук. гр.	Назаров		

Каркас К-37

Стадия	Масса	Масштаб
Р	1.09	

Лист | Листов

ЦНИИЭП им. Б.С. Метелицына

Инв. № подл. | Подпись и дата | Взам. инв. №

Формат А4

Альбом II

Типовой проект 294-3-34Н.84

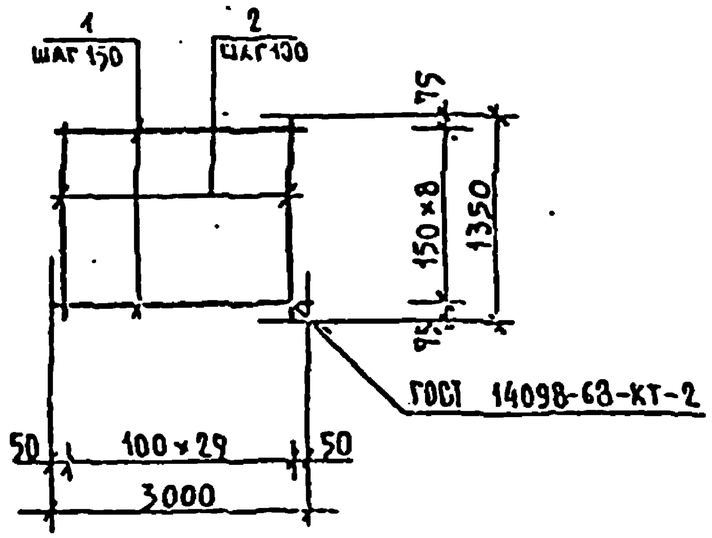

Формат	Зона	Поз.	Обозначение	Наименование		Кол.	Примечание
				Детали			
				Сталь круглая ГОСТ 5781-82			Масса ед. кг.
Б4		1	-2-КНН-С-1-01	⌀6 AI	ℓ=3000	9	0.68
Б4		2	-02	⌀6 AIII	ℓ=1350	30	0.30

294-3-34Н.84-2-КНН-С-1

Нач.маст.	Исакович		
Н.контр.	Корнев		
Гл.инж.пр.	Волов		
ГАП	Пащенко		
ГИП	Буй		
Инженер	Павлюков		

Сетка С-1

Стадия	Масса	Масштаб
Р	15.12	
Лист	Листов	

ЦНИИЭП им. Б.С. Мезенцева

Инв.№ подл. | Подпись и дата | Взам.инв.№

Альбом II

Типовой проект 294-3-34Н.84

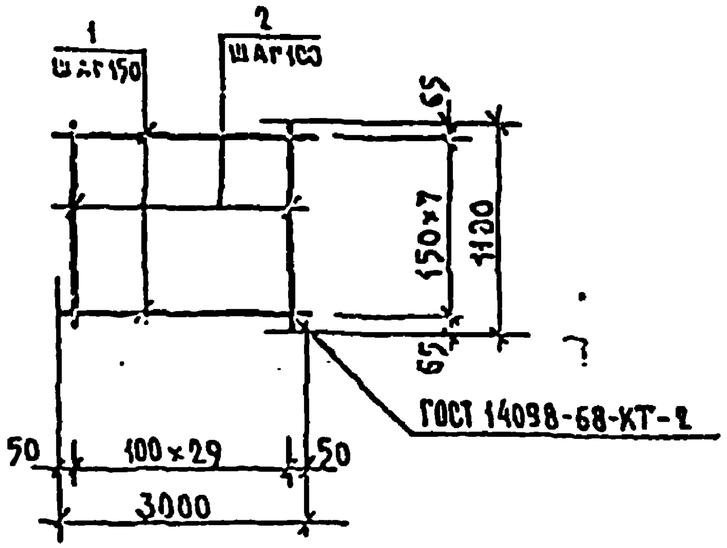

Формат	Зона	Поз.	Обозначение	Наименование		Кол.	Примечание
				Детали			
				Сталь круглая ГОСТ 5781-82			Масса ед. кг.
Б4		1	-2-КНН-С-2-01	⌀6 AI	ℓ=3000	8	0.68
Б4		2	-02	⌀6 AIII	ℓ=1100	30	0.27

294-3-34Н.84-2-КНН-С-2

Нач.маст.	Исакович		
Н.контр.	Корнев		
Гл.инж.пр.	Волов		
ГАП	Пащенко		
ГИП	Буй		
Инженер	Павлюков		

Сетка С-2

Стадия	Масса	Масштаб
Р	13.94	
Лист	Листов	

ЦНИИЭП им. Б.С. Мезенцева

Инв.№ подл. | Подпись и дата | Взам.инв.№

Альбом II

Типовой проект 294-3-34М.84

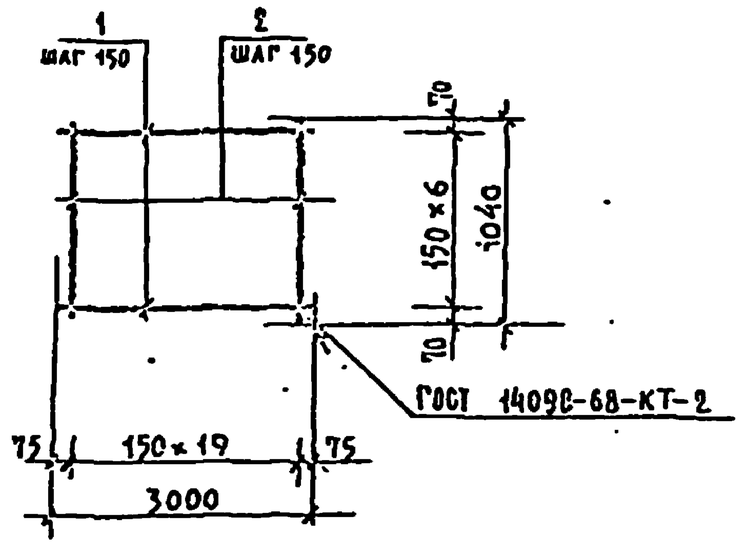

Формат	Зона	Поз.	Обозначение	Наименование		Кол.	Примечание
				Детали			
				Сталь круглая ГОСТ 5781-82			Масса ед. кг
Б4		1	-2-КЖИ-С-3-01	Ø6АI	ℓ=3000	6	0.68
Б4		2	-02	Ø6АIII	ℓ=1040	20	0.24

294-3-34М.84-2-КЖИ-С-3

Нач.отд.	Полянина	Сетка С-3	Стадия	Масса	Масштаб
Н.контр.	Корнеев		Р	8.90	
Гл.инж.	Волов		Лист	Листов	
Рук.гр.	Пашенин		ЦНИИЭП		
Гл.арх.			им. Б.С.Мезенцева		
Инженер					

Формат А4

Альбом II

Типовой проект 294-3-34М.84

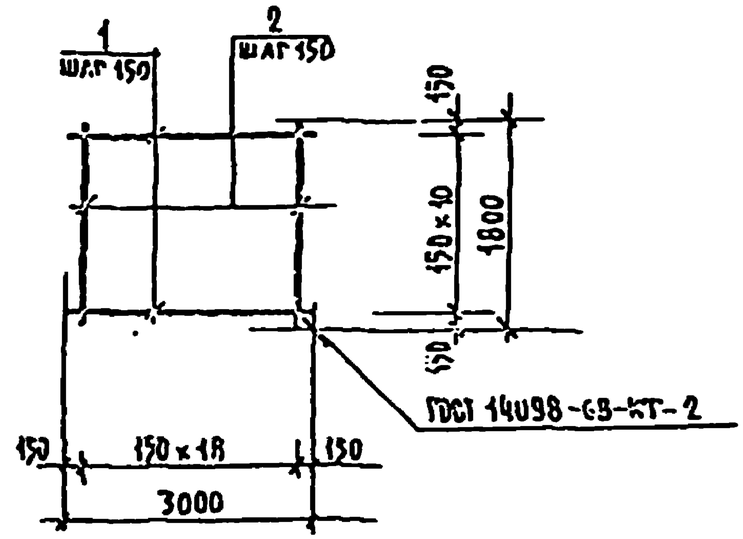

Формат	Зона	Поз.	Обозначение	Наименование		Кол.	Примечание
				Детали			
				Сталь круглая ГОСТ 5781-82			Масса ед. кг
Б4		1	-2-КЖИ-С-4-01	Ø8АII	ℓ=3000	11	1.19
Б4		2	-02	Ø8АII	ℓ=1800	19	0.71

294-3-34М.84-2-КЖИ-С-4

Нач.отд.	Исакович	Сетка С-4	Стадия	Масса	Масштаб
Н.контр.	Корнеев		Р	24,58	
Гл.инж.	Волов		Лист	Листов	
Гл.арх.	Пашенин		ЦНИИЭП		
Рук.гр.	Буй		им. Б.С.Мезенцева		
Инженер	Казанков	Сталь класса АII ГОСТ 5781-82			

Инв.№подл. | Подпись и дата | Взам.инв.№

Формат А4

Альбом II

Типовой проект 294-3-34М.84

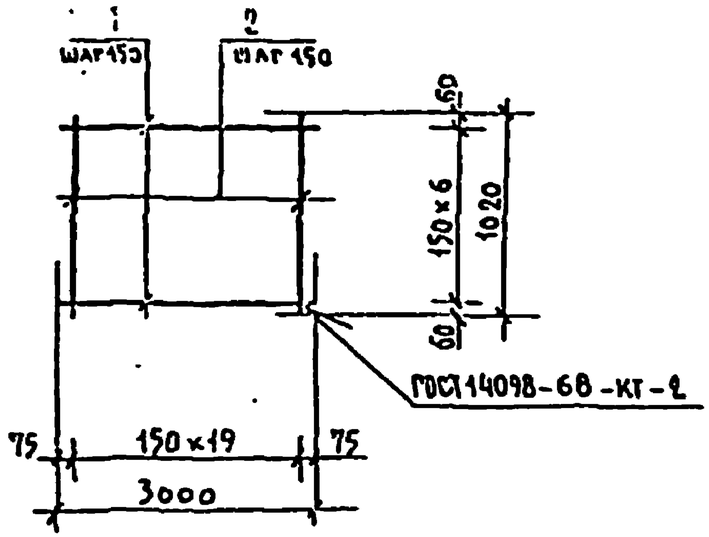

Формат	Зона	Поз.	Обозначение	Наименование		Кол.	Примечание
				Детали			
				Сталь круглая ГОСТ5781-82			Масса ед. кг
Б4		1	-2-КЖИ-С-5-01	Ф6 АI	ℓ=3000	7	0.68
Б4		2	-02	Ф6 АII	ℓ=1020	20	0.23

294-3-34М.84-2-КЖИ-С-5

Нач.маст.	Исакович		
Н.контр.	Корнев		
Гл.инж.пр.	Волов		
ГАП	Пашенин		
ГИП	Буй		
Рук.грп.	Пальцев		

Сетка С-5

Стадия	Масса	Масштаб
Р	9.36	
Лист	Листов	

ЦНИИЭП им. Б.С. Мезенцева

Формат А4

Альбом II

Типовой проект 294-3-34М.84

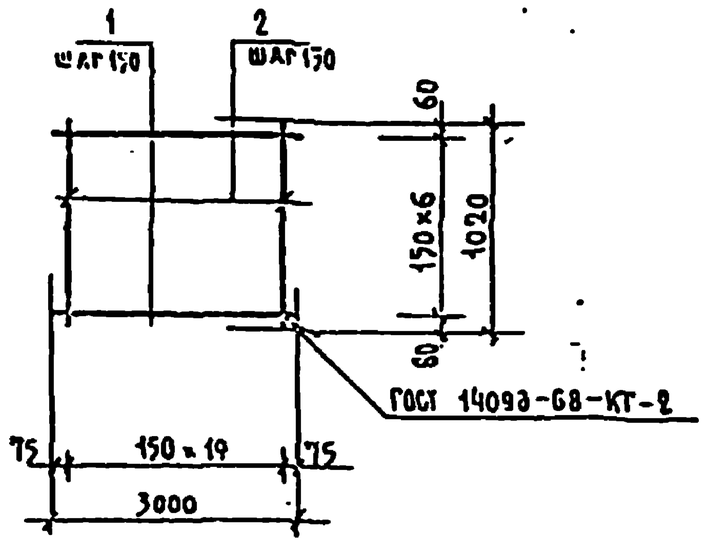

Формат	Зона	Поз.	Обозначение	Наименование		Кол.	Примечание
				Детали			
				Сталь круглая ГОСТ5781-82			Масса ед. кг.
Б4		1	-2-КЖИ-С-6-01	Ф8 АI	ℓ=3000	7	1.19
Б4		2	-02	Ф6 АI	ℓ=1020	20	0.40

294-3-34М.84-2-КЖИ-С-6

Нач.маст.	Исакович		
Н.контр.	Корнев		
Гл.инж.пр.	Волов		
ГАП	Пашенин		
ГИП	Буй		
Рук.грп.	Пальцев		

Сетка С-6

Сталь класса АII ГОСТ 5781-82

Стадия	Масса	Масштаб
Р	16.33	
Лист	Листов	

ЦНИИЭП им. Б.С. Мезенцева

Формат А4

Инв.№ подл. | Подпись и дата | Взам.инв.№

Альбом II

Типовой проект 294-3-34 М.84

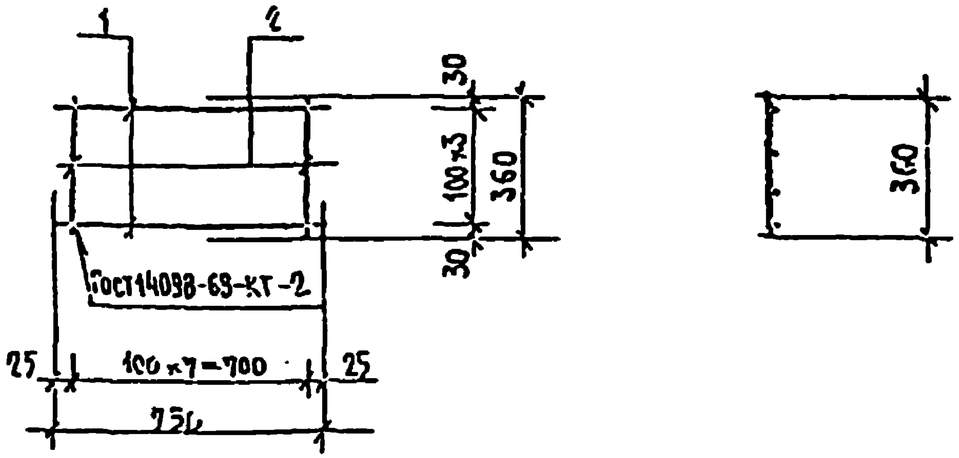

Формат	Зона	Поз.	Обозначение	Наименование	Кол.	Примечание
				Детали		Масса ед. кг.
				Сталь круглая ГОСТ 5781-82		
		1	-2-КЖИ-С-7-01	Ø8 А-I ℓ=750	4	0.3
		2	-02	Ø8 А-I ℓ=360	8	0.14

294-3-34 М.84-2-КЖИ-С-7

Нач.масс.	Исакович		
Н.контр.	Корнев		
Гл.инж.пр.	Волов		
ГАП	Пашенин		
ГИП	Бурь		
Рукоп.гр.	Пахомов		

Сетка С-7

Стадия	Масса	Масштаб
Р	2.32	
Лист	Листов	

Сталь класса АI ГОСТ 5781-82

ЦНИИЭП им. Б.С. Мезенцева

Формат А4

Альбом II

Типовой проект 294-3-34 М.84

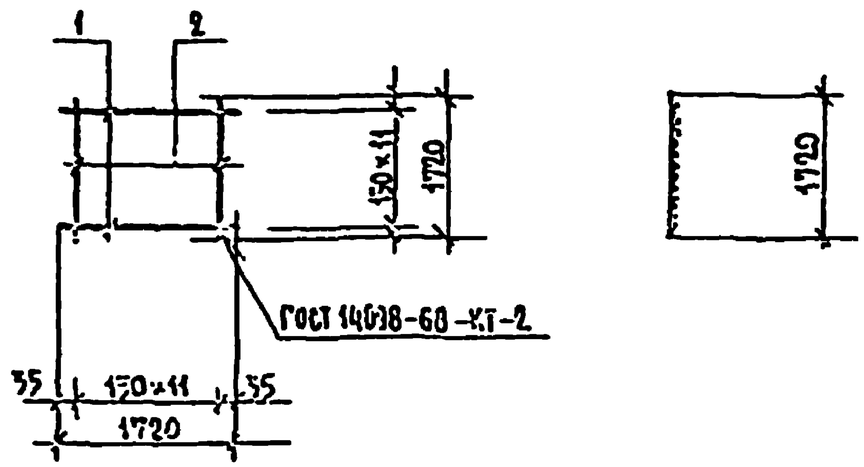

Формат	Зона	Поз.	Обозначение	Наименование	Кол.	Примечание
				Детали		Масса ед. кг.
				Сталь круглая ГОСТ 5781-82		
		1	-2-КЖИ-С-1р-01	Ø12 А-II ℓ=1720	12	1.53
		2	-02	Ø6 А-I ℓ=1720	12	0.39

294-3-34 М.84-2-КЖИ-С-1Р

Нач.масс.	Исакович		
Н.контр.	Корнев		
Гл.инж.пр.	Волов		
ГАП	Пашенин		
ГИП	Бурь		
Рукоп.гр.	Пахомов		

Сетка С-1Р

Стадия	Масса	Масштаб
Р	21.04	
Лист	Листов	

ЦНИИЭП им. Б.С. Мезенцева

Формат А4

Взам. инв. № | Подпись и дата | Инв. № подл.

Альбом II

Типовой проект 294-3-34М.84

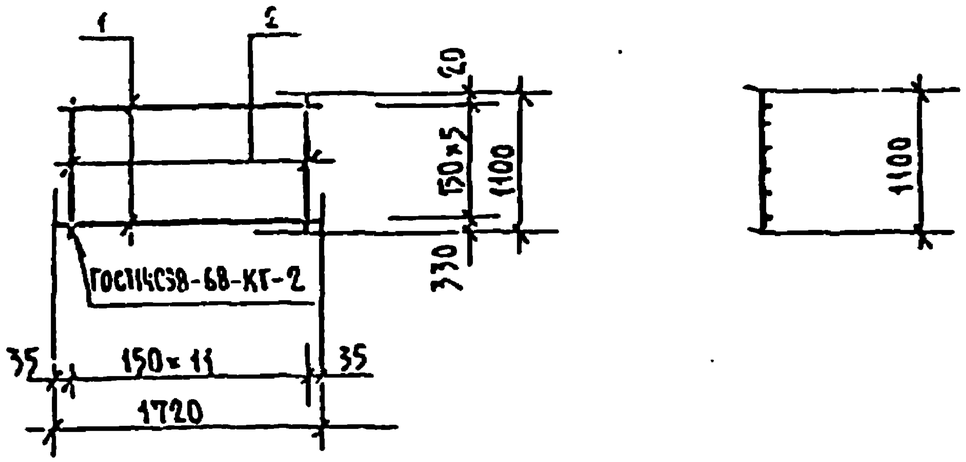

Верхняя	Зона	Поз.	Обозначение	Наименование	Кол.	Примечание
				Детали		Масса ед. кг.
				Сталь круглая ГОСТ 5781-82		
		1	-2-КНН-С-2р 01	⌀6 А-III ℓ = 1720	12	0.39
		2	-02	⌀6 А-III ℓ = 1100	6	0.25

294-3-34М.84-2-КНН-С-2Р

Нач.отд.	Исакович		
Н.контр.	Коркев		
Гл.инж.пр.	Болоб		
ГАП	Пащенин		
ГКП	Ечи		
Инж.-конструктор	Назаров		

Сетка С-2р

Сталь класса А III ГОСТ 5781-82

Стадия	Масса	Масштаб
Р		
Лист	Листов	

ЦНИИЭП им. Б.С.Мезенцева

Альбом II

Типовой проект 294-3-34М.84

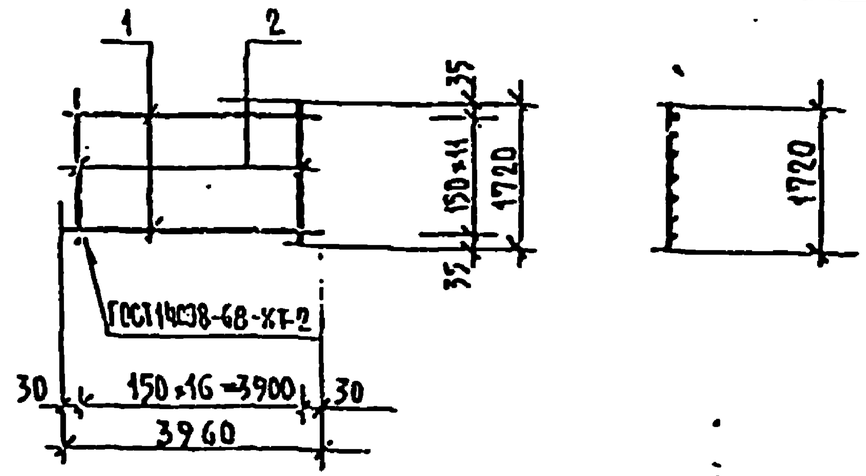

Верхняя	Зона	Поз.	Обозначение	Наименование	Кол.	Примечание
				Детали		
				Сталь круглая ГОСТ 5781-82		
		1	-2-КНН-С-3р-01	⌀8 А-I ℓ = 3960	12	156
		2	-02	⌀12 А-II ℓ = 1720	27	153

294-3-34М.84-2-КНН-С-3Р

Нач.отд.	Исакович		
Н.контр.	Коркев		
Гл.инж.пр.	Болоб		
ГАП	Пащенин		
ГКП	Ечи		
Инж.-конструктор	Назаров		

Сетка С-3р

Стадия	Масса	Масштаб
Р		
Лист	Листов	

ЦНИИЭП им. Б.С.Мезенцева

Взам.инв.№ | Подпись и дата

Альбом II

Типовой проект 294-3-34М.84

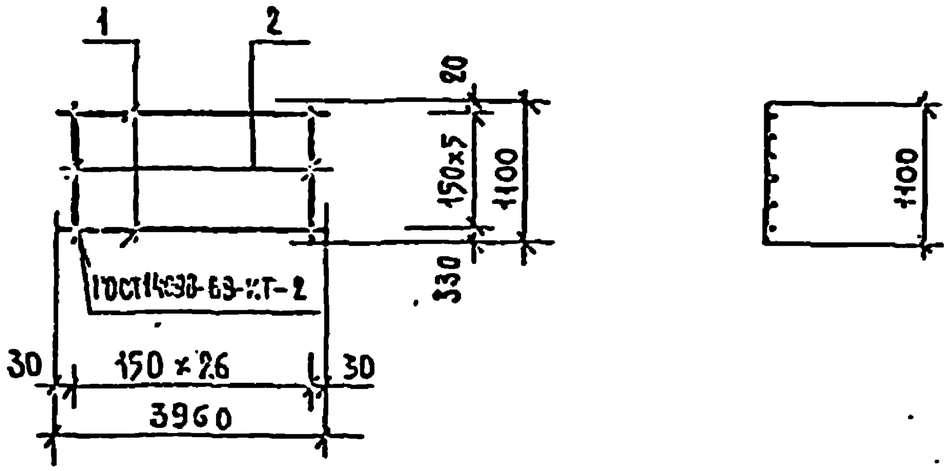

Формат	Зона	Поз.	Обозначение	Наименование	Кол.	Примечание
				Детали		Масса ед. кг
				Сталь круглая ГОСТ 5781-82		
		1	-2-КЖИ-С-4р-01	⌀6 А-I ℓ=3960	6	0.895
		2	-02	⌀8 А-III ℓ=1100	27	0.435

294-3-34М.84-2-КЖИ-С-4р

Нач.маст.	Ксакович		
Ст.инж.	Ксенеб		
Гл.инж.пр.	Узлов		
ГАП	Плаксин		
ГИП	Буй		
Рук.грп.	Кельников		

Сетка С-4р

Стадия	Масса	Масштаб
Р	17.12	
Лист	Листов	

ЦНИИЭП им. Б.С. Мезенцева

Формат А4

Альбом II

Типовой проект 294-3-34М.84

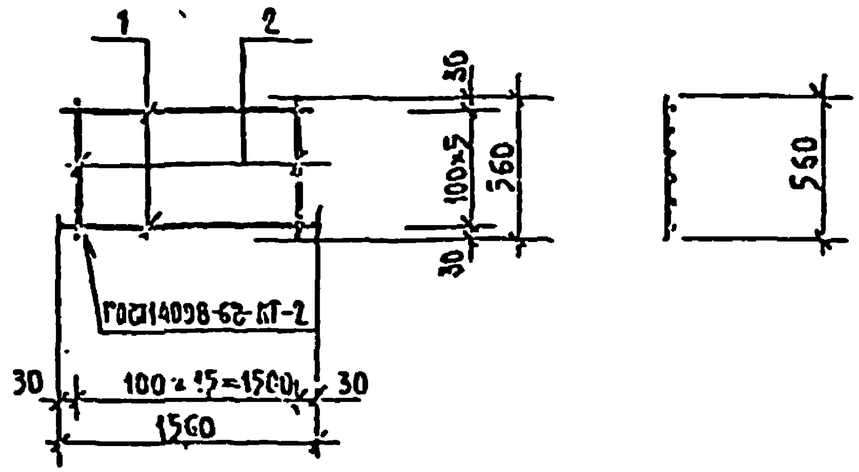

Формат	Зона	Поз.	Обозначение	Наименование	Кол.	Примечание
				Детали		Масса ед. кг.
				Сталь круглая ГОСТ 5781-82		
		1	-2-КЖИ-С-5р-01	⌀8 А-II ℓ=1560	6	0.62
		2	-02	⌀8 А-II ℓ=560	16	0.22

294-3-34М.84-2-КЖИ-С-5р

Нач.маст.	Ксакович		
Н.контр.	Ксенеб		
Гл.инж.пр.	Узлов		
ГАП	Плаксин		
ГИП	Буй		
Рук.грп.	Кельников		

Сетка С-5р

Сталь класса АII ГОСТ 5781-82

Стадия	Масса	Масштаб
Р	9.24	
Лист	Листов	

ЦНИИЭП им. Б.С. Мезенцева

Формат А4

Инв.№ подл. | Подпись и дата | Взам.инв.№

Альбом II

Типовой проект 294-3-34 М. 84

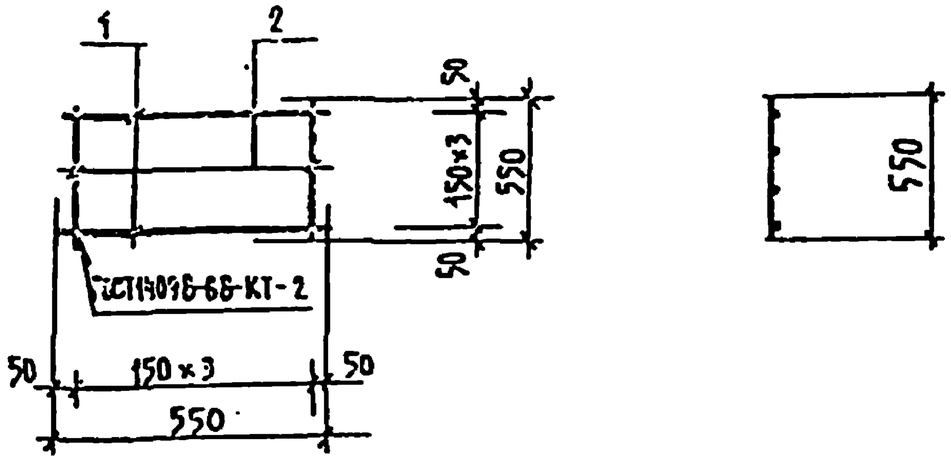

Формат	Зона	Поз.	Обозначение	Наименование	Кол.	Примечание
				Детали		Масса ед. кг
				Сталь круглая ГОСТ 5781-82		
		1	-2-КЖИ-С-6р-01	Ø 12 А-III ℓ = 550	4	0.49
		2	-02	Ø 12 А-III ℓ = 550	4	0.49

294-3-34М. 84-2-КЖИ-С-6Р

Нач.маст.	Исакович		
Н.контр.	Корнев		
Гл.инж.пр.	Волов		
ГАП	Пашенин		
ГИП	Буй		
Рук.групп.	Павликов		

Сетка С-6р

Стадия	Масса	Масштаб
Р	3.92	
Лист	Листов	

Сталь класса А III ГОСТ 5781-82

ЦНИИЭП им. Б.С. Мезенцева

Альбом II

Типовой проект 294-3-34 М. 84

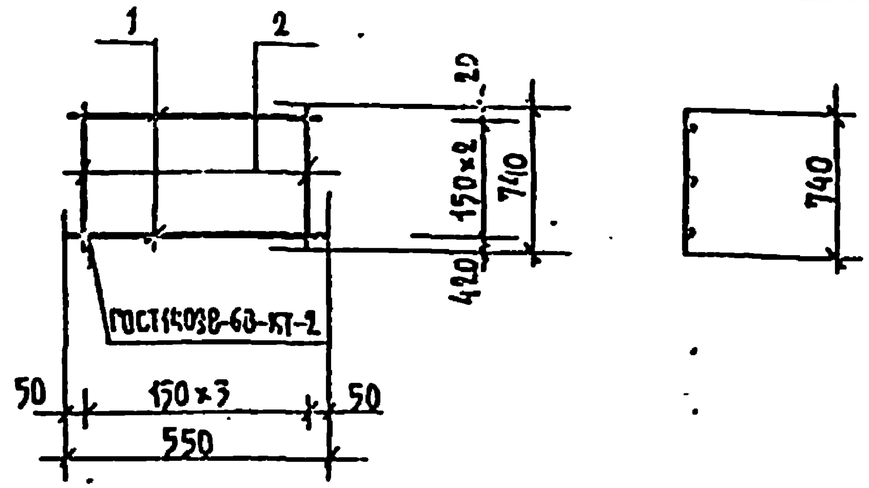

Формат	Зона	Поз.	Обозначение	Наименование	Кол.	Примечание
				Детали		Масса ед. кг.
				Сталь круглая ГОСТ 5781-82		
		1	-2-КЖИ-С-7Р-01	Ø 12А-II ℓ = 550	3	0.49
		2	-02	Ø 12А-II ℓ = 740	4	0.66

294-3-34 М. 84-2-КЖИ-С-7Р

Нач.маст.	Исакович		
Н.контр.	Корнев		
Гл.инж.пр.	Волов		
ГАП	Пашенин		
ГИП	Буй		
Рук.групп.	Павликов		

Сетка С-7р

Стадия	Масса	Масштаб
Р	4.11	
Лист	Листов	

Сталь класса А III ГОСТ 5781-82

ЦНИИЭП им. Б.С. Мезенцева

Альбом II

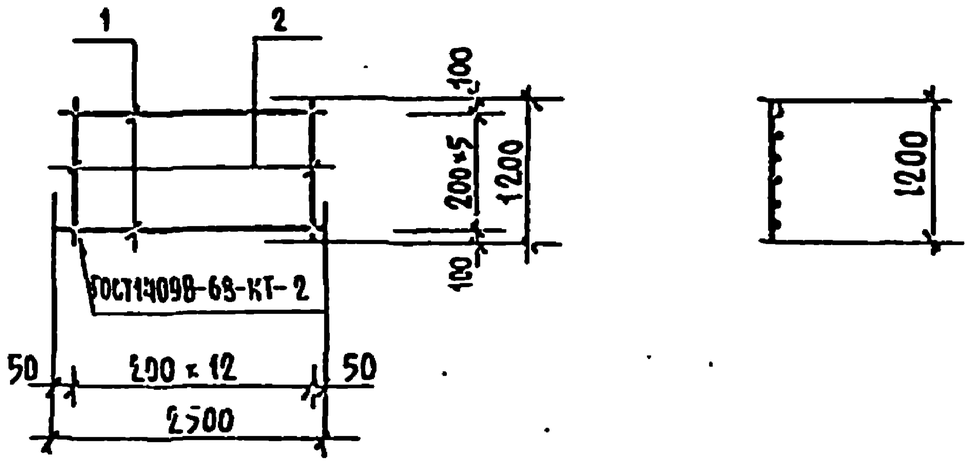

Формат	Зона	Поз.	Обозначение	Наименование		Кол.	Примечание
				Детали			Масса ед. кг.
				Сталь круглая ГОСТ 5781-82			•
		1	-2-КЖИ-С-8Р-01	Ø6 А-I	ℓ = 2500	6	0.565
		2	-02	Ø6 А-I	ℓ = 1200	13	0.27

Типовой проект 294-3-34 М.84

Инж. пост.	Исакович		294-3-34М.84-2-КЖИ-С-8Р
Н. констр.	Корнев		
Гл. инж. пр.	Болов		Сетка С-8р
ГАП	Пашекин		
ГИП	Есин		
Рукоприн.	Валихов		Сталь класса АI ГОСТ 5781-82

Стадия	Масса	Масштаб
Р	6,9	
Лист	Листов	

ЦНИИЭП им. Б.С. Мезенцева

Формат А4

Альбом II

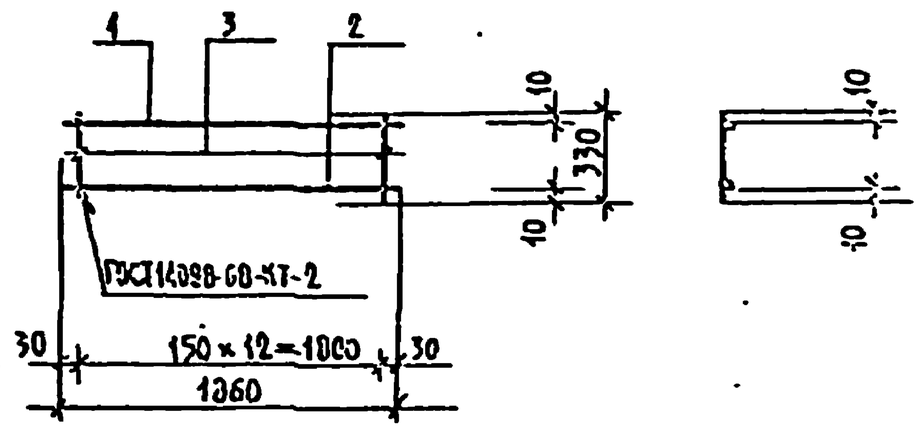

Формат	Зона	Поз.	Обозначение	Наименование		Кол.	Примечание
				Детали			Масса ед. кг.
				Сталь круглая ГОСТ 5781-82			
		1	-2-КЖИ-К-1Р-01	Ø 12А-II	ℓ = 1860	1	1.65
		2	-02	Ø 12А-II	ℓ = 1860	1	1.65
		3	-03	Ø 6 А-I	ℓ = 330	13	0.075

Типовой проект 294-3-34М.84

Инж. пост.	Исакович		294-3-34М.84-2-КЖИ-К-1Р
Н. констр.	Корнев		
Гл. инж. пр.	Болов		Каркас К-1р
ГАП	Пашекин		
ГИП	Есин		
Рукоприн.	Валихов		

Стадия	Масса	Масштаб
Р	4.275	
Лист	Листов	

ЦНИИЭП им. Б.С. Мезенцева

Формат А4

Инв. № подл. | Подпись и дата | Взам. инв. №

Альбом II

Типовой проект 294-3-34М.84

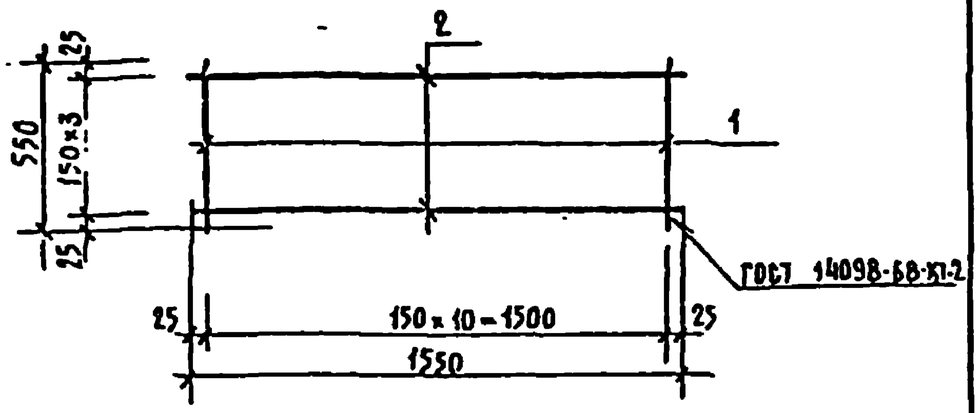

Формат	Зона	Поз.	Обозначение	Наименование	Кол.	Примечание
				Детали		Масса ед., кг
				Ø12 А-III ГОСТ 5781-82		
Бч.		1	-2-КЖИ-С-9р-01	l=550	11	0,49
Бч.		2	-02	l=1550	4	1,38

294-3-34М.84-2-КЖИ-С-9р

Нач.отд.	Исаакович	
Н.контр.	Корнев	
Гл.инж.пр.	Зобов	
ГАП	Пашенин	
ГИП	Бук	
Рецензент	Корнев	

Сетка С-9р

Стадия	Масса	Масштаб
Р	10,91	
Лист	Листов	

Сталь класса А III ГОСТ 5781-82

ЦНИИЭП им. Б.С. Мезенцева

Формат А4

Альбом II

Типовой проект 294-3-34М.84

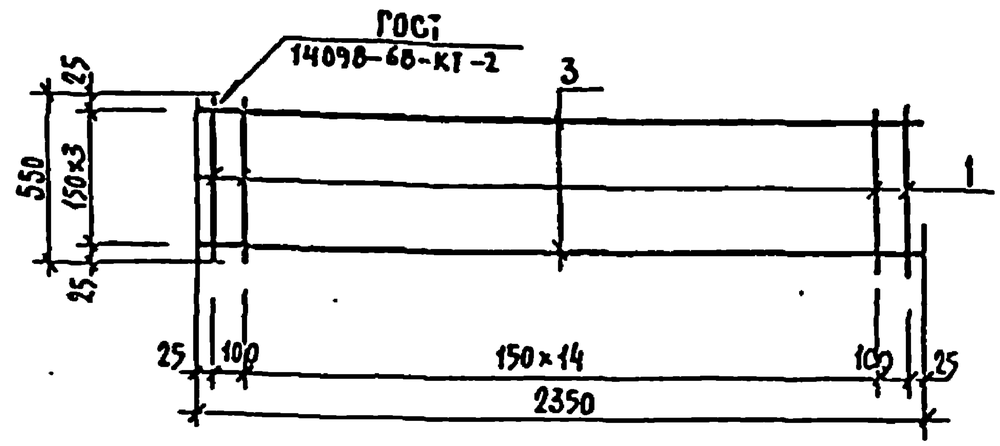

Формат	Зона	Поз.	Обозначение	Наименование	Кол.	Примечание
				Детали		Масса ед., кг
				Ø12 А III ГОСТ 5781-82		
Бч.		1	-2-КЖИ-С-10р-01	l=550	17	0,49
Бч.		3	-02	l=2350	4	2,095

294-3-34М.84-2-КЖИ-С-10р

Нач.отд.	Исаакович	
Н.контр.	Корнев	
Гл.инж.пр.	Зобов	
ГАП	Пашенин	
ГИП	Бук	
Рецензент	Корнев	

Сетка С-10р

Стадия	Масса	Масштаб
Р	16,71	
Лист	Листов	

Сталь класса А III ГОСТ 5781-82

ЦНИИЭП им. Б.С. Мезенцева

Формат А4

Инв. № подл. | Подпись и дата | Взам. инв. №

Альбом II

Типовой проект 294-3-34М.84

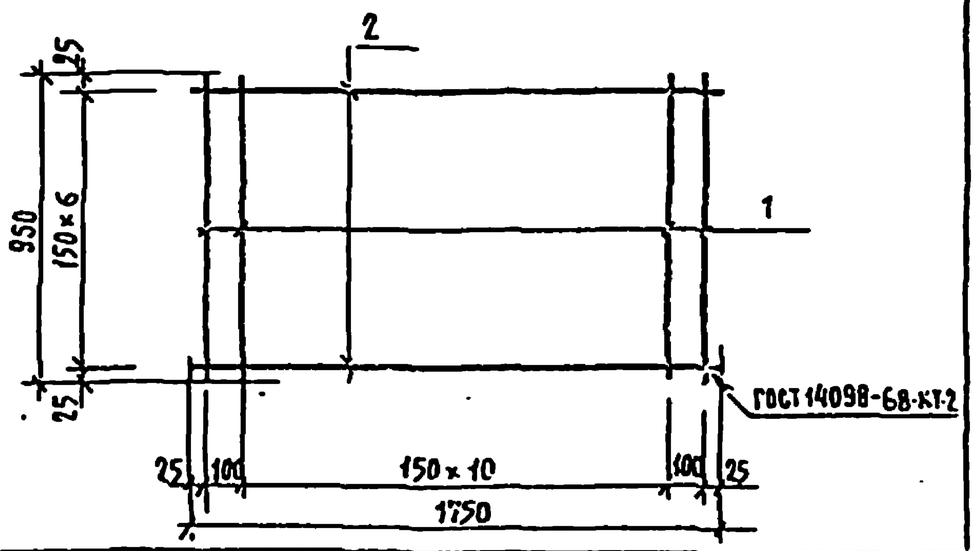

Формат	Зона	Поз.	Обозначение	Наименование	Кол.	Примечание
				Детали		Масса ед. кг
				Ø12А-III ГОСТ 5781-82		
Бч.		1	-2-КЖИ-С-11р-01	е=950	13	0,845
Бч.		2	-02	е=1750	7	2,12

294-3-34М.84-2-КЖИ-С-11р

Нач.масс.	Исакович		
Н.контр.	Корнев		
Гл.инж.	Осаф		
Гл.арх.	Пашенин		
Гл.инж.	Бэй		
Разработ.	Корнес		

Сетка С-11р

Сталь класса АIII ГОСТ 5781-82

Стадия	Масса	Масштаб
Р	25,82	

Лист | Листов

ЦНИИЭП им. Б.С. Мезенцева

Альбом II

Типовой проект 294-3-34М.84

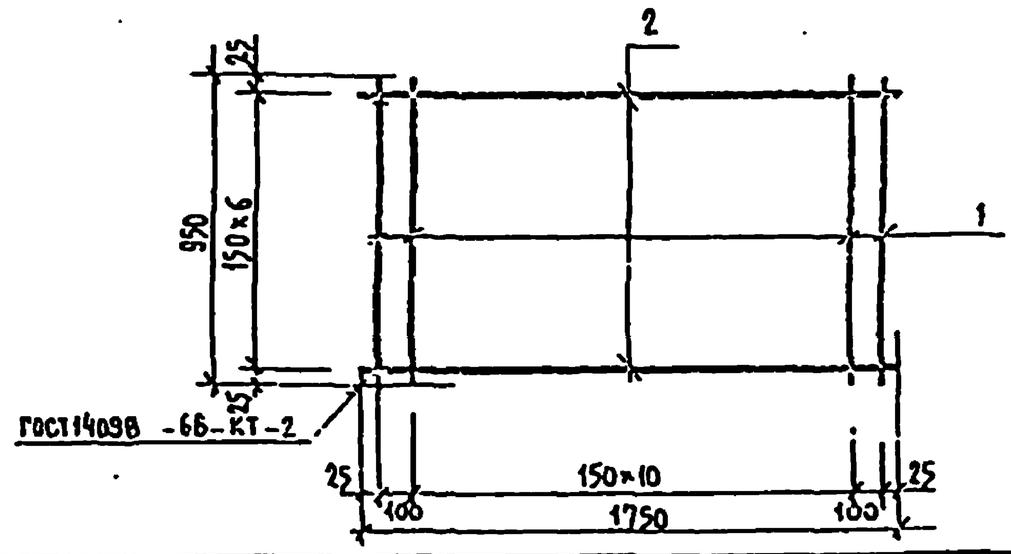

Формат	Зона	Поз.	Обозначение	Наименование	Кол.	Примечание
				Детали		Масса ед. кг
				Ø12А-III ГОСТ 5781-82		
Бч.		1	-2-КЖИ-С-11р-01	С-950	13	0,845
				Ø16А-II ГОСТ 5781-82		
Бч.		2	-С-12р-02	е=1750	7	1,75

294-3-34М.84-2-КЖИ-С-12р

Нач.масс.	Исакович		
Н.контр.	Корнев		
Гл.инж.	Осаф		
Гл.арх.	Пашенин		
Гл.инж.	Бэй		
Разработ.	Корнес		

Сетка С-12р

Сталь класса АIII ГОСТ 5781-82

Стадия	Масса	Масштаб
Р	30,23	

Лист | Листов

ЦНИИЭП им. Б.С. Мезенцева

Типовой проект 294-3-34 М. 84 Альбом II

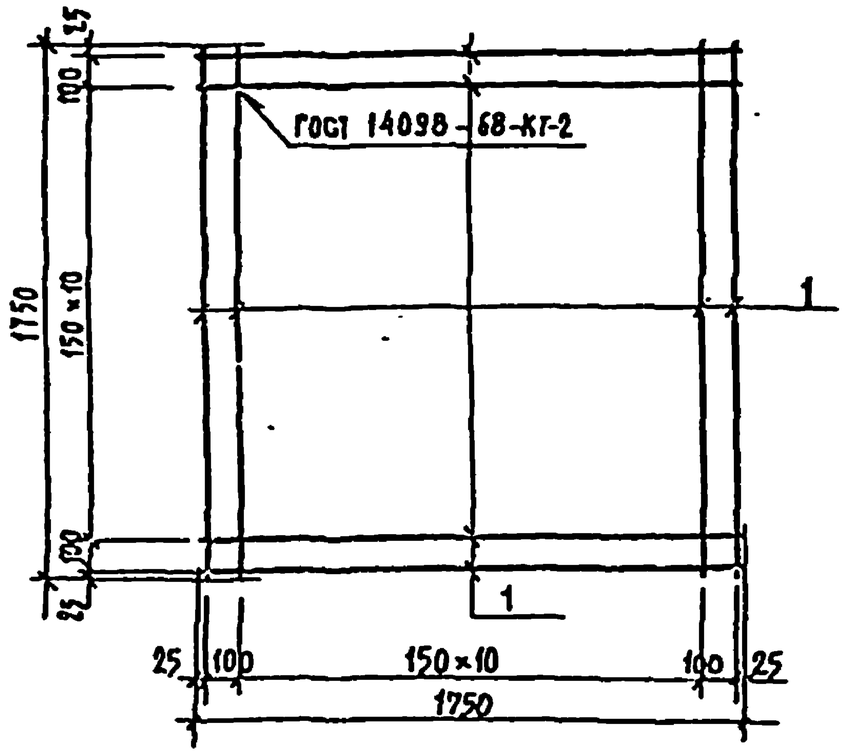

Формат	Зона	Поз.	Обозначение	Наименование	Кол.	Примечание
				Детали		
				Ф16А III ГОСТ 5781-82		Масса ед. кг
Б4		1	-2-КЖИ-С-13р-01	ℓ=1750	26	2.77

294-3-34 М 84 -2-КЖИ-С-13р

Нач.маст.	Исакович		
Н.контр.	Корнев		
Гл.инж.пр.	Волов		
ГАП	Пашенин		
ГИП	Буй		
Рук.гр.ин.	Корнев		

Сетка С-13р

Стадия	Масса	Масштаб
Р	72,02	
Лист	Листов	

Сталь класса A III ГОСТ 5781-82

ЦНИИЭП им. Б.С. Мезенцева

Взам.инв.№ | Подпись и дата | Инв.№ подл.

Формат А4

Типовой проект 294-3-34 М. 84 Альбом II

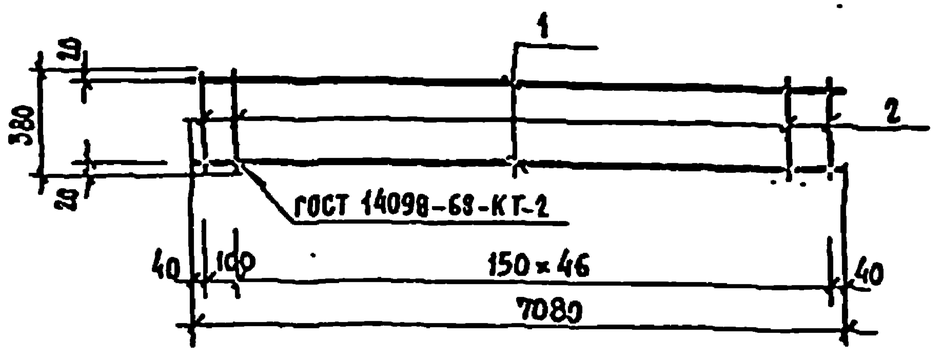

Формат	Зона	Поз.	Обозначение	Наименование	Кол.	Примечание
				Детали		
				Ф12А III ГОСТ 5781-82		Масса ед., кг
Б4.		1	-2-КЖИ-К-10р-01	ℓ=7080	2	8,57
				Ф6А I ГОСТ 5781-82		
Б4.		2	-02	ℓ=330	48	0,073

294-3-34 М. 84-2-КЖИ-К-10р

Нач.маст.	Исакович		
Н.контр.	Корнев		
Гл.инж.пр.	Волов		
ГАП	Пашенин		
ГИП	Буй		
Рук.гр.ин.	Корнев		

Каркас К-10р

Стадия	Масса	Масштаб
Р	20,66	
Лист	Листов	

Сталь класса A III ГОСТ 5781-82

ЦНИИЭП им. Б.С. Мезенцева

Взам.инв.№ | Подпись и дата | Инв.№ подл.

Формат А4

Альбом II

Типовой проект 294-3-34М.84

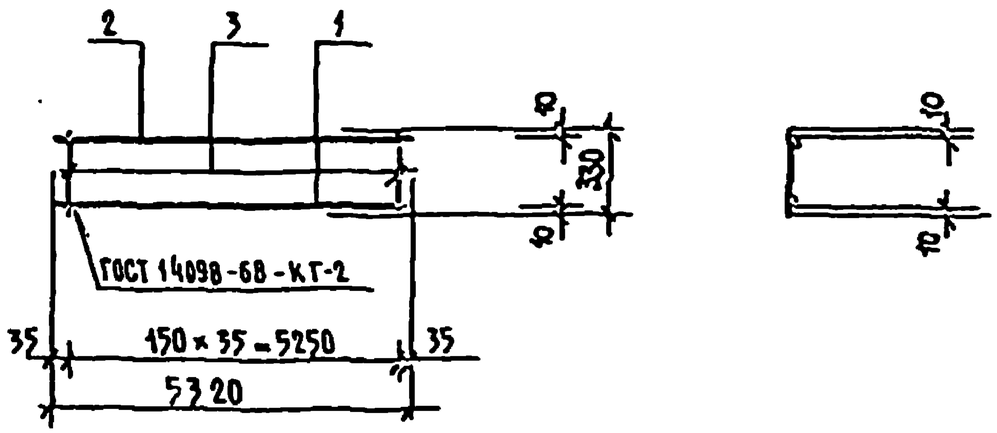

Формат	Зона	Поз.	Обозначение	Наименование		Кол.	Примечание
				Детали			Масса ед. кг.
				Сталь круглая ГОСТ 5781-82			
Б4		1	-2-КШИ-К-2Р-01	⌀12А-II	ℓ=5320	1	4.72
Б4		2	-02	⌀12А-III	ℓ=5320	1	4.72
Б4		3	-03	⌀6А-I	ℓ=330	36	0.075

294-3-34М.84-2-КШИ-К-2Р

Нач.маст.	Исаакович		
Н.контр.	Корнев		
Гл.инж.пр.	Волов		
ГАП	Пашенин		
ГИП	Буй		
Рассмотр.	Павликов		

Каркас К-2р

Стадия	Масса	Масштаб
Р	12.14	
Лист	Листов	

ЦНИИЭП им. Б.С. Мезенцева

Формат А4

Альбом II

Типовой проект 294-3-34М.84

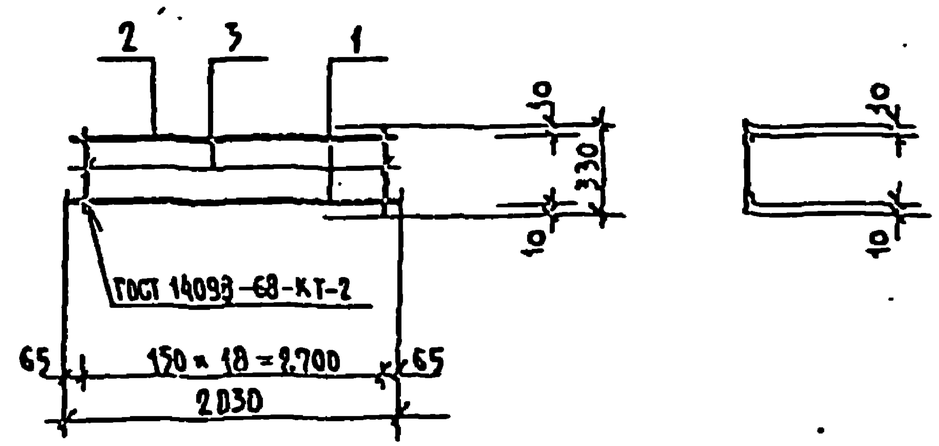

Формат	Зона	Поз.	Обозначение	Наименование		Кол.	Примечание
				Детали			Масса ед. кг.
				Сталь круглая ГОСТ 5781-82			
Б4		1	-2-КШИ-К-3Р-01	⌀12А-II	ℓ=2830	1	2.51
Б4		2	-02	⌀12А-II	ℓ=2830	1	2.51
Б4		3	-03	⌀6А-I	ℓ=330	19	0.075

294-3-34М.84-2-КШИ-К-3Р

Нач.маст.	Исаакович		
Н.контр.	Корнев		
Гл.инж.пр.	Волов		
ГАП	Пашенин		
ГИП	Буй		
Рассмотр.	Павликов		

Каркас К-3р

Стадия	Масса	Масштаб
Р	6.45	
Лист	Листов	

ЦНИИЭП им. Б.С. Мезенцева

Формат А4

Инв.№ подл. | Подпись и дата | Взам.инв.№

Альбом II

Типовой проект 294-3-34М.84

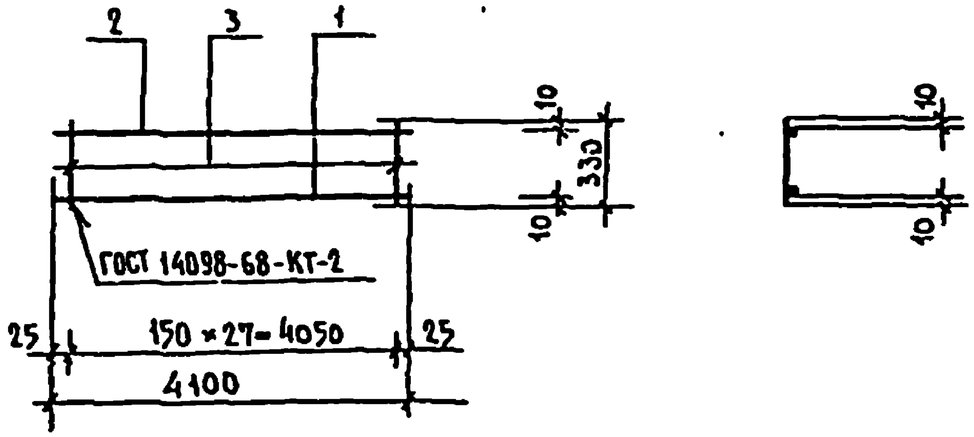

Формат	Зона	Поз.	Обозначение	Наименование	Кол.	Примечание
				Детали		Масса ед. кг.
				Сталь круглая ГОСТ 5781-82		
Б4		1	-2-КЖИ-К-4Р-01	⌀12А-II ℓ = 4100	1	3.64
Б4		2	-02	⌀12А-II ℓ = 4100	1	3.64
Б4		3	-03	⌀6 А-I ℓ = 330	28	0.075

Инв. № подл. | Подпись и дата | Взам. инв. №

Нач. маст.	Исакович	
Н. контр.	Корнев	
Гл. инж. пр.	Волов	
ГАП	Пашенин	
ГИП	Буй	
Рук. гр.	Павликов	

294-3-34М.84-2-КЖИ-К-4р

Каркас К-4р

Стадия	Масса	Масштаб
Р	9.38	

Лист | Листов

ЦНИИЭП им. Б.С. Мезенцева

Формат А4

Альбом II

Типовой проект 294-3-34М.84

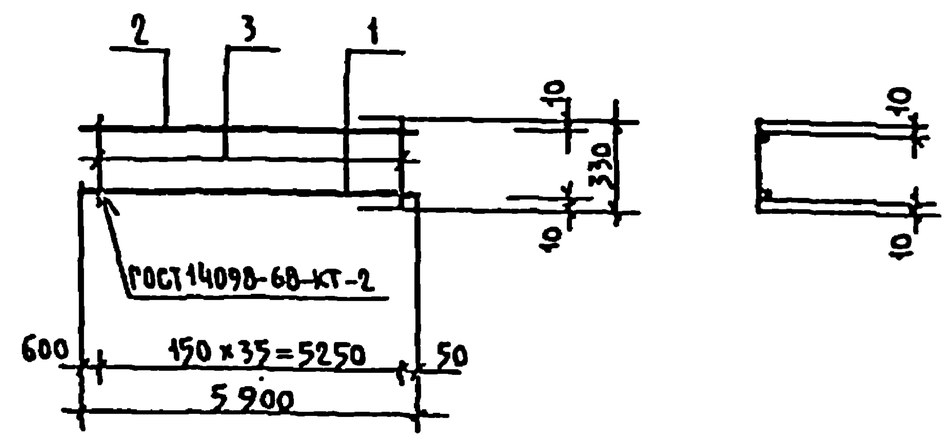

Формат	Зона	Поз.	Обозначение	Наименование	Кол.	Примечание
				Детали		Масса ед. кг.
				Сталь круглая ГОСТ 5781-82		
Б4		1	-2-КЖИ-К-5Р-01	⌀12А-II ℓ = 5900	1	5.24
Б4		2	-02	⌀12А-II ℓ = 5900	1	5.24
Б4		3	-03	⌀6 А-I ℓ = 330	36	0.075

Инв. № подл. | Подпись и дата | Взам. инв. №

Нач. маст.	Исакович	
Н. контр.	Корнев	
Гл. инж. пр.	Волов	
ГАП	Пашенин	
ГИП	Буй	
Рук. гр.	Павликов	

294-3-34М.84-2-КЖИ-К-5р

Каркас К-5р

Стадия	Масса	Масштаб
Р	13.18	

Лист | Листов

ЦНИИЭП им. Б.С. Мезенцева

Формат А4

Альбом II

Типовой проект 294-3-34М.84

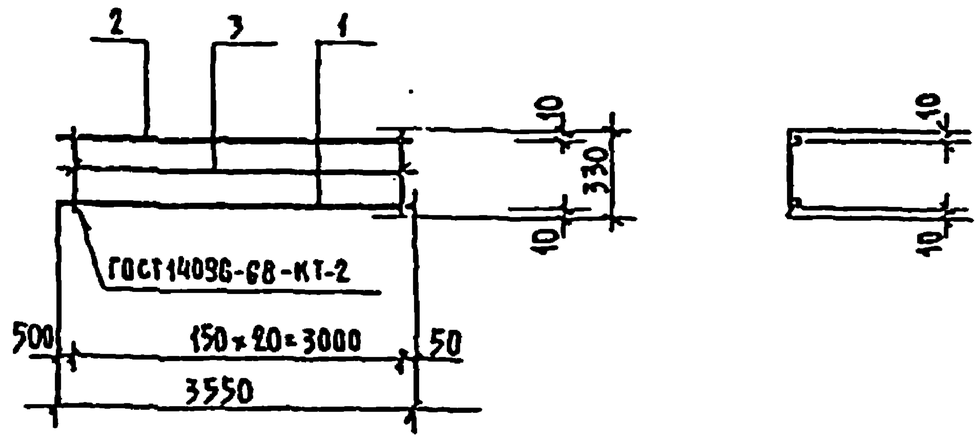

Формат	Зона	Поз.	Обозначение	Наименование		Кол.	Примечание
				Детали			Масса ед. кг.
				Сталь круглая ГОСТ 5781-82			
Б4		1	-2-КЖИ-К-6Р-01	⌀12А-Ⅲ	ℓ = 3550	1	3.15
Б4		2	-02	⌀12А-Ⅲ	ℓ = 3550	1	3.15
Б4		3	-03	⌀6А-Ⅰ	ℓ = 330	21	0.075

Инж. подл. | Подпись и дата | Взам. инв. №

Нач. маст.	Исаакович	
Н. контр.	Корнеев	
Гл. инж. пр.	Соловьев	
ГАП	Пащенко	
ГИП	Бой	
Рецензент	Исаакович	

294-3-34М.84-2-КЖИ-К-6Р

Каркас К-6Р

Стадия	Масса	Масштаб
Р	7.88	
Лист	Листов	

ЦНИИЭП им. Б.С. Мезенцева

Формат А4

Альбом II

Типовой проект 294-3-34М.84

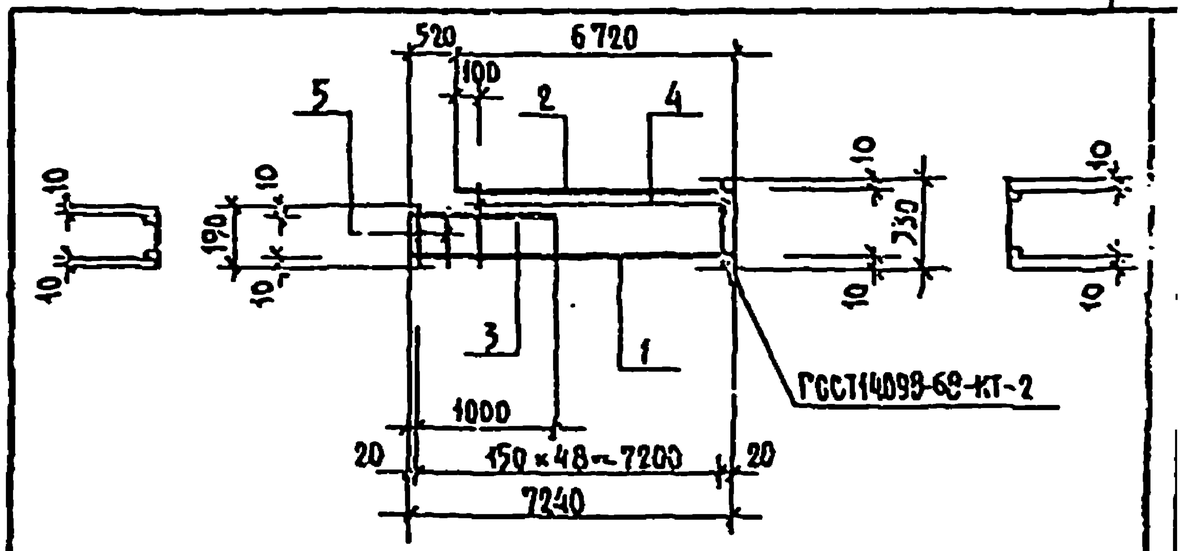

Формат	Зона	Поз.	Обозначение	Наименование		Кол.	Примечание
				Детали			Масса ед. кг.
				Сталь круглая ГОСТ 5781-82			
Б4		1	-2-КЖИ-К-7Р-01	⌀12А-Ⅲ	ℓ = 7240	1	6.43
Б4		2	-02	⌀12А-Ⅲ	ℓ = 6720	1	5.97
Б4		3	-03	⌀12А-Ⅲ	ℓ = 1000	1	0.888
Б4		4	-04	⌀6А-Ⅰ	ℓ = 330	45	0.075
Б4		5	-05	⌀6А-Ⅰ	ℓ = 190	4	0.043

Инв. № подл. | Подпись и дата | Взам. инв. №

Нач. маст.	Исаакович	
Н. контр.	Корнеев	
Гл. инж. пр.	Соловьев	
ГАП	Пащенко	
ГИП	Бой	
Рецензент	Пазников	

294-3-34М.84-2-КЖИ-К-7Р

Каркас К-7Р

Стадия	Масса	Масштаб
Р	16.84	
Лист	Листов	

ЦНИИЭП им. Б.С. Мезенцева

Формат А4

Альбом II

Типовой проект 294-3-34М.84

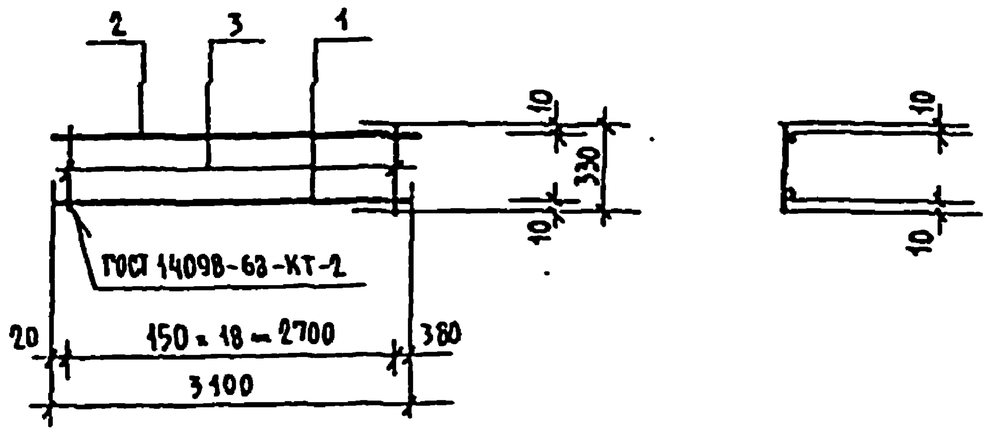

Формат	Зона	Поз.	Обозначение	Наименование		Кол.	Примечание
				Детали			Масса ед. кг.
				Сталь круглая ГОСТ 5781-82			
Б4		1	-2-КЖИ-К-8Р-01	Ø12А-III	ℓ = 3100	1	2.75
Б4		2	-02	Ø12А-III	ℓ = 3100	1	2.75
Б4		3	-03	Ø6А-I	ℓ = 330	19	0.075

294-3-34М.84-2-КЖИ-К-8Р

Нач.маст.	Исакович		Каркас К-8Р	Стадия: Р; Масса: 6.93; Масштаб:
Н.контр.	Корнеев			Лист; Листов
Гл.инж.п.	Волов			ЦНИИЭП им. Б.С. Мезенцева
Гл.с.	Пашенин			
ГИП	Буй			
Рукоп.гр.	Павликов			

Инв.№ подл. | Подпись и дата | Взам.инв.№

Формат А4

Альбом II

Типовой проект 294-3-34М.84

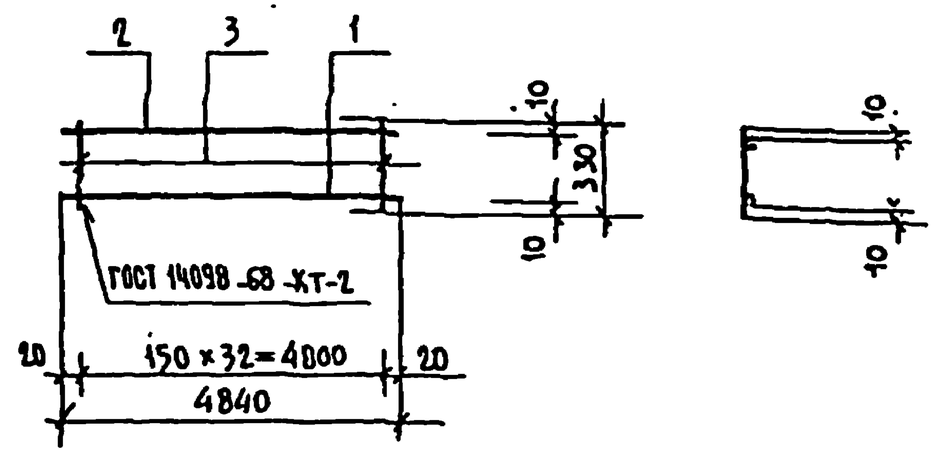

Формат	Зона	Поз.	Обозначение	Наименование		Кол.	Примечание
				Детали			Масса ед. кг.
				Сталь круглая ГОСТ 5781-82			
Б4		1	-2-КЖИ-К-9Р-01	Ø12А-III	ℓ = 4840	1	4.30
Б4		2	-02	Ø12А-III	ℓ = 4840	1	4.30
Б4		3	-03	Ø6А-I	ℓ = 330	33	0.075

294-3-34М.84-2-КЖИ-К-9Р

Нач.маст.	Исакович		Каркас К-9Р	Стадия: Р; Масса: 11.08; Масштаб:
Н.контр.	Корнеев			Лист; Листов
Гл.инж.п.	Волов			ЦНИИЭП им. Б.С. Мезенцева
Гл.с.	Пашенин			
ГИП	Буй			
Рукоп.гр.	Павликов			

Инв.№ подл. | Подпись и дата | Взам.инв.№

Формат А4

Альбом II

Типовой проект 294-3-34 Н.84

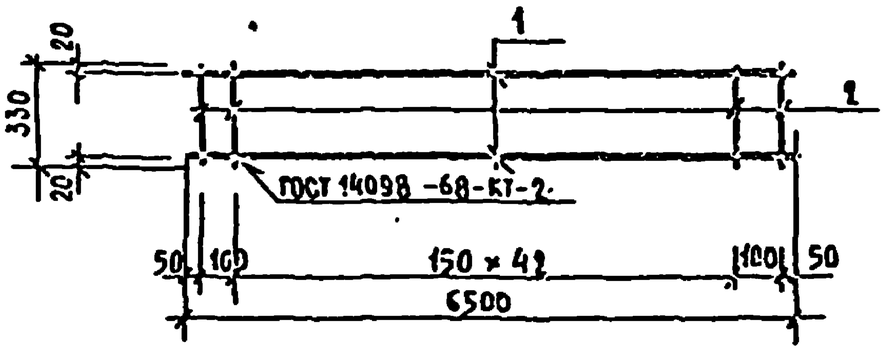

Формат	Зона	Поз.	Обозначение	Наименование	Кол.	Примечание
				Детали		
				⌀12А-III ГОСТ 5781-82		Масса ед. кг
БЧ		1	-2-КЖИ-К-11р-01	ℓ = 6500	2	7.86
				⌀6А-I ГОСТ 5781-82		
БЧ		2	-02	ℓ = 330	44	0.074

Взам. инв. № | Подпись и дата | Инв. № подл.

294-3-34 Н.84 -2-КЖИ-К-11р

Нач. масс.	Исакович		
Н. контр.	Корнев		
Гл. спец.	Волов		
ГАП	Пашенин		
ГИП	Буй		
Рук. грп.	Корнев		

Каркас К-11р

Стадия	Масса	Масштаб
Р	18.94	
Лист	Листов	

ЦНИИЭП им. Б.С. Мезенцева

Формат А4

Альбом II

Типовой проект 294-3-34 Н.84

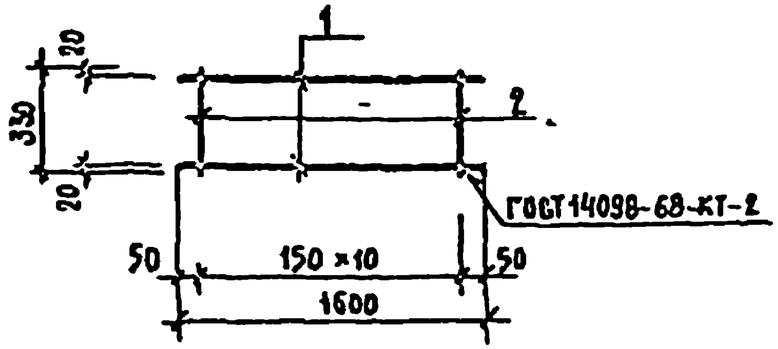

Формат	Зона	Поз.	Обозначение	Наименование	Кол.	Примечание
				Детали		
				⌀12А-III ГОСТ 5781-82		Масса ед. кг
БЧ		1	-2-КЖИ-К-12р-01	ℓ = 1600	2	1.42
				⌀6А-I ГОСТ 5781-82		
БЧ		2	-02	ℓ = 330	11	0.074

Взам. инв. № | Подпись и дата | Инв. № подл.

294-3-34 Н.84 -2-КЖИ-К-12р

Нач. масс.	Исакович		
Н. контр.	Корнев		
Гл. спец.	Волов		
ГАП	Пашенин		
ГИП	Буй		
Рук. грп.	Корнев		

Каркас К-12р

Стадия	Масса	Масштаб
Р	3.66	
Лист	Листов	

ЦНИИЭП им. Б.С. Мезенцева

Формат А4

Альбом II

Типовой проект 294-3-34М.84

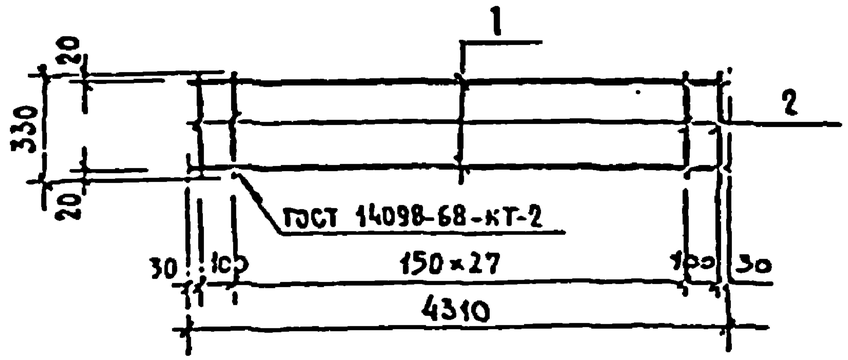

Формат	Зона	Поз.	Обозначение	Наименование	Кол.	Примечание
				Детали		
				Ø12А-II ГОСТ 5781-82		Масса ед., кг
Б4		1	-2-КЖИ-К-13р-01	ℓ=4310	2	3,84
				Ø6А-I ГОСТ 5781-82		
Б4		2	-02	ℓ=330	30	0,073

294-3-34М.84-2-КЖИ-13р

Нач.маст.	Исаакович		
Инженер	Кержев		
Техник-к.	Белов		
ГАП	Пашенин		
ГИП	Буй		
Рецензент	Корелев		

Каркас К-13р

Стадия	Масса	Масштаб
Р	9,88	
Лист	Листов	

ЦНИИЭП им. Б.С.Мезенцева

Формат А4

Альбом II

Типовой проект 294-3-34М.84

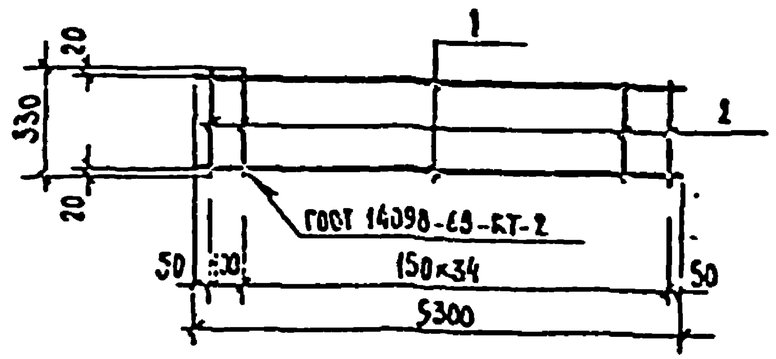

Формат	Зона	Поз.	Обозначение	Наименование	Кол.	Примечание
				Детали		
				Ø12А-I ГОСТ 5781-82		Масса ед., кг
Б4		1	-2-КЖИ-К-14р-01	ℓ=5300	2	2,64
				Ø6А-I ГОСТ 5781-82		
Б4		2	-02	ℓ=330	36	0,073

294-3-34М.84-2-КЖИ-14р

Нач.маст.	Исаакович		
Инженер	Кержев		
Техник-к.	Белов		
ГАП	Пашенин		
ГИП	Буй		
Рецензент	Корелев		

Каркас К-14р

Стадия	Масса	Масштаб
Р	12,08	
Лист	Листов	

ЦНИИЭП им. Б.С.Мезенцева

Формат А4

Альбом II

Типовой проект 294-3-34 М. 84

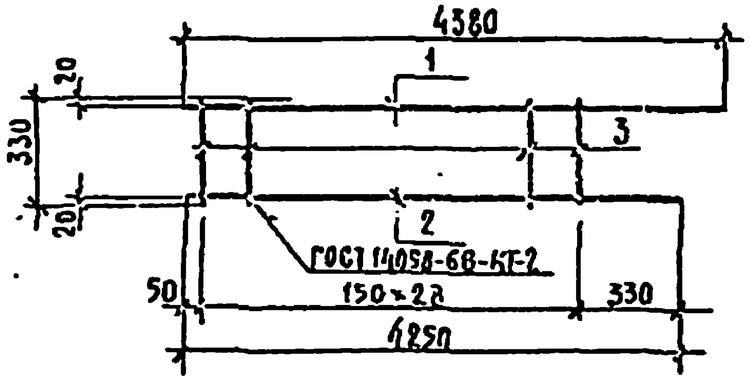

Формат	Зона	Поз.	Обозначение	Наименование	Кол.	Примечание
				Детали		
				Ф12А-III ГОСТ 5781-82		Масса ед., кг
Б4		1	-2-КЖИ-К-15р-01	ℓ = 4380	1	3,90
Б4		2	-02	ℓ = 4250	1	3,78
				Ф6А-I ГОСТ 5781-82		
		3	-03	ℓ = 330	29	0,073

294-3-34 М. 84 -2-КЖИ-К-15р

Нач. отд.	Исакович		
Н. конструктор	Корнев		
Инженер	Волосъ		
ГАП	Пашенин		
СНП	Бун		
Инженер	Корасъ		

Каркас К-15р

Стадия	Масса	Масштаб
Р	9,80	
Лист	Листов	

ЦНИИЭП им. Б.С. Мезенцева

Формат А4

Альбом II

Типовой проект 294-3-34 М. 84

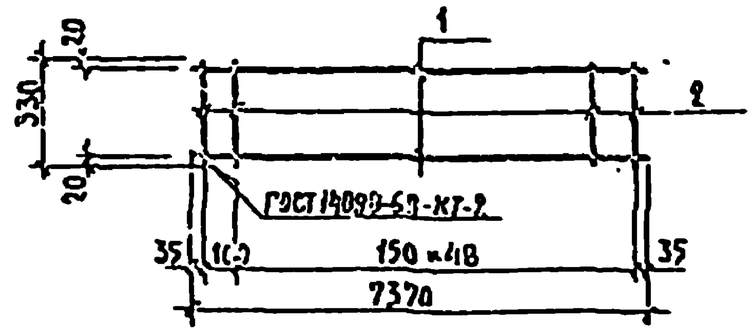

Формат	Зона	Поз.	Обозначение	Наименование	Кол.	Примечание
				Детали		
				Ф12А-III ГОСТ 5781-82		Масса ед., кг
Б4			-2-КЖИ-К-16р-01	ℓ = 7370	2	6,56
				Ф6А-I ГОСТ 5781-82		
Б4			-02	ℓ = 380	50	0,073

294-3-34 М. 84 -2-КЖИ-К-16р

Нач. маст.	Исакович		
Н. конструктор	Корнев		
Инженер	Волосъ		
ГАП	Пашенин		
СНП	Бун		
Инженер	Корасъ		

Каркас К-16р

Стадия	Масса	Масштаб
Р	16,78	
Лист	Листов	

ЦНИИЭП им. Б.С. Мезенцева

Формат А4

Подпись и дата. Взам. инв. №

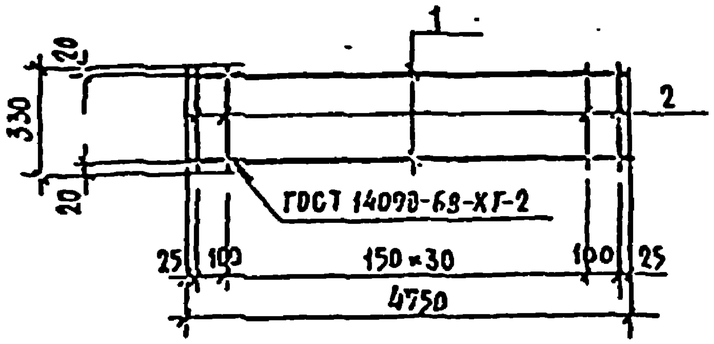

Формат	Зона	Поз.	Обозначение	Наименование	Кол.	Примечание
				Детали		Масса ед., кг
				Ø12А-III ГОСТ 5781-82		
54		1	-2-КЖИ-К-17р-01	ℓ=4750	2	4.23
				Ø6А-I ГОСТ 5781-82		
59		2	-02	ℓ=330	33	0.073

Типовой проект 294-3-34М.84

294-3-34М.84-2-КЖИ-К-17р

Гл.инж.пр.	Исаакович		
Нач.отд.	Корнев		
Гл.инж.пр.	Золов		
Гл.арх.	Пашенин		
ГИП	Бук		
Ст.техник	Корнев		

Каркас К-17р

Стадия	Масса	Масштаб
Р	10.88	
Лист	Листов	

ЦНИИЭП им. Б.С. Мезенцева

Формат А4

Подпись и дата | Взам. инв. №

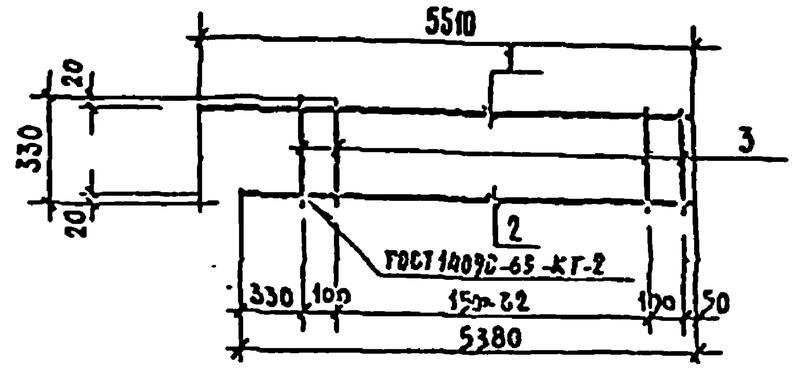

Формат	Зона	Поз.	Обозначение	Наименование	Кол.	Примечание
				Детали		Масса ед., кг
				Ø12А-II ГОСТ 5781-82		
54		1	-2-КЖИ-К-18р-01	ℓ=5510	1	4.91
59		2	-02	ℓ=5380	1	4.79
				Ø6А-I ГОСТ 5781-82		
59		3	-03	ℓ=330	35	0.073

Типовой проект 294-3-34М.84

294-3-34М.84-2-КЖИ-К-18р

Нач.отд.	Исаакович		
Инженер	Корнев		
Гл.инж.пр.	Золов		
Гл.арх.	Пашенин		
ГИП	Бук		
Ст.техник	Корнев		

Каркас К-18р

Стадия	Масса	Масштаб
Р	12,25	
Лист	Листов	

ЦНИИЭП им. Б.С. Мезенцева

Формат А4

Подпись и дата | Взам. инв. №

Альбом II

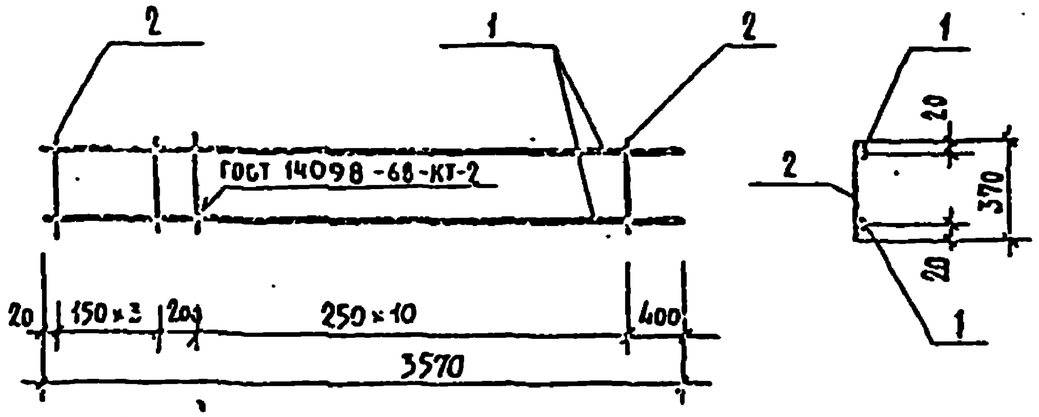

Формат	Зона	Поз.	Обозначение	Наименование		Кол.	Примечание
				Деталь:			
				Сталь круглая ГОСТ 5781-82			Масса ед. кг.
Бч.		1	-2-КЖИ-К-1В-01	⌀ 16 АII	ℓ=3570	2	5.641
Бч		2	-02	⌀ 6 АI	ℓ=370	15	0.082

Типовой проект 294-3-34М.84

294-3-34М.84-2-КЖИ-К-1В

Каркас К-1В

Стадия	Масса	Масштаб
Р	12.512	
Лист	Листов	

ЦНИИЭП им. Б.С. Мезенцева

Формат А4

Альбом II

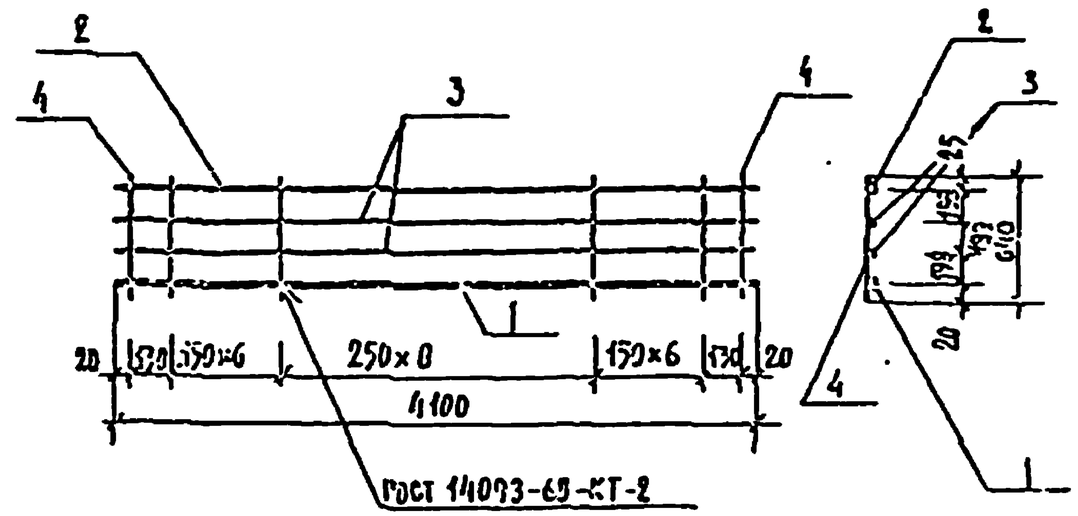

Формат	Зона	Поз.	Обозначение	Наименование		Кол.	Примечание
				Деталь			
				Сталь круглая, ГОСТ 5781-82			Масса ед. кг
Бч		1	-2-КЖИ-К-2В-01	⌀ 16 АII	ℓ=4100	1	6.476
Бч		2	-02	⌀ 10 АI	ℓ=4100	1	2.542
Бч		3	-03	⌀ 6 АI	ℓ=4100	2	0.910
Бч.		4	-04	⌀ 8 АI	ℓ=640	23	0.253

Типовой проект 294-3-34М.84

294-3-34М.84 -2-КЖИ-К-2В

Каркас К-2В

Стадия	Масса	Масштаб
Р	15.653	
Лист	Листов	

ЦНИИЭП им. Б.С. Мезенцева

Формат А4

Альбом I

Типовой проект 294-3-34М.84

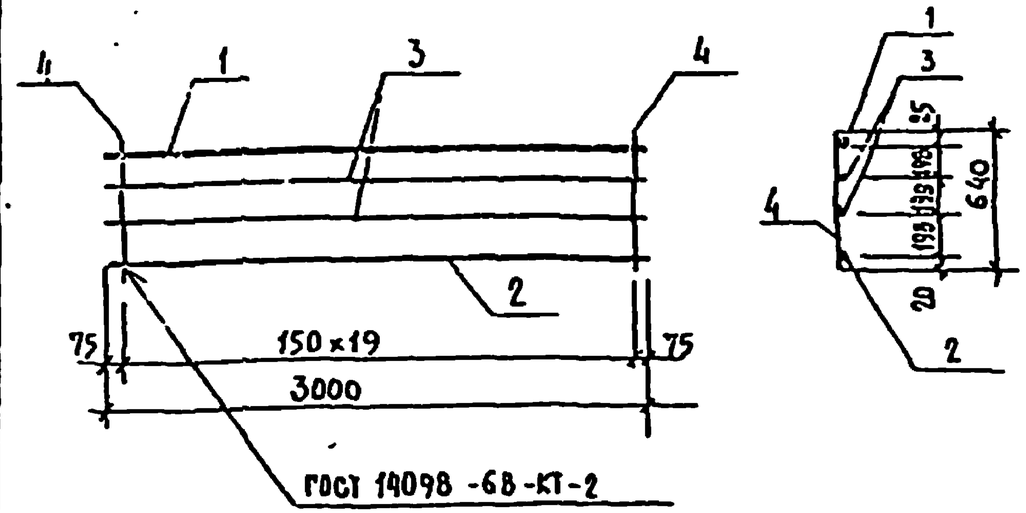

Формат	Зона	Поз.	Обозначение	Наименование		Кол.	Примечание
				Детали:			
				Сталь круглая, ГОСТ 5781-82			Масса, ед. кг
Бч.		1	-2-КЖИ-К-3в-01	⌀22 А II	ℓ=3000	1	8.940
Бч.		2	-02	⌀10 А I	ℓ=3000	1	1.860
Бч.		3	-03	⌀6 А I	ℓ=3000	2	0.666
Бч.		4	-04	⌀8 А I	ℓ=640	20	0.253

Взам. инв. N | Подпись и дата | Инв. N подл.

294-3-34М.84-2-КЖИ-К-3в

Нач. масс.	Исаакович	
Инженер	Корнев	
Гл. инж. пр.	Соаов	
ГАП	Пашенин	
ГИП	Буй	
Рук. гр.	Бурмистрова	

Каркас К-3в

Стадия	Масса	Масштаб
Р	17.192	
Лист	Листов	

ЦНИИЭП им. Б.С. Мезенцева

Формат А4

Альбом II

Типовой проект 294-3-34М.84

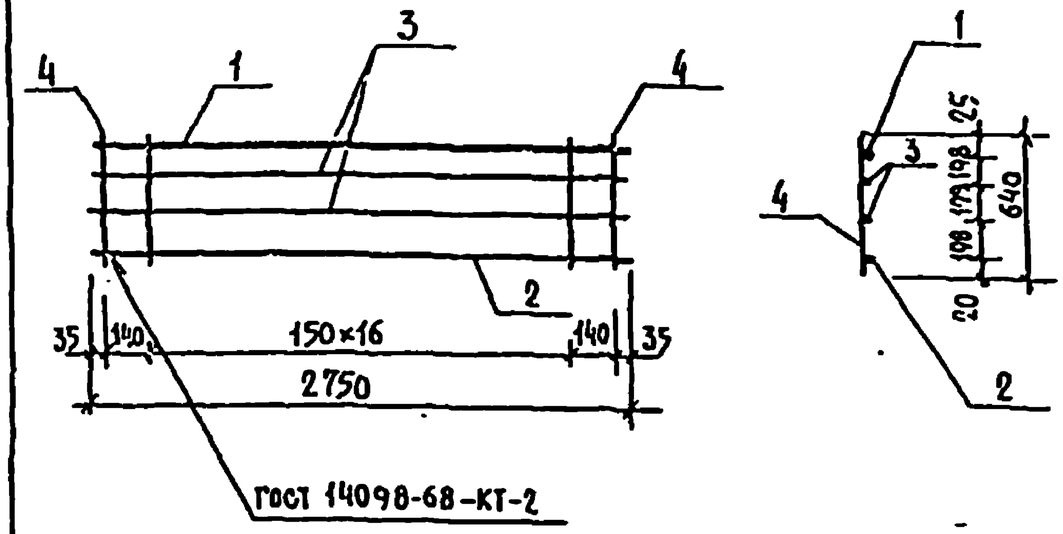

Формат	Зона	Поз.	Обозначение	Наименование		Кол.	Примечания
				Детали:			
				Сталь круглая, ГОСТ 5781-82			Масса ед. кг.
Бч.		1	-2КЖИ-К-4в-01	⌀25 А II	ℓ=2750	1	10.588
Бч.		2	-02	⌀10 А I	ℓ=2750	1	1.705
Бч.		3	-03	⌀6 А I	ℓ=2750	2	0.611
Бч.		4	-04	⌀8 А I	ℓ=640	19	0.253

Взам. инв. N | Подпись и дата | Инв. N подл.

294-3-34М.84-2-КЖИ-К-4в

Нач. масс.	Исаакович	
Инженер	Корнев	
Гл. инж. пр.	Соаов	
ГАП	Пашенин	
ГИП	Буй	
Рук. гр.	Бурмистрова	

Каркас К-4в

Стадия	Масса	Масштаб
Р	18.322	
Лист	Листов	

ЦНИИЭП им. Б.С. Мезенцева

Формат А4

Альбом I

Типовой проект 294-3-34М.84

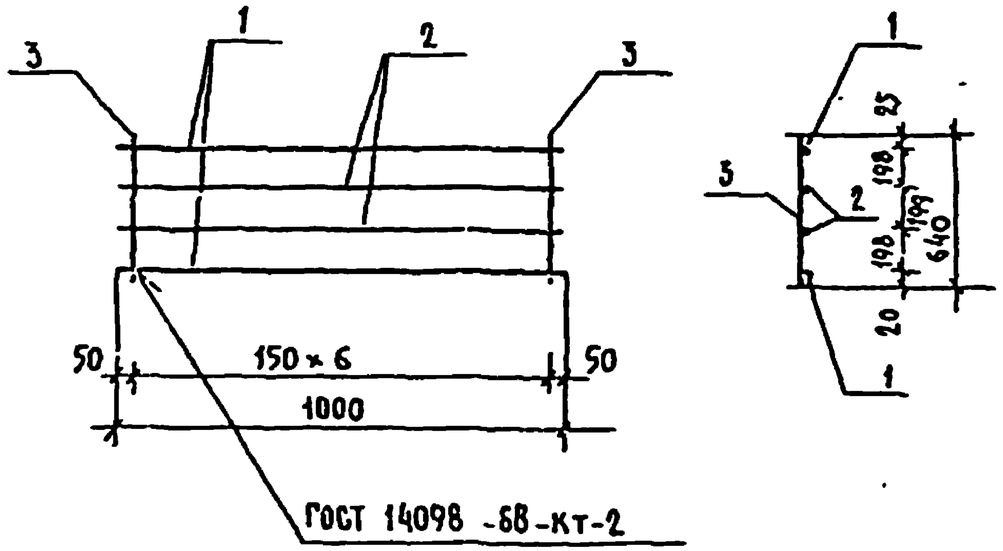

Позиция	Зона	Поз.	Обозначение	Наименование		Кол.	Примечание
				Детали:			
				Сталь круглая ГОСТ 5781-82			Масса ед. кг
Бч		1	-2-КЖИ-К-5Б-01	Ø8АI	ℓ=1000	2	0.395
Бч		2	-02	Ø6АI	ℓ=1000	2	0.222
Бч		3	-03	Ø8АI	ℓ=640	7	0.253

294-3-34М.84-2-КЖИ-5В

Каркас К-5 В	Стадия	Масса	Масштаб
	Р	3.005	
	Лист	Листов	
Сталь класса АI ГОСТ 5781-82	ЦНИИЭП им. Б.С. Мезенцева		

Формат А4

Альбом I

Типовой проект 294-3-34М.84

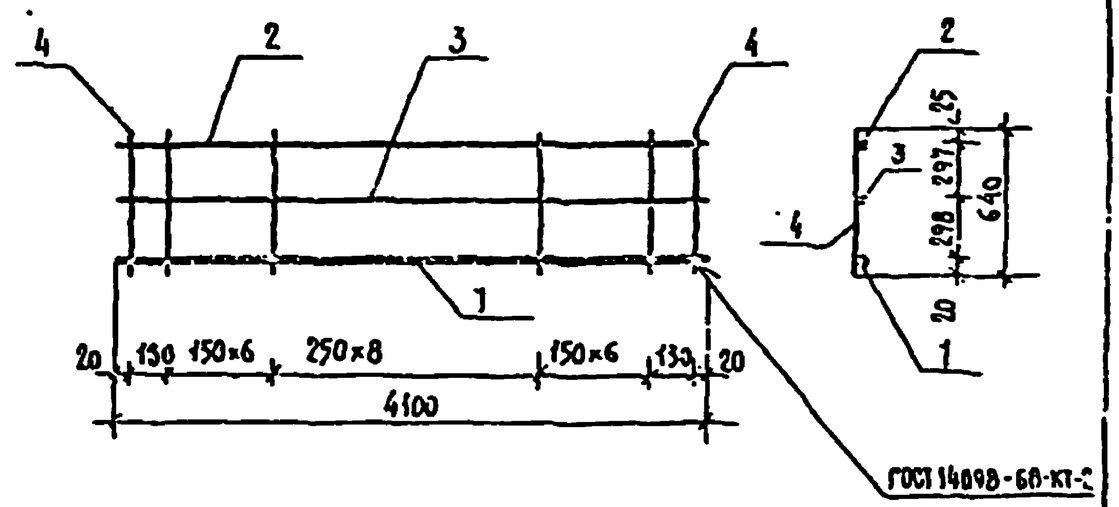

Позиция	Зона	Поз.	Обозначение	Наименование		Кол.	Примечание
				Детали:			
				Сталь круглая ГОСТ 5781-82			Масса ед. кг
Бч		1	-2-КЖИ-К-6Б-01	Ø18АII	ℓ=4100	1	8.200
Бч		2	-02	Ø10АI	ℓ=4100	1	2.542
Бч		3	-03	Ø6АI	ℓ=4100	1	0.910
Бч		4	-04	Ø8АI	ℓ=640	23	0.253

294-3-34М.84-2-КЖИ-К-6В

Каркас К-6 В	Стадия	Масса	Масштаб
	Р	17.471	
	Лист	Листов	
	ЦНИИЭП им. Б.С. Мезенцева		

Нач. мастер. Исаакович; Н. контр. Корнев; Гл. инж. Волов; ГАП Пашкин; ГИП Бжи; Рецензент Сергиевская

Формат А4

Альбом II

Типовой проект 294-3-34М.84

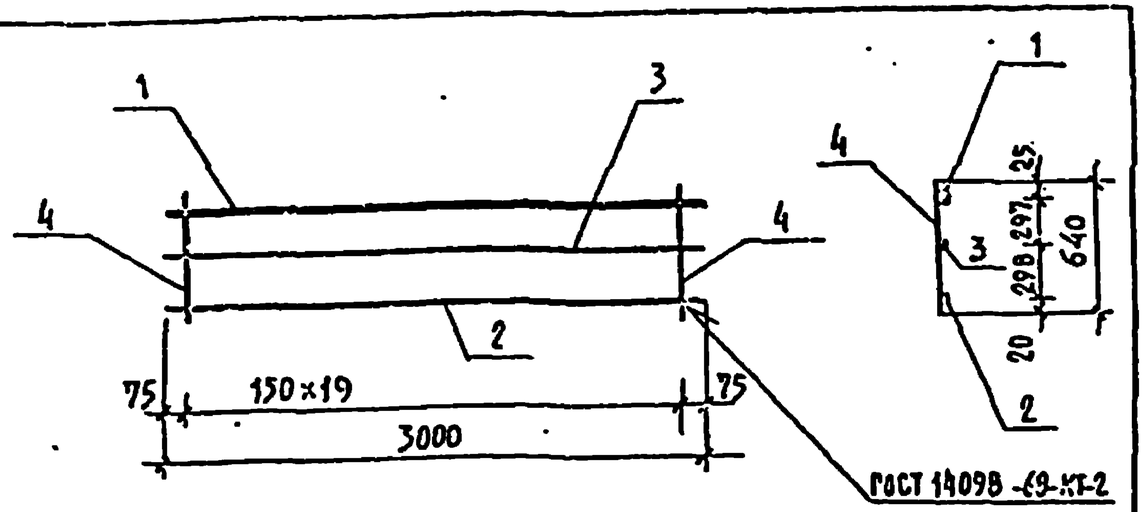

Формат	Зона	Поз.	Обозначение	Наименование		Кол.	Примечание
				Детали			
				Сталь круглая, ГОСТ 5781-82			Масса ед. кг
Б4		1	-2-КЖИ-К-7В-01	⌀25АII	ℓ=3000	1	11,55
Б4		2	-02	⌀10АI	ℓ=3000	1	1,86
Б4		3	-03	⌀6АI	ℓ=3000	1	0,666
Б4		4	-04	⌀8АI	ℓ=640	20	0,253

294-3-34М.84-2-КЖИ-К-7В

Разраб.	Исакович		
Н.контр.	Корнеев		
Гл.инж.пр.	Волов		
ГАП	Пашенин		
ГИП	Бук		
Рукт.гр.	Безрукосова		

Каркас К-7В

Стадия	Масса	Масштаб
Р	19,136	
Лист	Листов	

ЦНИИЭП им. Б.С. Мезенцева

Альбом II

Типовой проект 294-3-34М.84

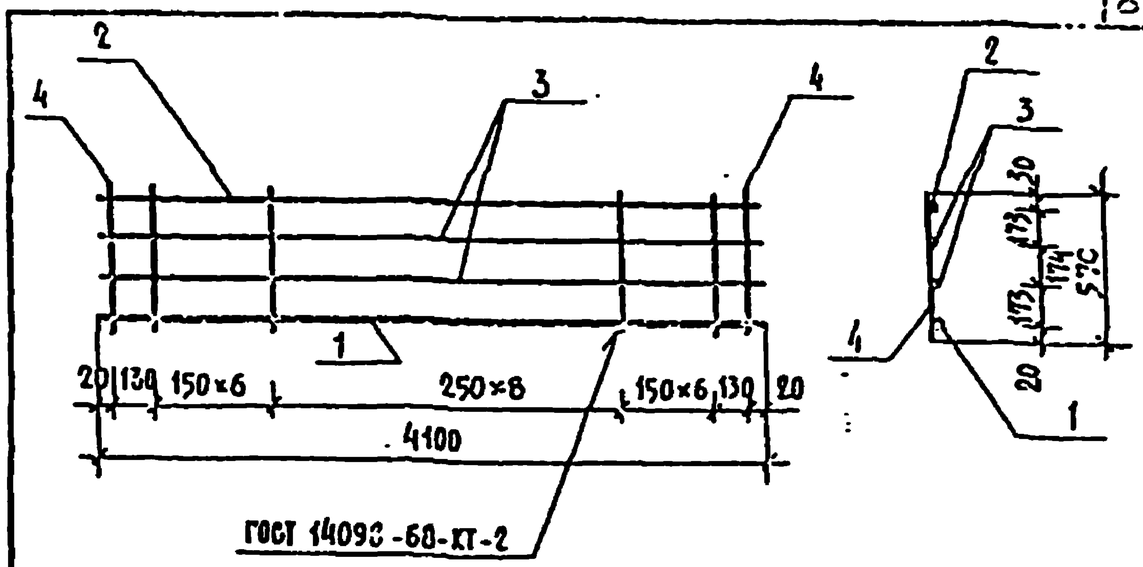

Формат	Зона	Поз.	Обозначение	Наименование		Кол.	Примечание
				Детали			
				Сталь круглая, ГОСТ 5781-82			Масса ед. кг
Б4		1	-2-КЖИ-К-8В-01	⌀16АII	ℓ=4100	1	6,478
Б4		2	-02	⌀10АI	ℓ=4100	1	2,542
Б4		3	-03	⌀6АI	ℓ=4100	2	0,910
Б4		4	-04	⌀8АI	ℓ=570	23	0,225

294-3-34М.84-2-КЖИ-К-8В

Нач.маст.	Исакович		
Н.контр.	Корнеев		
Гл.инж.пр.	Волов		
ГАП	Пашенин		
ГИП	Бук		
Рук.гр.	Безрукосова		

Каркас К-8В

Стадия	Масса	Масштаб
Р	16,015	
Лист	Листов	

ЦНИИЭП им. Б.С. Мезенцева

Взам. инв. № | Подпись и дата | Инв. № подл.

Альбом II

Типовой проект 294-3-34М.84

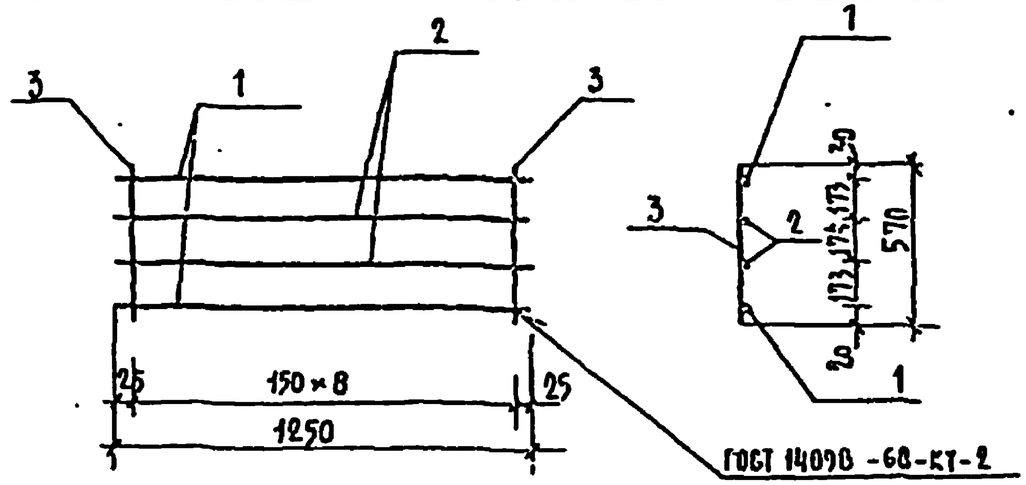

Формат	Зона	Поз.	Обозначение	Наименование		Кол.	Примечание
				Детали			
				Сталь круглая, ГОСТ 5781-82			Масса, ед. кг
Б4		1	-2-КЖИ-К-96-01	⌀8 А I	ℓ=1250	2	0.494
Б4		2	-02	⌀6 А I	ℓ=1250	2	0.278
Б4		3	-03	⌀8 А I	ℓ=570	9	0.225

294-3-34М.84-2-КЖИ-К-9В

Инженер	Исакович		
Н.контр.	Корнеев	Каркас К-9В	Стадия: Р; Масса: 3.569; Масштаб:
ГАП	Болов		Лист; Листов
ГИП	Пашенин		
Рукоп.	Бук	Сталь класса А I ГОСТ 5781-82	ЦНИИЭП им. Б.С. Мезенцева

Формат А4

Альбом II

Типовой проект 294-3-34М.84

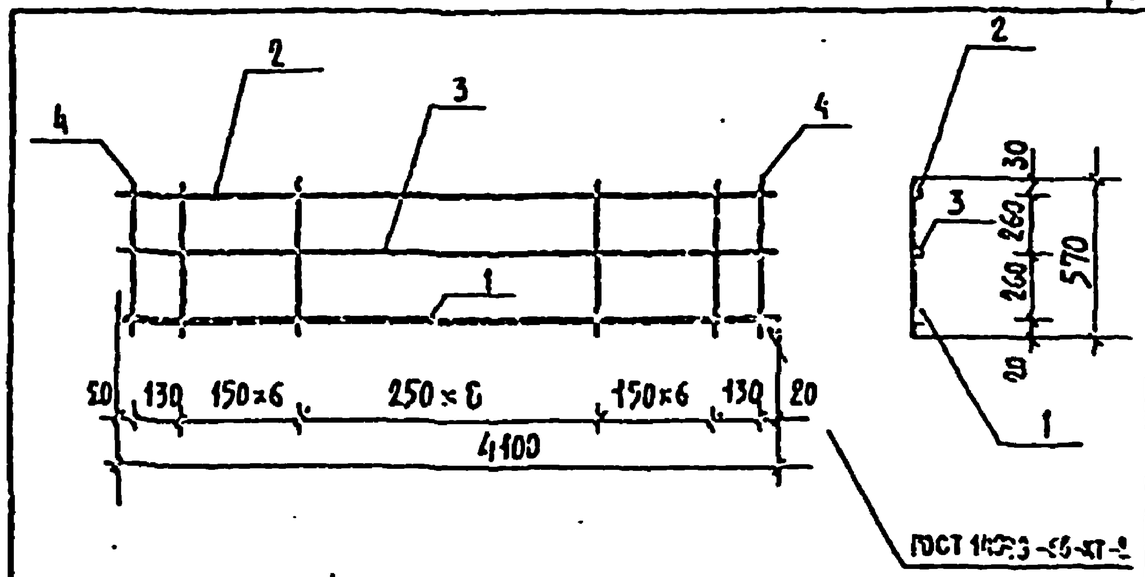

Формат	Зона	Поз.	Обозначение	Наименование		Кол.	Примечание
				Детали:			
				Сталь круглая, ГОСТ 5781-82			Масса, ед. кг
Б4		1	-2-КЖИ-К-103-01	⌀10 А II	ℓ=4100	1	8.200
Б4		2	-02	⌀10 А I	ℓ=4100	1	2.544
Б4		3	-03	⌀6 А I	ℓ=4100	1	0.910
Б4		4	-04	⌀8 А I	ℓ=570	23	0.225

294-3-34М.84-2-КЖИ-К-10В

Зам.маст.	Подкозич		
Н.контр.	Корнеев	Каркас К-10В	Стадия: Р; Масса: 16.827; Масштаб:
ГАП	Болов		Лист; Листов
ГИП	Пашенин		
Рукоп.	Бук		
Инж.I кат.	Безпинскова		ЦНИИЭП им. Б.С. Мезенцева

Формат А4

Подпись и дата | Взам. инв. №

Альбом II

Типовой проект 294-3-34Н.84

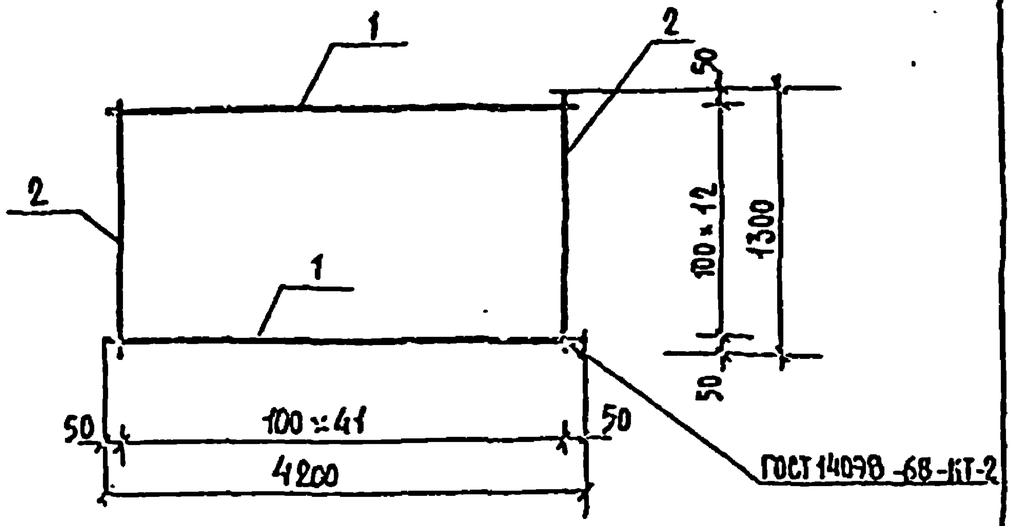

Формат	Зона	Поз.	Обозначение	Наименование	Кол.	Примечание
				Детали		
				Сталь круглая, ГОСТ 5781-82		Масса ед. кг
Бч.		1	-2-КЖИ-С-7в-01	⌀4 Вр е=4200	13	0.416
Бч.		2	-02	⌀4 Вр е=1300	42	0.129

Инв. № подл. | Подпись и дата | Взам. инв. №

294-3-34Н.84-2-КЖИ-С-7в

Нач. маст.	Исаевич		
Н. конт.	Корнев		
Гл. инж. пр.	Волков		
ГАП	Пашенин		
ГИП	Бэй		
Инженер	Быстрова		

Сетка С-7в

Стадия	Масса	Масштаб
Р	10.826	
Лист	Листов	

Сталь класса Вр ГОСТ 6727-80

ЦНИИЭП им. Б.С. Мезенцева

Формат А4

Альбом II

Типовой проект 294-3-34Н.84

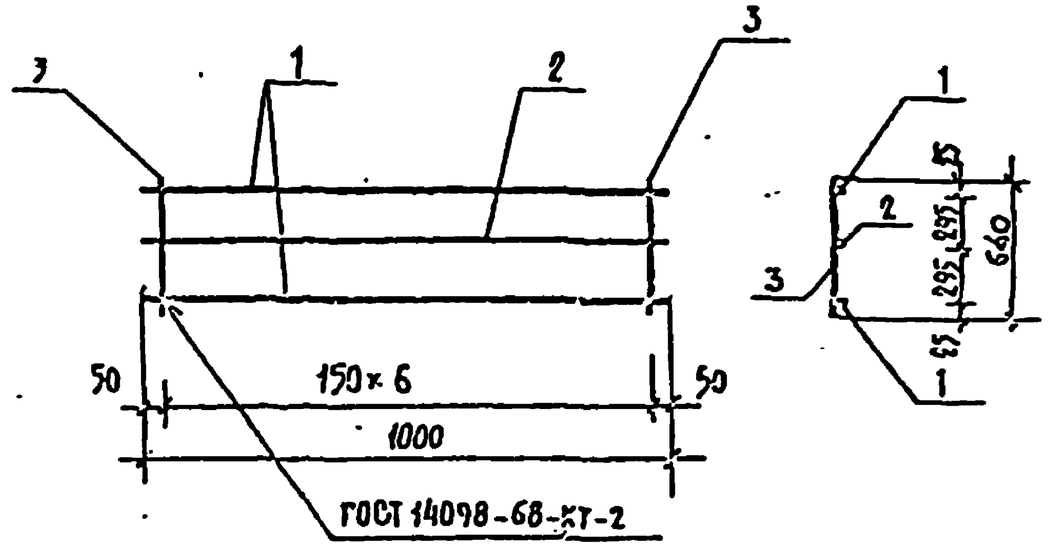

Формат	Зона	Поз.	Обозначение	Наименование	Кол.	Примечание
				Детали		
				Сталь круглая, ГОСТ 5781-82		Масса ед. кг
Бч.		1	-2-КЖИ-К-11в-01	⌀8 А I е=1000	2	0.395
Бч.		2	-02	⌀6 А I е=1000	1	0.222
Бч.		3	-03	⌀8 А I е=640	7	0.253

Инв. № подл. | Подпись и дата | Взам. инв. №

294-3-34Н.84-2-КЖИ-К-11в

Нач. маст.	Исаевич		
Н. конт.	Корнев		
Гл. инж. пр.	Волков		
ГАП	Пашенин		
ГИП	Бэй		
Инженер	Быстрова		

Каркас К-11в

Стадия	Масса	Масштаб
Р	2.783	
Лист	Листов	

Сталь класса А I ГОСТ 5781-82

ЦНИИЭП им. Б.С. Мезенцева

Формат А4

Альбом II

Типовой проект 294-3-34М.84

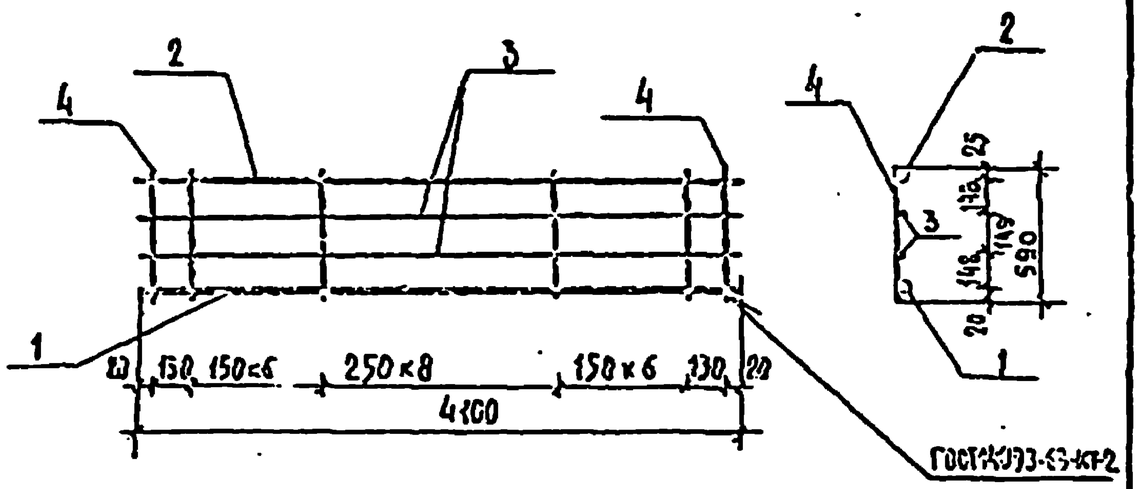

Формат	Зона	Поз.	Обозначение	Наименование		Кол.	Примечание
				Детали:			
				Сталь круглая, ГОСТ 5781-82			Масса, ед. кг
Б.ч.		1	-2-КЖИ-К-12В-01	Ф16 А II	ℓ=4100	1	6,478
Б.ч.		2	-02	Ф10 А I	ℓ=4100	1	2,542
Б.ч.		3	-03	Ф6 А I	ℓ=4100	2	0,910
Б.ч.		4	-04	Ф8 А I	ℓ=590	23	0,233

294-3-34М.84-2-КЖИ-К-12В

Нач.маст.	Бакович		
Н.контр.	Корнев		
Старший	Болов		
ГАП	Пашенин		
РИП	Бич		
Инженер	Бурлинский		

Каркас К-12 В

Стадия	Масса	Масштаб
Р	16,199	
Лист	Листов	

ЦНИИЭП им. Б.С. Мезенцева

Формат А4

Альбом II

Типовой проект 294-3-34М.84

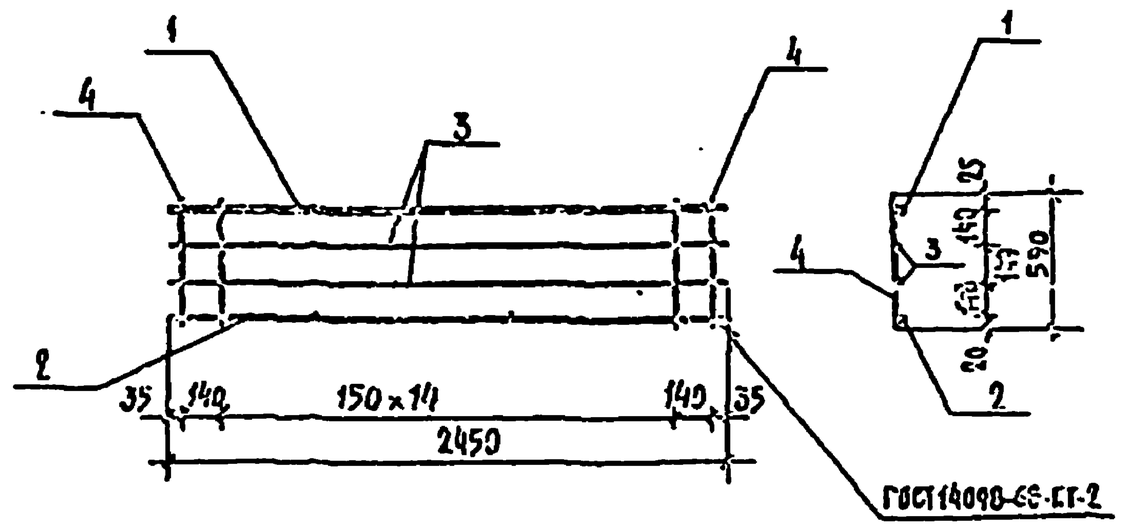

Формат	Зона	Поз.	Обозначение	Наименование		Кол.	Примечание
				Детали:			
				Сталь круглая, ГОСТ 5781-82			Масса, ед. кг
Б.ч.		1	-2-КЖИ-К-13В-01	Ф25 А II	ℓ=2450	1	9,433
Б.ч.		2	-02	Ф10 А I	ℓ=2450	1	1,519
Б.ч.		3	-03	Ф6 А I	ℓ=2450	2	0,544
Б.ч.		4	-04	Ф8 А I	ℓ=590	17	0,233

294-3-34М.84-2-КЖИ-К-13В

Нач.маст.	Бакович		
Н.контр.	Корнев		
Старший	Болов		
ГАП	Пашенин		
РИП	Бич		
Инженер	Бурлинский		

Каркас К-13 В

Стадия	Масса	Масштаб
Р	16.031	
Лист	Листов	

ЦНИИЭП им. Б.С. Мезенцева

Формат А4

Инв. № подл. | Подпись и дата | Взам. инв. №

Альбом II

Типовой проект 294-3-34 М.84

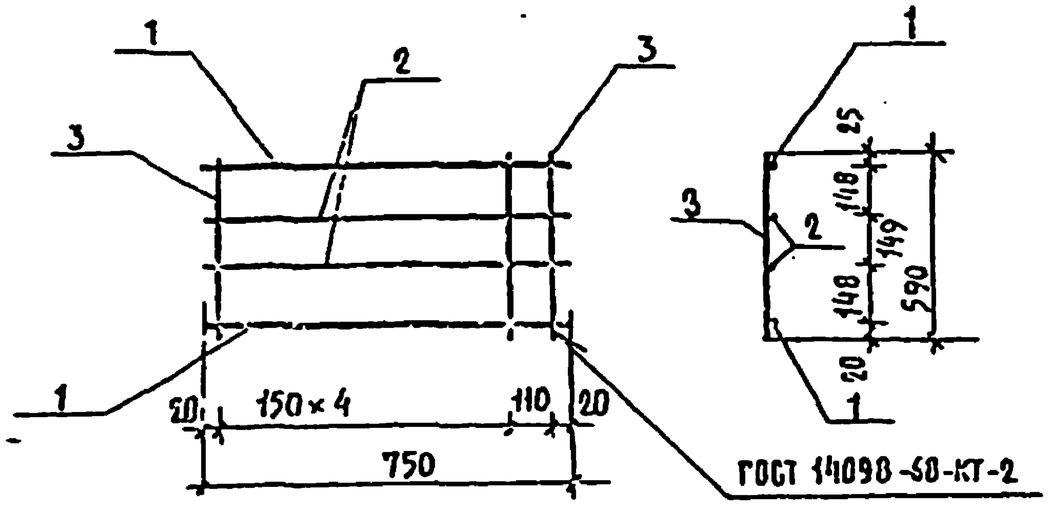

Формат	Зона	Поз	Обозначение	Наименование		Кол.	Примечание
				Детали			
				Сталь круглая, ГОСТ 5781-82			Масса ед. кг.
Бч		1	-2-КЖИ-К-148-01	Ø8 AI	ℓ=750	2	0,296
Бч		2	-02	Ø6 AI	ℓ=750	2	0,167
Бч		3	-03	Ø6 AI	ℓ=590	6	0,131

Инв. № подл. | Подпись и дата | Взам. инв. №

294-3-34 М.84-2-КЖИ-К-148

Нач. маст.	Исаакович		
Н. контр.	Корнев		
Гл. спец.	Волов		
ГАП	Пашенин		
ГИП	Бой		
Рук. гр.	Зверинцева		

Каркас К-14В

Стадия	Масса	Масштаб
Р	1.712	
Лист	Листов	

Сталь класса AI ГОСТ 5781-82

ЦНИИЭП им. Б.С. Мезенцева

Формат А4

Альбом II

Типовой проект 294-3-34 М.84

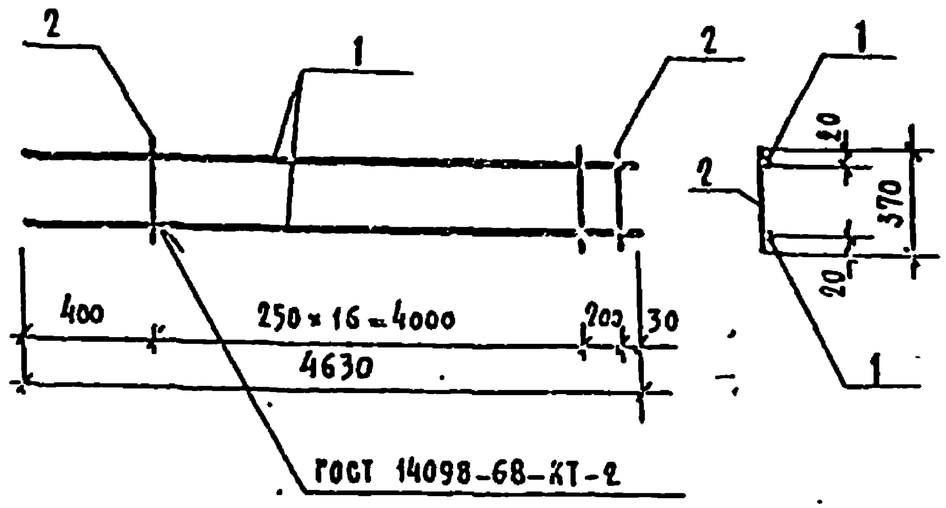

Формат	Зона	Поз.	Обозначение	Наименование		Кол.	Примечание
				Детали			
				Сталь круглая, ГОСТ 5781-82			Масса ед. кг
Бч		1	-2-КЖИ-К-156-01	Ø16 AII	ℓ=4630	2	7.315
Бч		2	-02	Ø6 AI	ℓ=370	18	0.082

Инв. № подл. | Подпись и дата | Взам. инв. №

294-3-34 М.84-2-КЖИ-К-156

Нач. маст.	Исаакович		
Н. контр.	Корнев		
Гл. спец.	Волов		
ГАП	Пашенин		
ГИП	Бой		
Рук. гр.	Зверинцева		

Каркас К-15В

Стадия	Масса	Масштаб
Р	16.105	
Лист	Листов	

ЦНИИЭП им. Б.С. Мезенцева

Формат А4

Альбом II

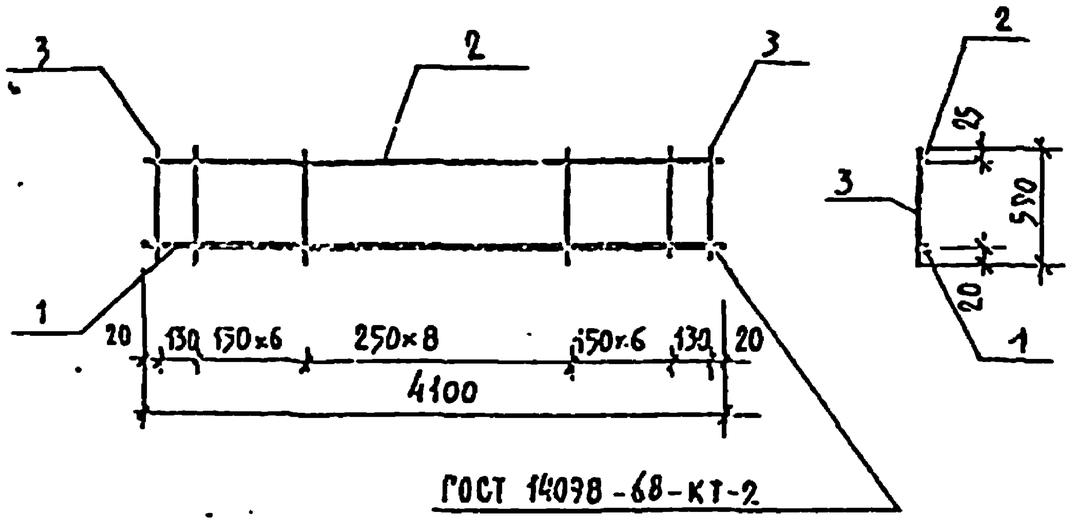

Формат	Зона	Поз.	Обозначение	Наименование		Кол.	Примечание
				Детали			
				Сталь круглая, ГОСТ 5781-82			Масса, ед. кг
Б.Ч		1	-2-КЖИ-К-16в-01	⌀13 АII	ℓ=4100	1	8,200
Б.Ч		2	-02	⌀10 АI	ℓ=4100	1	2.542
Б.Ч		3	-03	⌀8 АI	ℓ=590	23	0.233

294-3-34М 84 -2-КЖИ-К-16в

Нач. отд.	Исаакович		
Н. контр.	Корнеев		
Гл. инж. пр.	Волов		
Рук. гр.			
Гл. спец.			

Каркас К-16в

Стадия	Масса	Масштаб
	16.101	

Лист | Листов

ЦНИИЭП им. Б.С. Мезенцева

Формат А4

Альбом II

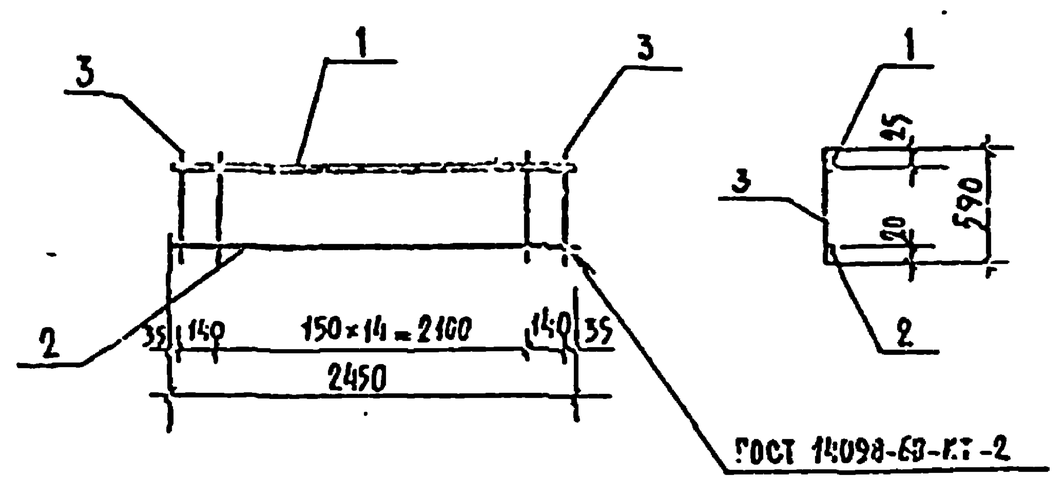

Формат	Зона	Поз.	Обозначение	Наименование		Кол.	Примечание
				Детали			
				Сталь круглая, ГОСТ 5781-82			Масса, ед. кг.
Б.Ч.		1	-2-КЖИ-К-17б-01	⌀25 АII	ℓ=2450	1	9.453
Б.Ч.		2	-02	⌀10 АI	ℓ=2450	1	1.519
Б.Ч.		3	-03	⌀8 АI	ℓ=590	17	0.233

294-3-34М 84 -2-КЖИ-К-17б

Нач. отд.	Исаакович		
Н. контр.	Корнеев		
Гл. инж. пр.	Волов		
Гл. спец.	Пашенчик		
Гл. инж.	Буй		
Инж. I кат.	Бурмистрова		

Каркас К-17б

Стадия	Масса	Масштаб
Р	14.915	

Лист | Листов

ЦНИИЭП им. Б.С. Мезенцева

Формат А4

Типовой проект 294-3-34М 84 Альбом II

Типовой проект 294-3-34М 84 Альбом II

Подпись и дата | Взам. инв. №

Альбом II

Типовой проект 294-3-34М.84

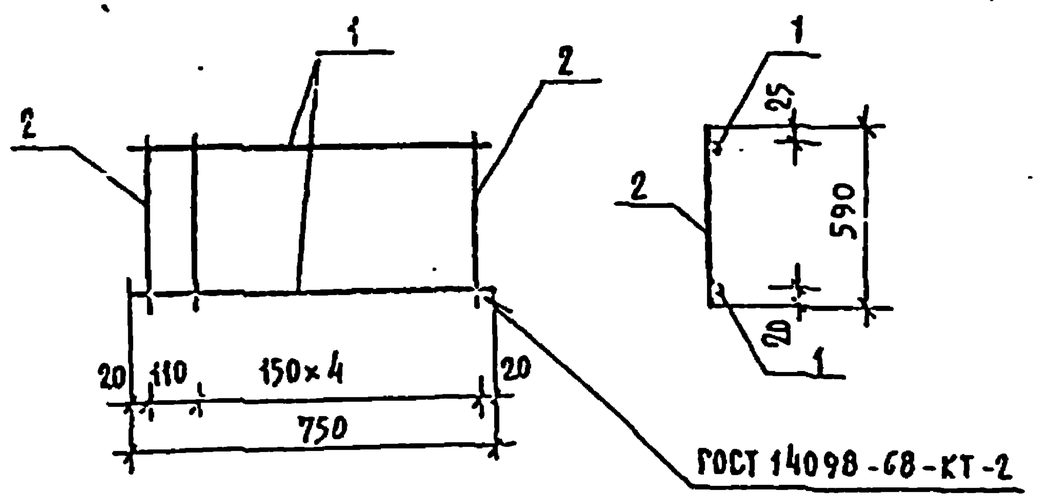

Формат	Зона	Поз.	Обозначение	Наименование		Кол.	Примечание
				Детали			
				Сталь круглая ГОСТ 5781-82			Масса, ед. кг
Б4		1	-2-КЖИ-К-18Б-01	⌀8 АI	ℓ=750	2	0.296
Б4		2	-02	⌀8 АI	ℓ=590	6	0.233

294-3-34М.84-2-КЖИ-К-18Б

Нач.маст.	Исакович		Каркас К-18 Б	Стадия	Масса	Масштаб
Ст.инж.	Корнев			Р	1.990	
Гл.инж.п.	Волов			Лист	Листов	
ГАП	Пашенин					
ГИП	Буй		Сталь класса АI ГОСТ 5781-82	ЦНИИЭП им. Б.С. Мезенцева		
Рукгр.ин.	Бурмистрова					

Подпись и дата | Взам.инв.№ | Инв.№ подл.

Формат А4

Альбом II

Типовой проект 294-3-34М.84

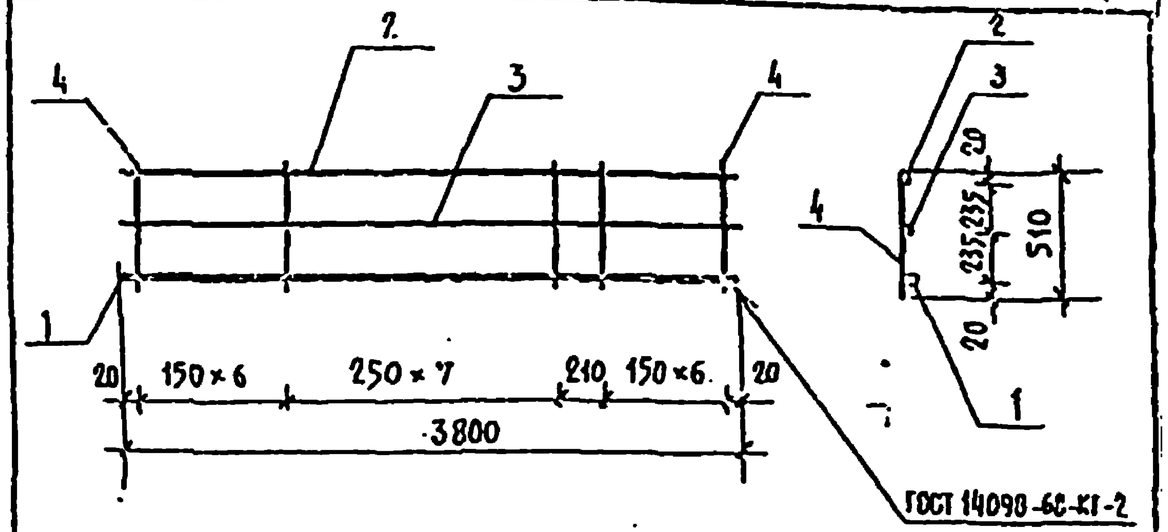

Формат	Зона	Поз.	Обозначение	Наименование		Кол.	Примечание
				Детали			
				Сталь круглая ГОСТ 5781-82			Масса, ед. кг.
Б4		1	-2-КЖИ-К-19Б-01	⌀16 АII	ℓ=3800	1	6.004
Б4		2	-02	⌀10 АI	ℓ=3800	1	2.356
Б4		3	-03	⌀6 АI	ℓ=3800	1	0.844
Б4		4	-04	⌀8 АI	ℓ=510	21	0.201

294-3-34М.84-2-КЖИ-К-19Б

Нач.маст.	Исакович		Каркас К-19 Б	Стадия	Масса	Масштаб
Ст.инж.	Корнев			Р	13.425	
Гл.инж.п.	Волов			Лист	Листов	
ГАП	Пашенин					
ГИП	Буй			ЦНИИЭП им. Б.С. Мезенцева		
Рукгр.ин.	Бурмистрова					

Подпись и дата | Взам.инв.№ | Инв.№ подл.

Формат А4

Альбом II

Типовой проект 294-3-34М.84

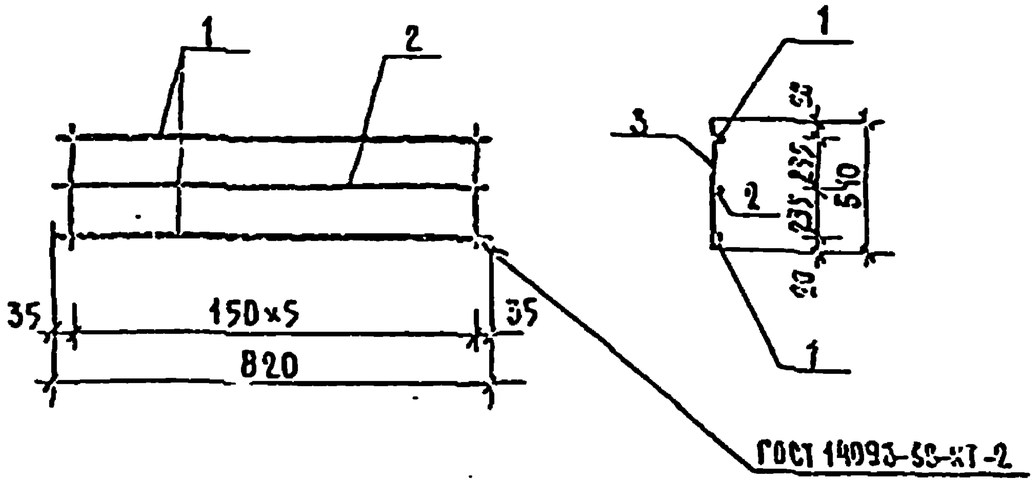

Формат	Зона	Поз.	Обозначение	Наименование		Кол.	Примечание
				Детали			
				Сталь круглая, ГОСТ 5781-82			Масса ед. кг
Б4		1	-2-КЖИ-К-20В-01	⌀8АI	ℓ=820	2	0.324
Б4		2	-02	⌀6АI	ℓ=820	1	0.182
Б4		3	-03	⌀6АI	ℓ=510	6	0.113

294-3-34М.84-2-КЖИ-К-20В

Нач.отд.	Крылович		
Н.контр.	Корнеев		
ГАП			
ГИП			
Рук.гр.ин.			

Каркас К-20 В

Стадия	Масса	Масштаб
Р	1.508	
Лист	Листов	

ЦНИИЭП им. Б.С. Мезенцева

Альбом II

Типовой проект 294-3-34М.84

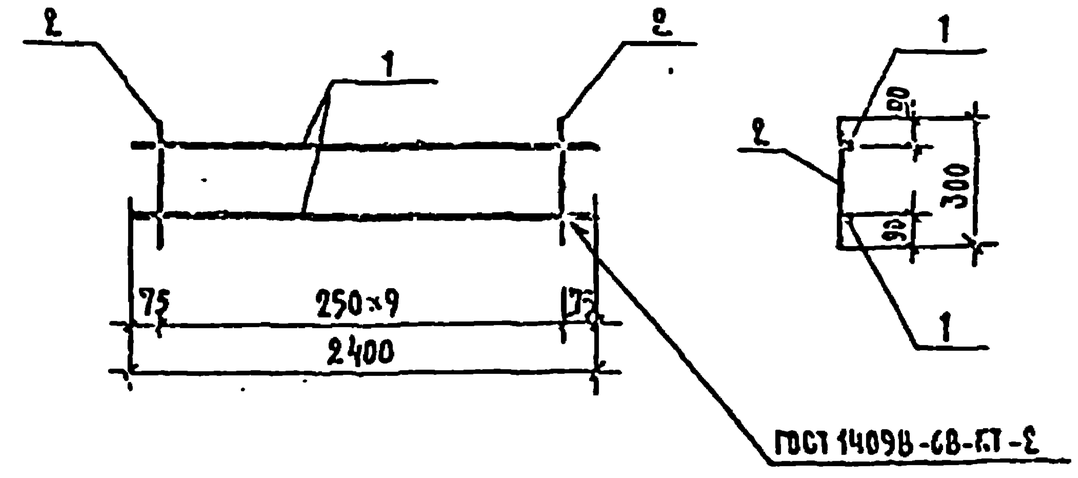

Формат	Зона	Поз.	Обозначение	Наименование		Кол.	Примечание
				Детали			
				Сталь круглая, ГОСТ 5781-82			
Б4		1	-2-КЖИ-С-8В-01	⌀22АII	ℓ=2400	2	7.152
Б4		2	-02	⌀8АI	ℓ=300	10	0.119

294-3-34М.84-2-КЖИ-С-8В

Нач.отд.	Исаакович		
Н.контр.	Корнеев		
Гл.инж.	Волов		
ГАП	Пашенин		
ГИП	Бун		
Рук.гр.ин.	Бурмистрова		

Сетка С-8 В

Стадия	Масса	Масштаб
Р	15.454	
Лист	Листов	

ЦНИИЭП им. Б.С. Мезенцева

Формат А4

Альбом II

Типовой проект 294-3-34Н.84

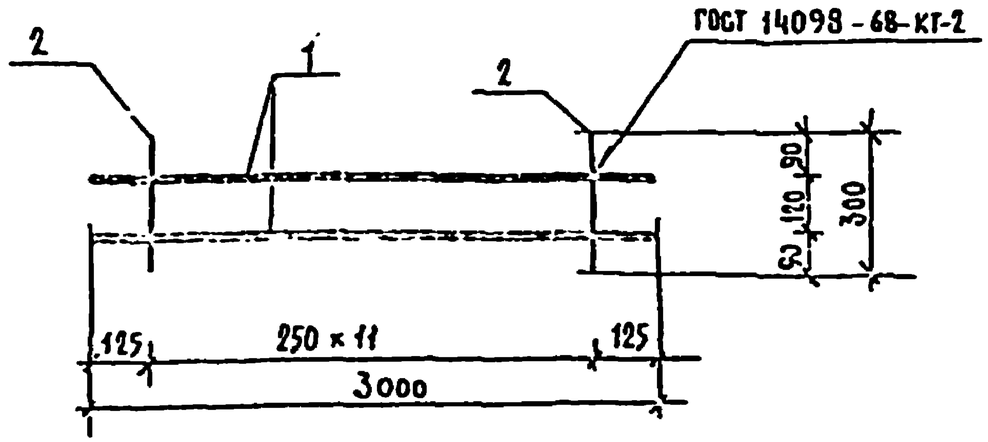

Формат	Зона	Поз.	Обозначение	Наименование	Кол.	Примечание
				Детали		Масса ед. кг
				Сталь круглая, ГОСТ 5781-82		
Б4		1	-2-КЖИ-С-18-01	⌀22 АII ℓ=3000	2	8.94
Б4		2	-02	⌀8 АI ℓ=300	12	0.119

294-3-34 М.84-2-КЖИ-С-2б

Нач.мест.	Исакович		
Инж.	Корнеев		
Техник	Волов		
ГАП	Пашенин		
ГИП	Буй		
Гл.спец.	Бурмистрова		

Сетка С-1 в

Стадия	Масса	Масштаб
Р	19.300	
Лист	Листов	

ЦНИИЭП им. Б.С. Мезенцева

Альбом II

Типовой проект 294-3-34Н.84

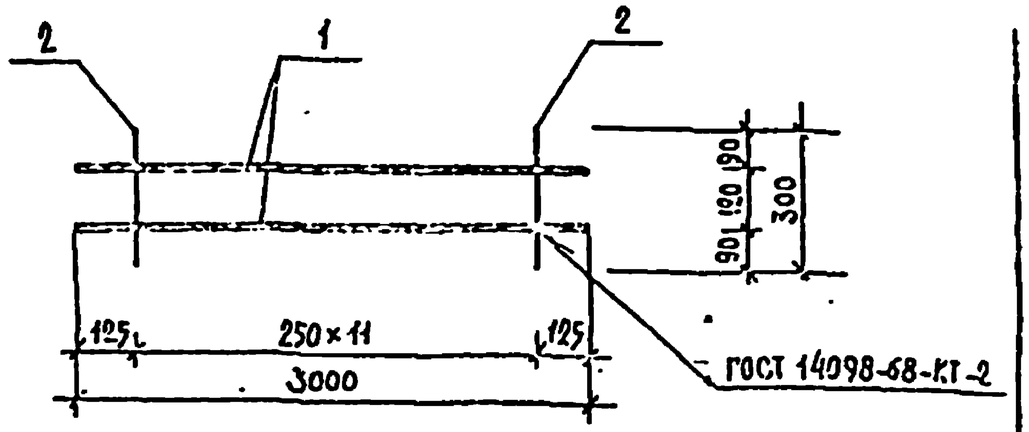

Формат	Зона	Поз.	Обозначение	Наименование	Кол.	Примечание
				Детали		Масса ед. кг
				Сталь круглая, ГОСТ 5781-82		
Б4.		1	-2-КЖИ-С-28-01	⌀25 АII ℓ=3000	2	11.55
Б4.		2	-02	⌀8 АI ℓ=300	12	0.119

294-3-34 М.84-2-КЖИ-С-2б

Нач.мест.	Исакович		
Инженер	Корнеев		
Техник	Волов		
ГАП	Пашенин		
ГИП	Буй		
Гл.спец.	Бурмистрова		

Сетка С-2 в

Стадия	Масса	Масштаб
Р	24.520	
Лист	Листов	

ЦНИИЭП им. Б.С. Мезенцева

Инв. № подл. | Подпись и дата | Взам. инв. №

Альбом II

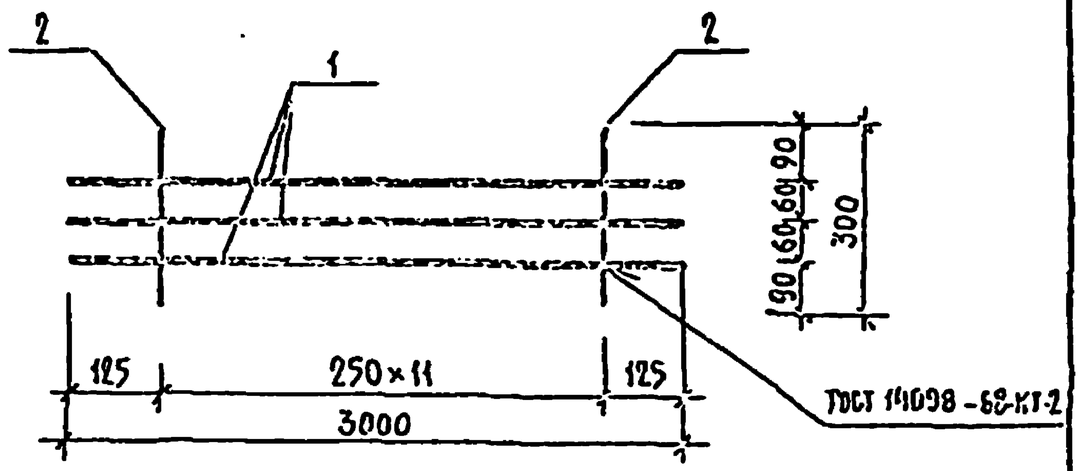

Формат	Зона	Поз.	Обозначение	Наименование	Кол.	Примечание
				Детали		
				Сталь круглая ГОСТ 5781-82		Масса ед. кг
Бч.		1	-2-КЖИ-С-3в-01	ф 25 А II ℓ=3000	3	11,55
Бч.		2	-02	ф 8 А I ℓ=300	12	0,119

Типовой проект 294-3-34 М 84

294-3-34 М. 84 -2-КЖИ-С -3 Б

Нач. отдела	Исаакович		
Гл. инж. проекта			
Гл. спец.			

Сетка С-3в

Стадия	Масса	Масштаб
Р	36,070	
Лист	Листов	

ЦНИИЭП им. Б.С. Мезенцева

Формат А4

Альбом II

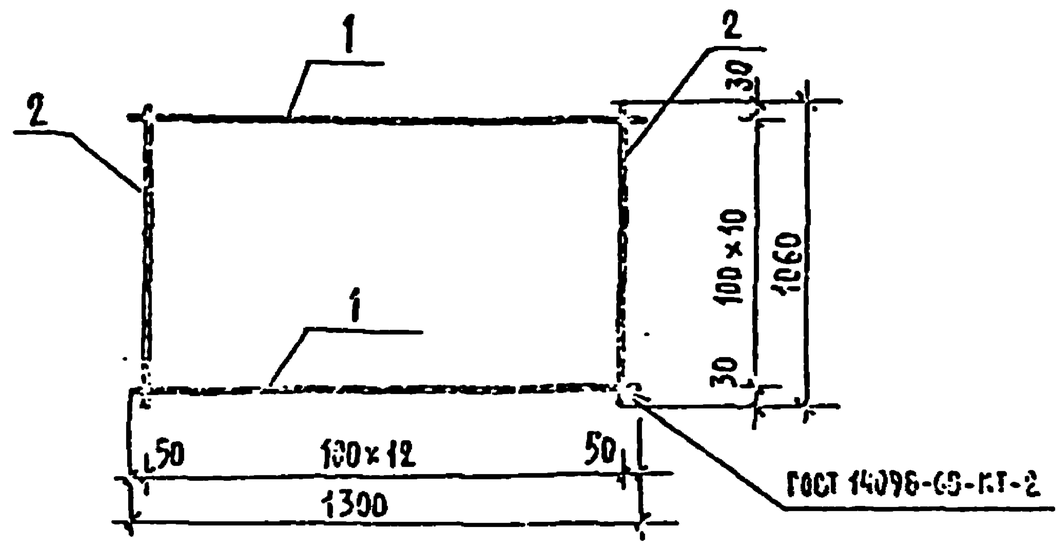

Формат	Зона	Поз.	Обозначение	Наименование	Кол.	Примечание
				Детали		
				Сталь круглая ГОСТ 5781-82		Масса ед. кг
Бч.		1	-2-КЖИ-С-4в-01	ф 4 Вр ℓ=1300	11	[illegible]
Бч.		2	-02	ф 4 Вр ℓ=1060	13	[illegible]

Типовой проект 294-3-34 М 84

294-3-34 М. 84-2-КЖИ-С-4 В

Нач. отдела	Исаакович	
Гл. инж. проекта	Корнев	
Гл. спец.	Болов	
Гл. инж.	Шапкин	
Инженер	Бой	
	Шапкина	

Сетка С-4в

Сталь класса Вр ГОСТ 6727-69

Стадия	Масса	Масштаб
Р	2,784	
Лист	Листов	

ЦНИИЭП им. Б.С. Мезенцева

Формат А4

Подпись и дата | Взам. инв. №

Альбом II

Типовой проект 294-3-34М 84

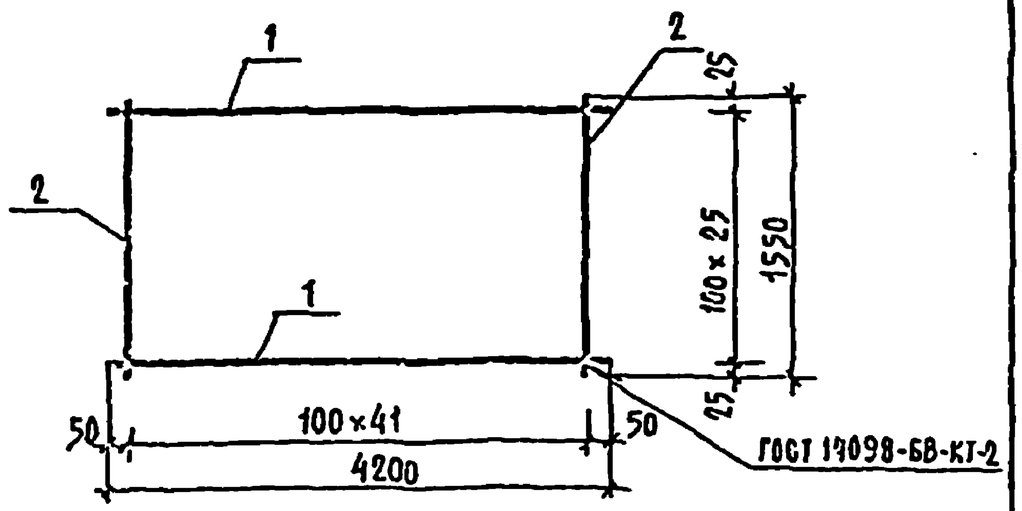

Формат	Зона	Поз.	Обозначение	Наименование	Кол.	Примечание
				Детали		
				Сталь круглая, ГОСТ 5781-82		Масса, ед. кг
Б4		1	-2-КЖИ-С-5В-01	Ф8 А II ℓ=4200	26	1,659
Б4		2	-02	Ф8 А II ℓ=1550	42	0,613

Гл.инж.пр.	Розкевич		
Н.контр.	Корнев		
Гл.инж.пр.	Белов		
ГАП	Пашенин		
ГИП	Бэн		
Рукоотв.	Бурмистрова		

294-3-34М.84-2-КЖИ-С-5В

Сетка С-5в

Стадия	Масса	Масштаб
Р	68,880	
Лист	Листов	

Сталь класса А II ГОСТ 5781-82

ЦНИИЭП им. Б.С. Мезенцева

Формат А4

Альбом II

Типовой проект 294-3-34М 84

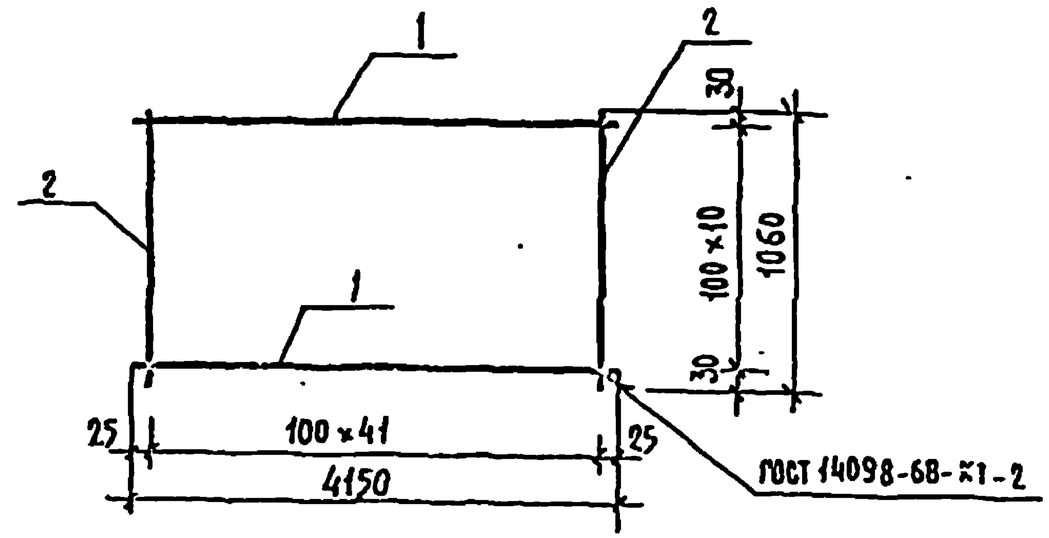

Формат	Зона	Поз.	Обозначение	Наименование	Кол.	Примечание
				Детали		
				Сталь круглая, ГОСТ 5781-82		Масса, ед. кг
Б4		1	-2-КЖИ-С-6В-01	Ф4 Вр ℓ=4150	11	0,411
Б4		2	-02	Ф4 Вр ℓ=1060	42	0,105

Гл.инж.пр.	Розкевич		
Н.контр.	Корнев		
Гл.инж.пр.	Белов		
ГАП	Пашенин		
ГИП	Бэн		
Рукоотв.	Бурмистрова		

294-3-34М.84-2-КЖИ-С-6В

Сетка С-6в

Стадия	Масса	Масштаб
Р	8,931	
Лист	Листов	

Сталь класса Вр ГОСТ 6727-80

ЦНИИЭП им. Б.С. Мезенцева

Формат А4

Альбом II

Типовой проект 294-3-34 М 84

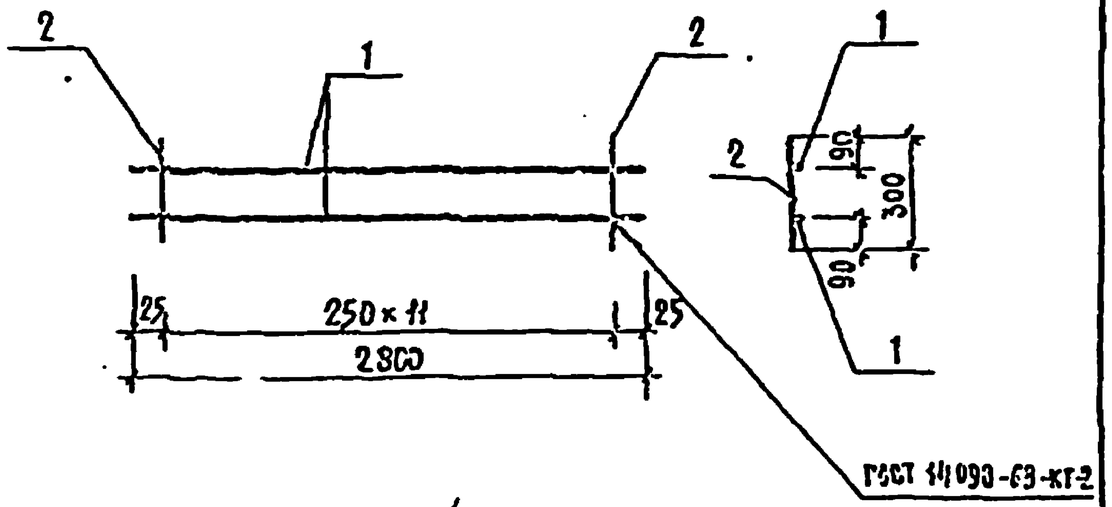

Формат	Зона	Поз.	Обозначение	Наименование		Кол.	Примечание
				Детали			
				Сталь круглая, ГОСТ 5781-82			Масса, ед. кг
Б.ч.		1	-2-КЖИ-С-9В-01	⌀ 22 АII	ℓ=2800	2	8,344
Б.ч.		2	-02	⌀ 8 АI	ℓ=300	12	0,119

294-3-34 М 84-2-КЖИ-С-9В

Сетка С-9В	Р	13,116	
	Лист	Листов	
	ЦНИИЭП им. Б.С. Мезенцева		

Альбом II

Типовой проект 294-3-34 М 84

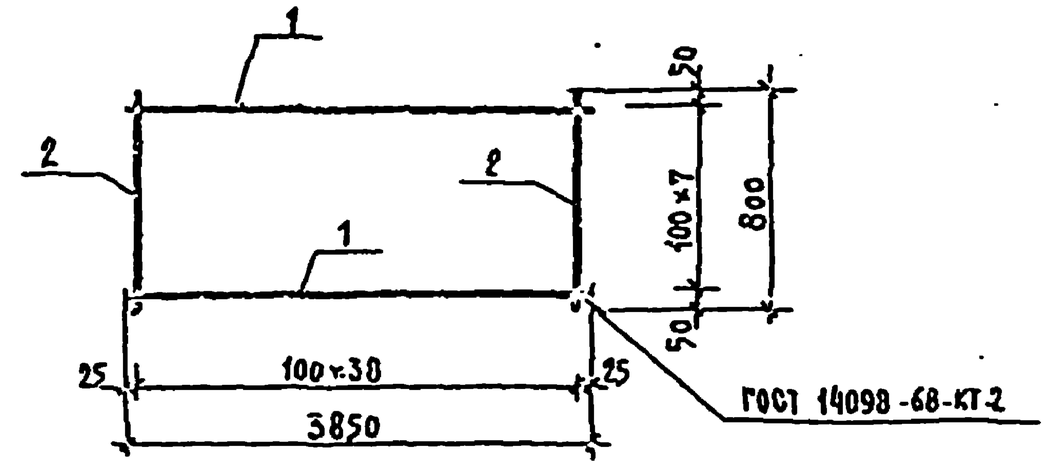

Формат	Зона	Поз.	Обозначение	Наименование		Кол.	Примечание
				Детали			
				Сталь круглая, ГОСТ 5781-82			Масса, ед. кг
Б.ч.		1	-2-КЖИ-С-10В-01	⌀ 4 Вр	ℓ=3850	8	0,347
Б.ч.		2	-02	⌀ 4 Вр	ℓ=800	39	0,072

294-3-34 М 84-2-КЖИ-С-10В

Сетка С-10В	Р	5,584	
Сталь класса Ср ГОСТ 6727-80	Лист	Листов	
	ЦНИИЭП им. Б.С. Мезенцева		

Инв. № подл. | Подпись и дата | Взам. инв. №

Формат А4

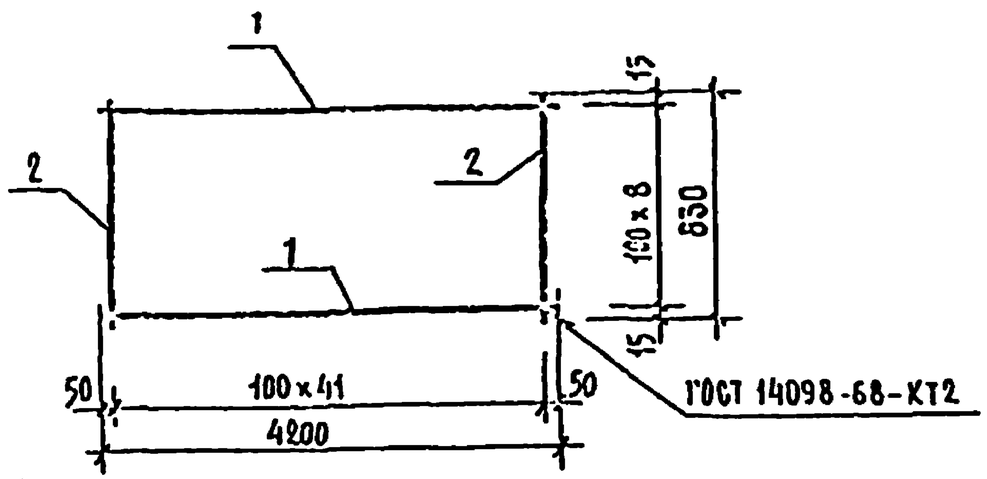

Формат	Зона	Поз.	Обозначение	Наименование		Кол.	Примечание
				Сталь круглая, ГОСТ 5781-82			Масса, ед. кг
Б4		1	-2-КЖИ-С-11В-01	Ф4 Вр	ℓ=4200	9	0,378
Б4		2	-02	Ф4 Вр	ℓ=830	42	0.075

294-3-34М.84 -2-КЖИ-С-11 В

Сетка С-11 В	Стадия	Масса	Масштаб
	Р	6,552	
	Лист	Листов	
Сталь класса Вр ГОСТ 6727-80	ЦНИИЭП		

Альбом II

Типовой проект 294-3-34М.84

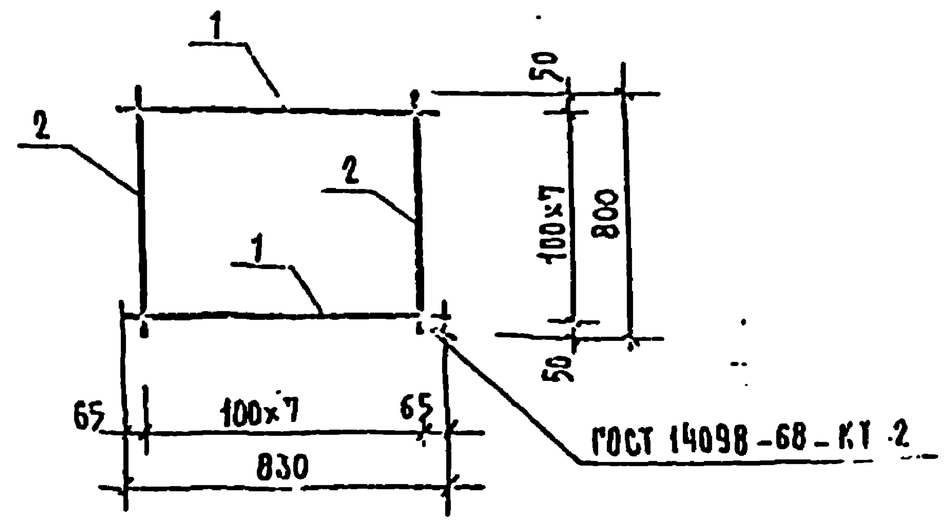

Формат	Зона	Поз.	Обозначение	Наименование		Кол.	Примечание
				Деталь			Масса, ед. кг
				Сталь круглая, ГОСТ 5781-82			
Б4		1	-2-КЖИ-С-12Б-01	Ф4 Вр	ℓ=830	8	0,075
Б4		2	-02	Ф4 Вр	ℓ=800	8	0,072

294-3-34М.84-2-КЖИ-С-12 Б

Сетка С-12 В	Стадия	Масса	Масштаб
	Р	1,176	
	Лист	Листов	
Сталь класса Вр ГОСТ 6727-80	ЦНИИЭП		

Инв. № подл. | Подпись и дата | Взам. инв. №

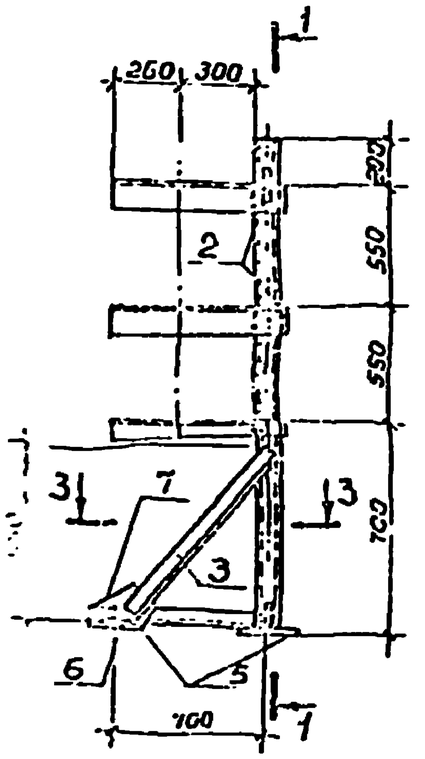

1 – 1

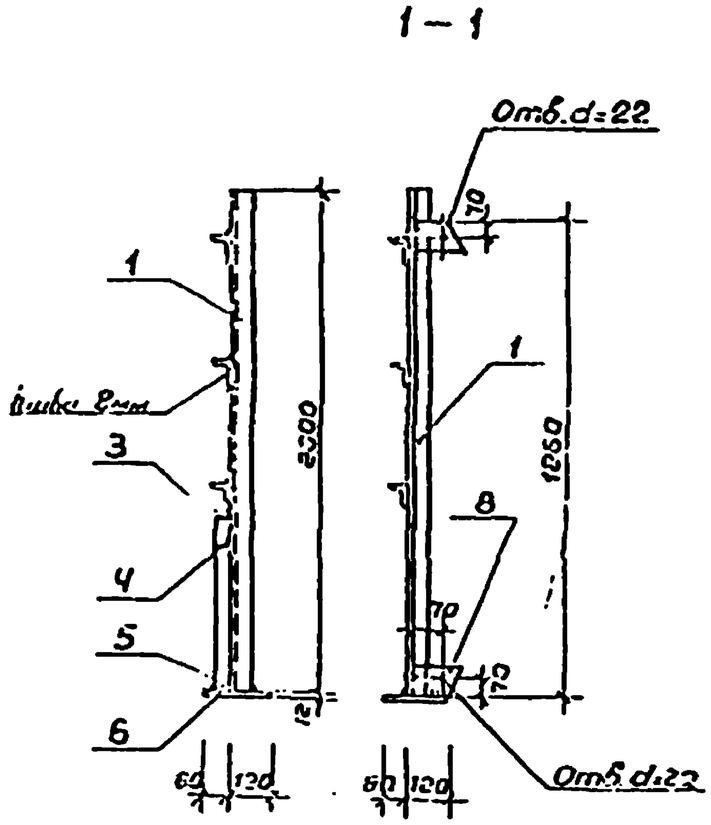

3 – 3

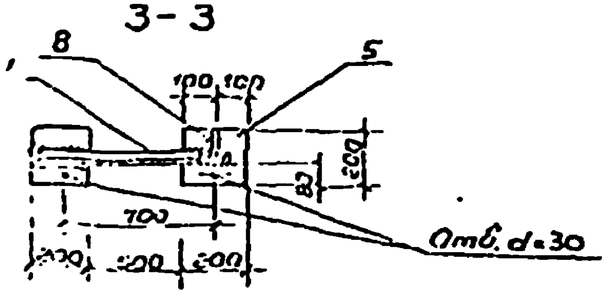

Поз. 9

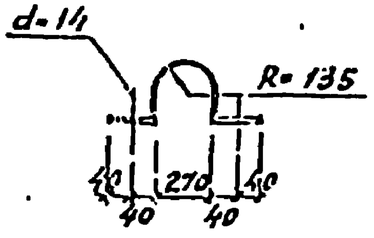

Формат	Зона	Поз.	Обозначение	Наименование	Кол.	Примечание
				Детали		
				швеллер $\frac{\text{Ст3 ГОСТ 8240-72}}{\text{ВСТ3 ГОСТ 535-71}}$		
		1	-2КЖИ-МСБ-3-01	ℓ=2000	1	
				уголок $\frac{\text{L90×56×6 ГОСТ 8510-72}}{\text{ВСТ3 ГОСТ 380-71}}$		
		2	-02	ℓ=620	3	4,6
				уголок $\frac{\text{L45×4 ГОСТ 8509-72}}{\text{ВСТ3 ГОСТ 380-71}}$		
		3	-03	ℓ=720	1	2,0
		4	-04	ℓ=740	1	2,0
				полоса $\frac{\text{ГОСТ 103-76}}{\text{ВСТ3кп2 ГОСТ 380-71}}$		
		5	-05	-12×200 ℓ=200	2	3,8
		6	-06	-16×50 ℓ=80	2	0,5
		7	-07	-6×80 ℓ=230	1	1,9
		8	-08	-6×130 ℓ=130	2	1,1
		9	-09	-4×40 ℓ=355	3	1,1

Примечания см. на листе

-2-КЖИ-МСБ-1

294-3-34 М. 84 -2-КЖИ-МСБ-3

Нач.мастер	Исакович		
Н.контр.	Корнев		
Гл.инж.	Волов		
ГАП	Пашенин		
ГИП	Бий		
Пр.гр.ш.	Корнев		

Стойка для бойлеров МСБ-3

Стадия	Масса	Масштаб
Р	53,2	
Лист	Листов	

ЦНИИЭП им. Б.С. Мезенцева