ТИПОВЫЕ КОНСТРУКЦИИ, ИЗДЕЛИЯ И УЗЛЫ ЗДАНИЙ И СООРУЖЕНИЙ

СЕРИЯ 1.865-7

ПЛИТЫ С ДЕРЕВЯННЫМ КАРКАСОМ ПОКРЫТИЙ СЕЛЬСКОХОЗЯЙСТВЕННЫХ ЗДАНИЙ С КРОВЛЕЙ ИЗ АСБЕСТОЦЕМЕНТНЫХ ВОЛНИСТЫХ ЛИСТОВ

ВЫПУСК 3

ПЛИТЫ ДЛИНОЙ 6М С ДВУТАВРОВЫМИ КЛЕЕНЫМИ РЕБРАМИ И ОБШИВКОЙ ИЗ ДВП

РАБОЧИЕ ЧЕРТЕЖИ

16157

ЦЕНА 1-25

ЦЕНТРАЛЬНЫЙ ИНСТИТУТ ТИПОВОГО ПРОЕКТИРОВАНИЯ
ГОССТРОЯ СССР

Москва, А-445, Смольная ул., 22

Сдано в печать 1980 года

Заказ № 8540 Тираж 900 экз.

ТИПОВЫЕ КОНСТРУКЦИИ, ИЗДЕЛИЯ И УЗЛЫ ЗДАНИЙ И СООРУЖЕНИЙ

СЕРИЯ 1.865-7

ПЛИТЫ С ДЕРЕВЯННЫМ КАРКАСОМ ПОКРЫТИЙ СЕЛЬСКОХОЗЯЙСТВЕННЫХ ЗДАНИЙ С КРОВЛЕЙ ИЗ АСБЕСТОЦЕМЕНТНЫХ ВОЛНИСТЫХ ЛИСТОВ

ВЫПУСК 3

Плиты длиной 6м с двутавровыми клееными ребрами и обшивкой из ДВП

РАБОЧИЕ ЧЕРТЕЖИ

Разработаны ЦНИИЭПсельстроем

Проектная часть

Главный инженер института Дедов Е.М.

Главный конструктор проектной части Козинский Ф.М.

Главный инженер проекта Глассон С.Н.

Научная часть

Зам. директора Ануфриев Л.Н.

Зав. отделом клееных деревянных конструкций Прилепский Е.А.

Зав сектором ограждающих конструкций Козлов К.В.

Утвержден и введен в действие с 1 июня 1979г. отделом типового проектирования и организации проектно-изыскательских работ Госстроя СССР. Письмо от 24.11.78г., № 2/3-411.

Для применения при проектировании и строительстве с целью накопления опыта

Обозначение	Наименование	Стр.
1.865- 7 -3-0000 ТО	Техническое описание.	2-5
1.865- 7 -3-1000	Плита покрытия ПДД.	6
1.865- 7 -3-1000 СБ	Плита покрытия ПДД. Сборочный чертеж.	7
1.865- 7 -3-1100	Каркас ДК1÷ДК6	8
1.865- 7 -3-1100 СБ	Каркас ДК1÷ДК6. Сборочный чертеж.	9
1.865- 7 -3-1110	Ребро продольное. Р1÷Р3	10
1.865- 7 -3-1111	Полка. П1÷П3	11
1.865- 7 -3-1112	Стенка. С1÷С3	11
1.865- 7 -3-1120	Ребро поперечное Р4÷Р6	12
1.865- 7 -3-1122	Ребро поперечное. Р7÷Р24	13
1.865- 7 -3-2000	Плита покрытия ПДД с отверстием 300×300.	14
1.865- 7 -3-2000 СБ	Плита покрытия ПДД с отверстием 300×300. Сборочный чертеж.	15
1.865- 7 -3-2100	Каркас ДК7÷ДК9	16,17
1.865- 7 -3-2100 СБ	Каркас ДК7÷ДК9. Сборочный чертеж.	18
1.865- 7 -3-2110	Ребро каркаса. Р25 ÷Р33	19
1.865- 7 -3-3000	Плита покрытия ПДД с отверстием 700×700.	20
1.865- 7 -3-3000 СБ	Плита покрытия ПДД с отверстием 700×700. Сборочный чертеж.	21
1.865- 7 -3-3100	Каркас ДК10÷ДК12.	22,23
1.865- 7 -3-3100 СБ	Каркас ДК10÷ДК12. Сборочный чертеж.	24
1.865- 7 -3-3110	Ребро каркаса. Р34÷Р42	25
1.865- 7 -3-4000	Плита покрытия ПДД с отверстием 1100×1100.	26
1.865- 7 -3-4000 СБ	Плита покрытия ПДД с отверстием 1100×1100. Сборочный чертеж.	27
1.865- 7 -3-4100	Каркас ДК13÷ДК15.	28,29
1.865- 7 -3-4100 СБ	Каркас ДК13÷ДК15. Сборочный чертеж.	30
1.865- 7 -3-4110	Ребро каркаса. Р43÷Р48	31

ГИП	Глассон С.Н.		1.865- 7 -3-0000 С
Нач.отд.	Бирко Е.С.		
Гл.спец.	Седов В.В.		
Рук.гр.	Степук Л.П.		Содержание

Стад.	Лист	Листов
Р	1	1

Минсельстрой СССР ЦНИИЭПсельстрой г. Апрелевка

I. Общая часть

1.1. Настоящий выпуск содержит рабочие чертежи утепленных плит размером 1,5×6м с каркасом из клееной древесины и обшивкой из древесноволокнистых плит для покрытий сельскохозяйственных зданий с кровлей из асбестоцементных волнистых листов при уклоне 25%.

1.2. В выпуск включены чертежи рядовых плит и плит с отверстиями для пропуска вентиляционных шахт (300×300, 700×700) и установки зенитных фонарей (1100×1100).

1.3. Покрытия с применением рассматриваемых плит относятся к категории сгораемых.

1.4. Указания по применению данных плит и номенклатуру смотрите в выпуске 0.

II. Конструкция и расчет

2.1. Плиты состоят из деревянного каркаса, нижней обшивки и утеплителя. Между обшивкой и утеплителем предусмотрен пароизоляционный слой.

2.2. Каркас выполняется из двух продольных деревянных клееных ребер двутаврового сечения, связанных системой поперечных ребер.

2.3. Обшивка выполняется из твердых древесноволокнистых плит (ГОСТ4598-74*), приклеиваемых к нижним полкам двутавра и поперечным ребрам на клее КБ-3 или ФР-12 и дополни-

ГИП	Глассон С.Н.		1.865- 7 -3-0000 ТО
Нач.отд.	Бирко Е.С.		
Гл.спец.	Седов В.В.		
Рук.гр.	Степук Л.П.		Техническое описание

Стад.	Лист	Листов
Р	1	7

Минсельстрой СССР ЦНИИЭПсельстрой г. Апрелевка

тельно закрепляется оцинкованными гвоздями.

2.4. В качестве утеплителя применяются мягкие или полужесткие минераловатные плиты на синтетическом связующем по ГОСТ 9573-72* с объемным весом не менее 75-100 кг/м³.

Продольные ребра с наружной стороны утепляются древесноволокнистыми изоляционными плитами (ГОСТ 4598-74*) объёмным весом 150 кг/м³, закрепляемыми к ребрам гвоздями.

2.5. Пароизоляция плит выполняется из полиэтиленовой пленки толщиной 0,2 мм по ГОСТ 10354-73.

2.6. Плиты запроектированы в соответствии с требованиями глав СНиП II-А.10-71 „Строительные конструкции и основания. Основные положения проектирования", СНиП II-6-74 „Нагрузки и воздействия. Нормы проектирования", СНиП II-В.4-71 „Деревянные конструкции. Нормы проектирования", СНиП II-А.7-71 „Строительная теплотехника. Нормы проектирования".

2.7. Плиты расчитаны на нагрузки от веса кровли, снега и собственного веса. Снеговая нагрузка принята равномерно распределенной, без учета местных увеличений снегового покрова.

Для плит с отверстиями, кроме того, учтены нагрузки от веса вентиляционных шахт, зенитных фонарей и ветрового воздействия на них. Для плит с отверстием 300×300 мм принята квадратная шахта высотой 2 м, весом $P_н$=125 кг; для плит с отверстием 700×700 мм - шахта высотой 3 м весом $P_н$=400 кг; для плит с отверстием 1100×1100 мм - зенитный фонарь высотой 0,5 м весом $P_н$=200 кг. Скоростной напор ветра - 45 кг/м².

III. Изготовление

3.1. Плиты должны изготавливаться в заводских условиях с соблюдением требований нормативных документов и технических условий.

3.2. Деревянный каркас должен изготавливаться из пиломатериалов хвойных пород (сосна, ель) по ГОСТ 8486-66, удовлетворяющих требованиям II категории для деревянных конструкций в соответствии со СНиП II-В.4-71 „Деревянные конструкции. Нормы проектирования".

Влажность древесины не должна превышать 12%.

3.3. Пиломатериалы для каркаса принимаются с учетом припусков на острожку 6 мм.

Для клееных ребер применять пиломатериалы 150×60; 150×50, 150×45 мм.

3.4. Для верхних полок и стенок продольных ребер допускается применение досок, склеенных по длине. Количество стыков не регламентируется

Длина стыкуемых элементов должна быть не менее 800 мм.

3.5. Для клеевых соединений должны применяться клеи фенолоформальдегидные, резорциноформальдегидные и другие (КБ-3, ФР-12), обеспечивающие получение соединений повышенной водостойкости согласно ГОСТ 17005-71 „Древесина клееная. Методы определения водостойкости клеевых соединений".

Нанесение клея рекомендуется производить на обе склеиваемые поверхности.

3.6. Обшивка выполняется из твердых древесноволокнистых плит толщиной 4 мм и должна удовлетворять требованиям ГОСТ 4598-74 *

3.7. Шурупы по ГОСТ 1145-70* и гвозди по ГОСТ 4028-63* для соединения элементов плит должны быть защищены от корро-

зии путем гальванического цинкования или кадмирования при толщине покрытия 20-40мкм.

3.8. При соединении элементов каркаса шурупами во избежание растрескивания древесины рекомендуется предварительное сверление отверстий на всю глубину и диаметром 1-2мм меньше диаметра шурупа.

3.9. Доски каркаса со стороны приклеивания обшивки подлежат острожке.

3.10. Технологический процесс обработки и сборки элементов плиты состоит из следующих операций:

- торцовка и раскрой досок, высушенных до 10±2% влажности;
- острожка поверхностей досок;
- сборка продольных ребер с клеегвоздевой запрессовкой. Как вариант, возможна запрессовка в прессах с контактным нагревом;
- антисептирование всех деталей каркаса с последующей сушкой до 10±2%;
- укладка продольных ребер на сборочный стол и установка на клее с шурупным прижимом поперечных элементов каркаса с предварительной очисткой от антисептика мест сопряжения этих элементов;
- установка опорных бобышек в торцах продольных ребер с наружной стороны плит, а для плит марки ПДД-Т на расстоянии 370мм от торца;
- переворот каркаса на 180° и запрессовка древесноволокнистых плит, ранее антисептированных, высушенных и обрезанных по заданным размерам. Кромки древесноволокнистых плит должны быть защищены мастичным составом, изготовленным на основе лакокрасочного

материала с наполнителями – портландцементом, мелом в количестве 50% по массе. Обшивка из твердых древесноволокнистых плит должна быть обращена гладкой поверхностью в сторону помещения.

Запрессованные плиты выдерживают до тех пор, пока клеевое соединение не достигнет требуемой прочности;

- укладка пароизоляционного слоя и утеплителя;
- установка с наружной стороны продольных ребер антисептированных древесноволокнистых изоляционных плит.

3.11. Сборку и запрессовку плит следует производить из полностью подготовленных к сборке элементов. Поверхности склеивания должны быть очищены от пыли, масляных пятен и т.д. Соединение элементов каркаса производится в соответствии с ГОСТ 6449-76 „Допуски и посадки в деревообработке" и ГОСТ 9330-76 „Детали деревянные. Основные соединения".

3.12. Отклонения размеров плит от проектных не должны превышать по длине ±5мм, по толщине ±3мм, по разности диагоналей ±10мм; отклонение от плоскости и пропеллерность не более 5мм.

В плитах, имеющих отверстия, отклонения размеров отверстий от проектных не должны превышать -5, +10мм.

Отклонение толщины утеплителя от указанных в чертежах не должна превышать -5, +10мм.

3.13. При изготовлении плит категорически запрещается становиться на обшивку плиты.

IV. Транспортировка и хранение

4.1. При хранении и транспортировке плиты должны быть защищены от попадания атмосферных осадков пергамином или полиэтиленовой пленкой, снимаемых непосредственно перед устройством асбестоцементной кровли.

4.2. Плиты должны храниться в штабелях не более 10 штук в каждом. В штабель плиты укладываются на подкладках, устанавливаемых на расстоянии 1м и менее от торцов плит и строго по вертикали друг над другом.

4.3. Плиты должны транспортироваться в горизонтальном положении в контейнерах не более 10 штук в каждом с надежным закреплением от смещения.

Не допускается сбрасывание плит и резкие толчки при погрузке и разгрузке. Запрещается ставить плиты на ребро, переворачивать и наклонять больше чем на 45°.

V. Защита от увлажнения и гниения

5.1. Защиту плит покрытия от увлажнения и гниения производить согласно „Технических условий на применение деревянных клееных, асбестоцементных и металлических конструкций в сельском строительстве, а также средств защиты этих конструкций при эксплуатации их в условиях тяжелого температурно-влажностного режима", утвержденных Госстроем СССР от 23 мая 1976 г. и СНиП III-19-75 „Деревянные конструкции. Правила производства и приемки работ".

VI. Условные обозначения (марки) плит

6.1. Марки плит покрытия обозначаются шифром, состоящим из буквенных и цифровых индексов. Буквенные индексы ПДД обозначают - плита покрытия на деревянном каркасе с обшивкой из древесноволокнистых плит.

Первая цифра через дефис обозначает номинальный размер плиты в метрах, вторая 1,2,3 условно обозначает область применения в зависимости от нормативной снеговой нагрузки: 1-70кг/м², 2-100кг/м², 3-150кг/м².

6.2. Плиты с отверстиями через дефис имеют добавочный индекс „О", а цифра сопровождающая индекс, указывает номинальные размеры сторон отверстий в дециметрах.

6.3. Плиты покрытия, устанавливаемые у температурного шва или у торца здания (кроме кирпичных торцов) имеют добавочный индекс „Т".

Последующие две цифры указывают толщину утеплителя в сантиметрах.

6.4. Например: марка ПДД-63-14 означает: плита покрытия на деревянном каркасе с обшивкой из древесноволокнистых плит, пролетом 6м, для районов с нормативной снеговой нагрузкой 150 кг/м², при толщине утеплителя 14 см.

6.5. Марки плит наносятся несмываемой краской на торцевой поверхности каждой плиты.

Формат	Зона	Поз.	Обозначение	Наименование	Количество на исполнение 1.865-7-3-1000										Примечание
					-	01	02	03	04	05					
				Документация											
			1.865-7-3-0000 ТО	Техническое описание	x	x	x	x	x	x					
			1.865-7-3-1000 СБ	Сборочный чертеж	x	x	x	x	x	x					
				Сборочные единицы											
12		1	1.865-7-3-1100 СБ	Каркас ДК1	1										
			-01	Каркас ДК2		1									
			-02	Каркас ДК3			1								
			-03	Каркас ДК4				1							
			-04	Каркас ДК5					1						
			-05	Каркас ДК6						1					
				Условное наименован.	ПДД-61	ПДД-62	ПДД-63	ПДД-61-Т	ПДД-62-Т	ПДД-63-Т					

ГИП	Глассон С.А.	
Нач.отд.	Бирко Е.С.	
Гл.спец.	Седов В.В.	
Рук.гр.	Степук Л.П.	
Инжен.	Рябчикова	

1.865-7-3-1000

Плита покрытия ПДД

Стад.	Лист	Листов
Р	1	2

Минсельстрой СССР
ЦНИИЭПсельстрой
г. Апрелевка

Формат	Зона	Поз.	Обозначение	Наименование	Количество на исполнение 1.865-7-3-1000										Примечание
					-	01	02	03	04	05					
				Детали											
				Обшивка из ДВП ГОСТ 4598-74											
64		2	1.865-7-3-1001	4×1490×3000	1	1	1	1	1	1					
64		3	-01	4×1490×1490	2	2	2	2	2	2					
				Стандартные изделия											
		4		Гвозди К3×40 ГОСТ 4028-63*	64	64	64	64	64	64					
		5		Гвозди К3×70 ГОСТ 4028-63*	22	22	22	24	24	24					
				Материалы											
				Пленка полиэтиленовая ГОСТ 10354-73	10,52	10,46	10,40	10,52	10,46	10,40					$м^2$
				ДВП γ=150 кг/$м^3$ ГОСТ 4598-74	0,072	0,069	0,062	0,072	0,069	0,062					$м^3$
				Клей КБ-3	1,06	1,06	1,06	1,06	1,06	1,06					кг
				Плиты минераловатн. ГОСТ 9573-72*											$м^3$ по проекту

Гвозди защитить от коррозии гальваническим цинкованием или кадмированием при толщине покрытия 20-40 мкм.

1.865- 7 -3 - 1000; -01; -02

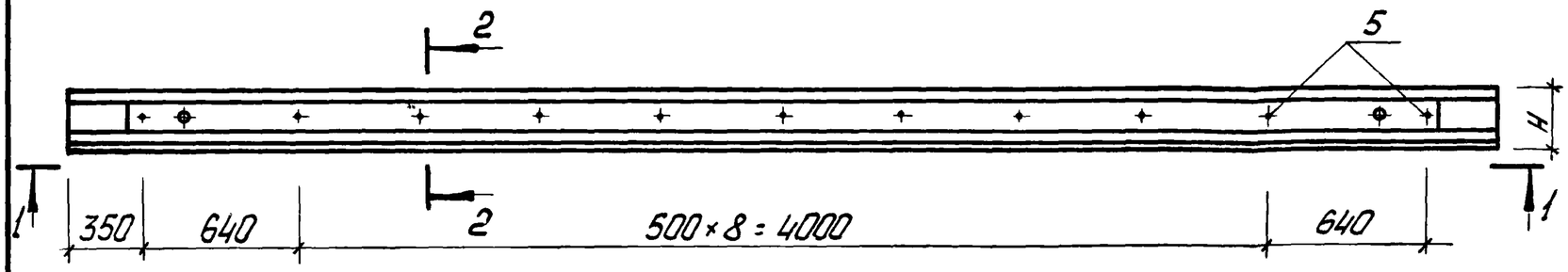

-03; -04; -05

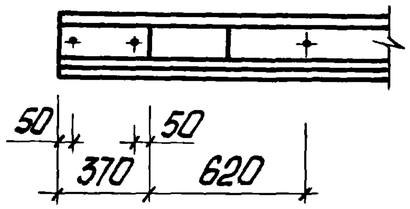

1-1

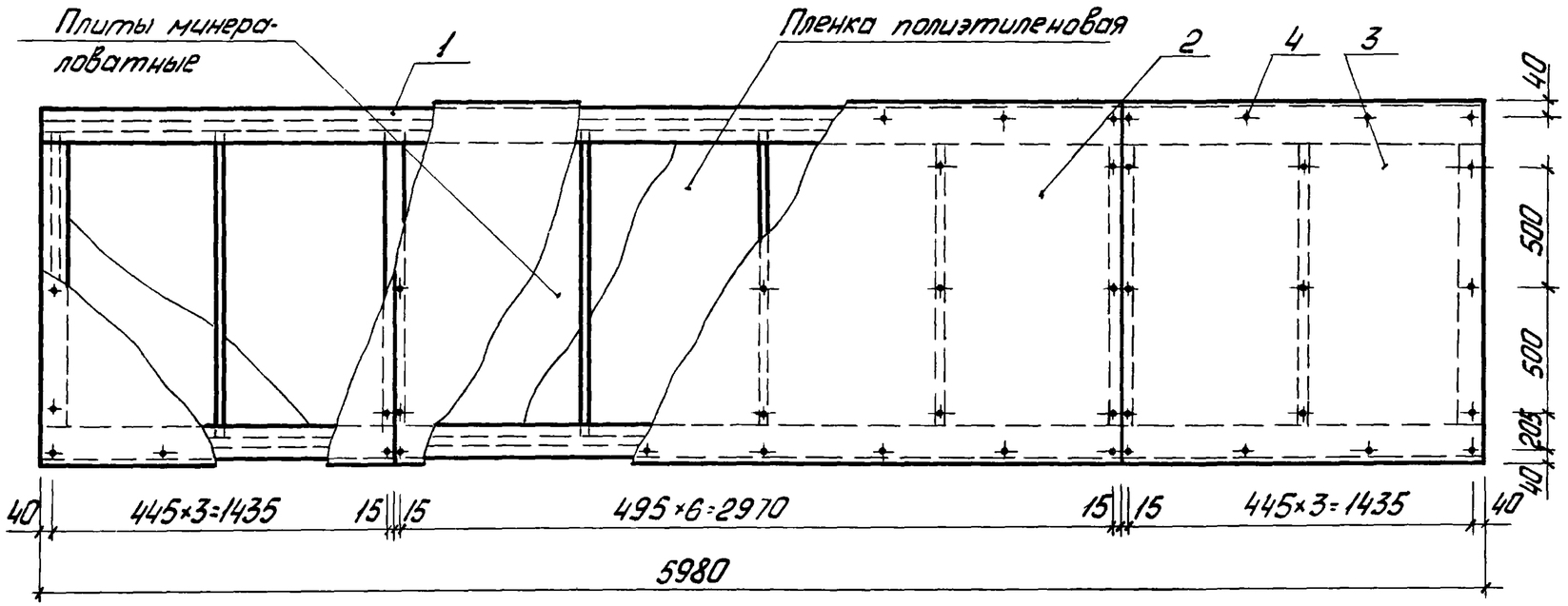

Обозначение	Марка	H мм	Масса, кг
1.865- 7 -3 - 1000	ПДД-61	202	308,0
-01	ПДД-62	212	329,0
-02	ПДД-63	232	356,0
-03	ПДД-61-Т	202	308,0
-04	ПДД-62-Т	212	329,0
-05	ПДД-63-Т	232	356,0

Расход древесины смотри в номенклатуре вып. 0.

1. Шаг расстановки гвоздей принят для условия приклеивания обшивки из ДВП в прессах, при применении гвоздевой запрессовки ДВП шаг гвоздей равен 300 мм.
2. Масса плит покрытия дана при наибольшей толщине утеплителя.

2 - 2

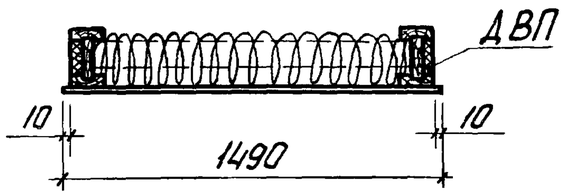

ГИП	Глассон С.И.		1.865- 7 -3- 1000 СБ
Нач.отд.	Бирко Е.С.		
Гл.спец.	Седов В.В.		Плита покрытия ПДД. Сборочный чертеж
Рук.гр.	Степук Л.П.		
Инжен.	Рядчикова Н.		

Стад.	Масса	Масшт.
Р	см. тадл.	1:25
Лист	Листов 1	

Минсельстрой СССР ЦНИИЭПсельстрой г. Апрелевка

Формат	Зона	Поз.	Обозначение	Наименование	Количество на исполнение 1.865-7-3-1100										Примечание
					–	01	02	03	04	05					
				Документация											
			1.865-7-3-0000 ТО	Техническое описание	x	x	x	x	x	x					
			1.865-7-3-1100 СБ	Сборочный чертеж	x	x	x	x	x	x					
				Сборочные единицы											
12		1	1.865-7-3-1110	Ребро продольное Р1	2			2							
			-01	Ребро продольное Р2		2			2						
			-02	Ребро продольное Р3			2			2					
12		2	1.865-7-3-1120	Ребро поперечное Р4	2			2							
			-01	Ребро поперечное Р5		2			2						
			-02	Ребро поперечное Р6			2			2					

Условное наименован.						
ДК1	ДК2	ДК3	ДК4	ДК5	ДК6	

ГИП	Глассон С.Н.	
Нач.отд.	Бирко Е.С.	
Гл.спец.	Седов В.В.	
Рук.гр.	Степук Л.П.	
Инжен.	Рябчикова Н.	

1.865-7-3-1100

Каркас ДК1 ÷ ДК6

Стад.	Лист	Листов
Р	1	2

Минсельстрой СССР
ЦНИИЭПсельстрой
г. Апрелевка

Формат	Зона	Поз.	Обозначение	Наименование	Количество на исполнение 1.865-7-3-1100										Примечание
					–	01	02	03	04	05					
				Детали											
11		3	1.865-7-3-1122 -03	Ребро поперечное Р10	2			2							
			-04	Ребро поперечное Р11		2			2						
			-05	Ребро поперечное Р12			2			2					
11		4	-06	Ребро поперечное Р13	5			5							
			-07	Ребро поперечное Р14		5			5						
			-08	Ребро поперечное Р15			5			5					
64		5	1.865-7-3-1101	Вкладыш опорный 30×120×260											
				Доска 2 сорта [1] ГОСТ 8486-66 сосна, ель $\vartheta = 10 \pm 2\%$	4	4	4	4	4	4					0,0009 м³
				Стандартные изделия											
		6		Шурупы А5×70 09.2 ГОСТ 1145-70*	22	22	22	22	22	22					см. узлы
		7		Гвозди К3×70 ГОСТ 4028-63*	20	20	20	20	20	20					
				Материалы											
				Клей КБ-3	0,70	0,75	0,80	0,70	0,75	0,80					кг

[1] С учетом дополнительных требований в отношении допустимых пороков для элементов II категории деревянных конструкций по СНиП II-В.4-71.*

Гвозди защитить от коррозии гальваническим цинкованием или кадмированием при толщине покрытия 20-40 мкм.

Рис. 1

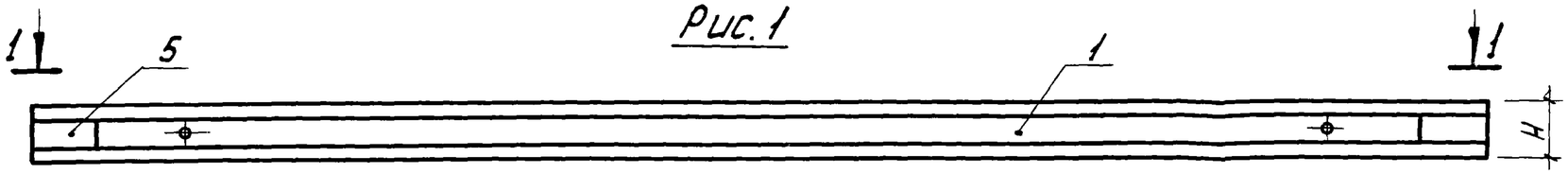

2-2 повернуто

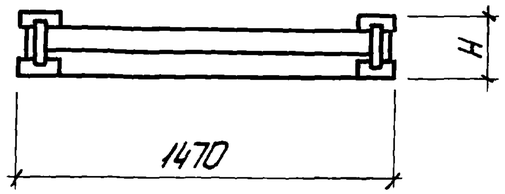

Рис. 2 - остальное см. Рис. 1

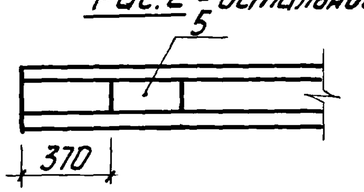

1-1

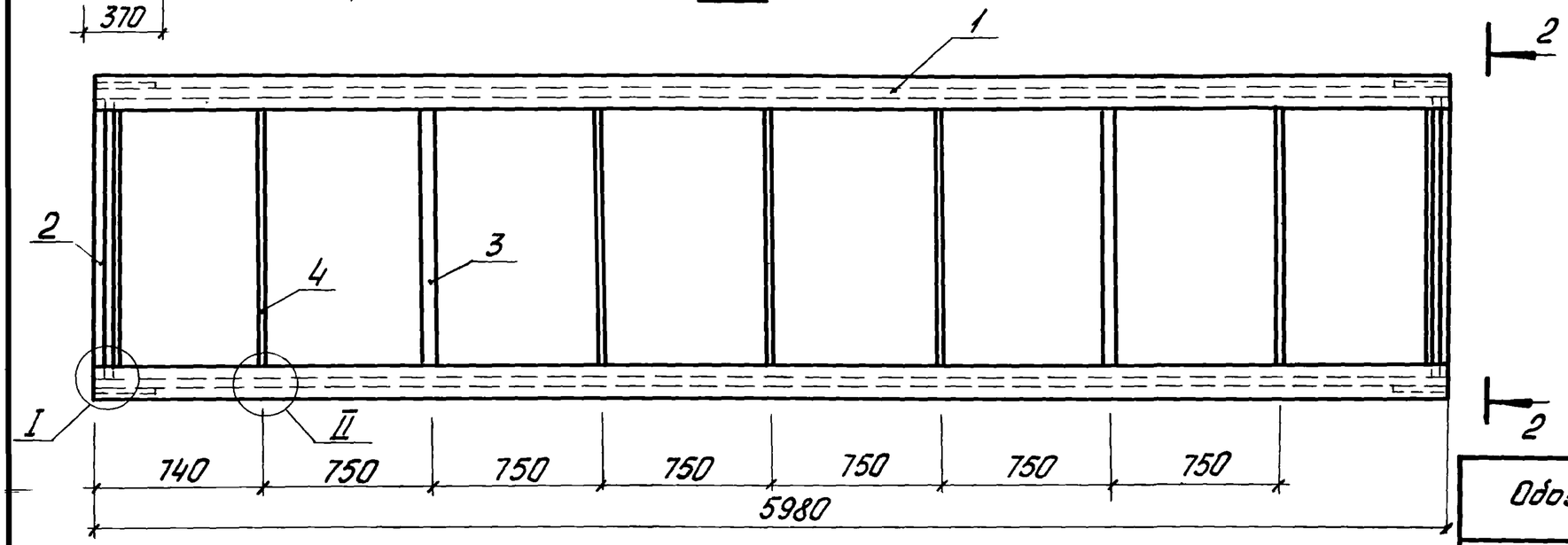

Сечение 3-3

Для исполнения с порядковым номером	Рис.
-00; -01; -02	3
-03; -04; -05	4

Основное исполнение, не имеющее порядкового номера, обозначено „00".

Обозначение	Марка	Рис.	H мм	Масса, кг
1.865-7-3-1100	ДК1	1	198	149,4
-01	ДК2		208	172,4
-02	ДК3		228	201,2
-03	ДК4	2	198	149,4
-04	ДК5		208	172,4
-05	ДК6		228	201,2

I

М1:10

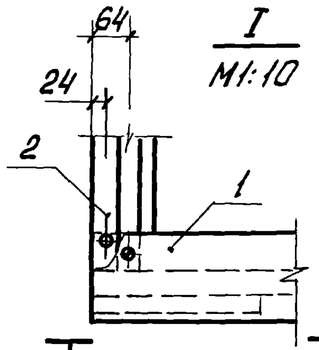

см. таблицу

4-4

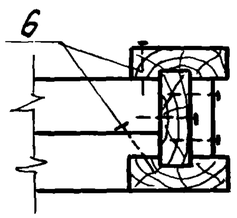

II

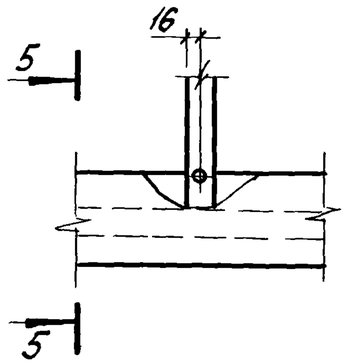

5-5 повернуто

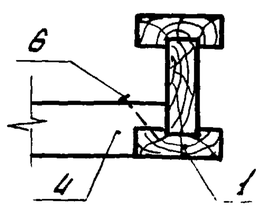

Все узлы на клею с шурупным прижимом.

Рис. 3

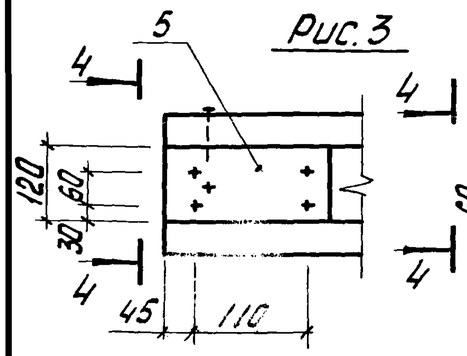

Рис. 4

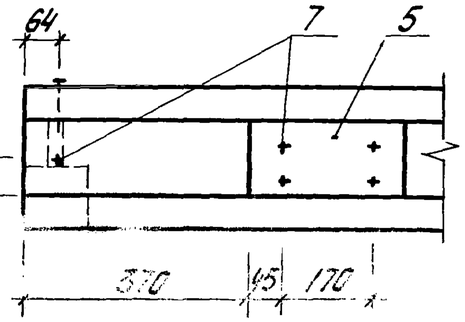

ГИП	Глассанс.А.		1.865-7-3-1100 СБ
Нач.отд.	Бирко Е.С.		
Гл.спец.	Седов В.В.		Каркас ДК1÷ДК6 Сборочный чертеж
Рук.гр.	Степук Л.П.		
Инжен.	Радчикова Н.		

Стад.	Масса	Масшт.
Р	см. табл.	1:25
Лист	Листов 1	

Минсельстрой СССР
ЦНИИЭПсельстрой
г. Апрелевка

1-1
М1:5

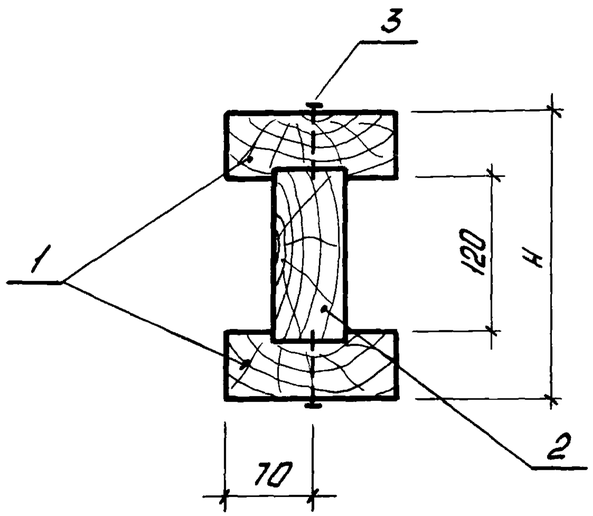

Формат	Зона	Поз.	Обозначение	Наименование	Количество на исполнение 1.865-7-3-1110										Примечание
					–	01	02								
				Документация											
			1.865-7-3-0000 ТО	Техническое описание	×	×	×								
			1.865-7-3-1110	Сборочный чертеж	×	×	×								
				Детали											
11		1	1.865-7-3-1111	Полка П1	2										
			-01	Полка П2		2									
			-02	Полка П3			2								
11		2	1.865-7-3-1112	Стенка С1	1										
			-01	Стенка С2		1									
			-02	Стенка С3			1								
				Стандартные изделия											
		3		Гвозди К4×120 ГОСТ 4028-63*	44	44	44								
				Материалы											
				Клей КБ-3	0,28	0,30	0,35								кг
				Условное наименован.	Р1	Р2	Р3								

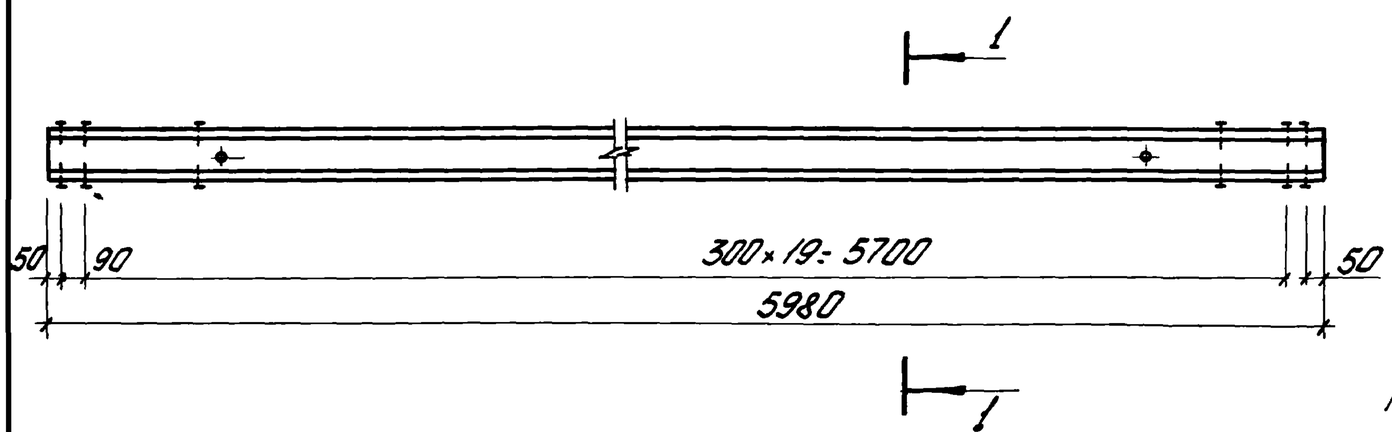

Гвозди защитить от коррозии гальваническим цинкованием или кадмированием при толщине покрытия 20-40 мкм.

Обозначение	Марка	H, мм	Объем м³
1.865-7-3-1110	Р1	198	0,098
-01	Р2	208	0,114
-02	Р3	228	0,130

ГИП	Глассон С.Н.	
Нач.отд.	Бирко Е.С.	
Гл.спец.	Седов В.В.	
Рук.гр.	Степук Л.П.	
Инжен.	Рябчикова Н.	

1.865-7-3-1110

Ребро продольное Р1 ÷ Р3

Стад.	Масса	Масшт.
Р		1:25
Лист	Листов 1	

Минсельстрой СССР ЦНИИЭПсельстрой г. Апрелевка

Остальное

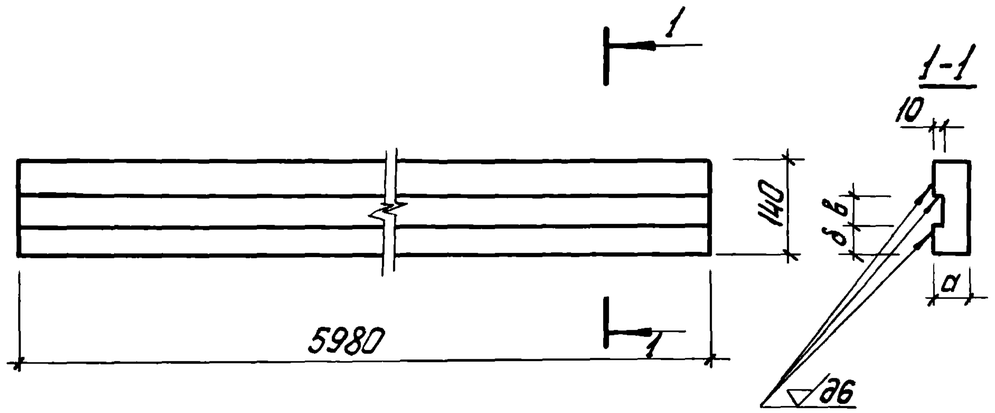

Обозначение	Размеры, мм			Объем древес. м³
	а	б	в	
1.865-7-3-1111	39	50,5	39	0,033
-01	44	48	44	0,037
-02	54	43	54	0,045

Качество древесины должно удовлетворять II категории элементов деревянных конструкций по СНиП II-В.4-71*.

ГИП	Глассон С.Н.		1.865-7-3-1111
Нач.отд.	Бирко Е.С.		
Гл.спец.	Седов В.В.		Полка П1÷П3
Рук.гр.	Степук Л.П.		Стад. Р; Масса; Масшт. 1:25
Инжен.	Рябчикова Н.		Лист; Листов 1
			Пиломатериалы ГОСТ 8486-66 Сосна или ель У=10±2%
			Минсельстрой СССР ЦНИИЭПсельстрой г. Апрелевка

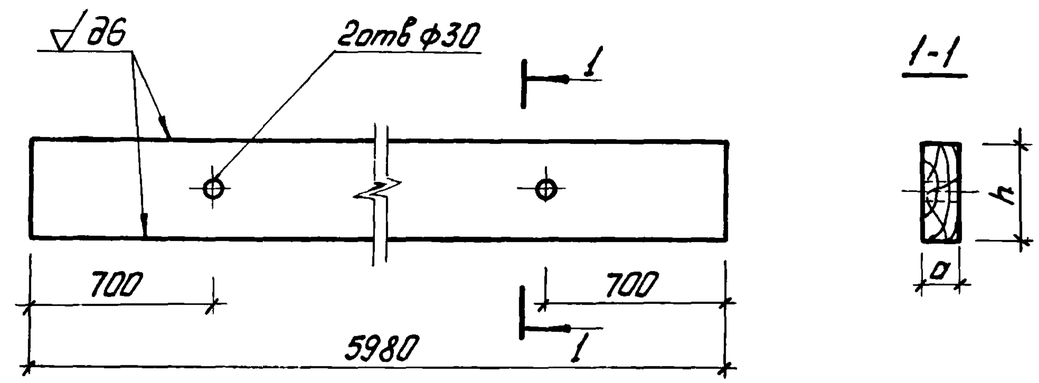

Обозначение	Размеры, мм		Объем древес. м³
	а	h	
1.865-7-3-1112	39	140	0,033
-01	44	140	0,037
-02	54	140	0,045
-03	40	120	0,029
-04	45	120	0,032
-05	50	120	0,036

Качество древесины должно удовлетворять II категории элементов деревянных конструкций по СНиП II-В.4-71*.

ГИП	Глассон С.Н.		1.865-7-3-1112
Нач.отд.	Бирко Е.С.		
Гл.спец.	Седов В.В.		Стенка С1÷С3
Рук.гр.	Степук Л.П.		Стад. Р; Масса; Масшт. 1:25
Инжен.	Рябчикова Н.		Лист; Листов 1
			Пиломатериалы ГОСТ 8486-66 Сосна или ель У=10±2%
			Минсельстрой СССР ЦНИИЭПсельстрой г. Апрелевка

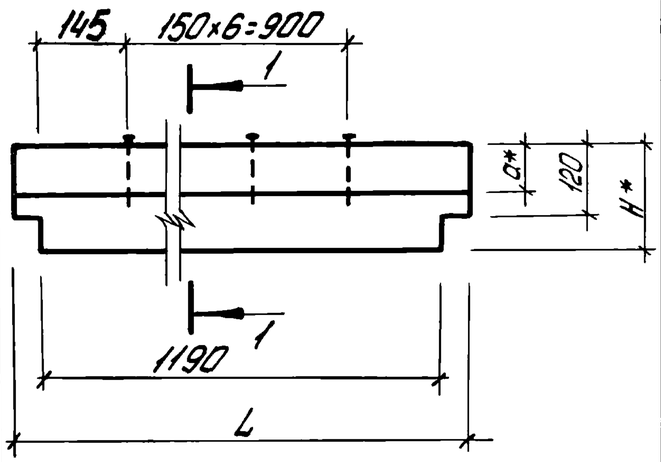

1-1

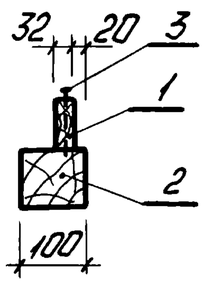

Формат	Зона	Поз.	Обозначение	Наименование	Количество на исполнение 1.865-7-3-1120										Примечание
					–	01	02								
				Документация											
			1.865-7-3-0000 ТО	Техническое описание	×	×	×								
			1.865-7-3-1120	Сборочный чертеж	×	×	×								
				Детали											
				Доска 2 сорта 1) ГОСТ 8486-66 сосна, ель $\gamma \leq 10 \pm 2\%$											
Б4		1	1.865-7-3-1121	32×89; L=1291	1										0,0037 м³
			-01	32×84; L=1286		1									0,0035 м³
			-02	32×84; L=1276			1								0,0034 м³
11		2	1.865-7-3-1122	Ребро поперечное Р7	1										
			-01	Ребро поперечное Р8		1									
			-02	Ребро поперечное Р9			1								
				Стандартные изделия											
		3		Гвозди К4×100 ГОСТ 4028-63*	7	7	7								
				Материалы											
				Клей КБ-3	0,016	0,016	0,016								кг
				Условное наименов.	Р4	Р5	Р6								

1) С учетом дополнительных требований в отношении допустимых пороков для элементов II категории деревянных конструкций по СНиП II-В.4-71*

* Размеры для справок

Повер..ность доски (поз. 1), примыкающую к поз. 2 строгать по 6 классу обработки.

Обозначение	Марка	Размеры, мм			Объем м³
		a*	H*	L	
1.865-7-3-1120	Р4	89	159	1291	0,012
-01	Р5	84	164	1286	0,013
-02	Р6	84	174	1276	0,014

ГИП	Глассон С.Н.		1.865-7-3-1120
Нач.отд.	Бирко Е.С.		
Гл.спец	Седов В.В.		Ребро поперечное Р4÷Р6
Рук. гр.	Степук Л.П.		
Ст.инж.	Вилашова Л.		

Стад.	Масса	Масшт
Р		1:10
Лист	Листов 1	

Минсельстрой СССР ЦНИИЭПсельстрой г. Апрелевка

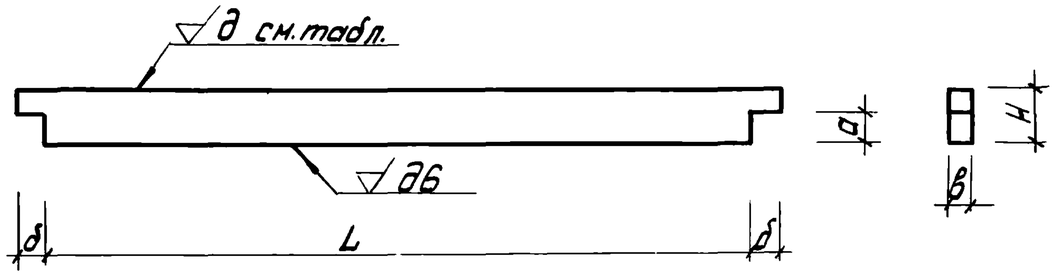

Обозначение	Класс чистоты а	Размеры, мм					Объем древес. м³
		а	б	в	L	Н	
1.865- 7 -3-1122	6	39	50,5	100	1190	70	0,008
-01	6	44	48	100	1190	80	0,009
-02	6	54	43	100	1190	90	0,011
-03	2	39	50,5	60	1190	70	0,006
-04	2	44	48	60	1190	80	0,006
-05	2	54	43	60	1190	90	0,006
-06	2	39	50,5	32	1190	70	0,003
-07	2	44	48	32	1190	80	0,003
-08	2	54	43	32	1190	90	0,003
-09	2	39	50,5	32	1190	159	0,006
-010	2	44	48	32	1190	164	0,006
-011	2	54	43	32	1190	174	0,007
-012	2	60	60	32	460	159	0,002
-013	2	60	60	32	460	164	0,002
-014	2	60	60	32	460	174	0,002
-015	2	60	60	32	860	159	0,004
-016	2	60	60	32	860	164	0,004
-017	2	60	60	32	860	174	0,004

Качество древесины должно удовлетворять II категории элементов деревянных конструкций по СНиП II-В.4-71*.

ГИП	Глассонс.К.	
Нач.отд.	Бирко Е.С.	
Гл.спец.	Седов В.В.	
Рук.гр.	Степук Л.П.	
Инжен.	Рябчикова М.	

1.865- 7 -3-1122

Ребро поперечное
Р7 ÷ Р24

Стад	Масса	Масшт.
Р		1:10
Лист	Листов 1	

Пиломатериалы ГОСТ 8486-66
сосна или ель $\gamma = 10 \pm 2\%$

Госстрой СССР
ЦНИИЭПсельстрой
г. Апрелевка

Формат	Зона	Поз.	Обозначение	Наименование	Количество на исполнение 1.865-7-3-2000										Примечание
					-	01	02								
				Документация											
			1.865-7-3-0000 ТО	Техническое описание	x	x	x								
			1.865-7-3-2000 СБ	Сборочный чертеж	x	x	x								
				Сборочные единицы											
12		1	1.865-7-3-2100 СБ	Каркас ДК7	1										
			-01	Каркас ДК8		1									
			-02	Каркас ДК9			1								
				Детали											
				Обшивка из ДВП ГОСТ4598-74											
Б4		2	1.865-7-3-1001	4×1490×3000	1	1	1								
Б4		3	-01	4×1490×1490	1	1	1								
				Условное наименован.	ПДД-61-03	ПДД-62-03	ПДД-63-03								

ГИП	Глассон С.Н.	
Нач.отд.	Бирка Е.С.	
Гл.спец.	Седов В.В.	
Рук.гр.	Степук Л.П.	
Ст.инж	Виташова	

1.865-7-3-2000

Плита покрытия ПДД с отверстием 300×300

Стад.	Лист	Листов
Р	1	2

Минсельстрой СССР ЦНИИЭПсельстрой г. Апрелевка

Формат	Зона	Поз.	Обозначение	Наименование	Количество на исполнение 1.865-7-3-2000										Примечание
					-	01	02								
Б4		4	1.865-7-3-2001	4×848×1490	1	1	1								
Б4		5	-01	4×302×1490	1	1	1								
Б4		6	-02	4×340×940	1	1	1								
Б4		7	-03	4×210×340	1	1	1								
				Стандартные изделия											
		8		Гвозди К3×70 ГОСТ4028-63*	88	88	88								
				Материалы											
				Пленка полиэтиленовая ГОСТ 10354-73	11,45	11,39	11,32								м²
				Плиты минераловатные ГОСТ 9573-72*											м³ по проекту
				ДВП γ=150 кг/м³ ГОСТ 4598-74*	0,072	0,069	0,062								м³
				Клей КБ-3	1.10	1.10	1.10								кг

Гвозди защитить от коррозии гальваническим цинкованием или кадмированием при толщине покрытия 20-40 мкм.

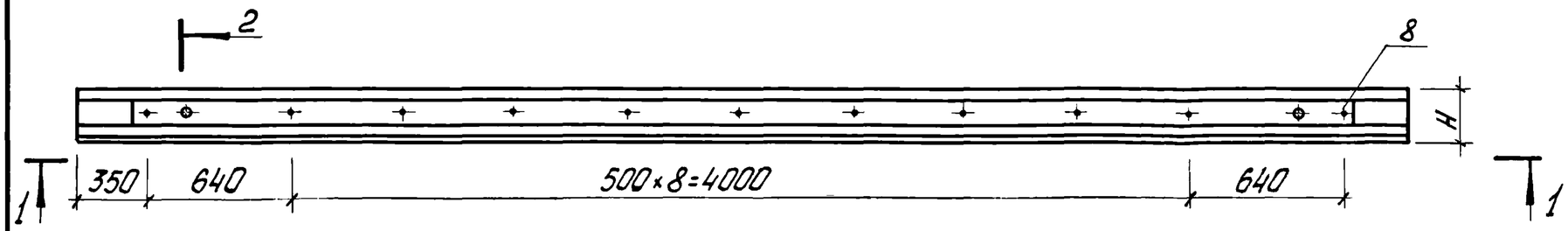

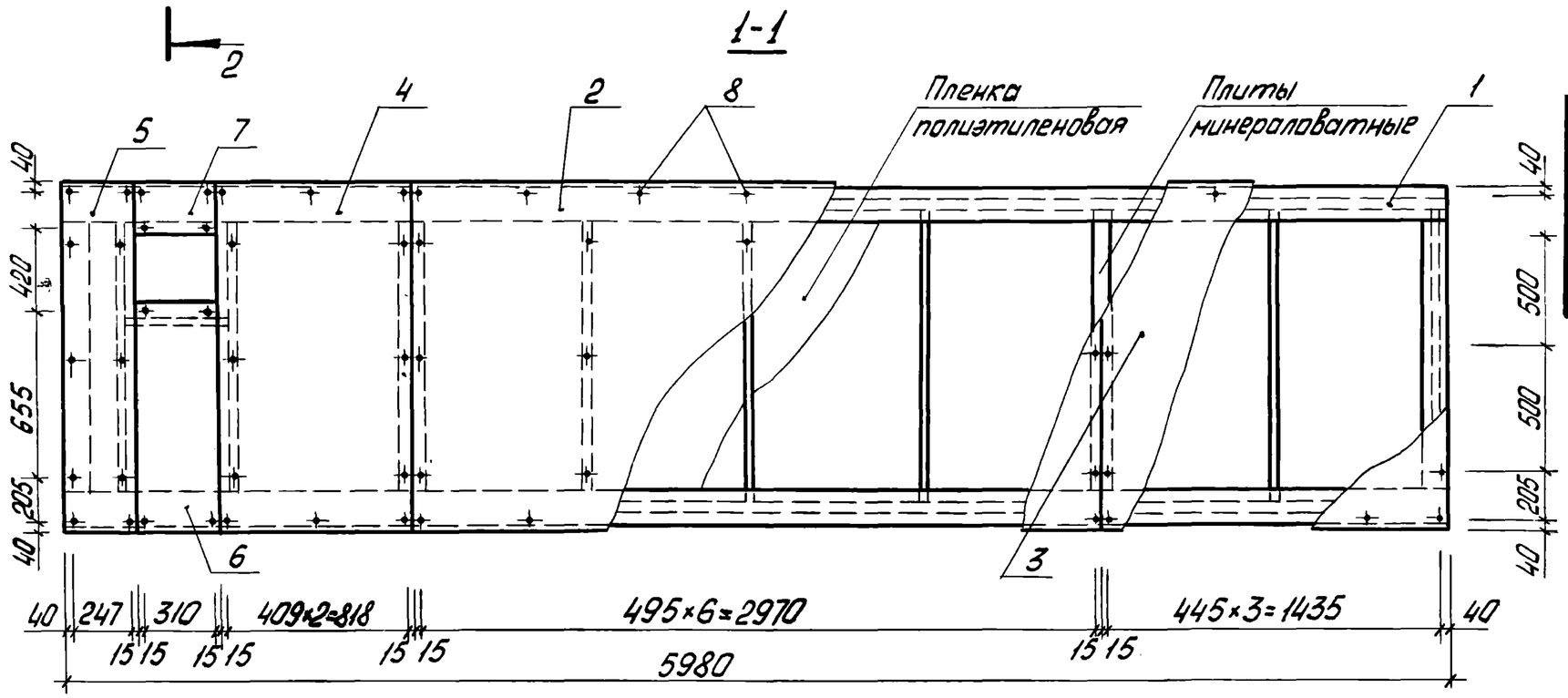

Обозначение	Марка	H мм	Масса, кг
1.865-7-3-2000	ПДД-61-03	202	315,0
-01	ПДД-62-03	212	336,0
-02	ПДД-63-03	232	370,0

Расход древесины смотри в номенклатуре Вып. 0.

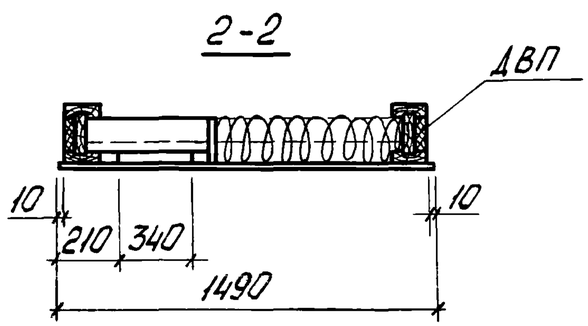

1. Шаг расстановки гвоздей принят для условия приклеивания обшивки из ДВП в прессах, при применении гвоздевой запрессовки ДВП шаг гвоздей равен 300мм.
2. Масса плит покрытия дана при наибольшей толщине утеплителя.

ГИП	Глассон С.М.		1.865-7-3-2000 СБ
Нач.отд.	Бирко Е.С.		
Гл.спец.	Седов В.В.		Плита покрытия ПДД с отверстием 300×300 Сборочный чертеж
Рук.гр.	Степук Л.П.		
Инжен.	Радчикова Н.		

Стад.	Масса	Масштаб
Р		1:25
Лист	Листов 1	

Ми[illegible]трой СССР
ЦНИИ[illegible]сельстрой
г. Ал[illegible]

Формат	Зона	Поз.	Обозначение	Наименование	Количество на исполнение 1.865-7-3-2100										Примечание
					-	01	02								
				Документация											
			1.865-7-3-0000 ТО	Техническое описание	x	x	x								
			1.865-7-3-1100 СБ	Узлы I, II	x	x	x								
			1.865-7-3-2100 СБ	Сборочный чертеж	x	x	x								
				Сборочные единицы											
12		1	1.865-7-3-1100	Ребро продольное Р1	2										
			-01	Ребро продольное Р2		2									
			-02	Ребро продольное Р3			2								
				Условное наименов.	ДК7	ДК8	ДК9								

ГИП	Глассон С.Н.		
Нач.отд.	Бирко Е.С.		
Гл.спец.	Седов В.В.		
Рук. гр.	Степук Л.П.		
Ст. инж.	Витошова Л.		

1.865-7-3-2100

Каркас ДК7 ÷ ДК9

Стад.	Лист	Листов
Р	1	4

Минсельстрой СССР
ЦНИИЭПсельстрой
г. Апрелевка

Формат	Зона	Поз.	Обозначение	Наименование	Количество на исполнение 1.865-7-3-2100										Примечание
					-	01	02								
12		2	1.865-7-3-2110	Ребро каркаса Р25	1										
			-01	Ребро каркаса Р26		1									
			-02	Ребро каркаса Р27			1								
12		3	-03	Ребро каркаса Р28	1										
			-04	Ребро каркаса Р29		1									
			-05	Ребро каркаса Р30			1								
12		4	-06	Ребро каркаса Р31	1										
			-07	Ребро каркаса Р32		1									
			-08	Ребро каркаса Р33			1								
12		5	1.865-7-3-1120	Ребро поперечное Р4	2										
			-01	Ребро поперечное Р5		2									
			-02	Ребро поперечное Р6			2								

Формат	Зона	Поз.	Обозначение	Наименование	Количество на исполнение 1.865-7-3-2100										Примечание
					–	01	02								
				Детали											
11		6	1.865-7-3-1122 -03	Ребро поперечное Р10	2										
			-04	Ребро поперечное Р11		2									
			-05	Ребро поперечное Р12			2								
11		7	-06	Ребро поперечное Р13	4										
			-07	Ребро поперечное Р14		4									
			-08	Ребро поперечное Р15			4								
				Брус 2 сорта ГОСТ 8486-66											
				сосна, ель $\mathcal{S}$=10±2%											
54		8	1.865-7-3-2101	60×60 ℓ=340	1	1	1								0,0012 м³
				Вкладыш опорный 30×120×260											
				Из доски 2 сорта 1) ГОСТ 8486-66											
54		9	1.865-7-3-1101	сосна, ель $\mathcal{S}$=10±2%	4	4	4								0,009 м³

Формат	Зона	Поз.	Обозначение	Наименование	Количество на исполнение 1.865-7-3-2100										Примечание
					–	01	02								
				Стандартные изделия											
		10		Шурупы А5×70 09.2 ГОСТ 1145-70*	26	26	26								
		11		Гвозди К3×70 ГОСТ 4028-63*	16	16	16								
		12		Гвозди К4×100 ГОСТ 4028-63*	3	3	3								
				Материалы											
				Клей КБ-3	0,72	0,77	0,82								кг

1) С учетом дополнительных требований в отношении допустимых пороков для элементов II категории деревянных конструкций по СНиП II-В.4-71*.

Гвозди защитить от коррозии гальваническим цинкованием или кадмированием при толщине покрытия 20-40 мкм.

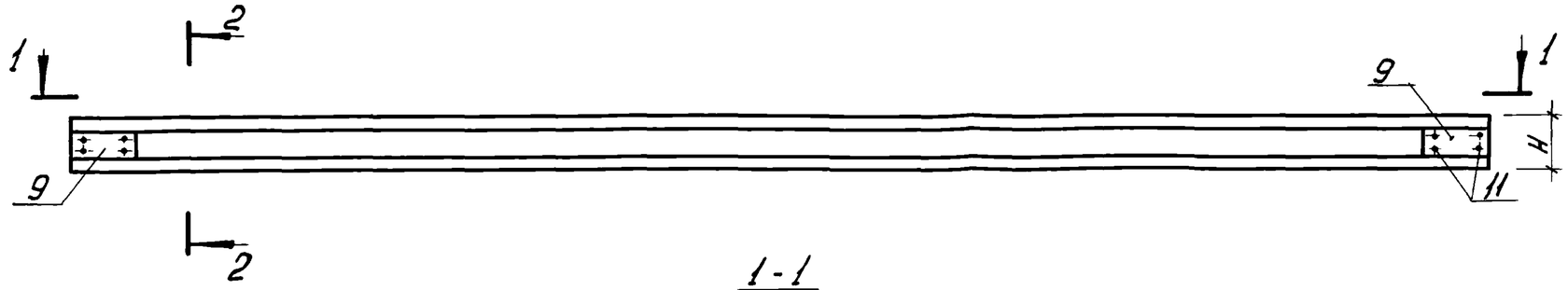

2-2

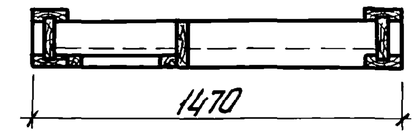

1-1

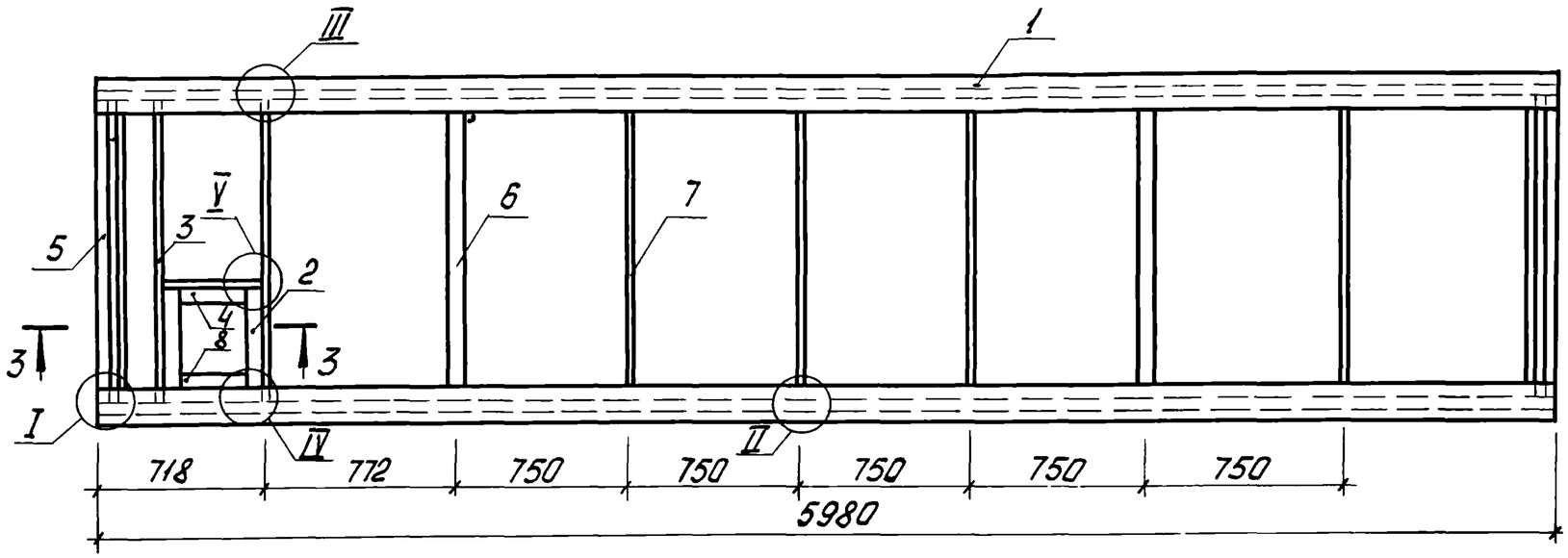

3-3
М1:10

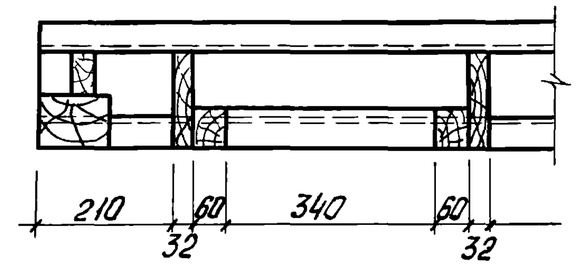

III
М1:10

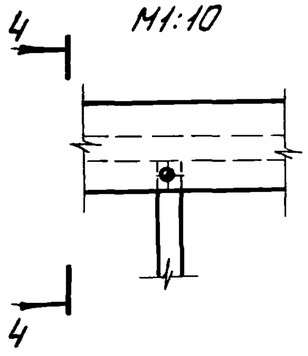

IV
М1:10

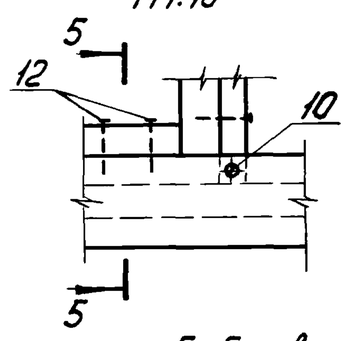

V
М1:10

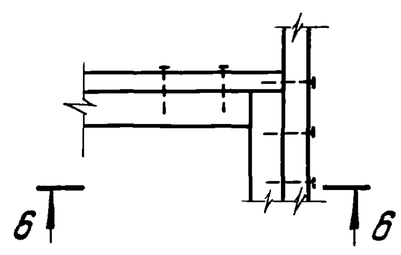

4-4 повернуто

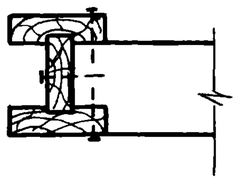

5-5 повернуто

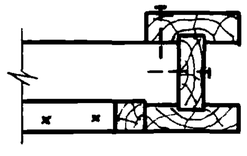

6-6

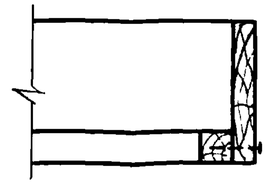

Обозначение	Марка	H мм	Масса, кг
1.865- 7 -3 -2100	ДК7	198	151,4
-01	ДК8	208	175,4
-02	ДК9	228	207,3

Все узлы на клею с шурупным прижимом.

ГИП	Лассан С.А.		1.865-7-3-2100 СБ
Нач.отд.	Бирка Е.С.		
Гл.спец.	Седов В.В.		Каркас ДК7 ÷ ДК9 Сборочный чертеж
Рук.гр.	Степук Л.П.		Стад. Р; Масса; Масшт. 1:25
Инжен.	Рябчикова Н.		Лист; Листов 1
			Минсельстрой СССР ЦНИИЭПсельстрой г. Апрелевка

Рис. 1

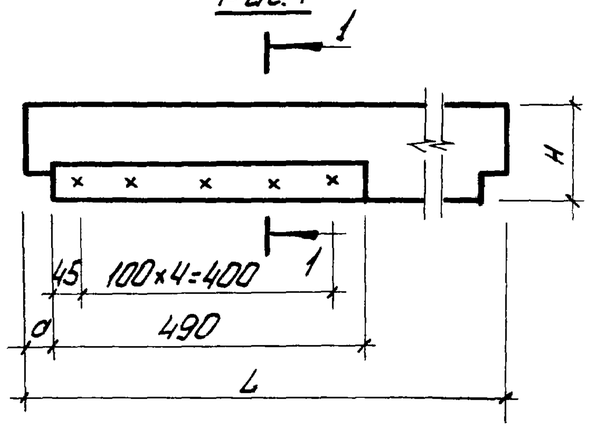

1-1

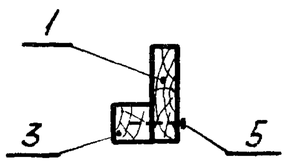

Рис. 2

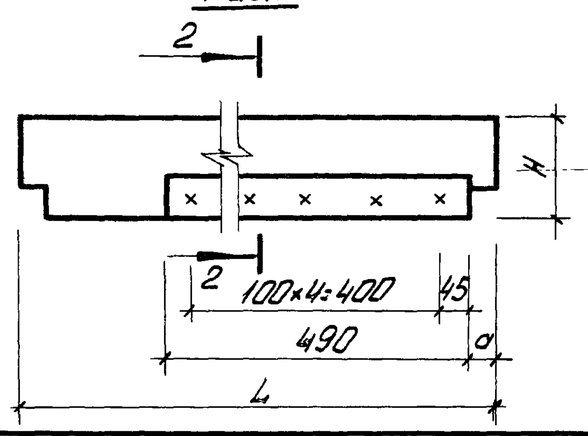

2-2

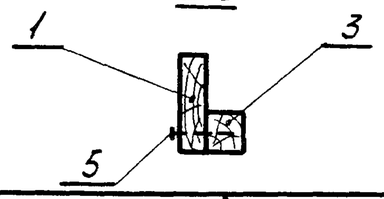

Рис. 3

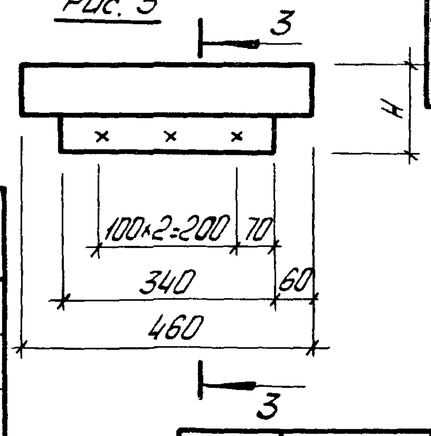

3-3

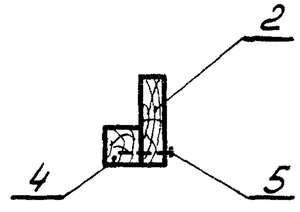

Формат	Зона	Поз.	Обозначение	Наименование	Количество на исполнение 1.865-7-3-2110										Примечание
					–	01	02	03	04	05	06	07	08		
				Документация											
			1.865-7-3-0000 ТО	Техническое описание	×	×	×	×	×	×	×	×	×		
			1.865-7-3-2110 СБ	Сборочный чертеж	×	×	×	×	×	×	×	×	×		
				Детали											
11		1	1.865-7-3-1122 -09	Ребро поперечное Р16	1			1							
			-010	Ребро поперечное Р17		1			1						
			-011	Ребро поперечное Р18			1			1					
11		2	-012	Ребро продольное Р19							1				
			-013	Ребро продольное Р20								1			
			-014	Ребро продольное Р21									1		
				Брус 2 сорта ГОСТ 8486-66 сосна, ель δ=10±2 %											
Б4		3	1.865-7-3-2111	60×60 L=490	1	1	1	1	1	1					0,0017 м³
Б4		4	1.865-7-3-2101	60×60 L=340							1	1	1		0,0012 м³
				Стандартные изделия											
		5		Гвозди К3×70 ГОСТ 4028-63*	5	5	5	5	5	5	3	3	3		
				Условное наименован.	Р25	Р26	Р27	Р28	Р29	Р30	Р31	Р32	Р33		

Обозначение	Рис.	Размеры, мм H	a	L	Масса, кг
1.865-7-3-2110	1	159	50,5	1290	4,62
-01		164	48	1286	4,92
-02		174	43	1276	5,22
-03	2	159	50,5	1290	4,62
-04		164	48	1286	4,92
-05		174	43	1276	5,22
-06	3	159	–	–	1,92
-07		164	–	–	1,92
-08		174	–	–	1,92

ГИП	Глассон С.Н.	
Нач.отд.	Бирко Е.С.	
Гл.спец.	Седов В.В.	
Рук. гр.	Степук Л.П.	
Инженер	Рябчикова Н.	

1865-7-3-2110

Ребро каркаса Р25÷Р33

Стад.	Масса	Масшт.
Р	см. табл.	1:10
Лист	Листов 1	

Минсельстрой СССР ЦНИИЭПсельстрой г. Апрелевка

Формат	Зона	Поз.	Обозначение	Наименование	Количество на исполнение 1.865-7-3-3000										Примечание
					–	01	02								
				Документация											
			1.865-7-3-0000 ТО	Техническое описание	x	x	x								
			1.865-7-3-3000 СБ	Сборочный чертеж	x	x	x								
				Сборочные единицы											
12		1	1.865-7-3-3100 СБ	Каркас ДК10	1										
			-01	Каркас ДК11		1									
			-02	Каркас ДК12			1								
				Детали											
				Обшивка из ДВП ГОСТ4598-74											
Б4		2	1.865-7-3-1001	4×1490×3000	1	1	1								
				Условное наименование	ПДД-61-07	ПДД-62-07	ПДД-63-07								

ГИП	Глассон С.Н.		
Нач. отд.	Бирко Е.С.		
Гл. спец.	Седов В.В.		
Рук. гр.	Степук Л.П.		
Ст. инж.	Виташова		

1.865-7-3-3000

Плита покрытия ПДД с отверстием 700×700

Стад.	Лист	Листов
Р	1	2

Минсельстрой СССР
ЦНИИЭПсельстрой
г. Апрелевка

Формат	Зона	Поз.	Обозначение	Наименование	Количество на исполнение 1.865-7-3-3000										Примечание
					–	01	02								
Б4		3	-01	4×1490×1490	1	1	1								
Б4		4	1.865-7-3-2001 -01	4×302×1490	1	1	1								
Б4		5	1.865-7-3-3001	4×448×1490	1	1	1								
Б4		6	-01	4×510×740	1	1	1								
Б4		7	-02	4×210×740	1	1	1								
				Стандартные изделия											
		8		Гвозди К3×40 ГОСТ4028-63*	58	58	58								
				Материалы											
				Пленка полиэтиленовая ГОСТ10354-73	10,87	10,80	10,73								м²
				Плиты минераловатные ГОСТ9573-72*											м³ по проекту
				Клей КБ-3	1,11	1,11	1,11								кг

Гвозди защитить от коррозии гальваническим цинкованием или кадмированием при толщине покрытия 20-40 мкм.

20

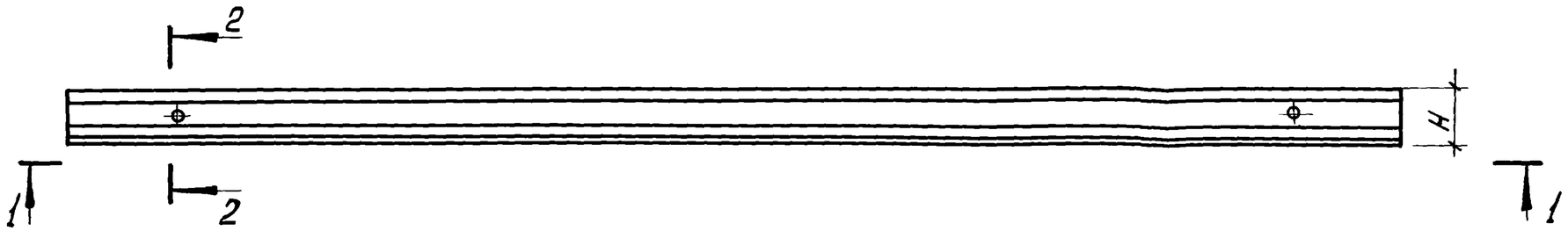

1-1

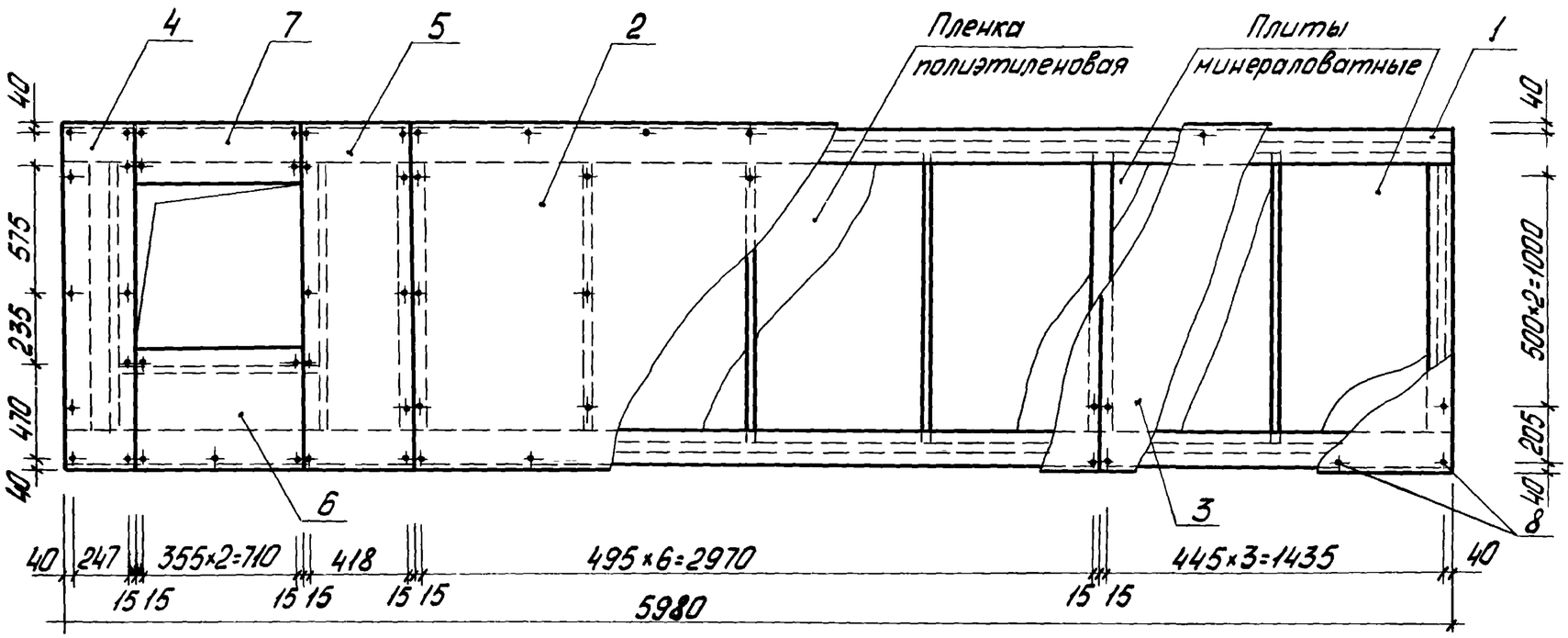

Обозначение	Марка	H мм	Масса, кг
1.865- 7 -3-3000	ПДД-61-07	202	347,0
-01	ПДД-62-07	212	372,0
-02	ПДД-63-07	232	405,0

Расход древесины смотри в номенклатуре вып. 0.

Масса плит покрытия дана при наибольшей толщине утеплителя.

2-2

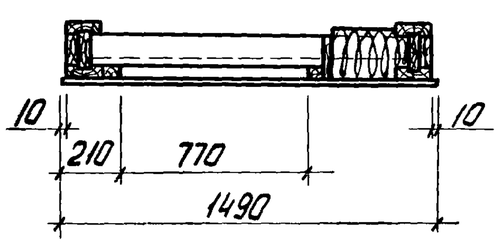

ГИП	Глассон С.А.		
Нач.отд.	Бирко Е.С.		
Гл.спец.	Седов В.В.		
Рук.гр.	Степук Л.П.		
Ст.инж.	Виташова Л.		

1.865- 7 -3-3000СБ

Плита покрытия ПДД с отверстием 700×700

Сборочный чертеж

Стад.	Масса	Масшт
Р	см. табл.	1:25
Лист	Листов 1	

Мин... ...трой СССР
ЦНИ...сельстрой
...правле...

Формат	Зона	Поз.	Обозначение	Наименование	Количество на исполнение 1.865-7-3-3100										Примечание
					–	01	02								
				Документация											
			1.865-7-3-0000 ТО	Техническое описание	x	x	x								
			1.865-7-3-1100 СБ	Узлы I, II	x	x	x								
			1.865-7-3-2100 СБ	Узлы III, IV	x	x	x								
			1.865-7-3-3100 СБ	Сборочный чертеж	x	x	x								
				Сборочные единицы											
12		1	1865-7-3-1110	Ребро продольное Р1	2										
			-01	Ребро продольное Р2		2									
			-02	Ребро продольное Р3			2								

Условное наименов.			
	ДК10	ДК11	ДК12

ГИП	Глассон С.Н.		
Нач.отд.	Бирко Е.С.		
Гл.спец.	Седов В.В.		
Рук. гр.	Степук Л.П.		
Инженер	Рябчикова Н.		

1.865-7-3-3100

Каркас ДК10 ÷ ДК12

Стад.	Лист	Листов
Р	1	4

Минсельстрой СССР ЦНИИЭПсельстрой г. Апрелевка

Формат	Зона	Поз.	Обозначение	Наименование	Количество на исполнение 1865-7-3-3100										Примечание
					–	01	02								
12		2	1.865-7-3-3110	Ребро каркаса Р34	1										
			-01	Ребро каркаса Р35		1									
			-02	Ребро каркаса Р36			1								
12		3	-03	Ребро каркаса Р37	1										
			-04	Ребро каркаса Р38		1									
			-05	Ребро каркаса Р39			1								
12		4	-06	Ребро каркаса Р40	1										
			-07	Ребро каркаса Р41		1									
			-08	Ребро каркаса Р42			1								
12		5	1.865-7-3-1120	Ребро поперечное Р4	2										
			-01	Ребро поперечное Р5		2									
			-02	Ребро поперечное Р6			2								

Формат	Зона	Поз.	Обозначение	Наименование	Количество на исполнение 1.865-7-3-3100										Примечание
					–	01	02								
				Детали											
11		6	1.865-7-3-1122 -03	Ребро поперечное Р10	2										
			-04	Ребро поперечное Р11		2									
			-05	Ребро поперечное Р12			2								
11		7	-06	Ребро поперечное Р13	4										
			-07	Ребро поперечное Р14		4									
			-08	Ребро поперечное Р15			4								
11		8	1.865-7-3-1112 -03	Стенка С1	2										
			-04	Стенка С2		2									
			-05	Стенка С3			2								
				Брус 2сорта ГОСТ8486-66 сосна,ель $\gamma=10\pm2\%$											
		9	1.865-7-3-3101	60×60 ℓ=740	1	1	1								0,0026 м³

Формат	Зона	Поз.	Обозначение	Наименование	Количество на исполнение 1.865-7-3-3100										Примечание
					–	01	02								
				Стандартные изделия											
		10		Гвозди К3×70 ГОСТ4028-63*	30	30	30								
				Гвозди К4×100 ГОСТ4028-63*	7	7	7								см. узлы
				Шурупы А5×70 09.2 ГОСТ1145-70*	26	26	26								см. узлы
				Материалы											
				Клей КБ-3	0,72	0,77	0,83								кг

Гвозди защитить от коррозии гальваническим цинкованием или кадмированием при толщине покрытия 20-40 мкм.

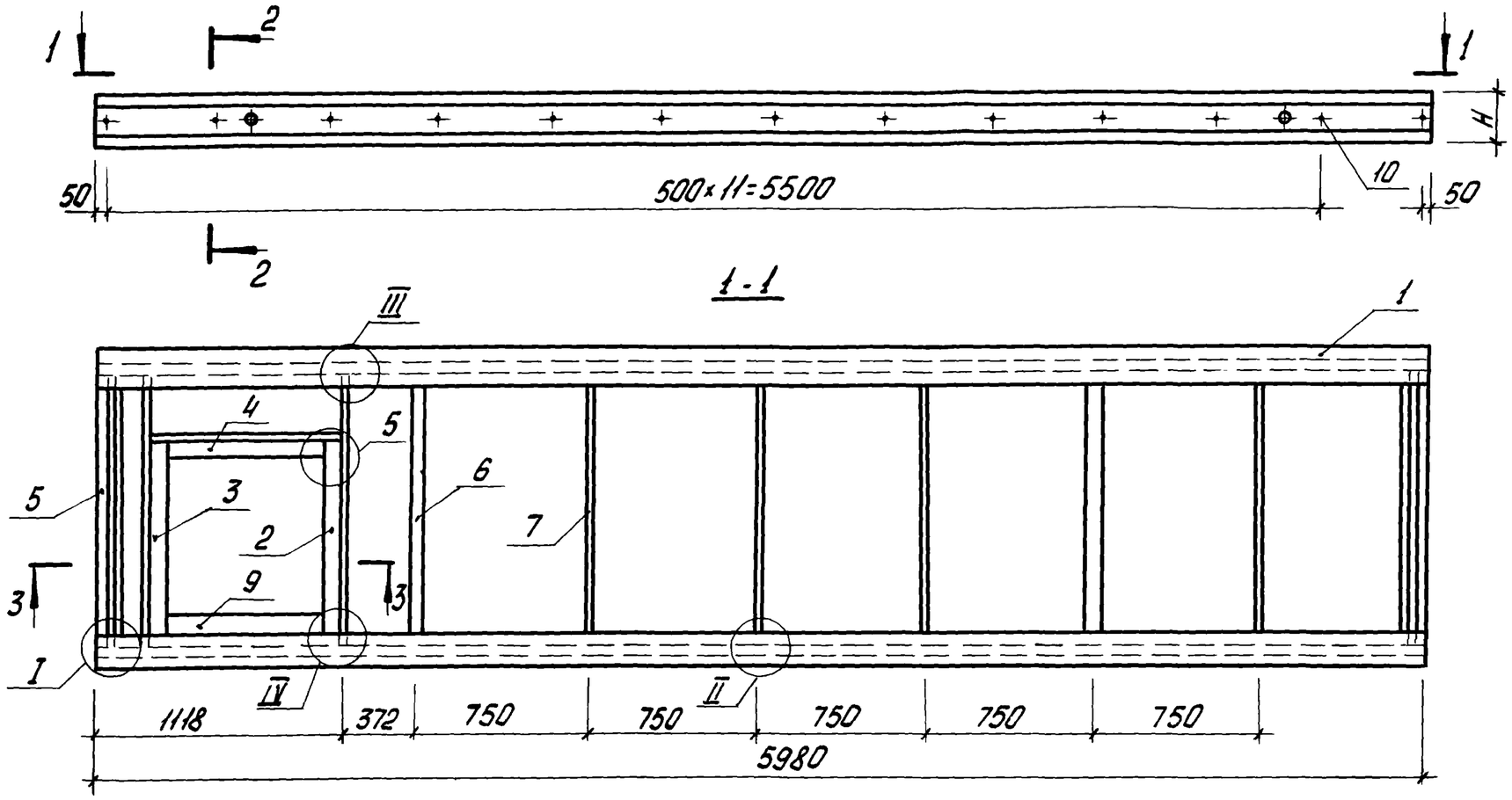

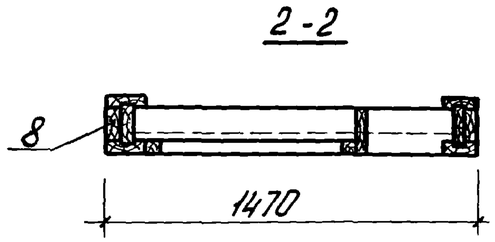

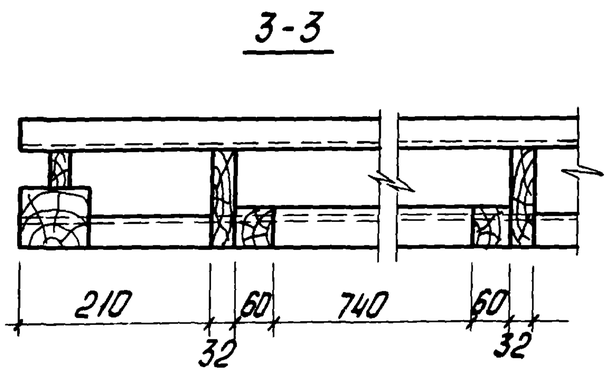

Обозначение	Марка	H мм	Масса, кг
1.865-7-3-3100	ДК10	198	197,4
-01	ДК11	208	224,4
-02	ДК12	228	257,9

Все узлы на клею с шурупным прижимом.

ГИП	Глоссон С.А.		1.865-7-3-3100 СБ
Нач.отд.	Бирко Е.С.		
Гл.спец.	Седов В.В.		Каркас ДК10 ÷ ДК12 Сборочный чертеж
Рук.гр.	Степук Л.П.		
Ст.инж.	Витошова		

Стад.	Масса	Масшт.
Р	см. табл.	1:25
Лист	Листов 1	

Минсельстрой СССР ЦНИИЭПсельстрой г. Апрелевка

Рис. 1

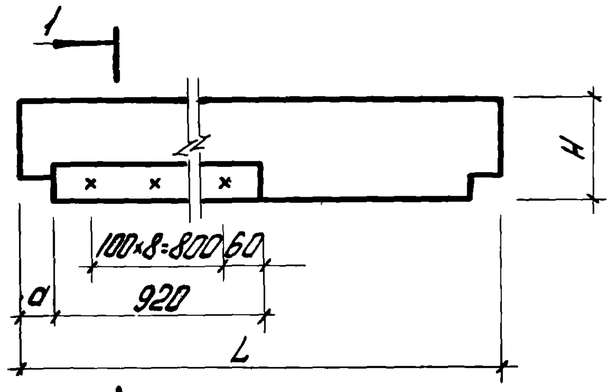

1-1

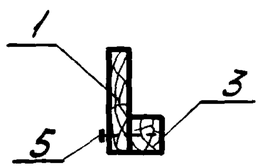

Рис. 2

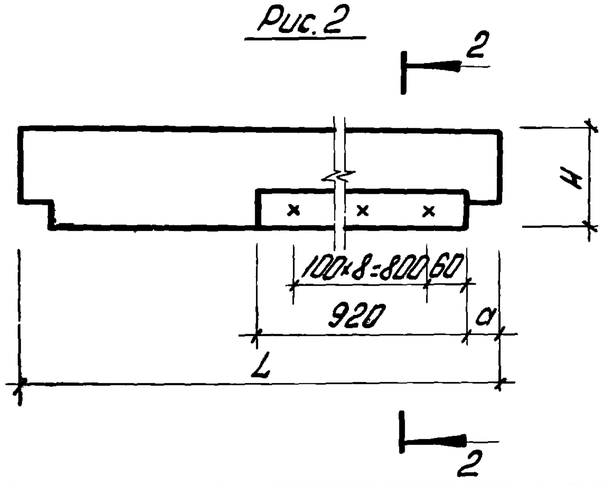

2-2

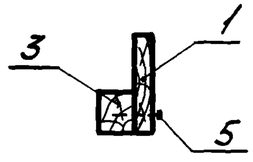

Рис. 3

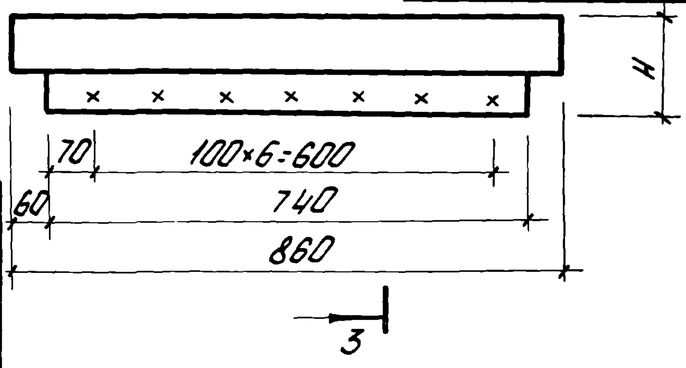

3-3

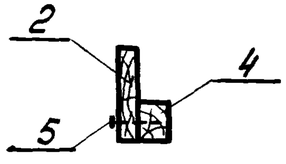

Формат	Зона	Поз.	Обозначение	Наименование	Количество на исполнение 1.865-7-3-3110									Примечание
					-	01	02	03	04	05	06	07	08	
				Документация										
			1.865-7-3-0000 ТО	Техническое описание	×	×	×	×	×	×	×	×	×	
			1.865-7-3-3100 СБ	Сборочный чертеж	×	×	×	×	×	×	×	×	×	
				Детали										
11		1	1.865-7-3-1122 -06	Ребро поперечное Р13	1			1						
			-07	Ребро поперечное Р14		1			1					
			-08	Ребро поперечное Р15			1			1				
11		2	-015	Ребро поперечное Р22							1			
			-016	Ребро поперечное Р23								1		
			-017	Ребро поперечное Р24									1	
				Брус 2 сорта ГОСТ 8486-66 сосна, ель У=10±2%										
Б4		3	1.865-7-3-3111	60×60 L=920	1	1	1	1	1	1				0,0034 м³
Б4		4	1.865-7-3-3101	60×60 L=740							1	1	1	0,0026 м³
				Стандартные изделия										
		5		Гвозди К3×70 ГОСТ 4028-63*	9	9	9	9	9	9	7	7	7	
				Условное наименов.	Р34	Р35	Р36	Р37	Р38	Р39	Р40	Р41	Р42	

Обозначение	Рис.	Размеры, мм H	a	L	Масса, кг
1.865-7-3-3110	1	159	50,5	1290	5,58
-01		164	48	1286	5,61
-02		174	43	1276	6,18
-03	2	159	50,5	1290	5,58
-04		164	48	1286	5,61
-05		174	43	1276	6,18
-06	3	159	-	-	2,76
-07		164	-	-	2,76
-08		174	-	-	2,76

ГИП	Глассон С.Н.	
Нач.отд.	Бирко Е.С.	
Гл.спец.	Седов В.В.	
Рук. гр.	Степук Л.П.	
Ст.инж.	Виташова Л.	

1.865-7-3-3110

Ребро каркаса Р34÷Р42

Стад.	Масса	Масшт.
Р	см. табл.	1:10
Лист	Листов 1	

Ми... правстроя СССР ЦНИИПСельстрой г. Ленинград

Формат	Зона	Поз.	Обозначение	Наименование	Количество на исполнение 1.865-7-3-4000										Примечание
					-	01	02								
				Документация											
			1.865-7-3-0000 ТО	Техническое описание	x	x	x								
			1.865-7-3-4000 СБ	Сборочный чертеж	x	x	x								
				Сборочные единицы											
12		1	1.865-7-3-4100 СБ	Каркас ДК13	1										
			-01	Каркас ДК14		1									
			-02	Каркас ДК15			1								
				Детали											
				Обшивка из ДВП ГОСТ 4598-74*											
64		2	1.865-7-3-1001	4×1490×3000	1	1	1								
				Условное наименован.	ПДА-61-01	ПДА-62-01	ПДА-63-01								

ГИП	Глоссон С.Н.		
Нач.отд.	Бирко Е.С.		
Гл.спец.	Седов В.В.		
Рук.гр.	Степук Л.П.		
Ст.инж.	Виташова Л.		

1.865-7-3-4000

Плита покрытия с отверстием 1100×1100

Стад.	Лист	Листов
Р	1	2

Минсельстрой СССР ЦНИИЭПсельстрой г. Апрелевка

Формат	Зона	Поз.	Обозначение	Наименование	Количество на исполнение 1.865-7-3-4000										Примечание
					-	01	02								
64		3	1.865-7-3-2001 -01	4×302×1490	1	1	1								
64		4	1.865-7-3-4001	4×1490×1558	1	1	1								
64		5	-01	4×1120×150	2	2	2								
				Стандартные изделия											
		6		Гвозди К3×40 ГОСТ 4028-63*	52	52	52								
				Материалы											
				Пленка полиэтиленовая											
				ГОСТ 10354-73	8,96	8,91	8,86								$м^2$
				Плиты минераловатные											
				ГОСТ 9573-72*											$м^3$ по проекту
				Клей КБ-3	1,12	1,12	1,12								кг

Гвозди защитить от коррозии гальваническим цинкованием или кадмированием при толщине покрытия 20-40 мкм.

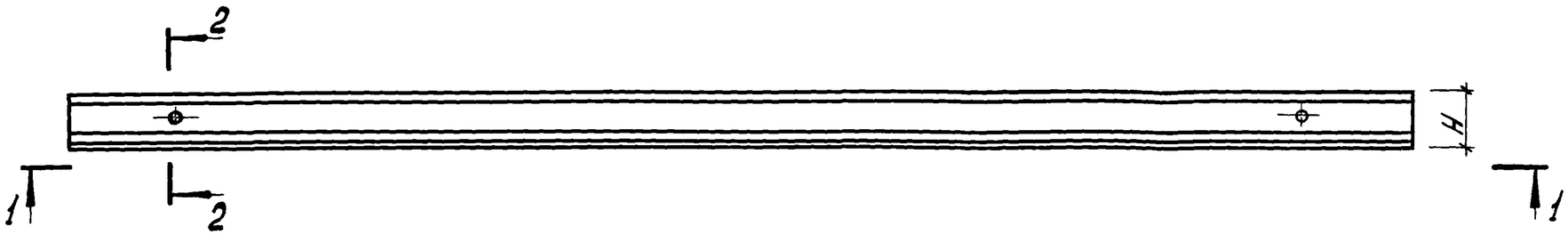

1-1

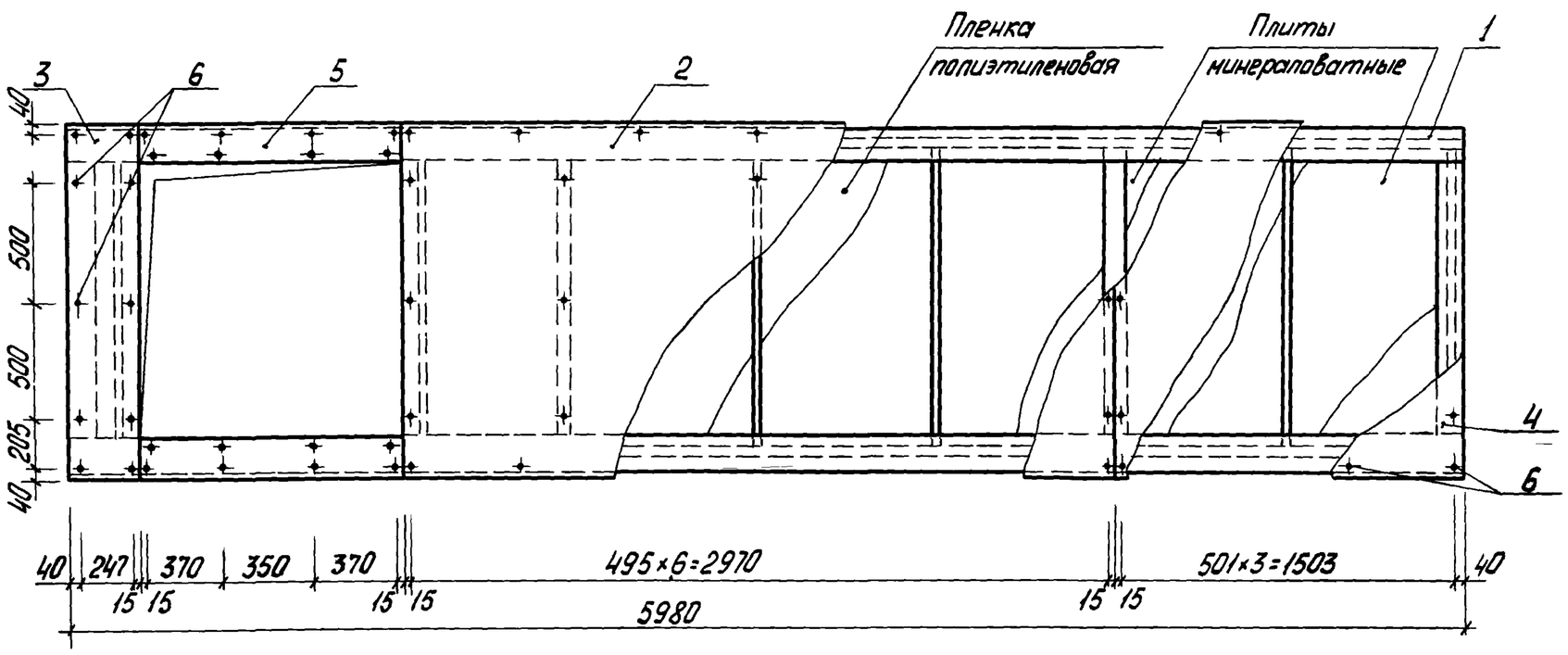

Обозначение	Марка	H мм	Масса, кг
1.865-7-3-4000	ПДД-61-011	202	305,0
-01	ПДД-62-011	212	331,0
-02	ПДД-63-011	232	369,0

Расход древесины смотри в номенклатуре вып. 0.

2-2

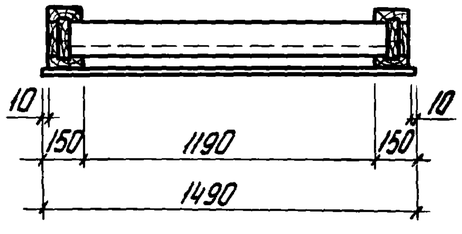

Масса плит покрытия дана при наибольшей толщине утеплителя.

ГИП	Глассон С.Н.		1.865-7-3-4000 СБ
Нач.отд.	Бирко Е.С.		
Гл.спец.	Седов В.В.		Плита покрытия с отверстием 1100×1100 Сборочный чертеж
Рук.гр.	Степук Л.П.		Стад. Р; Масса см. табл.; Масшт. 1:25
Инженер	Володенкова Т.		Лист; Листов 1
			Минсельстрой СССР ЦНИИЭПсельстрой г. Апрелевка

Формат	Зона	Поз.	Обозначение	Наименование	Количество на исполнение 1.865-7-3-4100										Примечание
					-	01	02								
				Документация											
			1.865-7-3-0000 ТО	Техническое описание	×	×	×								
			1.865-7-3-1100 СБ	Узлы I, II.	×	×	×								
			1.865-7-3-4100 СБ	Сборочный чертеж	×	×	×								
				Сборочные единицы											
12		1	1.865-7-3-1110	Ребро продольное Р1	2										
			-01	Ребро продольное Р2		2									
			-02	Ребро продольное Р3			2								

Условное наименов.			
	АК13	АК14	АК15

ГИП	Глассон С.Н.		
Нач.отд.	Бирко Е.С.		
Гл.спец.	Седов В.В.		
Рук.гр.	Степук Л.П.		
Ст.инж.	Витошко В.Л.		

1.865-7-3-4100

Каркас АК13 ÷ АК15

Стад.	Лист	Листов
Р	1	4

Минсельстрой СССР
ЦНИИЭПсельстрой
г. Апрелевка

Формат	Зона	Поз.	Обозначение	Наименование	Количество на исполнение 1.865-7-3-4100										Примечание
					-	01	02								
12		2	1.865-7-3-4110	Ребро каркаса Р43	1										
			-01	Ребро каркаса Р44		1									
			-02	Ребро каркаса Р45			1								
12		3	-03	Ребро каркаса Р46	1										
			-04	Ребро каркаса Р47		1									
			-05	Ребро каркаса Р48			1								
12		4	1.865-7-3-1120	Ребро поперечное Р4	2										
			-01	Ребро поперечное Р5		2									
			-02	Ребро поперечное Р6			2								

Формат	Зона	Поз.	Обозначение	Наименование	Количество на исполнение 1.865-7-3-4100										Примечание
					-	01	02								
				Детали											
		-	1.865-7-3-1101 -03	Ребро поперечное Р10	1										
			-04	Ребро поперечное Р11		1									
			-05	Ребро поперечное Р12			1								
11		6	-06	Ребро поперечное Р13	4										
			-07	Ребро поперечное Р14		4									
			-08	Ребро поперечное Р15			4								
		7	1.865-7-3-1112 -03	Стенка С1	2										
			-04	Стенка С2		2									
			-05	Стенка С3			2								

Формат	Зона	Поз.	Обозначение	Наименование	Количество на исполнение 1.865-7-3-4100										Примечание
					-	01	02								
				Стандартные изделия											
		8		Шурупы А5х70 09.2 ГОСТ 1145-70*	22	22	22								
		9		Гвозди К3х70 ГОСТ 4028-63*	30	30	30								
				Материалы											
				Клей КБ-3	0,70	0,75	0,80								кг

Гвозди защитить от коррозии гальваническим цинкованием или кадмированием при толщине покрытия 20-40мкм.

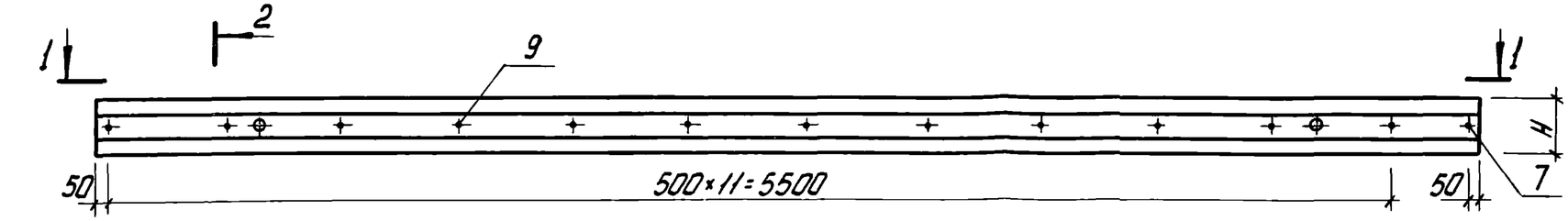

2-2

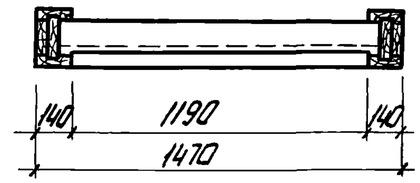

1-1

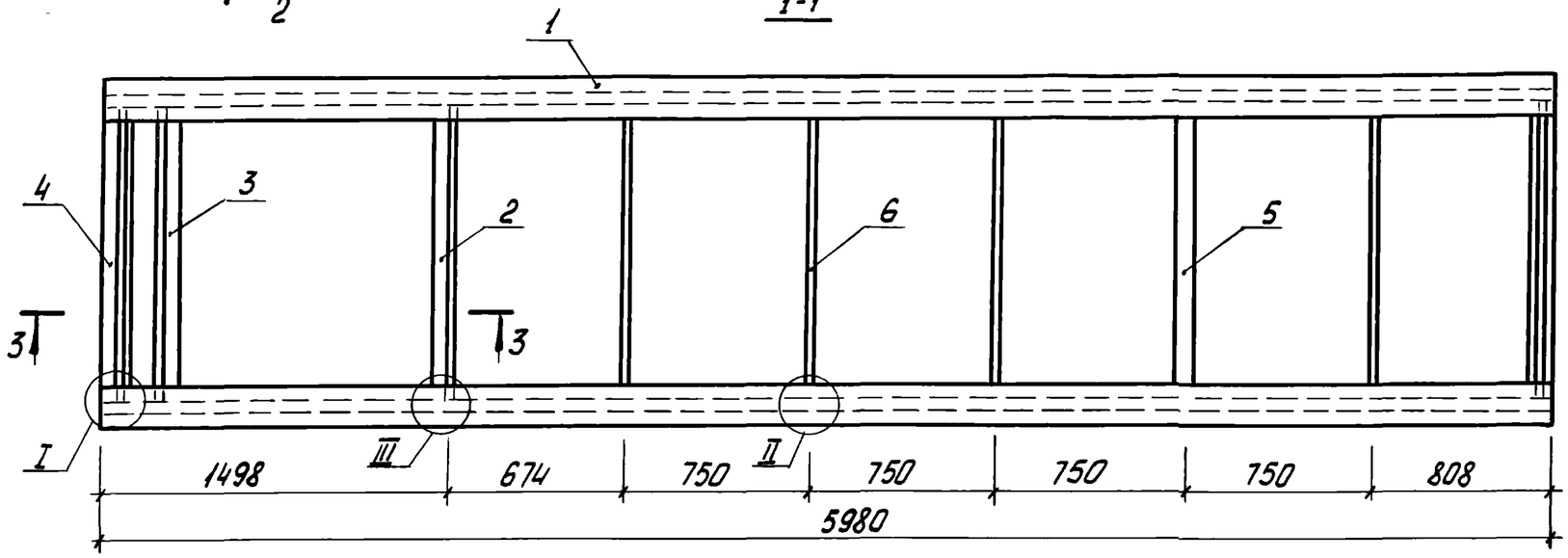

3-3

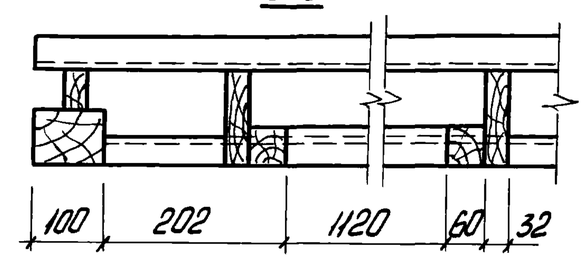

III
М1:10

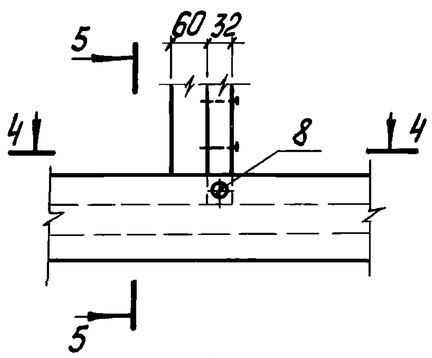

5-5 повернуто

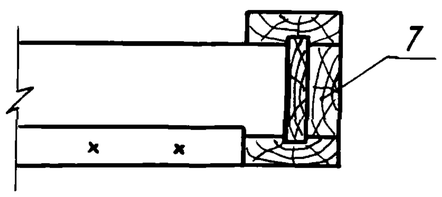

4-4

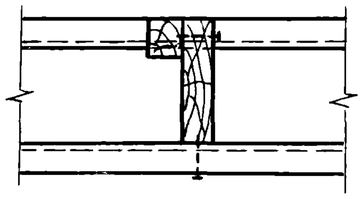

Обозначение	Марка	H мм	Масса, кг
1.865-7-3-4100	ДК13	198	189,6
-01	ДК14	208	216,0
-02	ДК15	228	253,2

Все узлы на клею с шурупным прижимом.

ГИП	Глассон С.Н.		
Нач.отд.	Бирка Е.С.		
Гл.спец.	Седов В.В.		
Рук.гр.	Степук Л.П.		
Инженер	Володенкова		

1.865-7-3-4100 СБ

Каркас ДК13÷ДК15
Сборочный чертеж

Стад.	Масса	Масшт.
Р	см. тадл.	1:25
Лист	Листов 1	

Минсельстрой СССР
ЦНИИЭПсельс... им
г. Апрел...

Рис. 1

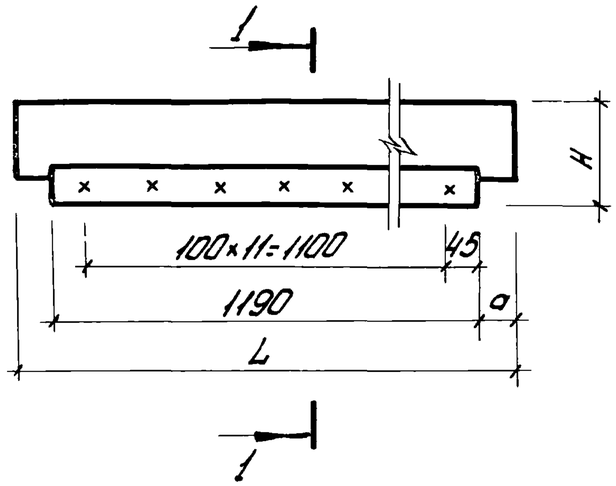

Рис. 2

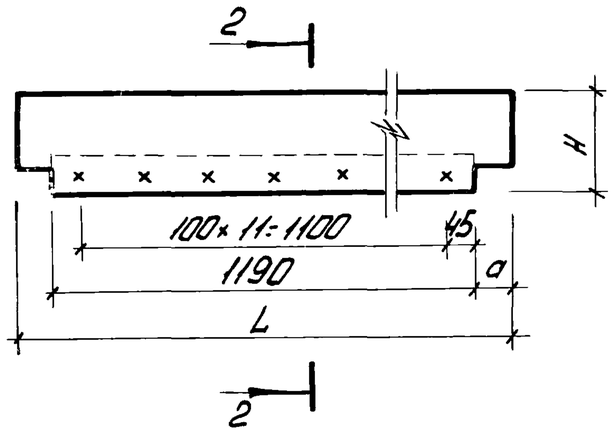

1-1

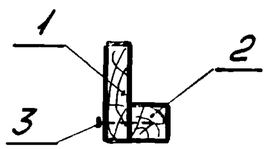

2-2

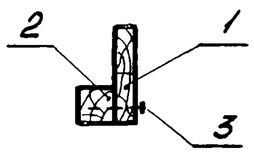

Формат	Зона	Поз.	Обозначение	Наименование	Количество на исполнение 1.865-7-3-4110										Примечание
					–	01	02	03	04	05					
				Документация											
			1.865-7-3-0000 ТО	Техническое описание	×	×	×	×	×	×					
			1.865-7-3-4110 СБ	Сборочный чертеж	×	×	×	×	×	×					
				Детали											
11		1	1.865-7-3-1122 -09	Ребро поперечное Р16	1			1							
			-010	Ребро поперечное Р17		1			1						
			-011	Ребро поперечное Р18			1			1					
				Брус 2 сорта ГОСТ 8486-66 сосна, ель ρ=10±2%											
64		2	1.865-7-3-4111	60×60 ℓ=1190	1	1	1	1	1	1					0,0043 м³
				Стандартные изделия											
		3		Гвозди К3×70 ГОСТ 4028-63*	12	12	12	12	12	12					
				Условное наименов.	Р43	Р44	Р45	Р46	Р47	Р48					

Обозначение	Рис.	Размеры, мм			Масса, кг
		H	a	L	
1.865-7-3-4110	1	159	50,5	1290	6,2
-01		164	48	1286	6,4
-02		174	43	1276	6,7
-03	2	159	50,5	1290	6,2
-04		164	48	1286	6,4
-05		174	43	1276	6,7

ГИП	Глассон С.Н.	
Нач.отд.	Бирко Е.С.	
Гл.спец.	Седов В.В.	
Рук. гр.	Степук Л.П.	
Ст.инж.	Випашова Л.	

1.865-7-3-4110

Ребро каркаса Р43÷Р48

Стад.	Масса	Масшт.
Р	см. табл.	1:10
Лист	Листов 1	

Минсельстрой СССР ЦНИИЭПсельстрой г. Апрелевка