ТИПОВЫЕ КОНСТРУКЦИИ, ИЗДЕЛИЯ И УЗЛЫ ЗДАНИЙ И СООРУЖЕНИЙ

СЕРИЯ 1.865-7

ПЛИТЫ С ДЕРЕВЯННЫМ КАРКАСОМ ПОКРЫТИЙ СЕЛЬСКОХОЗЯЙСТВЕННЫХ ЗДАНИЙ С КРОВЛЕЙ ИЗ АСБЕСТОЦЕМЕНТНЫХ ВОЛНИСТЫХ ЛИСТОВ

ВЫПУСК 2

Плиты длиной 6м с двутавровыми клееными ребрами и фанерной обшивкой

РАБОЧИЕ ЧЕРТЕЖИ

16156
ЦЕНА 1-25

ЦЕНТРАЛЬНЫЙ ИНСТИТУТ ТИПОВОГО ПРОЕКТИРОВАНИЯ
ГОССТРОЯ СССР

Москва, А-445, Смольная ул., 22

Сдано в печать 6 1980 года

Заказ № 8557 Тираж 900 экз.

ТИПОВЫЕ КОНСТРУКЦИИ, ИЗДЕЛИЯ И УЗЛЫ ЗДАНИЙ И СООРУЖЕНИЙ

СЕРИЯ 1.865-7

ПЛИТЫ С ДЕРЕВЯННЫМ КАРКАСОМ ПОКРЫТИЙ СЕЛЬСКОХОЗЯЙСТВЕННЫХ ЗДАНИЙ С КРОВЛЕЙ ИЗ АСБЕСТОЦЕМЕНТНЫХ ВОЛНИСТЫХ ЛИСТОВ

ВЫПУСК 2

Плиты длиной 6м с двутавровыми клееными ребрами и фанерной обшивкой

РАБОЧИЕ ЧЕРТЕЖИ

Разработаны ЦНИИЭПсельстроем

Проектная часть

Главный инженер института — Дедов Е.М.

Главный конструктор проектной части — Козинский Ф.М.

Главный инженер проекта — Глассон С.Н.

Научная часть

Зам. директора — Ануфриев Л.Н.

Зав. отделом клееных деревянных конструкций — Прилепский Е.А.

Зав. сектором ограждающих конструкций — Козлов К.В.

Утвержден и введен в действие с 1 июня 1979г. отделом типового проектирования и организации проектно-изыскательских работ Госстроя СССР. Письмо от 24.11.78г., № 2/3-411.

Для применения при проектировании и строительстве с целью накопления опыта

Обозначение	Наименование	Стр.
1.865-7-2-0000ТО	Техническое описание.	2-5
1.865-7-2-1000	Плита покрытия ПДФ.	6
1.865-7-2-1000 СБ	Плита покрытия ПДФ. Сборочный чертеж	7
1.865-7-2-1100	Каркас ДК1÷ДК6.	8
1.865-7-2-1100 СБ	Каркас ДК1÷ДК6. Сборочный чертеж.	9
1.865-7-2-1110	Ребро продольное Р1÷Р3.	10
1.865-7-2-1111	Полка П1÷П3.	11
1.865-7-2-1112	Стенка. С1÷С3	11
1.865-7-2-1120	Ребро поперечное. Р4÷Р6	12
1.865-7-2-1122	Ребро поперечное. Р7÷Р21	13
1.865-7-2-2000	Плита покрытия ПДФ с отверстием 300×300.	14
1.865-7-2-2000 СБ	Плита покрытия ПДФ с отверстием 300×300. Сборочный чертеж.	15
1.865-7-2-2100	Каркас ДК7÷ДК9.	16,17
1.865-7-2-2100 СБ	Каркас ДК7÷ДК9. Сборочный чертеж.	18
1.865-7-2-2110	Ребро каркаса. Р22÷Р30	19
1.865-7-2-3000	Плита покрытия ПДФ с отверстием 700×700	20
1.865-7-2-3000 СБ	Плита покрытия ПДФ с отверстием 700×700. Сборочный чертеж.	21
1.865-7-2-3100	Каркас ДК10÷ДК12.	22,23
1.865-7-2-3100 СБ	Каркас ДК10÷ДК12. Сборочный чертеж.	24
1.865-7-2-3110	Ребро каркаса. Р31÷Р39	25
1.865-7-2-4000	Плита покрытия ПДФ с отверстием 1100×1100.	26
1.865-7-2-4000 СБ	Плита покрытия ПДФ с отверстием 1100×1100 Сборочный чертеж.	27
1.865-7-2-4100	Каркас ДК13÷ДК15.	28,29
1.865-7-2-4100 СБ	Каркас ДК13÷ДК15. Сборочный чертеж.	30
1.865-7-2-4110	Ребро каркаса. Р40÷Р45	31

ГИП	Глассон С.Н.	
Нач.отд.	Бирко Е.С.	
Гл.спец.	Седов В.В.	
Рук.гр.	Степук Л.П.	

1.865-7-2-0000 С

Содержание

Стад.	Лист	Листов
Р		1

Минсельстрой СССР ЦНИИЭПсельстрой г. Апрелевка

I. Общая часть

1.1. Настоящий выпуск содержит рабочие чертежи утепленных плит размером 1.5×6 м с каркасом из клееной древесины и фанерной обшивкой для покрытий сельскохозяйственных зданий с кровлей из асбестоцементных волнистых листов при уклоне 25 %.

1.2. В выпуск включены чертежи рядовых плит и плит с отверстиями для пропуска вентиляционных шахт (300×300, 700×700) и установки зенитных фонарей (1100×1100).

1.3. Покрытия с применением рассматриваемых плит относятся к категории сгораемых.

1.4. Указания по применению данных плит и номенклатуру смотрите в выпуске 0.

II. Конструкция и расчет

2.1. Плиты состоят из деревянного каркаса, нижней обшивки и утеплителя. Между обшивкой и утеплителем предусмотрен пароизоляционный слой.

2.2. Каркас выполняется из двух продольных деревянных клееных ребер двутаврового сечения, связанных системой поперечных ребер.

2.3. Обшивка выполняется из водостойкой фанеры (ГОСТ 3916-69), приклеиваемой к нижним полкам двутавра и поперечным ребрам на клее КБ-3 или ФР-12 и дополнительно закрепляется

ГИП	Глассон С.Н.	
Нач.отд.	Бирко Е.С.	
Гл.спец.	Седов В.В.	
Рук.гр.	Степук Л.П.	

1.865-7-2-0000 ТО

Техническое описание

Стад.	Лист	Листов
Р	1	7

Минсельстрой СССР ЦНИИЭПсельстрой г. Апрелевка

оцинкованными гвоздями.

2.4. В качестве утеплителя применяются мягкие или полужесткие минераловатные плиты на синтетическом связующем по ГОСТ 9573-72* с объемным весом не менее 75-100кг/м³.

Продольные ребра с наружной стороны утепляются древесноволокнистыми изоляционными плитами (ГОСТ 4598-74*) объемным весом 150 кг/м³, закрепляемыми к ребрам гвоздями.

2.5. Пароизоляция плит выполняется из полиэтиленовой пленки толщиной 0,2 мм по ГОСТ 10354-73.

2.6. Плиты запроектированы в соответствии с требованиями глав СНиП II-А.10-71 „Строительные конструкции и основания. Основные положения проектирования.", СНиП II-6-74 „Нагрузки и воздействия. Нормы проектирования.", СНиП II-В.4-71 „Деревянные конструкции. Нормы проектирования.", СНиП II-А.7-71 „Строительная теплотехника. Нормы проектирования."

2.7. Плиты расчитаны на нагрузки от веса кровли, снега и собственного веса. Снеговая нагрузка принята равномерно-распределенной, без учета местных увеличений снегового покрова.

Для плит с отверстиями, кроме того, учтены нагрузки от веса вентиляционных шахт, зенитных фонарей и ветрового воздействия на них. Для плит с отверстием 300×300мм принята квадратная шахта высотой 2м весом $P_н$=125кг; для плит с отверстием 700×700мм - шахта высотой 3м весом $P_н$=400кг; для плит с отверстием 1100×1100мм - зенитный фонарь высотой 0,5м, весом $P_н$=200кг Скоростной напор ветра - 45 кг/м².

III. Изготовление

3.1. Плиты должны изготавливаться в заводских условиях с соблюдением требований нормативных документов и технических условий.

3.2. Деревянный каркас должен изготавливаться из пиломатериалов хвойных пород (сосна, ель) по ГОСТу 8486-66, удовлетворяющих требованиям II категории для деревянных конструкций в соответствии со СНиП II-В.4-71 „Деревянные конструкции. Нормы проектирования".

Влажность древесины не должна превышать 12%.

3.3. Пиломатериалы для каркаса принимаются с учетом припусков на острожку равную 6мм.

Для клееных ребер применять пиломатериалы 150×60; 150×50, 150×45 мм.

3.4. Для верхних полок и стенок продольных ребер допускается применение досок, склеенных по длине. Количество стыков не регламентируется.

Длина стыкуемых элементов должна быть не менее 800 мм.

3.5. Для клеевых соединений должны применяться клеи фенолоформальдегидные, резорциноформальдегидные и другие (КБ-3, ФР-12), обеспечивающие получение соединений повышенной водостойкости согласно ГОСТ 17005-71 „Древесина клееная. Методы определения водостойкости клееных соединений".

Нанесение клея рекомендуется производить на обе склеиваемые поверхности.

3.6. Обшивка выполняется из фанерной ленты шириной

1490мм, склеиваемая из отдельных листов фанеры „на ус".

Водостойкая фанера марки ФСФ не ниже сорта В/ВВ должна удовлетворять требованиям ГОСТ 3916-69. „Фанера клееная".

Фанерная обшивка должна укладываться шпоном сорта ВВ внутрь панели.

3.7. Шурупы по ГОСТ 1145-70* и гвозди по ГОСТ 4028-63* для соединения элементов плит должны быть защищены от коррозии путем гальванического цинкования или кадмирования при толщине покрытия 20-40 мкм.

3.8. При соединении элементов каркаса шурупами во избежание растрескивания древесины рекомендуется предварительное сверление отверстий на всю глубину и диаметром на 1-2мм меньше диаметра шурупа.

3.9. Доски каркаса со стороны приклеивания обшивки подлежат острожке.

3.10. Технологический процесс обработки и сборки элементов плиты состоит из следующих операций:

- торцовка и раскрой досок, высушенных до 10±2% влажности;
- острожка поверхностей досок;
- сборка продольных ребер с клеегвоздевой запрессовкой. Как вариант, возможна запрессовка в прессах с контактным нагревом;
- антисептирование всех деталей каркаса с последующей сушкой до 10±2%;
- укладка продольных ребер на сборочный стол и установка на клее с шурупным прижимом поперечных элементов каркаса с предварительной очисткой от антисептика мест сопряжения этих элементов;
- установка опорных бобышек в торцах продольных ребер с наружной стороны плит, а для плит марки ПДА-Т на расстоянии 370 мм от торца;
- переворот каркаса на 180° и запрессовка фанеры, ранее антисептированной, высушенной и обрезанной по заданным размерам. Места соприкосновения фанерной обшивки с каркасом, на которые наносятся клей, обработке антисептиком не подвергаются и при гидропультировании должны закрываться шаблоном. После запрессовки стык фанерных листов не должен иметь заусениц и провесов. Запрессованные плиты выдерживают до тех пор, пока клеевое соединение не достигнет требуемой прочности;
- укладка пароизоляционного слоя и утеплителя;
- установка с наружной стороны продольных ребер антисептированных древесноволокнистых изоляционных плит.

3.11. Сборку и запрессовку плит следует производить из полностью подготовленных к сборке элементов. Поверхности склеивания должны быть очищены от пыли, масляных пятен и т.д. Соединение элементов каркаса производится в соответствии с ГОСТ 6449-76 „Допуски и посадки в деревообработке" и ГОСТ 9330-76 „Детали деревянные. Основные соединения".

3.12. Отклонения размеров плит от проектных не должны превышать по длине ±5мм, по толщине ±3мм, по разности диагоналей ±10мм; отклонение от плоскости и пропеллерность не более 5мм.

В плитах, имеющих отверстия, отклонения размеров отверстий от проектных не должны превышать -5; +10мм.

Отклонение толщины утеплителя от указанных в чертежах не должно превышать -5; +10мм.

3.13. При изготовлении плит категорически запрещается становиться на обшивку плиты.

IV Транспортировка и хранение

4.1. При хранении и транспортировке плиты должны быть защищены от попадания атмосферных осадков пергамином или полиэтиленовой пленкой, снимаемых непосредственно перед устройством асбестоцементной кровли.

4.2. Плиты должны храниться в штабелях не более 10 штук в каждом. В штабель плиты укладываются на подкладках, устанавливаемых на расстоянии 1м и менее от торцов плит и строго по вертикали друг над другом.

4.3. Плиты должны транспортироваться в горизонтальном положении в контейнерах не более 10 штук в каждом с надежным закреплением от смещения.

Не допускается сбрасывание плит и резкие толчки при погрузке и разгрузке Запрещается ставить плиты на ребро, переворачивать и наклонять больше чем на 45°.

V. Защита от увлажнения и гниения

5.1. Защиту плит покрытия от увлажнения и гниения производить согласно „Технических условий на применение деревянных клееных, асбестоцементных и металлических конструкций в сельском строительстве, а также средств защиты этих конструкций при эксплуатации их в условиях тяжелого температурно-влажностного режима", утвержденных

Госстроем СССР от 23 мая 1976 года и СНиП III-19-75„Деревянные конструкции. Правила производства и приемки работ"

VI. Условные обозначения (марки) плит.

6.1. Марки плит покрытия обозначаются шифром, состоящим из буквенных и цифровых индексов. Буквенные индексы ПДФ обозначают - плита покрытия на деревянном каркасе с фанерной обшивкой.

Первая цифра через дефис обозначает номинальный размер плиты в метрах, вторая 1,2,3 условно обозначает область применения в зависимости от нормативной снеговой нагрузки: 1-70кг/м²; 2-100кг/м²; 3-150 кг/м².

6.2. Плиты с отверстиями через дефис имеют добавочный индекс „О" а цифра, сопровождающая индекс, указывает номинальные размеры сторон отверстий в дециметрах.

6.3. Плиты покрытия, устанавливаемые у температурного шва или у торца здания (кроме кирпичных торцов) имеют добавочный индекс „Т". Последующие две цифры указывают толщину утеплителя в сантиметрах.

6.4. Например: марка ПДФ-63-10 означает плиты покрытия на деревянном каркасе с фанерной обшивкой, пролетом 6м, для районов с нормативной снеговой нагрузкой 150кг/м², при толщине утеплителя 10см.

6.5. Марки плит наносятся несмываемой краской на торцевой поверхности каждой плиты.

Зона	Поз.	Обозначение	Наименование	Количество на исполнение 1.865-7-2-1000										Примечание
				–	01	02	03	04	05					
			Документация											
		1.865-7-2-0000 ТО	Техническое описание	x	x	x	x	x	x					
		1.865-7-2-1000 СБ	Сборочный чертеж	x	x	x	x	x	x					
			Сборочные единицы											
	1	1.865-7-2-1100	Каркас ДК1	1										
		-01	Каркас ДК2		1									
		-02	Каркас ДК3			1								
		-03	Каркас ДК4				1							
		-04	Каркас ДК5					1						
		-05	Каркас ДК6						1					
			Условное наименов.	ПДФ-61	ПДФ-62	ПДФ-63	ПДФ-61-Т	ПДФ-62-Т	ПДФ-63-Т					

ГИП	Глассон С.Н.		
Нач.отд.	Бирко Е.С.		
Гл.спец.	Седов В.В.		
Рук.гр.	Степук Л.П.		
Ст.инж.	Витошова		

1.865-7-2-1000

Плита покрытия ПДФ

Стад.	Лист	Листов
Р	1	2

Минсельстрой СССР ЦНИИЭПсельстрой г. Апрелевка

Формат	Зона	Поз.	Обозначение	Наименование	Количество на исполнение 1.865-7-2-1000										Примечание
					–	01	02	03	04	05					
				Фанера $\frac{Б\ ГОСТ\ 3916-69}{сорт\ ^{В}/_{ВВ}\ \gamma=5\text{-}10\%}$											
54		2	1.865-7-2-1001	1490×5980	1	1	1	1	1	1					0,00535 м³
				Стандартные изделия											
		3		Гвозди К3×40 ГОСТ4028-63*	47	47	47	47	47	47					
		4		Гвозди К3×70 ГОСТ4028-63*	22	22	22	26	26	26					
				Материалы											
				Полиэтиленовая											
				пленка ГОСТ10354-73	10,52	10,46	10,40	10,52	10,46	10,40					м²
				Плиты минераловатные											
				ГОСТ9573-72											м³ по проекту
				ДВП γ=150 кг/м³ ГОСТ4598-74*	0,072	0,069	0,062	0,072	0,069	0,062					м³
				Клей КБ-3	1,09	1,09	1,09	1,09	1,09	1,09					кг

Гвозди защитить от коррозии гальваническим цинкованием или кадмированием при толщине покрытия 20-40 мкм.

1.865-7-2- -1000; -01; -02

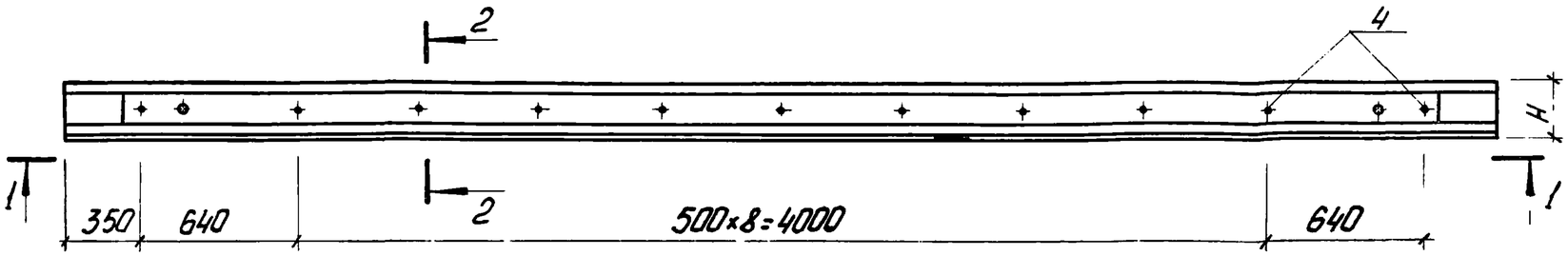

-03; -04; -05

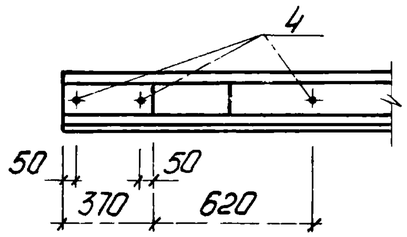

1-1

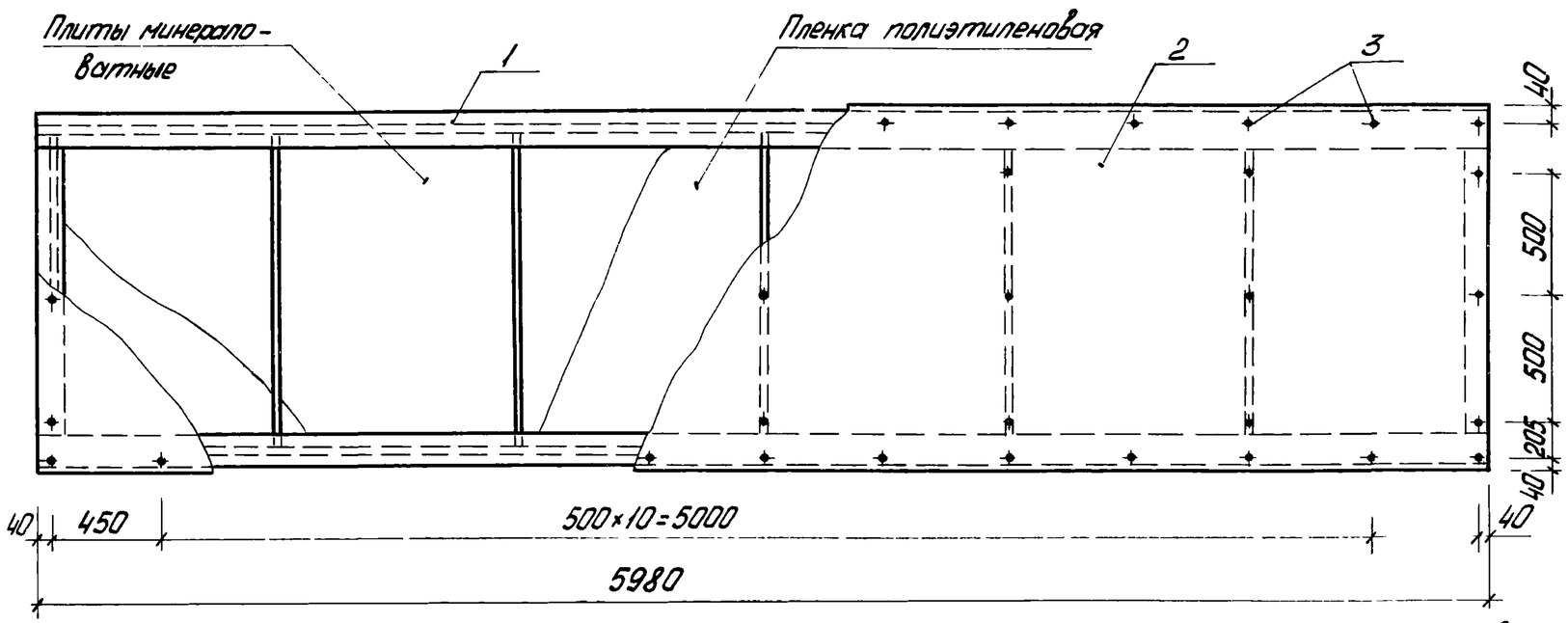

Обозначение	Марка	H мм	Масса, кг
1.865-7-2 -1000	ПДФ-61	204	311.0
-01	ПДФ-62	214	333.0
-02	ПДФ-63	234	362.0
-03	ПДФ-61-Т	204	311.0
-04	ПДФ-62-Т	214	333.0
-05	ПДФ-63-Т	234	362.0

Расход древесины смотри в номенклатуре Вып. 0.

1. Шаг расстановки гвоздей принят для условия приклеивания фанерной обшивки в прессах, при применении гвоздевой запрессовки фанеры шаг гвоздей равен 300 мм.
2. Масса плит покрытия дана при наибольшей толщине утеплителя.

2-2

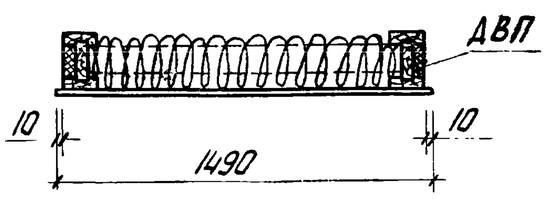

ГИП	Глоссон С.Н.		1.865-7-2- 1000 СБ
Нач.отд.	Бирко Е.С		Плита покрытия ПДФ. Сборочный чертеж
Гл.спец.	Седов В.В.		Стад. Р; Масса см. табл.; Масштаб 1:25
Рук. гр.	Степук Л.П.		Лист; Листов 1
Ст.инж.	Виташова		Минсельстрой СССР ЦНИИЭПсельстрой г. Сарапулка

Формат	Зона	Поз.	Обозначение	Наименование	Количество на исполнение 1.865-7-2-1100										Примечание
					–	01	02	03	04	05					
				Документация											
			1.865-7-2-0000 ТО	Техническое описание	×	×	×	×	×	×					
			1.865-7-2-1100 СБ	Сборочный чертеж	×	×	×	×	×	×					
				Сборочные единицы											
12		1	1.865-7-2-1110	Ребро продольное Р1	2			2							
			-01	Ребро продольное Р2		2			2						
			-02	Ребро продольное Р3			2			2					
12		2	1.865-7-2-1120	Ребро поперечное Р4	2			2							
			-01	Ребро поперечное Р5		2			2						
			-02	Ребро поперечное Р6			2			2					
				Условное наименован.	ДК1	ДК2	ДК3	ДК4	ДК5	ДК6					

ГИП	Глассонс.Н.		
Нач.отд.	Бирко Е.С.		
Гл.спец.	Седов В.В.		
Рук.гр.	Степук Л.		
Ст.инж.	Виташова Л.		

1.865-7-2-1100

Каркас ДК1 ÷ ДК6

Стад.	Лист	Листов
Р	1	2

Минсельстрой СССР
ЦНИИЭПсельстрой
г. Апрелевка

Формат	Зона	Поз.	Обозначение	Наименование	Количество на исполнение 1.865-7-2-1100										Примечание
					–	01	02	03	04	05					
				Детали											
11		3	1.865-7-2-1122 -03	Ребро поперечное Р10	5			5							
			-04	Ребро поперечное Р11		5			5						
			-05	Ребро поперечное Р12			5			5					
64		4	1.865-7-2-1101	Вкладыш опорный 30×120×260	4	4	4	4	4	4					0,0009 м³
				Доска 2сорта 1) ГОСТ 8486-66 сосна,ель У-10±2%											
				Стандартные изделия											
		5		Шурупы А5×70.09.2 ГОСТ1145-70*	18	18	18	18	18	18					
		6		Гвозди К3×70 ГОСТ4028-63*	20	20	20	20	20	20					
				Материалы											
				Клей КБ-3	0,69	0,74	0,79	0,69	0,74	0,79					кг

1) С учетом дополнительных требований в отношении допустимых пороков для элементов II категории деревянных конструкций по СНиП II-В.4-71*.

Гвозди защитить от коррозии гальваническим цинкованием или кадмированием при толщине покрытия 20-40 мкм.

Рис.1

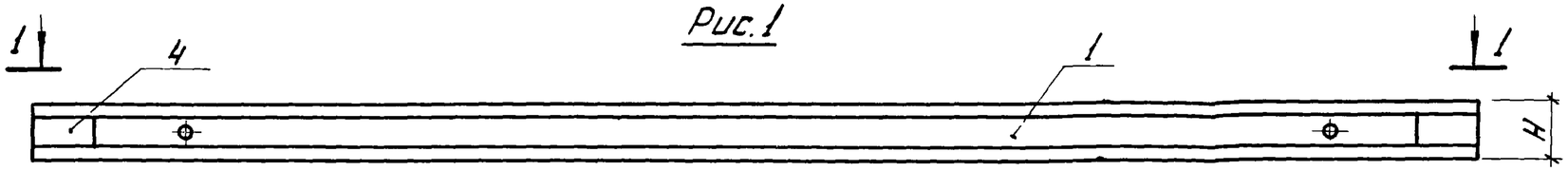

2-2 повернуто

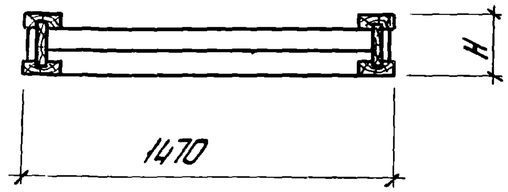

Рис.2 - остальное см. рис.1

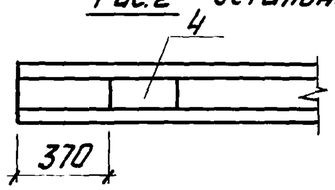

1-1

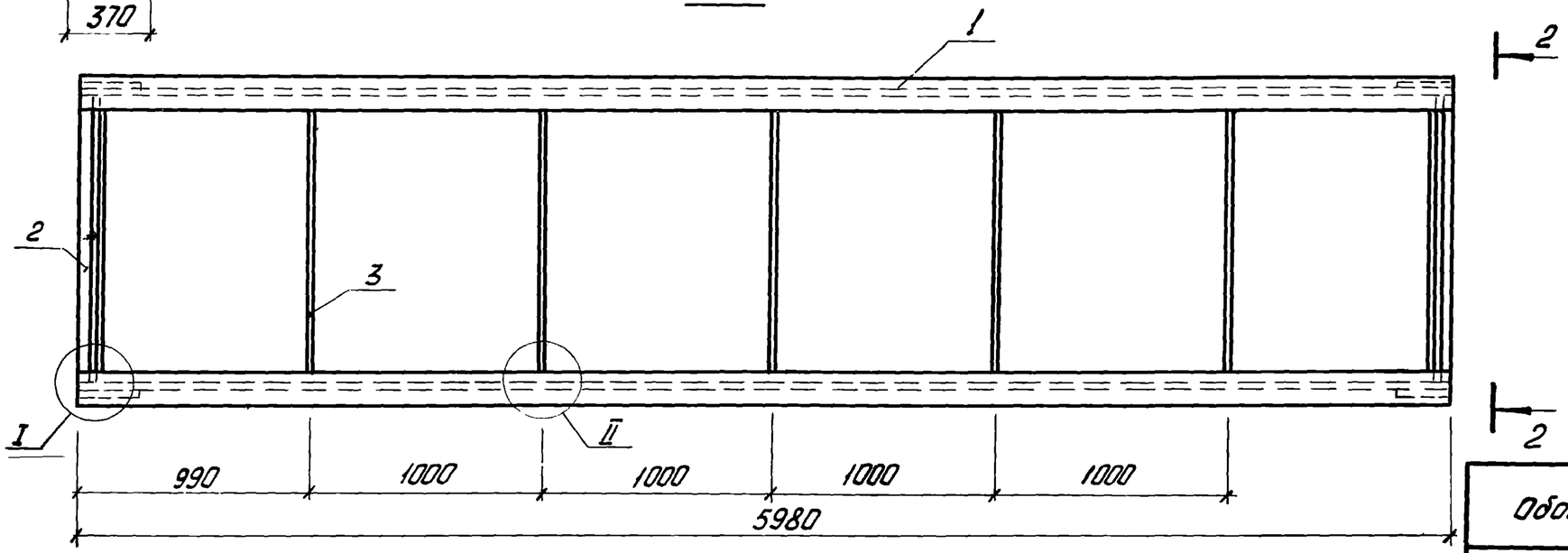

Сечение 3-3

Для исполнения с порядковым номером	Рис.
-00; -01; -02	3
-03; -04; -05	4

Основное исполнение, не имеющее порядкового номера, обозначено „00".

Обозначение	Марка	Рис.	H мм	Масса, кг
1.865-7-2 -1100	ДК1	1	204	140,0
-01	ДК2		214	164,0
-02	ДК3		234	196,0
-03	ДК4	2	204	140,0
-04	ДК5		214	164,0
-05	ДК6		234	196,0

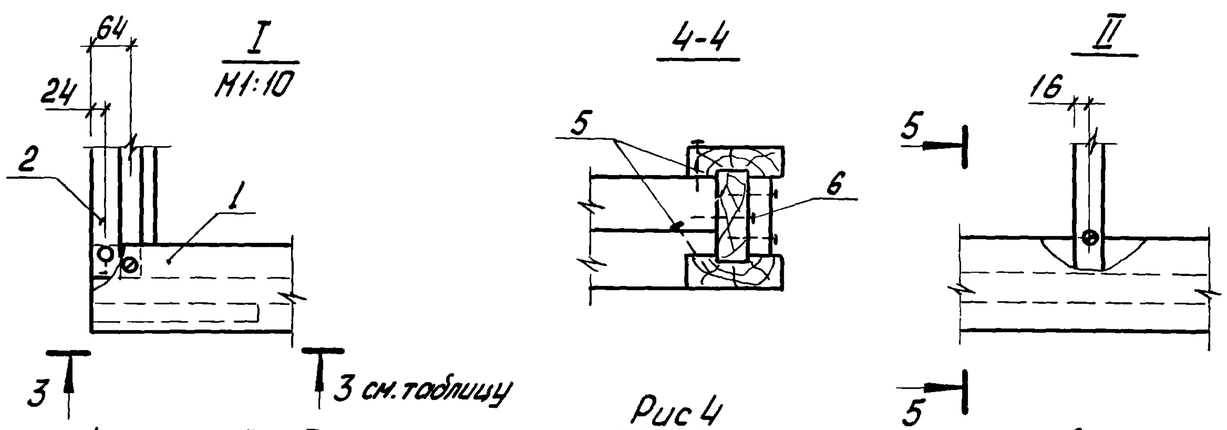

Все узлы на клею с шурупным прижимом.

Рис.3

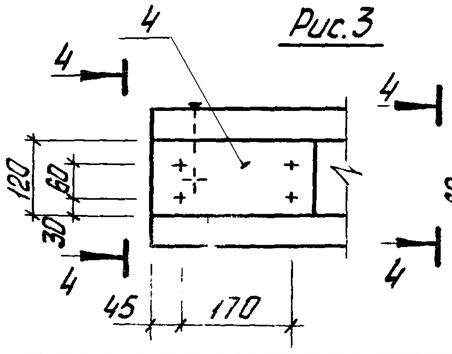

Рис 4

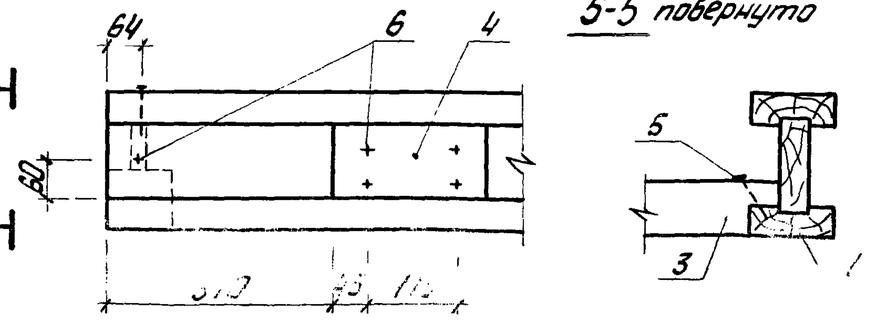

ГИП	Глассон		1.865-7-2- 1100СБ
Нач.отд.	Бирко		
Гл.спец.	Седов В.В.		Каркас ДК1÷ДК6 Сборочный чертеж
Рук.гр.	Степук		
Инж.	Радчикова		

Стад.	Масса	Масштаб
Р	См. табл.	1:25
Лист	Листов 1	

Мо... ...ой СССР

1-1
М1:5

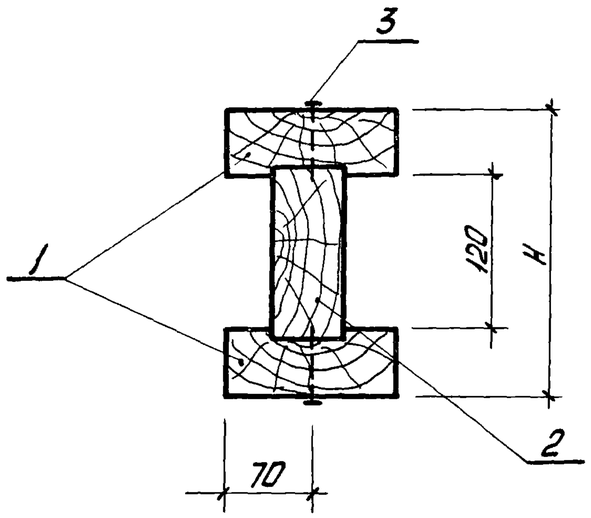

Формат	Зона	Поз.	Обозначение	Наименование	Количество на исполнение 1.865-7-2-1110										Примечание
					-	01	02								
				Документация											
			1.865-7-2-0000 ТО	Техническое описание	x	x	x								
			1.865-7-2-1110	Сборочный чертеж	x	x	x								
				Детали											
11		1	1.865-7-2-1111	Полка П1	2										
			-01	Полка П2		2									
			-02	Полка П3			2								
11		2	1.865-7-2-1112	Стенка С1	1										
			-01	Стенка С2		1									
			-02	Стенка С3			1								
				Стандартные изделия											
		3		Гвозди К4х120 ГОСТ 4028-63*	44	44	44								
				Материалы											
				Клей КБ-3	0,28	0,30	0,35								кг
				Условное наименование	Р1	Р2	Р3								

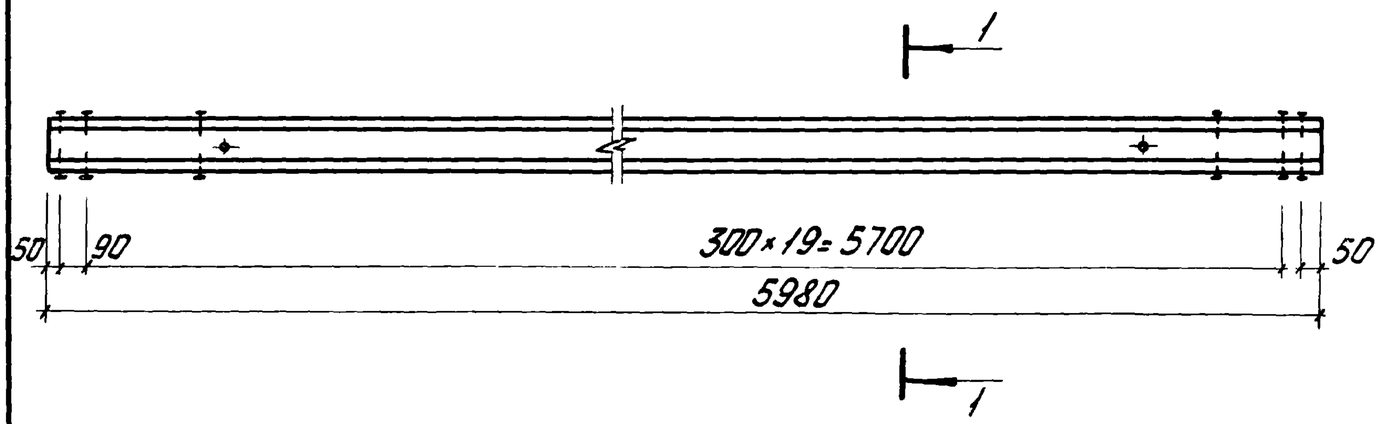

Гвозди защитить от коррозии гальваническим цинкованием или кадмированием при толщине покрытия 20-40 мкм.

Обозначение	Марка	H мм	Объем $м^3$
1.865-7-2-1110	Р1	198	0.098
-01	Р2	208	0,114

ГИП	Глассон С.Н.		
Нач.отд.	Бирко Е.С.		
Гл.спец.	Седов В.В.		
Рук.гр.	Степук Л.П.		
Инженер	Рябчикова Н.		

1.865-7-2-1110

Ребро продольное
Р1 ÷ Р3

Стад.	Масса	Масшт.
Р		1:25
Лист	Листов 1	

Минсельстрой СССР
ЦНИИЭПсельстрой
г. Апрелевка

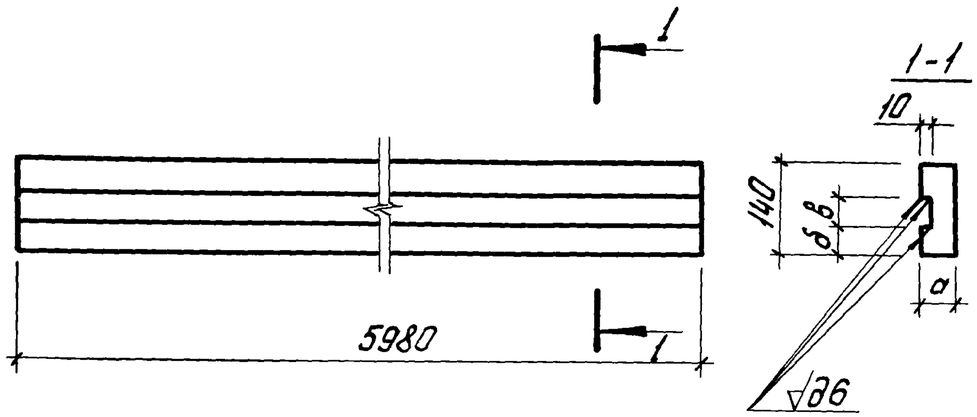

Обозначение	Размеры, мм			Объем древесины $м^3$
	а	б	в	
1.865-7-2-1111	39	50,5	39	0,033
-01	44	48	44	0,037
-02	54	43	54	0,045

Качество древесины должно удовлетворять II категории элементов деревянных конструкций по СНиП II-В4-71*

ГИП	Глассон		1.865-7-2-1111
Нач.отд.	Бирко Е.С.		
Гл.спец.	Седов В.В.		
Рук.гр.	Степук Л.П.		Полка П1 ÷ П3
Ст.техн.	Панкратова		

Стад.	Масса	Масшт.
Р		1:10
Лист	Листов 1	

Пиломатериалы ГОСТ 8486-66 сосна или ель $\gamma = 10 \pm 2\%$

Минсельстрой СССР ЦНИИЭПсельстрой г. Апрелевка

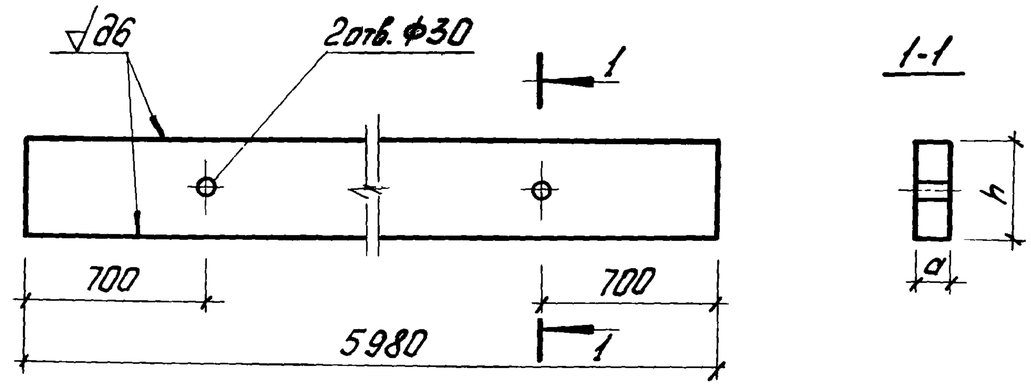

Обозначение	Размеры, мм		Объем древесины $м^3$
	а	h	
1.865-7-2-1112	39	140	0,033
-01	44	140	0,037
-02	54	140	0,045
-03	40	120	0,029
-04	45	120	0,032
-05	50	120	0,036

Качество древесины должно удовлетворять II категории элементов деревянных конструкций по СНиП II-В.4-71*.

ГИП	Глассон		1.865-7-2-1112
Нач.отд.	Бирко Е.С.		
Гл.спец.	Седов В.В.		
Рук.гр.	Степук Л.П.		Стенка С1 ÷ С3
Ст.техн.	Панкратова		

Стад.	Масса	Масшт.
Р		1:10
Лист	Листов 1	

Пиломатериалы ГОСТ 8486-66 сосна или ель $\gamma = 10 \pm 2\%$

Минсельстрой СССР ЦНИИЭПсельстрой г. Апрелевка

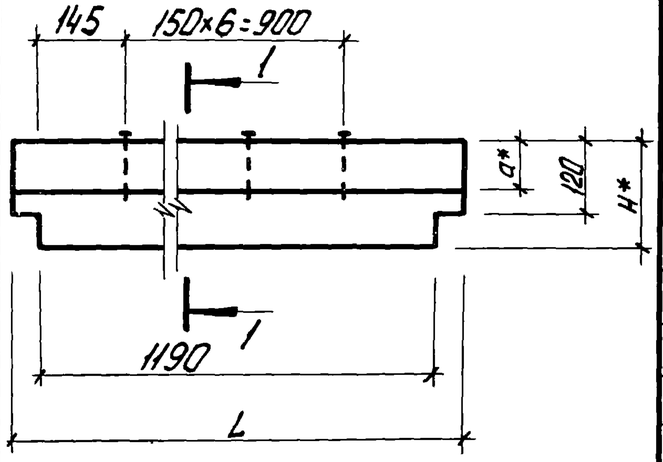

1-1

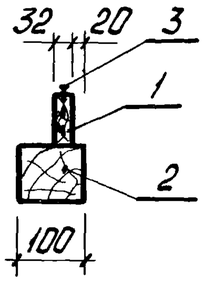

Формат	Зона	Поз.	Обозначение	Наименование	Количество на элемент										Примечание
					–	01	02								
				Документация											
			1.865-7-2-0000 ТО	Техническое описание	x	x	x								
			1.865-7-2-1120	Сборочный чертеж	x	x	x								
				Детали											
				Доска 2 сорта 1) ГОСТ 8486-66 сосна, ель $J \leq 10 \div 2\%$											
54		1	1.865-7-2-1121	32×89; L=1291	1										0,0037 м³
			-01	32×84; L=1286		1									0,0035 м³
			-02	32×84; L=12[illegible]			1								0,0034 м³
11		2	1.865-7-2-1122	Ребро поперечное Р7	1										
			-01	Ребро поперечное Р8		1									
			-02	Ребро поперечное Р9			1								
				Стандартные изделия											
				Гвозди К4×100 ГОСТ 4028-63*	7	7	7								
				Материалы											
				Клей КБ-3	0,016	0,016	0,016								кг
				Условное наименов.	Р4	Р5	Р6								

1) С учетом дополнительных требований в отношении допустимых пороков для элементов II категории деревянных конструкций по СНиП II-В4-71*.

* Размеры для справок

Поверхность доски (поз 1), примыкающую к поз. 2 строгать по 6 классу обработки.

Обозначение	Марка	Размеры, мм			Объем м³
		a*	H*	L	
1.865-7-2-1120	Р4	89	159	1291	0,012
-01	Р5	84	164	1286	0,013
-02	Р6	84	174	1276	0,014

ГИП	Глассон С.Н.	
Нач. отд.	Бирко Е.С.	
Гл. спец.	Седов В.В.	
Рук. гр.	Степук Л.П.	
Ст. инж.	Виташева	

1.865-7-2-1120

Ребро поперечное Р4÷Р6

Стад.	Масса	Масшт.
Р		1:10
Лист	Листов 1	

Минсельстрой СССР ЦНИИЭПсельстрой г. Апрелевка

16156 13

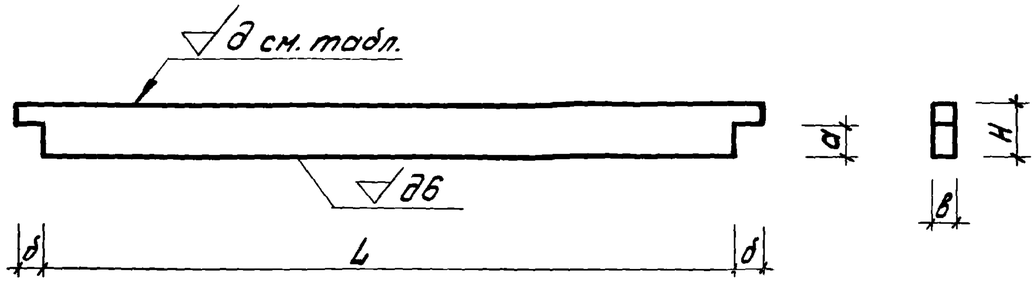

Обозначение	Класс чис-тоты а	Размеры, мм					Объем древесин. м³
		а	б	в	L	H	
1.865-7 -2- 1122	6	39	50,5	100	1190	70	0,008
-01	6	44	48	100	1190	80	0,009
-02	6	54	43	100	1190	90	0,011
-03	2	39	50,5	32	1190	70	0,003
-04	2	44	48	32	1190	80	0,003
-05	2	54	43	32	1190	90	0,003
-06	2	39	50,5	32	1190	159	0,006
-07	2	44	48	32	1190	164	0,006
-08	2	54	43	32	1190	174	0,007
-09	2	60	60	32	460	159	0,002
-010	2	60	60	32	460	164	0,002
-011	2	60	60	32	460	174	0,002
-012	2	60	60	32	860	159	0,004
-013	2	60	60	32	860	164	0,004
-014	2	60	60	32	860	174	0,004

Качество древесины должно удовлетворять II категории элементов деревянных конструкций по СНиП II-В.4-71*

ГИП	Глассон С.Н.	
Нач.отд.	Бирко Е.С.	
Гл.спец.	Седов В.В.	
Рук.гр.	Степук Л.П.	
Ст.инж.	Виташова Л.	

1.865-7 -2-1122

Ребро поперечное

Р1 ÷ Р21

Стад.	Масса	Масштаб
Р		
Лист	Листов 1	

Пиломатериалы ГОСТ 8486-86 сосна или ель $\gamma = 10 \pm 2\%$

Госстрой СССР ЦНИИЭПсельстрой г. Апрелевка

Формат	Зона	Поз.	Обозначение	Наименование	Количество на исполнение 1.865-7-2-2000										Примечание
					-	01	02								
				Документация											
			1.865-7-2-0000 ТО	Техническое описание	x	x	x								
			1.865-7-2-2000 СБ	Сборочный чертеж	x	x	x								
				Сборочные единицы											
			1.865-7-2-2100	Каркас ДК7	1										
			-01	Каркас ДК8		1									
			-02	Каркас ДК9			1								
				Фанера $\frac{\text{Б ГОСТ3916-69}}{\text{сорт В/ВВ } \gamma = 5\text{-}10\%}$											
64		2	1.865-7-2-2001	1490×5980	1	1	1								0,00535 м³
					Условное наименован.	ПДФ-61-03	ПДФ-62-03	ПДФ-63-03							

ГИП	Глассон С.Н.		
Нач. отд.	Бирко Е.С.		
Гл. спец.	Седов В.В.		
Рук. гр.	Степук Л.П.		
Инжен.	Радишкова Н.		

1.865-7-2-2000

Плита покрытия ПДФ с отверстием 300×300

Стад.	Лист	Листов
Р	1	2

Минсельстрой СССР ЦНИИЭПсельстрой г. Апрелевка

Формат	Зона	Поз.	Обозначение	Наименование	Количество на исполнение 1.865-7-2-2000										Примечание
					-	01	02								
				Стандартные изделия											
		3		Гвозди К3×70 ГОСТ 4028-63*	22	22	22								
		4		Гвозди К3×40 ГОСТ 4028-63*	55	55	55								
				Материалы											
				Пленка полиэтиленовая ГОСТ 10354-73	11,45	11,39	11,32								м²
				Плиты минераловатные ГОСТ 9573-72											м³ по проект.
				ДВПУ γ=150 кг/м³ ГОСТ 4598-74*	0,72	0,69	0,62								м³
				Клей КБ-3	1,13	1,13	1,13								кг

Гвозди защитить от коррозии гальваническим цинкованием или кадмированием при толщине покрытия 20-40 мкм.

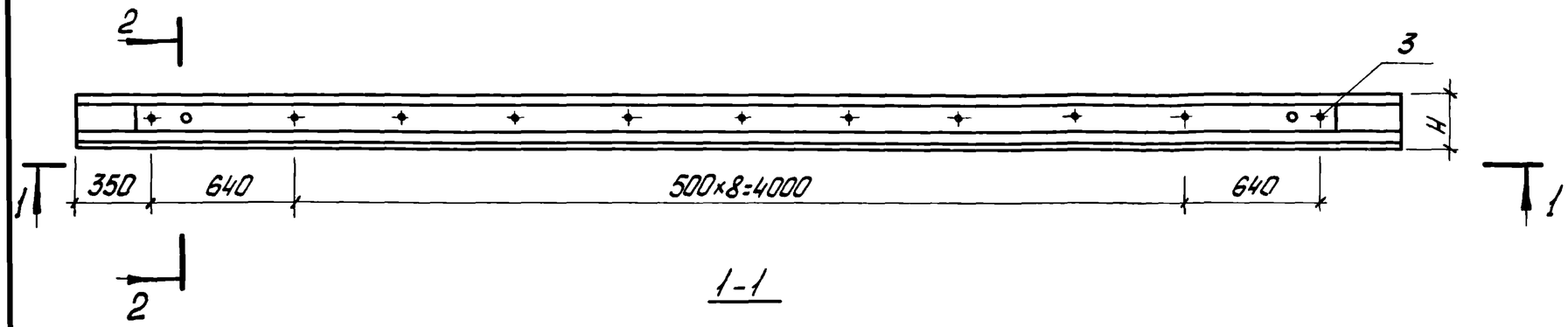

1-1

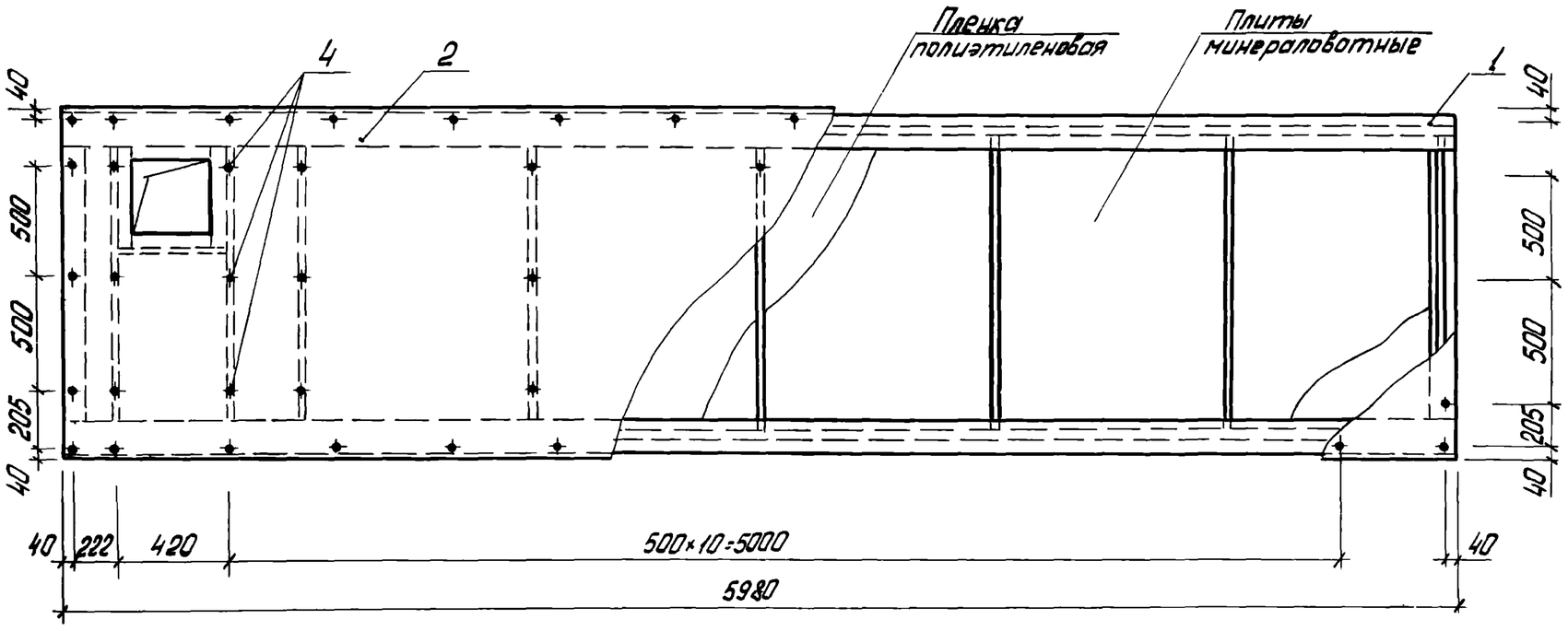

Обозначение	Марка	H мм	Масса, кг
1.865-7-2-2000	ПДФ-61-03	204	307,0
-01	ПДФ-62-03	214	331,0
-02	ПДФ-63-03	234	382,0

Расход древесины смотри в номенклатуре вып. 0.

2-2

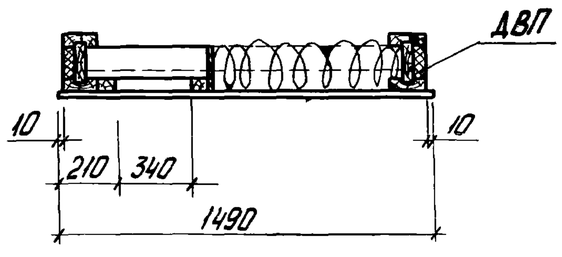

1. Шаг расстановки гвоздей принят для условия приклеивания фанерной обшивки в прессах, при применении гвоздевой запрессовки фанеры шаг гвоздей равен 300 мм.
2. Масса плит покрытия дана при наибольшей толщине утеплителя.
3. Отверстие в обшивке плиты вырезать по месту.

ГИП	Глассон С.Н.		1.865-7-2-2000 СБ
Нач.отд.	Бирко Е.С.		
Гл.спец.	Себов В.В.		Плита покрытия ПДФ с отверстием 300×300 Сборочный чертеж
Рук. гр.	Стелук Л.П.		
Инженер	Мазурона Л.В.		

Стад	Масса	Масшт.
Р	см. табл.	1:25
Лист	Листов 1	

Мин... ...ой СССР
ЦН ...льстрой
г. Апрелевка

Формат	Зона	Поз.	Обозначение	Наименование	Количество на исполнение 1.865-7-2-2100										Примечание
					-	01	02								
				Документация											
			1.865-7-2-0000 ТО	Техническое описание	x	x	x								
			1.865-7-2-1100 СБ	Узлы I, II	x	x	x								
			1.865-7-2-2100 СБ	Сборочный чертеж	x	x	x								
				Сборочные единицы											
12		1	1.865-7-2-1100	Ребро продольное Р1	2										
			-01	Ребро продольное Р2		2									
			-02	Ребро продольное Р3			2								

Условное наименов.			
	АК7	АК8	АК9

ГИП	Глассонс.Н.		
Нач.отд.	Бирко Е.С.		
Гл.спец.	Седов В.В.		
Рук. гр.	Степук Л.П.		
Ст.инж.	Вилашова Л.		

1.865-7-2-2100

Каркас АК7÷АК9

Стад.	Лист	Листов
Р	1	4

Минсельстрой СССР
ЦНИИЭПсельстрой
г. Апрелевка

Формат	Зона	Поз.	Обозначение	Наименование	Количество на исполнение 1.865-7-2-2100										Примечание
					-	01	02								
12		2	1.865-7-2-2110	Ребро каркаса Р22	1										
			-01	Ребро каркаса Р23		1									
			-02	Ребро каркаса Р24			1								
12		3	-03	Ребро каркаса Р25	1										
			-04	Ребро каркаса Р26		1									
			-05	Ребро каркаса Р27			1								
12		4	-06	Ребро каркаса Р28	1										
			-07	Ребро каркаса Р29		1									
			-08	Ребро каркаса Р30			1								
12		5	1.865-7-2-1120	Ребро поперечное Р4	2										
			-01	Ребро поперечное Р5		2									
			-02	Ребро поперечное Р6			2								

Инв. № подл. | Подп. и дата | Взам. инв. №

Формат	Зона	Поз.	Обозначение	Наименование	Количество на исполнение 1.865-7-2-2100										Примечание
					–	01	02								
				Детали											
11		6	1.865-7-2-1122 -03	Ребро поперечное Р10	5										
			-04	Ребро поперечное Р11		5									
			-05	Ребро поперечное Р12			5								
				Брус 2 сорта ГОСТ 8486-66											
				сосна, ель γ=10±2%											
Б4		7	1.865-7-2-2101	60×60 ℓ=340	1	1	1								0,0012 м³
				Вкладыш опорный 30×120×260											
				Изделия 2 сорта 1) ГОСТ 8486-66											
Б4		8	1.865-7-2-1101	сосна, ель γ=10±2%	4	4	4								0,0009 м³

Формат	Зона	Поз.	Обозначение	Наименование	Количество на исполнение 1.865-7-2-2100										Примечание
					–	01	02								
				Стандартные изделия											
		9		Шурупы А5×70.09.2 ГОСТ 1145-70*	24	24	24								
		10		Гвозди К3×70 ГОСТ 4028-63*	24	24	24								
		11		Гвозди К4×100 ГОСТ 4028-63*	3	3	3								
				Материалы											
				Клей КБ-3	0,71	0,76	0,82								кг

1) С учетом дополнительных требований в отношении допустимых пороков для элементов II категории деревянных конструкций по СНиП II-В 4-71*.

Гвозди защитить от коррозии гальваническим цинкованием или кадмированием при толщине покрытия 20-40 мкм.

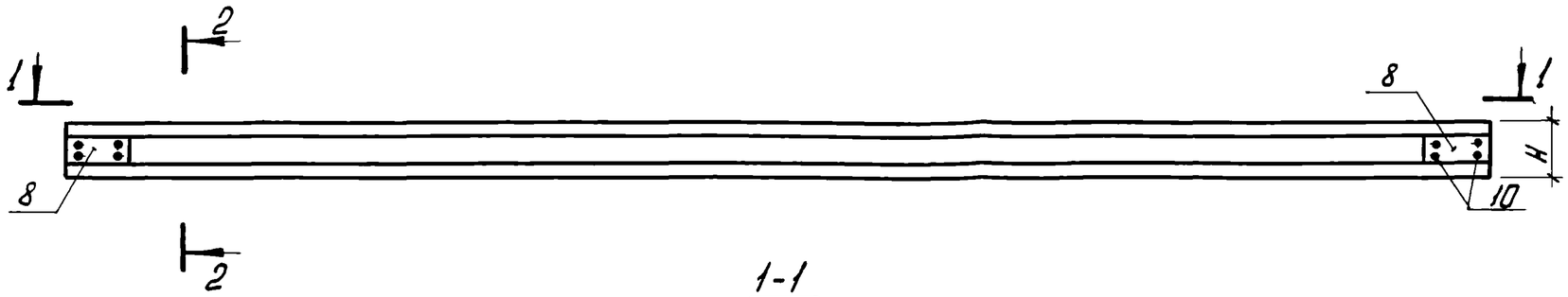

1-1

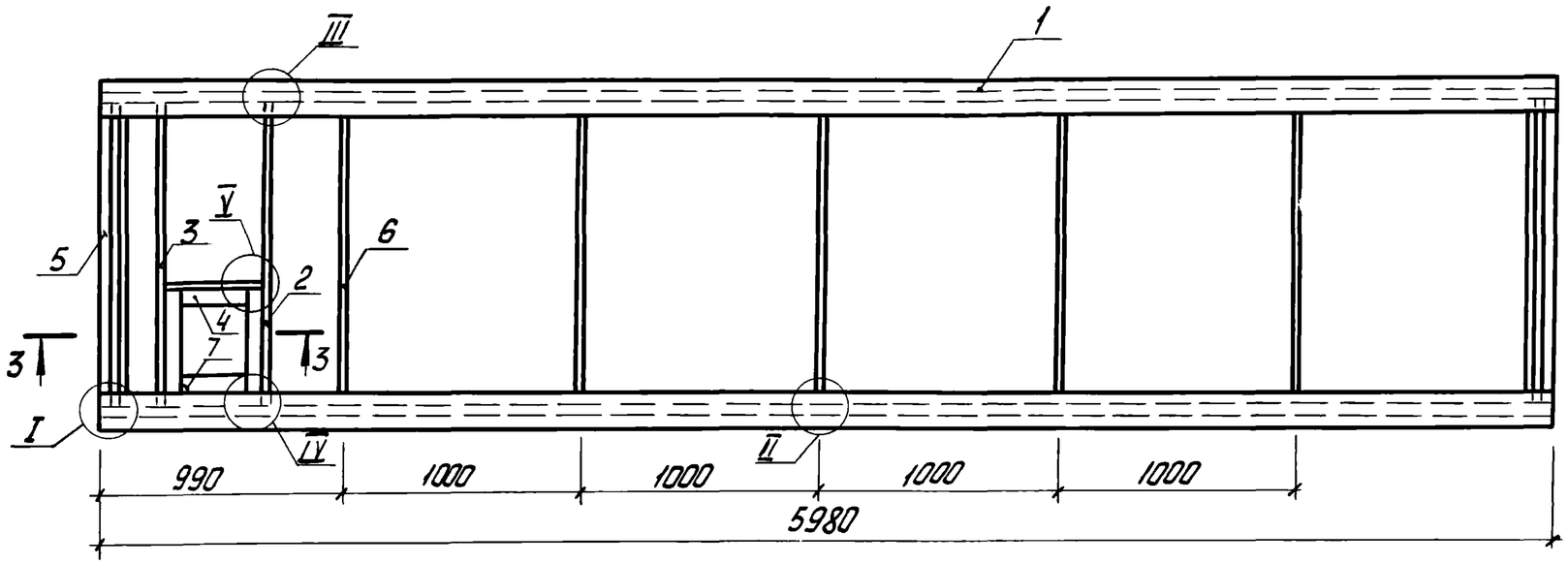

2-2

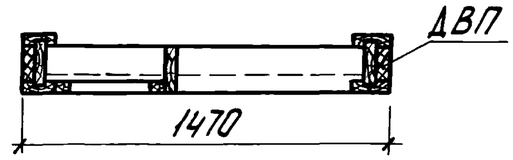

3-3
М1:10

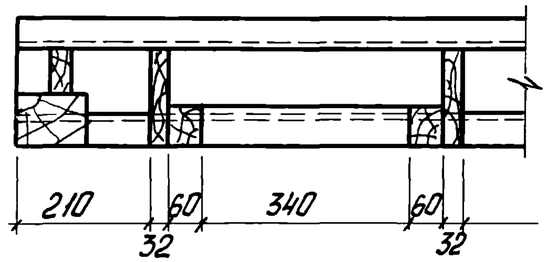

III
М1:10

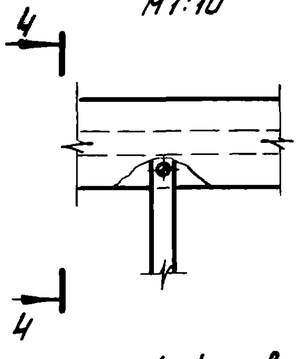

IV
М1:10

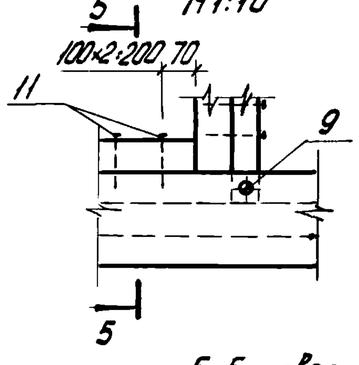

V
М1:10

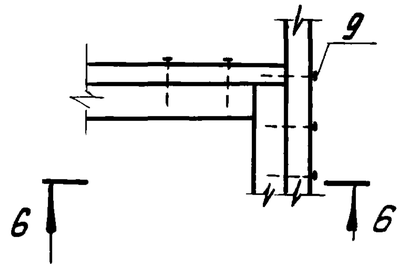

4-4 повернуто

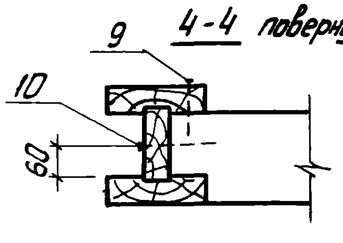

5-5 повернуто

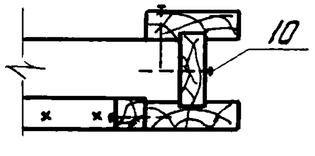

6-6

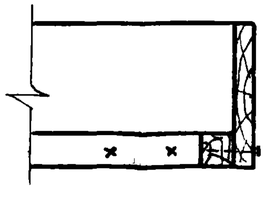

Обозначение	Марка	H мм	Масса, кг
1.865-7-2-2100	ДК7	198	151,4
-01	ДК8	208	175,4
-02	ДК9	228	207,3

Все узлы на клею с шурупным прижимом.

ГИП	Глассон		
Нач.отд.	Бирко Е.С.		
Гл.спец.	Седов В.В.		
Рук.гр.	Степук Л.Л.		
Инженер	Рябчикова		

1.865-7-2-2100 СБ

Каркас ДК7 ÷ ДК9.
Сборочный чертеж

Стад	Масса	Масшт.
Р	см. табл.	1:25

Лист | Листов 1

Минсельстрой СССР
ЦНИИЭПсельстрой
г. Апрелевка

Рис. 1

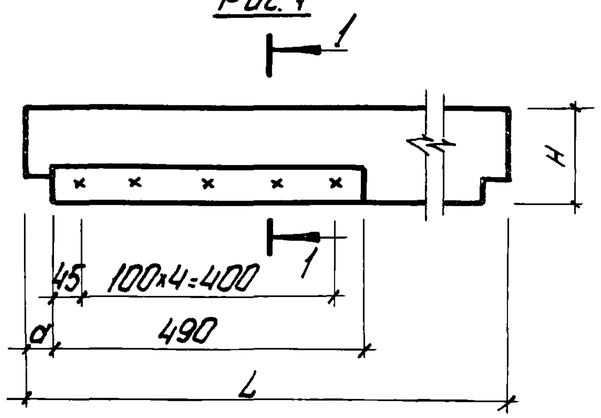

1-1

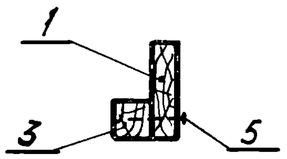

Рис. 2

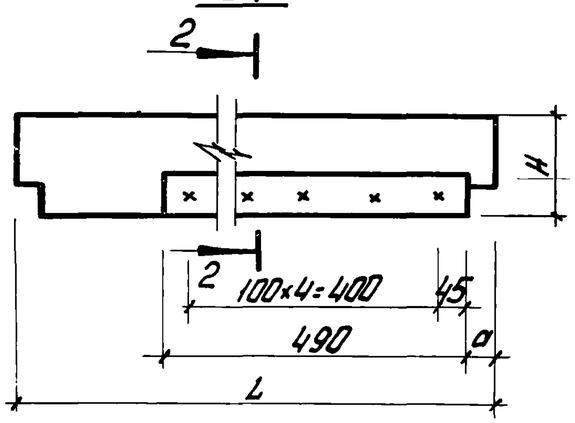

2-2

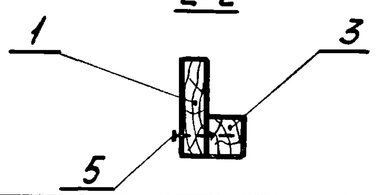

Рис 3

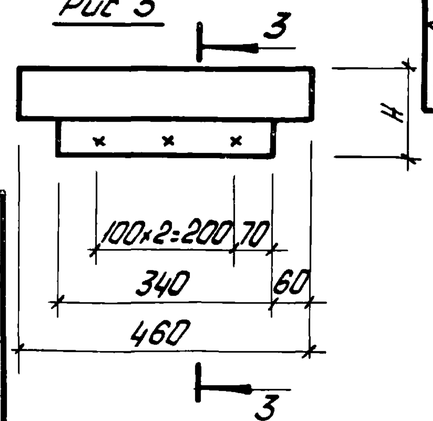

3-3

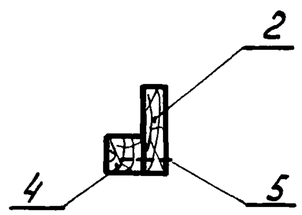

Формат	Зона	Поз.	Обозначение	Наименование	Количество на исполнение 1.865-7-2-2110										Примечание
					–	01	02	03	04	05	06	07	08		
				Документация											
			1.865-7-2-0000 ТО	Техническое описание	x	x	x	x	x	x	x	x	x		
			1.865-7-2-2110 СБ	Сборочный чертеж	x	x	x	x	x	x	x	x	x		
				Детали											
11		1	1.865-7-2-1122 -06	Ребро поперечное Р13	1			1							
			-07	Ребро поперечное Р14		1			1						
			-08	Ребро поперечное Р15			1			1					
11		2	-09	Ребро продольное Р16							1				
			-010	Ребро продольное Р17								1			
			-011	Ребро продольное Р18									1		
				Брус 2 сорта ГОСТ 8486-66 сосна; ель влажность 10±2 %											
Б4		3	1.865-7-2-2111	60×60 L=490	1	1	1	1	1	1					0,0033 м³
Б4		4	1.865-7-2-2101	60×60 L=340							1	1	1		0,0012 м³
				Стандартные изделия											
		5		Гвозди К3×70 ГОСТ 4028-63*	5	5	5	5	5	5	3	3	3		
				Условное наименование	Р22	Р23	Р24	Р25	Р26	Р27	Р28	Р29	Р30		

Обозначение	Рис.	Размеры, мм H	a	L	Масса, кг
1.865-7-2-2110	1	159	50,5	1290	4,62
-01		164	48	1286	4,92
-02		174	43	1276	5,22
-03	2	159	50,5	1290	4,62
-04		164	48	1286	4,92
-05		174	43	1276	5,22
-06	3	159	–		1,92
-07		164	–		1,92
-08		174	–		1,92

ГИП	Глассон С.Н.	
Нач.отд.	Бурко Е.С.	
Гл.спец.	Седов В.В.	
Рук. гр.	Степук Л.П.	
Инженер	Рабчикова Н.	

1.865-7-2-2110

Ребро каркаса Р22÷Р30

Стад	Масса	Масшт.
Р	см. табл.	1:10
Лист	Листов 1	

Минсельстрой СССР ЦНИИЭП сельстроя Деревня

16156 20

Формат	Зона	Поз.	Обозначение	Наименование	Количество на исполнение 1.865-7-2-3000										Примечание
					–	01	02								
				Документация											
			1.865-7-2-0000 ТО	Техническое описание	×	×	×								
			1.865-7-2-3000 СБ	Сборочный чертеж	×	×	×								
				Сборочные единицы											
12		1	1.865-7-2-3100	Каркас ДК10	1										
			-01	Каркас ДК11		1									
			-02	Каркас ДК12			1								
				Фанера 6 ГОСТ 3916-69											
				сорт В/ВВ φ= 5-10%											
54		2	1.865-7-2-3001	1490×5980	1	1	1								0,00535 м³
				Условное наименован.	ПДФ-61-07	ПДФ-62-07	ПДФ-63-07								

ГИП	Глассан С.Н.	
Нач.отд.	Бирко Е.С.	
Гл.спец.	Седов В.В.	
Рук.гр.	Степук Л.П.	
Инженер	Рябчикова Н.	

1.865-7-2-3000

Плита покрытия ПДФ с отверстием 700×700

Стад.	Лист	Листов
Р	1	2

Минсельстрой СССР ЦНИИЭПсельстрой г. Апрелевка

Формат	Зона	Поз.	Обозначение	Наименование	Количество на исполнение 1.865-7-2-3000										Примечание
					–	01	02								
				Стандартные изделия											
		3		Гвозди К3×40 ГОСТ 4028-63*	52	52	52								
				Материалы											
				Пленка полиэтиленовая											
				ГОСТ 10354-73	10,87	10,80	10,73								м²
				Плиты минераловатные											
				ГОСТ 9573-72*											м³ по проекту
				Клей КБ-3	1,14	1,14	1,14								кг

Гвозди защитить от коррозии гальваническим цинкованием или кадмированием при толщине покрытия 20-40 мкм.

1-1

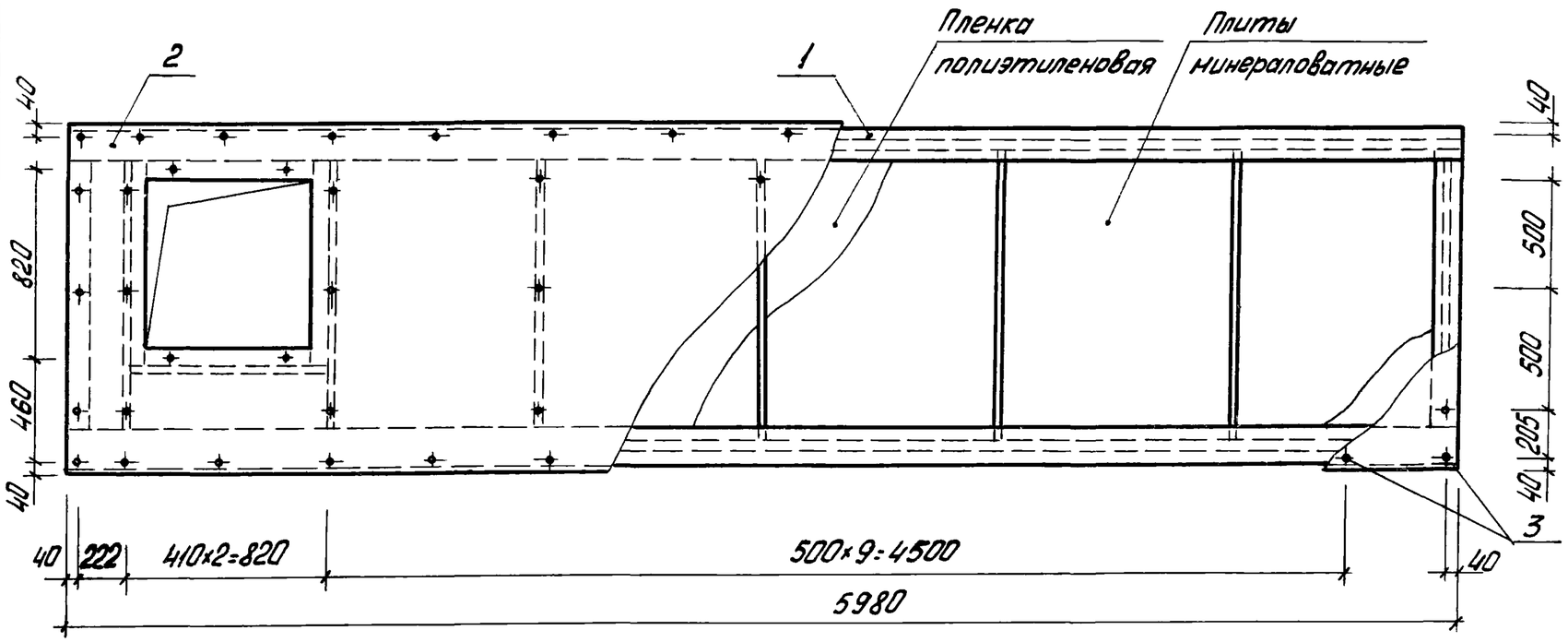

Обозначение	Марка	H мм	Масса, кг
1.865-7-2-3000	ПДФ-61-07	204	338,0
-01	ПДФ-62-07	214	365,0
-02	ПДФ-63-07	234	402,0

Расход древесины смотри в номенклатуре вып. 0.

2-2

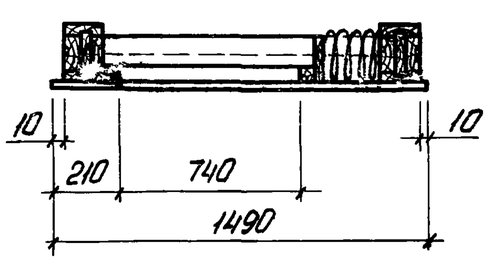

1. Шаг расстановки гвоздей принят для условия приклеивания фанерной обшивки в прессах, при применении гвоздевой запрессовки фанеры шаг гвоздей равен 300мм.
2. Масса плит покрытия дана при наибольшей толщине утеплителя.
3. Отверстие в обшивке плиты вырезать по месту.

ГИП	Глассон С.И.		1.865-7-2-3000 СБ
Нач. отд.	Бурко Е.С.		
Гл. спец.	Сёдов В.В.		Плита покрытия ПДФ с отверстием 700×700 Сборочный чертеж
Рук. гр.	Степук Л.П.		
Ст. инж.	Витошева Л.		

Стад.	Масса	Масшт.
Р	см. табл.	1:25
Лист	Листов 1	

Минсельстрой СССР ЦНИИЭПсельстрой г. Апрелевка

Формат	Зона	Поз.	Обозначение	Наименование	Количество на исполнение 1.865-7-2-3100										Примечание
					–	01	02								
				Документация											
			1.865-7-2-0000 ТО	Техническое описание	x	x	x								
			1.865-7-2-1100 СБ	Узлы I, II	x	x	x								
			1.865-7-2-2100 СБ	Узлы III, IV	x	x	x								
			1.865-7-2-3100 СБ	Сборочный чертеж	x	x	x								
				Сборочные единицы											
12		1	1.865-7-2-1110	Ребро продольное Р1	2										
			-01	Ребро продольное Р2		2									
			-02	Ребро продольное Р3			2								
				Условное наименов.	АК10	АК11	АК12								

ГИП	Глоссон С.Н.		
Нач.отд.	Бирко Е.С.		
Гл.спец.	Седов В.В.		
Рук.гр.	Степук Л.П.		
Инженер.	Радчикова Н.		

1.865-7-2-3100

Каркас
АК10 ÷ АК12

Стад.	Лист	Листов
Р	1	3

Минсельстрой СССР
ЦНИИЭПсельстрой
г. Апрелевка

Формат	Зона	Поз.	Обозначение	Наименование	Количество на исполнение 1.865-7-2-3100										Примечание
					–	01	02								
12		2	1.865-7-2-3110	Ребро каркаса Р31	1										
			-01	Ребро каркаса Р32		1									
			-02	Ребро каркаса Р33			1								
12		3	-03	Ребро каркаса Р34	1										
			-04	Ребро каркаса Р35		1									
			-05	Ребро каркаса Р36			1								
12		4	-06	Ребро каркаса Р37	1										
			-07	Ребро каркаса Р38		1									
			-08	Ребро каркаса Р39			1								
12		5	1.865-7-2-1120	Ребро поперечное Р4	2										
			-01	Ребро поперечное Р5		2									
			-02	Ребро поперечное Р6			2								

Формат	Зона	Поз.	Обозначение	Наименование	Количество на исполнение 1.865-7-2-3100										Примечание
					–	01	02								
				Детали											
11		6	1.865-7-2-1122 -03	Ребро поперечное Р10	4										
			-04	Ребро поперечное Р11		4									
			-05	Ребро поперечное Р12			4								
				Брус 2сорта ГОСТ 8486-66 Сосна, ель γ=10±2%											
54		7	1.865-7-2-3101	60×60 ℓ=740	1	1	1								0,0026 м³
11		8	1.865-7-2-1112 -03	Стенка С1	2										
			-04	Стенка С2		2									
			-05	Стенка С3			2								

Формат	Зона	Поз.	Обозначение	Наименование	Количество на исполнение 1.865-7-2-3100										Примечание
					–	01	02								
				Стандартные изделия											
		9		Шурупы А5×70.09г ГОСТ 1145-70*	22	22	22								
		10		Гвозди К3×70 ГОСТ 4028-63*	30	30	30								
		11		Гвозди К4×100 ГОСТ 4028-63*	7	7	7								
				Материалы											
				Клей КБ-3	0,72	0,77	0,83								кг

Гвозди защитить от коррозии гальваническим цинкованием или кадмированием при толщине покрытия 20-40 мкм.

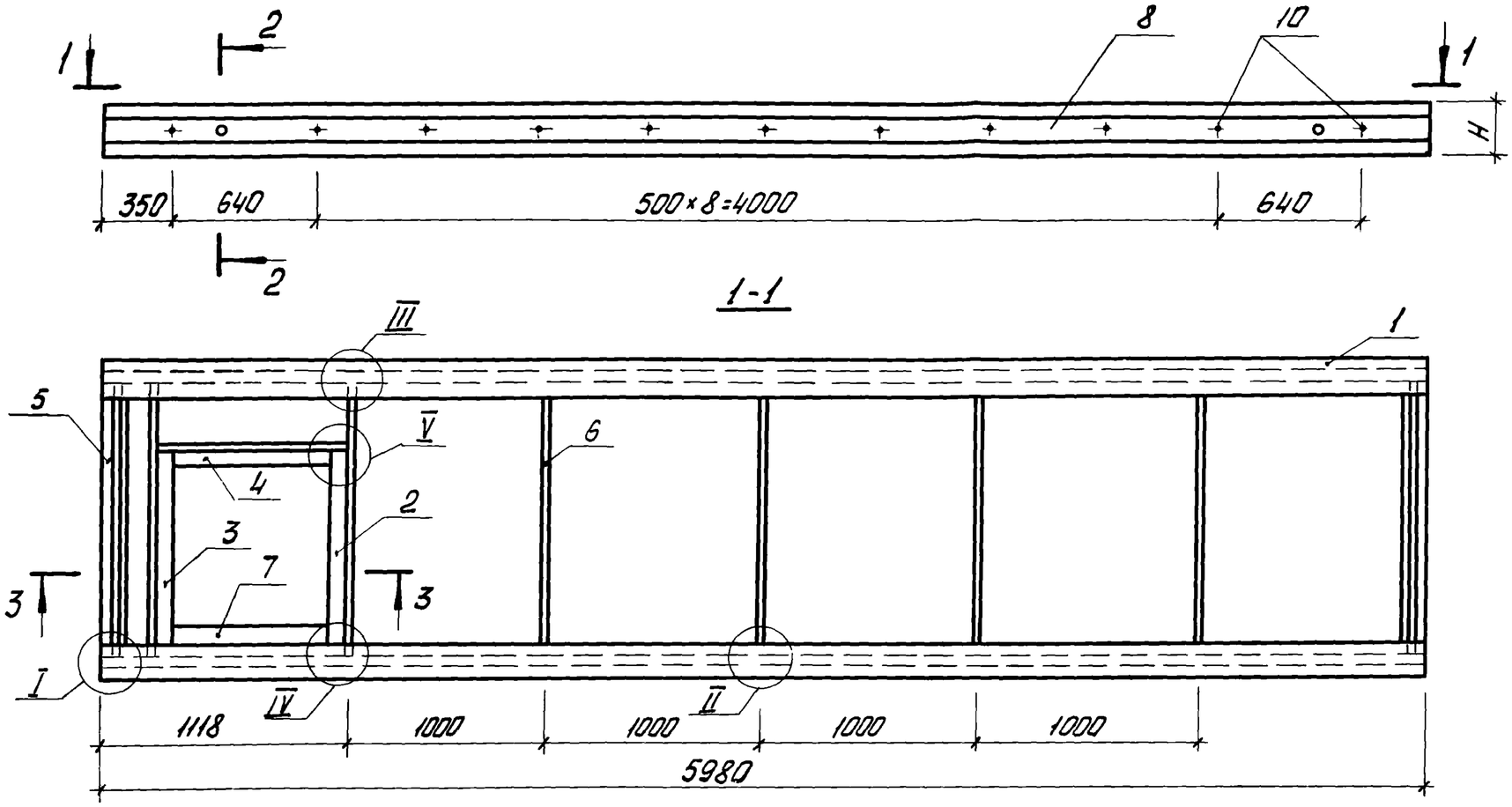

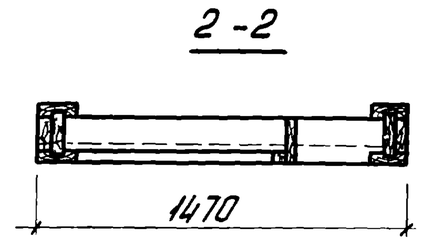

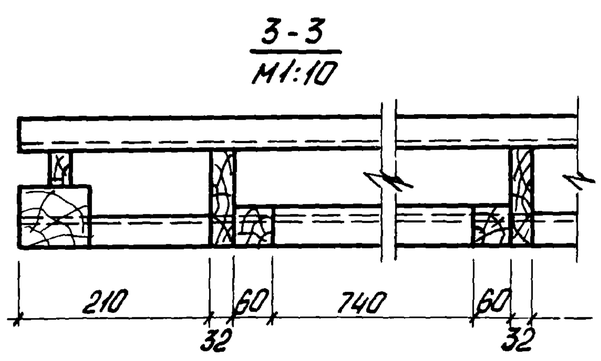

Обозначение	Марка	H мм	Масса, кг
1.865-7-2-3100	ДК10	198	189.1
-01	ДК11	208	216.8
-02	ДК12	228	253.4

Все узлы на клею с шурупным прижимом.

ГИП	Глассон С.А.		1.865-7-2-3100 СБ
Нач.отд.	Бирко Е.С.		
Гл.спец.	Себов В.В.		Каркас ДК10 ÷ ДК12 Сборочный чертеж
Рук.гр.	Стецук Л.П.		
Инженер	Радчикова Н.		

Стад.	Масса	Масшт.
Р	см. табл.	1:25
Лист	Листов 1	

Минсельстрой СССР ЦНИИЭПсельстрой г. Апрелевка

Рис. 1

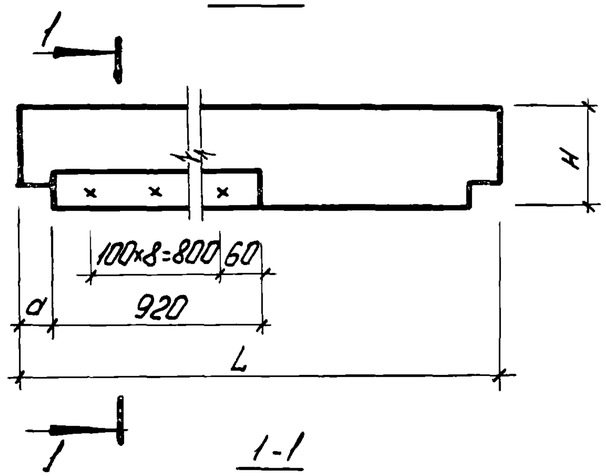

Рис. 2

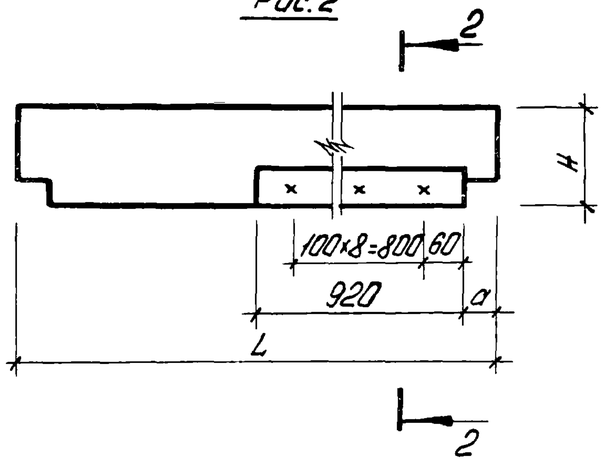

Формат	Зона	Поз	Обозначение	Наименование	Количество на исполнение 1.865-7-2-3110									Примечание
					–	01	02	03	04	05	06	07	08	
				Документация										
			1.865-7-2-0000 ТО	Техническое описание	×	×	×	×	×	×	×	×	×	
			1.865-7-2-3100 СБ	Сборочный чертеж	×	×	×	×	×	×	×	×	×	
				Детали										
11		1	1.865-7-2-1122 -06	Ребро поперечное Р13	1			1						
			-07	Ребро поперечное Р14		1			1					
			-08	Ребро поперечное Р15			1			1				
11		2	-012	Ребро продольное Р16							1			
			-013	Ребро продольное Р17								1		
			-014	Ребро продольное Р18									1	
				Брус 2 сорта ГОСТ 8486-66 сосна, ель $\gamma = 10 \pm 2\%$										
Б4		3	1.865-7-2-3111	60×60 L=920	1	1	1	1	1	1				0,0034 м³
Б4		4	1.865-7-2-3101	60×60 L=740							1	1	1	0,0026 м³
				Стандартные изделия										
		5		Гвозди К3×70 ГОСТ 4028-63*	9	9	9	9	9	9	7	7	7	
				Условное наименов.	Р31	Р32	Р33	Р34	Р35	Р36	Р37	Р38	Р39	

Рис. 3

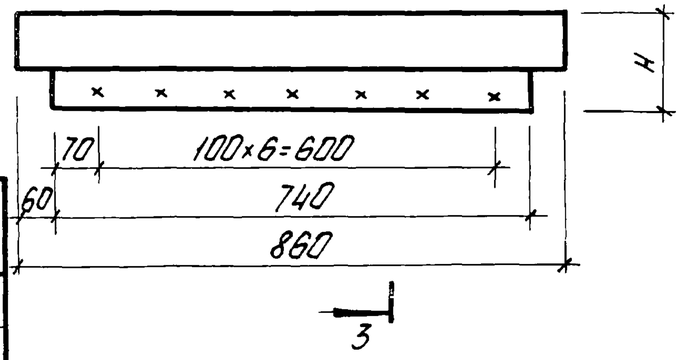

3-3

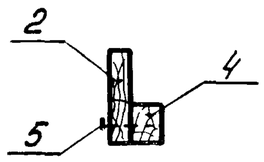

Обозначение	Рис.	Размеры, мм H	a	L	Масса, кг
1.865-7-2-3110	1	159	50,5	1290	5,58
-01		164	48	1286	5,61
-02		174	43	1276	6,18
-03	2	159	50,5	1290	5,58
-04		164	48	1286	5,61
-05		174	43	1276	6,18
-06	3	159	–	–	2,76
-07		164	–	–	2,76
-08		174	–	–	2,76

ГИП	Глюссон С.Н.	
Нач. отд.	Бирко Е.С.	
Гл. спец.	Седов В.В.	
Рук. гр.	Степук Л.П.	
Ст. инж.	Виташева Л.	

1.865-7-2-3110

Ребро каркаса Р31÷Р39

Стад	Масса	Масшт
Р	см. табл.	1:10
Лист	Листов 1	

Минсельстрой СССР Сельстрой г. Апрелевка

Формат	Зона	Поз.	Обозначение	Наименование	Количество на исполнение 1.865-7-2-4000										Примечание
					–	01	02								
				Документация											
			1.865-7-2-0000 ТО	Техническое описание	×	×	×								
			1.865-7-2-4000 СБ	Сборочный чертеж	×	×	×								
				Сборочные единицы											
12		1	1.865-7-2-4100	Каркас ДК13	1										
			-01	Каркас ДК14		1									
			-02	Каркас ДК15			1								
				Фанера $\frac{Б\ ГОСТ3916-69}{сорт\ B/BB\ ГОСТ\ влажн.:5-10\%}$											
54		2	1.865-7-2-4001	1490×5980	1	1	1								0,00535 м³

Условное наименование	ПДФ.61-01	ПДФ.62-01	ПДФ.63-01

ГИП	Глоссон С.И.	
Нач. отд.	Бирко Е.С.	
Гл. спец.	Седов В.В.	
Рук. гр.	Степук Л.П.	
Инженер	Рябчикова	

1.865-7-2-4000

Плита покрытия ПДФ с отверстием 1100×1100

Стад.	Лист	Листов
Р	1	2

Минсельстрой СССР ЦНИИЭПсельстрой г. Апрелевка

Формат	Зона	Поз.	Обозначение	Наименование	Количество на исполнение 1.865-7-2-4000										Примечание
					–	01	02								
				Стандартные изделия											
		3		Гвозди К3×40 ГОСТ4028-63*	52	52	52								
				Материалы											
				Пленка полиэтиленовая ГОСТ 10354-73	8,96	8,91	8,86								м²
				Плиты минераловатные ГОСТ 9573-72*											м³ по проекту
				Клей КБ-3	1,15	1,15	1,15								кг

Гвозди защитить от коррозии гальваническим цинкованием или кадмированием при толщине покрытия 20-40 мкм.

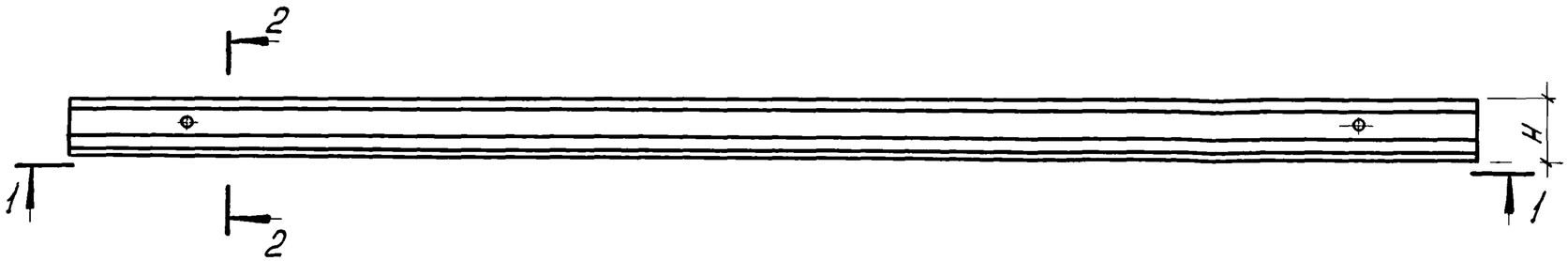

1-1

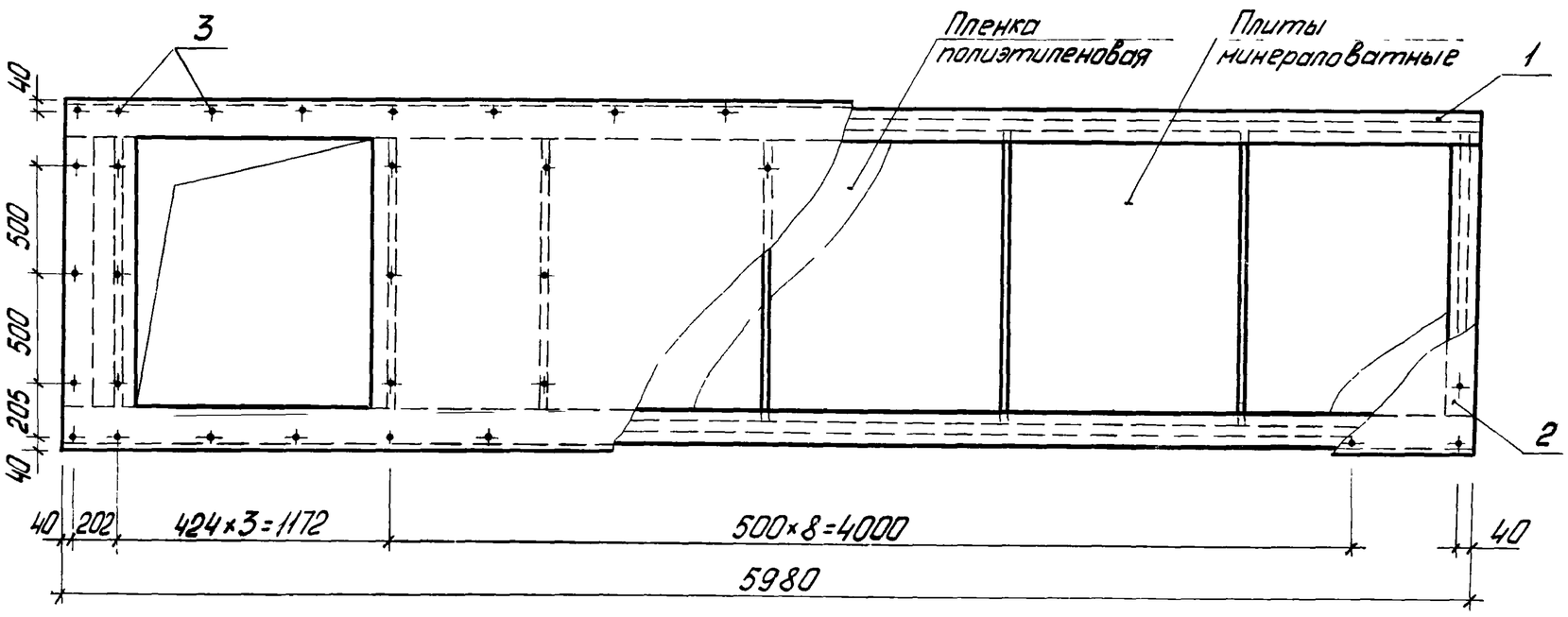

Обозначение	Марка	H мм	Масса, кг
1.865-7-2-4000	ПДФ-61-01Н	204	311,0
-01	ПДФ-62-01Н	214	327,0
-02	ПДФ-63-01Н	234	376,0

Расход древесины смотри в номенклатуре Вып. 0.

2-2

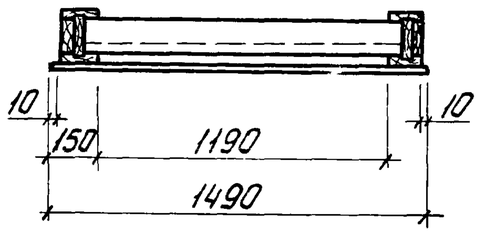

1. Шаг расстановки гвоздей принят для условия приклеивания фанерной обшивки в прессах, при применении гвоздевой запрессовки фанеры шаг гвоздей равен 300 мм.
2. Масса плит покрытия дана при наибольшей толщине утеплителя.
3. Отверстие в обшив.. . вырезать по месту.

ГИП	Глассон С.Д.		1.865-7-2-4000 СБ
Нач.отд.	Бирко Е.С.		
Гл.спец.	Седов В.В.		Плита покрытия ПДФ с отверстием 1100×1100 Сборочный чертеж.
Рук.гр.	Степук Л.П.		Стад. Р; Масса см. табл.; Масшт. 1:25
Инженер	Володенкова		Лист; Листов 1
			Минсельстрой СССР ЦНИИЭПсельстрой г. Апрелевка

16156 ПВ

Формат	Зона	Поз.	Обозначение	Наименование	Количество на исполнение 1.865-7-2-4100										Примечание
					-	01	02								
				Документация											
			1.865-7-2-0000 ТО	Техническое описание	x	x	x								
			1.865-7-2-1100 СБ	Узлы I, II.	x	x	x								
			1.865-7-2-4100 СБ	Сборочный чертеж	x	x	x								
				Сборочные единицы											
12		1	1.865-7-2-1110	Ребро продольное Р1	2										
			-01	Ребро продольное Р2		2									
			-02	Ребро продольное Р3			2								

Условное обозначение			
	АК13	АК14	АК15

ГИП	Глассон С.Н.		
Нач.отд.	Бирко Е.С.		
Гл.спец.	Седов В.В.		
Рук.гр.	Степук Л.П.		
Ст.инж.	Виташова Л.		

1.865-7-2-4100

Каркас АК13 ÷ АК15

Стад.	Лист	Листов
Р	1	3

Минсельстрой СССР
ЦНИИЭПсельстрой
г. Апрелевка

Формат	Зона	Поз.	Обозначение	Наименование	Количество на исполнение 1.865-7-2-4100										Примечание
					-	01	02								
12		2	1.865-7-2-4110	Ребро каркаса Р40	1										
			-01	Ребро каркаса Р41		1									
			-02	Ребро каркаса Р42			1								
12		3	-03	Ребро каркаса Р43	1										
			-04	Ребро каркаса Р44		1									
			-05	Ребро каркаса Р45			1								
12		4	1.865-7-2-1120	Ребро поперечное Р4	2										
			-01	Ребро поперечное Р5		2									
			-02	Ребро поперечное Р6			2								

Формат	Зона	Поз.	Обозначение	Наименование	Количество на исполнение 1.865-7-2-4100										Примечание
					-	01	02								
				Детали											
11		6	1.865-7-2-1122 -03	Ребро поперечное Р10	4										
			-04	Ребро поперечное Р11		4									
			-05	Ребро поперечное Р12			4								
11		6	1.865-7-2-1112 -03	Стенка С1	2										
			-04	Стенка С2		2									
			-05	Стенка С3			2								

Формат	Зона	Поз.	Обозначение	Наименование	Количество на исполнение 1.865-7-2-4100										Примечание
					-	01	02								
				Стандартные изделия											
		7		Шурупы А5×70 09.2 ГОСТ1145-70*	20	20	20								
		8		Гвозди К3×70 ГОСТ4028-63*	30	30	30								
				Материалы											
				Клей КБ-3	0,69	0,74	0,79								кг

Гвозди защитить от коррозии гальваническим цинкованием или кадмированием при толщине покрытия 20-40 мкм.

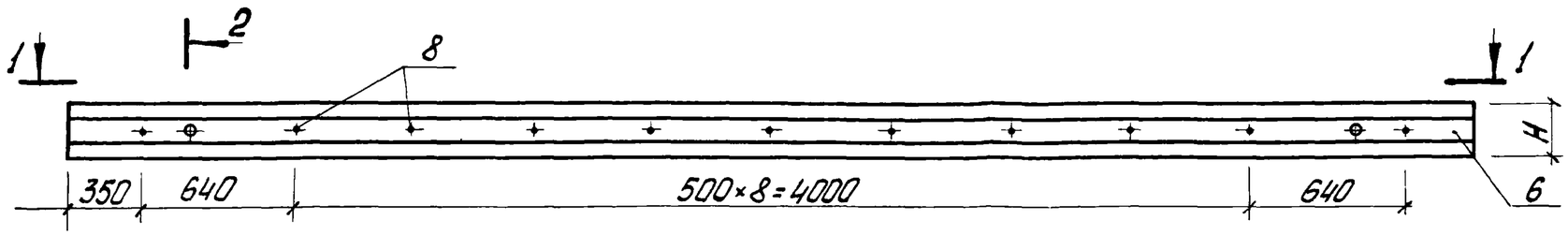

2-2

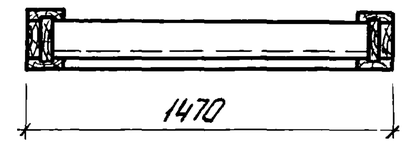

2

1-1

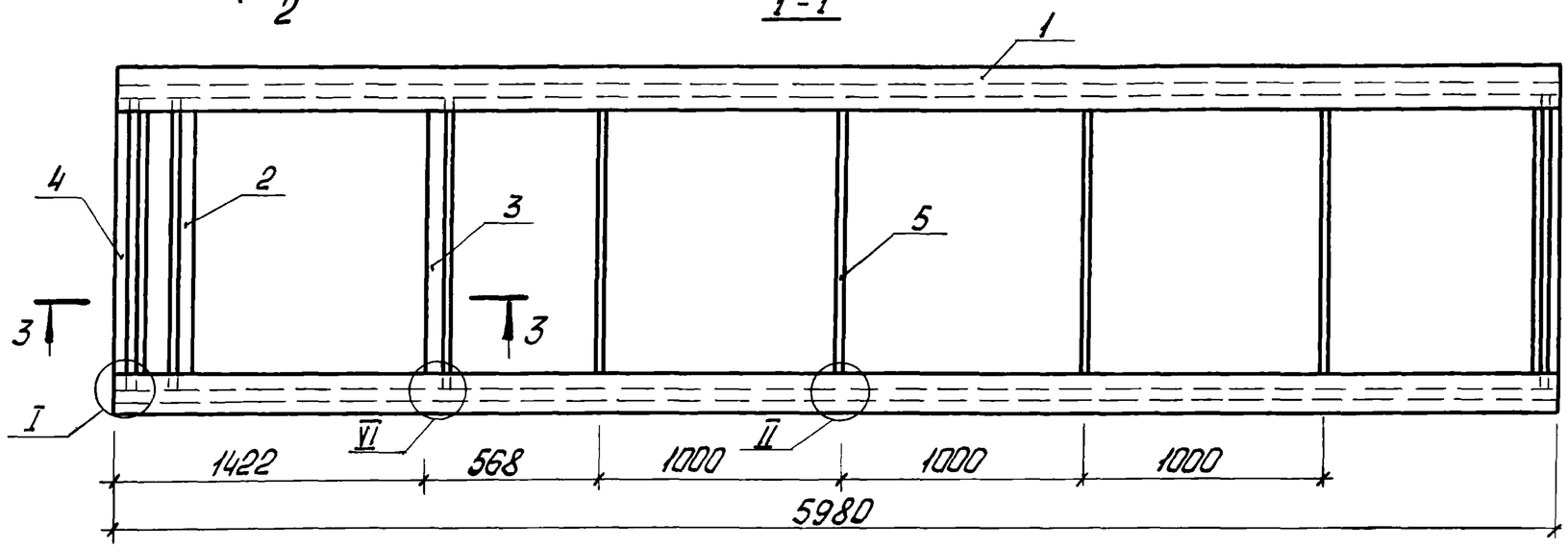

3-3
М1:10

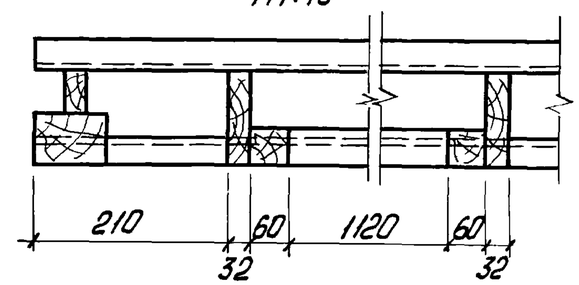

VI
М1:10

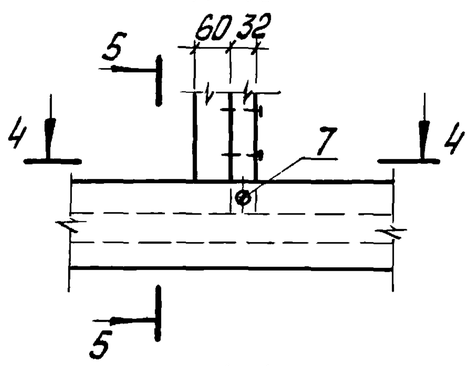

5-5 повернуто

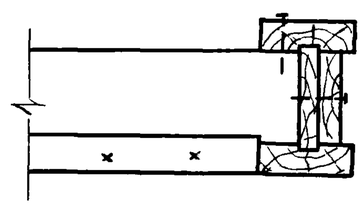

4-4

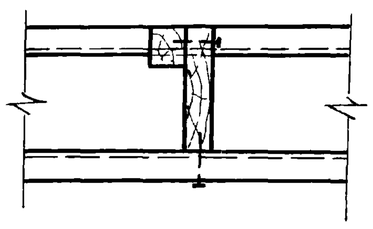

Обозначение	Марка	H мм	Масса, кг
1.865-7-2-4100	ДК13	198	186,8
-01	ДК14	208	203,4
-02	ДК15	228	251,8

Все узлы на клею с шурупным прижимом.

ГИП	Глассон С.Н.		
Нач.отд.	Бирко Е.С.		
Гл.спец.	Седов В.В.		
Рук. гр.	Степук Л.П.		
Инженер	Радчикова Н.		

1.865-7-2-4100 СБ

Каркас ДК13 ÷ ДК15
Сборочный чертеж

Стад.	Масса	Масшт.
Р	см. табл.	1:25

Лист | Листов 1

Минсельстрой СССР
ЦНИИЭПсельстрой
г. Апрелевка

Рис. 1

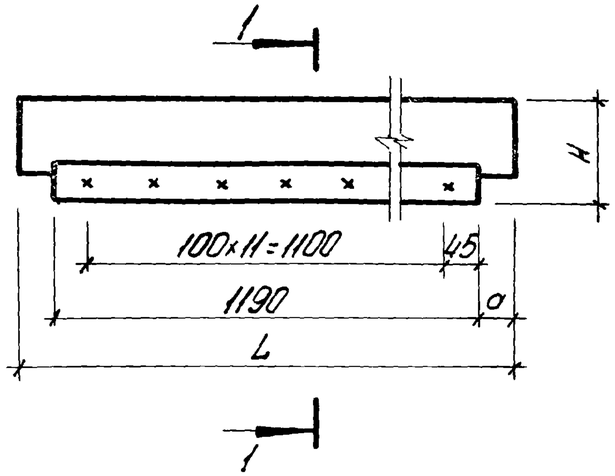

Рис. 2

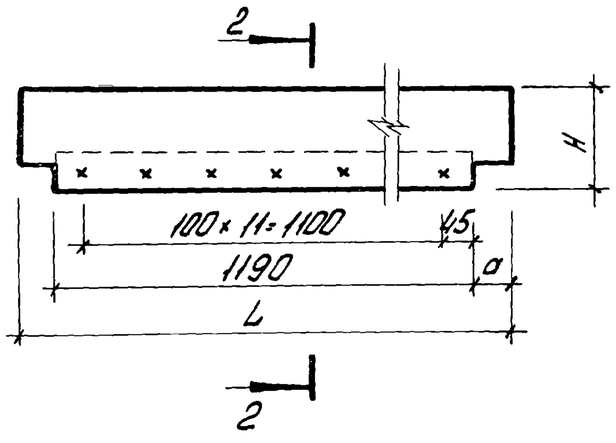

Формат	Зона	Поз.	Обозначение	Наименование	Количество на исполнение 1.865-7-2-4110										Примечание
					–	01	02	03	04	05	06	07	08	09	
				Документация											
			1.865-7-2-0000 ТО	Техническое описание	×	×	×	×	×	×					
			1.865-7-2-4110 СБ	Сборочный чертеж	×	×	×	×	×	×					
				Детали											
11		1	1.865-7-2-1122 -06	Ребро поперечное Р13	1			1							
			-07	Ребро поперечное Р14		1			1						
			-08	Ребро поперечное Р15			1			1					
				Брус 2 сорта ГОСТ 8486-66 сосна, ель $\mathcal{S}$=10±2%											
64		2	1.865-7-2-4111	60×60 ℓ=1190	1	1	1	1	1	1					0,0043 м³
				Стандартные изделия											
		3		Гвозди К3×70 ГОСТ 4028-63*	12	12	12	12	12	12					
				Условное наименов.	Р40	Р41	Р42	Р43	Р44	Р45					

1-1

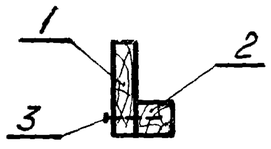

2-2

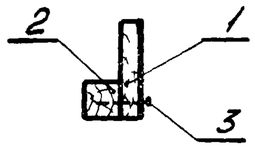

Обозначение	Рис.	Размеры, мм H	a	L	Масса, кг
1.865-7-2-4110	1	159	50,5	1290	6,2
-01		164	48	1286	6,4
-02		174	43	1276	6,7
-03	2	159	50,5	1290	6,2
-04		164	48	1286	6,4
-05		174	43	1276	6,7

ГИП	Глассанс.Н.	
Нач.отд.	Бирко Е.С.	
Гл.спец.	Седов В.В.	
Рук.гр.	Степук Л.П.	
Ст.инж.	Виташова Л.	

1.865-7-2-4110

Ребро каркаса Р40÷Р45

Стад.	Масса	Масшт.
Р	см. табл.	1:10
Лист	Листов 1	

Минсельстрой СССР ЦНИИЭПсельстрой г. Апрелевка

16156