ТИПОВЫЕ КОНСТРУКЦИИ ИЗДЕЛИЯ И УЗЛЫ ЗДАНИЙ И СООРУЖЕНИЙ

СЕРИЯ 1.865-6

# ПЛИТЫ С ДЕРЕВЯННЫМ КАРКАСОМ ДЛЯ ПОКРЫТИЙ СЕЛЬСКОХОЗЯЙСТВЕННЫХ ЗДАНИЙ

## ВЫПУСК 1

ПЛИТЫ ДЛИНОЙ ДО 3ˣ М С АСБЕСТОЦЕМЕНТНОЙ НИЖНЕЙ ОБШИВКОЙ ДЛЯ ПОКРЫТИЙ С КРОВЛЕЙ ИЗ АСБЕСТОЦЕМЕНТНЫХ ВОЛНИСТЫХ ЛИСТОВ И ДЛЯ ПОДВЕСНЫХ ПОТОЛКОВ

РАБОЧИЕ ЧЕРТЕЖИ

15511
ЦЕНА 1-37

ТИПОВЫЕ КОНСТРУКЦИИ, ИЗДЕЛИЯ И УЗЛЫ ЗДАНИЙ И СООРУЖЕНИЙ

# СЕРИЯ 1.865-6

# ПЛИТЫ С ДЕРЕВЯННЫМ КАРКАСОМ ДЛЯ ПОКРЫТИЙ СЕЛЬСКОХОЗЯЙСТВЕННЫХ ЗДАНИЙ

## ВЫПУСК 1

### ПЛИТЫ ДЛИНОЙ ДО 3$^{x}$м С АСБЕСТОЦЕМЕНТНОЙ НИЖНЕЙ ОБШИВКОЙ ДЛЯ ПОКРЫТИЙ С КРОВЛЕЙ ИЗ АСБЕСТОЦЕМЕНТНЫХ ВОЛНИСТЫХ ЛИСТОВ И ДЛЯ ПОДВЕСНЫХ ПОТОЛКОВ

### РАБОЧИЕ ЧЕРТЕЖИ


ГИПРОНИСЕЛЬХОЗ

Гл. инж. ин-та — Лукьянов М.М.

Нач. отдела НИСК — Котов И.Н.

Гл. инж. отд. — Кацман М.Я.

Гл. спец. отд — Герцева Э.С.

ЦНИИСК им. Кучеренко

Зам. директора — Чистяков А.М.

Зав. отделением — Насонов В.Н.

Зав. лаборат. — Пицкель Л.Н.

ЦНИИЭП сельстрой

Зам. директора — Ануфриев Л.Н

Зав. лаборат. — Муравьев Ю.А.

Рук. сектора — Бенц В.А.



Утверждены и введены в действие с 1.10.78г.
Письмо Отдела типового проектирования и организации проектно-изыскательских работ Госстроя СССР №2/3-185 от 27.04.78г.

# СОДЕРЖАНИЕ


| NN п.п. | Обозначение | Наименование | Стр. |
|---|---|---|---|
| 1. | I.865-6-I-00000ПЗ | Пояснительная записка | 3-5 |
| 2. | I.865-6-I-0000ITБ | Плиты покрытий и подвесного потолка. Таблица для подбора толщин утеплителя | 6 |
| 3. | I.865-6-I-0000IH | Номенклатура плит покрытия | 7 |
| 4. | I.865-6-I-00002H | Номенклатура плит подвесного потолка | 8 |
| 5. | I.865-6-I-I0000 | Плита покрытия | 9 |
| 6. | I.865-6-I-II000 | Каркас ДКI÷ДК3 | 10 |
| 7. | I.865-6-I-4II00 | Подвеска | 11 |
| 8. | I.865-6-I-II00I | Ребро продольное | 11 |
| 9. | I.865-6-I-II002 | Ребро продольное | 12 |
| 10. | I.865-6-I-II003 | Ребро поперечное | 12 |
| 11. | I.865-6-I-20000 | Плита покрытия с отверстием 300 x 300 мм | 13 |
| 12. | I.865-6-I-2I000 | Каркас ДК4 | 14 |
| 13. | I.865-6-I-2II00 | Ребро продольное | 15 |
| 14. | I.865-6-I-2I200 | Ребро продольное | 16 |
| 15. | I.865-6-I-2I300 | Ребро поперечное | 17 |
| 16. | I.865-6-I-22000 | Каркас ДК5, ДК6 | 18 |
| 17. | I.865-6-I-30000 | Плита покрытия с отверстием 700 x 700 мм | 19 |
| 18. | I.865-6-I-3I000 | Каркас ДК7; ДК8 | 20 |
| 19. | I.865-6-I-32000 | Каркас ДК9 | 21 |
| 20. | I.865-6-I-40000 | Плита подвесного потолка | 22 |
| 21. | I.865-6-I-4I000 | Каркас ДКI0 ÷ ДКI5 | 23 |
| 22. | I.865-6-I-4I00I | Ребро продольное | 24 |
| 23. | I.865-6-I-4I002 | Ребро поперечное | 24 |
| 24. | I.865-6-I-50000 | Плита подвесного потолка с отверстием | 25 |
| 25. | I.865-6-I-5I000 | Каркас ДКI6 ÷ ДКI8 | 26 |
| 26. | I.865-6-I-60000 | Плита подвесного потолка крайнего ряда | 27 |
| 27. | I.865-6-I-6I000 | Каркас ДКI9 ÷ ДК2I | 28 |
| 28. | I.865-6-I-6I00I | Ребро продольное | 29 |
| 29. | I.865-6-I-6I004 | Ребро поперечное | 29 |
| 30. | I.865-6-I-6I002 | Ребро продольное | 30 |
| 31. | I.865-6-I-6I003 | Ребро продольное | 30 |
| 32. | I.865-6-I-62000 | Каркас ДК22 ÷ ДК24 | 31 |
| 33. | I.865-6-I-63000 | Каркас ДК25 ÷ ДК27 | 32 |
| 34. | I.865-6-I-0000I | Обшивка ЛI ÷ Л7 | 33 |
| 35. | I.865-6-I-00002 | Обшивка Л8 ÷ ЛI9 | 34 |


| | | | |
|---|---|---|---|
| Нач.отд. | Котов | | |
| Гл.инж.отд. | Кацман | | |
| Гл.спец. | Герцева | | |

1.865-6-1-00000С

Содержание

| Лит. | Лист | Листов |
|---|---|---|
| Р | 1 | 2 |

МСХ СССР
ГИПРОНИСЕЛЬХОЗ
г. Москва

1.865-6-1-00000С

Лист 2

15571 3

## I. Общая часть

I.I. Настоящий выпуск содержит рабочие чертежи утепленных плит с деревянными каркасом и нижней обшивкой из плоского асбестоцементного листа для покрытий и подвесных потолков сельскохозяйственных зданий.

В выпуске приведены чертежи глухих плит и плит с отверстиями для пропуска вентиляционных шахт.

I.2. Плиты покрытий предназначены для зданий с кровлей из асбестоцементных волнистых листов унифицированного профиля (УВ-7,5) при уклоне 25%, возводимых в районах с нормативными снеговыми нагрузками не более I50 кгс/м2 горизонтальной проекции кровли.

I.3. Плиты покрытия и подвесного потолка могут применяться в зданиях с относительной влажностью воздуха внутри помещений не более 75%.

I.4. Конструкции могут применяться в районах с расчетной зимней температурой наиболее холодных суток не ниже -50°С.

I.5. Плиты относятся к категории сгораемых конструкций.

I.6. Плиты не могут служить элементами жесткости и связями в покрытии.

I.7. Марки плит покрытий принимаются в конкретном проекте в зависимости от величины снеговой нагрузки в районе строительства (см.номенклатуру на стр.7и8 ). В случаях, когда требуемая толщина утеплителя превышает высоту ребра плиты, подобранную по снеговой нагрузке, марка плиты принимается в соответствии с толщиной утеплителя.

Марки плит подвесного потолка подбираются по требуемой толщине утеплителя.

Требуемая минимально-необходимая толщина утеплителя в зависимости от расчетной температуры наружного воздуха в районе строительства и температурно-влажностных условий эксплуатации помещений принимается по таблице на стр.6.

I.8. Плиты и их элементы должны быть защищены от агрессивного воздействия среды в соответствии с требованиями главы





СНиП П-28-73 "Защита строительных конструкций от коррозии" и и "Технических условий на применение деревянных клееных, асбестоцементных и металлических конструкций в сельском строительстве, а также средств защиты этих конструкций при эксплуатации их в условиях тяжелого температурно-влажностного режима" /Москва, Стройиздат, I974 г./.

I.9. Узлы покрытий и подвесных потолков с применением плит по рабочим чертежам данного выпуска приведены в серии 2.860-1.

## 2. Конструкция и расчет плит

2.I. Плиты состоят из деревянного каркаса, нижней обшивки и утеплителя. Между обшивкой и утеплителем предусмотрен пароизоляционный слой.

2.2. Каркас выполняется из досок, соединяемых между собой с помощью сквозного шипа и клея. Как вариант допускается бесклеевое соединение досок "вполдерева" на шурупах.

2.3. Обшивка выполняется из плоских асбестоцементных листов, которые крепятся к каркасу шурупами с потайной головкой.

2.4. В качестве утеплителя применяются полужесткие минераловатные плиты на синтетическом связующем по ГОСТ 9573-72* с объемным весом I00-I25 кгс/м3.

2.5. Пароизоляция плит может выполняться из полиэтиленовой пленки толщиной 0,2 мм по ГОСТ I0354-73 или из одного слоя рубероида марки РМ-350 по ГОСТ I0923-76.

2.6. В плитах покрытия для пропуска вентиляционных шахт предусмотрены квадратные отверстия с номинальными размерами 300х300 и 700х700. В плитах подвесного потолка принято одно отверстие размером 700х700 мм; при установке шахт меньших размеров оставшаяся часть отверстия заделывается.

2.7. Плиты запроектированы в соответствии с требованиями глав СНиП П-А.I0-7I "Строительные конструкции и основания. Основные положения проектирования", СНиП П-6-74 "Нагрузки и воздействия", СНиП П-В.4-7I "Деревянные конструкции. Нормы проектирования", СНиП П-А.7-7I "Строительная теплотехника. Нормы проектирования", а также "Инструкции по проектированию асбестоцементных конструкций" (СН 265-77).

При проектировании учтены указания ЦНИИСК"а им.Кучеренко

(письмо от 9.12.77 г. за № 5-6974).

2.8. Плиты покрытия рассчитаны на нагрузки от собственного веса, веса кровли и снега. Снеговая нагрузка принята равномерно распределенной, без учета местных увеличений снегового покрова.

Для плит с отверстиями кроме того учтены нагрузки от веса вентиляционных шахт и ветрового воздействия на них. Для плит с отверстием 700х700 мм принята квадратная шахта высотой 3 м весом $P_н$ = 400 кг; для плит с отверстием 300х300 мм - шахта высотой 2 м весом $P_н$ = 125 кг. Скоростной напор ветра - 45 кгс/м2.

2.9. Плиты подвесного потолка рассчитаны на нагрузку от собственного веса и равномерно-распределенную нагрузку 75 кг/м2 с коэффициентом перегрузки 1,4. Нагрузка на подвесной потолок должна передаваться только через ребра каркаса плит. Нагрузка от веса вентиляционных шахт в расчете не учитывалась и воспринимается несущими конструкциями каркаса здания.

## 3. Указания по изготовлению плит

3.1. Плиты должны изготавливаться в заводских условиях с соблюдением требований нормативных документов и технических условий.

3.2. Деревянный каркас должен изготавливаться из пиломатериалов хвойных пород (сосна, ель) по ГОСТ 8486-66, удовлетворяющих требованиям, предъявляемым к элементам II категории в соответствии с главой СНиП II-В.4-71 "Деревянные конструкции. Нормы проектирования". Деревянные элементы каркаса должны быть антисептированы.

3.3. Клей для склеивания элементов каркасов следует принимать в соответствии с указаниями главы СНиП II-В.4-71, табл. 7.

3.4. При соединении элементов каркаса шурупами не допускается растрескивание древесины. Шурупы рекомендуется завинчивать через отверстия, заранее просверленные в одном из элементов.

3.5. Плоские асбестоцементные листы обшивок должны удовлетворять требованиям ГОСТ 18124-75 "Листы асбестоцементные плоские". Обшивки могут изготовляться из непрессованных листов толщиной 10 мм или прессованных - толщиной 8 мм. В районах с температурой наружного воздуха наиболее жарких и холодных суток соответственно выше +30°С и ниже - 40°С следует применять только прессованные листы.





3.6. Для крепления асбестоцементных листов к каркасу применяются оцинкованные шурупы А4х40 по ГОСТ 1145-70*. Толщина цинкового покрытия должна быть не менее 40 мк.

3.7. Отверстия под шурупы в асбестоцементных листах рассверливаются диаметром 5 мм и должны быть развенкованы на высоту головки шурупа.

3.8. Плиты утеплителя должны плотно прилегать к деревянному каркасу и друг к другу. Стыки плит по высоте должны располагаться вразбежку.

3.9. Размер пароизоляционного слоя должен быть равен размеру нижней обшивки. Пароизоляция в пределах плиты должна быть непрерывной. Отдельные полотнища пароизоляционных материалов следует надежно склеивать (с соответствующей нахлесткой) или сваривать.

3.10. Отклонения размеров плит от проектных не должны превышать:

- по длине ± 10 мм
- по ширине ± 6 мм
- по толщине ± 3 мм
- по разности диагоналей ± 10 мм
- отклонение от плоскости и пропеллерность не более 10 мм.

## 4. Складирование, транспортирование и монтаж плит

4.1. При хранении, транспортировании и монтаже плит должны соблюдаться требования главы СНиП III-В.7-69 "Деревянные конструкции. Правила производства и приемки монтажных работ" и других нормативных документов и технических условий.

4.2. Для защиты от увлажнения атмосферными осадками, изготовленные плиты должны обшиваться крафт-бумагой или полиэтиленовой пленкой, снимаемой непосредственно перед устройством асбестоцементной кровли.

4.3. Плиты должны храниться на горизонтальных площадках в штабелях, не более 10 шт. в каждом. Между плитами, при хранении и транспортировании, должны быть уложены деревянные прокладки сечением 25х80 мм и длиной 1500 мм заподлицо с торцами плит. При этом нижняя плита укладывается на прокладки из брусков 70х80 мм.

4.4. Транспортируются плиты в контейнерах, в горизонтальном



15511 5

положении, закрепленные от смещений. Количество плит в контейнере должно быть не более 10 шт.

4.5. Не допускается сбрасывание плит, установка их на ребро, переворачивание асбестоцементным листом вверх, наклон более чем на 45°, резкие толчки при погрузке и выгрузке.

4.6. Строповка плит осуществляется через отверстия диаметром 20мм просверленные в ребрах каркаса.

4.7. Длина опирания плит покрытий на несущую конструкцию должна быть не менее 40 мм.

4.8. При заделке стыков между плитами необходимо следить за тем, чтобы утеплитель полностью заполнял весь стыковой зазор.

4.9. Кровля из волнистых асбестоцементных листов должна устраиваться сразу же после укладки плит во избежание их увлажнения.

## 5. Техника безопасности

5.1. Строповка плит должна осуществляться специальными захватными приспособлениями обеспечивающими надежность и безопасность монтажных работ.

5.2. Захватные приспособления должны сниматься с плиты только после окончательной установки и закреплении плиты.

5.3. Категорически запрещается хождение по плитам.

Во время монтажа и ремонта покрытий и подвесных потолков для хождения и производства работ должны быть предусмотрены предохранительные инвентарные настилы.

5.4. Во время производства монтажных работ рабочие должны закрепляться с помощью монтажных поясов и страховочных тросов.

5.5. Во время монтажа кровли асбестоцементные волнистые листы УВ-7,5 могут складироваться на покрытии в стопах, располагаемых только над опорной частью плит, где сходятся 4 продольных ребра. Количество листов в стопе не должно превышать 20 штук.

## 6. Маркировка плит

6.1. Марки плит обозначаются шифром, который наносится несмываемой краской на торцовой поверхности каждой плиты.

6.2. Шифр состоит из буквенных и цифровых индексов.

Буквенные индексы перед цифрами обозначают:





П - плита покрытия
ПП - плита подвесного потолка
А - обшивка асбестоцементная
Д- каркас деревянный

Первая цифра характеризует номинальные размеры плиты в плане:

1 - 3,0 x 1,5 м
2 - 2,5 x 1,5 м
3 - 1,0 x 1,5 м

Вторая цифра характеризует толщину плиты:

1 - 140 мм
2 - 160 мм
3 - 190 мм

Буквы, следующие через дефис за цифрами означают специфические различия плит:

В - с отверстием вентиляционным
Т - установленная у температурного шва (или торца) здания
К - для крайнего ряда

В плитах покрытия рядом с индексом "В" ставится цифра, указывающая номинальные размеры отверстия:

1 - 300 x 300 мм
2 - 700 x 700 мм

6.3. В маркировке плит настоящего выпуска опущен индекс, отражающий толщину утеплителя. В марках плит, приводимых в конкретных проектах зданий, толщина утеплителя в сантиметрах проставляется в конце марки через черточку.

6.4. Пример маркировки:

Марка ППАД-23-К-18 означает: плита подвесного потолка с асбестоцементной обшивкой и деревянным каркасом; размером 2,5 x 1,5 м; толщиной 190мм; для крайнего ряда; с толщиной утеплителя 180 мм.



15511 6

| Коэффициент теплоотдачи внутренней поверхности | Толщина утеплителя мм | Приведенное сопротивление теплопередаче $м^2 \cdot ч \cdot °C/ккал$ | Относительная влажность воздуха в помещении $\varphi_в$ % | | | | | | | | | | | | | | | | | | | |
|---|---|---|---|---|---|---|---|---|---|---|---|---|---|---|---|---|---|---|---|---|---|---|
| | | | 60 | | | | | 65 | | | | | 70 | | | | | 75 | | | | |
| | | | Расчетная температура воздуха в помещении $t_в$ °C | | | | | | | | | | | | | | | | | | | |
| | | | 0-8 | 12 | 16 | 20 | 24 | 0÷8 | 12 | 16 | 20 | 24 | 0÷8 | 12 | 16 | 20 | 24 | 0÷8 | 12 | 16 | 20 | 24 |
| | | | Расчетная зимняя температура наружного воздуха $t_н$ °C | | | | | | | | | | | | | | | | | | | |
| Плиты покрытия | | | | | | | | | | | | | | | | | | | | | | |
| $\alpha_в = 7{,}5 \frac{ккал}{м^2 \cdot ч \cdot °C}$ | 60 | 1.04 | -29 | -26 | -23 | -20 | -18 | -24 | -20 | -18 | -14 | -12 | -18 | -15 | -12 | — | — | -13 | — | — | — | — |
| | 80 | 1,31 | -38 | -35 | -33 | -30 | -28 | -31 | -28 | -25 | -22 | -20 | -24 | -21 | -18 | -15 | -12 | -18 | -15 | -12 | — | — |
| | 100 | 1.57 | -46 | -44 | -42 | -40 | -38 | -38 | -35 | -33 | -31 | -28 | -30 | -28 | -25 | -22 | -20 | -23 | -20 | -17 | -14 | -11 |
| | 110 | 1.71 | — | -49 | -47 | -45 | -43 | -42 | -40 | -37 | -35 | -33 | -34 | -31 | -29 | -26 | -24 | -26 | -23 | -20 | -17 | -15 |
| | 130 | 1.99 | — | — | — | — | — | — | -48 | -46 | -44 | -42 | -41 | -38 | -36 | -33 | -31 | -31 | -29 | -26 | -24 | -21 |
| | 150 | 2.27 | — | — | — | — | — | — | — | — | — | — | -48 | -45 | -43 | -41 | -39 | -37 | -34 | -32 | -30 | -27 |
| | 160 | 2.40 | — | — | — | — | — | — | — | — | — | — | — | -49 | -47 | -45 | -43 | -39 | -37 | -35 | -33 | -31 |
| | 180 | 2.68 | — | — | — | — | — | — | — | — | — | — | — | — | — | — | -50 | -45 | -43 | -41 | -39 | -36 |
| Плиты подвесного потолка | | | | | | | | | | | | | | | | | | | | | | |
| $\alpha_в = 7{,}5 \frac{ккал}{м^2 \cdot ч \cdot °C}$ | 60 | 1.04 | -33 | -30 | -27 | -24 | -22 | -27 | -23 | -22 | -18 | -16 | -21 | -18 | -15 | -12 | — | -15 | -12 | — | — | — |
| | 80 | 1,31 | -43 | -40 | -38 | -35 | -33 | -34 | -32 | -29 | -27 | -25 | -27 | -25 | -22 | -19 | -16 | -21 | -18 | -15 | -12 | — |
| | 100 | 1.57 | — | -50 | -48 | -46 | -44 | -43 | -40 | -38 | -36 | -34 | -32 | -29 | -26 | -25 | -26 | -23 | -21 | -18 | -15 | — |
| | 110 | 1.71 | — | — | — | — | — | -49 | -45 | -43 | -41 | -40 | -38 | -35 | -32 | -30 | -30 | -29 | -26 | -23 | -20 | -17 |
| | 130 | 1.99 | — | — | — | — | — | — | — | — | — | -50 | -47 | -44 | -42 | -39 | -38 | -36 | -34 | -32 | -29 | -26 |
| | 150 | 2.27 | — | — | — | — | — | — | — | — | — | — | — | — | -50 | -48 | -46 | -41 | -40 | -37 | -35 | -33 |
| | 160 | 2.40 | — | — | — | — | — | — | — | — | — | — | — | — | — | — | -50 | -44 | -42 | -40 | -39 | -37 |
| | 180 | 2.68 | — | — | — | — | — | — | — | — | — | — | — | — | — | — | — | — | -49 | -47 | -45 | -42 |

1. В качестве утеплителя приняты полужесткие минераловатные плиты на синтетическом связующем (ГОСТ 9573-72*) с объемным весом 100-125 кгс/м³ и расчетным коэффициентом теплопроводности $\lambda = 0.054$ ккал/м ч °C с учетом увеличения указанного коэффициента теплопроводности на 20% в соответствии с примечанием 2 к таблице 1 приложения 2 главы СНиП-А.7-71 „Строительная теплотехника. Нормы проектирования."
2. Толщина утеплителя в плитах покрытия и подвесного потолка выбирается таким образом, чтобы фактические значения средних расчетных температур наружного воздуха наиболее холодных суток (графа 19 таблицы 1 главы СНиП II-А.6-72 „Строительная климатология и геофизика") были не ниже величин расчетных зимних температур наружного воздуха, указанных в таблице.
3. Предельные значения расчетных зимних температур наружного воздуха в таблице определены из условия невыпадения конденсата на внутренней поверхности плит покрытия и подвесного потолка в местах теплопроводных включений (стыков и ребер каркаса).
4. Величины приведенного сопротивления теплопередаче даны для подсчета теплопотерь и учитывают сопротивление теплоотдаче внутренней поверхности плит покрытия и подвесного потолка ($R_в = 0.133$ м²ч°C/ккал) и сопротивление теплоотдаче наружной поверхности утеплителя в вентилируемой воздушной прослойке или на чердаке ($R_н = 0{,}10$ м²ч°C/ккал).
5. При проектировании объектов для строительства в районах со среднемесячной температурой наружного воздуха июля 21°C и выше толщина утеплителя в плитах должна быть скорректирована согласно расчету на теплоустойчивость ограждающих конструкций в соответствии с требованиями п.п. 3.2 ÷ 3.5 главы СНиП II-А.7-71.

| | | | | |
|---|---|---|---|---|
| Зав.сект. | Рунов А.А. | | | 1.865-6-1-00001 ТБ |
| Зав.сект. | Бенц В.А. | | | |
| | | | | Плиты покрытий и подвесного потолка. Таблица для подбора толщин утеплителя. |

| Лит | Лист | Листов |
|---|---|---|
| Р | | 1 |

Минсельстрой СССР
ЦНИИЭПсельстрой
г. Апрелевка

| NN п.п. | Эскиз | Марка плиты | Нормативная снеговая нагрузка кг/м² | Габаритные размеры, мм | | | Максимальная толщина утеплителя мм | Расход материалов | | | Вес плиты кгс | Назначение плиты | Обозначение |
|---|---|---|---|---|---|---|---|---|---|---|---|---|---|
| | | | | H | B | L | | Древесина м³ | Листы асб.-цем. м² | Плиты минераловатные м³ | | | |
| 1 | 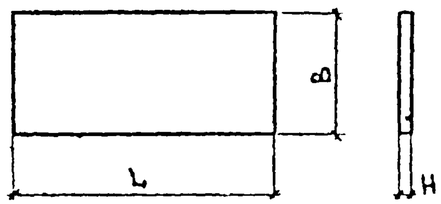 | ПАД-11 | 70 | 140 | 1490 | 2980 | 130 | 0.049 | 4.44 | 0.52 | 180 | Плита рядовая | 1.865-6-1-10000 |
| 2 | | ПАД-12 | 100 | 160 | | | 150 | 0.055 | | 0.60 | 190 | | |
| 3 | | ПАД-13 | 150 | 190 | | | 180 | 0.067 | | 0.72 | 210 | | |
| 4 | 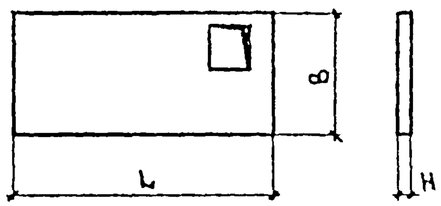 | ПАД-11-В1 | 70 | 140 | | | 130 | 0.083 | 4.33 | 0.47 | 190 | Плита с отверстием 300×300мм | 1.865-6-1-20000 |
| 5 | | ПАД-12-В1 | 100 | 160 | | | 150 | 0.071 | | 0.55 | 200 | | |
| 6 | | ПАД-13-В1 | 150 | 190 | | | 180 | 0.087 | | 0.66 | 220 | | |
| 7 | 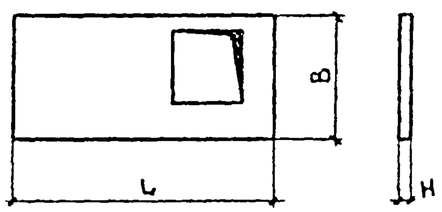 | ПАД-11-В2 | 70 | 140 | | | 130 | 0.107 | 3.87 | 0.40 | 190 | Плита с отверстием 700×700мм | 1.865-6-1-30000 |
| 8 | | ПАД-12-В2 | 100 | 160 | | | 150 | 0.121 | | 0.46 | 200 | | |
| 9 | | ПАД-13-В2 | 150 | 190 | | | 180 | 0.117 | | 0.59 | 220 | | |

1. Показатели даны при листах асбестоцементных δ=10мм и наибольшей толщине утеплителя, равной высоте ребер каркаса.
2. Марки плит указаны без индексов, характеризующих толщину утеплителя.
3. Размеры отверстий в плитах номинальные.

| | | | |
|---|---|---|---|
| Нач. отд. | Котов | | |
| Гл. инж. отд. | Кацман | | |
| Гл. спец. | Герцева | | |
| Ст. инж. | Лукин | | |
| Ст. инж. | Матвеева | | |
| Проверил | Герцева | | 3.11.78 |

1.865-6-1-00001 Н

Номенклатура плит покрытия

| Лит. | Лист | Листов |
|---|---|---|
| Р | | 1 |

МСХ-СССР
ГИПРОНИСЕЛЬХОЗ
г. Москва

15511 8

| N N п п | Эскиз | Марка плиты | Габаритные размеры мм H | B | L | Максимальная толщина утеплителя мм | Расход материалов: Древесина м³ | Листы асб.-цем. м² | Плиты минераловатные, м³ | Вес плиты кгс | Назначение плиты | Обозначение |
|---|---|---|---|---|---|---|---|---|---|---|---|---|
| 1 | 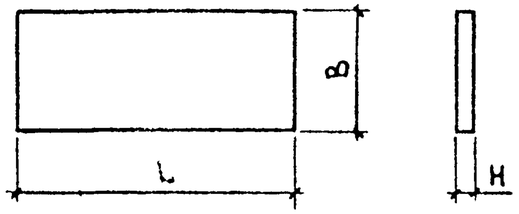 | ППАД - 11 | 140 | 1490 | 2980 | 130 | 0,054 | 4,44 | 0,51 | 180 | Плита рядовая | 1.865-6-1-40000 |
| 2 | | ППАД - 12 | 160 | | | 150 | 0,064 | | 0,59 | 200 | | |
| 3 | | ППАД - 13 | 190 | | | 180 | 0,075 | | 0,70 | 220 | | |
| 4 | | ППАД - 11-Т | 140 | | | 130 | 0,054 | | 0,51 | 180 | Плита рядовая у температурного шва | |
| 5 | | ППАД - 12-Т | 160 | | | 150 | 0064 | | 0,59 | 200 | | |
| 6 | | ППАД - 13-Т | 190 | | | 180 | 0,075 | | 0,70 | 220 | | |
| 7 | 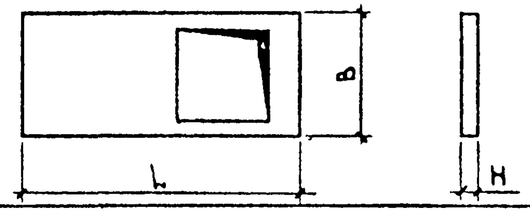 | ПЛАД - 11-В1 | 140 | | | 130 | 0,070 | 3,89 | 0,42 | 160 | Плита с отверстием | 1.865-6-1-50000 |
| 8 | | ППАД - 12-В1 | 160 | | | 150 | 0,085 | | 0,48 | 170 | | |
| 9 | | ППАД - 13-В1 | 190 | | | 180 | 0,098 | | 0,58 | 190 | | |
| 10 | 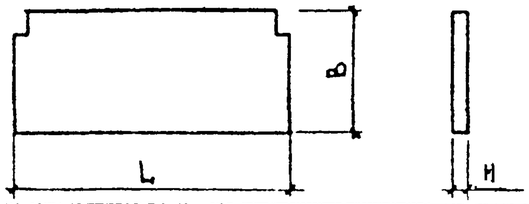 | ППАД - 11-К | 140 | | | 130 | 0,069 | 4,38 | 0,49 | 190 | Плита рядовая у крайняя | 1.865-6-1-60000 |
| 11 | | ППАД - 12-К | 160 | | | 150 | 0,082 | | 0,57 | 200 | | |
| 12 | | ППАД - 13-К | 190 | | | 180 | 0,096 | | 0,68 | 230 | | |
| 13 | 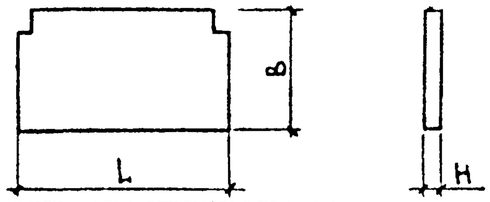 | ППАД - 21-К | 140 | | 2480 | 130 | 0,061 | 3,63 | 0,40 | 160 | Плита крайняя у температурного шва | |
| 14 | | ППАД - 22-К | 160 | | | 150 | 0,073 | | 0,46 | 170 | | |
| 15 | | ППАД - 23-К | 190 | | | 180 | 0,085 | | 0,55 | 190 | | |
| 16 | 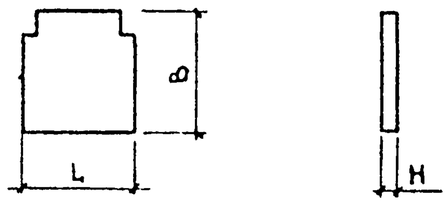 | ППАД - 31-К | 140 | | 980 | 130 | 0,033 | 1,40 | 0,14 | 70 | | |
| 17 | | ППАД - 32-К | 160 | | | 150 | 0,041 | | 0,16 | | | |
| 18 | | ППАД - 33-К | 190 | | | 180 | 0,046 | | 0,19 | 80 | | |

1. Показатели даны при листах асбестоцементных $\delta = 10$ мм и наименьшей толщине утеплителя, равной высоте ребер каркаса
2. Марки плит указаны без индексов, характеризующих толщину утеплителя.
3. Размеры отверстий в плитах номинальные.

| | | | |
|---|---|---|---|
| Нач.отд. | Котов | | 1.865 — 6 - 1 - 00002 Н |
| Гл.инж.отд. | Кацман | | |
| Гл.спец. | Герцева | | |
| Инженер | Епанешникова | | Номенклатура плит подвесного потолка |
| Проверил | Герцева | 31.10.78 | |

| Лит. | Лист | Листов |
|---|---|---|
| Р | | 1 |

МСХ-СССР
ГИПРОНИСЕЛЬХОЗ
г. Москва

15511 9

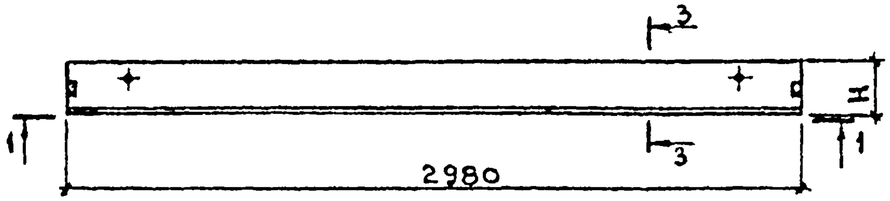


1 - 1

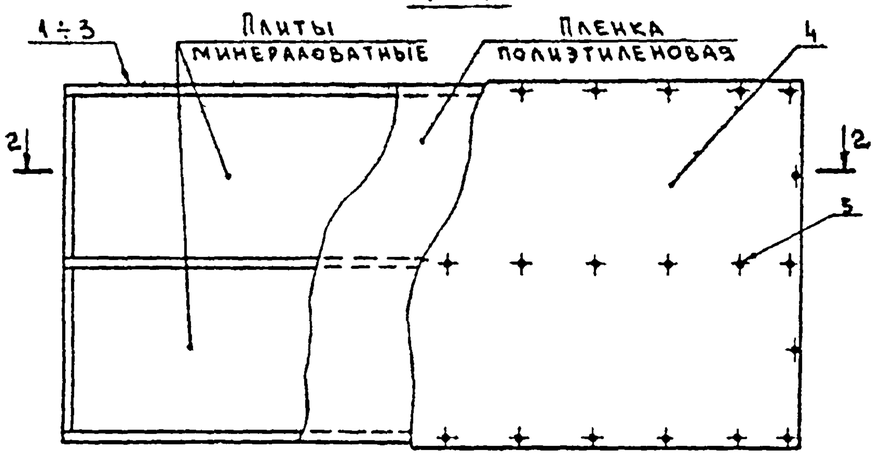


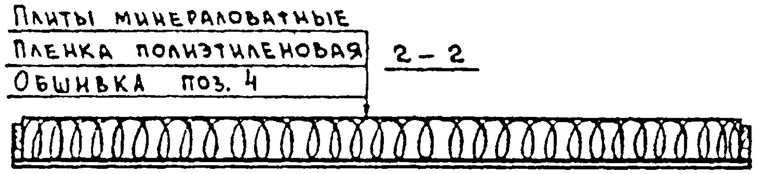


2 - 2

3 - 3

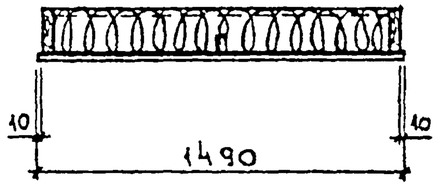


| Формат | Поз. | Обозначение | Наименование | Кол. на испол. – | 01 | 02 | Примечание |
|---|---|---|---|---|---|---|---|
| | | | Документация | | | | |
| | | 1.865-6-1-00000 ПЗ | Пояснительная записка | × | × | × | |
| | | | Сборочные единицы | | | | |
| 12г | 1 | 1.865-6-1-11000 | Каркас ДК1 | 1 | | | |
| 12г | 2 | -01 | Каркас ДК2 | | 1 | | |
| 12г | 3 | -02 | Каркас ДК3 | | | 1 | |
| | | | Детали | | | | |
| 12г | 4 | 1.865-6-1-00001 | Обшивка Л1 | 1 | 1 | 1 | |
| | | | Стандартные изделия | | | | |
| | 5 | | Шурупы А4×40 ГОСТ 1145-70* | 37 | 37 | 37 | см. указание 2 |
| | | | Материалы | | | | |
| | | | Пленка полиэтиленовая | 4.44 | 4.44 | 4.44 | $м^2$ |
| | | | Плиты минераловатные | | | | $м^3$ по проекту |

1. Показатели плит даны при наибольшей толщине утеплителя и листах асбестоцементных δ=10 мм.
2. При листах асбестоцементных δ=8 мм добавляется 6 шурупов поз. 5.

| Обозначение | Марка | H мм | Вес кгс |
|---|---|---|---|
| 1.865-6-1-10000 | ПАД-11 | 140 | 180 |
| -01 | ПАД-12 | 160 | 190 |
| -02 | ПАД-13 | 190 | 210 |

| | | | |
|---|---|---|---|
| Нач.отд. | Котов | | 1.865-6-1-10000 |
| Гл.инж.отд. | Кацман | | |
| Гл.спец. | Герцева | | |
| Ст.инж. | Кузьмина | | Плита покрытия |
| Инженер | Епанешникова | | |
| Проверил | Герцева | 3/III | |

| Лит. | Лист | Листов |
|---|---|---|
| Р | | 1 |

МСК-СССР
ГИПРОНИСЕЛЬХОЗ
г. Москва

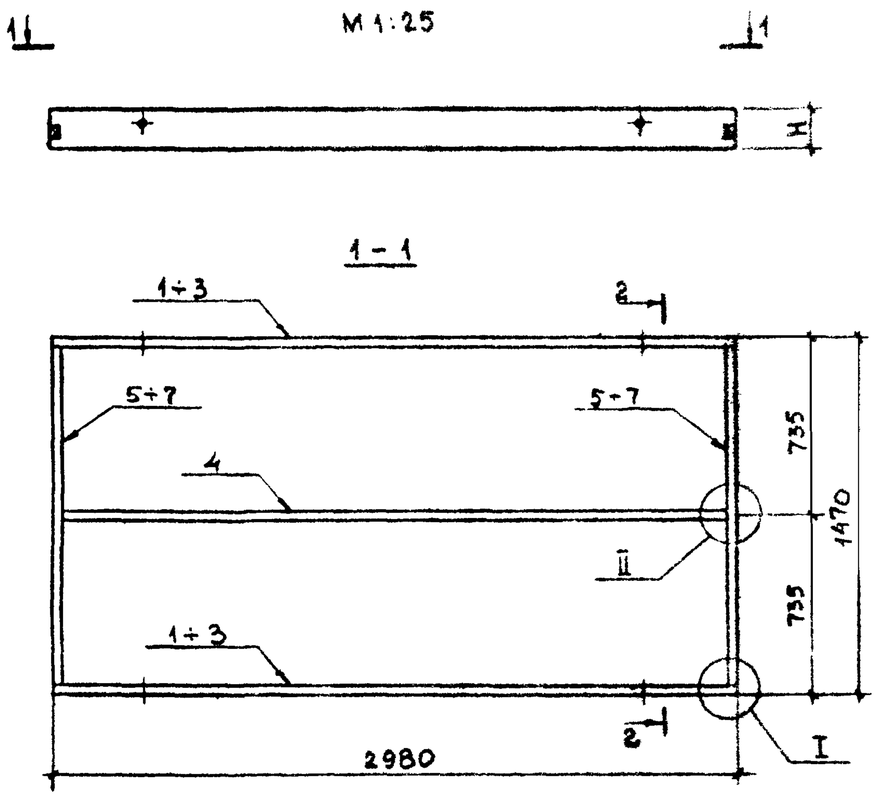


| Формат | Поз. | Обозначение | Наименование | Кол. на испол. – | 01 | 02 | Примечание |
|---|---|---|---|---|---|---|---|
| | | | Документация | | | | |
| | | 1.865-6-1-00000 ПЗ | Пояснительная записка | × | × | × | |
| | | | Детали | | | | |
| 11в | 1 | 1.865-6-1-11001 | Ребро продольное | 2 | | | |
| 11в | 2 | -01 | Ребро продольное | | 2 | | |
| 11в | 3 | -02 | Ребро продольное | | | 2 | |
| 11в | 4 | 1.865-6-1-11002 | Ребро продольное | 1 | 1 | 1 | |
| 11в | 5 | 1.865-6-1-11003 | Ребро поперечное | 2 | | | |
| 11в | 6 | -01 | Ребро поперечное | | 2 | | |
| 11в | 7 | -02 | Ребро поперечное | | | 2 | |
| | | | Стандартные изделия | | | | |
| | 8 | | Шурупы А5×70 ГОСТ 1145-70* | | | | см. указание |
| | | | Материалы | | | | |
| | | | Клей | 0,01 | 0,01 | 0,02 | кг |

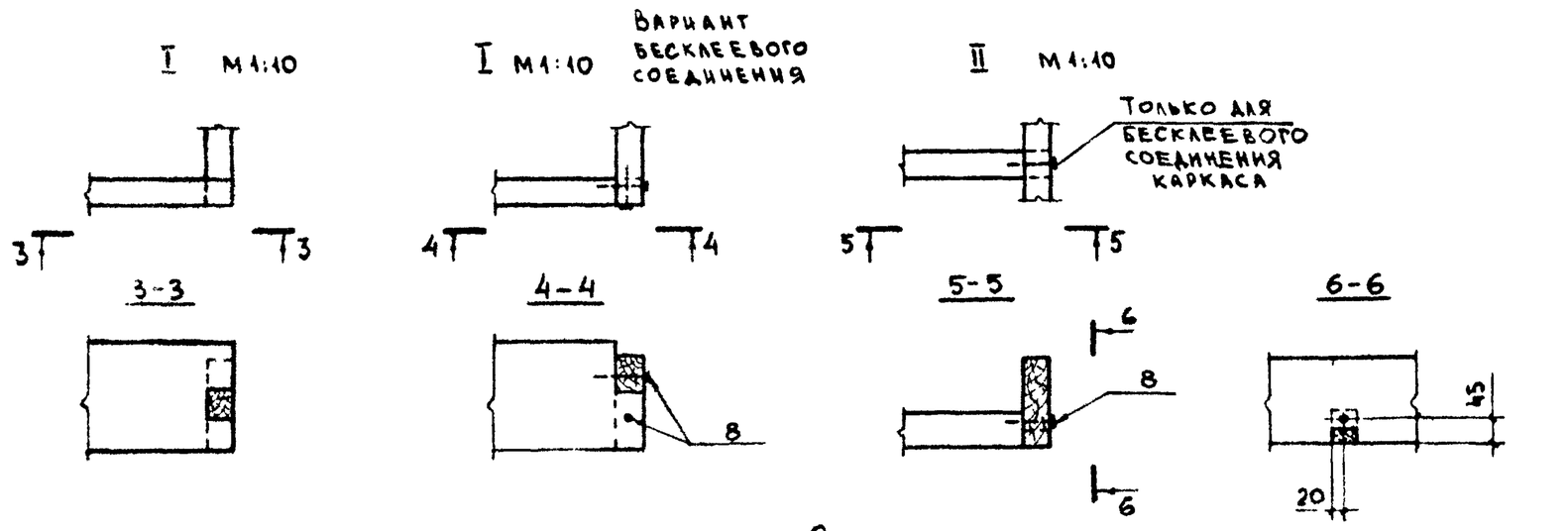


| Обозначение | Марка | H мм | Вес кгс |
|---|---|---|---|
| 1.865-6-1-11000 | ДК1 | 130 | 29 |
| -01 | ДК2 | 150 | 33 |
| -02 | ДК3 | 180 | 40 |

При бесклеевом соединении каркаса взамен клея требуется 10 шурупов.

| | | | |
|---|---|---|---|
| Нач. отд. | Котов | | |
| Гл. инж. отд. | Кацман | | |
| Гл. спец. | Герцева | | |
| Рук. гр. | Алексеева | | |
| Ст. инж. | Матвеева | | |
| Проверил | Герцева | | |

1.865-6-1-11000

Каркас ДК1 ÷ ДК3

| Лит. | Лист | Листов |
|---|---|---|
| Р | | 1 |

МСК-СССР
ГИПРОНИСЕЛЬХОЗ
г. Москва

М1:5

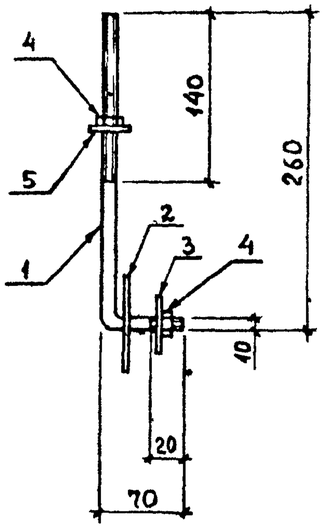


Поз.2 М1:4

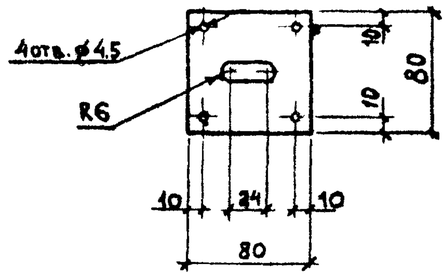


Поз.3 М1:4

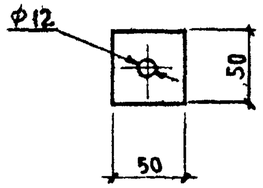


| Обозначение | Вес кгс |
|---|---|
| 1.865-6-1-41100 | 0,6 |

| Формат | Поз. | Обозначение | Наименование | Кол. | Примечание |
|---|---|---|---|---|---|
| | | | Детали | | |
| Б4 | 1 | 1.865-6-1-41101 | Шпилька Ф10 ГОСТ 2590-71 / ВСт3пс6 ГОСТ 380-71* | 1 | 0,26 кг |
| Б4 | 2 | 1.865-6-1-41102 | Накладка -80×4 ГОСТ 103-76 / ВСт3пс6 ГОСТ 380-71* | 1 | 0,20 кг |
| Б4 | 3 | 1.865-6-1-41103 | Шайба -50×4 ГОСТ 103-76 / ВСт3пс6 ГОСТ 380-71* | 1 | 0,08 кг |
| | | | Стандартные изделия | | |
| | 4 | | Гайка М10 ГОСТ 5915-70 | 2 | |
| | 5 | | Шайба 10 ГОСТ 11371-68 | 1 | |

| | | | |
|---|---|---|---|
| Нач.отд. | Котов | | |
| Гл.инж.отд. | Кацман | | |
| Гл.спец. | Герцева | | |
| Ст.инж. | Матвеева | | |
| Проверил | Герцева | | 31.III-78 |

1.865-6-1-41100

Подвеска

| Лит. | Лист | Листов |
|---|---|---|
| Р | | 1 |

МСХ СССР
ГИПРОНИСЕЛЬХОЗ
г. Москва

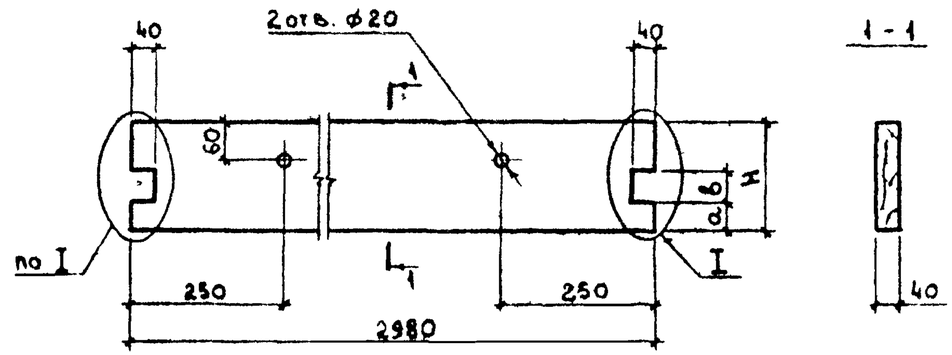


I для бесклеевого соединения каркаса

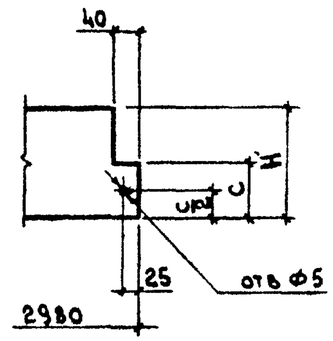


1. Качество древесины должно удовлетворять II категории элементов деревянных конструкций.
2. Влажность древесины $\varphi \leq 15\%$. Для бесклеевого соединения допускается влажность $\varphi \leq 20\%$.

| Обозначение | H мм | a мм | b мм | c мм | Объем древесины м³ |
|---|---|---|---|---|---|
| 1.865-6-1-11001 | 130 | 30 | 40 | 60 | 0,015 |
| -01 | 150 | 40 | 50 | 80 | 0,018 |
| -02 | 180 | 50 | | 100 | 0,021 |

| | | | |
|---|---|---|---|
| Нач.отд. | Котов | | |
| Гл.инж.отд. | Кацман | | |
| Гл.спец. | Герцева | | |
| Инженер | Епанешникова | | |
| Проверил | Герцева | | 31.III-78 |

1.865-6-1-11001

Ребро продольное.

| Лит. | Вес | Масштаб |
|---|---|---|
| Р | — | 1:10 |

Лист | Листов 1

Пиломатериалы ГОСТ 8486-66
Сосна или ель $\varphi$ см. указание 2.

МСХ СССР
ГИПРОНИСЕЛЬХОЗ
г. Москва

Рис. 1

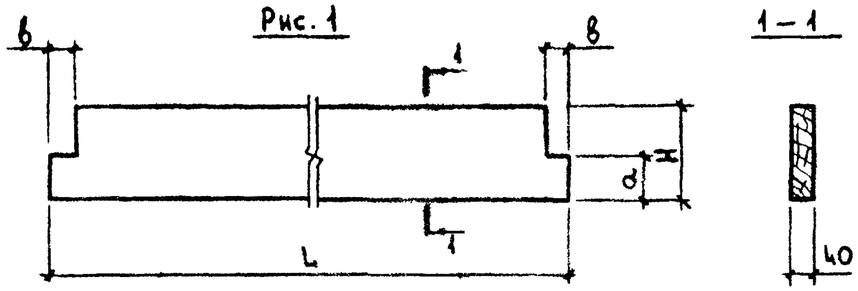


Рис. 2

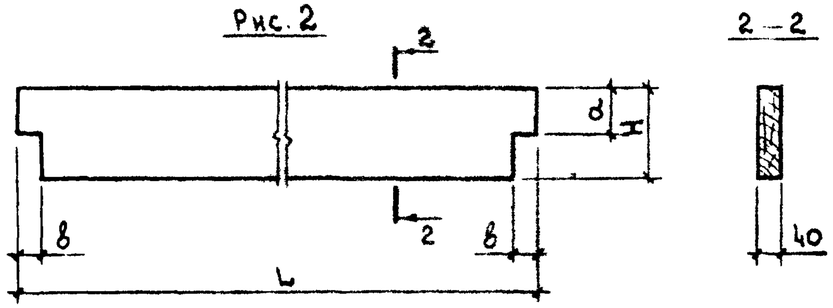


Качество древесины должно удовлетворять II категории элементов деревянных конструкций.

| Обозначение | Рис. | L мм | H мм | a мм | в мм | Объем древесины м³ |
|---|---|---|---|---|---|---|
| 1.865–6-1-11002 | 1 | 2980 | 60 | 30 | 40 | 0,007 |
| –01 | | | 130 | 50 | | 0,015 |
| –02 | | | 150 | 70 | | 0,018 |
| –03 | | | 180 | 90 | | 0,021 |
| –04 | 2 | 2970 | 130 | 65 | | 0,015 |
| –05 | | | 150 | 75 | | 0,018 |
| –06 | | | 180 | 90 | | 0,210 |
| –07 | | 1390 | 130 | 40 | 60 | 0,007 |
| –08 | | | 150 | | | 0,008 |
| –09 | | | 180 | | | 0,009 |
| –10 | | 1850 | 130 | | | 0,009 |
| –11 | | | 150 | | | 0,011 |
| –12 | | | 180 | | | 0,013 |

| | | |
|---|---|---|
| Нач. отд. | Котов | |
| Гл. инж. отд. | Кацман | |
| Гл. спец. | Герцева | |
| Инженер | Епанешникова | |
| Проверил | Герцева | |

1.865–6-1-11002

Ребро продольное

| Лит | Вес | Масштаб |
|---|---|---|
| Р | – | 1:10 |

Лист | Листов 1

Пиломатериалы ГОСТ 8486-66
Сосна или ель $\varphi \leq 20\%$

МСХ СССР
ГИПРОНИСЕЛЬХОЗ
г. Москва

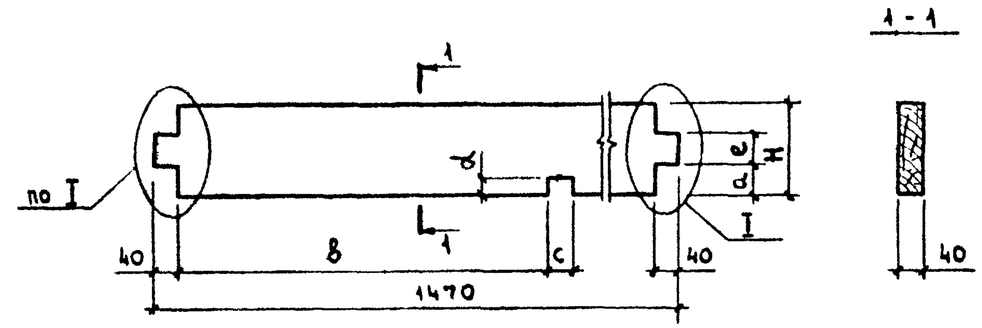


I для бесклеевого соединения каркаса

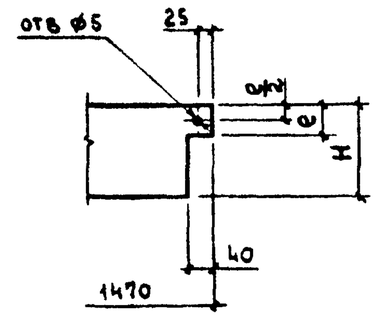


1. Качество древесины должно удовлетворять II категории элементов деревянных конструкций.
2. Влажность древесины $\varphi \leq 15\%$. Для бесклеевого соединения допускается влажность $\varphi \leq 20\%$.

| Обозначение | H мм | a мм | в мм | c мм | d мм | e мм | Объем древесины м³ |
|---|---|---|---|---|---|---|---|
| 1.865–6-1-11003 | 100 | 30 | 675 | 40 | 30 | 40 | 0,006 |
| –01 | 130 | 40 | | | | 50 | 0,007 |
| –02 | 150 | 50 | | | | | 0,007 |
| –03 | 100 | 30 | 890 | | 50 | 40 | 0,006 |
| –04 | 130 | 40 | | | 70 | 50 | 0,007 |
| –05 | 150 | 50 | | | 90 | | 0,008 |
| –06 | 100 | 30 | 930 | 80 | 50 | 40 | 0,006 |
| –07 | 130 | 40 | | | 70 | 50 | 0,007 |

| | | |
|---|---|---|
| Нач. отд. | Котов | |
| Гл. инж. отд. | Кацман | |
| Гл. спец. | Герцева | |
| Инженер | Епанешникова | |
| Проверил | Герцева | |

1.865–6-1-11003

Ребро поперечное

| Лит | Вес | Масштаб |
|---|---|---|
| Р | – | 1:10 |

Лист | Листов 1

Пиломатериалы ГОСТ 8486-66
Сосна или ель $\varphi$ см указание 2

МСХ СССР
ГИПРОНИСЕЛЬХОЗ
г. Москва

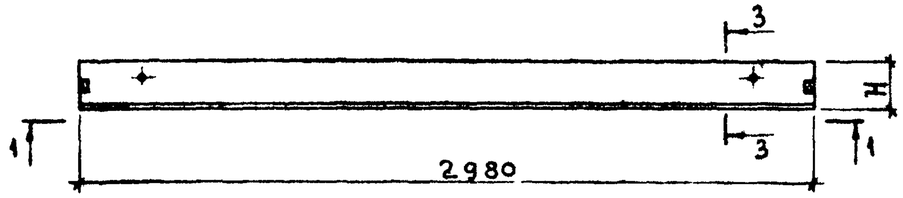


1 - 1

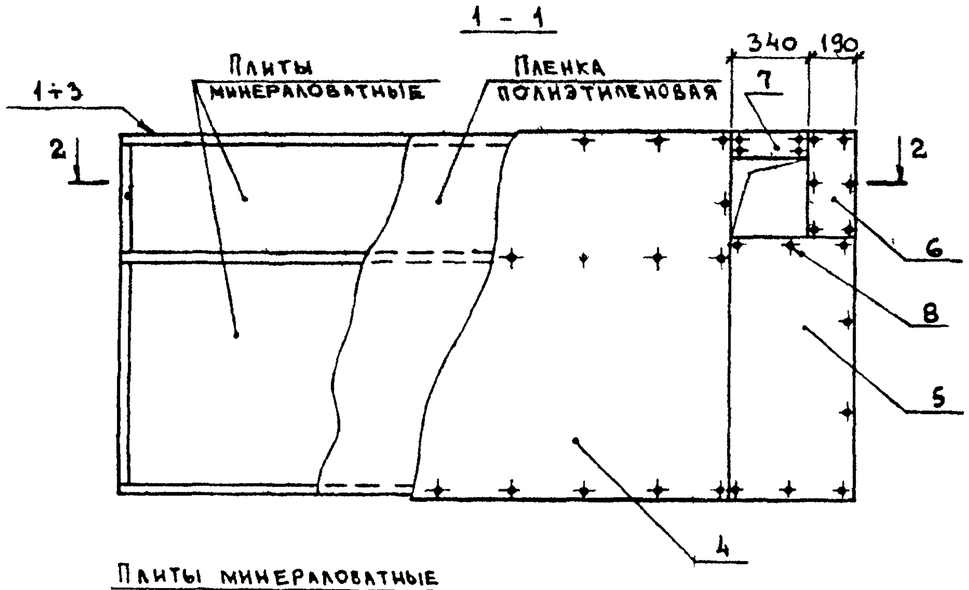


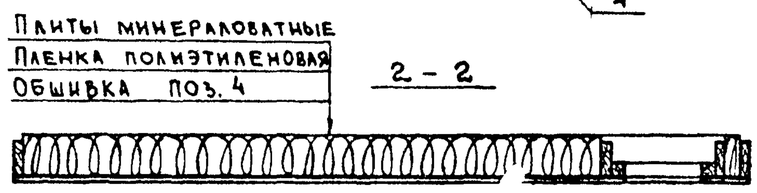


2 - 2

3 - 3

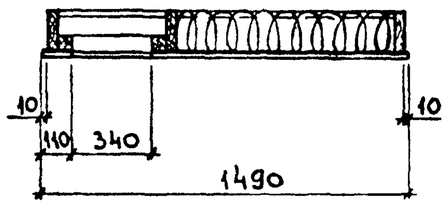


| Формат | Поз. | Обозначение | Наименование | Кол. на исп. - | 01 | 02 | Примечание |
|---|---|---|---|---|---|---|---|
| | | | Документация | | | | |
| | | 1.865 – 6 - 1-00 000 ПЗ | Пояснительная записка | × | × | × | |
| | | | Сборочные единицы | | | | |
| 12Г | 1 | 1.865 – 6 - 1-21000 | Каркас ДК4 | 1 | | | |
| 12Г | 2 | 1.865 – 6 - 1-22000 | Каркас ДК5 | | 1 | | |
| 12Г | 3 | -01 | Каркас ДК6 | | | 1 | |
| | | | Детали | | | | |
| 12Г | 4 | 1.865 – 6 - 1-00001 – 02 | Обшивка Л3 | 1 | 1 | 1 | |
| 12Г | 5 | 1.865 – 6 - 1-00002 | Обшивка Л8 | 1 | 1 | 1 | |
| 12Г | 6 | -05 | Обшивка Л13 | 1 | 1 | 1 | |
| 12Г | 7 | -06 | Обшивка Л14 | 1 | 1 | 1 | |
| | | | Стандартные изделия | | | | |
| | 8 | | Шурупы А4×40 ГОСТ 1145-70* | 48 | 48 | 48 | см. указание 2 |
| | | | Материалы | | | | |
| | | | Пленка полиэтиленовая | 4.33 | 4.33 | 4.33 | $м^2$ |
| | | | Плиты минераловатные | | | | $м^3$ по проекту |

1. Показатели плит даны при наибольшей толщине утеплителя и листах асбестоцементных δ = 10 мм
2. При листах асбестоцементных δ = 8 мм добавляется 6 шурупов поз. 8.

| Обозначение | Марка | H мм | Вес кгс |
|---|---|---|---|
| 1.865 – 6 - 1-20000 | ПАД -11-В1 | 140 | 190 |
| -01 | ПАД -12-В1 | 160 | 200 |
| -02 | ПАД -13-В1 | 190 | 220 |

| | | | |
|---|---|---|---|
| Нач. отд. | Котов | | 1.865–6-1-20000 |
| Гл. инж. отд. | Кацман | | |
| Гл. спец. | Герцева | | |
| Ст. инж. | Кузьмина | | Плита покрытия с отверстием 300×300 мм |
| Проверил | Герцева | | |

| Лит. | Лист | Листов |
|---|---|---|
| Р | | 1 |

МСХ-СССР
ГИПРОНИСЕЛЬХОЗ
г. Москва

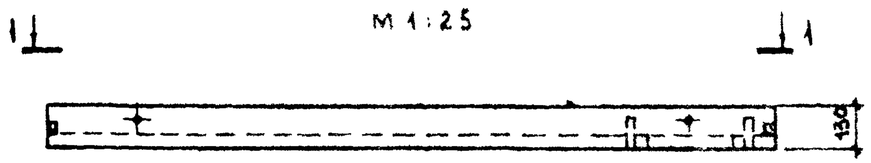


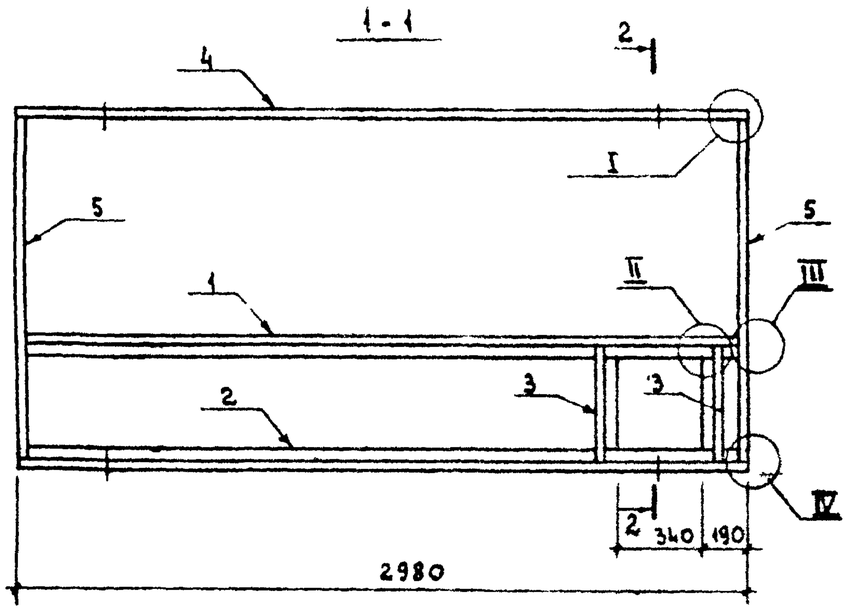


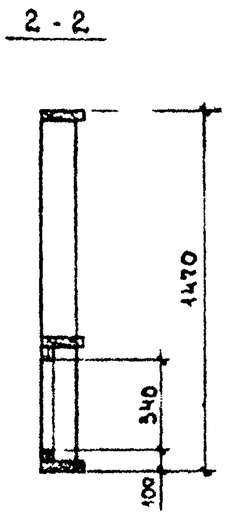


| Формат | Поз | Обозначение | Наименование | Кол. | Примечание |
|---|---|---|---|---|---|
| | | | Документация | | |
| | | 1.865-6-1-00000 ПЗ | Пояснительная записка | x | |
| | | 1.865-6-1-11000 | Узел I | x | |
| | | | Сборочные единицы | | |
| 12г | 1 | 1.865-6-1-21100 | Ребро продольное | 1 | |
| 12г | 2 | 1.865-6-1-21200 | Ребро продольное | 1 | |
| 12г | 3 | 1.865-6-1-21300 | Ребро поперечное | 2 | |
| | | | Детали | | |
| 11в | 4 | 1.865-6-1-11001 | Ребро продольное | 1 | |
| 11в | 5 | 1.865-6-1-11003-03 | Ребро поперечное | 2 | |
| | | | Стандартные изделия | | |
| | 6 | | Шурупы А5×70 ГОСТ 1145-70* | | см. указание |
| | 7 | | Гвозди К4×100 ГОСТ 4028-63* | 4 | 0,01 кгс |
| | | | Материалы | | |
| | | | Клей | 0,02 | кг |

IV М1:10

IV М1:10 Вариант бесклеевого соединения

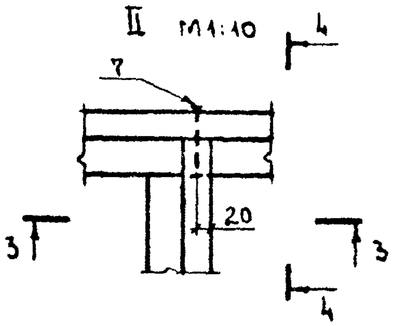

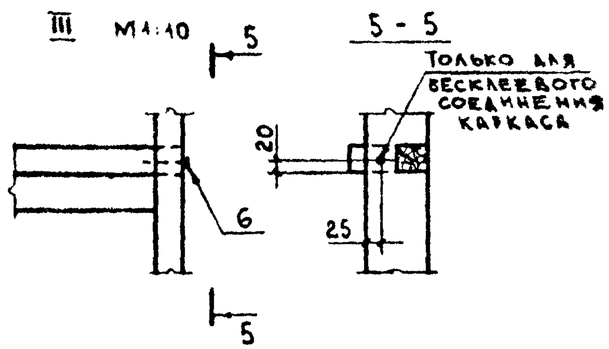


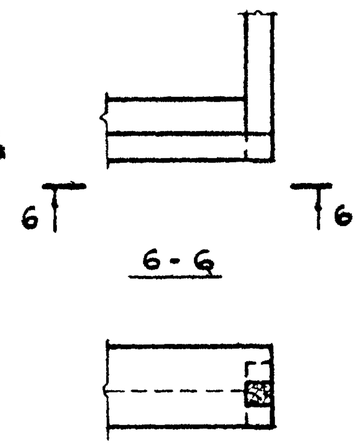


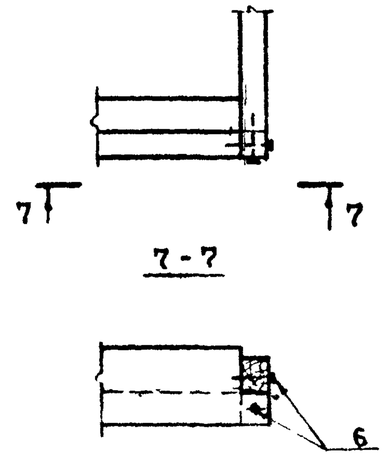


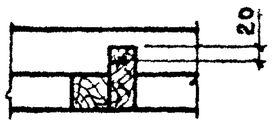


| Обозначение | Марка | Вес кгс |
|---|---|---|
| 1.865-6-1-21000 | ДК4 | 51 |

При бесклеевом соединении каркаса взамен клея требуется 10 шурупов.

| | | | |
|---|---|---|---|
| Нач.отд. | Котов | | 1.865-6-1-21000 |
| Гл.инж.отд. | Кацман | | |
| Гл.спец. | Герцева | | |
| Рук.группы | Епанешникова | | Каркас ДК4. |
| Инженер | Герцева | | |
| Проверил | | | |

| Лит. | Лист | Листов |
|---|---|---|
| Р | | 1 |

МСХ-СССР ГИПРОНИСЕЛЬХОЗ г. Москва

Рис. 1

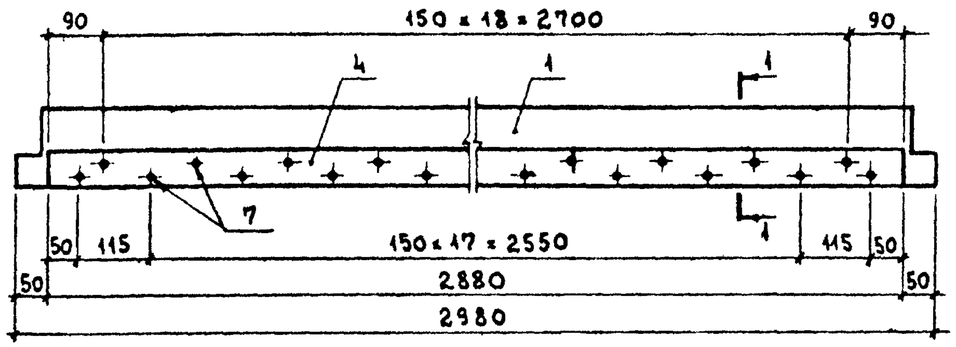


1 — 1

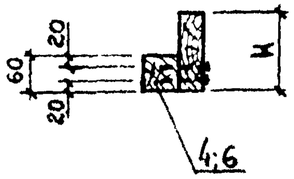


Рис. 2

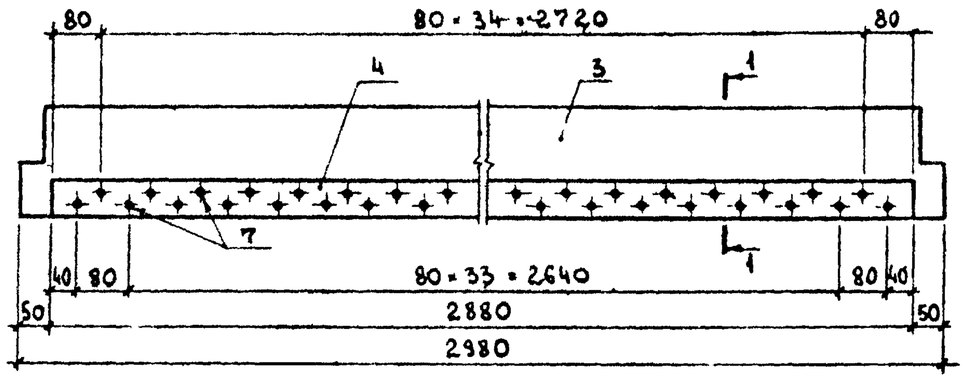


Рис. 3

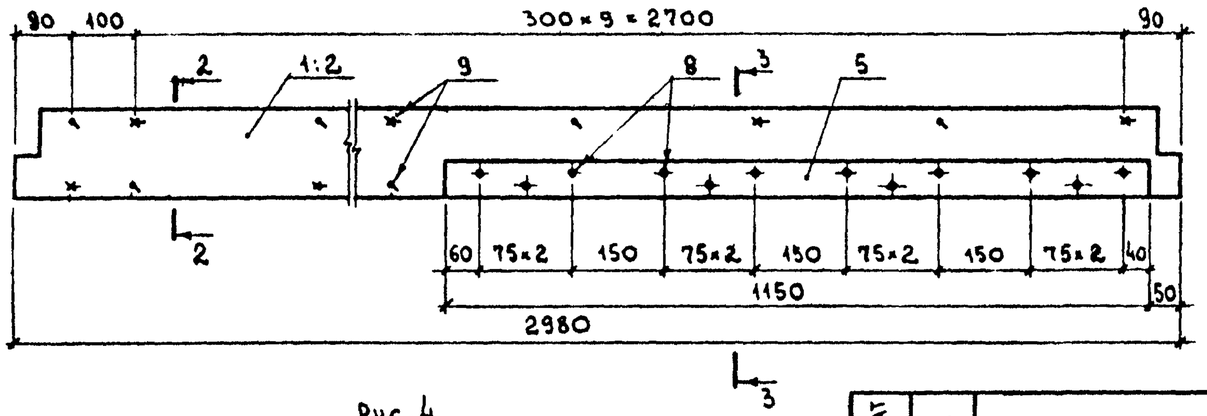


2 — 2

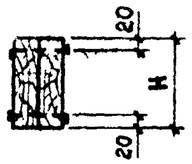


3 — 3

ГВОЗДИ ПОЗ. 9 УСЛОВНО НЕ ПОКАЗАНЫ

Рис. 4

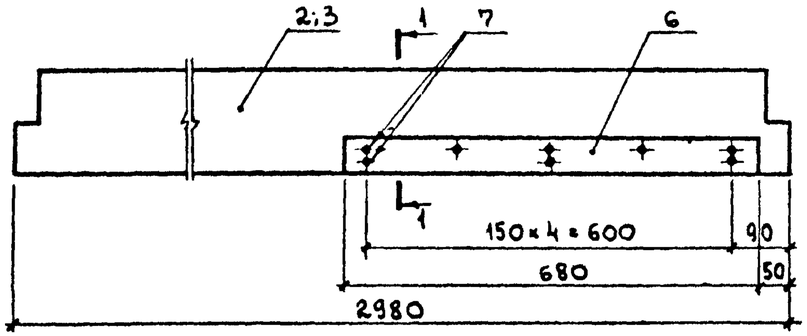


| Формат | Поз. | Обозначение | Наименование | Кол. на испол. — | 01 | 02 | 03 | 04 | 05 | Примечание |
|---|---|---|---|---|---|---|---|---|---|---|
| | | | Детали | | | | | | | |
| 11В | 1 | 1.865-6-1-11002-01 | Ребро продольное | 1 | | | | 2 | | |
| 11В | 2 | -02 | Ребро продольное | | | 1 | | | 2 | |
| 11В | 3 | -03 | Ребро продольное | | 1 | | 1 | | | |
| Б4 | 4 | 1.865-6-1-21101 | Брусок 60×60 ГОСТ 8486-66 ℓ=2980 | 1 | 1 | | | | | 0,011 м³ |
| Б4 | 5 | 1.865-6-1-21102 | Брусок 60×60 ГОСТ 8486-66 ℓ=1150 | | | | | 1 | 1 | 0,004 м³ |
| Б4 | 6 | 1.865-6-1-21103 | Брусок 60×60 ГОСТ 8486-66 ℓ=680 | | | 1 | 1 | | | 0,002 м³ |
| | | | Стандартные изделия | | | | | | | |
| | 7 | | Шурупы А5×70 ГОСТ 1145-70* | 39 | 71 | 8 | 8 | – | – | 0,009 кгс |
| | 8 | | Шурупы А6×100 ГОСТ 1145-70* | – | – | – | – | 12 | 12 | 0,012 кгс |
| | 9 | | Гвозди К4×100 ГОСТ 4028-63* | – | – | – | – | 22 | 22 | 0,010 кгс |

| Обозначение | Рис. | H мм | Вес кгс |
|---|---|---|---|
| 1.865-6-1-21100 | 1 | 130 | 12,5 |
| -01 | 2 | 180 | 15,5 |
| -02 | 4 | 150 | 10,0 |
| -03 | | 180 | 11,5 |
| -04 | 3 | 130 | 9,5 |
| -05 | | 150 | 11,0 |

Позиции 4; 5; 6 изготовлять из сосны или ели влажностью не более 20% для II категории элементов деревянных конструкций.

| | | | |
|---|---|---|---|
| Нач. отд. | Котов | | |
| Гл. инж. отд. | Кацман | | |
| Гл. спец. | Герцева | | |
| Инженер | Епанешникова | | |
| Проверил | Герцева | | 3.VII-78 |

1.865-6-1-21100

Ребро продольное

| Лит. | Лист | Листов |
|---|---|---|
| Р | | 1 |

МСХ СССР
ГИПРОНИСЕЛЬХОЗ
г. Москва

Рис. 1

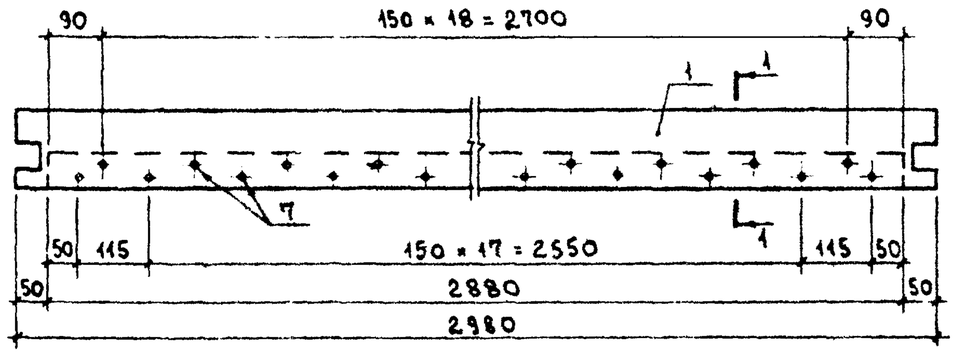


1 — 1

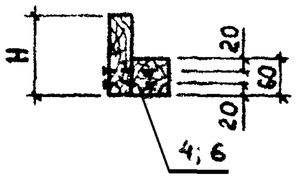


Рис. 2

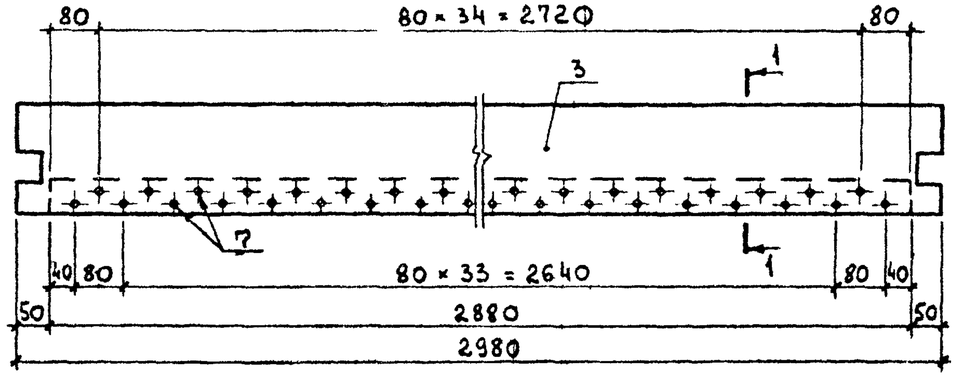


Рис. 3

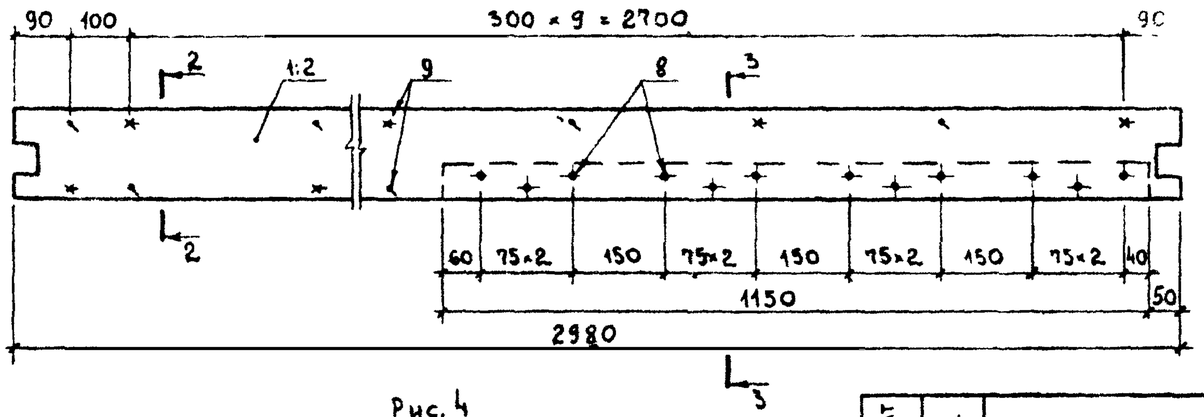


2 — 2

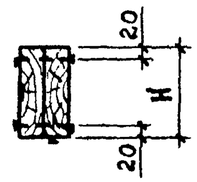


3 — 3

ГВОЗДИ ПОЗ. 9 УСЛОВНО НЕ ПОКАЗАНЫ

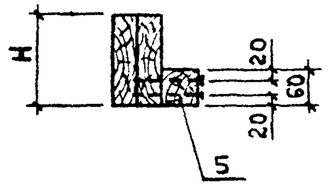


Рис. 4

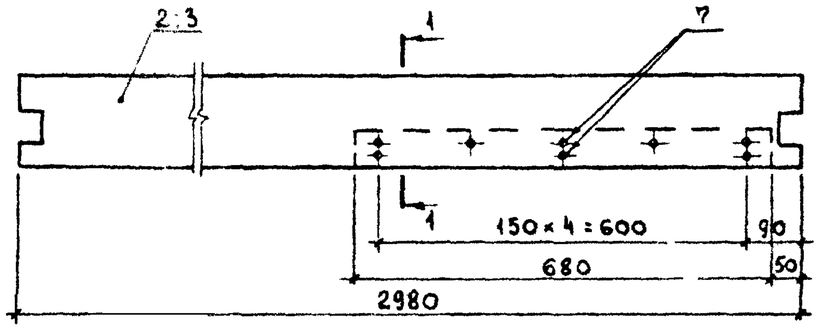


| Формат | Поз. | Обозначение | Наименование | Кол. на испол. — | 01 | 02 | 03 | 04 | 05 | Примечание |
|---|---|---|---|---|---|---|---|---|---|---|
| | | | Детали | | | | | | | |
| 118 | 1 | 1.865-6-1-11001 | Ребро продольное | 1 | | | | 2 | | |
| 118 | 2 | -01 | Ребро продольное | | | 1 | | | 2 | |
| 118 | 3 | -02 | Ребро продольное | | 1 | | 1 | | | |
| Б4 | 4 | 1.865-6-1-21101 | Брусок 60×60 ГОСТ 8486-66 ℓ=2980 | 1 | 1 | | | | | 0,011 м³ |
| Б4 | 5 | 1.865-6-1-21102 | Брусок 60×60 ГОСТ 8486-66 ℓ=1150 | | | | | 1 | 1 | 0,004 м³ |
| Б4 | 6 | 1.865-6-1-21103 | Брусок 60×60 ГОСТ 8486-66 ℓ=680 | | | 1 | 1 | | | 0,002 м³ |
| | | | Стандартные изделия | | | | | | | |
| | 7 | | Шурупы А5×70 ГОСТ 1145-70* | 39 | 71 | 8 | 8 | – | – | 0,090 кгс |
| | 8 | | Шурупы А6×100 ГОСТ 1145-70* | – | – | – | – | 12 | 12 | 0,012 кгс |
| | 9 | | Гвозди К4×100 ГОСТ 4028-63* | – | – | – | – | 22 | 22 | 0,010 кгс |

| Обозначение | Рис. | H мм | Вес кгс |
|---|---|---|---|
| 1.865-6-1-21200 | 1 | 130 | 12,5 |
| -01 | 2 | 180 | 15,5 |
| -02 | 4 | 150 | 10,0 |
| -03 | | 180 | 11,5 |
| -04 | 3 | 130 | 9,5 |
| -05 | | 150 | 11,0 |

Позиции 4; 5; 6 изготовлять из сосны или ели влажностью не более 20% для II категории элементов деревянных конструкций.

| | | |
|---|---|---|
| Нач.отд. | Котов | |
| Гл.инж.отд. | Кацман | |
| Гл.спец. | Герцева | |
| Инженер | Спанешникова | |
| Проверил | Герцева | 3.III.78 |

1.865-6-1-21200

Ребро продольное

| Лит. | Лист | Листов |
|---|---|---|
| Р | | 1 |

МСХ СССР ГИПРОНИСЕЛЬХОЗ г. Москва

Рис. 1

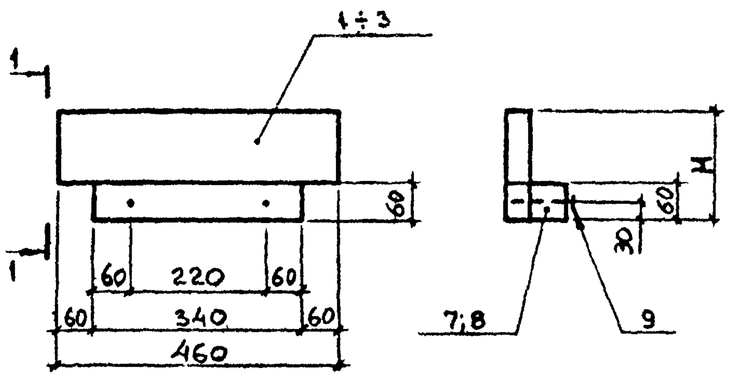


Рис. 2

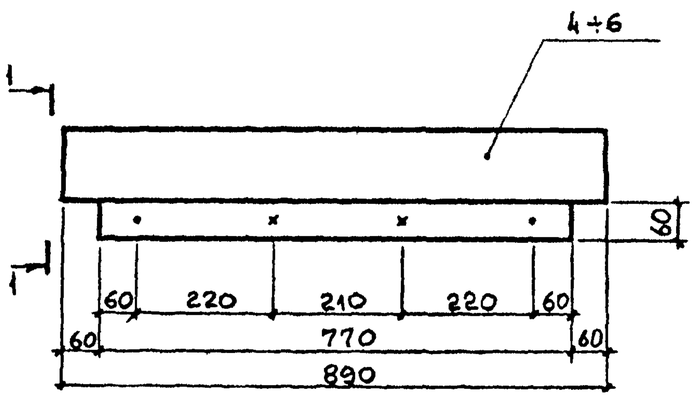


| Формат | Поз. | Обозначение | Наименование | Кол. на испол. — | 01 | 02 | 03 | 04 | 05 | Примечание |
|---|---|---|---|---|---|---|---|---|---|---|
| | | | Детали | | | | | | | |
| | | | Пиломатериалы ГОСТ 8486-66 Сосна или ель У=20% | | | | | | | |
| 12г | 1 | 1.865-6-1-21301 | Доска 40×130 ℓ=460 | 1 | | | | | | 0,002 м³ |
| 12г | 2 | 1.865-6-1-21302 | Доска 40×150 ℓ=460 | | 1 | | | | | 0,003 м³ |
| 12г | 3 | 1.865-6-1-21303 | Доска 40×180 ℓ=460 | | | 1 | | | | 0,003 м³ |
| 12г | 4 | 1.865-6-1-21304 | Доска 40×130 ℓ=890 | | | | 1 | | | 0,005 м³ |
| 12г | 5 | 1.865-6-1-21305 | Доска 40×150 ℓ=890 | | | | | 1 | | 0,005 м³ |
| 12г | 6 | 1.865-6-1-21306 | Доска 40×180 ℓ=890 | | | | | | 1 | 0,006 м³ |
| Б4 | 7 | 1.865-6-1-21307 | Брусок 60×60 ℓ=340 | 1 | 1 | 1 | | | | 0,001 м³ |
| Б4 | 8 | 1.865-6-1-21308 | Брусок 60×60 ℓ=770 | | | | 1 | 1 | 1 | 0,003 м³ |
| | | | Стандартные изделия | | | | | | | |
| | 9 | | Гвозди К4×100 ГОСТ 4028-63* | 2 | 2 | 2 | 4 | 4 | 4 | 0,010 кгс |

Поз. 1; 2; 3

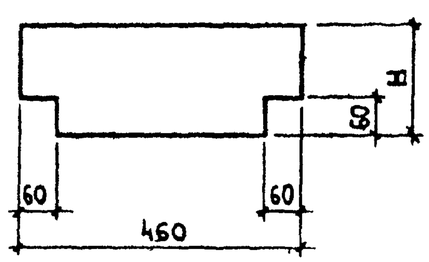


Поз. 4; 5; 6

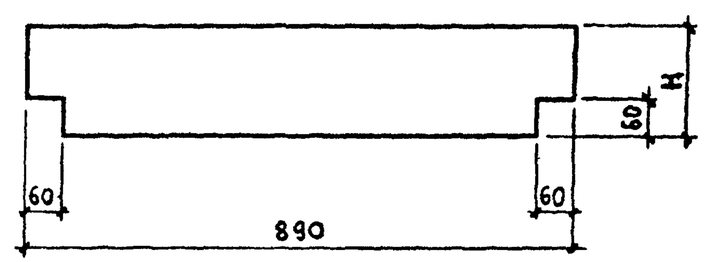


Качество древесины должно удовлетворять II категории элементов деревянных конструкций.

| Обозначение | Рис. | H мм | Вес кгс |
|---|---|---|---|
| 1.865-6-1-21300 | 1 | 130 | 2 |
| -01 | | 150 | 2 |
| -02 | | 180 | 2 |
| -03 | 2 | 130 | 4 |
| -04 | | 150 | 4 |
| -05 | | 180 | 5 |

| | | | |
|---|---|---|---|
| Нач. отд. | Котов | | 1.865-6-1-21300 |
| Гл. инж. отд. | Кацман | | |
| Гл. спец. | Герцева | | |
| Ст. инж. | Лукин | | Лит. Р · Лист · Листов 1 |
| Ст. инж. | Матвеева | | Ребро поперечное |
| Проверил | Герцева | 3.Ш.79 | МСХ СССР Гипронисельх г. Москва |

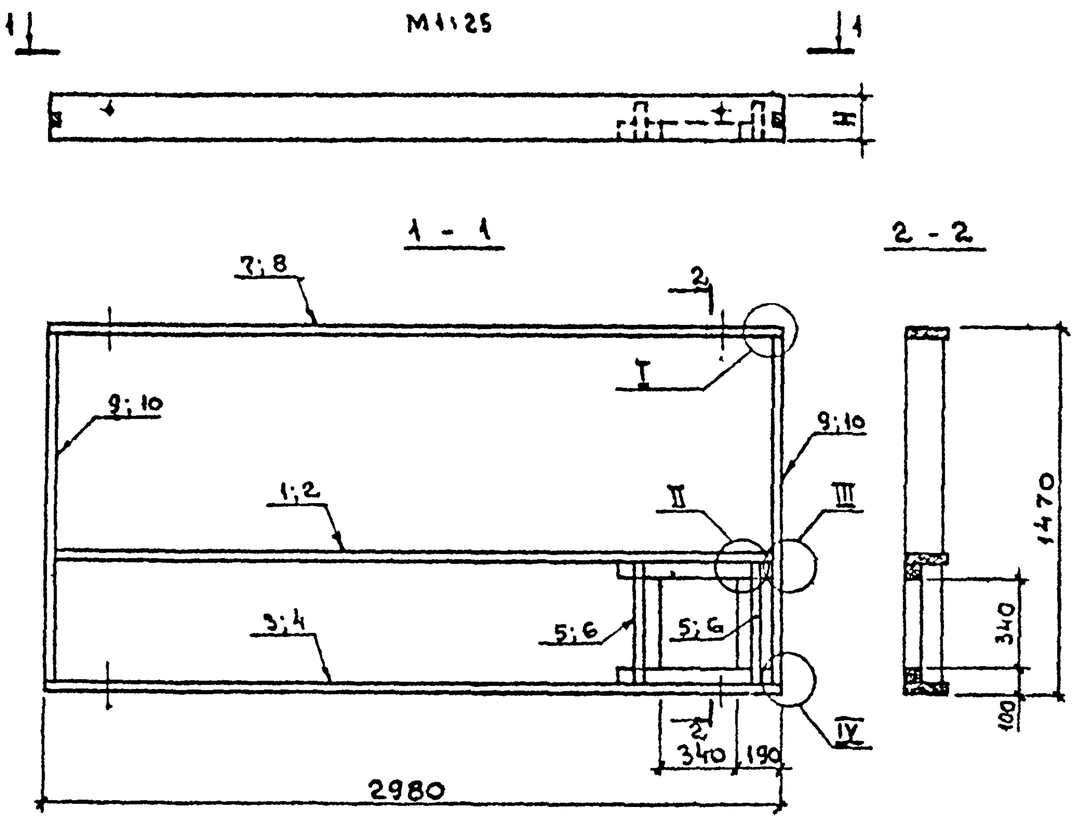


| Формат | Поз. | Обозначение | Наименование | Кол на испол. - | Кол на испол. 01 | Примечание |
|---|---|---|---|---|---|---|
| | | | Документация | | | |
| | | 1.865-6-1-00000 ПЗ | Пояснительная записка | × | × | |
| | | 1.865-6-1-11000 | Узел I | × | × | |
| | | 1.865-6-1-21000 | Узлы II; III; IV | × | × | |
| | | | Сборочные единицы | | | |
| 12г | 1 | 1.865-6-1-21100-02 | Ребро продольное | 1 | | |
| 12г | 2 | -03 | Ребро продольное | | 1 | |
| 12г | 3 | 1.865-6-1-21200-02 | Ребро продольное | 1 | | |
| 12г | 4 | -03 | Ребро продольное | | 1 | |
| 12г | 5 | 1.865-6-1-21300-02 | Ребро поперечное | 2 | | |
| 12г | 6 | -03 | Ребро поперечное | | 2 | |
| | | | Детали | | | |
| 11в | 7 | 1.865-6-1-11001-01 | Ребро продольное | 1 | | |
| 11в | 8 | -02 | Ребро продольное | | 1 | |
| 11в | 9 | 1.865-6-1-11003-04 | Ребро поперечное | 2 | | |
| 11в | 10 | -05 | Ребро поперечное | | 2 | |
| | | | Стандартные изделия | | | |
| | 11 | | Шурупы А5×70 ГОСТ 1145-70* | | | см. указание |
| | 12 | | Гвозди К4×100 ГОСТ 4028-63* | 4 | 4 | см. узел II |
| | | | Материалы | | | |
| | | | Клей | 0,02 | 0,02 | кг |

При бесклеевом соединении каркаса взамен клея требуется 10 шурупов. (см узел IV).

| Обозначение | Марка | H мм | Вес кгс |
|---|---|---|---|
| 1.865-6-1-22000 | ДК5 | 150 | 43 |
| -01 | ДК6 | 180 | 53 |

| | | | |
|---|---|---|---|
| Нач. отд. | Котов | | 1.865-6-1-22000 |
| Гл. инж. отд. | Кацман | | |
| Гл. спец. | Герцева | | |
| Рук. гр. | Алексеева | | Каркас ДК5; ДК6. |
| Инженер | Епанешникова | | |
| Проверил | Герцева | | |

| Лит. | Лист | Листов |
|---|---|---|
| Р | | 1 |

МСХ СССР
ГИПРОНИСЕЛЬХОЗ
г. Москва

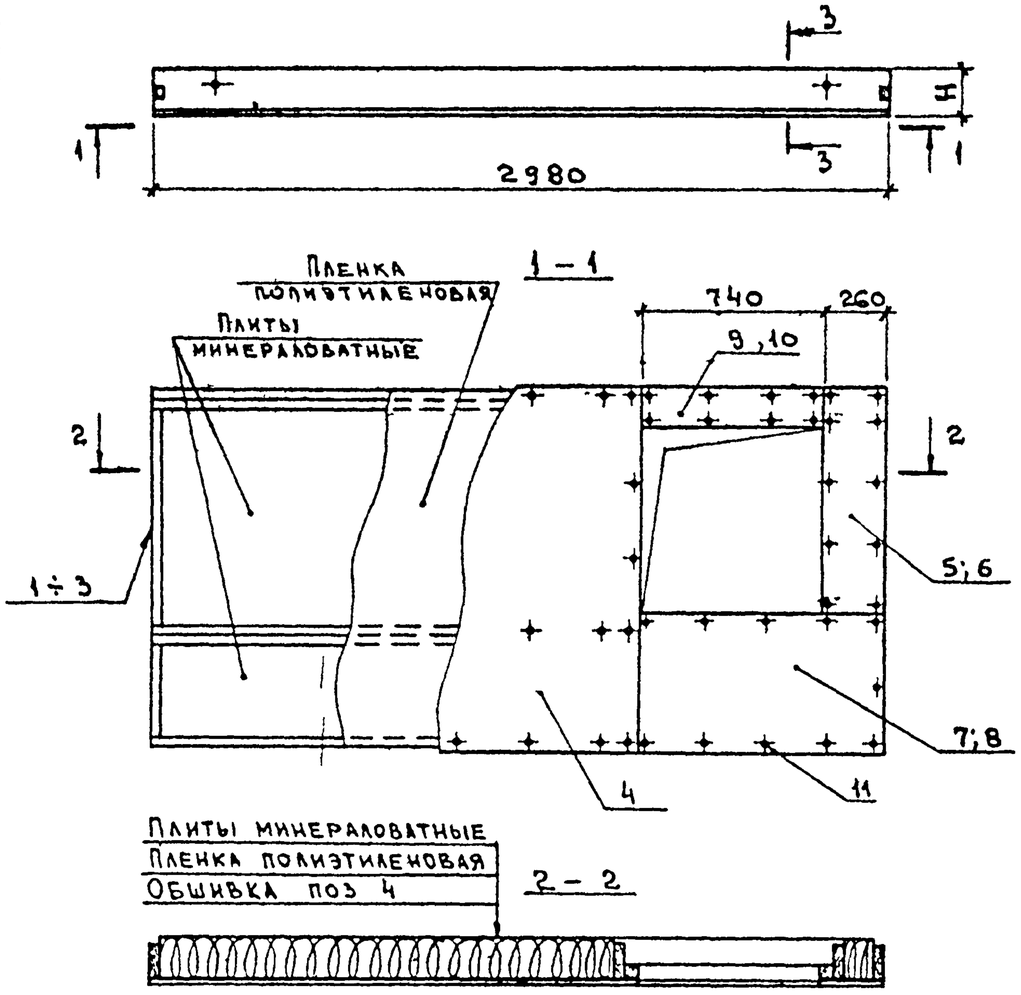


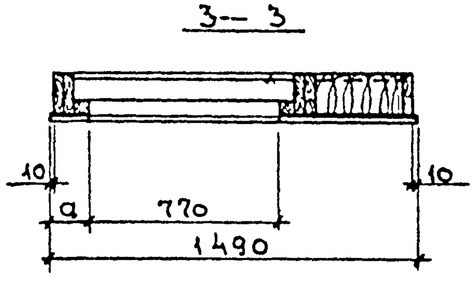


| Формат | Поз. | Обозначение | Наименование | Кол. на испол. | | | Примечание |
|---|---|---|---|---|---|---|---|
| | | | | - | 01 | 02 | |
| | | | Документация | | | | |
| | | 1865 – 6 - 1 - 00000ПЗ | Пояснительная записка | × | × | × | |
| | | | Сборочные единицы | | | | |
| 12г | 1 | 1.865 – 6 - 1 - 31000 | Каркас ДК 7 | 1 | | | |
| 12г | 2 | 1.865 – 6 - 1 - 31000-01 | Каркас ДК 8 | | 1 | | |
| 12г | 3 | 1.865 – 6 - 1 - 32000 | Каркас ДК 9 | | | 1 | |
| | | | Детали | | | | |
| 12г | 4 | 1865 – 6 - 1 - 00001-03 | Обшивка Л4 | 1 | 1 | 1 | |
| 12г | 5 | 1865 – 6 - 1 - 00002-01 | Обшивка Л9 | 1 | 1 | | |
| 12г | 6 | -02 | Обшивка Л10 | | | 1 | |
| 12г | 7 | -03 | Обшивка Л11 | 1 | 1 | | |
| 12г | 8 | -04 | Обшивка Л12 | | | 1 | |
| 12г | 9 | -07 | Обшивка Л15 | 1 | 1 | | |
| 12г | 10 | -08 | Обшивка Л16 | | | 1 | |
| | | | Стандартные изделия | | | | |
| | 11 | | Шурупы А4×40 ГОСТ1145-70 | 58 | 58 | 58 | см. указание 2 |
| | | | Материалы | | | | |
| | | | Пленка полиэтиленовая | 3,89 | 3,89 | 3,89 | м² |
| | | | Плиты минераловатные | | | | м³ по проекту |

1. Показатели плит даны при наибольшей толщине утеплителя и листах асбестоцементных δ = 10 мм.
2. При листах асбестоцементных δ = 8мм добавляется 4 шурупа поз. 11.

| Обозначение | Марка | H мм | a мм | Вес кгс |
|---|---|---|---|---|
| 1.865 – 6 - 1-30000 | ПАД-11-В2 | 140 | 150 | 190 |
| -01 | ПАД-12-В2 | 160 | 150 | 200 |
| -02 | ПАД-13-В2 | 190 | 110 | 220 |

| | | |
|---|---|---|
| Нач. отд. | Котов | |
| Гл. инж. отд. | Кацман | |
| Гл. спец. | Герцева | |
| Ст. инж. | Кузьмина | |
| Проверил | Герцева | 3 VIII 78 |

1.865–6 - 1 - 30000

Плита покрытия с отверстием 700×700мм

| Лит. | Лист | Листов |
|---|---|---|
| Р | | 1 |

МСК-СССР
ГИПРОНИСЕЛЬХ
г. Москва

15511 20

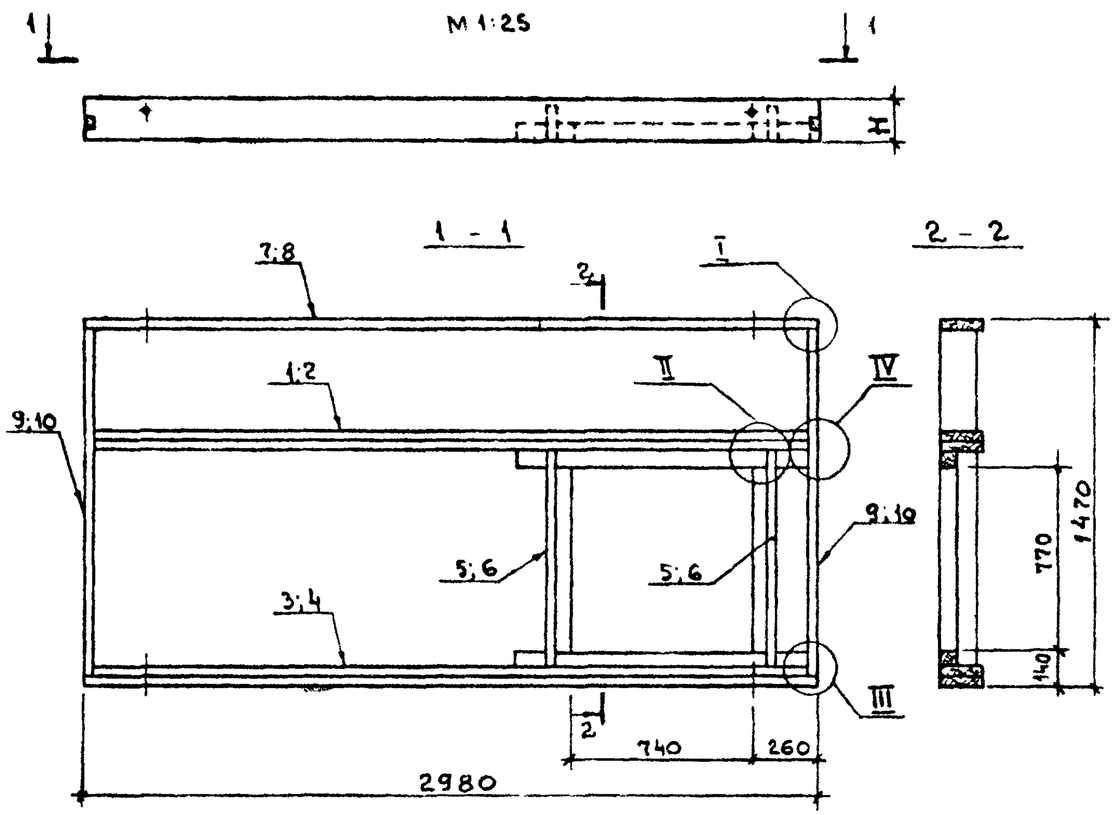


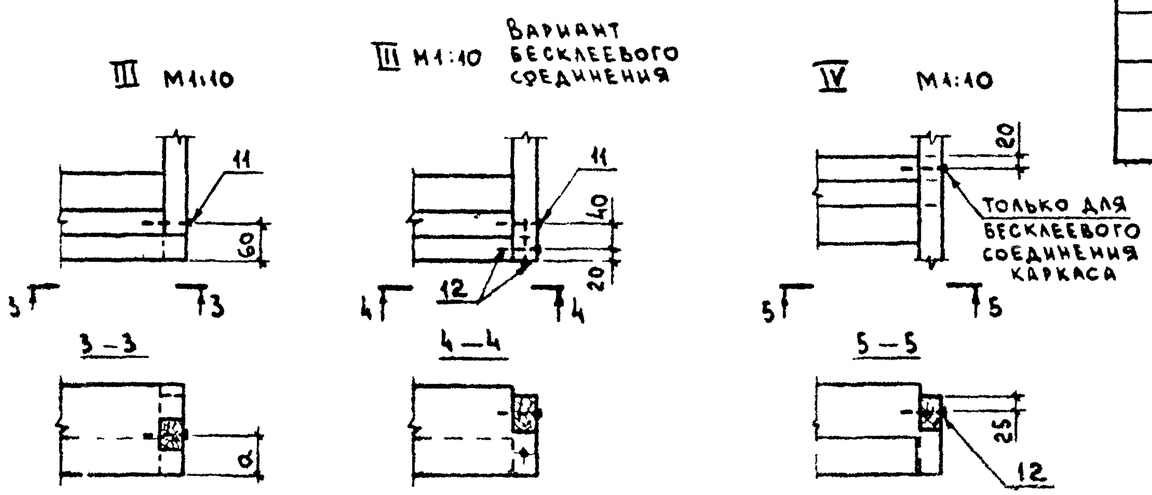


| Формат | Поз. | Обозначение | Наименование | Кол. на испол. - | Кол. на испол. 01 | Примечание |
|---|---|---|---|---|---|---|
| | | | Документация | | | |
| | | 1.865-6-1-10000 ПЗ | Пояснительная записка | × | × | |
| | | 1.865-6-1-11000 | Узел I | × | × | |
| | | 1.865-6-1-21000 | Узел II | × | × | |
| | | | Сборочные единицы | | | |
| 12г | 1 | 1.865-6-1-21100-04 | Ребро продольное | 1 | | |
| 12г | 2 | -05 | Ребро продольное | | 1 | |
| 12г | 3 | 1.865-6-1-21200-04 | Ребро продольное | 1 | | |
| 12г | 4 | -05 | Ребро продольное | | 1 | |
| 12г | 5 | 1.865-6-1-21300-03 | Ребро поперечное | 2 | | |
| 12г | 6 | -04 | Ребро поперечное | | 2 | |
| | | | Детали | | | |
| 11в | 7 | 1.865-6-1-11001 | Ребро продольное | 1 | | |
| 11в | 8 | -01 | Ребро продольное | | 1 | |
| 11в | 9 | 1.865-6-1-11003-03 | Ребро поперечное | 2 | | |
| 11в | 10 | -07 | Ребро поперечное | | 2 | |
| | | | Стандартные изделия | | | |
| | 11 | | Шурупы А5×70 ГОСТ 1145-70* | 2 | 2 | 0,009 кгс |
| | 12 | | Шурупы А5×70 ГОСТ 1145-70* | | | см. указание |
| | 13 | | Гвозди К4×100 ГОСТ 4028-63* | 4 | 4 | см. узел II |
| | | | Материалы | | | |
| | | | Клей | 0,02 | 0,03 | кг |

При бесклеевом соединении каркаса взамен клея требуется 10 шурупов

| Обозначение | Марка | H мм | a мм | Вес кгс |
|---|---|---|---|---|
| 1.865-6-1-31000 | ДК 7 | 130 | 50 | 66 |
| -01 | ДК 8 | 150 | 65 | 74 |

| | | |
|---|---|---|
| Нач. отд. | Котов | |
| Гл. инж. отд. | Кацман | |
| Гл. спец. | Герцева | |
| Рук. гр. | Алексеева | |
| Инженер | Епанешникова | |
| Проверил | Герцева | |

1.865-6-1-31000

Каркас ДК7; ДК8

| Лит. | Лист | Листов |
|---|---|---|
| Р | | 1 |

МСХ-СССР ГИПРОНИСЕЛЬХОЗ г. Москва

15511 21

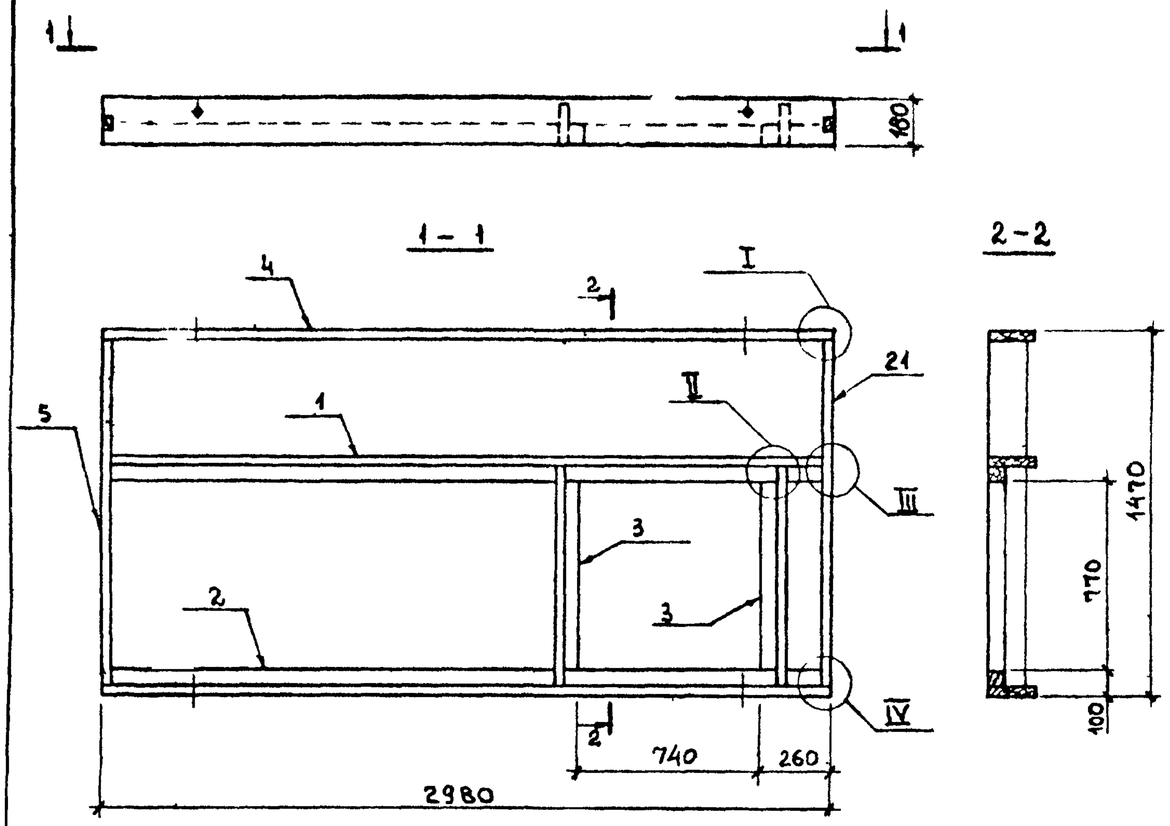


| Формат | Поз. | Обозначение | Наименование | Кол. | Примечание |
|---|---|---|---|---|---|
| | | | Документация | | |
| | | 1.865–6-1-00000 ПЗ | Пояснительная записка | | |
| | | 1.865–6-1-11000 | Узел I | | |
| | | 1.865–6-1-21000 | Узлы II, III, IV | | |
| | | | Сборочные единицы | | |
| 12г | 1 | 1.865–6-1-21100-01 | Ребро продольное | 1 | |
| 12г | 2 | 1.865–6-1-21200-01 | Ребро продольное | 1 | |
| 12г | 3 | 1.865–6-1-21300-05 | Ребро поперечное | 2 | |
| | | | Детали | | |
| 11в | 4 | 1.865–6-1-11001-02 | Ребро продольное | | |
| 11в | 5 | 1.865–6-1-11003-05 | Ребро поперечное | | |
| | | | Стандартные изделия | | |
| | 6 | | Шурупы А5×70 ГОСТ 1145-70* | | см. указание |
| | 7 | | Гвозди К4×100 ГОСТ 4028-63* | 4 | 0,010 кгс |
| | | | Материалы | | |
| | | | Клей | 0,03 | кг |
| | | | | | |

| Обозначение | Марка | Вес кгс |
|---|---|---|
| 1.865–6-1-32000 | ДК9 | 72 |

При бесклеевом соединении каркаса взамен клея требуется 10 шурупов.

| | | | |
|---|---|---|---|
| Нач.отд. | Котов | | |
| Гл.инж.отд. | Кацман | | |
| Гл.спец. | Герцева | | |
| Рук.группы | Алексеева | | |
| Ст.инж. | Матвеева | | |
| Проверил | Герцева | | |

1.865–6-1-32000

Каркас ДК9.

| Лит. | Лист | Листов |
|---|---|---|
| Р | | 1 |

МСК-СССР
ГИПРОНИСЕЛЬХОЗ
г. Москва

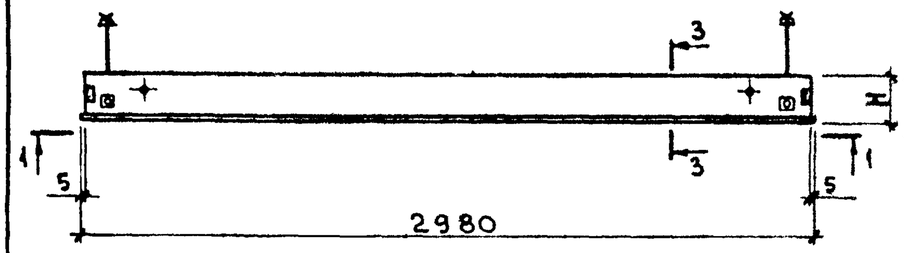


1 – 1

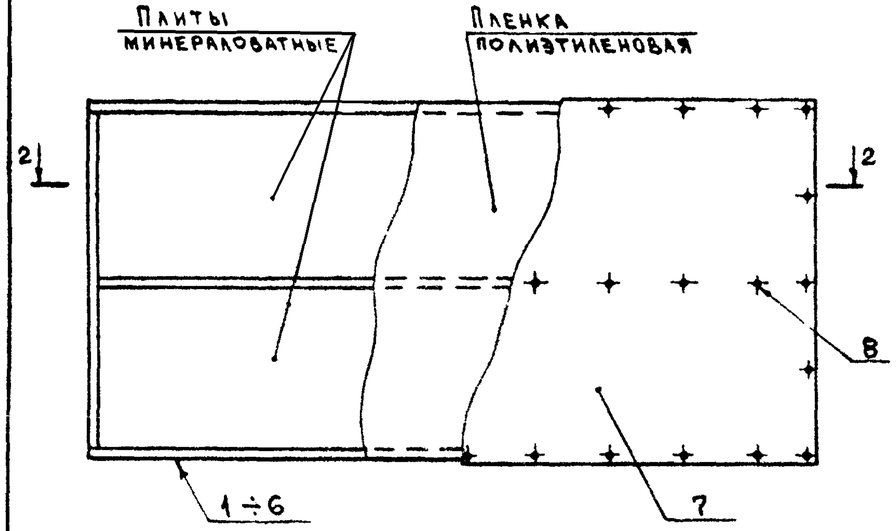


Плиты минераловатные
Пленка полиэтиленовая
Обшивка поз. 7

2 – 2

3 - 3

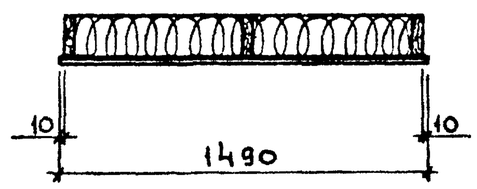


| Формат | Поз. | Обозначение | Наименование | Кол. на испол. - | 01 | 02 | 03 | 04 | 05 | Примечание |
|---|---|---|---|---|---|---|---|---|---|---|
| | | | Документация | | | | | | | |
| | | 1.865 – 6 - 1 - 00000 ПЗ | Пояснительная записка | × | × | × | × | × | × | |
| | | | Сборочные единицы | | | | | | | |
| 12г | 1 | 1.865 – 6 - 1-41 000 | Каркас ДК10 | 1 | | | | | | |
| 12г | 2 | - 01 | Каркас ДК11 | | 1 | | | | | |
| 12г | 3 | - 02 | Каркас ДК12 | | | 1 | | | | |
| 12г | 4 | - 03 | Каркас ДК13 | | | | 1 | | | |
| 12г | 5 | - 04 | Каркас ДК14 | | | | | 1 | | |
| 12г | 6 | - 05 | Каркас ДК15 | | | | | | 1 | |
| | | | Детали | | | | | | | |
| 12г | 7 | 1.865 – 6 - 1-00001 | Обшивка Л1 | 1 | 1 | 1 | 1 | 1 | 1 | |
| | | | Стандартные изделия | | | | | | | |
| | 8 | | Шурупы А4×40 ГОСТ 1145-70* | 37 | 37 | 37 | 37 | 37 | 37 | см. указание 2 |
| | | | Материалы | | | | | | | |
| | | | Пленка полиэтиленовая | 4.44 | 4.44 | 4.44 | 4.44 | 4.44 | 4.44 | м² |
| | | | Плиты минераловатные | | | | | | | м³ по проекту |

1. Показатели плит даны при наибольшей толщине утеплителя и листах асбестоцементных δ=10мм.
2. При листах асбестоцементных δ=8мм добавляется 6 шурупов поз. 8.

| Обозначение | Марка | H мм | Вес кгс |
|---|---|---|---|
| 1.865 – 6 - 1 - 40 000 | ППАД -11 | 140 | 180 |
| - 01 | ППАД -12 | 160 | 200 |
| - 02 | ППАД -13 | 190 | 220 |
| - 03 | ППАД - 11 - Т | 140 | 180 |
| - 04 | ППАД - 12 - Т | 160 | 200 |
| - 05 | ППАД - 13 - Т | 190 | 220 |

| | | | |
|---|---|---|---|
| Нач. отд. | Котов | | |
| Гл. инж. отд. | Кацман | | |
| Гл. спец. | Герцева | | |
| Ст. инж. | Кузьмина | | |
| Проверил | Герцева | | |

1.865 – 6 - 1 - 40 000

Плита подвесного потолка

| Лит. | Лист | Листов |
|---|---|---|
| Р | | 1 |

МСК-СССР
ГИПРОНИСЕЛЬХОЗ
г. Москва

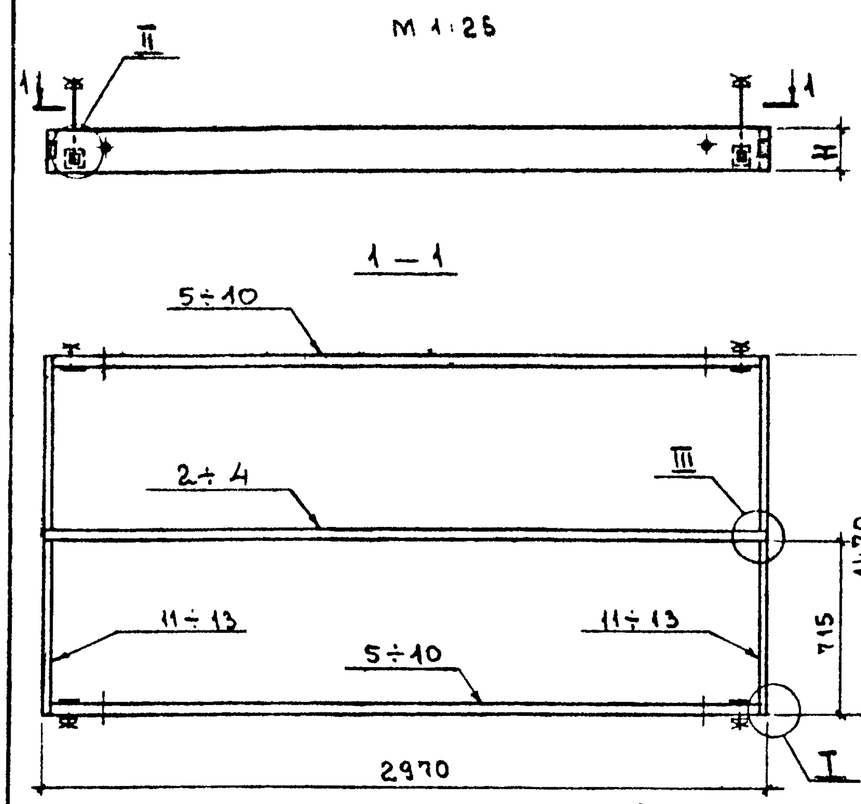


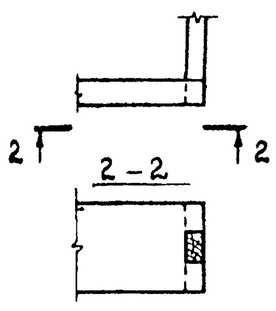


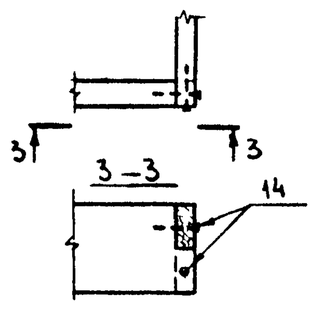


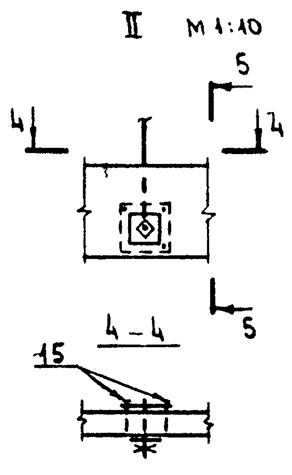


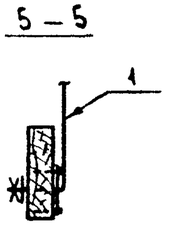


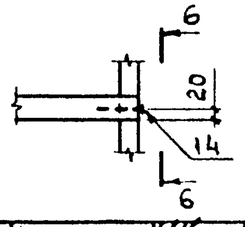


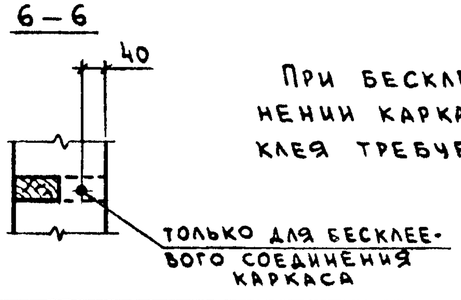


При бесклеевом соединении каркаса взамен клея требуется 10 шурупов.

| Формат | Поз. | Обозначение | Наименование | Кол. на испол. — | 01 | 02 | 03 | 04 | 05 | Примечание |
|---|---|---|---|---|---|---|---|---|---|---|
| | | | Документация | | | | | | | |
| | | 1.865-6-1-00000 ПЗ | Пояснительная записка | x | | x | x | x | x | |
| | | | Сборочные единицы | | | | | | | |
| 11В | 1 | 1.865-6-1-41100 | Подвеска | 4 | 4 | 4 | 4 | 4 | 4 | |
| | | | Детали | | | | | | | |
| 11В | 2 | 1.865-6-1-11002-04 | Ребро продольное | 1 | | | 1 | | | |
| 11В | 3 | -05 | Ребро продольное | | 1 | | | 1 | | |
| 11В | 4 | -06 | Ребро продольное | | | 1 | | | 1 | |
| 11В | 5 | 1865-6-1-41001 | Ребро продольное | 2 | | | | | | |
| 11В | 6 | -01 | Ребро продольное | | 2 | | | | | |
| 11В | 7 | -02 | Ребро продольное | | | 2 | | | | |
| 11В | 8 | -03 | Ребро продольное | | | | 2 | | | |
| 11В | 9 | -04 | Ребро продольное | | | | | 2 | | |
| 11В | 10 | -05 | Ребро продольное | | | | | | 2 | |
| 11В | 11 | 1.865-6-1-41002 | Ребро поперечное | 2 | | | 2 | | | |
| 11В | 12 | -01 | Ребро поперечное | | 2 | | | 2 | | |
| 11В | 13 | -02 | Ребро поперечное | | | 2 | | | 2 | |
| | | | Стандартные изделия | | | | | | | |
| | 14 | | Шурупы А5×70 ГОСТ 1145-70* | | | | | | | см. указание |
| | 15 | | Шурупы А4×40 ГОСТ 1145-70* | 16 | 16 | 16 | 16 | 16 | 16 | 0,003 кгс |
| | | | Материалы | | | | | | | |
| | | | Клей | 0,01 | 0,01 | 0,01 | 0,01 | 0,01 | 0,01 | кг |

| Обозначение | Марка | H мм | Вес кгс |
|---|---|---|---|
| 1.865-6-1-41000 | ДК10 | 130 | 29 |
| -01 | ДК11 | 150 | 34 |
| -02 | ДК12 | 180 | 40 |
| -03 | ДК13 | 130 | 29 |
| -04 | ДК14 | 150 | 34 |
| -05 | ДК15 | 180 | 40 |

| | | | |
|---|---|---|---|
| Нач.отд. | Котов | | |
| Гл.инж.отд | Кацман | | |
| Гл.спец. | Герцева | | |
| Рук.гр. | Алексеева | | |
| Инженер | Епанешникова | | |
| Проверил | Герцева | | |

1.865-6-1-41000

Каркас ДК10 ÷ ДК15

| Лит. | Лист | Листов |
|---|---|---|
| Р | | 1 |

МСХ-СССР
ГИПРОНИСЕЛЬХОЗ
г. Москва

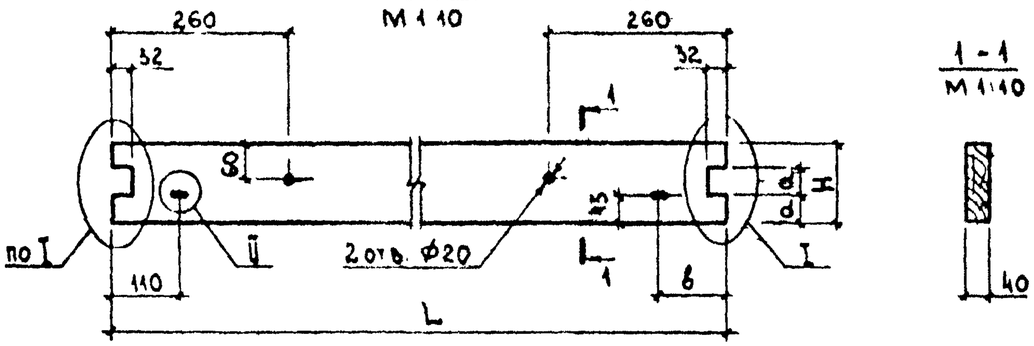


I М 1:10 для бесклеевого соединения каркаса

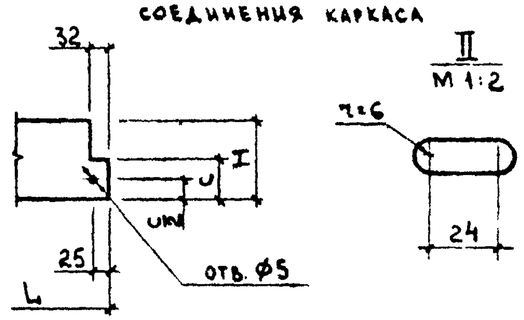


1. Качество древесины должно удовлетворять II категории элементов деревянных конструкций
2. Влажность древесины $\varphi \leq 15\%$. Для бесклеевого соединения допускается влажность $\varphi \leq 20\%$.

| Обозначение | L мм | H мм | a мм | b мм | c мм | Объем древесины $м^3$ |
|---|---|---|---|---|---|---|
| 1.865-6-1-41001 | 2970 | 130 | 45 | 110 | 65 | 0,015 |
| -01 | | 150 | 50 | | 75 | 0,018 |
| -02 | | 180 | 60 | | 90 | 0,021 |
| -03 | | 130 | 45 | 490 | 65 | 0,015 |
| -04 | | 150 | 50 | | 75 | 0,018 |
| -05 | | 180 | 60 | | 90 | 0,021 |
| -06 | 2470 | 130 | 45 | 110 | 65 | 0,013 |
| -07 | | 150 | 50 | | 75 | 0,015 |
| -08 | | 180 | 60 | | 90 | 0,018 |
| -09 | 970 | 130 | 45 | | 65 | 0,005 |
| -10 | | 150 | 50 | | 75 | 0,006 |
| -11 | | 180 | 60 | | 90 | 0,007 |

| | | | |
|---|---|---|---|
| Нач.отд. | Котов | | |
| Гл.инж.отд | Кацман | | |
| Гл.спец. | Герцева | | |
| Ст.инж. | Матвеева | | |
| Проверил | Герцева | | 3.VIII-74 г |

1.865-6-1-41001

Ребро продольное

| Лит. | Вес | Масштаб |
|---|---|---|
| Р | - | см. черт. |

Лист | Листов 1

Пиломатериалы ГОСТ 8486-66
Сосна или ель φ см. указание 2

МСХ СССР
ГИПРОНИСЕЛЬХОЗ
г. Москва

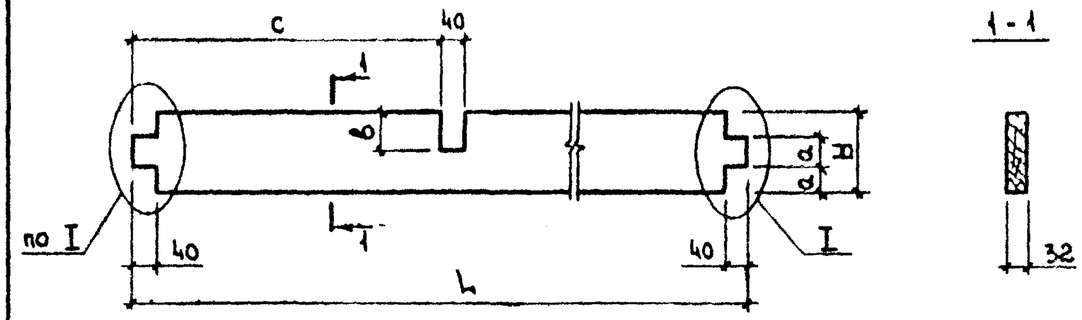


I для бесклеевого соединения каркаса

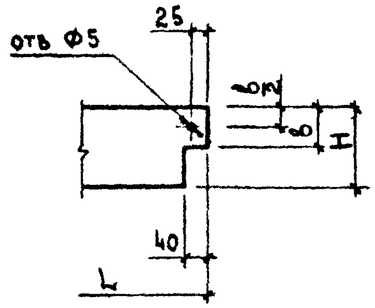


1. Качество древесины должно удовлетворять II категории элементов деревянных конструкций.
2. Влажность древесины $\varphi \leq 15\%$ Для бесклеевого соединения допускается влажность $\varphi \leq 20\%$.

| Обозначение | L мм | H мм | a мм | b мм | c мм | Объем древесины $м^3$ |
|---|---|---|---|---|---|---|
| 1.865-6-1-41002 | 1470 | 130 | 45 | 65 | 715 | 0,006 |
| -01 | | 150 | 50 | 75 | | 0,007 |
| -02 | | 180 | 60 | 90 | | 0,008 |
| -03 | | 130 | 45 | 0 | 0 | 0,006 |
| -04 | | 150 | 50 | | | 0,007 |
| -05 | | 180 | 60 | | | 0,008 |
| -06 | 1150 | 130 | 45 | 65 | 400 | 0,005 |
| -07 | | 150 | 50 | 75 | | 0,006 |
| -08 | | 180 | 60 | 90 | | 0,007 |

| | | | |
|---|---|---|---|
| Нач.отд. | Котов | | |
| Гл.инж.отд | Кацман | | |
| Гл.спец. | Герцева | | |
| Ст.инж. | Матвеева | | |
| Проверил | Герцева | | 3.VIII-74 г |

1.865-6-1-41002

Ребро поперечное

| Лит. | Вес | Масштаб |
|---|---|---|
| Р | - | 1:10 |

Лист | Листов 1

Пиломатериалы ГОСТ 8486-66
Сосна или ель φ см. указание 2

МСХ СССР
ГИПРОНИСЕЛЬХОЗ
г. Москва

М 1:25

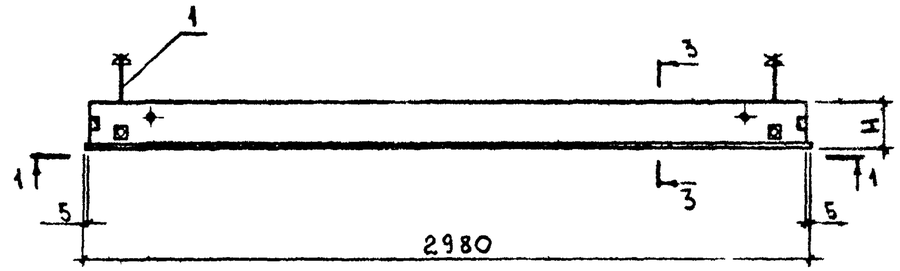


1 — 1

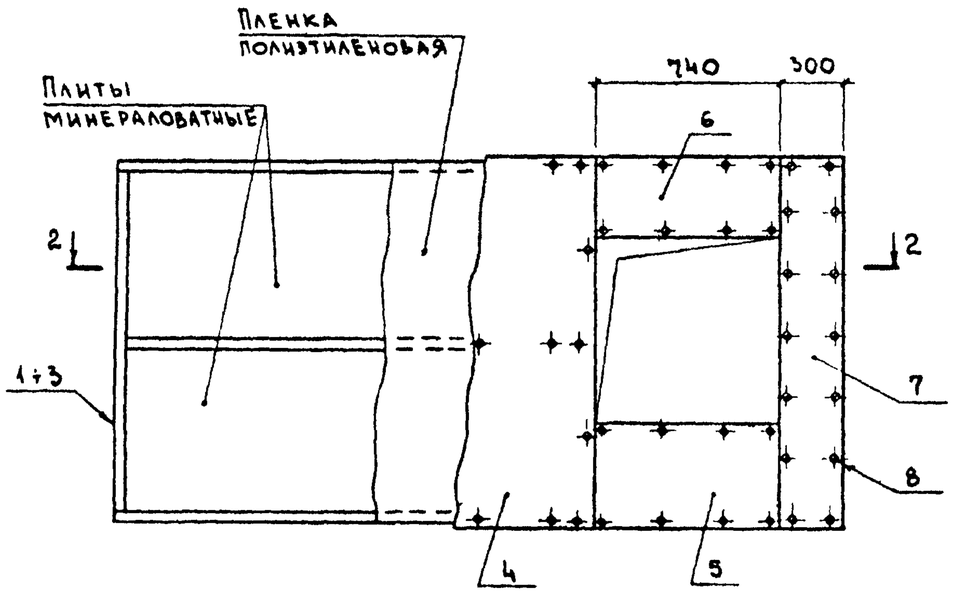


2 — 2

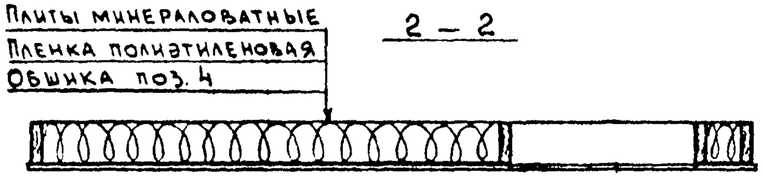


3 — 3

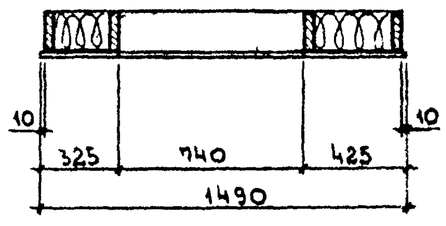


| Формат | Поз. | Обозначение | Наименование | Кол. на испол. — | 01 | 02 | Примечание |
|---|---|---|---|---|---|---|---|
| | | | Документация | | | | |
| | | 1.865-6-1-00000 ПЗ | Пояснительная записка | X | X | X | |
| | | | Сборочные единицы | | | | |
| 12Г | 1 | 1.865-6-1-51000 | Каркас ДК16 | 1 | | | |
| 12Г | 2 | -01 | Каркас ДК17 | | 1 | | |
| 12Г | 3 | -02 | Каркас ДК18 | | | 1 | |
| | | | Детали | | | | |
| 12Г | 4 | 1.865-6 1-00001-01 | Обшивка Л2 | 1 | 1 | 1 | |
| 12Г | 5 | 1.865-6-1-00002-09 | Обшивка Л17 | 1 | 1 | 1 | |
| 12Г | 6 | -10 | Обшивка Л18 | 1 | 1 | 1 | |
| 12Г | 7 | -11 | Обшивка Л19 | 1 | 1 | 1 | |
| | | | Стандартные изделия | | | | |
| | 8 | | Шурупы Д4×40 ГОСТ 1145-70* | 58 | 58 | 58 | см. указание 2 |
| | | | Материалы | | | | |
| | | | Пленка полиэтиленовая | 3.87 | 3.87 | 3.87 | $м^2$ |
| | | | Плиты минераловатные | | | | $м^3$ по проекту |

1. Показатели плит даны при наибольшей толщине утеплителя и листах асбестоцементных δ=10 мм.
2. При листах асбестоцементных δ=8 мм добавляется 3 шурупа поз. 8.

| Обозначение | Марка | H мм | Вес кгс |
|---|---|---|---|
| 1.865-6-1-50000 | ППАД-11-В1 | 140 | 160 |
| -01 | ППАД-12-В1 | 160 | 160 |
| -02 | ППАД-13-В1 | 190 | 170 |

| | | |
|---|---|---|
| Нач. отд. | Котов | |
| Гл. инж. отд. | Кацман | |
| Гл. спец. | Герцева | |
| Инженер | Епанешникова | |
| Проверил | Герцева | |

1.865-6-1-50000

Плита подвесного потолка с отверстием

| Лит. | Лист | Листов |
|---|---|---|
| Р | | 1 |

МСХ-СССР
ГИПРОНИСЕЛЬХОЗ
г. Москва

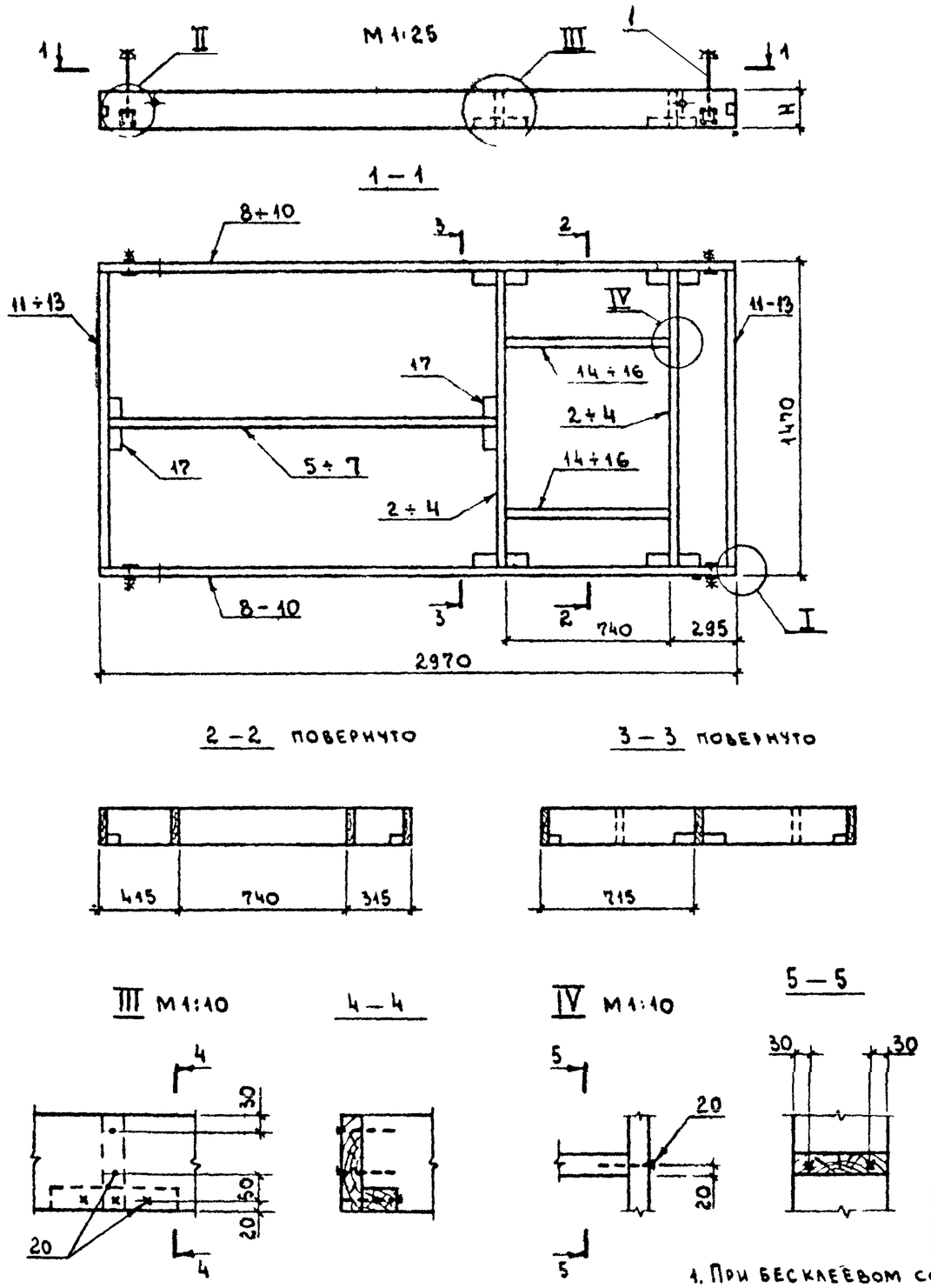


| Обозначение | Марка | H мм | Вес кгс |
|---|---|---|---|
| 1.865-6-1-51000 | ДК16 | 130 | 37 |
| -01 | ДК17 | 150 | 45 |
| -02 | ДК18 | 180 | 52 |

1. При бесклеевом соединении каркаса взамен клея требуется 8 шчрупов.
2. Позиции 14 ÷ 17 изготовлять из сосны или ели влажностью не более 20% для II категории элементов деревянных конструкций.

| Формат | Поз | Обозначение | Наименование | Кол. на испол. - | 01 | 02 | Примечание |
|---|---|---|---|---|---|---|---|
| | | | Документация | | | | |
| | | 1.865-6-1-00000 ПЗ | Пояснительная записка | × | × | × | |
| | | 1.865-6-1-41000 | Узлы I, II | | × | × | |
| | | | Сборочные единицы | | | | |
| 11В | 1 | 1.865-6-1-41100 | Подвеска | 4 | 4 | 4 | |
| | | | Детали | | | | |
| 11В | 2 | 1.865-6-1-11002-07 | Ребро продольное | 2 | | | |
| 11В | 3 | -08 | Ребро продольное | | 2 | | |
| 11В | 4 | -09 | Ребро продольное | | | 2 | |
| 11В | 5 | -10 | Ребро продольное | 1 | | | |
| 11В | 6 | -11 | Ребро продольное | | 1 | | |
| 11В | 7 | -12 | Ребро продольное | | | 1 | |
| 11В | 8 | 1.865-6-1-41001 | Ребро продольное | 2 | | | |
| 11В | 9 | -01 | Ребро продольное | | 2 | | |
| 11В | 10 | -02 | Ребро продольное | | | 2 | |
| 11В | 11 | -03 | Ребро поперечное | 2 | | | |
| 11В | 12 | -04 | Ребро поперечное | | 2 | | |
| 11В | 13 | -05 | Ребро поперечное | | | 2 | |
| Б4 | 14 | 1.865-6-1-51001 | Доска 40×130 ГОСТ 8486-66 ℓ=860 | 2 | | | |
| Б4 | 15 | 1.865-6-1-51002 | Доска 40×150 ГОСТ 8486-66 ℓ=860 | | 2 | | |
| Б4 | 16 | 1.865-6-1-51003 | Доска 40×180 ГОСТ 8486-66 ℓ=860 | | | 2 | |
| Б4 | 17 | 1.865-6-1-51004 | Брусок 40×60 ГОСТ 8486-66 ℓ=240 | 6 | 6 | 6 | |
| | | | Стандартные изделия | | | | |
| | 18 | | Шчрупы А5×70 ГОСТ 1145-70* | | | | см. указание 1 |
| | 19 | | Шчрупы А4×40 ГОСТ 1145-70* | 16 | 16 | 16 | 0,003 кгс |
| | 20 | | Гвозди К4×100 ГОСТ 4028-63* | 38 | 38 | 38 | 0,010 кгс |
| | | | Материалы | | | | |
| | | | Клей | 0,02 | 0,02 | 0,02 | кг |

| | | | |
|---|---|---|---|
| Нач. отд. | Котов | | |
| Гл. инж. отд. | Кацман | | |
| Гл. спец. | Герцева | | |
| Инженер | Епанешникова | | |
| Проверил | Герцева | | 3/III-78 |

1.865-6-1-51000

Каркас ДК16 ÷ ДК18

| Лит. | Лист | Листов |
|---|---|---|
| Р | | 1 |

МСХ СССР
ГИПРОНИСЕЛЬХОЗ
г. Москва

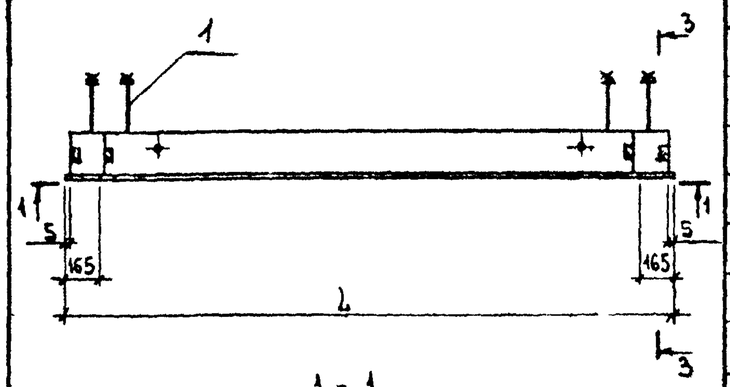


1 - 1

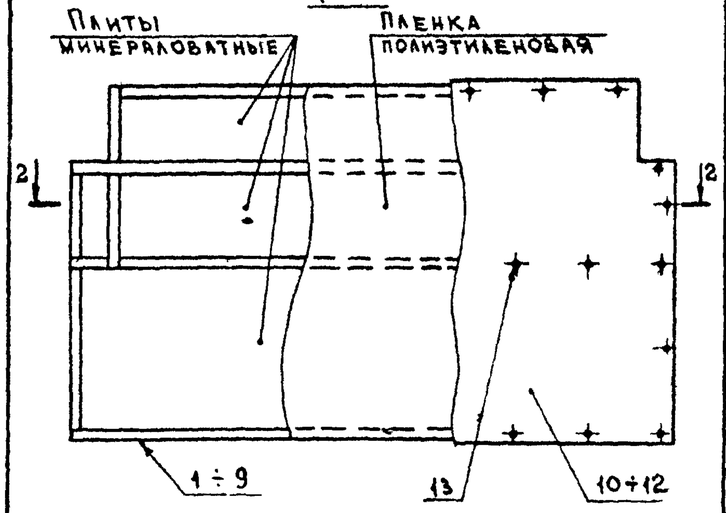


Плиты минераловатные
Пленка полиэтиленовая
Обшивка поз. 10 ÷ 12

2 - 2

| Формат | Поз. | Обозначение | Наименование | Кол. на испол. | | | | | | | | | Примечание |
|---|---|---|---|---|---|---|---|---|---|---|---|---|---|
| | | | | | 01 | 02 | 03 | 04 | 05 | 06 | 07 | 08 | |
| | | | Документация | | | | | | | | | | |
| | | 1.865 — 6 -1-00 000ПЗ | Пояснительная записка | X | X | X | X | X | X | X | X | X | |
| | | | Сборочные единицы | | | | | | | | | | |
| 12г | 1 | 1.865 — 6 -1-61000 | Каркас ДК 19 | 1 | | | | | | | | | |
| 12г | 2 | -01 | Каркас ДК 20 | | 1 | | | | | | | | |
| 12г | 3 | -02 | Каркас ДК 21 | | | 1 | | | | | | | |
| 12г | 4 | 1.865 — 6 -1- 62000 | Каркас ДК 22 | | | | 1 | | | | | | |
| 12г | 5 | -01 | Каркас ДК 23 | | | | | 1 | | | | | |
| 12г | 6 | -02 | Каркас ДК 24 | | | | | | 1 | | | | |
| 12г | 7 | 1.865 — 6 -1-63000 | Каркас ДК 25 | | | | | | | 1 | | | |
| 12г | 8 | -01 | Каркас ДК 26 | | | | | | | | 1 | | |
| 12г | 9 | -02 | Каркас ДК 27 | | | | | | | | | 1 | |
| | | | Детали | | | | | | | | | | |
| | 10 | 1.865 — 6 -1- 00002-04 | Обшивка Л5 | 1 | 1 | 1 | | | | | | | |
| | 11 | -05 | Обшивка Л6 | | | | 1 | 1 | 1 | | | | |
| | 12 | -06 | Обшивка Л7 | | | | | | | 1 | 1 | 1 | |
| | | | Стандартные изделия | | | | | | | | | | |
| | 13 | | Шурупы А4×40 ГОСТ 1145-70* | 38 | 38 | 38 | 32 | 32 | 32 | 17 | 17 | 17 | 0.003 кгс |
| | | | Материалы | | | | | | | | | | |
| | | | Пленка полиэтиленовая | 4.38 | 4.38 | 4.38 | 3.63 | 3.63 | 3.63 | 1.40 | 1.40 | 1.40 | м² |
| | | | Плиты минераловатные | | | | | | | | | | м³ по проекту |

| Обозначение | Марка | L мм | H мм | Вес кгс |
|---|---|---|---|---|
| 1.865 — 6 - 1- 60 000 | ППАД - 11к | 2980 | 140 | 190 |
| -01 | ППАД - 12к | | 160 | 200 |
| -02 | ППАД - 13к | | 190 | 230 |
| -03 | ППАД - 21к | 2480 | 140 | 160 |
| -04 | ППАД - 22к | | 160 | 170 |
| -05 | ППАД - 23к | | 190 | 190 |
| -06 | ППАД - 31к | 980 | 140 | 70 |
| -07 | ППАД - 32к | | 160 | 70 |
| -08 | ППАД - 33к | | 190 | 80 |

3 - 3

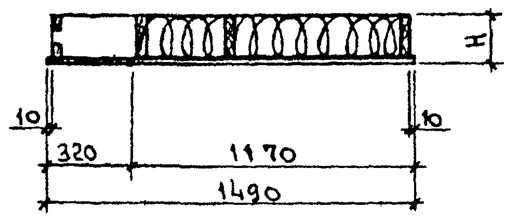


Показатели плит даны при наибольшей толщине утеплителя и листах асбестоцементных $\delta = 10$ мм.

| | | | |
|---|---|---|---|
| Нач. отд. | Котов | | |
| Гл. инж. отд. | Кацман | | |
| Гл. спец. | Герцева | | |
| Ст. инж. | Кузьмина | | |
| Проверил | Герцева | | |

1.865—6 - 1 - 60000

Плита подвесного потолка крайнего ряда

| Лит. | Лист | Листов |
|---|---|---|
| Р | | 1 |

МСХ СССР
ГИПРОНИСЕЛЬХОЗ
г. Москва

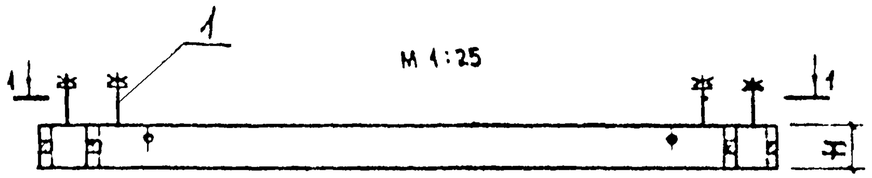


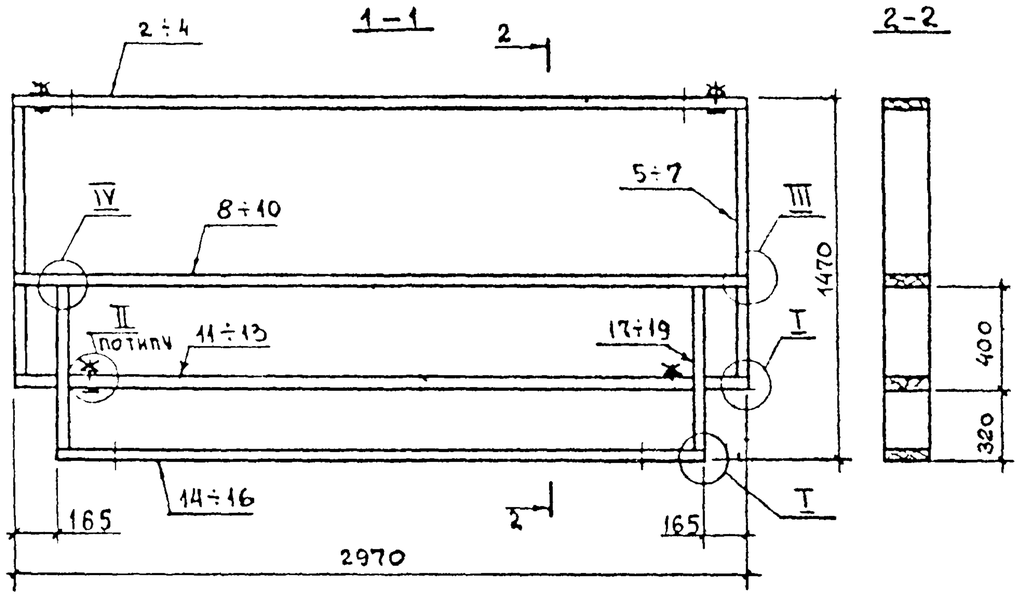


IV M1:10

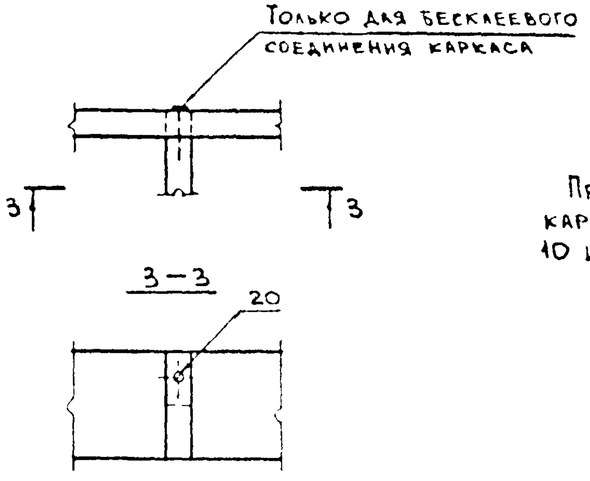


При бесклеевом соединении каркаса взамен клея ставится 10 шурупов.

| Формат | Поз. | Обозначение | Наименование | Кол. на испол. – | 01 | 02 | Примечание |
|---|---|---|---|---|---|---|---|
| | | | Документация | | | | |
| | | 1.865–6-1-00000 ПЗ | Пояснительная записка | × | × | × | |
| | | 1.865–6-1-41000 | Узлы I, II, III | × | × | × | |
| | | | Сборочные единицы | | | | |
| 11В | 1 | 1.865–6-1-41100 | Подвеска | 4 | 4 | 4 | |
| | | | Детали | | | | |
| 11В | 2 | 1.865–6-1-41001 | Ребро продольное | 1 | | | |
| 11В | 3 | -01 | Ребро продольное | | 1 | | |
| 11В | 4 | -02 | Ребро продольное | | | 1 | |
| 11В | 5 | 1.865–6-1-41002-06 | Ребро поперечное | 2 | | | |
| 11В | 6 | -07 | Ребро поперечное | | 2 | | |
| 11В | 7 | -08 | Ребро поперечное | | | 2 | |
| 11В | 8 | 1.865–6-1-61001 | Ребро продольное | 1 | | | |
| 11В | 9 | -01 | Ребро продольное | | 1 | | |
| 11В | 10 | -02 | Ребро продольное | | | 1 | |
| 11В | 11 | 1.865–6-1-61002 | Ребро продольное | 1 | | | |
| 11В | 12 | -01 | Ребро продольное | | 1 | | |
| 11В | 13 | -02 | Ребро продольное | | | 1 | |
| 11В | 14 | 1.865–6-1-61003 | Ребро продольное | 1 | | | |
| 11В | 15 | -01 | Ребро продольное | | 1 | | |
| 11В | 16 | -02 | Ребро продольное | | | 1 | |
| 11В | 17 | 1.865–6-1-61004 | Ребро поперечное | 2 | | | |
| 11В | 18 | -01 | Ребро поперечное | | 2 | | |
| 11В | 19 | -02 | Ребро поперечное | | | 2 | |
| | | | Стандартные изделия | | | | |
| | 20 | | Шурупы А5×70 ГОСТ 1145-70* | | | | см. указание |
| | 21 | | Шурупы А4×40 ГОСТ 1145-70* | 16 | 16 | 16 | 0.003 кгс |
| | | | Материалы | | | | |
| | | | Клей | 0.02 | 0.02 | 0.02 | кг |

| Обозначение | Марка | H мм | Вес кгс |
|---|---|---|---|
| 1.865–6-1-61000 | ДК 19 | 130 | 37 |
| -01 | ДК 20 | 150 | 43 |
| -02 | ДК 21 | 180 | 51 |

| | | | |
|---|---|---|---|
| Нач. отд. | Котов | | |
| Гл. инж. отд. | Кацман | | |
| Гл. спец. | Герцева | | |
| Рук. группы | Алексеева | | |
| Ст. инж. | Матвеева | | |
| Проверил | Герцева | | 5/14 |

1.865–6-1-61000

Каркас ДК 19 ÷ ДК 21

| Лит. | Лист | Листов |
|---|---|---|
| Р | | 1 |

МСХ СССР
ГИПРОНИСЕЛЬХОЗ
г. Москва

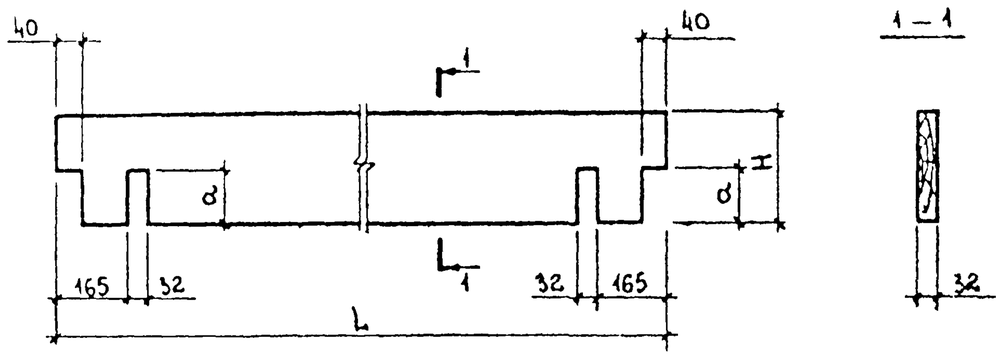


Качество древесины должно удовлетворять II категории элементов деревянных конструкций

| Обозначение | L мм | H мм | a мм | Объем древесины м³ |
|---|---|---|---|---|
| 1.865—6 - 1 - 61001 | 2970 | 130 | 65 | 0,012 |
| —01 | | 150 | 75 | 0,014 |
| —02 | | 180 | 90 | 0,017 |
| —03 | 2470 | 130 | 65 | 0,010 |
| —04 | | 150 | 75 | 0,012 |
| —05 | | 180 | 90 | 0,014 |
| —06 | 970 | 130 | 65 | 0,004 |
| —07 | | 150 | 75 | 0,004 |
| —08 | | 180 | 90 | 0,005 |

| | | | |
|---|---|---|---|
| Нач.отд. | Котов | | |
| Гл.инж.отд | Кацман | | |
| Гл.спец. | Герцева | | |
| Инженер | Епанешникова | | |
| Проверил | Герцева | | 3/IX |

1.865—6 - 1 - 61001

Ребро продольное

| Лит. | Вес | Масштаб |
|---|---|---|
| Р | — | 1:10 |

Лист | Листов 1

Пиломатериалы ГОСТ 8486-66
Сосна или ель $\varphi \leq 20\%$

Мсх-СССР
ГИПРОНИСЕЛЬХОЗ
г. Москва

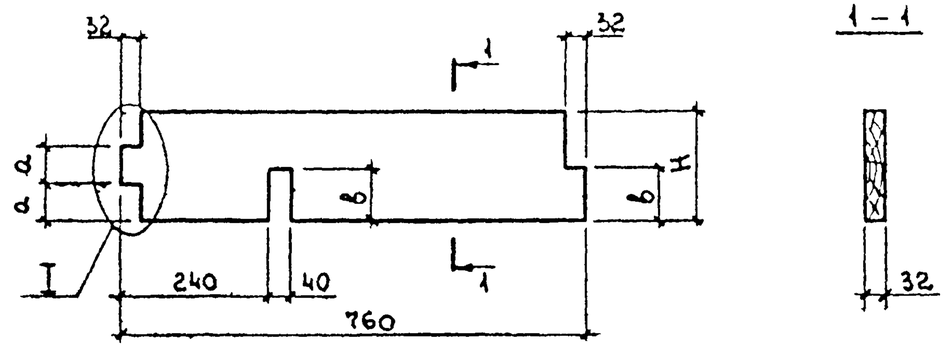


I для бесклеевого соединения каркаса

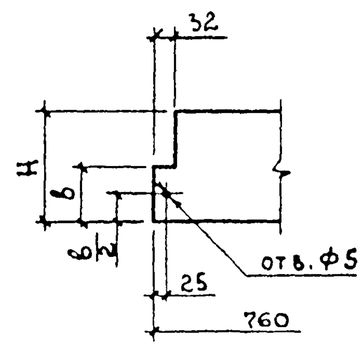


1. Качество древесины должно удовлетворять II категории элементов деревянных конструкций.
2. Влажность древесины $\varphi \leq 15\%$. Для бесклеевого соединения допускается влажность $\varphi \leq 20\%$.

| Обозначение | H мм | a мм | в мм | Объем древесины м³ |
|---|---|---|---|---|
| 1.865—6 - 1 - 61004 | 130 | 45 | 65 | 0,003 |
| —01 | 150 | 50 | 75 | 0,003 |
| —02 | 180 | 60 | 90 | 0,004 |

| | | | |
|---|---|---|---|
| Нач.отд. | Котов | | |
| Гл.инж.отд | Кацман | | |
| Гл.спец. | Герцева | | |
| Инженер | Епанешникова | | |
| Проверил | Герцева | | 3/IX |

1.865—6 - 1 - 61004

Ребро поперечное

| Лит. | Вес | Масштаб |
|---|---|---|
| Р | — | 1:10 |

Лист | Листов 1

Пиломатериалы ГОСТ 8486-66
Сосна или ель $\varphi$ см. указание 2

Мсх-СССР
ГИПРОНИСЕЛЬХОЗ
г. Москва

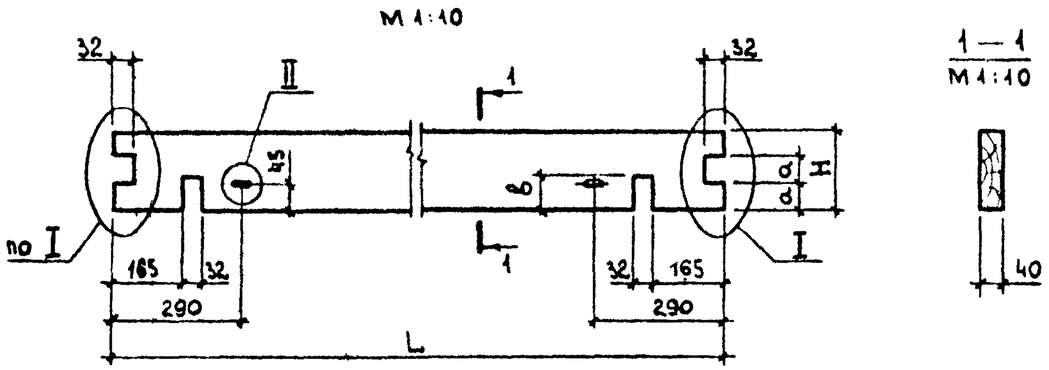


I М 1:10 для бесклеевого соединения каркаса

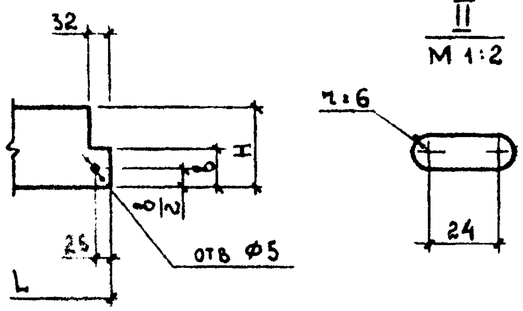





1. Качество древесины должно удовлетворять II категории элементов деревянных конструкций
2. Влажность древесины $\varphi \leq 15\%$ Для бесклеевого соединения допускается влажность $\varphi \leq 20\%$.

| Обозначение | L мм | H мм. | a мм | b мм | Объем древесины $м^3$ |
|---|---|---|---|---|---|
| 1.865-6-1-61002 | 2970 | 130 | 45 | 65 | 0,015 |
| —01 | | 150 | 50 | 75 | 0,017 |
| —02 | | 180 | 60 | 90 | 0 021 |
| —03 | 2470 | 130 | 45 | 65 | 0,013 |
| —04 | | 150 | 50 | 75 | 0,015 |
| —05 | | 180 | 60 | 90 | 0,018 |
| —06 | 970 | 130 | 45 | 65 | 0,004 |
| —07 | | 150 | 50 | 75 | 0,006 |
| —08 | | 180 | 60 | 90 | 0,007 |

| | | | |
|---|---|---|---|
| Нач.отд. | Котов | | |
| Гл.инж.отд | Кацман | | |
| Гл.спец. | Терцева | | |
| Инженер | Епанешникова | | |
| Проверил | Терцева | | 3.11.78 |

1.865—6-1-61002

Ребро продольное

| Лит. | Вес | Масштаб |
|---|---|---|
| Р | — | см черт |

Лист | Листов 1

Пиломатериалы ГОСТ 8486-66
Сосна или ель У см.указание 2

МСХ-СССР
ГИПРОНИСЕЛЬХОЗ
г. Москва

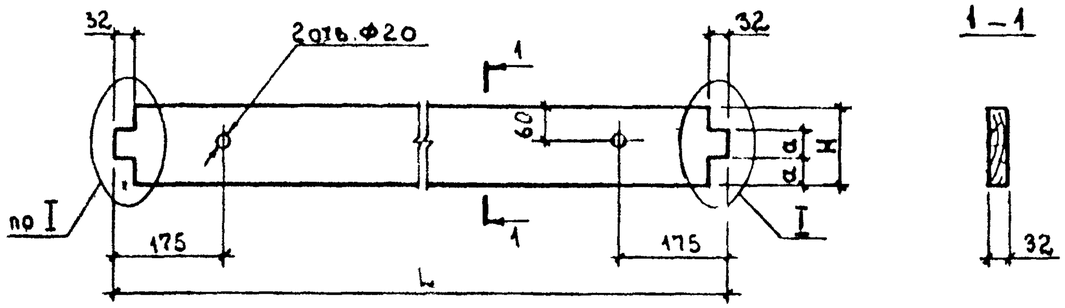


I для бесклеевого соединения каркаса

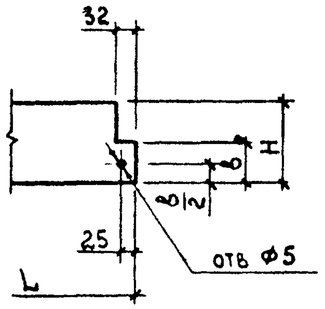


1. Качество древесины должно удовлетворять II категории элементов деревянных конструкций.
2. Влажность древесины $\varphi \leq 15\%$ Для бесклеевого соединения допускается влажность $\varphi \leq 20\%$

| Обозначение | L мм | H мм | a мм | b мм | Объем древесины $м^3$ |
|---|---|---|---|---|---|
| 1.865-6-1-61003 | 2640 | 130 | 45 | 65 | 0,011 |
| —01 | | 150 | 50 | 75 | 0,013 |
| —02 | | 180 | 60 | 90 | 0,015 |
| —03 | 2140 | 130 | 45 | 65 | 0,009 |
| —04 | | 150 | 50 | 75 | 0,010 |
| —05 | | 180 | 60 | 90 | 0,012 |
| —06 | 640 | 130 | 45 | 65 | 0,003 |
| —07 | | 150 | 50 | 75 | 0,003 |
| —08 | | 180 | 60 | 90 | 0,004 |

| | | | |
|---|---|---|---|
| Нач.отд. | Котов | | |
| Гл.инж.отд | Кацман | | |
| Гл.спец. | Терцева | | |
| Инженер | Епанешникова | | |
| Проверил | Терцева | | 3.11.78 |

1.865—6-1-61003

Ребро продольное

| Лит. | Вес | Масштаб |
|---|---|---|
| Р | — | 1:10 |

Лист | Листов 1

Пиломатериалы ГОСТ 8486-66
Сосна или ель У см.указание 2

МСХ-СССР
ГИПРОНИСЕЛЬХОЗ
г. Москва

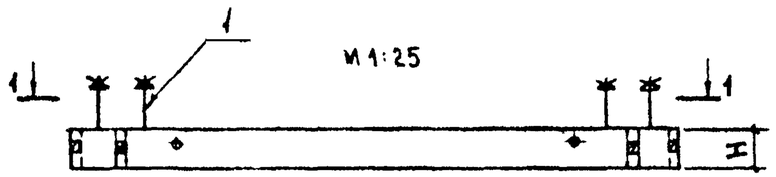


1-1

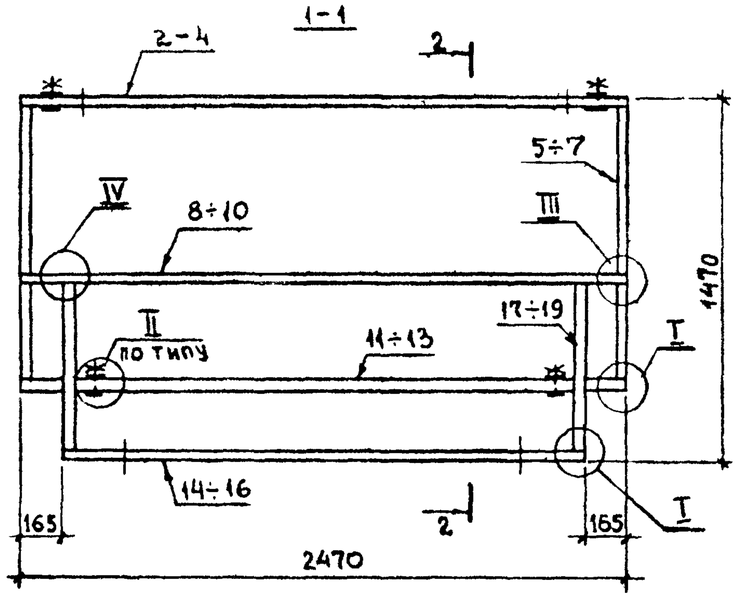


2-2

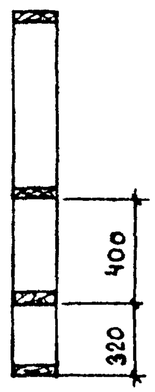


IV М1:10

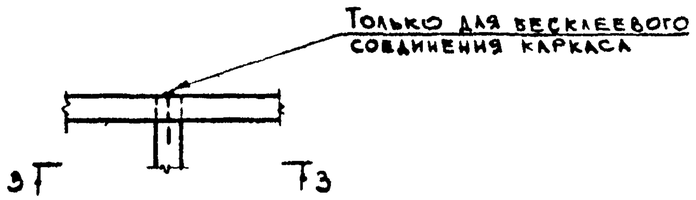


3-3

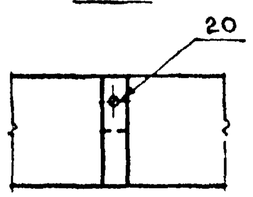


При бесклеевом соединении каркаса взамен клея ставится 12 шурупов.

| Формат | Поз. | Обозначение | Наименование | Кол. на испол. – | 01 | 02 | Примечание |
|---|---|---|---|---|---|---|---|
| | | | Документация | | | | |
| | | 1.865-6-1-00000ПЗ | Пояснительная записка | × | × | × | |
| | | 1.865-6-1-41000 | Узлы I, II, III | | | | |
| | | | Сборочные единицы | | | | |
| 11В | 1 | 1.865-6-1-41100 | Подвеска | 4 | 4 | 4 | |
| | | | Детали | | | | |
| 11В | 2 | 1.865-6-1-41001-06 | Ребро продольное | 1 | | | |
| 11В | 3 | -07 | Ребро продольное | | 1 | | |
| 11В | 4 | -08 | Ребро продольное | | | 1 | |
| 11В | 5 | 1.865-6-1-41002-06 | Ребро поперечное | 2 | | | |
| 11В | 6 | -07 | Ребро поперечное | | 2 | | |
| 11В | 7 | -08 | Ребро поперечное | | | 2 | |
| 11В | 8 | 1.865-6-1-61001-03 | Ребро продольное | 1 | | | |
| 11В | 9 | -04 | Ребро продольное | | 1 | | |
| 11В | 10 | -05 | Ребро продольное | | | 1 | |
| 11В | 11 | 1.865-6-1-61002-03 | Ребро продольное | 1 | | | |
| 11В | 12 | -04 | Ребро продольное | | 1 | | |
| 11В | 13 | -05 | Ребро продольное | | | 1 | |
| 11В | 14 | 1.865-6-1-61003-03 | Ребро продольное | 1 | | | |
| 11В | 15 | -04 | Ребро продольное | | 1 | | |
| 11В | 16 | -05 | Ребро продольное | | | 1 | |
| 11В | 17 | 1.865-6-1-61004 | Ребро поперечное | 2 | | | |
| 11В | 18 | -01 | Ребро поперечное | | 2 | | |
| 11В | 19 | -02 | Ребро поперечное | | | 2 | |
| | | | Стандартные изделия | | | | |
| | 20 | | Шурупы А5х70 ГОСТ 1145-70* | | | | См. указание |
| | 21 | | Шурупы А4х40 ГОСТ 1145-70* | 16 | 16 | 16 | См. узел 2 |
| | | | Материалы | | | | |
| | | | Клей | 0,02 | 0,02 | 0,02 | кг |

| Обозначение | Марка | Н мм | Вес кгс |
|---|---|---|---|
| 1.865-6-1-62000 | ДК 22 | 130 | 33 |
| -01 | ДК 23 | 150 | 39 |
| -02 | ДК 24 | 180 | 45 |

| | | |
|---|---|---|
| Нач. отд. | Котов | |
| Гл. инж. отд. | Кацман | |
| Гл. спец. | Герцева | |
| Рук. гр. | Алексеева | |
| Ст. инж. | Матьеева | |
| Проверил | Герцева | |

1.865-6-1-62000

Каркас ДК22÷ДК24

| Лит. | Лист | Листов |
|---|---|---|
| Р | | 1 |

МСХ СССР
ГИПРОНИСЕЛЬХОЗ
г. Москва

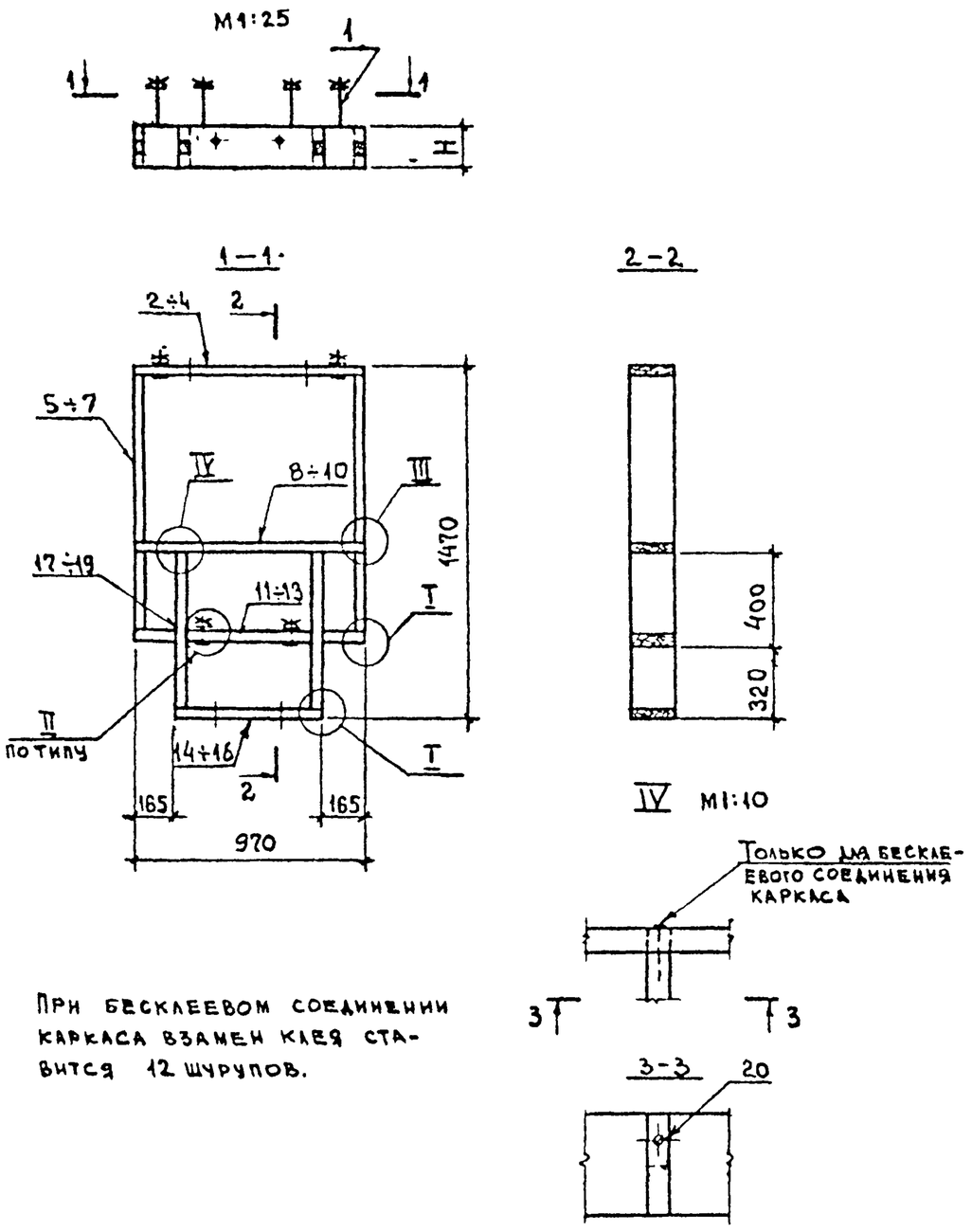


При бесклеевом соединении каркаса взамен клея ставится 12 шурупов.

| Формат | Поз. | Обозначение | Наименование | Кол. на испол. – | 01 | 02 | Примечание |
|---|---|---|---|---|---|---|---|
| | | | Документация | | | | |
| | | 1.865-6-1-00000 ПЗ | Пояснительная записка | × | × | × | |
| | | 1.865-6-1-41000 | Узлы I, II, III | × | × | × | |
| | | | Сборочные единицы | | | | |
| 11В | 1 | 1.865-6-1-41100 | Подвеска | 4 | 4 | 4 | |
| | | | Детали | | | | |
| 11В | 2 | 1.865-6-1-41001-09 | Ребро продольное | 1 | | | |
| 11В | 3 | -10 | Ребро продольное | | 1 | | |
| 11В | 4 | -11 | Ребро продольное | | | 1 | |
| 11В | 5 | 1.865-6-1-41002-06 | Ребро поперечное | 2 | | | |
| 11В | 6 | -07 | Ребро поперечное | | 2 | | |
| 11В | 7 | -08 | Ребро поперечное | | | 2 | |
| 11В | 8 | 1.865-6-1-61001-06 | Ребро продольное | 1 | | | |
| 11В | 9 | -07 | Ребро продольное | | 1 | | |
| 11В | 10 | -08 | Ребро продольное | | | 1 | |
| 11В | 11 | 1.865-6-1-61002-06 | Ребро продольное | 1 | | | |
| 11В | 12 | -07 | Ребро продольное | | 1 | | |
| 11В | 13 | -08 | Ребро продольное | | | 1 | |
| 11В | 14 | 1.865-6-1-61003-06 | Ребро продольное | 1 | | | |
| 11В | 15 | -07 | Ребро продольное | | 1 | | |
| 11В | 16 | -08 | Ребро продольное | | | 1 | |
| 11В | 17 | 1.865-6-1-61004 | Ребро поперечное | 2 | | | |
| 11В | 18 | -01 | Ребро поперечное | | 2 | | |
| 11В | 19 | -02 | Ребро поперечное | | | 2 | |
| | | | Стандартные изделия | | | | |
| | 20 | | Шурупы А5х70 ГОСТ 1145-70* | | | | см. указание |
| | 21 | | Шурупы А4х40 ГОСТ 1145-70* | 16 | 16 | 16 | 0,003 кгс |
| | | | Материалы | | | | |
| | | | Клей | 0,02 | 0,02 | 0,02 | кг |

| Обозначение | Марка | H мм | Вес кгс |
|---|---|---|---|
| 1.865-6-1-63000 | ДК 25 | 130 | 19 |
| -01 | ДК 26 | 150 | 23 |
| -02 | ДК 27 | 180 | 25 |

| | | |
|---|---|---|
| Нач. отд. | Котов | |
| Гл. инж. отд. | Кацман | |
| Гл. спец. | Герцева | |
| Рук. группы | Алексеева | |
| Ст. инж. | Матвеева | |
| Проверил | Герцева | |

1.865-6-1-63000

Каркас ДК 25 + ДК 27

| Лит. | Лист | Листов |
|---|---|---|
| Р | | 1 |

МСХ СССР ГИПРОНИСЕЛЬХОЗ г. Москва

Рис. 1

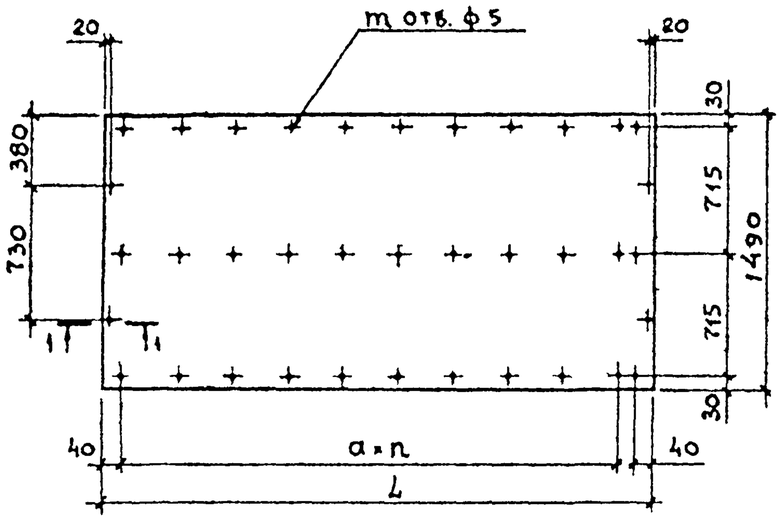


Рис. 2

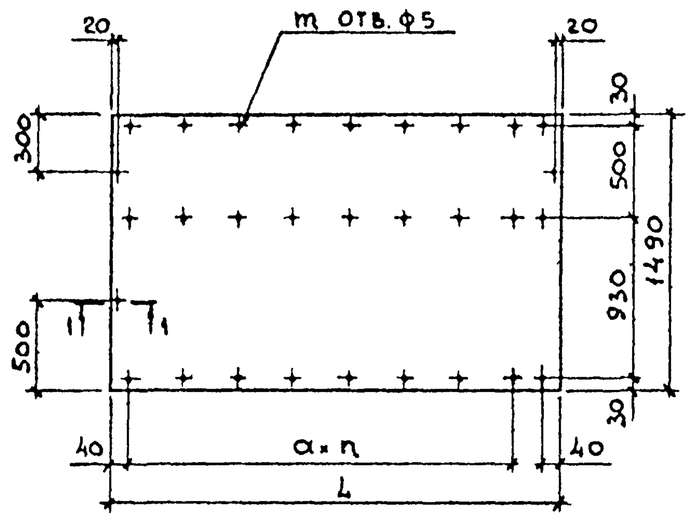


Рис. 3

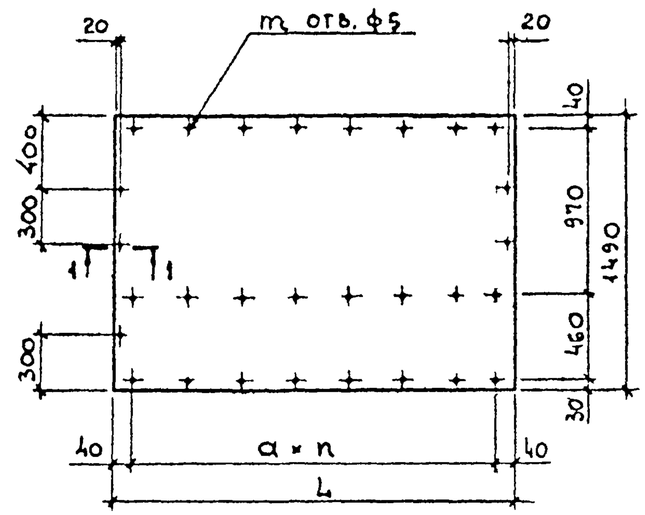


Рис. 4

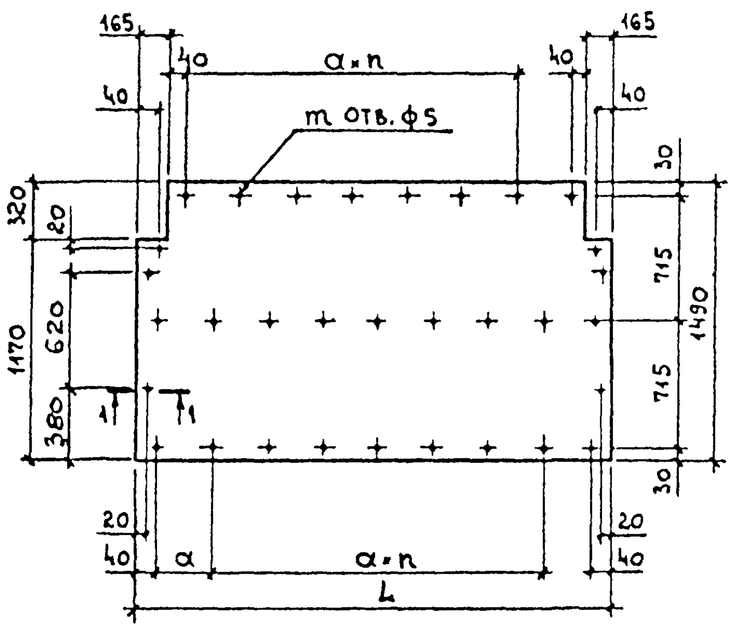


| Обозначение | Рис. | Марка | L мм | При толщине листа δ=10мм | | | | При толщине листа δ=8мм | | | |
|---|---|---|---|---|---|---|---|---|---|---|---|
| | | | | a, мм | n | m | вес, кгс | a, мм | n | m | вес, кгс |
| 1.865-6-1-00001 | 1 | Л1 | 2980 | 300 | 9 | 37 | 85 | 250 | 11 | 43 | 77 |
| -01 | | Л2 | 1940 | | 6 | 28 | 57 | | 7 | 35 | 51 |
| -02 | 2 | Л3 | 2450 | | 7 | 30 | 70 | | 9 | 36 | 63 |
| -03 | 3 | Л4 | 1980 | | 6 | 29 | 57 | | 7 | 32 | 51 |
| -04 | 4 | Л5 | 2980 | | 8 | 38 | 85 | | 10 | 44 | 77 |
| -05 | | Л6 | 2480 | | 6 | 32 | 70 | | 8 | 38 | 63 |
| -06 | | Л7 | 980 | | 1 | 17 | 28 | | 2 | 20 | 25 |

1-1 М 1:1

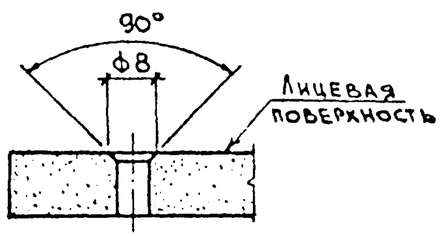


| | | | |
|---|---|---|---|
| Нач.отд | Котов | | |
| Гл.инж.отд | Кацман | | |
| Гл.спец. | Герцева | | |
| Ст.инж. | Кузьмина | | |
| Проверил | Герцева | | |

1.865-6-1-00001

Обшивка Л1+Л7

| Лит. | Вес | Масштаб |
|---|---|---|
| Р | см.табл | БМ |
| Лист | Листов 1 | |

Лист асбестоцементный непрессованный δ=10мм или прессованный - δ=8мм ГОСТ 18124-75

МСХ СССР ГИПРОНИСЕЛЬХОЗ г. Москва

Рис. 1
М1:20

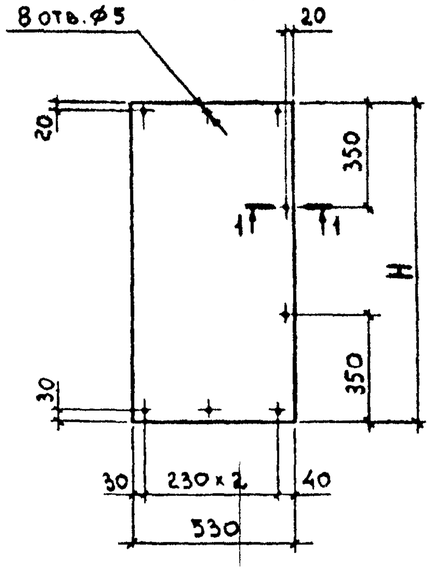


Рис. 2
М1:20

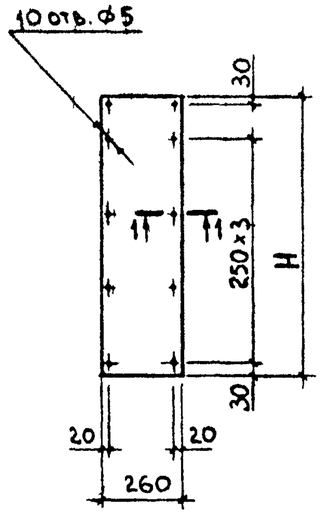


Рис. 3
М1:20

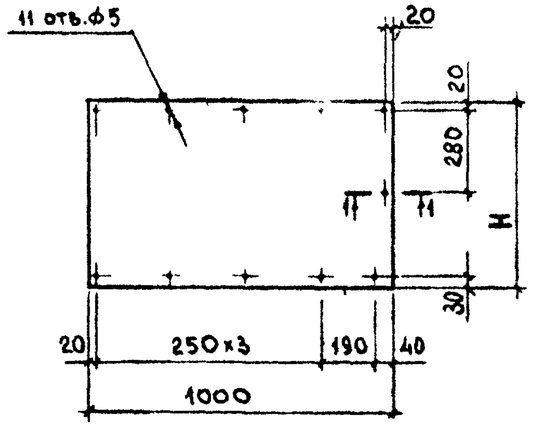


Рис. 4
М1:20

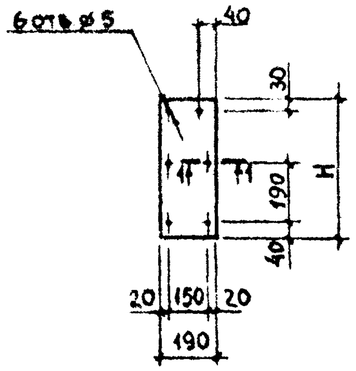


Рис. 5
М1:20

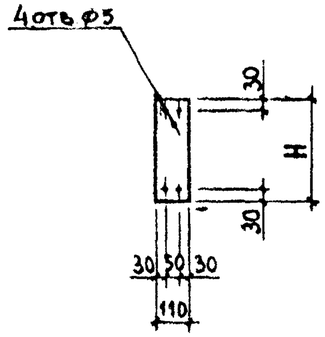


Рис. 6
М1:20

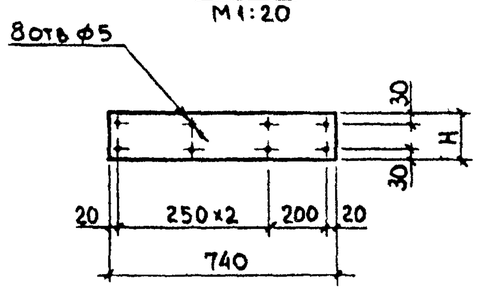


Рис. 7
М1:20

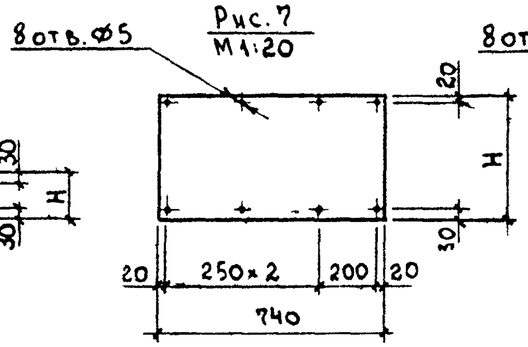


Рис. 8
М1:20

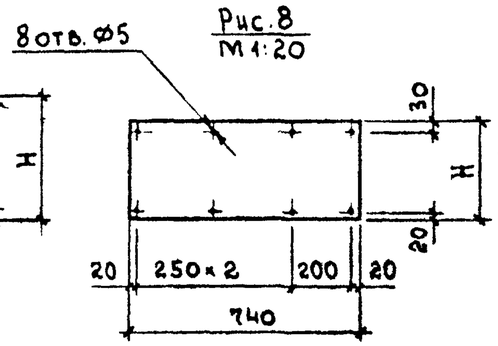


Рис. 9
М1:20

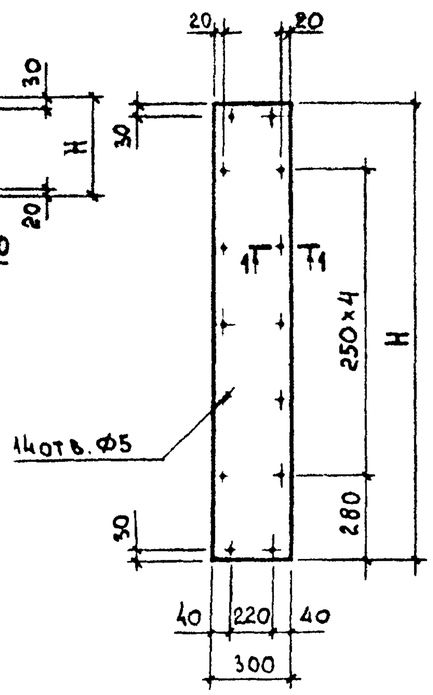


1 — 1
М1:1

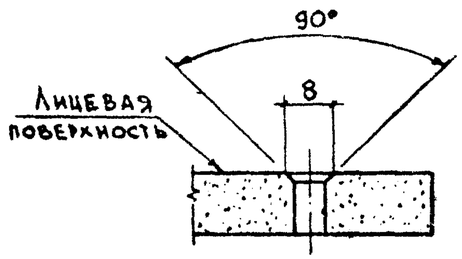


| Обозначение | Рис. | Марка | H мм | Вес кгс | |
|---|---|---|---|---|---|
| | | | | Лист δ=10 | Лист δ=8 |
| 1.865-6·1·00002 | 1 | Л8 | 1040 | 11 | 10 |
| -01 | 2 | Л9 | 920 | 5 | 4 |
| -02 | | Л10 | 880 | 4 | 4 |
| -03 | 3 | Л11 | 570 | 11 | 10 |
| -04 | | Л12 | 610 | 11 | 10 |
| -05 | 4 | Л13 | 450 | 2 | 2 |
| -06 | 5 | Л14 | 340 | 1 | 1 |
| -07 | 6 | Л15 | 150 | 2 | 2 |
| -08 | | Л16 | 110 | 2 | 2 |
| -09 | 7 | Л17 | 425 | 6 | 5 |
| -10 | 8 | Л18 | 325 | 5 | 4 |
| -11 | 9 | Л19 | 1490 | 9 | 8 |

| | | |
|---|---|---|
| Нач.отд. | Котов | |
| Гл.инж.отд. | Кацман | |
| Гл.спец. | Герцева | |
| Ст. инж. | Матвеева | |
| Проверил | Герцева | |

1.865-6·1·00002

Обшивка
Л8 ÷ Л19

| Лит. | Вес | Масштаб |
|---|---|---|
| Р | см.табл. | см.черт. |
| Лист | Листов 1 | |

Лист асбестоцементный непрессованный δ=10мм или прессованный δ=8мм ГОСТ 18124-75

МСХ-СССР
ГИПРОНИСЕЛЬХОЗ
г. Москва