ГОСУДАРСТВЕННЫЙ КОМИТЕТ ПО ДЕЛАМ СТРОИТЕЛЬСТВА СССР

ТИПОВЫЕ ДЕТАЛИ И КОНСТРУКЦИИ ЗДАНИЙ И СООРУЖЕНИЙ

Серия СТ-02-31

УНИФИЦИРОВАННЫЕ СТЕНОВЫЕ ПАНЕЛИ И ДЕТАЛИ ИХ КРЕПЛЕНИЯ ПРИ ШАГЕ КОЛОНН 6м ПРИ РАЗЛИЧНЫХ ТЕМПЕРАТУРНО-ВЛАЖНОСТНЫХ РЕЖИМАХ

ВЫПУСК 7

ПАНЕЛИ ДЛЯ ПРОСТЕНКОВ И ФРОНТОНОВ, БЛОКИ ДЛЯ УГЛОВ И ТЕМПЕРАТУРНЫХ ШВОВ

РАБОЧИЕ ЧЕРТЕЖИ

7873

МОСКВА 1965

ГОСУДАРСТВЕННЫЙ КОМИТЕТ ПО ДЕЛАМ СТРОИТЕЛЬСТВА СССР

ТИПОВЫЕ ДЕТАЛИ И КОНСТРУКЦИИ ЗДАНИЙ И СООРУЖЕНИЙ

Серия СТ-02-31

УНИФИЦИРОВАННЫЕ СТЕНОВЫЕ ПАНЕЛИ И ДЕТАЛИ ИХ КРЕПЛЕНИЯ ПРИ ШАГЕ КОЛОНН 6 м ПРИ РАЗЛИЧНЫХ ТЕМПЕРАТУРНО-ВЛАЖНОСТНЫХ РЕЖИМАХ

ВЫПУСК 7

ПАНЕЛИ ДЛЯ ПРОСТЕНКОВ И ФРОНТОНОВ, БЛОКИ ДЛЯ УГЛОВ И ТЕМПЕРАТУРНЫХ ШВОВ

РАБОЧИЕ ЧЕРТЕЖИ

РАЗРАБОТАНЫ

Центральным научно-исследовательским и проектно-экспериментальным институтом промышленных зданий и сооружений /ЦНИИПРОМЗДАНИЙ/ и Государственным проектным институтом /ЛЕНПРОМСТРОЙПРОЕКТ/

УТВЕРЖДЕНЫ
и введены в действие с 1 мая 1965 г
Государственным Комитетом по делам строительства СССР
приказ № 47 от 27 марта 1965 г

ЦЕНТРАЛЬНЫЙ ИНСТИТУТ ТИПОВЫХ ПРОЕКТОВ

МОСКВА 1965

| ЦНИИПРОМЗДАН | | |

2

Шифр
СТ-02-31. Вып. 7
Марка-лист
стр. 1
инв. №

Рук. сектора		Новоселов	Проверил	Иванова
Гл. инж. пр.		Солюс		
Гл. арх. пр.		Бадако		
Ст. инж.		Рудаков		
Дата выпуска: октябрь 1964 г.				

Состав серии СТ-02-31

Выпуск 1. Материалы для проектирования панельных стен промышленных зданий.

Выпуск 2. Панели сплошного сечения для стен отапливаемых промышленных зданий.

Выпуск 3. Трехслойные железобетонные панели для стен отапливаемых промышленных зданий.

Выпуск 4. Железобетонные панели для стен неотапливаемых промышленных зданий.

Выпуск 5. Стальные элементы крепления панелей стен многоэтажных промышленных зданий.

Выпуск 6. Стальные элементы крепления панелей стен одноэтажных промышленных зданий.

Выпуск 7. Панели для простенков и фронтонов, блоки для углов и температурных швов.

3

Шифр
СТ-02-31 Вып. 7
Марка-лист
стр. 2
Инв. №

Содержание

	Стр. / Лист
Пояснительная записка	4
Номенклатура панелей из легких бетонов для фронтонов и технико-экономические показатели	1
Номенклатура панелей из ячеистых бетонов и железобетона для фронтонов и технико-экономические показатели	2
Опалубка и армирование панелей для фронтонов с привязкой продольной стены „0".	3-4
Опалубка и армирование панелей для фронтонов с привязкой продольной стены „250".	5-6
Опалубка и армирование железобетонной панели для фронтонов зданий	7-8
Опалубка и армирование панелей для фронтонов. Детали 1-6.	9
Пространственные каркасы КП1 ÷ КП5	10
Пространственные каркасы КП6 ÷ КП10	11
Пространственные каркасы КП11 ÷ КП14	12
Пространственные каркасы КП15 ÷ КП18	13
Армирование панелей для фронтонов. Узлы 1, 2, 3, 4, 5, 6	14-15
Спецификация марок арматурных изделий на один пространственный каркас	16
Номенклатура панелей из легких бетонов для простенков и технико-экономические показатели (ширина проема 3м)	17
Номенклатура панелей из легких бетонов для простенков и технико-экономические показатели (ширина проема 4,5м)	18
Номенклатура панелей из ячеистого бетона для простенков и технико-экономические показатели (ширина проема 3м)	19
Номенклатура панелей из ячеистого бетона для простенков и технико-экономические показатели (ширина проема 4,5м)	20
Опалубка и армирование панелей для простенков размерами 1,2 × 3,0 и 1,2 × 1,9м	21
Опалубка и армирование панелей для простенков размерами 1,2 × 1,75 и 1,2 × 1,5м	22
Опалубка и армирование панелей для простенков размерами 1,8 × 3,0 и 1,8 × 1,9м	23
Опалубка и армирование панелей для простенков размерами 1,8 × 1,75 и 1,8 × 1,5м	24
Опалубка и армирование панелей для простенков размерами 1,2 × 1,5 и 1,2 × 1,15м	25
Опалубка и армирование панелей для простенков размерами 1,2 × 1,0 и 1,2 × 0,75м	26
Опалубка и армирование панелей для простенков размерами 1,8 × 1,5 и 1,8 × 1,15м	27
Опалубка и армирование панелей для простенков размерами 1,8 × 1,0 и 1,8 × 0,75м	28
Опалубка и армирование простенков. Детали 1-4	29
Пространственные каркасы КП19 ÷ КП26	30
Пространственные каркасы КП27 ÷ КП29	31
Пространственные каркасы КП30 ÷ КП34	32
Пространственные каркасы КП35 ÷ КП37	33
Пространственные каркасы КП38 ÷ КП42	34
Пространственные каркасы КП43 ÷ КП45	35
Пространственные каркасы КП46 ÷ КП50	36
Армирование панелей для простенков. Узлы 1, 2 и 3	37
Спецификация марок арматурных изделий на один пространственный каркас	38-39
Номенклатура блоков из легких бетонов для температурных швов и технико-экономические показатели	40
Номенклатура блоков из ячеистых бетонов и железобетона для температурных швов и технико-экономические показатели	41
Опалубка и армирование блоков из легких и ячеистых бетонов размерами 1,2 × 0,5 и 1,2 × 1,0м для температурных швов	42

Рук. сектором		Добромысов	Проверил
Гл. инж. пр.		Соянос	Шванов
Гл. арх. пр.		Барко	
Ст. инж.		Рудаков	
Дата выпуска: октябрь 1964г.			

	Лист
Опалубка и армирование блоков из легких и ячеистых бетонов размерами 1,8 x 0,5 и 1,8 x 1,0 т. для температурных швов	43
Опалубка и армирование железобетонных блоков размерами 1,2 x 0,5; 1,2 x 1,0; 1,8 x 0,5 и 1,8 x 1,0 м для температурных швов	44
Опалубка и армирование блоков для температурных швов. Детали 1-6	45
Пространственные каркасы КП51 ÷ КП70	46
Армирование блоков для температурных швов. Узлы 1 и 2	47
Спецификация марок арматурных изделий и закладных элементов на один пространственный каркас	48
Плоские каркасы КР1 ÷ КР7	49
Плоские каркасы КР8 ÷ КР14	50
Плоские каркасы КР15 ÷ КР21	51
Плоские каркасы КР22 ÷ КР28	52
Плоские каркасы КР29 ÷ КР35	53
Плоские каркасы КР36 ÷ КР44	54
Плоские каркасы КР45 ÷ КР51	55
Плоские каркасы КР52 ÷ КР54 Спецификация и выборка стали	56
Спецификация и выборка стали	57-59
Закладные элементы М1 ÷ М12	60
Закладные элементы М13 ÷ М19	61
Закладные элементы М20 ÷ М25	62
Спецификация стали на один закладной элемент	63-64
Номенклатура блоков для узлов здания	65
Опалубка и армирование блоков Б1а - Б4а. Технико-экономические показатели	66
Сварные каркасы КР55 ÷ КР58. Закладной элемент М26. Спецификация и выборка стали на одно арматурное изделие	67
Опалубка и армирование блоков Б1б - Б4б. Технико-экономические показатели	68
Сварные каркасы КР59 ÷ КР62. Спецификация и выборка стали на одно арматурное изделие	69

Пояснительная записка

1. В настоящем выпуске даны рабочие чертежи стеновых панелей для фронтонов и простенков, блоки для углов и температурных швов промышленных зданий.
2. Материал и проектная марка бетона панелей и блоков приведены в табл.1.

Таблица 1

Вид панели и блока	Материал	Объемный вес в сухом состоянии кг/м³	Марка бетона
Панели для фронтонов	Железобетон	2500	200
	Ячеистый бетон	700, 800 и 900	35
	Легкий бетон	900, 1000, 1100 и 1200	50
Панели для простенков	Легкий бетон	900, 1000, 1100 и 1200	50
Блоки для температурных швов	Железобетон	2500	200
	Ячеистый бетон	700, 800 и 900	35
	Легкий бетон	900, 1000, 1100 и 1200	50
Блоки для углов	Легкий бетон Ячеистый бетон	900 ÷ 1200	50 35

Примечания:
1. Марка бетона по морозостойкости должна быть не ниже Мрз 25.
2. Панели и блоки из легкого бетона должны изготовляться с наружным и внутренним фактурными слоями толщиной 20 мм из цементно-песчаного раствора марки 100.

3. Номенклатура панелей для фронтонов приведена на листах 1 и 2, для простенков – на листах 17–20, блоков для температурных швов – на листах 40 и 41, блоков для углов – на листе 65.
4. Панели для фронтонов и простенков и блоки для температурных швов армируются продольными и поперечными сварными каркасами собранными в пространственный каркас.
Пространственный каркас собирается в следующем порядке:
   а) устанавливаются продольные каркасы;
   б) устанавливаются поперечные каркасы;
   в) производится контактная сварка продольных и поперечных каркасов в местах их пересечения по периметру пространственного каркаса;
   г) к пространственному каркасу привариваются закладные элементы.

Блоки для углов армируются плоскими сварными каркасами. Каркасы изготавляются из арматурной стали класса А-II марки 35ГС и 25Г2С и из обыкновенной арматурной проволоки класса В-I. Монтажные петли изготовляются из горячекатаной круглой (гладкой) стали класса А-I марки Ст.3.

5. В соответствии с требованиями „Временных указаний по антикоррозийной защите закладных деталей и сварных соединений в крупнопанельных зданиях" (СН 206-62), все закладные элементы панелей и блоков (исключая монтажные петли) должны быть защищены от коррозии цинковым покрытием. Нанесение цинкового покрытия осуществляется способом металлизации путем распыления расплавленного цинка струей сжатого воздуха, (см. приложение I СН 206-62), горячим оцинкованием или гальванизацией.
Толщина цинкового покрытия назначается в зависимости от способа выполнения его и атмосферно-климатических условий района строительства по таблице 1 СН 206-62.
Арматура в панелях и блоках из ячеистого бетона должна быть защищена от коррозии.
Способы защиты арматуры от коррозии, а также составы покрытий принимать в соответствии с „Инструкцией по технологии изготовления изделий из автоклавного ячеистого бетона" (СН 277-64).
6. Изготовление панелей и блоков, их приемка и контроль качества, а также хранение и транспортировка должны производиться в соответствии со СНиП I-В.5-62.
7. До начала серийного производства панелей и блоков заводом изготовителем должны быть разработаны и утверждены в установленном порядке Технические условия на изготовление и приемку панелей.
8. Величина отпускной прочности бетона панелей и блоков дана в табл. 2.

Таблица 2

Вид панели или блока	Материал	Величина отпускной прочности бетона (в % к проектной марке)
Панели для фронтонов	Железобетон	70
	Ячеистый бетон	100
	Легкий бетон	
Панели для простенков	Легкий бетон	100
Блоки для температурных швов	Железобетон	70
	Ячеистый бетон	
	Легкий бетон	
Блоки для углов	Легкий бетон	70
	Ячеистый бетон	

9. Панели и блоки должны изготовляться в стальных формах, при этом необходимо соблюдать допуски, указанные в чертежах.
10. Складирование и транспортировка панелей должны осуществляться в положении „на ребро".

Номенклатура панелей из легких бетонов для фронтонов и технико-экономические показатели

№ п/п	Эскиз и номинальные размеры панели м	Толщина панели мм	Марка панели	Вес панели, т при объемном весе бетона кг/м³ 900	1000	1100	1200	Объем бетона марки 50 м³	Объем раствора марки 100 м³	Расход стали кг	Величина нормативного скоростного напора ветра кг/м²	Назначение панели	Лист
1	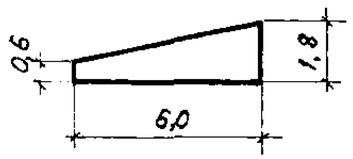	200	ПСЛ 20-2г / 1,8х6	1,7	1,8	1,9	2,1	1,14	0,28	31,3	до 90	Для фронтонов отапливаемых зданий с привязкой продольной стены „0"	3
2		240	ПСЛ 24-2г / 1,8х6	2,0	2,1	2,3	2,5	1,42		27,8			
3		300	ПСЛ 30-2г / 1,8х6	2,4	2,6	2,8	3,1	1,85		31,3			
4		400	ПСЛ 40-2г / 1,8х6	3,1	3,4	3,6	4,0	2,55		36,5			
5	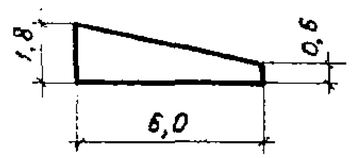	200	ПСЛ 20-2а / 1,8х6	1,7	1,8	1,9	2,1	1,14		31,3			4
6		240	ПСЛ 24-2а / 1,8х6	2,0	2,1	2,3	2,5	1,42		27,8			
7		300	ПСЛ 30-2а / 1,8х6	2,4	2,6	2,8	3,1	1,85		31,3			
8		400	ПСЛ 40-2а / 1,8х6	3,1	3,4	3,6	4,6	2,55		36,5			
9	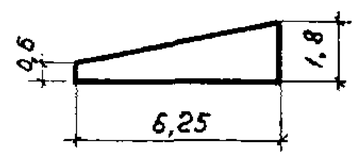	200	ПСЛ 20-2г / 1,8х6,25	1,8	1,9	2,0	2,2	1,18	0,30	32,7		Для фронтонов отапливаемых зданий с привязкой продольной стены „250"	5
10		240	ПСЛ 24-2г / 1,8х6,25	2,1	2,2	2,4	2,6	1,48		27,8			
11		300	ПСЛ 30-2г / 1,8х6,25	2,5	2,7	2,9	3,2	1,92		31,3			
12		400	ПСЛ 40-2г / 1,8х6,25	3,3	3,5	3,8	4,2	2,66		36,5			
13	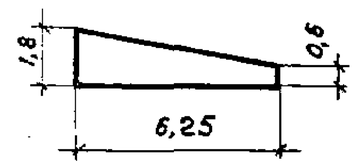	200	ПСЛ 20-2а / 1,8х6,25	1,8	1,9	2,0	2,2	1,18		32,7			6
14		240	ПСЛ 24-2а / 1,8х6,25	2,1	2,2	2,4	2,6	1,48		27,8			
15		300	ПСЛ 30-2а / 1,8х6,25	2,5	2,7	2,9	3,2	1,92		31,3			
16		400	ПСЛ 40-2а / 1,8х6,25	3,3	3,5	3,8	4,2	2,66		36,5			

Гл. инж. пр.	Солнос	
Гл. арх. пр.	Барко	
Инженер	Ивенова	
Дата выпуска: октября 1964 г.		

ТА 1964 г	Панели для простенков и фронтонов, блоки для углов и температурных швов	СТ-02-31 Выпуск 7
	Номенклатура панелей из легких бетонов для фронтонов и технико-экономические показатели	Лист 1

Номенклатура панелей из ячеистых бетонов и железобетона для фронтонов и технико-экономические показатели

№ п/п	Эскиз и номинальные размеры м	Толщина панели мм	Марка панели	Вес панели, т при объемном весе бетона кг/м³ 700	800	900	1000	Объем ячеистого бетона м²	Расход стали кг	Величина нормативного скоростного напора ветра кг/м²	Назначение панели	№ листа
1	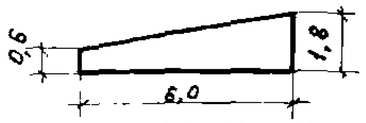	200	ПСЯ 20-2г / 1,8×6	1,2	1,4	1,5	1,6	1,42	31,3	до 90	Для фронтонов отапливаемых зданий с привязкой продольной стены „0"	3
2		240	ПСЯ 24-2г / 1,8×6	1,4	1,6	1,8	2,0	1,71	27,8			
3		300	ПСЯ 30-2г / 1,8×6	—	—	2,2	2,5	2,13	31,3			
4	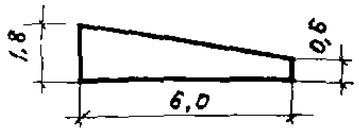	200	ПСЯ 20-2д / 1,8×6	1,2	1,4	1,5	1,6	1,42	31,3			4
5		240	ПСЯ 24-2д / 1,8×6	1,4	1,6	1,8	2,0	1,71	27,8			
6		300	ПСЯ 30-2д / 1,8×6	—	—	2,2	2,5	2,13	31,3			
7	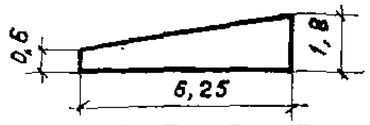	200	ПСЯ 20-2г / 1,8×6,25	1,3	1,4	1,6	1,7	1,48	32,7		Для фронтонов отапливаемых зданий с привязкой продольной стены „250"	5
8		240	ПСЯ 24-2г / 1,8×6,25	1,5	1,7	1,9	2,0	1,78	27,8			
9		300	ПСЯ 30-2г / 1,8×6,25	—	—	2,3	2,5	2,22	31,3			
10	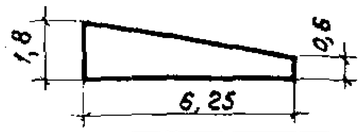	200	ПСЯ 20-2д / 1,8×6,25	1,3	1,4	1,6	1,7	1,48	32,7			6
11		240	ПСЯ 24-2д / 1,8×6,25	1,5	1,7	1,9	2,0	1,78	27,8			
12		300	ПСЯ 30-2д / 1,8×6,25	—	—	2,3	2,5	2,22	31,3			

Номенклатура железобетонных панелей для фронтонов и технико-экономические показатели

№ п/п	Эскиз и номинальные размеры м	Толщина панели мм	Марка панели	Вес панели т	Объем бетона марки 300 м³	Расход стали кг	Величина нормативн. скоростного напора ветра кг/м²	Назначение панели	№ листа
1	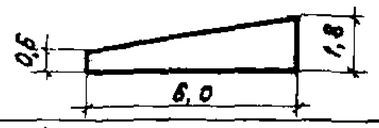	120	ПСЖ-3Г / 1,8×6	2,2	0,86	29,1	до 90	Панели для фронтонов неотапливаемых зданий	7
2	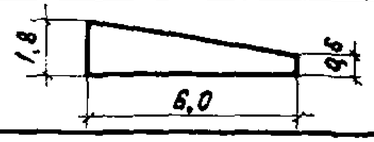		ПСЖ-3В / 1,8×6						8

ТД 1964 г	Панели для простенков и фронтонов, блоки для углов и температурных швов	СТ-02-31 Выпуск 7
	Номенклатура панелей из ячеистых бетонов и железобетона для фронтонов и технико-экономические показатели	Лист 2

Инженер Дата выпуска: октябрь 1964 г. Нивин Иванова

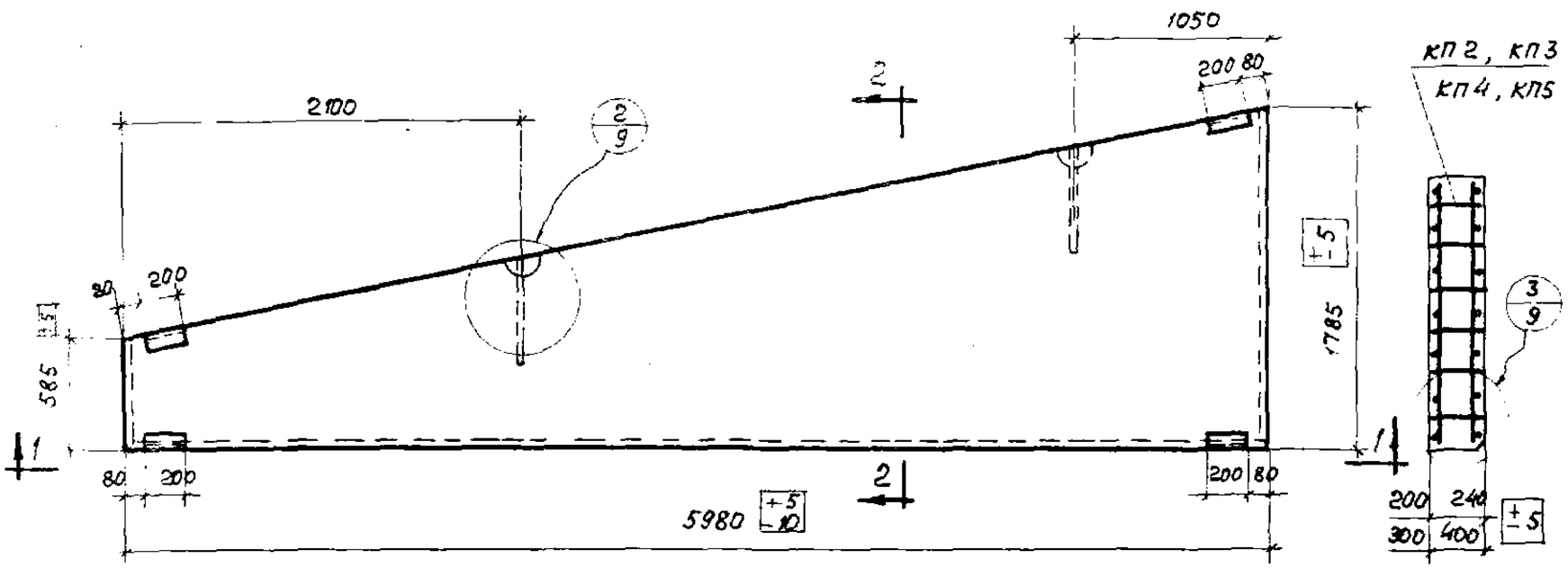

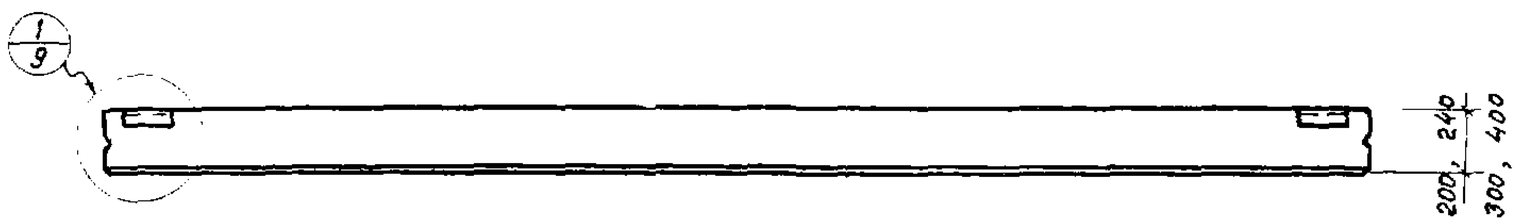

Спецификация марок простенковых каркасов на одну панель

Марка панели из легких бетонов	Марка панели из ячеистых бетонов	Марка каркаса	Кол-во шт.	№ листа
ПСЛ 20-2г / 1,8×6	ПСЯ 20-2г / 1,8×6	КП2	1	10
ПСЛ 24-2г / 1,8×6	ПСЯ 24-2г / 1,8×6	КП3	1	
ПСЛ 30-2г / 1,8×6	ПСЯ 30-2г / 1,8×6	КП4	1	
ПСЛ 40-2г / 1,8×6	—	КП5	1	

Выборка стали на одну панель, кг

Марка панели из легких бетонов	Марка панели из ячеистых бетонов	Сталь по ГОСТ 5781-61 класса А-III ф, мм 10АIII	6АIII	Итого	Сталь класса А-I ф, мм 16АI	14АI	12АI	Итого	Сталь класса В-I по ГОСТ 6727-53 ф, мм 5ВI	4ВI	Итого	Угловая сталь марки Ст.3 ГОСТ 8509-57 Проф. 63×6	Итого	Всего
ПСЛ 20-2г / 1,8×6	ПСЯ 20-2г / 1,8×6	1,2	18,2	19,4	—	—	2,0	2,0	0,8	4,7	5,5	4,4	4,4	31,3
ПСЛ 24-2г / 1,8×6	ПСЯ 24-2г / 1,8×6	1,2	—	1,2	—	—	2,6	2,6	14,1	5,5	19,6	4,4	4,4	27,8
ПСЛ 30-2г / 1,8×6	ПСЯ 30-2г / 1,8×6	2,4	—	1,2	—	4,2	—	4,2	14,1	6,2	20,3	4,4	4,4	31,3
ПСЛ 40-2г / 1,8×6	—	2,4	—	2,4	7,0	—	—	7,0	14,1	8,6	22,7	4,4	4,4	36,5

Примечания:

1. В панелях из легких бетонов с наружной и внутренней стороны необходимо предусмотреть фактурные слои толщиной 20 мм из цементно-песчаного раствора марки 100.
2. Показатели расхода материалов даны в номенклатуре на листах 1 и 2.

ТД 1964 г	Панели для простенков и фронтонов, блоки для углов и температурных швов	СТ-02-31 Выпуск 7
	Опалубка и армирование панелей для фронтонов с привязкой продольной стены „0"	Лист 3

Проверил — Инженер — Пл. арх. пр. — Гл. инж. пр. — Гл. арх. пр. — Дата выпуска октябрь 1964 г.

7873 9

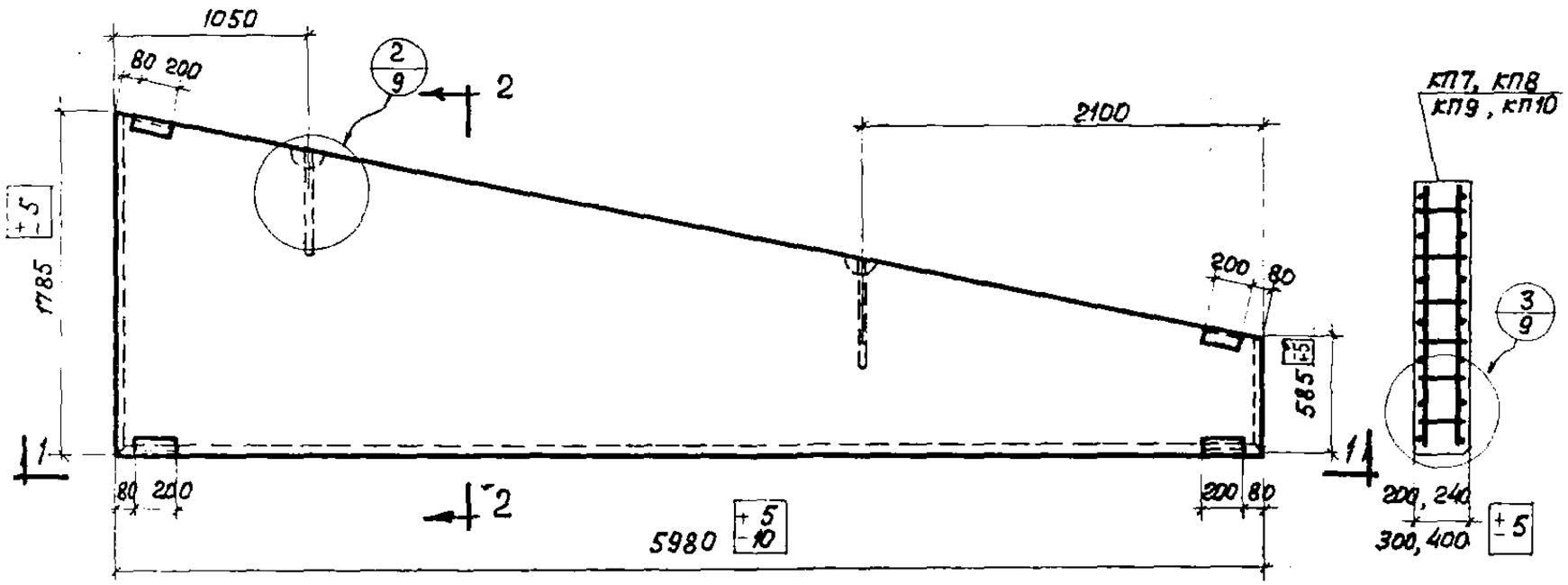

2-2

1-1

Спецификация марок пространственных каркасов на одну панель

Марка панели из легких бетонов	Марка панели из ячеистых бетонов	Марка каркаса	Кол. шт	Лист
ПСЛ 20-2д / 1,8×6	ПСЯ 20-2д / 1,8×6	КП7	1	11
ПСЛ 24-2д / 1,8×6	ПСЯ 24-2д / 1,8×6	КП8	1	
ПСЛ 30-2д / 1,8×6	ПСЯ 30-2д / 1,8×6	КП9	1	
ПСЛ 40-2д / 1,8×6	—	КП10	1	

Выборка стали на одну панель, кг

Марка панели из легких бетонов	Марка панели из ячеистых бетонов	Сталь по ГОСТ 5781-61 класса А-III ф, мм 10RIII	6RIII	Итого	класса А-I ф, мм 16RI	14RI	12RI	Итого	Сталь класса В-I по ГОСТ 6727-53 ф, мм 5BI	4BI	Итого	Угловая сталь марки Ст.3 ГОСТ 8509-57 Проф. ∠63×6	Итого	Всего
ПСЛ 20-2д / 1,8×6	ПСЯ 20-2д / 1,8×6	1,2	18,2	19,4	—	—	2,0	2,0	0,8	4,7	5,5	4,4	4,4	31,3
ПСЛ 24-2д / 1,8×6	ПСЯ 24-2д / 1,8×6	1,2	—	1,2	—	—	2,6	2,6	14,1	5,5	19,6	4,4	4,4	27,8
ПСЛ 30-2д / 1,8×6	ПСЯ 30-2д / 1,8×6	2,4	—	1,2	—	4,2	—	4,2	14,1	6,2	20,3	4,4	4,4	31,3
ПСЛ 40-2д / 1,8×6	—	2,4	—	2,4	7,0	—	—	7,0	14,1	8,6	22,7	4,4	4,4	36,5

Примечания:

1. В панелях из легких бетонов с наружной и внутренней стороны необходимо предусмотреть фактурные слои толщиной 20мм из цементно-песчаного раствора марки 100.
2. Показатели расхода материалов даны в номенклатуре на листах 1 и 2.

ТД 1964г	Панели для простенков и фронтонов, блоки для углов и температурных швов	ст-02-31 выпуск 7
	Опалубка и армирование панелей для фронтонов с привязкой продольной стены „Д"	Лист 4

Гл. арх. пр. — Борко; Инженер — Обонова; Дата выпуска — октябрь 1964г.

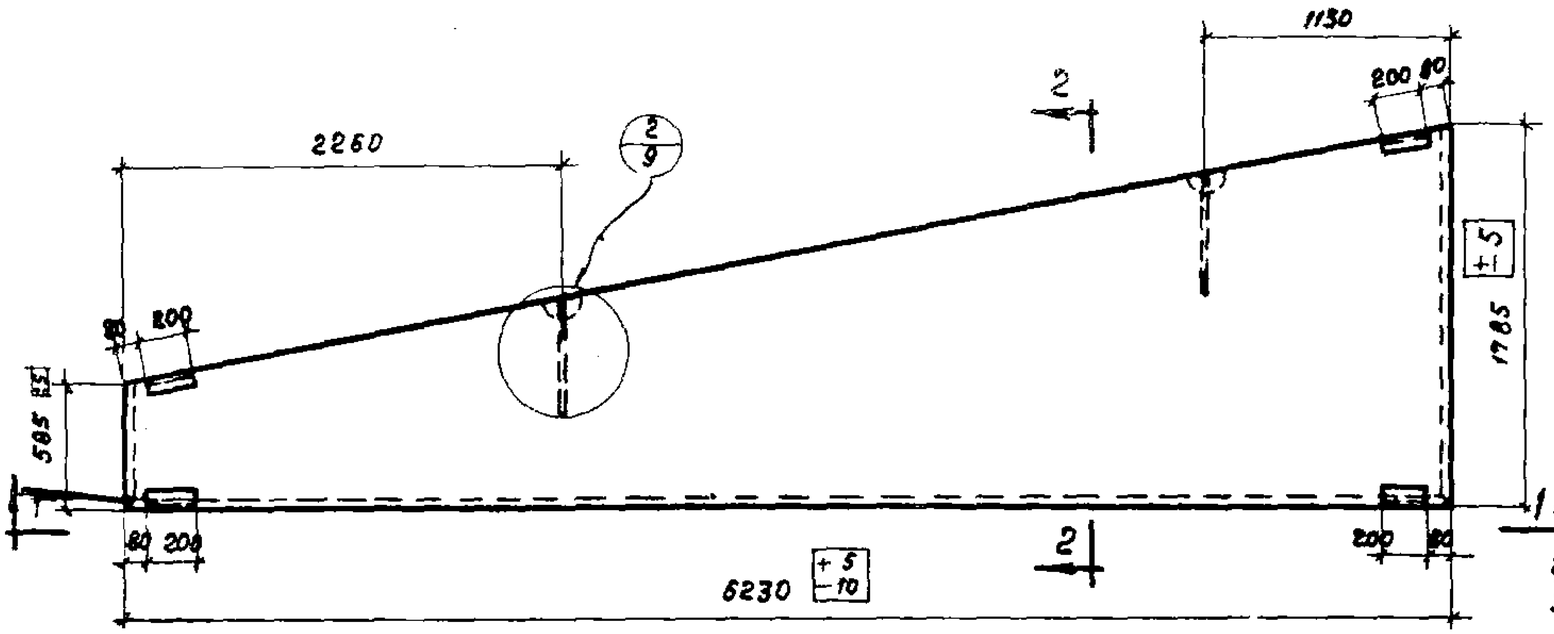

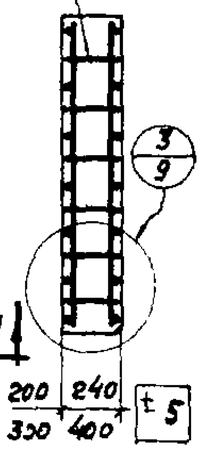

2-2

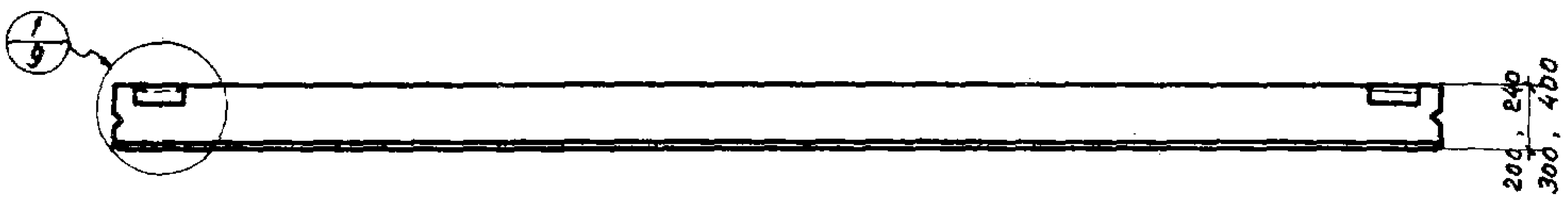

1-1

Спецификация марок пространственных каркасов на одну панель

Марка панели из легких бетонов	Марка панели из ячеистых бетонов	Марка каркаса	Колич. шт.	К листа
ПСЛ 20-2г / 1,8×6,25	ПСЯ 20-2г / 1,8×6,25	КП11	1	12
ПСЛ 24-2г / 1,8×6,25	ПСЯ 24-2г / 1,8×6,25	КП12	1	
ПСЛ 30-2г / 1,8×6,25	ПСЯ 30-2г / 1,8×6,25	КП13	1	
ПСЛ 40-2г / 1,8×6,25	—	КП14	1	

Выборка стали на одну панель, кг

Марка панели из легких бетонов	Марка панели из ячеистых бетонов	Сталь по ГОСТ 5781-61 класса А-III ф, мм 40АIII	6АIII	Итого	класса А-I ф, мм 16АI	14АI	12АI	Итого	Сталь класса В-I по ГОСТ 6727-53 ф, мм 5ВI	4ВI	Итого	Угловая сталь марки Ст.3 ГОСТ 8509-57 Проф. L63×6	Итого	Всего
ПСЛ 20-2г / 1,8×6,25	ПСЯ 20-2г / 1,8×6,25	1,2	19,6	20,8	—	—	2,0	2,0	0,8	4,7	5,5	4,4	4,4	32,7
ПСЛ 24-2г / 1,8×6,25	ПСЯ 24-2г / 1,2×6,25	1,2	—	1,2	—	—	2,6	2,6	14,1	5,5	19,6	4,4	4,4	27,8
ПСЛ 30-2г / 1,8×6,25	ПСЯ 30-2г / 1,8×6,25	2,4	—	2,4	—	4,2	—	4,2	14,1	6,2	20,3	4,4	4,4	31,3
ПСЛ 40-2г / 1,8×6,25	—	2,4	—	2,4	7,0	—	—	7,0	14,1	8,6	22,7	4,4	4,4	36,5

Примечания:

1. В панелях из легких бетонов с наружной и внутренней стороны необходимо предусмотреть фактурные слои толщиной 20 мм из цементно-песчаного раствора марки 100.
2. Показатели расхода материалов даны в номенклатуре на листах 1 и 2.

ГПИ 1964 г	Панели для простенков и фронтонов. Блоки для углов и температурных швов	СТ-02-31 Выпуск 7
	Опалубка и армирование панелей для фронтонов с привязкой продольной стены „250"	Лист 5

Шифр СТ-02-31 Вып. 7 Марка-лист 5 Инв. №

Гл. арх. пр. Барко; Инженер Иванова; Дата выпуска: октябрь 1964 г.

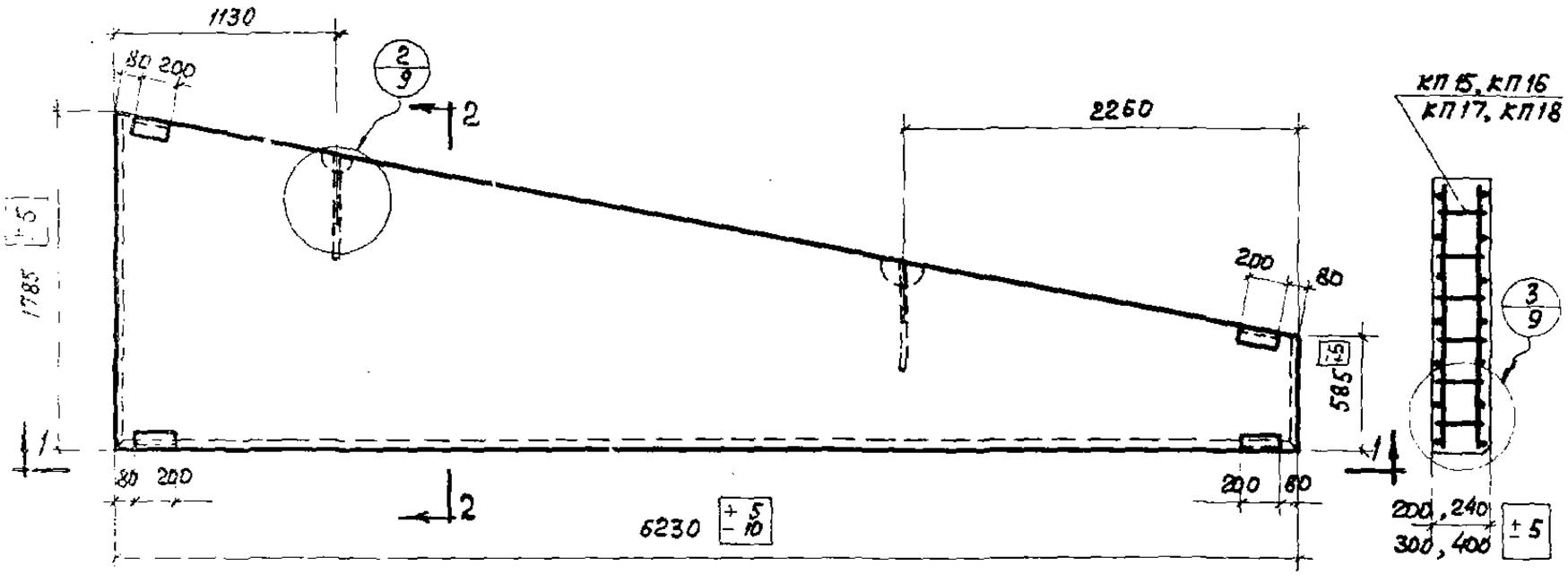

2-2

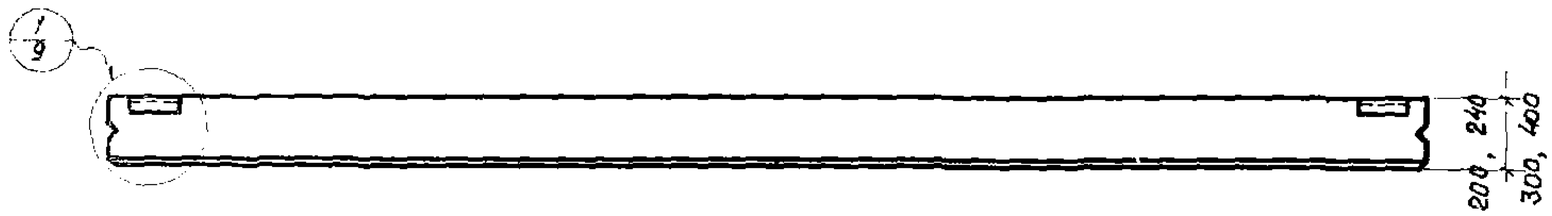

1-1

Спецификация марок пространственных каркасов на одну панель

Марка панели		Марка каркаса	Количество	
из легких бетонов	из ячеистых бетонов		шт	
ПСЛ 20-2д / 1,8×6,25	ПСЯ 20-2д / 1,8×6,25	КП15	1	13
ПСЛ 24-2д / 1,8×6,25	ПСЯ 24-2д / 1,8×6,25	КП16	1	
ПСЛ 30-2д / 1,8×6,25	ПСЯ 30-2д / 1,8×6,25	КП17	1	
ПСЛ 40-2д / 1,8×6,25	—	КП18	1	

Выборка стали на одну панель, кг

Марка панели		Сталь по ГОСТ 5781-61							Сталь класса В-I по ГОСТ 6727-53			Угловая сталь марки Ст3 ГОСТ 8509-57		Всего
		класса А-III			класса А-I									
		ф, мм		Итого	ф, мм			Итого	ф, мм		Итого	Профиль	Итого	
из легких бетонов	из ячеистых бетонов	10АIII	6АIII		16АI	14АI	12АI		5ВI	4ВI		L63×6		
ПСЛ 20-2д / 1,8×6	ПСЯ 20-2д / 1,8×6	1,2	19,6	20,8	—	—	2,0	2,0	0,8	4,7	5,5	4,4	4,4	32,7
ПСЛ 24-2д / 1,8×6	ПСЯ 24-2д / 1,8×6	1,2	—	1,2	—	—	2,6	2,6	14,1	5,5	19,6	4,4	4,4	27,8
ПСЛ 30-2д / 1,8×6	ПСЯ 30-2д / 1,8×6	2,4	—	2,4	—	4,2	—	4,2	14,1	6,2	20,3	4,4	4,4	31,3
ПСЛ 40-2д / 1,8×6	—	2,4	—	2,4	7,0	—	—	7,0	14,1	8,6	22,7	4,4	4,4	36,5

Примечания:

1. Панелях из легких бетонов с наружной и внутренней стороны необходимо предусмотреть фактурные слои толщиной 20 мм из цементно-песчаного раствора марки 100.
2. Показатели расхода материалов даны в номенклатуре на листах 1 и 2.

ТД 1964 г	Панели для простенков и фронтонов, блоки для углов и температурных швов	СТ-2-31 Выпуск 7
	Опалубка и армирование панелей для фронтонов с привязкой продольной стены „250"	Лист 6

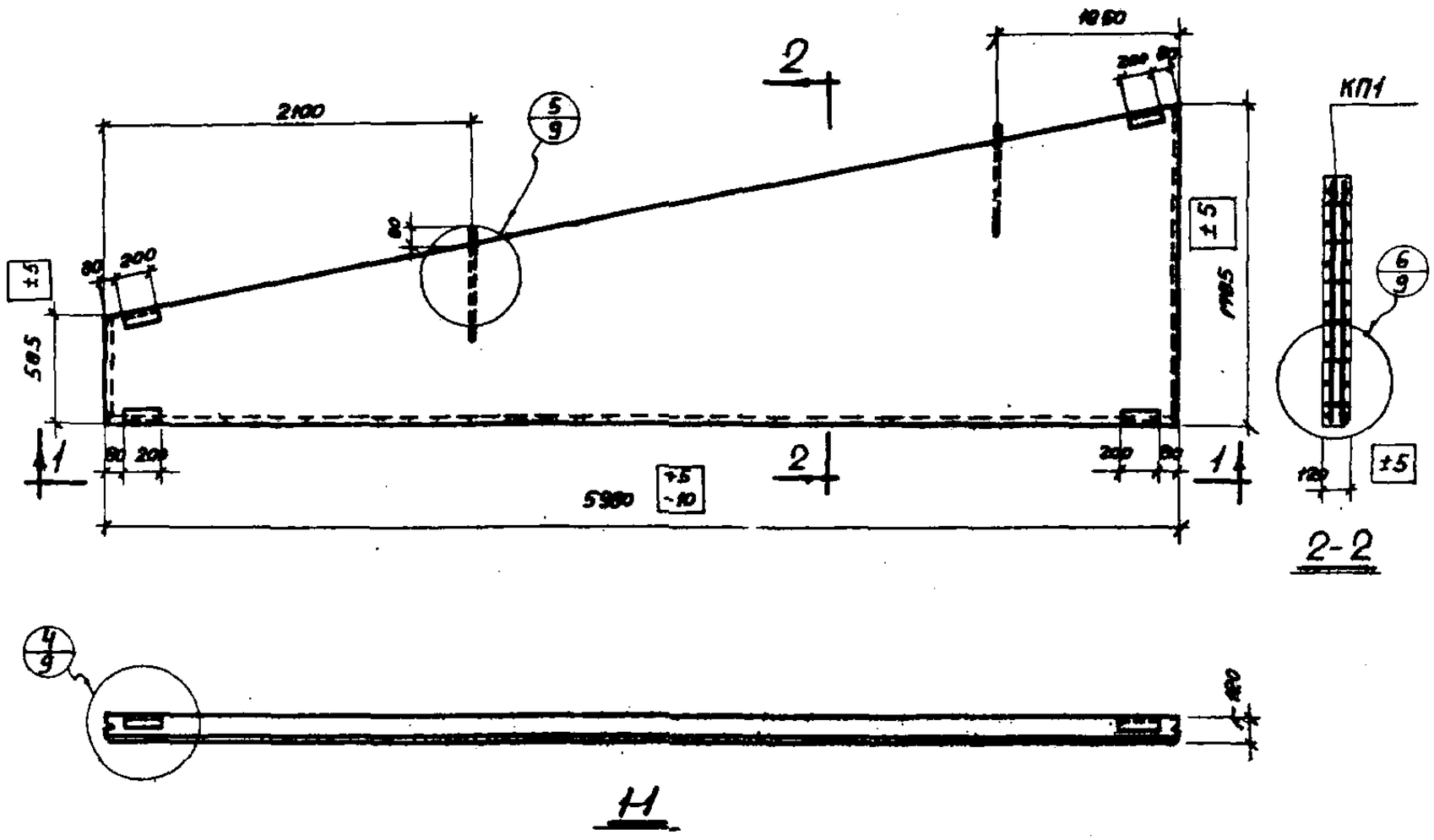

Спецификация марок пространственных каркасов на одну панель

Марка панели	Марка каркаса	Колич. шт.	N листа
ПСЖ-3а / 1,8 х 6	КП1	1	10

Выборка стали на одну панель, кг

Марка панели	Сталь по ГОСТ 5781-61 класса А-III			Сталь класса А-I по ГОСТ 6727-53		Сталь класса В-I по ГОСТ 6727-53		Угловая сталь марки Ст.3 ГОСТ 8509-57		Всего
	Ф, мм 8А-III	Ф, мм 6А-III	Итого	Ф, мм 14А-I	Итого	Ф, мм 4В-I	Итого	Прок. 63х6	Итого	
ПСЖ-3а / 1,8 х 6	0,4	18,2	18,6	2,2	2,2	3,9	3,9	4,4	4,4	29,1

Примечание.

Номенклатура панелей и показатели расхода материалов даны на листе 2.

Шифр	
СТ-02-31 Вып. 7	
Марка-Лист	
7	
Инв. №	

Рук. сект. стен		Добронысков	Проверил
Гл. инж. пр.		Сапас	
Гл. арх. пр.		Барка	
Инженер		Иванова	
Дата выпуска: октябрь 1964 г.			

ТА 1964 г	Панели для простенков и фронтонов, блоки для углов и температурных швов	СТ-02-31 Выпуск 7
	Опалубка и армирование железобетонной панели для фронтонов зданий	Лист 7

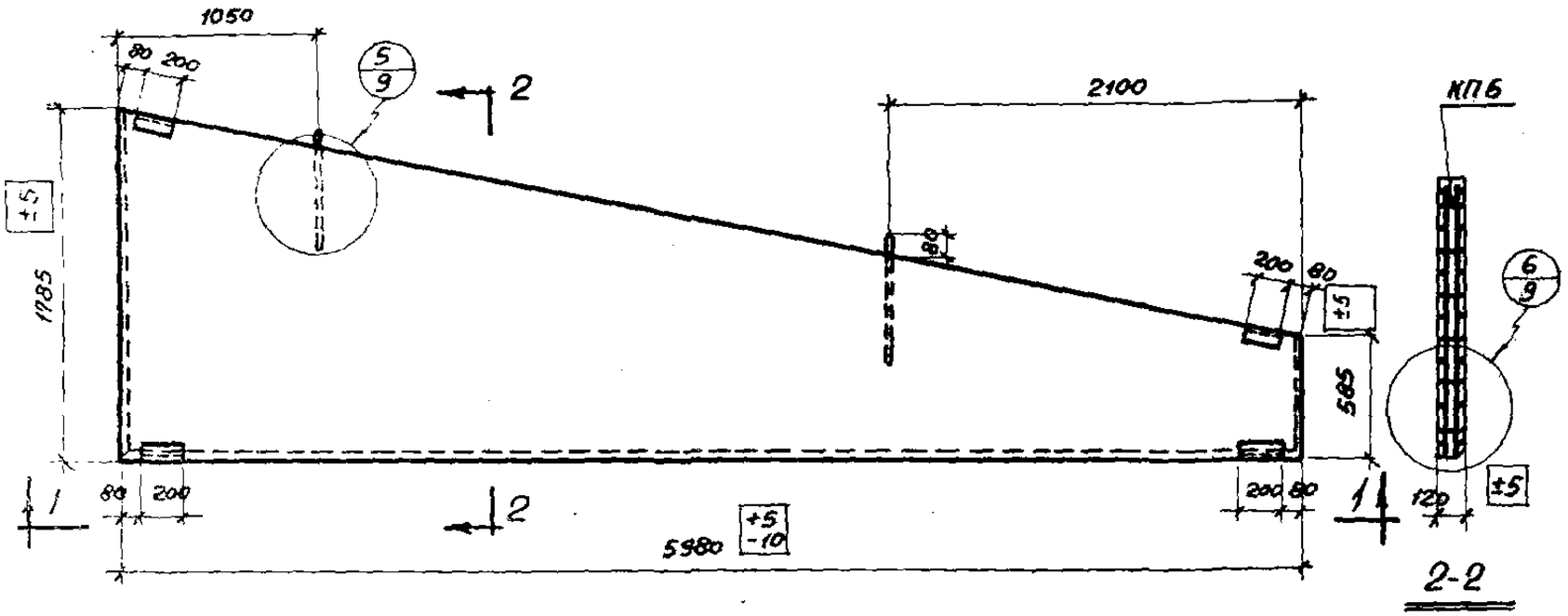

2-2

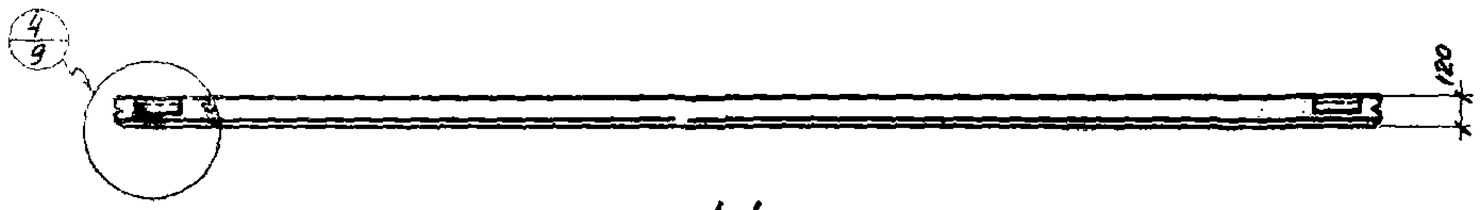

1-1

Спецификация марок пространственных каркасов на одну панель

Марка панели	Марка каркаса	Колич. шт.	N листа
ПСЖ-3д / 1,8×6	КП6	1	11

Выборка стали на одну панель, кг

Марка панели	Сталь по ГОСТ 5781-61 класса А-III			Сталь класса А-I по ГОСТ 6727-53		Угловая сталь марки Ст.3 ГОСТ 8509-57		Всего
	Ф, мм		Итого	Ф, мм	Итого	Ф, мм	Итого	Проф.	Итого	
	8 А III	6 А III		14 А I		4 В I		L 63×6		
ПСЖ-3д / 1,8×6	0,4	18,2	18,6	2,2	2,2	3,9	3,9	4,4	4,4	23,1

Примечание.

Номенклатура панелей и показатели расхода материалов даны на листе 2.

ТА 1964 г	Панели для простенков и фронтонов. Блоки для углов и температурных швов	СТ-02-31 Выпуск 7
	Опалубка и армирование железобетонной панели для фронтонов зданий	Лист 8

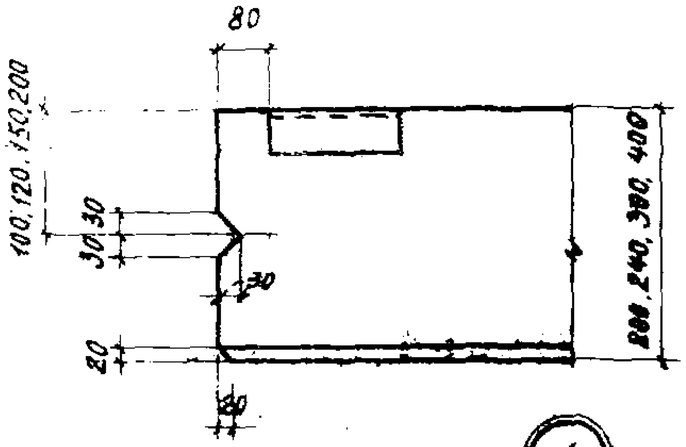

1

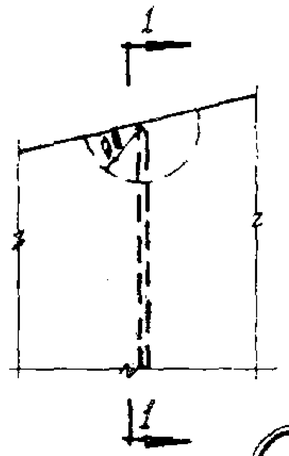

2

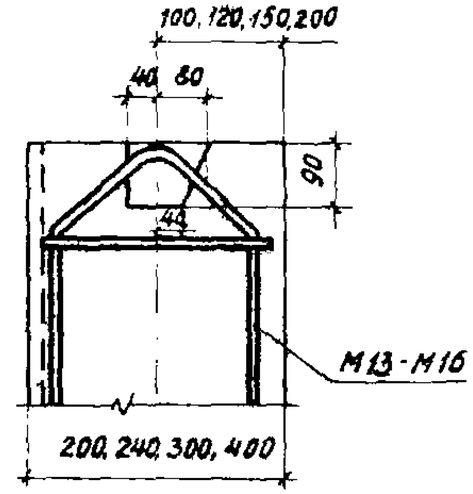

1-1

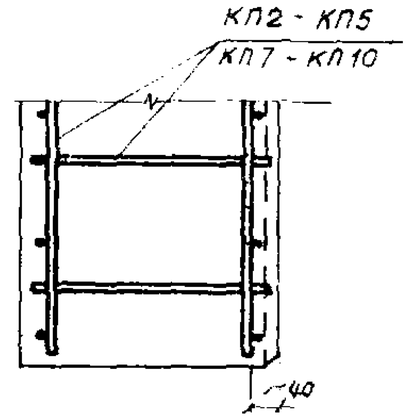

3

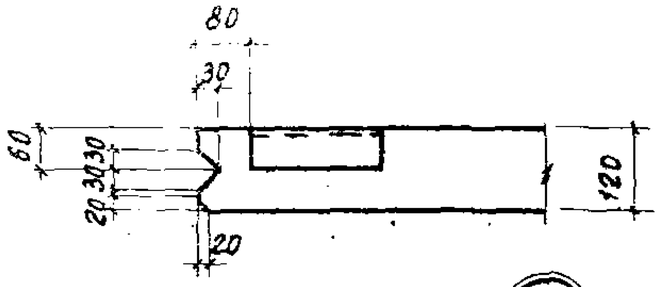

4

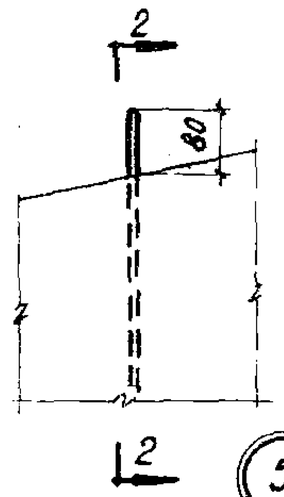

5

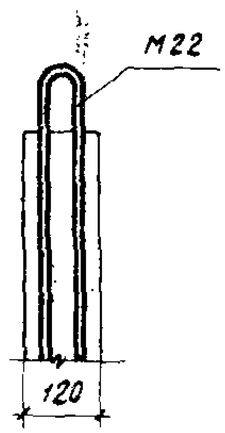

2-2

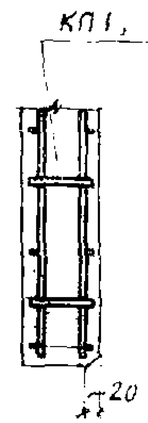

6

ТД 1964г	Панели для простенков и фронтонов. Блоки для углов и температурных швов	СТ-02-31 Выпуск 7	
	Опалубка и армирование панелей для фронтонов. Детали 1-6	лист	9

ШИФР СТ-02-31 Вып. 7			
Марка-лист	9		
ИНВ №			
Рук. сект. стен		Добронысл	
Гл. инж. пр.		Солнс	
Гл. арх. пр.		Барко	
Инженер		Иванова	
Дата выпуска:		октябрь 1984 г.	

Рудаков

проверил

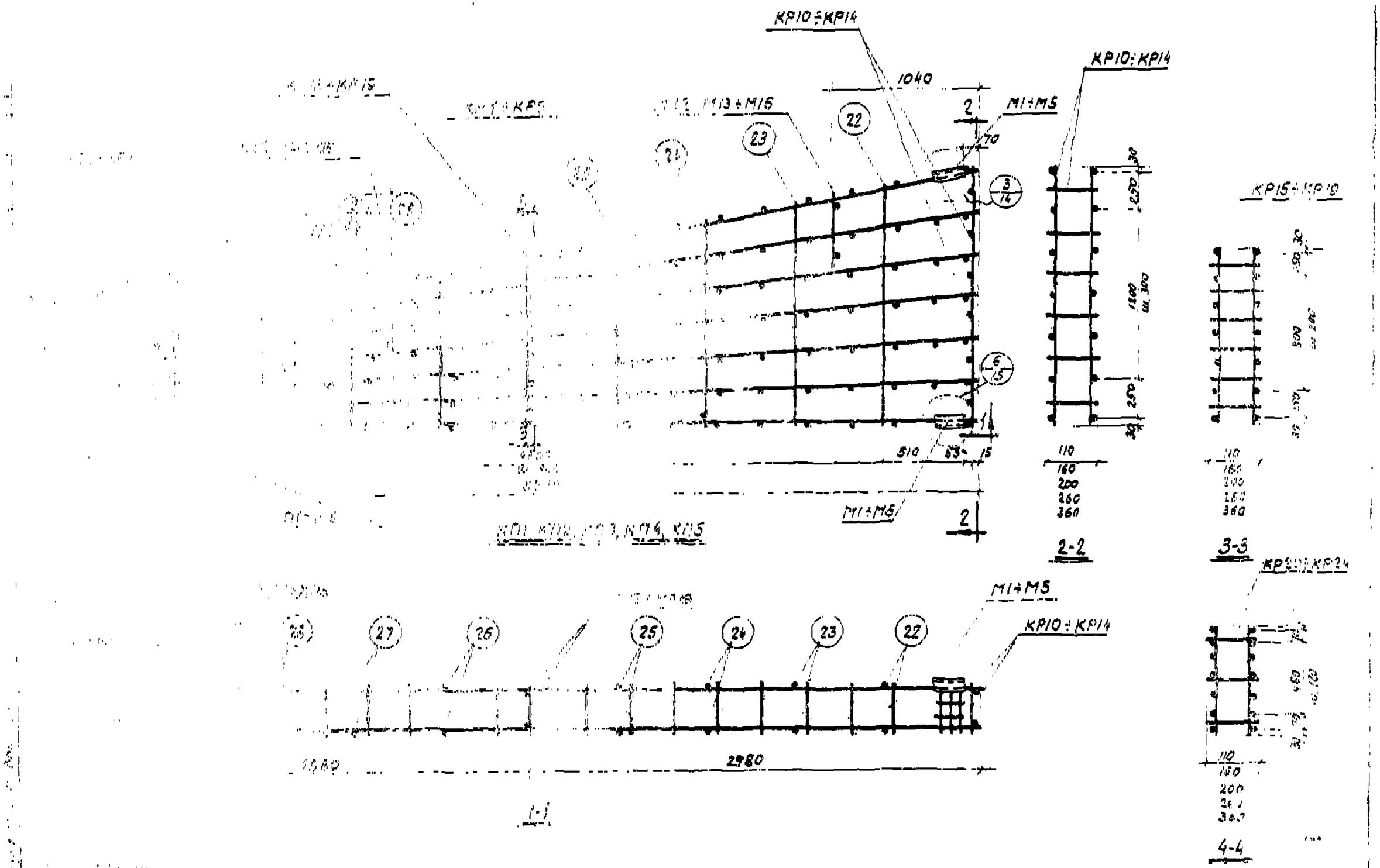

Пространственные каркасы КП1÷КП5

ТА 1984г	Панели для простенков и фронтонов. Блоки для углов и температурных швов	СТ-06-31 Выпуск 7
	Пространственные каркасы КП1÷КП5	Лист 10

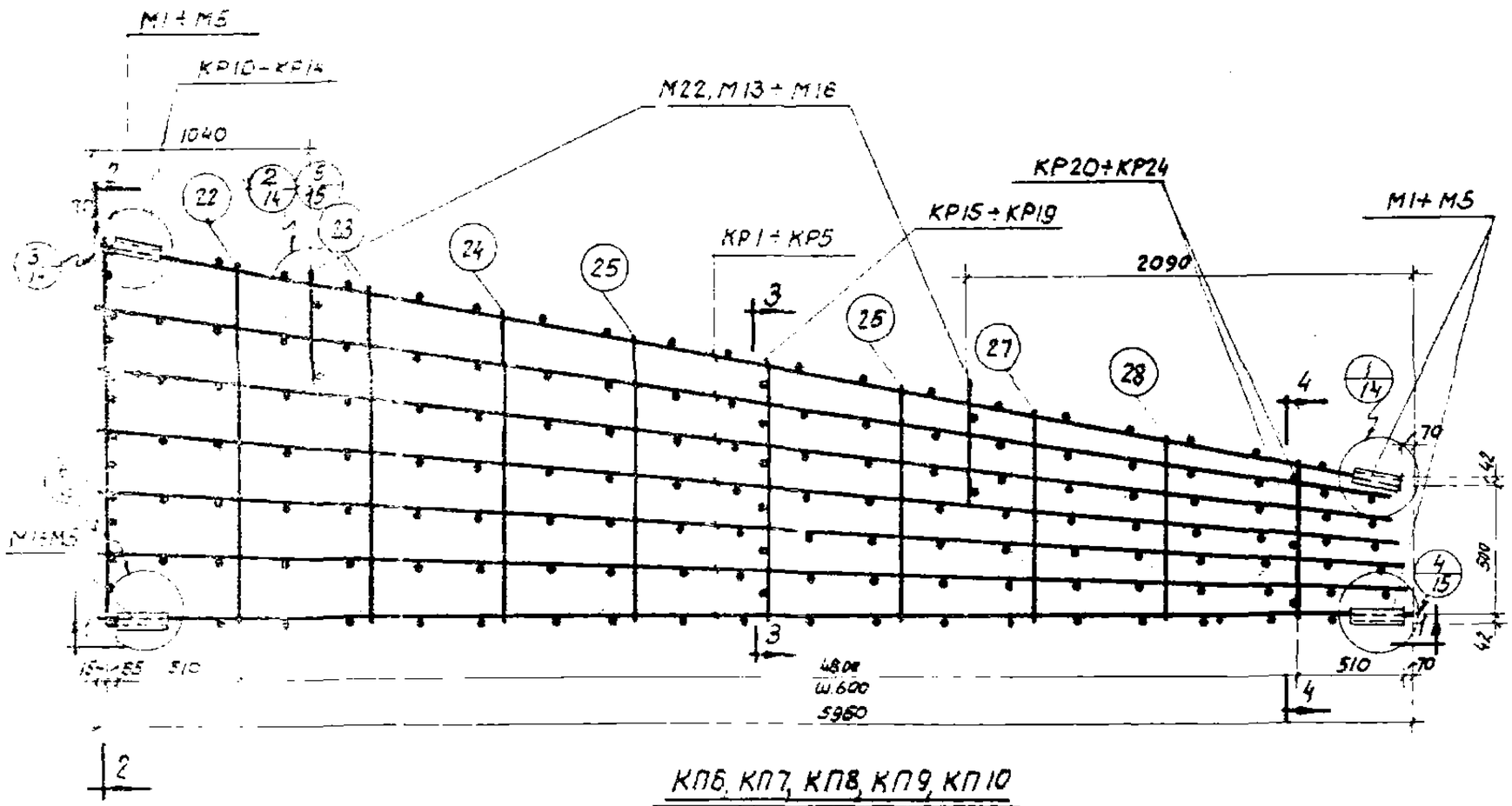

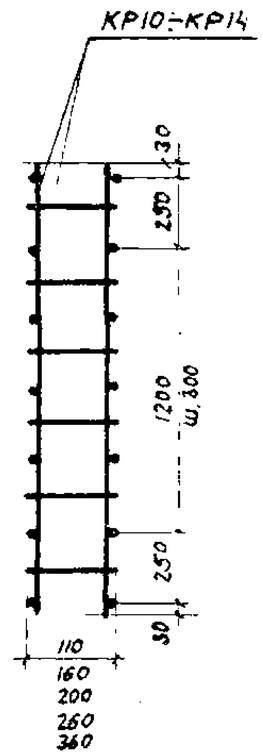

2-2

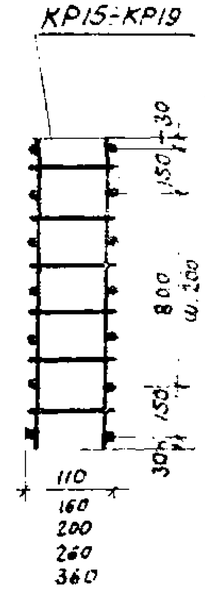

3-3

КП6, КП7, КП8, КП9, КП10

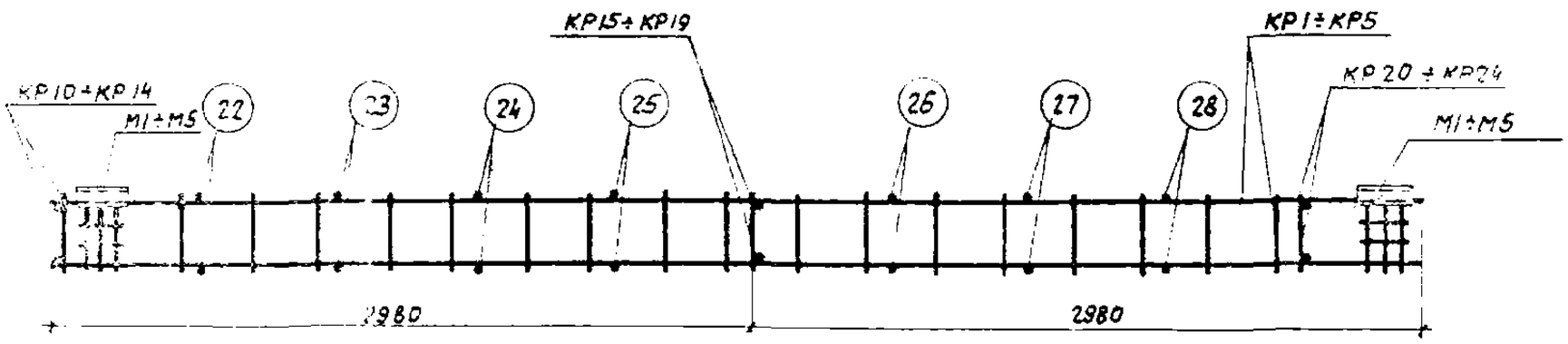

1-1

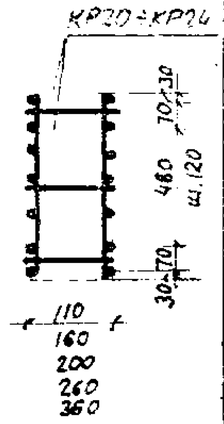

4-4

Примечание
Спецификация пространственных каркасов КП6 – КП10 дана на листе 16.

ТА 1964г	Панели для простенков и фронтонов, блоки для углов и температурных швов	Ст-02-31 Выпуск 7
	Пространственные каркасы КП6÷КП10	Лист 11

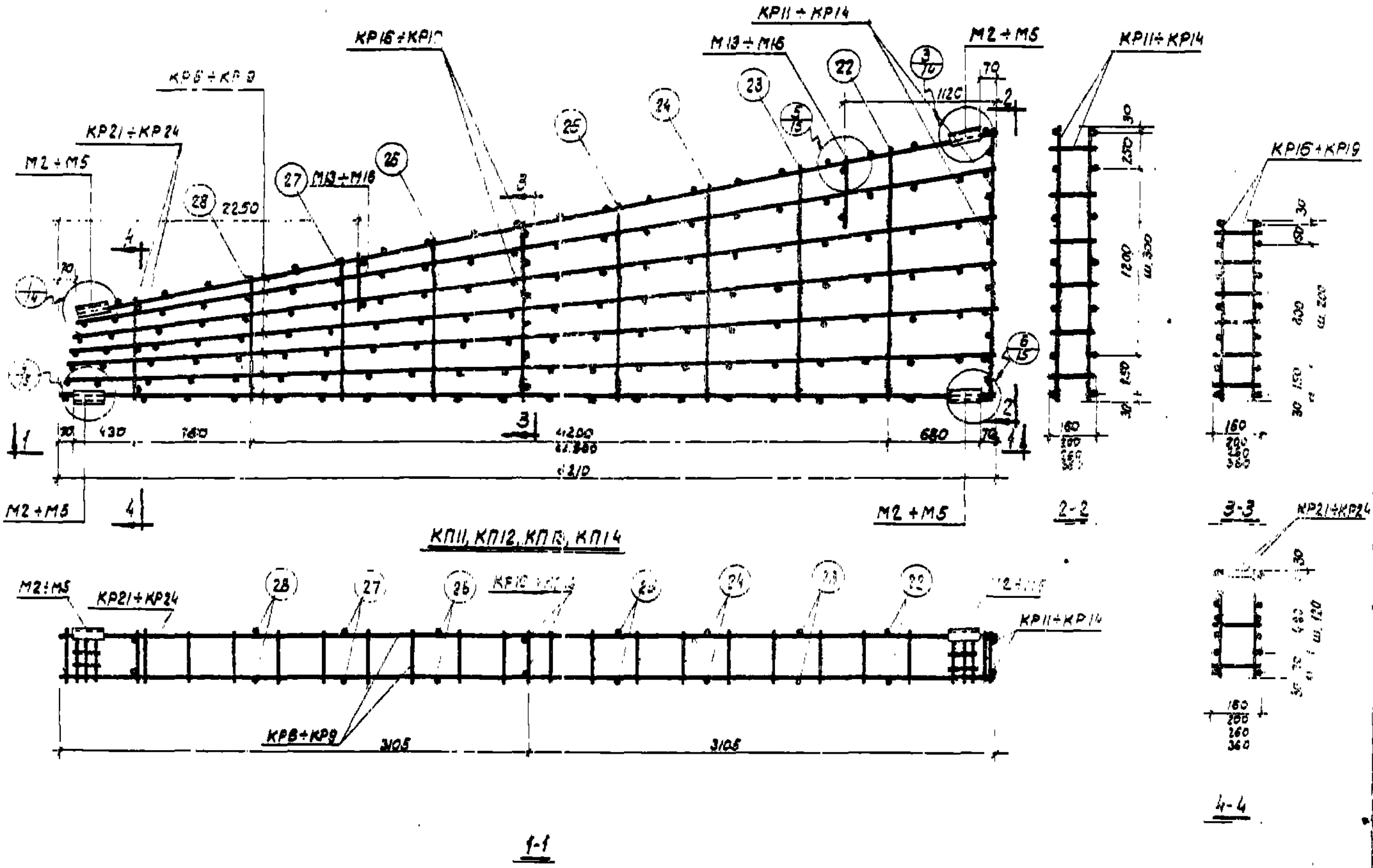

Примечание.
Спецификация пространственных каркасов КП11 – КП14 дана на листе 16.

1964 г	Панели для простенков и фронтонов, блоки для углов и температурных швов	СТ 32.31. Выпуск 7	
	Пространственные каркасы КП11 ÷ КП14	Лист	12

Гл. арх. пр. | Ст. инженер | Дата выпуска: октябрь 1964 г | Борис Рудаков

18

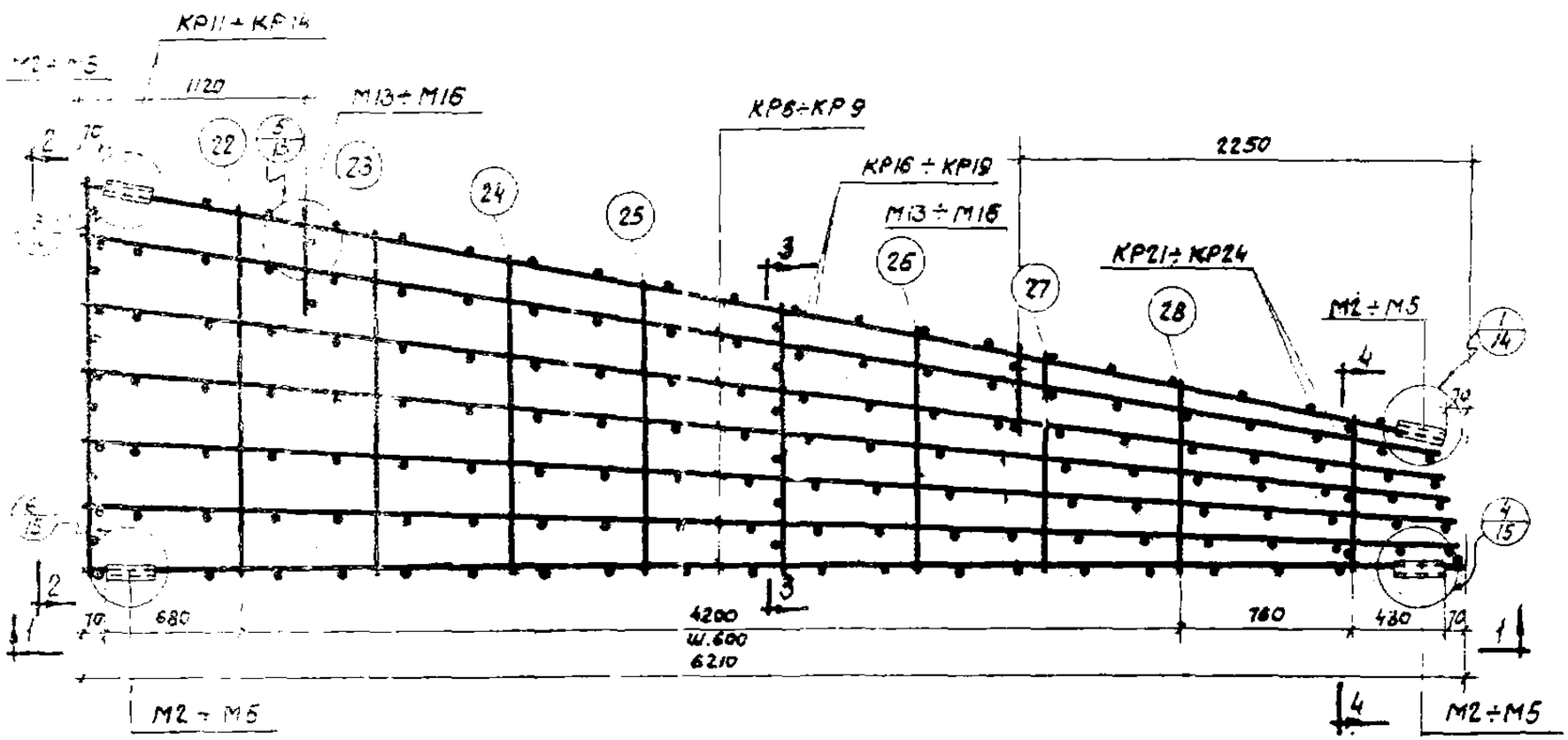

КП15, КП16, КП17, КП18

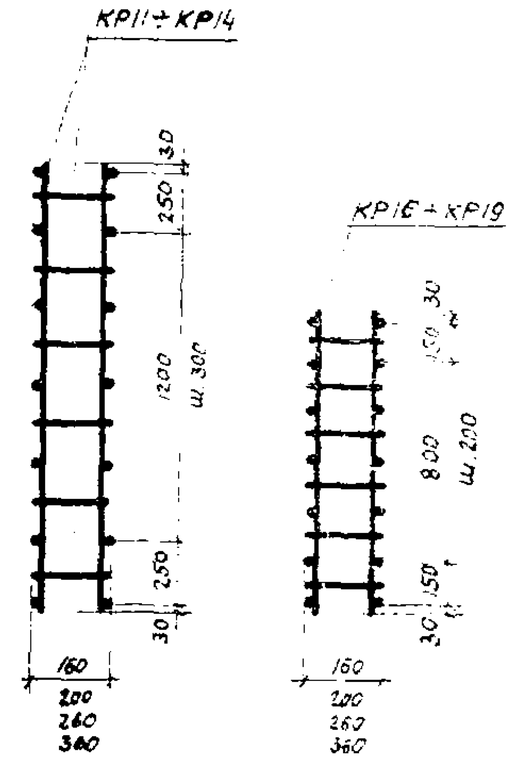

2-2

3-3

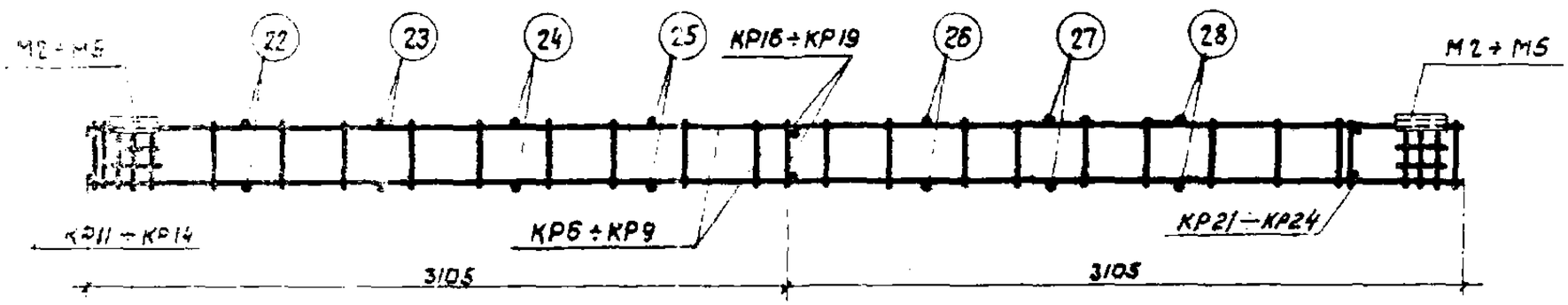

1-1

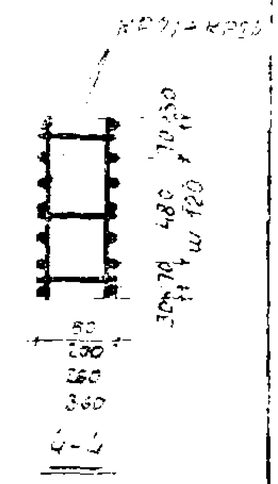

4-4

Примечание.
Спецификация пространственных каркасов КП15 – КП18 дана на листе 16.

ТА 1964г	Панели для простенков и фронтонов, блоки для углов и температурных швов	СТ-02-31 Выпуск 7
	Пространственные каркасы КП15÷КП18	Лист 13

Гл. инж. проекта
Гл. арх. проекта
Ст. инженер
Дата выпуска октябрь

Проверил

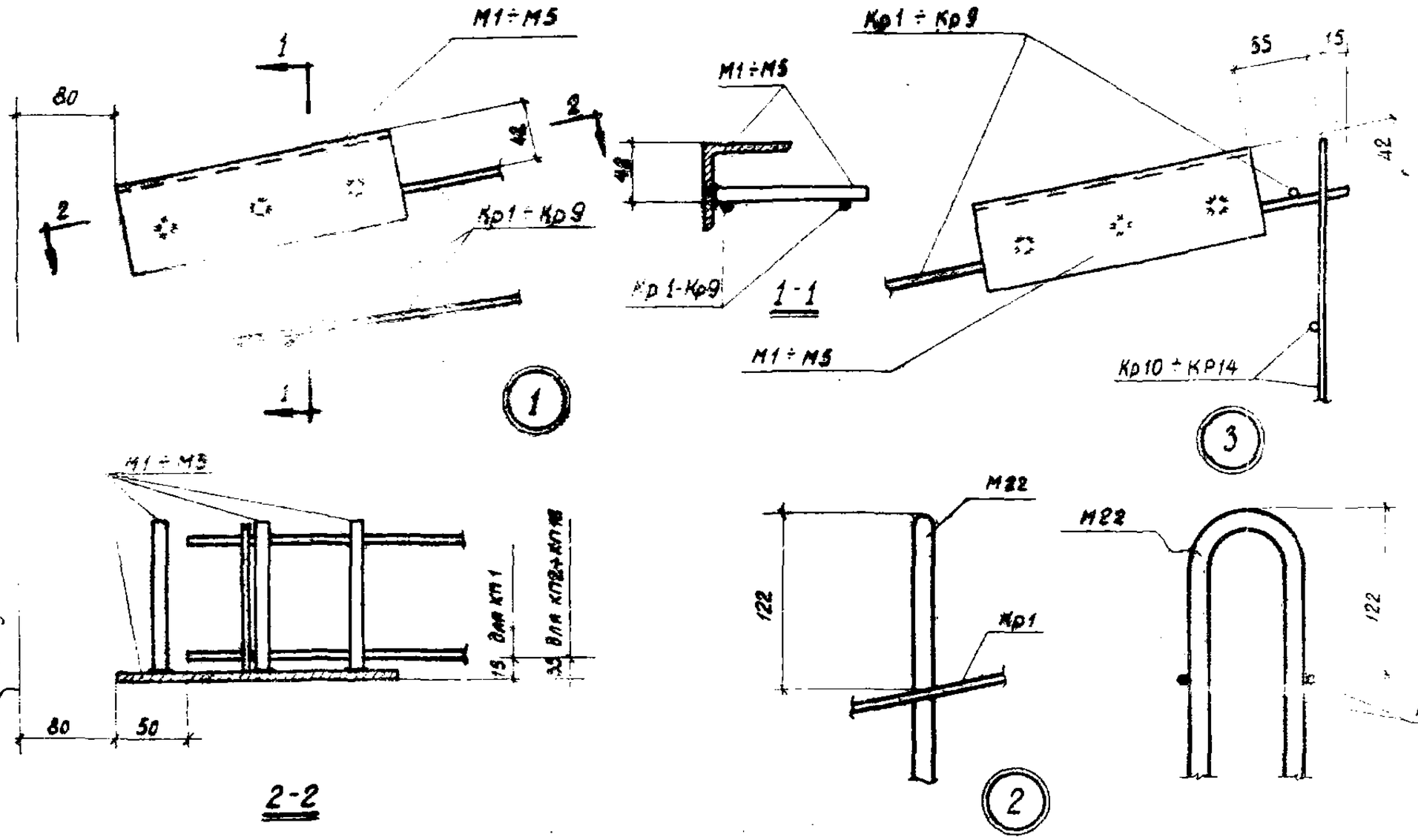

2-2

Примечание

Закладные элементы М1÷М5 и М22 приварить точечной электросваркой к продольным стержням пространственного каркаса.

ТД 1964г	Панели для простенков и фронтонов, блоки для углов и температурных швов	СТ-02-31 Выпуск 7
	Армирование панелей для фронтонов Узлы 1,2,3	лист 14

Ст. инженер Рудаков
Дата выпуска: октябрь 1964 г.

7873 20

20

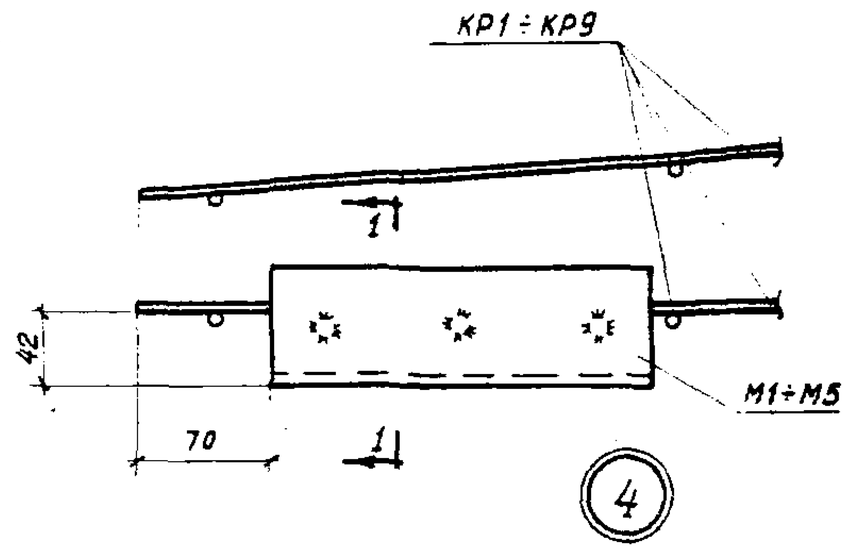

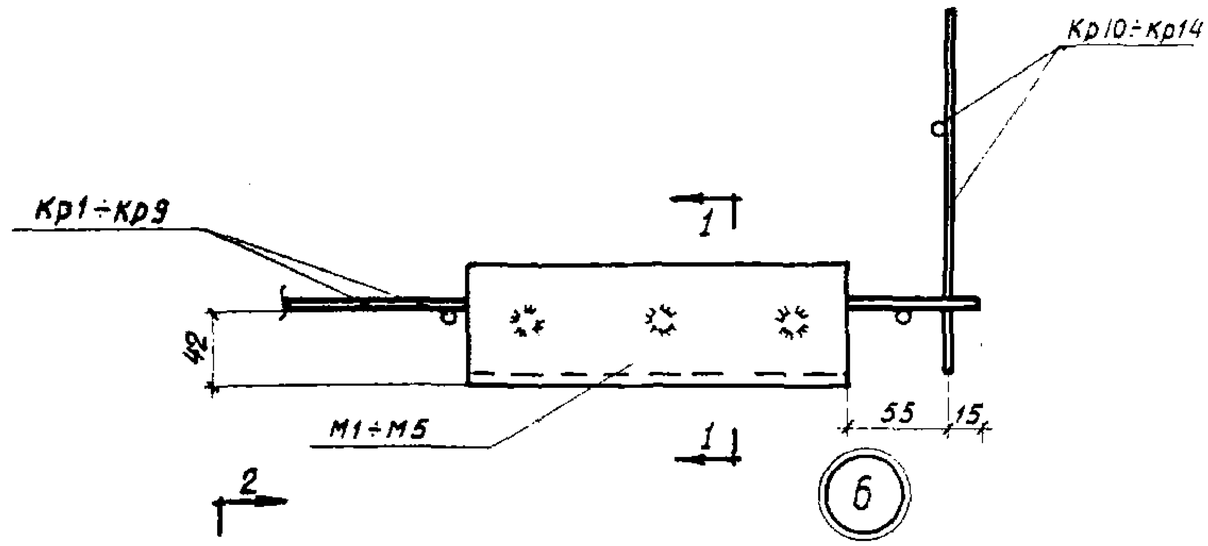

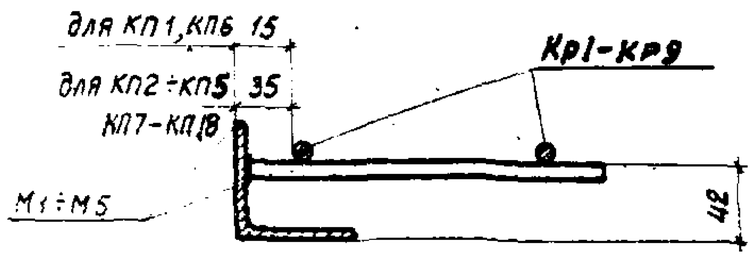

1-1

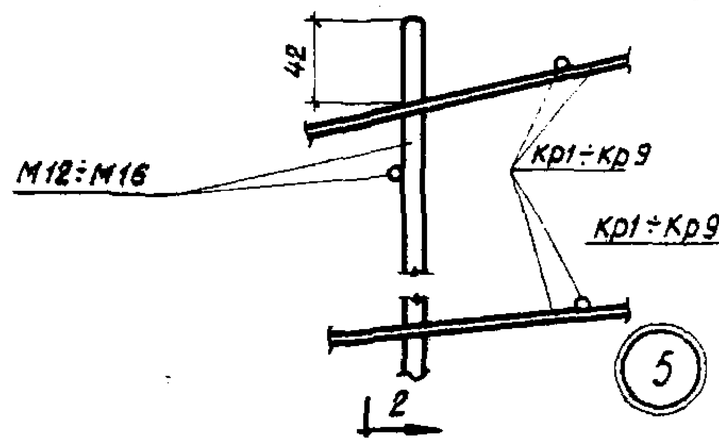

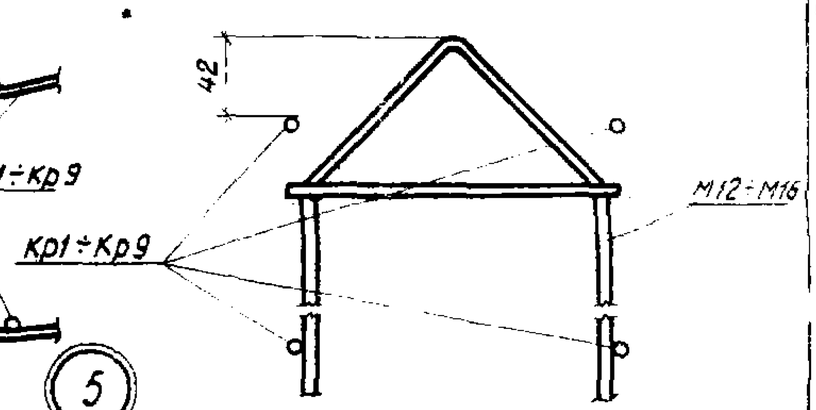

2-2

Примечание.
Закладные элементы М1÷М5 и М12÷М16 приварить точечной электросваркой к продольным стержням пространственного каркаса.

ТД 1964г	Панели для простенков и фронтонов, блоки для углов и температурных швов	СТ-02-31 Выпуск 7
	Армирование панелей для фронтонов Узлы 4, 5, 6	Лист 15

Рук. сектором Гл. инж. пр. Гл. арх. пр. Ст. инженер Дата выпуска

Подготовил Гелфос Блокс Рудаков Октябрь 1964 г.

Проверил

7873 21

21

Спецификация марок арматурных изделий и закладных элементов на один пространственный каркас

Марка пространственного каркаса	Марка изделия или № поз.	Колич. шт.	№ листа
КП1	КР1	7	49
	КР10	1	50
	КР15	1	51
	КР20	1	51
	22	2	59
	23	2	
	24	2	
	25	2	
	26	2	
	27	2	
	28	2	
	М1	4	60
	М22	2	62
КП2	Поз. 22 ÷ 28 см. КП1		
	КР2	7	49
	КР11	1	50
	КР16	1	51
	КР21	1	51
	М2	4	60
	М13	2	61

Марка пространственного каркаса	Марка изделия или № поз.	Колич. шт.	№ листа
КП3	Поз. 22 ÷ 28 см. КП1		
	КР3	7	49
	КР12	1	50
	КР17	1	51
	КР22	1	52
	М3	4	60
	М14	2	61
КП4	Поз. 22 ÷ 28 см. КП1		
	КР4	7	49
	КР13	1	50
	КР18	1	51
	КР23	1	52
	М4	4	60
	М15	2	61
КП5	Поз. 22 ÷ 28 см. КП1		
	КР5	7	49
	КР14	1	50
	КР19	1	51
	КР24	1	52
	М5	4	60
	М16	2	61

Марка пространственного каркаса	Марка изделия или № поз.	Колич. шт.	№ листа
КП6	См. КП1		
КП7	См. КП2		
КП8	См. КП3		
КП9	См. КП4		
КП10	См. КП5		
КП11	Поз. 22 ÷ 28 см. КП1		
	КР6	7	49
	К11	1	50
	КР16	1	51
	КР21	1	51
	М2	4	60
	М13	2	61
КП12	Поз. 22 ÷ 28 см. КП1		
	КР7	7	49
	КР12	1	50
	КР17	1	51
	КР22	1	52
	М3	4	60
	М14	2	61

Марка пространственного каркаса	Марка изделия или № поз.	Колич. шт.	№ листа
КП13	Поз. 22 ÷ 28 см. КП1		
	КР8	7	50
	КР13	1	50
	КР18	1	51
	КР23	1	52
	М4	4	60
	М15	2	61
КП14	Поз. 22 ÷ 28 см. КП1		
	КР9	7	50
	КР14	1	50
	КР19	1	51
	КР24	1	52
	М5	4	60
	М16	2	61
КП15	См. КП11		
КП16	См. КП12		
КП17	См. КП13		
КП18	См. КП14		

Ст. инженер Рудаков
Дата выпуска. Октябрь 1984 г.

ТА 1984 г.	Панели для простенков и фронтонов, блоки для углов и температурных швов	СТ-02-31 Выпуск 7
	Спецификация марок арматурных изделий на один пространственный каркас	Лист 16

Номенклатура панелей из легких бетонов для простенков и технико-экономические показатели (ширина проема 3 м)

Шифр СТ-02-31 Вып. 7 Марка-лист 17	N п/п	Эскиз и номинальные размеры панели м	Толщина панели мм	Марка панели	Вес панели, т при объемном весе бетона в кг/м³ 900	1000	1100	1200	Объем бетона марки 50 м³	Объем раствора марки 100 м³	Расход стали кг	Величина нормативного скоростного напора ветра кг/м²	Назначение панели	N листа
Инв. №	1	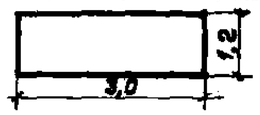	300	ПСЛ 30-2 / 1,2×3,0	1,2	1,3	1,4	1,6	0,94	0,14	21,9	90	Рядовая панель	21
	2		400	ПСЛ 40-2 / 1,2×3,0	1,6	1,7	1,8	2,0	1,30		22,5			
	3		400	ПСЛ 40-2 / 1,2×1,9	1,0	1,1	1,2	1,3	0,82	0,09	19,0		Удлиненная панель для углов здания, устанавливается в продольной стене	
	4		300	ПСЛ 30-2 / 1,2×1,75	0,7	0,8	0,9	1,0	0,54	0,08	17,8			22
	5	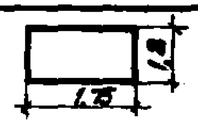	300	ПСЛ 30-2Б / 1,2×1,75	0,7	0,8	0,9	1,0	0,54	0,08	17,8		Удлиненная панель для углов здания, устанавливается в торцовой стене при привязке „250"	
	6		400	ПСЛ 40-2 / 1,2×1,75	0,9	1,0	1,1	1,2	0,76		19,0			
	7		300	ПСЛ 30-2 / 1,2×1,5	0,6	0,7	0,8	0,9	0,47	0,07	23,4		Рядовая панель устанавливается у поперечного т.ш. и в углу здания в торцовой стене при нулевой привязке	
	8		400	ПСЛ 40-2 / 1,2×1,5	0,8	0,9	1,0	1,1	0,65		23,8			
	9	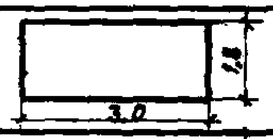	300	ПСЛ 30-2 / 1,8×3,0	1,8	2,0	2,1	2,3	1,40	0,19	24,1		Рядовая панель	23
	10		400	ПСЛ 40-2 / 1,8×3,0	2,4	2,5	2,7	3,0	1,95		26,9			
	11	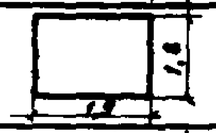	400	ПСЛ 40-2 / 1,8×1,9	1,5	1,6	1,7	1,9	1,23	0,14	22,6		Удлиненная панель для углов здания, устанавливается в продольной стене	
	12		300	ПСЛ 30-2 / 1,8×1,75	1,2	1,1	1,2	1,3	0,82	0,13	19,0			24
	13	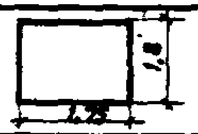	300	ПСЛ 30-2Б / 1,8×1,75	1,2	1,1	1,2	1,3	0,82	0,13	19,0		Удлиненная панель для углов здания устанавливается в торцовой стене при привязке „250"	
	14		400	ПСЛ 40-2 / 1,8×1,75	1,4	1,5	1,6	1,7	1,14		22,6			
	15	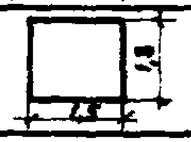	300	ПСЛ 30-2 / 1,8×1,5	0,9	1,0	1,1	1,2	0,70	0,11	24,6		Рядовая панель устанавливается у поперечного т.ш. и в углу здания в торцовой стене при нулевой привязке	
	16		400	ПСЛ 40-2 / 1,8×1,5	1,2	1,3	1,5	1,6	0,97		26,8			

Рук. сект. стен	Добрынысл	Проверил	Рубаков
Гл. инж. пр.	Солов		
Гл. арх. пр.	Барко		
Инженер	Иванова		
Дата выпуска: октябрь 1984 г.			

ТА 1984 г.	Панели для простенков и фронтонов. Блоки для углов и температурных швов	СТ 02-31 Выпуск 7
	Номенклатура панелей из легких бетонов для простенков и технико-экономические показатели (ширина проема 3 м)	Лист 17

Номенклатура панелей из легких бетонов для простенков и технико-экономические показатели (ширина проема 4,5 м)

N п/п	Эскиз и номинальные размеры панели м	Толщина панели мм	Марка панели	Вес панели, т при объемном весе бетона в кг/м³ 900	1000	1100	1200	Объем бетона марки 50 м³	Объем раствора марки 100 м³	Расход стали кг	Величина нормативного скоростного напора ветра кг/м²	Назначение панели	N листа
1	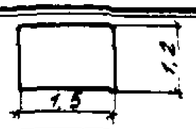	300	ПСЛ 30-2б / 1,2×1,5	0,6	0,7	0,8	0,9	0,47	0,07	16,0	90	Рядовая панель	25
2		400	ПСЛ 40-2б / 1,2×1,5	0,8	0,9	1,0	1,1	0,65		16,3			
3	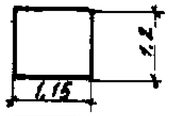	400	ПСЛ 40-2 / 1,2×1,15	0,5	0,6	0,6	0,6	0,36	0,06	10,2		Удлиненная панель для углов здания, устанавливается в продольной стене	
4	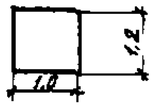	300	ПСЛ 30-2 / 1,2×1,0	0,4	0,4	0,4	0,5	0,31	0,05	9,7			26
5	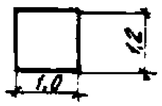	300	ПСЛ 30-2б / 1,2×1,0	0,4	0,4	0,4	0,5	0,31	0,05	14,3		Удлиненная панель для углов здания, устанавливается в торцовой стене при привязке „250"	
6		400	ПСЛ 40-2 / 1,2×1,0	0,5	0,5	0,6	0,6	0,43		14,4			
7	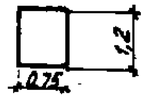	300	ПСЛ 30-2 / 1,2×0,75	0,3	0,3	0,4	0,4	0,23	0,04	13,6		Рядовая панель устанавливается у поперечного т. ш. и в углу здания в торцовой стене при нулевой привязке	
8		400	ПСЛ 40-2 / 1,2×0,75	0,4	0,4	0,5	0,5	0,32		14,7			
9	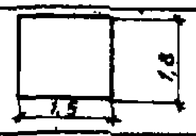	300	ПСЛ 30-2б / 1,8×1,5	0,9	1,0	1,1	1,2	0,70	0,11	16,6		Рядовая панель	27
10		400	ПСЛ 40-2б / 1,8×1,5	1,2	1,3	1,5	1,6	0,97		18,4			
11		400	ПСЛ 40-2 / 1,8×1,15	0,9	0,9	1,0	1,1	0,74	0,08	10,8		Удлиненная панель для углов здания, устанавливается в продольной стене	
12		300	ПСЛ 30-2 / 1,8×1,0	0,6	0,7	0,7	0,8	0,47	0,07	10,0			28
13	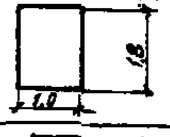	300	ПСЛ 30-2б / 1,8×1,0	0,6	0,7	0,8	0,9	0,47	0,07	15,0		Удлиненная панель для углов здания, устанавливается в торцовой стене при привязке „250"	
14		400	ПСЛ 40-2 / 1,8×1,0	0,8	0,9	1,0	1,1	0,65		15,9			
15	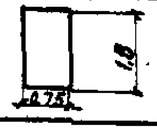	300	ПСЛ 30-2 / 1,8×0,75	0,4	0,5	0,5	0,6	0,35	0,05	13,8		Рядовая панель, устанавливается у поперечного т. ш. и в углу здания в торцовой стене при нулевой привязке	
16		400	ПСЛ 40-2 / 1,8×0,75	0,5	0,6	0,6	0,7	0,49		14,9			

Инженер Ивонова
Дата выпуска: октябрь 1964 г.

ТА 1964 г	Панели для простенков и фронтона в, блоки для углов и температурных швов	СТ-02-31 Выпуск 7
	Номенклатура панелей из легких бетонов для простенков и технико-экономические показатели (ширина проема 4,5 м)	лист 18

Номенклатура панелей из ячеистого бетона для простенков и технико-экономические показатели (ширина проема 3 м)

№ п/п	Эскиз и номинальные размеры панели м	Толщина панели мм	Марка панели	Вес панели, т при объемном весе бетона в кг/м3: 900	1000	Объем бетона марки 35 м3	Расход стали кг	Величина нормативного скоростного напора ветра кг/м3	Назначение панели	№ листа
1	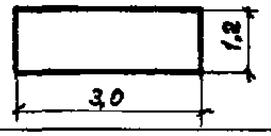	300	ПСЯ 30-2 / 1,2×3,0	1,1	1,2	1,08	21,9	90	Рядовая панель	21
2	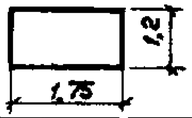	300	ПСЯ 30-2 / 1,2×1,75	0,6	0,7	0,62	17,8		Удлиненная панель для углов, устанавливается в продольной стене	22
3	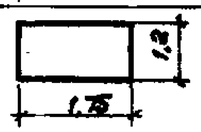	300	ПСЯ 30-2Б / 1,2×1,75	0,6	0,7	0,62	17,8		Удлиненная панель для углов, устанавливается в торцовой стене при привязке „250"	
4		300	ПСЯ 30-2 / 1,2×1,5	0,5	0,6	0,54	23,4		Рядовая панель устанавливается у поперечного т.ш. и в углу здания у торцовой стены при нулевой привязке	
5	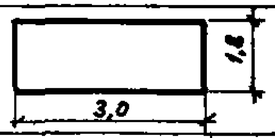	300	ПСЯ 30-2 / 1,8×3,0	1,7	1,8	1,59	24,1		Рядовая панель	23
6		300	ПСЯ 30-2 / 1,8×1,75	1,0	1,1	0,95	19,0		Удлиненная панель для углов, устанавливается в продольной стене	24
7	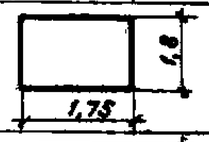	300	ПСЯ 30-2Б / 1,8×1,75	1,0	1,1	0,95	19,0		Удлиненная панель для углов, устанавливается в торцовой стене при привязке „250"	
8		300	ПСЯ 30-2 / 1,8×1,5	0,8	0,9	0,81	24,6		Рядовая панель устанавливается у поперечного т.ш. и в углу здания у торцовой стены при нулевой привязке	

11688

ТД 1964 г	Панели для простенков и фронтонов, блоки для углов и температурных швов	ст-02-31 Выпуск 7	
	Номенклатура панелей из ячеистого бетона для простенков и технико-экономические показатели (ширина проема 3 м)	лист	19

Гл. инж. пр. Соляс
Гл. арх. пр. Барко
Инженер Иванова
Дата выпуска: октябрь 1964 г.

Типов ст-02-31 вып. 7 раз-лист 19 Инв. №

7873 25

Номенклатура панелей из ячеистого бетона для простенков и технико-экономические показатели (ширина проема 4,5м)

N п/п	Эскиз и номинальные размеры панели м	Толщина панели мм	Марка панели	Вес панели, т при объемном весе бетона в кг/м³ 900	1000	Объем бетона марки 35 м³	Расход стали кг	Величина нормативного скоростного напора ветра кг/м²	Назначение панели	N листа
1	1,2 / 1,5	300	ПСЯ 30-2б / 1,2х1,5	0,5	0,6	0,54	16,0	90	Рядовая панель	25
2	1,2 / 1,0	300	ПСЯ30-2 / 1,2х1,0	0,4	0,4	0,36	9,7		Удлиненная панель для углов здания, устанавливается в продольной стене	26
3	1,2 / 1,0	300	ПСЯ 30-2б / 1,2х1,0	0,4	0,4	0,36	14,3		Удлиненная панель для углов здания, устанавливается в торцовой стене при привязке „250"	
4	1,2 / 0,75	300	ПСЯ 30-2 / 1,2х0,75	0,3	0,3	0,27	13,6		Рядовая панель устанавливается у поперечного т.ш. и в углу здания у торцовой стены при нулевой привязке	
5	1,8 / 1,5	300	ПСЯ30-2б / 1,8х1,5	0,8	0,9	0,81	16,6		Рядовая панель	27
6	1,8 / 1,0	300	ПСЯ30-2 / 1,8х1,0	0,6	0,6	0,54	10,0		Удлиненная панель для углов здания, устанавливается в продольной стене	28
7	1,8 / 1,0	300	ПСЯ30-2б / 1,8х1,0	0,6	0,6	0,54	15,0		Удлиненная панель для углов здания устанавливается в торцовой стене при привязке „250"	
8	1,8 / 0,75	300	ПСЯ 30-2 / 1,8х0,75	0,4	0,4	0,40	13,8		Рядовая панель устанавливается у поперечного т.ш. и в углу здания у торцовой стены при нулевой привязке	

Инв. N 7 Лист 19 — Подпись и дата выпуска: 1964 г. — Инв. N подл.

ТД 1964 г	Панели для простенков и фронтонов, блоки для углов и температурных швов	СТ-02-31 Выпуск 7
	Номенклатура панелей из ячеистого бетона для простенков и технико-экономические показатели (ширина проема 4,5м)	Лист 20

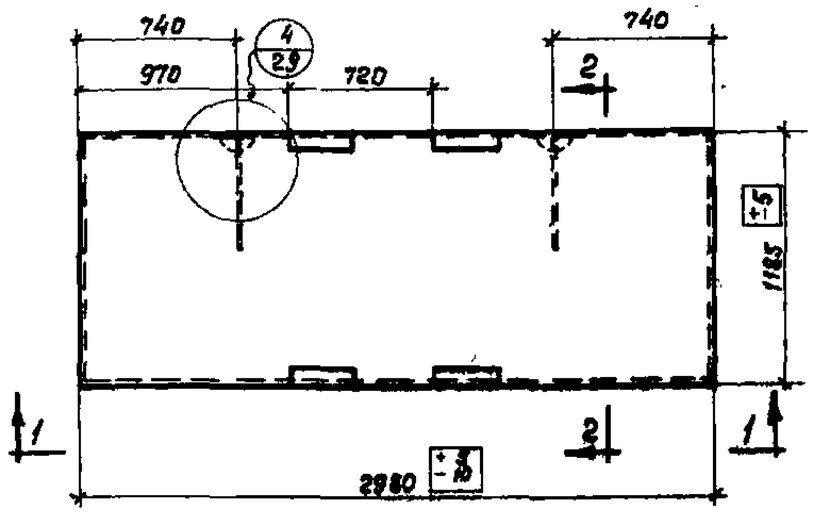

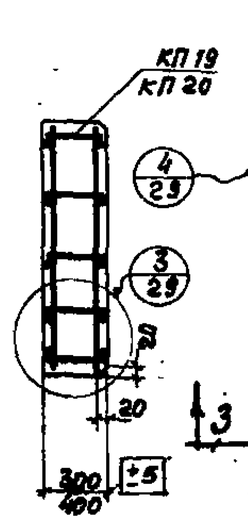

2-2

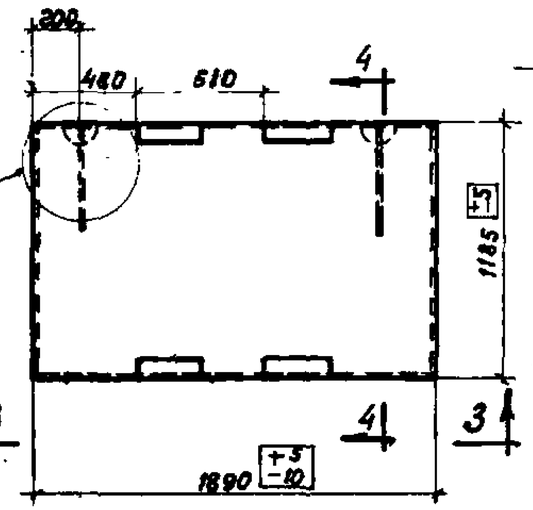

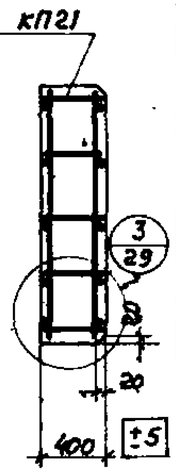

4-4

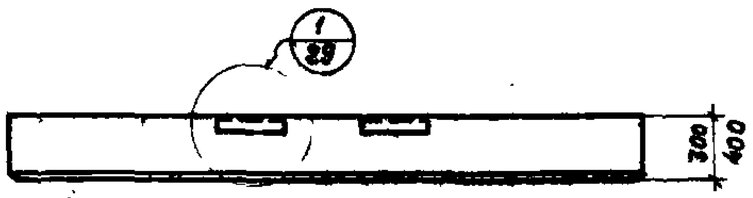

1-1

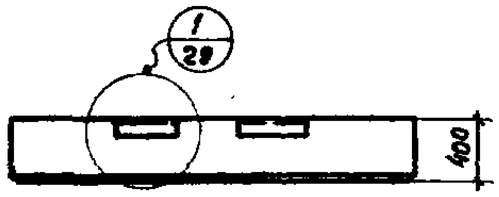

3-3

Спецификация марок пространственных каркасов на одну панель

Марка панели из легких бетонов	Марка панели из ячеистых бетонов	Марка каркаса	Колич. шт.	N листа
ПСЛ30-2 / 1,2 x 3,0	ПСЯ30-2 / 1,2 x 3,0	КП19	1	30
ПСЛ40-2 / 1,2 x 3,0	—	КП20	1	
ПСЛ40-2 / 1,2 x 1,9	—	КП21	1	

Выборка стали на одну панель, кг

Марка панели из легких бетонов	Марка панели из ячеистых бетонов	Сталь по ГОСТ 5781-61 класса А-III ф, мм 10 А III	Итого	Класса А-I ф, мм 12 А I	10 А I	Итого	Сталь класса В-I по ГОСТ 6727-53 ф, мм 5 В I	4 В I	Итого	Угловая сталь марки Ст.3 ГОСТ 8509-57 Профиль ∠63x6	Итого	Всего
ПСЛ30-2 / 1,2x3,0	ПСЯ30-2 / 1,2x3,0	3,2	3,2	2,8	—	2,8	5,3	3,4	8,7	7,2	7,2	21,9
ПСЛ40-2 / 1,2x3,0	—	3,2	3,2	3,4	—	3,4	5,3	3,4	8,7	7,2	7,2	22,5
ПСЛ40-2 / 1,2x1,9	—	3,2	3,2	—	2,2	2,2	3,8	2,6	6,4	7,2	7,2	18,0

Примечания:

1. В панелях из легких бетонов с наружной и внутренней стороны необходимо предусмотреть фактурные слои толщиной 20 мм из цементно-песчаного раствора марки 100.
2. Показатели расхода материалов даны в номенклатуре на листах 17 и 19.

ТД 1964 г	Панели для простенков и фронтонов, блоки для углов и температурных швов	СТ-02-31 Выпуск 7
	Опалубка и армирование панелей для простенков размерами 1,2x3,0 и 1,2x1,9 м	лист 21

Шифр СТ-02-31 Вып. 7
Марка-Лист 21
Инв. №

Руководитель проверил Соловьев
Гл. инж. пр. Барко
Гл. арх. пр. Иванова
Инженер
Дата выпуска: октябрь 1964 г.

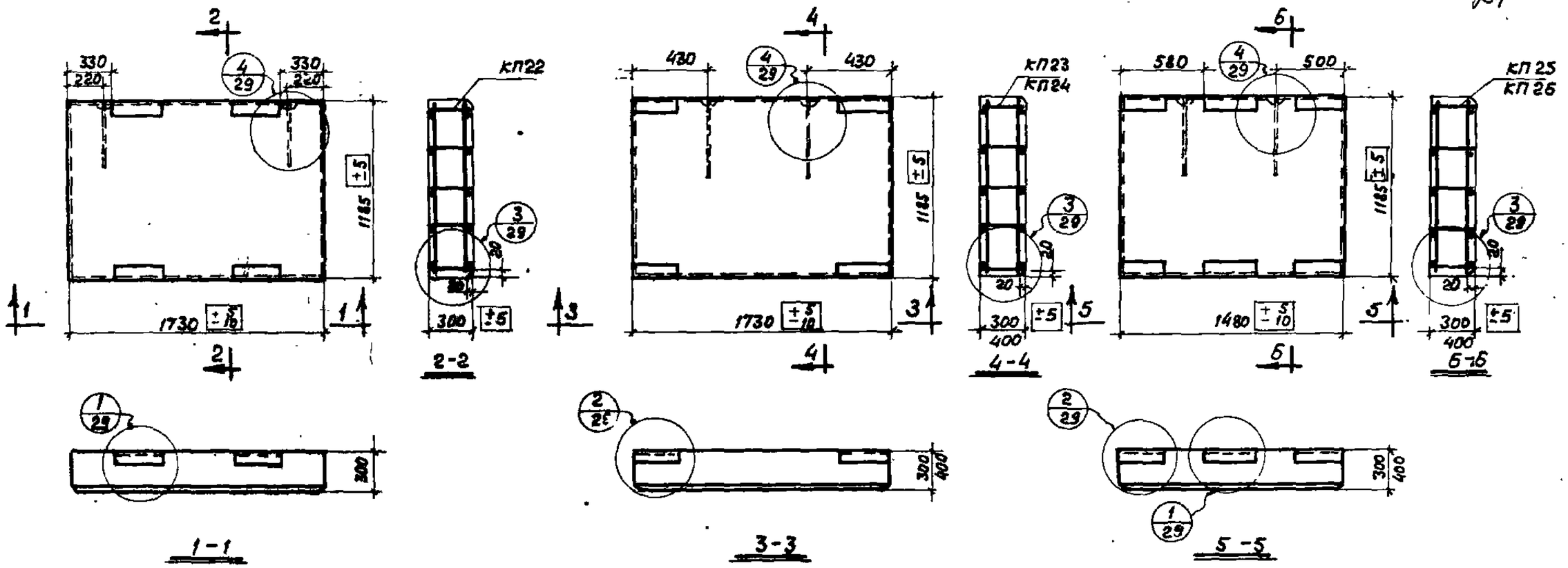

Выборки стали на одну панель, кг

Марка панели		Сталь по ГОСТ 5781-61				Сталь класса В-I по ГОСТ 6727-53			Угловая сталь марки Ст.3 ГОСТ 8509-57		Всего
из легких бетонов	из ячеистых бетонов	класса А-III		класса А-I		ф, мм					
		ф, мм 10А III	Итого	ф, мм 10А I	Итого	5ВI	4ВI	Итого	Профиль ∠63х6	Итого	
ПСЛ 30-2 / 1,2х1,75	ПСЯ 30-2 / 1,2х1,75	3,2	3,2	2,0	2,0	3,3	2,1	5,4	7,2	7,2	17,8
ПСЛ 30-2Б / 1,2х1,75	ПСЯ 30-2Б / 1,2х1,75	3,2	3,2	2,0	2,0	3,3	2,1	5,4	7,2	7,2	17,8
ПСЛ 40-2 / 1,2х1,75	—	3,2	3,2	2,2	2,2	3,8	2,6	6,4	7,2	7,2	18,0
ПСЯ 30-2 / 1,2х1,5	ПСЯ 30-2 / 1,2х1,5	4,8	4,8	2,0	2,0	3,7	2,1	5,8	10,8	10,8	23,4
ПСЛ 40-2 / 1,2х1,5	—	4,8	4,8	2,2	2,2	3,7	2,1	5,8	10,8	10,8	23,6

Спецификация марок пространственных каркасов на одну панель

Марка панели		Марка каркаса	Колич. шт.	Лист
из легких бетонов	из ячеистых бетонов			
ПСЛ 30-2 / 1,2х1,75	ПСЯ 30-2 / 1,2х1,75	КП22	1	30
ПСЛ 30-2Б / 1,2х1,75	ПСЯ 30-2Б / 1,2х1,75	КП23	1	
ПСЛ 40-2 / 1,2х1,75	—	КП24	1	
ПСЛ 30-2 / 1,2х1,5	ПСЯ 30-2 / 1,2х1,5	КП25	1	
ПСЛ 40-2 / 1,2х1,5	—	КП26	1	

Примечания:

1. В панелях из легких бетонов с наружной и внутренней стороны необходимо предусмотреть фактурные слои толщиной 20 мм из цементно-песчаного раствора марки 100.
2. Показатели расхода материалов даны в номенклатуре на листах 17 и 19.

ТД 1964 г	Панели для простенков и фронтонов, блоки для углов и температурных швов	СТ-02-31 Выпуск 7
	Опалубка и армирование панелей для простенков размерами 1,2х1,75 и 1,2х1,5 м	Лист 22

Инженер Ивонова
Дата выпуска: октябрь 1964 г.

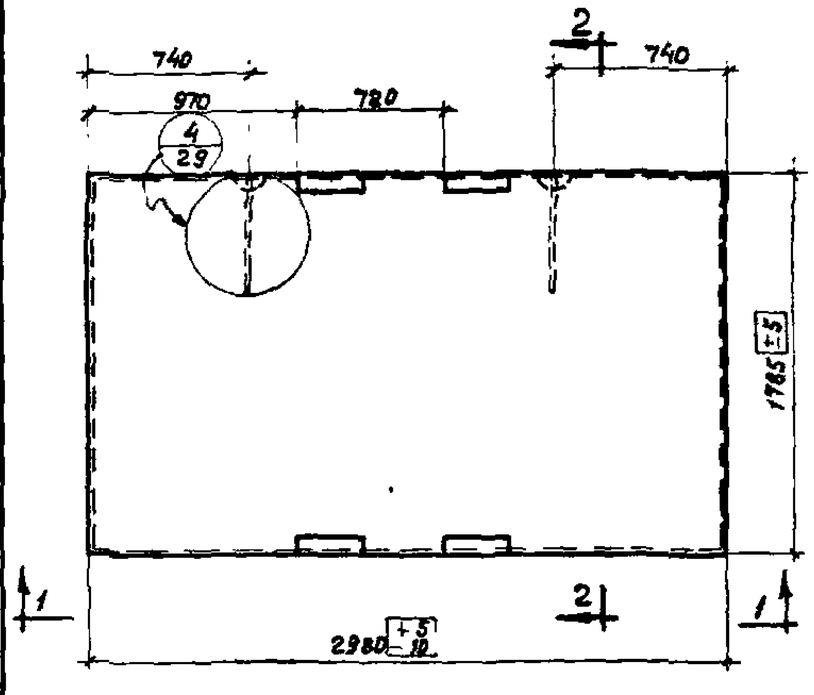

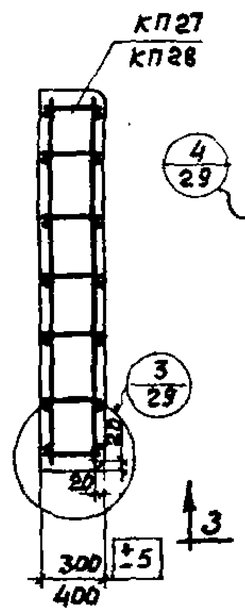

2-2

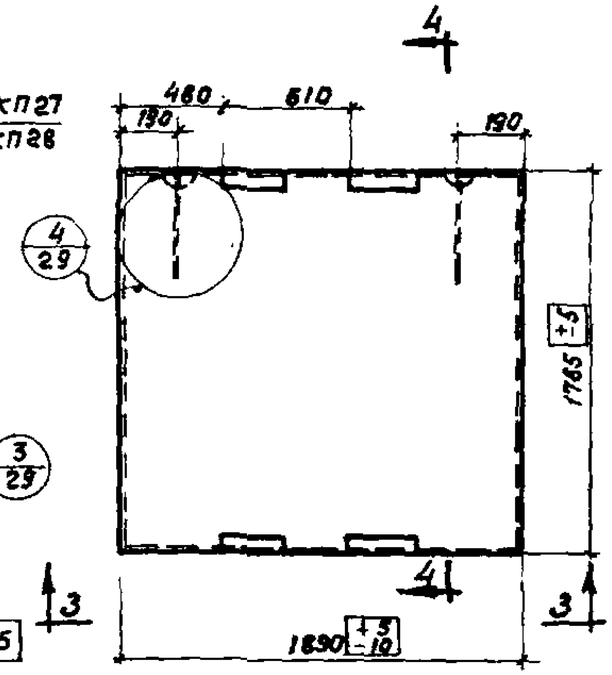

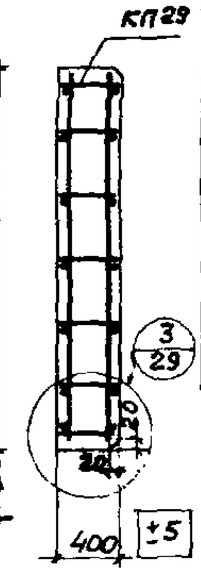

4-4

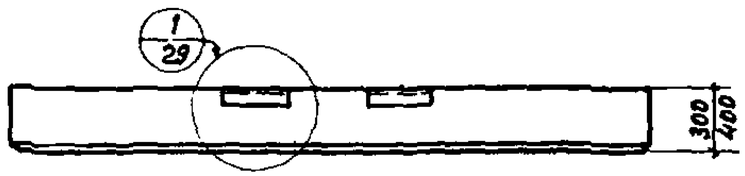

1-1

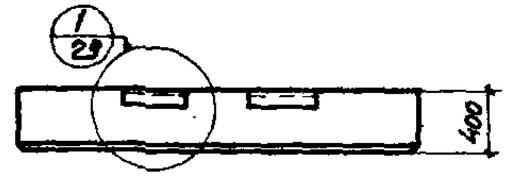

3-3

Спецификация марок пространственных каркасов на одну панель

Марка панели: из легких бетонов	Марка панели: из ячеистых бетонов	Марка каркаса	Коли-, шт	№ листа
ПСЛ 30-2 / 1,8×3,0	ПСЯ 30-2 / 1,8×3,0	КП27	1	31
ПСЛ 40-2 / 1,8×3,0	—	КП28	1	
ПСЛ 40-2 / 1,8×1,9	—	КП29	1	

Выборка стали на одну панель, кг

Марка панели: из легких бетонов	Марка панели: из ячеистых бетонов	Сталь по ГОСТ 5781-61 класса А-III ф, мм 10А-III	Итого	Класса А-I ф, мм 14А-I	12А-I	Итого	Сталь класса В-I по ГОСТ 6727-53 ф, мм 5В-I	4В-I	Итого	Угловая сталь марки Ст.3 ГОСТ 8509-57 Проф. ∠63×6	Итого	Всего
ПСЛ 30-2 / 1,8×3,0	ПСЯ 30-2 / 1,8×3,0	3,2	3,2	—	2,8	2,8	7,1	3,8	10,9	7,2	7,2	24,1
ПСЛ 40-2 / 1,8×3,0	—	3,2	3,2	4,8	—	4,8	7,1	4,6	11,7	7,2	7,2	26,9
ПСЛ 40-2 / 1,8×1,9	—	3,2	3,2	—	3,4	3,4	5,0	3,8	8,8	7,2	7,2	22,6

Примечания:

1. В панелях из легких бетонов с наружной и внутренней стороны необходимо предусмотреть фактурные слои толщиной 20 мм из цементно-песчаного раствора марки 100.
2. Показатели расхода материалов даны в номенклатуре на листах 17 и 19.

ТД 1964г	Панели для простенков и фронтонов. Блоки для углов и температурных швов	СТ-02-31 Выпуск 7
	Опалубка и армирование панелей для простенков размерами 1,8×3,0 и 1,8×1,9 м	Лист 23

Шифр	
СТ-02-31 Вып. 7	
Марка-Лист	
23	
Инв. №	

Рук. сектора		Н. Дубровинская	Проверил
Гл. инж. пр.	Солнце		
Гл. арх. пр.	Барко		
Инженер	Иванова		
Дата выпуска: октябрь 1964 г.			

7873 29

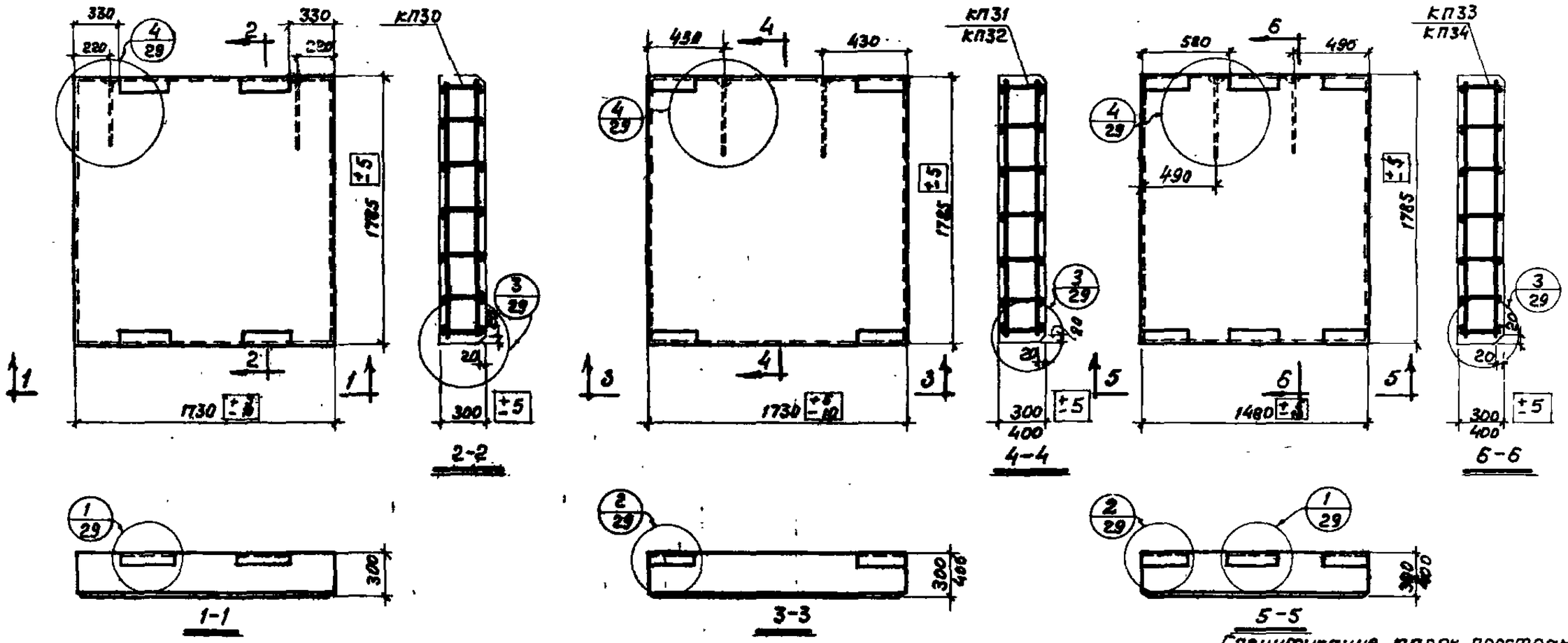

Выборка стали на одну панель, кг

Марка панели		Сталь по ГОСТ 5781-61					Сталь класса В-I по ГОСТ 6727-53			Угловая сталь марки Ст.3 ГОСТ 8509-57		Всего
из легких бетонов	из ячеистых бетонов	класса А-III		класса А-I								
		ф, мм	Итого	ф, мм		Итого	ф, мм		Итого	Прокат	Итого	
		10 А III		12 А I	10 А I		5 В I	4 В I		L63x6		
ПСЛ 30-2 / 1,8x1,75	ПСЯ 30-2 / 1,8x1,75	3,2	3,2	–	2,0	2,0	4,3	2,3	6,6	7,2	7,2	19,0
ПСЛ 30-2б / 1,8x1,75	ПСЯ 30-2б / 1,8x1,75	3,2	3,2	–	2,0	2,0	4,3	2,3	6,6	7,2	7,2	19,0
ПСЛ 40-2 / 1,8x1,75	—	3,2	3,2	3,4	–	3,4	5,0	3,8	8,8	7,2	7,2	22,6
ПСЛ 30-2 / 1,8x1,5	ПСЯ 30-2 / 1,8x1,5	4,8	4,8	–	2,0	2,0	4,7	2,3	7,0	10,8	10,8	24,6
ПСЛ 40-2 / 1,8x1,5	—	4,8	4,8	3,4	–	3,4	4,7	3,1	7,8	10,8	10,8	26,8

Спецификация марок пространственных каркасов на одну панель

Марка панели		Марка каркаса	Колич. шт.	N листа
из легких бетонов	из ячеистых бетонов			
ПСЛ 30-2 / 1,8x1,75	ПСЯ 30-2 / 1,8x1,75	КП30	1	32
ПСЛ 30-2б / 1,8x1,75	ПСЯ 30-2б / 1,8x1,75	КП31	1	
ПСЛ 40-2 / 1,8x1,75	—	КП32	1	
ПСЛ 30-2 / 1,8x1,5	ПСЯ 30-2 / 1,8x1,5	КП33	1	
ПСЛ 40-2 / 1,8x1,5	—	КП34	1	

Примечания:

1. В панелях из легких бетонов с наружной и внутренней стороны необходимо предусмотреть фактурные слои толщиной 20мм из цементно-песчаного раствора марки 100.
2. Показатели расхода материалов даны в номенклатуре на листах 17 и 19.

ТД 1964 г	Панели для простенков и фронтонов, блоки для углов и температурных швов	СТ-02-31 Выпуск 7
	Опалубка и армирование панелей для простенков размерами 1,8x1,75 и 1,8x1,5 м	Лист 24

Дата выпуска: октябрь 1964 г.

30

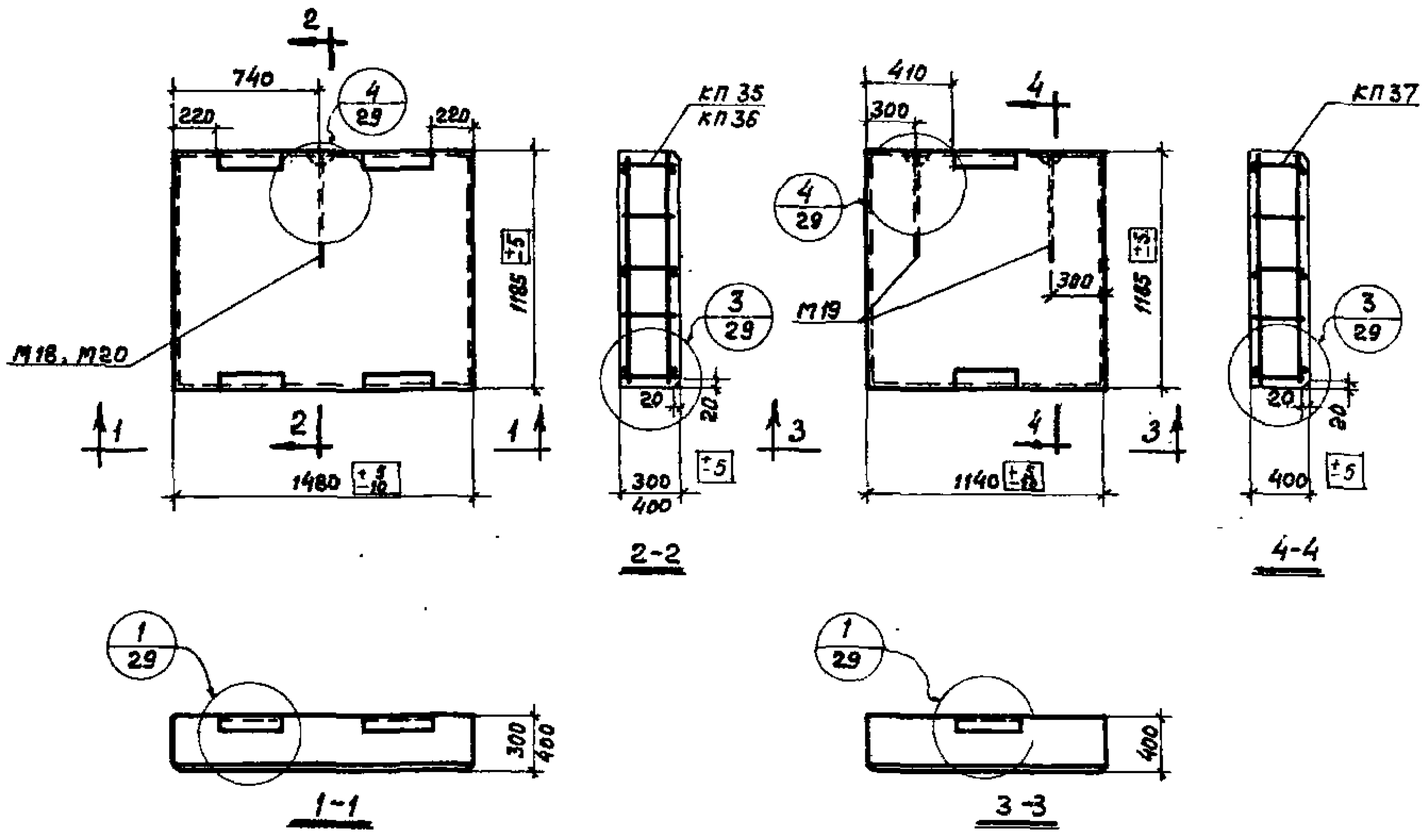

Спецификация марок пространственных каркасов на одну панель

Марка панели: из легких бетонов	Марка панели: из ячеистых бетонов	Марка каркаса	Колич. шт.	N листа
ПСЛ30-2б / 1,2×1,5	ПСЯ30-2б / 1,2×1,5	КП35	1	33
ПСЛ40-2 / 1,2×1,5	—	КП36	1	
ПСЛ 40-2 / 1,2×1,15	—	КП37	1	

Спецификация марок закладных элементов на одну панель

Марка панели: из легких бетонов	Марка панели: из ячеистых бетонов	Марка элемента	Колич. шт.	N листа
ПСЛ30-2б / 1,2×1,5	ПСЯ30-2б / 1,2×1,5	М18	1	61
ПСЛ 40-2 / 1,2×1,5	—	М20	1	62
ПСЛ 40-2 / 1,2×1,15	—	М19	2	61

Выборка стали на одну панель, кг

Марка панели: из легких бетонов	Марка панели: из ячеистых бетонов	Сталь по ГОСТ 5781-61 класса А-III ф, мм 10 А III	Итого	Сталь класса А-I ф, мм 12 А I	10 А I	Итого	Сталь класса В-I по ГОСТ 6727-53 ф, мм 5В I	4В I	Итого	Угловая сталь марки Ст.3 ГОСТ 8509-57 Прокат L63×6	Итого	Всего
ПСЛ30-2б / 1,2×1,5	ПСЯ30-2б / 1,2×1,5	3,2	3,2	1,4	—	1,4	2,3	1,9	4,2	7,2	7,2	16,0
ПСЛ 40-2 / 1,2×1,5	—	3,2	3,2	1,7	—	1,7	2,3	1,9	4,2	7,2	7,2	16,3
ПСЛ 40-2 / 1,2×1,15	—	1,6	1,6	—	2,2	2,2	0,4	2,4	2,8	3,6	3,6	10,2

Примечания:

1. В панелях из легких бетонов с наружной и внутренней стороны необходимо предусмотреть фактурные слои толщиной 20 мм из цементно-песчаного раствора марки 100.
2. Показатели расхода материалов даны в номенклатуре на листах 18 и 20.

Шифр
СТ-02-31 Вып.7
Марка-Лист
25
Инв. №

Руководит. — Проверил — Адрагымов, Солюс, Бадко, Иванова — Рук. сектора стен — Гл. инж. пр. — Гл. арх. пр. — Инженер

Дата выпуска: октябрь 1984 г.

ТА 1984 г	Панели для простенков и фронтонов, блоки для углов и температурных швов	СТ-02-31 Выпуск 7
	Опалубка и армирование панелей для простенков размерами 1,2×1,5 и 1,2×1,15 м	Лист 25

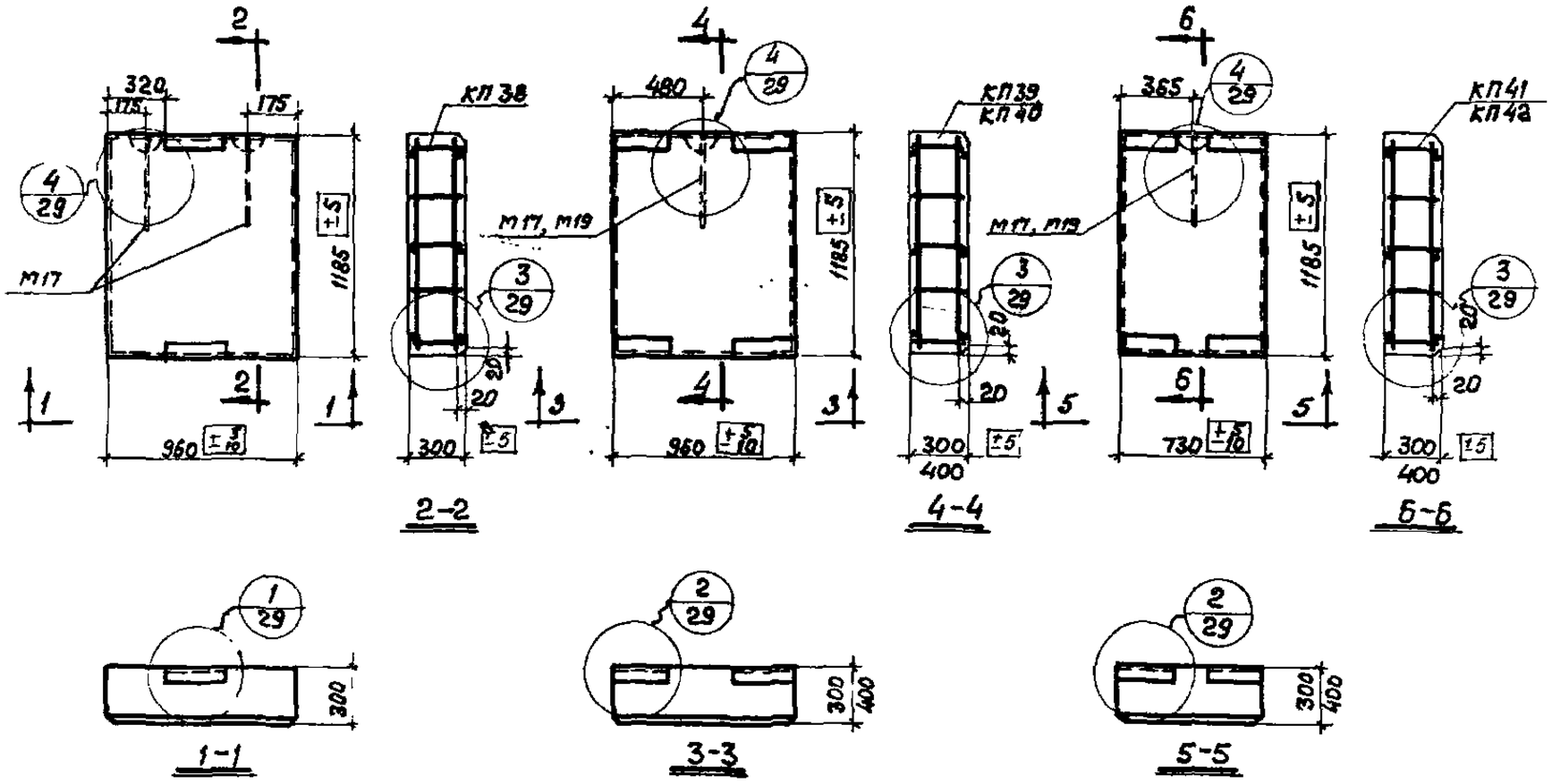

Спецификация марок пространственных каркасов на одну панель

Марка панели из легких бетонов	Марка панели из ячеистых бетонов	Марка каркаса	Колич. шт.	Н листа
ПСЛ 30-2 / 1,2×1,0	ПСЯ 30-2 / 1,2×1,0	КП38	1	34
ПСЛ 30-2Б / 1,2×1,0	ПСЯ 30-2Б / 1,2×1,0	КП39	1	
ПСЛ 40-2 / 1,2×1,0	—	КП40	1	
ПСЛ 30-2 / 1,2×0,75	ПСЯ 30-2 / 1,2×0,75	КП41	1	
ПСЛ 40-2 / 1,2×0,75	—	КП42	1	

Спецификация марок закладных элементов на одну панель

Марка панели из легких бетонов	Марка панели из ячеистых бетонов	Марка элемента	Колич. шт.	Н листа
ПСЛ 30-2 / 1,2×1,0	ПСЯ 30-2 / 1,2×1,0	М17	2	61
ПСЛ 30-2Б / 1,2×1,0	ПСЯ 30-2Б / 1,2×1,0	М17	1	
ПСЛ 40-2 / 1,2×1,0	—	М19	1	
ПСЛ 30-2 / 1,2×0,75	ПСЯ 30-2 / 1,2×0,75	М17	1	
ПСЛ 40-2 / 1,2×0,75	—	М19	1	

Выборка стали на одну панель, кг

Марка панели из легких бетонов	Марка панели из ячеистых бетонов	Сталь по ГОСТ 5781-61 класса А-III ф, мм 10А-III	Итого	класса А-I ф, мм 10АI	Итого	Сталь класса В-I по ГОСТ 6727-53 ф, мм 5ВI	4ВI	Итого	Угловая сталь марки Ст.3 ГОСТ 8509-57 Прогр. L63×6	Итого	Всего
ПСЛ 30-2 / 1,2×1,0	ПСЯ 30-2 / 1,2×1,0	1,6	1,6	2,0	2,0	0,4	2,1	2,5	3,6	3,6	9,7
ПСЛ 30-2Б / 1,2×1,0	ПСЯ 30-2Б / 1,2×1,0	3,2	3,2	1,0	1,0	0,8	2,1	2,9	7,2	7,2	14,3
ПСЛ 40-2 / 1,2×1,0	—	3,2	3,2	1,1	1,1	0,8	2,1	2,9	7,2	7,2	14,4
ПСЛ 30-2 / 1,2×0,75	ПСЯ 30-2 / 1,2×0,75	3,2	3,2	1,0	1,0	0,8	1,4	2,2	7,2	7,2	13,6
ПСЛ 40-2 / 1,2×0,75	—	3,2	3,2	1,1	1,1	0,8	1,4	2,2	7,2	7,2	13,7

Примечания:

1. В панелях из легких бетонов с наружной и внутренней стороны необходимо предусмотреть фактурные слои толщиной 20 мм из цементно-песчаного раствора марки 100.
2. Показатели расхода материалов даны в номенклатуре на листах 18 и 20.

ТД 1964 г	Панели для простенков и фронтонов, блоки для углов и температурных швов	СТ-02-31 Выпуск 7
	Опалубка и армирование панелей для простенков размерами 1,2×1,0 и 1,2×0,75 м	Лист 26

Инженер | Иванов | Дата выпуска: октябрь 1964 г

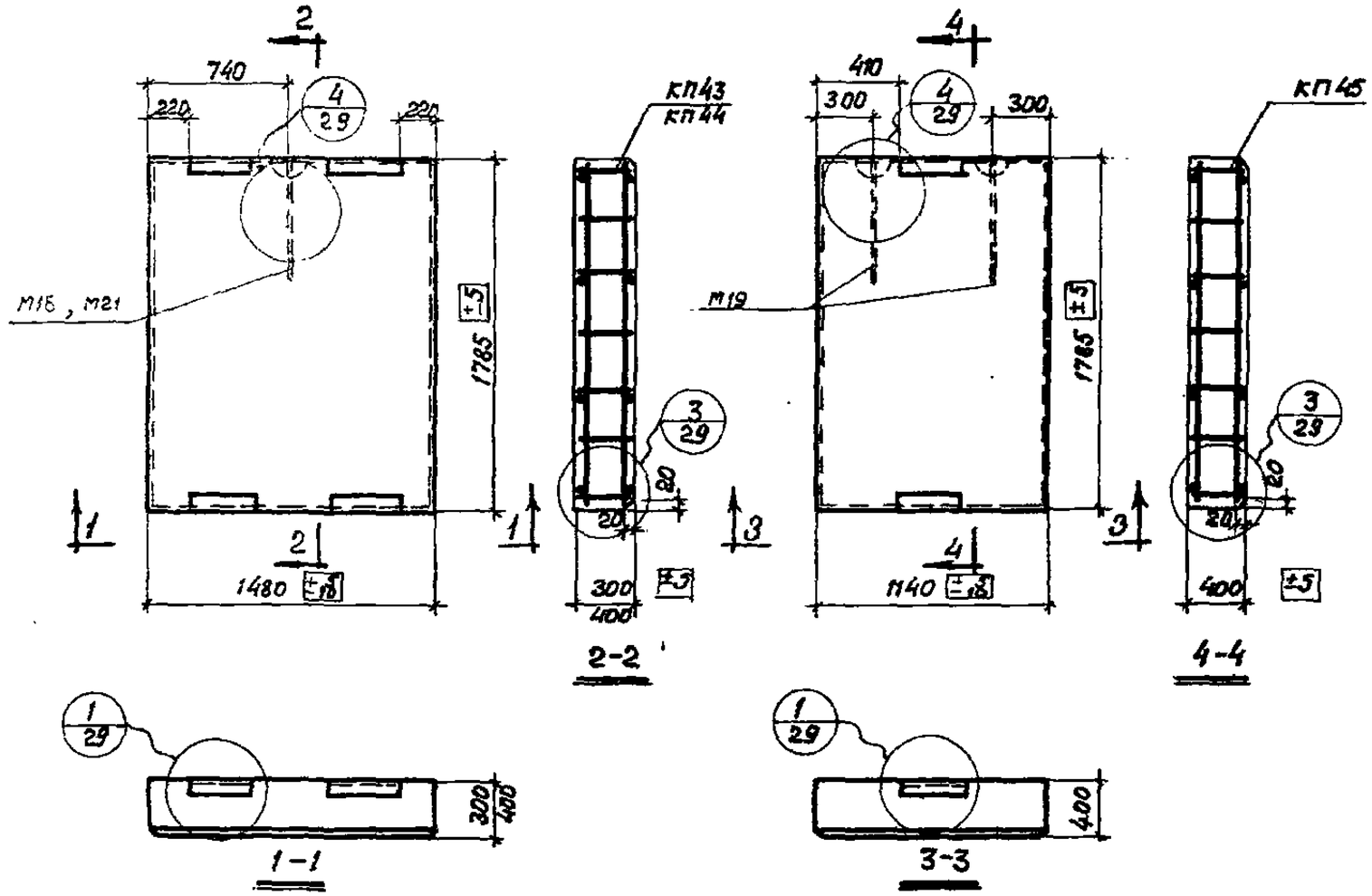

2-2

4-4

1-1

3-3

Спецификация марок пространственных каркасов на одну панель

Марка панели: из легких бетонов	Марка панели: из ячеистых бетонов	Марка каркаса	Колич. шт.	№ листа
ПСЛ30-2б / 1,8×1,5	ПСЯ30-2б / 1,8×1,5	КП43	1	35
ПСЛ40-2 / 1,8×1,5	—	КП44	1	
ПСЛ40-2 / 1,8×1,15	—	КП45	1	

Спецификация марок закладных элементов на одну панель

Марка панели: из легких бетонов	Марка панели: из ячеистых бетонов	Марка элемента	Колич. шт.	№ листа
ПСЛ30-2б / 1,8×1,5	ПСЯ30-2б / 1,8×1,5	М18	1	51
ПСЛ40-2 / 1,8×1,5	—	М21	1	52
ПСЛ40-2 / 1,8×1,15	—	М19	2	61

Выборка стали на одну панель, кг

Марка панели: из легких бетонов	Марка панели: из ячеист. бетонов	Сталь по ГОСТ 5781-61 класса А-II: ф, мм 10А-III	Итого	Класса А-I: ф, мм 14А-I	12А-I	10А-I	Итого	Сталь класса В-I по ГОСТ 6727-53: ф, мм 5В-I	4В-I	Итого	Угловая сталь марки Ст.3 ГОСТ 8509-57: Профиль Л63х6	Итого	Всего
ПСЛ30-2б / 1,8×1,5	ПСЯ30-2б / 1,8×1,5	3,2	3,2	—	1,4	—	1,4	2,8	2,0	4,8	7,2	7,2	16,6
ПСЛ 40-2 / 1,8×1,5	—	3,2	3,2	2,4	—	—	2,4	2,8	2,8	5,6	7,2	7,2	18,4
ПСЛ40-2 / 1,8×1,15	—	1,6	1,6	—	—	2,2	2,2	0,4	3,0	3,4	3,6	3,6	10,8

Примечания:

1. В панелях из легких бетонов снаружной и внутренней стороны необходимо предусмотреть фактурные слои толщиной 20 мм из цементно-песчаного раствора марки 100.
2. Показатели расхода материалов даны в номенклатуре на листах 18 и 20.

ТА 1964 г	Панели для простенков и фронтонов, блоки для углов и температурных швов	СТ-02-31 Выпуск 7
	Опалубка и армирование панелей для простенков размерами 1,8×1,5 и 1,8×1,15 м	Лист 27

Шифр СТ-02-31 Вып. 7

Гл. инж. пр. Добротыслов; Гл. арх. пр. Солнце; Инженер Бурго; Дата выпуска: октябрь 1964 г.; Руководитель группы Иванова; Инженер Иванова

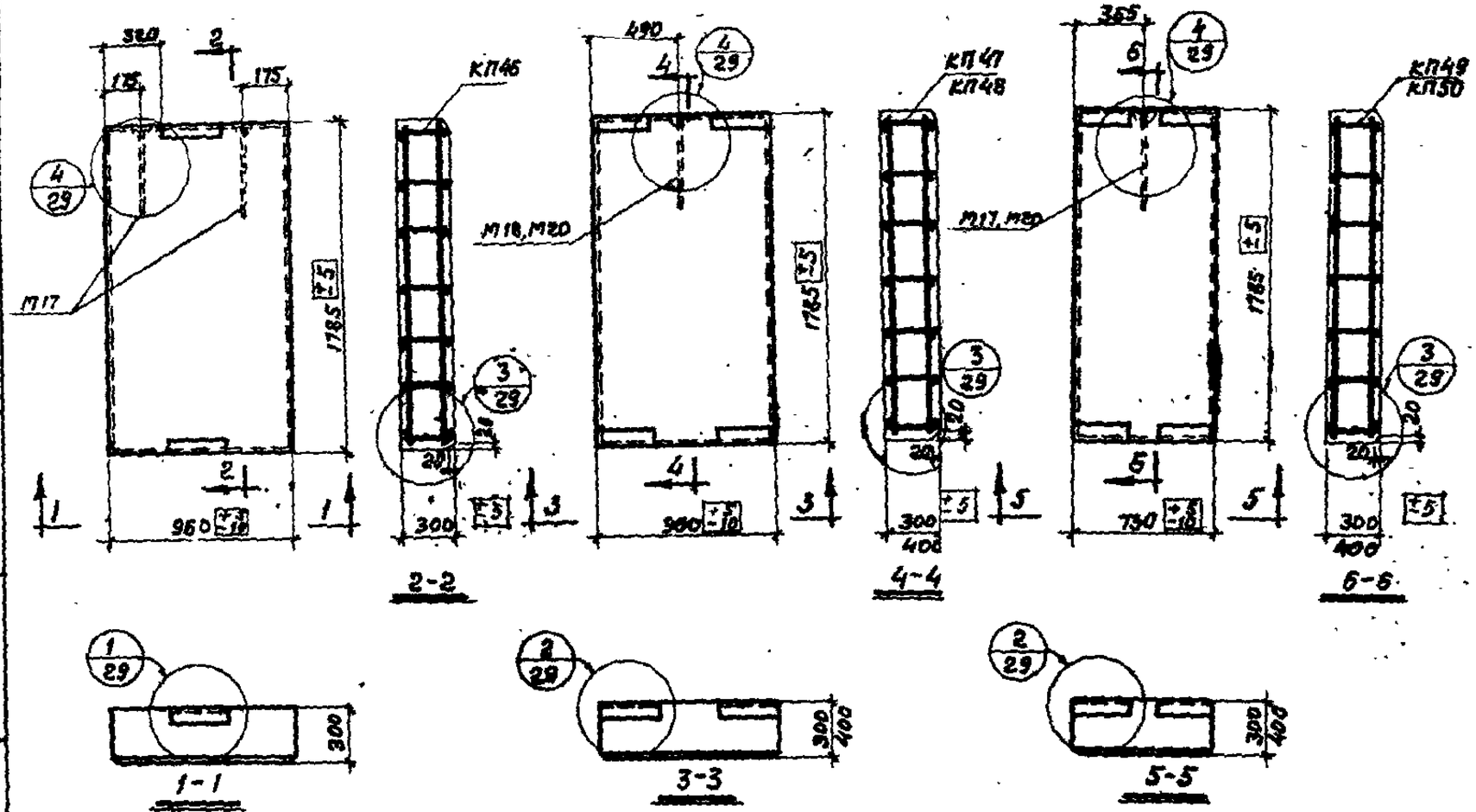

2-2

4-4

6-6

1-1

3-3

5-5

Спецификация марок пространственных каркасов на одну панель

Марка панели из легких бетонов	Марка панели из ячеистых бетонов	Марка каркаса	Колич. шт.	N листа
ПСЛ 30-2 / 1,8 x 1,0	ПСЯ 30-2 / 1,8 x 1,0	КП46	1	36
ПСЛ 30-2б / 1,8 x 1,0	ПСЯ 30-2б / 1,8 x 1,0	КП47	1	
ПСЛ 40-2 / 1,8 x 1,0	—	КП48	1	
ПСЛ 30-2 / 1,8 x 0,75	ПСЯ 30-2 / 1,8 x 0,75	КП49	1	
ПСЛ 40-2 / 1,8 x 0,75	—	КП50	1	

Спецификация марок закладных элементов на одну панель

Марка панели из легких бетонов	Марка панели из ячеистых бетонов	Марка элемента	Колич. шт.	N листа
ПСЛ 30-2 / 1,8 x 1,0	ПСЯ 30-2 / 1,8 x 1,0	М17	2	61
ПСЛ 30-2б / 1,8 x 1,0	ПСЯ 30-2б / 1,8 x 1,0	М18	1	
ПСЛ 40-2 / 1,8 x 1,0	—	М20	1	62
ПСЛ 30-2 / 1,8 x 0,75	ПСЯ 30-2 / 1,8 x 0,75	М17	1	61
ПСЛ 40-2 / 1,8 x 0,75	—	М20	1	62

Выборка стали на одну панель, кг

Марка панели из легких бетонов	Марка панели из ячеистых бетонов	Сталь по ГОСТ 5781-61 класса А-III ф, мм 10ВIII	Итого	Класса А-I ф, мм 12АI	10АI	Итого	Сталь класса В-I по ГОСТ 8727-53 ф, мм 5ВI	4ВI	Итого	Угловая сталь марки Ст.3 ГОСТ 8509-57 Профиль L63x6	Итого	Всего
ПСЛ 30-2 / 1,8 x 1,0	ПСЯ 30-2 / 1,8 x 1,0	1,6	1,6	—	2,0	2,0	0,4	2,4	2,8	3,6	3,6	10,0
ПСЛ 30-2б / 1,8 x 1,0	ПСЯ 30-2б / 1,8 x 1,0	3,2	3,2	1,4	—	1,4	0,8	2,4	3,2	7,2	7,2	15,0
ПСЛ 40-2 / 1,8 x 1,0	—	3,2	3,2	1,7	—	1,7	0,8	3,0	3,8	7,2	7,2	15,9
ПСЛ 30-2 / 1,8 x 0,75	ПСЯ 30-2 / 1,8 x 0,75	3,2	3,2	—	1,0	1,0	0,8	1,6	2,4	7,2	7,2	13,8
ПСЛ 40-2 / 1,8 x 0,75	—	3,2	3,2	1,7	—	1,7	0,8	2,0	2,8	7,2	7,2	14,9

Примечания:

1. В панелях из легких бетонов с наружной и внутренней стороны необходимо предусмотреть фактурные слои толщиной 20 мм из цементно-песчаного раствора марки 100.
2. Показатели расхода материалов даны в номенклатуре на листах 18 и 20.

ТД 1984 г	Панели для простенков и фронтонов, блоки для углов и температурных швов	СТ-02-31 Выпуск 7
	Опалубка и армирование панелей для простенков размерами 1,8 x 1,0 и 1,8 x 0,75 м.	Лист 28

Гипрар
-02-31
вып. 7
Ту-Лист
28
Ф. № 2

арх. пр. Борко
инженер Иванова
Дата выпуска: октябрь 1984 г.

36

Шифр
СТ-02-31 Вып.7
Марка-лист
29
Инв.N

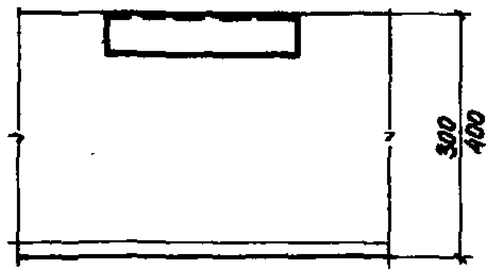

1

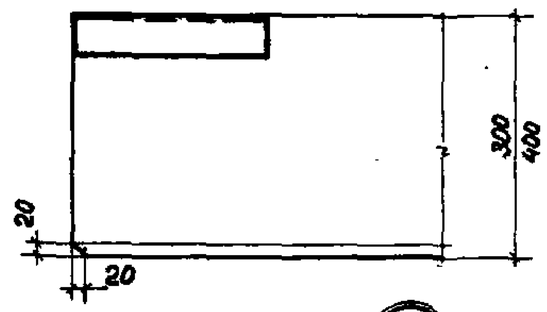

2

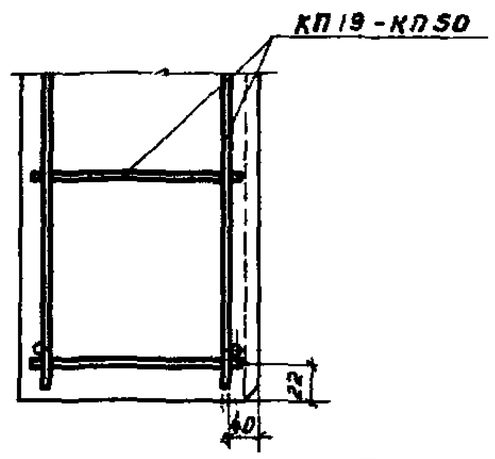

3

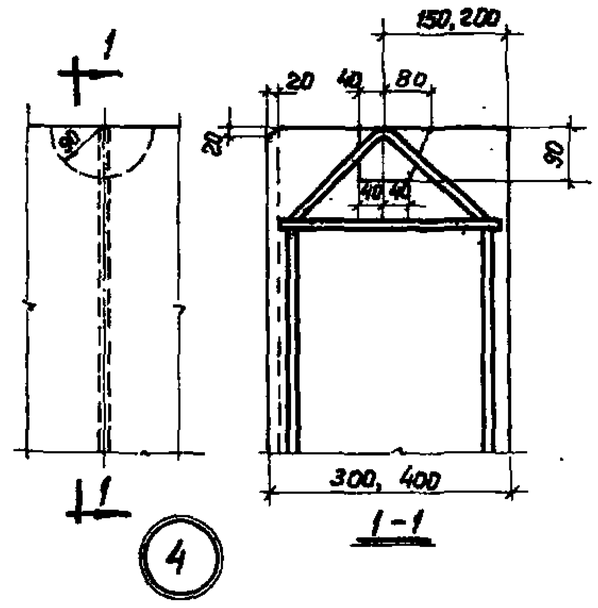

4

Рукн сектора	Добротыслов	Проверил
Гл. инж. пр.	Салюс	
Гл. арх. пр.	Барко	
Инженер	Иванова	
Дата выпуска: октябрь 1964 г.		

ТА 1964 г	Панели простенков и фронтонов, блоки для углов и температурных швов	СТ-02-31 Выпуск 7
	Опалубка и армирование простенков. Детали 1-4	Лист 29

Шифр
СТ-02-31 Вып. 7
Марка. Лист
30
Инв. №

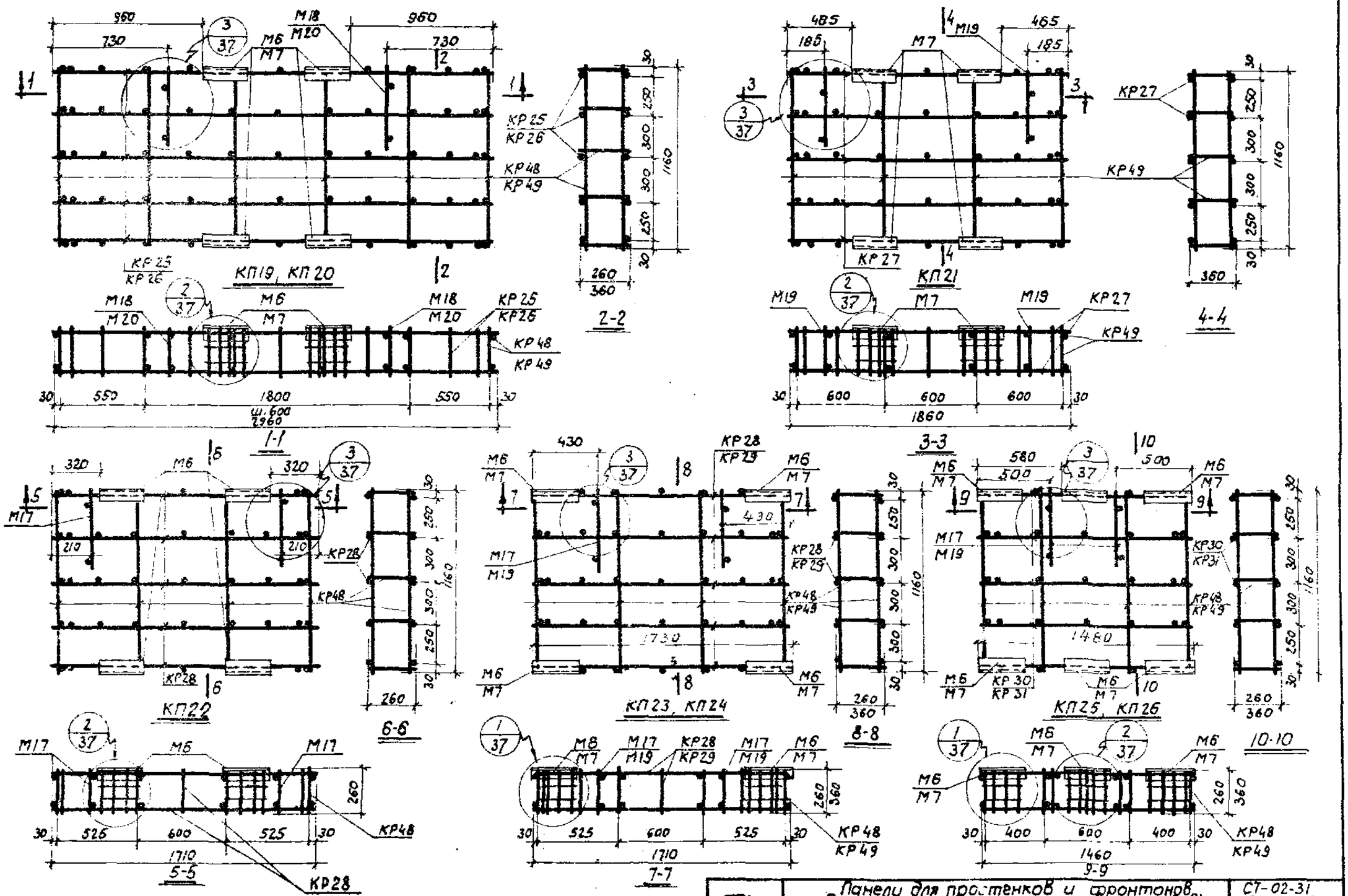

Примечание.
Спецификация пространственных каркасов КП19 ÷ КП26 дана на листе 38.

1964г	Панели для простенков и фронтонов. Блоки для углов и температурных швов	СТ-02-31 Выпуск 7	
	Пространственные каркасы КП19÷КП26	Лист	30

Рук. сект. стен — Рудаков
Гл. инж. пр. — Подберин
Гл. арх. пр. — Гольцев
Инженер — Иванова
Дата выпуска — октябрь 1964г.

38

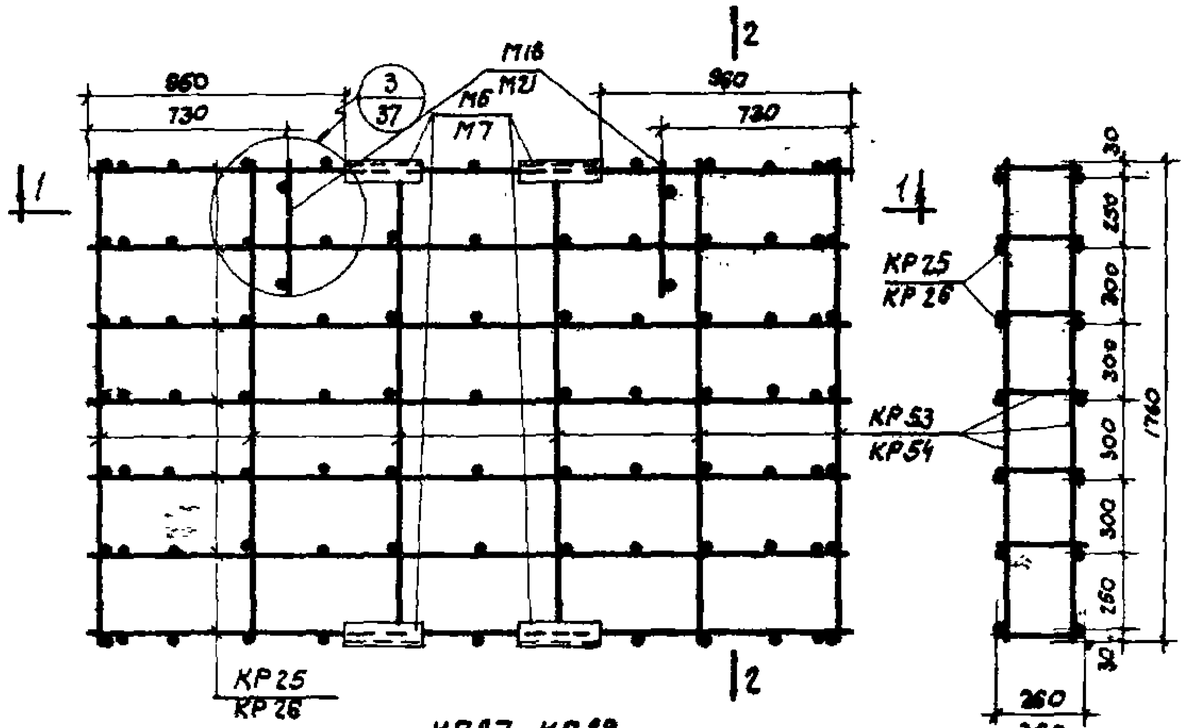

КП27, КП28

2-2

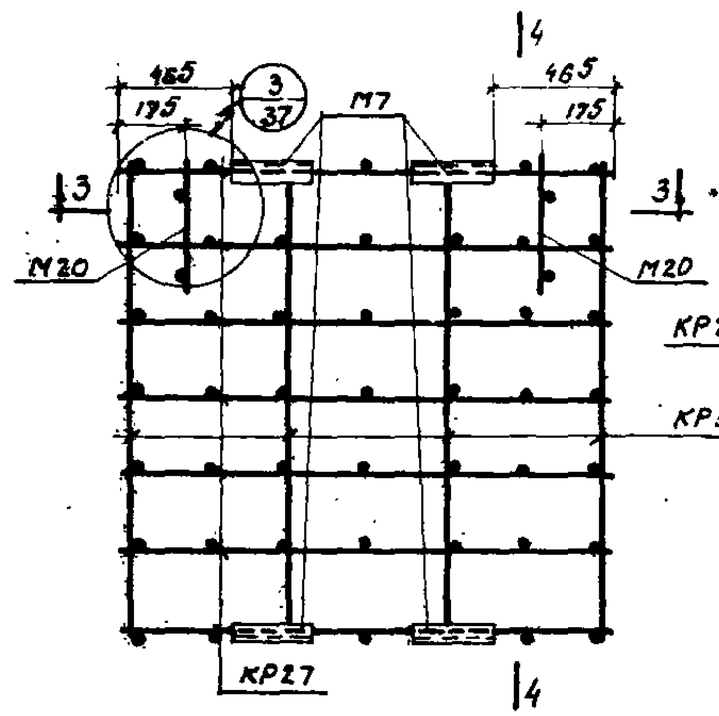

КП29

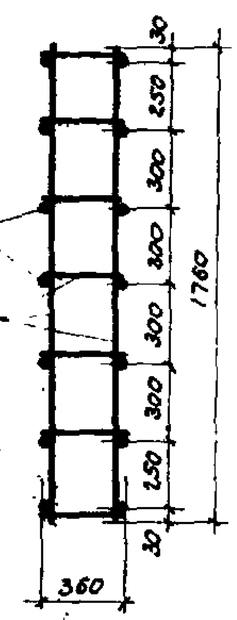

4-4

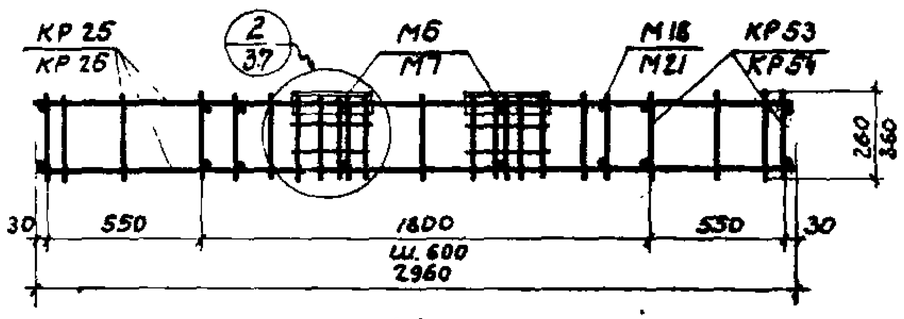

1-1

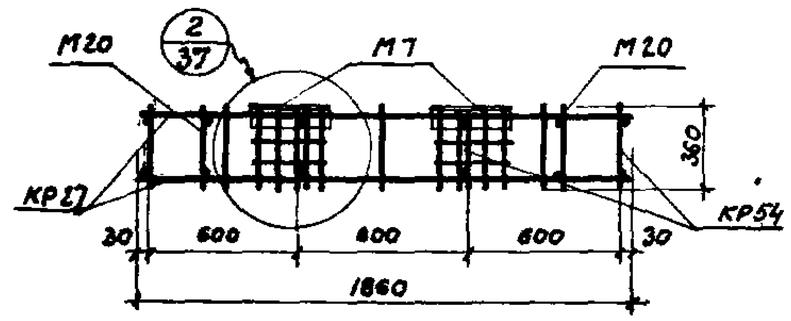

3-3

Примечание.
Спецификация пространственных каркасов КП27÷КП29 дана на листе 38.

ТА 1964г	Панели для простенков и фронтонов, блоки для углов и температурных швов	СТ-02-31 выпуск 7
	Пространственные каркасы КП27 ÷ КП29	Лист 31

Гл. арх. пр.	Барко	
Инженер	Иванова	
Дата выпуска:	октябрь 1964г.	

ФР 02-31 7 7 Лист 1 Инв. №

7873 37

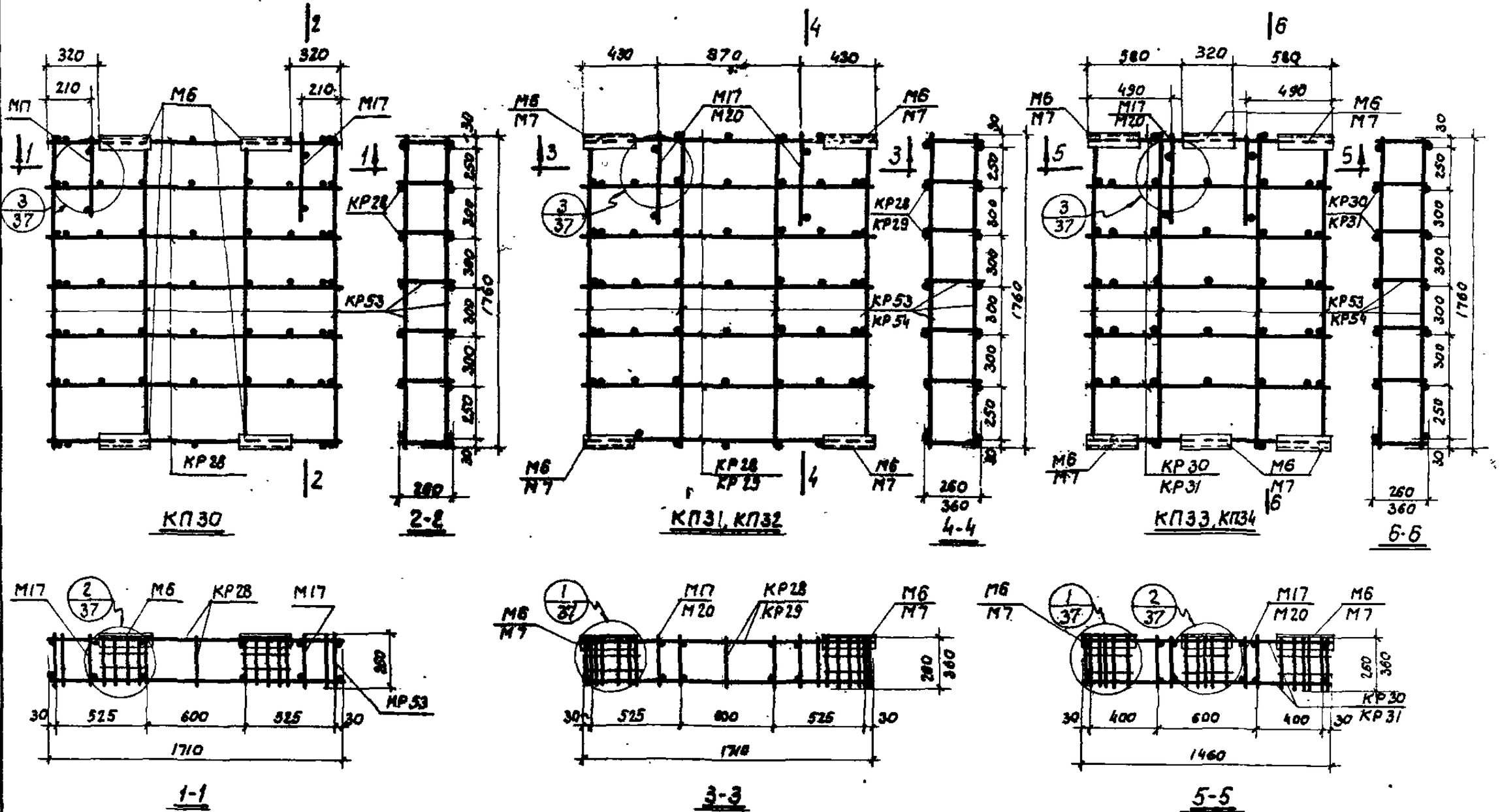

Примечание.
Спецификация пространственных каркасов КП30÷КП34 дана на листе 38.

ТА 1984 г	Панели для простенков и фронтов, Блоки для углов и температурных швов	СТ-02-31 Выпуск 7	
	Пространственные каркасы КП30÷КП34	Лист	32

Гл. арх. пр. Барко
Инженер Иванова
Дата выпуска: октябрь 1984 г

7873 38

40

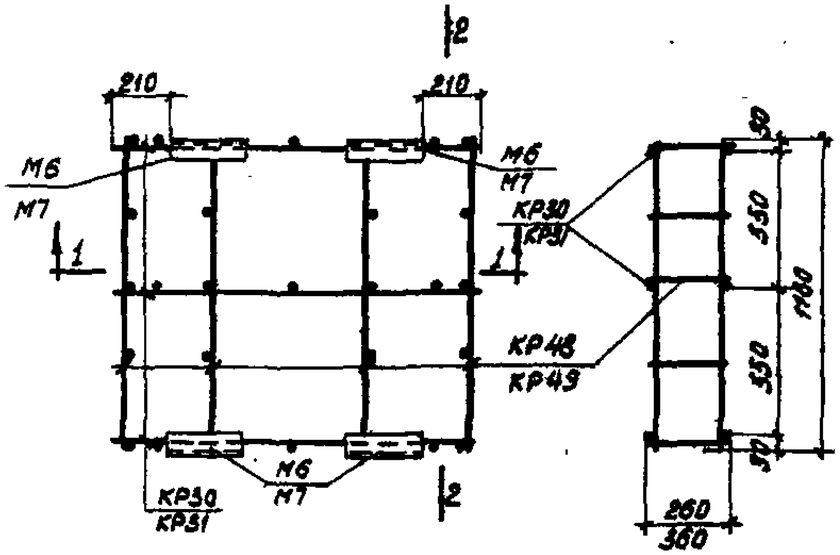

КП35, КП36

2-2

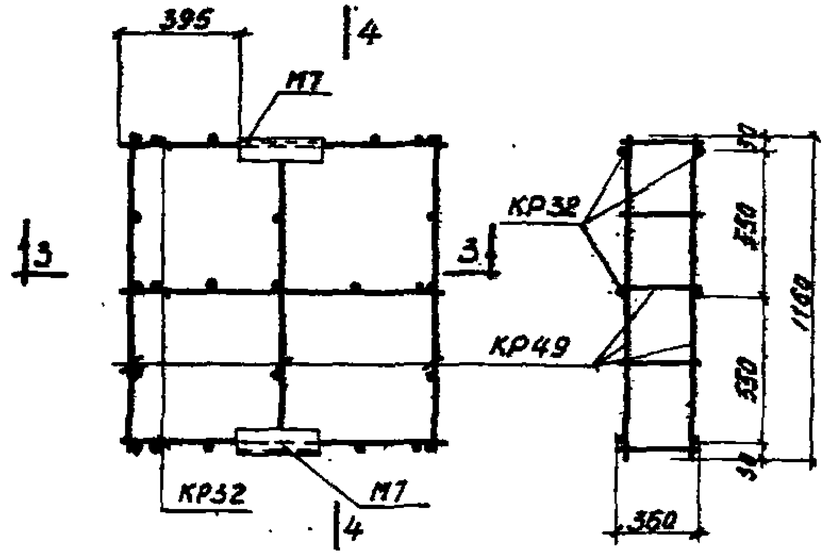

КП37

4-4

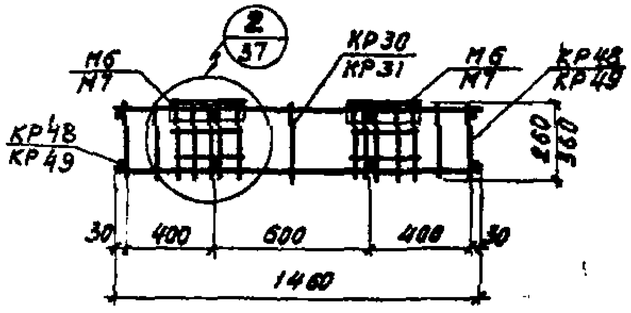

1-1

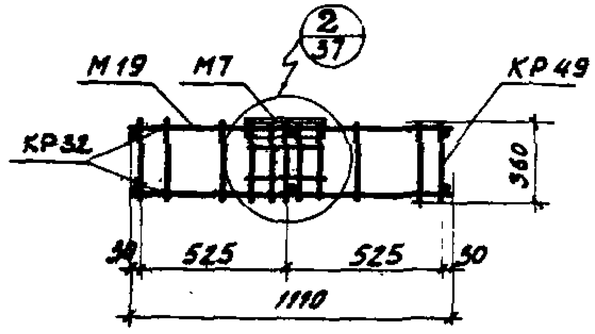

3-3

Примечание.
Спецификация пространственных каркасов КП35÷КП37 дана на листе 38.

ТА 1964г	Панели для простенков и фронтонов. Блоки для углов и температурных шкафов	СТ-02-31 Выпуск 7	
	Пространственные каркасы КП35÷КП37	лист	33

Шифр			
-02-31 Вып. 7			
Марка-лист			
33			
Инв. N			
Проверил			
Рук. сектора стр.		Добромыслов	
Гл. инж. пр.		Солюс	
Гл. арх. пр.		Барка	
Инженер		Иванова	
Дата выпуска:		октябрь 1964г.	

41

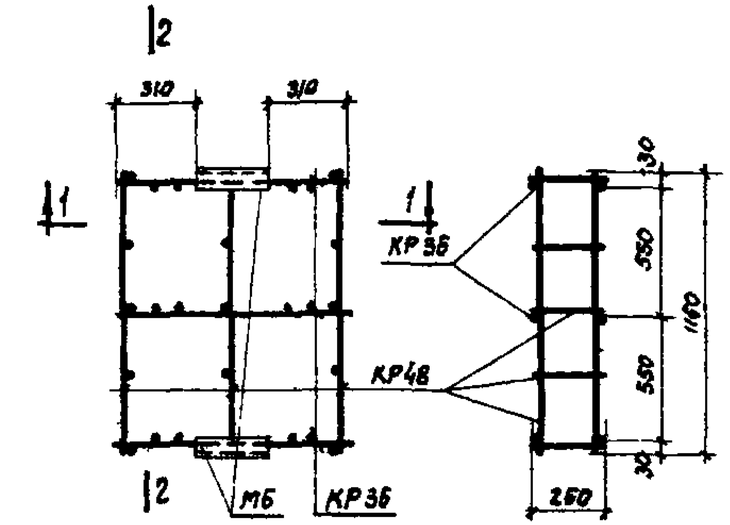

КП38

2-2

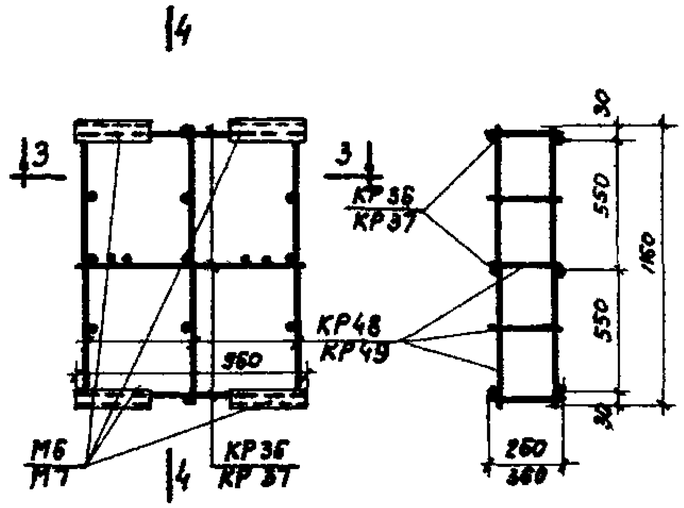

КП39, КП40

4-4

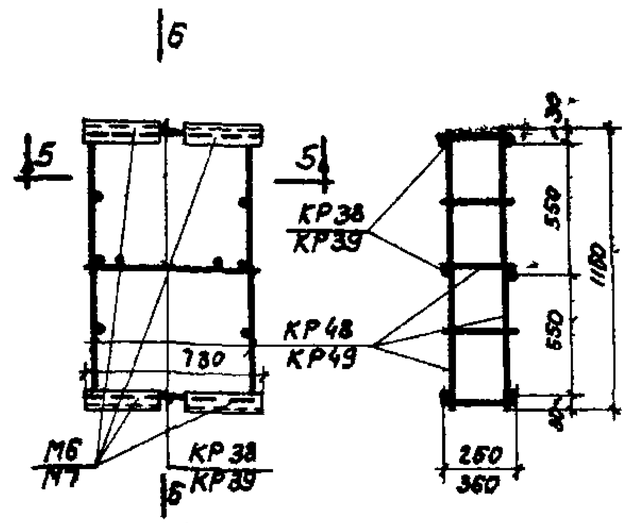

КП41, КП42

6-6

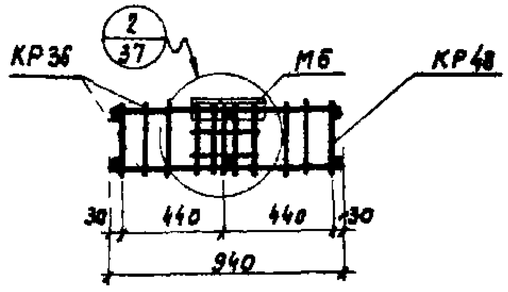

1-1

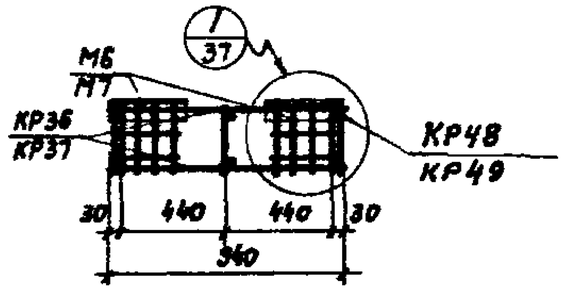

3-3

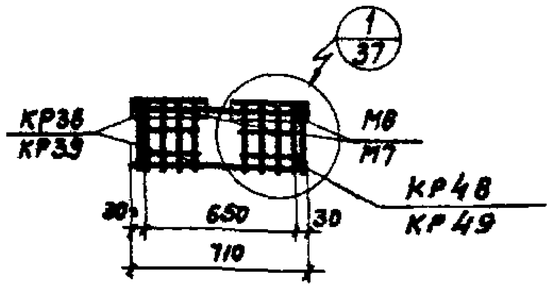

5-5

Примечание
Спецификация пространственных каркасов КП38 КП42 дана на листе 39

ТА 1984г	Панели для простенков и фронтов, блоки для углов и температурных швов	СТ 02.31 Выпуск 7
	Пространственные каркасы КП38 ÷ КП42	Лист 34

Шифр СТ 02.31 Вып 7
Марка-лист 34
Инв. №

Руководитель проверил Рубаков
Гл. инж. пр. Сапко
Гл. арх. пр. Бобко
Инженер Цуй
Дата выпуска октябрь 1986 г.

7873 40

42

Шифр
СТ-02-31 Вып. 1
Марка-Лист
35
ИНВ-Н

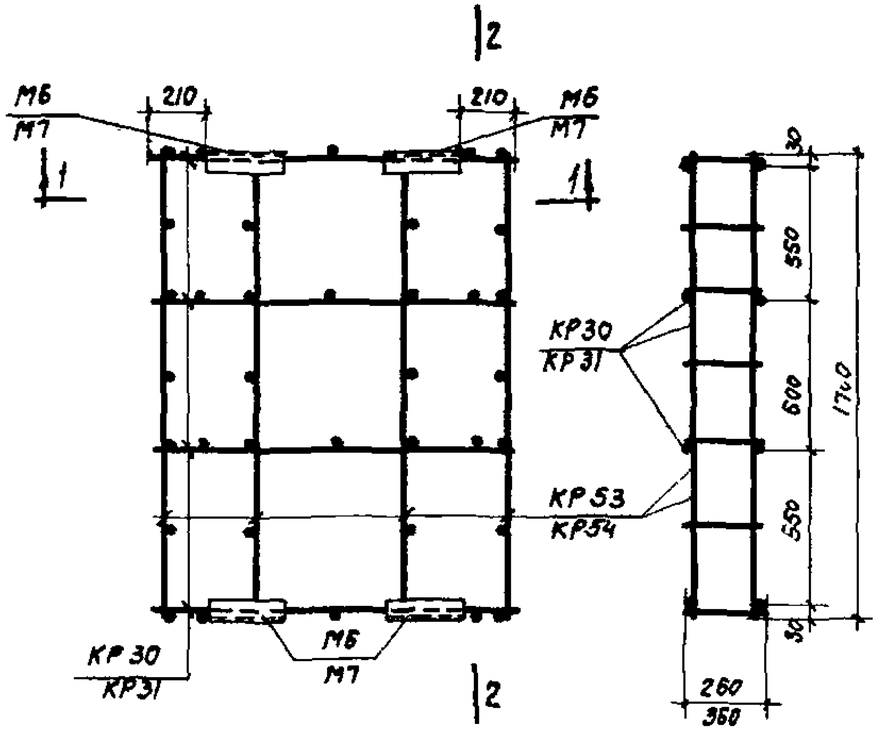

КП43, КП44

2-2

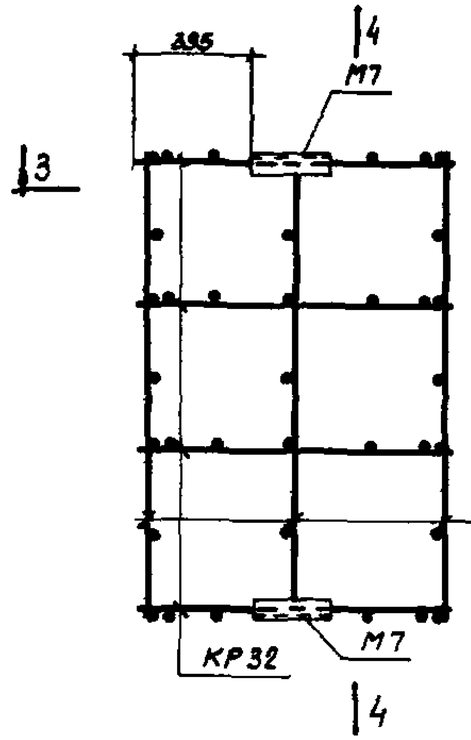

КП45

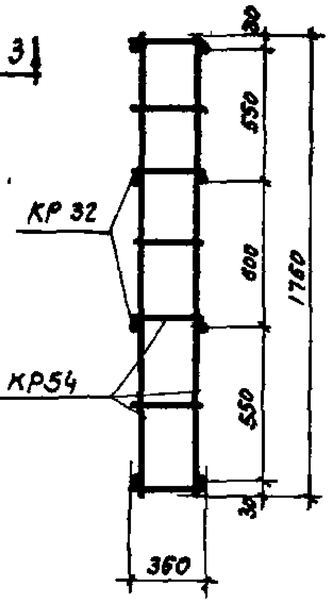

4-4

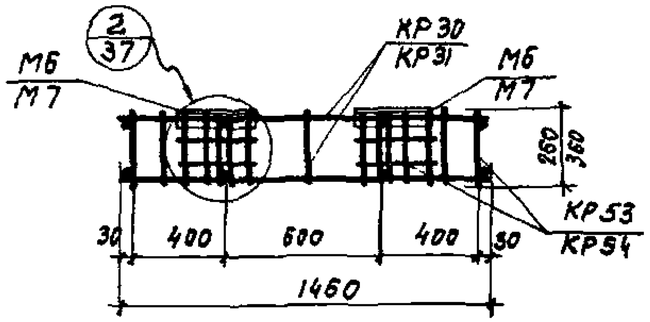

1-1

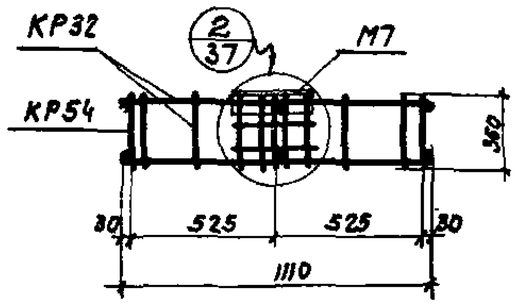

3-3

Примечание.
Спецификация пространственных каркасов КП43÷КП45 дана на листе 39.

ТА 1964г	Панели для простенков и фронтов, блоки для углов и температурных швов	СТ-02-31 Выпуск 7
	Пространственные каркасы КП43÷КП45	Лист 35

Рук. сектора стен	Добромыслов	Согласовано
Гл. инж. пр.	Солюс	
Гл. арх. пр.	Барко	
Инженер	Иванова	
Дата выпуска: октябрь 1964г.		

7873 41

Шифр
ст-02-31
Вып. 7
Инв. № 36
Инв. №

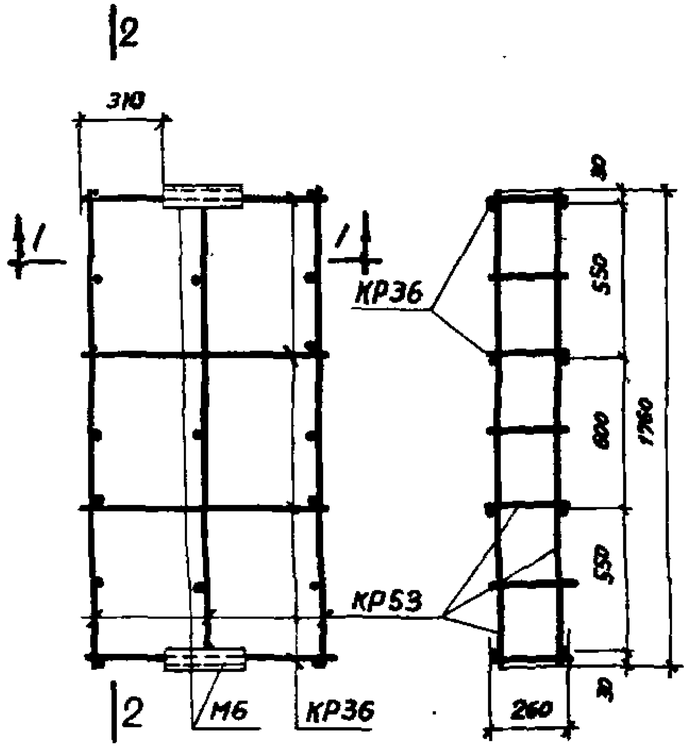

2-2

КП46

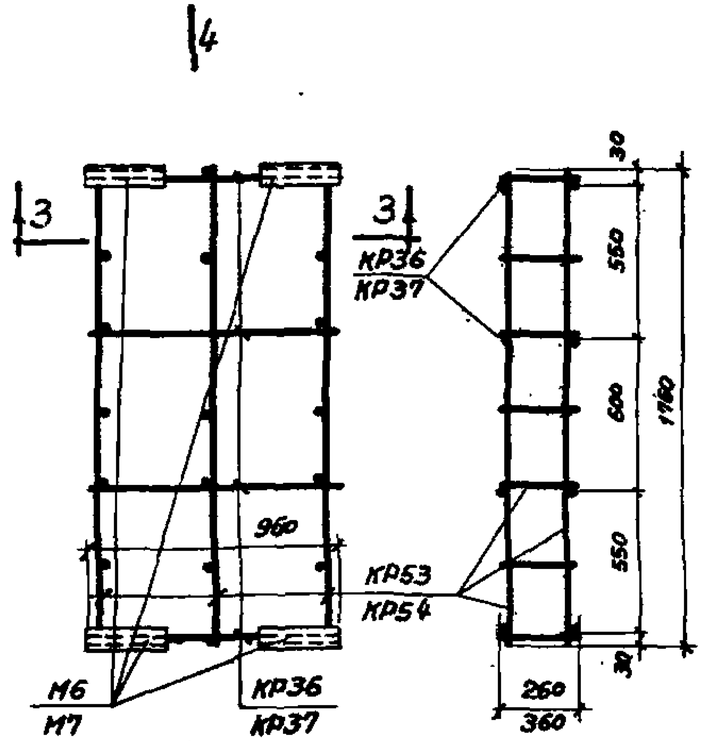

4-4

КП47, КП48

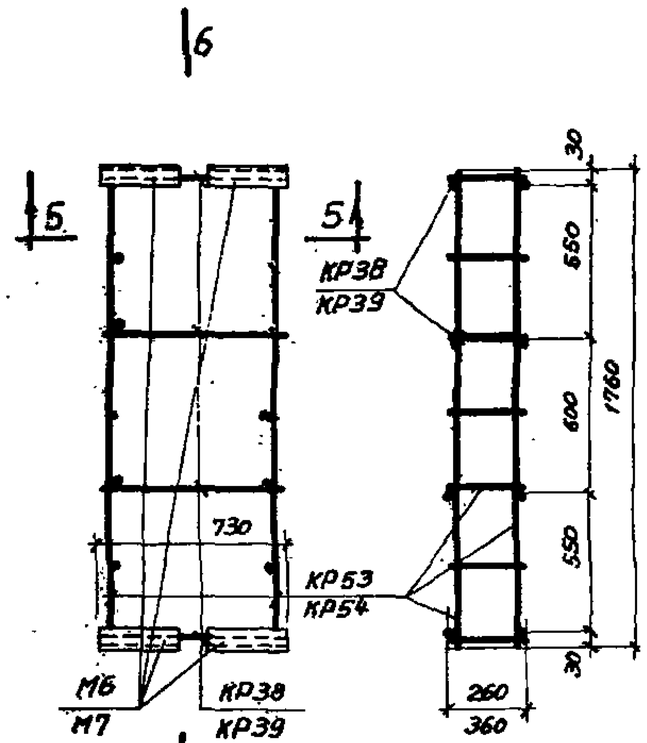

6-6

КП49, КП50

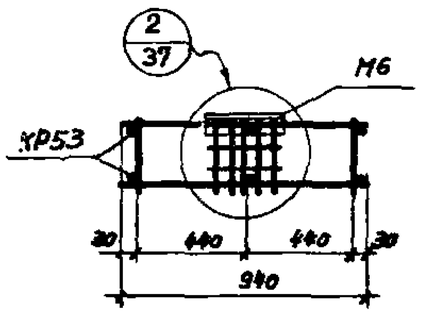

1-1

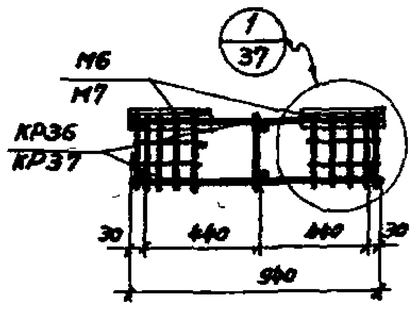

3-3

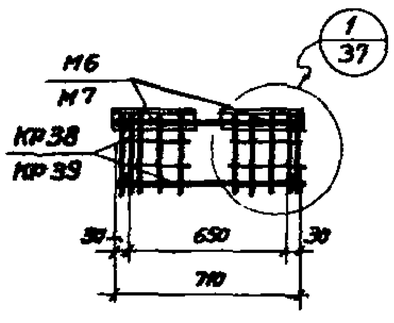

5-5

Примечание.
Спецификация пространственных каркасов КП46÷КП50 дана на листе 39.

ТА 1964 г	Панели для простенков и фронтонов. Блоки для углов в температурных швах	Ст-02-31. Выпуск 7
	Пространственные каркасы КП46 ÷ КП50	Лист 36

Гл. инж. пр-та Сотник
Гл. арх. пр-та Борго
Инженер Шаповалова
Дата выпуска октябрь 1964 г.

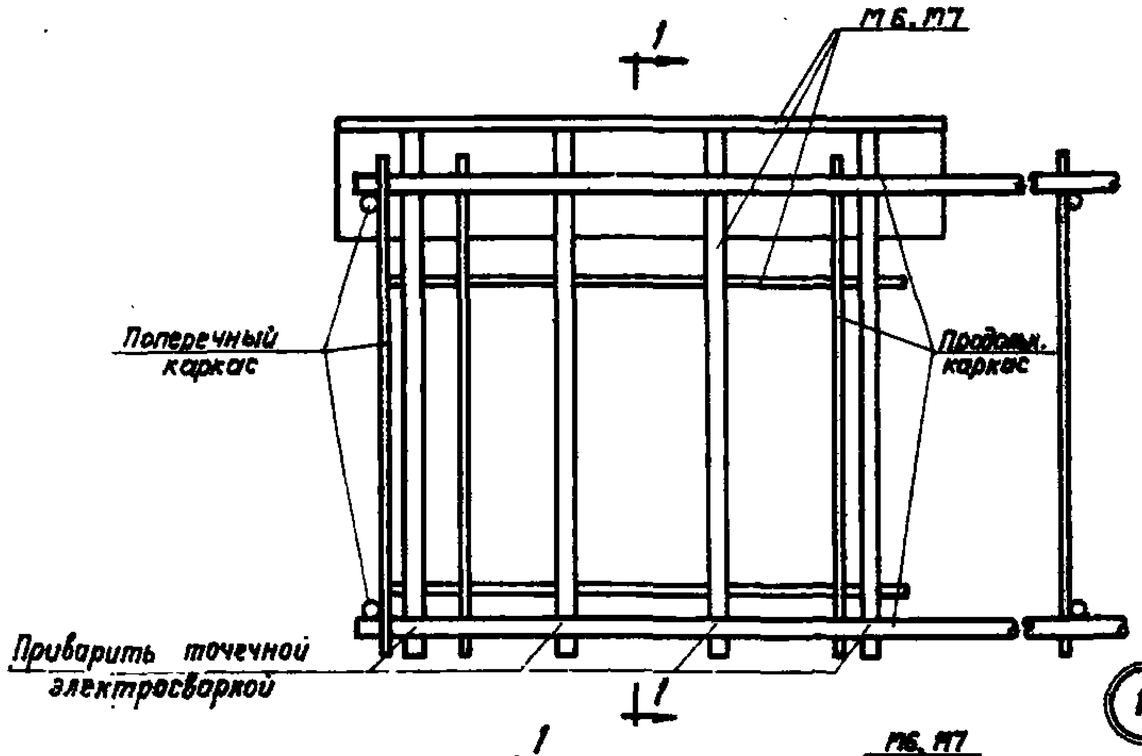

1

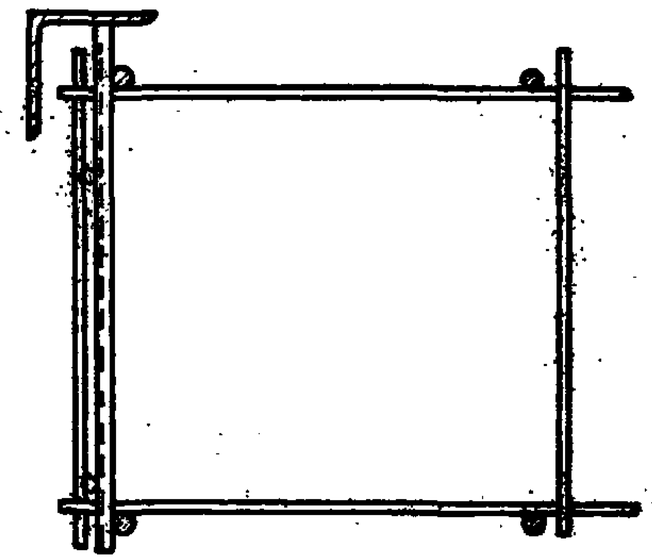

1-1

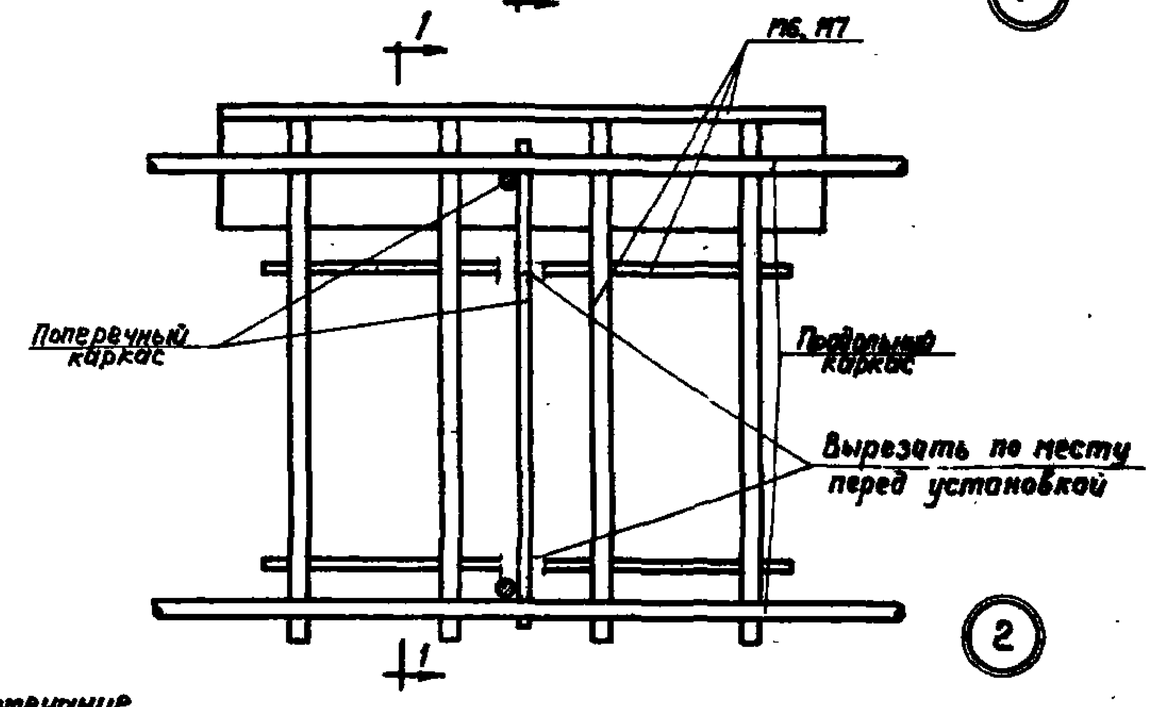

2

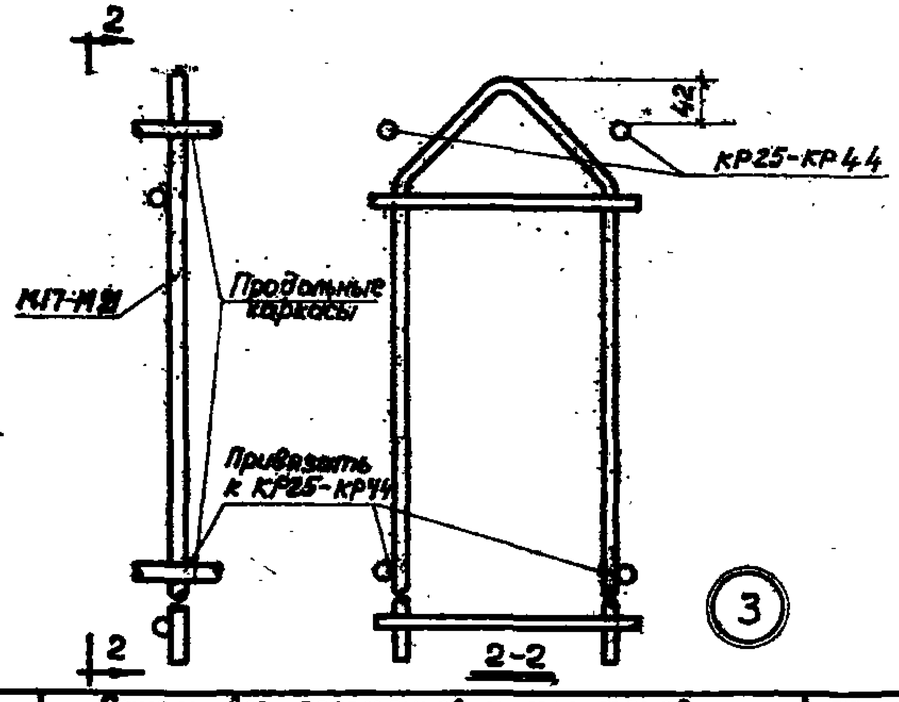

3

2-2

Примечание.

Закладные элементы М6 и М7 приварить точечной электросваркой к продольному каркасу.

ТА 1964 г.	Панели для простенков и фронтонов, блоки для углов и температурных швов	СТ-02-31 Выпуск 7
	Армирование панелей для простенков. Узлы 1, 2 и 3	Лист 37

Шифр СТ-02-31 Вып. 7
Марка-Лист 37
Инв. N

Гл. арх. пр. Бирко
Ст. инженер Рудаков
Дата выпуска: октябрь 1964 г.

Спецификация марок арматурных изделий и закладных элементов на один пространственный каркас

Марка пространственного каркаса	Марка изделия или N поз.	Колич. шт.	№ листа
КП19	КР25	5	52
	КР48	6	55
	М6	4	60
	М18	2	61
КП20	КР26	5	52
	КР49	6	55
	М7	4	60
	М20	2	61
КП21	КР27	5	52
	КР49	4	55
	М7	4	60
	М19	2	61
КП22	КР28	5	52
	КР48	4	55
	М6	4	60
	М17	2	61
КП23	КР28	5	52
	КР48	4	55
	М6	4	60
	М17	2	61
КП24	КР29	5	53
	КР49	4	55
	М7	4	60
	М19	2	61

Марка пространственного каркаса	Марка изделия или N поз.	Колич. шт.	№ листа
КП25	КР30	5	53
	КР48	4	55
	М6	6	60
	М17	2	61
КП26	КР31	5	53
	КР49	4	55
	М7	6	60
	М19	2	61
КП27	КР25	7	52
	КР53	6	56
	М6	4	60
	М18	2	61
КП28	КР26	7	52
	КР54	6	56
	М7	4	60
	М21	2	62
КП29	КР27	7	52
	КР54	4	56
	М7	4	60
	М20	2	62
КП30	КР28	7	52
	КР53	4	56
	М6	4	60
	М17	2	61

Марка пространственного каркаса	Марка изделия или N поз.	Колич. шт.	№ листа
КП31	КР28	7	52
	КР53	4	56
	М6	4	60
	М17	2	61
КП32	КР29	7	53
	КР54	4	56
	М7	4	60
	М20	2	62
КП33	КР30	7	53
	КР53	4	56
	М6	6	60
	М17	2	61
КП34	КР31	7	53
	КР54	4	56
	М7	6	60
	М20	2	62
КП35	КР30	3	53
	КР48	4	55
	М6	4	60
КП36	КР31	3	53
	КР49	4	55
	М7	4	60

Марка пространственного каркаса	Марка изделия или N поз.	Колич. шт.	№ листа
КП37	КР32	3	53
	КР49	3	55
	М7	2	60
КП38	КР36	3	54
	КР48	3	55
	М6	2	60
КП39	КР36	3	54
	КР48	3	55
	М6	4	60
КП40	КР37	3	54
	КР49	3	55
	М7	4	60
КП41	КР38	3	54
	КР48	2	55
	М6	4	60
КП42	КР39	3	54
	КР49	2	55
	М7	4	60

ТА 1964г	Панели для простенков и фронтонов, блоки для углов и температурных швов	СТ-02-31 Выпуск 7
	Спецификация марок арматурных изделий на один пространственный каркас	Лист 38

Спецификация марок арматурных изделий и закладных элементов на один пространственный каркас

Марка пространственного каркаса	Марка изделия или № поз.	Кол-во шт	№ листа
КП43	Кр30	4	53
	Кр53	4	56
	М6	4	60
КП44	Кр31	4	53
	Кр54	4	56
	М7	4	60
КП45	Кр32	4	53
	Кр54	3	56
	М7	2	60
КП46	Кр36	4	54
	Кр53	3	56
	М6	2	60

Марка пространственного каркаса	Марка изделия или № поз.	Кол-во шт	№ листа
КП47	Кр36	4	54
	Кр53	3	56
	М6	4	60
КП48	Кр37	4	54
	Кр54	3	56
	М7	4	60
КП49	Кр38	4	54
	Кр53	2	56
	М6	4	60
КП50	Кр39	4	54
	Кр54	2	56
	М7	4	60

Номенклатура блоков из легких бетонов для температурных швов и технико-экономические показатели

N п/п	Эскиз и номинальные размеры блока м	Толщина блока мм	Марка блока	Вес блока, т: При объемном весе бетона в кг/м³ 900	1000	1100	1200	Объем бетона марки 50 м³	Объем раствора марки 100 м³	Расход стали кг	Назначение блока	N листа
1	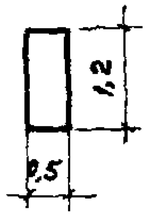	200	ПСЛ 20 / 1,2х0,5	0,14	0,15	0,16	0,17	0,10	0,02	2,9	Блоки для поперечных и продольных температурных швов, для мест примыкания взаимно-перпендикулярных пролетов при вставках 500 мм	42
2		240	ПСЛ 24 / 1,2х0,5	0,16	0,18	0,19	0,20	0,12		2,9		
3		300	ПСЛ 30 / 1,2х0,5	0,20	0,21	0,23	0,25	0,16		3,5		
4		400	ПСЛ 40 / 1,2х0,5	0,26	0,28	0,30	0,33	0,22		3,8		
5	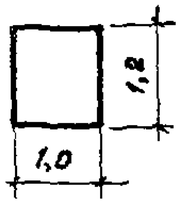	200	ПСЛ 20 / 1,2х1,0	0,29	0,31	0,33	0,36	0,19	0,05	6,7	Блоки для поперечных и продольных температурных швов, для мест примыкания взаимно-перпендикулярных пролетов при вставках 1000 мм	
6		240	ПСЛ 24 / 1,2х1,0	0,34	0,37	0,39	0,42	0,24		6,7		
7		300	ПСЛ 30 / 1,2х1,0	0,41	0,44	0,47	0,51	0,31		6,9		
8		400	ПСЛ 40 / 1,2х1,0	0,53	0,57	0,61	0,68	0,43		7,0		
9	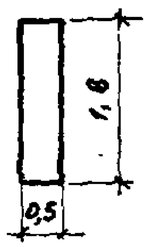	200	ПСЛ 20 / 1,8х0,5	0,22	0,16	0,18	0,28	0,14	0,04	3,4	Блоки для поперечных и продольных температурных швов, для мест примыкания взаимно-перпендикулярных пролетов при вставках 500 мм	43
10		240	ПСЛ 24 / 1,8х0,5	0,26	0,28	0,30	0,33	0,18		3,4		
11		300	ПСЛ 30 / 1,8х0,5	0,31	0,33	0,35	0,39	0,23		3,6		
12		400	ПСЛ 40 / 1,8х0,5	0,40	0,43	0,46	0,51	0,32		4,0		
13	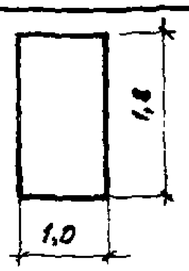	200	ПСЛ 20 / 1,8х1,0	0,43	0,46	0,50	0,53	0,29	0,07	6,6	Блоки для поперечных и продольных швов, для мест примыкания взаимно-перпендикулярных пролетов при вставках 1000 мм	
14		240	ПСЛ 24 / 1,8х1,0	0,50	0,53	0,57	0,62	0,36		6,9		
15		300	ПСЛ 30 / 1,8х1,0	0,60	0,65	0,70	0,73	0,47		7,5		
16		400	ПСЛ 40 / 1,8х1,0	0,80	0,85	0,92	1,02	0,65		7,9		

Номенклатура блоков из ячеистых бетонов и железобетона для температурных швов и технико-экономические показатели

Эскиз и номинальные размеры блока м	Толщина панели мм	Марка блока	Вес блока, т при объемном весе бетона в кг/м³ 700	800	900	1000	Объем бетона марки 35 м³	Расход стали кг	Назначение блока	N листа
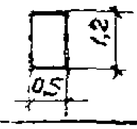	200	ПСЯ 20 / 1,2x0,5	0,10	0,11	0,13	0,14	0,12	2,9	Блоки для поперечных и продольных т.ш., для мест примыкания взаимно-перпендикулярных пролетов при вставках 500 мм	42
	240	ПСЯ 24 / 1,2x0,5	0,12	0,13	0,15	0,16	0,14	2,9		
	300	ПСЯ 30 / 1,2x0,5	—	—	0,19	0,21	0,18	3,5		
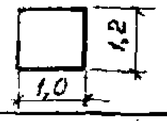	200	ПСЯ 20 / 1,2x1,0	0,20	0,23	0,25	0,28	0,24	6,7	Блоки для поперечных продольных т.ш., для мест примыкания взаимно-перпендикулярных пролетов при вставках 1000 мм	
	240	ПСЯ 24 / 1,2x1,0	0,25	0,27	0,30	0,33	0,29	6,7		
	300	ПСЯ 30 / 1,2x1,0	—	—	0,38	0,42	0,36	6,9		
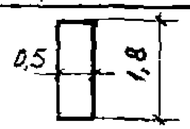	200	ПСЯ 20 / 1,8x0,5	0,15	0,17	0,19	0,21	0,18	3,4	Блоки для поперечных и продольных т.ш., для мест примыкания взаимно-перпендикулярных пролетов при вставках 500 мм	43
	240	ПСЯ 24 / 1,8x0,5	0,19	0,21	0,23	0,25	0,22	3,4		
	300	ПСЯ 30 / 1,8x0,5	—	—	0,28	0,31	0,27	3,6		
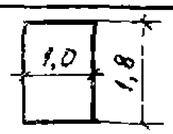	200	ПСЯ 20 / 1,8x1,0	0,31	0,34	0,38	0,42	0,36	6,6	Блоки для поперечных и продольных т.ш., для мест примыкания взаимно-перпендикулярных пролетов при вставках 1000 мм	
	240	ПСЯ 24 / 1,8x1,0	0,37	0,41	0,45	0,50	0,43	6,9		
	300	ПСЯ 30 / 1,8x1,0	—	—	0,57	0,62	0,54	7,5		

Номенклатура железобетонных блоков для температурных швов и технико-экономические показатели

Эскиз и номинальные размеры блока м	Толщина блока мм	Марка блока	Вес блока т	Объем бетона марки 200 м³	Расход стали кг	Назначение блока	N листа
	120	ПСЖ / 1,2x0,5	0,18	0,07	2,3	Блоки для поперечных и продольных т.ш., для мест примыкания взаимно-перпендикулярных пролетов при вставках 500 мм	44
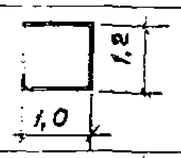		ПСЖ / 1,2x1,0	0,35	0,14	4,5	Блоки для поперечных и продольных т.ш., для мест примыкания взаимно-перпендикулярных пролетов при вставках 1000 мм	
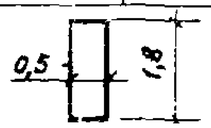		ПСЖ / 1,8x0,5	0,28	0,11	2,6	Блоки для поперечных и продольных т.ш., для мест примыкания взаимно-перпендикулярных пролетов при вставках 500 мм	
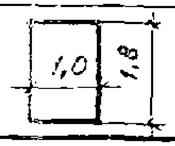		ПСЖ / 1,8x1,0	0,52	0,21	5,0	Блоки для поперечных и продольных т.ш., для мест примыкания взаимно-перпендикулярных пролетов при вставках 1000 мм	

ТД 1964 г	Панели для простенков и фронтонов, блоки для углов и температурных швов	СТ-02-31 Выпуск 7
	Номенклатура блоков из ячеистых бетонов и железобетона для температурных швов и технико-экономические показатели	Лист 41

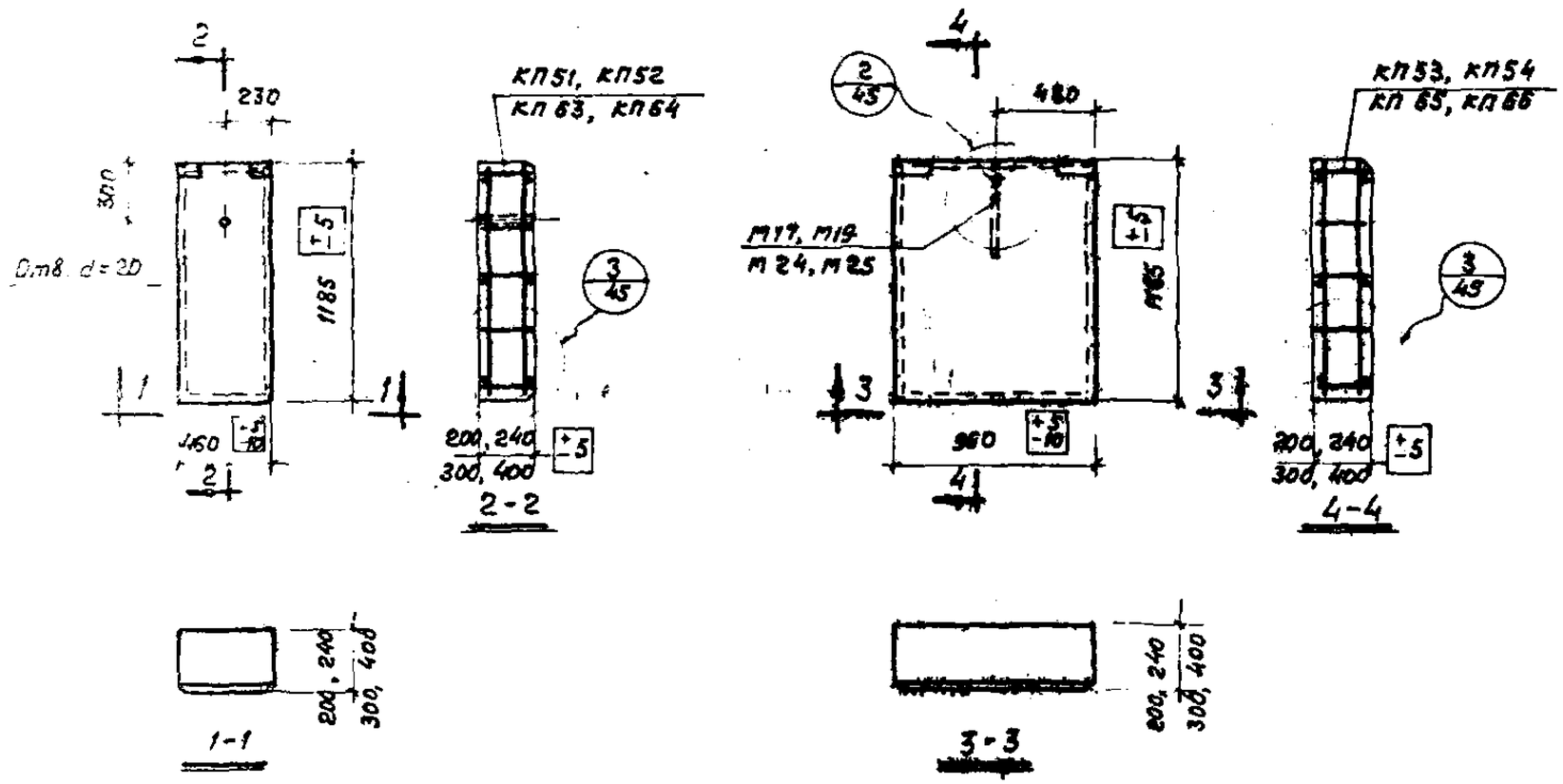

Спецификация марок пространственных каркасов на один блок

Марка блока: из легких бетонов	Марка блока: из ячеистых бетонов	Марка каркаса	Колич. шт	№ листа
ПСЛ 20 / 1,2×0,5	ПСЯ 20 / 1,2×0,5	КП51	1	46
ПСЛ 24 / 1,2×0,5	ПСЯ 24 / 1,2×0,5	КП52	1	
ПСЛ 30 / 1,2×0,5	ПСЯ 30 / 1,2×0,5	КП63	1	
ПСЛ 40 / 1,2×0,5	—	КП64	1	
ПСЛ 20 / 1,2×1,0	ПСЯ 20 / 1,2×1,0	КП53	1	
ПСЛ 24 / 1,2×1,0	ПСЯ 24 / 1,2×1,0	КП54	1	
ПСЛ 30 / 1,2×1,0	ПСЯ 30 / 1,2×1,0	КП65	1	
ПСЛ 40 / 1,2×1,0	—	КП66	1	

Спецификация марок закладных элементов на один блок

Марка блока: из легких бетонов	Марка блока: из ячеистых бетонов	Марка элемента	Колич. шт.	№ листа
ПСЛ 20 / 1,2×1,0	ПСЯ 30 / 1,2×1,0	М17	1	61
ПСЛ 24 / 1,2×1,0	ПСЯ 24 / 1,2×1,0	М19	1	
ПСЛ 30 / 1,2×1,0	ПСЯ 30 / 1,2×1,0	М24	1	62
ПСЛ 40 / 1,2×1,0	—	М25	1	

Выборка стали на один блок, кг

Марка бетона: из легких бетонов	Марка бетона: из ячеистых бетонов	Сталь по ГОСТ 5781-61 класса А-III: ф, мм 10 А-III	Итого	Класса А-I: ф, мм 10 А-I	Итого	Сталь класса В-I по ГОСТ 6727-53: ф, мм 5 В-I	4 В-I	Итого	Угловая сталь марки Ст.3 ГОСТ 8509-57: Профиль L63×6	Итого	Всего
ПСЛ 20 / 1,2×0,5	ПСЯ 20 / 1,2×0,5	0,4	0,4	—	—	0,4	0,9	1,3	1,2	1,2	2,9
ПСЛ 24 / 1,2×0,5	ПСЯ 24 / 1,2×0,5	0,4	0,4	—	—	0,4	0,9	1,3	1,2	1,2	2,9
ПСЛ 30 / 1,2×0,5	ПСЯ 30 / 1,2×0,5	0,8	0,8	—	—	0,4	1,1	1,5	1,2	1,2	3,5
ПСЛ 40 / 1,2×0,5	—	0,8	0,8	—	—	0,4	1,4	1,8	1,2	1,2	3,8
ПСЛ 20 / 1,2×1,0	ПСЯ 20 / 1,2×1,0	0,6	0,6	0,7	0,7	0,4	1,8	2,2	2,2	2,2	6,7
ПСЛ 24 / 1,2×1,0	ПСЯ 24 / 1,2×1,0	0,6	0,6	0,7	0,7	0,4	1,8	2,2	2,2	2,2	6,7
ПСЛ 30 / 1,2×1,0	ПСЯ 30 / 1,2×1,0	1,2	1,2	1,0	1,0	0,4	2,1	2,5	2,2	2,2	6,9
ПСЛ 40 / 1,2×1,0	—	1,2	1,2	1,1	1,1	0,4	2,1	2,5	2,2	2,2	7,0

Примечания:

1. В блоках из легких бетонов с наружной и внутренней стороны необходимо предусмотреть фактурные слои толщиной 20 мм из цементно-песчаного раствора марки 100.
2. Показатели расхода материалов даны в номенклатуре на листах 40 и 41.

ТД 1984 г	Панели для простенков и фронтонов, блоки для углов и температурных швов	СТ-02-31 Выпуск 7
	Опалубка и армирование блоков из легких и ячеистых бетонов размерами 1,2×0,5 и 1,2×1,0 м для температурных швов	Лист 42

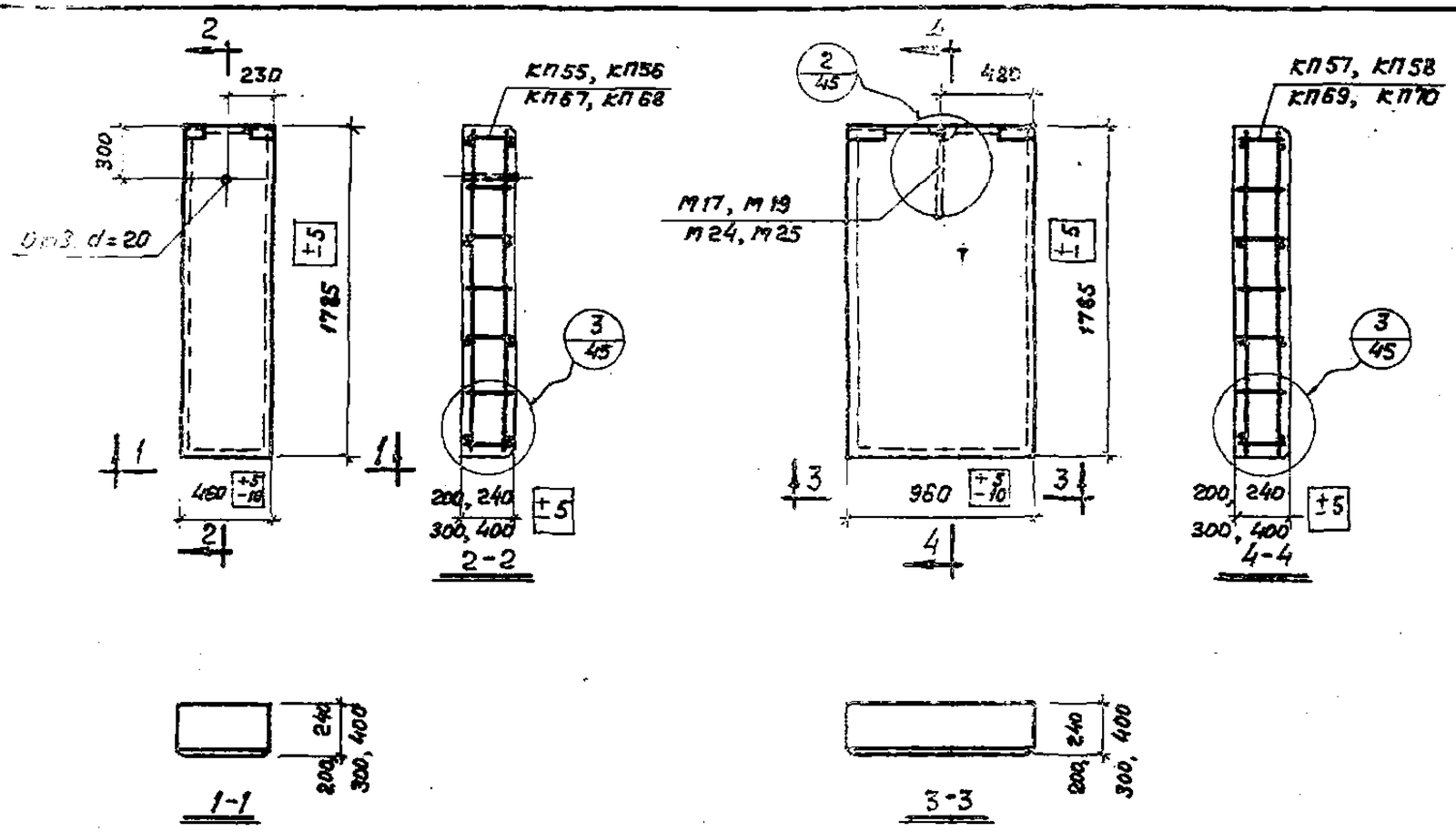

Выборка стали на один блок, кг

Марка блока		Сталь по ГОСТ 5781-61				Сталь класса В-I по ГОСТ 6727-53			Угловая сталь марки Ст.3 ГОСТ 8509-57		Всего
из легких бетонов	из ячеистых бетонов	класса А-III		класса А-I							
		Ф, мм	Итого	Ф, мм	Итого	Ф, мм		Итого	Профиль	Итого	
		10 А III		10 АI		5 ВI	4 ВI		L63x6		
ПСЛ 20 / 1,8x0,5	ПСЯ 20 / 1,8x0,5	0,4	0,4	—	—	0,4	1,4	1,8	1,2	1,2	3,4
ПСЛ 24 / 1,8x0,5	ПСЯ 24 / 1,8x0,5	0,4	0,4	—	—	0,4	1,4	1,8	1,2	1,2	3,4
ПСЛ 30 / 1,8x0,5	ПСЯ 30 / 1,8x0,5	0,8	0,8	—	—	0,4	1,2	1,6	1,2	1,2	3,6
ПСЛ 40 / 1,8x0,5	—	0,8	0,8	—	—	0,4	2,0	2,0	1,2	1,2	4,0
ПСЛ 20 / 1,8x1,0	ПСЯ 20 / 1,8x1,0	0,6	0,6	0,7	0,7	0,4	2,7	3,1	2,2	2,2	6,6
ПСЛ 24 / 1,8x1,0	ПСЯ 24 / 1,8x1,0	0,6	0,6	1,0	1,0	0,4	2,7	3,1	2,2	2,2	6,9
ПСЛ 30 / 1,8x1,0	ПСЯ 30 / 1,8x1,0	1,2	1,2	1,0	1,0	0,4	2,7	3,1	2,2	2,2	7,5
ПСЛ 40 / 1,8x1,0	—	1,2	1,2	1,1	1,1	0,4	3,0	3,4	2,2	2,2	7,9

Спецификация марок пространственных каркасов на один блок

Марка блока		Марка каркаса	Колич. шт.	N листа
из легких бетонов	из ячеистых бетонов			
ПСЛ 20 / 1,8x0,5	ПСЯ 20 / 1,8x0,5	КП55	1	46
ПСЛ 24 / 1,8x0,5	ПСЯ 24 / 1,8x0,5	КП56	1	
ПСЛ 30 / 1,8x0,5	ПСЛ 30 / 1,8x0,5	КП67	1	
ПСЛ 40 / 1,8x0,5	—	КП68	1	
ПСЛ 20 / 1,8x1,0	ПСЯ 20 / 1,8x1,0	КП57	1	
ПСЛ 24 / 1,8x1,0	ПСЯ 24 / 1,8x1,0	КП58	1	
ПСЛ 30 / 1,8x1,0	ПСЯ 30 / 1,8x1,0	КП69	1	
ПСЛ 40 / 1,8x1,0	—	КП70	1	

Спецификация марок закладных элементов на один блок

Марка блока		Марка элемента	Колич. шт.	N листа
из легких бетонов	из ячеистых бетонов			
ПСЛ 20 / 1,8x1,0	ПСЯ 20 / 1,8x1,0	М17	1	61
ПСЛ 24 / 1,8x1,0	ПСЯ 24 / 1,8x1,0	М19	1	
ПСЛ 30 / 1,8x1,0	ПСЯ 30 / 1,8x1,0	М24	1	62
ПСЛ 40 / 1,8x1,0	—	М25	1	

Примечания:

1. В блоках из легких бетонов с наружной и внутренней стороны необходимо предусмотреть фактурные слои толщиной 20 мм из цементно-песчаного раствора марки 100.
2. Показатели расхода материалов даны в номенклатуре на листах 40 и 41.

1964 г	Панели для простенков и фронтонов, блоки для углов и температурных швов	СТ-02-31 Выпуск 7
	Опалубка и армирование блоков из легких и ячеистых бетонов, размерами 1,8x0,5 и 1,8x1,0 м, для температурных швов	лист 43

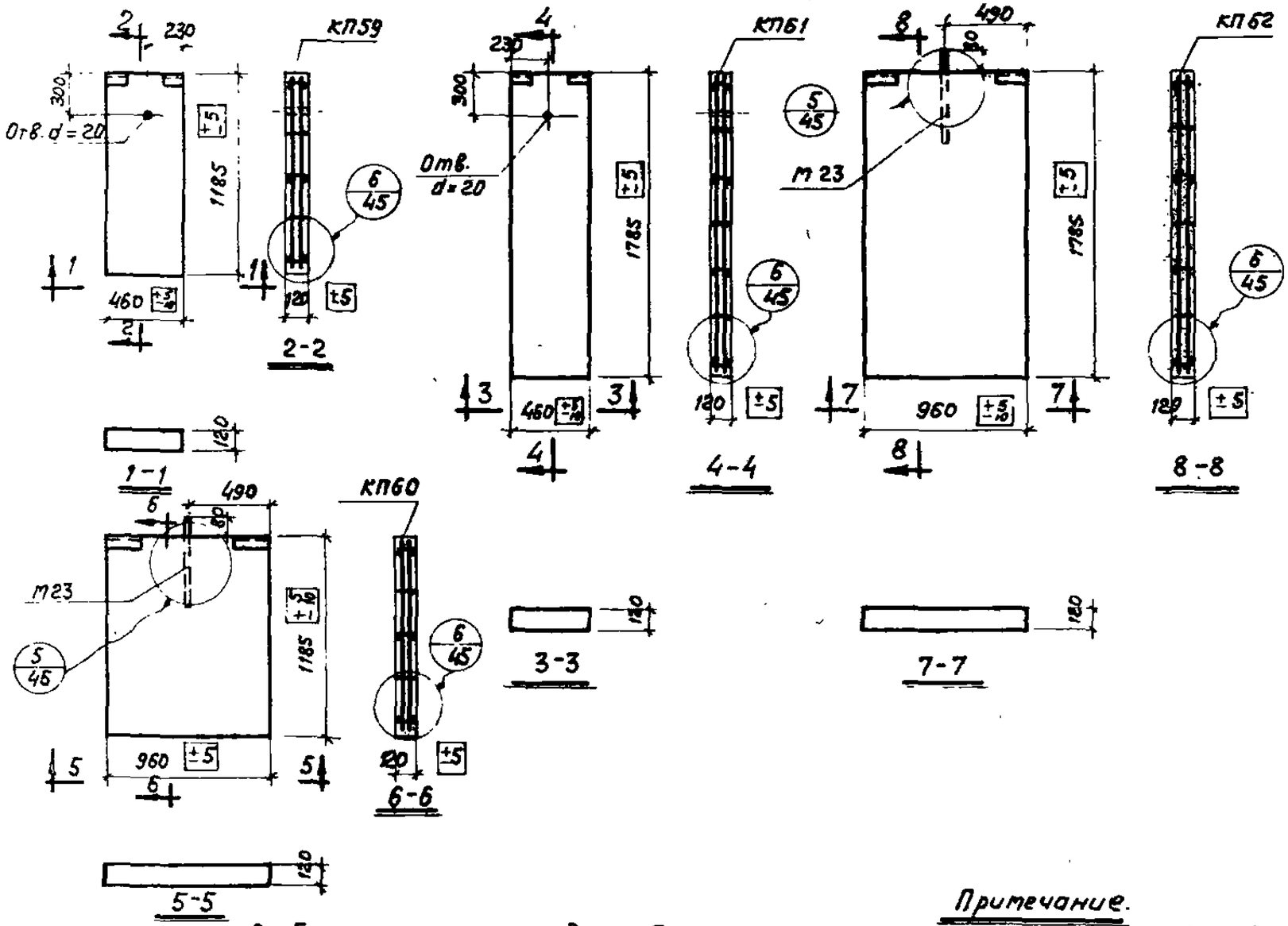

50

Спецификация марок пространственных каркасов на один блок

Марка блока	Марка каркаса	Колич. шт.	№ листа
ПСЖ 1,2×0,5	КП59	1	46
ПСЖ 1,2×1,0	КП60	1	
ПСЖ 1,8×0,5	КП61	1	
ПСЖ 1,8×1,0	КП62	1	

Спецификация марок закладных элементов на один блок

Марка блока	Марка элемента	Колич. шт.	№ листа
ПСЖ 1,2×1,0 ПСЖ 1,8×1,0	М23	1	62

Выборка стали на один блок, кг

Марка блока	Сталь по ГОСТ 5781-61 класса А-III		Сталь по ГОСТ 5781-61 класса А-I		Сталь класса В-I по ГОСТ 6727-53		Угловая сталь марки Ст.3 ГОСТ 8509-57		Всего
	ф, мм 8 А III	Итого	ф, мм 10 А I	Итого	ф, мм 4 В I	Итого	Прафр. L63×6	Итого	
ПСЖ 1,2×0,5	0,2	0,2	—	—	0,9	0,9	1,2	1,2	2,3
ПСЖ 1,2×1,0	0,2	0,2	0,6	0,6	1,5	1,5	2,2	2,2	4,5
ПСЖ 1,8×0,5	0,2	0,2	—	—	1,2	1,2	1,2	1,2	2,6
ПСЖ 1,8×1,0	0,2	0,2	0,6	0,6	2,0	2,0	2,2	2,2	5,0

Примечание.

Номенклатура блоков и показатели расхода материалов даны на листе 41

ТД 1964 г	Панели для простенков и фронтонов, блоки для углов и температурных швов	СТ-02-31 Выпуск 7
	Опалубка и армирование железобетонных блоков размерами 1,2×0,5; 1,2×1,0; 1,8×0,5 и 1,8×1,0 м для температурных швов	Лист 44

57

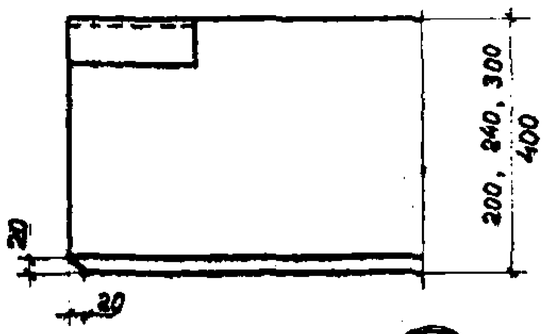

1

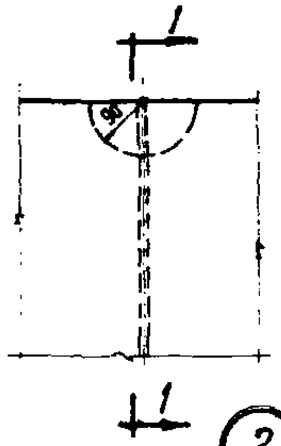

2

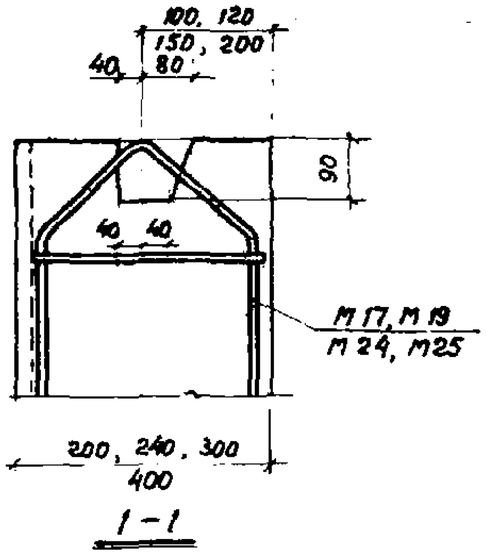

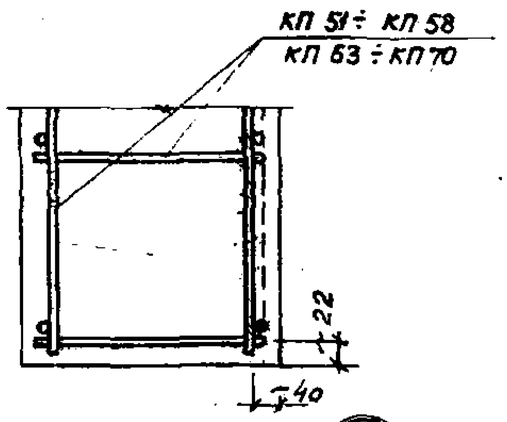

3

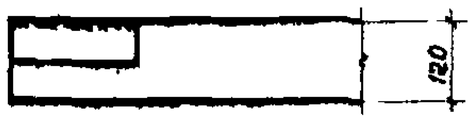

4

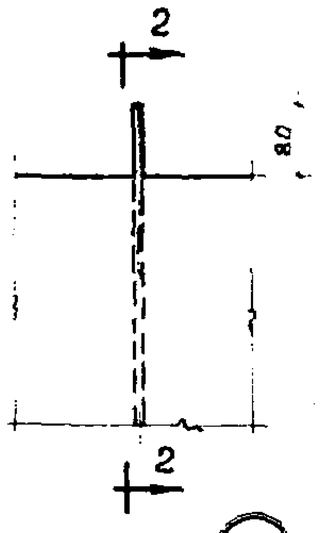

5

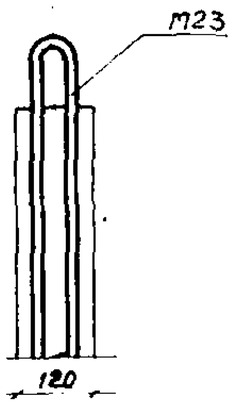

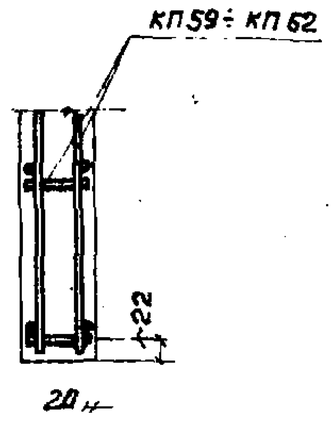

6

ТД 1964 г	Панели для простенков и фронтонов, блоки для углов и температурных швов	СТ-02-31 Выпуск 7
	Опалубка и армирование блоков для температурных швов. Детали 1-6	Лист 45

52

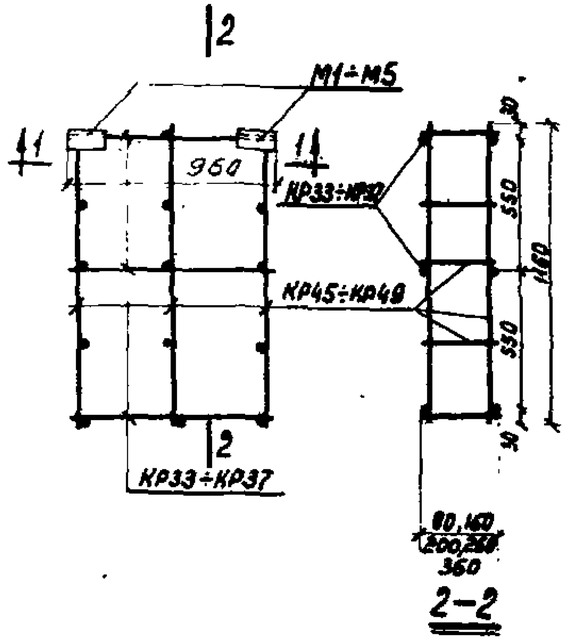

КП53, КП54, КП60,
КП65, КП66

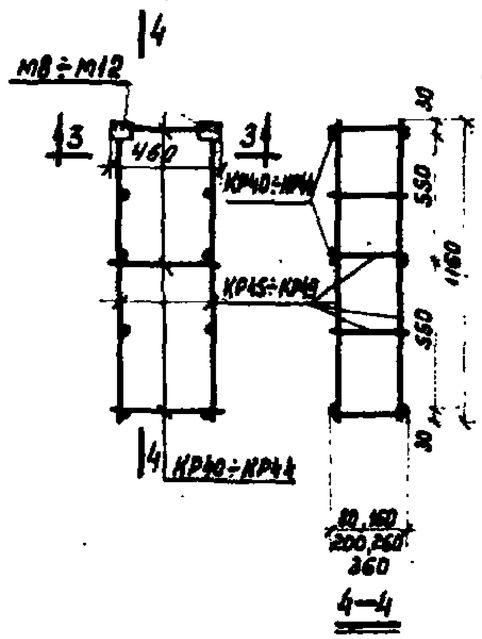

КП51, КП52, КП59
КП63, КП64

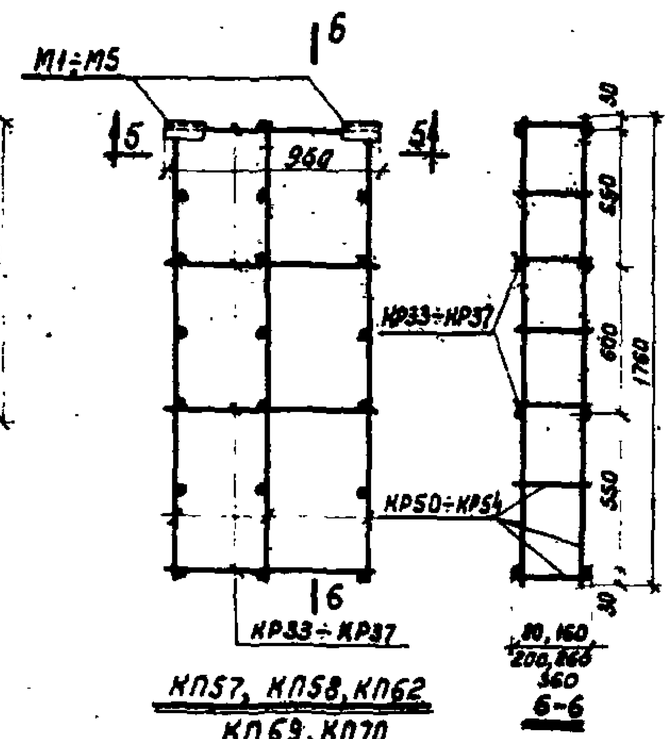

КП57, КП58, КП62
КП69, КП70

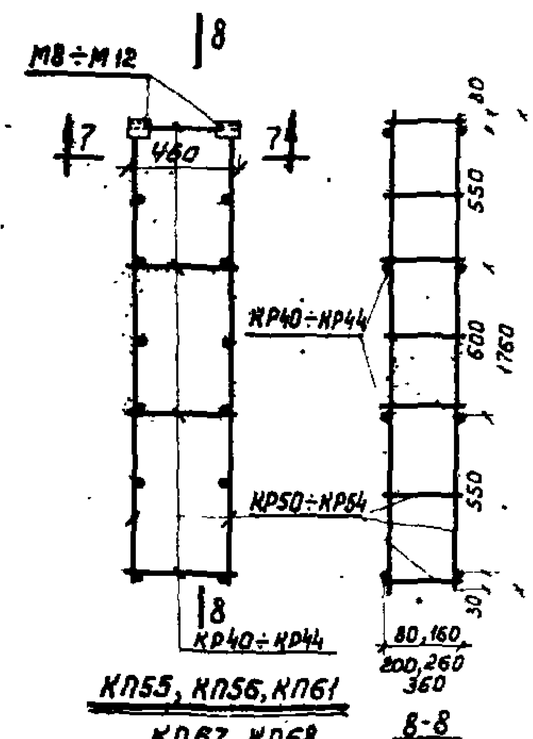

КП55, КП56, КП61
КП67, КП68

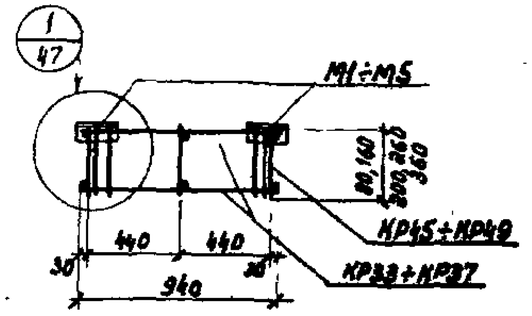

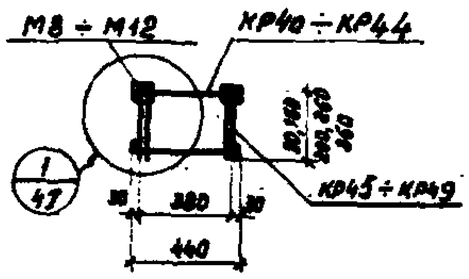

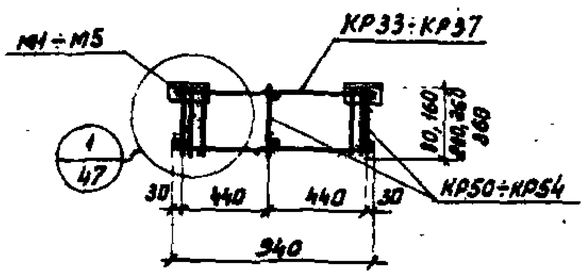

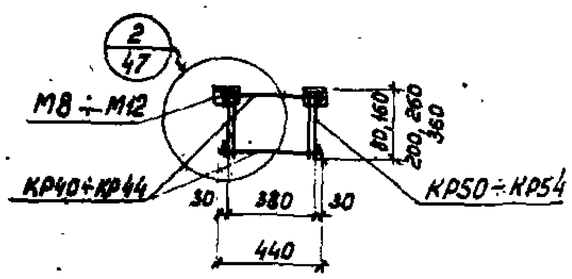

Примечание.
Спецификация пространственных каркасов КП51–КП70 дана на листе 48.

ТД 1964 г	Панели для простенков и фронтонов, блоки для узлов и температурных швов	СТ-02-31 Выпуск 7
	Пространственные каркасы КП51÷КП70	Лист 46

53

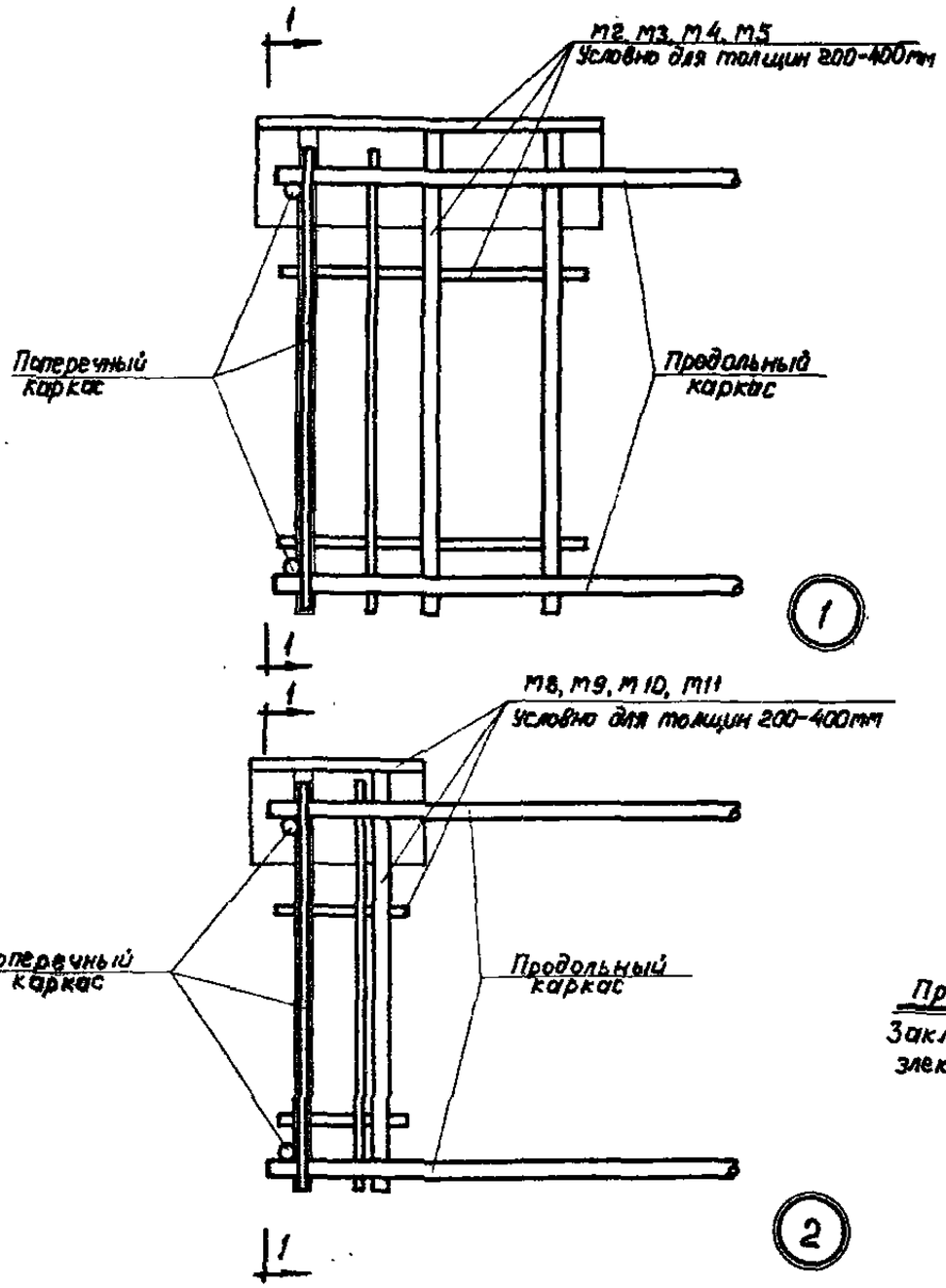

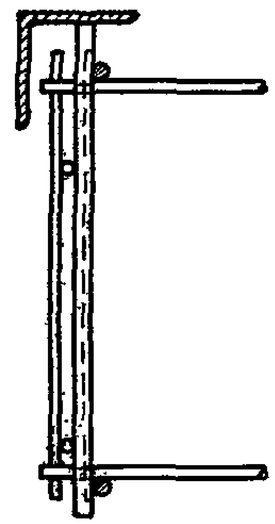

1-1

Примечание.

Закладные элементы М2-М5, М8-М11 приварить точечной электросваркой к продольному каркасу.

Шифр
СТ-02-31 Вып. 7
Марка-Лист
47
Инв. №

Рук. сект. стан		Добромыслов	
Гл. инж. пр.		Солюс	
Гл. арх. пр.		Барко	
Инженер		Иванова	
Дата выпуска:		октябрь 1964г.	

Рудаков

Проверил

ТА 1964г	Панели для простенков и фронтонов, блоки для углов и температурных швов	СТ-02-31 Выпуск 7
	Армирование блоков для температурных швов узлы 1 и 2	Лист 47

Спецификация марок арматурных изделий и закладных элементов на один пространственный каркас

Марка пространственного каркаса	Марка изделия или N поз.	Колич. шт.	№ листа
КП51	КР41	3	54
	КР46	2	55
	М8	2	60
КП52	КР42	3	54
	КР47	2	55
	М9	2	60
КП53	КР34	3	53
	КР46	3	55
	М2	2	60
КП54	КР35	3	53
	КР47	3	55
	М3	2	60
КП55	КР41	4	54
	КР51	2	55
	М8	2	60
КП56	КР42	4	54
	КР52	2	56
	М9	2	60
КП57	КР34	4	53
	КР51	3	55
	М2	2	60

Марка пространственного каркаса	Марка изделия или N поз.	Колич шт.	№ листа
КП58	КР35	4	53
	КР52	3	55
	М3	2	60
КП59	КР40	3	54
	КР45	2	55
	М12	2	60
КП60	КР33	3	53
	КР45	3	55
	М1	2	60
КП61	КР40	4	54
	КР50	2	55
	М12	2	60
КП62	КР33	4	53
	КР50	3	55
	М1	2	60
КП63	КР43	3	54
	КР48	2	55
	М10	2	60
КП64	КР44	3	54
	КР49	2	55
	М11	2	60

Марка пространственного каркаса	Марка изделия или N поз.	Колич. шт.	№ листа
КП65	КР36	3	54
	КР48	3	55
	М4	2	60
КП66	КР37	3	54
	КР48	3	55
	М5	2	60
КП67	КР43	4	54
	КР53	2	56
	М10	2	60
КП68	КР44	4	54
	КР54	2	56
	М11	2	60
КП69	КР36	4	54
	КР53	3	56
	М4	2	60
КП70	КР37	4	54
	КР54	3	56
	М5	2	60

Шифр СТ-02-31 Вып. 7 Лист 48

Инв. №

Проверил

Добротинский

Гл. инж. пр. Салис

Гл. арх. пр. Барко

Ст. инженер Рыбаков

Нач. сектора стен

Дата выпуска: октябрь 1964 г.

ТА 1964 г	Панели для простенков и фронтонов, блоки для углов и температурных швов	СТ-02-31 Выпуск 7
	Спецификация марок арматурных изделий и закладных элементов на один пространственный каркас	Лист 48

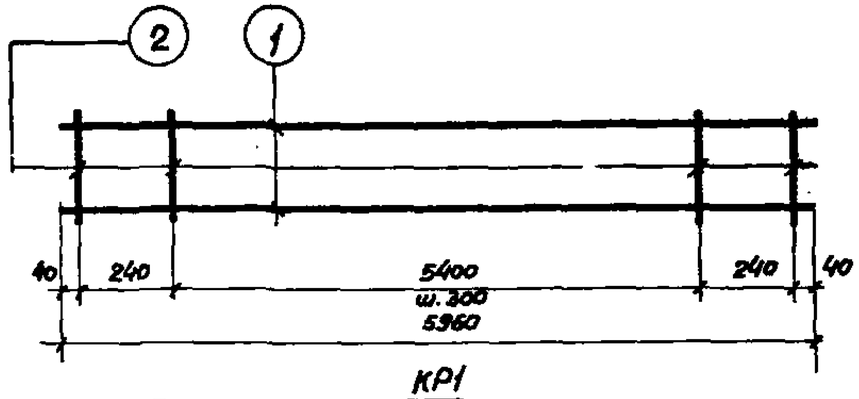

КР1

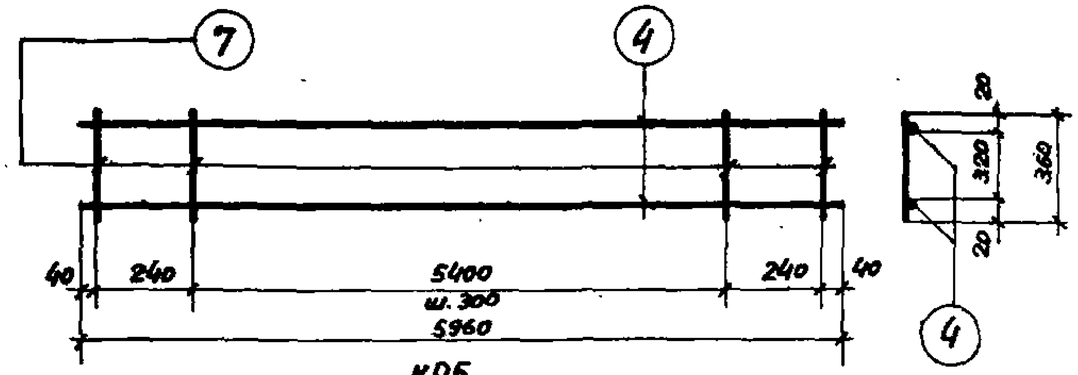

КР5

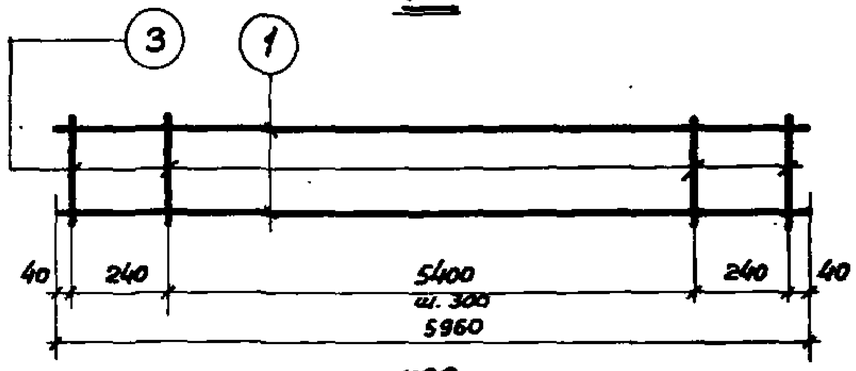

КР2

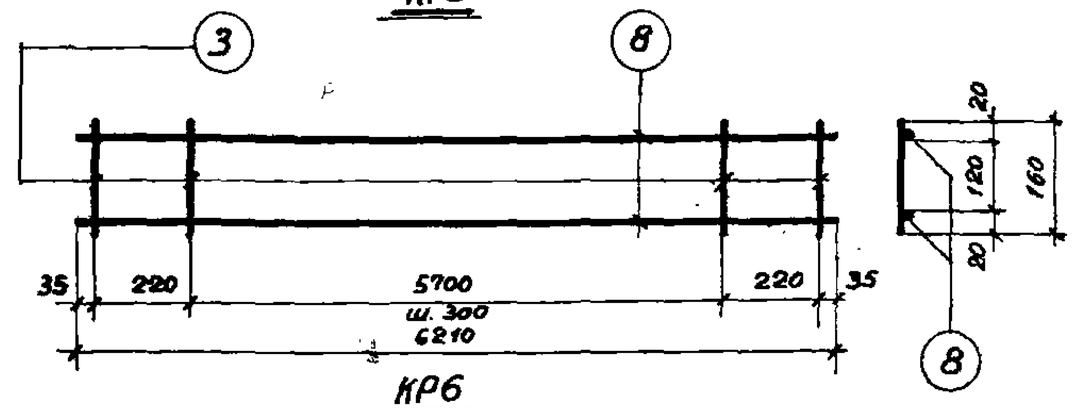

КР6

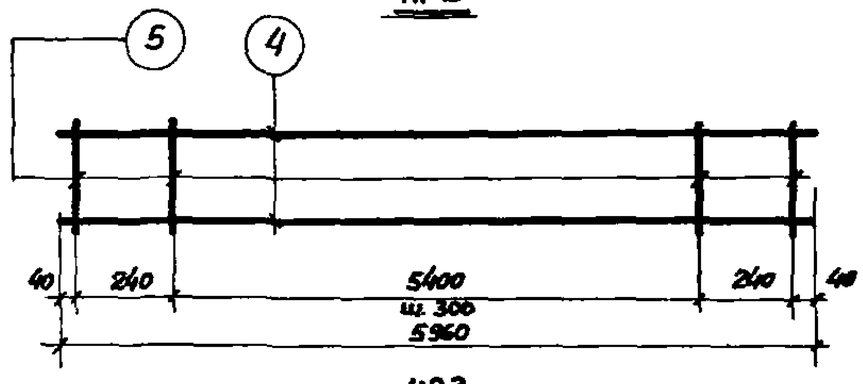

КР3

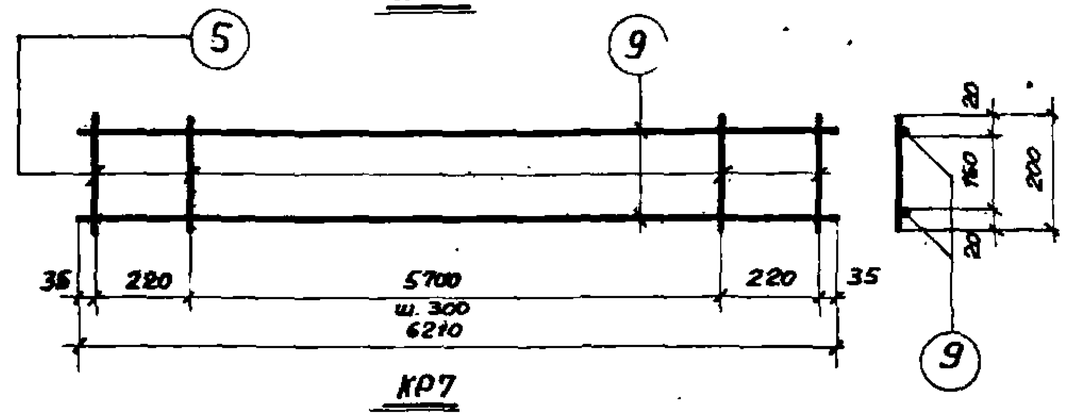

КР7

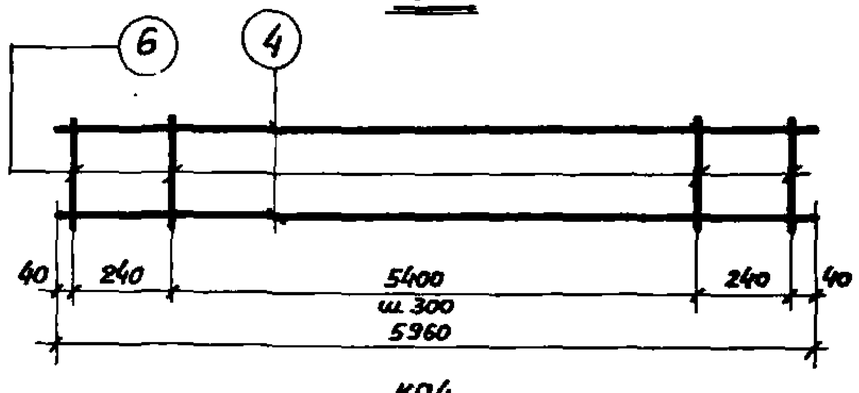

КР4

Примечания см. лист 59.

ТА 1964 г	Панели для простенков и фронтонов, блоки для углов и температурных швов	СТ-02-31 Выпуск 7
	Плоские каркасы КР1÷КР7	Лист 49

Шифр	СТ-02-31 Вып. 7		
Марка-лист	49		
Инв. №			
Рук. семинара		Добронысцев	
Гл. инж. пр.		Солнос	
Гл. арх. пр.		Барко	
Ст. инженер		Рудаков	
Дата выпуска:		октябрь	1964 г.
Проверил			
Иванова			

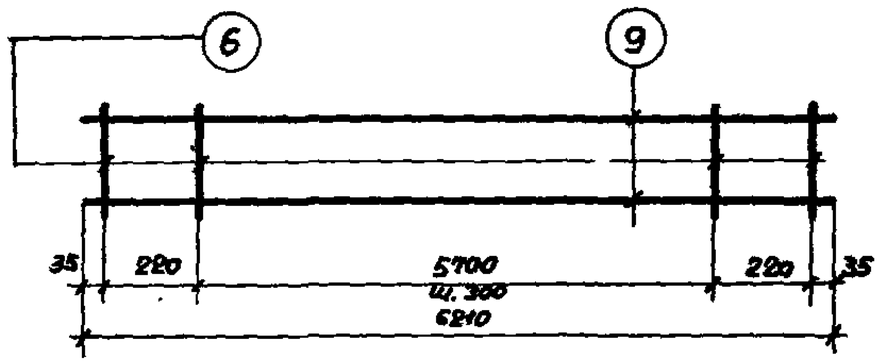

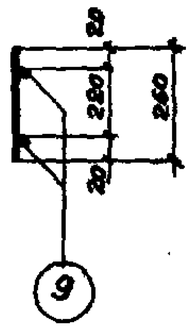

Кр 8

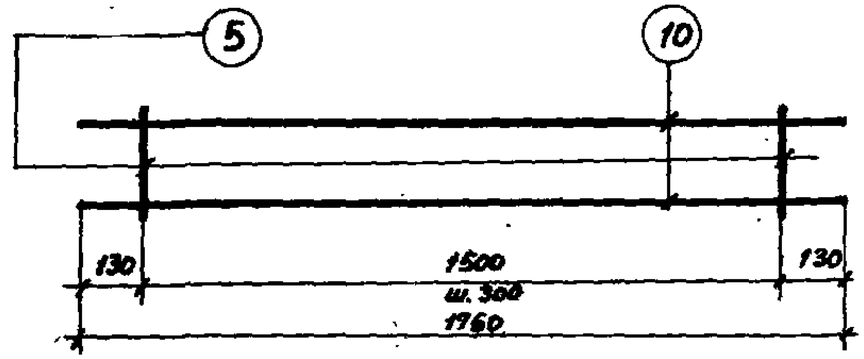

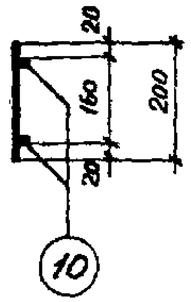

Кр 12

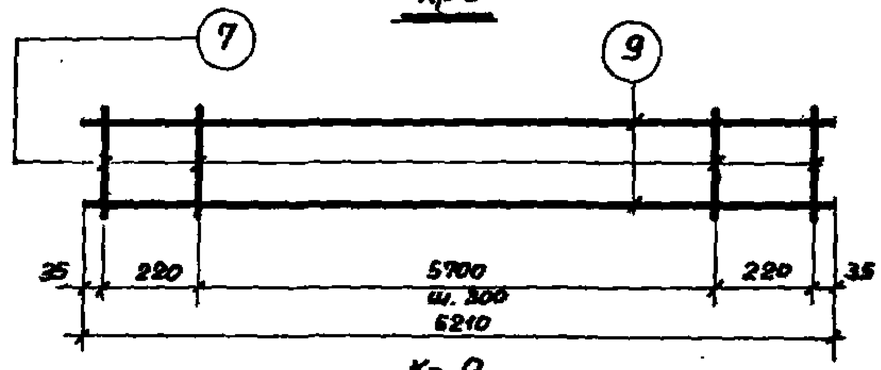

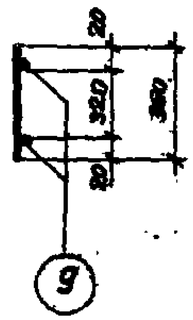

Кр 9

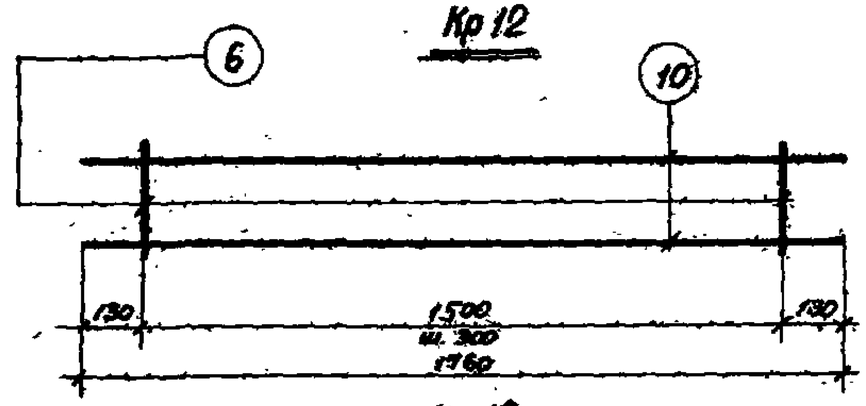

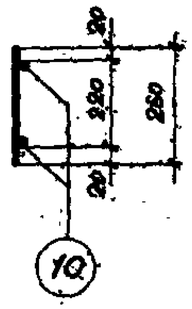

Кр 13

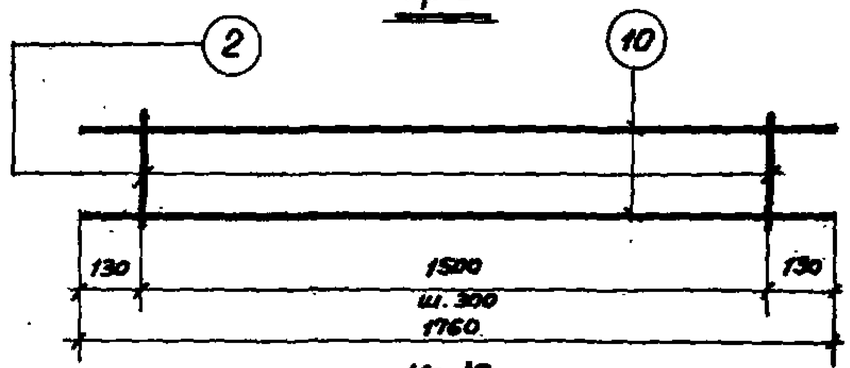

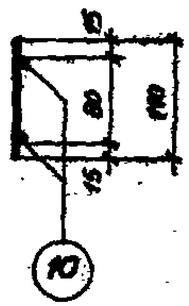

Кр 10

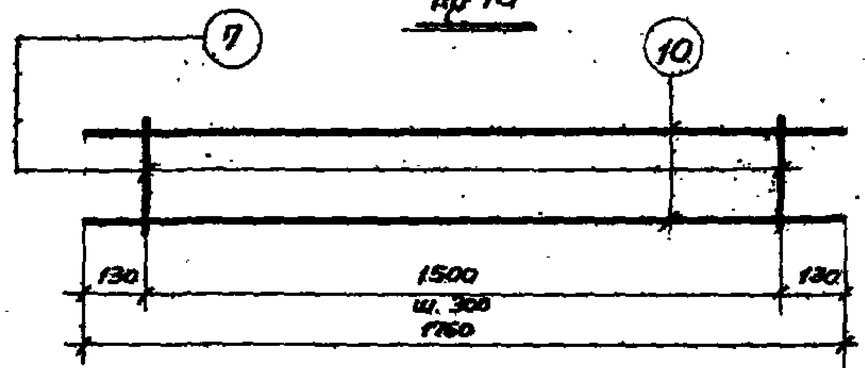

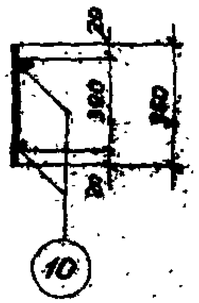

Кр 14

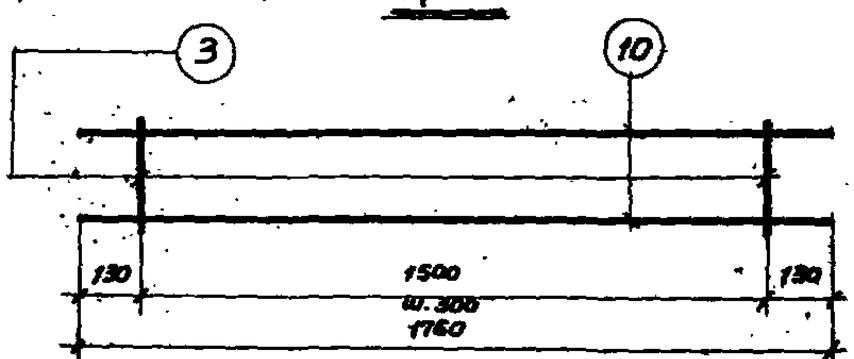

Кр 11

Примечания даны на листе 59.

ТА 1964 г	Панели для парапетов и фронтонов, Блоки для углов и температурных швов	СТ-02-31 Выпуск 7
	Плоские каркасы Кр 8 ÷ Кр 14	Лист 50

Гл. инж. пр. | Гл. арх. пр. | Ст. инженер | Дата выпуска: октябрь 1964 г.

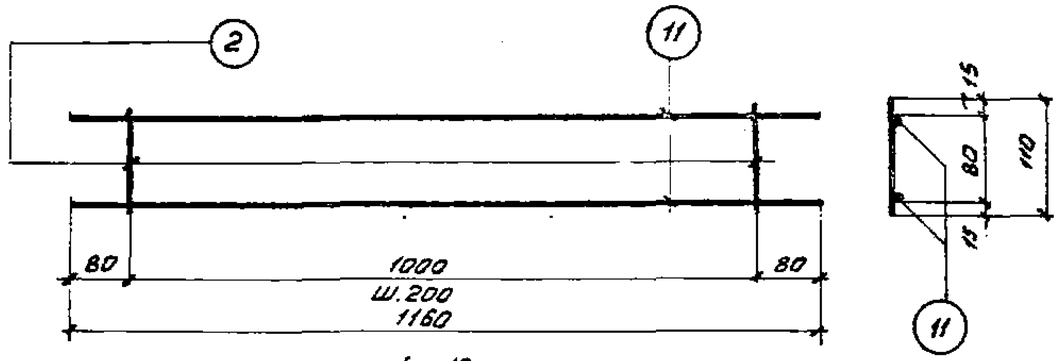

кр 15

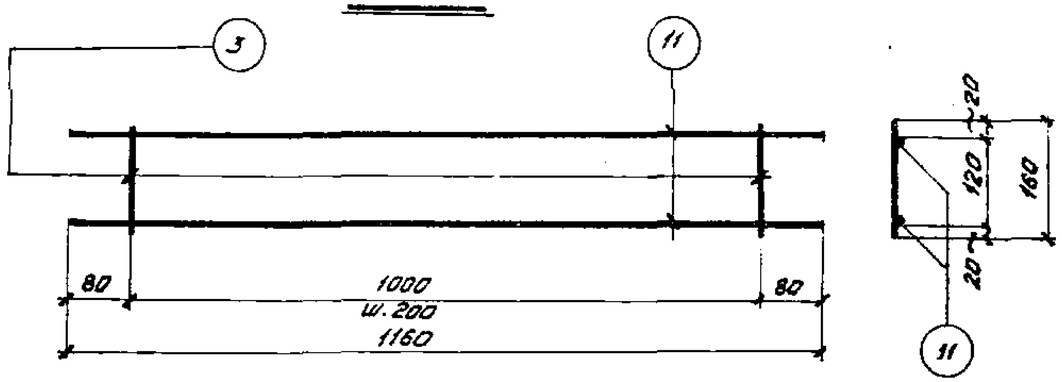

кр 16

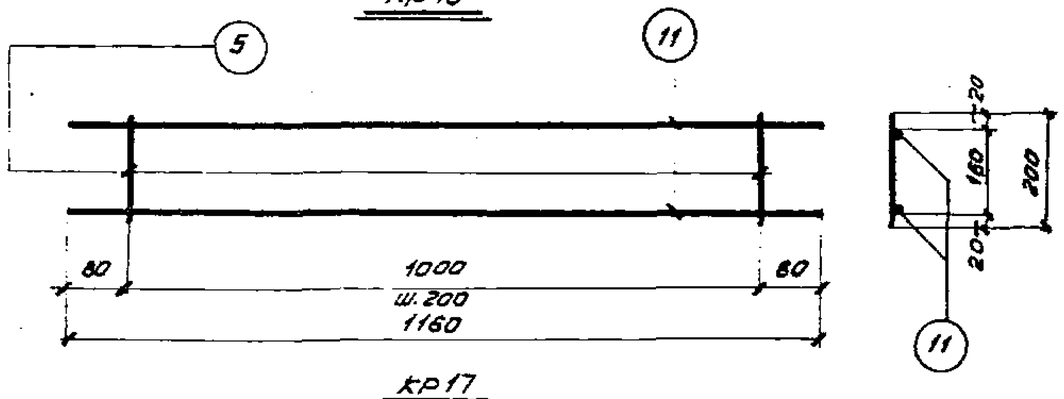

кр 17

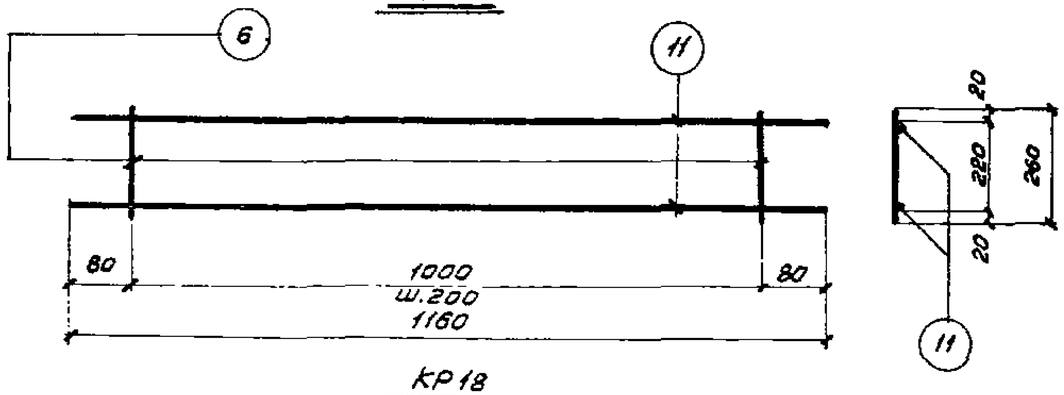

кр 18

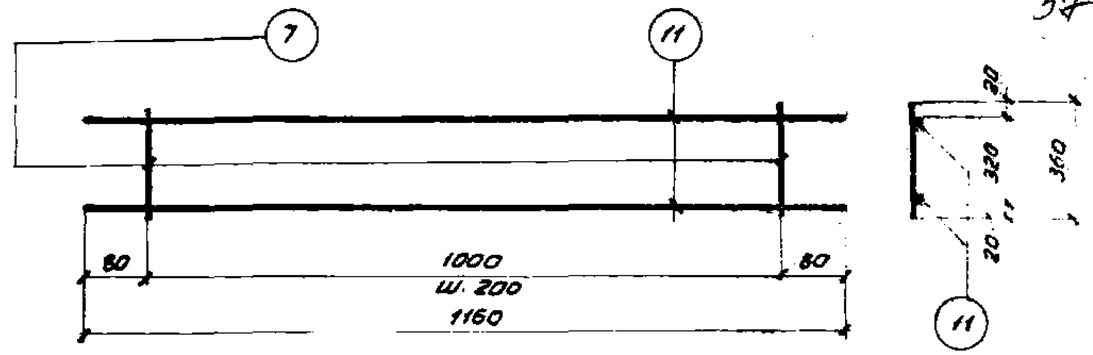

кр 19

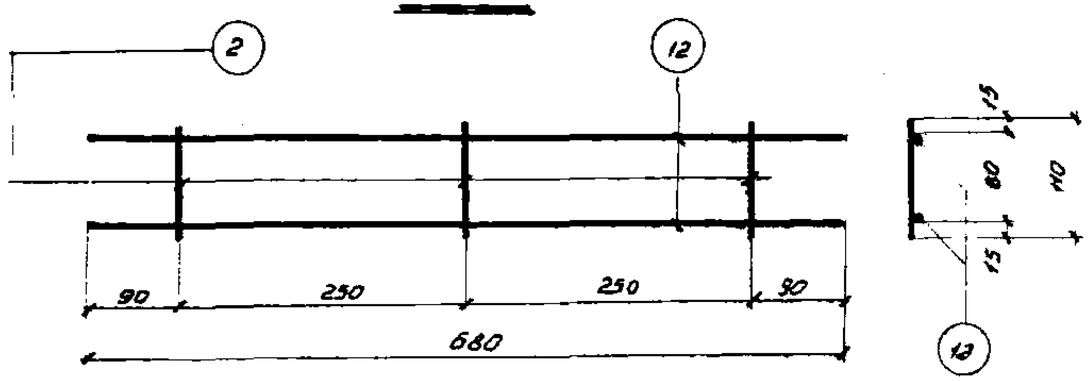

кр20

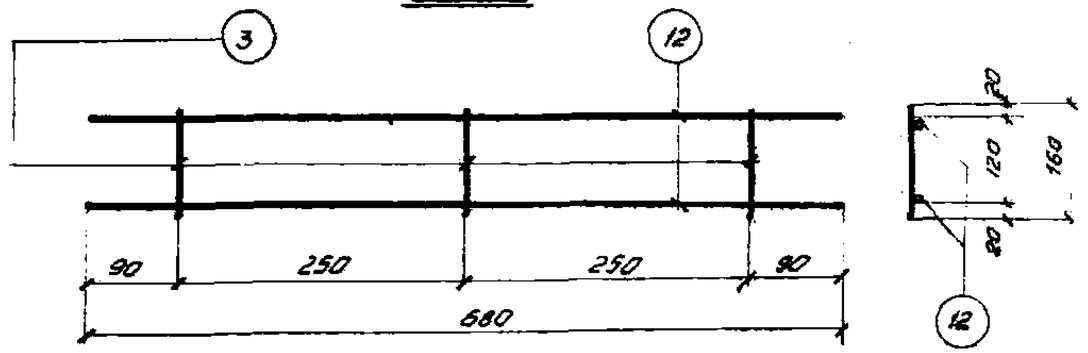

кр 21

Примечания даны на листе 59.

ТД 1984 г.	Панели для простенков и фронтонов. Блоки для углов и температурных швов		СТ-02-31 Выпуск 7
	Плоские каркасы кр 15 ÷ кр 21	Лист	51

Шифр СТ-02-31 Вып. 7 Блок-лист 51 Инв. №

Гл. инж. пр. Шпис
Гл. арх. пр. Барко
Ст. инженер Рубаков
Дата выпуска: октябрь 1984г.
проверил

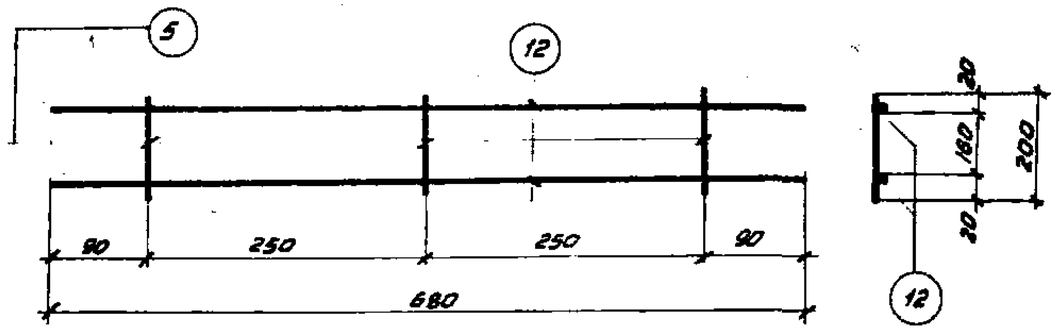

кр22

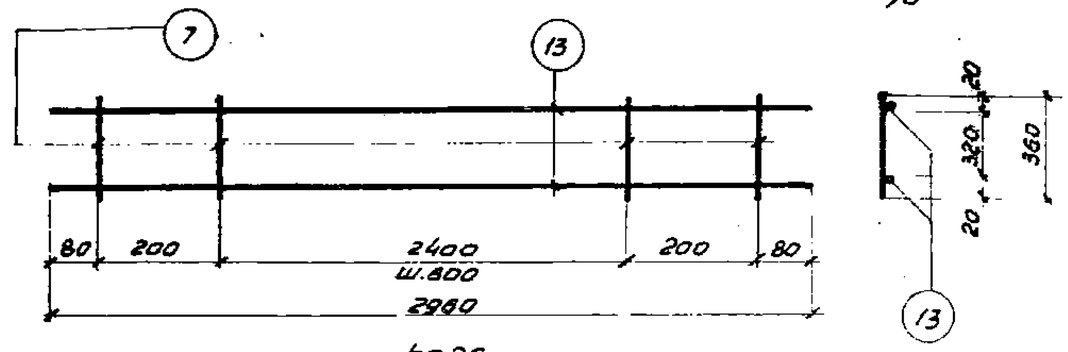

кр26

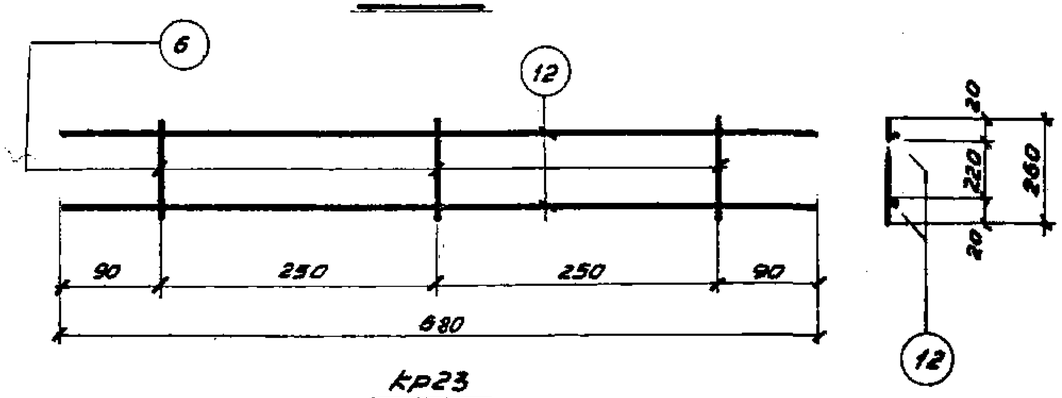

кр23

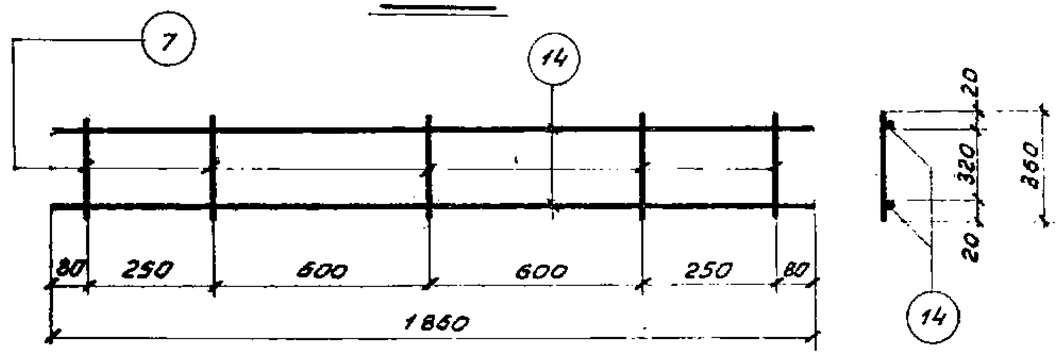

кр27

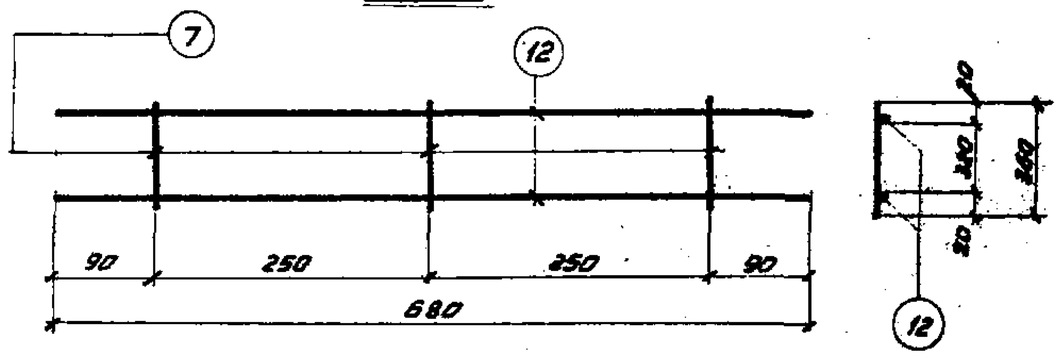

кр24

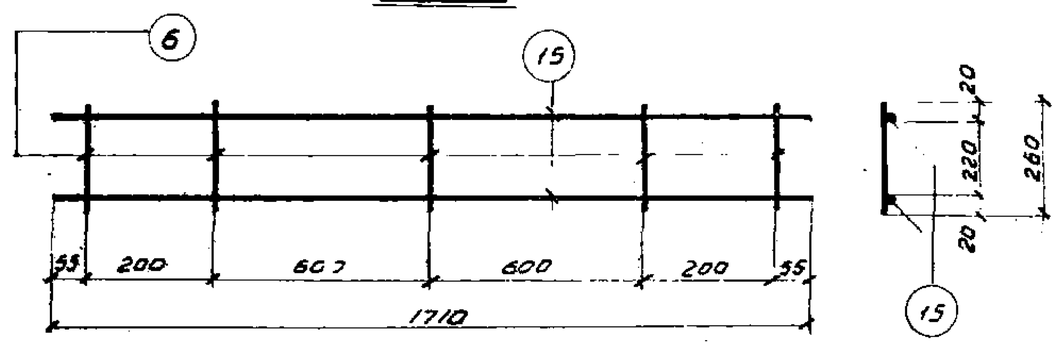

кр28

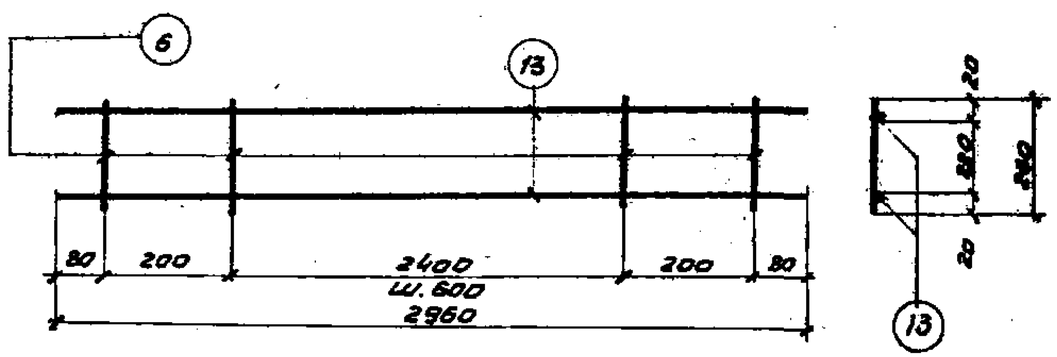

кр25

Примечания даны на листе 59.

ТД 1964г	Панели для простенков и фронтонов, блоки для углов и температурных швов	ст-02-31 Выпуск 7	
	Плоские каркасы КР 22÷КР 28	Лист	52

Гл. инж. пр.	Солнс	
Гл. арх. пр.	Вдако	
Ст. инженер	Рудаков	
Дата выпуска: октябрь 1964г.		

Шифр ст-02-31 Вып. 7

Марка-лист 52

Инв. №

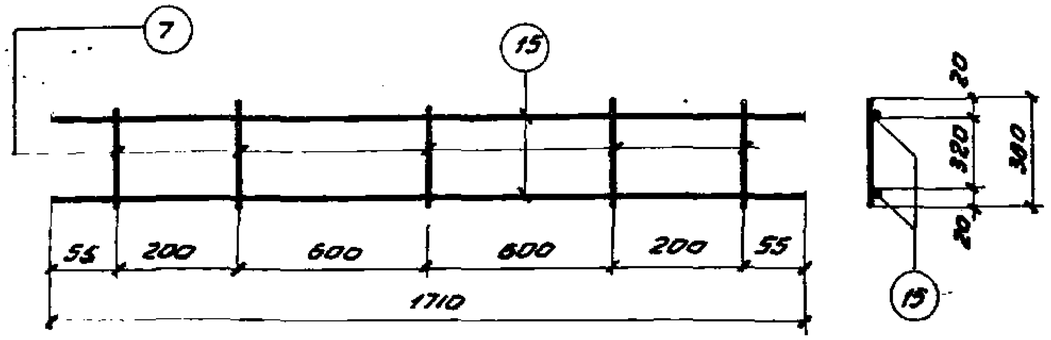

кр 29

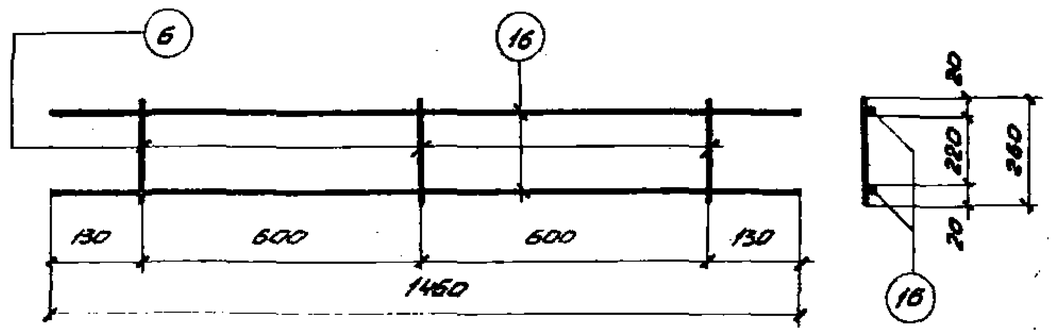

кр 30

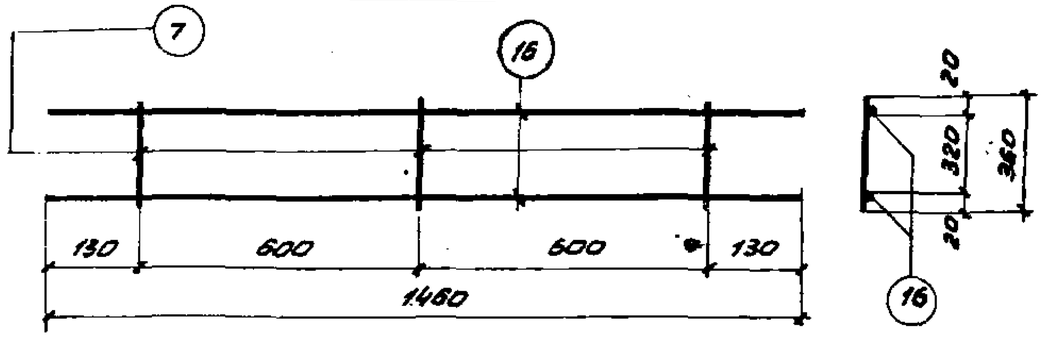

кр 31

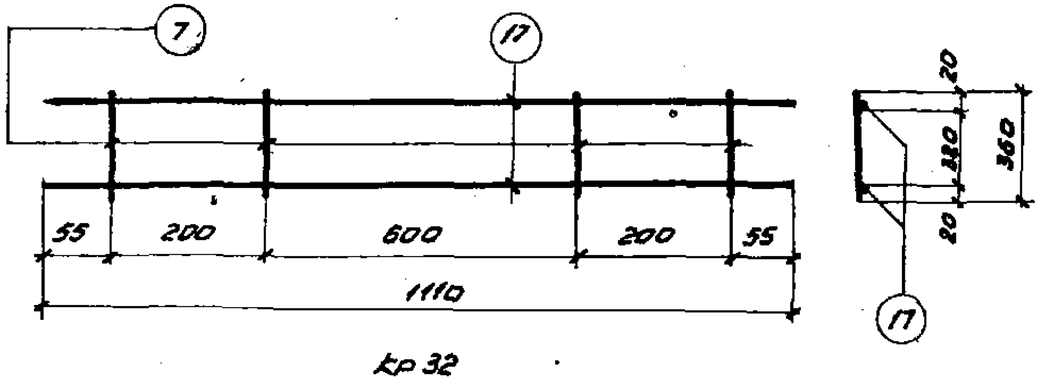

кр 32

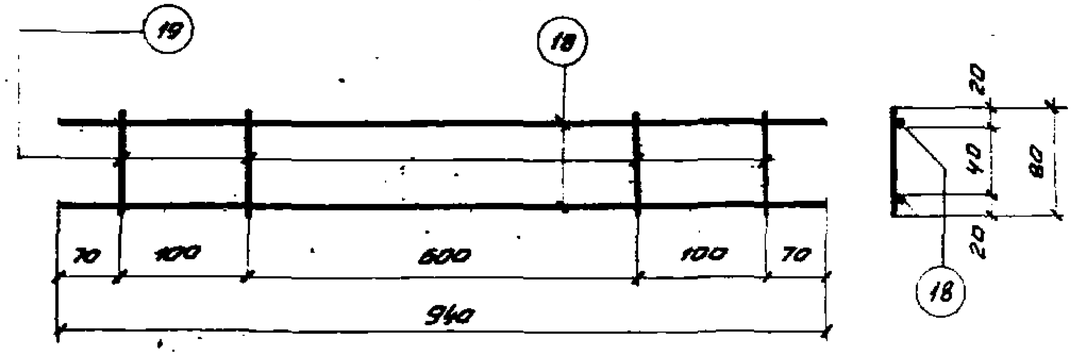

кр 33

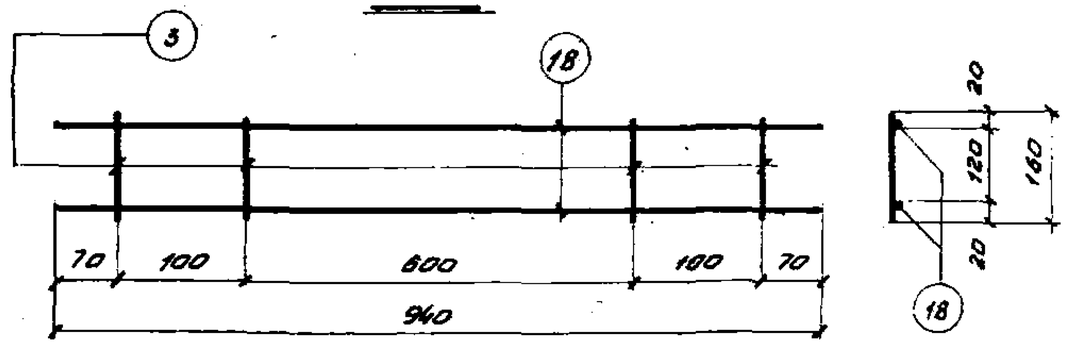

кр 34

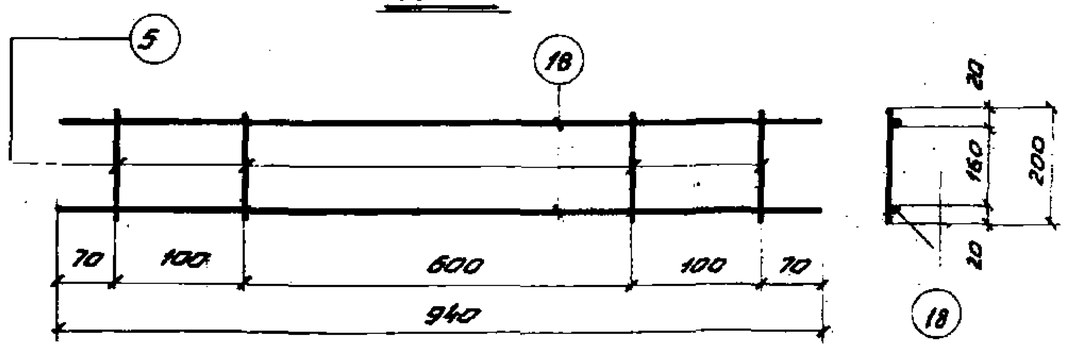

кр 35

Примечания даны на листе 59.

ТА 1964г	Панели для простенков и фронтонов. Блоки для углов и температурных швов	СТ-02-31 Выпуск	
	Плоские каркасы кр 29 ÷ кр 35	Лист	53

Шифр СТ-02-31 Вып. 7

Марка: ПИСТ 53

Инв. №

Инв. № подл. | Подпись и дата | Взам. инв. №

Рук. сектора | Подпись | Добровольский
Гл. инж. пр. | Подпись | Данос
Гл. арх. пр. | Подпись | Барко
Ст. инженер | Подпись | Рыбаков
Дата выпуска: октябрь 1964 г.

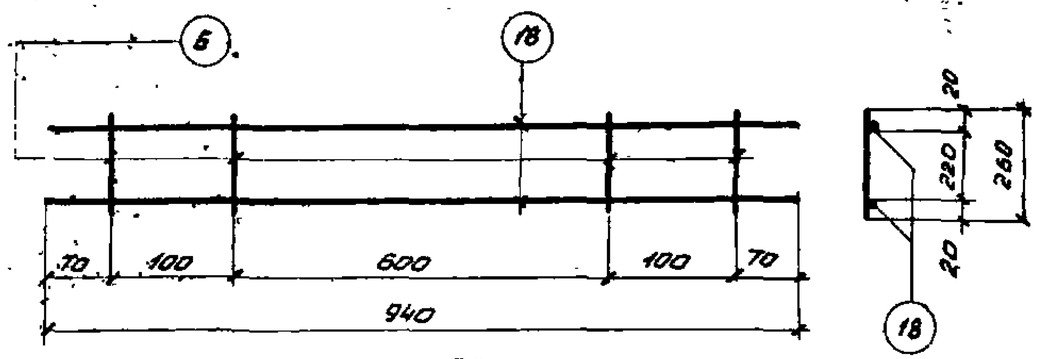

кр36

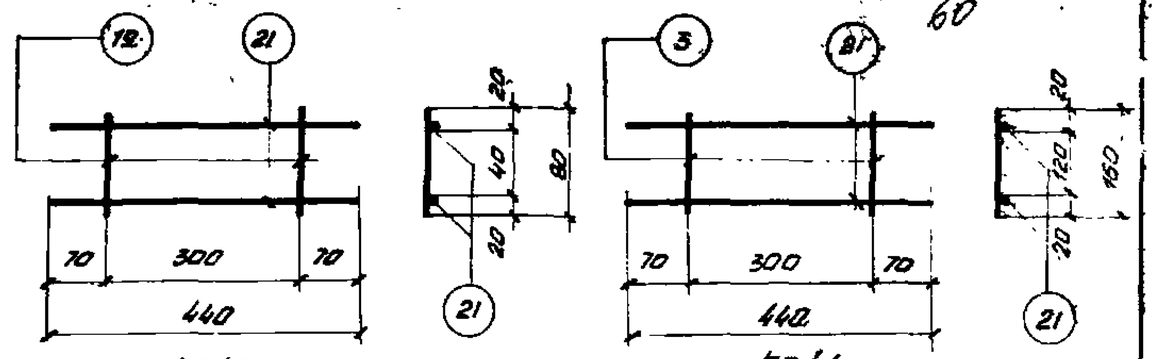

кр40 кр41

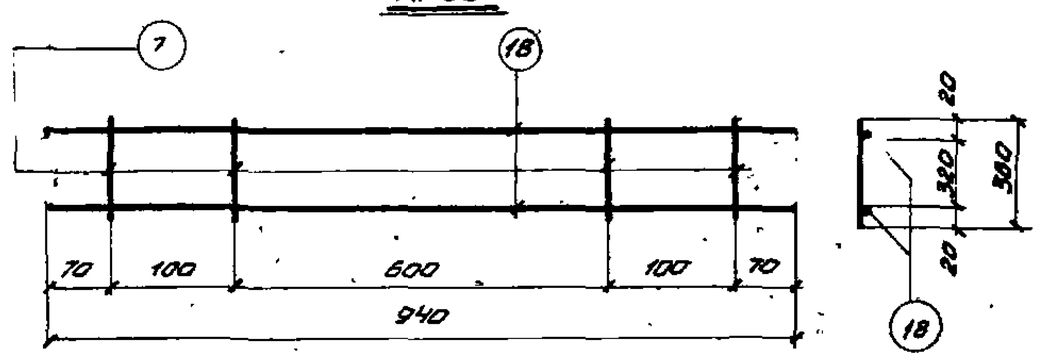

кр[illegible]

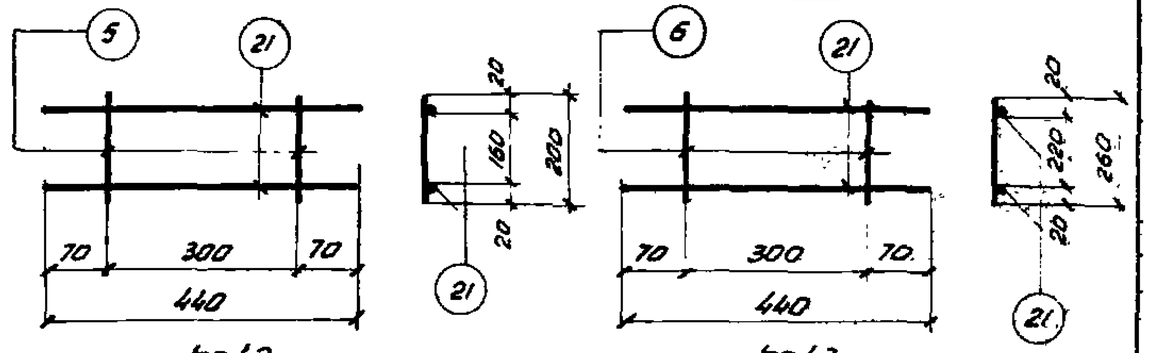

кр42 кр43

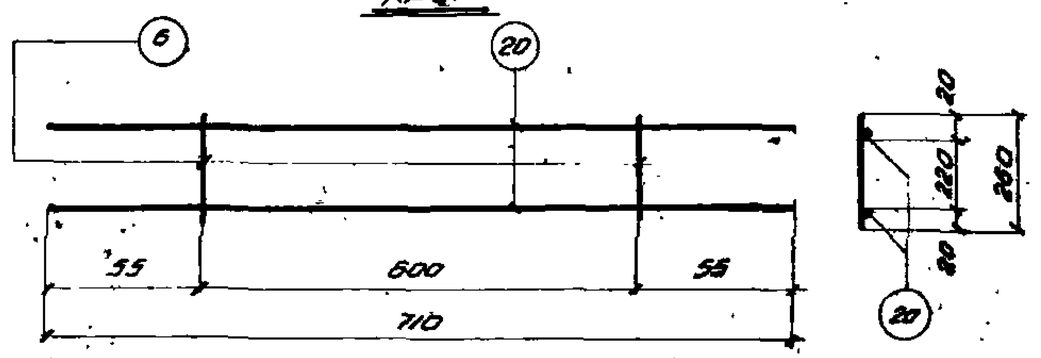

кр38

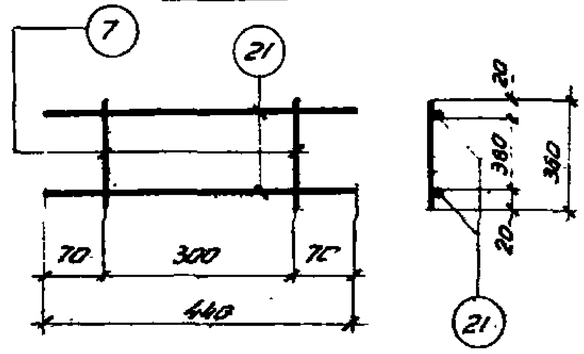

кр44

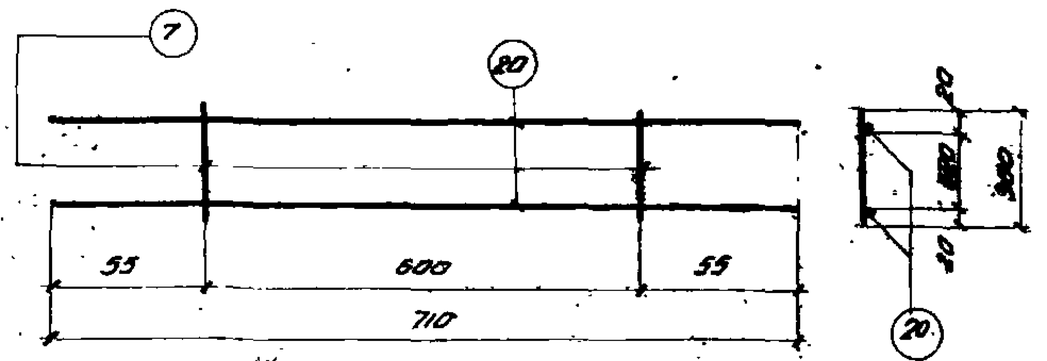

кр39

Примечания даны на листе 59.

ТД 1964г.	Панели для простенков и фронтонов, блоки для углов и температурных швов.	СТ-02-31 Выпуск 7
	Плоские каркасы кр 36 ÷ кр44.	Лист 54

Ст. инженер Рудаков

Дата выпуска: октябрь 1964г.

7873 60

61

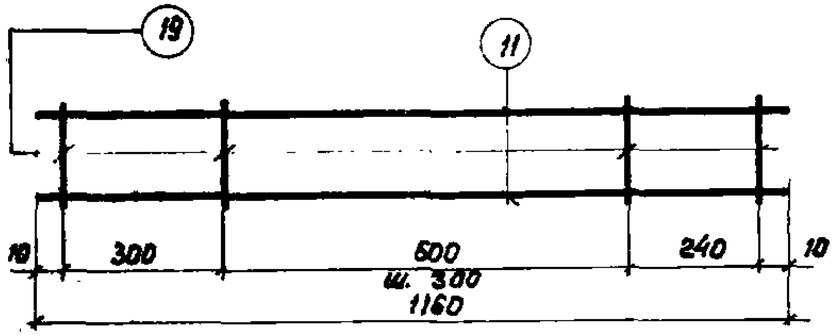

Кр 45

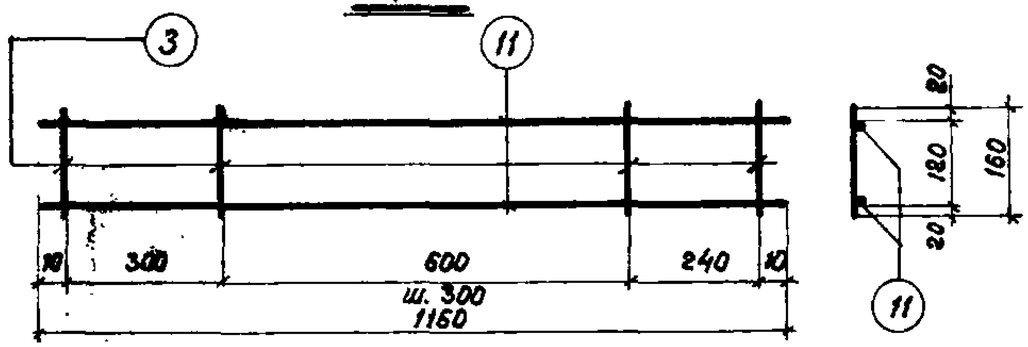

Кр 46

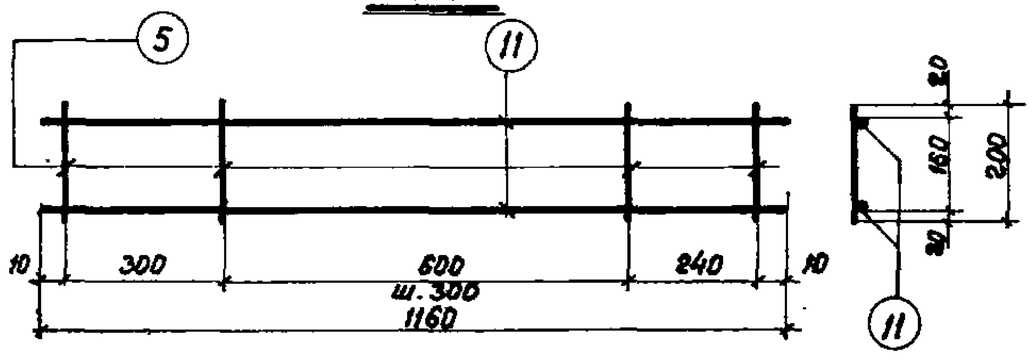

Кр 47

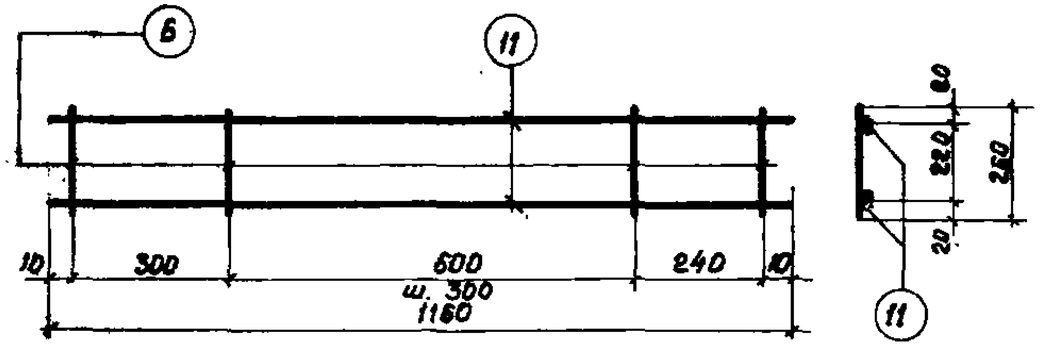

Кр 48

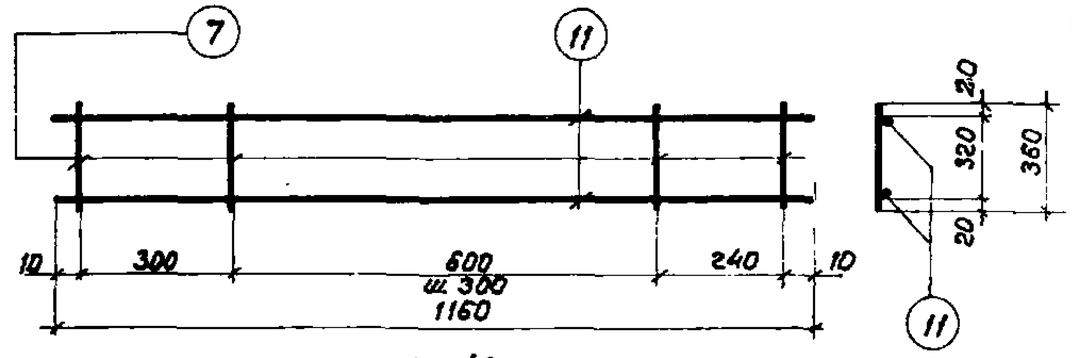

Кр 49

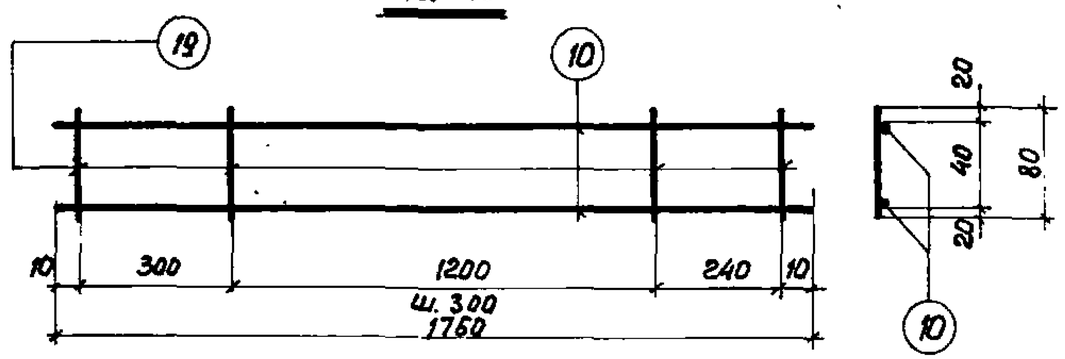

Кр 50

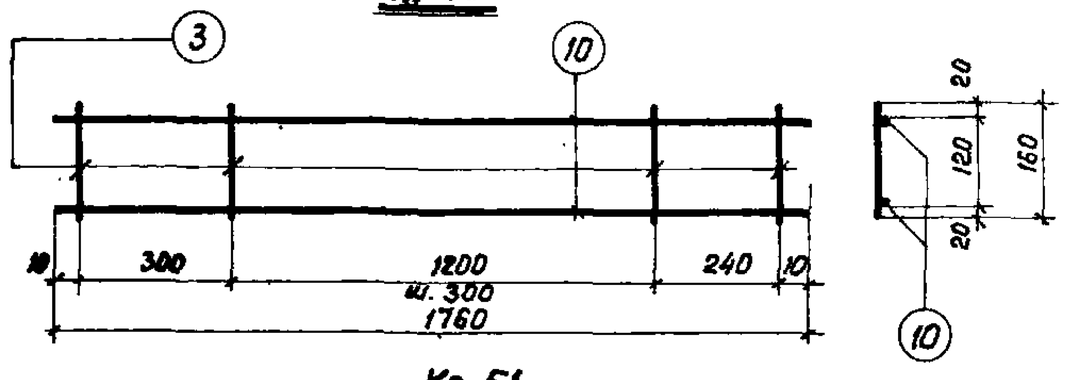

Кр 51

Примечания даны на листе 59.

ТД 1964 г	Панели для простенков и фронтонов, блоки для углов и температурных швов	СТ-02-31 Выпуск 7	
	Плоские каркасы Кр 45 ÷ Кр 51	Лист	55

Шифр СТ-02-31 Вып. 7

Марка листа 55

Инв. №

Руководитель Ивонова; Гл. инж. пр. Соляс; Гл. арх. пр. Борко; Ст. инженер Рудаков; Проверил; Доброчинская

Дата выпуска: октябрь 1964 г.

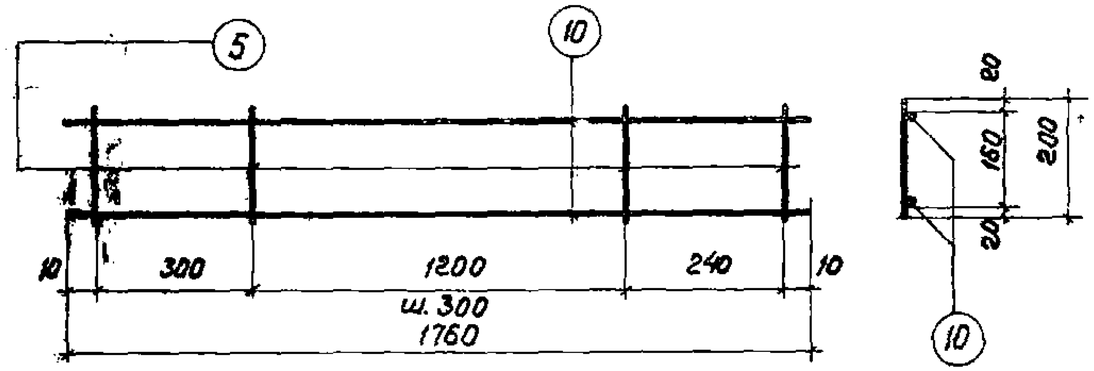

Кр 52

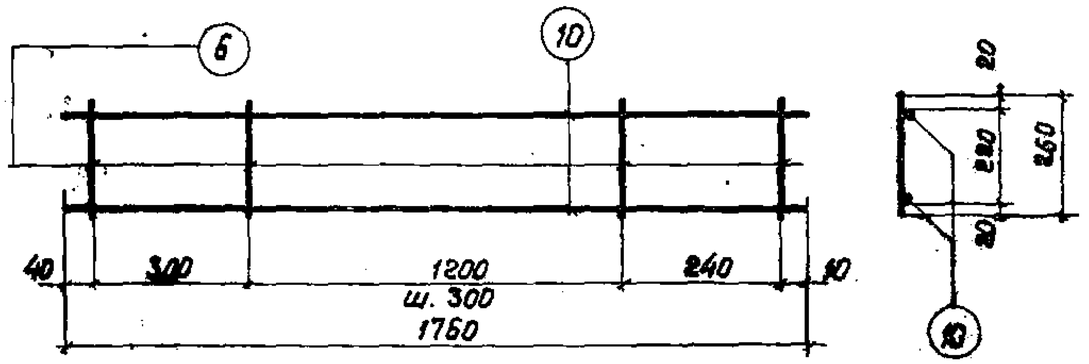

Кр 53

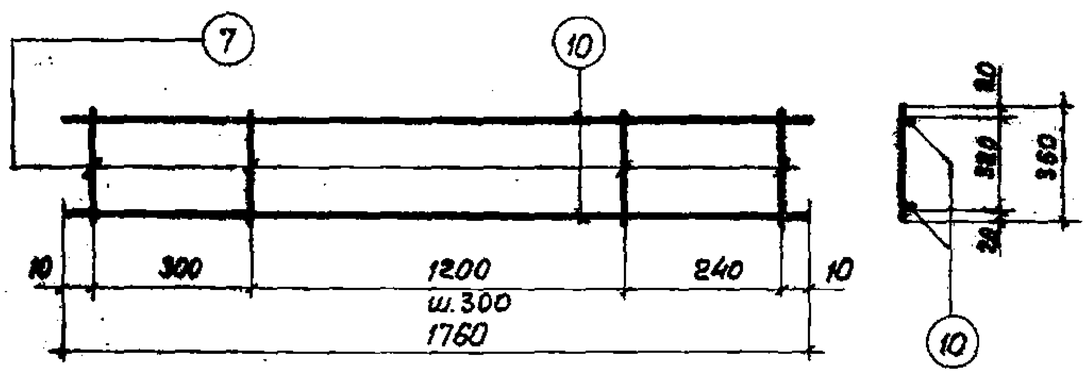

Кр 54

Спецификация и выборка стали на одно арматурное изделие

Марка изделия	№ поз.	Эскиз	Ф мм	Длина мм	Колич. шт.	Общая длина м	Выборка стали: Ф мм	Общая длина м	Вес кг
КР1	1	—	6А III	5960	2	11,9	6А III	11,9	2,6
	2		4В I	110	21	2,3	4В I	2,3	0,2
							Итого		2,8
КР2	1	—	6А III	5960	2	11,9	6А III	11,9	2,6
	3		4В I	160	21	3,4	4В I	3,4	0,3
							Итого		2,9
КР3	4	—	5В I	5960	2	11,9	5В I	11,9	1,9
	5		4В I	200	21	4,2	4В I	4,2	0,4
							Итого		2,3
КР4	4	—	5В I	5960	2	11,9	5В I	11,9	1,9
	6		4В I	260	21	5,5	4В I	5,5	0,5
							Итого		2,4
КР5	4	—	5В I	5960	2	11,9	5В I	11,9	1,9
	7		4В I	360	21	7,6	4В I	7,6	0,8
							Итого		2,7
КР6	3	—	4В I	160	22	3,5	6А III	12,4	2,8
	8		6А III	6210	2	12,4	4В I	3,5	0,3
							Итого		3,1
КР7	5	—	4В I	200	22	4,4	5В I	12,4	1,9
	9		5В I	6210	2	12,4	4В I	4,4	0,4
							Итого		2,3
КР8	6	—	4В I	260	22	5,7	5В I	12,4	1,9
	9		5В I	6210	2	12,4	4В I	5,7	0,6
							Итого		2,5

Примечания даны на листе 59.

ТД 1964 г	Панели для простенков и фронтонов, блоки для углов и температурных швов	СТ-02-31 Вып. 7
	Плоские каркасы Кр 52 ÷ Кр 54. Спецификация и выборка стали	Лист 50

Гл. арх. пр. Борко
Ст. инженер Рубаков
Техн. контр. октябрь 1964 г.

Спецификация и выборка стали на одно арматурное изделие

Марка изделия	№ поз.	Эскиз	Ф мм	Длина мм	Колич. шт.	Общая длина м	Выборка стали: Ф мм	Общая длина м	Вес кг
Кр 9	7	—	4ВI	360	22	7,9	5ВI	12,4	1,9
	9		5ВI	6210	2	12,4	4ВI	7,9	0,8
							Итого		2,7
Кр10	2	—	4ВI	110	8	0,7	4ВI	4,2	0,4
	10		4ВI	1760	2	[illegible]			
							Итого		0,4
Кр11	3	—	4ВI	160	6	1,0	4ВI	4,5	0,5
	10		4ВI	1760	2	3,5			
							Итого		0,5
Кр12	5	—	4ВI	200	6	1,2	4ВI	4,7	0,5
	10		4ВI	1760	2	3,5			
							Итого		0,5
Кр13	6	—	4ВI	260	6	1,6	4ВI	5,1	0,5
	10		4ВI	1760	2	3,5			
							Итого		0,5
Кр14	7	—	4ВI	380	6	2,2	4ВI	5,7	0,6
	10		4ВI	1760	2	3,5			
							Итого		0,6
Кр15	2	—	4ВI	110	6	0,7	4ВI	3,0	0,3
	11		4ВI	1160	2	2,3			
							Итого		0,3
Кр16	3	—	4ВI	160	6	1,0	4ВI	3	0,3
	11		4ВI	1160	2	2,3			
							Итого		0,3
Кр17	5	—	4ВI	200	6	1,2	4ВI	3,5	0,4
	11		4ВI	1160	2	2,3			
							Итого		0,4
Кр18	6	—	4ВI	260	6	1,6	4ВI	3,9	0,4
	11		4ВI	1160	2	2,3			
							Итого		0,4

Марка изделия	N поз.	Эскиз	Ф мм	Длина мм	Колич. шт.	Общая длина м	Выборка стали: Ф мм	Общая длина м	Вес кг
Кр19	7	—	4ВI	360	6	2,2	4ВI	4,5	0,5
	11		4ВI	1160	2	2,3			
							Итого		0,5
Кр20	2	—	4ВI	110	3	0,3	4ВI	1,7	0,2
	12		4ВI	680	2	1,4			
							Итого		0,2
Кр21	3	—	4ВI	160	3	0,5	4ВI	1,9	0,2
	12		4ВI	680	2	1,4			
							Итого		0,2
Кр22	5	—	4ВI	200	3	0,6	4ВI	2,0	0,2
	12		4ВI	680	2	1,4			
							Итого		0,2
Кр23	6	—	4ВI	260	3	0,8	4ВI	2,2	0,2
	12		4ВI	680	2	1,4			
							Итого		0,2
Кр24	7	—	4ВI	360	3	1,1	4ВI	2,5	0,3
	12		4ВI	680	2	1,4			
							Итого		0,3
Кр25	6	—	4ВI	260	7	1,8	5ВI	5,9	0,9
	13		5ВI	2960	2	5,9	4ВI	1,8	0,2
							Итого		1,1
Кр26	7	—	4ВI	360	7	2,5	5ВI	5,9	0,9
	13		5ВI	2960	2	5,9	4ВI	2,5	0,2
							Итого		1,1

Примечания даны на листе 59.

ТА 1964 г	Панели для простенков и фронтонов. Блоки для углов и температурных швов	СТ-02-31 Выпуск 7
	Спецификация и выборка стали	Лист 57

Шифр СТ-02-31 вып. 7

Марка-лист 57

Инв №

Гл. инж. пр. Иванова

Гл. арх. пр. Шилин

Ст. инженер проверил

Инженер Сенюк

Техник Барко

Техник Кудяков

Дата выпуска октябрь 1964 г.

Спецификация и выборка стали на одно арматурное изделие

Марка изделия	N поз.	Эскиз	ф мм	Длина мм	Колич. шт.	Общая длина м	Выборка стали ф мм	Общая длина м	Вес кг
Кр27	7	—	4ВI	360	5	1,8	5ВI	3,7	0,6
	14		5ВI	1860	2	3,7	4ВI	1,8	0,2
							Итого		0,8
Кр28	6	—	4ВI	260	5	1,3	5ВI	3,4	0,5
	15		5ВI	1710	2	3,4	4ВI	1,3	0,1
							Итого		0,6
Кр29	7	—	4ВI	360	5	1,8	5ВI	3,4	0,6
	15		5ВI	1710	2	3,4	4ВI	1,8	0,2
							Итого		0,8
Кр30	6	—	4ВI	260	3	0,8	5ВI	2,9	0,5
	16		5ВI	1460	2	2,9	4ВI	0,8	0,1
							Итого		0,6
Кр31	7	—	4ВI	360	3	1,1	5ВI	2,9	0,5
	16		5ВI	1460	2	2,9	4ВI	1,1	0,1
							Итого		0,6
Кр32	7	—	4ВI	360	4	1,4	4ВI	3,6	0,4
	17		4ВI	1110	2	2,2			
							Итого		0,4
Кр33	18	—	4ВI	940	2	1,9	4ВI	2,2	0,2
	19		4ВI	80	4	0,3			
							Итого		0,2
Кр34	3	—	4ВI	160	4	0,7	4ВI	2,6	0,3
	18		4ВI	940	2	1,9			
							Итого		0,3
Кр35	5	—	4ВI	200	4	0,8	4ВI	2,7	0,3
	18		4ВI	940	2	1,9			
							Итого		0,3
Кр36	6	—	4ВI	260	4	1,0	4ВI	2,9	0,3
	18		4ВI	940	2	1,9			
							Итого		0,3

Марка изделия	N поз.	Эскиз	ф мм	Длина мм	Колич. шт.	Общая длина м	Выборка стали ф мм	Общая длина м	Вес кг
Кр37	7	—	4ВI	360	4	1,4	4ВI	3,3	0,3
	18		4ВI	940	2	1,9			
							Итого		0,3
Кр38	6	—	4ВI	260	2	0,5	4ВI	1,9	0,2
	20		4ВI	710	2	1,4			
							Итого		0,2
Кр39	7	—	4ВI	360	2	0,7	4ВI	2,1	0,2
	20		4ВI	710	2	1,4			
							Итого		0,2
Кр40	19	—	4ВI	80	2	0,2	4ВI	1,1	0,1
	21		4ВI	440	2	0,9			
							Итого		0,1
Кр41	3	—	4ВI	160	2	0,3	4ВI	1,2	0,1
	21		4ВI	440	2	0,9			
							Итого		0,1
Кр42	5	—	4ВI	200	2	0,4	4ВI	1,3	0,1
	21		4ВI	440	2	0,9			
							Итого		0,1
Кр43	6	—	4ВI	260	2	0,5	4ВI	1,4	0,1
	21		4ВI	440	2	0,9			
							Итого		0,1
Кр44	7	—	4ВI	360	2	0,7	4ВI	1,6	0,2
	21		4ВI	440	2	0,9			
							Итого		0,2

Примечания даны на листе 59.

ТД 1964 г	Панели для простенков и фронтонов, Блоки для углов и температурных швов	СТ-02-31 Выпуск 7
	Спецификация и выборка стали	Лист 58

Шифр 02-31 п. 7 Ла- лист 58 18. N

Гл. инж. пр. Гл. арх. пр. Ст инженер Дата выпуска: октябрь 1964г. Сопрк. Барко Рудаков

Спецификация и выборка стали на одно арматурное изделие

Марка изделия	N поз.	Эскиз	ф мм	Длина мм	Колич. шт.	Общая длина м	Выборка стали ф мм	Общая длина м	Вес кг
Кр45	11	—	4ВI	1160	2	2,3	4ВI	2,7	0,3
	19		4ВI	80	5	0,4			
							Итого		0,3
Кр46	3	—	4ВI	160	5	0,8	4ВI	3,1	0,3
	11		4ВI	1160	2	2,3			
							Итого		0,3
Кр47	5	—	4ВI	200	5	1,0	4ВI	3,3	0,3
	11		4ВI	1160	2	2,3			
							Итого		0,3
Кр48	6	—	4ВI	260	5	1,3	4ВI	3,6	0,4
	11		4ВI	1160	2	2,3			
							Итого		0,4
Кр49	7	—	4ВI	360	5	1,8	4ВI	4,1	0,4
	11		4ВI	1160	2	2,3			
							Итого		0,4
Кр50	10	—	4ВI	1760	2	3,5	4ВI	4,1	0,4
	19		4ВI	80	7	0,6			
							Итого		0,4
Кр51	3	—	4ВI	160	7	1,1	4ВI	4,6	0,5
	10		4ВI	1760	2	3,5			
							Итого		0,5
Кр52	5	—	4ВI	200	7	1,4	4ВI	4,9	0,5
	10		4ВI	1760	2	3,5			
							Итого		0,5
Кр53	6	—	4ВI	260	7	1,8	4ВI	5,3	0,5
	10		4ВI	1760	2	3,5			
							Итого		0,5
Кр54	7	—	4ВI	360	7	2,5	4ВI	6,0	0,6
	10		4ВI	1760	2	3,5			
							Итого		0,6

Марка изделия	N поз.	Эскиз	ф мм	Длина мм	Колич. шт.	Общая длина м	Выборка стали ф мм	Общая длина м	Вес кг
отдельные стержни	22	—	4ВI	1640	1	1,6	4ВI	1,6	0,2
	23		4ВI	1520	1	1,5	4ВI	1,5	0,1
	24		4ВI	1400	1	1,4	4ВI	1,4	0,1
	25		4ВI	1280	1	1,3	4ВI	1,3	0,1
	26		4ВI	1040	1	1,0	4ВI	1,0	0,1
	27		4ВI	920	1	0,9	4ВI	0,9	0,1
	28		4ВI	800	1	0,8	4ВI	0,8	0,1

Примечание.

Каркасы КР1÷КР54 изготовлять при помощи контактной точечной электросварки в соответствии с „Указаниями по технологии электросварки арматуры железобетонных конструкций" (СН 38-57 / СПМХП-МСЭС) и „Техническими условиями на сварную арматуру для железобетонных конструкций" (ТУ73-56 / ТОМХП).

ТА 1964г	Панели для простенков и фронтонов, Блоки для узлов и температурных швов	СТ-02-31 Выпуск 7	
	Спецификация и выборка стали	Лист	59

Шифр
СТ-02-31 Вып. 7
Марка-лист
59
Инв. №

Подпись | Дата

Согласовано

Согласовано: Солярс, Барко, Рудаков 1964г.

Рук. сектора стан.		
Гл. инж. пр.		
Гл. арх. пр.		
Ст. инженер		
Дата выпуска	октябрь	

06

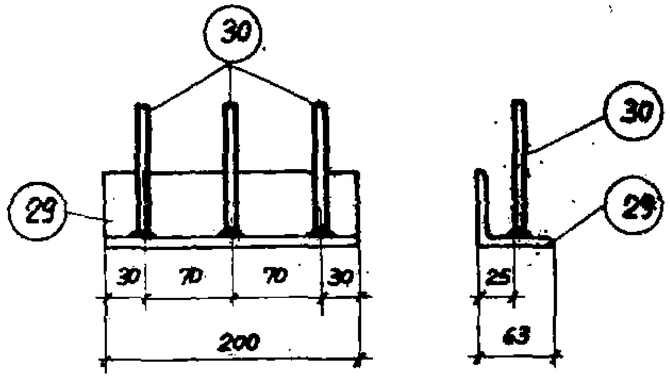

М1

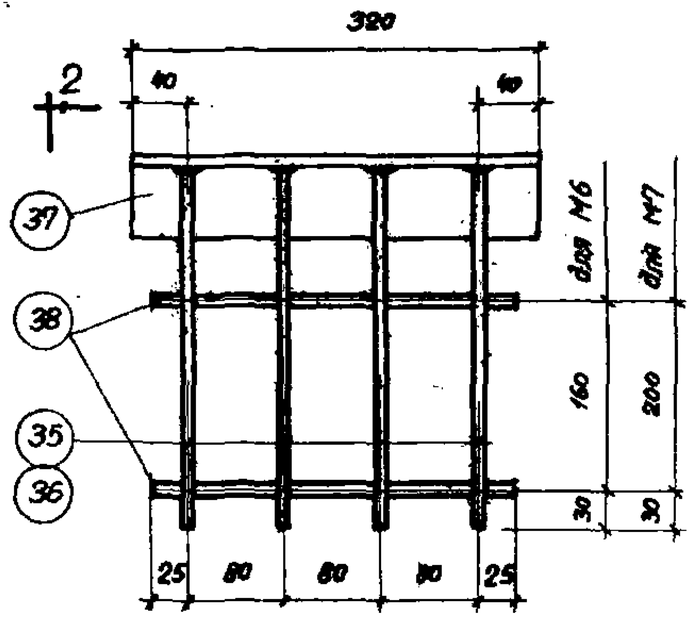

М6, М7

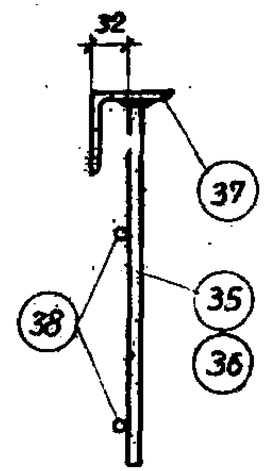

2-2

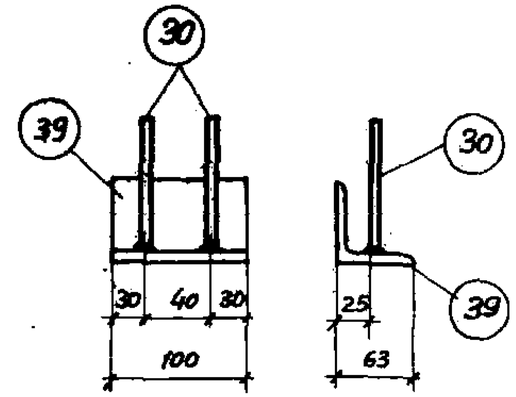

М12

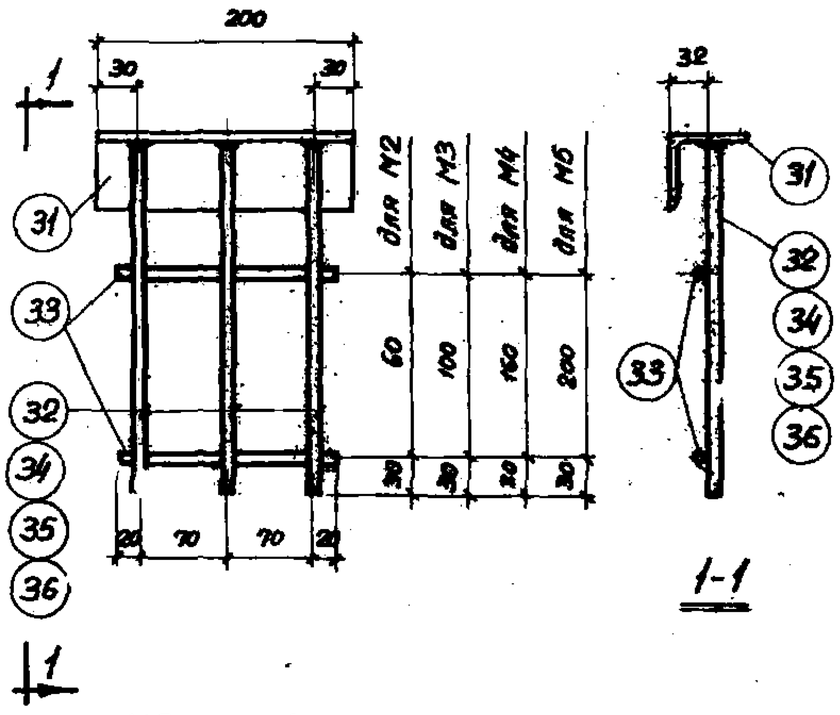

М2, М3, М4, М5

1-1

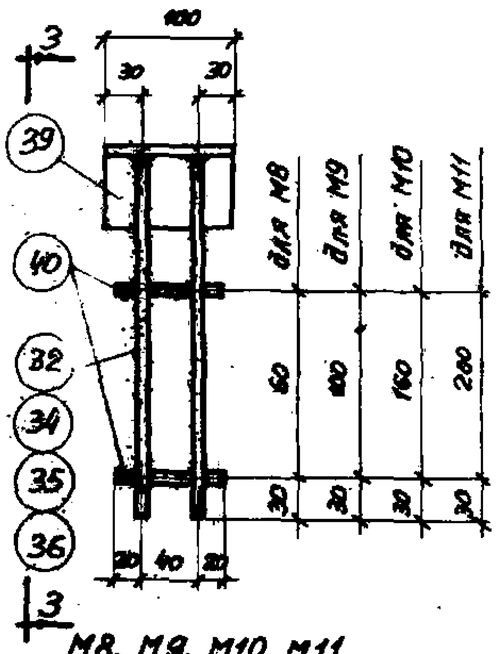

М8, М9, М10, М11

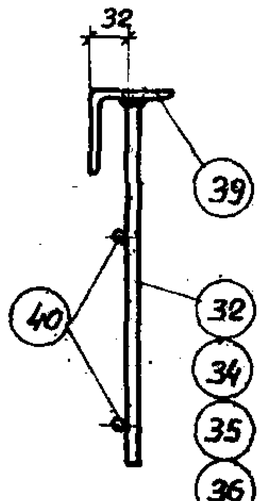

3-3

Примечания см. на листе 62.

ТА	Панели для простенков и фронтонов, блоки для углов и температурных швов	СТ-02-31 Выпуск 7
	Закладные элементы М1÷М12	Лист 60

Инв. № 50
Подп. и дата
Инв. № подл. СТ-02-31 вып. 7
Взам. инв. № Серия 1.017-1 Лист
Гл. арх. пр. Барка
Инженер Иванова
Дата выпуска: октябрь 1987 г.

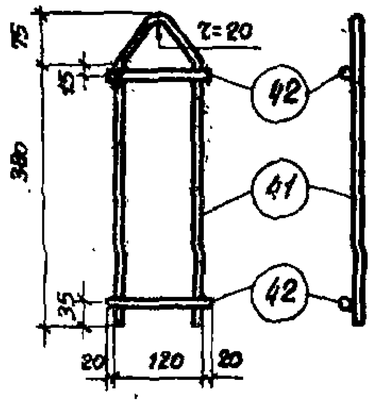

М13

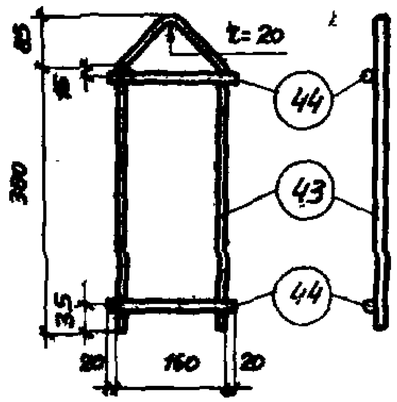

М14

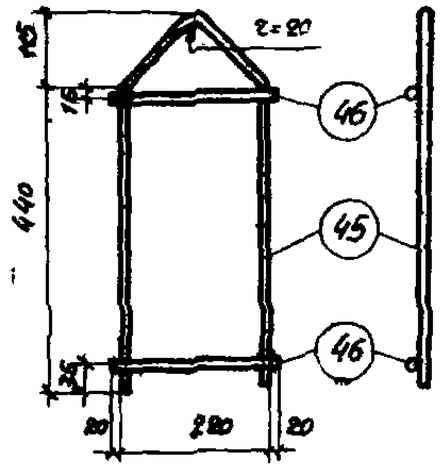

М15

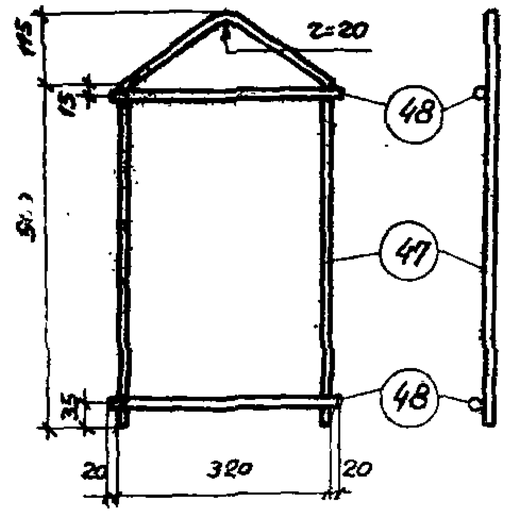

М16

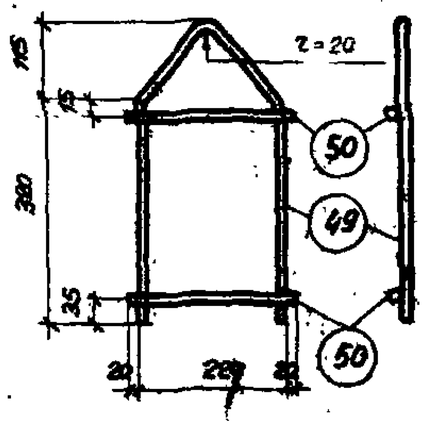

М17

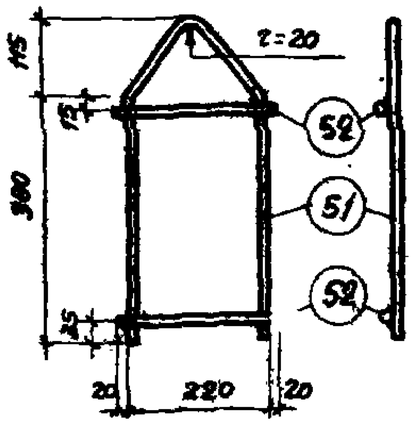

М18

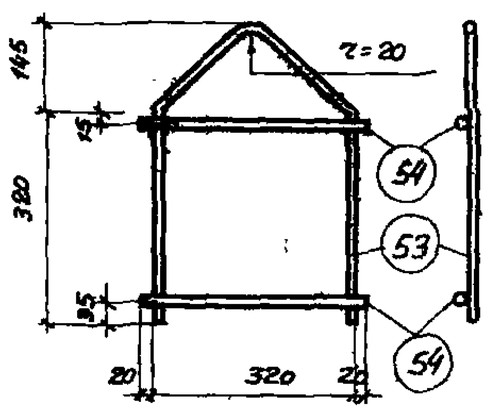

М19

Примечания см. на листе 62.

ТА 1964г	Панели для простенков и фронтонов, Блоки для углов и температурных швов	СТ-02-31 Выпуск 7
	Закладные элементы М13÷М19	Лист 61

Инженер Иванова
Дата выпуска: октябрь 1964г.

68

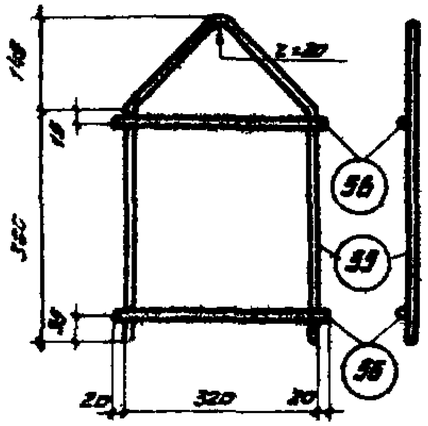

М20

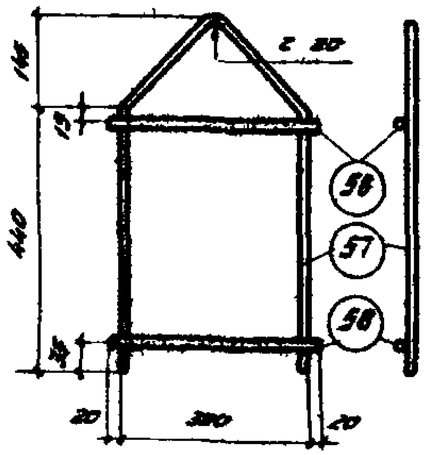

М21

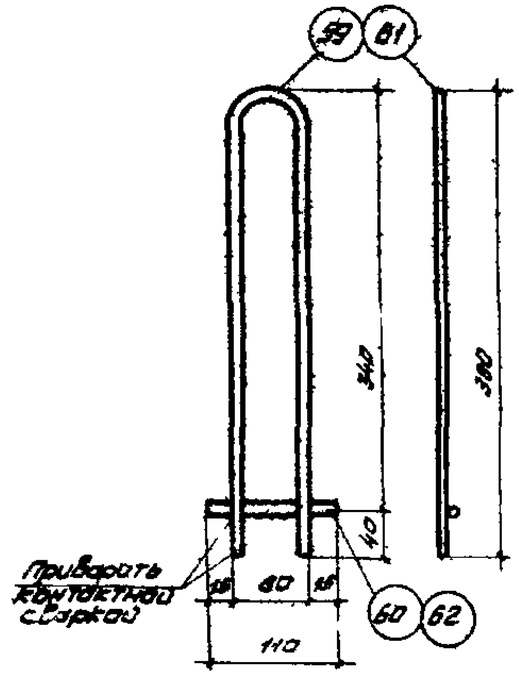

М22 М23

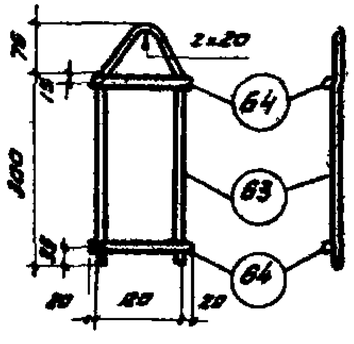

М24

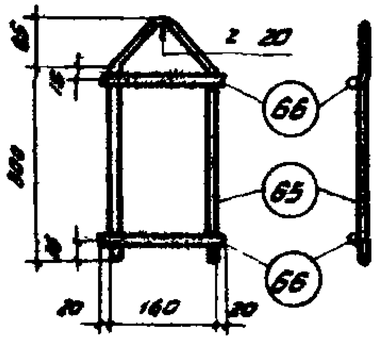

М25

Примечания

1 Закладные элементы М1 М12 должны изготовляться в соответствии с указаниями по технологии электросварки арматуры железобетонных конструкций (ВСН 36-57 / МСПМХ МЕЗС), при этом соединение стержней в тавр с полосой и прокатными уголками выполнять электросваркой под флюсом

2 Закладные элементы М13 М25 изготовить с применением контактной точечной сварки

ТД 1964г	Панели для простенков и фронтонов блоки для углов и температурных швов	СТ-02 31 Выпуск 7
	Закладные элементы М20-М25	лист 62

Шифр СТ 02-31 Вып. 7 | Марка лист 62 | Инв. №

Главный инженер проекта Шаповалов | Главный инженер проекта Дрозд | Главный специалист Шаповалов | Руководитель группы Шаповалов | Инженер Шаповалов | Инженер Дрозд | Инженер Шаповалов | Инженер Шаповалов | Инженер Шаповалов

Спецификация стали на один закладной элемент

Марка элемента	N поз.	Эскиз и профиль	Длина мм	Кол. шт.	Вес, кг Поз.	Вес, кг Всех	Вес, кг Марки	Примечания
М1	29	L63×6	200	1	1,1	1,1	1,2	
	30	——— ф8АIII	110	3	0,04	0,1		
М2	31	L63×6	200	1	1,1	1,1	1,6	
	32	——— ф10АIII	180	3	0,1	0,3		
	33	——— ф5ВI	180	2	0,1	0,2		
М3	31	См. М2	200	1	1,1	1,1	1,6	
	33		180	2	0,1	0,2		
	34	——— ф10АIII	220	3	0,1	0,3		
М4	31	См. М2	200	1	1,1	1,1	1,9	
	33		180	2	0,1	0,2		
	35	——— ф10АIII	280	3	0,2	0,6		
М5	31	См. М2	200	1	1,1	1,1	1,9	
	33		180	2	0,1	0,2		
	36	——— ф10АIII	380	3	0,2	0,6		
М6	35	——— ф10АIII	280	4	0,2	0,8	2,8	
	37	L63×6	320	1	1,8	1,8		
	38	——— ф5ВI	290	2	0,1	0,2		

Марка элемента	N поз.	Эскиз и профиль	Длина мм	Кол. шт.	Вес, кг Поз.	Вес, кг Всех	Вес, кг Марки	Примечания
М7	37	См. М6	320	1	1,8	1,8	2,8	
	38		290	2	0,1	0,2		
	36	——— ф10АIII	380	4	0,2	0,8		
М8	32	——— ф10АIII	180	2	0,1	0,2	1,0	
	39	L63×6	100	1	0,6	0,6		
	40	——— ф5ВI	80	2	0,1	0,2		
М9	34	——— ф10АIII	220	2	0,1	0,2	1,0	
	39	См. М8	100	1	0,6	0,6		
	40		80	2	0,1	0,2		
М10	35	——— ф10АIII	280	2	0,2	0,4	1,2	
	39	См. М8	100	1	0,6	0,6		
	40		80	2	0,1	0,2		
М11	36	——— ф10АIII	380	2	0,2	0,4	1,2	
	39	L63×6	100	1	0,6	0,6		
	40	——— ф5ВI	80	2	0,1	0,2		
М12	30	——— ф8АIII	110	2	0,04	0,1	0,7	
	39	L63×6	100	1	0,6	0,6		

ТА 1964 г	Панели для простенков и фронтонов. Блоки для углов и температурных швов	СТ-02-31 Выпуск 7
	Спецификация стали на один закладной элемент	Лист 63

Спецификация стали на один закладной элемент

Марка элемента	N поз.	Эскиз и профиль	Длина мм	Колич. шт.	Вес, кг Поз.	Вес, кг Всех	Вес, кг Марки	Примечания
М13	41	Ф12АI	950	1	0,8	0,8	1,0	
	42	Ф12АI	160	2	0,1	0,2		
М14	43	Ф12АI	1000	1	0,9	0,9	1,3	
	44	Ф12АI	200	2	0,2	0,4		
М15	45	Ф14АI	1200	1	1,5	1,5	2,1	
	46	Ф14АI	260	2	0,3	0,6		
М16	47	Ф14АI	1430	1	2,3	2,3	3,5	
	48	Ф12 СТ	360	2	0,6	1,2		
М17	49	Ф10АI	980	1	0,6	0,6	1,0	
	50	Ф10АI	260	2	0,2	0,4		
М18	51	Ф12АI	1080	1	1,0	1,0	1,4	
	52	Ф12АI	260	2	0,2	0,4		
М19	53	Ф10АI	1100	1	0,7	0,7	1,1	
	54	Ф10АI	360	2	0,2	0,4		
М20	55	Ф12АI	1220	1	1,1	1,1	1,7	
	56	Ф12АI	350	2	0,3	0,6		
М21	57	Ф14АI	1340	1	1,6	1,6	2,4	
	58	Ф14АI	360	2	0,4	0,8		
М22	59	Ф14АI, 380, 160	790	1	1,0	1,0	1,1	
	60	Ф14АI	110	1	0,1	0,1		
М23	61	Ф10АI, 380, 60	790	1	0,5	0,5	0,6	
	62	Ф10АI	110	1	0,4	0,1		
М24	63	Ф10АI	880	1	0,5	0,5	0,7	
	64	Ф10АI	160	2	0,1	0,2		
М25	65	Ф10АI	850	1	0,5	0,5	0,7	
	66	Ф10АI	200	2	0,1	0,2		

Шифр СТ-02-31 вып. 7
Марка-лист 64
Инв. №

Разраб. Рудаков
Гл. инж. пр. Добротинов
Гл. арх. пр. Сонос
Инженер Ивако
Дата выпуска: октябрь 1964 г.

ТП 1964 г	Панели для простенков и фронтонов. Блоки для углов и температурных швов	СТ-02-31 Выпуск 7
	Спецификация стали на один закладной элемент	Лист 64

71

Номенклатура блоков для углов здания

№ п/п	Эскиз и номинальные размеры блоков мм	Длина блока ℓ мм	Толщина блока мм	Марка блока	Вес т	Объем, м³: Ячеистый бетон М35 или легкий бетон М50	Объем, м³: Тяжелый бетон марки 200	Расход стали кг	Назначение блока
1		1185	300	Б1а	0,18	0,11	—	1,0	Блоки для углов здания с нулевой привязкой продольной стены из трехслойных панелей
2		1785		Б3а	0,19	0,17		1,2	
3	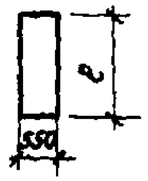	1185		Б2а	0,16	0,14		1,2	Блоки для углов здания с привязкой продольной стены „250" из трехслойных панелей
4		1785		Б4а	0,29	0,26		1,5	
5		1185	150	Б1б	0,07	—	0,03	0,9	Блоки для углов здания с нулевой привязкой продольной стены из железобетонных панелей
6		1785		Б3б	0,18		0,07	1,1	
7		1185		Б2б	0,10		0,04	1,1	Блоки для углов здания с привязкой продольной стены „250" из железобетонных панелей
8		1785		Б4б	0,27		0,11	1,3	

Инженер Иванов
Дата выпуска: октябрь 1964г.

ТД 1964г	Панели для простенков и фронтонов, блоки для углов и температурных швов	СТ-02-31 Выпуск 7
	Номенклатура блоков для углов здания	Лист 65

72

Шифр
СТ-02-31 Вып. 7
Марка-Лист
66
Инв. №

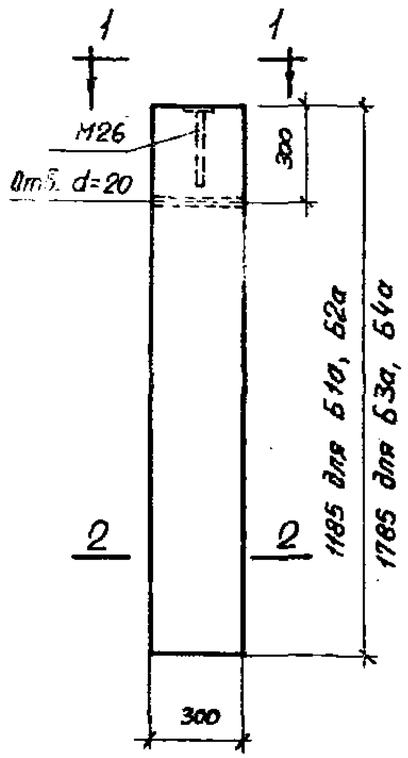

Б1а, Б2а, Б3а, Б4а

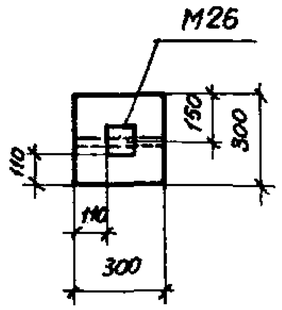

1-1 для Б1а, Б2а

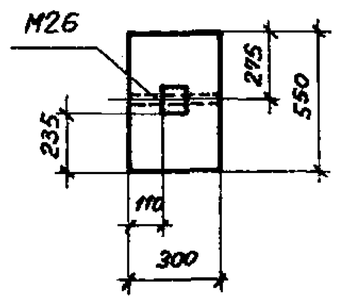

1-1 для Б3а, Б4а

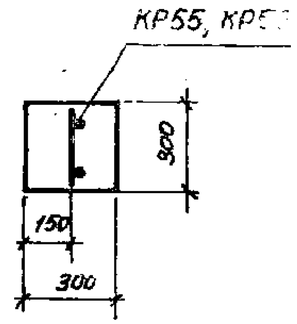

2-2 для Б1а, Б2а

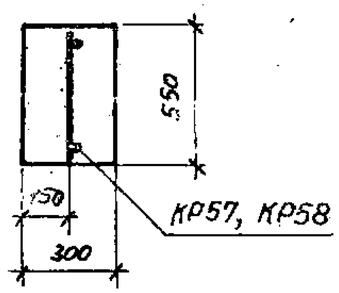

2-2 для Б3а, Б4а

Спецификация марок арматурных изделий и закладных элементов на один блок

Марка блока	Марка изделия	Колич. шт.	N листа
Б1а	КР55	1	67
	М26	1	
Б2а	КР56	1	
	М26	1	
Б3а	КР57	1	
	М26	1	
Б4а	КР58	1	
	М26	1	

Технико-экономические показатели на один блок

Марка блока	Вес т	Марка бетона	Объем бетона $м^3$	Расход стали кг
Б1а	0,10	50	0,11	1,0
Б2а	0,14		0,16	1,2
Б3а	0,17		0,19	1,2
Б4а	0,26		0,29	1,5

Выборка стали на один блок, кг

Марка блока	Сталь по ГОСТ 5781-61 класса А-III		Сталь по ГОСТ 6727-53 класса В-I			Сталь полосовая марки Ст.3 ГОСТ 103-57		Всего
	ф, мм 8 А-III	Итого	ф, мм 5 В-I	ф, мм 4 В-I	Итого	δ, мм 6	Итого	
Б1а	0,1	0,1	0,4	0,2	0,6	0,3	0,3	1,0
Б2а	[illegible]	0,1	0,5	0,3	0,8	0,3	0,3	1,2
Б3а	0,1	0,1	0,4	0,4	0,8	0,3	0,3	1,2
Б4а	0,1	0,1	0,5	0,6	1,1	0,3	0,3	1,5

Примечания:

1. Блоки изготовляются из автоклавного ячеистого бетона с объемным весом $\gamma = 700-900$ кг/$м^3$ или легкого бетона с объемным весом $\gamma = 900-1200$ кг/$м^3$.
2. В таблице технико-экономических показателей вес блоков дан для бетона $\gamma = 900$ кг/$м^3$.

Гл. инж. пр.	Гл. арх. пр.	Инженер	Дата выпуска: октябрь 1964 г.
Руд. сект. стен	Добромыслов	Сапас	Барка	Иванова

ТД 1964г	Панели для простенков и фронтонов, Блоки для углов и температурных швов	СТ-02-31 Выпуск 7
	Опалубка и армирование блоков Б1а-Б4а. Технико-экономические показатели	Лист 66

Шифр
СТ-02-31 Вып. 7
Марка-Лист
67
Инв. №

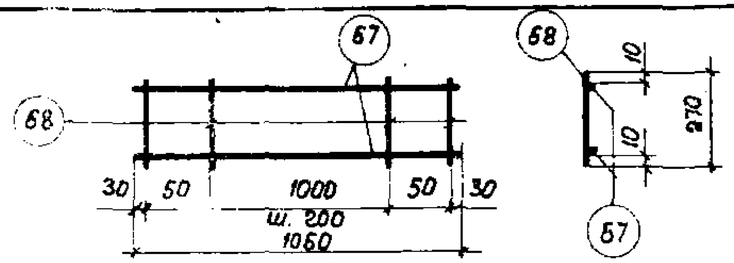

КР55

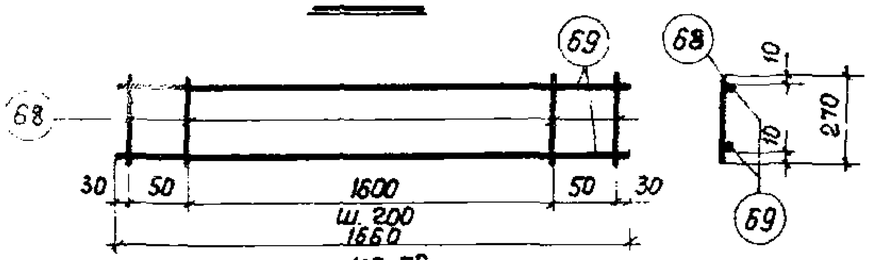

КР 56

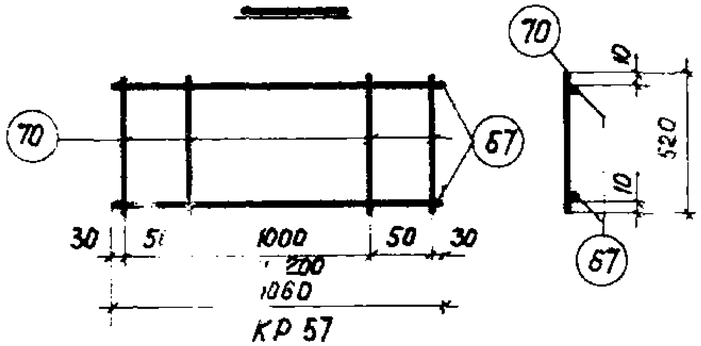

КР 57

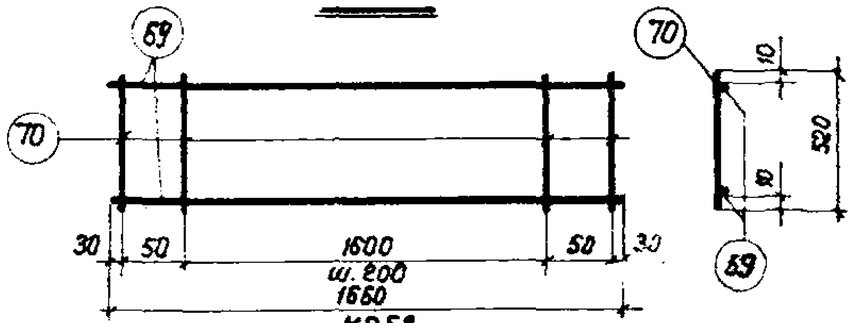

КР58

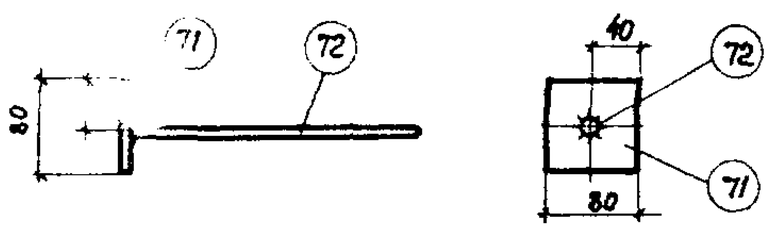

М26

Спецификация и выборка стали на одно арматурное изделие

Марка изделия	№ поз.	Эскиз	Ф или сечение мм	Длина мм	Колич. шт.	Общая длина м	Выборка стали: Ф или сечение мм	Общая длина м	Вес кг
КР55	67		5ВI	1160	2	2,3	5ВI	2,3	0,4
	68		4ВI	270	8	2,2	4ВI	2,2	0,2
							Итого		0,6
КР56	68		4ВI	270	11	3,0	5ВI	3,5	0,5
	69		5ВI	1760	2	3,5	4ВI	3,0	0,3
							Итого		0,8
КР57	67		5ВI	1160	2	2,3	5ВI	2,3	0,4
	70		4ВI	520	8	4,2	4ВI	4,2	0,4
							Итого		0,8
КР58	69		5ВI	1760	2	3,5	5ВI	3,5	0,5
	70		4ВI	520	11	5,7	4ВI	5,7	0,6
							Итого		1,1
М26	71	Полоса	-80х6	80	1	0,08	δ=6	0,08	0,3
	72		8АIII	240	1	0,2	8АIII	0,2	0,1
							Итого		0,4

Примечания:

1. Каркасы изготовить с применением точечной сварки в соответствии с „Техническими Условиями на сварную арматуру для железобетонных конструкций" (ТУ 73-56/МСПМХП).
2. Сварку производить в соответствии с „Указаниями по технологии электросварки арматуры железобетонных конструкций" (ВСН 38-57 / МСПМХП-МСЭС).
3. Соединение стержня втавр с полосой выполнять электросваркой под флюсом.

Рук. сект. стен	Гл. инж. пр.	Гл. арх. пр.	Инженер	Добромыслов	Проверил	Рудакс. В
Солнс	Арко	Иванова				

Дата выпуска: октябрь 1964 г.

ТА 1964 г	Панели для простенков и фронтонов. Блоки для углов и температурных швов	СТ-02-31 Выпуск 7	
	Сварные каркасы КР55÷КР58, закладной элемент М26. Спецификация и выборка стали на одно арматурное изделие	Лист	67

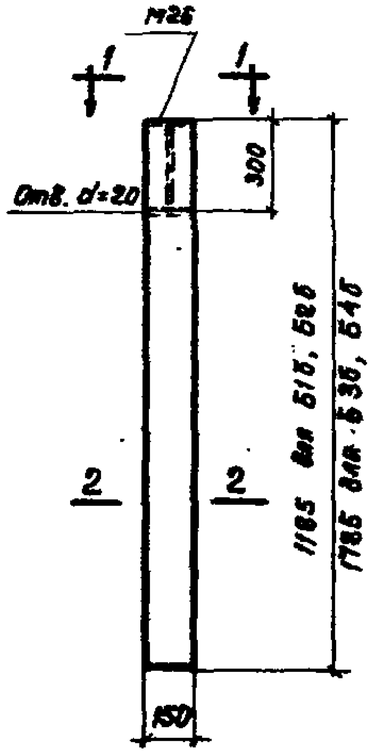

Б1Б, Б2Б, Б3Б, Б4Б

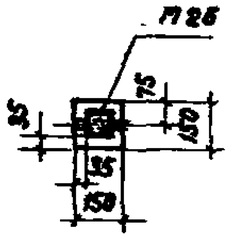

1-1 для Б1Б, Б2Б

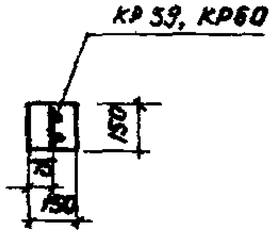

2-2 для Б1Б, Б2Б

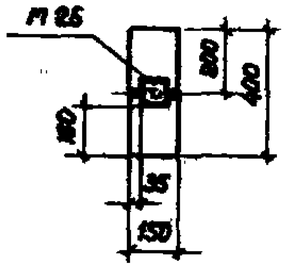

1-1 для Б3Б, Б4Б

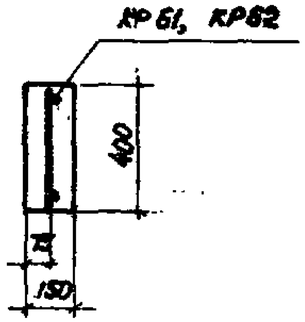

2-2 для Б3Б, Б4Б

Спецификация марок арматурных изделий и закладных элементов на один блок

Марка блока	Марка изделия	Колич. шт.	№ листа
Б1Б	КР59	1	69
	М26	1	67
Б2Б	КР60	1	69
	М26	1	67
Б3Б	КР61	1	69
	М26	1	67
Б4Б	КР62	1	69
	М26	1	67

Технико-экономические показатели на один блок

Марка блока	Вес кг	Марка бетона	Объем бетона $м^3$	Расход стали кг
Б1Б	0,87	200	0,03	0,9
Б2Б	0,10		0,04	1,1
Б3Б	0,18		0,07	1,1
Б4Б	0,27		0,11	1,3

Выборка стали на один блок, кг

Марка блока	Сталь по ГОСТ 2591-61 класса А-II		Сталь по ГОСТ 6727-53 класса В-I			Сталь полосовая марки Ст.3 ГОСТ 103-57		Всего
	d, мм 8 А II	Итого	d, мм 5В1	4В1	Итого	δ, мм 6	Итого	
Б1Б	0,1	0,1	0,4	0,1	0,5	0,3	0,3	0,9
Б2Б	0,1	0,1	0,5	0,2	0,7	0,3	0,3	1,1
Б3Б	0,1	0,1	0,4	0,3	0,7	0,3	0,3	1,1
Б4Б	0,1	0,1	0,5	0,4	0,9	0,3	0,3	1,3

Примечание.
Блоки изготовляются из тяжелого бетона марки 200.

Шифр
СТ-02-31 Вып. 7
Марка-лист
68
Инв. №

Рук. сект. Гайнс; Гл. инж. пр. Кадко; Гл. арх. пр. Шаповалов; Инженер Шаповалов; Дата выпуска: октябрь 1964 г.

ТА 1964 г	Панели для простенков и фронтонов, блоки для углов и температурных швов	СТ-02-31 Выпуск 7
	Опалубка и армирование блоков Б1Б – Б4Б. Технико-экономические показатели	Лист 68

Шифр
Т 02-31
Вып. 7
Марка-лист
69
Инв. №

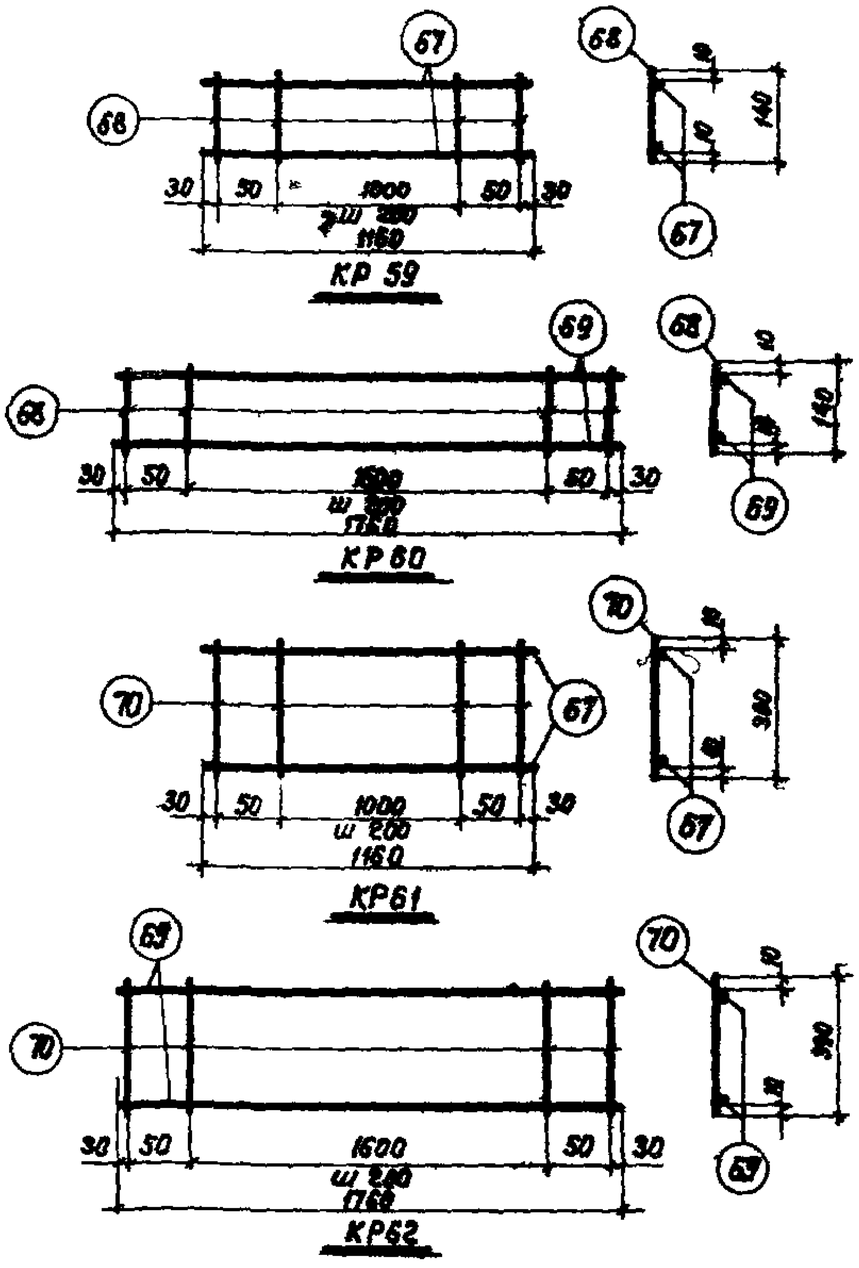

Спецификация и выборка стали на одно арматурное изделие

Марка изделия	№ поз	Эскиз	⌀ мм	Длина мм	Кол шт	Общая длина м	Выборка стали ⌀ мм	Общая длина м	Вес кг
КР59	67	—	5ВI	1160	2	2,3	5ВI	2 3	0,4
	68		4ВI	140	8	1 1	4ВI	1 1	0 1
							Итого		0 5
КР60	68	—	4ВI	140	11	1 6	5ВI	3 5	0,5
	69		5ВI	1760	2	3 5	4ВI	1 6	0,2
							Итого		0,7
КР61	67	—	5ВI	1160	2	2,3	5ВI	2,3	0,4
	70		4ВI	390	8	3 1	4ВI	3 7	0 3
							Итого		0 7
КР62	69	—	5ВI	1760	2	3,5	5ВI	3 5	0,5
	70		4ВI	390	11	4,3	4ВI	4,3	0,4
							Итого		0,9

Примечания

1. Каркасы изготовить с применением точечной сварки в соответствии с „Техническими Условиями на сварную арматуру для железобетонных конструкций" (ТУ 73-56 Мстмхп)
3. Сварку производить в соответствии с „Указаниями по технологии электросварки арматуры железобетонных конструкций" (СН 38-57 / Мстмхп - Мсэс)

ТД 1964 г	Панели для простенков и фронтонов. Блоки для углов и температурных швов	Ст 02 31 Выпуск 7
	Сварные каркасы КР59÷КР62. Спецификация и выборка стали на одно арматурное изделие	Лист 69

Гл инж пр
Гл арх пр
Инженер
Автор (фамилия) Сапожников