ГОСУДАРСТВЕННЫЙ КОМИТЕТ ПО ДЕЛАМ СТРОИТЕЛЬСТВА СССР

ТИПОВЫЕ ДЕТАЛИ И КОНСТРУКЦИИ ЗДАНИЙ И СООРУЖЕНИЙ

Серия СТ-02-31

УНИФИЦИРОВАННЫЕ СТЕНОВЫЕ ПАНЕЛИ И ДЕТАЛИ ИХ КРЕПЛЕНИЯ ПРИ ШАГЕ КОЛОНН 6 м ПРИ РАЗЛИЧНЫХ ТЕМПЕРАТУРНО-ВЛАЖНОСТНЫХ РЕЖИМАХ

ВЫПУСК 2

ПАНЕЛИ СПЛОШНОГО СЕЧЕНИЯ ДЛЯ СТЕН ОТАПЛИВАЕМЫХ ПРОМЫШЛЕННЫХ ЗДАНИЙ

РАБОЧИЕ ЧЕРТЕЖИ

7869

МОСКВА 1965

ЦНИИПромзданий | Ленинградский Промстройпроект | НИИЖБ

Зам. гл. инженера	Сухонов	Яранов	Зам. директора	Ивашкин
Рук. сектора стен	Добротворский	Липницкий	Рук. лаборатории	
Гл. инж. проекта	Косолапов	Сорокин		
Гл. арх. проекта	Борко	Терехов		
Ст. инженер	Рудаков	Мергалин		

ТОСУДАРСТВЕННЫЙ КОМИТЕТ ПО ДЕЛАМ СТРОИТЕЛЬСТВА СССР

ТИПОВЫЕ ДЕТАЛИ И КОНСТРУКЦИИ ЗДАНИЙ И СООРУЖЕНИЙ

Серия СТ-02-31

УНИФИЦИРОВАННЫЕ СТЕНОВЫЕ ПАНЕЛИ И ДЕТАЛИ ИХ КРЕПЛЕНИЯ ПРИ ШАГЕ КОЛОНН 6 м ПРИ РАЗЛИЧНЫХ ТЕМПЕРАТУРНО-ВЛАЖНОСТНЫХ РЕЖИМАХ

ВЫПУСК 2

ПАНЕЛИ СПЛОШНОГО СЕЧЕНИЯ ДЛЯ СТЕН ОТАПЛИВАЕМЫХ ПРОМЫШЛЕННЫХ ЗДАНИЙ

РАБОЧИЕ ЧЕРТЕЖИ

РАЗРАБОТАНЫ

Центральным научно-исследовательским и проектно-экспериментальным институтом промышленных зданий и сооружений /ЦНИИПРОМЗДАНИЙ/ и Государственным проектным институтом /ЛЕНПРОМСТРОЙПРОЕКТ/ при участии научно-исследовательского института железобетона /НИИЖБ/

УТВЕРЖДЕНЫ и введены в действие 1 мая 1965 Государственным Комитетом по делам строительства СССР приказ № 47 от 27 марта 1965

ЦЕНТРАЛЬНЫЙ ИНСТИТУТ ТИПОВЫХ ПРОЕКТОВ

МОСКВА 1965

7869 2

Шифр	СТ-02-31 Вып. 2
Марка-лист	Стр. 2
Инв. №	

Рук. сект. стен		Добронравов	Проверил
Гл. инж. пр.		Голюс	
Гл. арх. пр.		Бярко	
Ст. инж.		Рудаков	
Дата выпуска: сентябрь 1961 г.			

Состав серии СТ-02-31

Выпуск 1. Материалы для проектирования панельных стен промышленных зданий.

Выпуск 2. Панели сплошного сечения для стен отапливаемых промышленных зданий.

Выпуск 3. Трехслойные железобетонные панели для стен отапливаемых промышленных зданий.

Выпуск 4. Железобетонные панели для стен неотапливаемых промышленных зданий

Выпуск 5. Стальные элементы крепления панелей стен многоэтажных промышленных зданий.

Выпуск 6. Стальные элементы крепления панелей стен одноэтажных промышленных зданий.

Выпуск 7. Панели для простенков и фронтонов, блоки для углов и температурных швов.

Шифр
СТ-02-31 Вып. 2
Марка-Лист
Стр. 3
Инв. №

Содержание

Стр.

Пояснительная записка 5

Лист

Номенклатура панелей из легких бетонов и технико-экономические показатели 1-3

Номенклатура панелей из ячеистых бетонов и технико-экономические показатели 4-6

Опалубка и армирование рядовых панелей размером 1,2×6 м, при толщинах 200, 240, 300 и 400 мм 7

Опалубка и армирование парапетных панелей размером 1,2×6 м при привязке продольной стены „0", при толщинах 200, 240, 300 и 400 мм ... 8

Опалубка и армирование парапетных панелей размером 1,2×6 м при привязке продольной стены „250", при толщинах 200, 240, 300 и 400 мм. 9

Опалубка и армирование панелей-перемычек размером 1,2×6 м, при толщинах 200, 240, 300 и 400 мм 10

Опалубка и армирование панелей-перемычек размером 1,2×6 м при ширине простенка 1,5 и толщинах 300 и 400 мм 11

Опалубка и армирование рядовых панелей размером 1,2×6,25 м для углов здания, при толщинах 200, 300 и 400 мм 12

Опалубка и армирование парапетных панелей размером 1,2×6,25 м для углов здания с привязкой продольной стены „0", при толщинах 200, 240 и 300 мм 13

Опалубка и армирование парапетных панелей размером 1,2×6,25 м для углов здания с привязкой продольной стены „250", при толщинах 200, 240 и 300 мм 14

Опалубка и армирование панелей-перемычек размером 1,2×6,25 м для углов здания, при толщинах 200, 240, 300 и 400 мм 15

Опалубка и армирование панелей-перемычек размером 1,2×6,25 м для углов здания при ширине простенка 1,5 м и толщинах 300, 400 мм. 16

Опалубка и армирование рядовой панели размером 1,2×6,4 м для углов здания при толщине 400 мм 17

Опалубка и армирование парапетных панелей размером 1,2×6,4 м для углов здания с привязкой продольной стены „0" и „250" при толщине 400 мм 18

Опалубка и армирование панели-перемычки размером 1,2×6,4 м для углов здания при толщине 400 мм 19

Опалубка и армирование панели-перемычки размером 1,2×6,4 м для углов зданий при ширине простенка 1,5 м и толщине 400 мм 20

Опалубка и армирование рядовых панелей размером 1,8×6 м при толщинах 200, 240, 300 и 400 мм 21

Опалубка и армирование панелей-перемычек размером 1,8×6 м при толщинах 200, 240, 300 и 400 мм 22

Опалубка и армирование панелей-перемычек размером 1,8×6 м при ширине простенка 1,5 м и толщинах 300 и 400 мм 23

Опалубка и армирование рядовых панелей размером 1,8×6,25 м для углов зданий при толщинах 200, 240, 300 и 400 мм 24

Опалубка и армирование панелей-перемычек размером 1,8×6,25 м для углов здания при толщинах 200, 240, 300 и 400 мм 25

Опалубка и армирование панелей-перемычек размером 1,8×6,25 м для углов здания при ширине простенка 1,5 м и толщинах 300 и 400 мм 26

Опалубка и армирование рядовой панели размером 1,8×6,4 м для углов здания при толщине 400 мм 27

Опалубка и армирование панели-перемычки размером 1,8×6,4 м для углов здания при толщине 400 мм 28

Опалубка и армирование панели-перемычки размером 1,8×6,4 м для углов здания при простенках шириной 1,5 м и толщине 400 мм.. 29

Опалубка панелей. Детали 1-8 30

Пространственные каркасы КП1 ÷ КП6 31

Пространственные каркасы КП7 ÷ КП12 32

Пространственные каркасы КП13 ÷ КП18 33

Пространственные каркасы КП19, КП20 34

Пространственные каркасы КП21, КП22 35

Пространственные каркасы КП23, КП24 36

Пространственные каркасы КП25 ÷ КП30 37

Рук. сект. стен		Рудаков	Проверил	Доброныслов
Гл. инж. пр.			Проверил	Самис
Гл. арх. пр.				Барко
Инженер				Иванова
Дата выпуска: сентябрь 1964 г.				

7869 4

	Лист
Пространственные каркасы КП31 ÷ КП35	38
Пространственные каркасы КП36 ÷ КП40	39
Пространственные каркасы КП41, КП42	40
Пространственные каркасы КП43, КП44	41
Пространственные каркасы КП45, КП46	42
Пространственный каркас КП47	43
Пространственный каркас КП48	44
Пространственный каркас КП49	45
Пространственный каркас КП50	46
Пространственный каркас КП51	47
Пространственные каркасы КП52 ÷ КП57	48
Пространственные каркасы КП58, КП59	49
Пространственные каркасы КП60, КП61	50
Пространственные каркасы КП62, КП63	51
Пространственные каркасы КП64 ÷ КП69	52
Пространственные каркасы КП70, КП71	53
Пространственные каркасы КП72, КП73	54
Пространственные каркасы КП74 ÷ КП75	55
Пространственный каркас КП76	56
Пространственный каркас КП77	57
Пространственный каркас КП78	58
Узлы 1 и 2	59
Узлы 3 и 4	60
Узлы 5, 6, 7 и 8	61
Спецификация марок арматурных изделий и закладных элементов на один пространственный каркас	62
Спецификация марок арматурных изделий и закладных элементов на один пространственный каркас	63
Спецификация марок арматурных изделий и закладных элементов на один пространственный каркас	64
Плоские каркасы КР1÷КР25	65
Плоские каркасы КР26÷КР36	66
Плоские каркасы КР37÷КР43	67
Плоские каркасы КР1-КР15. Спецификация и выборка стали	68
Плоские каркасы КР16-КР30. Спецификация и выборка стали	69
Плоские каркасы КР31-КР43. Спецификация и выборка стали	70
Закладные элементы М1÷М16	71
Закладные элементы М17÷М24	72
Спецификация стали на закладные элементы М1÷М13	73
Спецификация стали на закладные элементы М14-М24	74

Шифр СТ-82-31 Вып. 2			
Марка-лист Стр. 4			
Инв. №			
Иванова			
Проверил			
Разработал	Добромысов	Сапас	
		Барко	
Рук. сект. стен		Руденко	
Гл. инж. пр.			
Гл. арх. пр.			
Ст. инж.			
Дата выпуска: сентября 1964 г.			

Шифр
СТ-02-31 Вып. 2
Марка-лист
Стр. 5
Инв. №

Пояснительная записка

1. В настоящем выпуске даны рабочие чертежи панелей сплошного сечения для стен отапливаемых промышленных зданий.
2. Панели запроектированы из следующих материалов:
   а) из ячеистых бетонов марки 35 с объемным весом в сухом состоянии $\gamma_{сух}$ = 700, 800 и 900 кг/м³;
   б) из легких бетонов марки 50 (керамзитобетона и перлитобетона) плотного строения с объемным весом в сухом состоянии $\gamma_{сух}$ = 900, 1000, 1100 и 1200 кг/м³.
   Марка бетона по морозостойкости должна быть не ниже Мрз25.
3. Номенклатура стеновых панелей и их маркировка приведены на листах 1–6.
4. Указания по области применения и расчету панелей приведены в выпуске 1 серии СТ-02-31.
5. Панели из легкого бетона должны изготовляться с наружным и внутренним фактурными слоями толщиной 20 мм из цементно-песчаного раствора марки 100.
   Фактурный слой должен быть прочно связан с бетоном панелей и не иметь трещин.
   Наружные и внутренние поверхности панелей должны быть гладкими.
6. Армирование панелей осуществляется продольными и поперечными сварными каркасами, собранными в пространственный каркас. Пространственный каркас собирается в следующем порядке:
   а) устанавливаются продольные каркасы;
   б) устанавливаются поперечные каркасы;
   в) производится контактная сварка продольных и поперечных каркасов в местах их пересечения по периметру пространственного каркаса;
   г) к пространственному каркасу привариваются закладные элементы.

   Каркасы изготавливаются из арматурной стали класса А-III марки 35ГС, 25Г2С и обыкновенной арматурной проволоки класса В-I.
   Монтажные петли изготовляются из горячекатаной круглой (гладкой) стали класса А-I марки Ст. 3.
7. В соответствии с требованиями „Временных указаний по антикоррозийной защите закладных деталей и сварных соединений в крупнопанельных зданиях" (СН 206-62), все закладные элементы панелей (исключая монтажные петли) должны быть защищены от коррозии цинковым покрытием. Нанесение цинкового покрытия осуществляется способом металлизации путем распыления расплавленного цинка струей сжатого воздуха, (см. прилож. I СН 206-62), горячим оцинкованием или гальванизацией.
   Толщина цинкового покрытия назначается в зависимости от способа выполнения его и атмосферно-климатических условий района строительства по табл. 1 СН 206-62.
   Арматура в панелях из ячеистого бетона должна быть защищена от коррозии.
   Способы защиты арматуры от коррозии, а также составы покрытий принимать в соответствии с „Инструкцией по технологии изготовления изделий из автоклавного ячеистого бетона" (СН 277-64).
8. Изготовление панелей, их приемка и контроль качества, а также хранение и транспортировка должны производиться в соответствии со СН и ПI-В.5-62.
9. До начала серийного производства панелей заводом изготовителем должны быть разработаны и утверждены в установленном порядке Технические условия на изготовление и приемку панелей.
10. Величина отпускной прочности бетона должна быть равна проектной.
11. Панели должны изготовляться в стальных формах. При этом необходимо соблюдать допуски, указанные на чертеже.
12. Складирование и транспортировка панелей должны осуществляться в положении „на ребро".

Зам. гл. инж.		Суханов	
Рук. сектора		Добромыслов	
Гл. инж. пр.		Соловьев	
Гл. арх. пр.		Барко	
Проверил		Рудаков	
Дата выпуска: сентябрь 1964 г.			

6

Номенклатура панелей из легких бетонов и технико-экономические показатели

Шифр ст-02-31 Вып. 2 / Марка-лист	№ п/п	Эскиз и номинальные размеры панели м	Толщина панели мм	Марка панели	Вес панели, т при объемном весе бетона в кг/м³ 900	1000	1100	1200	Объем бетона марки 50 м³	Объем раствора марки 100 м³	Расход стали кг	Величина нормативного скоростного напора ветра кг/м²	Назначение панели	Лист
1	1	2	3	4	5	6	7	8	9	10	11	12	13	14
Инв. №	1		200	ПСЛ 20-1 / 1,2х6	1,7	1,8	1,9	2,1	1,14	0,28	27,9	до 55	Рядовая панель	7
	2			ПСЛ 20-1а / 1,2х6							24,9		Парапетная панель при привязке продольной стены „0"	8
	3			ПСЛ 20-1б / 1,2х6							29,7		Парапетная панель при привязке продольной стены „250"	9
	4			ПСЛ 20-2 / 1,2х6							31,0	55-90	Рядовая панель	7
	5			ПСЛ 20-2а / 1,2х6							28,9		Парапетная панель при привязке продольной стены „0"	8
	6			ПСЛ 20-2б / 1,2х6							33,7		Парапетная панель при привязке продольной стены „250"	9
	7			ПСЛ 20-3 / 1,2х6							78,9	до 90	Панель-перемычка	10
	8		240	ПСЛ 24-1 / 1,2х6	2,0	2,1	2,3	2,5	1,42	0,28	28,9	до 56	Рядовая панель	7
	9			ПСЛ 24-1а / 1,2х6							26,0		Парапетная панель при привязке продольной стены „0"	8
	10			ПСЛ 24-1б / 1,2х6							30,8		Парапетная панель при привязке продольной стены „250"	9
	11	1,2		ПСЛ 24-2 / 1,2х6							32,1	55-90	Рядовая панель	7
	12	60		ПСЛ 24-2а / 1,2х6							30,0		Парапетная панель при привязке продольной стены „0"	8
	13			ПСЛ 24-2б / 1,2х6							34,8		Парапетная панель при привязке продольной стены „250"	9
	14			ПСЛ 24-3 / 1,2х6							81,2	до 90	Панель-перемычка	10
	15		300	ПСЛ 30-2 / 1,2х6	2,4	2,6	2,8	3,1	1,85	0,28	33,7	до 90	Рядовая панель	7
	16			ПСЛ 30-2а / 1,2х6							30,8		Парапетная панель при привязке продольной стены „0"	8
	17			ПСЛ 30-2б / 1,2х6							36,2		Парапетная панель при привязке продольной стены „250"	9
	18			ПСЛ 30-3 / 1,2х6							67,7		Панель-перемычка при простенках шириной 3м	10
	19			ПСЛ 30-3б / 1,2х6							70,8		Панель-перемычка при простенках шириной 1,5м	11
	20		400	ПСЛ 40-2 / 1,2х6	3,1	3,4	3,6	4,0	2,55	0,28	37,0	до 90	Рядовая панель	7
	21			ПСЛ 40-2а / 1,2х6							34,1		Парапетная панель при привязке продольной стены „0"	8
	22			ПСЛ 40-2б / 1,2х6							39,5		Парапетная панель при привязке продольной стены „250"	9
	23			ПСЛ 40-3 / 1,2х6							73,9		Панель-перемычка при простенках шириной 3м	10
	24			ПСЛ 40-3б / 1,2х6							77,5		Панель-перемычка при простенках шириной 1,5м	11

Рядовой

Пружин

Провер.

Кодаченков, Солос, Бояко, Ибрагимова 1964 г.

Дата выпуска: сентябрь

Рук. сектора стен. — Гл. инж. пр. — Гл. арх. пр. — Инженер

ТД 1964 г.

Панели сплошного сечения для стен отапливаемых промышленных зданий — ст-02-31 Выпуск 2

Номенклатура панелей из легких бетонов и технико-экономические показатели — Лист 1

Продолжение 7

1	2	3	4	5	6	7	8	9	10	11	12	13	14
25		200	ПСЛ 20-1 / 1,2×6,25	1,7	1,9	2,0	2,8	1,14	0,30	28,4	до 64	Рядовая панель	12
26			ПСЛ 20-1а / 1,2×6,25							30,2		Парапетная панель при привязке продольной стены „0"	13
27			ПСЛ 20-1б / 1,2×6,25							35,0		Парапетная панель при привязке продольной стены „250"	14
28			ПСЛ 20-2 / 1,2×6,25							32,0	55-90	Рядовая панель	12
29			ПСЛ 20-2а / 1,2×6,25							34,7		Парапетная панель при привязке продольной стены „0"	13
30			ПСЛ 20-2б / 1,2×6,25							39,6		Парапетная панель при привязке продольной стены „250"	14
31			ПСЛ 20-3 / 1,2×6,25							82,9	до 90	Панель - перемычка	15
32		240	ПСЛ 24-1 / 1,2×6,25	2,1	2,2	2,4	2,8	1,48	0,30	29,5	до 55	Рядовая панель	12
33			ПСЛ 24-1а / 1,2×6,25							34,3		Парапетная панель при привязке продольной стены „0"	13
34			ПСЛ 24-1б / 1,2×6,25							36,1		Парапетная панель при привязке продольной стены „250"	14
35	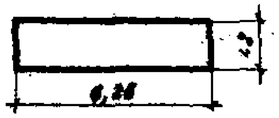		ПСЛ 24-2 / 1,2×6,25							32,1	55-90	Рядовая панель	12
36			ПСЛ 24-2а / 1,2×6,25							35,8		Парапетная панель при привязке продольной стены „0"	13
37			ПСЛ 24-2б / 1,2×6,25							40,6		Парапетная панель при привязке продольной стены „250"	14
38			ПСЛ 24-3 / 1,2×6,25							88,2	до 90	Панель - перемычка	15
39		300	ПСЛ 30-2 / 1,2×6,25	2,5	2,7	2,9	3,2	1,92	0,30	34,3	до 90	Рядовая панель	12
40			ПСЛ 30-2а / 1,2×6,25							36,8		Парапетная панель при привязке продольной стены „0"	13
41			ПСЛ 30-2б / 1,2×6,25							41,2		Парапетная панель при привязке продольной стены „250"	14
42			ПСЛ 30-3 / 1,2×6,25							73,9		Панель - перемычка при простенках шириной 3м	15
43			ПСЛ 30-3б / 1,2×6,25							76,7		Панель - перемычка при простенках шириной 1,5м	16
44		400	ПСЛ 40-2 / 1,2×6,25	3,3	3,6	3,8	4,2	2,66	0,30	37,6	до 90	Рядовая панель	12
45			ПСЛ 40-3 / 1,2×6,25							82,9		Панель - перемычка при простенках шириной 3м	15
46			ПСЛ 40-3б / 1,2×6,25							86,5		Панель - перемычка при простенках шириной 1,5м	16

Шифр: СТ-02-81 Вып.2
Марка-лист: 2
Инв.№

Рядовое

Согласовано

Проверил.

Рук. сект. стен.	Адаменков	
Гл. инж. пр.	Сопос	
Гл. арх. пр.	Варко	
Инженер	Иванова	
Дата выпуска: сентябрь 1964 г.		

ТД 1964г

Панели сплошного сечения для стен отапливаемых промышленных зданий.

Номенклатура панелей из легких бетонов и технико-экономические показатели

СТ-02-81 Выпуск 2

Лист 2

Шифр СТ-02-31 Вып. 2

Марка-лист 3

Инв №

Продолжение

1	2	3	4	5	6	7	8	9	10	11	12	13	14
47	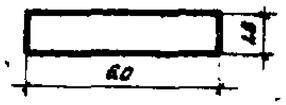	300	ПСЛ 20-1 / 1,8×6	2,6	2,7	2,9	3,2	1,70	0,43	35,4	до 55	Рядовая панель	21
48			ПСЛ 20-2 / 1,8×6							40,2	55-90	Рядовая панель	21
49			ПСЛ 20-3 / 1,8×6							81,4	до 90	Панель - перемычка	22
50		240	ПСЛ 24-1 / 1,8×6	3,0	3,2	3,4	3,7	2,13	0,43	34,3	до 55	Рядовая панель	21
51			ПСЛ 24-2 / 1,8×6							41,1	55-90	Рядовая панель	21
52			ПСЛ 24-3 / 1,8×6							83,5	до 90	Панель - перемычка	22
53		300	ПСЛ 30-1 / 1,8×6	3,6	3,9	4,2	4,6	2,76	0,43	40,8	до 90	Рядовая панель	21
54			ПСЛ 30-3 / 1,8×6							68,6		Панель-перемычка при простенках шириной 3м	22
55			ПСЛ 30-3В / 1,8×6							69,4		Панель-перемычка при простенках шириной 1,5м	23
56		400	ПСЛ 40-1 / 1,8×6	4,7	5,1	5,4	6,0	3,84	0,48	46,8	до 90	Рядовая панель	21
57			ПСЛ 40-3 / 1,8×6							74,0		Панель-перемычка при простенках шириной 3м	22
58			ПСЛ 40-3В / 1,8×6							77,8		Панель-перемычка при простенках шириной 1,5м	23
59	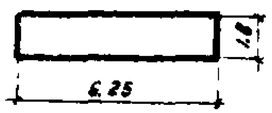	200	ПСЛ 20-1 / 1,8×6,25	2,6	2,8	3,0	3,3	1,77	0,44	36,2	до 55	Рядовая панель	24
60			ПСЛ 20-2 / 1,8×6,25							41,6	55-90	Рядовая панель	24
61			ПСЛ 20-3 / 1,8×6,25							87,0	до 90	Панель - перемычка	25
62		240	ПСЛ 24-1 / 1,8×6,25	3,1	3,3	3,5	3,9	2,22	0,44	37,1	до 55	Рядовая панель	24
63			ПСЛ 24-2 / 1,8×6,25							42,5	55-90	Рядовая панель	24
64			ПСЛ 24-3 / 1,8×6,25							89,3	до 90	Панель перемычка	25
65		300	ПСЛ 30-1 / 1,8×6,25	3,8	4,1	4,3	4,8	2,88	0,44	41,6	до 90	Рядовая панель	24
66			ПСЛ 30-3 / 1,8×6,25							73,8		Панель-перемычка при простенках шириной 3м	25
67			ПСЛ 30-3В / 1,8×6,25							76,6		Панель-перемычка при простенках шириной 1,5м	26
68		400	ПСЛ 40-1 / 1,8×6,25	4,9	5,3	5,7	6,3	4,00	0,44	46,6	до 90	Рядовая панель	24
69			ПСЛ 40-3 / 1,8×6,25							84,4		Панель-перемычка при простенках шириной 3м	25
70			ПСЛ 40-3В / 1,8×6,25							88,0		Панель-перемычка при простенках шириной 1,5м	26
71	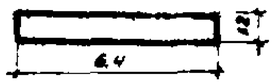	400	ПСЛ 40-1 / 1,8×6,4	3,3	3,6	3,8	4,3	2,74	0,80	35,1	до 90	Рядовая панель	17
72			ПСЛ 40-2А / 1,8×6,4							40,7		Парапетная панель при привязке продольной стены „0"	18
73			ПСЛ 40-2В / 1,8×6,4							46,1		Парапетная панель при привязке продольной стены „250"	18
74			ПСЛ 40-3 / 1,8×6,4							83,9		Панель-перемычка при простенках шириной 3м	19
75			ПСЛ 40-3В / 1,8×6,4							87,6		Панель-перемычка при простенках шириной 1,5м	20
76	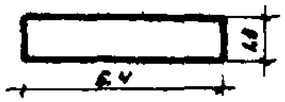	400	ПСЛ 40-1 / 1,8×6,4	5,1	5,5	5,9	6,5	4,14	0,46	44,3	до 90	Рядовая панель	27
77			ПСЛ 40-3 / 1,8×6,4							85,8		Панель-перемычка при простенках шириной 3м	28
78			ПСЛ 40-3В / 1,8×6,4							89,4		Панель-перемычка при простенках шириной 1,5м	29

Рябков

Проверил

Подрезчиков

Согласовано

Гл. инж. пр. Волко

Гл. арх. пр.

Инженер Зонова

Нач. сект. стен

Дата выпуска: сентябрь 1984 г.

ТА 1964 г

Панели сплошного сечения для стен отапливаемых промышленных зданий

Номенклатура панелей из легких бетонов и технико-экономические показатели

СТ-02-31 Выпуск 2

Лист 3

Номенклатура панелей из ячеистых бетонов и технико-экономические показатели

9

Серия ИИ-02-31 Вып. 2												
Марка-лист 4	NN п/п	Эскиз и номинальные размеры панели м	Толщина панели мм	Марка панели	Вес панели, т при объемном весе бетона в кг/м³ 700	800	900	1000	Объем бетона марки 35 м³	Расход стали кг	Величина нормативной скоростного напора ветра кг/м²	Назначение панели	N листа
	1	2	3	4	5	6	7	8	9	10	11	12	13
Инв. NN	1	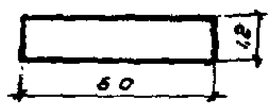	200	ПСА 20-1 / 1,2х6	1,2	1,4	1,5	1,6	1,42	27,9	до 55	Рядовая панель	7
	2			ПСА 20-10 / 1,2х6						24,9		Парапетная панель при привязке продольной стены „0"	8
	3			ПСА 20-1д / 1,2х6						28,7		Парапетная панель при привязке продольной стены „250"	9
	4			ПСА 20-2 / 1,2х6						31,0	55-90	Рядовая панель	7
	5			ПСА 20-20 / 1,2х8						28,9		Парапетная панель при привязке продольной стены „0	8
	6			ПСА 20-2д / 1,2х6						33,7		Парапетная панель при привязке продольной стены „250	9
	7			ПСА 20-3 / 1,2х6						78,9	до 90	Панель - перемычка	10
	8		240	ПСА 24-1 / 1,2х6	1,5	1,6	1,8	2,0	1,70	28,9	до 55	Рядовая панель	7
	9			ПСА 24-10 / 1,2х6						26,0		Парапетная панель при привязке продольной стены „0"	8
	10			ПСА 24-1д / 1,2х6						30,8		Парапетная панель при привязке продольной стены „250"	9
	11			ПСА 24-2 / 1,2х6						32,1	55-90	Рядовая панель	7
	12			ПСА 24-20 / 1,2х6						30,0		Парапетная панель при привязке продольной стены „0"	8
	13			ПСА 24-2д / 1,2х6						34,8		Парапетная панель при привязке продольной стены „250"	9
	14			ПСА 24-3 / 1,2х6						81,2	до 90	Панель - перемычка	10
	15		300	ПСА 30-2 / 1,2х6	-	-	2,2	2,5	2,13	33,7	до 90	Рядовая панель	7
	16			ПСА 30-20 / 1,2х8						30,8		Парапетная панель при привязке продольной стены „0"	8
	17			ПСА 30-2д / 1,2х8						36,2		Парапетная панель при привязке продольной стены „250"	9
	18			ПСА 30-3 / 1,2х6						67,7		Панель-перемычка при простенках шириной 3м	10
	19			ПСА 30-3б / 1,2х6						70,5		Панель - перемычка при простенках шириной 1,5м	11

Рядовой

Разработ.

Проверил

Согласовано: Гл. инж. пр. Соляс; Гл. арх. пр. Барска; Инженер Иванова

Дата выпуска: Февраль 1964 г.

ТД 1964г	Панели сплошного сечения для стен отапливаемых промышленных зданий	СТ-02-31 Выпуск 2
	Номенклатура панелей из ячеистых бетонов и технико-экономические показатели	лист 4

Шифр СТ-02-31 Вып.2 | Марка-лист 5 | Инв. N

Продолжение

1	2	3	4	5	6	7	8	9	10	11	12	13
20	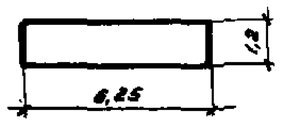	200	ПСА 20-1 / 1,2×6,25	1,3	1,4	1,5	1,7	1,48	28,4	до 55	Рядовая панель	12
21			ПСА 20-1а / 1,2×6,25						30,2		Парапетная панель при привязке продольной стены „0"	13
22			ПСА 20-1б / 1,2×6,25						35,0		Парапетная панель при привязке продольной стены „250"	14
23			ПСА 20-2 / 1,2×6,25						32,0	55-90	Рядовая панель	12
24			ПСА 20-2а / 1,2×6,25						34,7		Парапетная панель при привязке продольной стены „0"	13
25			ПСА 20-2б / 1,2×6,25						39,5		Парапетная панель при привязке продольной стены „250"	14
26			ПСА 20-3 / 1,2×6,25						82,3	до 90	Панель-перемычка	15
27		240	ПСА 24-1 / 1,2×6,25	1,5	1,7	1,9	2,1	1,78	29,5	до 55	Рядовая панель	12
28			ПСА 24-1а / 1,2×6,25						31,8		Парапетная панель при привязке продольной стены „0"	13
29			ПСА 24-1б / 1,2×6,25						36,1		Парапетная панель при привязке продольной стены „250"	14
30			ПСА 24-2 / 1,2×6,25						33,1	55-90	Рядовая панель	12
31			ПСА 24-2а / 1,2×6,25						35,8		Парапетная панель при привязке продольной стены „0"	13
32			ПСА 24-2б / 1,2×6,25						40,6		Парапетная панель при привязке продольной стены „250"	14
33			ПСА 24-3 / 1,2×6,25						85,2	до 90	Панель-перемычка	15
34		300	ПСА 30-2 / 1,2×6,25	–	–	2,3	2,5	2,22	34,3	до 90	Рядовая панель	12
35			ПСА 30-2а / 1,2×6,25						35,8		Парапетная панель при привязке продольной стены „0"	13
36			ПСА 30-2б / 1,2×6,25						41,2		Парапетная панель при привязке продольной стены „250"	14
37			ПСА 30-3 / 1,2×6,25						73,9		Панель-перемычка при простенках шириной 3м	15
38			ПСА 30-3б / 1,2×6,25						76,7		Панель-перемычка при простенках шириной 1,5м	16

Рудаков | Проверил | Подрезов | Солнце | Барко | Иванова | Рук. сект. стен | Гл. инж. пр. | Гл. арх. пр. | Инженер | Дата выпуска: сентябрь 1964г

ТД 1964г

Панели сплошного сечения для стен отапливаемых промышленных зданий — СТ-02-31 Выпуск 2

Номенклатура панелей из ячеистых бетонов и ячеистого силикальцита и технико-экономические показатели — лист 5

7869 11

Продолжение 11

Шифр	1	2	3	4	5	6	7	8	9	10	11	12	13
СТ-02-31 Вып. 2	39		200	ПСР 20-1 / 1,8×6	1,8	2,0	2,3	2,5	2,14	35,4	до 55	Рядовая панель	21
марка-лист	40			ПСР 20-2 / 1,8×6						40,2	55-90	Рядовая панель	21
6	41			ПСР 20-3 / 1,8×6						81,4	до 90	Панель-перемычка	22
Инв. №	42	1,8; 6,0	240	ПСР 24-1 / 1,8×6	2,2	2,4	2,7	3,0	2,56	36,5	до 55	Рядовая панель	21
	43			ПСР 24-2 / 1,8×6						41,1	55-90	Рядовая панель	21
	44			ПСР 24-3 / 1,8×6						83,5	до 90	Панель-перемычка	22
	45		300	ПСР 30-2 / 1,8×6	–	–	3,4	3,7	3,19	40,8	до 90	Рядовая панель	21
	46			ПСР 30-3 / 1,8×6						66,5		Панель-перемычка при простенках шириной 3м	22
	47			ПСР 30×3В / 1,8×6						69,4		Панель-перемычка при простенках шириной 1,5м	23
	48		200	ПСР 20-1 / 1,8×6,25	1,9	2,1	2,3	2,5	2,24	36,2	до 55	Рядовая панель	24
	49			ПСР 20-2 / 1,8×6,25						41,6	55-90	Рядовая панель	24
	50			ПСР 20-3 / 1,8×6,25						87,0	до 90	Панель-перемычка	25
	51	1,8; 6,26	240	ПСР 24-1 / 1,8×6,25	2,3	2,5	2,8	3,0	2,65	37,1	до 55	Рядовая панель	24
	52			ПСР 24-2 / 1,8×6,25						42,5	55-90	Рядовая панель	24
	53			ПСР 24-3 / 1,8×6,25						88,3	до 90	Панель-перемычка	25
	54		300	ПСР 30-2 / 1,8×6,25	–	–	3,5	3,9	3,32	41,6	до 90	Рядовая панель	24
	55			ПСР 30-3 / 1,8×6,25						73,8		Панель-перемычка при простенках шириной 3м	25
	57			ПСР 30-3В / 1,8×6,25						75,6		Панель-перемычка при простенках шириной 1,5м	26

Рядков
Сидоров
Проверил
Абрамович
Сопас
Барко
Иванова
Рук. сект. стен.
Гл. инж. пр.
Гл. арх. пр.
Инженер
Дата выпуска: сентябрь 1964 г.

ТД 1964 г

Панели сплошного сечения для стен отапливаемых промышленных зданий

Номенклатура панелей из ячеистых бетонов и ячеистого силикатобетона и технико-экономические показатели

СТ-02-31 Выпуск 2

Лист 6

Шифр
СТ-02-31 Вып. 2
Марка-Лист
7
Инв. №

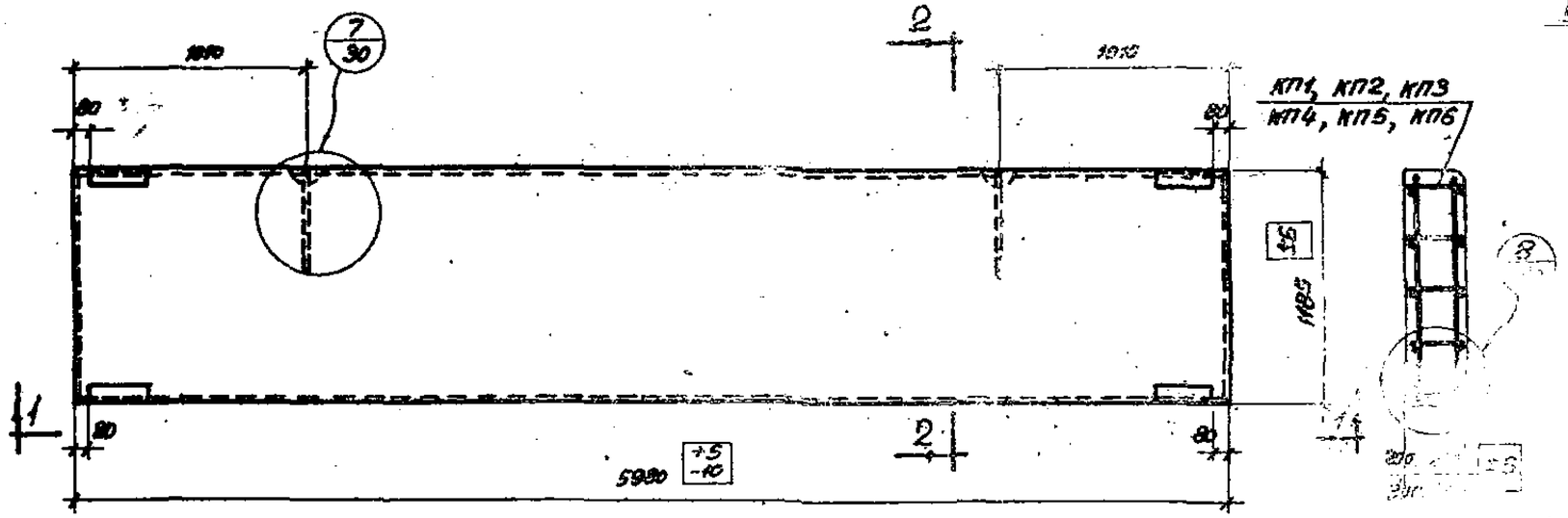

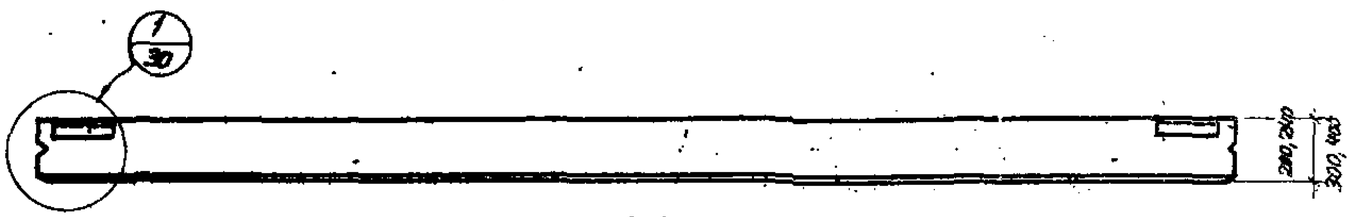

1-1

Спецификация железобетонных каркасов на одну панель

Марка панели из легких бетонов	Марка панели из тяжелых бетонов	Марка каркаса	Кол. шт.	N листа
ПСЛ20-1 / 1,2×6	ПСЯ20-1 / 1,2×6	КП1	1	31
ПСЛ20-2 / 1,2×6	ПСЯ20-2 / 1,2×6	[illegible]	[illegible]	
ПСЛ24-1 / 1,2×6	ПСЯ24-1 / 1,2×6	[illegible]	[illegible]	
ПСЛ24-2 / 1,2×6	ПСЯ24-2 / 1,2×6	КП4	1	
ПСЛ30-2 / 1,2×6	ПСЯ30-2 / 1,2×6	КП5	1	
ПСЛ40-2 / 1,2×6	—	КП6	1	

Выборка стали на одну панель, кг

Марка панели из легких бетонов	Марка панели из тяжелых бетонов	Сталь по ГОСТ 5781-61 класса А-III ф, мм 10А-III	8А-III	6А-III	Итого	Сталь класса А-I ф, мм 16А-I	14А-I	12А-I	Итого	Сталь класса В-I по ГОСТ 6727-53 ф, мм 5В-I	4В-I	Итого	Угловая сталь марки Ст.3 ГОСТ 8509-57 Проф. 63×6	Итого	Всего
ПСЛ20-1 / 1,2×6	ПСЯ20-1 / 1,2×6	1,6	4,7	—	6,3	—	—	2,0	2,0	8,0	4,3	12,3	7,2	7,2	27,8
ПСЛ20-2 / 1,2×6	ПСЯ20-2 / 1,2×6	1,6	4,7	10,4	16,7	—	—	2,0	2,0	0,8	4,3	5,1	7,2	7,2	31,0
ПСЛ24-1 / 1,2×6	ПСЯ24-1 / 1,2×6	1,6	4,7	—	6,3	—	—	2,6	2,6	8,0	4,8	12,8	7,2	7,2	28,9
ПСЛ24-2 / 1,2×6	ПСЯ24-2 / 1,2×6	1,6	4,7	10,4	16,7	—	—	2,6	2,6	0,8	4,8	5,6	7,2	7,2	32,1
ПСЛ30-2 / 1,2×6	ПСЯ30-2 / 1,2×6	3,2	4,7	—	7,9	—	4,2	—	4,2	8,0	6,4	14,4	7,2	7,2	33,7
ПСЛ40-2 / 1,2×6	—	3,2	4,7	—	7,9	[illegible]	—	—	7,0	8,0	6,9	14,9	7,2	7,2	37,0

Примечания:

1. В панелях из легких бетонов с наружной и внутренней стороны необходимо предусмотреть фактурные слои толщиной 20 мм из цементно-песчаного раствора марки 100.
2. Показатели расхода материалов даны в номенклатуре на листах [illegible].

ТД 1964 г	Панели сплошного сечения для стен отапливаемых промышленных зданий	СТ-02-31 Выпуск 2
	Опалубка и армирование рядовых панелей размером 1,2×6 м, при толщинах 200, 240, 300 и 400 мм	Лист 7

Руководящий: Рудаков; Проверил: Добрынысов, Проверил: Сотник; Гл. инж. пр.: Бакко; Гл. арх. пр.: Иванова; Инженер: Иванова; Рук. сект. стен: Кудрявцев; Дата выпуска: сентябрь 1964 г.

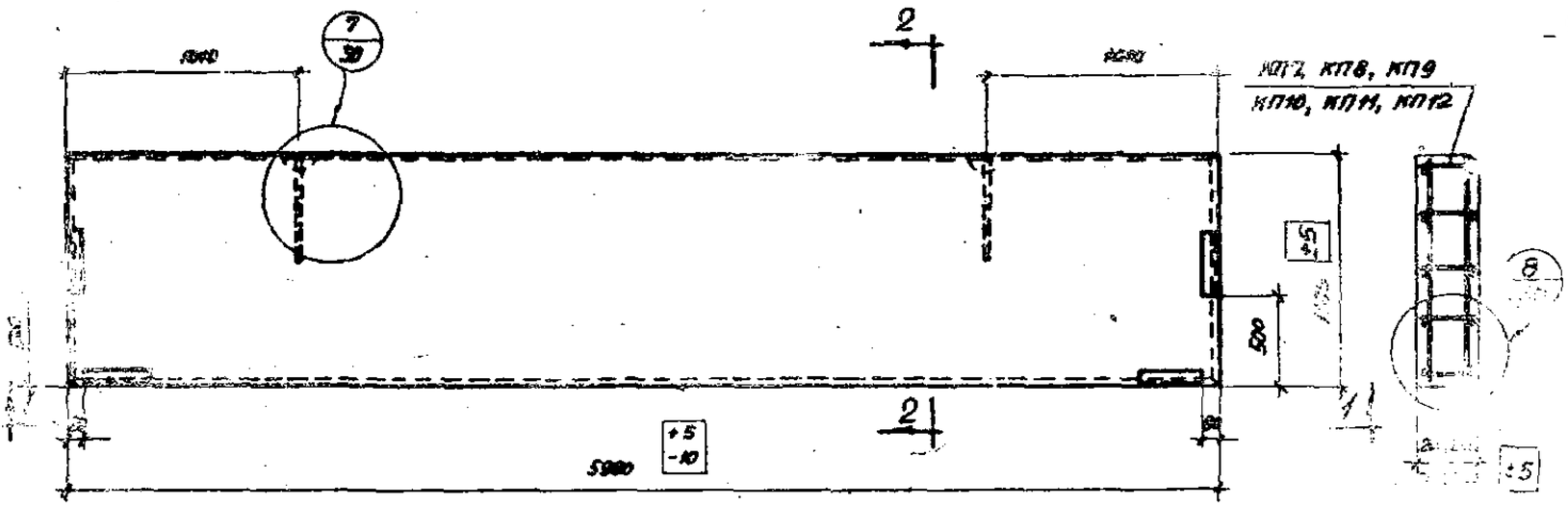

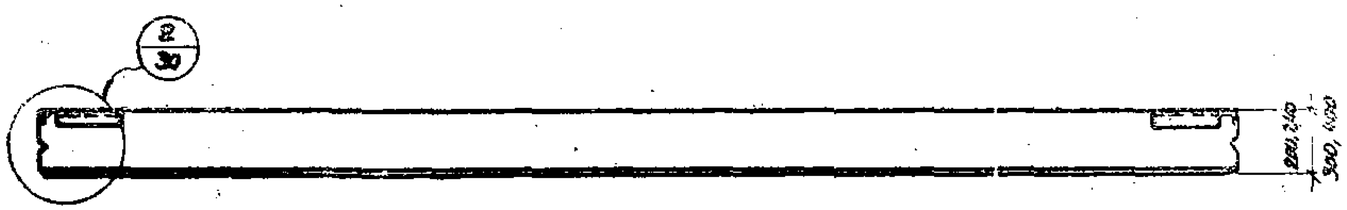

1-1

Спецификация марок пластоностенных каркасов на одну панель

Марка панели: из легких бетонов	Марка панели: из тяжелых бетонов	Марка каркаса	Заклад. шт.	Н листа
ПСЛ20-1а / 1,2×6	ПСЯ20-1а / 1,2×6	КП7	1	32
ПСЛ20-2а / 1,2×6	ПСЯ20-2а / 1,2	КП8	1	
ПСЛ24-1а / 1,2×6	ПСЯ24-1а / 1,2×6	КП9	1	
ПСЛ24-2а / 1,2	ПСЯ24-2а / 1,2×6	КП10	1	
ПСЛ30-2а / 1,2×6	ПСЯ30-2а / 1,2×6	КП11	1	
ПСЛ40-2а / 1,2×6	—	КП12	1	

Выборка стали на одну панель, кг

Марка панели: из легких бетонов	Марка панели: из тяжелых бетонов	Сталь по ГОСТ 5781-61: класса А-III, ф, мм: 16А-III	6А-III	Итого	класса А-I, ф, мм: 16А-I	14А-I	12А-I	Итого	Сталь класса В-I по ГОСТ 6727-53: ф, мм: 5В-I	4В-I	Итого	Угловая сталь марки Ст.3 ГОСТ 8509-57: Проф. 163×6	Итого	Всего
ПСЛ20-1а / 1,2×6	ПСЯ20-1а / 1,2×6	1,6	—	1,6	—	—	2,0	2,0	9,8	4,3	14,1	7,2	7,2	24,9
ПСЛ20-2а / 1,2×6	ПСЯ20-2а / 1,2×6	1,6	13,0	14,6	—	—	2,0	2,0	0,8	4,3	5,1	7,2	7,2	28,9
ПСЛ24-1а / 1,2×6	ПСЯ24-1а / 1,2×6	1,6	—	1,6	—	—	2,6	2,6	9,8	4,8	14,6	7,2	7,2	26,0
ПСЛ24-2а / 1,2×6	ПСЯ24-2а / 1,2×6	1,6	13,0	14,6	—	—	2,6	2,6	0,8	4,8	5,6	7,2	7,2	30,0
ПСЛ30-2а / 1,2×6	ПСЯ30-2а / 1,2×6	3,2	—	3,2	—	4,2	—	4,2	9,8	6,4	16,2	7,2	7,2	30,8
ПСЛ40-2а / 1,2×6	—	3,2	—	3,2	7,0	—	—	7,0	9,8	6,9	16,7	7,2	7,2	34,1

Примечания:

1. В панелях из легких бетонов с наружной и внутренней стороны необходимо предусмотреть фактурные слои толщиной 20 мм из цементно-песчаного раствора марки 100.
2. Показатели расхода материалов даны в номенклатуре на листах 1 и 4.

ТЛ 1964г	Панели сплошного сечения для стен отапливаемых промышленных зданий	СТ-02-31 Выпуск 2
	Опалубка и армирование парапетных панелей размером 1,2×6 м при привязке продольной стены „0", при толщинах 200, 240, 300 и 400 мм	Лист 8

Серия 1.020-1 Вып. 2

Марка	Лист
8	

Рук. сектора стен: Доброныслов
Гл. инж. пр-та: Солнас
Гл. арх. пр-та: Барко
Инженер: Иванова
Дата выпуска: сентября 1964 г.

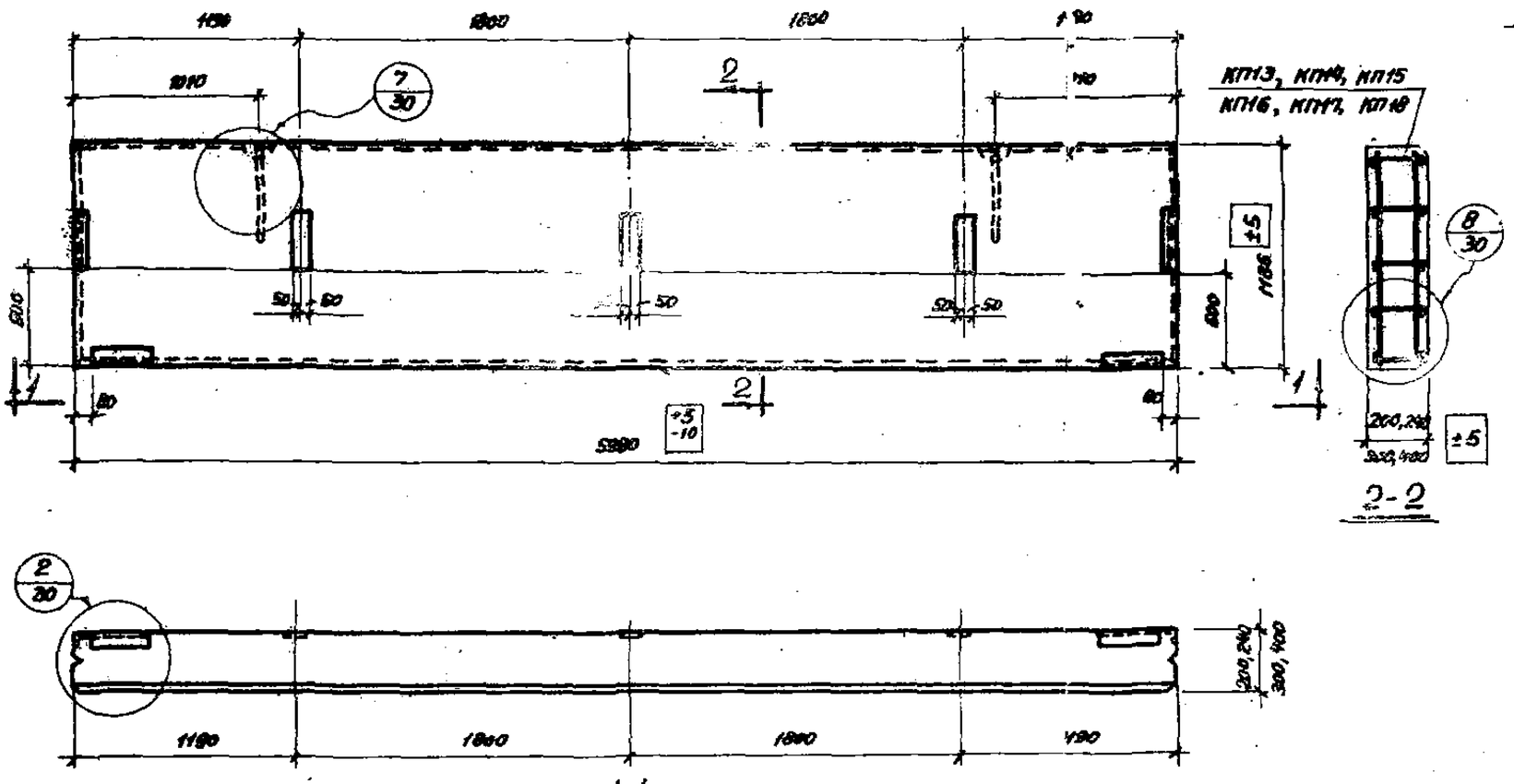

Спецификация марок пространственных каркасов на одну панель

Марка панели из легких бетонов	Марка панели из тяжелых бетонов	Марка каркаса	Колич. шт.	N листа
ПСЛ20-1б / 1,2×6	ПСЯ20-1б / 1,2×6	КП13	1	33
ПСЛ20-2б / 1,2×6	ПСЯ20-2б / 1,2×6	КП14	1	
ПСЛ24-1б / 1,2×6	ПСЯ24-1б / 1,2×6	КП15	1	
ПСЛ24-2б / 1,2×6	ПСЯ24-1б / 1,2×6	КП16	1	
ПСЛ30-2б / 1,2×6	ПСЯ30-2б / 1,2×6	КП17	1	
ПСЛ40-2б / 1,2×6	—	КП18	1	

Выборка стали на одну панель, кг

Марка панели из легких бетонов	Марка панели из тяжелых бетонов	Сталь по ГОСТ 5781-61 класса А-III ф, мм 10А-III	6А-III	Итого	класса А-I ф, мм 16А-I	14А-I	12А-I	Итого	Сталь класса В-I по ГОСТ 6727-53 ф, мм 5В-I	4В-I	Итого	Угловая сталь марки Ст.3 ГОСТ 8509-57 Прир	Итого	Сталь марки Ст.3 ГОСТ 5681-57 В, мм 6	Итого	Всего
ПСЛ20-1б / 1,2×6	ПСЯ20-1б / 1,2×6	2,2	—	2,2	—	—	2,0	2,0	9,8	4,3	14,1	7,2	7,2	4,2	4,2	29,7
ПСЛ20-2б / 1,2×6	ПСЯ20-2б / 1,2×6	2,2	13,0	15,2	—	—	2,0	2,0	0,8	4,3	5,1	7,2	7,2	4,2	4,2	33,7
ПСЛ24-1б / 1,2×6	ПСЯ24-1б / 1,2×6	2,2	—	2,2	—	—	2,6	2,6	9,8	4,8	14,6	7,2	7,2	4,2	4,2	30,8
ПСЛ24-2б / 1,2×6	ПСЯ24-2б / 1,2×6	2,2	13,0	15,2	—	—	2,6	2,6	0,8	4,8	5,6	7,2	7,2	4,2	4,2	34,8
ПСЯ30-2б / 1,2×6	ПСЯ30-2б / 1,2×6	4,4	—	4,4	—	4,2	—	4,2	9,8	6,4	16,2	7,2	7,2	4,2	4,2	36,2
ПСЛ40-2б / 1,2×6	—	4,4	—	4,4	7,0	—	—	7,0	9,8	6,9	16,7	7,2	7,2	4,2	4,2	39,6

Примечания:

1. В панелях из легких бетонов с наружной и внутренней стороны необходимо предусмотреть фактурные слои толщиной 20 мм из цементно-песчаного раствора марки 100. Показатели расхода материалов даны в номенклатуре на листах 1-4.

ТА 1964 г	Панели сплошного сечения для стен отапливаемых промышленных зданий	СТ-02-31 Выпуск 2
	Опалубка и армирование торцевых панелей размером 1,2×6м при привязке продольной стены „250", при толщине 200, 250, 300 и 400 мм	Лист 9

Тип. СТ-02-31 Вып. 2 Лист 9 Инв. №

Гл. инж. пр-та Сапрос; Гл. арх. пр-та Зарно; Инженер Иванова; Проверил

Дата выпуска: сентябрь 1964 г.

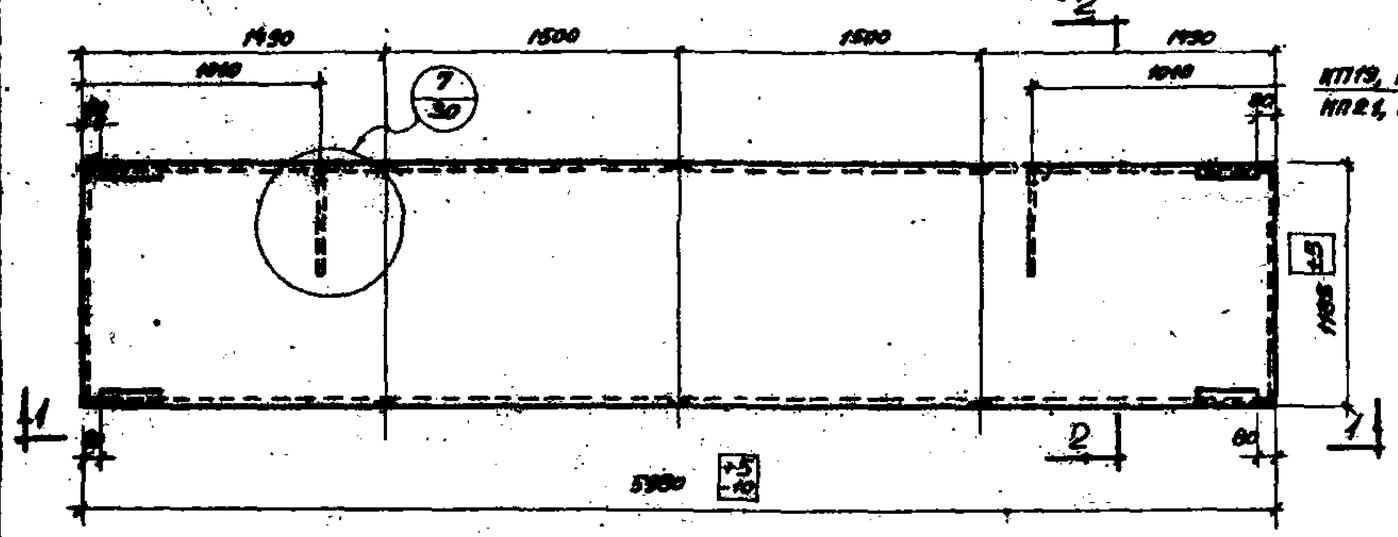

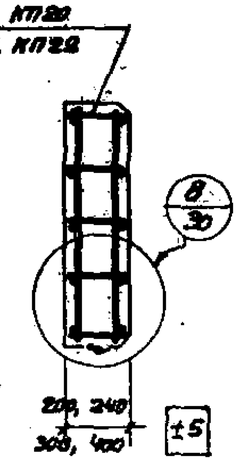

2-2

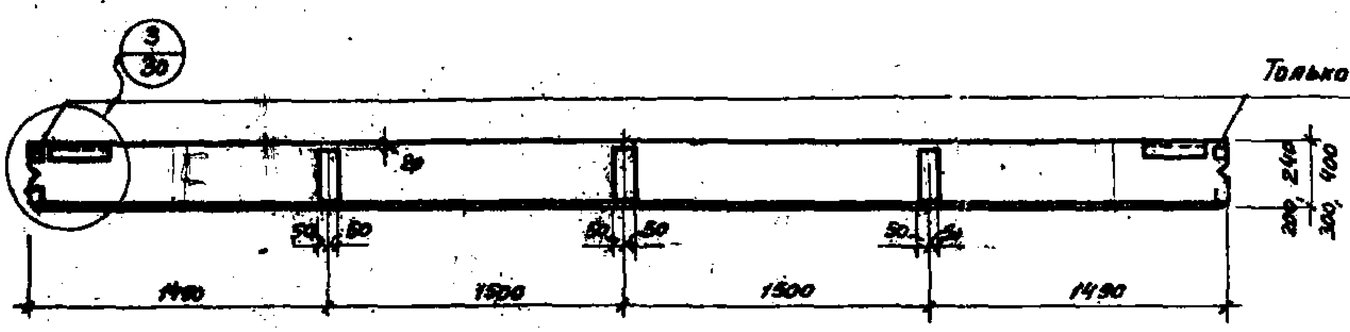

1-1

Только для $\frac{ПСЛ20-3}{1,2\times6}$, $\frac{ПСЛ24-3}{1,2\times6}$

$\frac{ПСЯ20-3}{1,2\times6}$, $\frac{ПСЯ24-3}{1,2\times6}$

Спецификация марок пространственных каркасов на одну панель

Марка панели из легких бетонов	Марка панели из тяжелых бетонов	Марка каркаса	Колич. шт.	№ листа
ПСЛ20-3 / 1,2×6	ПСЯ20-3 / 1,2×6	КП19	1	34
ПСЛ24-3 / 1,2×6	ПСЯ24-3 / 1,2×6	КП20	1	
ПСЛ30-3 / 1,2×6	ПСЯ30-3 / 1,2×6	КП21	1	35
ПСЛ40-3 / 1,2×6	—	КП22	1	

Выборка стали на одну панель, кг

Марка панели из легких бетонов	Марка панели из тяжелых бетонов	Сталь по ГОСТ 5781-61 класса А-Ё ф, мм 12	10	Итого	Сталь по ГОСТ 5781-61 класса А-I ф, мм 16	14	12	Итого	Сталь класса В-I по ГОСТ 6727-53 ф, мм 5	4	Итого	Угловая сталь марки Ст.3 ГОСТ 8509-57 Прф. 63×6	Итого	Сталь марки Ст. ГОСТ 5681-57 ф, мм 6	Итого	Всего
ПСЛ20-3 / 1,2×6	ПСЯ20-3 / 1,2×6	53,0	4,0	57,0	—	—	2,0	2,0	2,8	3,3	6,1	9,6	9,6	4,2	4,1	78,9
ПСЛ24-3 / 1,2×6	ПСЯ24-3 / 1,2×6	53,0	4,0	57,0	—	—	2,6	2,6	3,3	3,3	6,6	9,6	9,6	5,4	5,4	81,2
ПСЛ30-3 / 1,2×6	ПСЯ30-3 / 1,2×6	—	40,9	40,9	—	4,2	—	4,2	3,8	4,4	8,2	7,2	7,2	7,2	7,2	67,7
ПСЛ40-3 / 1,2×6	—	—	48,9	48,9	7,0	—	—	7,0	4,8	4,4	9,2	7,2	7,2	9,6	9,6	73,0

Примечания:

1. В панелях из легких бетонов с наружной и внутренней стороны необходимо предусмотреть фактурные слои толщиной 20 мм из цементно-песчаного раствора марки 100.
2. Показатели расхода материалов даны в номенклатуре на листах 1 и 4.

ТА 1964г	Панели сплошного сечения для стен втапливаемых промышленных зданий	СТ-02-31 Выпуск 2
	Опалубка и армирование панелей-перемычек размером 1,2×6 м, при толщинах 200, 240, 300 и 400 мм	Лист 10

Шифр СТ-02-31 Вып. 2 Марка-лист 10 Инв. №

Гл. инж. пр. Солнос; Гл. арх. пр. Бурко; Инженер Иванов; Дата выпуска: сентябрь 1964г.

Проверил

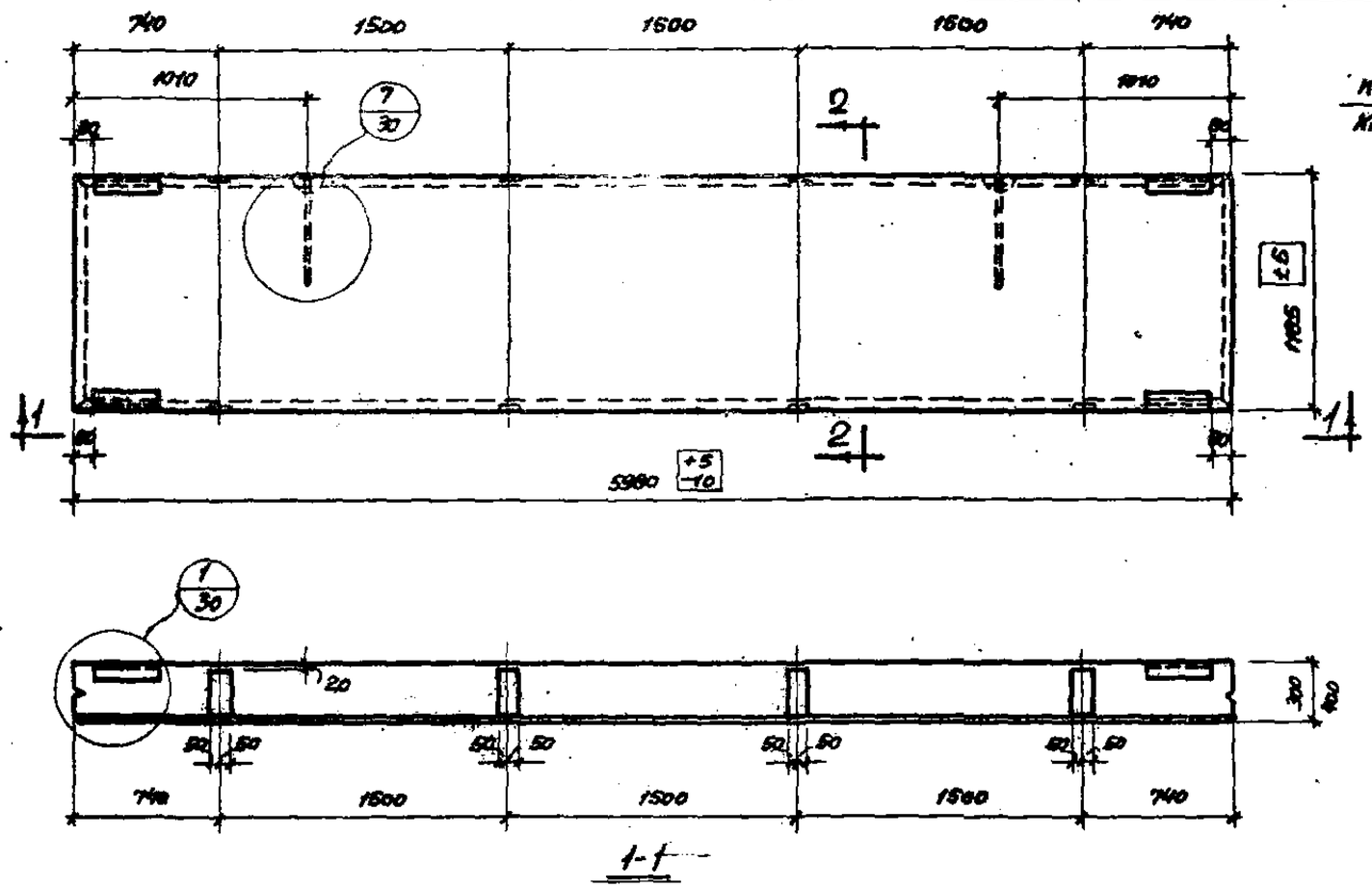

Спецификация марок пространственных каркасов на одну панель

Марка панели из легких бетонов	Марка панели из ячеистых бетонов	Марка каркаса	Колич. шт.	N листа
ПСЛ30-3в / 1,2×6	ПСЯ30-3в / 1,2×6	КП23	1	36
ПСЛ40-3в / 1,2×6	—	КП24	1	

Выборка стали на одну панель, кг

Марка панели из легких бетонов	Марка панели из ячеистых бетонов	Сталь по ГОСТ 5781-61 класса А-III ф, мм 10А-III	Итого	класса А-I ф, мм 16А-I	14А-I	Итого	Сталь класса В-I по ГОСТ 6727-53 ф, мм 5В-I	4В-I	Итого	Угловая сталь марки Ст.3 ГОСТ 8509-57 Проф. L63×6	Итого	Сталь марки Ст.3 ГОСТ 5681-57 δ, мм 6	Итого	Всего
ПСЛ30-3в / 1,2×6	ПСЯ30-3в / 1,2×6	41,3	41,3	—	4,2	4,2	3,8	4,4	8,2	7,2	7,2	9,6	9,6	70,5
ПСЛ40-3в / 1,2×6	—	41,3	41,3	7,0	—	7,0	4,8	4,4	9,2	7,2	7,2	12,8	12,8	77,5

Примечания:

1. В панелях из легких бетонов с наружной и внутренней стороны необходимо предусмотреть фактурные слои толщиной 20 мм из цементно-песчаного раствора марки 100.
2. Показатели расхода материалов даны в номенклатуре на листах 1 и 4.

ТД 1964 г	Панели сплошного сечения для стен отапливаемых промышленных зданий	СТ-02-31 Выпуск 2	
	Опалубка и армирование панелей-перемычек размером 1,2×6 м при ширине простенка 1,5 м и толщинах 300 и 400 мм	Лист	11

Шифр	
СТ-02-31 Вып. 2	
Марка-Лист	
11	
Инв. №	

Разработал — Соловьев; Проверил — Берко; Гл. спец. — Иванова; Гл. инж. пр-та — Соловьев; Гл. арх. пр-та — Берко; Инженер — Иванова; Дата выпуска: Сентябрь 1964 г.

17

Шифр
СТ-02-31 Вып. 2
Марка-Лист
12
Инв. №

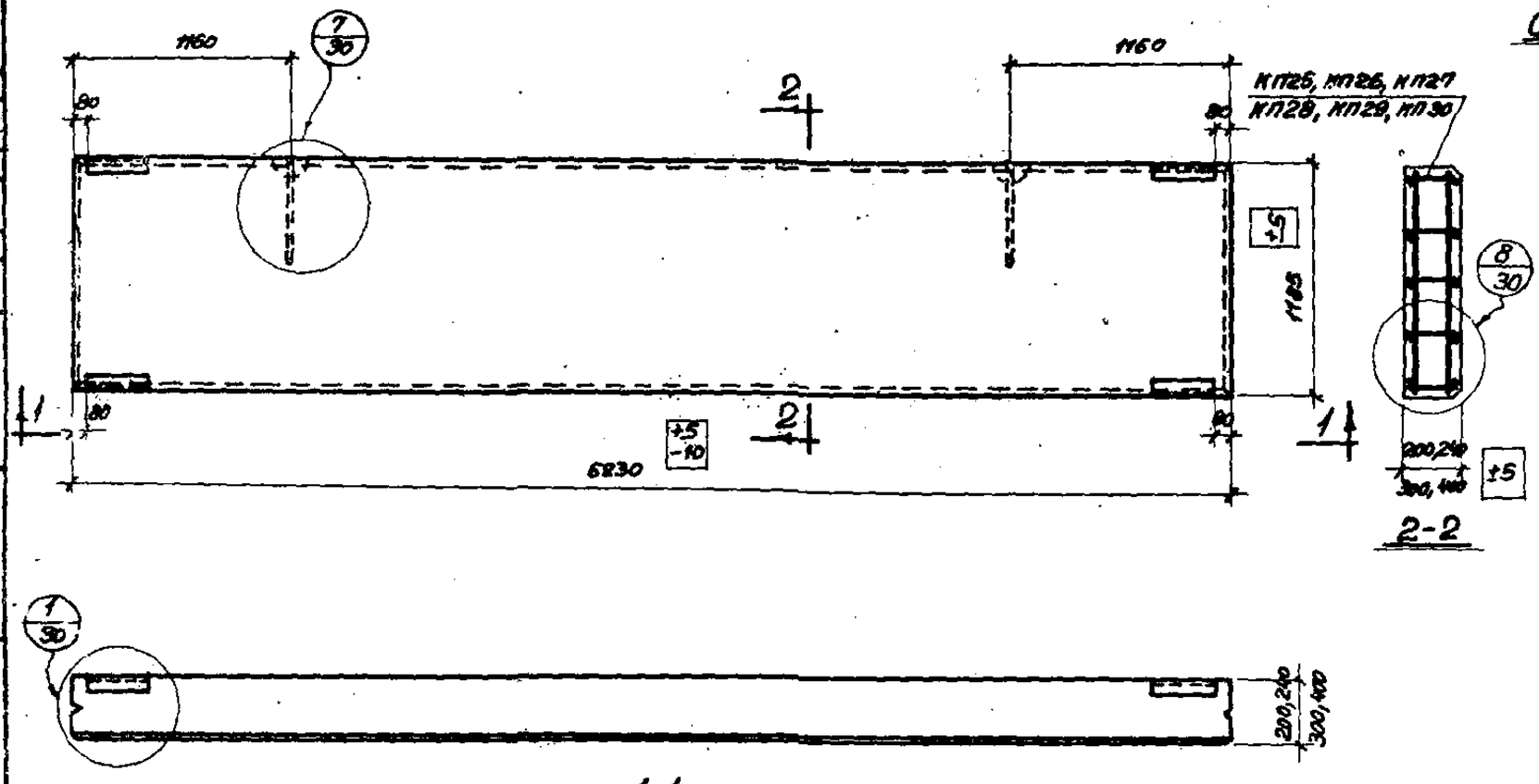

Спецификация марок пространственных каркасов на одну панель

Марка панели из легких бетонов	Марка панели из ячеистых бетонов	Марка каркаса	Колич. шт	№ листа
ПСЛ20-1 / 1,2×6,25	ПСЯ20-1 / 1,2×6,25	КП25	1	37
ПСЛ20-2 / 1,2×6,25	ПСЯ20-2 / 1,2×6,25	КП26	1	
ПСЛ24-1 / 1,2×6,25	ПСЯ24-1 / 1,2×6,25	КП27	1	
ПСЛ24-2 / 1,2×6,25	ПСЯ24-2 / 1,2×6,25	КП28	1	
ПСЛ30-2 / 1,2×6,25	ПСЯ30-2 / 1,2×6,25	КП29	1	
ПСЛ40-2 / 1,2×6,25	—	КП30	1	

Выборка стали на одну панель, кг

Марка панели из легких бетонов	Марка панели из ячеистых бетонов	Сталь по ГОСТ 5781-61 класса А-III Ф, мм 10А-III	8А-III	6А-III	Итого	Сталь класса А-I Ф, мм 16А-I	14А-I	12А-I	Итого	Сталь класса В-I по ГОСТ 6727-53 Ф, мм 5В-I	4В-I	Итого	Угловая сталь марки Ст3 ГОСТ 8509-57 Проф.	Итого	Всего
ПСЛ20-1 / 1,2×6,25	ПСЯ20-1 / 1,2×6,25	1,6	4,9	—	6,5	—	—	2,0	2,0	8,4	4,3	12,7	7,2	7,2	28,4
ПСЛ20-2 / 1,2×6,25	ПСЯ20-2 / 1,2×6,25	1,6	4,9	11,2	17,7	—	—	2,0	2,0	0,8	4,3	5,1	7,2	7,2	32,0
ПСЛ24-1 / 1,2×6,25	ПСЯ24-1 / 1,2×6,25	1,6	4,9	—	6,5	—	—	2,6	2,6	8,4	4,8	13,2	7,2	7,2	29,5
ПСЛ24-2 / 1,2×6,25	ПСЯ24-2 / 1,2×6,25	1,6	4,9	11,2	17,7	—	—	2,6	2,6	0,8	4,8	5,6	7,2	7,2	33,1
ПСЛ30-2 / 1,2×6,25	ПСЯ30-2 / 1,2×6,25	3,2	4,9	—	8,1	—	4,2	—	4,2	8,4	6,4	14,8	7,2	7,2	34,3
ПСЛ40-2 / 1,2×6,25	—	3,2	4,9	—	8,1	7,0	—	—	7,0	8,4	6,9	15,3	7,2	7,2	37,6

Примечания:

1. В панелях из легких бетонов с наружной и внутренней стороны необходимо предусмотреть фактурные слои толщиной 20 мм из цементно-песчаного раствора марки 100.
2. Показатели расхода материалов даны в номенклатуре на листах 2 и 5.

ТД 1964 г	Панели сплошного сечения для стен отапливаемых промышленных зданий	СТ-02-31 Выпуск 2
	Опалубка и армирование рядовых панелей размером 1,2×6,25 м для углов здания, при толщинах 200, 240, 300 и 400 мм	Лист 12

Гл. инж. сект.	Рудаков	Проверил	
Гл. инж. пр-та	Гасан	Проверил	
Гл. арх. пр-та	Бартэ	Доброньков	
Инженер	Иванова	Сапас	
Дата выпуска: сентябрь 1964 г.			

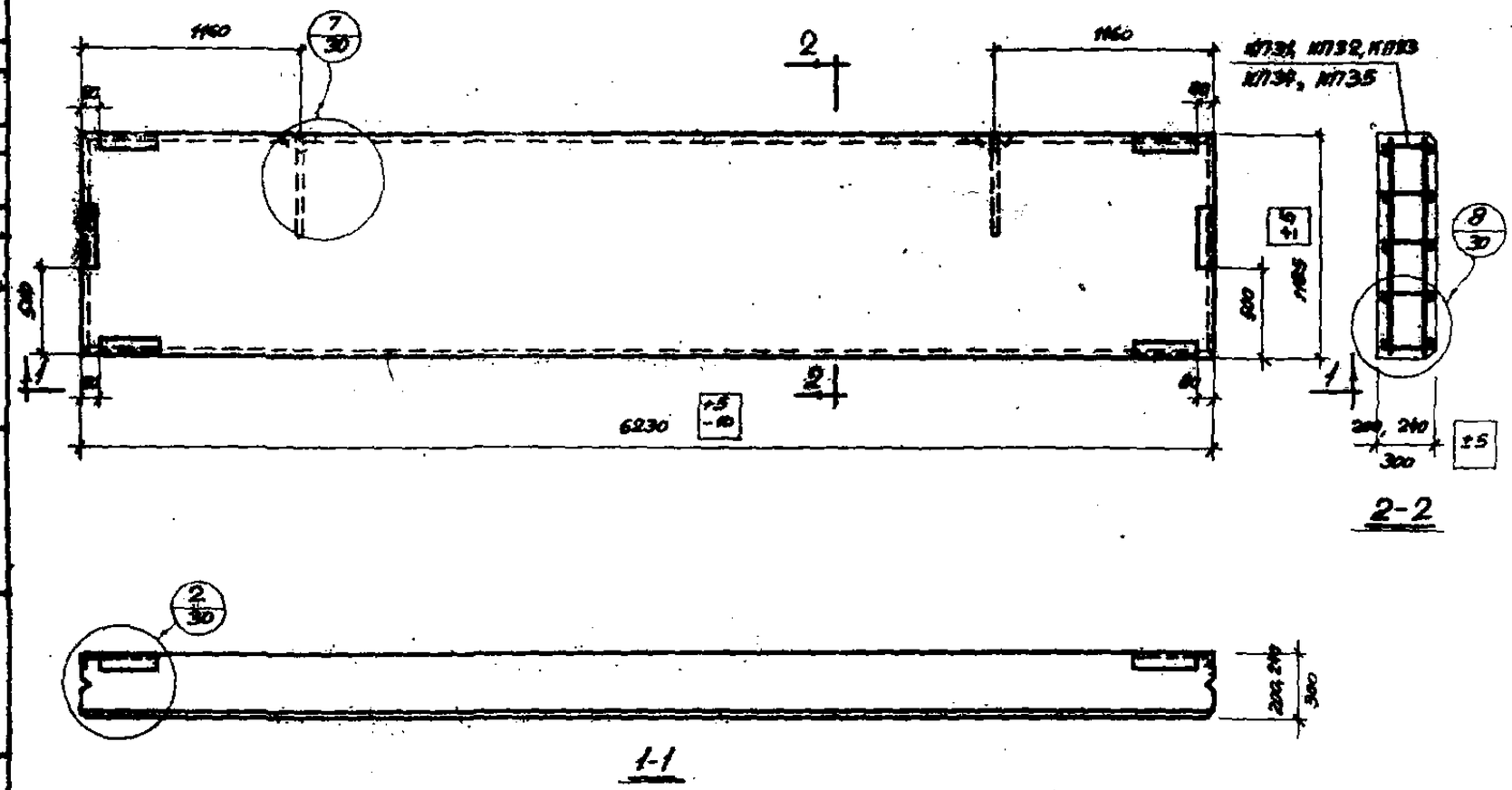

2-2

1-1

Спецификация марок пространственных каркасов на одну панель

Марка панели из легких бетонов	Марка панели из тяжелых бетонов	Марка каркаса	Колич. шт.	N листа
ПСЛ20-1а / 1,2×6,25	ПСЯ20-1а / 1,2×6,25	КП31	1	38
ПСЛ20-2а / 1,2×6,25	ПСЯ20-2а / 1,2×6,25	КП32	1	
ПСЛ24-1а / 1,2×6,25	ПСЯ24-1а / 1,2×6,25	КП33	1	
ПСЛ24-2а / 1,2×6,25	ПСЯ24-2а / 1,2×6,25	КП34	1	
ПСЛ30-2а / 1,2×6,25	ПСЯ30-2а / 1,2×6,25	КП35	1	

Выборка стали на одну панель, кг

Марка панели из легких бетонов	Марка панели из тяжелых бетонов	Сталь по ГОСТ 5781-61 класса А-III ф, мм 10 А-III	6 А-III	Итого	класса А-I ф, мм 14 А-I	12 А-I	Итого	Сталь класса В-I по ГОСТ 6727-53 ф, мм 5 В-I	4 В-I	Итого	Угловая сталь марки Ст.3 ГОСТ 8509-57 Прокат 63×6	Итого	Всего
ПСЛ20-1а / 1,2×6,25	ПСЯ20-1а / 1,2×6,25	2,4	–	2,4	–	2,0	2,0	10,7	4,3	15,1	10,8	10,8	30,2
ПСЛ20-2а / 1,2×6,25	ПСЯ20-2а / 1,2×6,25	2,4	14,0	16,4	–	2,0	2,0	1,2	4,3	5,5	10,8	10,8	34,7
ПСЛ24-1а / 1,2×6,25	ПСЯ24-1а / 1,2×6,25	2,4	–	2,4	–	2,6	2,6	10,7	4,8	5,5	10,8	10,8	31,3
ПСЛ24-2а / 1,2×6,25	ПСЯ24-2а / 1,2×6,25	2,4	14,0	16,4	–	2,6	2,6	–	4,8	4,8	10,8	10,8	35,8
ПСЛ30-2а / 1,2×6,25	ПСЯ30-2а / 1,2×6,25	4,8	–	4,8	4,2	–	4,2	10,7	5,3	16,0	10,8	10,8	35,8

Примечания:

1. В панелях из легких бетонов с наружной и внутренней стороны необходимо предусмотреть фактурные слои толщиной 20 мм из цементно-песчаного раствора марки 100.
2. Показатели расхода материалов даны в номенклатуре на листах 2 и 5.

ТД 1964г	Панели сплошного сечения для стен отапливаемых промышленных зданий	СТ-02-31 Выпуск 2
	Отделка и армирование торцевых панелей размером 1,2×6,25 м для углов здания с привязкой продольной стены „0" при толщинах 200, 240 и 300 мм	Лист 13

Шифр СТ-02-31 Вып. 2 | Марка листа 13 | Инв. №

Гл. инж. пр. Добронысов | Гл. арх. пр. Сапрас | Гл. инж. пр. Борко | Инженер Иванова | Дата выпуска: сентябрь 1964 г.

Рукоков | Проверил | Проверил

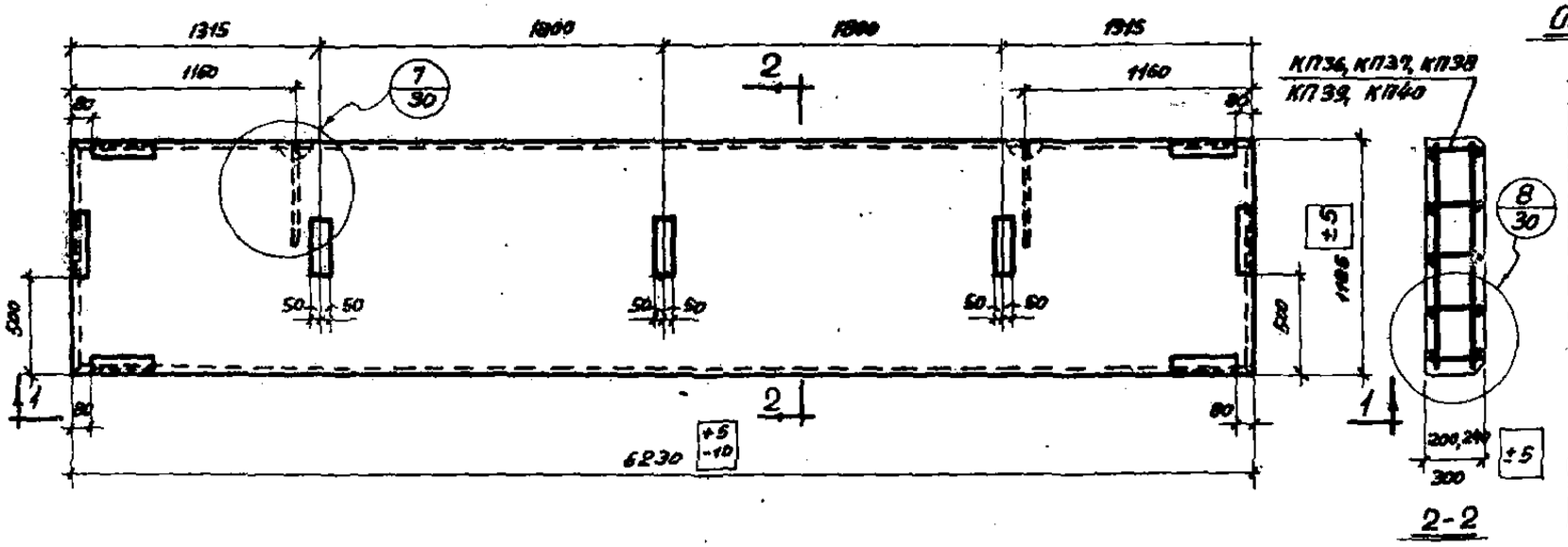

2-2

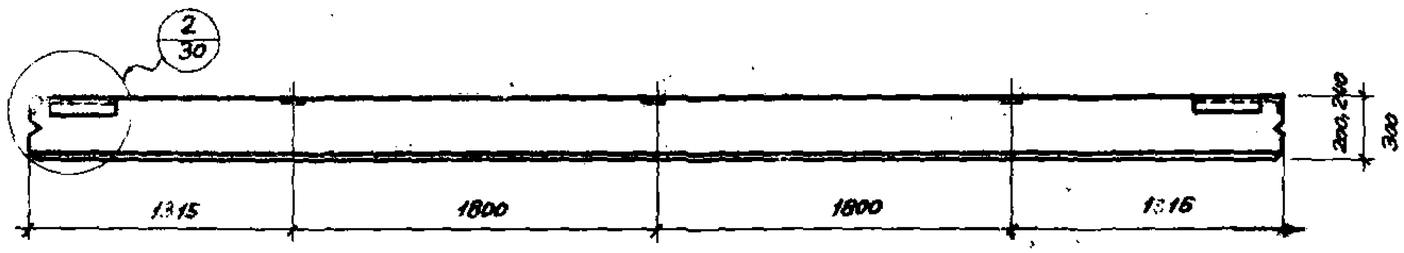

1-1

Спецификация марок пространственных каркасов на одну панель

Марка панели из легких бетонов	Марка панели из ячеистых бетонов	Марка каркаса	Колич. шт.	N листа
ПСЛ20-1б / 1,2×6,25	ПСЯ20-1б / 1,2×6,25	КП36	1	39
ПСЛ20-2б / 1,2×6,25	ПСЯ20-2б / 1,2×6,25	КП37	1	
ПСЛ24-1б / 1,2×6,25	ПСЯ24-1б / 1,2×6,25	КП38	1	
ПСЛ24-2б / 1,2×6,25	ПСЯ24-2б / 1,2×6,25	КП39	1	
ПСЛ30-2б / 1,2×6,25	ПСЯ30-2б / 1,2×6,25	КП40	1	

Выборка стали на одну панель, кг

Марка панели из легких бетонов	Марка панели из ячеистых бетонов	Сталь по ГОСТ 6727-53 класса А-III, ф, мм: 10 А-III	6 А-III	Итого	Сталь по ГОСТ 6727-53 класса А-I, ф, мм: 14 А-I	12 А-I	Итого	Сталь класса В-I по ГОСТ 6727-53, ф, мм: 5 В-I	4 В-I	Итого	Угловая сталь марки Ст.3 ГОСТ 8509-57, Проф. 163×6	Итого	Сталь марки Ст.3 ГОСТ 5681-57, В, мм: 6	Итого	Всего
ПСЛ20-1б / 1,2×6,25	ПСЯ20-1б / 1,2×6,25	3,0	—	3,0	—	2,0	2,0	10,7	4,3	15,0	10,8	10,8	4,2	4,2	35,0
ПСЛ20-2б / 1,2×6,25	ПСЯ20-2б / 1,2×6,25	3,0	14,0	17,0	—	2,0	2,0	1,2	4,3	5,5	10,8	10,8	4,2	4,2	39,5
ПСЛ24-1б / 1,2×6,25	ПСЯ24-1б / 1,2×6,25	3,0	—	3,0	—	2,6	2,6	10,7	4,8	15,5	10,8	10,8	4,2	4,2	36,1
ПСЛ24-2б / 1,2×6,25	ПСЯ24-2б / 1,2×6,25	3,0	14,0	17,0	—	2,6	2,6	1,2	4,8	6,0	10,8	10,8	4,2	4,2	40,6
ПСЛ30-2б / 1,2×6,25	ПСЯ30-2б / 1,2×6,25	6,0	—	6,0	4,2	—	4,2	10,7	5,3	16,0	10,8	10,8	4,2	4,2	41,2

Примечания:

1. В панелях из легких бетонов с наружной и внутренней стороны необходима предусмотреть фактурные слои толщиной 20 мм из цементно-песчаного раствора марки 100.
2. Показатели расхода материалов даны в номенклатуре на листах 2 и 5.

Шифр
СТ-02-31 Вып. 2
Марка-Лист
14
Инв. №

Рук. сект. стен.		Дробинский	Проверил
Гл. инж. пр-та		Сапас	Проверил
Гл. арх. пр-та		Барка	
Инженер		Иванова	
Дата выпуска: сентябрь 1964 г.			

ТД 1964 г	Панели сплошного сечения для стен отапливаемых промышленных зданий	СТ-02-31 Выпуск 2	
	Опалубка и армирование парапетных панелей размером 1,2×6,25 м для углов здания с привязкой продольной стены 250, при толщинах 200, 240 и 300 мм	Лист	14.

20

Шифр
СТ-02-31 Вып. 2
Марка-Лист
15
Инв. №

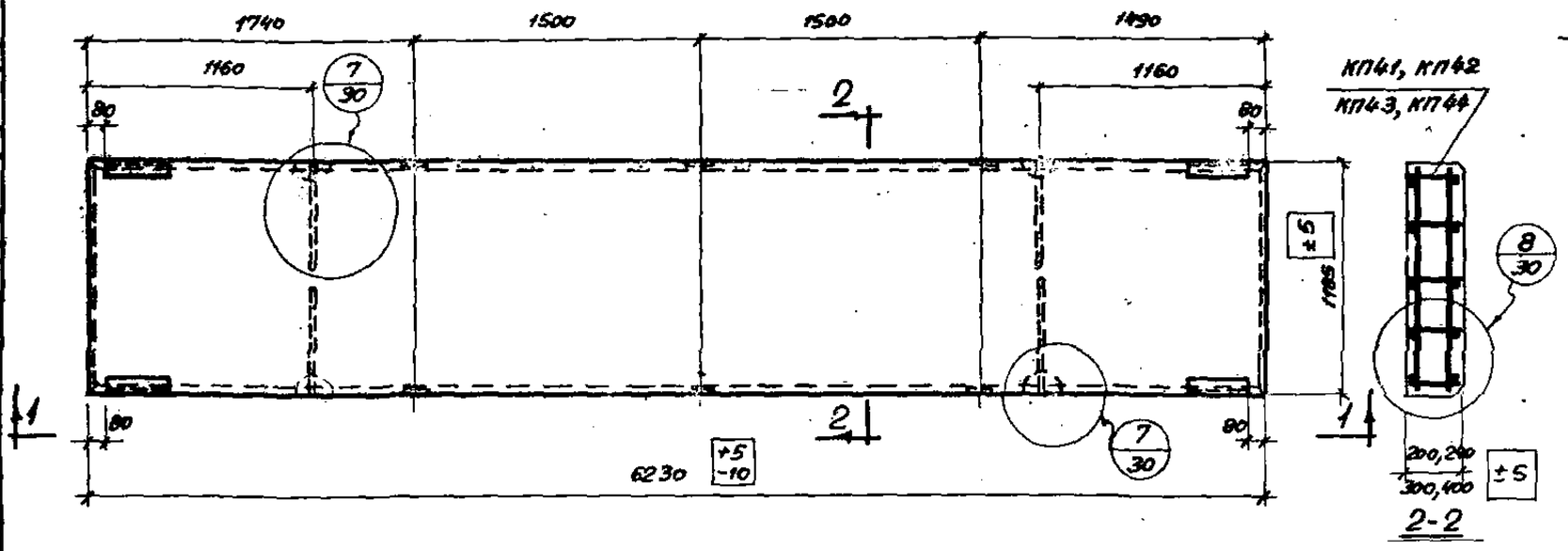

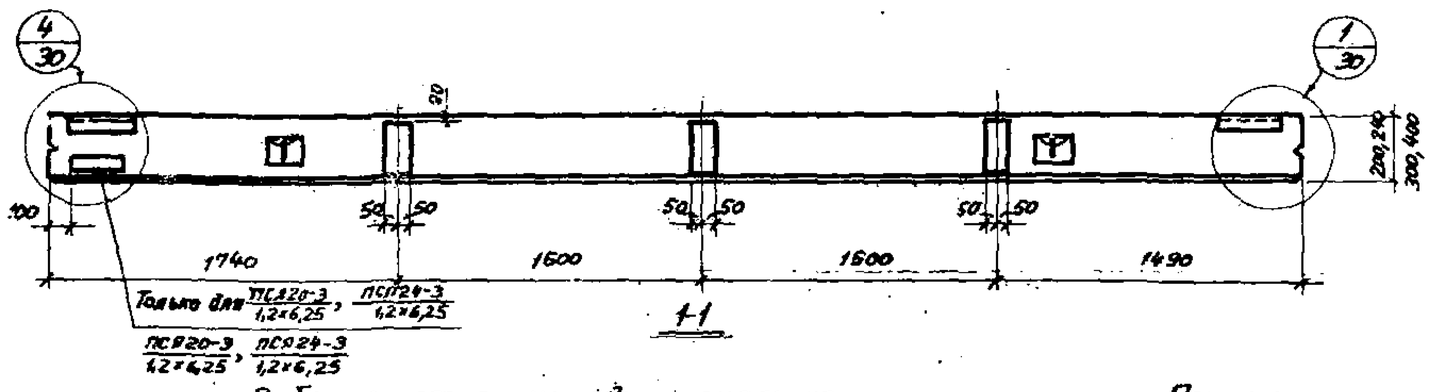

Спецификация марок пространственных каркасов на одну панель

Марка панели из легких бетонов	Марка панели из ячеистых бетонов	Марка каркаса	Кол. шт.	N листа
ПСЛ20-3 / 1,2×6,25	ПСЯ20-3 / 1,2×6,25	КП41	1	40
ПСЛ24-3 / 1,2×6,25	ПСЯ24-3 / 1,2×6,25	КП42	1	
ПСЛ30-3 / 1,2×6,25	ПСЯ30-3 / 1,2×6,25	КП43	1	41
ПСЛ40-3 / 1,2×6,25	—	КП44	1	

Выборка стали на одну панель, кг

Марка панели из легких бетонов	Марка панели из ячеистых бетонов	Сталь по ГОСТ 5781-61 класса А-III ф, мм 12А-III	10А-III	Итого	Сталь по ГОСТ 5781-61 класса А-I ф, мм 16А-I	14А-I	12А-I	Итого	Сталь класса В-I по ГОСТ 6727-53 ф, мм 5В-I	4В-I	Итого	Угловая сталь марки Ст.3 ГОСТ 8509-57 Прф 63×6	Итого	Сталь марки Ст.3 ГОСТ 5681-57 δ, мм 6	Итого	Всего
ПСЛ20-3 / 1,2×6,25	ПСЯ20-3 / 1,2×6,25	55,0	3,2	58,2	—	—	4,0	4,0	2,8	3,3	6,1	7,2	7,2	6,8	6,8	82,3
ПСЛ24-3 / 1,2×6,25	ПСЯ24-3 / 1,2×6,25	55,0	3,2	58,2	—	—	5,2	5,2	3,3	3,3	6,6	7,2	7,2	8,0	8,0	85,2
ПСЛ30-3 / 1,2×6,25	ПСЯ30-3 / 1,2×6,25	—	42,9	42,9	—	8,4	—	8,4	3,8	4,4	8,4	7,2	7,2	7,2	7,2	73,9
ПСЛ40-3 / 1,2×6,25	—	—	42,9	42,9	14,0	—	—	14,0	4,8	4,4	9,2	7,2	7,2	9,6	9,6	82,9

Примечание.

1. В панелях из легких бетонов с наружной и внутренней стороны необходимо предусмотреть фактурные слои толщиной 20 мм из цементно-песчаного раствора марки 100.
2. Показатели расхода материалов даны в номенклатуре на листах 2 и 3.

ТД 1964г	Панели сплошного сечения для стен отапливаемых промышленных зданий	СТ-02-31 Выпуск 2
	Опалубка и армирование панелей-перемычек размером 1,2×6,25 м для углов здания, при толщинах 200, 240, 300 и 400 мм	Лист 15

Рук. сектора стен Рудаков; Гл. инж. пр. Проверил; Гл. арх. пр. Проверил; Инженер; Дата выполнения: сентябрь 1964 г.

Добронысов; Соянс; Барто; Иванова

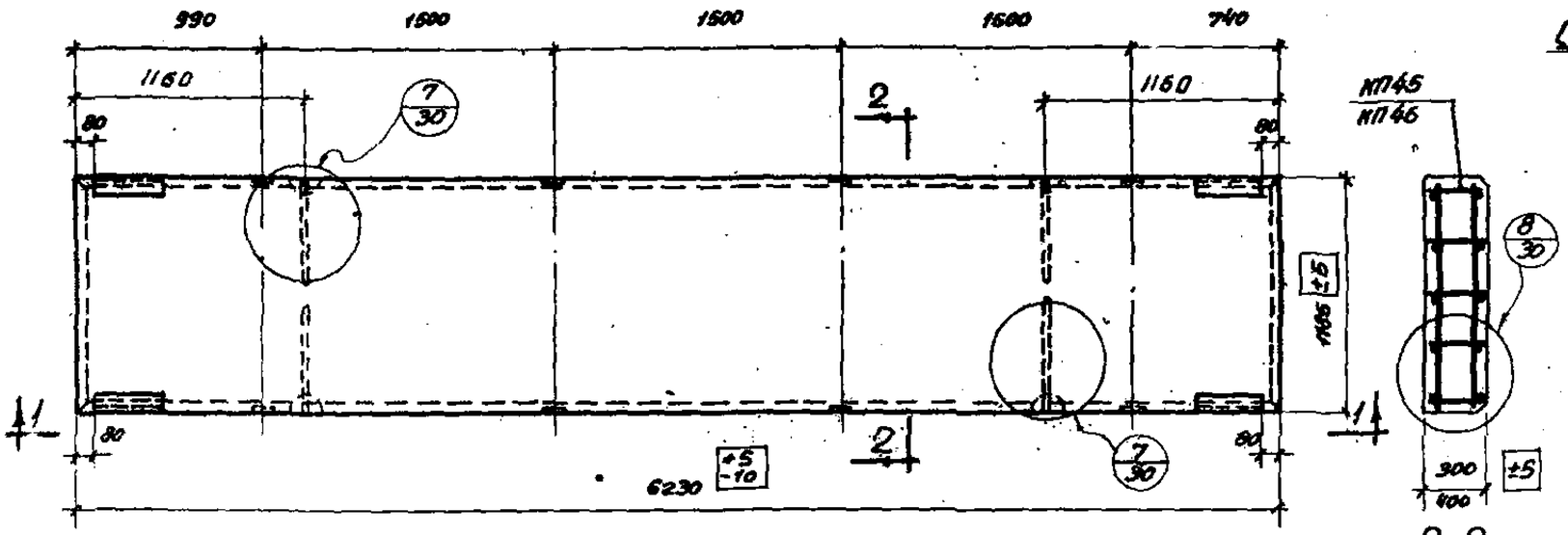

2-2

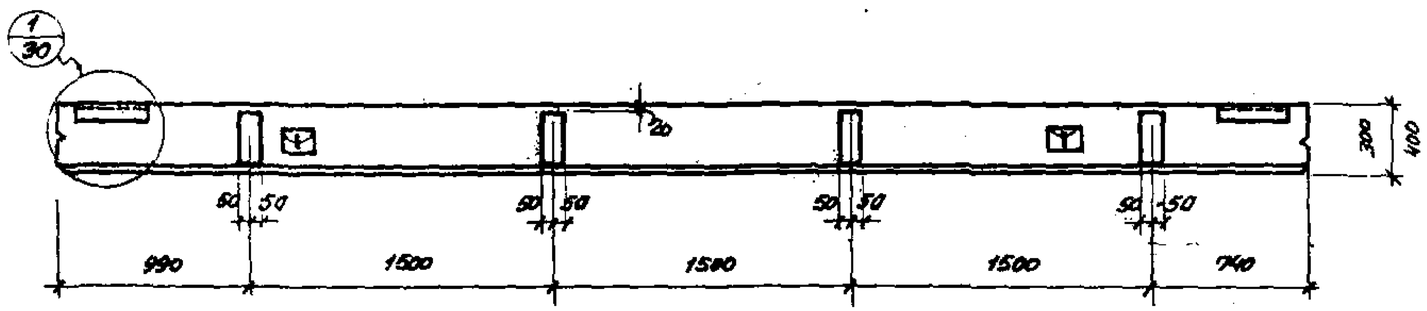

1-1

Спецификация марок пространственных каркасов на одну панель

Марка панели из легких бетонов	Марка панели из ячеистых бетонов	Марка сеч. 100	Колич. шт.	N листа
ПСЛ30-38 / 1,2×6,25	ПСЯ30-38 / 1,2×6,25	КП45	1	42
ПСЛ40-38 / 1,2×6,25	—	КП46	1	

Выборка стали на одну панель, кг

Марка панели: Из легких бетонов	Марка панели: из ячеистых бетонов	Сталь по ГОСТ 5781-61 класса А-III: Ф, мм 10А-III	Итого	Класса А-I: Ф, мм 16А-I	14А-I	Итого	Сталь класса А-I, по ГОСТ 6727-53: Ф, мм 5В-I	4В-I	Итого	Сталь угловая марки Ст.3 ГОСТ 8509-57: Проф. ∟63×6	Итого	Сталь марки Ст.3 ГОСТ 5681-57: δ, мм 6	Итого	Всего
ПСЛ30-38 / 1,2×6,25	ПСЯ30-38 / 1,2×6,25	43,3	43,3	—	8,4	8,4	3,8	4,4	8,2	7,2	7,2	9,6	9,6	76,7
ПСЛ40-38 / 1,2×6,25	—	43,3	43,3	14,0	—	14,0	4,8	4,4	9,2	7,2	7,2	12,8	12,8	86,5

Примечания:

1. В панелях из легких бетонов с наружной и внутренней стороны необходимо предусмотреть фактурные слои толщиной 20 мм из цементно-песчаного раствора марки 100.
2. Показатели расхода материалов даны в номенклатуре на листах 2 и 5.

ТД 1964г	Панели сплошного сечения для стен отапливаемых промышленных зданий	СТ-02-31 Выпуск 2
	Опалубка и армирование панелей-перемычек размером 1,2×6,25м, для углов здания, при ширине простенка 1,5м и толщинах 300 и 400 мм	Лист 16

Шифр	СТ-02-31 Вып. 2		
Марка-Лист	16		
Инв. №			
Гл. сектора стен	Добронравов	Проверил	Рудаков
Гл. инж. пр-та	Солнос	Проверил	
Гл. арх. пр-та	Борко		
Инженер	Шаповаленко		
Дата изготовления: сентябрь 1964 г.			

22

Шифр
СТ-02-31 Вып. 2
Марка-Лист
17
Инв. №

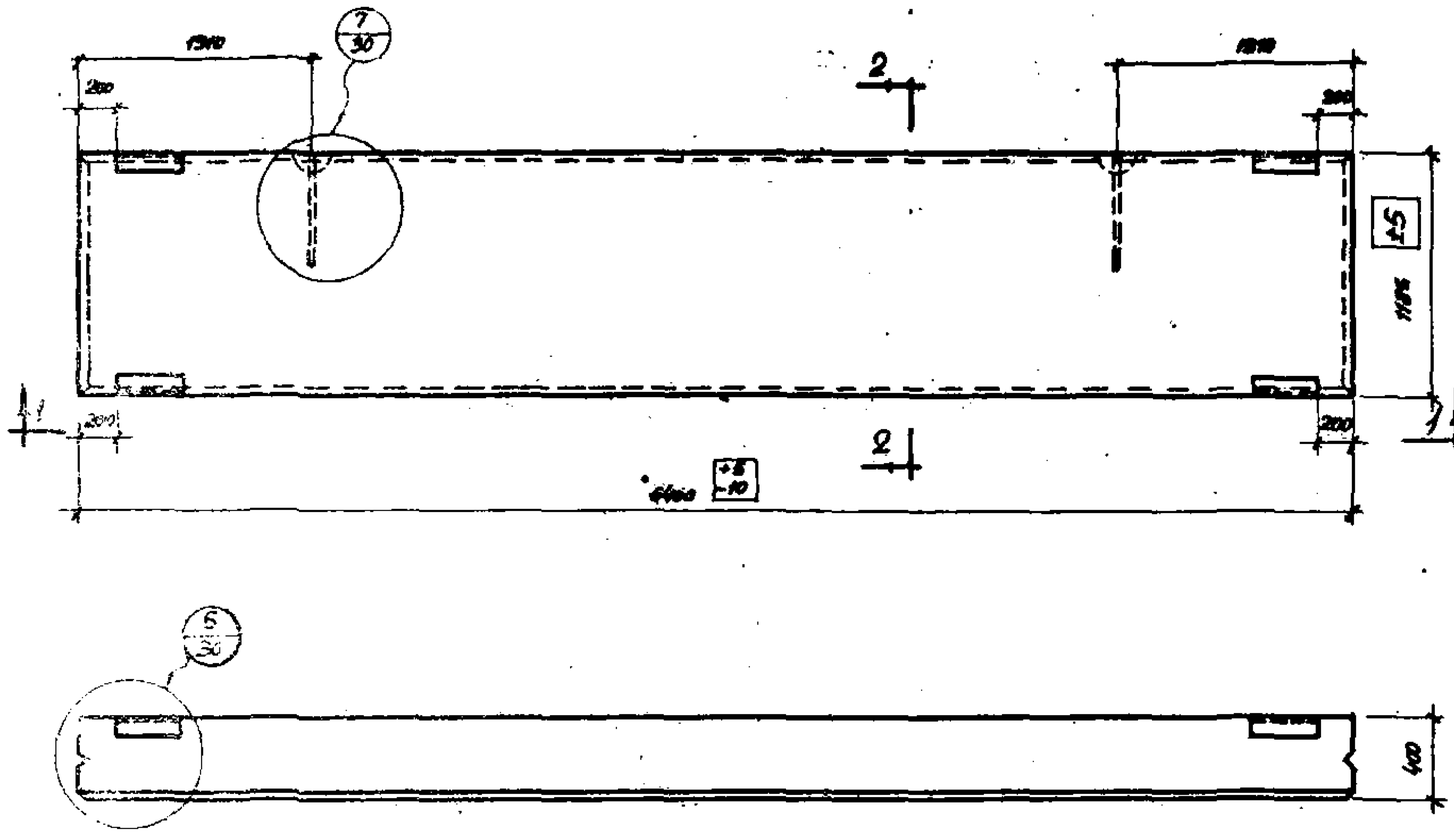

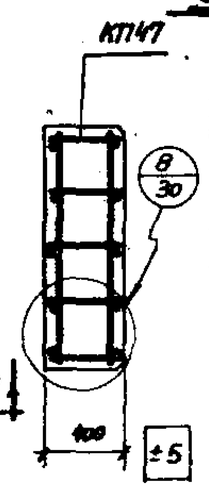

2-2

1-1

Спецификация марок пространственных каркасов на одну панель

Марка панели	Марка каркаса	Колич. шт.	N листа
ПСЛ40-2 / 1,2×6,4	КП47	1	43

Выборка стали на одну панель, кг

Марка панели	Сталь по ГОСТ 5781-61 класса А-III		Сталь по ГОСТ 5781-61 класса А-I		Сталь класса В-I по ГОСТ 6727-53			Угловая сталь марки Ст.3 ГОСТ 8509-51		Всего
	ф, мм 10 А-III	Итого	ф, мм 16 А-I	Итого	ф, мм 5 В-I	ф, мм 4 В-I	Итого	Проф. ∠63×6	Итого	
ПСЛ40-2 / 1,2×6,4	3,2	3,2	7,0	7,0	10,8	6,9	17,7	7,2	7,2	35,1

Примечания:

1. В панелях из легких бетонов с наружной и внутренней стороны необходимо предусмотреть фактурные слои толщиной 20 мм из цементно-песчаного раствора марки 100.
2. Показатели расхода материалов даны в номенклатуре на лист 3.

Гл. инж. пр-та	Гл. арх. пр-та	Инженер	Дата выпуска: сентябрь 1964 г.
Добрынина	Сапрыкина	Иванова	

ТА 1964 г	Панели сплошного сечения для стен отапливаемых промышленных зданий	СТ-02-31 Выпуск 2
	Опалубка и армирование рядовой панели размером 1,2×6,4 м для углов здания при толщине 400 мм	Лист 17

23

Шифр
СТ-02-31 Вып. 2
Марка-Лист
18
Инв. №

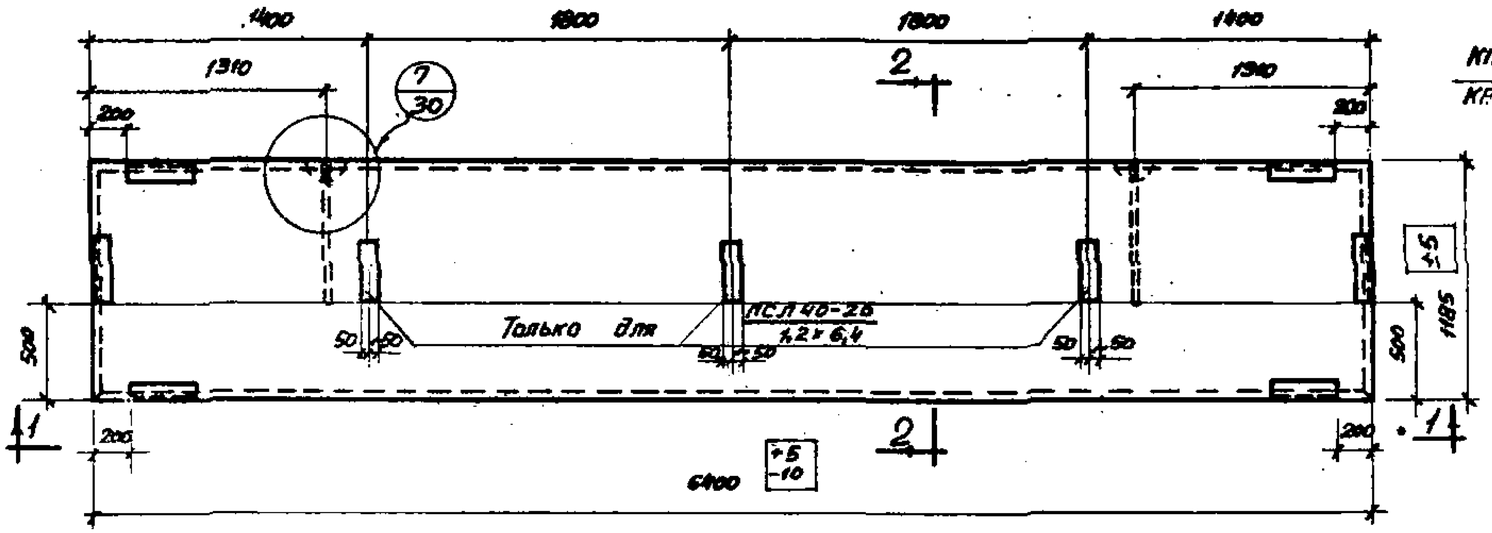

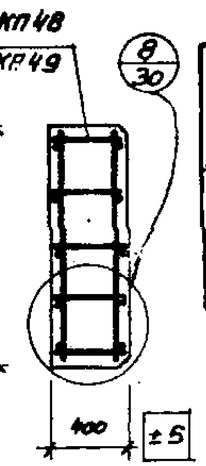

2-2

Спецификация марок пространственных каркасов на одну панель

Марка панели	Марка каркаса	Колич. шт.	N листа
ПСЛ40-2а / 1,2×6,4	КП48	1	44
ПСЛ40-2б / 1,2×6,4	КП49	1	45

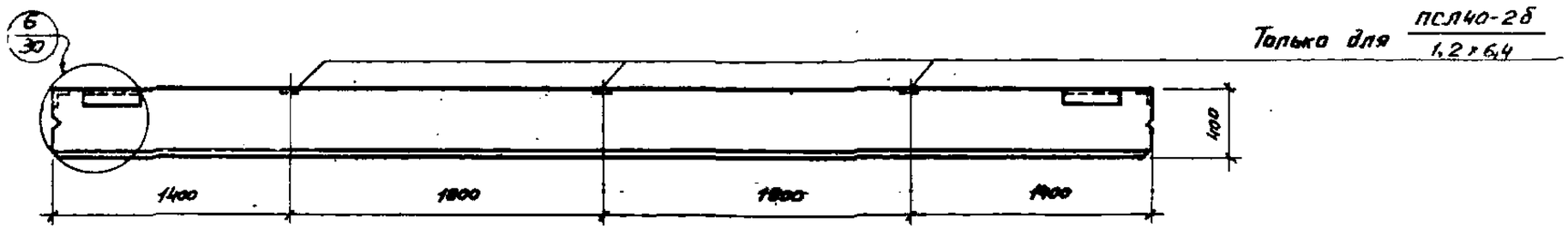

1-1

Выборка стали на одну панель, кг

Марка панели	Сталь по ГОСТ 5781-61 класса А-III ф, мм 10А-III	Итого	Сталь по ГОСТ 5781-61 класса А-I ф, мм 16А-I	Итого	Сталь класса В-I по ГОСТ 6727-53 ф, мм 5В-I	ф, мм 4В-I	Итого	Угловая сталь марки Ст.3 ГОСТ 8509-57 Проф. 1,63×6	Итого	Сталь марки Ст.3 ГОСТ 5681-57 б, мм 6	Итого	Всего
ПСЛ40-2а / 1,2×6,4	4,8	4,8	7,0	7,0	11,2	6,9	18,1	10,8	10,8	—	—	40,7
ПСЛ40-2б / 1,2×6,4	6,0	6,0	7,0	7,0	11,2	6,9	18,1	10,8	10,8	4,2	4,2	46,1

Примечания:

1. В панелях из легких бетонов с наружной и внутренней стороны необходимо предусмотреть фактурные слои толщиной 20 мм из цементно-песчаного раствора марки 100.
2. Показатели расхода материалов даны в номенклатуре на листе 3.

ТА 1964 г	Панели сплошного сечения для стен отапливаемых промышленных зданий	СТ-02-31 Выпуск 2
	Опалубка и армирование парапетных панелей размером 1,2×6,4 м для углов здания с привязкой продольной стены „в" и „250" при толщине 400 мм	Лист 18

Рук. сект. стен		Добромыслов
Гл. инж. пр.		Саянс
Гл. арх. пр.		Барко
Инженер		Иванова
Дата выпуска: сентябрь 1964 г.		

Проверил
Проверил

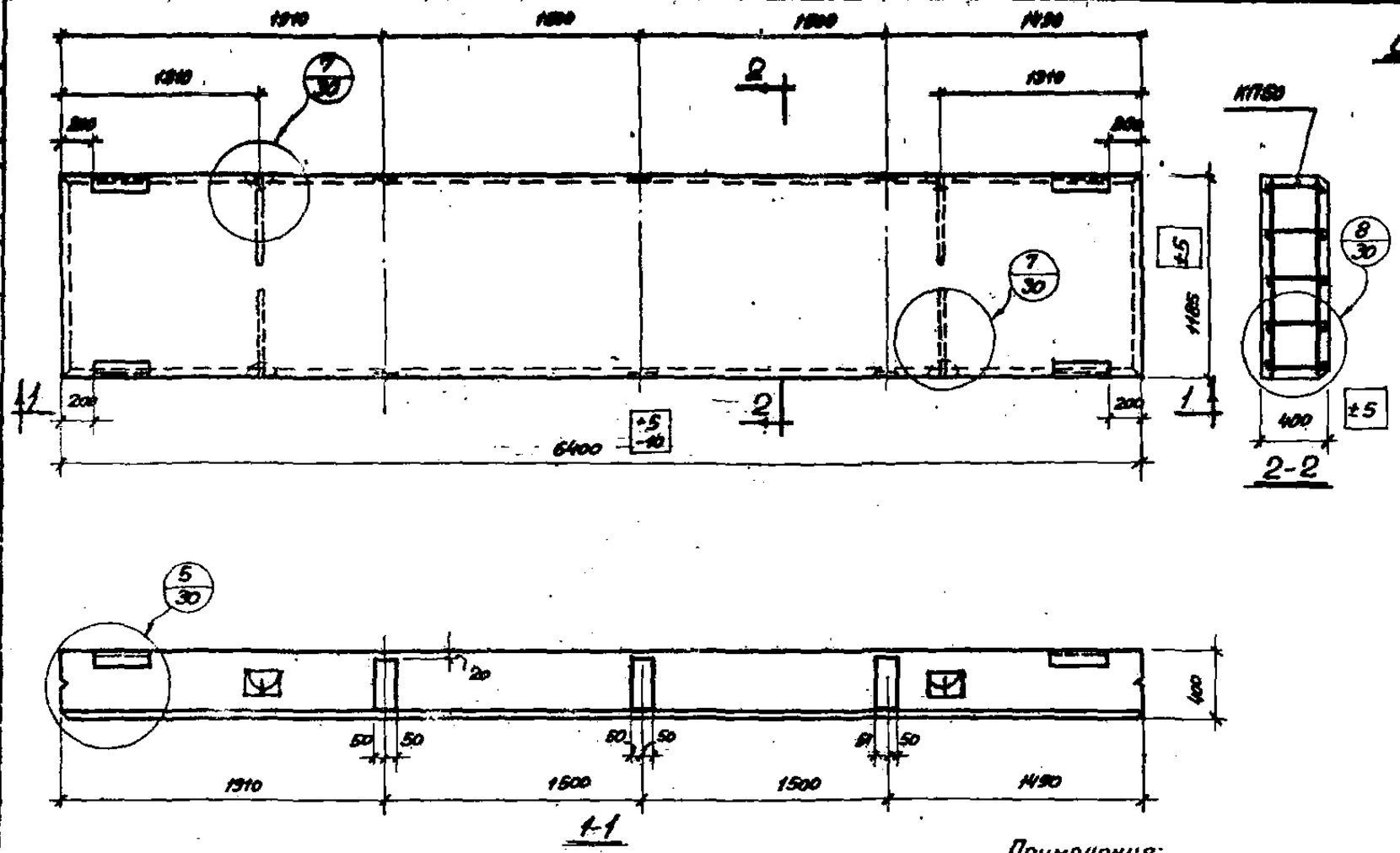

Спецификация марок пространственных каркасов на одну панель

Марка панели	Марка каркаса	Колич. шт.	N листа
ПСЛ40-3 / 1,2×6,4	КП50	1	46

Выборка стали на одну панель, кг

Марка панели	Сталь по ГОСТ 5781-61 класса А-III ф, мм 10АIII	Итого	Сталь по ГОСТ 5781-61 класса А-I ф, мм 16АI	Итого	Сталь класса В-I по ГОСТ 6727-53 ф, мм 5ВI	4ВI	Итого	Угловая сталь марки Ст.3 ГОСТ 8509-57 Проф. 63×6	Итого	Сталь марки Ст.3 ГОСТ 5681-57 δ, мм 6	Итого	Всего
ПСЛ40-3 / 1,2×6,4	43,9	43,9	14,0	14,0	4,8	4,4	9,2	7,2	7,2	9,6	9,6	83,9

Примечания:

1. В панелях из легких бетонов с наружной и внутренней стороны необходимо предусмотреть фактурные слои толщиной 20 мм из цементно-песчаного раствора марки 100.
2. Показатели расхода материалов даны в номенклатуре на листе 3.

ТД 1964 г	Панели сплошного сечения для стен отапливаемых промышленных зданий	СТ-02-31 Выпуск 2	
	Опалубка и армирование панели-перемычки размером 1,2×6,4 м для углов здания при толщине 400 мм	Лист	19

Шифр СТ-02-31 Вып. 2 | Марка-Лист 19 | Инв. №

Гл. инж. пр-та Соловьев | Гл. арх. пр-та Барко | Инженер Шевцова | Дата выпуска: сентябрь 1964 г.

Рук. сект. стен Рудаков | Проверил Проверил | Нормоконтролер Соловьев

7869 25

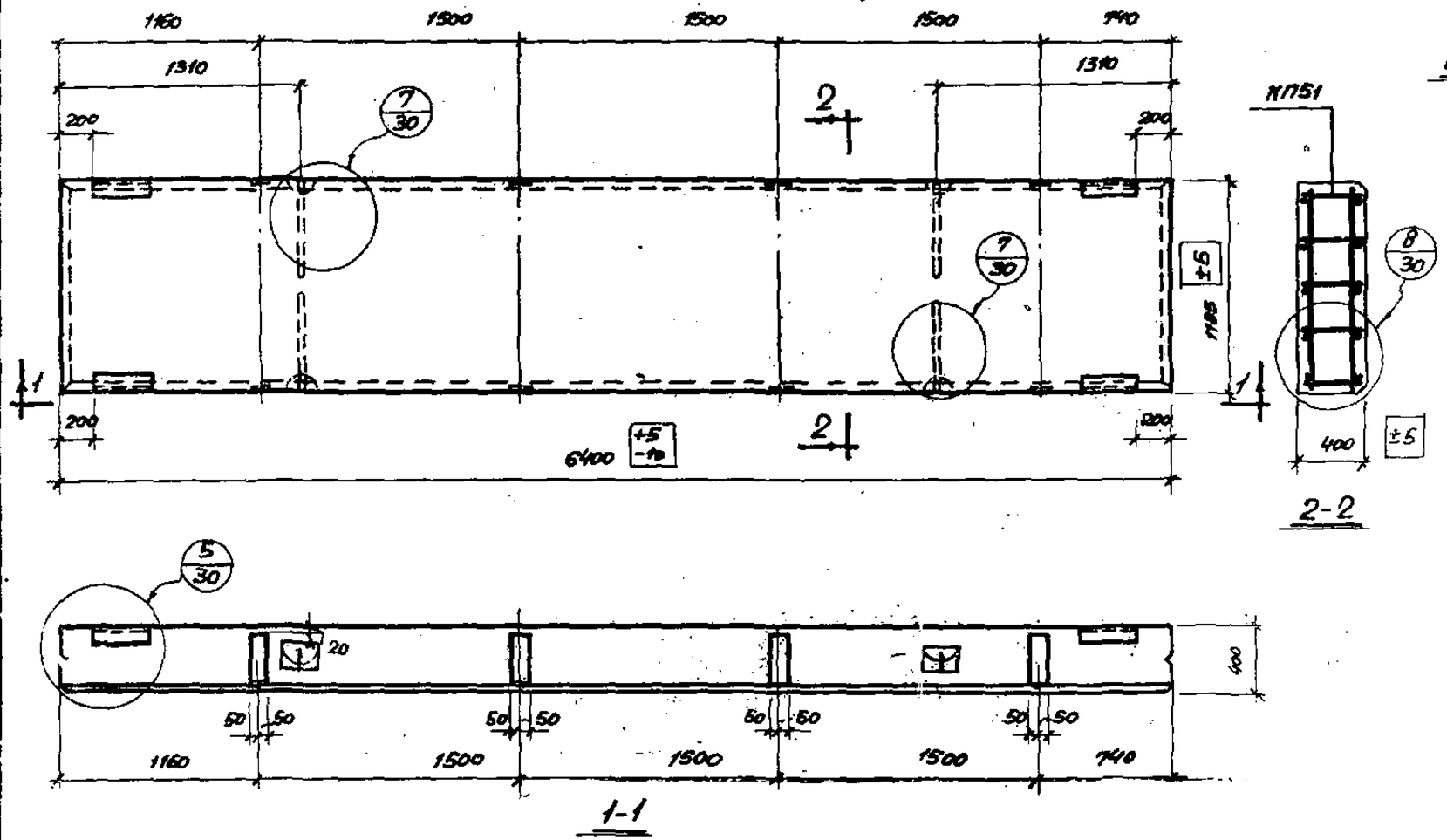

Спецификация марок пространственных каркасов на одну панель

Марка панели	Марка изделия	Колич. шт.	N листа
ПСЛ40-38 / 1,2×6,4	КП51	1	47

Выборка стали на одну панель, кг

Марка панели	Сталь по ГОСТ 5781-61 класса А-III		Сталь по ГОСТ 5781-61 класса А-I		Сталь класса В-I по ГОСТ 6727-53			Угловая сталь марки Ст.3 ГОСТ 8509-57		Сталь марки Ст.3 ГОСТ 5681-57		Всего
	ф, мм 10АIII	Итого	ф, мм 16АI	Итого	ф, мм 5ВI	ф, мм 4ВI	Итого	Проф. 163×6	Итого	δ, мм 6	Итого	
ПСЛ40-38 / 1,2×6,4	44,3	44,3	14,0	14,0	4,8	4,4	9,2	7,2	7,2	12,8	12,8	87,5

Примечания:

1. В панелях из легких бетонов с наружной и внутренней стороны необходимо предусмотреть штукатурные слои толщиной 20 мм из цементно-песчаного раствора марки 100.
2. Показатели расхода материалов даны в номенклатуре на листе 3.

Шифр	
СТ-02-31 Вып. 2	
Марка-Лист	
20	
Инв. №	

Рук. сект. стен		Добромыслов	Мыгерин
Гл. инж. пр.	Солнас		Проверил
Гл. арх. пр.	Борко		
Инженер	Иванова		
Дата выпуска	сентябрь 1964 г.		

ТД 1964 г	Панели сплошного сечения для стен отапливаемых промышленных зданий	СТ-02-31 Выпуск 2
	Опалубка и армирование панели-перемычки размером 1,2×6,4 м для углов здания при ширине простенка 1,5 м и толщине 400 мм	Лист 20

Шифр
СТ-02-31 Вып. 2
Марка Лист
21
Инв. №

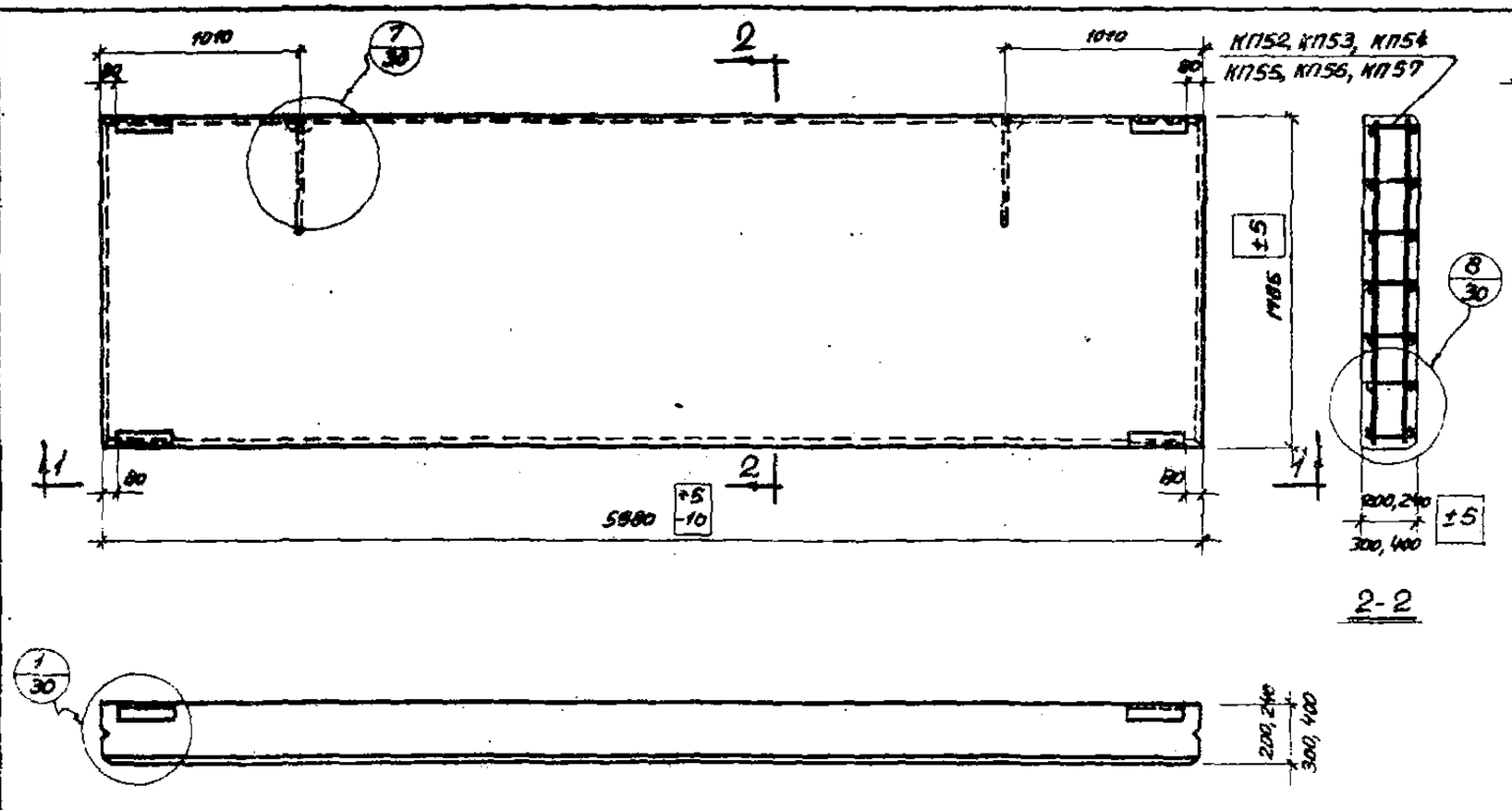

2-2

1-1

Спецификация марок пространственных каркасов на одну панель

Марка панели из легких бетонов	Марка панели из ячеистых бетонов	Марка каркаса	Колич. шт.	N листа
ПСЛ20-1 / 1,8×6	ПСЯ20-1 / 1,8×6	КП52	1	48
ПСЛ20-2 / 1,8×6	ПСЯ20-2 / 1,8×6	КП53	1	
ПСЛ24-1 / 1,8×6	ПСЯ24-1 / 1,8×6	КП54	1	
ПСЛ24-2 / 1,8×6	ПСЯ24-2 / 1,8×6	КП55	1	
ПСЛ30-2 / 1,8×6	ПСЯ30-2 / 1,8×6	КП56	1	
ПСЛ40-2 / 1,8×6	—	КП57	1	

Выборка стали на одну панель, кг

Марка панели из легких бетонов	Марка панели из ячеистых бетонов	Сталь по ГОСТ 5781-61 класса А-III ф, мм 10А-III	8А-III	6А-III	Итого	класса А-I ф, мм 18А-I	16А-I	14А-I	Итого	Сталь класса В-I по ГОСТ 6727-53 ф, мм 5В-I	4В-I	Итого	Угловая сталь марки Ст.3 ГОСТ 8509-57 Проф. 63×6	Итого	Всего
ПСЛ20-1 / 1,8×6	ПСЯ20-1 / 1,8×6	1,6	4,7	—	6,3	—	—	3,4	3,4	11,6	6,9	18,5	7,2	7,2	35,4
ПСЛ20-2 / 1,8×6	ПСЯ20-2 / 1,8×6	1,6	4,7	15,6	21,9	—	—	3,4	3,4	0,8	6,9	7,7	7,2	7,2	40,2
ПСЛ24-1 / 1,8×6	ПСЯ24-1 / 1,8×6	1,6	4,7	—	6,3	—	—	3,6	3,6	11,6	7,6	19,2	7,2	7,2	36,3
ПСЛ24-2 / 1,8×6	ПСЯ24-2 / 1,8×6	1,6	4,7	15,6	21,9	—	—	3,6	3,6	0,8	7,6	8,4	7,2	7,2	41,1
ПСЛ30-2 / 1,8×6	ПСЯ30-2 / 1,8×6	3,2	4,7	—	7,9	—	5,8	—	5,8	11,6	8,3	19,9	7,2	7,2	40,8
ПСЛ40-2 / 1,8×6	—	3,2	4,7	—	7,9	9,0	—	—	9,0	11,6	10,1	21,7	7,2	7,2	45,8

Примечания:

1. В панелях из легких бетонов с наружной и внутренней стороны необходимо предусмотреть фактурные слои толщиной 20мм из цементно-песчаного раствора марки 100.
2. Показатели расхода материалов даны в номенклатуре на листах 3 и 6.

11684

ТД 1964г	Панели сплошного сечения для стен отапливаемых промышленных зданий	СТ-02-31 Выпуск 2
	Опалубка и армирование рядовых панелей размером 1,8×6м при толщинах 200, 240, 300 и 400мм	Лист 21

Разработал Альбрехт; Проверил Сотник; Гл. инж. пр-та Борна; Гл. арх. пр-та; Инженер Иванова; Дата выпуска: сентябрь 1964г.

Шифр
СТ-02-31 Вып. 2
Марка листа
22
Инв. №

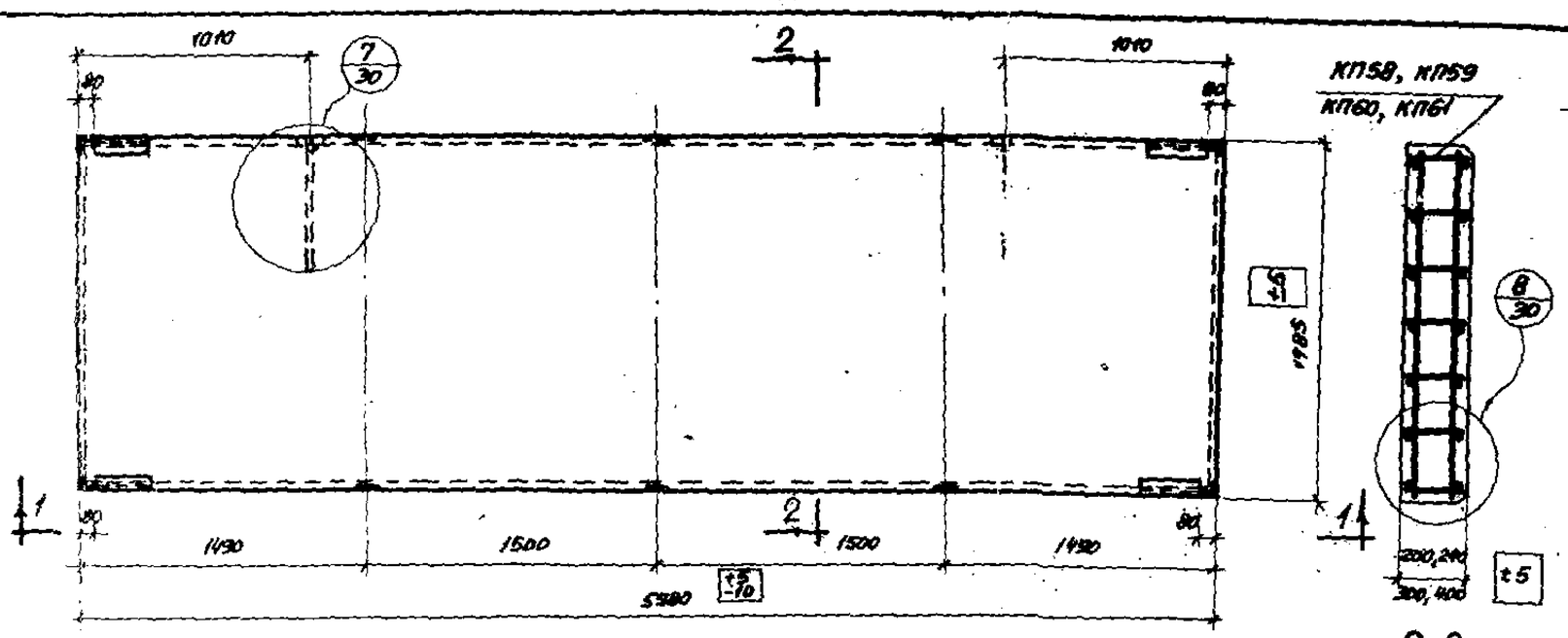

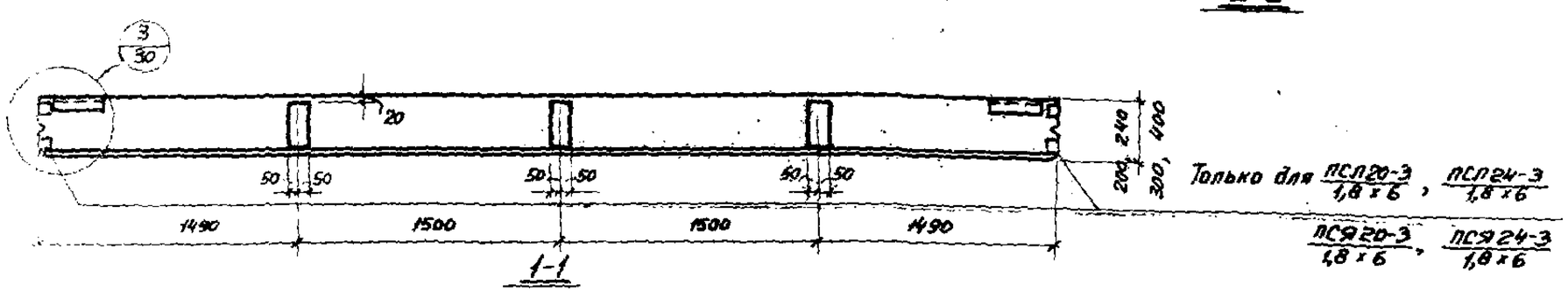

Спецификация марок пространственных каркасов на одну панель

Марка панели из легких бетонов	Марка панели из тяжелых бетонов	Марка каркаса	Колич. шт.	Лист
ПСЛ20-3/1,8×6	ПСЯ20-3/1,8×6	КП58	1	49
ПСЛ24-3/1,8×6	ПСЯ24-3/1,8×6	КП59	1	
ПСЛ30-3/1,8×6	ПСЯ30-3/1,8×6	КП60	1	50
ПСЛ40-3/1,8×6	—	КП61	1	

Выборка стали на одну панель, кг

Марка панели из легких бетонов	Марка панели из тяжелых бетонов	Сталь по ГОСТ 5781-61 класса А-III, Ф, мм 10А-III	8А-III	Итого	класса А-I, Ф, мм 18А-I	16А-I	14А-I	Итого	Сталь класса В-I по ГОСТ 6727-53, Ф, мм 5В-I	4В-I	Итого	Угловая сталь марки Ст.3 ГОСТ 8509-57, Прокат 63×6	Итого	Сталь марки Ст.3 ГОСТ 5681-57, Б, мм Б	Итого	Итого на изделие
ПСЛ20-3/1,8×6	ПСЯ20-3/1,8×6	55,1	—	55,1	—	—	3,4	3,4	3,6	5,5	9,1	9,6	9,6	4,2	4,2	74
ПСЛ24-3/1,8×6	ПСЯ24-3/1,8×6	55,1	—	55,1	—	—	3,6	3,6	4,3	5,5	9,8	9,6	9,6	5,4	5,4	78,5
ПСЛ30-3/1,8×6	ПСЯ30-3/1,8×6	4,4	32,9	37,3	—	5,8	—	5,8	0,8	8,3	9,1	7,2	7,2	7,2	7,2	59,6
ПСЛ40-3/1,8×6	—	4,4	32,9	37,3	9,0	—	—	9,0	0,8	10,1	10,9	7,2	7,2	9,6	9,6	74,0

Примечания:

1. В панелях из легких бетонов с наружной и внутренней стороны необходимо предусмотреть фактурные слои толщиной 20 мм из цементно-песчаного раствора марки 100.
2. Показатели расхода материалов даны в номенклатуре на листах 3 и 6.

ТД 1964г	Панели сплошного сечения для стен отапливаемых промышленных зданий	СТ-02-31 Выпуск 2	
	Опалубка и армирование панелей-перемычек размерам 1,8×6м при толщинах 200, 240, 300 и 400 мм	Лист	22

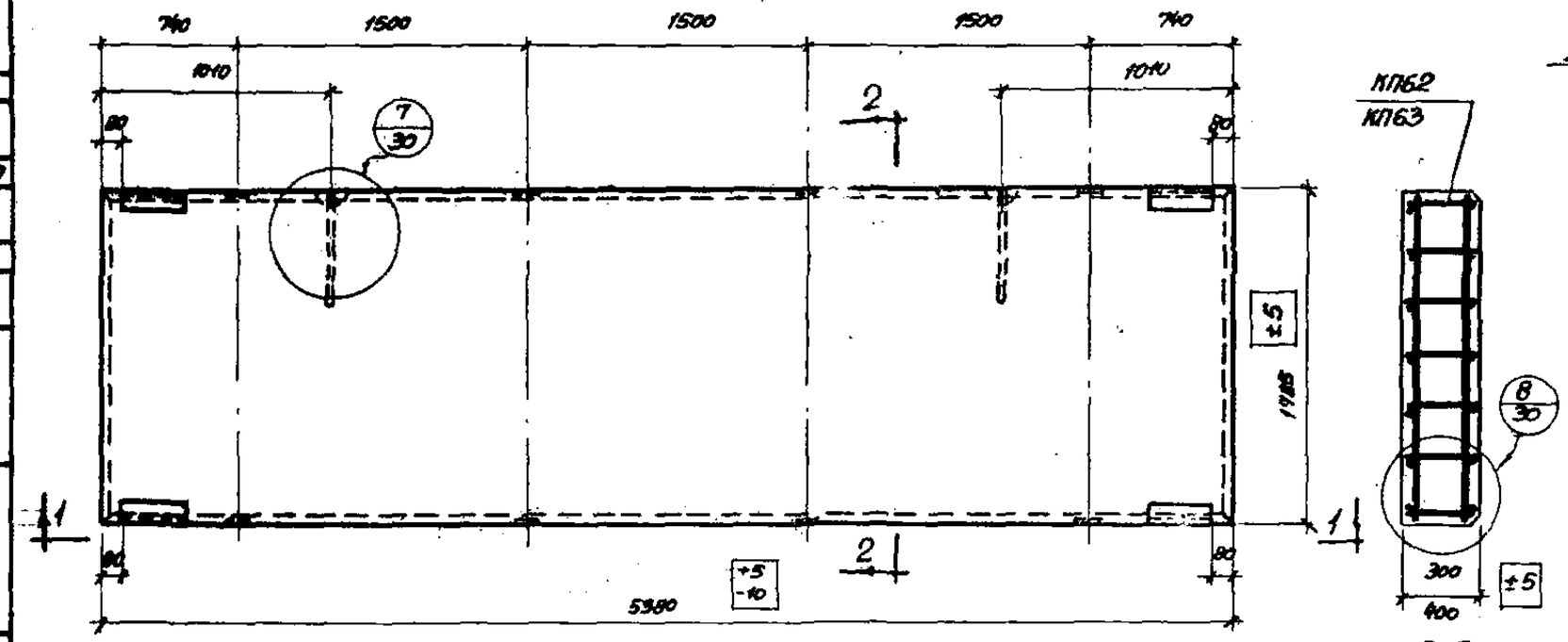

2-2

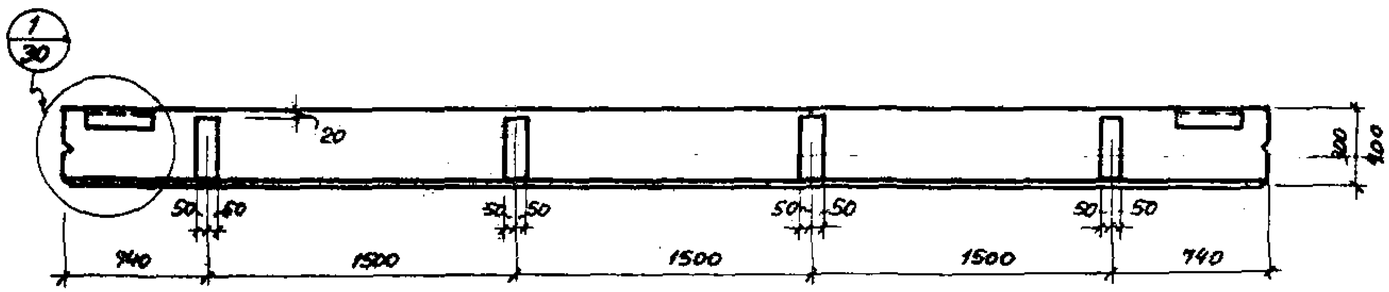

1-1

Спецификация марок пространственных каркасов на одну панель

Марка панели из легких бетонов	Марка панели из ячеистых бетонов	Марка каркаса	Колич. шт.	N листа
ПСЛ30-3В / 1,8×6	ПСЯ30-3В / 1,8×6	КП62	1	51
ПСЛ40-3В / 1,8×6	—	КП63	1	

Выборка стали на одну панель, кг

Марка панели: из легких бетонов	Марка панели: из ячеистых бетонов	Сталь по ГОСТ 5781-61 класса А-III, ф, мм: 10А-III	8А-III	Итого	Класса А-I, ф, мм: 18А-I	16А-I	Итого	Сталь класса В-I по ГОСТ 6727-53, ф, мм: 5В-I	4В-I	Итого	Угловая сталь марки Ст.3 ГОСТ 8509-57, профиль 63×6	Итого	Сталь марки Ст.3 ГОСТ 5681-57, δ, мм: 6	Итого	Всего
ПСЛ30-3В / 1,8×6	ПСЯ30-3В / 1,8×6	4,8	32,9	37,7	—	5,8	5,8	0,8	8,3	9,1	7,2	7,2	9,6	9,6	69,4
ПСЛ40-3В / 1,8×6	—	4,8	32,9	37,7	9,0	—	9,0	0,8	10,1	10,9	7,2	7,2	12,8	12,8	77,6

Примечания:

1. В панелях из легких бетонов с наружной и внутренней стороны необходимо предусмотреть фактурные слои толщиной 20 мм из цементно-песчаного раствора марки 100.
2. Показатели расхода материалов даны в номенклатуре на листах 3 и 6.

ТЛ 1964 г	Панели сплошного сечения для стен отапливаемых промышленных зданий. Опалубка и армирование панелей-перемычек размером 1,8×6 м при ширине простенка 1,5 м и толщинах 300 и 400 мм	СТ-02-31 Выпуск 2. Лист 23

Шифр СТ-02-31 Вып. 2. Марка-лист 23. Инв. №

Руководитель Добромыслов. Гл. инж. пр. Сотник. Гл. арх. пр. Барко. Инженер Иванова. Дата выпуска: сентябрь 1964 г.

Рук. свит. конструктора. Проверил. Проверил.

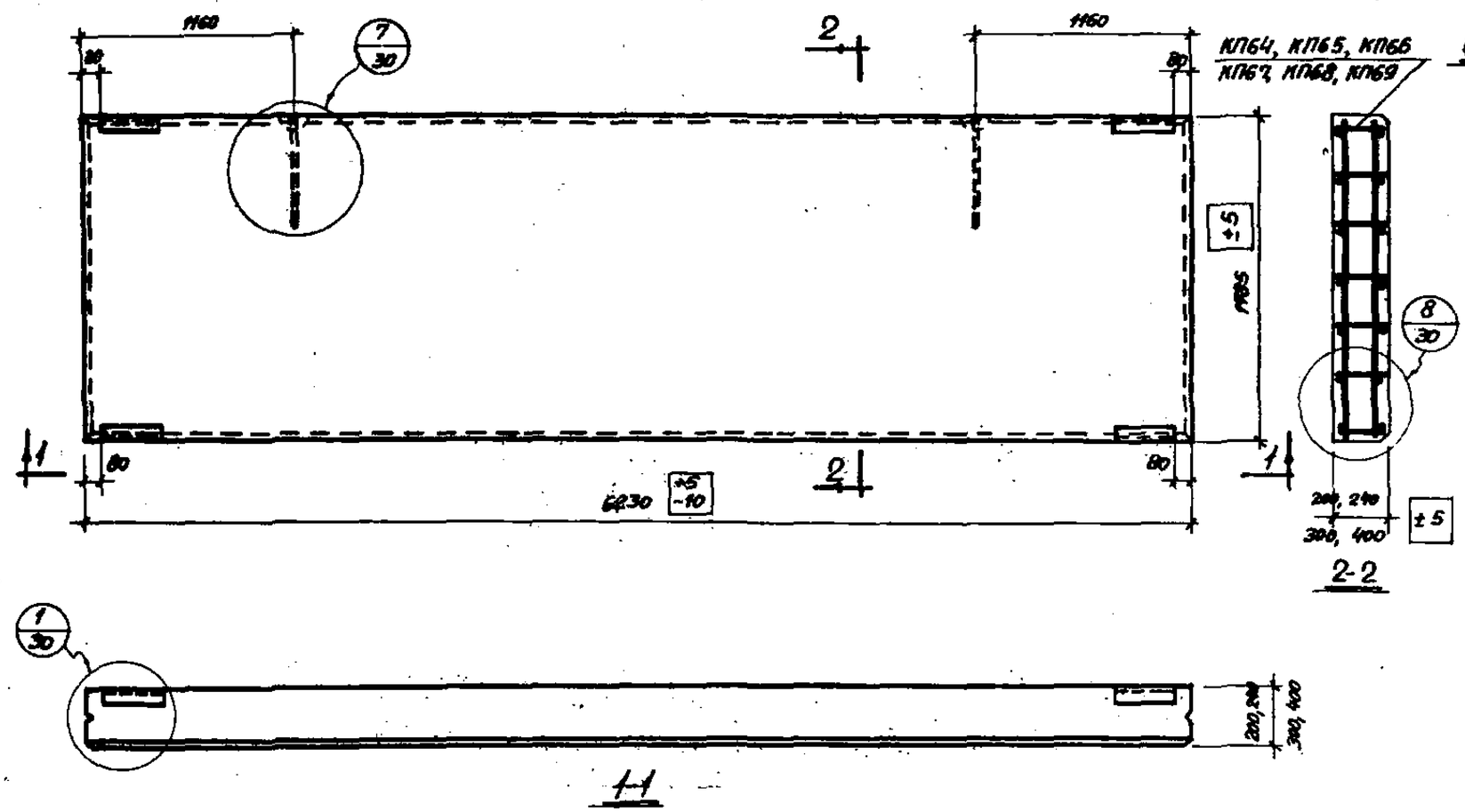

Спецификация марок пространственных каркасов на одну панель

Марка панели из легких бетонов	Марка панели из ячеистых бетонов	Марка каркаса	Кол. шт.	Л листа
ПСЛ20-1 / 1,8×6,25	ПСЯ20-1 / 1,8×6,25	КП64	1	52
ПСЛ20-2 / 1,8×6,25	ПСЯ20-2 / 1,8×6,25	КП65	1	
ПСЛ24-1 / 1,8×6,25	ПСЯ24-1 / 1,8×6,25	КП66	1	
ПСЛ24-2 / 1,8×6,25	ПСЯ24-2 / 1,8×6,25	КП67	1	
ПСЛ30-2 / 1,8×6,25	ПСЯ30-2 / 1,8×6,25	КП68	1	
ПСЛ40-2 / 1,8×6,25	—	КП69	1	

Выборка стали на одну панель, кг

Марка панели из легких бетонов	Марка панели из ячеистых бетонов	Сталь по ГОСТ 5781-61 класса А-III ф, мм 10А-III	8А-III	6А-III	Итого	класса А-I ф, мм 18А-I	16А-I	14А-I	Итого	Сталь класса В-I по ГОСТ 6727-53 ф, мм 5В-I	4В-I	Итого	Угловая сталь марки Ст.3 ГОСТ 8509-57 Проф. L63×6	Итого	Всего
ПСЛ20-1 / 1,8×6,25	ПСЯ20-1 / 1,8×6,25	1,6	4,9	—	6,5	—	—	3,4	3,4	12,2	6,9	19,1	7,2	7,2	36,2
ПСЛ20-2 / 1,8×6,25	ПСЯ20-2 / 1,8×6,25	1,6	4,9	16,8	23,3	—	—	3,4	3,4	0,8	6,9	7,7	7,2	7,2	41,6
ПСЛ24-1 / 1,8×6,25	ПСЯ24-1 / 1,8×6,25	1,6	4,9	—	6,5	—	—	3,6	3,6	12,2	7,6	19,8	7,2	7,2	37,1
ПСЛ24-2 / 1,8×6,25	ПСЯ24-2 / 1,8×6,25	1,6	4,9	16,8	23,3	—	—	3,6	3,6	0,8	7,6	8,4	7,2	7,2	42,5
ПСЛ30-2 / 1,8×6,25	ПСЯ30-2 / 1,8×6,25	3,2	4,9	—	8,1	—	5,8	—	5,8	12,2	8,3	20,5	7,2	7,2	41,6
ПСЛ40-2 / 1,8×6,25	—	3,2	4,9	—	8,1	9,0	—	—	9,0	12,2	10,1	22,3	7,2	7,2	46,6

Примечания:

1. В панелях из легких бетонов с наружной и внутренней стороны необходимо предусмотреть фактурные слои толщиной 20 мм из цементно-песчаного раствора марки 100.
2. Показатели расхода материалов даны в номенклатуре на листах 3 и 6.

ТД 1964 г.	Панели сплошного сечения для стен отапливаемых промышленных зданий	СТ-02-31 Выпуск 2
	Опалубка и армирование рядовых панелей размером 1,8×6,25 и для углов здания при толщинах 200, 240, 300 и 400 мм	Лист 24

Шифр СТ-02-31 Вып. 2 | Марка-Лист 24 | Инв. №

Руководитель | Главный инж. проекта | Гл. арх. проекта | Инженер | Дата выпуска: сентябрь 1964 г.

Добрынислов | Солнас | Барко | Иванова

Проверил | Проверил

30

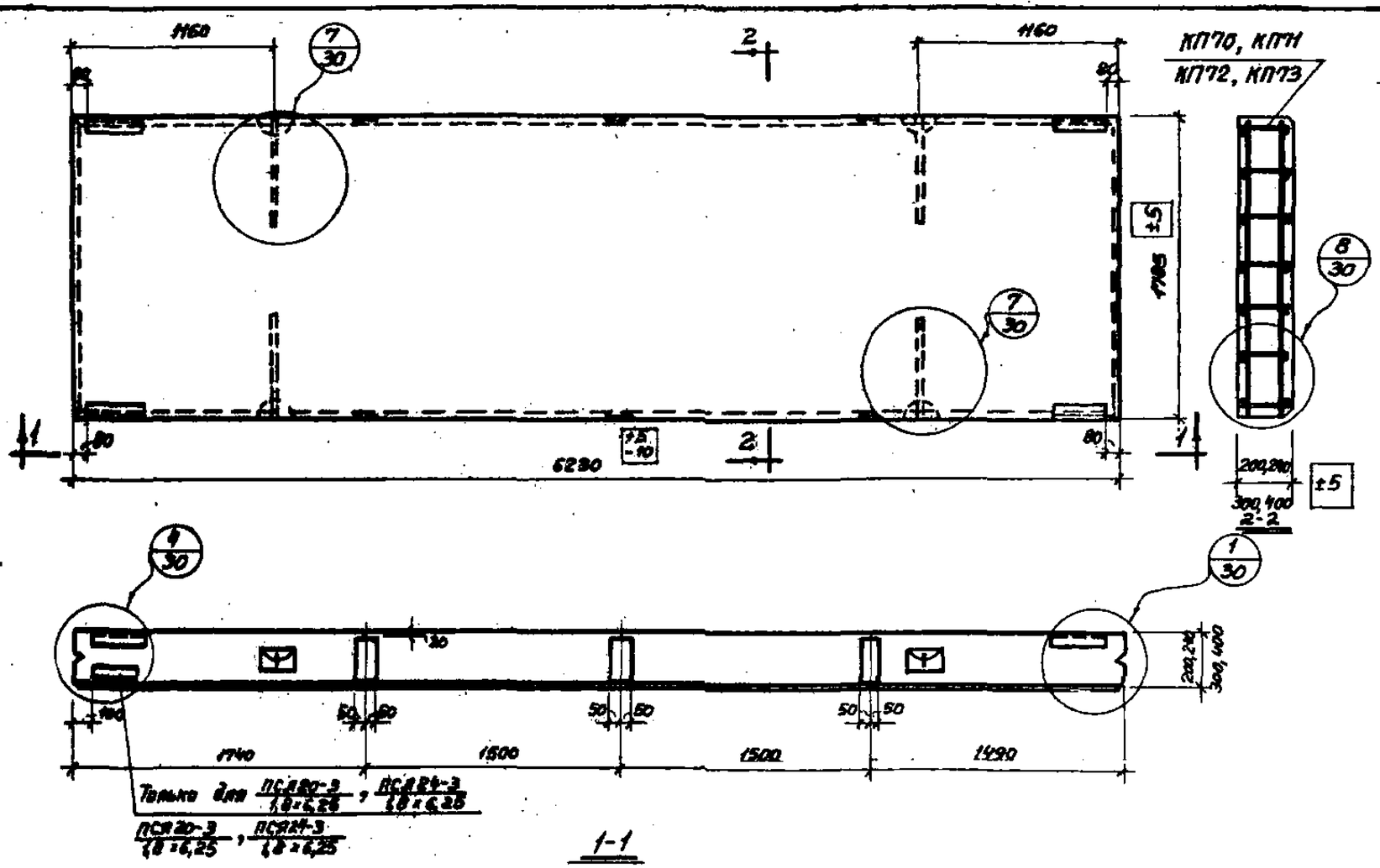

1-1

Спецификация марок пространственных каркасов на одну панель

Марка панели: Из легких бетонов	Марка панели: Из ячеистых бетонов	Марка каркаса	Колич. шт.	Лист
ПСЛ20-3 / 1,8×6,25	ПСЯ20-3 / 1,8×6,25	КП70	1	53
ПСЛ24-3 / 1,8×6,25	ПСЯ24-3 / 1,8×6,25	КП71	1	
ПСЛ30-3 / 1,8×6,25	ПСЯ30-3 / 1,8×6,25	КП72	1	54
ПСЛ40-3 / 1,8×6,25	—	КП73	1	

Выборка стали на одну панель, кг

Марка панели: из легких бетонов	Марка панели: из ячеистых бетонов	Сталь по ГОСТ 5781-61, класса А-III, ф, мм: 10А-III	8А-III	Итого	Класса А-I, ф, мм: 14А-I	16А-I	12А-I	Итого	Сталь класса В-I по ГОСТ 6727-53, ф, мм: 5В-I	4В-I	Итого	Сталь угловая марки Ст.3 ГОСТ 8509-57: Прокат	Итого	Сталь марки Ст.3 ГОСТ 5681-57, d, мм: 6	Итого	Всего
ПСЛ20-3 / 1,8×6,25	ПСЯ20-3 / 1,8×6,25	57,1	—	57,1	—	—	6,8	6,8	3,6	5,5	9,1	7,2	7,2	6,8	6,8	87,0
ПСЛ24-3 / 1,8×6,25	ПСЯ24-3 / 1,8×6,25	57,1	—	57,1	—	—	7,2	7,2	4,3	5,5	9,8	7,2	7,2	8,0	8,0	89,3
ПСЛ30-3 / 1,8×6,25	ПСЯ30-3 / 1,8×6,25	4,4	34,3	38,7	—	11,6	—	11,6	0,8	8,3	9,1	7,2	7,2	7,2	7,2	73,8
ПСЛ40-3 / 1,8×6,25	—	4,4	34,3	38,7	18,0	—	—	18,0	0,8	10,1	10,9	7,2	7,2	9,6	9,6	84,4

Примечания:

1. В панелях из легких бетонов с наружной и внутренней стороны необходимо предусмотреть фактурные слои толщиной 20мм из цементно-песчаного раствора марки 100.
2. Показатели расхода материалов даны в номенклатуре на листах 3 и 6.

ТА 1964г	Панели сплошного сечения для стен отапливаемых промышленных зданий	СТ-02-31 Выпуск 2
	Опалубка и армирование панелей-перемычек размером 1,8×6,25м для углов здания при толщинах 200,240,300 и 400мм	Лист 25

Шифр СТ-02-31 Вып. 2 | Марка-Лист 25 | Инв. №

Рук. сект. Стан | Гл. инж. пр-та | Гл. арх. пр-та | Инженер | Дата выпуска: Сентябрь 1964 г.

Добромыслов | Сотас | Борка | Иванова

Проверил | Проверил

Чертил

7869 31

31

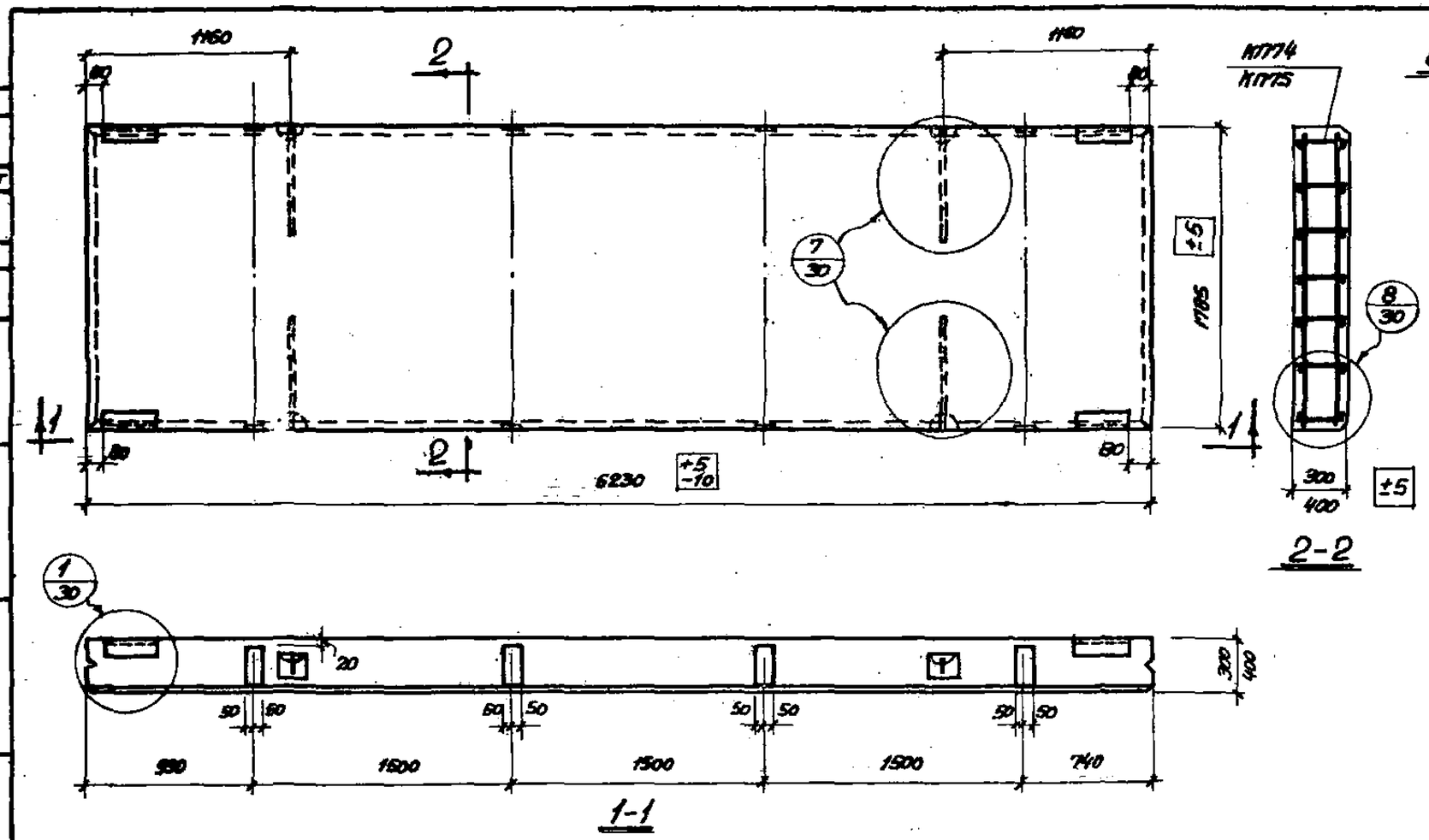

Спецификация марок пространственных каркасов на одну панель

Марка панели из легких бетонов	Марка панели из тяжелых бетонов	Марка каркаса	Колич. шт.	N листа
ПСЛ30-38 / 1,8×6,25	ПСЯ30-38 / 1,8×6,25	КП74	1	55
ПСЛ40-38 / 1,8×6,25	—	КП75	1	

Выборка стали на одну панель, кг

Марка панели из легких бетонов	Марка панели из тяжелых бетонов	Сталь по ГОСТ 5781-61 класса Я-III ф, мм 10Я-III	8Я-III	Итого	класса А-I ф, мм 18А-I	16А-I	Итого	Сталь класса В-I ГОСТ 6727-53 ф, мм 5В-I	4В-I	Итого	Угловая сталь марки Ст.3 ГОСТ 8509-57 Проф. №3/6	Итого	Сталь марки Ст.3 ГОСТ 5681-57 δ, мм 6	Итого	Всего
ПСЛ30-38 / 1,8×6,25	ПСЯ30-38 / 1,8×6,25	4,8	34,3	39,1	—	11,6	11,6	0,8	8,3	9,2	7,2	7,2	9,6	9,6	76,6
ПСЛ40-38 / 1,8×6,25	—	4,8	34,3	39,1	18,0	—	18,0	0,8	10,1	10,9	7,2	7,2	12,8	12,8	88,0

Примечания:

1. В панелях из легких бетонов с наружной и внутренней стороны необходимо предусмотреть фактурные слои толщиной 20 мм из цементно-песчаного раствора марки 100.
2. Показатели расхода материалов даны в номенклатуре на листах 3 и 6.

ТД 1964г	Панели сплошного сечения для стен отапливаемых промышленных зданий	СТ-02-31 Выпуск 2	
	Опалубка и армирование панелей-перемычек размером 1,8×6,25 м для углов здания при ширине простенка 1,5 м и толщинах 300 и 400 мм	Лист	26

Шифр: СТ-02-31 Вып. 2 | Марка-Лист: 26 | Инв. №

Гл. инж. сектор. стен — Рудаков; Гл. инж. пр-та — Добронравов; Гл. арх. пр-та — Солнце; Инженер — Барко; Проверил — Судаков; Проверил — Иванова; Дата выпуска: сентябрь 1964г.

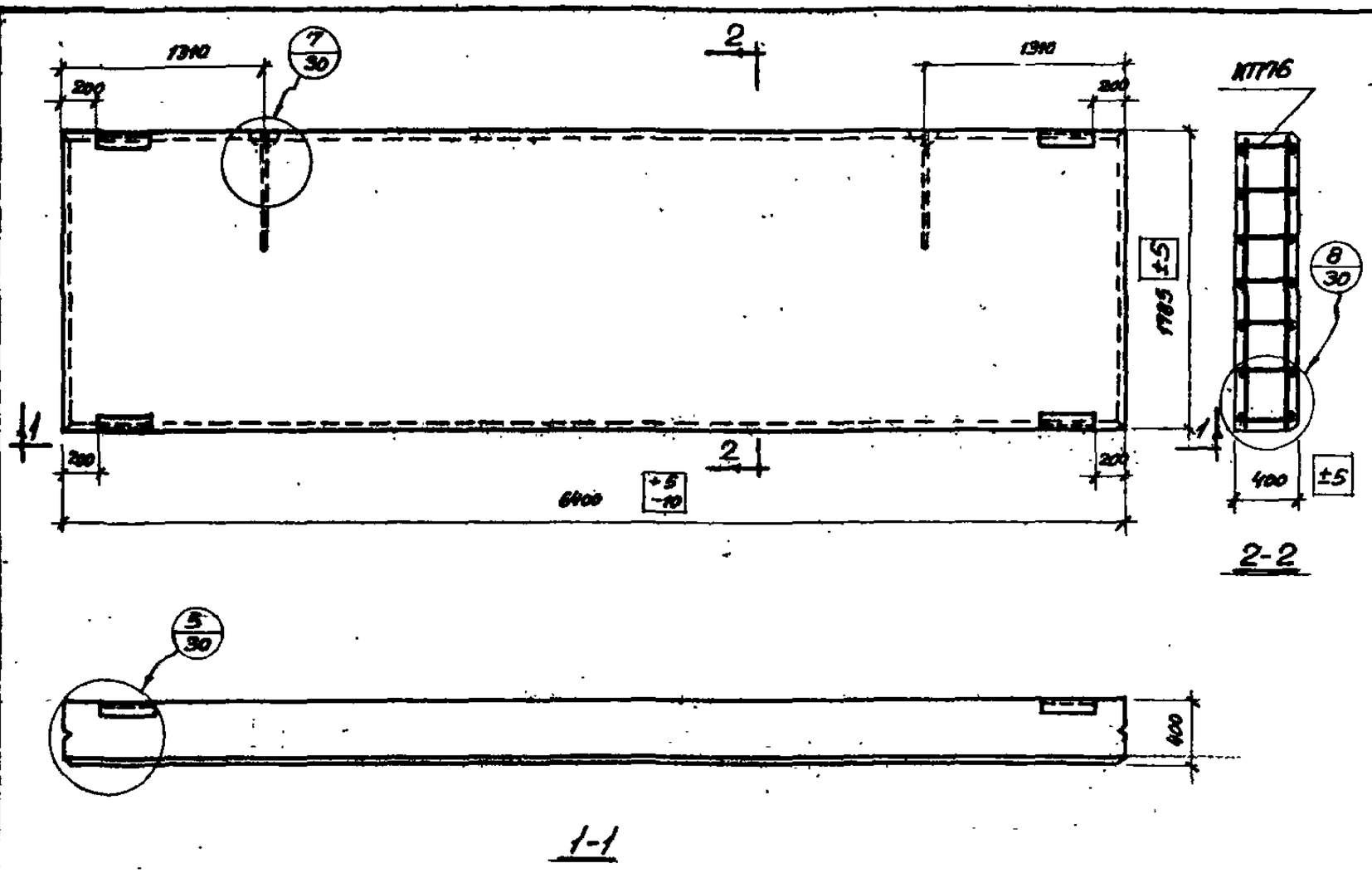

Спецификация марок пространственных каркасов на одну панель

Марка панели	Марка каркаса	Колич. шт.	N листа
ПСЛ40-2 / 1,8×6,4	КП76	1	56

Выборка стали на одну панель, кг

Марка панели	Сталь по ГОСТ 5781-61 класса А-III		Сталь по ГОСТ 5781-61 класса А-I		Сталь класса В-I по ГОСТ 6727-53			Угловая сталь марки Ст.3 ГОСТ 8509-57		Всего
	Ф, мм 10 А III	Итого	Ф, мм 18 А I	Итого	Ф, мм 5 В I	Ф, мм 4 В I	Итого	Проф. 163×6	Итого	
ПСЛ40-2 / 1,8×6,4	3,2	3,2	9,0	9,0	14,8	10,1	24,9	7,2	7,2	44,3

Примечания:

1. В панелях из легких бетонов с наружной и внутренней стороны необходимо предусмотреть фактурные слои толщиной 20 мм из цементно-песчаного раствора марки 100.
2. Показатели расхода материалов даны в номенклатуре на листе 3.

ТА 1964 г	Панели сплошного сечения для стен отапливаемых промышленных зданий	СТ-02-3, Выпуск 2
	Опалубка и армирование рядовой панели размером 1,8×6,4 м для углов здания при толщине 400 мм	Лист 27

Шифр СТ-02-31 Вып. 2

Марка-Лист 27

Инв. №

Рукв. сектором Добромысова; Гл. инж. пр-та Солдо; Гл. арх. пр-та Барко; Инженер Иванова; Дата выпуска: сентябрь 1964 г.

Разработал Сергеев; Проверил Проверил

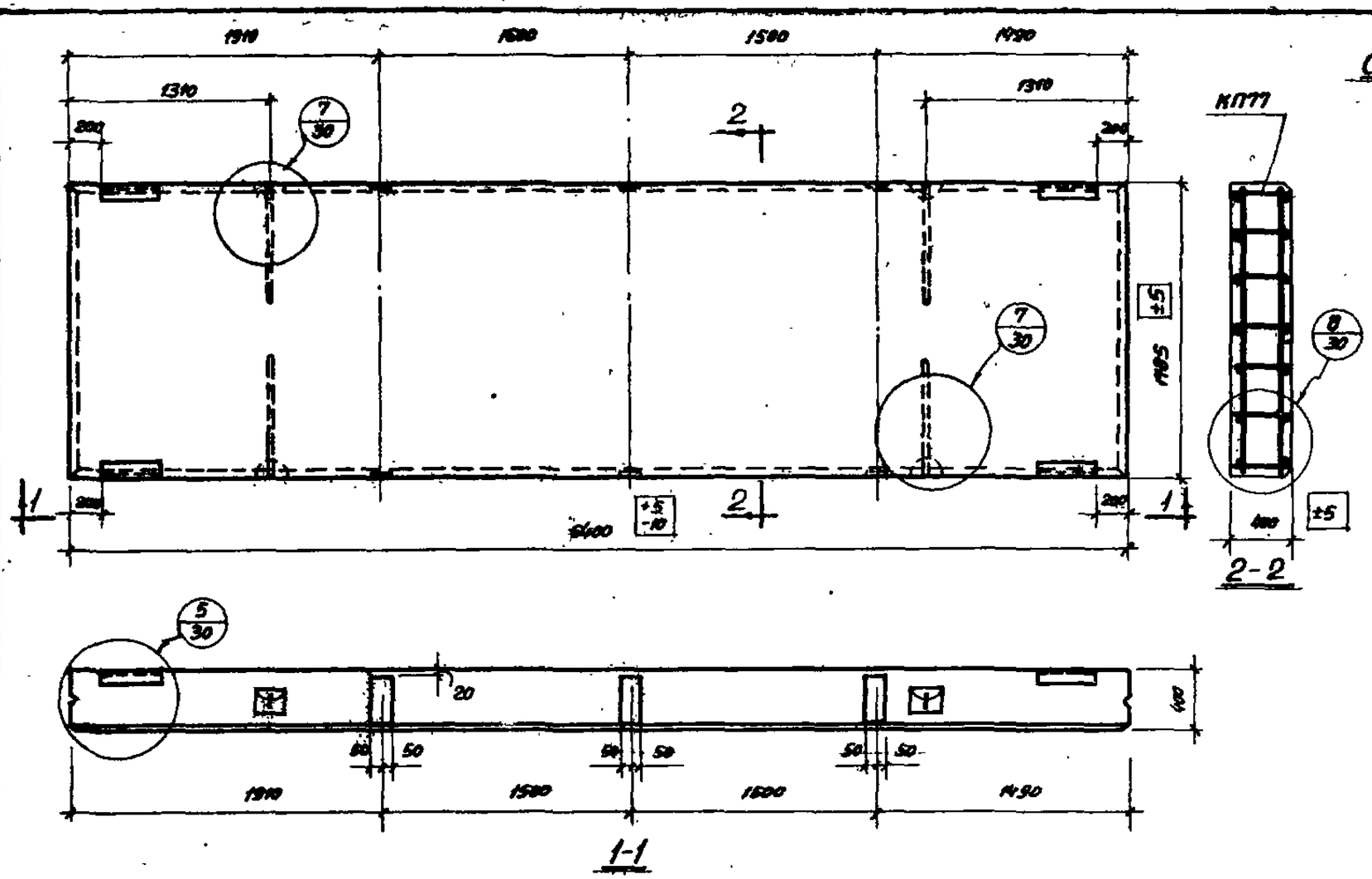

Спецификация марок пространственных каркасов на одну панель

Марка панели	Марка каркаса	Колич. шт.	N листа
ПСЛ40-3 / 1,8×6,4	КП77	1	57

Выборка стали на одну панель, кг

Марка панели	Сталь по ГОСТ 5781-61 класса А-III ф, мм 10АIII	8АIII	Итого	класса А-I ф, мм 18АI	Итого	Сталь класса В-I по ГОСТ 6727-53 ф, мм 5ВI	4ВI	Итого	Угловая сталь марки Ст.3 ГОСТ 8509-57 Прокат 63×6	Итого	Сталь марки Ст.3 ГОСТ 5681-57 В, мм 6	Итого	Всего
ПСЛ40-3 / 1,8×6,4	4,4	35,7	40,1	18,0	18,0	0,8	10,1	10,9	7,2	7,2	9,6	9,6	85,8

Примечания:

1. В панелях из легких бетонов с наружной и внутренней стороны необходимо предусмотреть фактурные слои толщиной 20 мм из цементно-песчаного раствора марки 100.
2. Показатели расхода материалов даны в номенклатуре на листе 3.

ТЛ 1964г	Панели сплошного сечения для стен отапливаемых промышленных зданий	СТ-02-31 Выпуск 2
	Опалубка и армирование панели-перемычки размером 1,8×6,4 м для углов здания при толщине 400 мм	Лист 28

Шифр СТ-02-31 Вып. 2 | Марка-Лист 28 | Инв. №

Рук. сектора стр. Курбатов | Гл. инж. пр-та Голос | Гл. арх. пр-та Барко | Инж. внбр. Обоноба | Дата выпуска: сентябрь 1964 г.

Разработано: Сергеев | Проверил Проверил

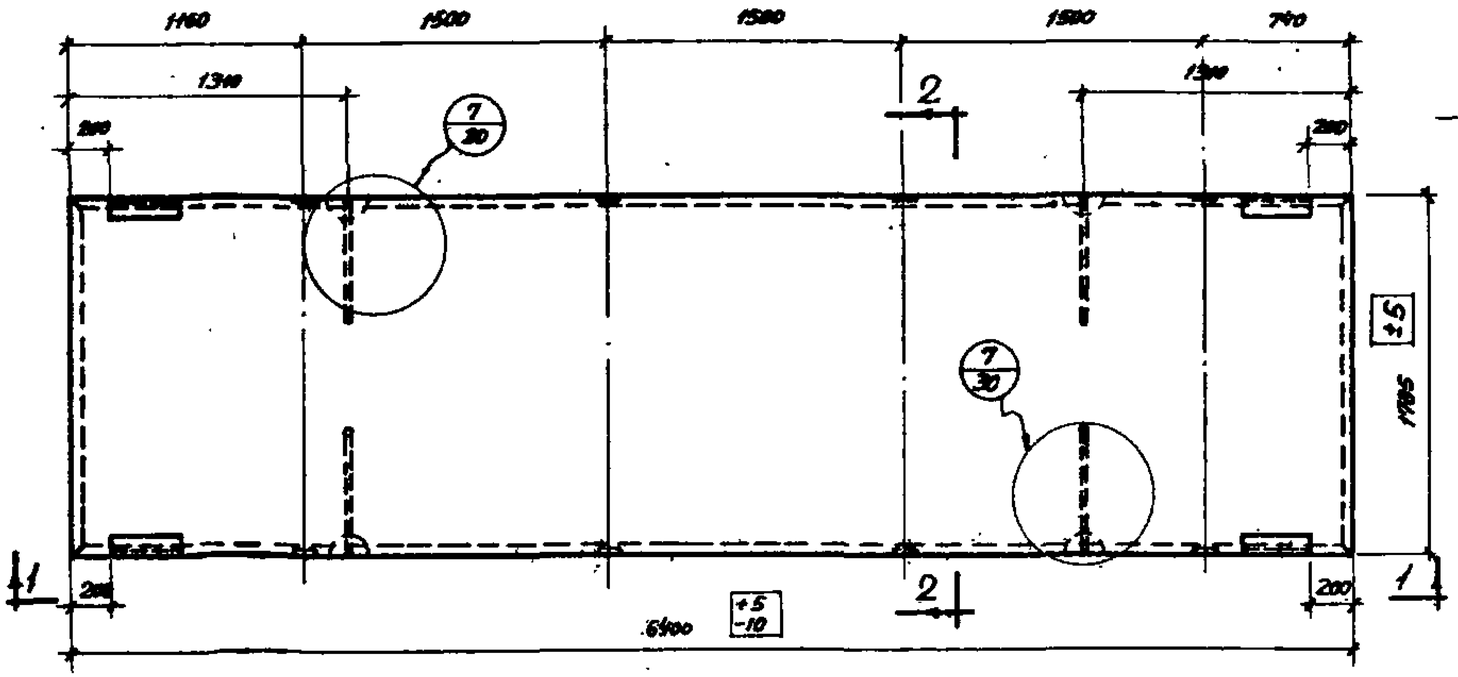

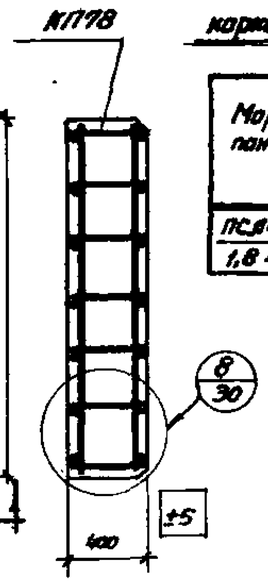

2-2

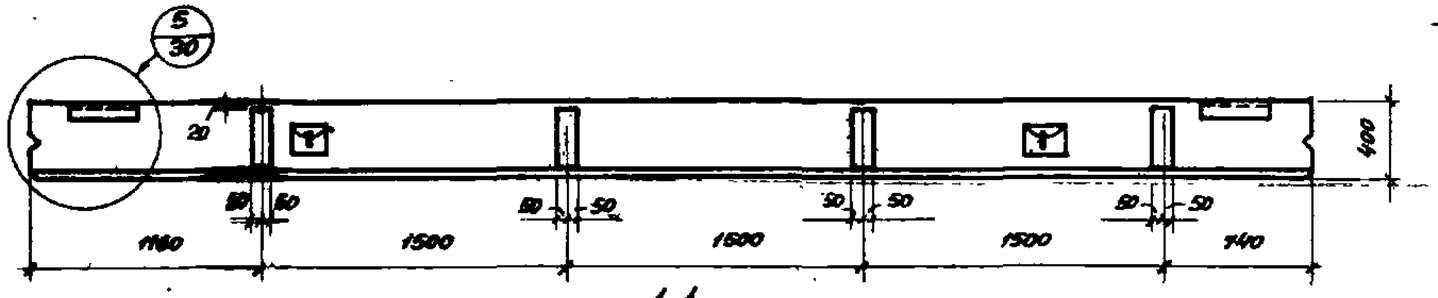

1-1

Спецификация марок пространственных каркасов на одну панель

Марка панели	Марка каркаса	Колич. шт.	N листа
ПСЛ40-38 / 1,8×6,4	КП78	1	58

Выборка стали на одну панель, кг

Марка панели	Сталь по ГОСТ 5781					Сталь класса В-I по ГОСТ 6727-53			Угловая сталь марки Ст.3 ГОСТ 8509-57		Сталь марки Ст.3 ГОСТ 5681-57		Всего
	класса А-III			класса А-I									
	ф, мм		Итого	ф, мм	Итого	ф, мм		Итого	Проф.	Итого	δ, мм	Итого	
	10 А-III	8 А-III		18 А-I		5 В-I	4 В-I		163×6		6		
ПСЛ40-38 / 1,8×6,4	4,8	36,7	4,05	18,0	18,0	0,8	10,1	10,9	7,2	7,2	12,8	12,8	89,4

Примечания:

1. В панелях из легких бетонов с наружной и внутренней стороны необходимо предусмотреть фактурные слои толщиной 20 мм из цементно-песчаного раствора марки 100.
2. Показатели расхода материалов даны в номенклатуре на листе 3.

ТА 1964 г	Панели сплошного сечения для стен отапливаемых промышленных зданий	СТ-02-31 Выпуск 2
	Опалубка и армирование панели-перемычки размером 1,8×6,4 м для углов здания при простенках шириной 1,5 м и толщине 400 мм	Лист 29

Шифр СТ-02-31 Вып. 2
Марка-Лист 29
Инв. №

Рудакова
Проверил
Проверил
Доронченко
Солнс
Барко
Иванова
Дата выпуска: сентябрь 1964 г.

35

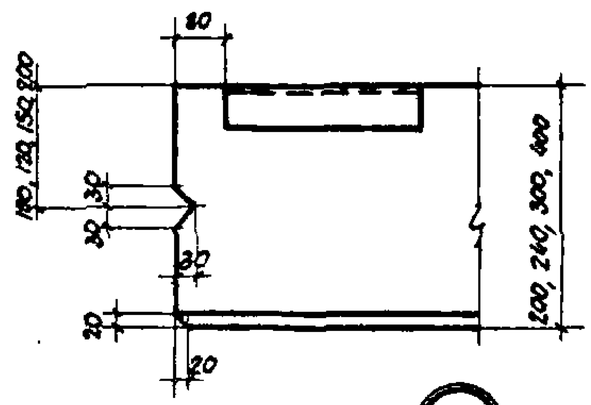

1

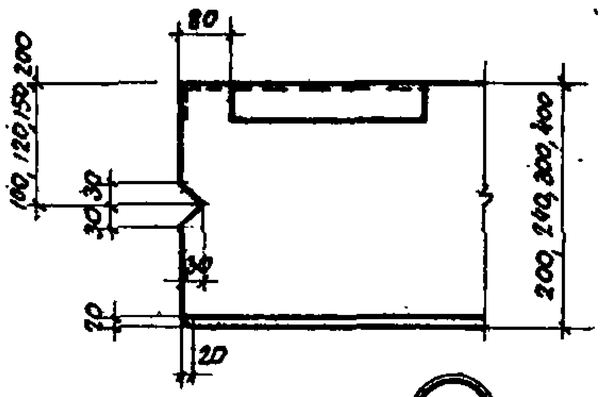

2

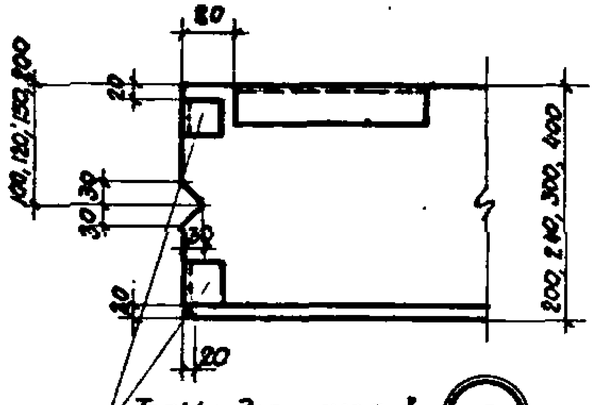

Только для панелей толщиной 200 или 240 мм

3

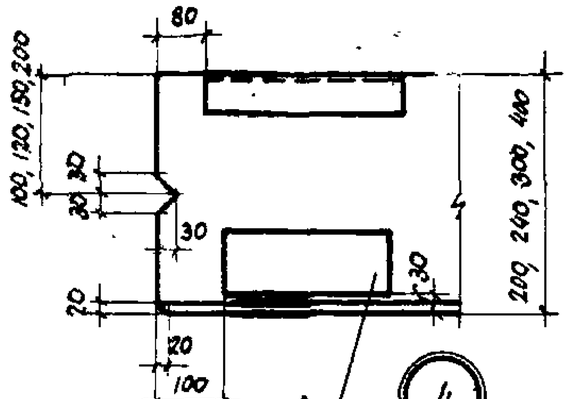

Только для панелей толщиной 200 или 240 мм

4

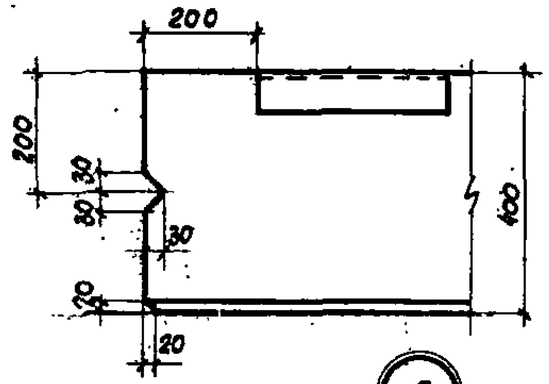

5

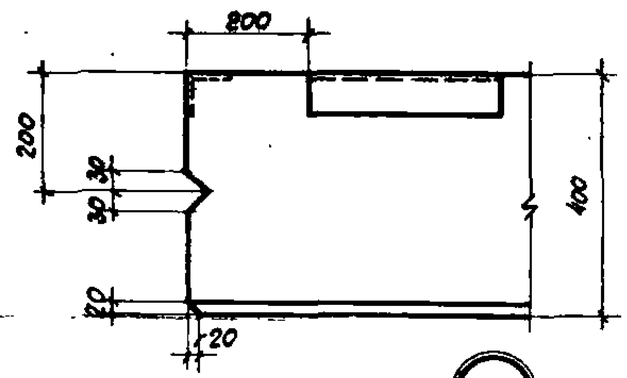

6

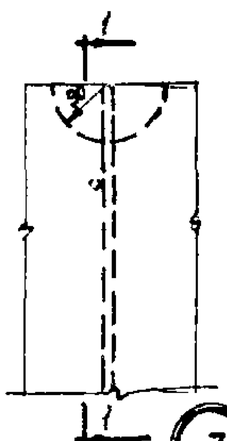

7

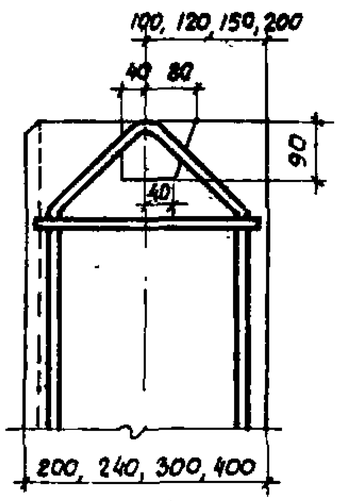

1-1

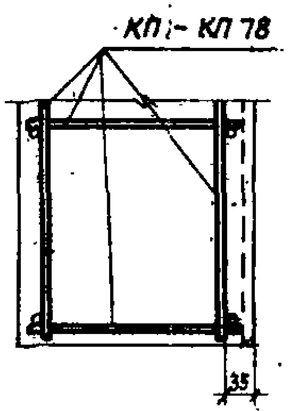

8

ТД 1964г	Панели сплошного сечения для стен отапливаемых промышленных зданий	СТ-02-31 Выпуск 2
	Опалубка панелей. Детали 1-8	Лист 30

Шифр	СТ-02-31 Вып. 2
Марка-Лист	30
Инв. №	
Рук. сектора	Кубенко
Гл. инж. пр.	Дворин
Гл. арх. пр.	Песчерин
Инженер	Соляс, Борко, Иванова
Дата выпуска	сентябрь 1964 г.

7869 36

36

Шифр
СТ-02-31 Вып. 2
Марка-Лист
31
Инв. №

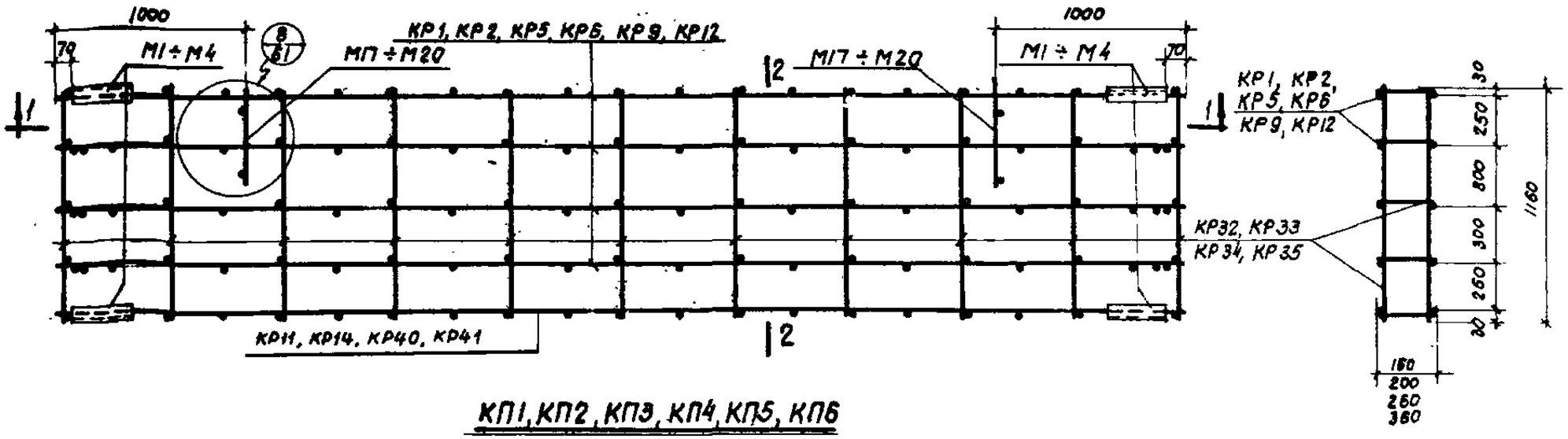

КП1, КП2, КП3, КП4, КП5, КП6

2·2

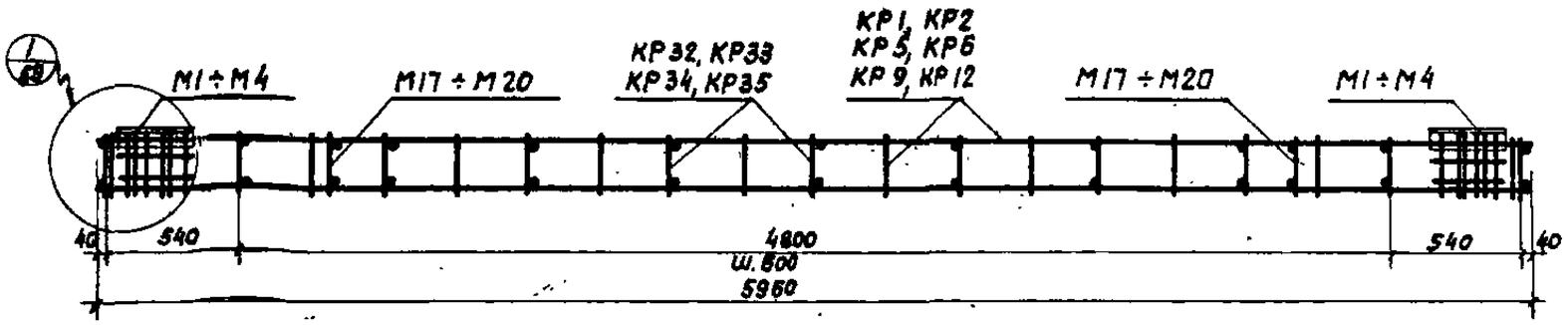

1-1

Примечание.
Спецификация пространственных каркасов КП1-КП6 дана на листе 62.

Рук. сектора стр.	Добрынолов	Проверил
Гл. инж. пр.	Силос	Проверил
Гл. арх. пр.	Барко	
Ст. инж.	Рудаков	
Дата выпуска: сентябрь 1964 г.		

ТА 1964 г	Панели сплошного сечения для стен отапливаемых промышленных зданий	СТ-02-31 Выпуск 2
	Пространственные каркасы КП1 ÷ КП6	Лист 31

37

Шифр
СТ-02-31 Вып. 2
Марка-лист
32
Инв. №

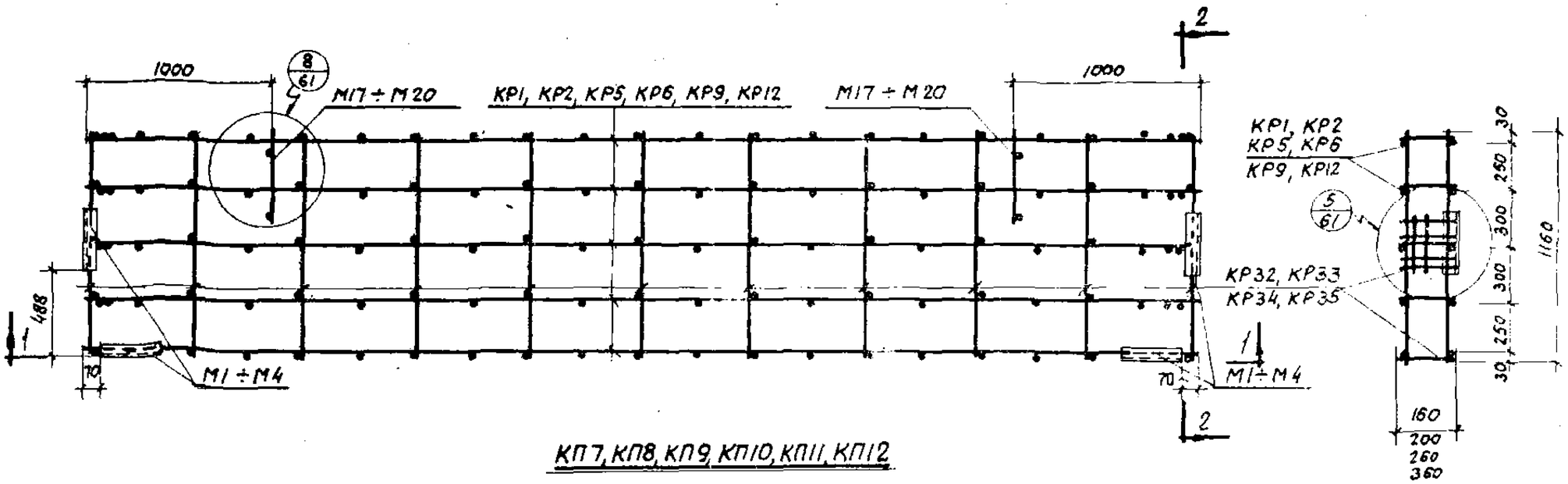

КП7, КП8, КП9, КП10, КП11, КП12

2-2

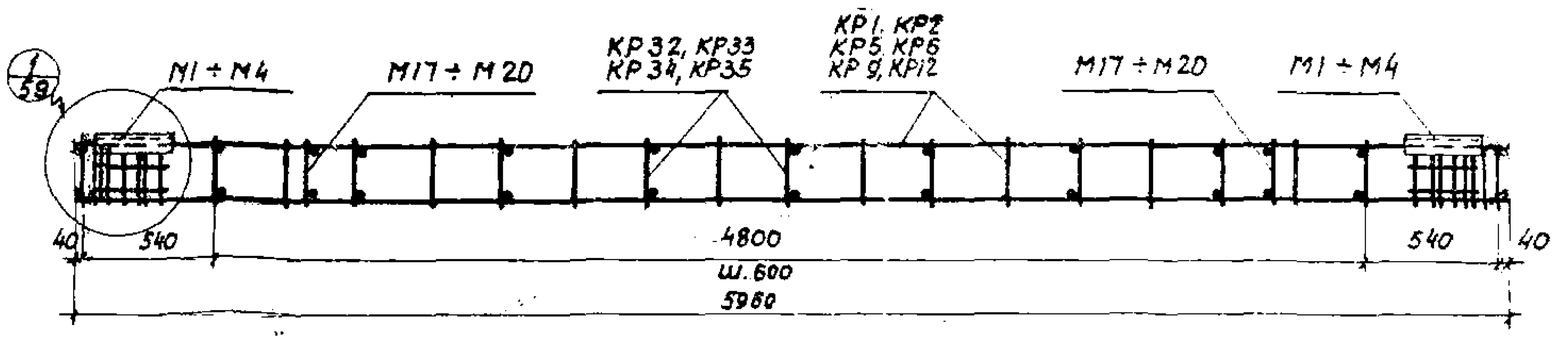

1-1

Примечание.

Спецификация пространственных каркасов КП7-КП12 дана на листе 62.

Рук. сектора стен	Добропыслов	Согласовано
Гл. инж. пр.	Солнс	
Гл. арх. пр.	Барко	
Ст. инж.	Рубаков	
Дата выпуска: сентябрь 1961 г.		

Проверил	Утверд.
Проверил	

ТД 1964 г

Панели сплошного сечения для стен отапливаемых промышленных зданий	СТ-02-31 Выпуск 2	
Пространственные каркасы КП7 ÷ КП12	Лист	32

7869 38

Шифр
СТ-02-31 Вып. 2
Марка-Лист
33
Инв. №

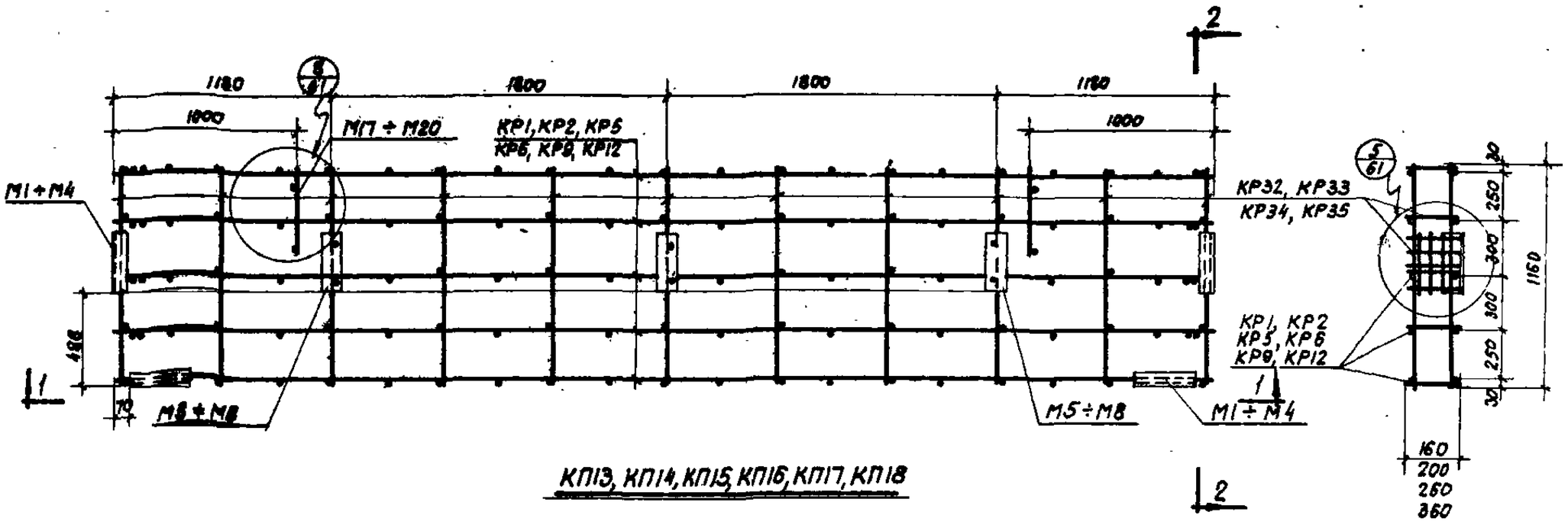

КП13, КП14, КП15, КП16, КП17, КП18

2-2

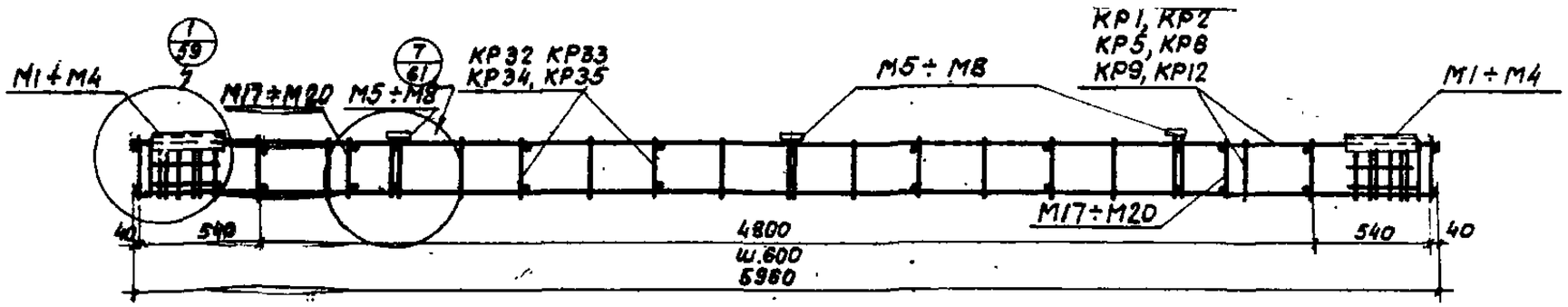

1-1

Примечание.

Спецификация пространственных каркасов КП13-КП18 дана на листе 62.

Рук. секторостеи	Добромыслов		
Гл. инж. пр.	Солос		
Гл. арх. пр.	Борко		
Ст. инженер.	Рудаков		
Дата выпуска: сентябрь 1964 г.			

Цвонова

Проверил

Проверил

ТА 1964 г	Панели сплошного сечения для стен отапливаемых промышленных зданий	СТ-02-31 Выпуск 2
	Пространственные каркасы КП13 ÷ КП18	Лист 33

Шифр
СТ-02-31 Вып. 2
Марка-Лист
34
Инв. №

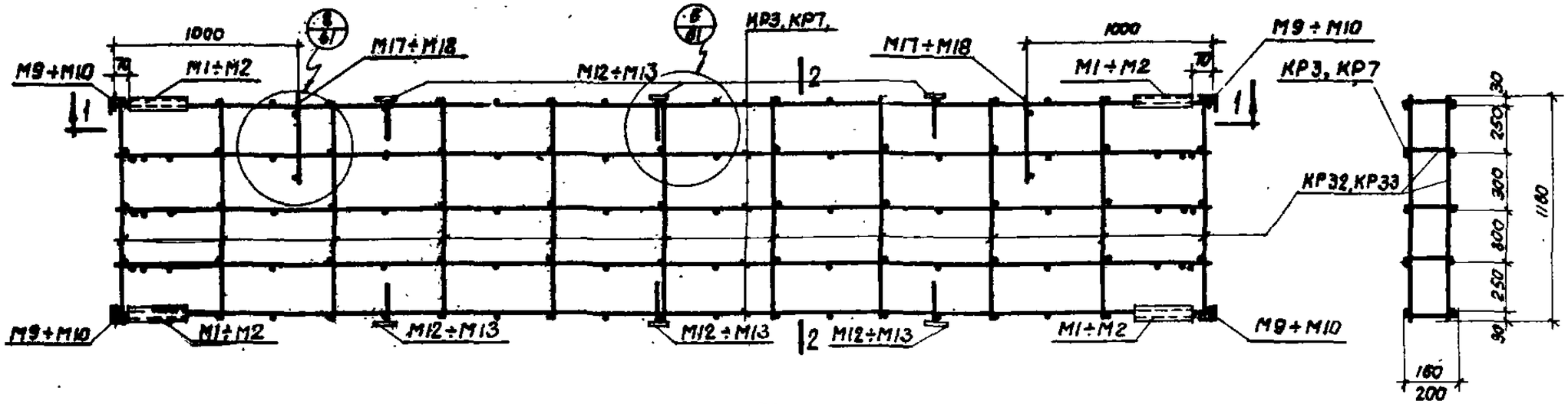

КП 19, КП 20

2-2

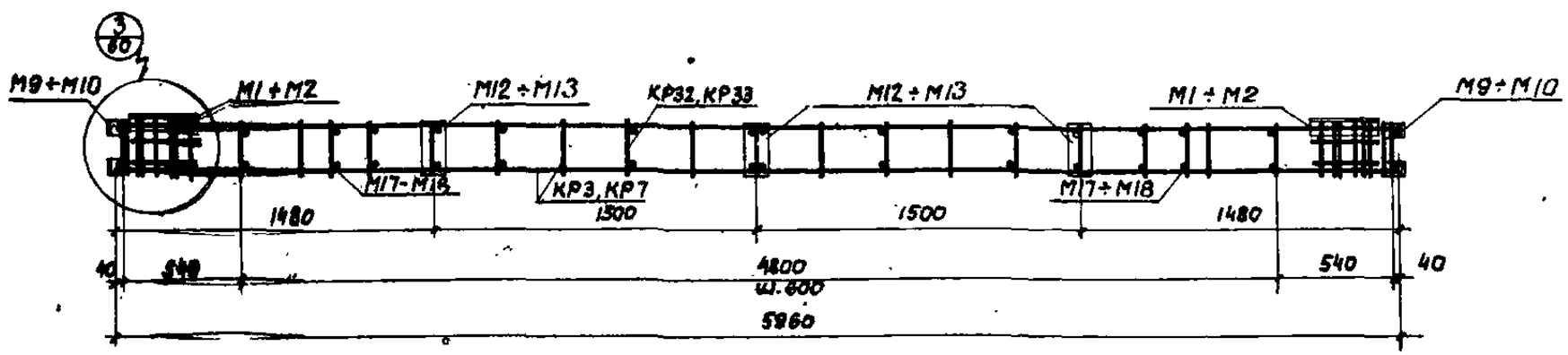

1-1

Примечание.
Спецификация пространственных каркасов КП19, КП20 дана на листе 62.

Рук. сектора стен	Иванова	Добронравов	Проверил	Иванова
Гл. инж. пр.	Соловьев	Солюс	Проверил	
Гл. арх. пр.	Барко	Барко		
Ст. инж.	Рудаков	Рудаков		
Дата выпуска: сентябрь 1964 г.				

ТД 1964 г	Панели сплошного сечения для стен отапливаемых промышленных зданий	СТ-02-31 Выпуск 2
	Пространственные каркасы КП19, КП20	Лист 34

Шифр	СТ 02-31 Вып 2
Марка-лист	35
Инв №	

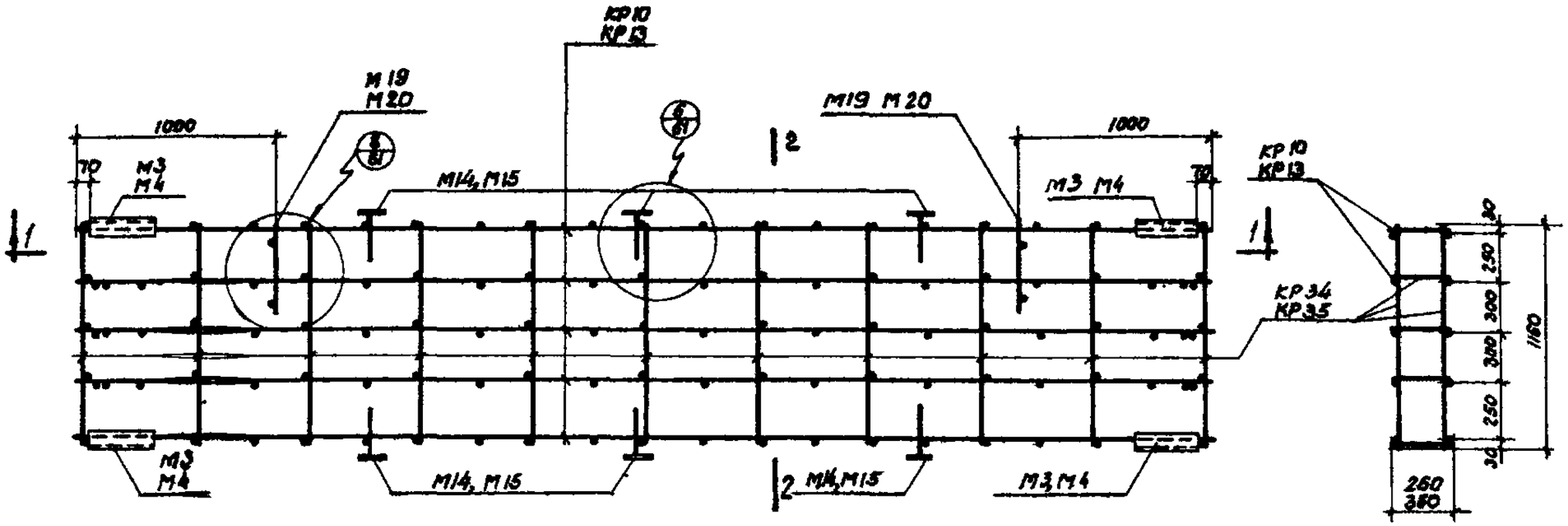

КП 21, КП 22

2 2

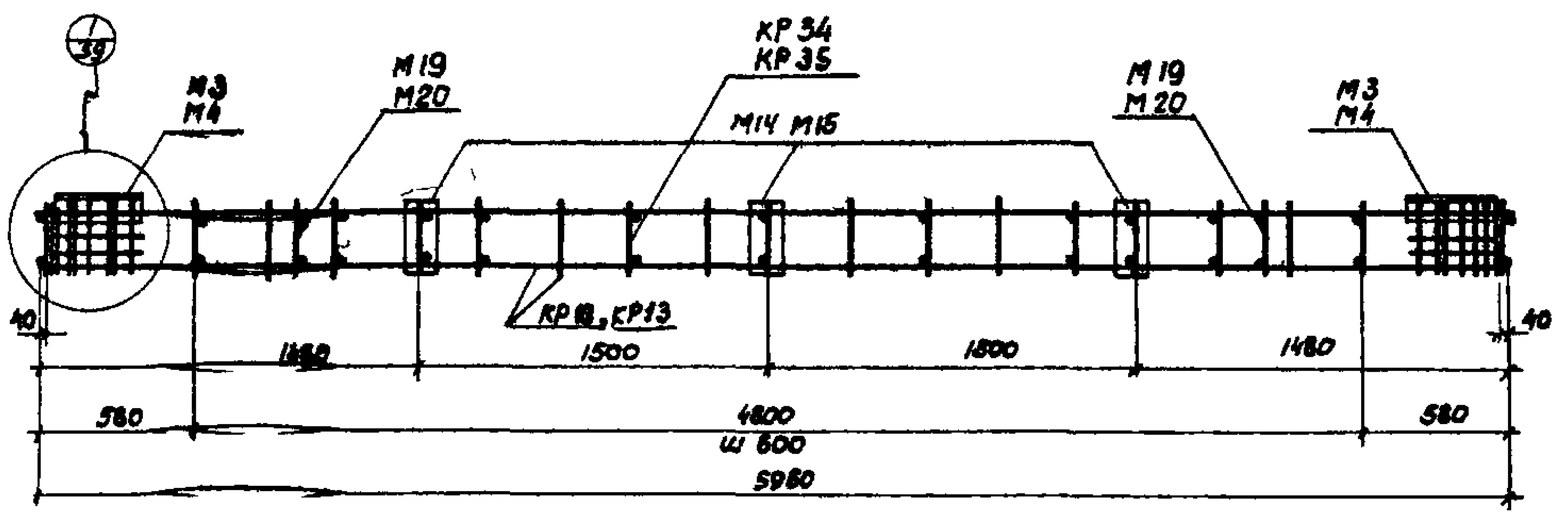

1 1

Примечание.
Спецификация пространственных каркасов КП21, КП22 дана на листе 62

ТА 1984 г	Панели сплошного сечения для стен отапливаемых промышленных зданий	СТ 02 31 Выпуск 2
	Пространственные каркасы КП 21 КП 22	Лист 35

Гл инж пр	Иванова	Добр мыс сл	Соло
Гл арх пр		Проверил	Барко
Ст инженер		Проверил	Рудаков
Дата выпуска	сентябрь 1984г		

Шифр
СТ-02-31 Вып.2
Марка-Лист
36
Инв. №

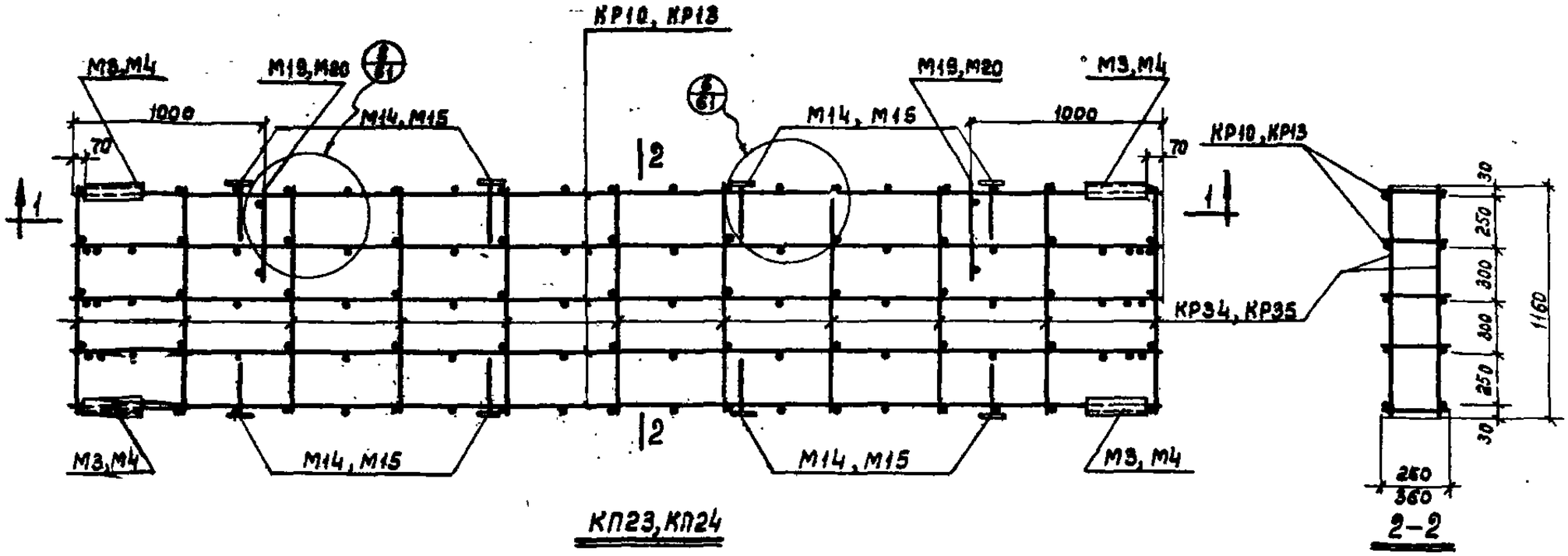

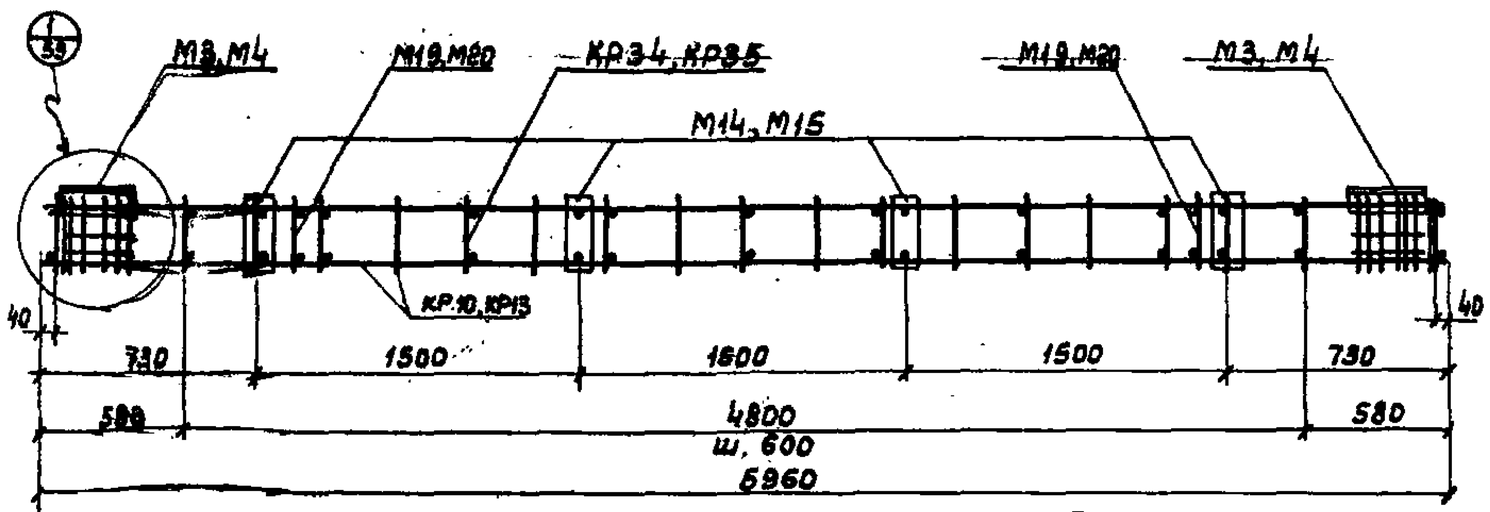

Примечание.
Спецификация пространственных каркасов КП23, КП24 дана на листе 62.

ТД 1964г	Панели сплошного сечения для стен отапливаемых промышленных зданий	СТ-02-31 Выпуск 2
	Пространственные каркасы КП23, КП24	Лист 56

Рук. сектора Шевнова; Гл. инж. пр. Проверил; Гл. арх. пр. Добромыслов; Ст. инж. Барко; Дата выпуска: сентябрь 1964г.

Шифр
СТ-02-31 Вып. 2
Марка-Лист
37
Инв. №

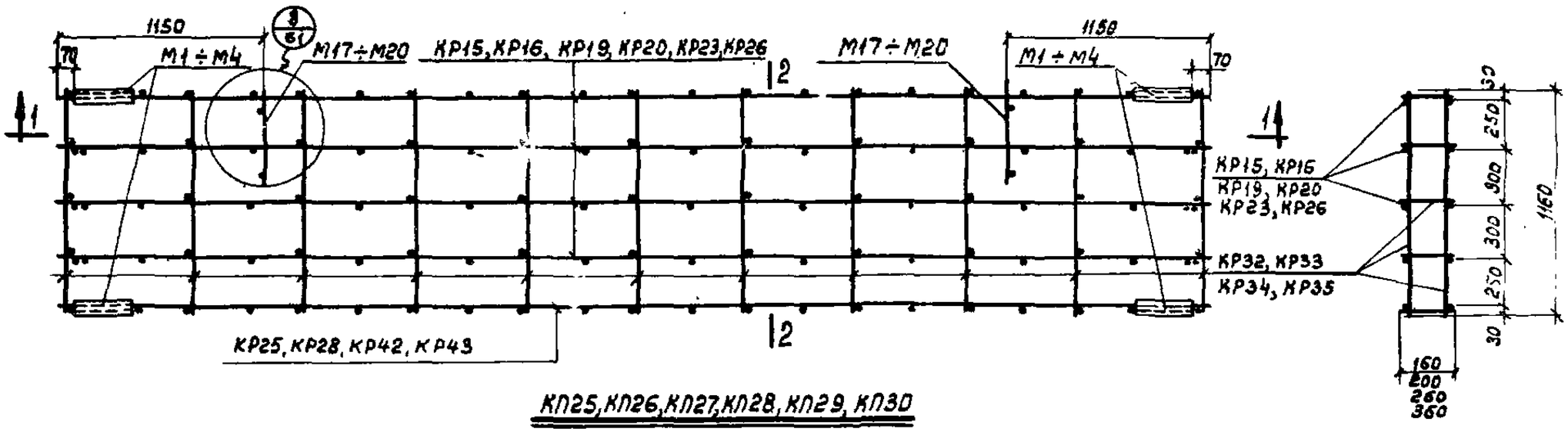

КП25, КП26, КП27, КП28, КП29, КП30

2—2

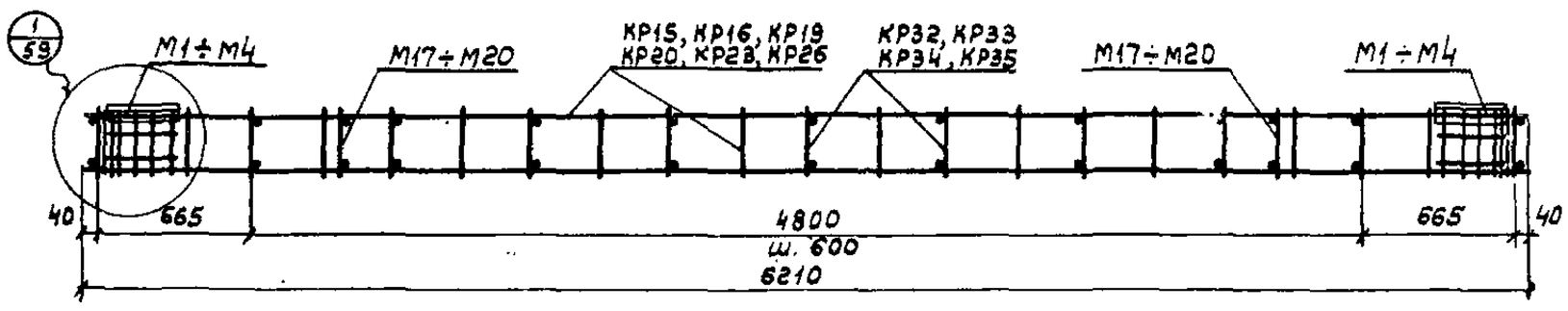

1—1

Примечание.

Спецификация пространственных каркасов КП25-КП30 дана на листах 62,63.

Рук. сектора стойн	Швенова	Проверил	Дифантьев	Солюс	Бурко	Рудаков	1964 г.
Гл. инж. пр.		Проверил					
Гл. арх. пр.							
Ст. инж.							
Дата выпуска: сентябрь 1964 г.							

ТД 1964 г	Панели сплошного сечения для стен отапливаемых промышленных зданий	СТ-02-31 Выпуск 2	
	Пространственные каркасы КП25 ÷ КП30	Лист	37

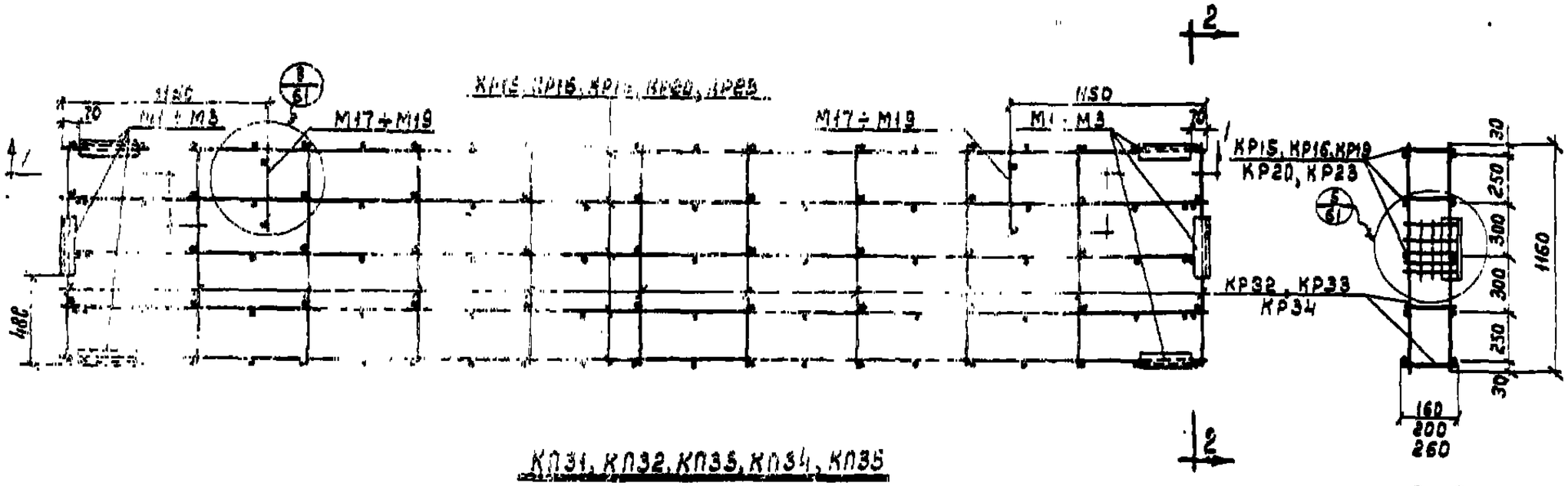

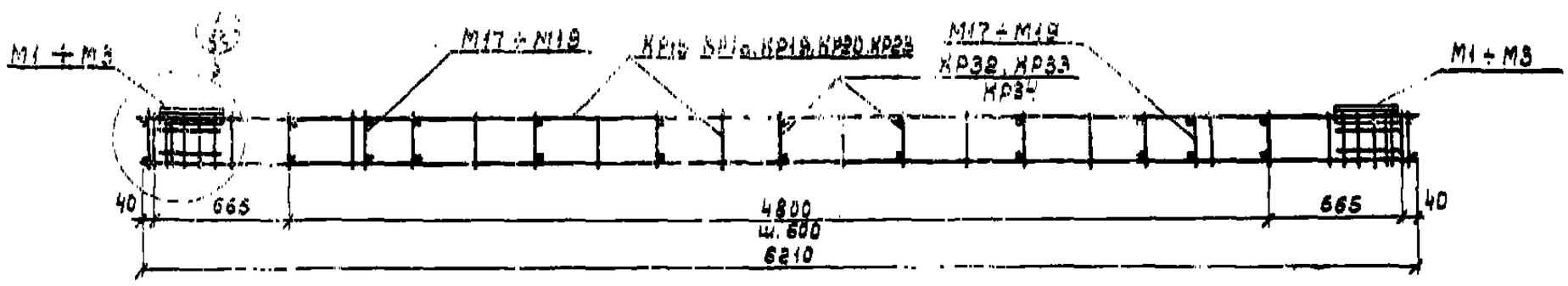

1–1

Примечание.

Спецификация пространственных каркасов КП31-КП35 дана на листе 63.

ТА 1964	Панели сплошного сечения для стен отапливаемых промышленных зданий	СТ-02-31 Выпуск 2	
	Пространственные каркасы КП31 ÷ КП35	Лист	38

Шифр	СТ-02-31 Вып. 2		
Марка-Лист	38		
Инв. №			
Рук. сектора ОИМ	Добровольский	Проверил	Иванова
Гл. инж. пр.	Солос	Проверил	
Гл. арх. пр.	Барко		
Ст. инженер	Рудаков		
Дата выпуска: сентябрь 1964 г.			

Шифр
СТ-02-31 Вып. 2
Марка-Лист
39
Инв. №

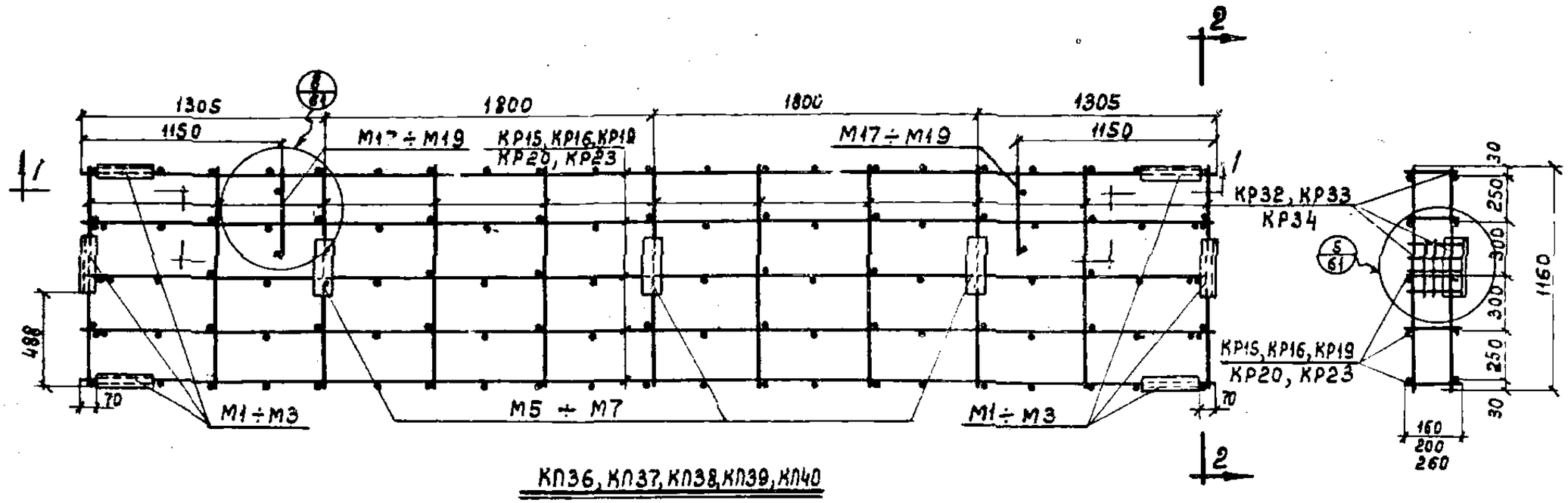

2–2

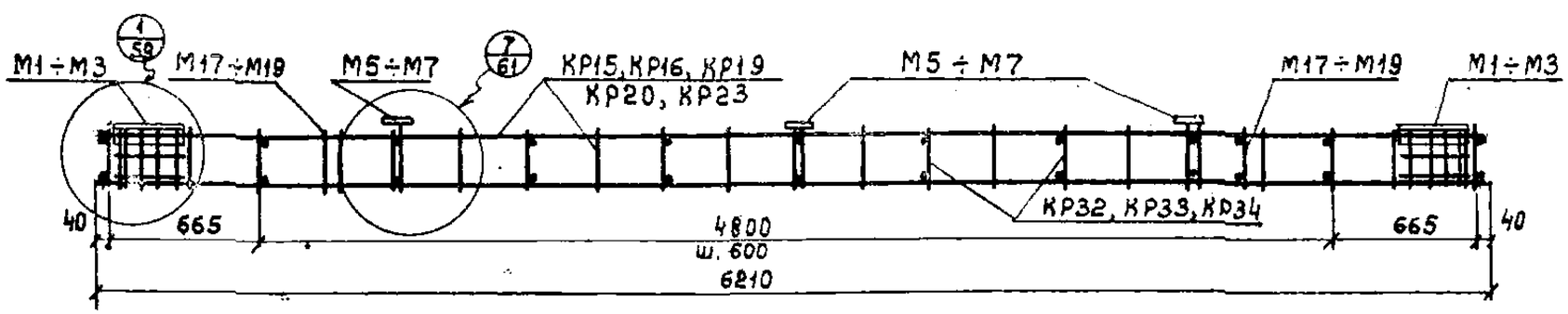

1–1

Примечание.

Спецификация пространственных каркасов КП36–КП40 дана на листе 63.

Руководитель	Добромыслов	Проверил	Иванова
Гл. инж. пр.	Солнс	Проверил	
Гл. арх. пр.	Барко		
Ст. инженер	Рудаков		
Дата выпуска: сентябрь 1964 г.			

ТД 1964 г	Панели сплошного сечения для стен отапливаемых промышленных зданий	СТ-02-31 Выпуск 2
	Пространственные каркасы КП36 ÷ КП40	Лист 39

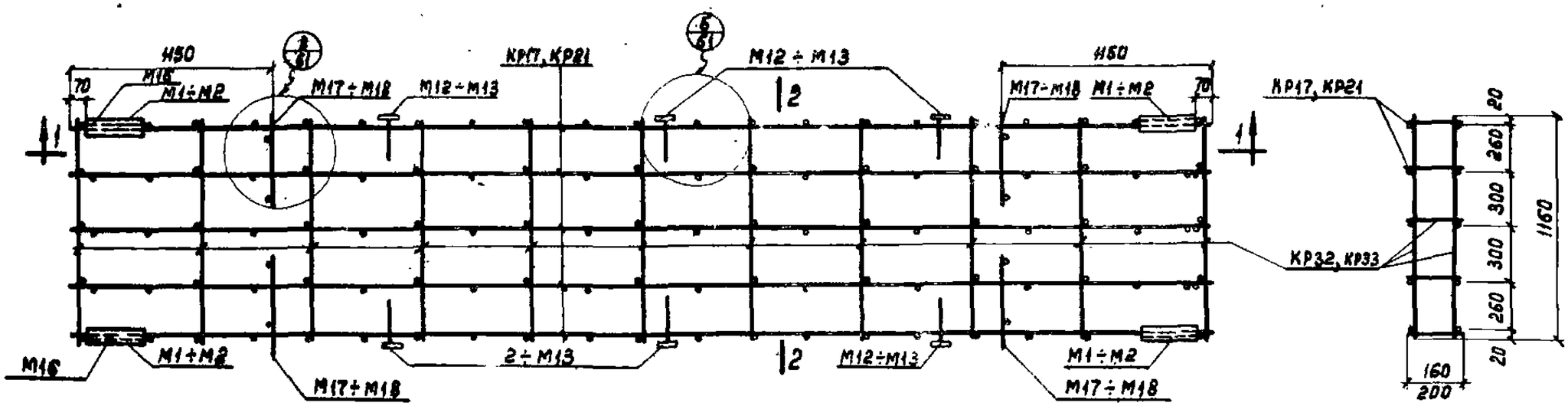

КП41, КП42

2-2

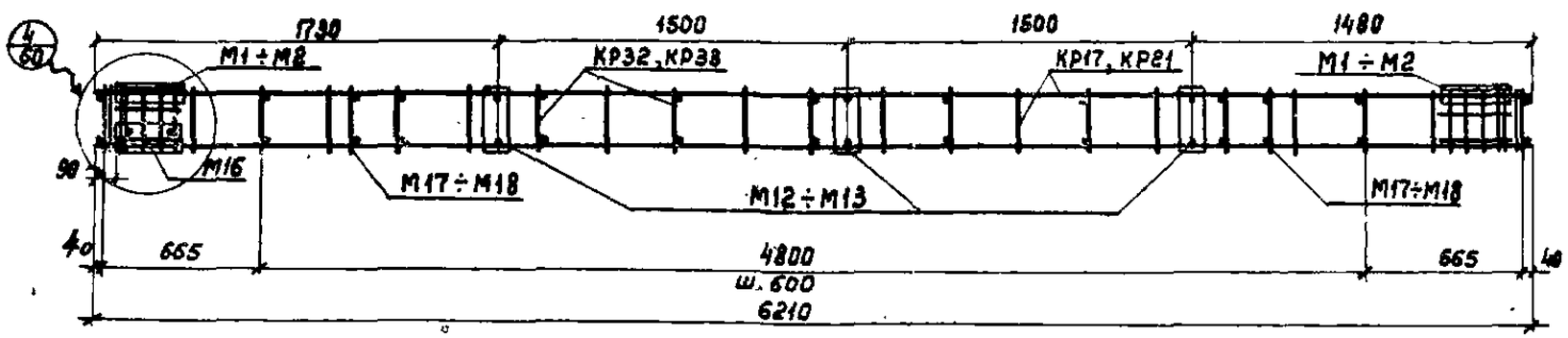

1-1

Примечание.

Спецификация пространственных каркасов КП41, КП42 дана на листе 63.

ТД 1964г	Панели сплошного сечения для стен отапливаемых промышленных зданий	СТ-02-31 Выпуск 2
	Пространственные каркасы КП41, КП42	Лист 40

Инвентарный № 01-02-31 Вып. 2 Марка-Лист 40 Инв. №

Руководитель группы Иванова
Гл. инж. пр. Солнс
Гл. арх. пр. Барко
Ст. инженер Рубаков
Дата выпуска: сентябрь 1964 г.
Добротыслов
Проверил
Исполнил

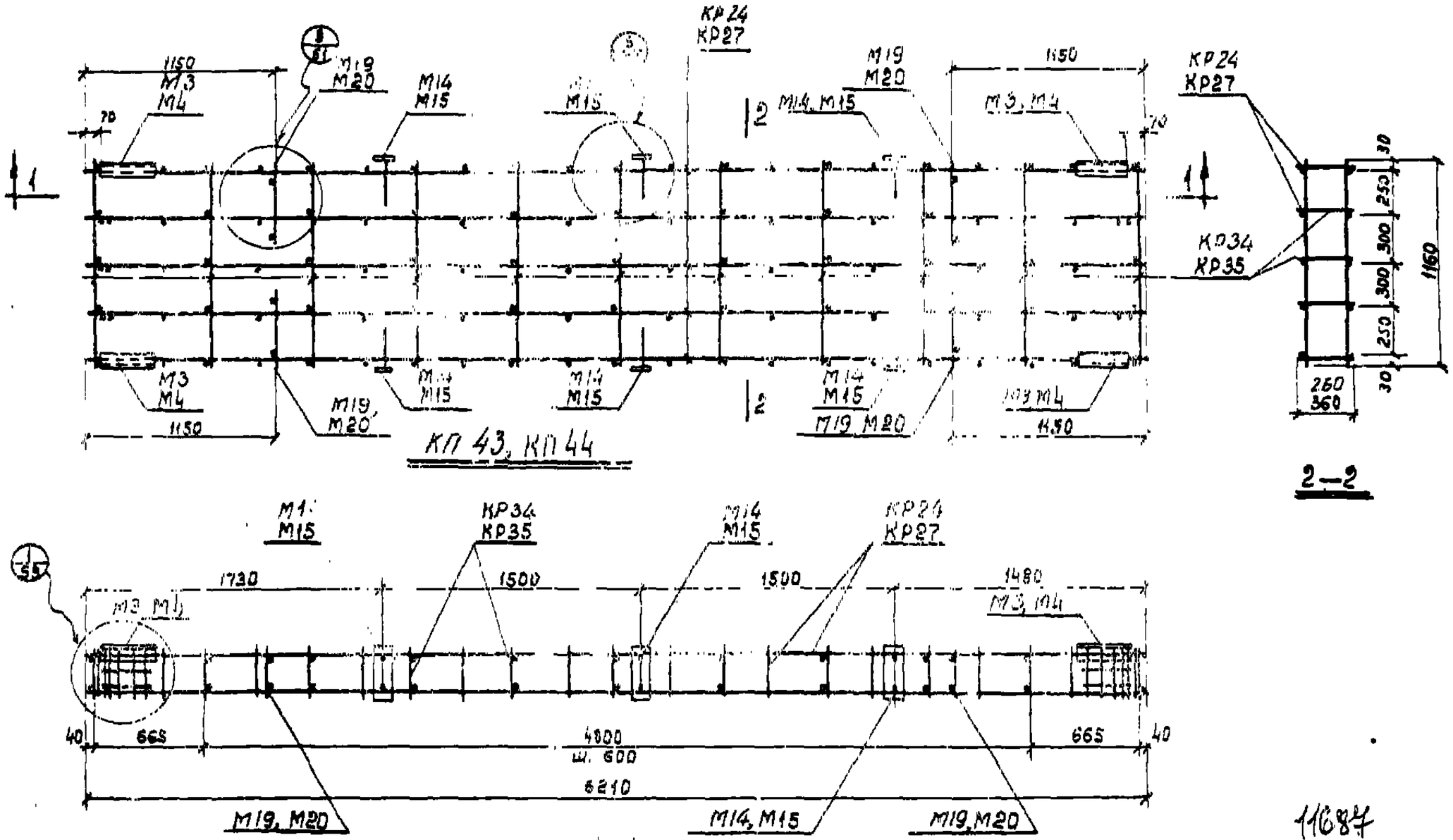

КП 43, КП 44

2—2

1—1

11684

Примечание.
Спецификация пространственных каркасов КП 43, КП44 дана на листе 63.

Панели сплошного сечения для стен отапливаемых промышленных зданий		СТ-02-31 Выпуск 2	
Пространственные каркасы КП43, КП44		Лист	41

ТД 1964

Шифр	СТ-02-31 Вып. 2	
Марка-Лист	41	
Инв. №		
Руководитель	Добронравов	
Гл. инж. пр.	Солнс	
Гл. арх. пр.	Варко	
Гл. инженер	Рудаков	
Дата выпуска: сентябрь 1964 г.		
Иванова		
Проверил	Проверил	

7869-47

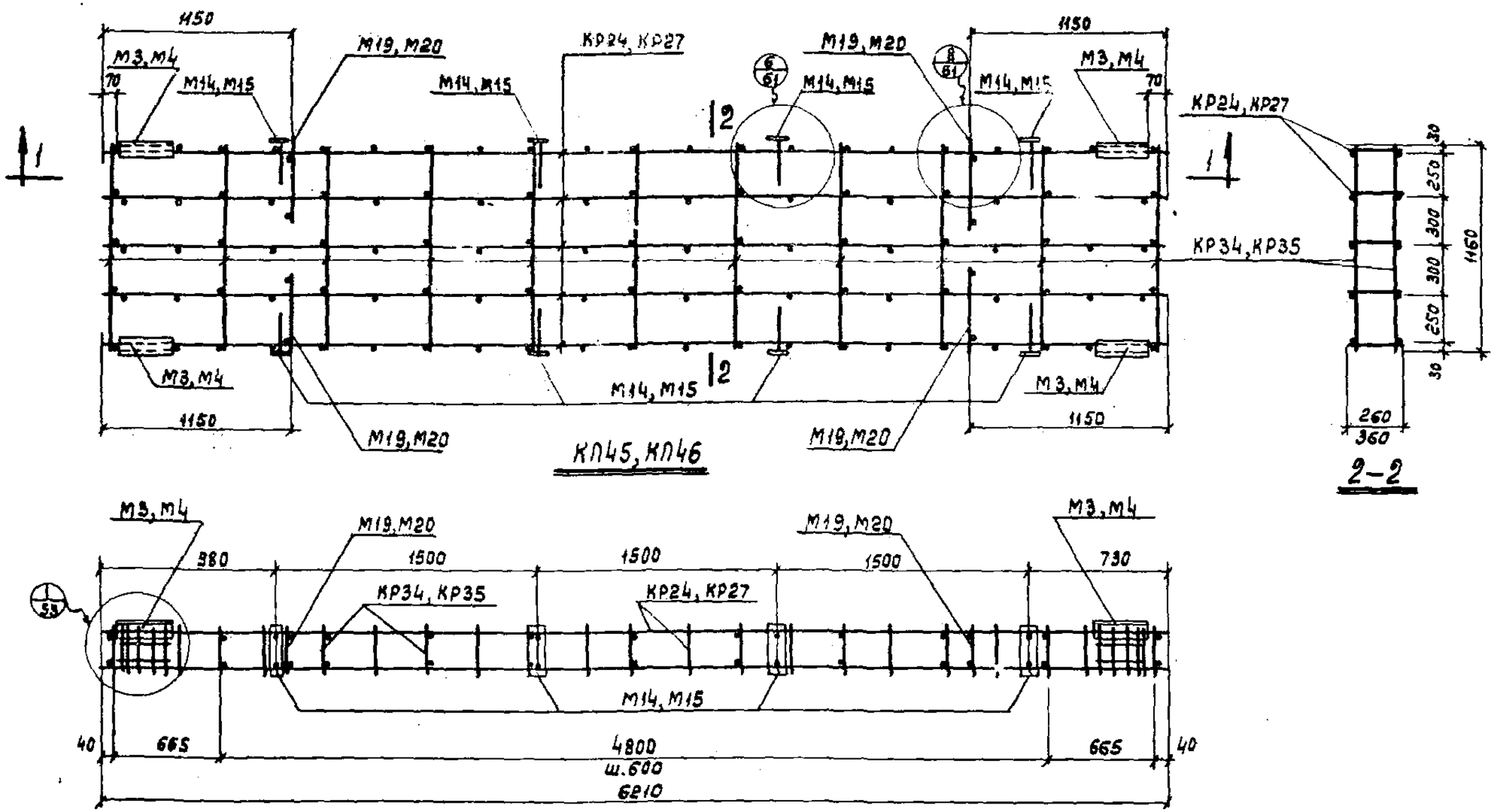

КП45, КП46

Примечание.

Спецификация пространственных каркасов КП45, КП46 дана на листе 63.

ТД 1964г	Панели сплошного сечения для стен отапливаемых промышленных зданий	СТ-02-31 Выпуск 2
	Пространственные каркасы КП45, КП46	Лист 42

Шифр	СТ-02-31 Вып. 2	
Марка-Лист	42	
Инв. №		
Рук. сектора		
Гл. инж. пр.		
Гл. арх. пр.		
Ст. инженер		
Дата выпуска: сентябрь 1964г.		
Проверил		
Добромысл	Соляс	
	Барно	
	Рубков	

Шифр
СТ-02-31 Вып. 2
Марка-Лист
43
Инв. №

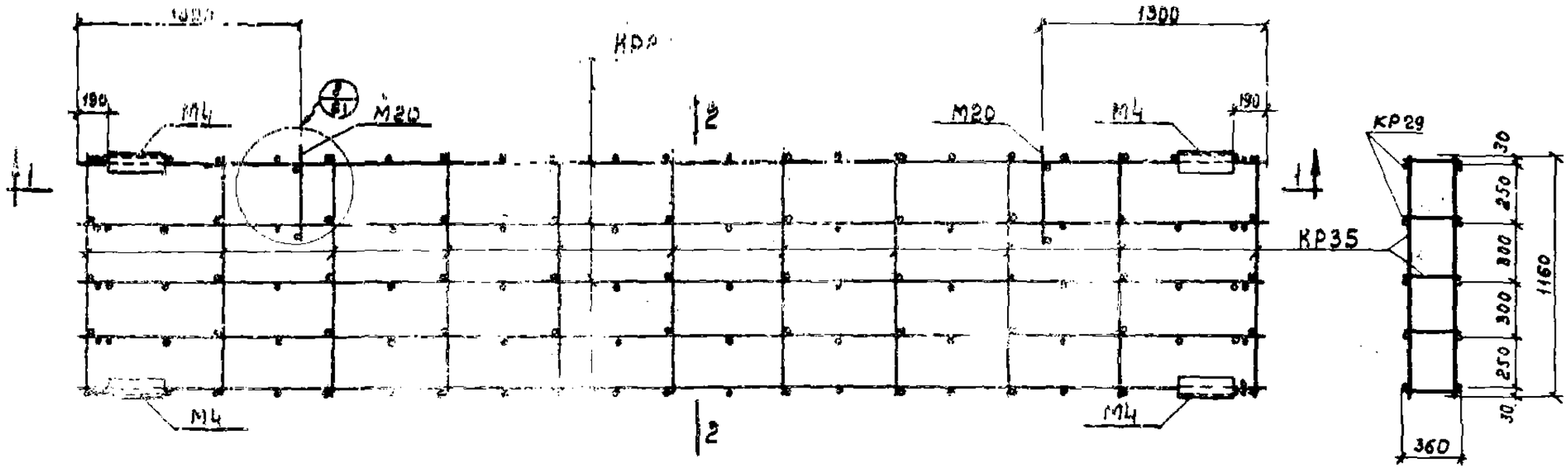

КП47

2-2

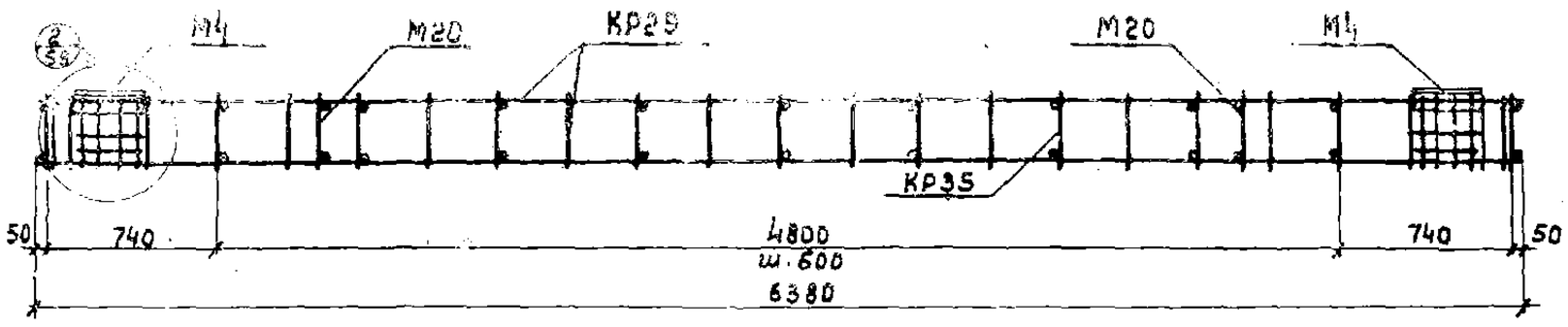

1-1

Примечание.

Спецификация пространственного каркаса КП47 дана на листе 63.

Рук. мастерской			
Гл. инж. пр.	Добромыслов	Проверил	
Гл. арх. пр.	Солюс	Проверил	
Ст. инженер	Барно		
Дата выпуска: сентябрь 1964 г.	Рыбанов		

ТД 1964

Панели сплошного сечения для стен отапливаемых промышленных зданий	СТ-02-31 Выпуск 2	
Пространственный каркас КП47	Лист	43

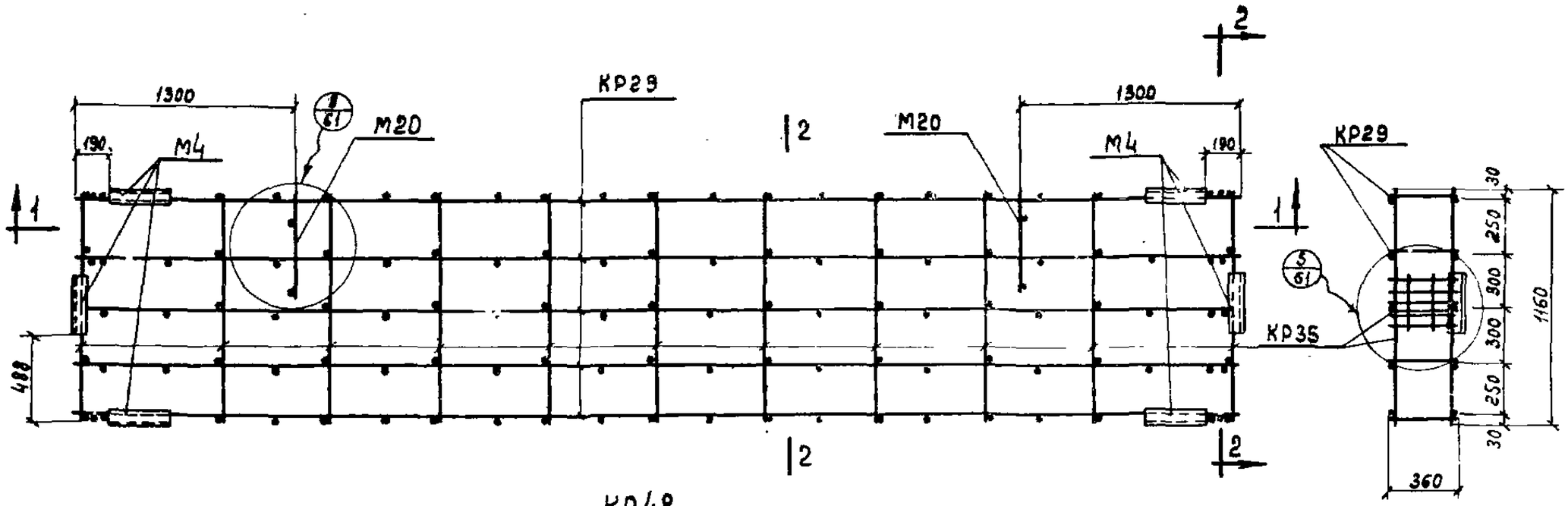

КП48

2–2

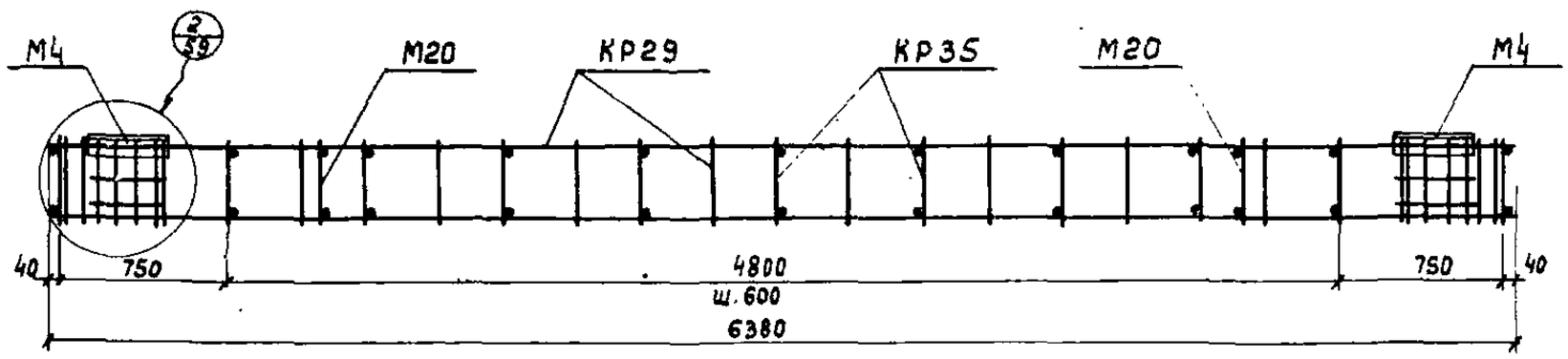

1–1

Примечание.

Спецификация пространственного каркаса КП48 дана на листе 63

ТД 1964г	Панели сплошного сечения для стен отапливаемых промышленных зданий	СТ-02-31 Выпуск 2
	Пространственный каркас КП48	Лист 44

Шифр	СТ-02-31 Вып. 2	
Марка-лист	44	
Инв. №		
Рук. сектора стен	Шонова	
Гл. инж. пр.	Добремыслов	Проверил
Гл. арх. пр.	Салос	Проверил
Ст. инженер	Барно	
Дата выпуска	Рудаков сентябрь 1964 г.	

Шифр
СТ-02-31 Вып. 2
Марка-лист
45
Инв. №

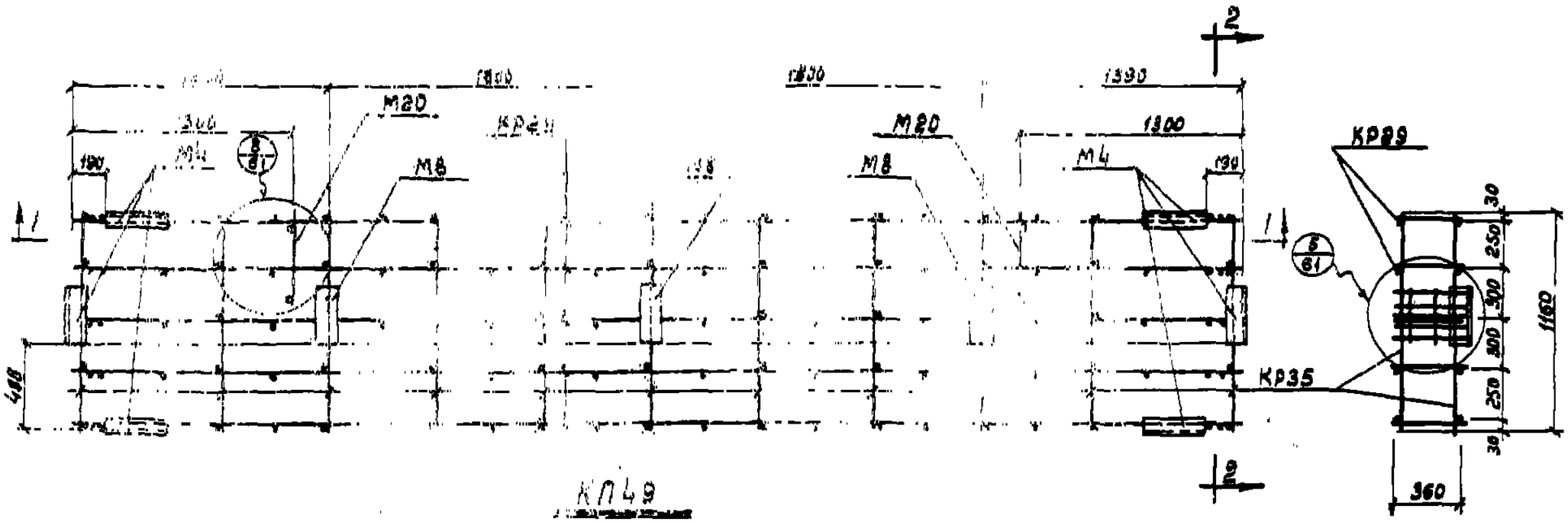

КП49

2–2

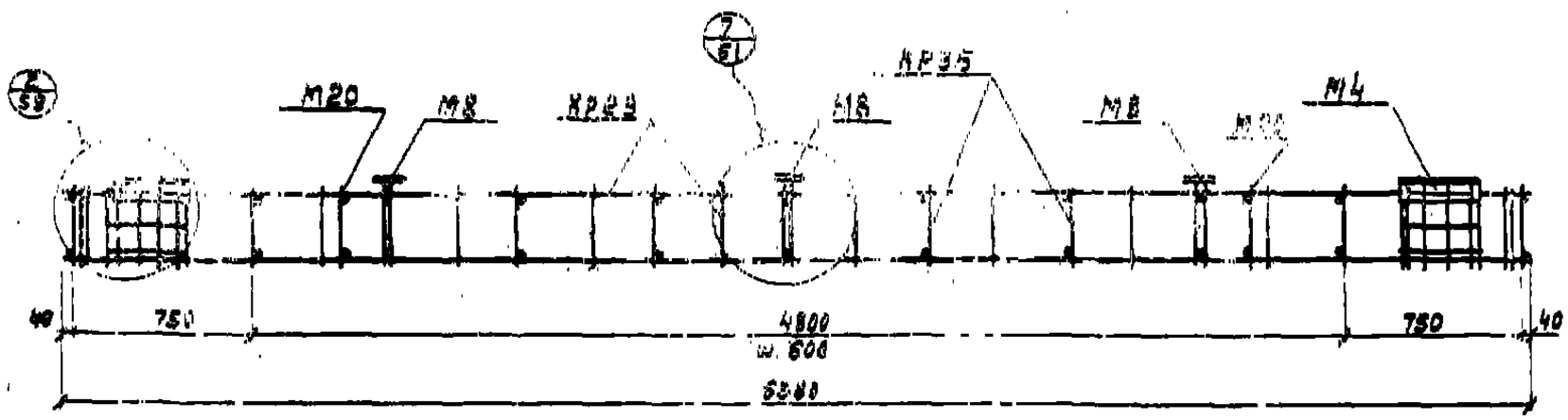

1–1

Примечание.

Спецификация пространственного каркаса КП49 дана на листе 63.

Гл. инж. пр.	Соляс	Добрынский	Проверил Проверил
Гл. арх. пр.	Барко		
Ст. инженер	Рыдаков		
Дата выпуска: сентябрь 1984 г.			

ТД 1984 г.	Панели сплошного сечения для стен отапливаемых промышленных зданий	СТ-02-31 Выпуск 2
	Пространственный каркас КП49	Лист 45

51

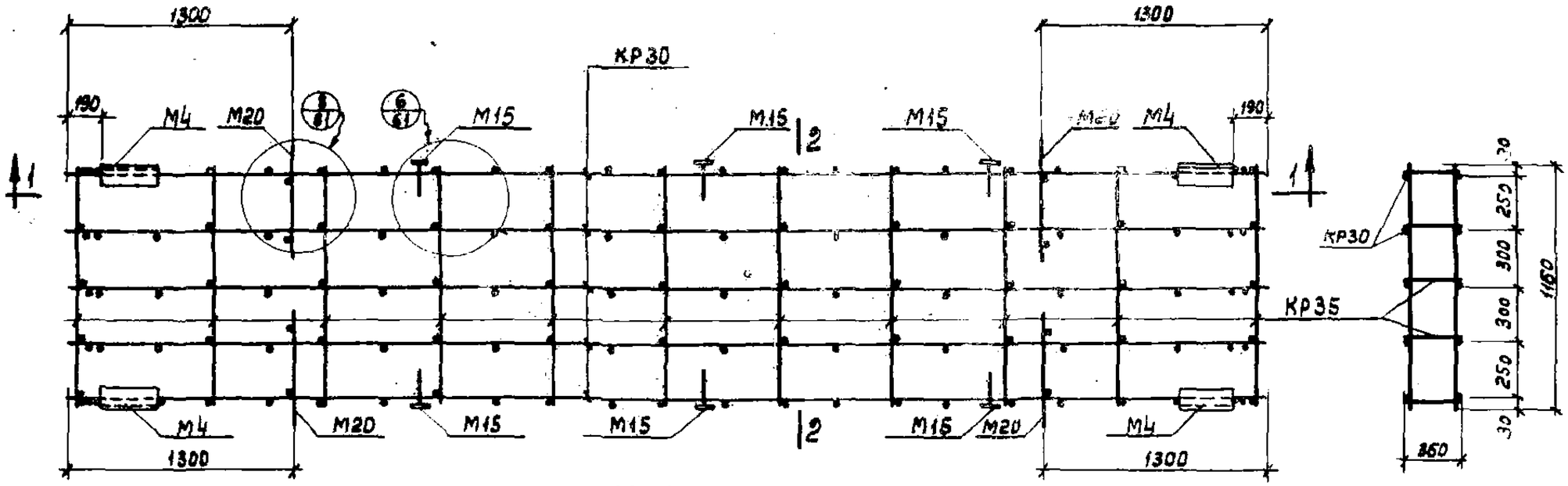

КП50

2—2

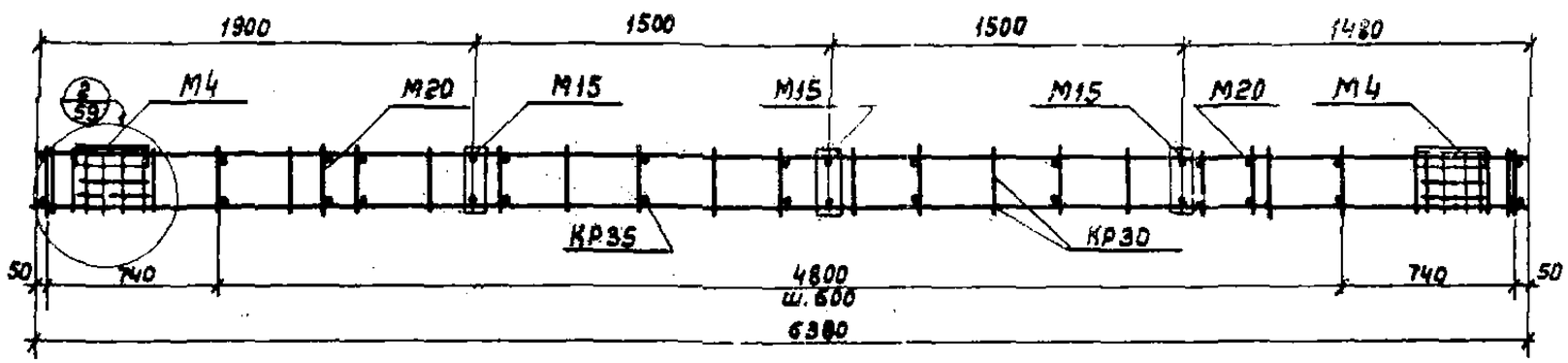

1—1

Примечание.

Спецификация пространственного каркаса КП50 дана на листе 63.

ТД 1964г.	Панели сплошного сечения для стен отапливаемых промышленных зданий	СТ-02-31 Выпуск 2	
	Пространственный каркас КП50	Лист	46

Шифр	СТ-02-31 Вып. 2	
Марка-Лист	46	
Инв. №		
Рук. ГИПа	Добромыслов	
Гл. инж. пр.	Солюс	
Гл. арх. пр.	Барко	
Ст. инженер	Рудаков	
Дата выпуска: сентябрь 1964г.		
Проверил	Иванова	
Проверил		

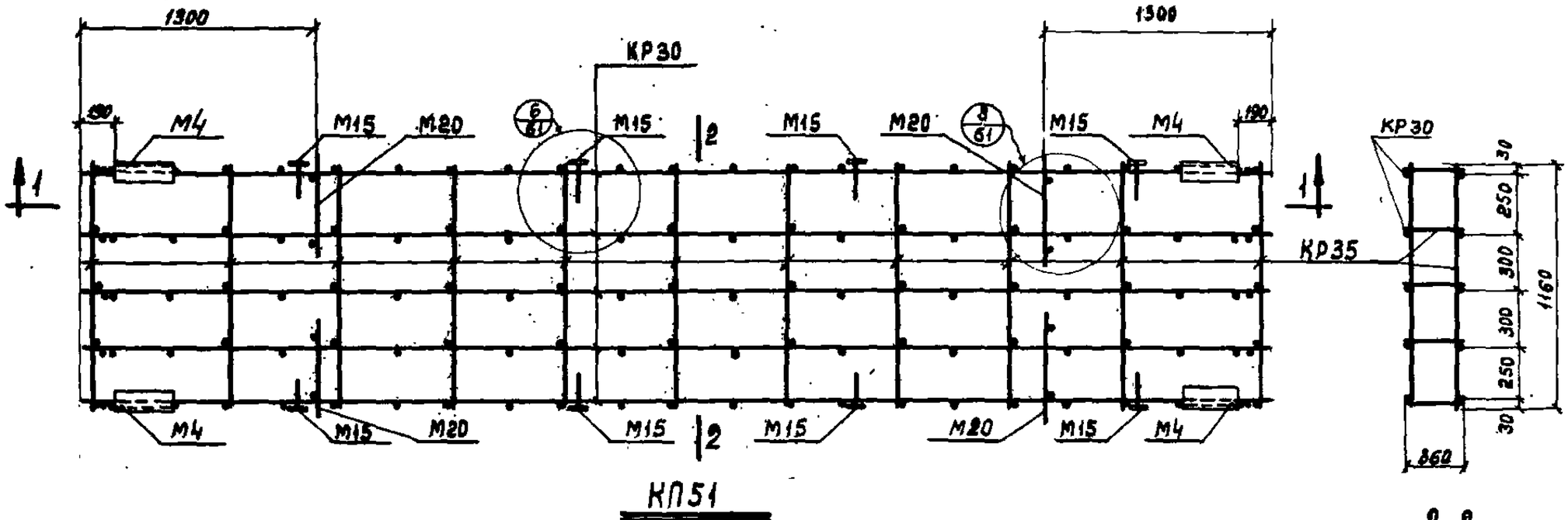

КП51

2–2

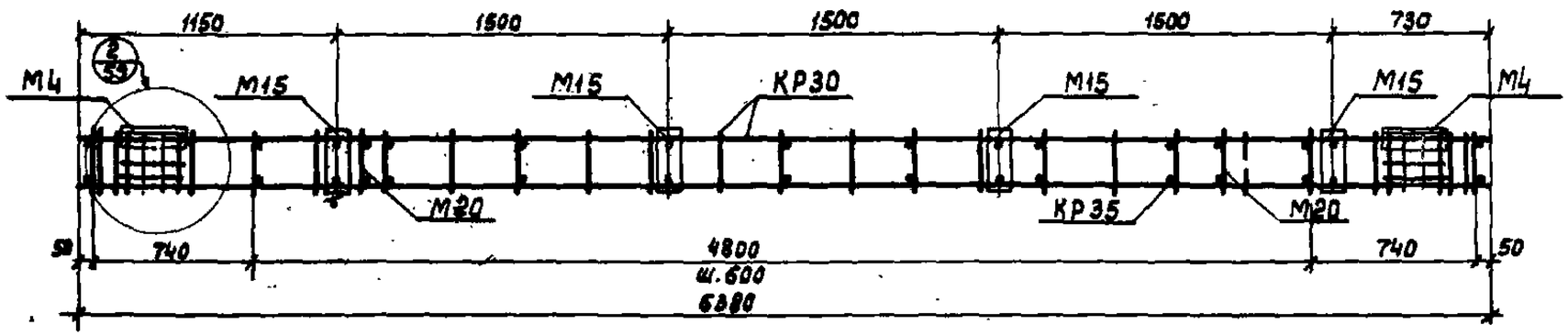

1–1

Примечание.

Спецификация пространственного каркаса КП51 дана на листе 63.

ТД 1964г	Панели сплошного сечения для стен отапливаемых промышленных зданий	СТ-02-31 Выпуск 2	
	Пространственный каркас КП51	Лист	47

Шифр СТ-02-31 Вып. 2

Марка-лист 47

Инв. №

Иванова

Проверил

Добрынина

Салос

Заяко

Рудаков

Гл. инж. пр.

Гл. арх. п.р.

Гл. инженер

Дата выпуска: сентябрь 1964 г.

53

Шифр	СТ-02-31 Вып. 2
Марка-лист	48
Инв. №	

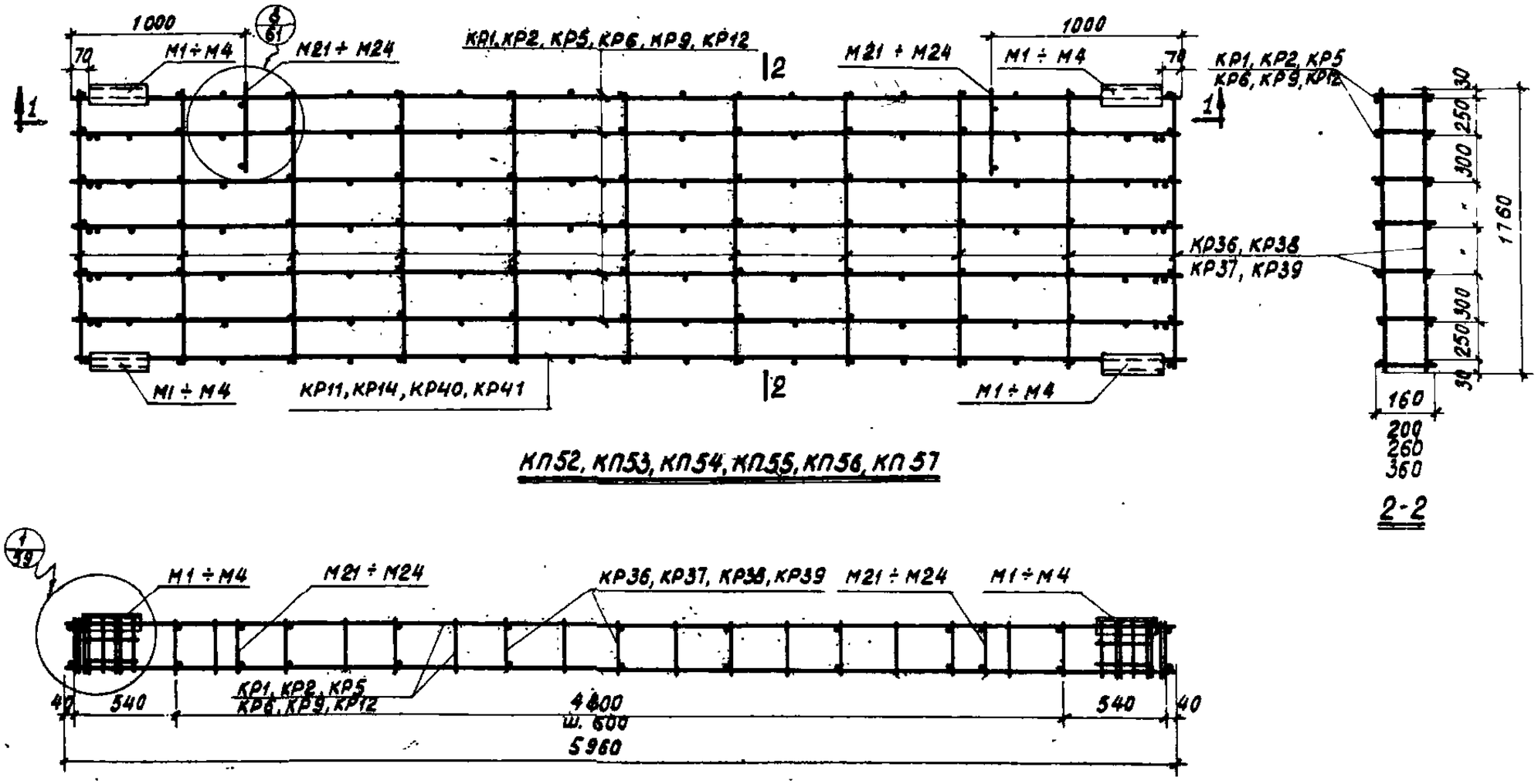

Примечание.

Спецификация пространственных каркасов КП52-КП57 дана на листе 64.

ТД 1964г.	Панели сплошного сечения для стен отапливаемых промышленных зданий	СТ-02-31 Выпуск 2	
	Пространственные каркасы КП52÷КП57	Лист	48

Рук. сект. стен	Иванова		
Гл. инж. пр.		Проверил	
Гл. арх. пр.		Проверил	
Ст. инж.	Добромыслов	Солис	Борка
Дата выпуска: сентябрь 1964г.			Рудаков

7869 5Н

Шифр
СТ 02 31
Вып 2
Марка лист
49
Инв №

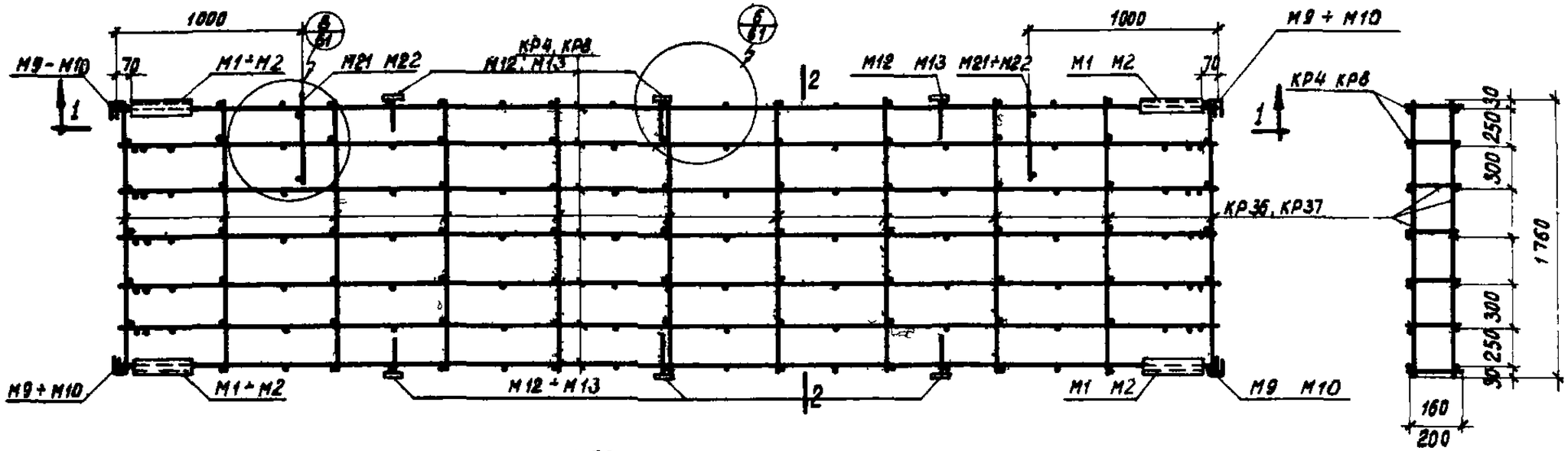

КП 58, КП 59

2-2

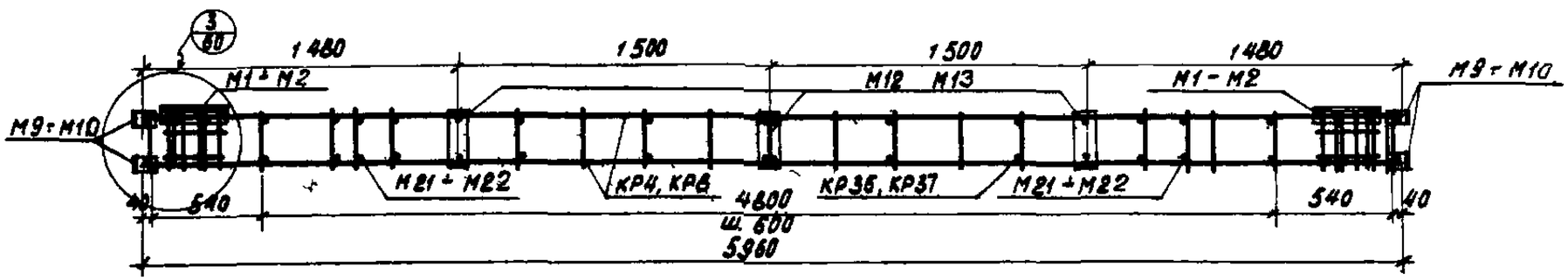

1-1

Примечание

Спецификация пространственных каркасов КП58, КП59 дана на листе 64

ТА 1964 г	Панели сплошного сечения для стен отапливаемых промышленных зданий	СТ 02 31 Выпуск 2	
	Пространственные каркасы КП58, КП59	лист	49

Рук. сектора стен	Иванова		
Гл инж по	Доброныслов	Проверил	
Гл арх по	Соляс	Проверил	
Ст инженер	Барко		
Дата выпуска	Рубасов		
	сентябрь 1964 г		

7869 55

55

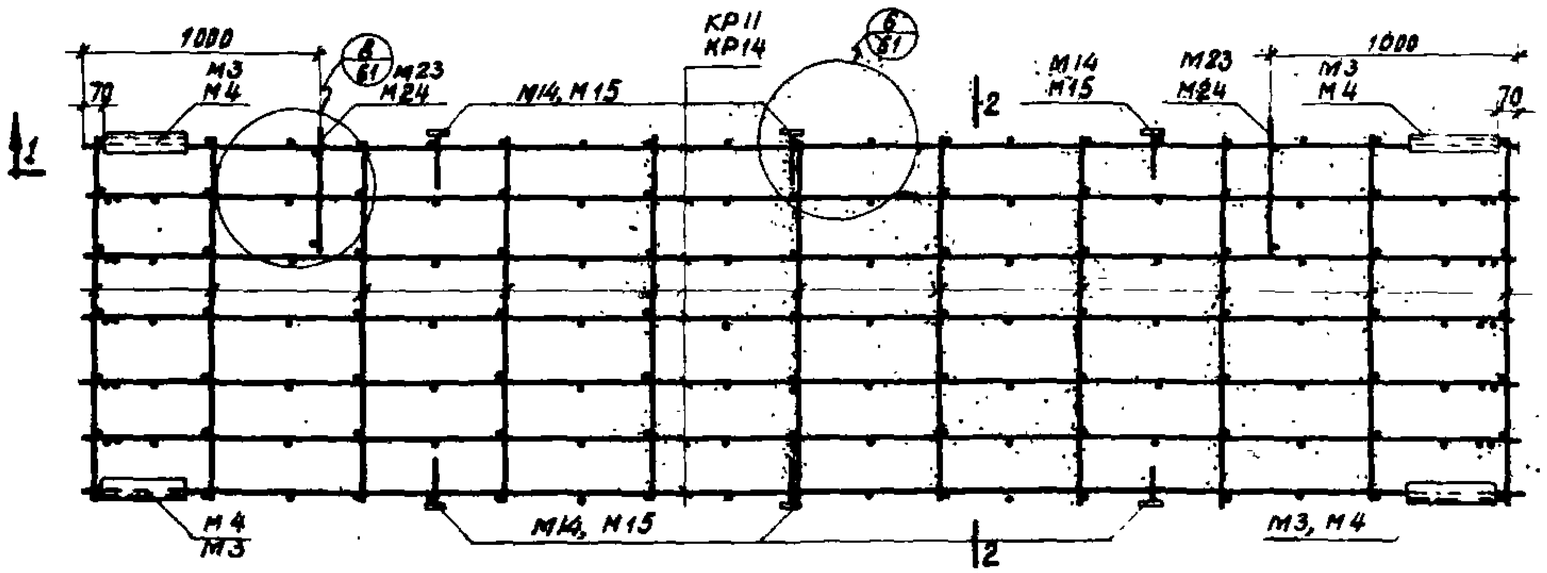

КП 60, КП61

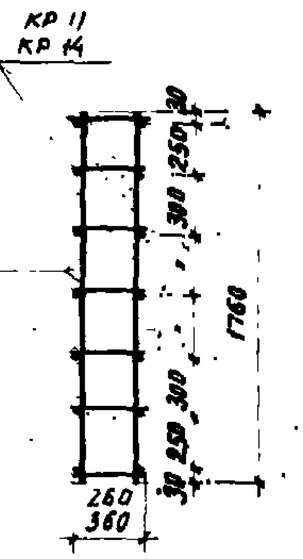

2-2

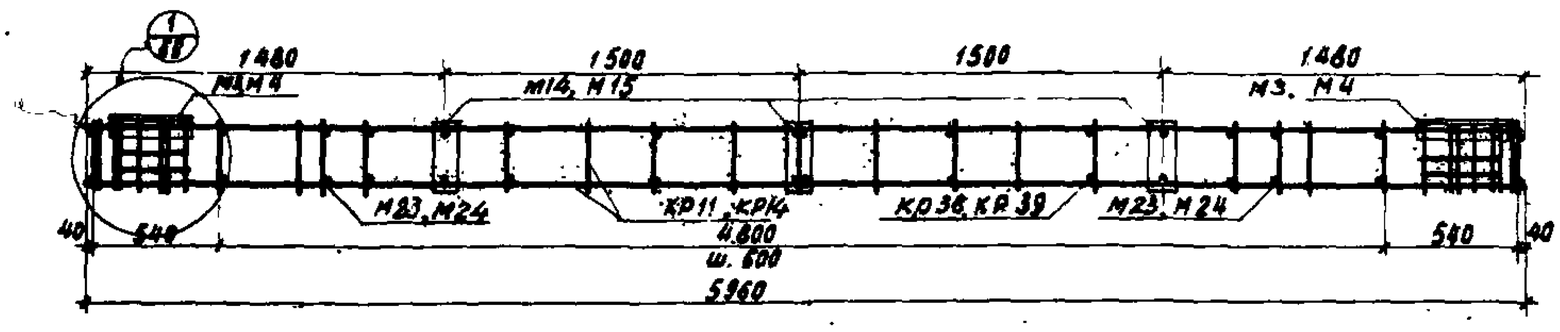

1-1

Примечание.

Спецификация пространственных каркасов КП 60, КП61 дана на листе 64.

ТД 1964г	Панели сплошного сечения для стен отапливаемых промышленных зданий	СТ-02-31 Выпуск 2
	Пространственные каркасы КП 60, КП61	лист 50

Шифр	СТ-02-31 Вып. 2		
Марка-лист	50		
Инв. №			
Гл. инж. пр.	Иванова	Иванова	
Гл. инж. пр.	Добромыслов	Проверил	
Гл. арх. пр.	Столис	Проверил	
Гл. инженер	Бойко		
	Рудаков		
Дата выпуска:	сентябрь 1964 г.		

7869 56

56

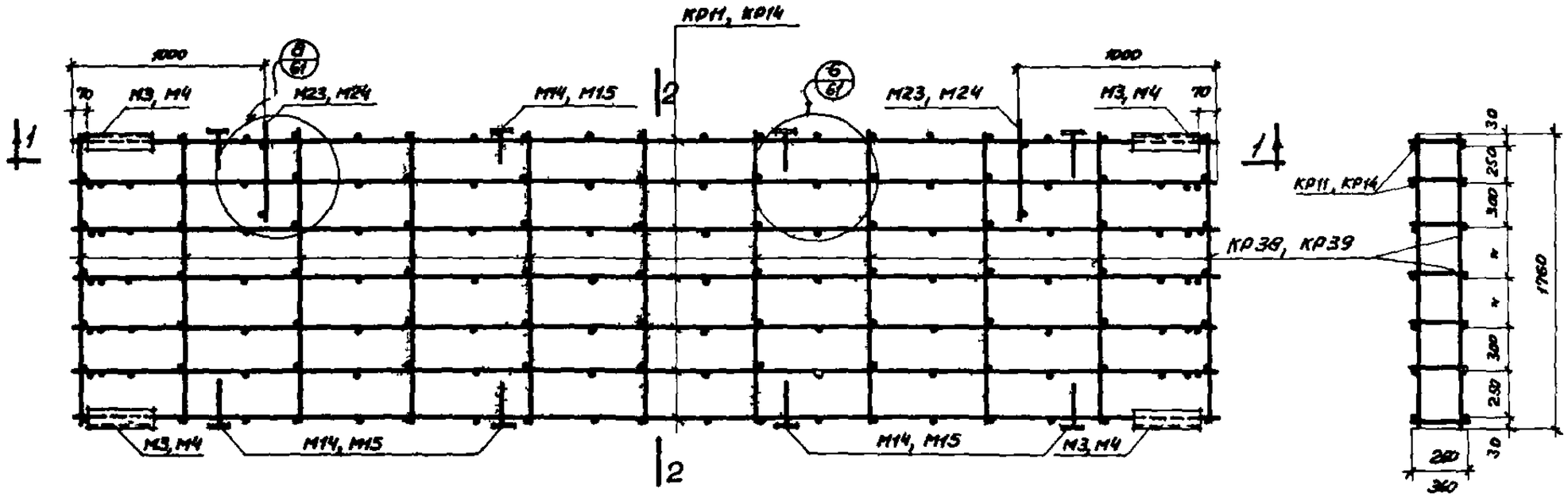

КП62, КП63

2 2

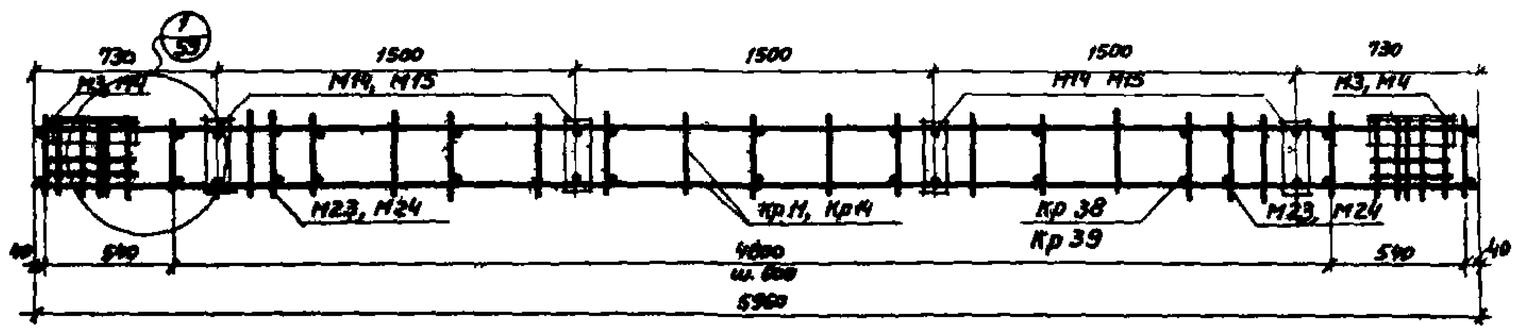

1-1

Примечание

Спецификация пространственных каркасов КП62, КП63 дана на листе 64

ТА 1964г	Панели сплошного сечения для стен отапливаемых промышленных зданий	СТ-02 31 Выпуск 2
	Пространственные каркасы КП62, КП63	Лист 51

Шифр СТ 02-31 Вып. 2

Марка-Лист 51

Инв. №

Подпись

Дата

Инженер Бирко

Чертил Кудрявцев

Дата выпуска 1964г

7869 57

Шифр
СТ-02 31
Вып 2
Марка лист
52
Инв №

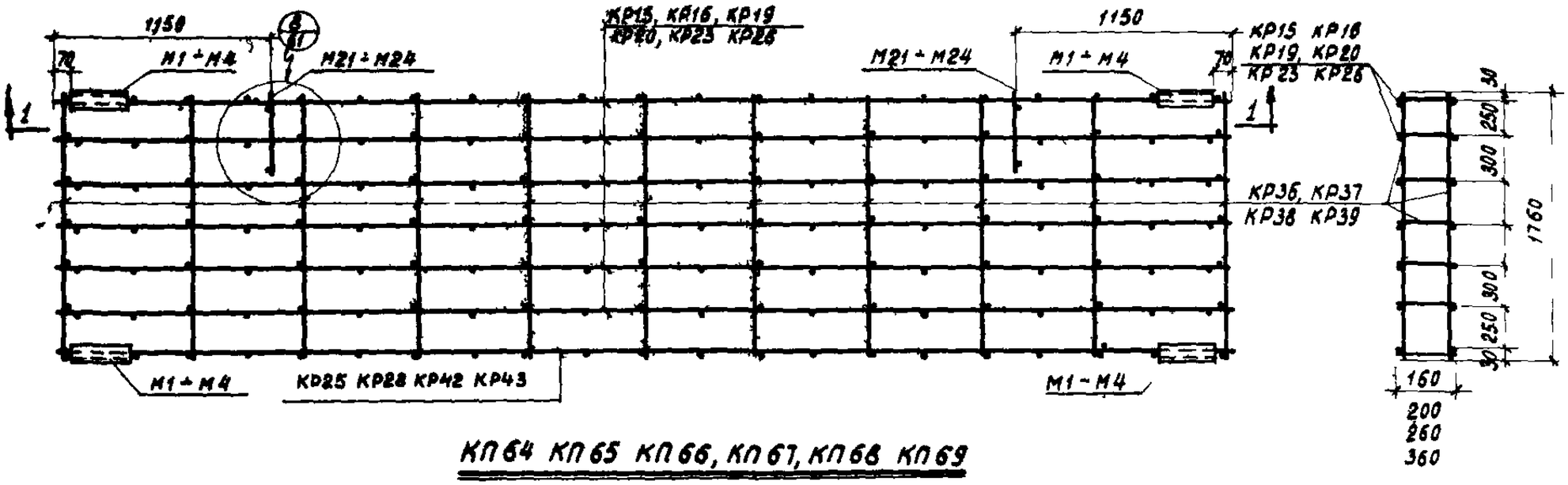

КП64 КП65 КП66, КП67, КП68 КП69

2-2

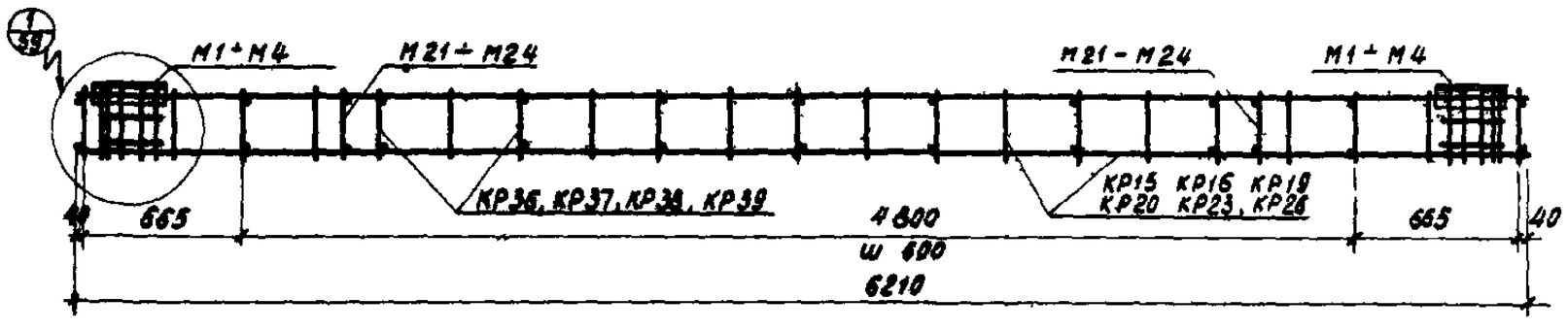

1-1

Примечание

Спецификация пространственных каркасов кп64 кп69 дана на листе 64

Рук сектора			
Гл. инж пр			
Гл арх пр			
Ст инженер			
Гл. инж. проекта	Сенников	1964 г	
Гл. инж. проекта	Адромыслов		
Проверил	Соляс		
Проверил	Бадко		
	Рудаков		
Инженер			

ТА 1964 г	Панели сплошного сечения для стен отапливаемых промышленных зданий	СТ 02 31 Выпуск 2
	Пространственные каркасы КП64 ÷ КП 69	лист 52

58

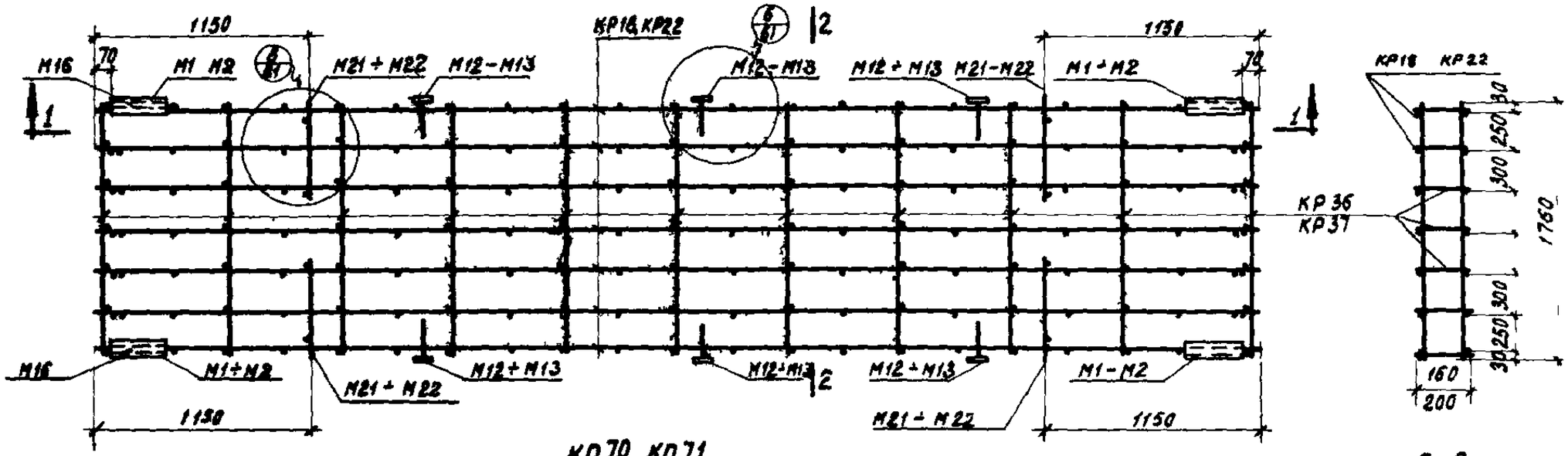

КП70 КП71

2-2

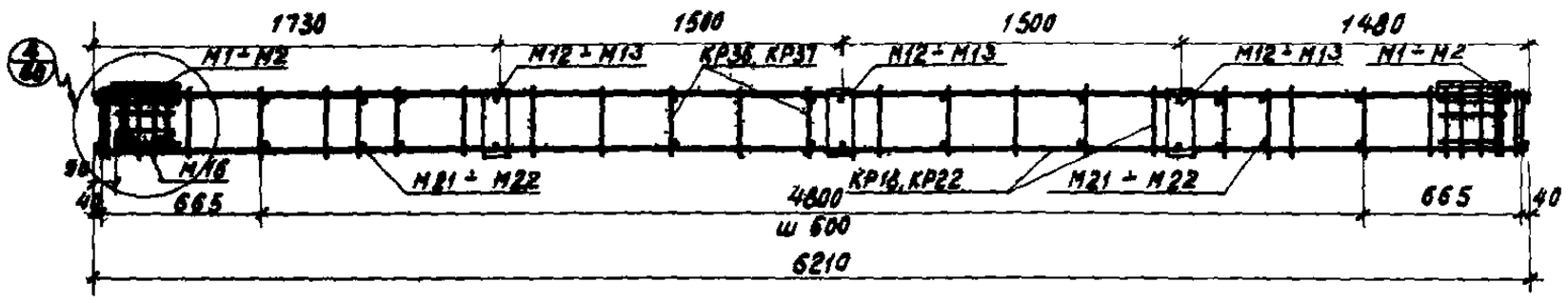

1-1

Примечание

Спецификация пространственных каркасов КП70, КП71 дана на листе 64

ТД 1964г.	Панели сплошного сечения для стен отапливаемых промышленных зданий	СГ-02 31 выпуск 2
	Пространственные каркасы КП70 КП71	лист 53

Шифр СГ-02 31 Вып 2 | Марка лист 53 | Инв. №

Главный инж. пр. Иванова; Гл. арх. пр. Гусак; Ст. инженер Бойко; Инженер Чувасов; Дата выпуска сентябрь 1986 г.

59

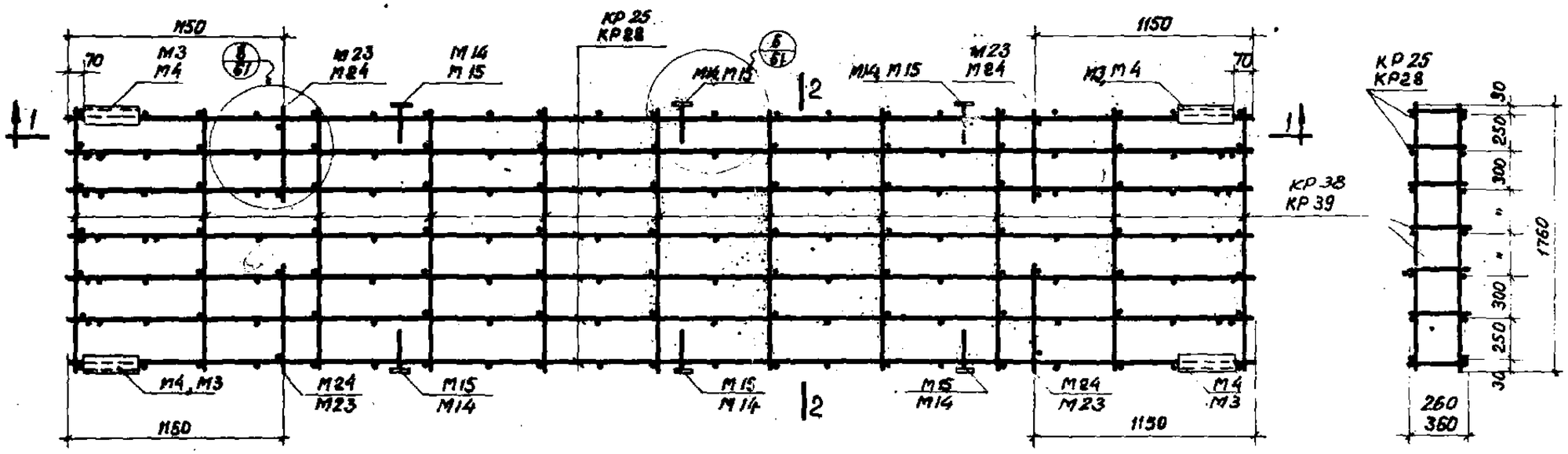

КП 72, КП 73

2-2

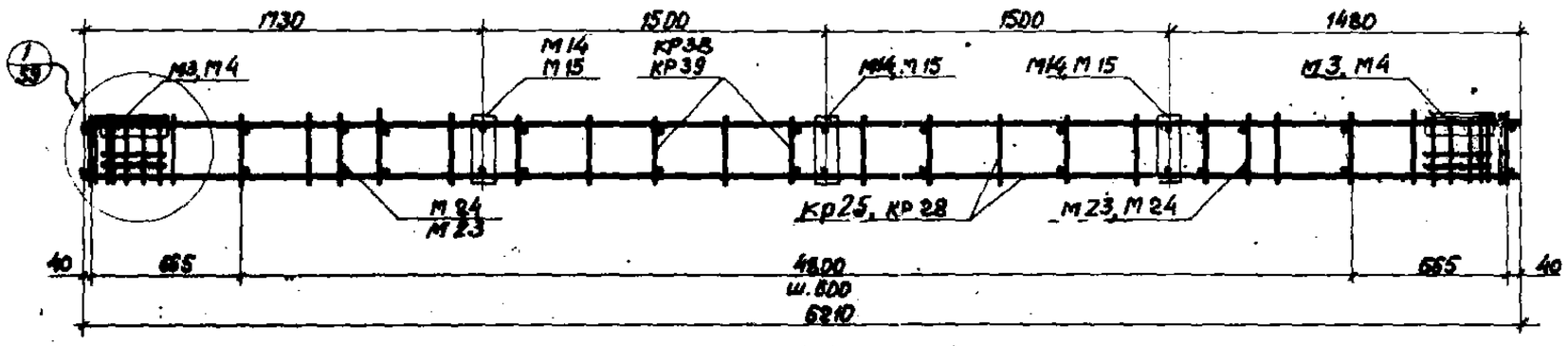

1-1

Примечание.

Спецификация пространственных каркасов КП 72, КП 73 дана на листе 64.

ТА 1964 г.	Панели сплошного сечения для стен отапливаемых промышленных зданий	СТ-02-31 Выпуск 2
	Пространственные каркасы КП 72, КП 73	Лист 54

Шифр	СТ-02-31 Вып. 2	
Марка-Лист	54	
Инв. №		
Гл. спец. отдела	Добротыслов	Проверил
Гл. инж. пр-та	Солюс	Проверил
Гл. инж. пр-та	Барко	
Ст. инженер	Рудаков	
Дата выпуска: сентябрь 1964 г.		

Ивонова

7869 60

60

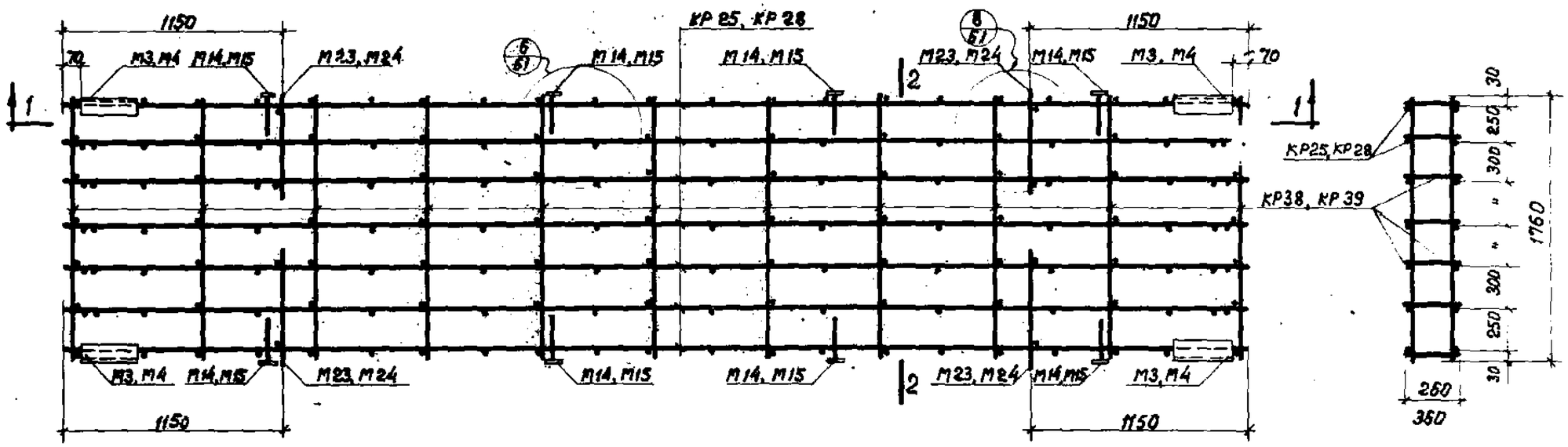

КП 74, КП 75

2-2

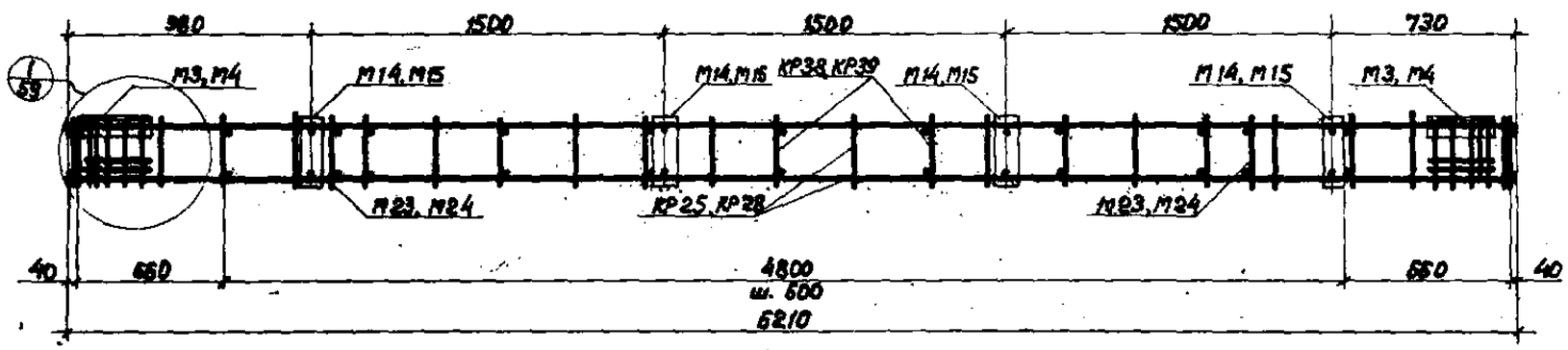

1-1

Примечание.

Спецификация пространственных каркасов КП74, КП75 дана на листе 64.

ТА 1964 г.	Панели сплошного сечения для стен отапливаемых промышленных зданий		СТ-02-31 Выпуск 2
	Пространственные каркасы КП 74, КП 75	лист	55

Шифр		
СТ-02-31 Вып. 2		
Марка-Лист		
55		
Инв. №		
Рук. сект. сект	Иванова	
Гл. инж. пр-та	Шкляр	
Гл. арх. пр-та	Проверил	
Ст. инженер	Проверил	
Дата выпуска: сентябрь 1964 г.		
Гл. инж.	Добротынов	
Гл. арх.	Солнце	
Ст. инженер	Бажко	
	Рудаков	

7869 61

61

Шифр
СТ-02-31 Вып. 2
Марка-Лист
56
Инв. N

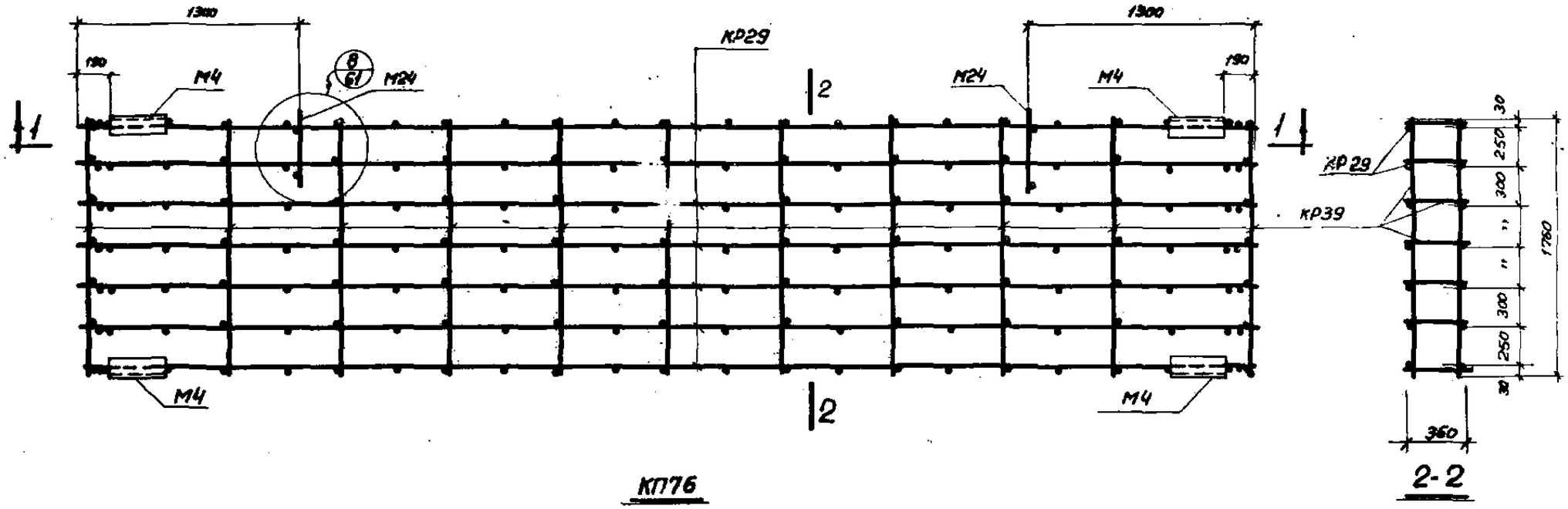

КП76

2-2

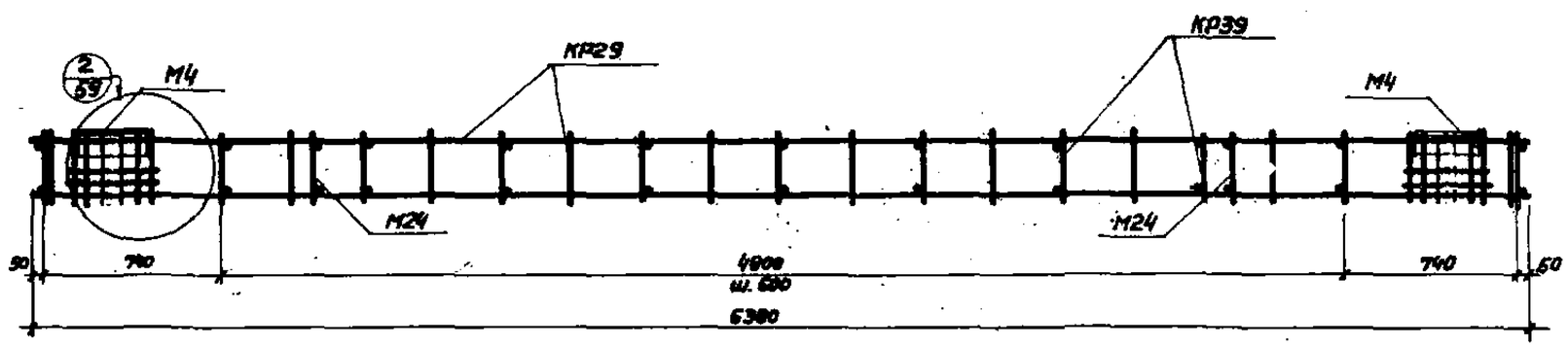

1-1

Примечание.

Спецификация пространственного каркаса КП76 дана на листе 64.

ТД 1964г	Панели сплошного сечения для стен отапливаемых промышленных зданий	СТ-02-31 Выпуск 2	
	Пространственный каркас КП76	Лист	56

Гл. инж. пр-та	Соколов	Проверил	
Гл. арх. пр-та	Бояров	Проверил	
Гл. инженер	Рудаков		
Дата выпуска:	Сентябрь 1964 г.		

62'

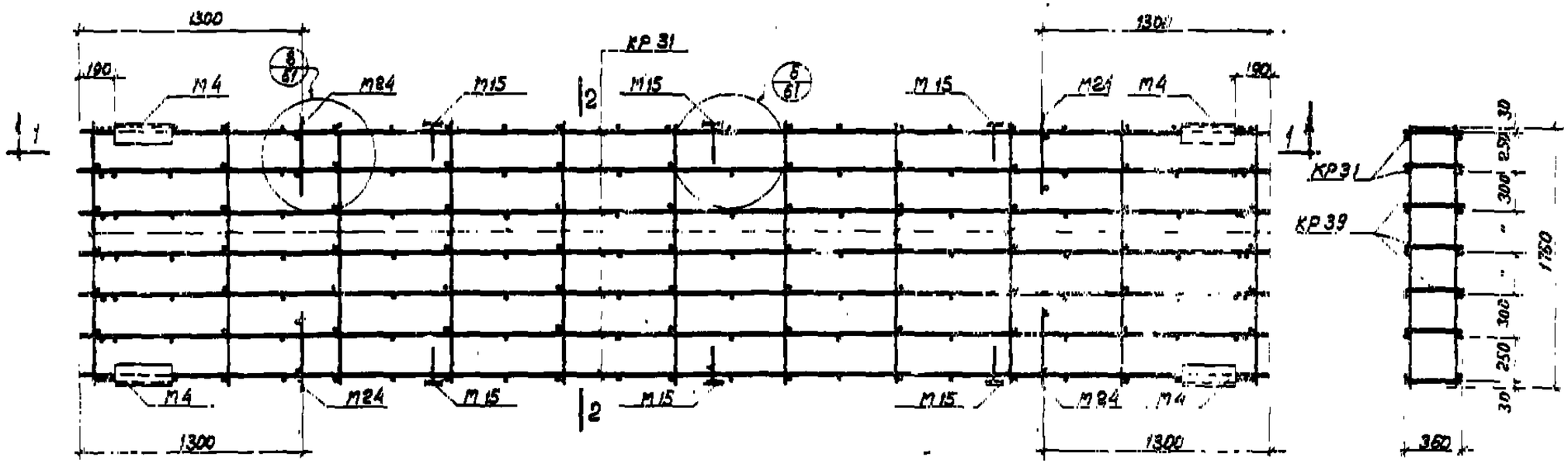

КП 77

2-2

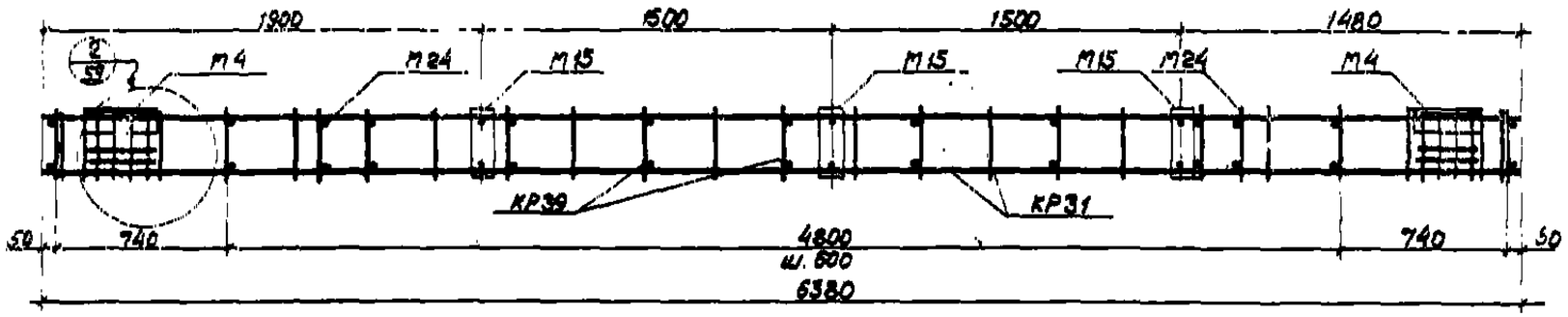

1-1

Примечание.

Спецификация пространственного каркаса КП77 дана на листе 64.

ТА 1984г	Панели сплошного сечения для стен отапливаемых промышленных зданий	СТ-02-31 Выпуск 2
	Пространственный каркас КП 77	Лист 57

Серия СТ-02-31 Вып. 2 | Марка-Лист 57 | Шифр

Гл. инж. пр-та Шаповал | Гл. инж. пр-та Проверил | Гл. спец. пр-та Добротинов | Ст. инженер Руденко | Дата выпуска: сентябрь 1986г.

7869 63

Шифр
СТ-02-31 Вып. 2
Марка-Лист
58
Инв. №

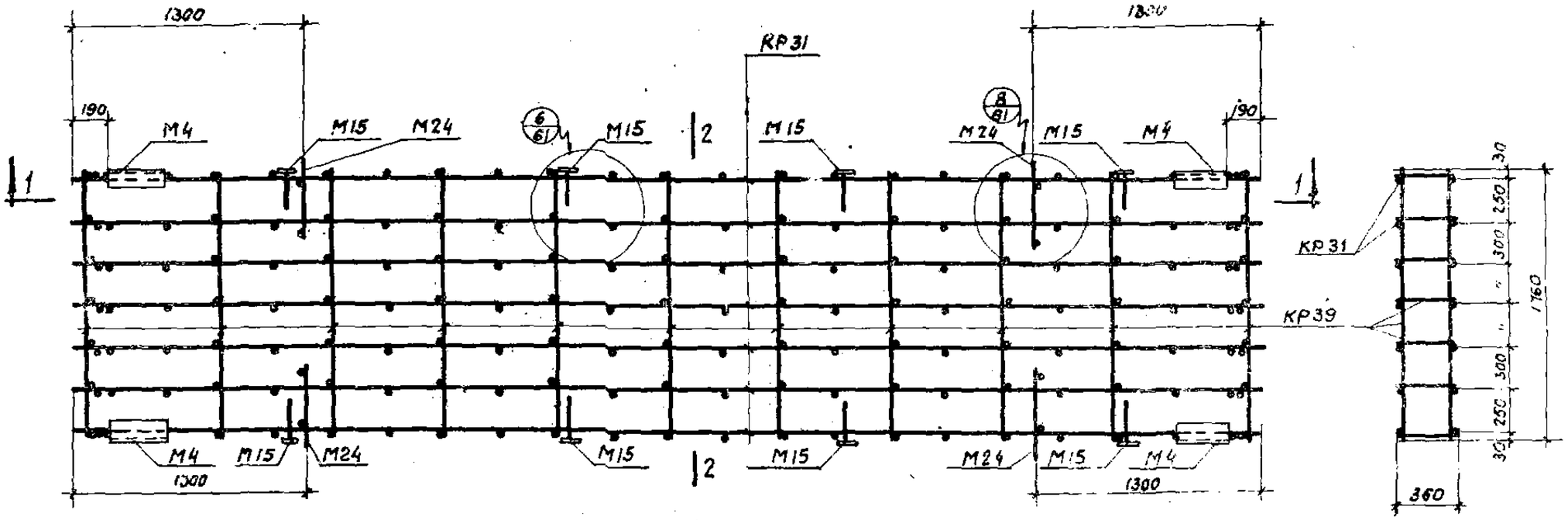

КП 78

2-2

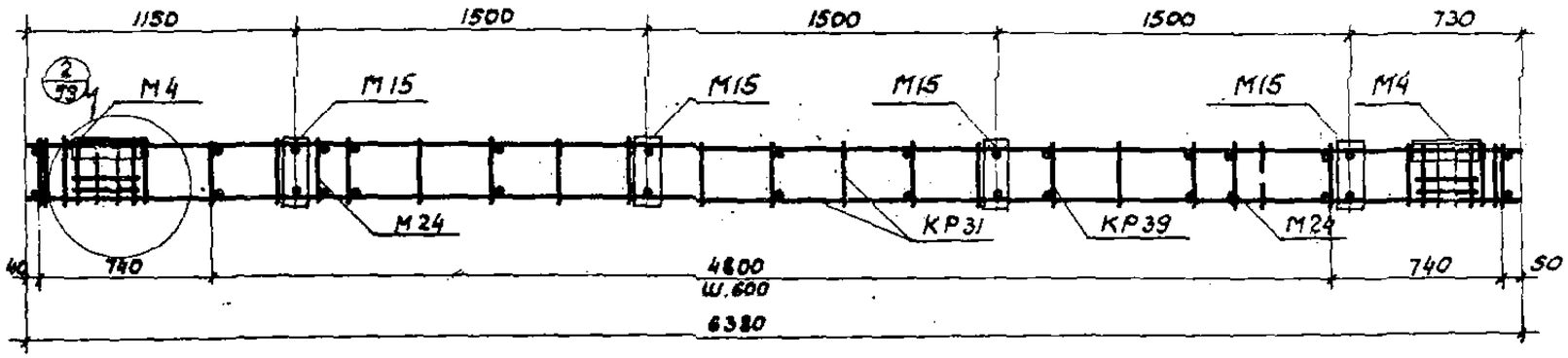

1-1

Примечание.

Спецификация пространственного каркаса КП78 дана на листе 64.

ТА 1964г	Панели сплошного сечения для стен отапливаемых промышленных зданий	СТ-02-31 Выпуск 2	
	Пространственный каркас КП 78	Лист	58

Рук. сектора	Иванова	Проверил
Гл. инж. пр.	Добромыслов	Проверил
Гл. арх. пр.	Салюс	
Ст. инженер	Барко	
Дата выпуска: сентябрь 1964 г.	Рубаков	

64

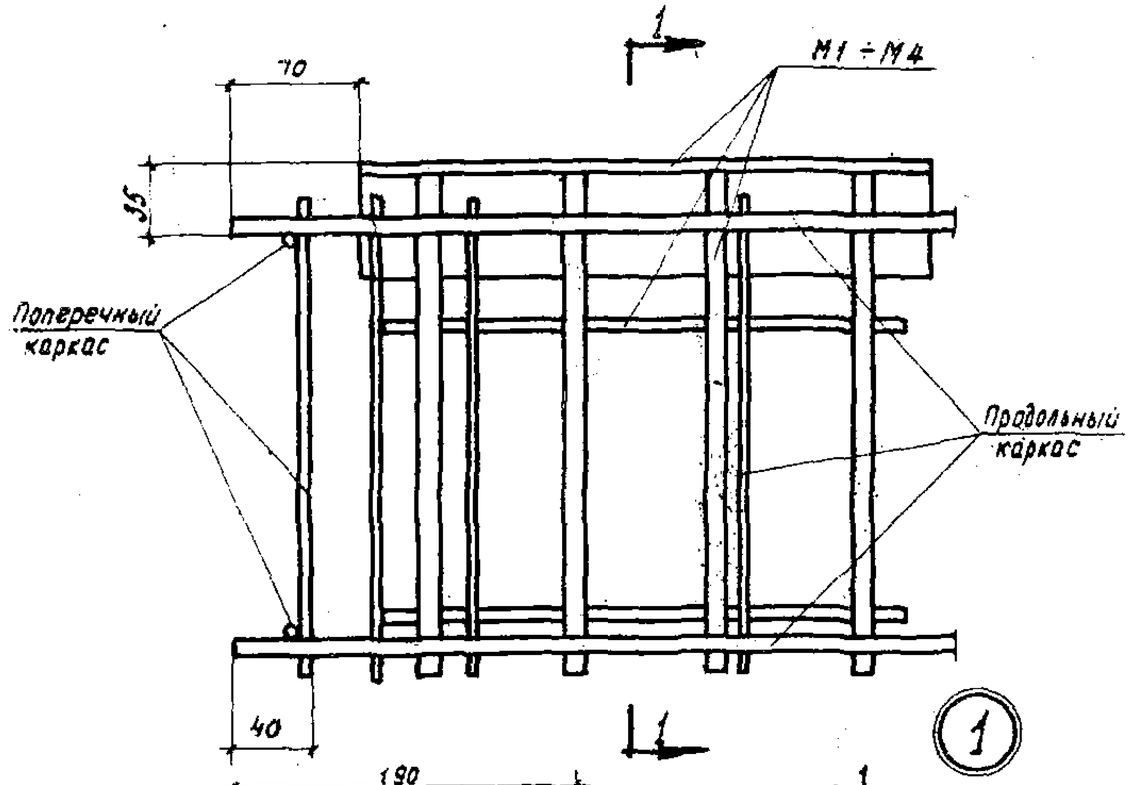

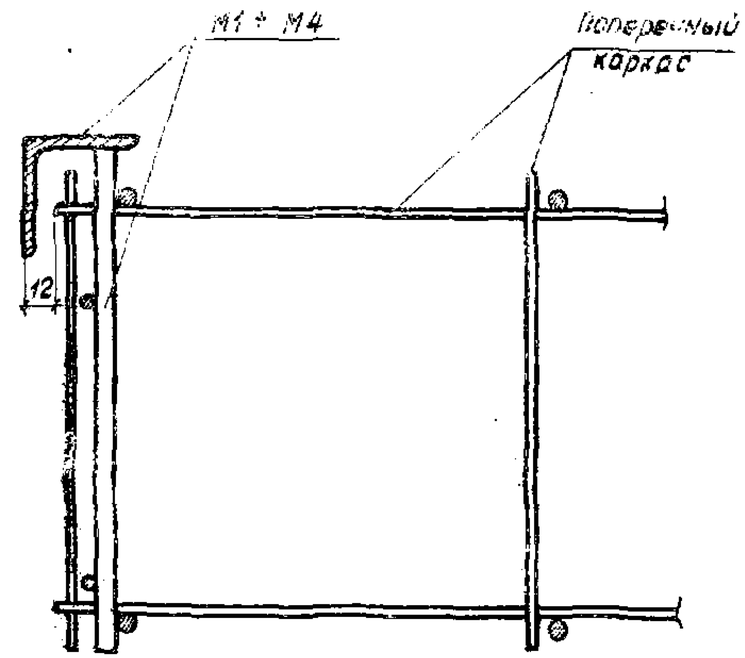

1-1

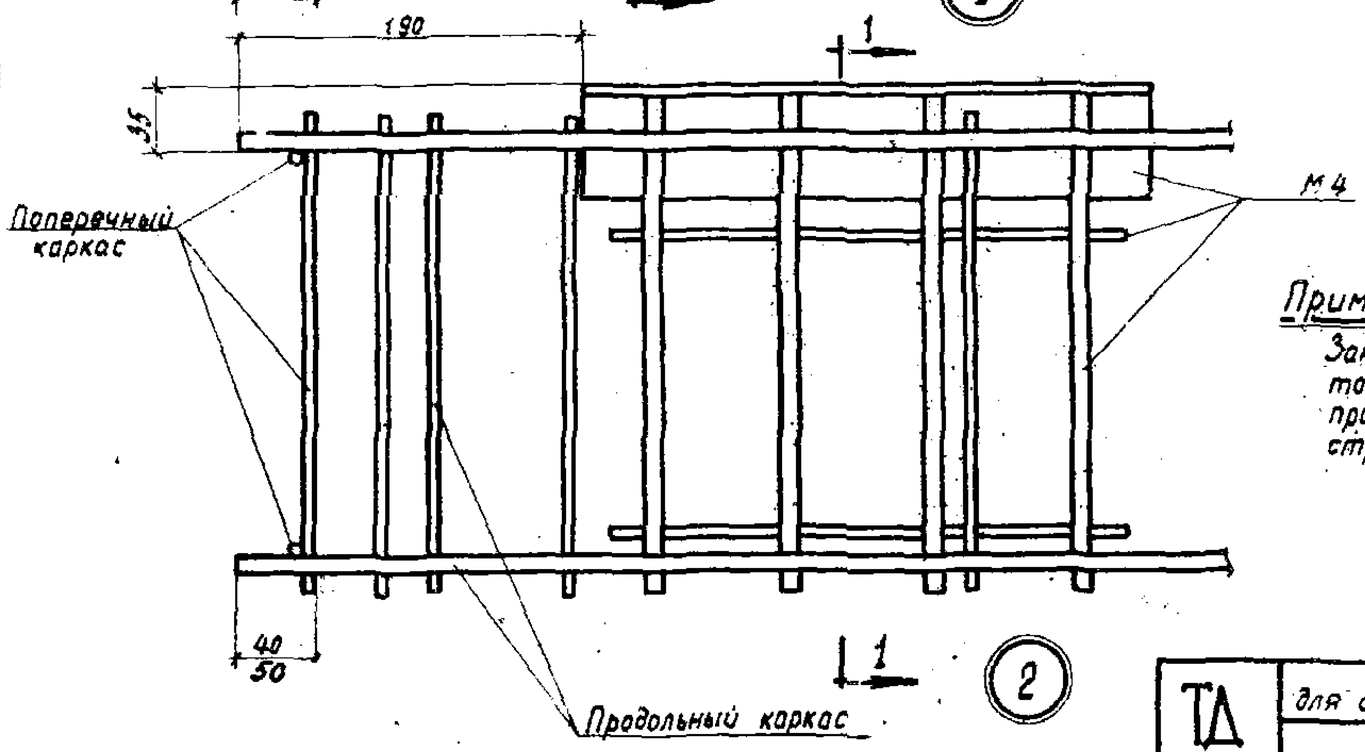

Примечание.

Закладные элементы М1 ÷ М4 приварить точечной сваркой к рабочим стержням продольного каркаса перед сборкой пространственного каркаса

ТД 1964 г	Панели сплошного сечения для стен отапливаемых промышленных зданий		СТ-02-31 Выпуск 2
	Узлы 1 и 2	лист	59

Шифр СТ-02-31 Вып. 2
Марка-лист 59
Инв. №

Рук. сектора стен		Добромыслов	Проверил
Гл. инж. пр.		Голюс	Проверил
Гл. арх. пр.		Барко	
Ст. инженер		Рудаков	
Дата выпуска		сентябрь 1964 г.	

Иванова

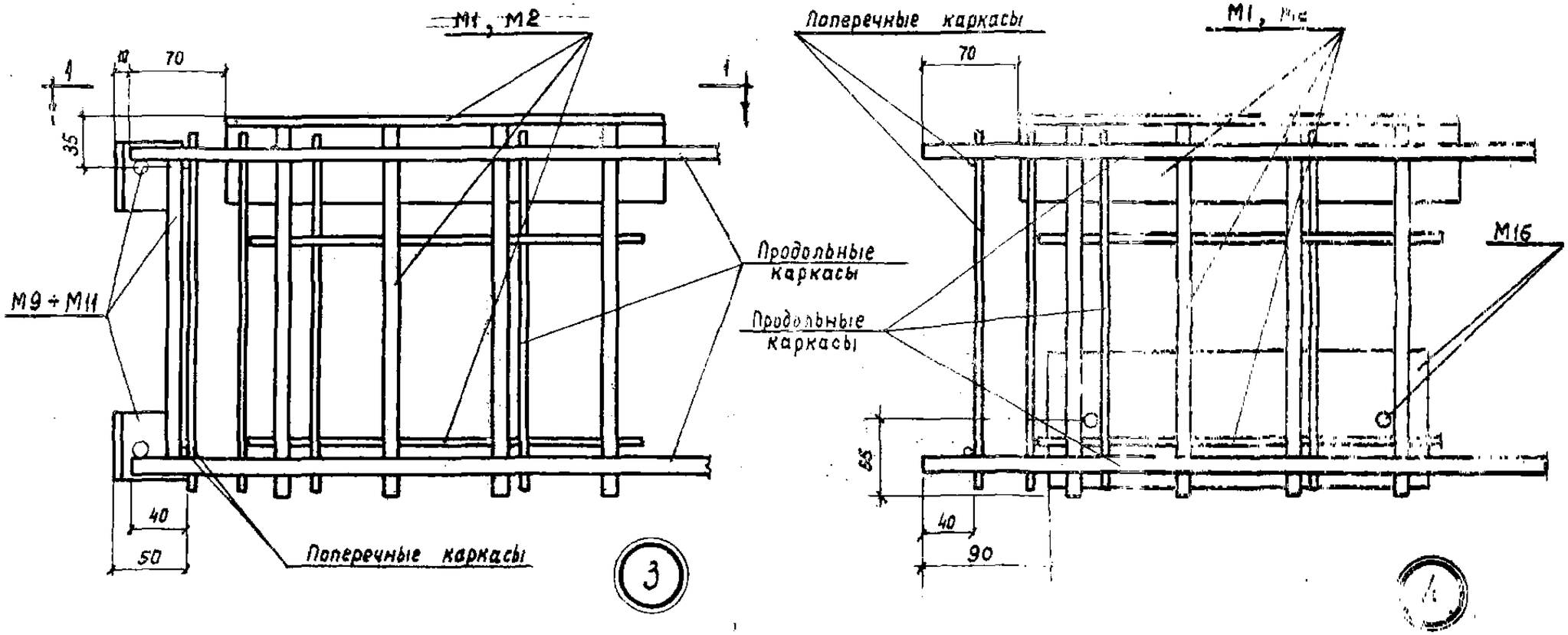

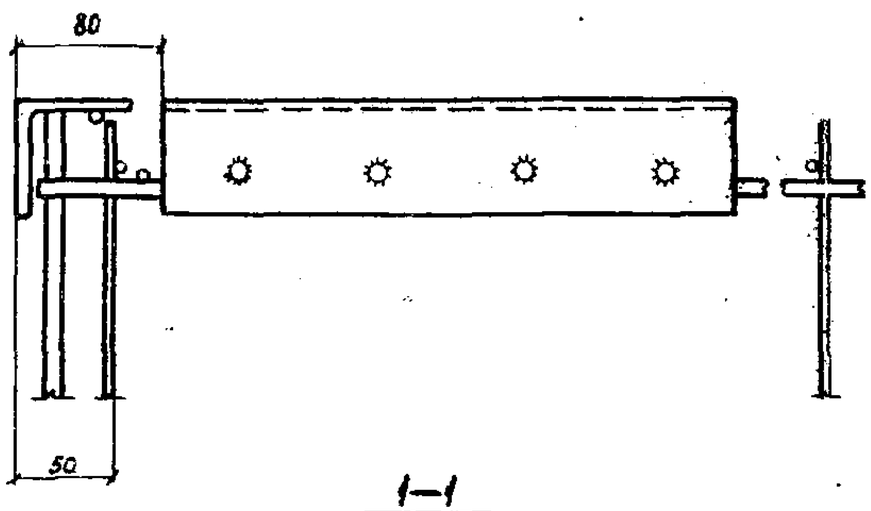

1—1

Примечания:

1. Закладные элементы М1÷М2 приварить точечной сваркой к рабочим стержням продольного каркаса перед сборкой пространственного каркаса.
2. Закладные элементы М9 – 11 приварить точечной сваркой к рабочим стержням продольного каркаса после сборки пространственного каркаса.

ТД 1964г	Панели сплошного сечения для стен отапливаемых промышленных зданий	СТ-02-31 Выпуск 2
	Узлы 3 и 4	Лист 60

Шифр СТ-02-31 Вып. 2
Марка-Лист 60
Инв. №

Ивонова
Проверил
Проверил
Добромыслов
Сотнис
Барко
Рудаков
Ан.сектор-стен
Гл. инж. пр.
Гл. арх. пр.
Ст. инженер
Дата выпуска: сентябрь 1964г.

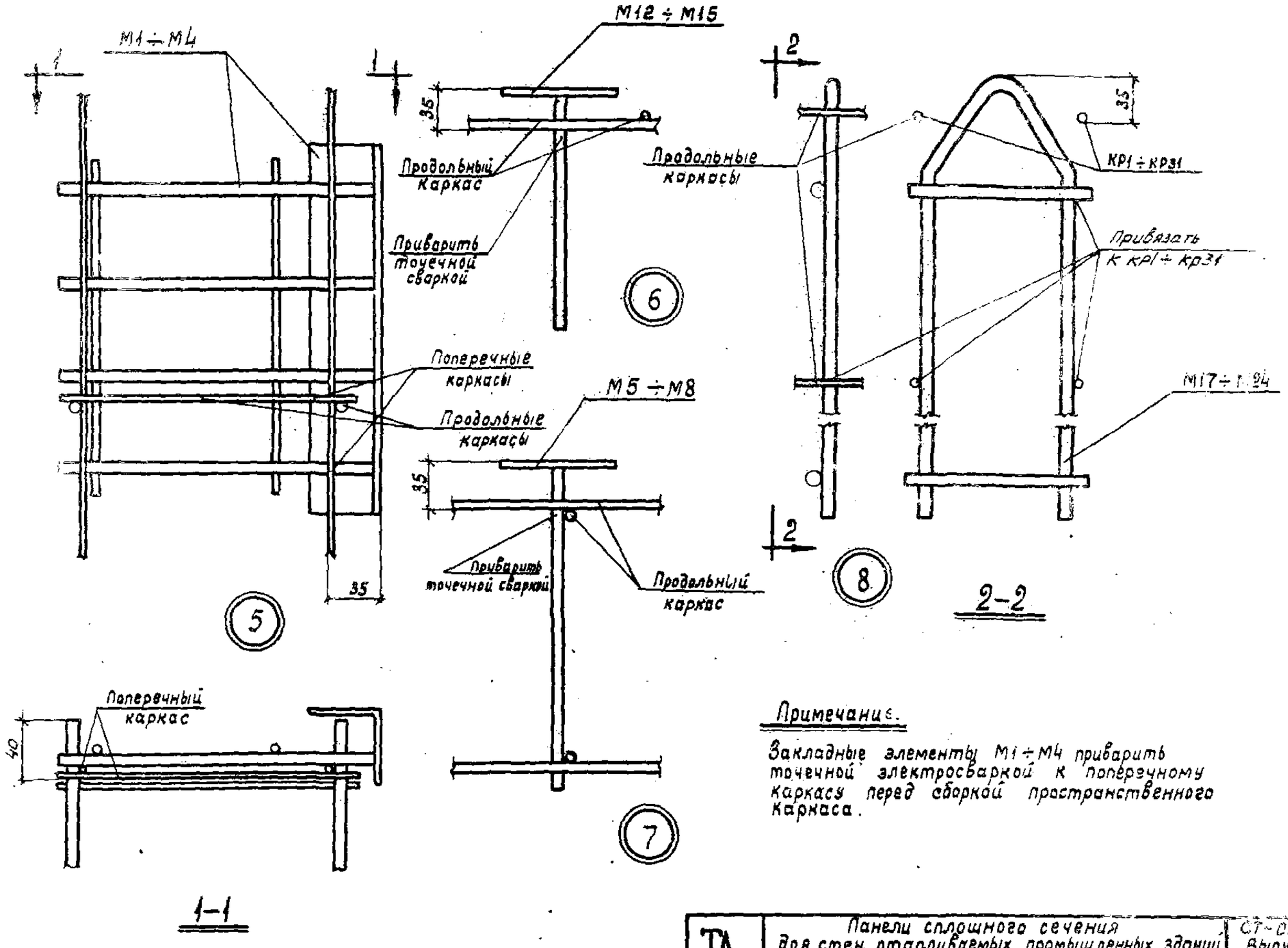

Примечание.

Закладные элементы М1 ÷ М4 приварить точечной электросваркой к поперечному каркасу перед сборкой пространственного каркаса.

ТД 1964г	Панели сплошного сечения для стен отапливаемых промышленных зданий	СТ-02-31 Выпуск 2	
	Узлы 5,6,7 и 8	Лист	61

Шифр СТ-02-31 Вып. 2 Марка-Лист 61 Инв. №

Рук. сектора Иванова; Гл. инж. пр. Добромысов; Гл. арх. пр. Соляс; Ст. инженер Барко; Дата выпуска: сентябрь 1964 г.; Проверил Руданов; Проверил

Спецификация марок арматурных изделий и закладных элементов на один пространственный каркас

Марка пространственного каркаса	Марка изделия	Кол-во шт.	№ листа
КП1	КР1	4	65
	КР40	1	67
	КР32	11	66
	М1	4	71
	М17	2	72
КП2	КР2	4	65
	КР40	1	67
	КР32	11	66
	М1	4	71
	М17	2	72
КП3	КР5	4	65
	КР41	1	67
	КР33	11	66
	М2	4	71
	М18	2	72
КП4	КР6	4	65
	КР41	1	67
	КР33	11	66
	М2	4	71
	М18	2	72
КП5	КР9	4	65
	КР11	1	65
	КР34	11	66
	М3	4	71
	М19	2	72
КП6	КР12	4	65
	КР14	1	65
	КР35	11	66
	М4	4	71
	М20	2	72
КП7	КР1	5	65
	КР32	11	66
	М1	4	71
	М17	2	72
КП8	КР2	5	65
	КР32	11	66
	М1	4	71
	М17	2	72

Марка пространственного каркаса	Марка изделия	Кол-во шт.	№ листа.
КП9	КР5	5	65
	КР33	11	66
	М2	4	71
	М18	2	72
КП10	КР6	5	65
	КР33	11	66
	М2	4	71
	М18	2	72
КП11	КР9	5	65
	КР34	11	66
	М3	4	71
	М19	2	72
КП12	КР12	5	65
	КР35	11	66
	М4	4	71
	М20	2	72
КП13	КР1	5	65
	КР32	11	66
	М1	4	71
	М5	3	71
	М17	2	72
КП14	КР2	5	65
	КР32	11	66
	М1	4	71
	М5	3	71
	М17	2	72
КП15	КР5	5	65
	КР33	11	66
	М2	4	71
	М6	3	71
	М18	2	72
КП16	КР6	5	65
	КР33	11	66
	М2	4	71
	М6	3	71
	М18	2	72

Марка пространственного каркаса	Марка изделия	Кол-во шт.	№ листа
КП17	КР9	5	65
	КР34	11	66
	М3	4	71
	М7	3	71
	М19	2	72
КП18	КР12	5	65
	КР35	11	66
	М4	4	71
	М8	3	71
	М20	2	72
КП19	КР8	5	65
	КР32	11	66
	М1	4	71
	М9	4	71
	М12	6	71
	М17	2	72
КП20	КР7	5	65
	КР33	11	66
	М2	4	71
	М10	4	71
	М13	6	71
	М18	2	72
КП21	КР10	5	65
	КР34	11	66
	М3	4	71
	М14	6	71
	М19	2	72
КП22	КР13	5	65
	КР35	11	66
	М4	4	71
	М15	6	71
	М20	2	72

Марка пространственного каркаса	Марка изделия	Кол-во шт.	№ листа.
КП23	КР10	5	65
	КР34	11	66
	М3	4	71
	М14	6	71
	М19	2	72
КП24	КР13	5	65
	КР35	11	66
	М4	4	71
	М15	6	71
	М20	2	72
КП25	КР15	4	65
	КР42	1	67
	КР32	11	66
	М1	4	71
	М17	2	72
КП26	КР16	4	65
	КР42		67
	[illegible]		66
	М1		71
	М17	2	72

Шифр	СТ-02-31 Вып. 2		
Марка-лист	62		
Инв. №			
Рук. сектора пр.	Доброньслов	Иванова	
Гл. инж. проекта	Соляс	Проверил	
Гл. арх. проекта	Бадко		
Ст. инженер	Рубаков		
Дата выпуска: сентябрь 1964 г.			

ТД 1964 г	Панели сплошного сечения для стен отапливаемых промышленных зданий	СТ-02-31 Выпуск 2
	Спецификация марок арматурных изделий и закладных элементов на один пространственный каркас	лист 62

Спецификация марок арматурных изделий и закладных элементов на один пространственный каркас (продолжение)

Марка пространственного каркаса	Марка изделия	Кол-во шт.	№ листа
КП27	КР19	4	65
	КР43	1	67
	КР33	11	66
	М2	4	71
	М18	2	72
КП28	КР20	4	65
	КР43	1	67
	КР33	11	66
	М2	4	71
	М18	2	72
КП29	КР23	4	65
	КР25	1	65
	КР34	11	66
	М3	4	71
	М19	2	72
КП30	КР26	4	66
	КР28	1	66
	КР35	11	66
	М4	4	71
	М20	2	72
КП31	КР18	5	65
	КР32	11	66
	М1	6	71
	М17	2	72
КП32	КР16	5	65
	КР32	11	66
	М1	6	71
	М17	2	72
КП33	КР19	5	65
	КР33	11	66
	М2	6	71
	М18	2	72
КП34	КР20	5	65
	КР33	11	66
	М2	6	71
	М18	2	72
КП35	КР23	5	65
	КР34	11	66
	М3	6	71
	М19	2	72
КП36	КР15	5	65
	КР32	11	66
	М1	6	71
	М5	3	71
	М17	2	72
КП37	КР18	5	65
	КР32	11	66
	М1	6	71
	М5	3	71
	М17	2	72
КП38	КР19	5	65
	КР33	11	66
	М2	6	71
	М6	3	71
	М18	2	72
КП39	КР20	5	65
	КР33	11	66
	М2	6	71
	М6	3	71
	М18	2	72
КП40	КР23	5	65
	КР34	11	66
	М3	6	71
	М7	3	71
	М19	2	72
КП41	КР17	5	65
	КР32	11	66
	М1	4	71
	М16	2	71
	М12	6	71
	М17	4	72
КП42	КР21	4	65
	КР33	11	66
	М2	[illegible]	71
	М16	2	71
	М13	6	71
	М18	4	72
КП43	КР24	5	65
	КР34	11	66
	М3	4	71
	М14	6	71
	М19	4	72
КП44	КР27	5	66
	КР35	11	66
	М4	4	71
	М15	6	71
	М20	4	72
КП45	КР24	5	65
	КР34	11	66
	М3	4	71
	М14	8	71
	М19	4	72
КП46	КР27	5	66
	КР35	11	66
	М4	4	71
	М15	9	71
	М20	4	72
КП47	КР29	5	66
	КР31	1	66
	КР35	11	66
	М4	4	71
	М20	2	72
КП48	КР29	5	66
	КР35	11	66
	М4	6	71
	М20	2	72
КП49	КР29	5	66
	[illegible]	1	66
	М4	6	71
	М8	3	71
	М20	2	72
КП50	КР30	5	66
	КР35	11	66
	М4	4	71
	М15	6	71
	М20	4	72
КП51	КР30	5	66
	КР35	11	66
	М4	4	71
	М15	8	71
	М20	4	72

ТД 1964г	Панели сплошного сечения для стен отапливаемых промышленных зданий	СТ-02-31 Выпуск 3
	Спецификация марок арматурных изделий и закладных элементов на один пространственный каркас (продолжение)	Лист 68

Серия СТ-02-31 Вып.3 Марка-лист 68 Инв. №

Изменение | Кол.уч. | Лист | № док. | Подпись | Дата

Рук.сектором Добронравов; гл.инж.проекта Сапнос; гл.архитектор Барко; Ст.инженер Рыбаков; Дата выпуска: сентябрь 1964г.

7869 69

Спецификация марок арматурных изделий и закладных элементов на один пространственный каркас (продолжение)

Марка пространственного каркаса	Марка изделия	Кол-во шт.	№ листа
КП52	КР1	6	65
	КР40	1	67
	КР36	11	66
	М1	4	71
	М21	2	72
КП53	КР2	6	65
	КР40	1	67
	КР36	11	66
	М1	4	71
	М21	2	72
КП54	КР5	6	65
	КР41	1	67
	КР37	11	67
	М2	4	71
	М22	2	72
КП55	КР6	6	65
	КР41	1	67
	КР37	11	67
	М2	4	71
	М22	2	72
КП56	КР9	6	65
	КР11	1	65
	КР38	11	67
	М3	4	71
	М23	2	72
КП57	КР12	6	65
	КР14	1	65
	КР39	11	67
	М4	4	71
	М24	2	72
КП58	КР4	7	65
	КР36	11	66
	М1	4	71
	М9	4	71
	М12	6	71
	М21	2	72
КП59	КР8	7	65
	КР37	11	67
	М2	4	71
	М10	4	71
	М13	6	71
	М22	2	72

Марка пространственного каркаса	Марка изделия	Кол-во шт.	№ листа
КП60	КР11	7	65
	КР38	11	67
	М3	4	71
	М14	6	71
	М23	2	72
КП61	КР14	7	65
	КР39	11	67
	М4	4	71
	М15	6	71
	М24	2	72
КП62	КР11	7	65
	КР38	11	67
	М3	4	71
	М14	8	71
	М23	2	72
КП63	КР14	7	65
	КР39	11	67
	М4	4	71
	М15	8	71
	М24	2	72
КП64	КР15	6	65
	КР42	1	67
	КР36	11	66
	М1	4	71
	М21	2	72
КП65	КР16	6	65
	КР42	1	67
	КР36	11	66
	М1	4	71
	М21	2	72
КП66	КР19	6	65
	КР43	1	67
	КР37	11	67
	М2	4	71
	М22	2	72
КП67	КР20	6	65
	КР43	1	67
	КР37	11	67
	М2	4	71
	М22	2	72

Марка пространственного каркаса	Марка изделия	Кол-во шт.	№ листа
КП68	КР23	6	65
	КР25	1	65
	КР38	11	67
	М3	4	71
	М23	2	72
КП69	КР26	6	66
	КР28	1	66
	КР39	11	67
	М4	4	71
	М24	2	72
КП70	КР18	7	65
	КР36	11	66
	М1	4	71
	М12	6	71
	М16	2	71
	М21	4	72
КП71	КР22	7	65
	КР37	11	67
	М2	4	71
	М13	6	71
	М16	2	71
	М22	4	72
КП72	КР25	7	65
	КР38	11	67
	М3	4	71
	М14	6	71
	М23	4	72
КП73	КР28	7	66
	КР39	11	67
	М4	4	71
	М15	6	71
	М24	4	72

Марка пространственного каркаса	Марка изделия	Кол-во шт.	№ листа
КП74	КР25	7	65
	КР38	11	67
	М3	4	71
	М14	8	71
	М23	4	72
КП75	КР28	7	66
	КР39	11	67
	М4	4	71
	М15	8	71
	М24	4	72
КП76	КР29	6	66
	КР31	1	66
	КР39	11	67
	М4	4	71
	М24	2	72
КП77	КР31	7	66
	КР39	11	67
	М4	4	71
	М15	6	71
	М24	4	72
КП78	КР31	7	66
	КР39	11	67
	М4	4	71
	М15	8	71
	М24	4	72

Шифр			
СТ-02-31 Выпуск 2			
Марка-лист			
64			
Инв. №			
Рук. сектора стр.	Иванов		
Гл. инж. проекта	Соляс	Проверил	
Гл. арх. проекта	Васко		
Ст. инженер	Чудаев		
Дата выпуска: сентябрь 1984г.			

ТД 1984г	Панели сплошного сечения для стен отапливаемых промышленных зданий	СТ-02-31 Выпуск 2	
	Спецификация марок арматурных изделий и закладных элементов на один пространственный каркас (продолжение)	Лист	64

70

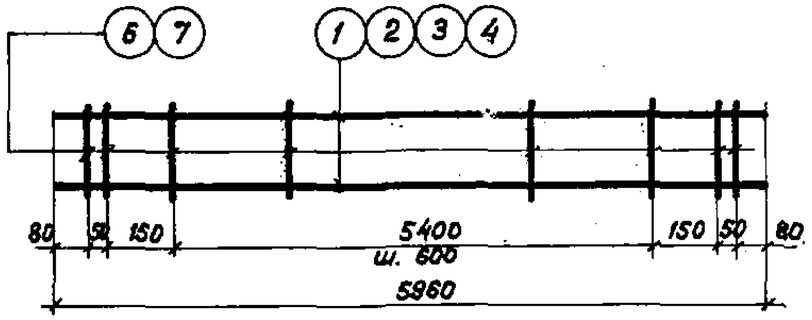

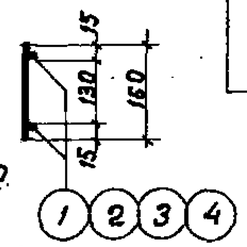

КР1, КР2, КР3, КР4

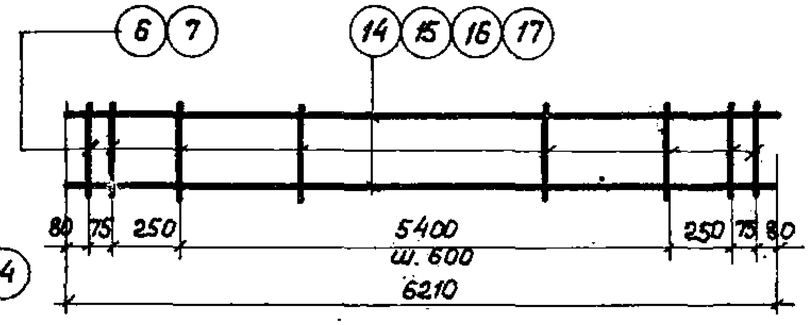

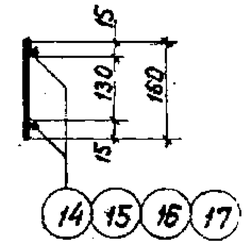

КР 15, КР16, КР17, КР18

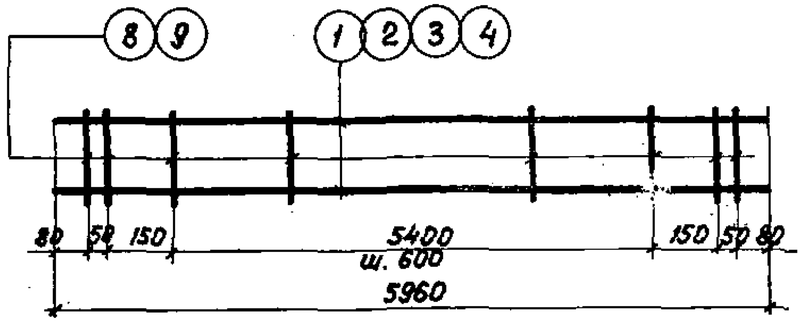

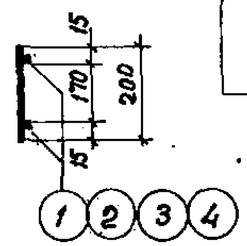

КР5, КР6, КР7, КР8

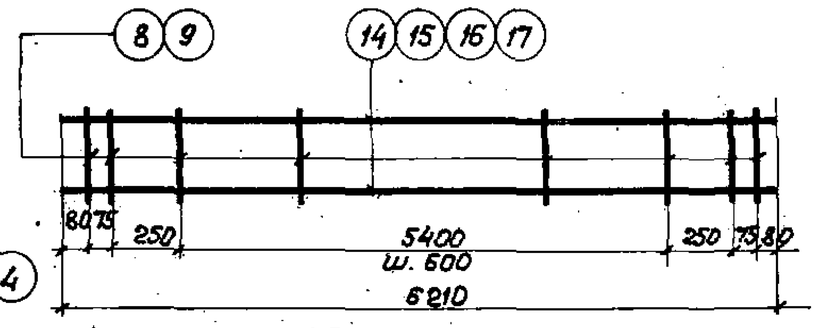

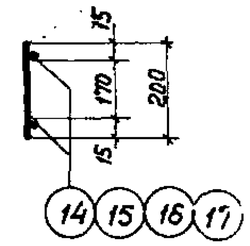

КР 19, КР20, КР21, КР22

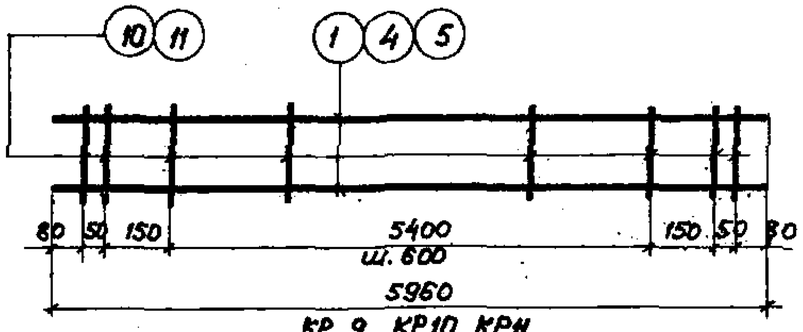

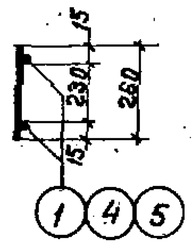

КР 9, КР10, КР11

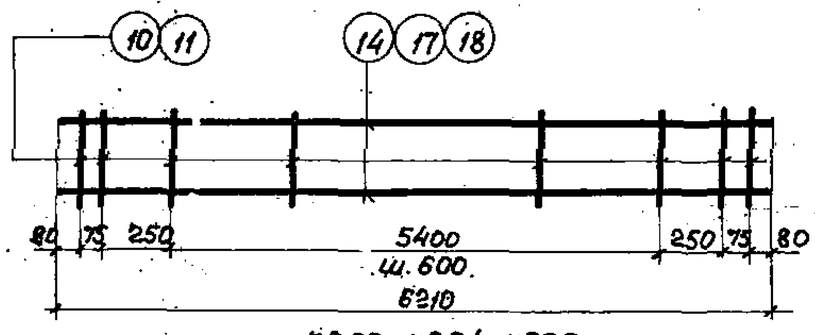

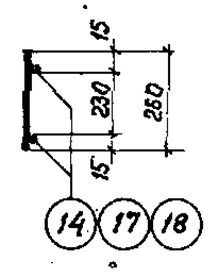

КР 23, КР24, КР25

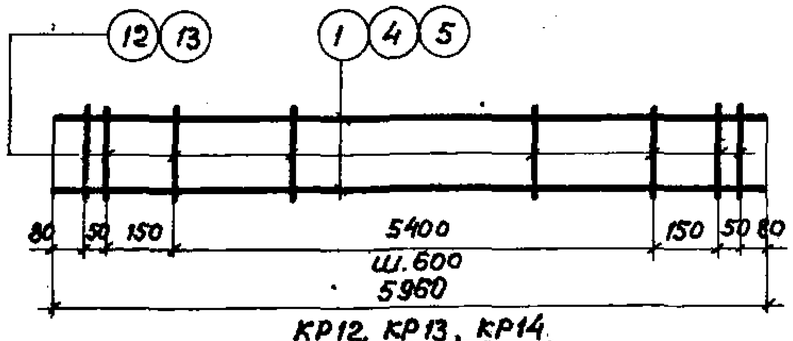

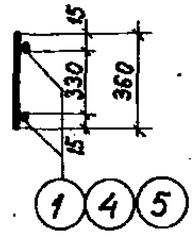

КР12, КР13, КР14

Примечания:

1. Каркасы КР1-КР15 изготовлять при помощи контактной точечной электросварки в соответствии с „Указаниями по технологии электросварки арматуры железобетонных конструкций" $\left(\frac{ВСН\ 38-57}{МСПМХП-МСЭС}\right)$ и „Техническими условиями на сварную арматуру для железобетонных конструкций" $\left(\frac{ТУ73-56}{МСПМХП}\right)$.
2. Спецификация и выборка стали на одно арматурное изделие даны на листах 68, 69.

ТД 1964 г	Панели сплошного сечения для стен отапливаемых промышленных зданий	СТ-02-31 Выпуск 2
	Плоские каркасы КР1-КР25	Лист 65

Шифр	СТ-02-31 Вып. 2		
Марка-лист	65		
Инв. №			
Рук. сект. стен	Иванова	Проверил	Добрынцев
Гл. инж. пр.		Проверил	Солюс
Гл. арх. пр.			Барко
Ст. инженер			Рудаков
Дата выпуска: сентябрь 1964 г.			

7869 71

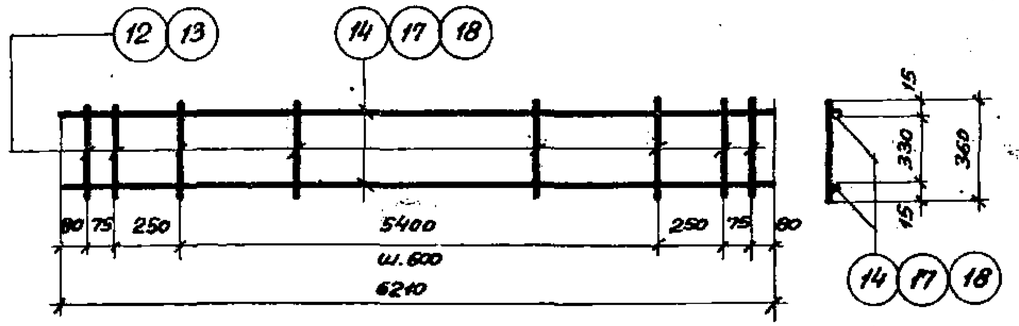

КР26, КР27, КР28

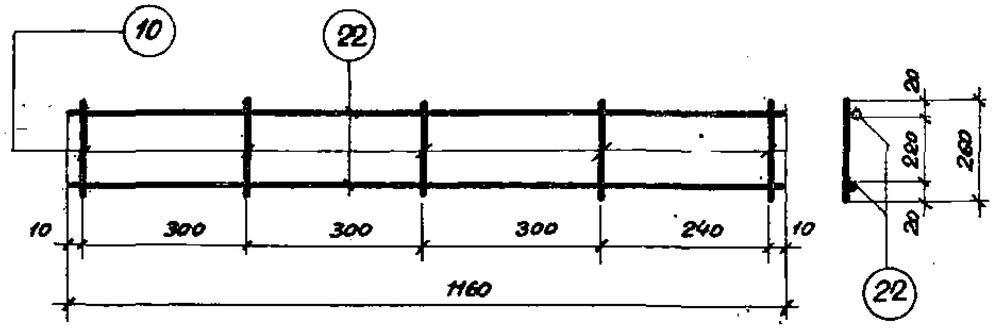

КР34

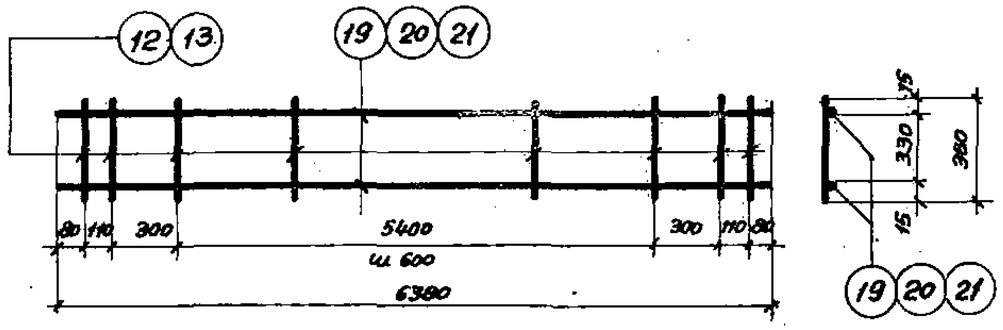

КР29, КР30, КР31

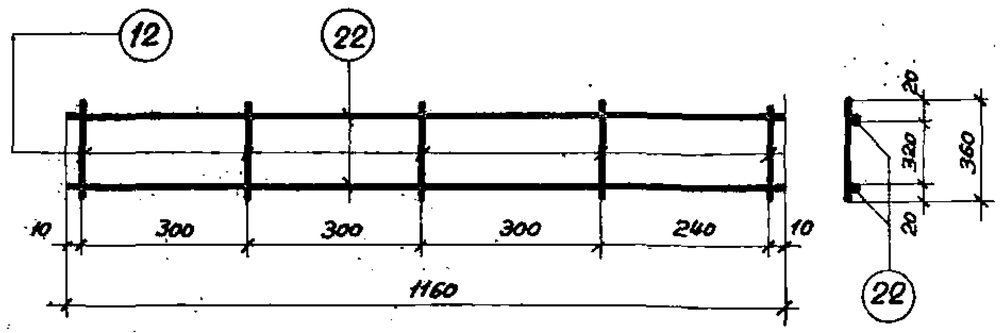

КР35

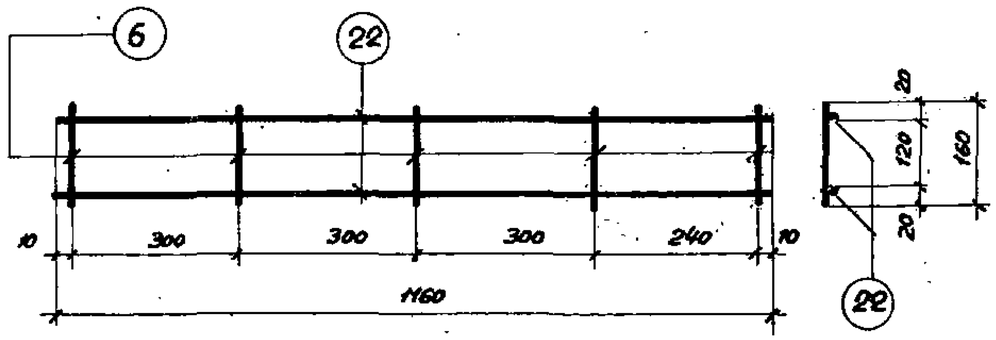

КР32

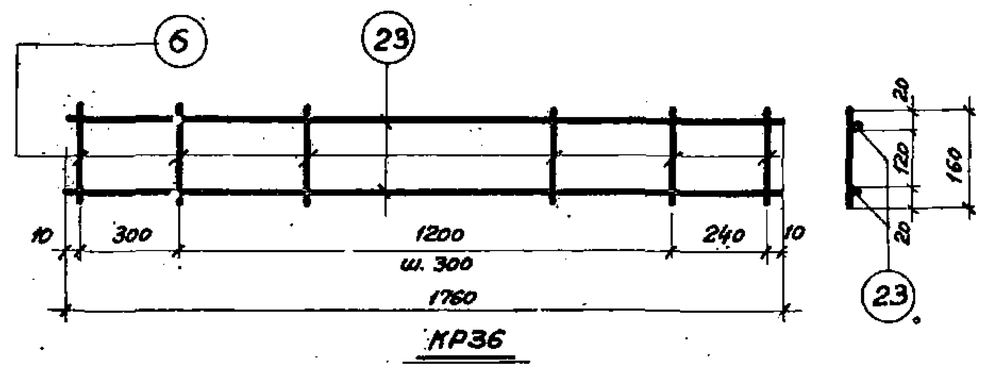

КР36

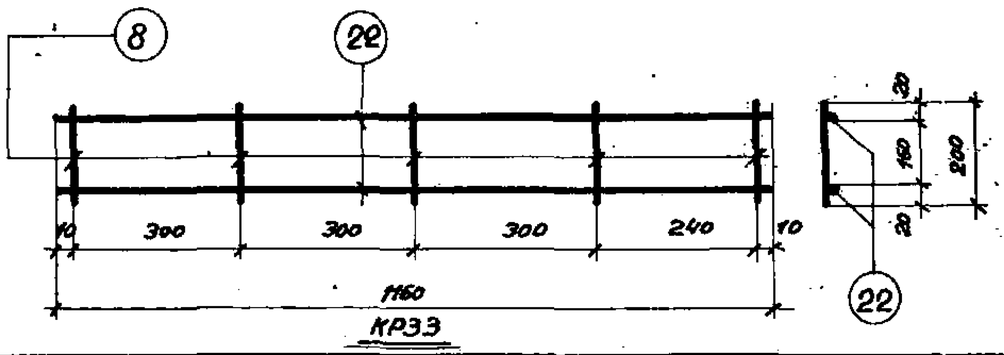

КР33

Примечания см. на листе 65.

ТД 1964г	Панели сплошного сечения для стен отапливаемых промышленных зданий	СТ-02-31 Выпуск 2
	Плоские каркасы КР26–КР36	Лист 66

Шифр	СТ-02-31 Вып. 2	
Марка-Лист	66	
Инв. №		
Рук. сектора стр.	Шаронова	
Гл. инж. пр.	Шаронова	
Гл. арх. пр.	Проверил	
Ст. инженер	Проверил	
Дата выпуска: сентябрь 1964 г.	Добромыслов	Солнос
	Барко	Рубанов

72

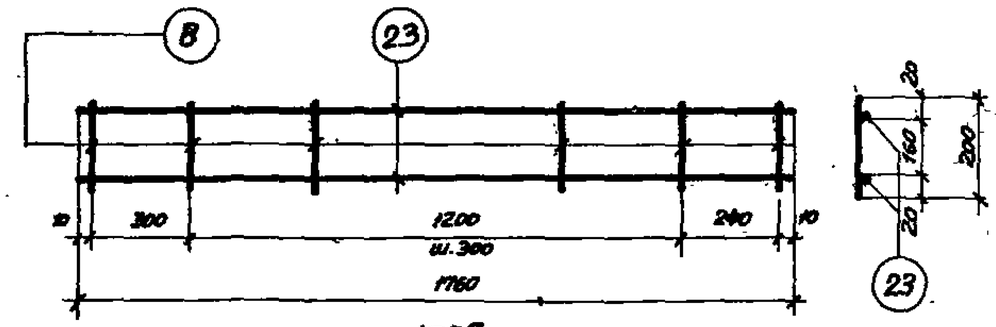

КР37

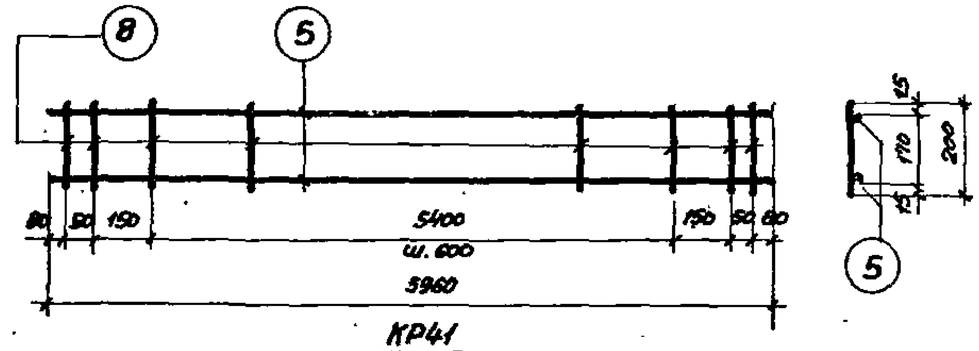

КР41

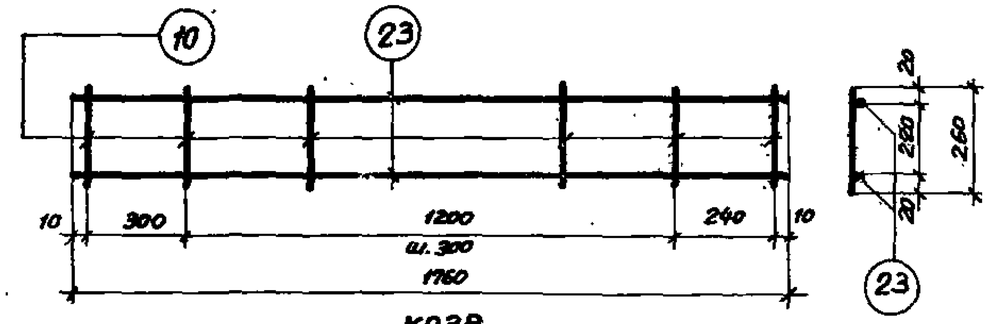

КР38

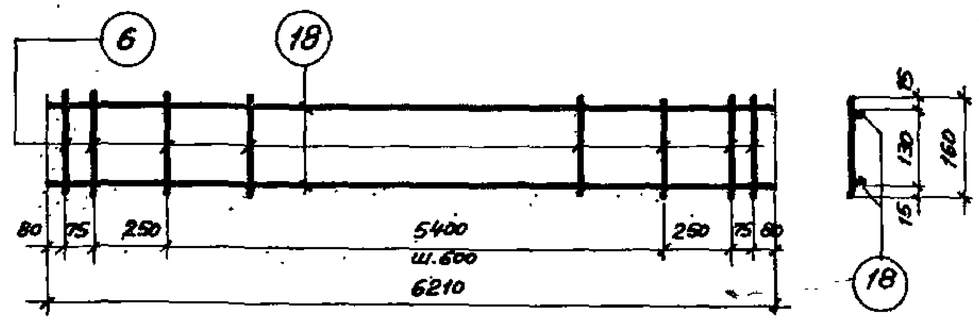

КР42

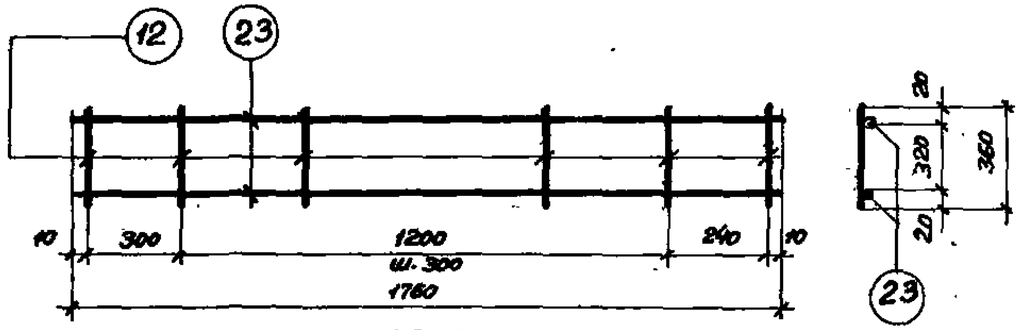

КР39

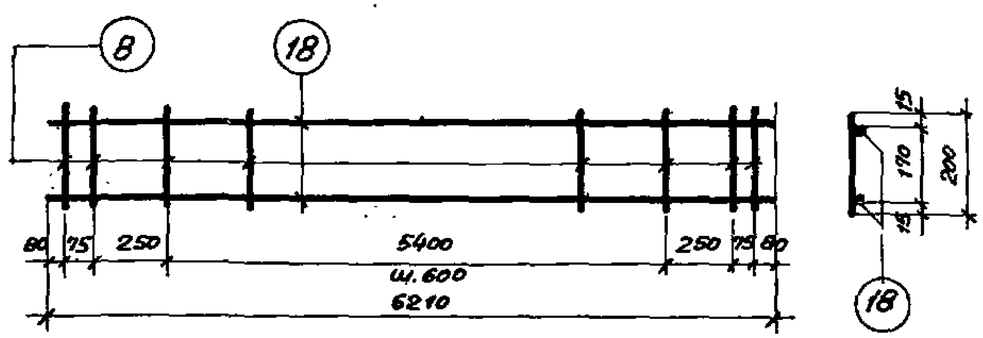

КР43

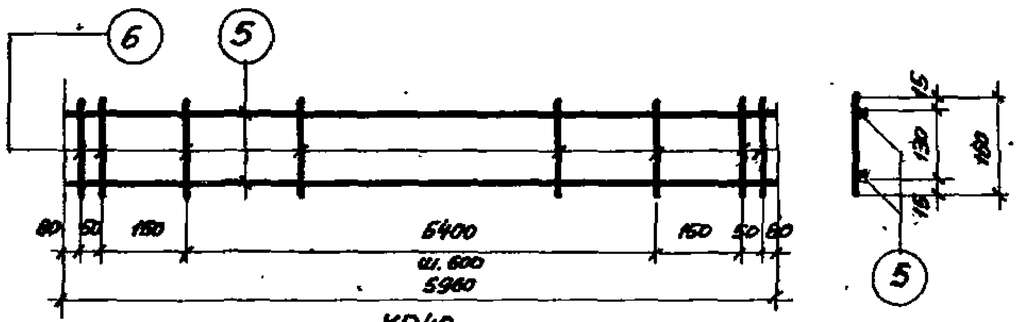

КР40

Примечания см. на листе 65.

ТА 1964 г	Панели сплошного сечения для стен отапливаемых промышленных зданий	СТ-02-31 Выпуск 2
	Плоские каркасы КР37-КР43	Лист 67

Шифр	СТ-02-31 Вып.2		
Марка-Лист	67		
Инв. №			
Рудаков			
Проверил	Проверил		
Добромыслов	Салнос	Барко	Иванова
Рук. сектора стен	Гл. инж. пр-та	Гл. арх. пр-та	Инженер
Дата выпуска: сентябрь 1964 г.			

Спецификация и Выборка стали на одно арматурное изделие

Марка каркаса	№ поз.	Эскиз	ф мм	Длина мм	Колич. шт.	Общая длина м	Выборка стали ф мм	Общая длина м	Вес кг
кр1	1	—	5ВI	5960	2	11,9	5ВI	11,9	1,8
	6		4ВI	160	14	2,2	4ВI	2,2	0,2
							Итого		2,0
кр2	2	—	6АIII	5960	2	11,9	6АIII	11,9	2,6
	6		4ВI	160	14	2,2	4ВI	2,2	0,2
							Итого		2,8
кр3	3	—	12АIII	5960	2	11,9	12АIII	11,9	10,6
	7		5ВI	160	14	2,2	5ВI	2,2	0,4
							Итого		11,0
кр4	4	—	10АIII	5960	2	11,9	10АIII	11,9	7,3
	7		5ВI	160	14	2,2	5ВI	2,2	0,4
							Итого		7,7
кр5	1	—	5ВI	5960	2	11,9	5ВI	11,9	1,8
	8		4ВI	200	14	2,8	4ВI	2,8	0,3
							Итого		2,1
кр6	2	—	6АIII	5960	2	11,9	6АIII	11,9	2,6
	8		4ВI	200	14	2,8	4ВI	2,8	0,3
							Итого		2,9
кр7	3	—	12АIII	5960	2	11,9	12АIII	11,9	10,6
	9		5ВI	200	14	2,8	5ВI	2,8	0,5
							Итого		11,1
кр8	4	—	10АIII	5960	2	11,9	10АIII	11,9	7,3
	8		5ВI	200	14	2,8	5ВI	2,8	0,5
							Итого		7,8

Марка каркаса	№ поз.	Эскиз	ф мм	Длина мм	Колич. шт.	Общая длина м	Выборка стали ф мм	Общая длина м	Вес кг
кр9	1	—	5ВI	5960	2	11,9	5ВI	11,9	1,8
	10		4ВI	260	14	3,7	4ВI	3,7	0,4
							Итого		2,2
кр10	4	—	10АIII	5960	2	11,9	10АIII	11,9	7,3
	11		5ВI	260	14	3,7	5ВI	3,7	0,6
							Итого		7,9
кр11	5	—	8АIII	5960	2	11,9	8АIII	11,9	4,7
	10		4ВI	260	14	3,7	4ВI	3,7	0,4
							Итого		5,1
кр12	1	—	5ВI	5960	2	11,9	5ВI	11,9	1,8
	12		4ВI	360	14	5,0	4ВI	5,0	0,5
							Итого		2,3
кр13	4	—	10АIII	5960	2	11,9	10АIII	11,9	7,3
	13		5ВI	360	14	5,0	5ВI	5,0	0,8
							Итого		8,1
кр14	5	—	8АIII	5960	2	11,9	8АIII	11,9	4,7
	12		4ВI	360	14	5,0	4ВI	5,0	0,5
							Итого		5,2
кр15	6	—	4ВI	160	14	2,2	5ВI	12,4	1,9
	14		5ВI	6210	2	12,4	4ВI	2,2	0,2
							Итого		2,1

Шифр
СТ-02-31 Вып. 2
Марка-лист
68
Инв. №

Взамен

Проверил

Рук. сектора стен.		Кафоновыслов	
Гл. инж. пр.		Соловьев	
Гл. арх. пр.		Бароко	
Рук. группы		Рябков	
Дата выпуска	сентябрь 1964 г.		

ТД 1964 г	Панели сплошного сечения для стен отапливаемых промышленных зданий	СТ-02-31 Выпуск 2
	Плоские каркасы КР1 - КР15. Спецификация и выборка стали	Лист 68

Спецификация и выборка стали на одно арматурное изделие

Марка изделия	№ поз.	Эскиз	ф мм	Длина мм	колич. шт.	Общая длина м	Выборка стали ф мм	Общая длина м	Вес кг
кр 16	6	—	4ВI	160	14	2,2	6АIII	12,4	2,8
	15		6АIII	6210	2	12,4	4ВI	2,2	0,2
							Итого		3,0
кр 17	7	—	5ВI	160	14	2,2	12АIII	12,4	11,0
	16		12АIII	6210	2	12,4	5ВI	2,2	0,4
							Итого		11,4
кр 18	7	—	5ВI	160	14	2,2	10АIII	12,4	7,7
	17		10АIII	6210	2	12,4	5ВI	2,2	0,4
							Итого		8,1
кр 19	8	—	4ВI	200	14	2,8	5ВI	12,4	1,9
	14		5ВI	6210	2	12,4	4ВI	2,8	0,3
							Итого		2,2
кр 20	8	—	4ВI	200	14	2,8	6АIII	12,4	2,8
	15		6АIII	6210	2	12,4	4ВI	2,8	0,3
							Итого		3,1
кр 21	9	—	5ВI	200	14	2,8	12АIII	12,4	11,0
	16		12АIII	6210	2	12,4	5ВI	2,8	0,5
							Итого		11,5
кр 22	9	—	5ВI	200	14	2,8	10АIII	12,4	7,7
	17		10АIII	6210	2	12,4	5ВI	2,8	0,5
							Итого		8,2
кр 23	10	—	4ВI	260	14	3,7	5ВI	12,4	1,9
	14		5ВI	6210	2	12,4	4ВI	3,7	0,4
							Итого		2,3

Марка изделия	№ поз.	Эскиз	ф мм	Длина мм	колич. шт.	Общая длина м	Выборка стали ф мм	Общая длина м	Вес кг
кр 24	11	—	5ВI	260	14	3,7	10АIII	12,4	7,7
	17		10АIII	6210	2	12,4	5ВI	3,7	0,6
							Итого		8,3
кр 25	10	—	4ВI	260	14	3,7	8АIII	12,4	4,9
	18		8АIII	6210	2	12,4	4ВI	3,7	0,4
							Итого		5,3
кр 26	12	—	4ВI	360	14	5,0	5ВI	12,4	1,9
	14		5ВI	6210	2	12,4	4ВI	5,0	0,5
							Итого		2,4
кр 27	13	—	5ВI	360	14	5,0	10АIII	12,4	7,7
	17		10АIII	6210	2	12,4	5ВI	5,0	0,8
							Итого		8,5
кр 28	12	—	4ВI	360	14	5,0	8АIII	12,4	4,9
	18		8АIII	6210	2	12,4	4ВI	5,0	0,5
							Итого		5,4
кр 29	12	—	4ВI	360	14	5,0	5ВI	12,8	2,0
	19		5ВI	6380	2	12,8	4ВI	5,0	0,5
							Итого		2,5
кр 30	13	—	5ВI	360	14	5,0	10АIII	12,8	7,9
	20		10АIII	6380	2	12,8	5ВI	5,0	0,8
							Итого		8,7

ТД 1964г	Панели сплошного сечения для стен отапливаемых промышленных зданий	СТ-02-31 Выпуск 2
	Плоские каркасы кр16 ÷ кр 30. Спецификация и выборка стали	лист 69

Шифр.
СТ-02-31 Вып.2
Марка-лист
69
Инв. №

Изменение | Проверил Шишкин | Добромыслов Соляс | Бойко | Рыбаков | Рук. сек-тора отд. | Гл. инж. пр. | Гл. арх. пр. | Рук. группы | Дата выпуска: сентябрь 1964 г.

75

Спецификация и выборка стали на одно арматурное изделие

Марка изделия	№ поз.	Эскиз	ф мм	Длина мм	Колич. шт.	Общая длина м	Выборка стали ф мм	Общая длина м	Вес кг.
кр31	12	—	4ВI	360	14	5,0	8АIII	12,8	5,1
	21		8АIII	6380	2	12,8	4ВI	5,0	0,5
							Итого		5,6
кр32	6	—	4ВI	160	5	0,8	4ВI	3,1	0,3
	22		4ВI	1160	2	2,3			
							Итого		0,3
кр33	8	—	4ВI	200	5	1,0	4ВI	3,3	0,3
	22		4ВI	1160	2	2,3			
							Итого		0,3
кр34	10	—	4ВI	260	5	1,3	4ВI	3,6	0,4
	22		4ВI	1160	2	2,3			
							Итого		0,4
кр35	12	—	4ВI	360	5	1,8	4ВI	4,1	0,4
	22		4ВI	1160	2	2,3			
							Итого		0,4
кр36	6	—	4ВI	160	7	1,2	4ВI	4,7	0,5
	23		4ВI	1760	2	3,5			
							Итого		0,5
кр37	8	—	4ВI	200	7	1,4	4ВI	4,5	0,5
	23		4ВI	1760	2	3,5			
							Итого		0,5

Марка изделия	№ поз.	Эскиз	ф мм	Длина мм	Колич. шт.	Общая длина м	Выборка стали ф мм	Общая длина м	Вес кг.
кр38	10	—	4ВI	260	7	1,8	4ВI	5,3	0,5
	23		4ВI	1760	2	3,5			
							Итого		0,5
кр39	12	—	4ВI	360	7	2,5	4ВI	6,0	0,6
	23		4ВI	1760	2	3,5			
							Итого		0,6
кр40	5	—	8АIII	5960	2	11,9	8АIII	11,9	4,7
	6		4ВI	160	14	2,2	4ВI	2,2	0,2
							Итого		4,9
кр41	5	—	8АIII	5960	2	11,9	8АIII	11,9	4,7
	8		4ВI	200	14	2,8	4ВI	2,8	0,3
							Итого		5,0
кр42	6	—	8АIII	6210	2	12,4	8АIII	12,4	4,9
	18		4ВI	160	14	2,2	4ВI	2,2	0,2
							Итого		5,1
кр43	8	—	8АIII	6210	2	12,4	8АIII	12,4	4,9
	18		4ВI	200	14	2,8	4ВI	2,8	0,3
							Итого		5,2

Шифр	Марка-лист
СТ-02-31 Вып.2	70

Инв. N

Подпись и дата

Инв. N подл.

Взам. инв. N

Рук. отдела		Авдонысов	
Гл. инж. пр.		Солтос	
Гл. арх. пр.		Борко	
Рук. группы		Рыбаков	
Дата выпуска: сентябрь 1984г.			

ТД 1964г	Панели сплошного сечения для стен отапливаемых промышленных зданий	СТ-02-31 Выпуск 2
	Плоские каркасы КР31÷КР43. Спецификация и выборка стали	Лист 70

76

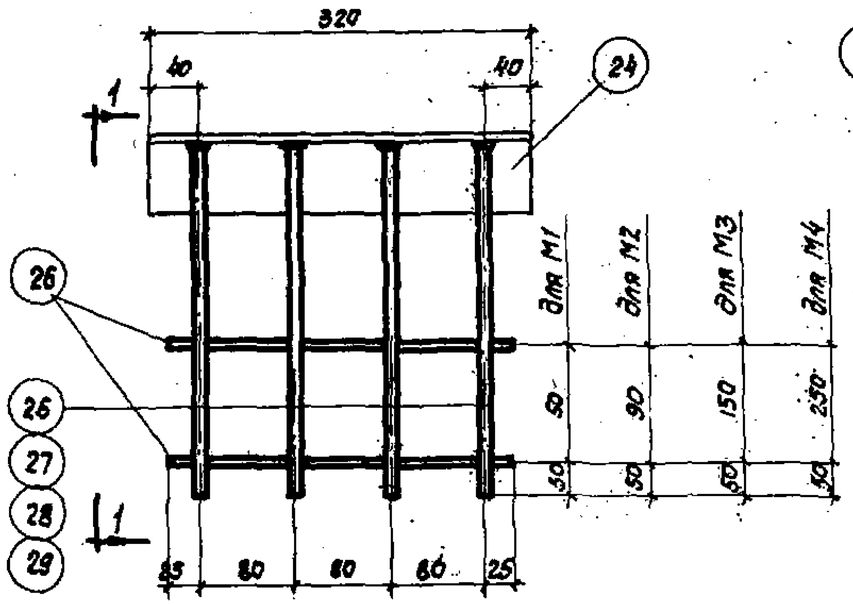

М1, М2, М3, М4

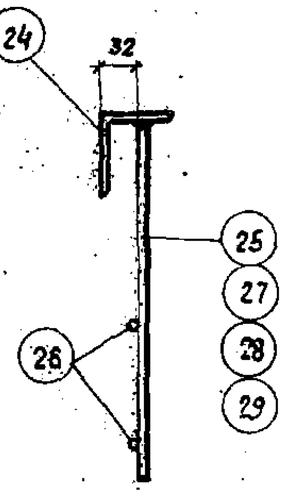

1-1

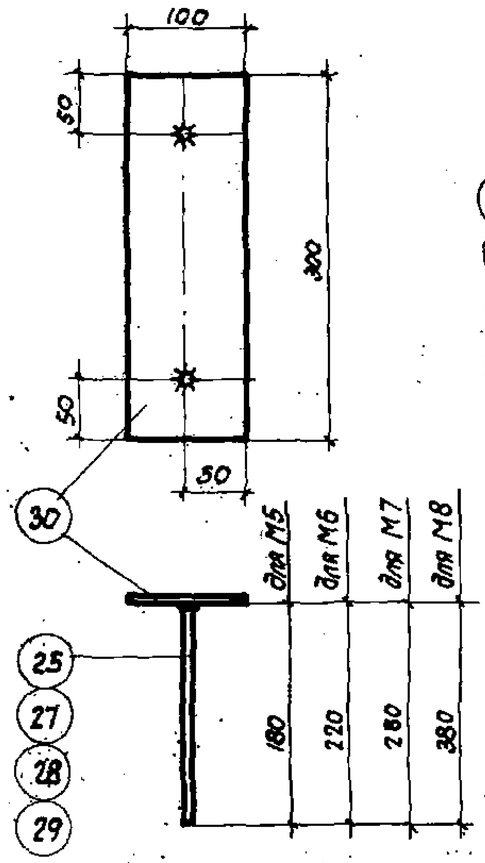

М5, М6, М7, М8

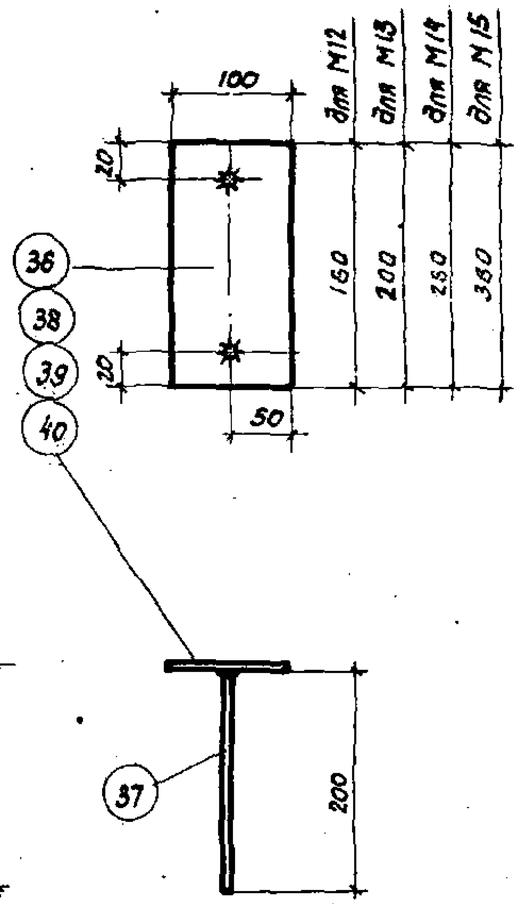

М12, М13, М14, М15

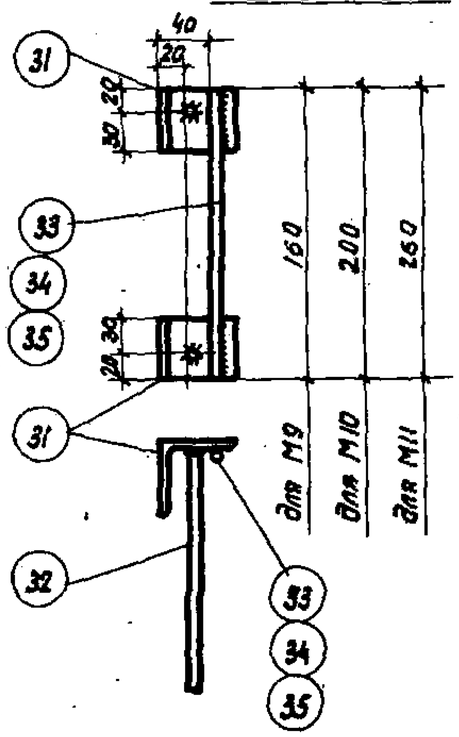

М9, М10, М11

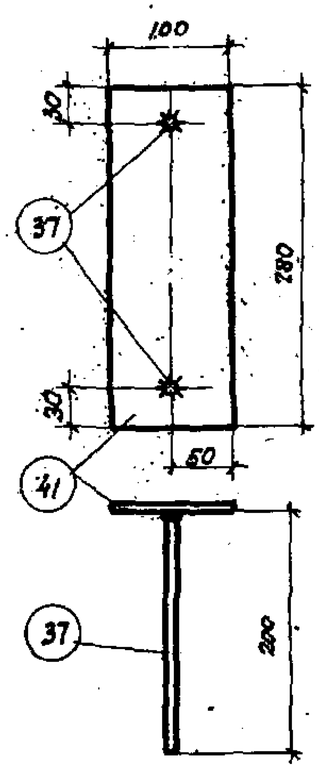

М16

Примечания:

1. Закладные элементы М1-М15 должны изготовляться в соответствии с „Указаниями по технологии электросварки арматуры железобетонных конструкций" (ВСН 38-57 / МСТмхп-МСЭС), при этом:
   а) соединение стержней в нахлестку с прокатными уголками следует выполнять электродуговой сваркой швом, принимая ширину шва В=5мм;
   б) соединение стержней в тавр с полосой и прокатными уголками выполнять электросваркой под флюсом.
2. Спецификация стали на один закладной элемент дана на листах 73,74.

ТА 1964 г.	Панели сплошного сечения для стен отапливаемых промышленных зданий	СТ-02-31 Выпуск 2
	Закладные элементы М1÷М16	Лист 71

Шифр СТ-02-31 Вып. 2
Марка-лист 71
Инв. №

Рук. сектора стен	Рудаков		
Гл. инж. пр.	Проверил	Добронысов	
Гл. арх. пр.	Проверил	Солос	
Инженер		Барко	
Дата выпуска: сентябрь 1964 г.		Иванова	

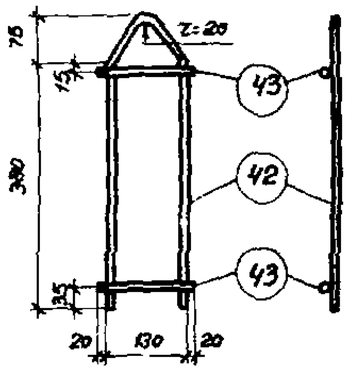

М17

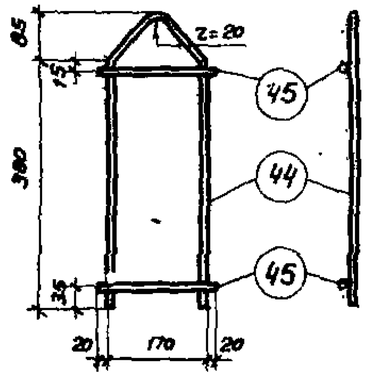

М18

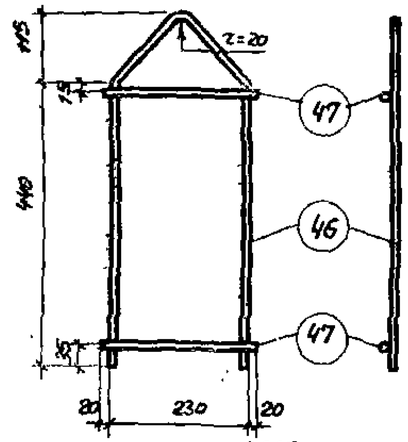

М19

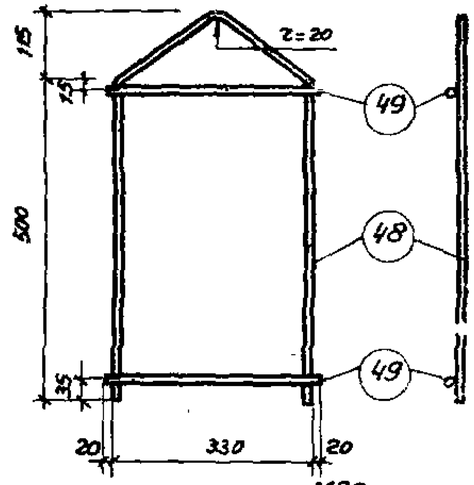

М20

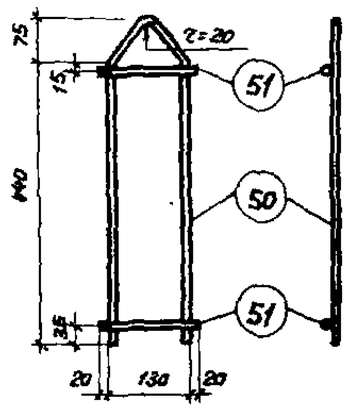

М21

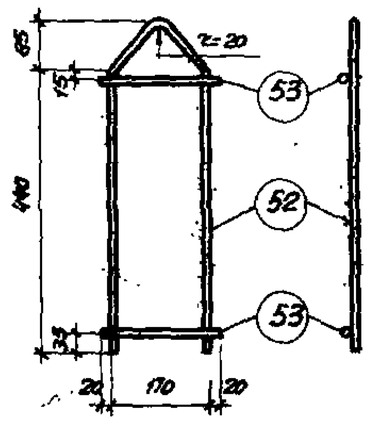

М22

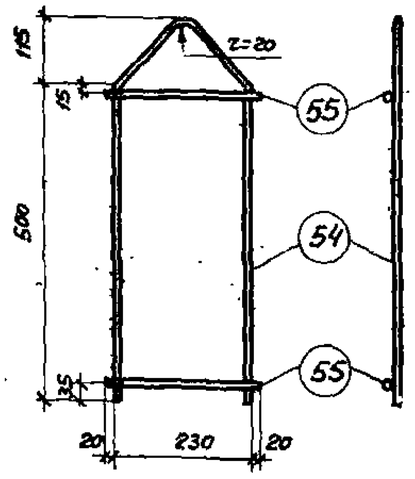

М23

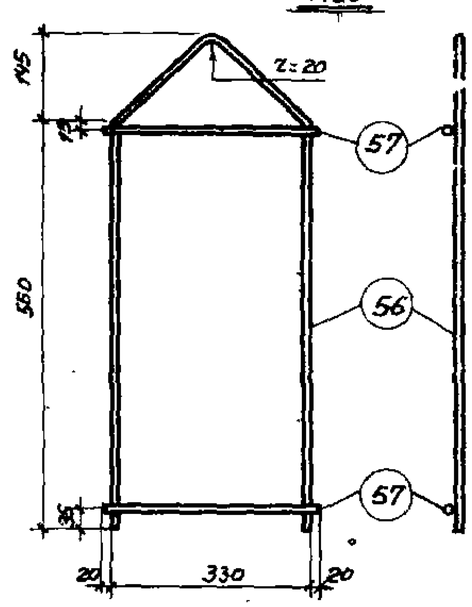

М24

Примечания:

1. Закладные элементы М17-М24 должны изготовляться с применением контактной точечной электросварки в соответствии с „Указаниями по технологии электросварки арматуры железобетонных конструкций" ВСН38-57 МСПМХП-МСЭС.
2. Спецификацию стали на один элемент см. на листе 74.

ТП 1964г	Панели сплошного сечения для стен отапливаемых промышленных зданий	СТ-02-31 Выпуск 2
	Закладные элементы М17÷М24	Лист 72

Шифр СТ-02-31 Вып. 2

Марка-Лист 72

Инв. №

Руководитель Добронысов

Проверил Колнес

Проверил Барко

Инженер Шевкаго

Дата выпуска: сентябрь 1964г.

Рук. сектора стен

Гл. инж. пр-та

Гл. фах. пр-та

78F9 78

18

Спецификация стали на один закладной элемент

Марка элемента	№ поз.	Сечение, профиль	Длина мм	Колич. шт.	Вес, кг Поз.	Вес, кг Всех	Вес, кг Марки	Примечание
М1	24	∠85×6	320	1	1,8	1,8	2,4	
	25	ф10АII	180	4	0,1	0,4		
	26	ф5ВI	290	2	0,1	0,2		
М2	24	См. М1	320	1	1,8	1,8	2,4	
	26		290	2	0,1	0,2		
	27	ф10АII	220	4	0,1	0,4		
М3	24	См. М1	320	1	1,8	1,8	2,8	
	26		290	2	0,1	0,2		
	28	ф10АII	280	4	0,2	0,8		
М4	24	См. М1	320	1	1,8	1,8	2,8	
	26		290	2	0,1	0,2		
	29	ф10АII	380	4	0,2	0,8		
М5	25	См. М1	180	2	0,1	0,2	1,6	
	30	-100×6	300	1	1,4	1,4		
М6	27	См. М2	220	2	0,1	0,2	1,6	
	30	-100×6	300	1	1,4	1,4		
М7	28	См. М3	280	2	0,2	0,4	1,8	
	30	-100×6	300	1	1,4	1,4		

Марка элемента	№ поз.	Сечение, профиль	Длина мм	Колич. шт.	Вес, кг Поз.	Вес, кг Всех	Вес, кг Марки	Примечание
М8	29	См. М4	380	2	0,2	0,4	1,8	
	30	См. М6	300	1	1,4	1,4		
М9	31	∠63×6	50	2	0,3	0,6	0,9	
	32	ф10АII	200	2	0,1	0,2		
	33		160	1	0,1	0,1		
М10	31	См. М9	50	2	0,3	0,6	0,9	
	32		200	2	0,1	0,2		
	34	ф10АII	200	1	0,1	0,1		
М11	31	См. М9	50	2	0,3	0,6	1,0	
	32		200	2	0,1	0,2		
	35	ф10АII	260	1	0,2	0,2		
М12	36	-100×6	160	1	0,7	0,7	0,9	
	37	ф10АIII	200	2	0,1	0,2		
М13	37	См. М12	200	2	0,1	0,2	1,1	
	38	-100×6	200	1	0,9	0,9		

ТА 1964г.	Панели сплошного сечения для стен отапливаемых промышленных зданий	СТ-02-31 Выпуск 2
	Спецификация стали на закладные элементы М1 — М13	лист 73

Шифр СТ-02-31 Вып. 2
Марка лист 73
Инв. №
Рук. сектора
Гл. инж. пр.
Гл. арх. пр.
Инженер
Дата выпуска: сентябрь 1964г.
Разработал
Проверил
Проверил
Утверждено
Сдано
Принято

Спецификация стали на один закладной элемент

Марка элемента	N поз.	Сечение, профиль	Длина мм	Колич. шт.	Вес, кг: Позиции	Вес, кг: Всех	Вес, кг: Марки	Примечание
М14	37	ф10АIII	200	2	0,1	0,2	1,4	
	39	- 100×6	260	1	1,2	1,2		
М15	37	См. М14	200	2	0,1	0,1	1,6	
	40	-100×6	360	1	1,6	1,6		
М16	37	См. М14	200	2	0,1	0,2	1,5	
	41	-100×6	280	1	1,3	1,3		
М17	42	ф12АI	950	1	0,8	0,8	1,0	
	43	ф12АI	170	2	0,1	0,2		
М18	44	ф12АI	1000	1	0,9	0,9	1,3	
	45	ф12АI	210	2	0,2	0,4		
М19	46	ф14АI	1200	1	1,5	1,5	2,1	
	47	ф14АI	270	2	0,3	0,6		
М20	48	ф16АI	1430	1	2,3	2,3	3,5	
	49	ф16АI	370	2	0,6	1,2		
М21	50	ф14АI	1060	1	1,3	1,3	1,7	
	51	ф14АI	170	2	0,2	0,4		
М22	52	ф14АI	1120	1	1,4	1,4	1,8	
	53	ф14АI	210	2	0,2	0,4		
М23	54	ф16АI	1320	1	2,1	2,1	2,9	
	55	ф16АI	270	2	0,4	0,8		
М24	56	ф18АI	1550	1	3,1	3,1	4,5	
	57	ф18АI	370	2	0,7	1,4		

Шифр СТ-02-31 Вып.2		
Марка-лист 74		
Инв. №		
Рудаков		
Проверил		
Проверил		
Добронысл	Согласовано	
Барко		
Иванова		
Гл. инж. пр.		
Гл. арх. пр.		
Инженер		
Дата выпуска: сентябрь 1964г.		

ТА 1964г	Панели сплошного сечения опалубки отапливаемых промышленных зданий	СТ-02-31 Выпуск 2
	Спецификация стали на закладные элементы М14÷М24	лист 74