ТИПОВОЙ ПРОЕКТ
194-000-184

ХОЗЯЙСТВЕННЫЕ ПОСТРОЙКИ ДЛЯ СОДЕРЖАНИЯ СКОТА И ПТИЦЫ

ТИП I — С МАКСИМАЛЬНЫМ НАБОРОМ ПОМЕЩЕНИЙ
ТИП II — СО СРЕДНИМ НАБОРОМ ПОМЕЩЕНИЙ
ТИП III — С МИНИМАЛЬНЫМ НАБОРОМ ПОМЕЩЕНИЙ

АЛЬБОМ I

АРХИТЕКТУРНО-СТРОИТЕЛЬНЫЕ РЕШЕНИЯ,
ЭЛЕКТРОСНАБЖЕНИЕ.

18690-01

Привязан:

Типовой проект 194-000-184 Альбом I

ТИПОВОЙ ПРОЕКТ
194-000-184

ХОЗЯЙСТВЕННЫЕ ПОСТРОЙКИ ДЛЯ СОДЕРЖАНИЯ СКОТА И ПТИЦЫ

ТИП I — С МАКСИМАЛЬНЫМ НАБОРОМ ПОМЕЩЕНИЙ
ТИП II — СО СРЕДНИМ НАБОРОМ ПОМЕЩЕНИЙ
ТИП III — С МИНИМАЛЬНЫМ НАБОРОМ ПОМЕЩЕНИЙ

АЛЬБОМ I

СОСТАВ ПРОЕКТА

АЛЬБОМ I - АРХИТЕКТУРНО-СТРОИТЕЛЬНЫЕ РЕШЕНИЯ, ЭЛЕКТРОСНАБЖЕНИЕ
АЛЬБОМ II - СМЕТЫ

РАЗРАБОТАН
ИНСТИТУТОМ „РОСГИПРОНИИСЕЛЬСТРОЙ"

ГЛАВНЫЙ ИНЖЕНЕР ИНСТИТУТА ГУЩИН В.Н.
ГЛАВНЫЙ АРХИТЕКТОР ПРОЕКТА РАБИНКОВ Б.Х.
ГЛАВНЫЙ ИНЖЕНЕР ПРОЕКТА БАРШТЕЙН ЭМ.

ТЕХНИЧЕСКИЙ ПРОЕКТ
УТВЕРЖДЕН ГОССТРОЕМ РСФСР
14 ДЕКАБРЯ 1979 Г. ПОСТАНОВЛЕНИЕМ N 98

РАБОЧИЕ ЧЕРТЕЖИ
ВВЕДЕНЫ В ДЕЙСТВИЕ
„РОСГИПРОНИИСЕЛЬСТРОЕМ"

© ГП ЦПП, 1996

Инв. № подл. | Подпись и дата | Взам. инв. №

				Привязан.	

18690-01 2

Типовой проект 194-000-184 Альбом I

Наименование	NN листов	NN стр.
Содержание альбома	1	2
Общие данные /начало/	2	3
Общие данные /продолжение/	3	4
Общие данные /продолжение/	4	5
Общие данные /окончание/	5	6
Примеры блокировки хозпостроек	6	7
Примерная схема генплана участка	7	8
Тип I. Фасады.	8	9
Тип I. План	9	10
Тип I. План фундаментов	10	11
Тип I. План перекрытия	11	12
Тип I. План стропил. План крыши. Разрезы 1-1; 2-2	12	13
Тип II. Фасады	13	14
Тип II. План	14	15
Тип II. План фундаментов. Сечения. План перекрытия	15	16
Тип II. План стропил. План крыши	16	17
Тип III. Фасады.	17	18
Тип III. План	18	19
Тип III. План фундаментов. Сечения. План перекрытия	19	20
Тип III. План стропил. Разрезы 1-1; 2-2	20	21
Разрез А-А. Порядовка	21	22
Тип I, II. Фронтоны Ф-1; Ф-2	22	23
Тип III. Фронтоны Ф-3; Ф-4	23	24
Узлы перекрытия 1÷6	24	25
Узлы перекрытия. Детали полов.	25	26
Узлы стропил 1÷7	26	27
Жижесборник. Разрез I-I	27	28
Вентиляционная шахта. Ограждение навеса. Раскладка асбестоцементных листов	28	29
Сводная спецификация.	29	30
Сводная спецификация	30	31
Сводная спецификация	31	32
Двери ИД-1; ИД-2; ИД-3; ИД-4; ИД-5. Установочные узлы	32	33
Окно слуховое ИОБС-1. Спецификация.	33	34
Крышка люка на чердак ИЛ-1. Щиты жижесборника Щ-1; Щ-2	34	35
Стропила СД-1	35	36
Тип I. Электроосвещение	1	37
Тип II. Электроосвещение	2	38
Тип III. Электроосвещение	3	39

Взам. инв. N | Подпись и дата | Инв. № подл.

Привязан.

Норм контр.	Клочков	
Рук. маст	Киричков	
Гл. констр	Андреева	
Гл. арх пр.	Рабинков	
Гл. инж. пр.	Барштейн	
Вед. инж	Васильева	
Техник	Калинина	

Т.П. 194-000-184

Хозпостройки для содержания скота и птицы

Стадия	Лист	Листов
Р	1	35

Содержание альбома

Росгипрониисельстрой г. Москва

Копировал: 18690-01 3 Формат 12Г

Авторский коллектив

Архитектор – Рабинков Б.Х.
Конструктор – Барштейн Э.М.
В разработке проекта принимали участие:
архитекторы – Петровский Н.Е.
Плотник Ш.М.
Рувинская И.Д.
инженер – конструктор – Васильева Л.В.
техник – конструктор – Калинина Л.В.
инженер – электрик – Крупенко В.И.
инженер – сметчик – Заплетина О.В.

Общая характеристика

Область применения – IВ подрайон, II и III климатические районы с обычными геологическими условиями.

Расчетная температура наружного воздуха –20°; –30°; –40° С.

Вес снегового покрова – 150 кгс/м² / 1.47 кПа

Скоростной напор ветра — 45 кгс/м² / 0.44 кПа;

Степень огнестойкости – IV

Ориентация – свободная

Настоящий проект выполнен в соответствии с действующими нормами и правилами /в том числе по взрыво-пожарной безопасности/.

Гл. архитектор проекта /Рабинков Б.Х./
Гл. инженер проекта /Барштейн Э.М./

Ведомость ссылочных документов

Обозначение	Наименование	Примечание
	Ссылочные документы	
ГОСТ 11214-78	Окна и балконные двери деревянные с двойным остеклением для жилых и общественных зданий	
ГОСТ 17324-71	Двери деревянные для животноводческих и птицеводческих зданий	
ГОСТ 4981-78	Балки деревянные с черепными брусками	
ГОСТ 8242-75	Детали деревянные фрезерованные для строительства	
ГОСТ 16233-77	Листы асбестоцементные волнистые унифицированного профиля и детали к ним	
ГОСТ 530-80	Кирпич и камни керамические	
ГОСТ 9573-72	Плиты и маты теплоизоляционные из минеральной ваты на синтетическом вяжущем	
ГОСТ 11047-72	Детали и изделия деревянные для малоэтажных жилых и общественных зданий	

Норм. контр.	Клочков А.П.	
Гл. инж. ин.	Гущин В.Н.	
Гл. арх. ин.	Семидушнов Г.А.	
Рук. маст. ч.	Киричков Д.Ф.	
Гл. констр.	Андреева А.М.	
Гл. арх. пр.	Рабинков Б.Х.	
Гл. инж. пр.	Барштейн Э.М.	
Вед. инж.	Васильева Л.В.	
Техник	Калинина Л.В.	

Привязан.

Т.П. 194-000-184 АС

Хозпостройки для содержания скота и птицы

Стадия	Лист	Листов
Р	2	

Общие данные /начало/

Росгипрониисельстрой г. Москва

Копировал: 18690-01 4 Формат 12Г

Типовой проект 194-000-184 Альбом I

Строительные конструкции	
Наименование	Характеристика
Конструктивная схема	Продольные и поперечные несущие стены
Фундаменты	Ленточные бутобетонные
Стены наружные	Сплошная кладка из обыкновенного глиняного кирпича ГОСТ 930-80, кирпич М75, раствор М-25, Мрз-15 Толщина стены 510 и 380 мм
Перекрытие	По деревянным балкам ГОСТ 4981-72
Перемычки	Рядовые
Перегородки	В помещениях для содержания скота- -деревянные высотой 1.5 м; для содержания птицы - сетчатое ограждение с ▽ 1.500 м до потолка
Крыша	Чердачная по наслонным деревянным стропилам
Кровля	Листы асбестоцементные волнистые унифицированного профиля ГОСТ 16233-77
Двери наружные	ГОСТ 17324-71
Двери внутренние	Дощатые
Окна	С раздельными переплетами ГОСТ 11214-78
Полы	Деревянные, бетонные

Отделка	
Наименование	Характеристика
Наружная	Расшивка швов кирпичных стен, окраска деревянных деталей
Внутренняя	Кладка стен с подрезкой швов, в помещениях, где находятся животные- дощатая обшивка на высоту 1.0 м; во всех помещениях - побелка известью

Инженерное оборудование

Канализация — в жижесборник

Вентиляция — естественная

Электроснабжение — от поселковых сетей напряжение 380/220 в

Освещение — лампами накаливания

Привязан

Норм.контр	Клочков А.П		
Гл инж.ин	Гущин В.Н		
Гл. арх ин	Семидушнов Г.Д		
Рук.маст	Кириков Д.Ф		
Гл констр	Андреева А.М		
Гл арх.пр	Рабинков Б.Х		
Гл инж пр	Барштейн Э.М		
Вед инж	Васильева Л.В		
Техник	Калинина Л.В		

Т.П. 194-000-184 АС

Хозпостройки для содержания скота и птицы

Стадия	Лист	Листов
Р	3	

Общие данные (продолжение)

Росгипрониисельстрой г. Москва

Копировал:

18690-01 5 Формат 12Г

Инв.№ подл | Подпись и дата | Взам. инв.№

Типовой проект 194-000-184 альбом I

Наименование	Ед. изм.	Тип хозпостроек: Тип I всего	Тип I на 1 м² общ.пл.	Тип II всего	Тип II на 1 м² общ.пл.	Тип III всего	Тип III на 1 м² общ.пл.
СТОИМОСТЬ							
Общая сметная стоимость	тыс. руб.	3,97	0.097	2,59	0.130	1,56	0.139
в том числе:							
Строительно-монтажных работ	"	3,97	—	2,59	—	1.56	—
ТРУДОЕМКОСТЬ							
Построечные трудовые затраты	чел. дн.	141	3,43	86	4,31	51	4.55
РАСХОДЫ							
Расход строительных материалов							
Цемент	т	4,24	0,103	2,75	0,14	2,14	0,19
Цемент. приведенный к марке М-400	"	4,25	0,103	2,76	0,14	215	0,19
Сталь	"	0,26	0,006	0,16	0.008	0,09	0.008
Сталь, приведенная к классу А-I	"	0,28	0,007	0,18	0,009	0,10	0,009
Бетон и железобетон	м³	12.74	0,31	8,57	0,43	6,94	0,62
в том числе:							
монолитный	"	12.74	0,31	8,57	0.43	6,94	0,62
тяжелый	"	12,74	—	8,57	—	6,94	—
Лесоматериалы	"	18,58	0,45	13,65	0.68	9.53	0,85
Лесоматериалы, приведенные к круглому лесу.	"	41,24	1,00	19,79	0,99	13,77	1,23
Кирпич	тыс шт.	17.80	—	11.9	—	6,3	—

Наименование	Ед. изм	Тип хозпостроек: Тип I всего	Тип I на 1 м² общ.пл	Тип II всего	Тип II на 1 м² общ.пл	Тип III всего	Тип III на 1 м² общ.пл
Масса конструкций и материалов	т	76	1.85	49	2.46	29	2,59
Масса надземной части/	"	69	1.68	45	2,26	26	2,32
ЭКСПЛУАТАЦИОННЫЕ ПОКАЗАТЕЛИ							
Расход							
Воды:							
холодной	л/с	—	—	—	—	—	—
горячей	"	—	—	—	—	—	—
Канализационные стоки	"						
Потребная электрическая мощность	квт	0,2		0,16		0,12	
ТЕХНИЧЕСКИЕ ХАРАКТЕРИСТИКИ							
Объем строительный	м³	151	3.67	83	4,16	45	4.02
Площадь:							
Застройки	м²	75.61	—	50.13	—	28,10	—
Общая	"	41.03	—	19.94	—	11.20	—
Навес для хранения топлива	"	7.52	—	7.52	—	5,81	—

Взам. инв. № | Подпись и дата | Инв. № подл.

Привязан.

Инв. N

Норм. контр.	Клачков	
Гл. инж. пр.	Гущин В.Н.	
Г.А. арх. пр.	Семидушнов	
Рук. маст.	Киричков Д.Ф.	
Гл. констр.	Андреева А.М.	
ГАП	Рабинков Б.Х.	
ГИП	Барштейн Э.М.	
Вед. инж.	Васильева Л.В.	
Техник	Калинина Л.В.	

Т.п. 194-000-184. АС

Хозпостройки для содержания скота и птицы

Стадия	Лист	Листов
Р	4	

Общие данные /продолжение/

Росгипрониисельстрой г. Москва

Копировал: Алферова 18690-01 6 Формат 12г

Указания по привязке

Типовые проекты хозпостроек разработаны с учетом „Рекомендации по проектированию хозяйственных и бытовых помещений в надворных постройках, цокольных и подвальных этажах жилых домов сельских населенных пунктов и поселков городского типа" ЦНИИЭП граждансельстроя.

Нагрузки приняты по СНиП II-6-74.

Вес снегового покрова на 1 м² горизонтальной проекции кровли – 150 кгс/м².

Фундаменты разработаны для сухих непучинистых грунтов R_p = 2.0 кгс/м².

При привязке проекта к местным условиям, фундаменты должны быть переработаны с учетом местных геологических и гидрогеологических условий.

Расчетное сопротивление грунта и глубины заложения – в соответствии с главой СНиП II-15-74 „Основания зданий и сооружений. Нормы проектирования."

Условные обозначения

Маркировка деревянных деталей, примененная в проекте

Обозначение	Сечения мм	Обозначения	Сечения мм
01	50 × 50	11	50 × 200
02	50 × 80	12	25 × 150
03	50 × 100	13	50 × 150
04	50 × 130	14	25 × 180
05	50 × 150	15	100 × 180
06	50 × 180	Н 16	16 × 60
07	100 × 100	17	19 × 100
08	25 × 100	18	25 × 60
09	150 × 150	19	32 × 150
10	19 × 180	20	32 × 100
		21	16 × 100
		22	40 × 100

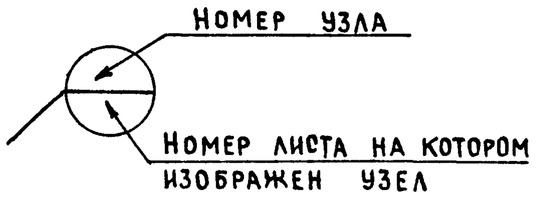

Марка деревянных деталей

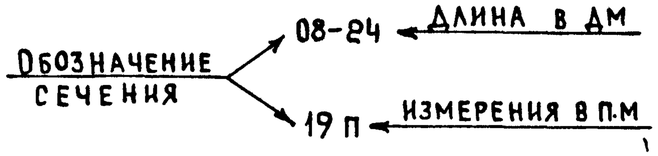

Указания по производству работ в зимнее время

1. Фундаменты разрешается укладывать на замерзшее основание только при непучинистых грунтах. Пучинистые грунты должны быть до начала укладки бетонной смеси отогреты до положительной температуры и защищены от промерзания.

Бутобетонные фундаменты выполняются не ниже марки 50 с химическими добавками / поташ, нитрит натрия, хлористый натрий, хлористый кальций /. Вид добавок, их количество и способы применения принимать в соответствии с СНиП III-17-78. Бутобетонные фундаменты выполнять способом замораживания не допускается.

Кирпичная кладка может быть выполнена:

а). на растворах марки не ниже 50 с добавками поташа и нитрита натрия;

б). способом замораживания, с учетом повышения марки раствора, в зависимости от температуры, при которой производится кладка.

Температура наружного воздуха от –4° до –20°С – раствор М 50
ниже –20°С – раствор М 75

В проемах стен на период оттаивания установить временные стойки.

Деревянные элементы, расположенные ниже уровня чистого пола, а также элементы скрытых конструкций подлежат защите от гниения и возгорания согласно СНиП III-19-76 и СНиП III-20-74.

Противопожарные мероприятия осуществляются в соответствии со СНиП II-33-75. Деревянные элементы крыши покрываются огнезащитными составами СК-Л, ВПД или суперфосфатной обмазкой согласно СНиП III-19-76 и СНиП II-А.-5-70*.

Привязан

Норм контр	Клочков А.П.	
Гл инж ин	Гущин В.Н.	
Гл арх. ин.	Семидушнов Г.Д.	
Рук маст	Киричков Д.Ф.	
Гл констр	Андреева А.М.	
Гл арх пр	Рабинков Б.Х.	
Гл инж. пр	Барштейн Э.М.	
Вед. инж	Васильева Л.В.	
Техник	Калинина Л.В.	

Т.П. 194-000-184 АС

Хозпостройки для содержания скота и птицы

Стадия	Лист	Листов
Р	5	

Общие данные / окончание /

Росгипроннисельстрой г. Москва

Копировал: 18690-01 7 Формат 121

Инв. № подл. | Подпись и дата | Взам. инв. №

Типовой проект 194-000-184 Альбом I

Тип I

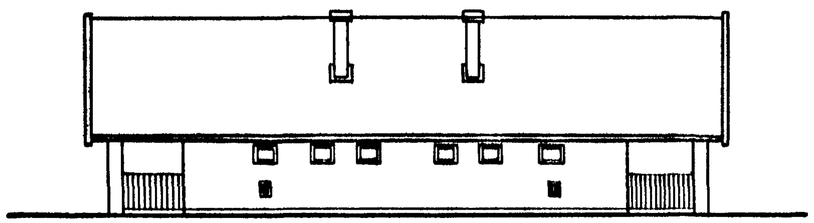

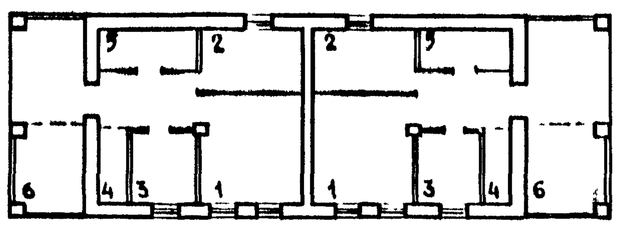

Тип II

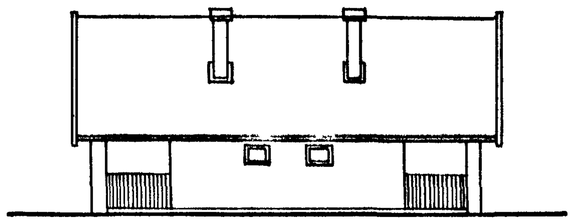

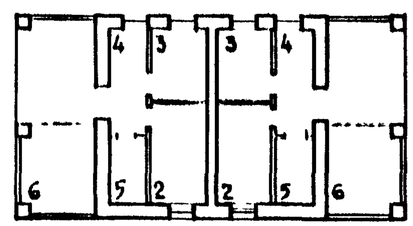

Тип III

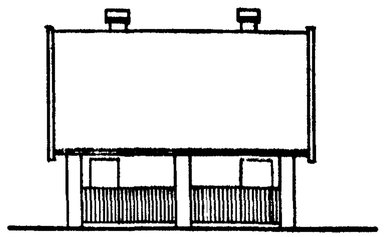

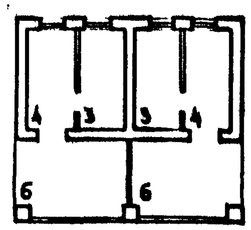

ЭКСПЛИКАЦИЯ

1 ПОМЕЩЕНИЕ ДЛЯ КОРОВЫ И ТЕЛКИ
2 ПОМЕЩЕНИЕ ДЛЯ СВИНЬИ
3 ПОМЕЩЕНИЕ ДЛЯ ПТИЦЫ
4 ПОМЕЩЕНИЕ ДЛЯ ХРАНЕНИЯ ИНВЕНТАРЯ
5 ПОМЕЩЕНИЕ ДЛЯ ХРАНЕНИЯ КОНЦ. КОРМОВ
6 НАВЕС ДЛЯ ТОПЛИВА

Инв. № подл. | Подпись и дата | Взам. инв. №

Привязан

Норм контр	Клочков А.П.		
Гл инж. пр	Гущин В.Н.		
Гл арх пр	Семидушнов Г		
Рук маст	Кириченков Ф		
Гл констр	Андреева Л.Н.		
Гл инж пр	Барштейн И.Г.		
Нач арх	Подшивалов		
Архит.	Рубинштейн Д		

Т.П. 194-000-184 АС

Хозпостройки для содержания скота и птицы

Примеры блокировки хозпостроек

Стадия	Лист	Листов
Р	8	

Росгипронисельстрой г. Москва

Копировал: 18690-01 8 Формат 12 Г

Типовой проект 194-000-184 Альбом I

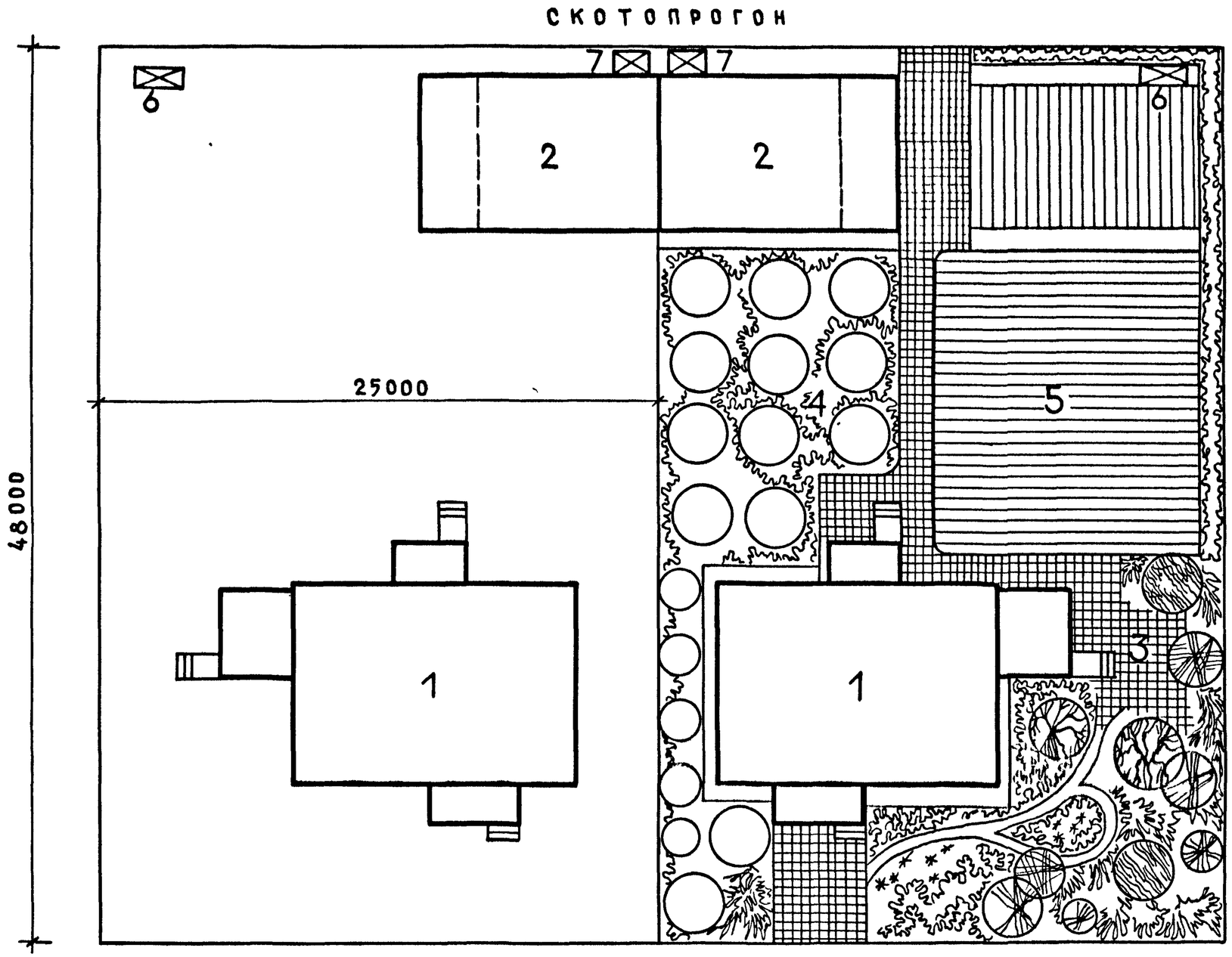

ЭКСПЛИКАЦИЯ

1 ДОМ
2 ХОЗПОСТРОЙКА
3 ЗОНА ОТДЫХА
4 САД
5 ОГОРОД
6 КОМПОСТНАЯ ЯМА
7 ЖИЖЕСБОРНИК

Норм контр	Клочков А.П.		
Гл инж. ин.	Гущин В.Н		
Гл арх ин	Семидушнов		
Рук маст	Киричков Д.Ф.		
Гл констр	Андреева А.М.		
Гл арх пр	Рабиников Б.Х.		
Гл инж. пр	Барштейн Э.М.		
Вед. арх.	Плотник С.М		
Архит	Рубинская И.Д		

Привязан.

Т.П. 194-000-184 АС

Хозпостройки для содержания скота и птицы

Стадия	Лист	Листов
Р	7	

Примерная схема генплана участка

Росгипрониисельстрой г. Москва

Инв. № подл | Подпись и дата | Взам. инв. №

Копировал:

18690-01 9 Формат 12Г

Типовой проект 194-000-184 Альбом I

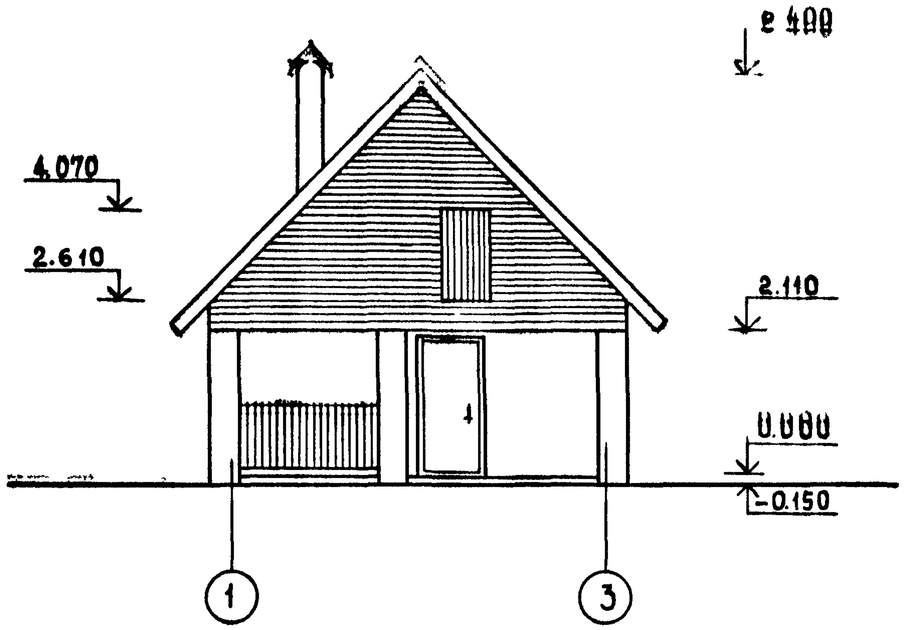

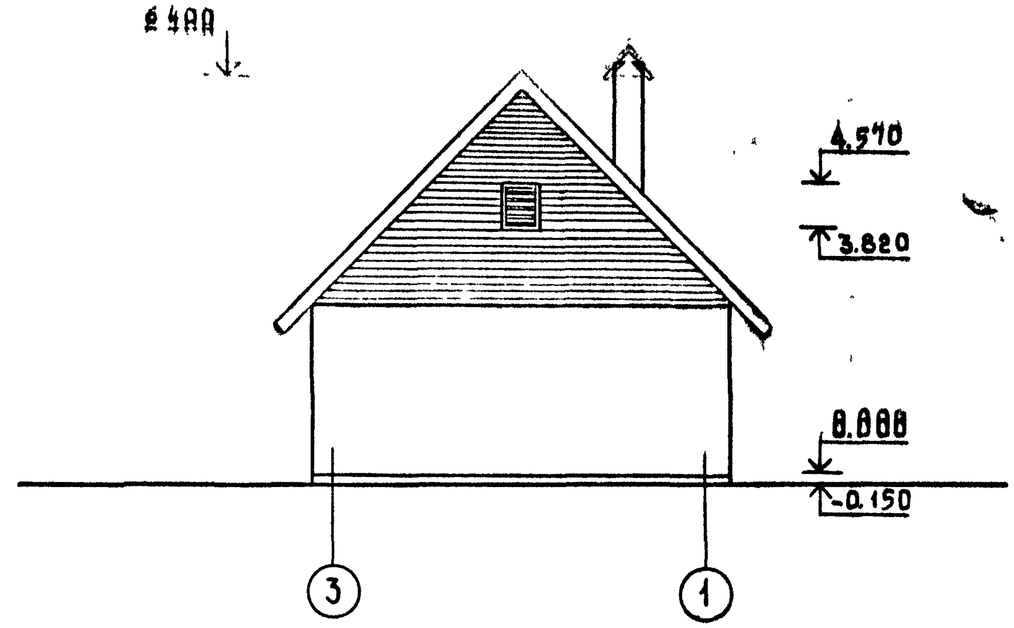

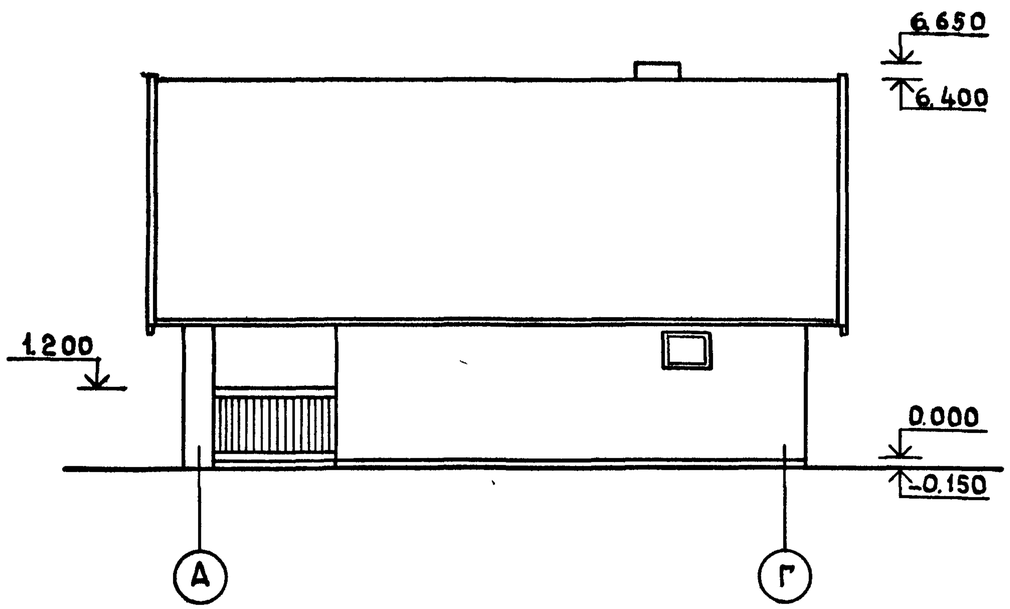

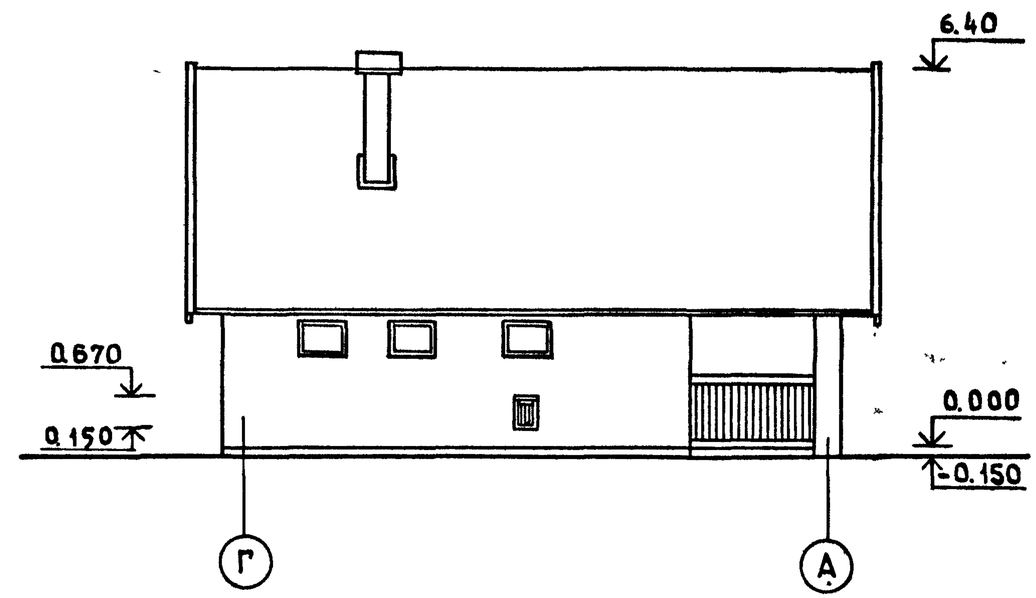

Норм контр	Клочков А П		
Гл.инж ин	Гущин В.Н.		
Гл.арх ин	Семидушнов Г		
Рук.маст	Киричков Д.Ф.		
Гл констр.	Андреева А.М.		
Гл.арх пр	Рабинков Б.Х.		
Гл инж пр	Барштейн Э.М.		
Вед. арх	Плотник С.М		
Архит.	Рувинская И.Д		

Привязан.

Т.П. 194-000-184 АС

Хозпостройки для содержания скота и птицы

Стадия	Лист	Листов
Р	8	

Тип I
Фасады

Росгипрониисельстрой г. Москва

Инв. № подл. | Подпись и дата | Взам. инв №

Копировал: 18690-01 10 Формат 12 Г

Типовой проект 194-000-184 Альбом I

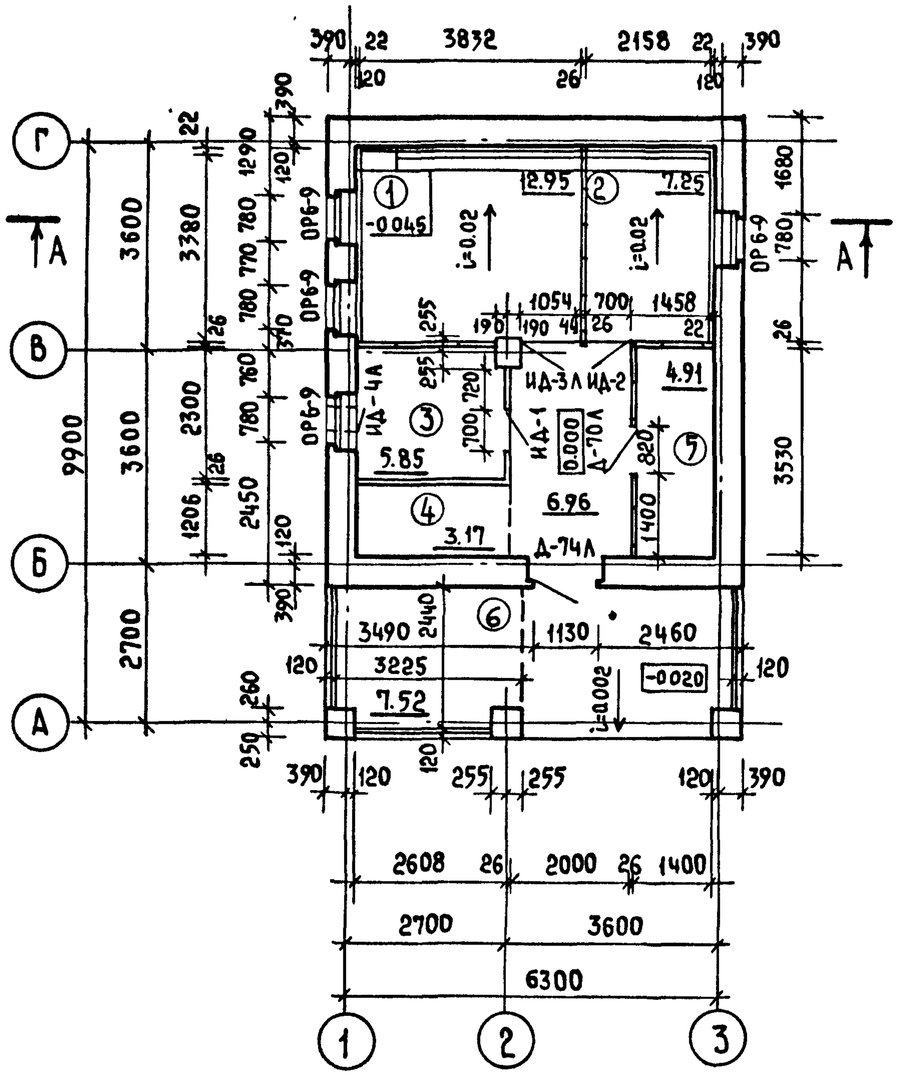

Экспликация помещений

1 - для коровы
2 - для свиньи
3 - для птицы
4 - для инвентаря
5 - для концентрированных кормов
6 - навес для хранения топлива

Марка по проекту	Марка по ГОСТу, серии альбому	Наименование	Размеры мм			К-во	ГОСТ, серия альбом
			толщ	шир	высот	шт	
ОР 6-9	ОР 6-9	Окно	138	870	560	4	ГОСТ 11214-78
ИД-5		Дверь-лаз чердачная	52	800	1500	1	Альбом-I лист 32
Д-74Л	Д-74Л	Дверь глухая утепленная	94	1188	2090	1	ГОСТ 17324-71
Д-70Л	Д-70Л	Дверь глухая	94	788	2090	1	ГОСТ 17324-71
ИД-1		Дверь каркасная сетчатая	44	700	2100	1	Альбом-I лист 32
ИД-2		Дверь дощатая	52	750	1500	1	Альбом-I лист 32
ИД-3Л		Дверь дощатая	52	1000	1500	1	Альбом-I лист 32
ИД-4Л		Дверка-лаз для птиц	82	420	570	1	Альбом-I лист 32
ИД-1		Люк чердачный	140	890	890	1	Альбом-I лист 34
ИОБС-1		Окно слуховое	74	688	688	1	Альбом-I лист 33

1. Перегородки дощатые на высоту 1.5 м; стойки 44×94 с шагом 600 мм; обшивка досками 26×94.
В помещении для птицы - перегородка дощатая от пола до потолка.
2. Полы в помещении для птицы и под навесом - бетонные, в остальных помещениях - деревянные.
3. Ограждение навеса см. на листе 28.
4. Все металлические анкера перед закладкой окрашиваются за 2 раза. Анкера закладывать в процессе кладки.
5. Разрез А-А см. лист 21.
6. Наружные стены и столбы выполняются из глиняного обыкновенного кирпича М-75 ГОСТ 530-80 на растворе М25 под расшивку швов снаружи и под обрез изнутри.

Инв. № подл. | Подпись и дата | Взам. инв. №

Привязан.

Норм контр	Клочков А.П.	
Гл. инж. пр	Гущин В.Н	
Гл. арх. пр	Семидушнов Г.	
Рук. маст	Киричков Д.Ф.	
Гл. констр.	Андреева А.М.	
Гл. арх. пр	Рабинков Б.Х.	
Гл. инж. пр	Барштейн Э.М.	
Вед. арх	Плотник С.М	

Т.П. 194-000-184 АС

Хозпостройки для содержания скота и птицы

Стадия	Лист	Листов
Р	9	

Тип I
План

Росгипрониисельстрой г. Москва

Копировал ... 18840-07 Формат А2

Типовой проект 194-000-184 Альбом I

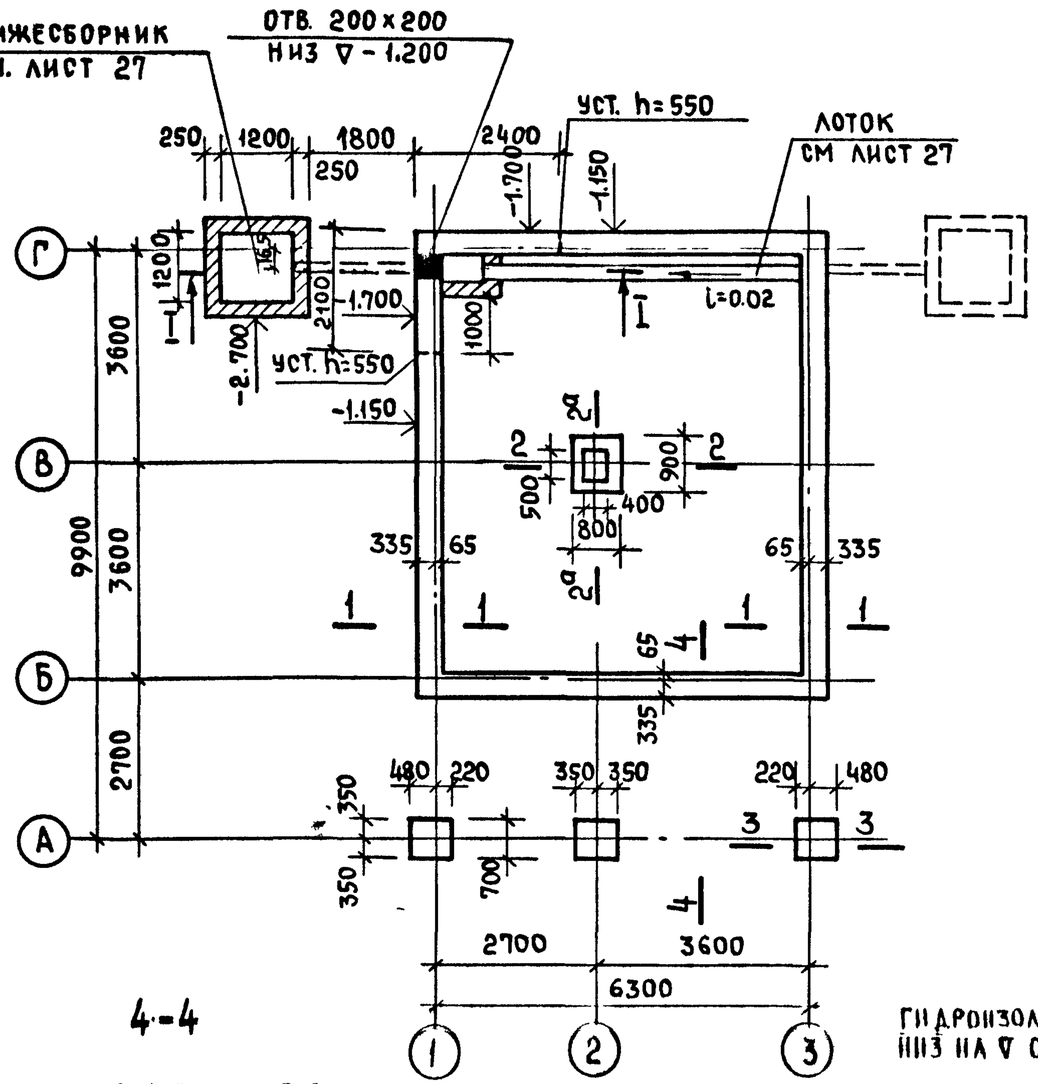

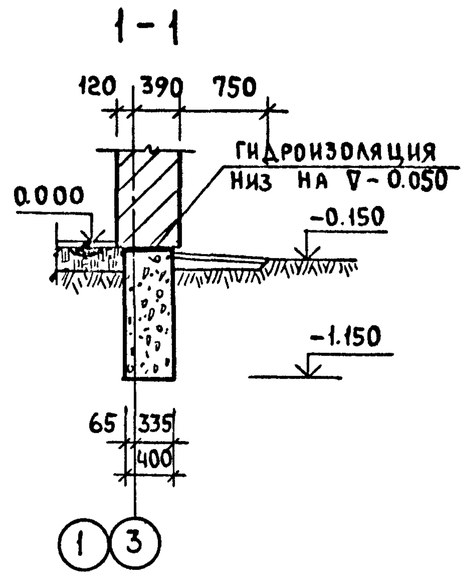

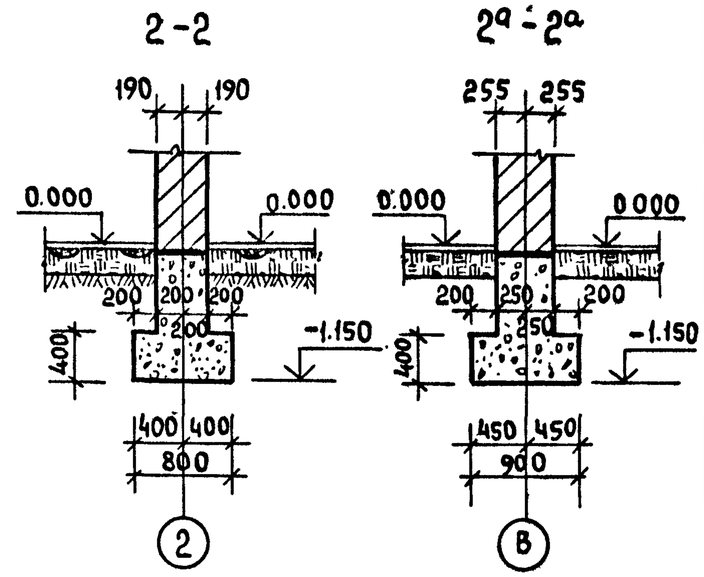

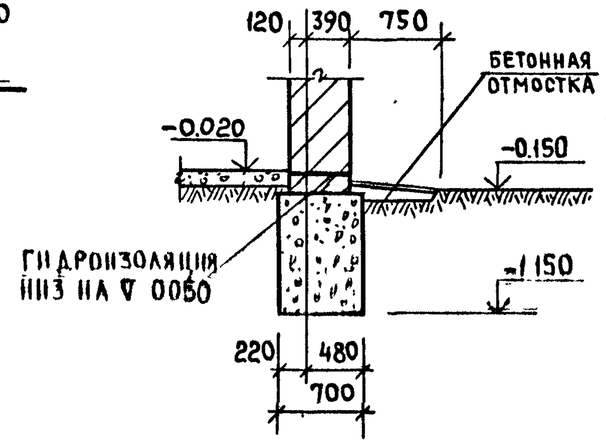

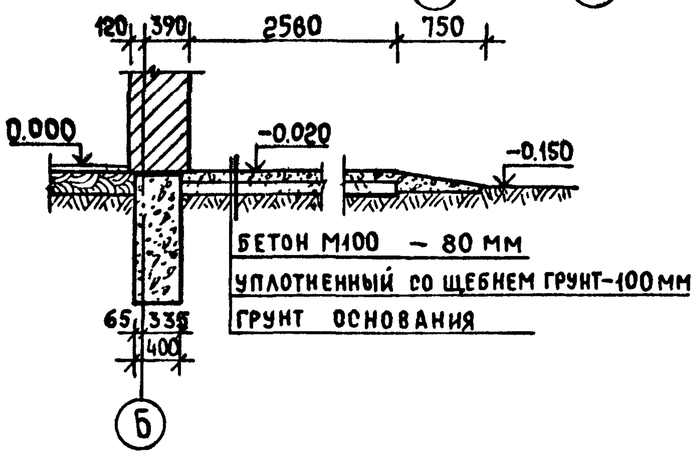

1. Фундаменты рассчитаны из условия расчетного давления на грунт R=1.5 кгс/см² при уровне грунтовых вод ниже подошвы фундамента. При привязке проекта фундаменты должны быть переработаны в соответствии со СНиП II-15-75.
2. Материал фундаментов-бутобетон (бут М150, бетон М-75).
3. Горизонтальная гидроизоляция стен выполняется из цементного раствора состав 1:2, толщ. 20 мм.
4. Разрез I-I см. лист 27.

Инв. № подл. | Подпись и дата | Взам. инв. №

Привязан.

Норм контр	Клочков А.П.	
Рук маст	Киричков	
Гл конст	Андреева	
Гл арх пр	Рабинков	
Гл инж пр	Барштейн	
Вед инж	Васильева	

Т.П. 194-000-184 АС

Хозпостройки для содержания скота и птицы

Стадия	Лист	Листов
Р	10	

Тип I
План фундаментов

Росгипрониисельстрой
г. Москва

Копировал:

18690-01 12

Формат 12Г

Типовой проект 194-000-184 Альбом I

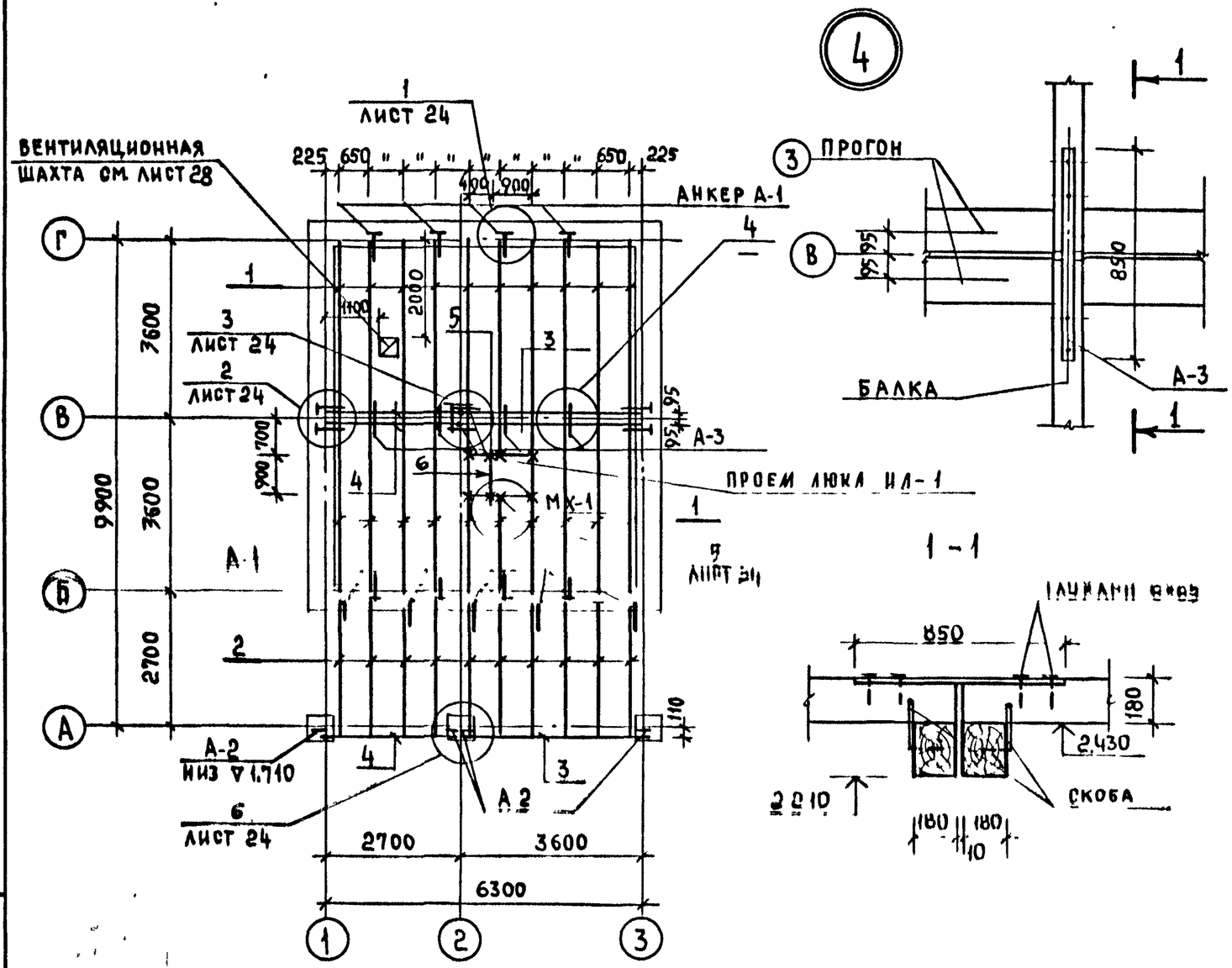

Спецификация деревянных изделий

N поз.	Марка	Наименование	Размеры в мм Т	Ш	Дл.	Ед. изм.	Кол.
1	Б-1	Балка	100	180	3600	шт	20
2	Б-2	"	100	180	2700	"	10
3	П-1	Прогон	180	220	3600	"	3
4	П-2	"	180	220	2700	"	3
5	Б-3	Балка	100	180	1300	"	2
6	Б-4	"	100	180	800	"	1

Спецификация металла

Марка	Эскиз	Ф мм	Длина мм	Кол. шт	Масса общая кг
А 1	40 720	-40х4	1160	11	24.86
А-2	180 90 40 720 140	-40х4	1040	4	5.24
А-3	50 125 250 125 50 40 850 Ф18	-40х4	850	6	6.42
А-4	80 100 800	ф16 АI	900	2	2.84
МХ-1	71 100 180 190 190 71 50 80 105 173 100 173 105 80 816	-50х5	816	8	12.8

1. Часть балок закрепляется в стене анкерами через 1.5-2м по длине стены, концы анкеров заделать в кладке стены.
2. Балка от торца на 750 мм покрывается со всех сторон /и торец/ антисептической пастой, конец балки /на длину 180 мм/, без торца, покрывается смолой или битумом и оклеивается толем в 2 слоя
3. Гнездо по бокам и поверху балки заделать раствором
4. Металлические анкера покрыть антикоррозийным составом.
5. Установка люка на чердак дана на листе 25.

Привязан

Пом. инж. пр.	Ладыгин	
Рук. маст.	Кирпичков	
Гл. констр.	Андреева	
Гл. арх. пр.	Рабинков	
Гл. инж. пр.	Барштейн	
Вед. инж.	Васильева	

Т.П. 194-000-184 АС

Хозпостройки для содержания скота и птицы

Стадия	Лист	Листов
Р	11	

Тип I
План перекрытия

Росгипрониисельстрой г. Москва

Копировал: Сл

18690-01 13 Формат 12 Г

Инв. № подл. | Подпись и дата | Взам. инв. №

Типовой проект 194-000-184 Альбом I

План стропил

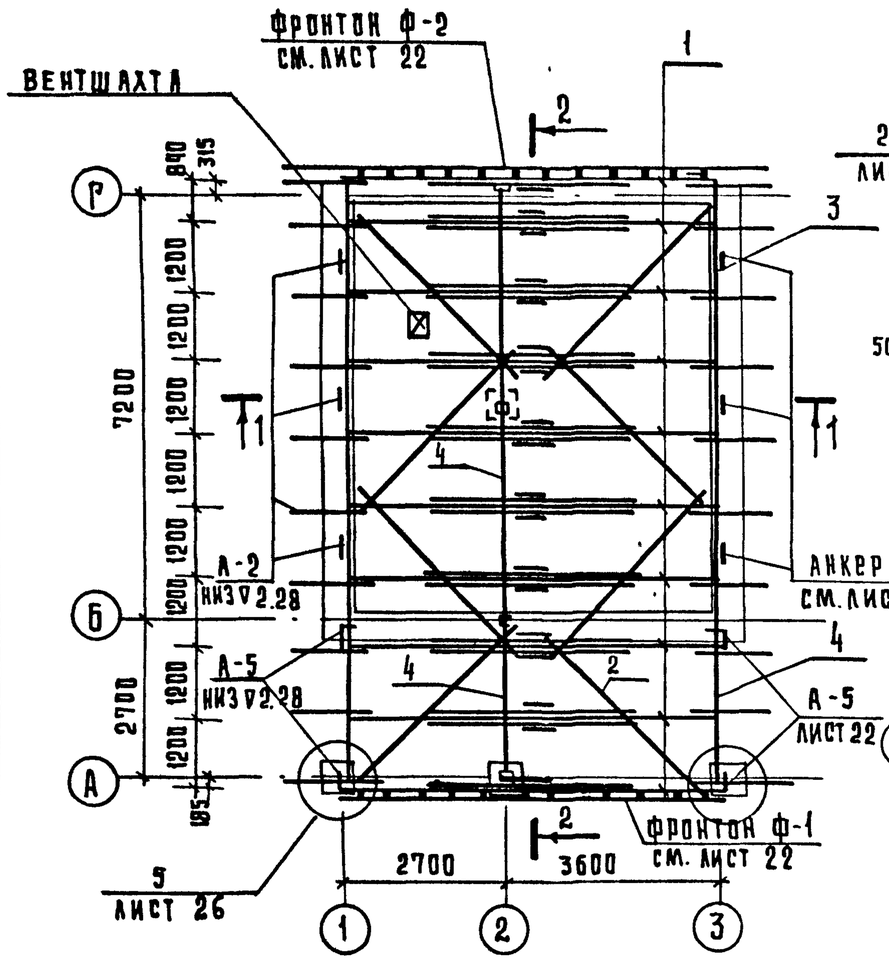

Разрез 1-1

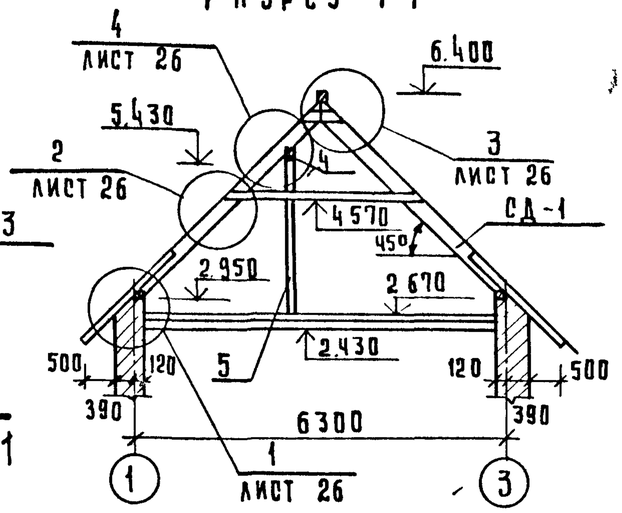

План крыши

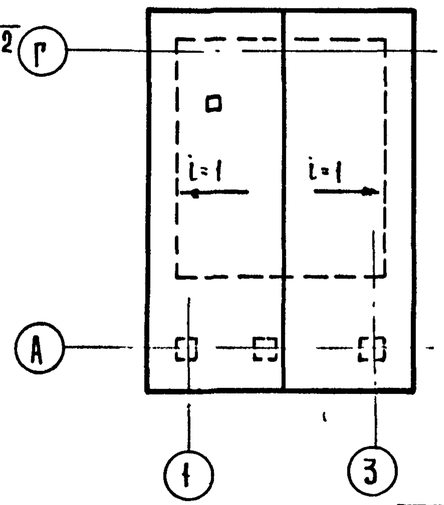

Разрез 2-2

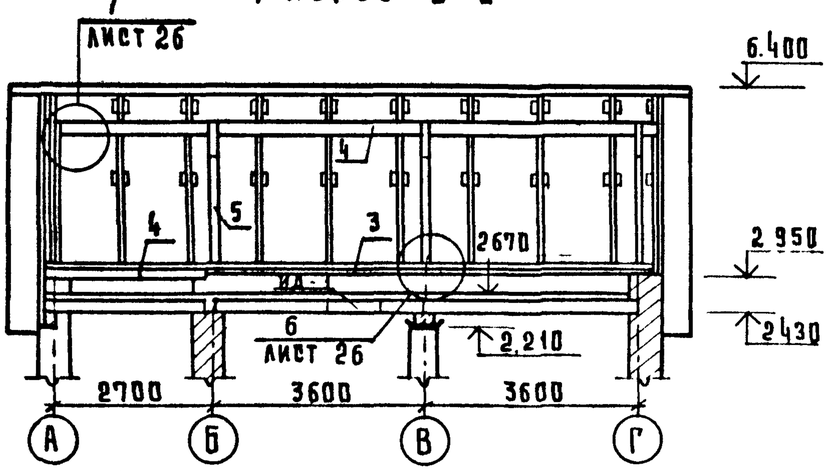

№ поз	Марка	Наименование	Размеры в мм Т	Ш	Д.Л.	Ед. изм.	Кол.
1	СД-1	Стропила	—	—	—	комп.	10
2	03 П	Ветровые связи	50	100	—	п.м	36.0
3	03 П	Мауэрлат	50	100	—	п.м.	14.5
4	15 П	Прогон	100	180	—	"	15.6
5	07-30	Стойка	100	100	2900	шт	4
6	05 П	Коньковый брус	50	150	—	п.м	11.7
7	07-05	Лежень	100	100	500	шт.	4
8	08-05	Накладка	25	100	500	"	8
9	01 П	Обрешетка	50	50	—	п.м	93.6
10	03 П	"	50	100	—	"	374.4

1 Стропила запроектированы из пиленого лесоматериала хвойных пород. Влажность древесины не более 25%.
2 Каждую стропильную ногу крепить скобой к верхнему прогону.
3 Анкера А-2 для крепления мауэрлата и анкера А-5 для крепления прогонов заложить с ▽2.28. Анкера учтены в сводной спецификации.
4 Элементы стропил, соприкасающиеся с кирпичной кладкой, изолировать двумя слоями толя.
5 Деревянные элементы стропил антисептируются в соответствии с ГОСТ 11047-72, 10803-69 и обмазываются огнезащитными составами.

Инв. № подл. | Подпись и дата | Взам. инв. №

Привязан

Норм контр	Клочков	
Рук маст	Кириченков	
Гл констр	Андреева	
Гл арх пр	Рабинков	
Гл инж пр	Барштейн	
Вед инж.	Васильева	

Т.П. 194-000-184 АС

Хозпостройки для содержания скота и птицы

Стадия	Лист	Листов
Р	12	

Тип I
План стропил. План крыши. Разрезы 1-1; 2-2

Росгипрониисельстрой г. Москва

18690-01 14

Пров. Осетрина 06.08.85г. Коп. Гавры

Типовой проект 194-000-184 Альбом I

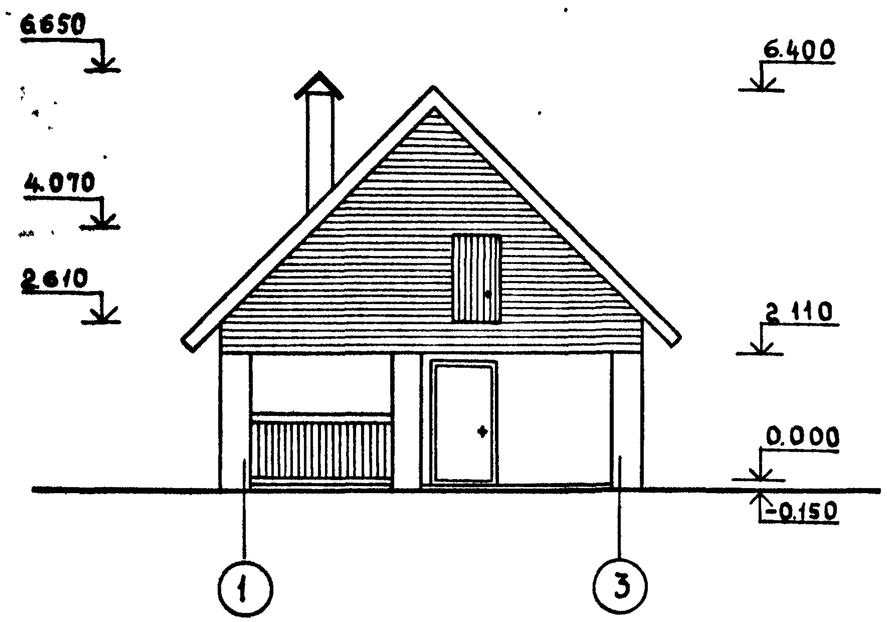

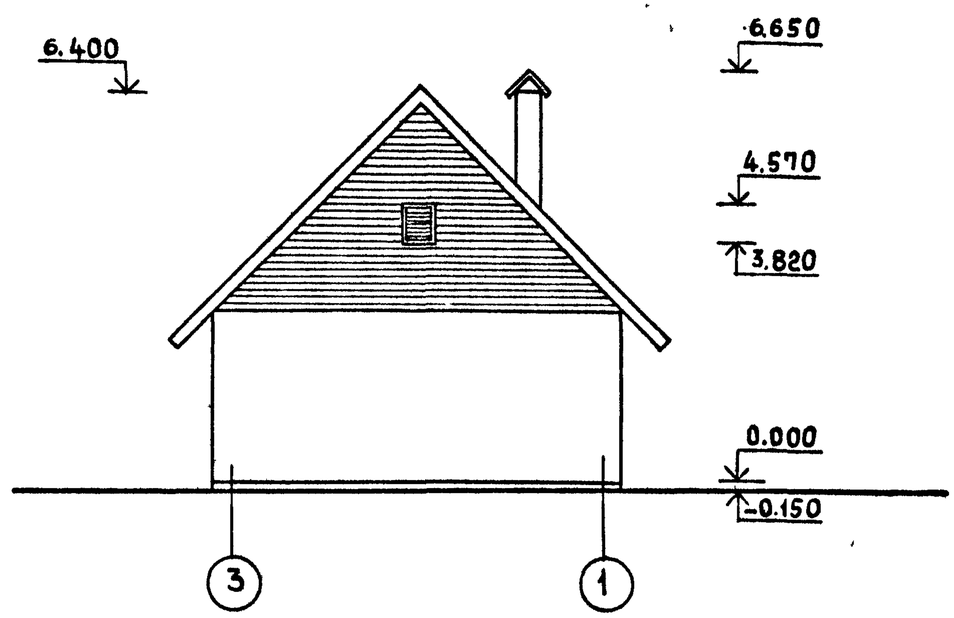

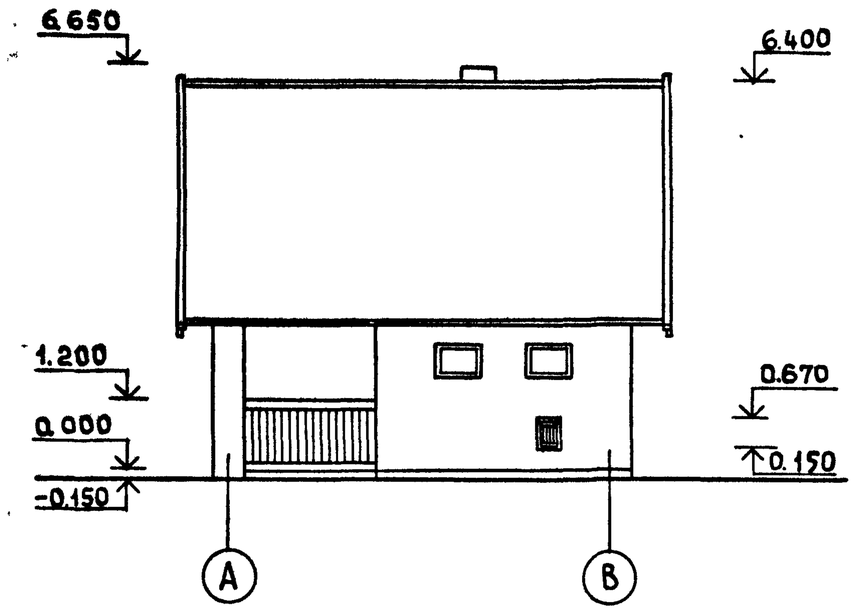

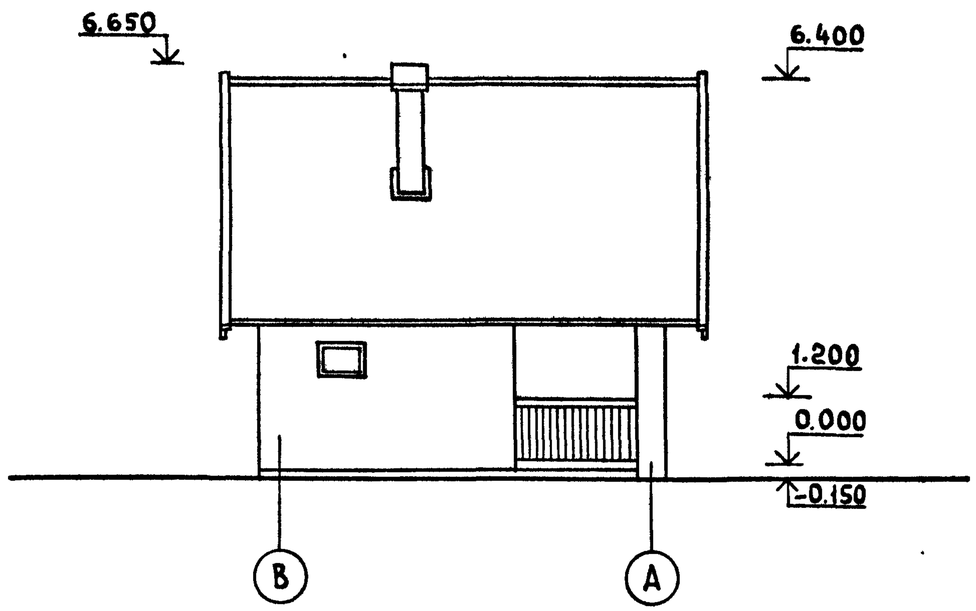

Норм контр	Клочков А П	
Гл.инж.ин	Гущин В.Н.	
Гл.арх.ин	Семидушнов	
Рук.маст	Киричков Д.Ф.	
Гл.констр.	Андреева А.М.	
Гл.арх пр	Рабинков Б.Х.	
Гл.инж пр	Барштейн Э.М.	
Вед. арх	Плотник С.М.	
Архит.	Рувинская И.Д.	

Привязан

Т.П. 194-000-184 АС

Хозпостройки для содержания скота и птицы

Стадия	Лист	Листов
Р	13	

Тип II
Фасады

Росгипрониисельстрой г. Москва

Копировал: 18690-01 15 Формат 12Г

Инв.№ подл. | Подпись и дата | Взам.инв.№

Типовой проект 194-000-184 Альбом I

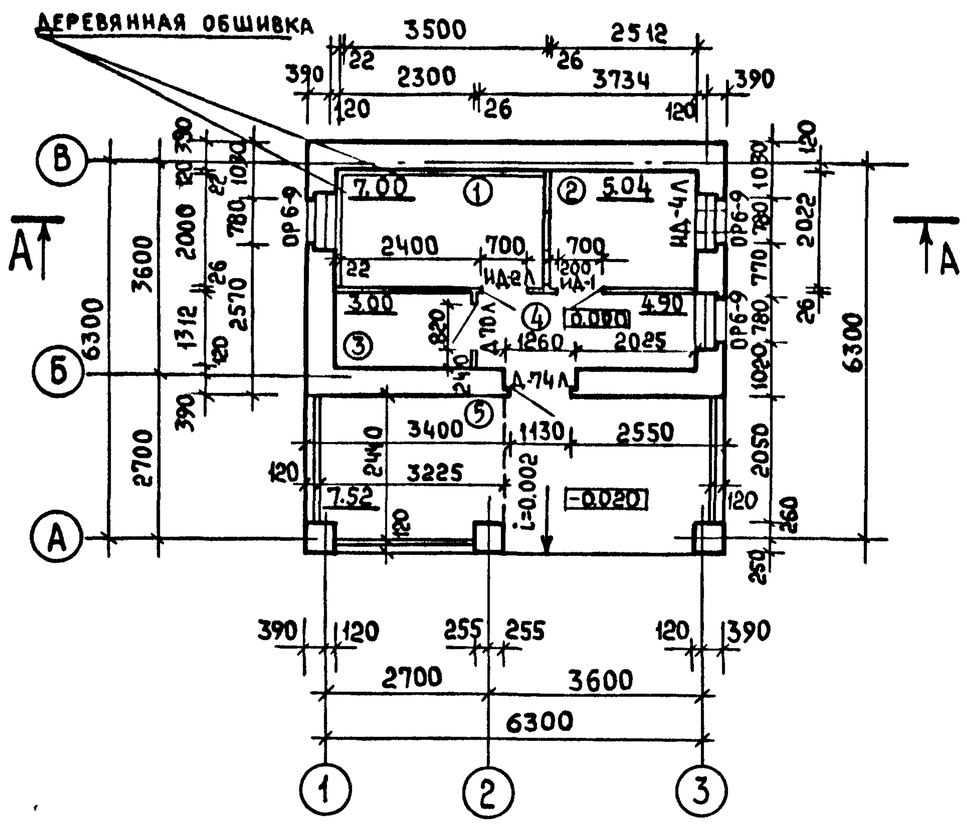

Экспликация помещений

1 для свиньи
2 для птицы
3 для концентрированных кормов
4 для инвентаря
5 навес для хранения топлива

Марки по проекту	Марки по ГОСТу, серии, альбому	Наименование элементов	Размеры в мм			Количество шт	ГОСТ, серия, альбом
			толщ.	ширин.	высот.		
ОР 6-9	ОР6-9	Окно	138	870	860	3	ГОСТ 11214-78
Д-74Л	Д-74Л	Дверь глухая утепленная	94	1188	2090	1	ГОСТ 17324-71
Д-70Л	Д-70Л	Дверь глухая	94	788	2090	1	ГОСТ 17324-71
ИД-1	—	Дверь каркасная сетчатая	44	700	2100	1	Альбом лист 32
ИД-2Л	—	Дверь дощатая	52	750	1500	1	Альбом лист 32
ИД-4Л	—	Дверка-лаз для птиц	82	420	570	1	Альбом лист 32
ИД-5	—	Дверь-лаз чердачная	52	800	1500	1	Альбом лист 32
ИД-1	—	Люк чердачный	140	890	890	1	Альбом лист 34
ИОБС-1	—	Окно слуховое	74	688	688	1	Альбом лист 33

1. Перегородки дощатые на высоту 1.5 м – стойки 44×94 с шагом 600 мм, обшивка досками δ=26 мм, в помещении для птицы – перегородки дощатые от пола до потолка.
2. Полы – деревянные, в помещении для птицы и под навесом – бетонные.
3. Ограждение навеса разработано на листе 28.
4. Все металлические анкера перед закладкой окрашиваются за 2 раза. Анкера заложить в процессе кладки.
5. Наружные стены и столбы выполняются из глиняного обыкновенного кирпича М75 на растворе М25 под расшивку швов.
6. Разрез А-А см. лист 21.

Привязан

Норм контр	Клочков А.П.		
Гл инж ин	Гущин В.Н.		
Гл арх ин	Семидушнов		
Рук маст	Киричков Ю.Р.		
Гл констр	Андреева А.М.		
Гл арх пр	Равинков Б.Х.		
Гл инж пр	Барштейн Э.М.		
Вед арх	Плотник С.М.		
Архит.	Рувинская И.Д.		

Т.П. 194-000-184 АС

Хозпостройки для содержания скота и птицы

Стадия	Лист	Листов
Р	14	

Тип II
План

Росгипрониисельстрой г. Москва

Копировал: 18690-01/16 Формат 12Г

Инв. № подл. | Подпись и дата | Взам. инв. №

Типовой проект 194-000-184 Альбом I

План фундаментов

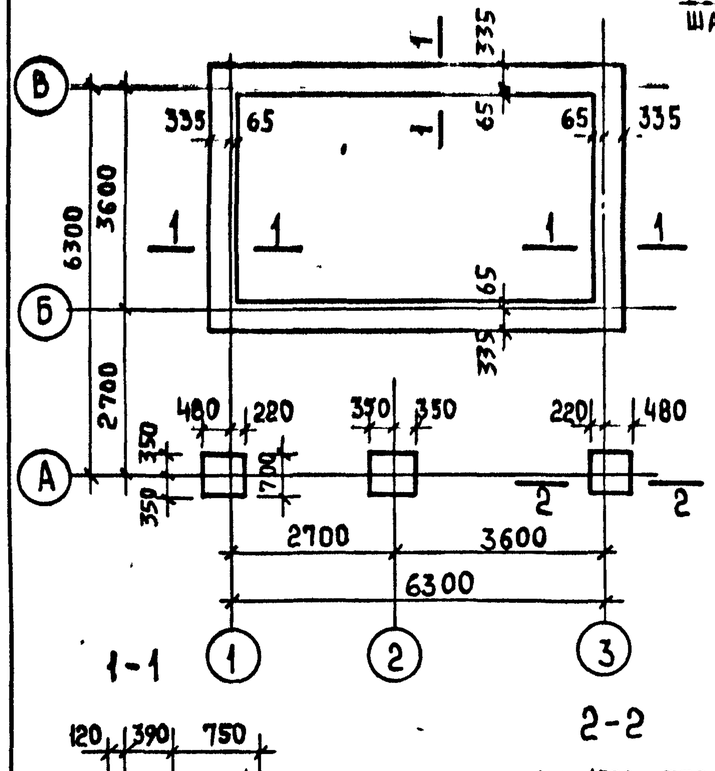

План перекрытия

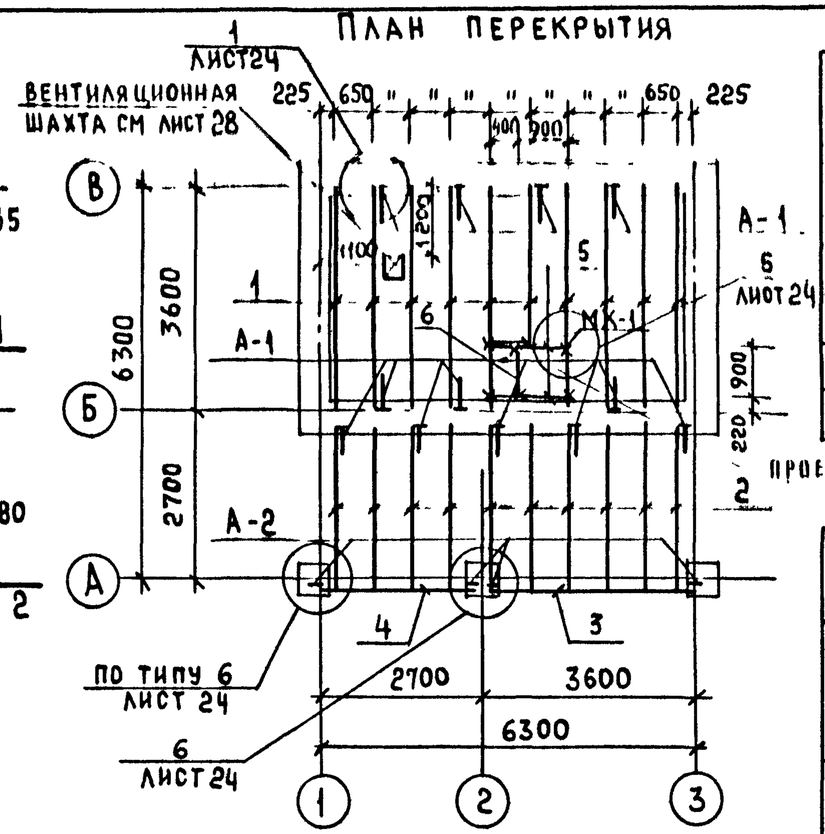

Спецификация деревянных изделий

N поз.	Марка	Наименование	Размеры мм Т	Ш	Дл.	Ед изм	Кол
1	Б-1	Балка	100	180	3600	шт	10
2	Б-2	"	100	180	2700	"	10
3	П-1	Прогон	180	220	3600	"	1
4	П-2	"	180	220	2700	"	1
5	Б-3	Балка	100	180	1300	"	2
6	Б-4	"	100	180	800	"	1

Ведомость металла

Марка	Эскиз	ф мм	Длина мм	Кол. шт	Масса общая кг
А-1	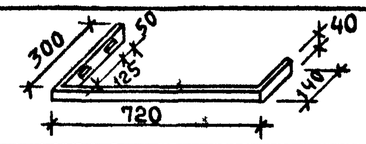	-40х4	1160	12	17.54
А-2	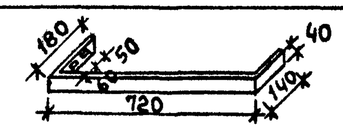	-40х4	1040	4	5.24
МХ-1	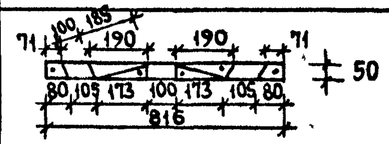	-50х5	816	7	11.16

1-1

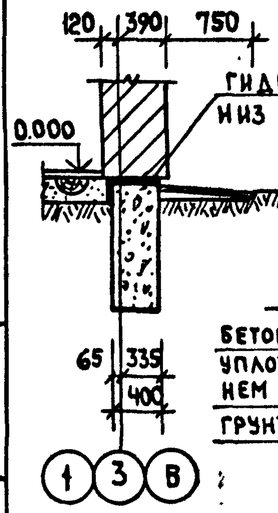

2-2

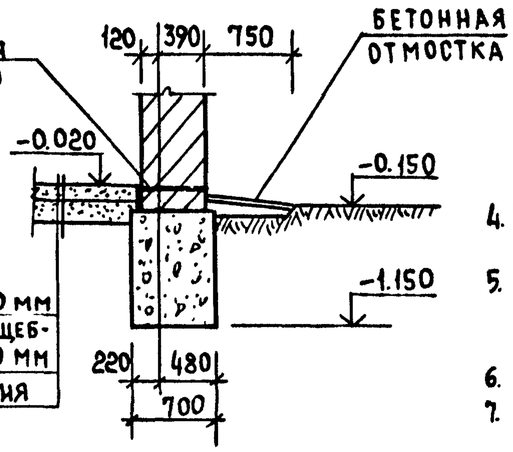

1. Фундаменты рассчитаны из условия расчетного давления грунта Q=1.5 кгс/см² при уровне грунтовых вод ниже подошвы фундаментов. При привязке проекта фундаменты должны быть переработаны в соответствии со СНиП II-15-75.
2. Материал фундаментов-бутобетон /бетон М-75, бут М150/
3. Горизонтальная гидроизоляция стен выполняется из цементного раствора состав 1:2 толщ. 20 мм.
4. Часть балок закрепляется в стене анкерами через 1.5-2 м по длине стены, концы анкеров заделать в кладке стены.
5. Балка от торца на 750 мм покрывается со всех сторон /и торец/ антисептической пастой, конец балки /на длину 180 мм/, без торца, покрывается смолой или битумом и оклеивается толем в 2 слоя.
6. Гнездо по бокам и по верху балки заделать раствором.
7. Металлические анкеры покрыть антикоррозийным составом.

Привязан.

Норм контр	Клочков	
Рук маст	Киричков	
Гл констр	Андреева	
Гл арх пр	Рабинков	
Гл инж пр	Барштейн	
Вед инж	Васильева	
Техник	Калинина	

Т.П. 194-000-184 АС

Хозпостройки для содержания скота и птицы

Стадия	Лист	Листов
Р	15	

Тип II. План фундаментов. Сечения. План перекрытия

Росгипрониисельстрой г. Москва

Взам инв.№ | Подпись и дата | Инв.№ подл

Копировал:

18690-01 17 Формат 12Г

Типовой проект 194-000-184 Альбом I

План стропил

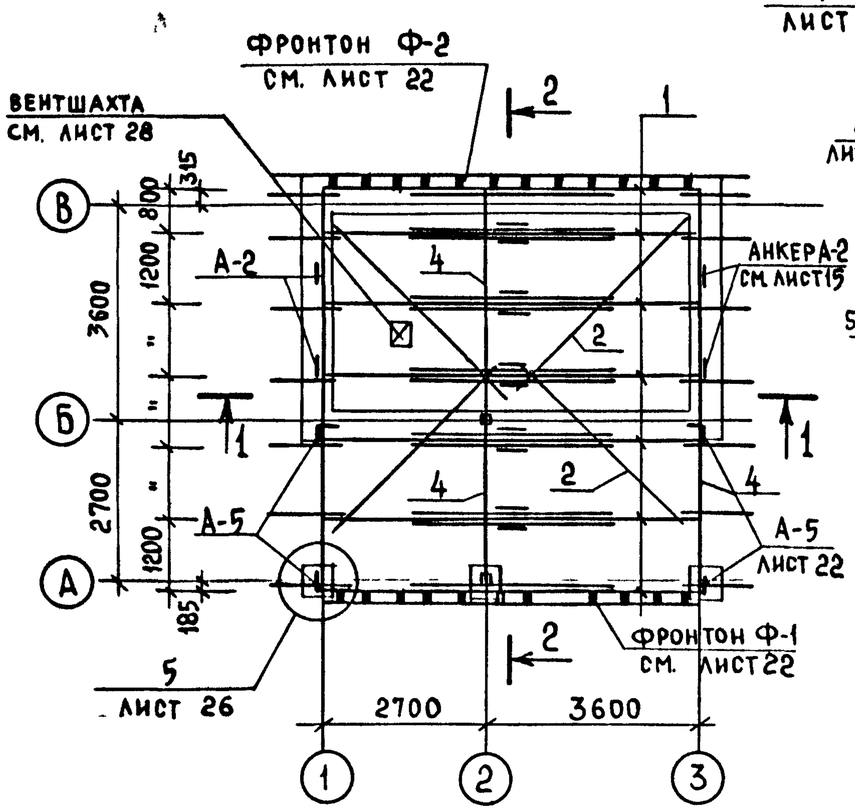

Разрез 1-1

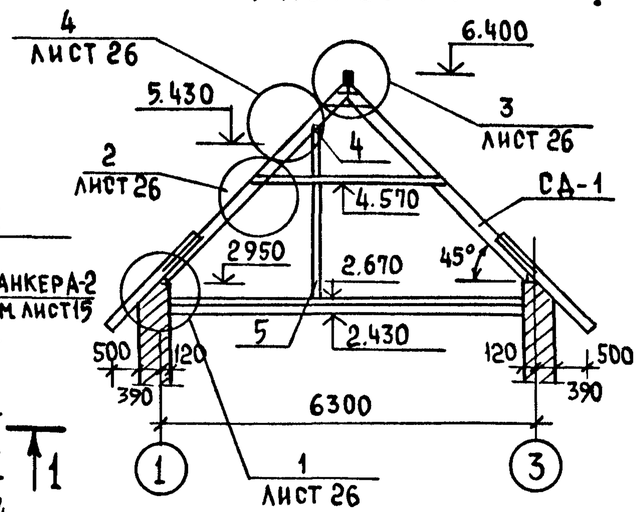

N поз.	Марка	Наименование	Размеры в мм			Ед. изм.	Кол.
			Т	Ш	Дл.		
1	СД-1	Стропильная нога	—	—	—	комп	7
2	03 п	Ветровые связи	50	100	—	п.м	18.0
3	03 п	Мауэрлат	50	100	—	п.м	7.4
4	15 п	Прогон	100	180	—	"	12.0
5	07-30	Стойка	100	100	2900	шт	3
6	05 п	Коньковый брус	50	150	—	п.м	9.0
7	07-05	Лежень	100	100	500	шт	3
8	08-05	Накладка	25	100	500	"	6
9	01 п	Обрешетка	50	50	—	п.м	65.6
10	03 п	"	50	100	—	"	262.4

План крыши

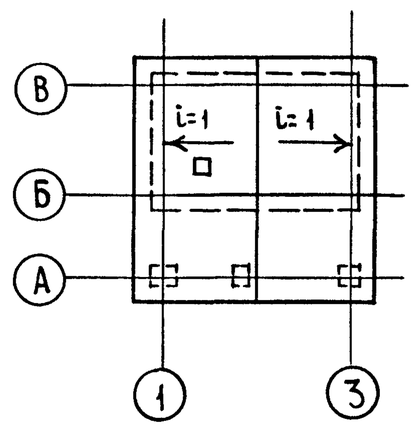

1. Стропила запроектированы из пиленого лесоматериала хвойных пород. Влажность древесины не более 25%.
2. Каждую стропильную ногу крепить скобой к верхнему прогону.
3. Анкера А-2 – для крепления мауэрлата и А-5 – для крепления прогонов заложить с ▽ 2.28. Анкера учтены в сводной спецификации.
4. Элементы стропил, соприкасающиеся с кирпичной кладкой, изолировать двумя слоями толя.
5. Деревянные элементы стропил антисептируются в соответствии с требованиями ГОСТ 11047-72, 10803-69. и обмазываются огнезащитными составами.

Разрез 2-2

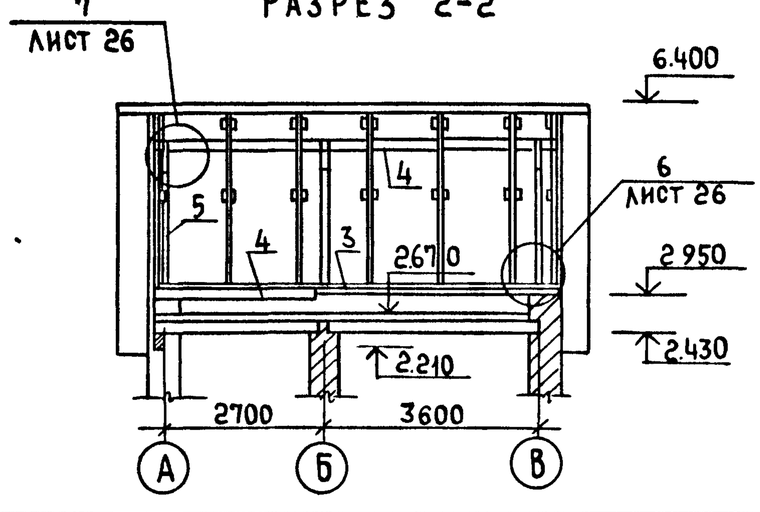

Привязан

Норм контр	Клочков	
Рук маст	Киричков	
Гл конст	Андреева	
Гл арх пр	Рабинков	
Гл инж пр	Барштейн	
Вед инж	Васильева	
Техник	Калинина	

Т.П. 194-000-184 АС

Хозпостройки для содержания скота и птицы

Стадия	Лист	Листов
Р	16	

Тип II
План стропил. План крыши

Росгипрониисельстрой г. Москва

Копировал:

18690-01 18 Формат 12 Г

Взам. инв. № | Подпись и дата | Инв. № подл.

Типовой проект 194-000-184 Альбом I

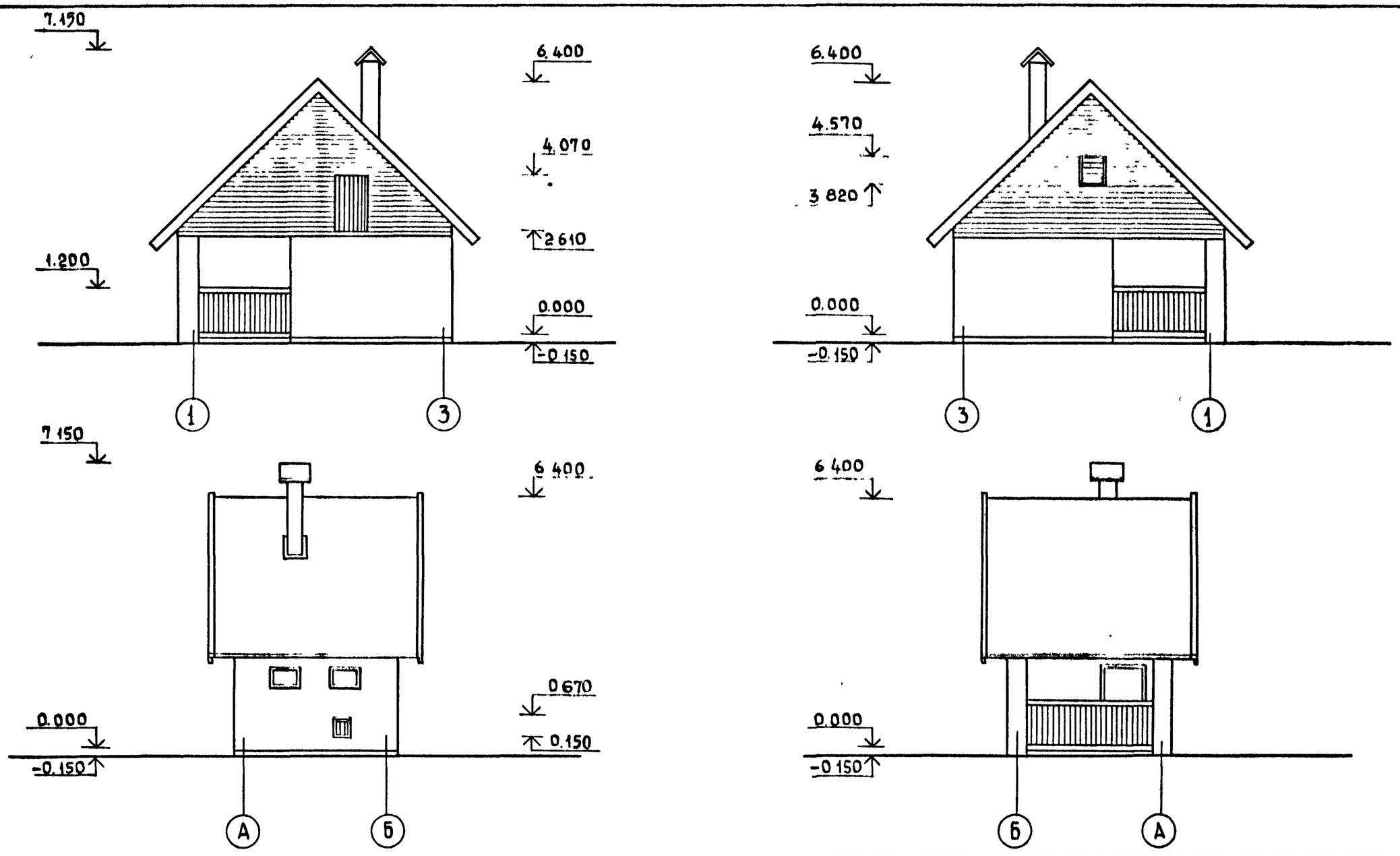

Норм контр	Клочков А П		
Гл.инж ин	Гущин В Н		
Гл. арх.ин	Семидушнов Г		
Рук.маст.	Киричков Д Ф		
Гл.констр	Андреева А М		
Гл.арх.пр.	Рабинков Б Х		
Гл.инж.пр	Барштейн Э.М		
Вед. арх	Плотник С.М.		
Архит.	Рувинская И.Д		

Привязан.

Копировал.

Т.П. 194-000-184 АС

Хозпостройки для содержания скота и птицы

Стадия	Лист	Листов
Р	17	

Тип III
Фасады

Росгипрониисельстрой
г. Москва

18690-01 19 Формат 12Г

Инв. № подл. | Подпись и дата | Взам. инв. №

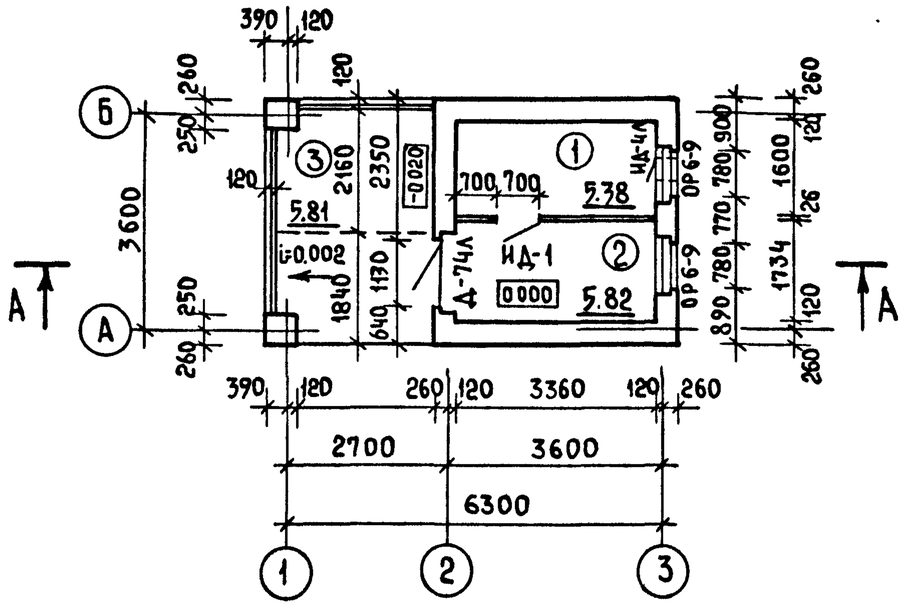

Экспликация помещений

1- для птиц
2- для инвентаря
3- навес для хранения топлива

Марка по проекту	Марка по ГОСТу, серии альбому	Наименование	Размеры мм			К-во шт	ГОСТ серия альбом
			толщ	шир.	выс.		
ОР6-9	ОР6-9	Окно	138	870	560	2	ГОСТ 11214-78
Д-74Л	Д-74Л	Дверь глухая утеплен.	94	1188	2090	1	ГОСТ 17324-71
ИД-1		Дверь каркасная сетчатая	74	700	2100	1	Альбом I лист 32
ИД-4Л		Дверка-лаз для птиц	82	420	570	1	— " — лист 32
ИД-5		Дверь-лаз чердачн.	52	800	1500	1	— " — лист 32
ИОБС-1		Окно слуховое	74	688	688	1	— " — лист 33

1. Перегородка - сетчатая от пола до потолка по деревянным стойкам 44×94 с шагом 600 мм.
2. Ограждение навеса см. лист 28.
3. Полы - бетонные.
4. Все металлические анкера окрашиваются за 2 раза. Анкера заложить в процессе кладки.
5. Наружные стены и столбы выполняются из глиняного обыкновенного кирпича М-100 на растворе М25.
6. Разрез А-А см. лист 21.

Привязан

Норм контр	Клочков А.П.		
Гл инж ин	Гущин В.Н.		
Гл арх ин	Семидушнов Г		
Рук маст	Киричков Л.Ф.		
Гл конотр	Андреева А.М.		
Гл арх пр	Рабинков Б.Х.		
Гл инж пр	Барштейн Э.М.		
Вед арх	Плотник С.М.		

Т.П. 194-000-184 АС

Хозпостройки для содержания скота и птицы

Стадия	Лист	Листов
Р	18	

Тип III
План

Росгипрониисельстрой г. Москва

Инв. № подл. | Подпись и дата | Взам. инв. №

Копировал: 18690-01 20 Формат 12 Г

Типовой проект 194-000-184 Альбом III

План фундаментов

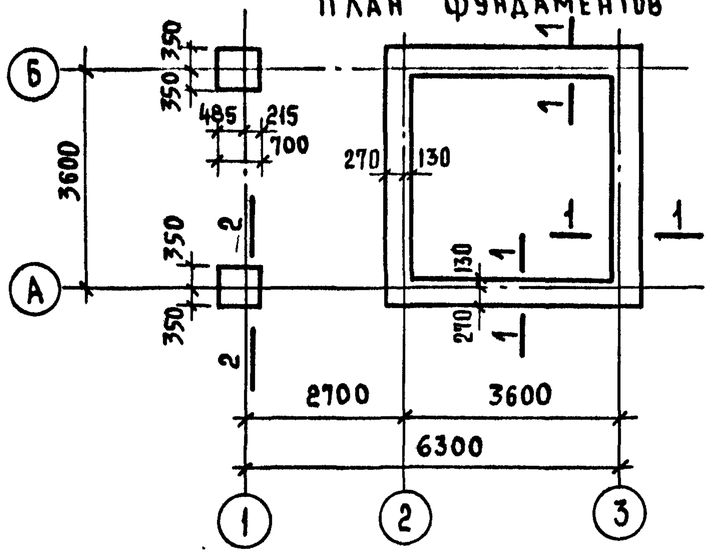

1-1

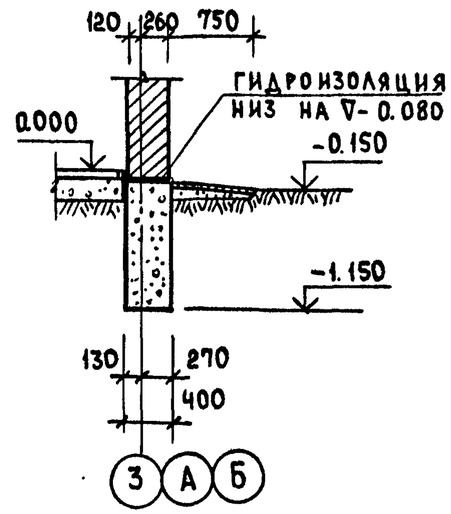

План перекрытия

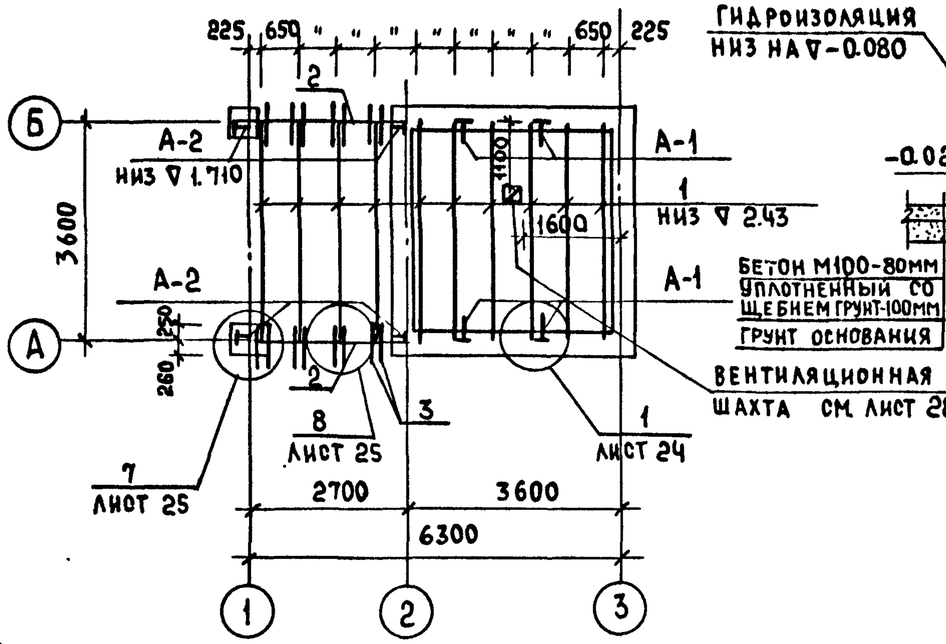

2-2

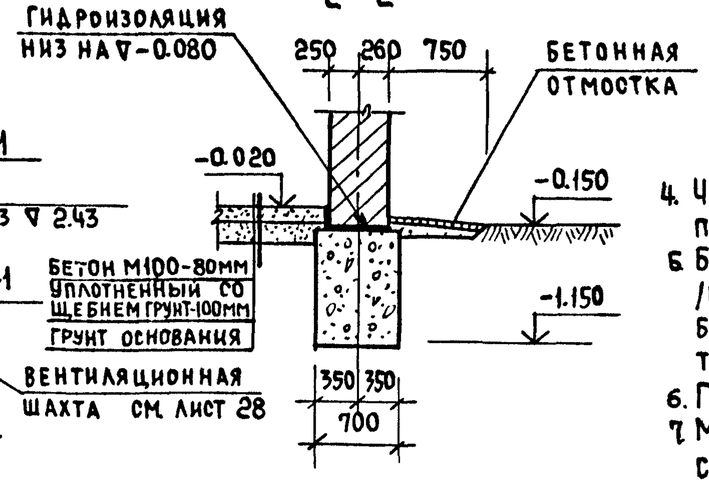

Спецификация деревянных изделий

N поз.	Марка	Наименование	Размеры в мм			Ед. изм.	Кол.
			Т	Ш	Дл.		
1	Б-1	Балка	100	180	3600	шт	10
2	П-3	Прогон	100	220	2700	"	2
3	0.6-08	Доска	44	174	800	"	14

Ведомость металла

Марка	Эскиз	ф мм	Длина мм	Кол. шт	Масса общая кг
А-1	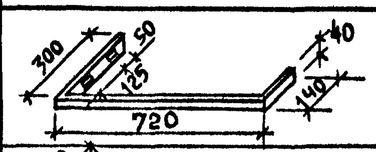	-40х4	1160	4	5.85
А-2	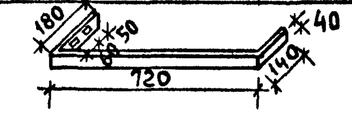	-40х4	1040	4	5.24

4. Часть балок закрепляется в стене анкерами через 1.5-2 м по длине стены, концы анкеров заделать в кладке стены.
5. Балка от торца на 750 мм покрывается со всех сторон /и торец/ антисептической пастой, конец балки /на длину 180 мм/ без торца, покрывается смолой или битумом и оклеивается толем в 2 слоя.
6. Гнездо по бокам балки заделать наглухо раствором.
7. Металлические анкера покрыть антикоррозийным составом.

1. Фундаменты рассчитаны из условия расчетного давления грунта Q=1.5 кгс/см² при уровне грунтовых вод ниже подошвы фундаментов. При привязке проекта фундаменты должны быть переработаны в соответствии со СНиП-15-75
2. Материал фундаментов - бутобетон (бетон М75, бут М150)
3. Горизонтальная гидроизоляция стен выполняется из цементного раствора. Состав 1:2, толщина 20 мм.

Привязан.

Норм контр	Клочков	
Рук. маст	Киричков	
Гл. констр	Андреева	
Гл. арх пр.	Рабинков	
Гл. инж пр.	Барштейн	
Вед. инж	Васильева	
Техник	Калинина	

Т.П. 194-000-184 АС

Хозпостройки для содержания скота и птицы

Стадия	Лист	Листов
Р	19	

Тип III. План фундаментов. Сечение. План перекрытия

Росгипрониисельстрой г. Москва

Инв. № подл. | Подпись и дата | Взам. инв. №

Копировал: 18690-01 21 Формат 12Г

Типовой проект 194-000-184 Альбом I

План стропил

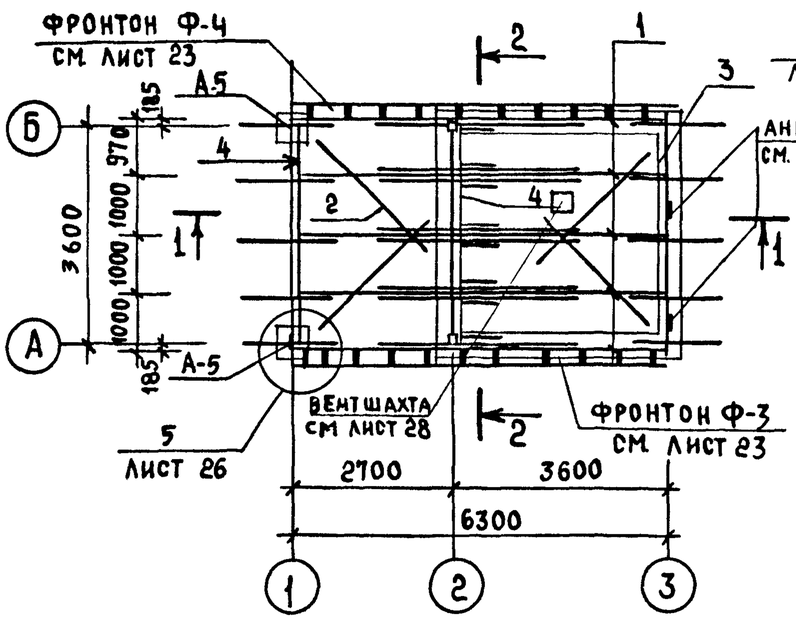

Разрез 1-1

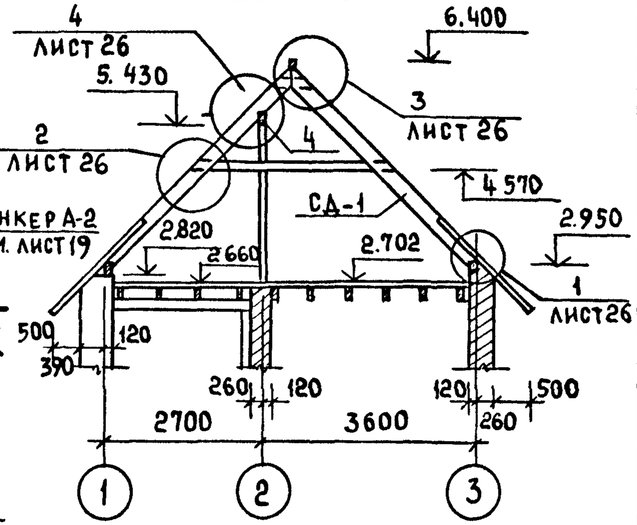

N изм	Марка	Наименование	Размеры в мм			Ед. изм.	Кол.
			Т	Ш	Д.Л.		
1	СД-1	Стропильная нога	—	—	—	комп	5
2	03 п	Ветровые связи	50	100	—	п.м	18.0
3	03 п	Мауэрлат	50	100	—	п.м	3.6
4	15 п	Прогон	100	180	—	"	7.4
5	07-30	Стойка	100	100	2900	шт	2
6	05 п	Коньковый брус	50	150	—	п.м	5.4
7	07-05	Лежень	100	100	500	шт	2
8	08-05	Накладка	25	100	500	"	4
9	01 п	Обрешетка	50	50	—	"	41.6
10	03 п	—— " ——	50	100	—	"	166.4

План крыши

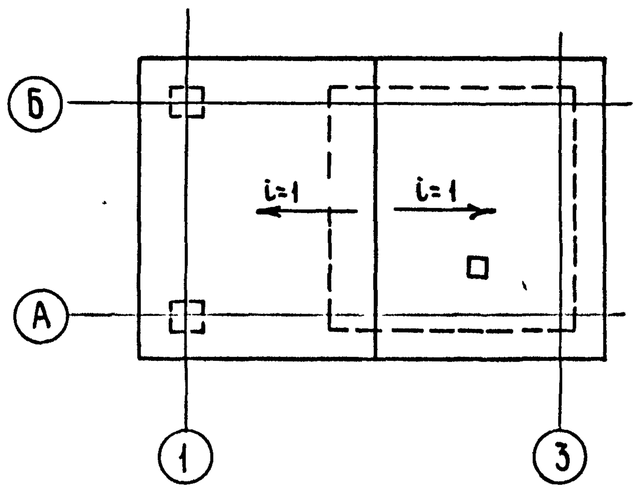

Разрез 2-2

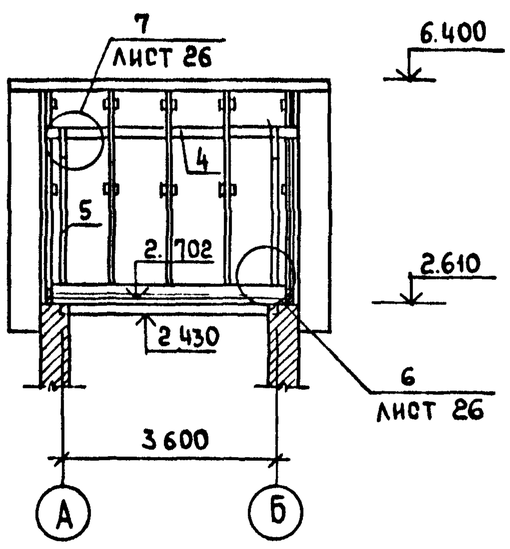

1. Стропила запроектированы из пиленого лесоматериала хвойных пород. Влажность древесины не более 25%.
2. Каждую стропильную ногу крепить скобой к верхнему прогону.
3. Анкера А-2 - для крепления мауэрлата и А-5 - для крепления прогонов заложить с ∇ 2.28. Анкера учтены в сводной спецификации.
4. Элементы стропил, соприкасающиеся с кирпичной кладкой, изолировать двумя слоями толя.
5. Деревянные элементы стропил антисептируются в соответствии с требованиями ГОСТ 11047-72, 10803-69 и обмазываются огнезащитными составами.

Инв. № подл. | Подпись и дата | Взам. инв. №

Привязан

Норм контр	Клочков	
Рук маст	Кричков	
Гл конст	Андреева	
Гл арх пр	Рабинков	
Гл инж пр	Барштейн	
Вед. инж.	Васильева	
Техник	Калинина	

Т.П. 194-000-184 АС

Хозпостройки для содержания скота и птицы

Стадия	Лист	Листов
Р	20	

Тип III. План стропил. Разрезы 1-1; 2-2

Росгипрониисельстрой г. Москва

Копировал: 18690-01 22 Формат 12 Г

Типовой проект 194-000-184 Альбом I

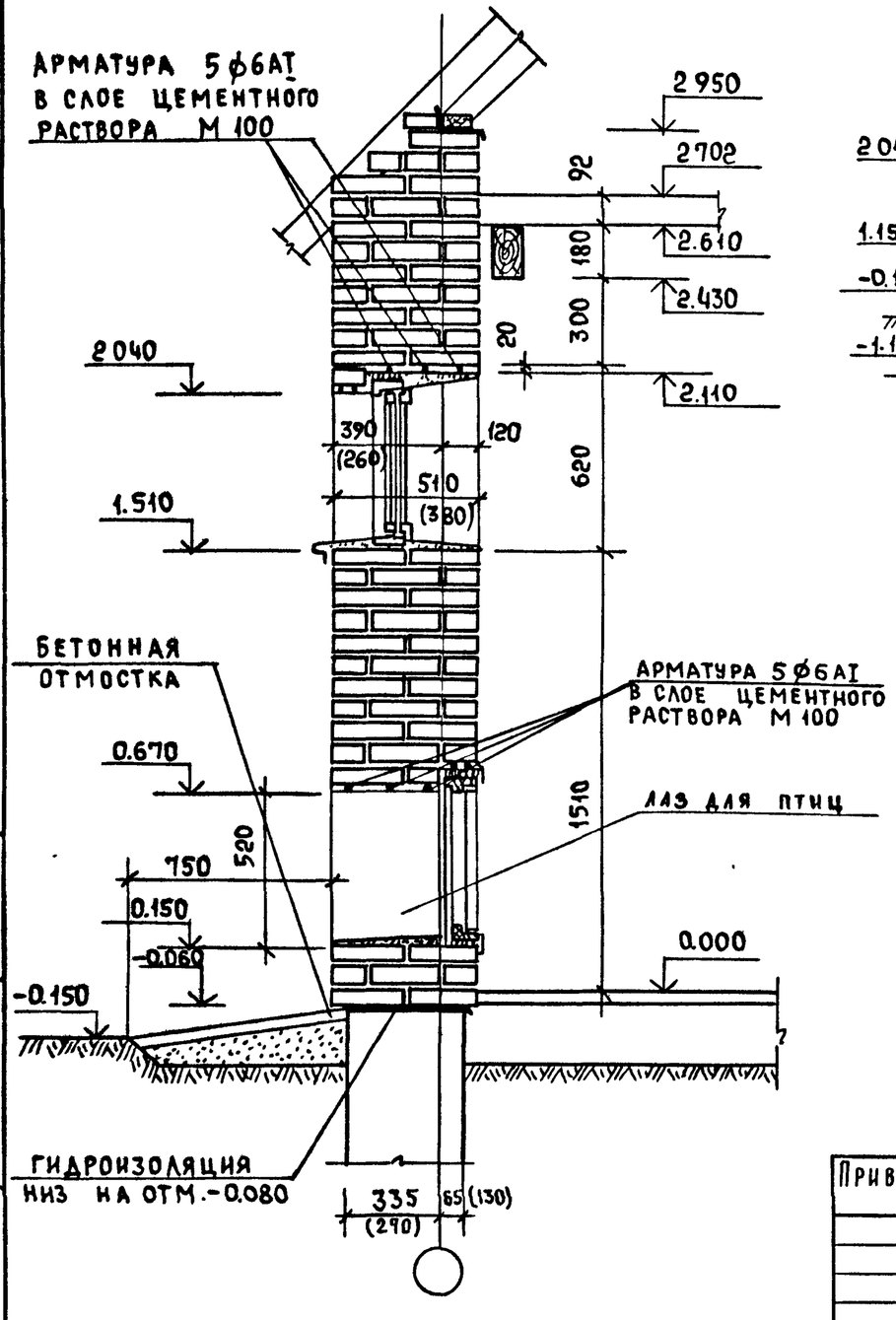

Разрез А-А
(тип I и тип II)

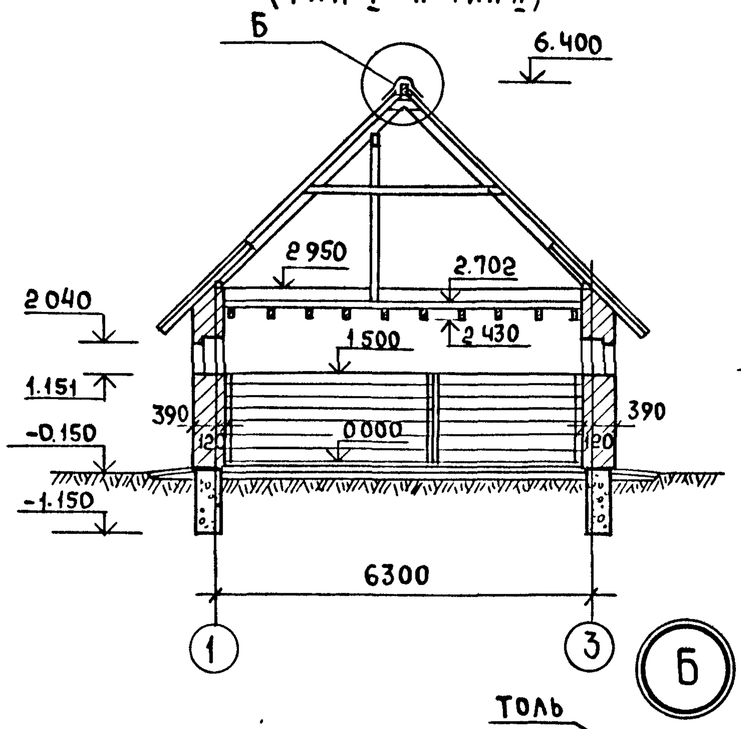

Разрез А-А
(тип III)

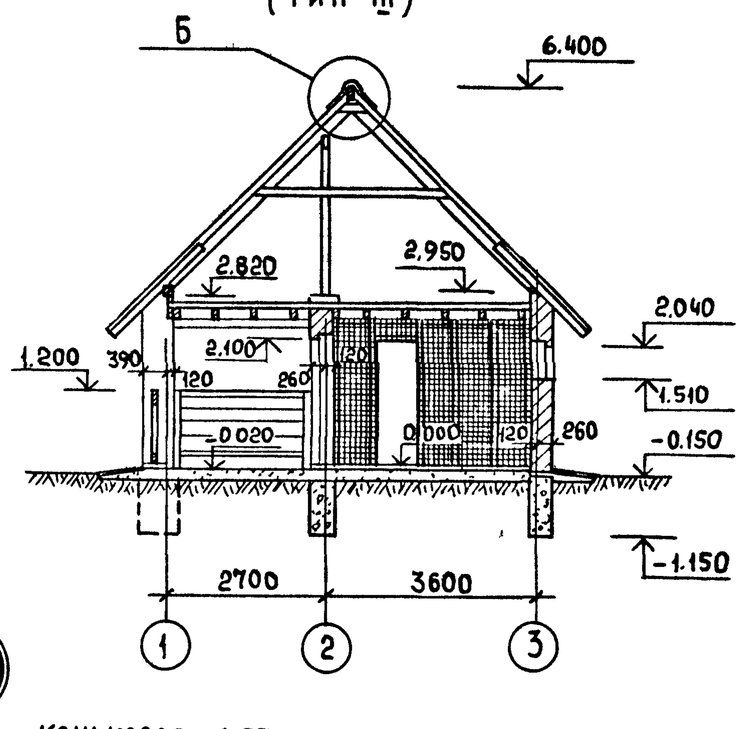

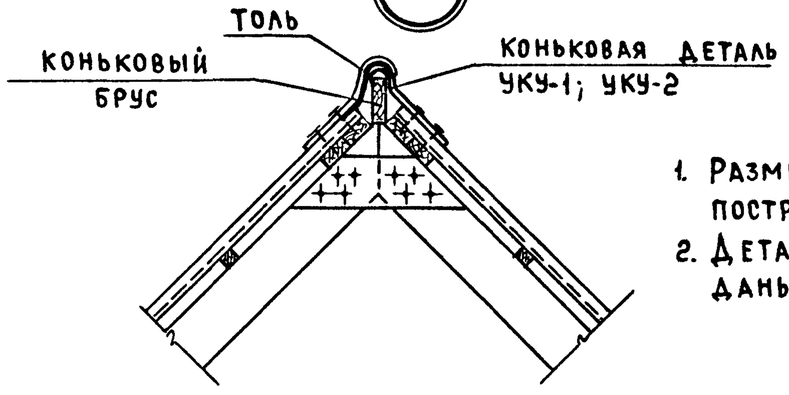

1. Размеры в скобках для хозпостройки тип III.
2. Детали полов и перекрытия даны на листе 25.

Норм контр	Клочков			Т.П. 194-000-184			АС
Рук.маст	Кириков						
Гл констр	Андреева			Хозпостройки для содержания скота и птицы	Стадия	Лист	Листов
Гл арх пр	Рабинков				Р	21	
Гл инж пр	Барштейн			Разрезы А-А	Росгипрониисельстрой		
Вед инж	Васильева			Порядовка	г. Москва		

Привязан

Инв. № подл. | Подпись и дата | Взам. инв. №

Копировал:

18690-01 23

Формат 12 Г

Типовой проект 194-000-184 Альбом I

Фронтон Ф-1

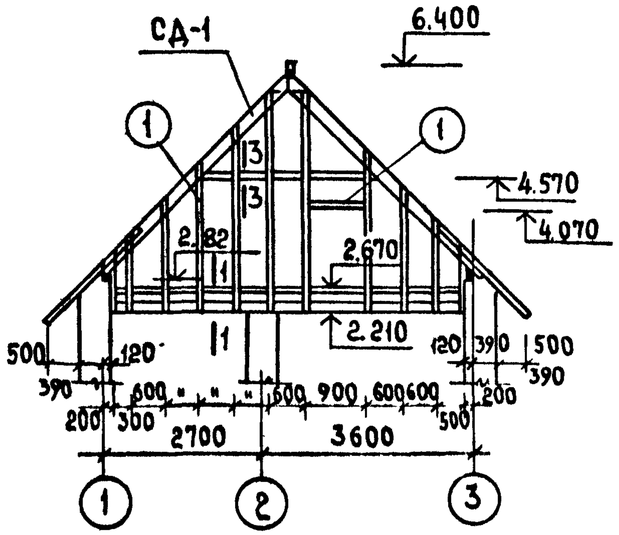

3-3

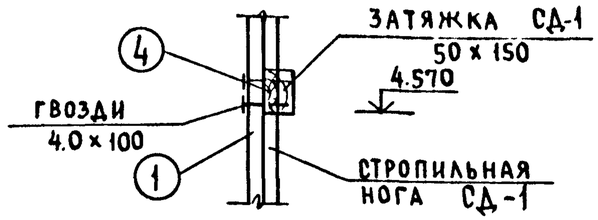

1-1

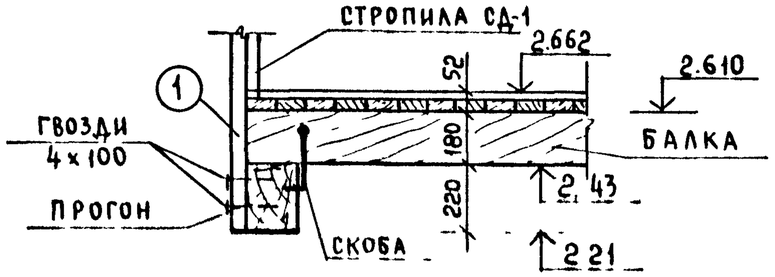

Ведомость металла

Марка	Наименование	Сечение мм	Длина мм	Кол. шт	Масса общая кг
А-5	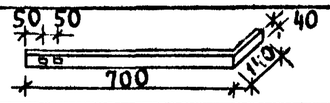	-40x4	840	3	3.18

2-2

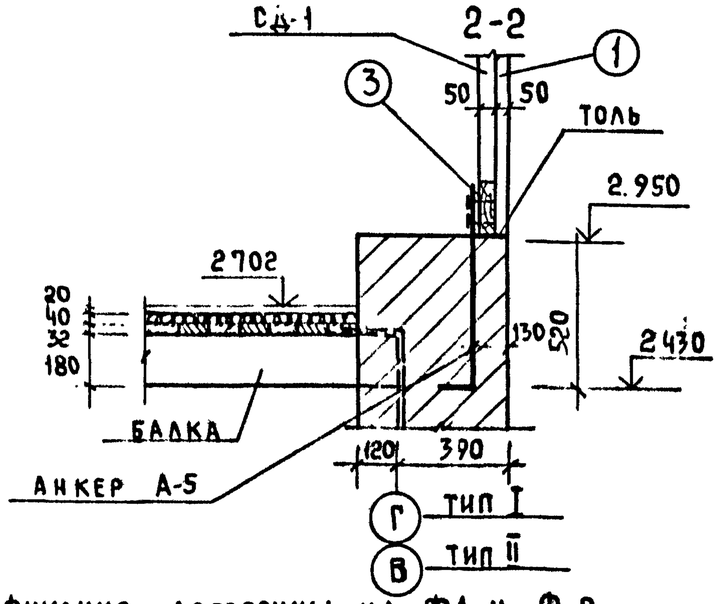

Фронтон Ф-2

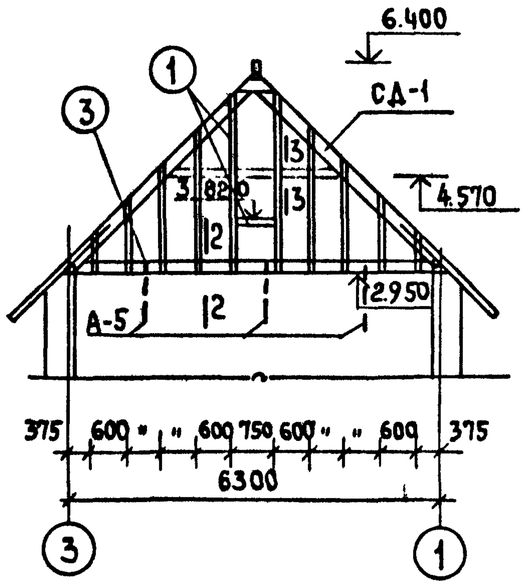

Обшивка фронтона

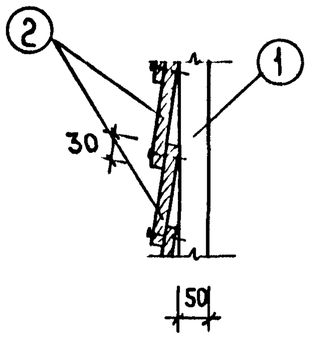

Спецификация древесины на Ф-1 и Ф-2

N поз.	Марка	Наименование	Размеры в мм Т	Ш	Дл.	Ед. изм.	Кол.
1	01 П	Стойки обвязки оконного блока	50	50	—	п.м	46.0
2	10 П	Доски обшивки фронт.	13	174	—	"	2680
3	06 П	Обвязка нижняя	50	180	—	"	6.06
4	05 П	Доска вкладыш	50	150	2800	шт	2

Привязан

Норм контр	Клочков	
Рук маст	Киричков	
Гл констр	Андреева	
Гл арх пр	Рабинков	
Гл инж пр	Барштейн	
Вед инж	Васильева	
Техник	Калинина	

Т.П. 194-000-184 АС

Хозпостройки для содержания скота и птицы

Стадия	Лист	Листов
Р	22	

Тип I ; II
Фронтоны Ф-1 ; Ф-2

Росгипрониисельстрой г. Москва

Инв. № подл. | Подпись и дата | Взам. инв. №

Копировал: 18690-01 24 Формат 12 Г

Альбом I

Типовой проект 194-000-184

Фронтон Ф-3

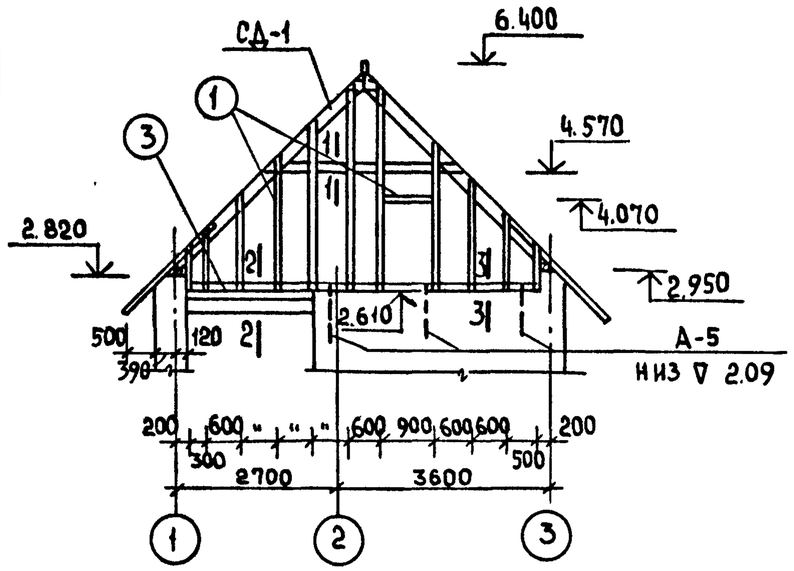

1-1

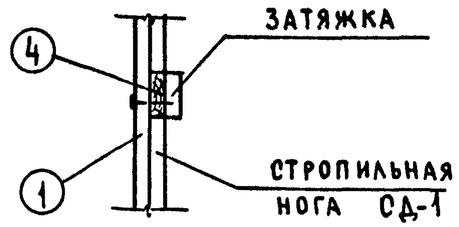

Деталь обшивки

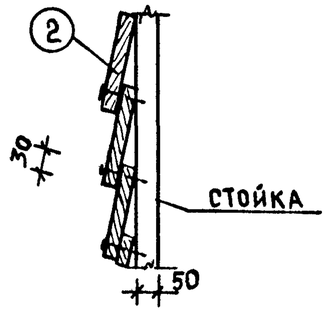

3-3

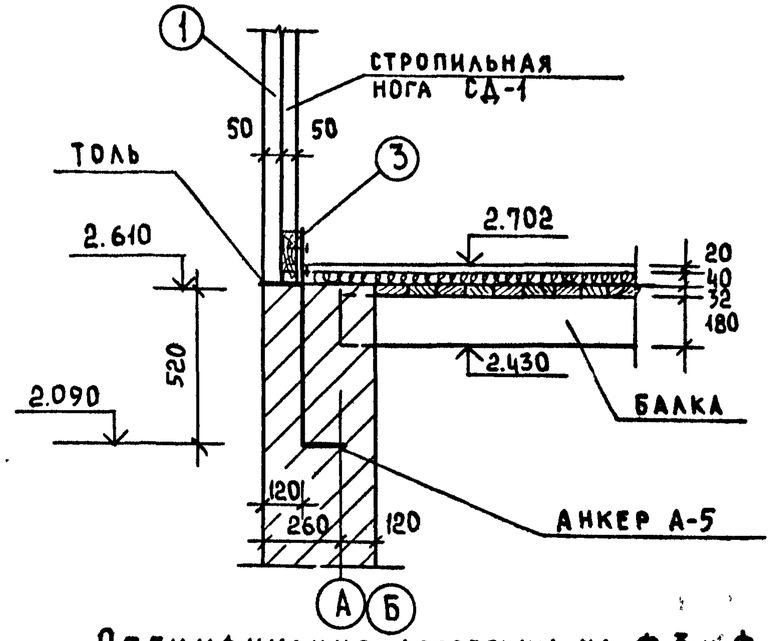

Фронтон Ф-4

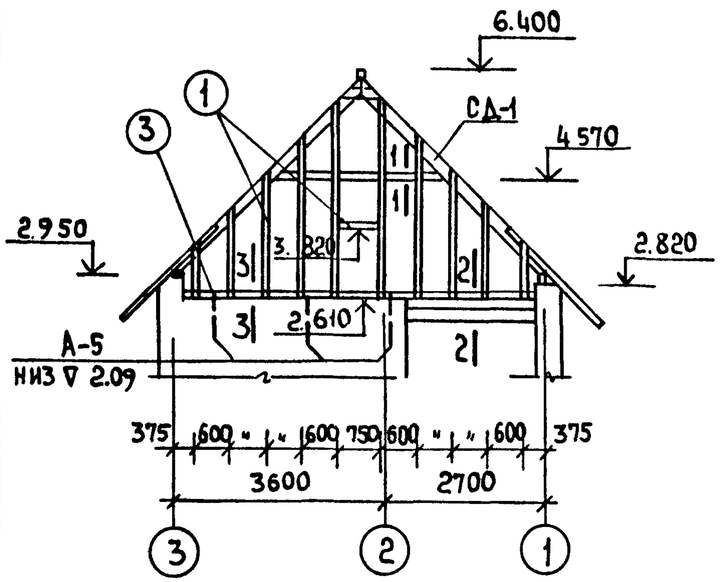

2-2

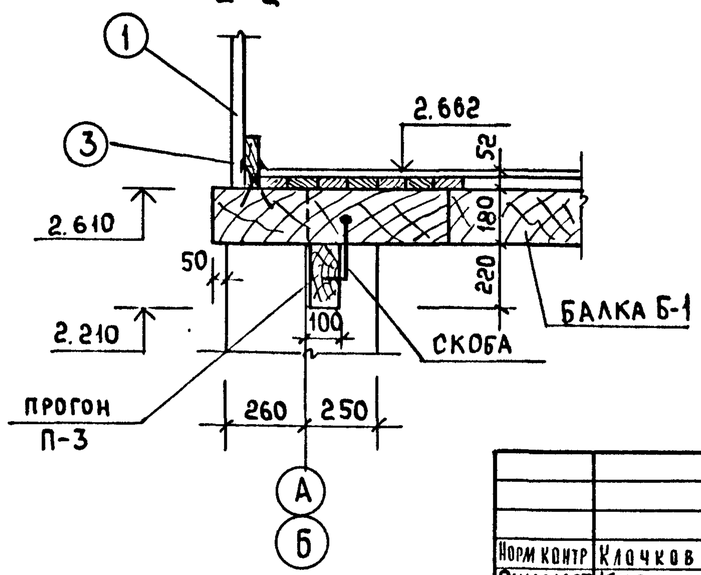

Спецификация древесины на Ф-3 и Ф-4

N поз	Марка	Наименование	Размеры в мм			Ед. изм.	Кол.
			Т	Ш	Дл		
1	01 п	Стойки, обвязка дверного блока	50	50	—	п.м	44.5
2	10 п	Доски обшивки фронтона	13	174	—	"	268.0
3	06 п	Обвязка нижняя	50	180	—	"	12.2
4	05 п	Доска вкладыш	50	150	2800	шт	2

Норм контр	Клочков	
Рук маст	Киричков	
Гл констр	Андреева	
Гл арх пр	Рабинков	
Гл инж пр	Барштейн	
Вед инж	Васильева	
Техник	Калинина	

Привязан.

Т.П. 194-000-184 АС

Хозпостройки для содержания скота и птицы

Стадия	Лист	Листов
Р	23	

Тип III
Фронтоны Ф-3; Ф-4

Росгипрониисельстрой г. Москва

Инв. № подл. | Подпись и дата | Взам. инв. №

Копировал: 18690-01 25 Формат 12 Г

Типовой проект 194-000-184 Альбом I

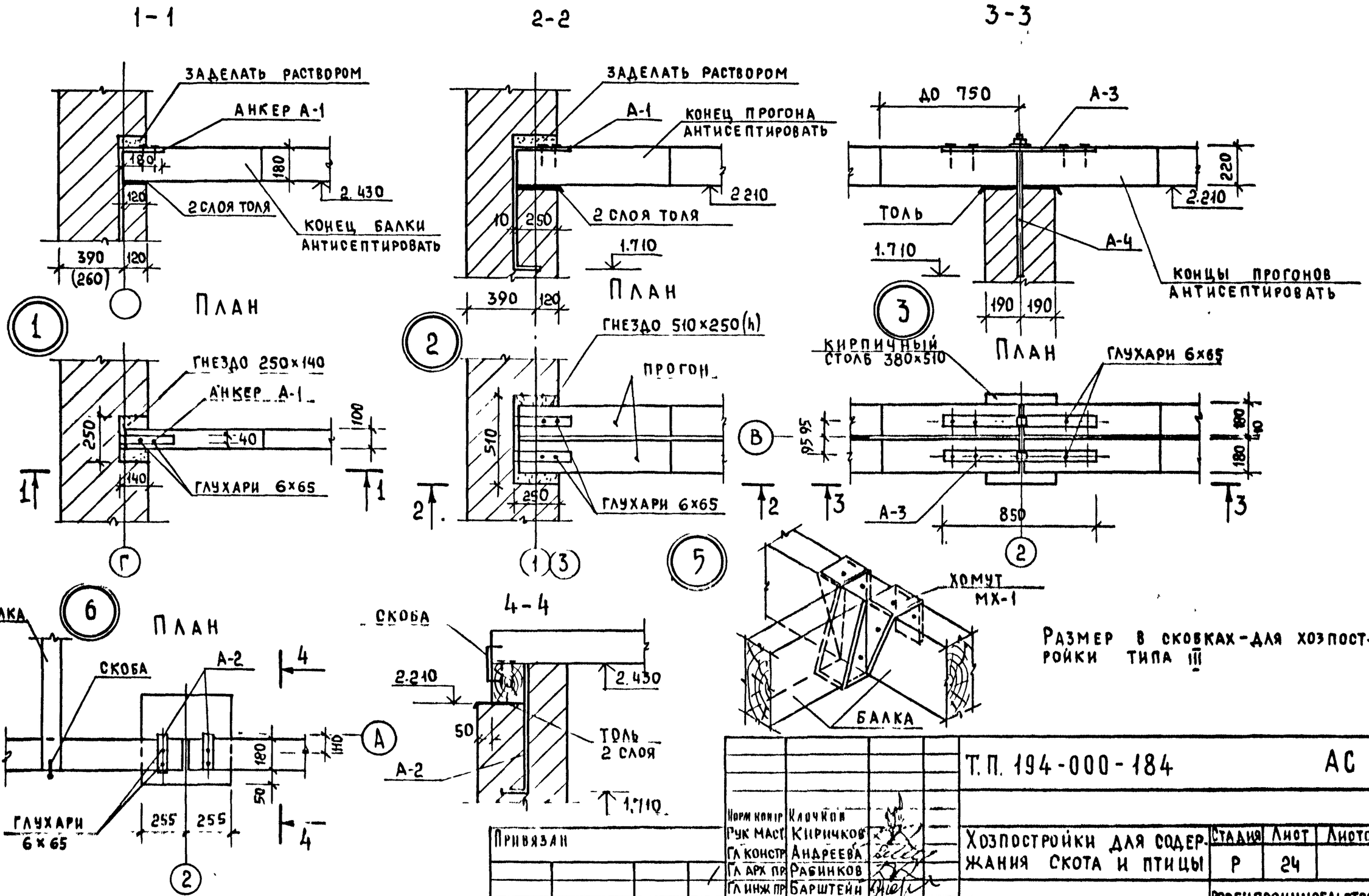

Размер в скобках - для хозпостройки типа III

Норм контр	Ключков		
Рук маст	Кириченко		
Гл констр	Андреева		
Гл арх пр	Рабинков		
Гл инж пр	Барштейн		
Вед инж	Васильева		

Привязан

Инв. № подл. | Подпись и дата | Взам. инв. №

Т.П. 194-000-184 АС

Хозпостройки для содержания скота и птицы

Стадия	Лист	Листов
Р	24	

Узлы перекрытия 1÷6

Росгипрониисельстрой г. Москва

Копировал:

18690-01 26 Формат 12Г

Типовой проект 194-000-184 Альбом I

1 - 1

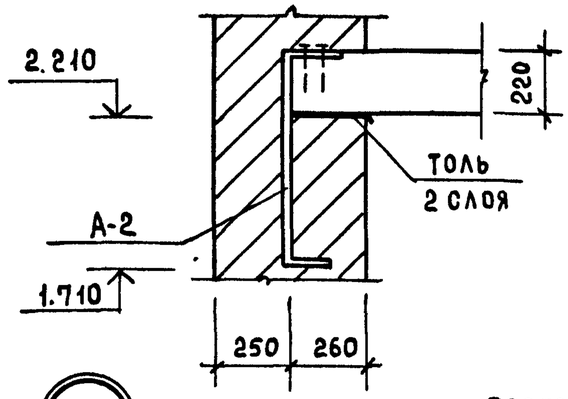

2-2

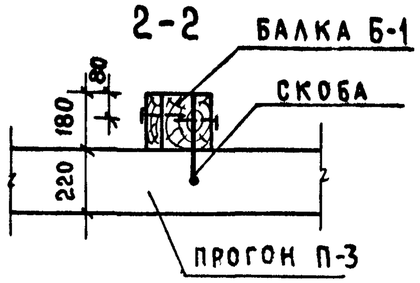

Деталь перекрытия над теплым помещением

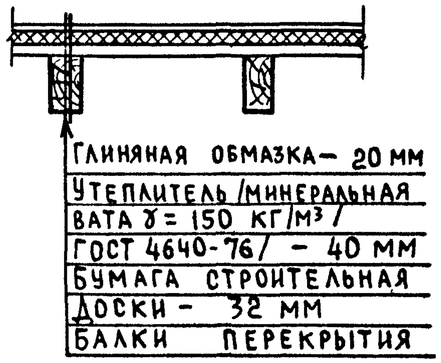

Деталь перекрытия над навесом

План

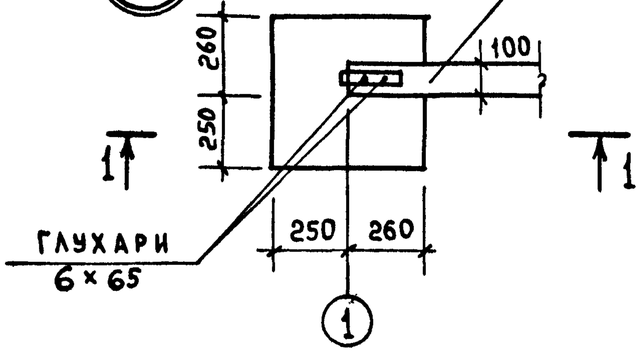

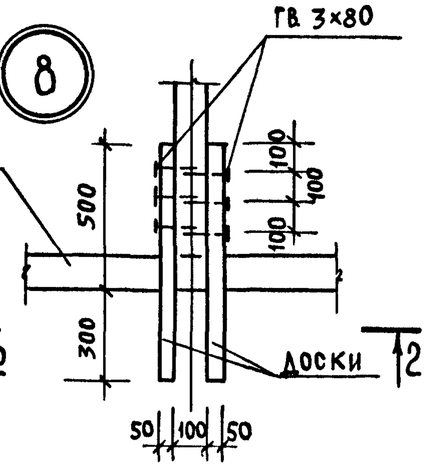

3-3

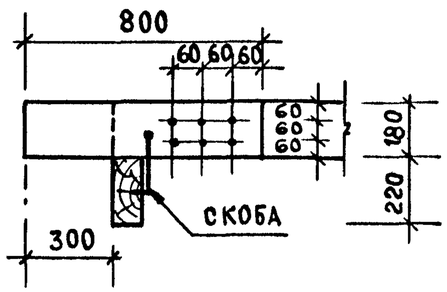

Пол дощатый

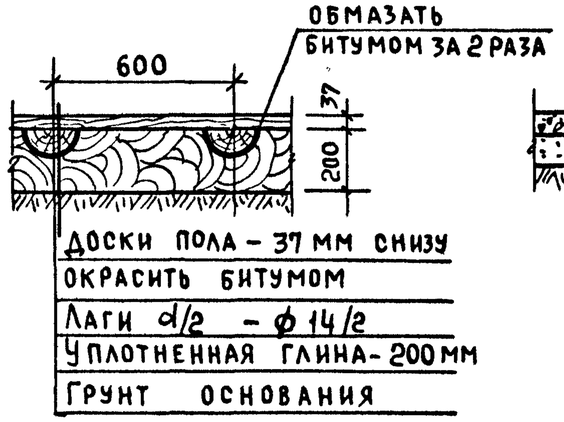

Пол бетонный

Установка люка на чердак

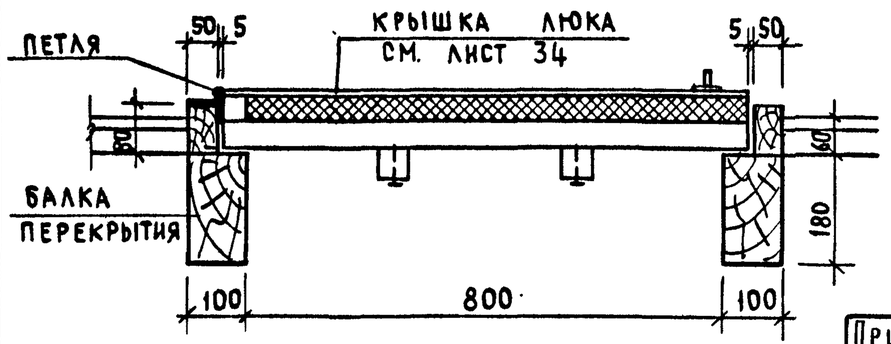

Норм контр	Клочков		
Рук маст	Киричков		
Гл констр	Андреева		
Гл арх пр	Рабинков		
Гл инж пр	Барштейн		
Вед инж	Васильева		
Техник	Калинина		

Привязан

Т.П. 194-000-184 АС

Хозпостройки для содержания скота и птицы

Стадия	Лист	Листов
Р	25	

Узлы перекрытия. Детали полов

Росгипрониисельстрой г. Москва

Копировал:

18690-01 27 Формат 12 Г

Взам. инв. № | Подпись и дата | Инв. № подл.

Типовой проект 194-000-184 Альбом I

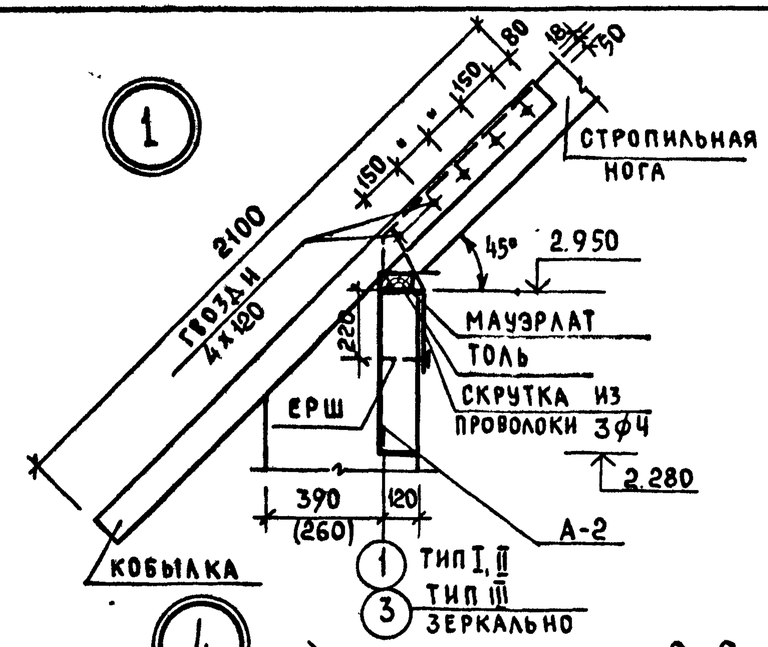

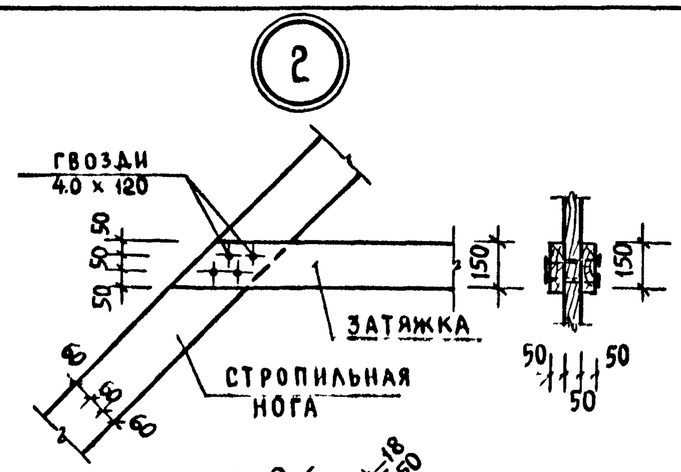

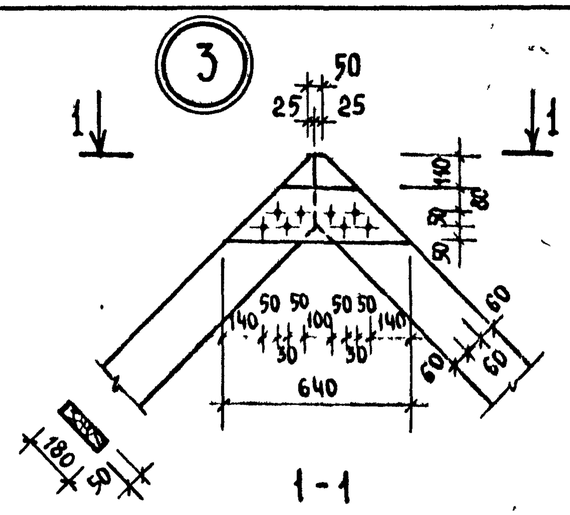

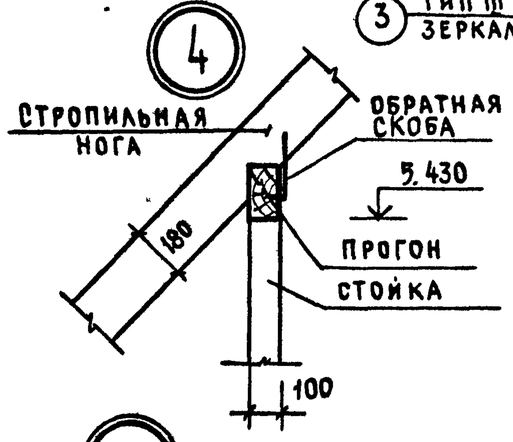

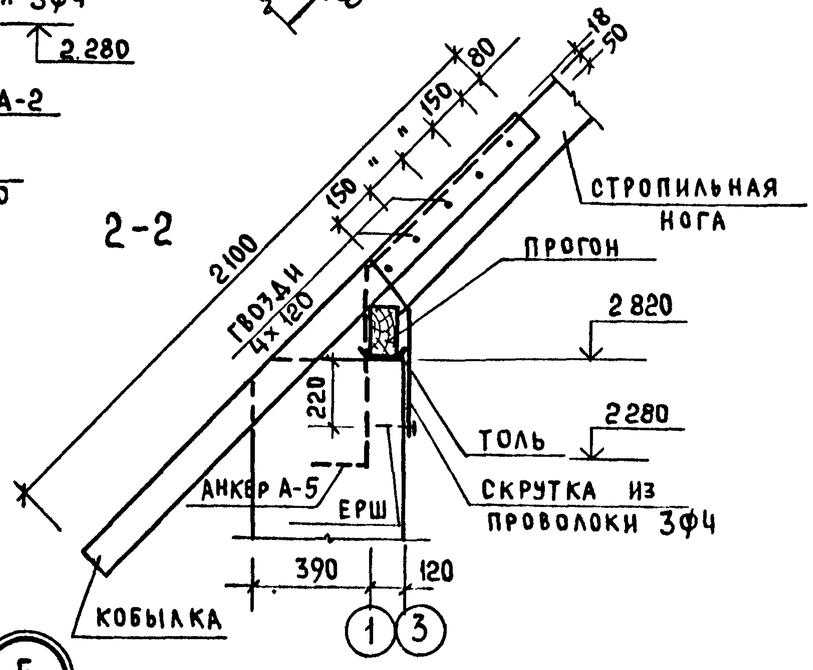

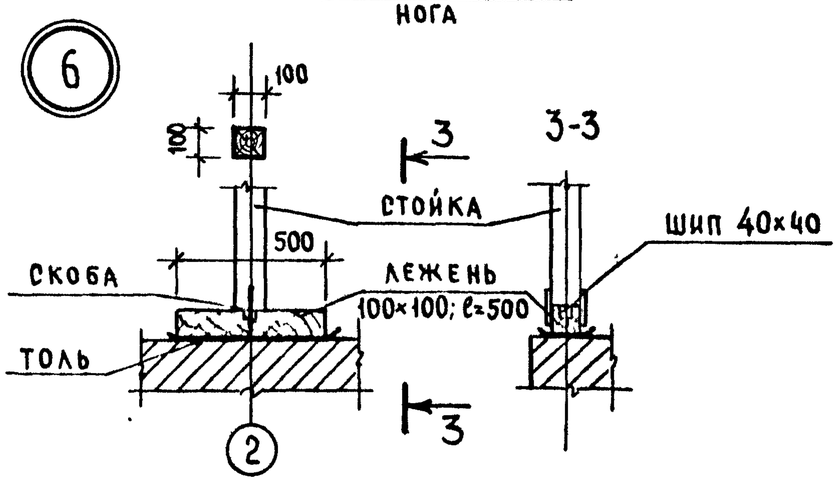

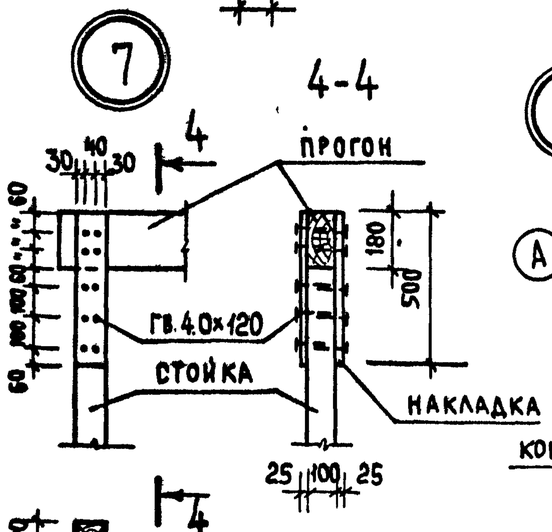

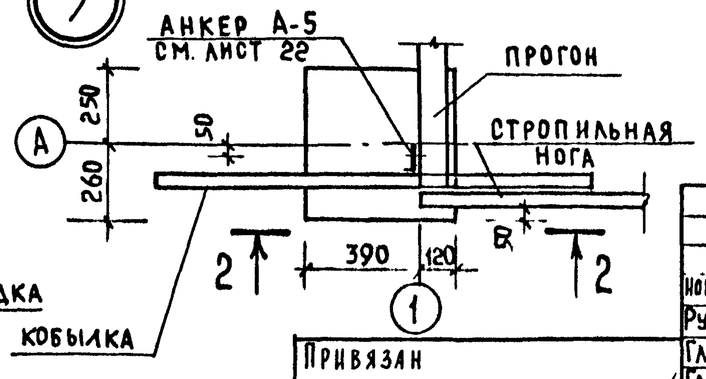

1. Размеры в скобках даны для хозпостройки типа III

Норм контр	Клочков		
Рук маст	Киричков		
Гл констр	Андреева		
Гл арх пр	Рабинков		
Гл инж пр	Барштейн		
Вед инж	Васильева		
Техник	Калинина		

Привязан

Т.П. 194-000-184 АС

Хозпостройки для содержания скота и птицы

Стадия	Лист	Листов
Р	26	

Узлы стропил 1÷7

Росгипрониисельстрой г. Москва

Инв № подл | Подпись и дата | Взам. инв. №

Копировал: С... 19690-01 28 Формат А1

Типовой проект 194-000-184 Альбом I

Разрез I-I

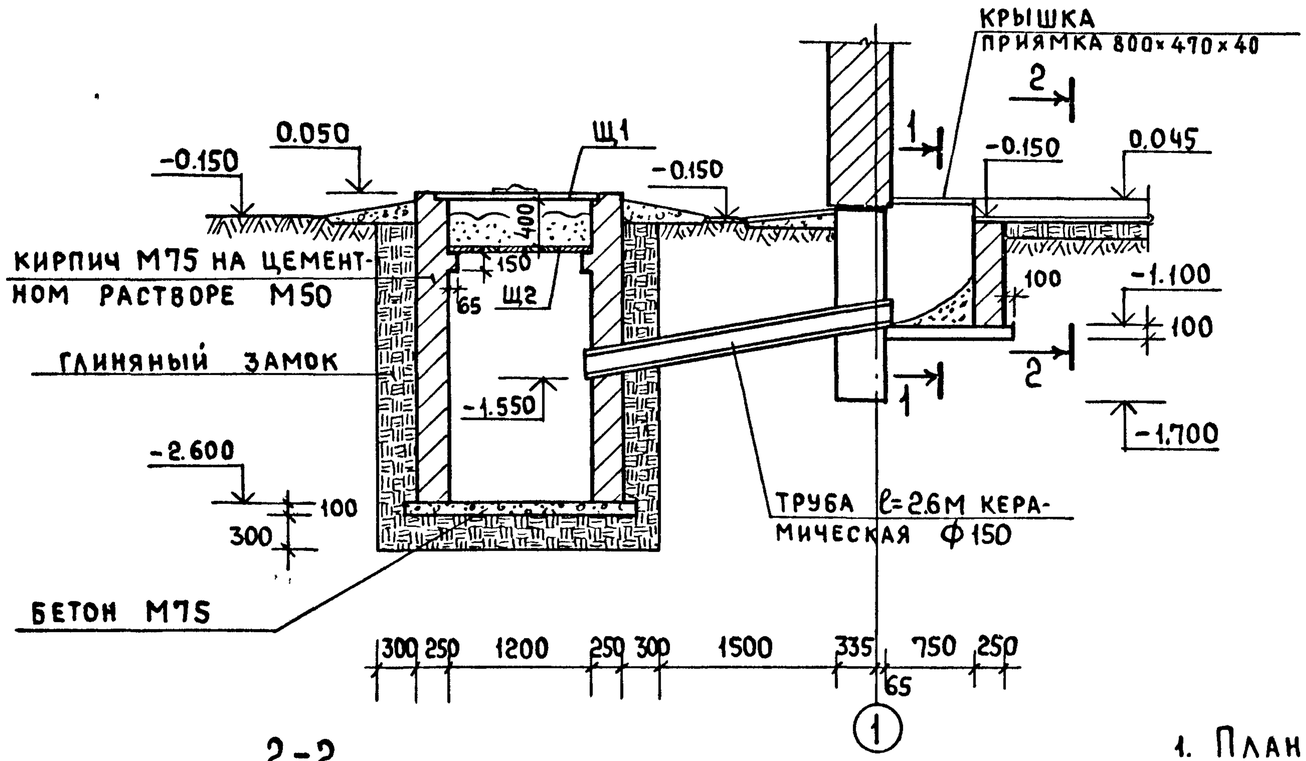

1-1

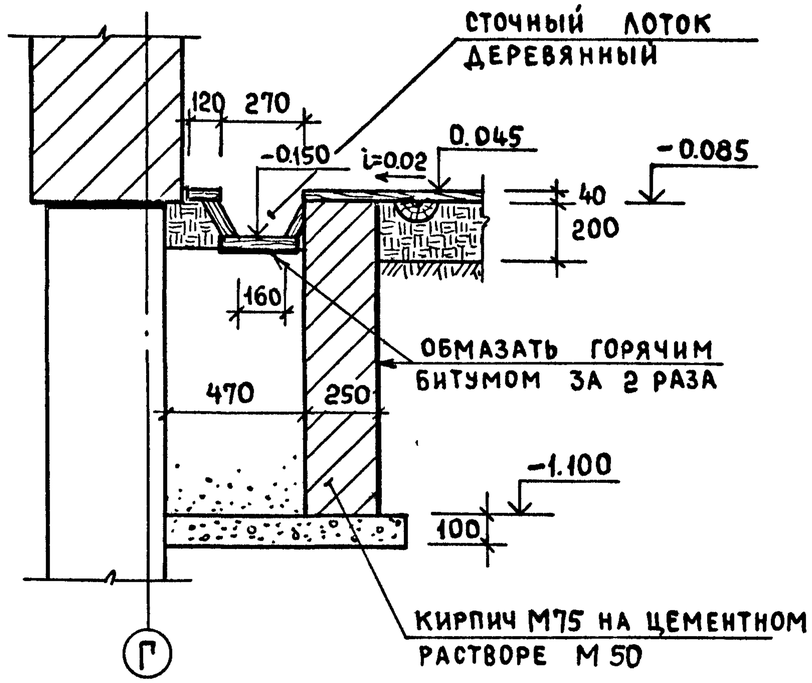

2-2

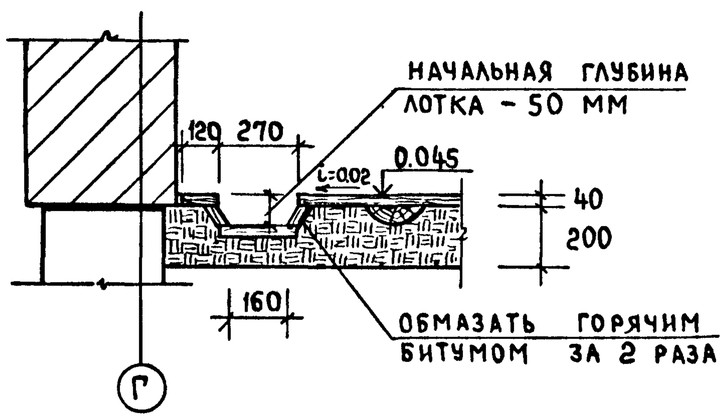

1. План жижесборника см. на листе 10.
2. Стены жижесборника выкладывать из хорошо обожженного красного кирпича М75 (ГОСТ 530-80) на цементном растворе М50.
3. С наружной стороны жижесборник изолируется жирной мятой глиной с плотной утрамбовкой.
4. Щиты Щ-1 и Щ-2 изготовляются из досок см. лист 34.
5. Стены и бетонный пол жижесборника покрываются изнутри слоем цементной штукатурки состава 1:2 с последующим железнение.

Инв. № подл. | Подпись и дата | Взам. инв. №

Привязан

Норм контр	Клочков		
Рук маст	Киричков		
Гл констр	Андреева		
Гл арх пр	Рабинков		
Гл инж пр	Барштейн		
Вед инж	Васильева		

Т.П. 194-000-184 АС

Хозпостройки для содержания скота и птицы

Стадия	Лист	Листов
Р	27	

Жижесборник
Разрез I-I

РОСГИПРОНИИСЕЛЬСТРОЙ г. Москва

Копировал: 18690-01 29 Формат 12Г

Типовой проект 194-000-184 Альбом I

Вентиляционная шахта

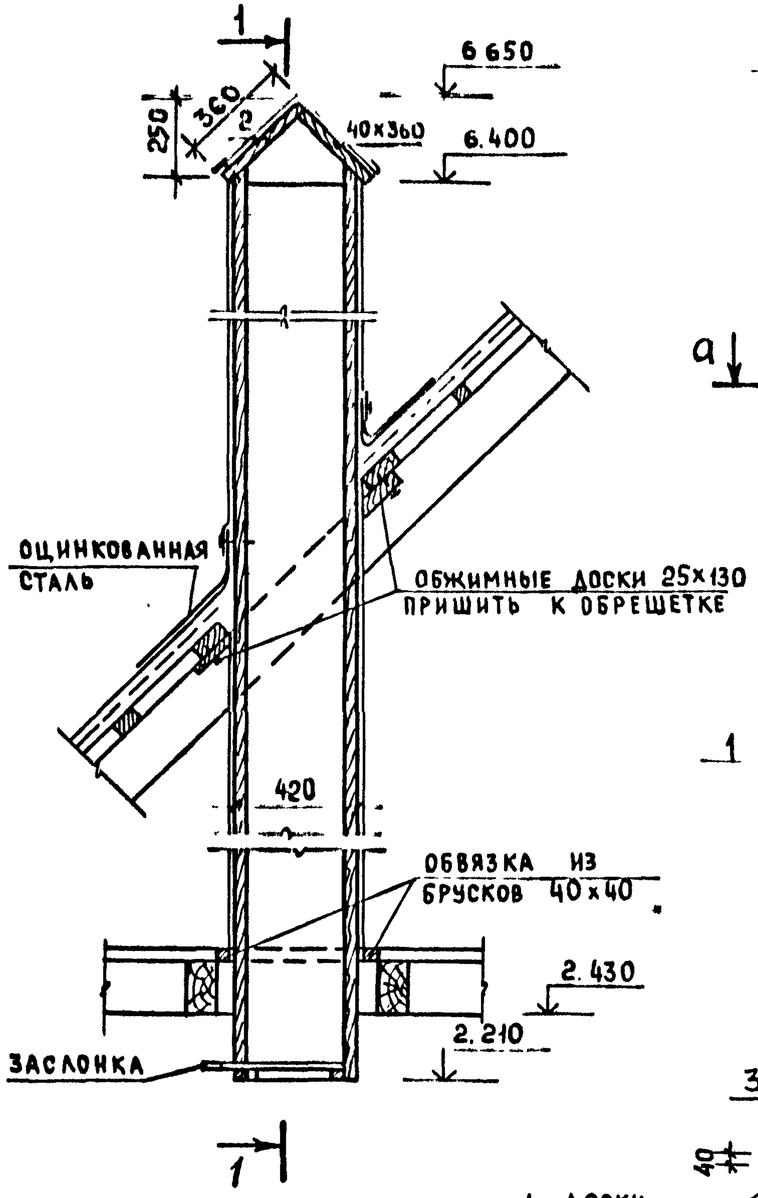

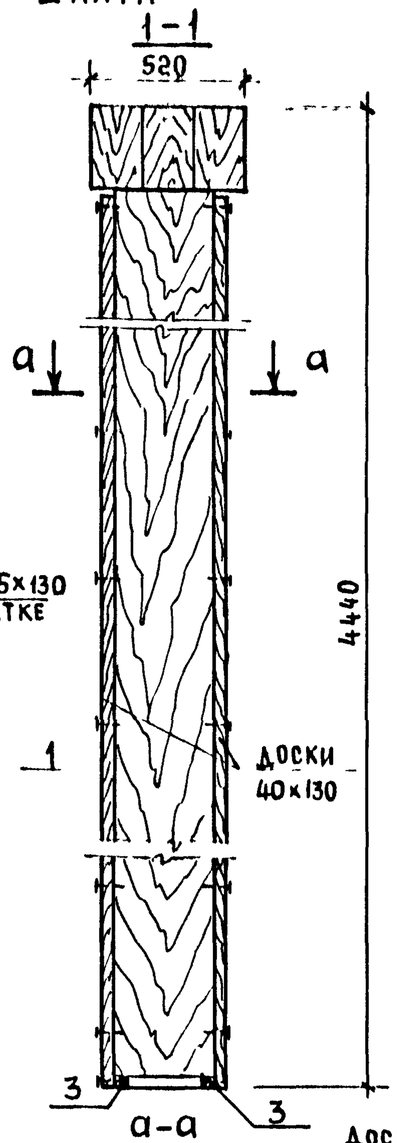

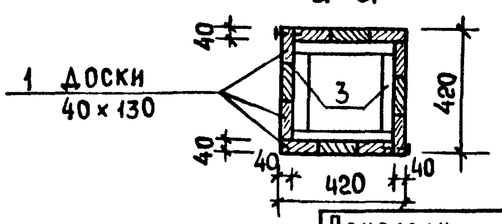

Деталь ограждения навеса

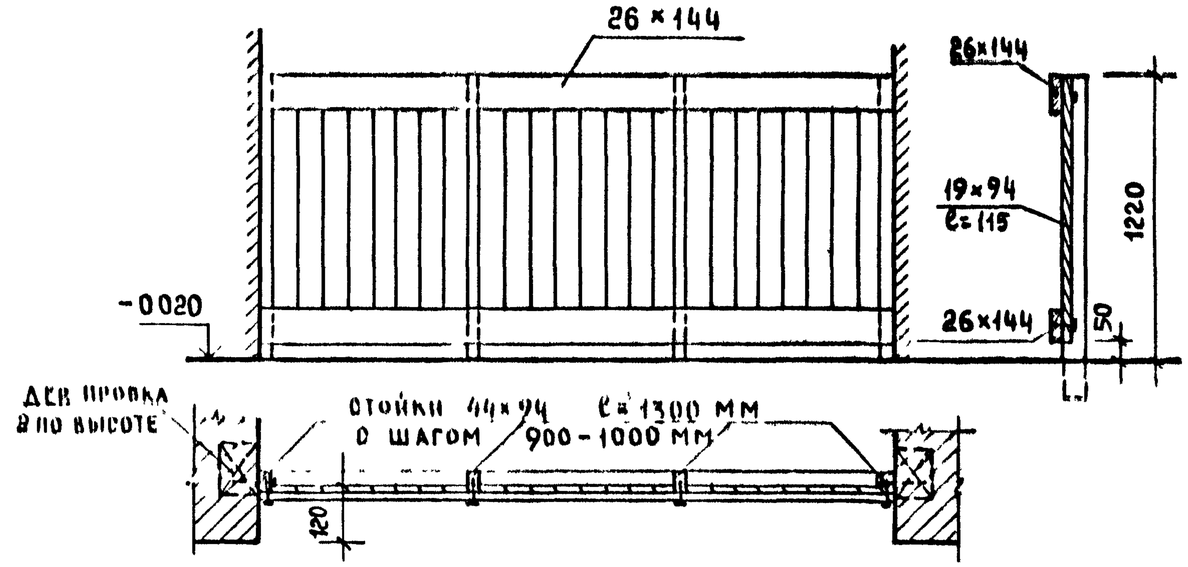

Раскладка асбестоцементных листов

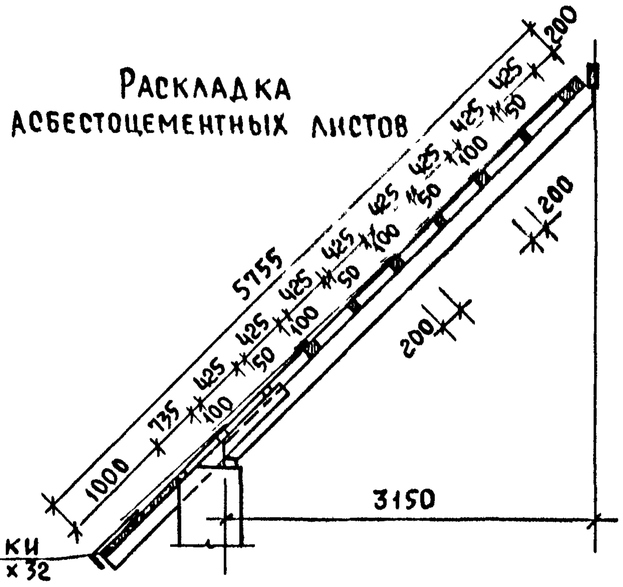

Расход древесины

вентшахта – 0.199 м³

ограждение навеса 1п.м – 0.045 м³

Привязан

Норм контр	Клочков	
Рук маст	Киричков	
Гл констр	Андреева	
Гл арх пр	Рабинков	
Гл инж пр	Барштейн	
Вед инж	Васильева	
Техник	Калинина	

Т.П. 194-000-184 АС

Хозпостройки для содержания скота и птицы

Стадия	Лист	Листов
Р	28	

Вентиляционная шахта. Раскладка асбестоцементных листов. Огражд. навеса.

Росгипрониисельстрой г. Москва

Инв № подл | Подпись и дата | Взам. инв. №

Копировал: 18690-01 30 Формат 12Г

Типовой проект 194-000-184 Альбом I

Марка	Наименование	Размеры в мм Т	Ш	Дл.	Ед. изм.	Кубатура ед. изм м³	Масса ед. изм кг	Тип I Количество на дом шт, п.м	м³	тонн	Тип II Количество на дом шт; п.м	м³	тонн	Тип III Количество на дом шт; п.м	м³	тонн	Поставка	ГОСТ или альбом
	Изделия																	
ОР6-9	Оконный блок	138	870	560	шт	0.0340	17	4	0.136	0.068	3	0.102	0.051	2	0.068	0.034	Поштучно	ГОСТ 11214-78
Д 74 л	Дверь глухая утепленная	94	1188	2090	"	—	—	1	—	—	1	—	—	1	—	—	— " —	17324-71
Д 70 л	Дверь глухая	94	788	2090	"	—	—	1	—	—	1	—	—	—	—	—	— " —	— " —
ИД-1	Дверь каркасная сетчатая	44	700	2100	"	0.0298	14.9	1	0.0298	0.0149	1	0.0298	0.0149	1	0.0298	0.0149	— " —	Лист 32
ИД-2	Дверь дощатая	52	750	1500	"	0.0376	18.8	1	0.0376	0.0188	1	0.0376	0.0188	—	—	—	— " —	Лист 32
ИД-3л	— " — — " —	52	1000	1500	"	0.0514	25.7	1	0.0514	0.0257	—	—	—	—	—	—	— " —	Лист 32
ИД-4л	Дверка-лаз для птиц	82	420	570	"	0.0253	12.65	1	0.0253	0.0127	1	0.0253	0.0127	1	0.0253	0.0127	— " —	Лист 32
ИД-5	Дверь-лаз чердачная	52	800	1500	"	0.0508	25.4	1	0.0508	0.0254	1	0.0508	0.0254	1	0.0508	0.0254	— " —	Лист 32
ИЛ-1	Крышка люка на чердак	83	890	890	"	0.0374	18.7	1	0.0374	0.0187	1	0.0374	0.0187	—	—	—	— " —	Лист 34
ИОБС-1	Окно слуховое	74	688	688	"	0.0321	16.05	1	0.0321	0.0161	1	0.0321	0.0161	1	0.0321	0.0161	— " —	Лист 33
Б-1	Балка БДЦ-2.36	100	180	3600	"	0.0648	32.4	20	1.296	0.648	10	0.648	0.324	10	0.648	0.324	— " —	ГОСТ 4981-78
Б-2	— " — БДЦ-2.27	100	180	2700	"	0.0486	24.3	10	0.486	0.243	10	0.486	0.243	—	—	—	— " —	— " —
Б-3	— " — БДЦ-2.13	100	180	1300	"	0.0234	11.7	2	0.0468	0.0234	2	0.0468	0.0234	—	—	—	— " —	— " —
Б-4	Балка	100	180	800	"	0.0144	7.2	1	0.0144	0.0072	1	0.0144	0.0072	—	—	—	— " —	—
П-1	Прогон	180	220	3600	"	0.1426	71.3	3	0.4278	0.2139	1	0.1426	0.0713	—	—	—	— " —	—
П-2	— " —	180	220	2700	"	0.1070	53.5	3	0.321	0.1605	1	0.1070	0.0535	—	—	—	— " —	—
П-3	— " —	100	220	2700	"	0.0594	29.7	—	—	—	—	—	—	2	0.1188	0.0594	— " —	—
СД-1	Стропила	—	—	—	"	0.1646	82.3	10	1.6460	0.8230	7	1.1522	0.5761	5	0.8230	0.4115	Комплект	Лист 35
Щ-1	Щит жижесборника	26	1300	1300	"	0.0286	14.3	1	0.0286	0.0143	—	—	—	—	—	—	Поштучно	Лист 34
Щ-2	— " — — " —	26	1200	1200	"	0.0255	12.75	1	0.0255	0.0128	—	—	—	—	—	—	— " —	Лист 34
								Итого:	4.6925		Итого:	2.9120		Итого:	1.7958			

Балки Б-1, Б-2, Б-3 приняты по ГОСТ 4981-78 составного сечения из цельной древесины без черепных брусков.

Привязан

Норм контр	Клочков А.П.	
Рук. маст	Кириченков Д.Ф.	
Гл констр	Андреева А.М.	
Гл. архлр	Рабинков Б.Х.	
Гл. инж.лр	Барштейн З.М.	
Вед. инж	Васильева Л.В.	

Т.П. 194-000-184 АС

Хозпостройки для содержания скота и птицы

Стадия	Лист	Листов
Р	29	

Сводная спецификация

Росгипрониисельстрой г. Москва

Копировал: 18690-01 31 Формат 12Г

Инв. № подл. | Подпись и дата | Взам. инв. №

Типовой проект 194-000-184 Альбом I

Марка	Наименование	Сечение, мм до строжки	Сечение, мм после строжки	Длина мм	Един изм.	Кубатура ед. изм м3	Масса ед. изм кг	Тип I Количество на дом шт. п.м	Тип I м3	Тип I тонн	Тип II Количество на дом шт. п.м	Тип II м3	Тип II тонн	Тип III Количество на дом шт. п.м	Тип III м3	Тип III тонн	Группа качества древесины ГОСТ 11047-72	Антисептирование	Абсолют. влажн. %	ГОСТ или альбом	Поставка
	Строганые детали																				
Н 16 п	Наличник	16×60	13×54	—	п.м	0.0064	3.2	5.37	0.0344	0.0172	5.37	0.0344	0.0172	5.37	0.0344	0.0172	—	—	15	ГОСТ 8242-75	пакетом
22 п	Доски пола	40×100	37×94	—	"	0.004	2.0	355.2	1.4208	0.7104	129.3	0.5172	0.2586	—	—	—	2	ВГХ	15	—	—"—
20 п	Доски перегородок	32×100	26×94	—	"	0.0032	1.6	427.5	1.368	0.684	194.1	0.6211	0.3106	—	—	—	2	ВГХ	15	—	—"—
03 п	Стойки перегородок	50×100	44×94	—	"	0.005	2.5	49.2	0.246	0.123	34.2	0.171	0.0855	14.4	0.072	0.036	2	ВГХ	15	—	—"—
06-08	Доски	50×180	44×174	800	шт	0.0072	3.6	—	—	—	—	—	—	14	0.008	0.0504	2	ВГХ	14-22	—	—"—
10 п	Доски обшивки фронтона	19×180	13×174	—	п.м	0.0034	1.7	268.0	0.9112	0.4556	268.0	0.9112	0.4556	268.0	0.9112	0.4556	2	—	18	—	—"—
								Итого:	3.9804		Итого	2.255		Итого	1.1184						
	Нестроганые детали																				
01 п	Обрешетка	50×50	—	—	п.м	0.0025	1.25	95	0.2375	0.1187	64.5	0.1613	0.0807	43	0.1075	0.0538	2	ВГХ	18-22		пакетом
03 п	Обрешетка	50×100	—	—	"	0.005	2.5	374	1.870	0.935	260	1.300	0.650	172	0.860	0.430	2	ВГХ	18-22		—"—
—	Лаги	ф14/2	—	—	"	0.0077	3.85	63.0	0.4851	0.2426	32.60	0.2510	0.1255	—	—	—	2	ВГХ	22		—"—
20 п	Доски чердачного настила	32×100	—	—	"	0.0032	1.6	594.0	1.9008	0.9504	378.0	1.21	0.60	207.4	0.664	0.332	3	—	"		—"—
02 п	Брусок	50×80	—	—	"	0.004	2.0	4.0	0.016	0.008	4.0	0.016	0.008	—	—	—	2	—	"		—"—
03 п	Мауэрлат	50×100	—	—	"	0.005	2.5	14.5	0.0725	0.0363	7.4	0.037	0.0185	3.6	0.018	0.009	2	—	"		—"—
15 п	Прогон	100×180	—	—	"	0.018	9.0	15.6	0.281	0.140	12.0	0.216	0.108	7.4	0.1332	0.0666	2	—	"		—"—
07-30	Стойка	100×100	—	2900	шт	0.029	14.5	4	0.116	0.058	3	0.087	0.0435	2	0.058	0.029	2	—	"		—"—
05 п	Коньковый брус	50×150	—	—	п.м	0.0075	3.75	11.7	0.088	0.044	9.0	0.0675	0.0338	5.4	0.0405	0.0203	2	—	"		—"—
07-05	Лежень	100×100	—	500	шт	0.005	2.5	4	0.02	0.01	3	0.015	0.0075	2	0.01	0.005	2	—	"		—"—
08-05	Накладка	25×100	—	500	"	0.0013	0.65	8	0.0104	0.0052	6	0.0078	0.0039	4	0.0052	0.0026	3	—	"		—"—
03 п	Ветровые связи	50×100	—	—	п.м	0.005	2.5	36.0	0.18	0.09	18.0	0.09	0.045	18.0	0.09	0.045	3	—	"		—"—
								Итого:	5.2773		Итого:	3.4586			1.9864						

Инв. № подл. | Подпись и дата | Взам. инв. №

Привязан

Норм контр	Клочков А.П.	
Рук маст	Киричков Д.Ф.	
Гл констр	Андреева А.М.	
Гл арх пр	Рабинков Б.Х.	
Гл инж пр	Барштейн Э.М.	
Вед. инж	Васильева Л.В.	

Т.П. 194-000-184 АС

Хозпостройки для содержания скота и птицы

Стадия	Лист	Листов
Р	30	

Сводная спецификация

Росгипрониисельстрой г. Москва

Копировал:

18690-01 32 Формат 12Г

Типовой проект 194-000-184 Альбом I

Марка	Наименование	Сечение, мм до строжки	Сечение, мм после строжки	Длина мм	Един. изм.	Кубатура ед. изм м3	Масса ед. изм. кг	Тип I Количество на дом шт. п.м	Тип I м3	Тип I тонн	Тип II Количество на дом шт. п.м	Тип II м3	Тип II тонн	Тип III Количество на дом шт. п.м	Тип III м3	Тип III тонн	Группа качества древесины ГОСТ 11047-72	Антисептирование	Абсолют. влажн. %	ГОСТ или альбом	Поставка
	Нестроганые детали																				
01 п	Обрешетка	50×50	—	—	п.м	0.0025	1.25	93.6	0.234	0.117	65.6	0.164	0.082	41.6	0.104	0.052	2	ВГХ	22	8486-66	Пакетом
03 п	"	50×100	—	—	"	0.005	2.5	374.4	1.872	0.936	262.4	1.312	0.656	166.4	0.832	0.416	2	ВГХ	22	"	"
01 п	Стойки фронтона	50×50	—	—	"	0.0025	1.25	46 0	0.115	0.0575	46.0	0.115	0.0575	44.5	0.1113	0.0557	2	ВГХ	22	"	"
06 п	Обвязка нижняя доска	50×180	—	—	"	0.009	4.5	6.06	0.0545	0.0273	6.06	0.0545	0.0273	6.06	0.0545	0.0273	3	ВГХ	22	"	"
05 п	Доска - вкладыш	50×150	—	2800	шт	0.021	10.5	2	0.042	0.021	2	0.042	0.021	2	0.042	0.021	3	ВГХ	22	"	Поштучно
23 п	Вентшахта. Доска	40×130	—	—	п.м	0.0052	2.6	35.92	0.187	0.094	35.92	0.187	0 094	35 92	0.187	0.094	3	ВГХ	22	"	Пакетом
24 п	—"— —"—	40×180	—	—	"	0.0072	3.6	2.88	0 0207	0.0104	2.88	0 0207	0.0104	2.88	0 0207	0.0104	3	ВГХ	22	"	"
25 п	Брусок	40×40	—	—	"	0.0016	0.8	1.20	0 0019	0.0010	1.20	0.0019	0.0010	1.20	0.0019	0.0010	2	ВГХ	22	"	"
								Итого:	2.5271		Итого:	1.8971		Итого:	1.3534						

Металлические изделия

Марка наименование	Масса шт кг	Тип I кол на дом шт	Тип I кол на дом кг	Тип II кол на дом шт	Тип II кол на дом кг	Тип III кол на дом шт	Тип III кол на дом кг	Альбом лист
Анкер А-1	1. 46	17	24.82	12	17.52	4	5.84	Лист 4
—"— А-2	1. 31	14	18.34	8	10.48	6	7.86	"
—"— А-3	1. 07	6	6.42	—	—	—	—	"
—"— А-4	1. 42	2	2.84	—	—	—	—	"
—"— А-5	1. 06	7	7.42	7	7.42	8	8.48	Лист 15
Хомут МХ-1	1. 6	8	12.8	7	11.2	—	—	Лист 4
Сетка	—	—	14.05	—	9.16	—	14.5	ГОСТ 5336-67
	Итого:		86.69	Итого	55.78	Итого:	36.68	

Инв. № подл. | Подпись и дата | Взам. инв. №

Привязан

Норм контр	Клочков	
Рук маст	Кириченков	
Гл конст	Андреева	
Гл арх пр	Рабинков	
Гл инж пр	Барштейн	
Вед инж	Васильева	

Т.П. 194-000-184 АС

Хозпостройка для содержания скота и птицы

Стадия	Лист	Листов
Р	31	

Сводная спецификация

Росгипрониисельстрой г. Москва

Копировал: 18690-01 33 Формат 12Г

Типовой проект 194-000-184 Альбом I

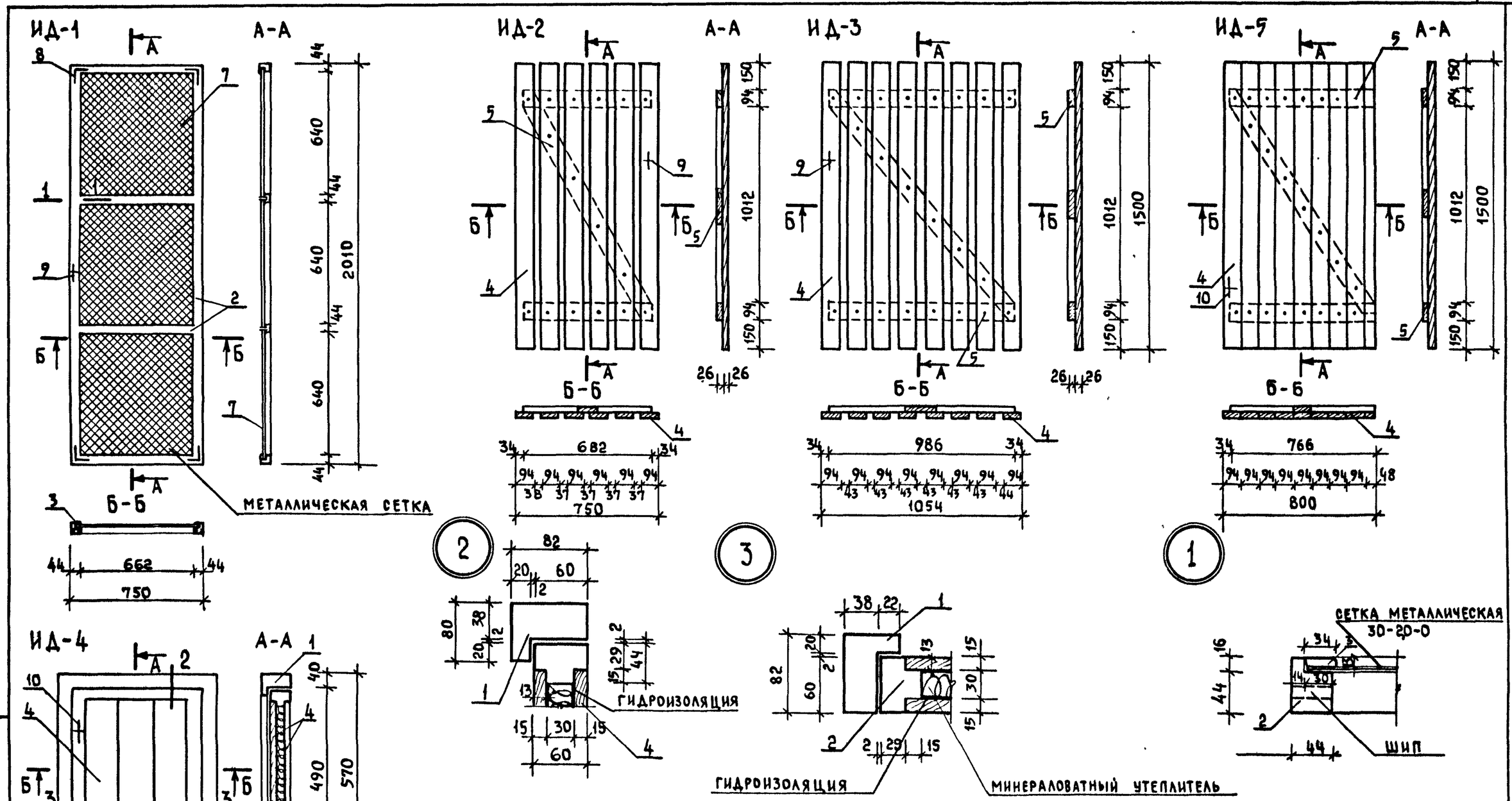

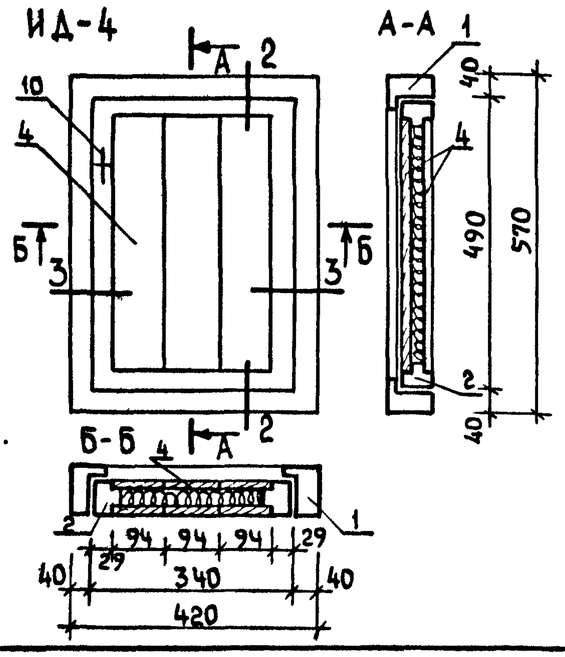

Спецификацию и общие примечания см. на листе 33

Норм контр.	Клочков		
Рук маст	Киричков		
Гл констр	Андреева		
Гл арх пр.	Рабинков		
Гл инж пр	Барштейн		
Вед. арх	Плотник		
Арх	Рубинская		

Привязан

Т.П. 194-000-184 АС

Хозпостройки для содержания скота и птицы

Стадия	Лист	Листов
Р	32	

Двери ИД-1, ИД-2, ИД-3, ИД-4, ИД-5. Установочные узлы

Росгипрониисельстрой г. Москва

Инв. № подл. | Подпись и дата | Взам. инв. №

Копировал: 18690-01 34 Формат 12Г

Типовой проект 194-000-184 Альбом I

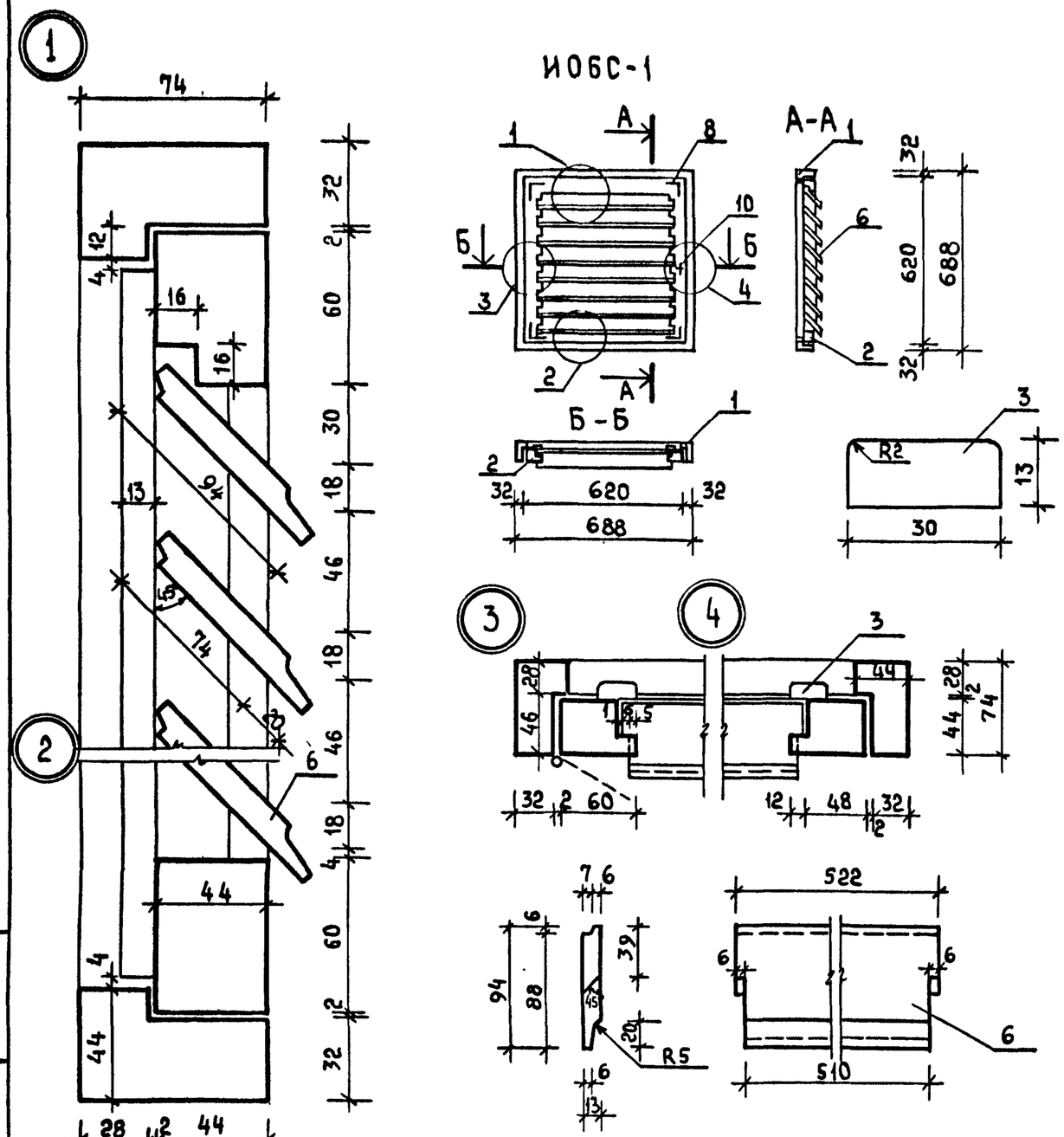

N поз.	Наименование	Ед. изм.	ИД-1	ИД-2	ИД-3	ИД-4	ИД-5	ИОБС-1
1	Древесина коробки	$м^3$	—	—		0.0149	—	0.0138
2	Древесина рамы	"	0.0257	—		0.0062	—	0.0093
3	Древесина раскладки	"	0.0041	—		—	—	0.0010
4	Древесина обшивки	"	—	0.0288	0.0384	0.0042	0.0413	—
5	Древесина обвязки	"	—	0.0088	0.013	—	0.0095	—
6	Древесина жалюзи	шт $м^3$	—	—	—	—	—	8 0.008
7	Сетка металлическая 30-20-0 ГОСТ 5336-67	$м^2$	1.431	—	—	—	—	—
8	Угольники оконные УГ 125-1 ГОСТ 5091-78	шт	4	—	—	—	—	4
9	Ручка скоба 8-65 ГОСТ 5087-72	"	1	1	1	—	—	—
10	Завертка врезная ЗВ-35 ГОСТ 5090-73	"	—	—	—	1	1	1
11	Петля накладная ПН1-110 ГОСТ 5088-78	"	2	2	2	—	2	—
12	Петля накладная ПН1-70 ГОСТ 5088-78	"	—	—	—	2	—	2
	Итого:	$м^3$	0.0298	0.0376	0.0514	0.0253	0.0508	0.0321

1. Изготовление, приемку, паспортизацию, хранение и транспортирование производить по ГОСТ 11047-72.
2. Расход древесины определен в черновых заготовках.

Инв. № подл. | Подпись и дата | Взам. инв. №

Привязан.

Норм контр.	Клочков	
Рук. маст.	Киричков	
Гл конструктор	Андреева	
Гл арх пр	Рабинков	
Гл инж пр	Барштейн	
Вед. арх.	Плотник	
Арх.	Рувинская	

Т.П. 194-000-184 АС

Хозпостройки для содержания скота и птицы

Стадия	Лист	Листов
Р	33	

Окно слуховое ИОБС-1
Спецификация

Росгипрониисельстрой г. Москва

Копировал: 18690-01 35 Формат 12 Г

Типовой проект 194-000-184 Альбом I

ИЛ-1

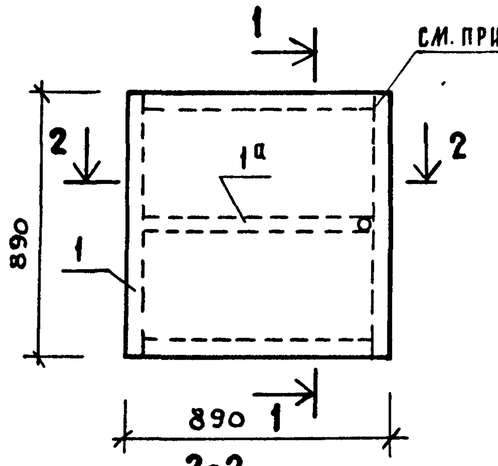

1-1

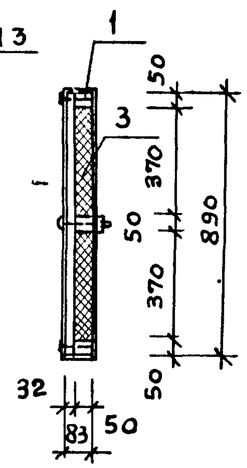

2-2

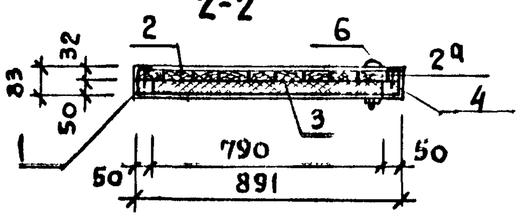

3 Соединение каркаса люка выполнить на шипах.

Щ-1

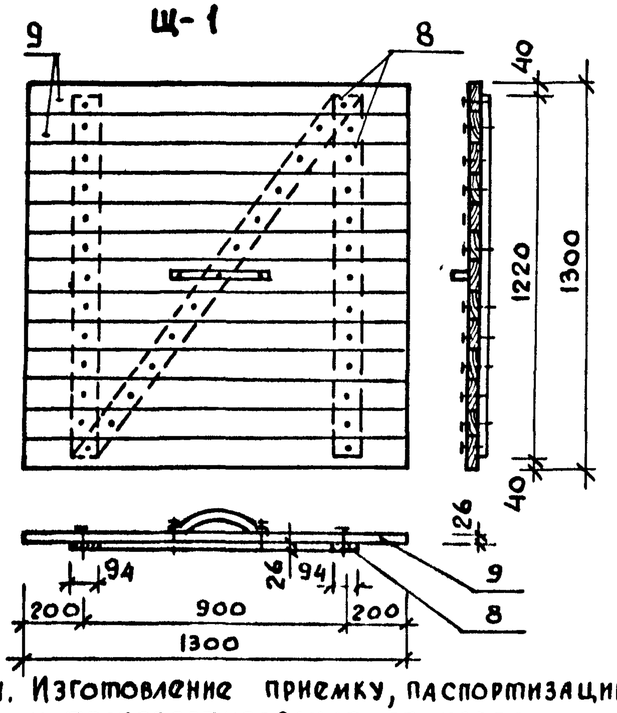

Щ-2

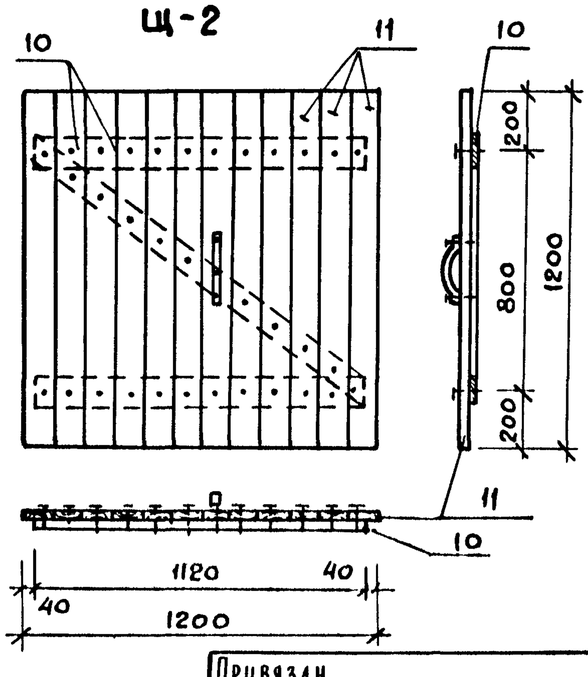

1. Изготовление приемку, паспортизацию, хранение и транспортирование производить по ГОСТ 11047-72.
2. Расход древесины определен в черновых заготовках.

Спецификация

N поз.	Наименование	Сечение мм до строжки	Сечение мм после строжки	Длина мм	Объем ед.	Кол. шт. п.м	Общий объем м3	Масса кг	Антисептирован	ГОСТ	Груп. кач. древ	Абс. влажн. %
	Люк ИЛ-1											
1	Обвязка	50×50	—	890	0,0022	2	0,0044			8486-66	3	25
1а	Обвязка	50×50	—	890	0,0020	3	0,0060			8486-66	3	25
2	Обшивка	32×100	32×94	890	0,0029	9	0,0256			8486-66	3	25
2а	Обшивка	32×50	32×44	890	0,0014	1	0,0014				3	25
					Итого:		0,0374	18,7				
3	Минеральная вата	40×370	—	790	0,0117	2	0,0234	3,5		4640-76		
4	Кровельная оцинк. сталь	δ=0,5мм						8,0				
5	Гвозди	3,5×90				63		0,440		4028-63		
6	Ручка люка					2						
7	Петли ПН1-10					2				5088-78		
						Итого:		30,64				
	Щ-1											
8	Обвязка	32×100	26×94	1220	0,0039	3	0,0117			8486-66	3	25
9	Обшивка	32×32	26×26	1300	0,0013	13	0,0169			"	3	25
					Итого:		0,0286	14,3				
12	Гвозди	3,0×70				39		0,1677		4028-63		
					Итого:			14,47				
	Щ-2											
10	Обвязка	32×100	26×94	11.20	0,0036	3	0,0108			8486-66	3	25
11	Обшивка	32×32	26×26	1200	0,0012	12	0,0144			8486-66	3	25
					Итого:		0,0255	12.75				
12	Гвозди	3,0×70				36		0,1548		4028-63		
					Итого:			12.91				

Привязан.

Норм контр	Клочков	
Рук маст. ч	Кириченков	
Гл. констр	Андреева	
ГАП	Рабинков	
ГИП	Барштейн	
Вед инж	Васильева	
Техник	Калинина	
Копир.	Алферова	

Т.П. 194-000-184 АС

Хозпостройки для содержания скота и птицы

Стадия	Лист	Листов
Р	34	

Крышка люка на чердак ИЛ-1. Щиты жижесборника Щ-1, Щ-2

Росгипрониисельстрой г. Москва

Инв. № подл | Подпись и дата | Взам. инв. №

18690-01 36 Формат 12 г

Типовой проект 194-000-184 Альбом I

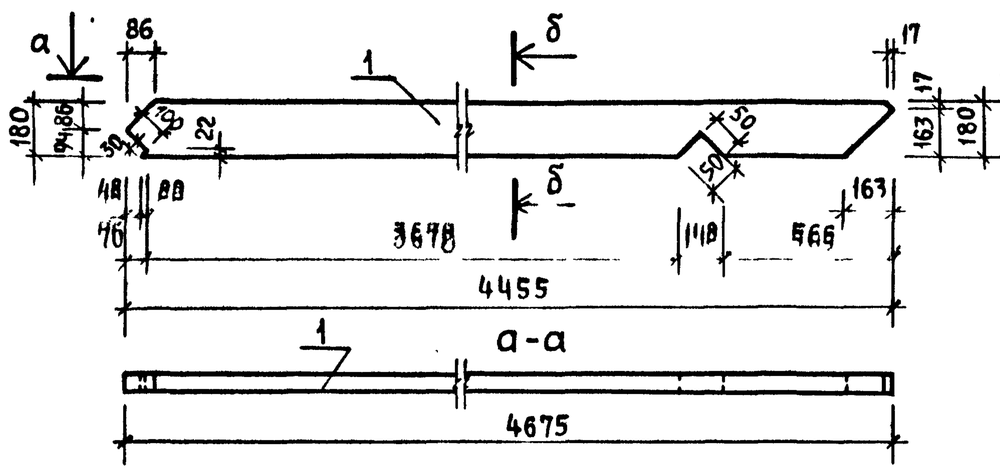

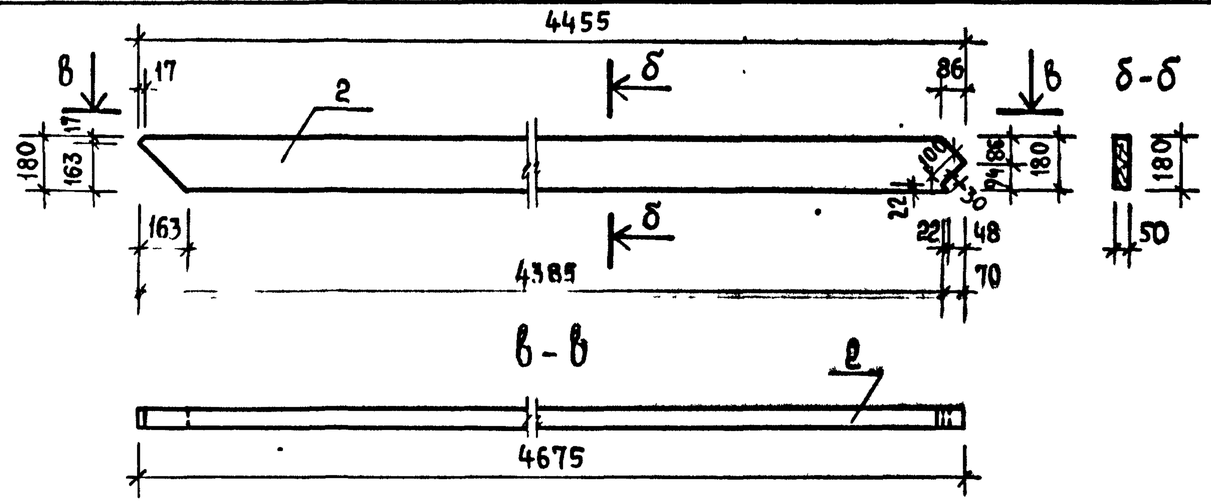

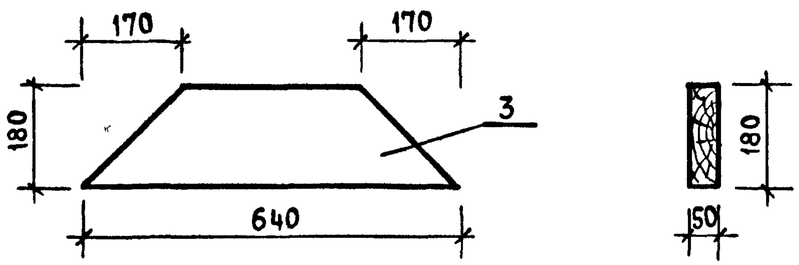

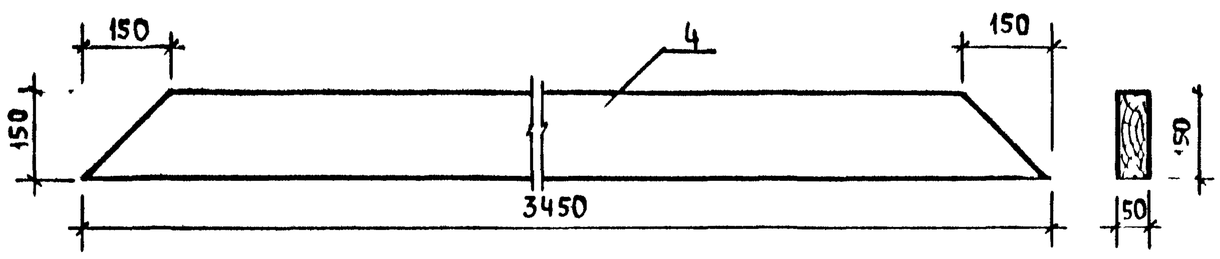

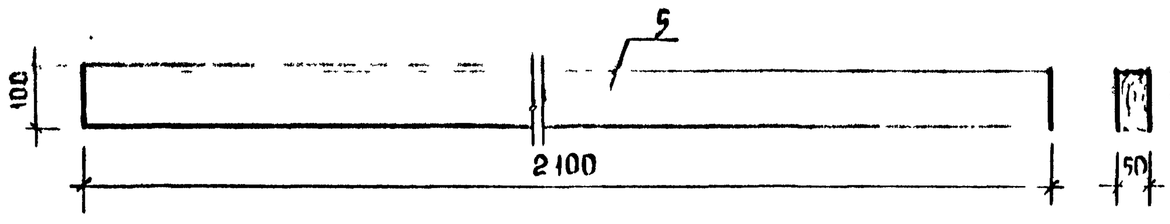

N поз.	Наименование	Сечение мм до строжки	Сечение мм после строжки	Длина мм	Объем ед.	Кол. шт. п.м	Общий объем м³	Масса кг	Антисептирован.	ГОСТ	Групп. кач. древ.	АВС влаж. %
				СД-1								
1	Стропильн. нога	50×180	—	4455	0.0401	1	0.0401	20		8486-66	1	22
3	Накладка	50×180	—	640	0.0058	2	0.0116	5.8		"	1	22
4	Затяжка	50×150		3450	0.0259	2	0.0518	25.9		"	2	22
5	Кобылка	50×100	44×94	2100	0.0105	2	0.0210	10		"	1	22
2	Стропильн. нога	50×180	—	4455	0.0401	1	0.0401	20		"	2	22
						Итого:	0.1646	82				

1. Изготовление, приемку, паспортизацию, хранение и транспортирование производить по ГОСТ 11047-72.
2. Расход древесины определен в черновых заготовках.

Норм контр	Клочков		
Рук. маст	Киричков		
Гл констр	Андреева		
Гл арх пр	Рабинович		
Гл инж пр	Барштейн		
Вед инж	Васильева		
Техник	Калинина		

Т.П. 194-000-184 АС

Хлопостройки для содержания скота и птицы

Стадия	Лист	Листов
Р	36	

Стропила СД-1

Росгипрониисельстрой г. Москва

Инв. № подл. | Подпись и дата | Взам. инв. №

Копировал: 18690-01 37 Формат 12Г

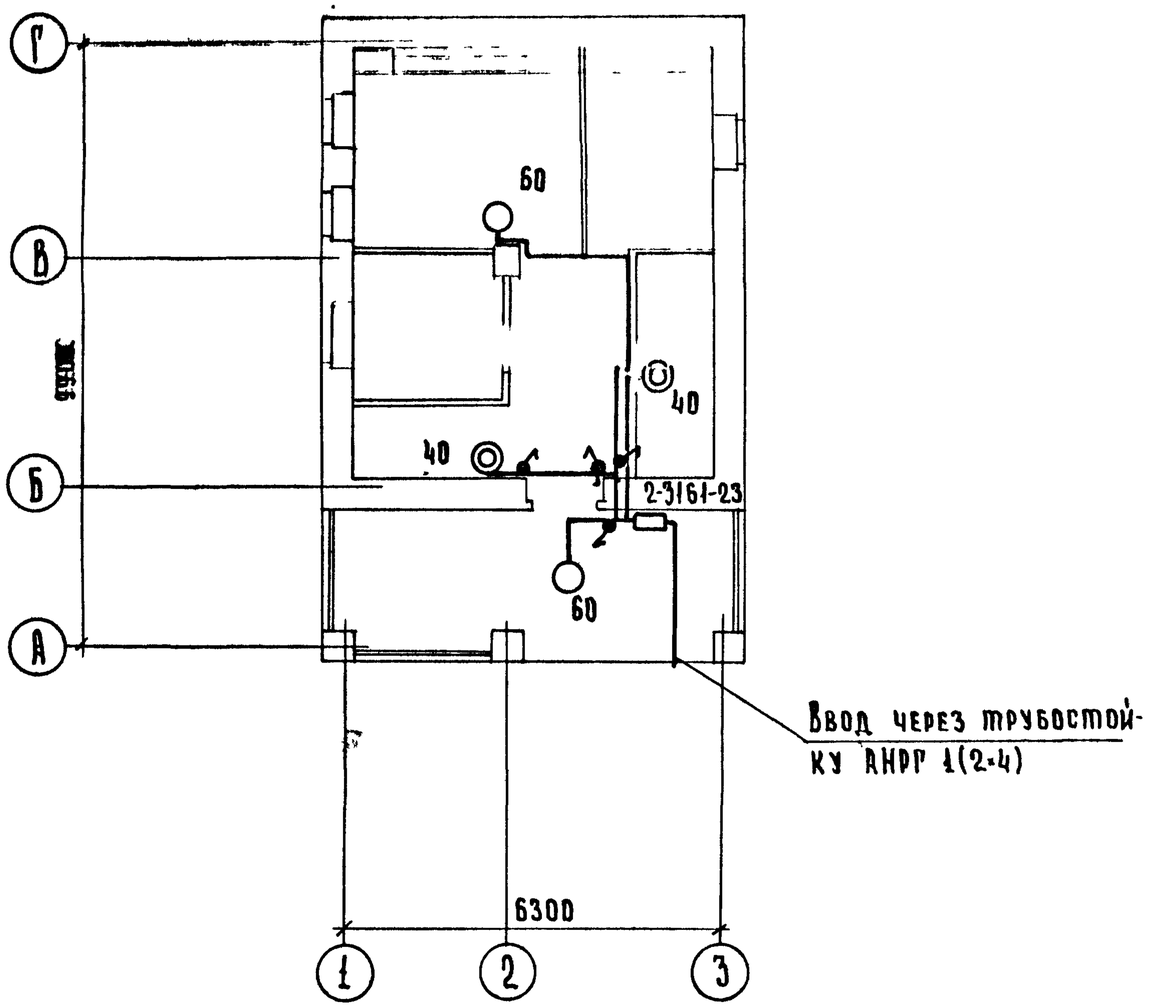

Марка поз	Обозначение	Наименование	Кол.	Примечание
	Союзглавэлектро	Ящик Я 3161-23 с одним автомат-		
		том А 3161 с расцепителем на 15 а	1	
	з-д „Эстопласт"	Светильник пыленепроницаемый		
	г Таллин	Арт 135	4	
		Лампа накаливания 220в 60 вт	2	
		То же, 40 вт	2	
	з д „Эстопласт"	Выключатель однополюсный брызго-		
	г. Таллин.	защищенный 250в. 6 а для откры-		
		той установки инд. 02610	4	
	Гост 433-73	Кабель марки АНРГ сеч. 2×4 кв мм.	6	
	"	То же, сеч. 2×2,5 кв мм.	23	
		Трубостойка типа Т-V/2 с детА-		3.407-82
		лями для воздушного ввода	1	лист 30

Основные показатели и указания

Степень надежности электроснабжения - III
Электроснабжение осуществляется воздушной однофазной линией 220в. перекидкой с жилого дома к трубостойке хоз. постройки.
Учет электроэнергии осуществляется счетчиком установленным в жилом доме.
Проводка выполняется кабелем АНРГ открыто.
Потребная мощность хозпостройки составляет 0,2 квт.
Схема защиты и учет электроэнергии на ответвлении к хозпостройке, а также тип ввода уточняются при привязке проекта.

Ведомость ссылочных документов

Обозначение	Наименование	Примечание
3.407-82	Вводы линий электропередачи	Лист 30
	до 1 кв. в здания	

Привязан

Норм контр	Клочков	
Рук маст	Кириков	
ГА П	Рабинков	
Рук сект	Крейнис	
Гл. спец.	Крупенко	

Т.П. 194-000-184 Э

Хозпостройки для содержания скота и птицы

Стадия	Лист	Листов
Р	1	3

Тип I. Электроосвещение

РОСГИПРОНИИСЕЛЬСТРОЙ г. Москва

Типовой проект 194-000-184 Альбом I

Инв. № подл. | Подпись и дата | Взамен.

Копировала: 18690-01 38 Формат 12г

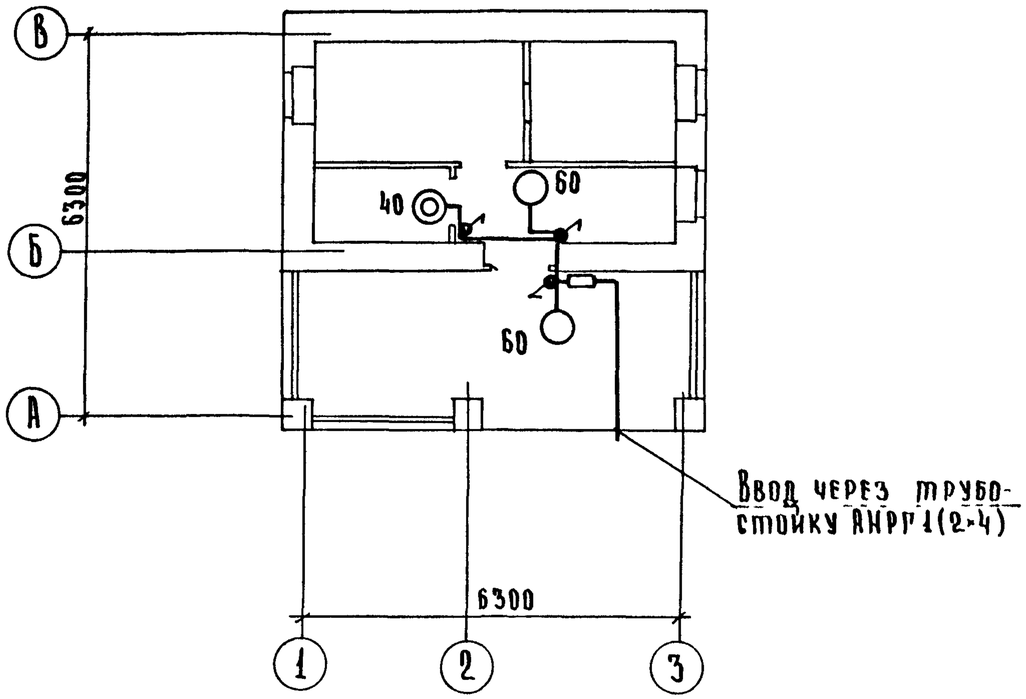

Марка поз.	Обозначение	Наименование	Кол.	Примечание
	Союзглавэлектро	Ящик Я 3161-23 с одним автомат-		
		том А 3161 с расцепителем на 15 А	1	
	з-д „Эстопласт"	Светильник пыленепроницаемый		
	г. Таллин.	Арт. 135	3	
		Лампа накаливания 220в 60 вт.	2	
		То же, 40 вт.	1	
	з-д „Эстопласт"	Выключатель однополюсный брызго-		
	г. Таллин.	защищенный 250в. 6а. для откры-		
		той установки инд. 02610	3	
	ГОСТ 433-73	Кабель марки АНРГ сеч. 2×4кв.мм.	6	м
	"	То же, сеч. 2×2,5 кв. мм.	15	м
		Трубостойка типа Т-VI/2 с дета-		3.407-82
		лями для воздушного ввода	1	лист 30

Основные показатели и указания

Степень надежности электроснабжения - III.
Электроснабжение осуществляется воздушной однофазной линией 220в. перекидкой с жилого дома к трубостойке хоз. постройки.
Учет электроэнергии осуществляется счетчиком установленным в жилом доме.
Проводка выполняется кабелем АНРГ открыто.
Потребная мощность хозпостройки составляет 0.16 квт.
Схема защиты и учет электроэнергии на ответвлении к хозпостройке, а также тип ввода уточняются при привязке проекта.

Ведомость ссылочных документов

Обозначение	Наименование	Примечание
3.407-82	Вводы линий электропередачи	Лист 30
	до 1 кв. в здания	

Привязан

Норм контр	Крупенко	
Рук маст	Кириков	
Г.А.П.	Рабинков	
Рук сект	Крейнис	
Гл.спец.	Крупенко	

Т.П. 194-000-184 Э

Хозпостройки для содержания скота и птицы

Стадия	Лист	Листов
Р	2	

Тип II. Электроосвещение

Росгипрониисельстрой г Москва

Типовой проект 194-000-184 Альбом I

Инв № подл. | Подпись и дата | Взамен.

Копировала: 18690-01 39 Формат 12Г

Типовой проект 194-000-184 Альбом I

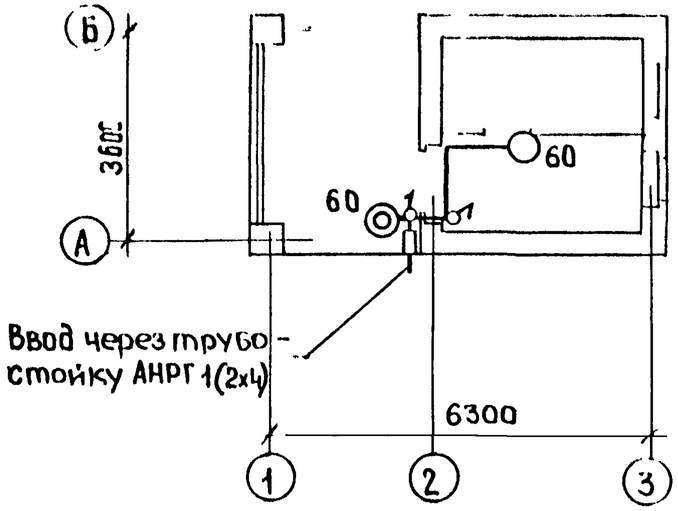

Марка поз.	Обозначение	Наименование	Кол.	Примечание
	Союзглавэлектро	Ящик Я 3161-23 с одним автомат-		
		том А 3161 с расцепителем на 15 А	1	
	з д „Эстопласт"	Светильник пыленепроницаемый		
	г Таллин	Арт. 195	2	
		Лампа накаливания 220 в. 60 вт.	2	
	з д „Эстопласт"	Выключатель однополюсный брызго-		
	г. Таллин	защищенный 250 в. 6 А. для откры-		
		той установки инд. 02610.	2	
	ГОСТ 433-73	Кабель марки АНРГ сеч. 2х4 кв.мм.	4	
	"	Тоже, сеч. 2х2,5 кв.мм.	10	
		Трубостойка типа Т-VI /2 с деталя-		3.407-82
		ми для воздушного ввода	1	лист.30

Основные показатели и указания.

Степень надежности электроснабжения - III.
Электроснабжение осуществляется воздушной однофазной линией 220 в. перекидкой с жилого дома к трубостойке хоз. постройки.
Учет электроэнергии осуществляется счетчиком установленным в жилом доме.
Проводка выполняется кабелем АНРГ открыто.
Потребная мощность хозпостройки составляет 0,12 квт.
Схема защиты и учет электроэнергии на ответвлении к хозпостройке, а также тип ввода уточняются при привязке проекта.

Ведомость ссылочных документов

Обозначение	Наименование	Примечание
3.407-82	Вводы линий электропередачи	Лист 30
	до 1 кв. в здания.	

Привязан

Норм контр	Крупенко		
Рук маст	Киричков		
Г.А.П.	Рабинков		
Рук.сект	Крейнис		
Гл.спец.	Крупенко		

Т.П. 194-000-184 Э

Хозпостройки для содержания скота и птицы

Стадия	Лист	Листов
Р	3	

Тип III
Электроосвещение.

Росгипронисельстрой г. Москва

18690-01 (40)

Инв.№ подл. | Подпись и дата | Взамен

пров: Ким 29 9 87 Конеер - Шв