ТИПОВОЙ ПРОЕКТ
902-1-142.88

КАНАЛИЗАЦИОННАЯ НАСОСНАЯ СТАНЦИЯ ПРОИЗВОДИТЕЛЬНОСТЬЮ 120-660 м³/ч, НАПОРОМ 6-51 м ПРИ ГЛУБИНЕ ЗАЛОЖЕНИЯ ПОДВОДЯЩЕГО КОЛЛЕКТОРА 4.0 м (СБОРНО-МОНОЛИТНЫЙ ВАРИАНТ)

АЛЬБОМ 3

ОБЩИЕ ЧЕРТЕЖИ
АР АРХИТЕКТУРНЫЕ РЕШЕНИЯ СТР. 2-5
КЖ1 КОНСТРУКЦИИ ЖЕЛЕЗОБЕТОННЫЕ СТР. 10-35
КМ1 КОНСТРУКЦИИ МЕТАЛЛИЧЕСКИЕ СТР. 36-43

ТИПОВОЙ ПРОЕКТ
902-1-142.88

КАНАЛИЗАЦИОННАЯ НАСОСНАЯ СТАНЦИЯ ПРОИЗВОДИТЕЛЬНОСТЬЮ 120÷560 м³/ч, НАПОРОМ 6-51 м ПРИ ГЛУБИНЕ ЗАЛОЖЕНИЯ ПОДВОДЯЩЕГО КОЛЛЕКТОРА 4,0 м
(СБОРНО-МОНОЛИТНЫЙ ВАРИАНТ)

АЛЬБОМ 3
ПЕРЕЧЕНЬ АЛЬБОМОВ

АЛЬБОМ 1	ПЗ	ПОЯСНИТЕЛЬНАЯ ЗАПИСКА
АЛЬБОМ 2	ТХ	ТЕХНОЛОГИЯ ПРОИЗВОДСТВА
	ВК	ВНУТРЕННИЙ ВОДОПРОВОД И КАНАЛИЗАЦИЯ
	ОВ	ОТОПЛЕНИЕ И ВЕНТИЛЯЦИЯ
АЛЬБОМ 3		ОБЩИЕ ЧЕРТЕЖИ
	АР	АРХИТЕКТУРНЫЕ РЕШЕНИЯ
	КЖ1	КОНСТРУКЦИИ ЖЕЛЕЗОБЕТОННЫЕ
	КМ1	КОНСТРУКЦИИ МЕТАЛЛИЧЕСКИЕ
АЛЬБОМ 4	КЖИ	ИЗДЕЛИЯ
	АРИ	ИЗДЕЛИЯ
АЛЬБОМ 5		ПОДЗЕМНАЯ ЧАСТЬ
	КЖ2	КОНСТРУКЦИИ ЖЕЛЕЗОБЕТОННЫЕ
	КМ2	КОНСТРУКЦИИ МЕТАЛЛИЧЕСКИЕ
	КЖ2.И	ИЗДЕЛИЯ
АЛЬБОМ 6	ЭМ	СИЛОВОЕ ЭЛЕКТРООБОРУДОВАНИЕ
	АТХ	ТЕХНОЛОГИЧЕСКИЙ КОНТРОЛЬ
АЛЬБОМ 7	Н	НЕСТАНДАРТИЗИРОВАННОЕ ОБОРУДОВАНИЕ
АЛЬБОМ 8	СО	СПЕЦИФИКАЦИИ ОБОРУДОВАНИЯ
АЛЬБОМ 9	ВМ	ВЕДОМОСТИ ПОТРЕБНОСТИ В МАТЕРИАЛАХ
АЛЬБОМ 10	С	СМЕТЫ. ОБЩАЯ ЧАСТЬ
АЛЬБОМ 11	С	СМЕТЫ. ПОДЗЕМНАЯ ЧАСТЬ.

ПРИМЕНЕННЫЕ ТИПОВЫЕ МАТЕРИАЛЫ:
СЕРИЯ 7.902-4 БАК РАЗРЫВА СТРУИ ВМЕСТИМОСТЬЮ 180 л

РАЗРАБОТАН ПРОЕКТНЫМ ИНСТИТУТОМ
„ХАРЬКОВСКИЙ ВОДОКАНАЛПРОЕКТ"

ГЛАВНЫЙ ИНЖЕНЕР ИНСТИТУТА Г.А. БОНДАРЕНКО
ГЛАВНЫЙ ИНЖЕНЕР ПРОЕКТА В.С. ЛЯЛКК

РАСПРОСТРАНИТЕЛЬ ЦИТП (Тбилисский филиал)

УТВЕРЖДЕН И ВВЕДЕН В ДЕЙСТВИЕ
ГЛАВНЫМ УПРАВЛЕНИЕМ ПРОЕКТИРОВАНИЯ ГОССТРОЯ СССР
ПРОТОКОЛ ОТ 09.08.88 г. №53

Содержание альбома

№№ листов	Наименование и обозначение документов. Наименование листа	Стр.
	Содержание альбома	2
	Основной комплект чертежей марки АР	
1.	Общие данные	3
2	План на отм. 0,000	4
3	Разрезы 1-1, 2-2	5
4	Фасады. Схемы расположения элементов заполнения оконных проемов	6
5.	План кровли. Планы полов. Экспликация полов	7
6	План отверстий и закладных элементов. Фрагмент 1. Сечения. Узлы	8
7.	Детали I-XIII	9
	Основной комплект чертежей марки КЖ1	
1.	Общие данные	10
2.	Схема расположения плит покрытия на отм. 4,800 (начало)	11
3.	Схема расположения плит покрытия на отм. 4,800 (окончание)	12
4	Схема расположения перекрытия РКм1 на отм. -0,030 (начало)	13
5.	Схема расположения перекрытия РКм1 на отм. -0,030 (продолжение)	14
6.	Схема расположения перекрытия РКм1 на отм. -0,030 (Окончание)	15
7.	Балки обвязочные монолитные БОм1-БОм3. Общий вид и схема армирования (начало)	16
8.	Балки обвязочные монолитные БОм1-БОм3. Общий вид и схема армирования (Продолжение)	17
9.	Балки обвязочные монолитные БОм1-БОм3. Общий вид и схема армирования (Окончание)	18
10	РКм2. Перекрытие на отм. -3,200; -4,700; -6,200	19
11	РКм2. Перекрытие на отм. -3,200; -4700; -6,200; ПМ1. Схема армирования балки БМ1-БМ3	20
12	РКм2. Перекрытие на отм. -3,200; -4700; -6,200; Балки БМ4, БМ5. Колонна Км1	21
13	РКм2. Перекрытие на отм. -3,200; -4700; -6,200. ЛТм1. Схема армирования	22
14	РКм2. Перекрытие на отм. -3,200; -4700; -6,200. Спецификация (начало)	23
15.	РКм2. Перекрытие на отм. -3,200; -4700; -6,200. Спецификация (окончание)	24
16	Кольцо обвязочное монолитное Окм1 Общий вид и схема армирования (Начало)	25
17	Кольцо обвязочное монолитное Окм1 Общий вид и схема армирования (Окончание)	26
18	Схема расположения фундаментов под оборудование (Начало) Насосы марки См	27
19	Схема расположения фундаментов под оборудование (Продолжение) Насосы марки См	28
20	Схема расположения фундаментов под оборудование (Окончание). Насосы марки См	29
21	Схема расположения фундаментов под оборудование (Начало) Насосы марки СД	30
22	Схема расположения фундаментов под оборудование (Продолжение) Насосы марки СД	31
23	Схема расположения фундаментов под оборудование (Окончание) Насосы марки СД	32
24	Схема расположения фундаментов под лестницы	33
25	Детали гидроизоляции Установка дренажного приямка	34
26	Схемы расположения элементов заземления	35
	Основной комплект чертежей марки Км1	
1.	Общие данные (Начало)	36
2.	Общие данные (Продолжение)	37
3	Общие данные (Продолжение)	38
4	Общие данные (Окончание)	39
5	Схема расположения путей подвесного транспорта на отм. -1,050	40
6	Схема расположения путей подвесного транспорта на отм. 3,750	41
7	Схема расположения наружной лестницы и ограждения кровли (Начало)	42
8	Схема расположения наружной лестницы и ограждения кровли (Окончание)	43

Альбом 3

Т.П 902-1-112.88

Согласовано

Т.П. 902-1-112.88 Альбом 3

Инв. № подл. | Подпись и дата | Взам. инв. №

Т-3019

Привязан

Инв. №

-2-

Ведомость рабочих чертежей основного комплекта марки АР

Лист	Наименование	Примечание
1	Общие данные	
2	План на отм. 0,000	
3	Разрезы 1-1, 2-2	
4	Фасады. Схемы расположения элементов заполнения оконных проемов.	
5	План кровли. Планы полов. Экспликация полов	
6	План отверстий и закладных элементов. Фрагмент 1. Сечения. Узлы	
7	Детали I-XIII	

Ведомость спецификаций

Лист	Наименование	Примечание
1	Спецификация стекол	
2	Спецификация элементов заполнения проемов	
4	Спецификация элементов заполнения оконных проемов	
6	Спецификация к схеме расположения закладных элементов	

Основные строительные показатели

Наименование	Ед. изм.	Количество						
		монолитный			сборный			
		-4,0	-5,5	-7,0	-4,0	-5,5 открыт.	-5,5 опускн.	-7,0
Площадь застройки	м²	90,3	90,3	90,3	90,3	90,3	90,3	90,3
Общая площадь	м²	165,6	165,6	165,6	165,6	165,6	165,6	165,6
В том числе:								
подземной части	м²	89,2	89,2	89,2	89,2	89,2	89,2	89,2
на расчетную единицу	м²	0,30	0,30	0,30	0,30	0,30	0,30	0,30
Строительный объем	м³	805,4	993,9	1102,4	867,5	922,3	1015,6	1102,4
В том числе:								
подземной части	м³	434,1	542,6	651,1	416,2	542,6	564,3	651,1
на расчетную единицу	м³	1,46	1,81	2,17	1,39	1,81	1,88	2,17

Типовой проект разработан в соответствии с действующими нормами и правилами

Гл. инж. проекта /Л. Лялюк/

Ведомость ссылочных и прилагаемых документов

Обозначение	Наименование	Примечание
	Ссылочные документы	
ГОСТ 12506-81	Окна деревянные для производственных зданий	
ГОСТ 6629-74*	Двери деревянные внутренние для жилых и общественных зданий	
ГОСТ 8484-82	Плиты подоконные железобетонные для производственных зданий	
1.038.1-1	Перемычки железобетонные для зданий с кирпичными стенами	
1.400-15 вып. 1	Унифицированные закладные изделия железобетонных конструкций для крепления технологических коммуникаций и устройств	
1.431-6	Кирпичные перегородки для одноэтажных и многоэтажных производственных зданий	
2.236-2 вып. 1	Детали примыкания оконных и дверных блоков к стенам и перегородкам каркасно-панельных и кирпичных зданий	
2.460-14 вып. 0	Типовые узлы покрытий промышленных зданий в местах установки вентиляционных шахт	
2.460-15 вып. 1	Типовые узлы покрытий промышленных зданий в местах установки крышных вентиляторов	
5.904-4	Двери и люки для вентиляционных камер	

Обозначение	Наименование	Примечание
	Прилагаемые документы	
902-1-142.88-АР.И	Изделия	Альбом 4
-АР.ВМ	Вм по рабочим чертежам основного комплекта марки АР	Альбом 9

Спецификация стекол

Наименование и марка остекленного изделия	ГОСТ и вид стекла	Толщина стекла, мм	Размеры, мм		Кол. шт.
			Длина	Ширина	
Оконный блок ПВД 18-18.1	ГОСТ 111-78	4	1580	1025	6
		4		450	6

Общие указания

1. За условную отметку 0,000 принят уровень чистого пола монтажной площадки машинного отделения, что соответствует абсолютной отметке [ ]

2. Условная отметка уровня земли принята - 0,150

3. Над проемами уложены сборные железобетонные перемычки. Усиленные перемычки уложены со стороны помещений

Над проемами по ширине 700 и менее выкладываются рядовые перемычки из отборного целого кирпича на растворе марки 25 и заделываются в простенки на расстояние не менее 250мм от откосов проемов. Под нижний ряд кирпича в слой раствора укладывается арматура ⌀6АI из расчета по два стержня на каждые 1/2 кирпича толщины стены. Расход арматуры 22кг

Гл. арх.	Шайко		
Н. контр.	Окромысская		
Гл. спец.	Власенко		
Нач. гр.	Лесина		
Ст. арх.	Шимченко		
Инж.	Шевчукова		

Привязан

Инв. №

ТП 902-1-142.88-АР -3-

Канализационная насосная станция производительностью 120-660 м³/ч, напором 6-51м

Стадия	Лист	Листов
Р	1	7

Общие данные

Госстрой СССР Оргэнергосантехпроект Харьковский Водоканалпроект

Т-3019

Копир. Бартам

Т-3019 (3)

Формат А2.

Альбом 3

План на отм. 0,000

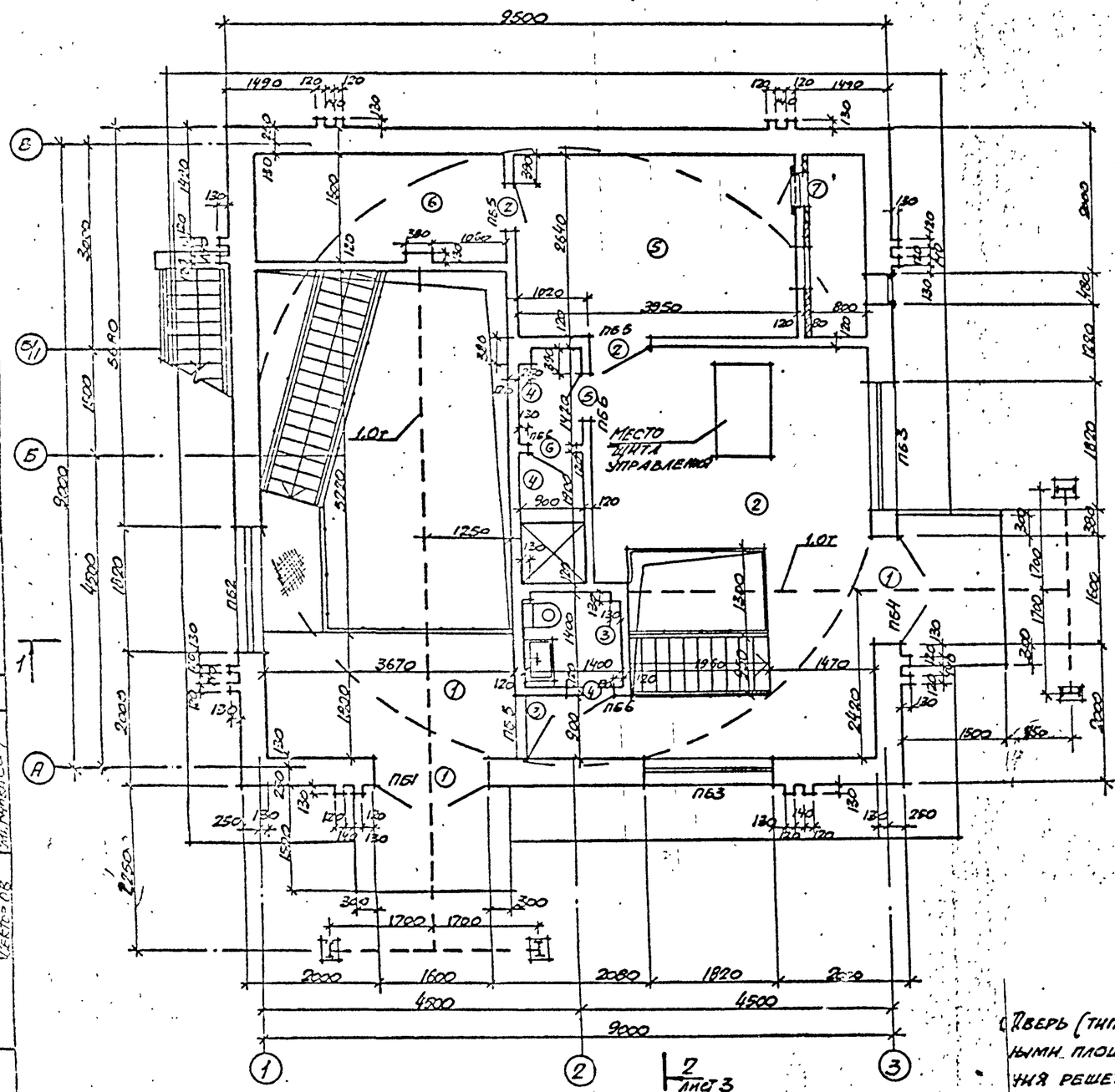

Экспликация помещений

Номер по плану	Наименование	Площадь, м²	Категория производства по взрывной, взрывопожарной и пожарной опасности
1	Монтажная площадка		
	помещ. решеток	6,6	Д
2	Монтажная площадка		
	машзала	19,2	Д
3	Санузел	2,0	
4	Душевая с тамбуром	3,0	
5	Бытка-мера	13,1	Д
6	Узел ввода	5,9	Д
	Подземная часть		
7	Помещение решеток	25,5	Д
8	Машзал	36,3	Д
9	Приёмный резервуар	25,5	Д

Ведомость перемычек

Марка поз.	Схема сечения
ПБ1	8, 9
ПБ2	10, 11
ПБ3	11
ПБ4	9
ПБ5	12
ПБ6	13

Спецификация элементов заполнения проемов и перемычек

Марка, поз.	Обозначение	Наименование	Кол.	Масса ед. кг	
1	9902-1-142.88-АР.И.ИЛ	Дверной блок ИД1	2		
2	ГОСТ 6629-74*	Дверной блок ДГ21-9	2		
3	ГОСТ 6629-74*	Дверной блок ДГ21-9л	1		
4	ГОСТ 6629-74*	Дверной блок ДГ21-7сп	1		
5	ГОСТ 6629-74*	Дверной блок 2СГ21-7СЛП	1		
6	ГОСТ 6629-74*	Дверной блок ДГ21-7СВЛП	1		
7	5.904-4	Дверь герметическая утепленная Д9с 0,5х1,25	1	36,0	
8	1.038.1-1	5ПБ21-27(п)	1	285	
9	1.038.1-1	2ПБ19-3(п)	4	81	
10	1.038.1-1	5ПБ25-37(п)	1	338	
11	1.038.1-1	2ПБ22-3(п	7	92	
12	1.038.1-1	1ПБ13-1	3	25	
13	1.038.1-1	1ПБ10-1	3	20	

Дверь (тип. 3) между монтажными площадками помещения решеток и машзала выполнить с отм. 0,300.

2. Чертежи подземной части смотри альбом 5

Ведомость проемов дверей

Марка, поз.	Размер проема, мм
1	1500 × 4120
2,3	9110 × 2070

Марка, поз.	Размер проема, мм
4,5,6,	710 × 2070
7	550 × 1300

Привязан

Инв. №

Нач. отд.	Шейко	
Н. контр.	Оконьков	
Гл. спец.	Власенко	
Рук. гр.	Хесина	
Ст. арх.	Шилорик	
Инж.	Шевченко	

ТП 902-1-142.88 – АР

Канализационная насосная станция производительностью 120 – 660 м³/сут. напором h = 21 м

План на отм. 0,000

Стадия	Лист	Листов
Р	2	

Госстрой СССР Союздорстанкинпроект Харьковский водоканалпроект

Копир. Бахчан

Т-3019 (3) Формат А2

Разрез 1-1

Защитный слой из гравия (ГОСТ 8268-82) с зернами 5-10 мм, втопленного в горячую битумную мастику-10 мм
4-х слойный водоизоляционный ковер из рубероида марки РЭМ-350 (ГОСТ 10923-82) на горячей антисептированной битумной мастике марки МБК-Г- (ГОСТ 2889-80);
Стяжка из цементно-песчаного раствора марки-50 2 см
Огрунтовка поверхности раствором битума марки V в керосине в соотношении 1:2 (по весу) - 15 мм
Утеплитель- пенобетон $\gamma = 500$ кг/м^3 $\delta = 150$ мм
Пароизоляция - обмазка горячим битумом за 2 раза
Сборные железобетонные плиты

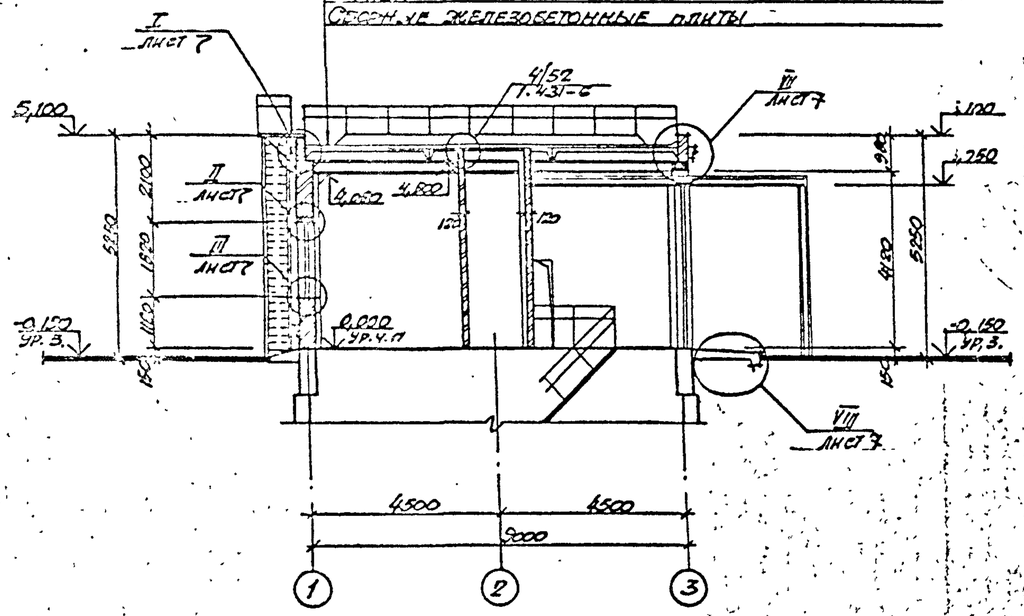

Разрез 2-2

Состав кровли см. разрез 1-1

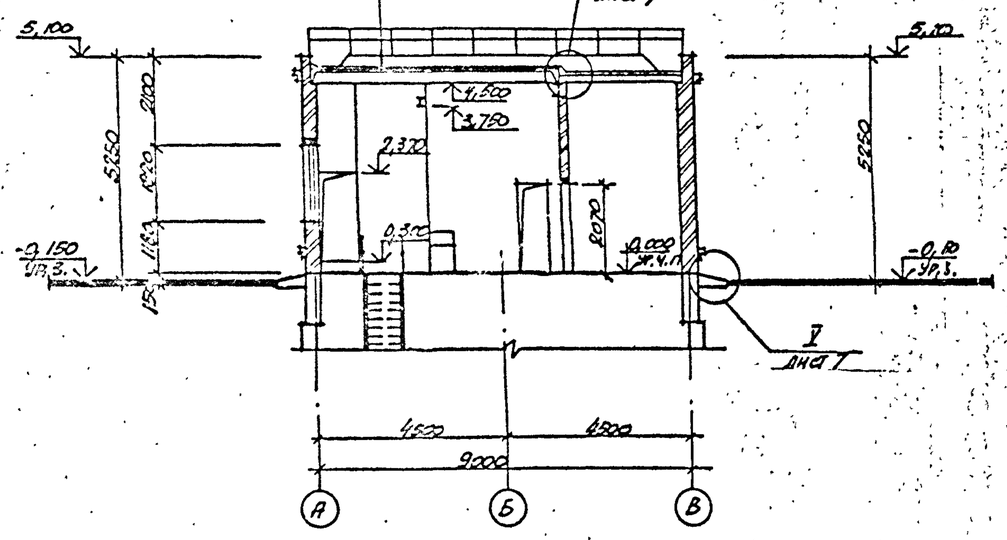

Ведомость отделки помещений

Площадь м^2

Наименование или номер помещения	Потолок: площадь	Потолок: вид отделки	Стены или перегородки: площадь	Стены или перегородки: вид отделки	Отделка над стен или перегородок (панель): площадь	Отделка над стен или перегородок (панель): вид отделки	Отделка над стен или перегородок (панель): высота, мм.	Примечания
1	25,8	Затирка. Покраска поливинилацетатной краской ЭВА-27.	101,7	Штукатурка кирпичных стен известковым раствором. Покраска поливинилацетатной краской ЭВА-27.				
2	23,6	Затирка. Клеевая покраска	109,3	Штукатурка кирпичных стен известковым раствором. Клеевая покраска.				
3	2,0	Затирка. Покраска поливинилацетатной краской ЭВА-27.	18,2	Штукатурка кирпичных стен цементным раствором. Покраска поливинилацетатной краской ЭВА-27	7,4	Глазурованная плитка	1500	
4	3,0	Затирка. Покраска масляной краской	30,2	Штукатурка кирпичных стен цементным раствором. Покраска масляной краской.	14,9	Глазурованная плитка	1800	
5,6	19,0	Затирка. Известковая побелка.	145,8	Подрезка швов кирпичных стен. Известковая побелка				
8	36,3	Затирка клеевая покраска	а) 101,3 б) 140,0 в) 173,8	Затирка шлакобетонных стен. Клеевая покраска.	36 —	Масляная краска	1500	а - для трубы заложения коллектора 4,0 м. б - для 5,5 м в - для 7 м.
7	26,5	Затирка. Покраска поливинилацетатной краской ЭВА-27.	а) 68,5 б) 102,1 в) 134,7	Затирка шлакобетонных стен. Покраска поливинилацетатной краской ЭВА-27.				

Привязан			
Инв. №			
Нач. отд.	Шейко		
Н. контр.	Сокольская		
Гл. спец.	Власенко		
Рук. гр.	Чесина		
Ст. арх.	Чижорин		
ИНЖ.	Шевлякова		

ТП 902-1-142.88-АР

Канализационная насосная станция производительностью 120 - 660 м^3/ч, напором 6 - 51 м

Стадия	Лист	Листов
Р	3	

Разрезы 1-1; 2-2

Госстрой СССР Союзсантехниипроект Харьковский Водоканалпроект

Копир. Барчан

Т-3049 (3) Формат А2

Альбом 3

Согласовано: Гл. инж. проекта Викер

Инв. № подл. | Подпись и дата | Взам. инв. №

902-1-142.88

Альбом 3

Фасад 1-3

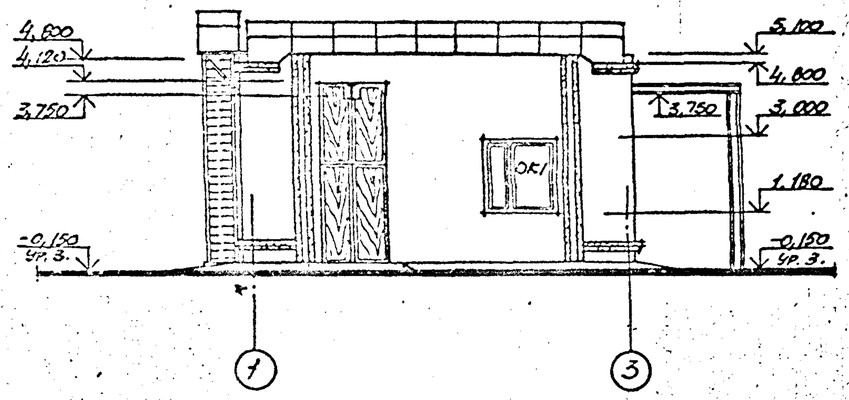

Фасад А-В

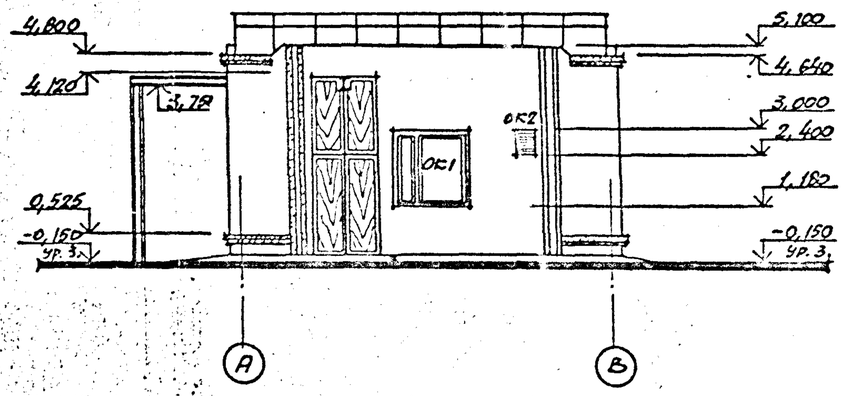

Схемы расположения элементов заполнения оконных проемов.

ОК1
мест 3

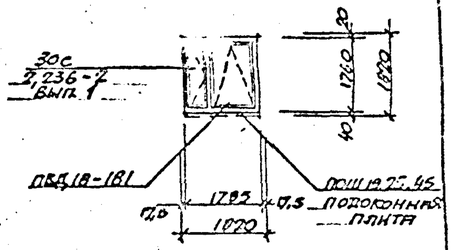

ОК2
мест 1

Фасад 3-1

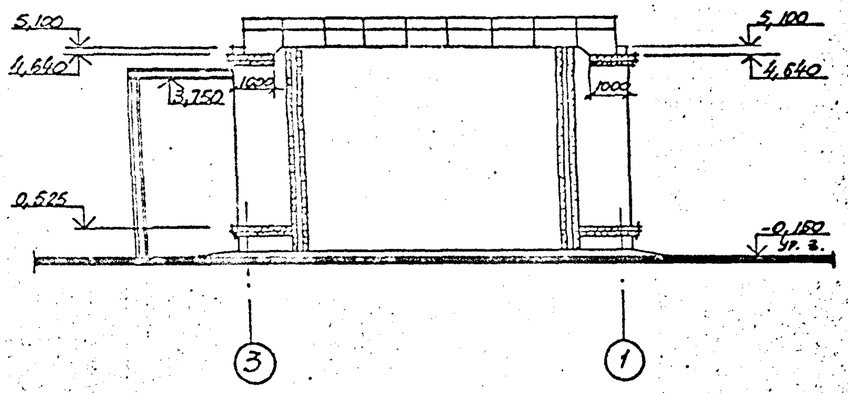

Фасад В-А

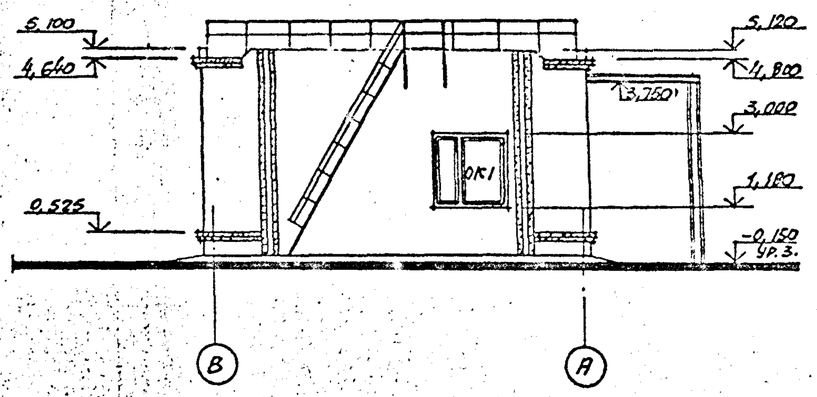

Жалюзийные решетки №2

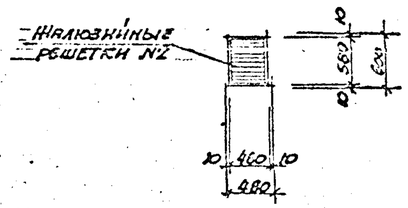

Спецификация

элементов заполнения оконных проемов

Марка поз.	Обозначение	Наименование	Кол.	Масса ед. кг	Примечание
ОК1	ГОСТ 12506-81	Окно ПВД 18-181	3		
	ГОСТ 8484-82	Подоконная плита по 18.25.35-С	3	53.0	
ОК2	ТУ 36-1517-71	Решетки жалюзийные			
		Воздухозаборные неподвижные №2	1	3,6	СМ чертеж ОВ

Согласовано: Альбом 70 Альбом 3

Инв. № подл. | Подпись и дата | Взам. инв. № Т-3019

Привязан

Инв. №

Нач. отд.	Шейко		
Н. контр.	Стародская		
Гл. спец.	Власенко		
Рук. гр.	Хесина		
Ст. арх.	Шилюрик		
Инж.	Шестакова		

ТП 902-1-142.88-АР -6-

Канализационная насосная станция производительностью 120-660 м³/ч, напором 6-51м

Фасады. Схемы расположения элементов заполнения оконных проемов.

Стадия	Лист	Листов
Р	4	

Госстрой СССР Гипрокоммунводоканалпроект Харьковский Водоканалпроект

Копие Барчан.

Т-3019 (3) Формат А2

План кровли

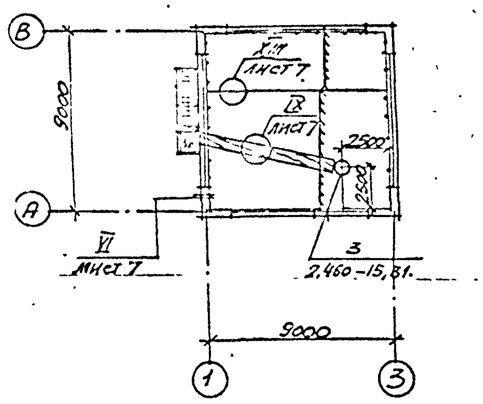

План полов на отм. 0,000

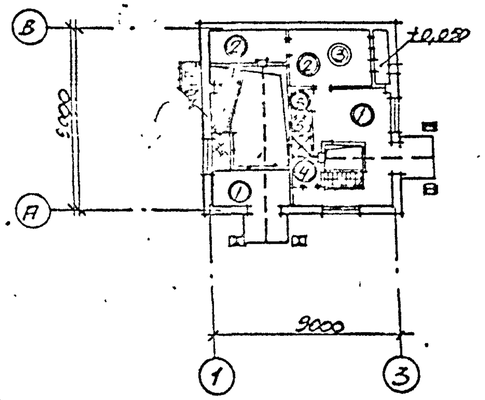

План полов на отм. -5,500; -7,000; -8,500

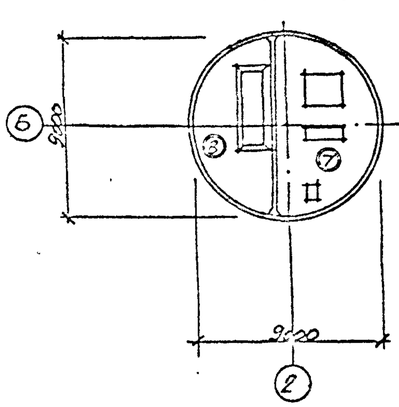

План полов на отм. -3,200; -4,700; -6,200

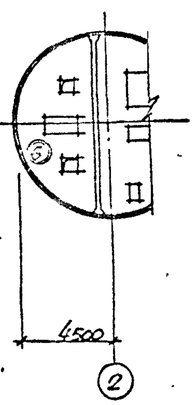

Экспликация полов

Наименование или номер помещения по проекту	Тип пола по проекту	Схема пола или номер узла по серии	Элементы пола и их толщина	Площадь пола, м²
1,2	1	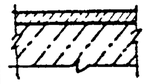	Покрытие – бетон класса В5 с пропиткой поверхности флюатами от 30 до 110 мм. Сборная железобетонная плита.	25,8
5,6	2	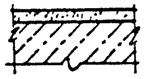	Покрытие – цементно-песчаный раствор марки 200 с железнением – 50мм. Сборные железобетонные плиты	16,8
5	3	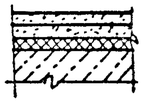	Покрытие – цементно-песчаный раствор марки 200 – 20мм. Стяжка – цементно-песчаный раствор марки 150 – 40мм. Утеплитель – жесткие минераловатные плиты γ = 200 кг/м² – 20мм. Сборные железобетонные плиты.	2,2
3	4		Покрытие – керамические плитки по ГОСТ 6787-80* – 13мм. Прослойка и заполнение швов – битумная мастика – 2мм. Гидроизоляционный слой – 2 слоя гидроизола марки ГИ-1 на битумной мастике с посыпкой верхнего слоя песком крупностью 1,5÷5мм по мастике – 12мм. Стяжка – цементно-песчаный раствор марки 150 – 3мм. Сборные железобетонные плиты.	2,0
4	5		Покрытие – керамические плитки по ГОСТ 6787-80* – 13мм. Прослойка и заполнение швов – битумная мастика – 2мм. Гидроизоляционный слой – 4 слоя гидроизола марки ГИ-1 на битумной мастике с посыпкой верхнего слоя песком крупностью 1,5÷5мм, по мастике – 12мм. Затирка плиты – 3мм. Сборные железобетонные плиты.	3,0
7	6		Покрытие – керамические плитки по ГОСТ 6787-80* – 13мм. Заполнение швов – цементно-песчаный раствор марки 150. Прослойка – цементно-песчаный раствор марки 150 – 17мм. Монолитная железобетонная плита	25,5
8	7	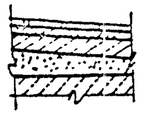	Покрытие – керамические плитки по ГОСТ 6787-80* – 13мм. Заполнение швов – цементно-песчаный раствор марки 150. Прослойка – цементно-песчаный раствор марки 150 – 17мм. Подготовка – бетон класса В3,5 с уклоном от 420 до 470 мм. Железобетонное днище.	56,5
9	8		Покрытие – цементно-песчаный раствор марки 200 – 20мм. Подготовка – бетон класса В3,5 с уклоном от 300 до 500мм. Железобетонное днище.	25,6

Плинтусы выполнить из материала покрытия пола см. лист 7 дет. X для пола тип 1,2,3,9, дет. XI для пола тип 4,6,7, дет XI – тип пола 5.

Площадь пола дана без вычета каналов и фундаментов под оборудование

Привязан			
Инв. №			
Нач. отд.	Шейко		
Н. контр.	Стародская		
Гл. отдел.	Ратенко		
Рук. гр.	Хесина		
Ст. арх.	Цилюрик		
Инж.	Шевляков		

ТП 902-1-142.88-АР – 4 –

Канализационная насосная станция производительностью 120–660 м³/ч, напором 6–51 м

Стадия	Лист	Листов
Р.	5	

План кровли. Планы полов. Экспликация полов

Госстрой СССР Союзгипроводоканалпроект Харьковский Водоканалпроект

Альбом 3

Т-3019 (3) Формат А2

Альбом 3

1-1

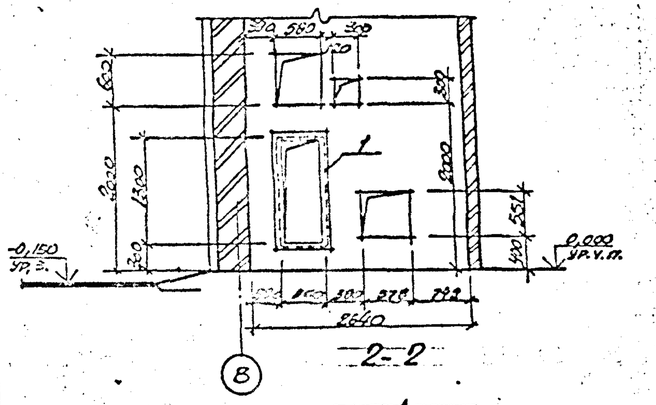

3-3

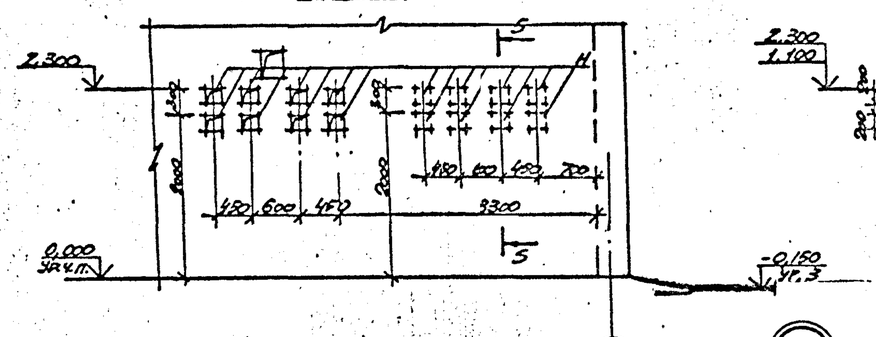

5-5

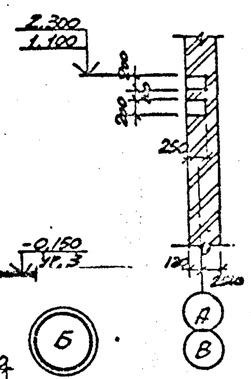

6-6

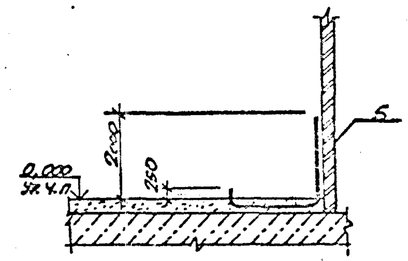

2-2

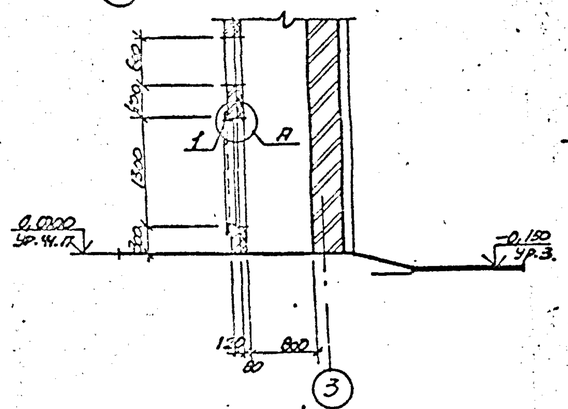

4-4

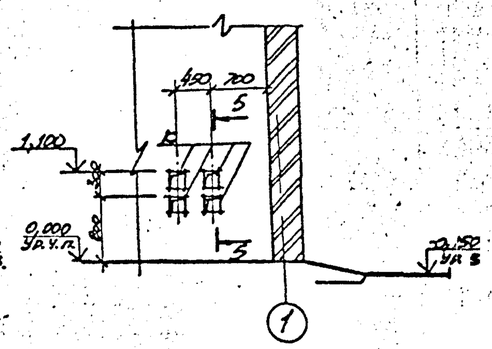

План отверстий и закладных

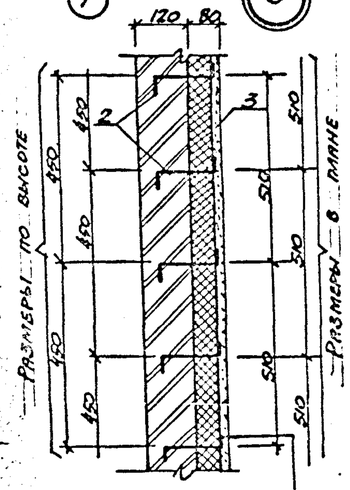

Штукатурка цементным раствором
Сетка 18-1,8 ку
Утеплитель
Кирпичная стена δ=120 мм

Поз. 7

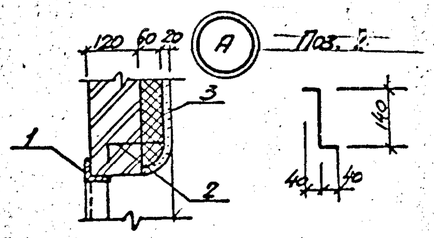

Фрагмент 1

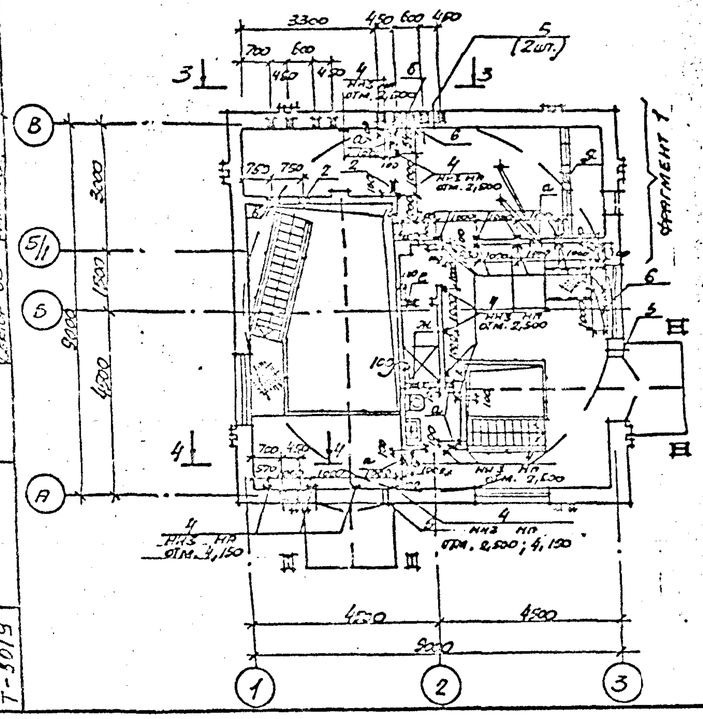

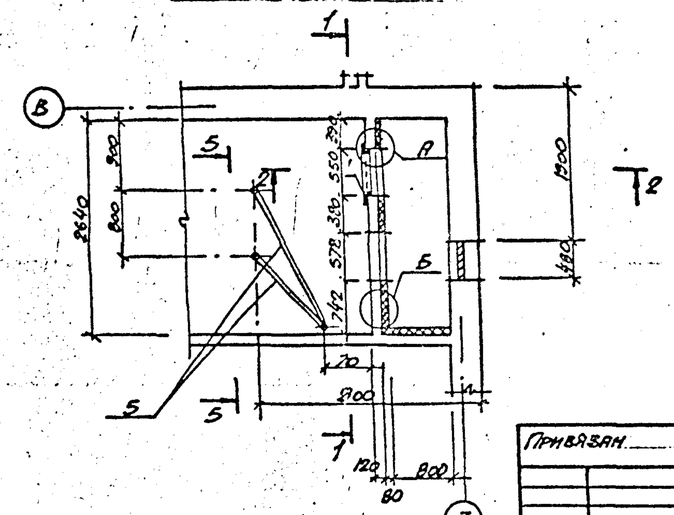

Ведомость отверстий

Обозначение отверстий	Размер b×h, мм	Отметка низа отверстия, мм	Назначение
а	300×200	2,500	ВК
б	300×300	2,430	ОВ
в	300×300	3,200	ОВ
г	300×300	3,750	ОВ
д	300×300	2,000	ОВ
е	300×200	4,000	ОВ
ж	200×200	4,000	ОВ
и	200×200	1,000; 2,100	ОВ
к	200×200	0,900; 0,600	ОВ

Спецификация к схеме расположения закладных элементов

Марка, поз.	Обозначение	Наименование	Кол.	Масса ед. кг	Примечание
1	ТП 902-1-142.88-КЖ.И.КМ	Закладное изделие МН4	1	53,4	
2	—	ФБА1 Е=220 ГОСТ 5781-82*	90	0,05	
3	—	Сетка 18-1,8 ку ГОСТ 3826-82	10,9	3,92	м²
4	1.400-15	Закладное изделие МН 105-6	32	1,2	
5	ТУ6-19-215-83	Труба ПВХ-Е-Ф254	4,0	[illegible]	м
6	1.400-15	Закладное изделие МН 101-3	2	1,6	

1. Закладные (поз. 6) выполнить на отм. 0,500
2. Закладные (поз. 5) выполнить на отм. 2,500

Нач. отд.	Шейко		
Н. контр.	Окольская		
Гл. спец.	Власенко		
Вед. инж.	Хесина		
Ст. арх.	Цилюрик		
Инж.	Шевляков		

Привязан

Инв. №

ТП 902-1-142.88-АР

Канализационная насосная станция производительностью 120-660 м³/ч, напором 6-51 м

План отверстий и закладных элементов. Сечения. Фрагмент 1. Узлы

Стадия	Лист	Листов
Р	6	

Госстрой СССР Союзводоканалниипроект Харьковский Водоканалпроект

Т-3019

Копир. Баргин

Т-3019 (3) Формат А2

Альбом 3

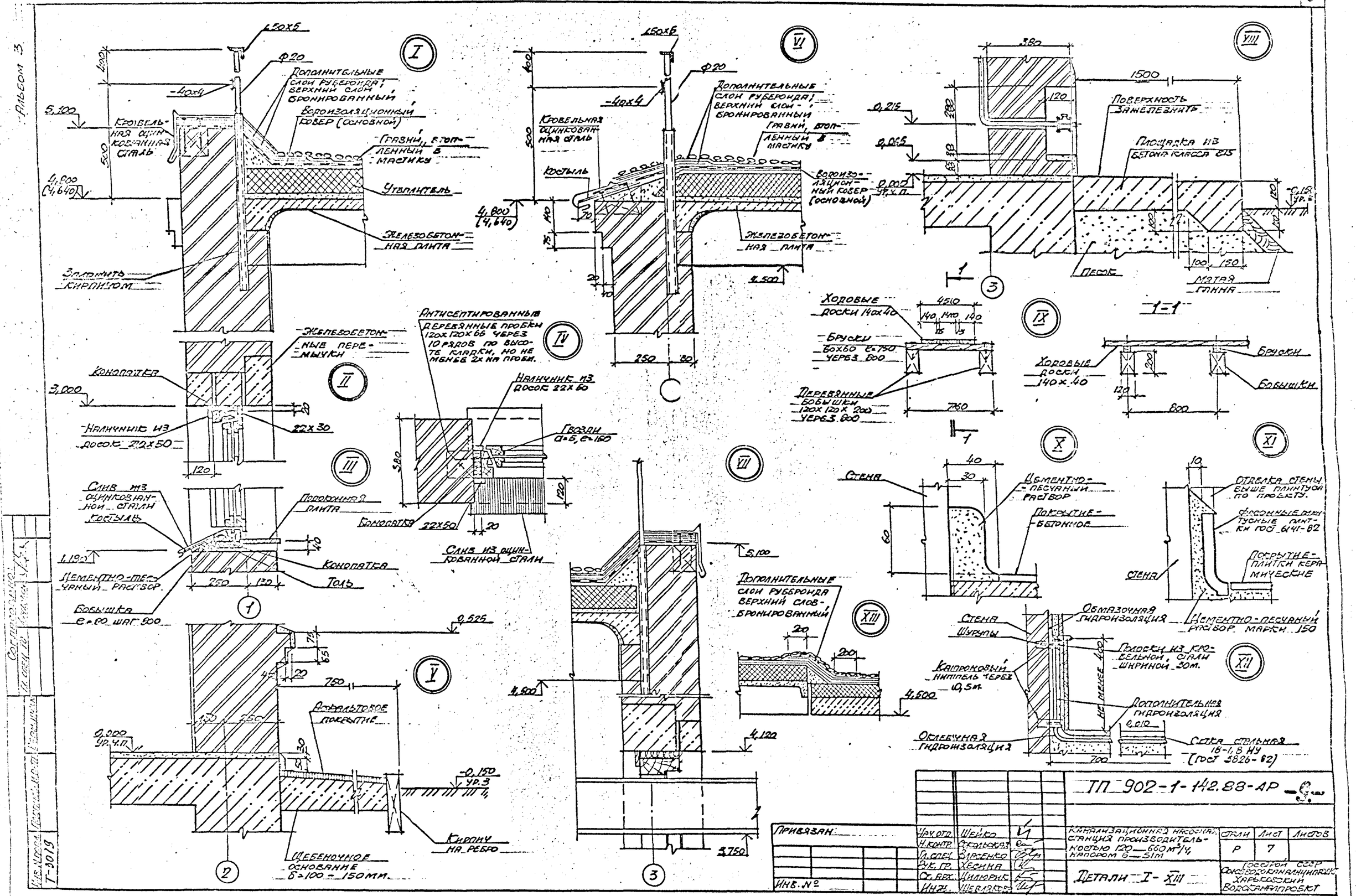

Привязан:				ТП 902-1-142.88-АР		
	Нач.отд.	Шейко		Канализационная насосная станция производительностью Q=660 м³/ч, напором б=51м	Стадия	Лист	Листов
	Н.контр.	Скольская			Р	7	
	Гл.спец.	Зарубенко					
	Рук.гр.	Хесина		Деталь I - XIII	Госстрой СССР Южводоканалпроект Харьковский водоканалпроект		
Инв.№	Ст.арх.	Цилорик					
	Инж.	Шевляков					

Т-3019

Копир. Бариан

Т-3019 (2) Формат А2.

Альбом 3

Ведомость рабочих чертежей основного комплекта марки КЖ1 (начало)

Лист	Наименование	Примечание
1	Общие данные	
2	Схема расположения плит покрытия на отм. 4,800 (начало)	
3	Схема расположения плит покрытия на отм. 4,800 (Окончание)	
4	Схема расположения перекрытия РКМ1 на отм -0,030 (начало)	
5	Схема расположения перекрытия РКМ1 на отм.-0,030 (Продолжение)	
6	Схема расположения перекрытия РКМ1 на отм.-0,030 (Окончание)	
7.	Балки обвязочные монолитные БОм1-БОм4 Общий вид и схема армирования (начало)	
8	Балки обвязочные монолитные БОм1-БОм4 Общий вид и схема армирования (Продолжение)	
9	Балки обвязочные монолитные БОм1-БОм4 Общий вид и схема армирования (Окончание)	
10	РКМ2. Перекрытие на отм.-3,200;-4,700;-6,200	
11	РКМ2. Перекрытие на отм.-3,200;-4700;-6,200ПМ1 Схема армирования балки Бм1-Бм3	
12	РКМ2. Перекрытие на отм.-3,200;-4,700;-6,200. Балка Бм4. Колонна КМ1	
13	РКМ2. Перекрытие на отм.-3,200;-4,700;-6,200ПМ1. Схема армирования.	
14	РКМ2. Перекрытие на отм.-3,200;-4,700;-6,200. Спецификация (Начало)	
15	РКМ2. Перекрытие на отм.-3,200;-4,700;-6,200. Спецификация (Окончание)	
16	Кольцо обвязочное монолитное ОКМ1. Общий вид и схема армирования (начало)	
17	Кольцо обвязочное монолитное ОКМ1. Общий вид и схема армирования (окончание)	
18	Схема расположения фундаментов под оборудование (Начало). Насосы марки СМ	

Ведомость рабочих чертежей основного комплекта марки КЖ1 (Окончание)

Лист	Наименование	Примечание
19	Схема расположения фундаментов под оборудование (Продолжение) Насосы марки СМ	
20	Схема расположения фундаментов под оборудование (Окончание) Насосы марки СМ	
21	Схема расположения фундаментов под оборудование (Начало). Насосы марки СД	
22	Схема расположения фундаментов под оборудование (Продолжение). Насосы марки СД	
23	Схема расположения фундаментов под оборудование (Окончание). Насосы марки СД	
24	Схема расположения фундаментов под лестницы	
25	Детали гидроизоляции. Установка дренажного приямка	
26	Схемы расположения элементов заземления.	

Ведомость спецификаций

Лист	Наименование	Примеч.
2	Спецификация к схеме расположения плит покрытия.	
4	Спецификация к схеме расположения болок и плит перекрытия Рім1 на отм.-0,030	
17	Спецификация к схеме расположения фундаментов под оборудование. Насосы марки СМ	
20	Спецификация к схеме расположения фундаментов под оборудование Насосы марки СД	

Ведомость ссылочных и прилагаемых документов

Обозначение	Наименование	Примечание
	Ссылочные документы	
ГОСТ 22701.2-77*	Плиты ж.б. ребристые предварительно напряженные размерами 3×6м для покрытий производственных зданий	
3.006.1-2/82 вып 1-2	Сборные ж.б. каналы и тоннели из лотковых элементов.	
1.494-2/4 вып.1	Стаканы для крепления крышных вентиляторов, дефлекторов и зонтов.	
1.400-115 вып.1	Унифицированные закладные изделия железобетонных конструкций для крепления технологических коммуникаций и устройств.	
	Прилагаемые документы	
902-1-142.88-КЖ1.И	Изделия	Альбом 4
902-1-142.88-КЖ8М1	Ведомость потребности в материалах. Монолитные конструкции.	Альбом 9
-КЖ8М2	Ведомость потребности в материалах. Сборные конструкции	Альбом 9

Ведомость объемов сборных бетонных и железобетонных конструкций по рабочим чертежам основного комплекта марки КЖ1

	Наименование группы элементов конструкции	Код	Кол, м3	Примечание
1.	Плиты покрытия	584111	4,92	
2	Плиты перекрытия	584221	7,78	
3	Балки перекрытия	582421	3,09	
	Всего бетона и железобетона		15,79	

Материалы на изготовление сборных бетонных и железобетонных конструкций учтены в ведомости потребности в материалах и отдельно не учитываются.

Типовой проект разработан в соответствии с действующими нормами и правилами.

Гл. инженер проекта / Лялюк В.С./

Нач.отд.	Шейко			
Н.контр.	Скорская			
Гл.спец.	Витренко			
Рук.гр.	Абрамова			
Ведущ.инж.	Сафрончик			
Инж.	Прядкина			

Привязан

Инв. №

ТП 902-1-142.88-КЖ1

-0-

Канализационная насосная станция производительностью 20-66л/с. Напор 6,51м	Стадия	Лист	Листов
	Р	1	26
Общие данные	Госстрой СССР Союзводоканалниипроект Харьковский водоканалпроект		

Альбом

Схема расположения плит покрытия на отм. 4,800

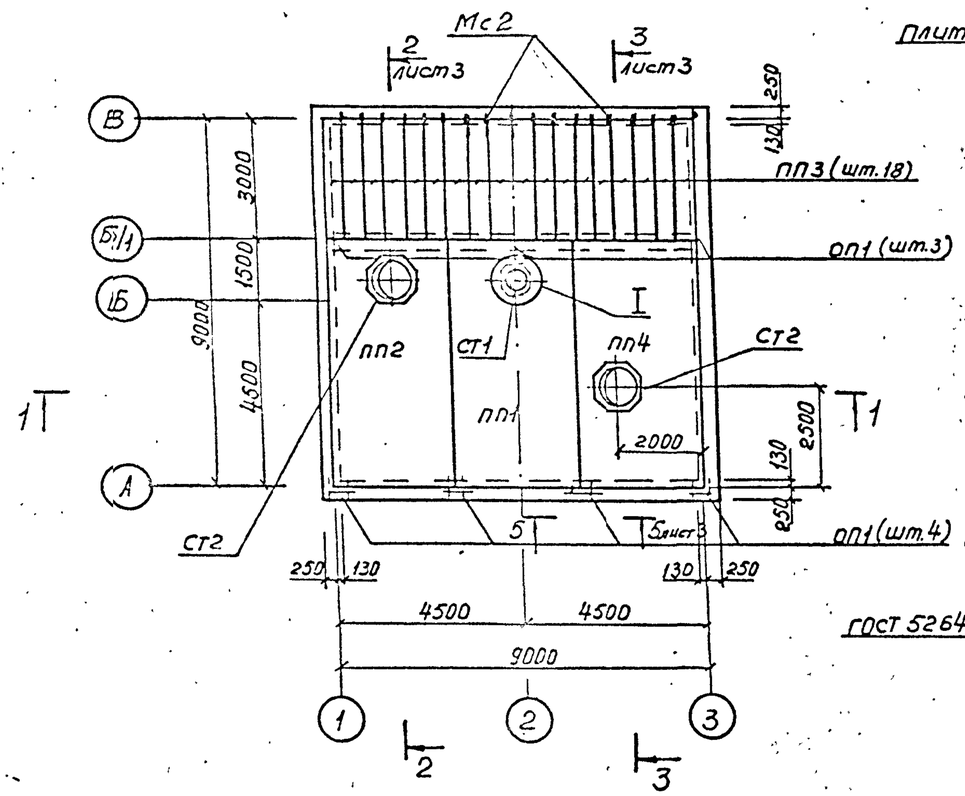

1-1

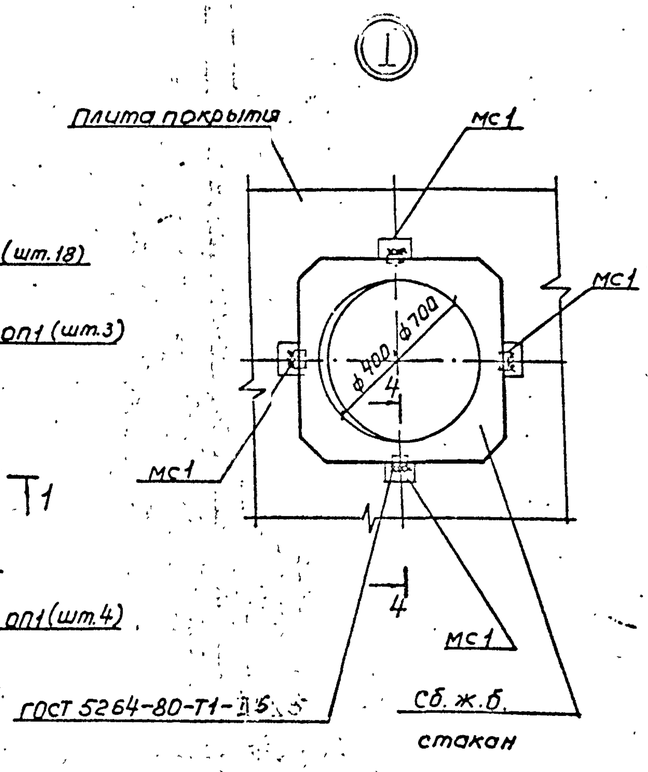

4-4

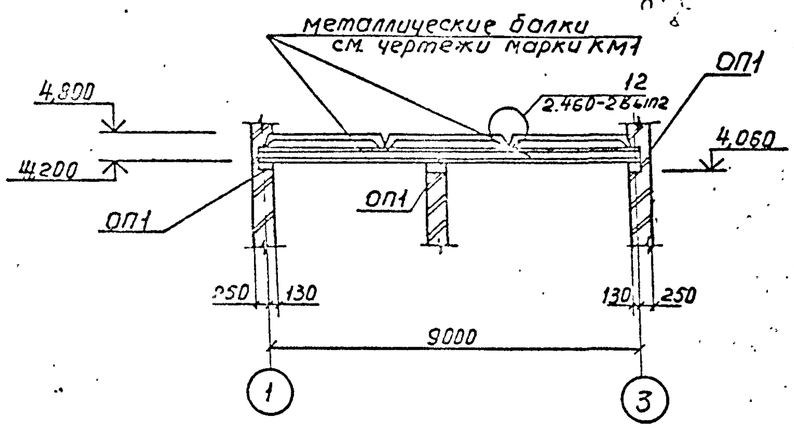

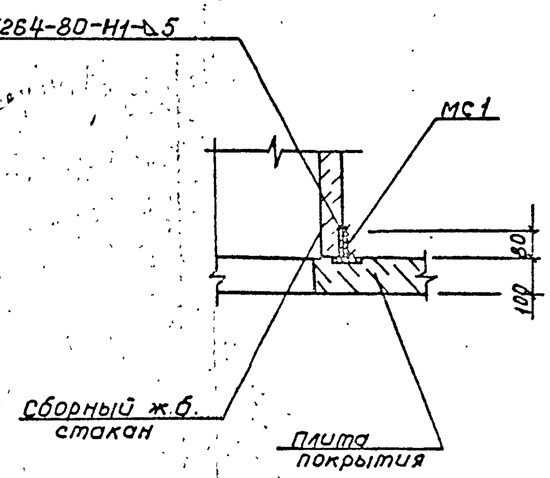

Спецификация к схеме расположения плит покрытия.

Марка поз.	Обозначение	Наименование	Кол.	Масса ед.кг	Примечание
		Плиты покрытия			
ПП1	ГОСТ 22701.2-77*	ПН4-3АIIIВ-Т	1	3300	
ПП2	902-1-142.88-КЖ1 и.п.п2	ПН7-3АIIIВ-Т-1	1	3200	
ПП3	ПК-01-88	ПЖ1-1	18	180	
ПП4	902-1-142.88-КЖ1 и.п.п4	ПГ-3АIIIВ-Т-2	1	3200	
ОП1	-КЖ1 и.оп1	Подушка опорная ОП1	7	60,0	
СТ1	1.494-24 вып1	Стакан СБ4А-1	1	150	
СТ2	1.494-24 вып.1	Стакан СБ7А-1	2	290	
		Изделия соединительные			
Мс1		Пол 8х100-Б-ГОСТ 103-76*			
		Ст ВСТ3кп2 ГОСТ 535-79			
		ℓ=80	12	0,63	
Мс2		ф18АI ГОСТ 5781-82* ℓ=1700	17	3,4	

1. Плиты покрытия приварить к закладным изделиям опорной подушки не менее чем в трех точках.
2. За относительную отметку 0.000 принят уровень чистого пола площадки машинного отделения, что соответствует абсолютной отметке ____
3. В настоящем альбоме приведены чертежи надземной части и чертежи общие для всех глубин заложения подводящего коллектора.
4. Конструкции подземной части насосной станции разработаны в альбоме 5
5. Все конструкции рассчитаны в соответствии со СНиП 2.01.07-85 „Нагрузки и воздействия"

Согласовано

Привязан

Инв. №

Разраб.	Шейко			ТП 902-1-142.88 -КЖ1			
Н.контр.	Прокопьева						
Гл.спец.	Блоченко			Канализационная насосная станция производительностью 120-660 м³/ч, напором 6-51 м	Стадия	Лист	Листов
Рук.гр.	Абротова				Р	2	
Ведущ.	Сорокончик			Схема расположения плит покрытия на отм. 4800 (начало)	Госстрой СССР Союзводоканалниипроект Харьковский водоканалпроект		
Инж.	Шапин						

Копировал Прокопьева

Т-3010 (3)

Формат А2

Альбом 3

2-2
лист 2

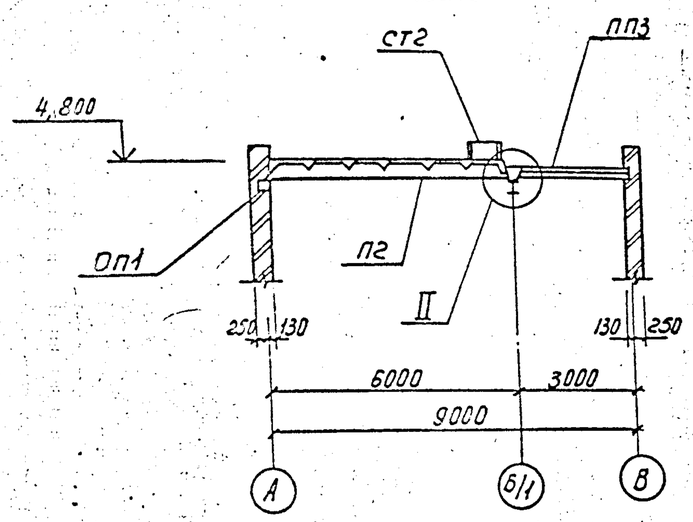

3-3
лист 2

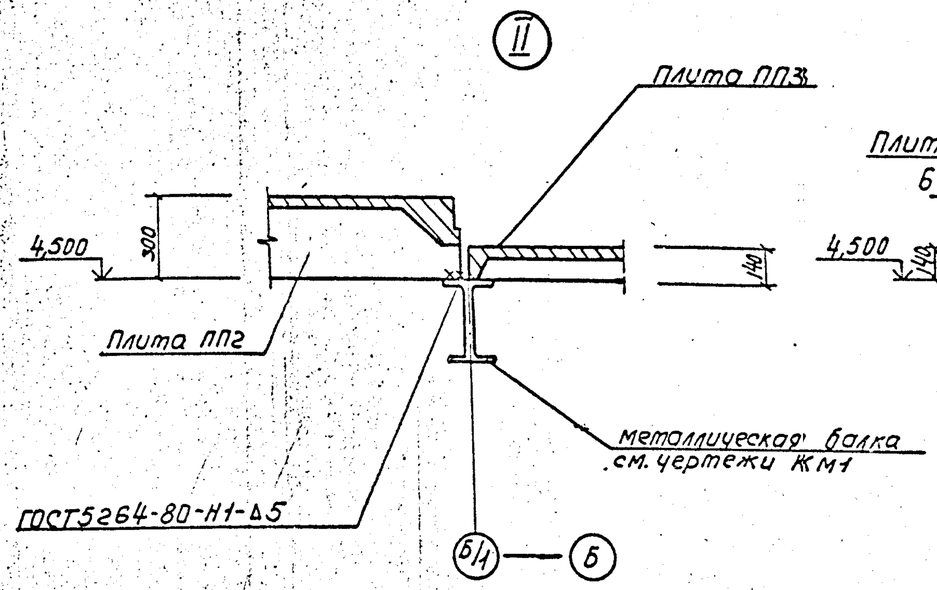

5-5
лист 2

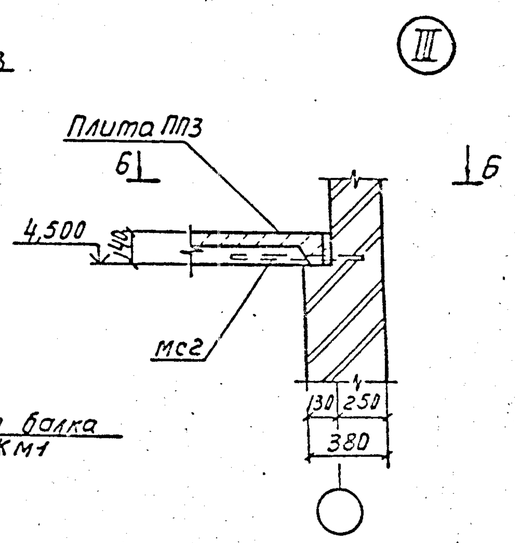

6-6

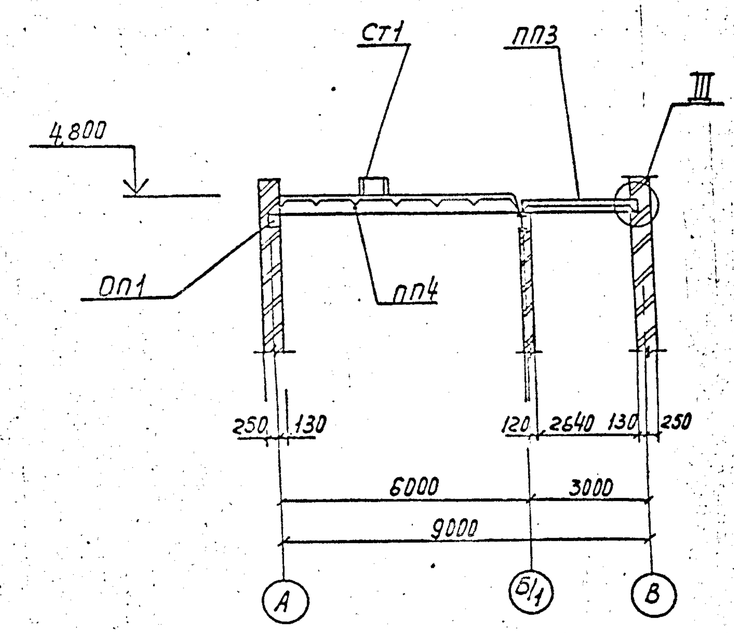

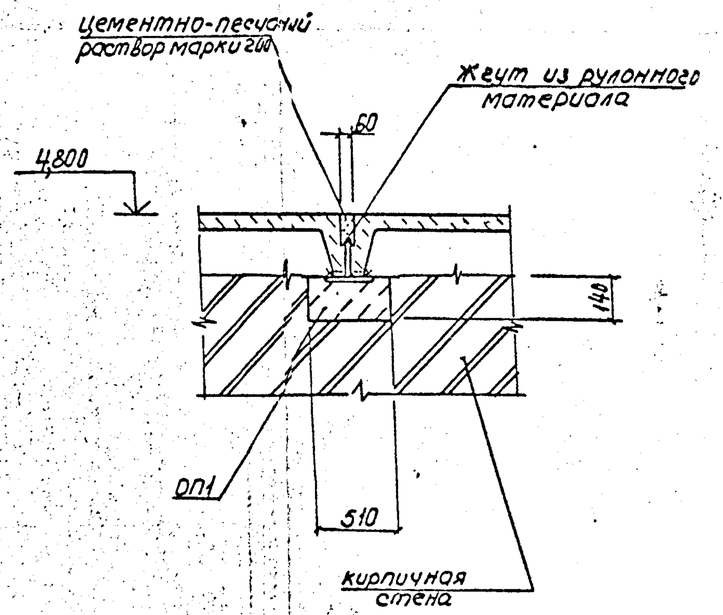

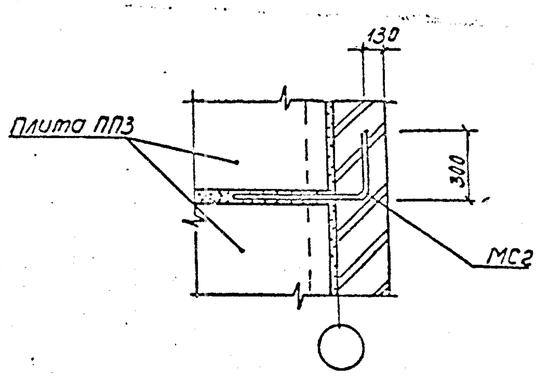

Привязан				ТП 902-1-142.88 - КЖ1			
							-19,-
Начальник	Шейко			Канализационная насосная станция производительностью 120-660м³/ч напором 6-51м	Стадия	Лист	Листов
Н. конт.	Сокольская				Р	3	
Гл. спец.	Власенко						
Рук. гр.	Абратова			Схема расположения плит покрытия кровли. 4,800 (окончание)	Госстрой СССР Союзводоканалпроект Харьковский Водоканалпроект		
Вед. инж.	Сорочук						
Инж.	Шапин		8.88				
Инв. №							

Т-3019

Колпр. Прокопьева

Т-3019 (3) формат А2

Альбом 3

Схема расположения перекрытия РКМ1 на отм.-0,030

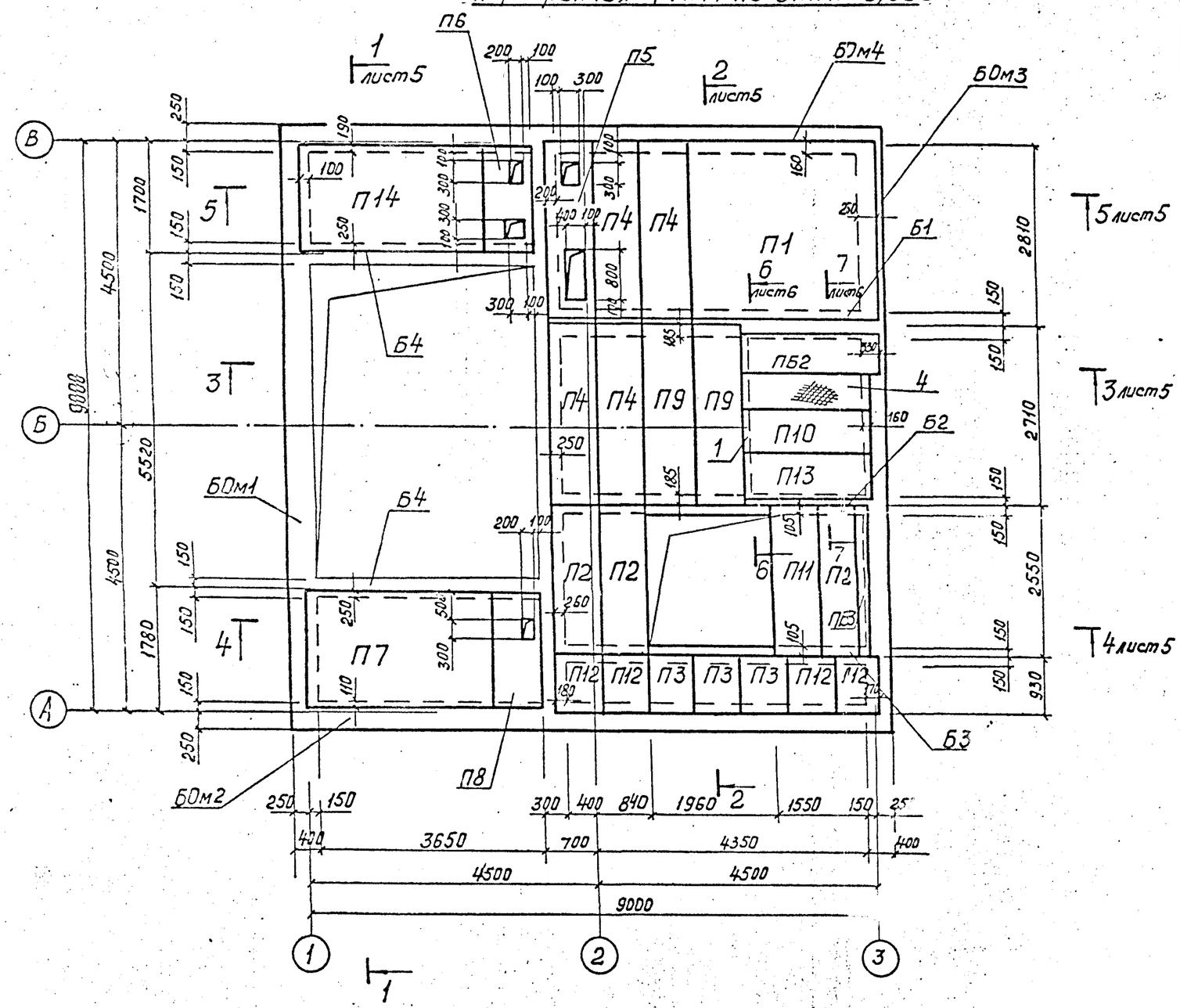

Спецификация к схеме расположения перекрытия РКМ1 на отм.-0,030 (начало)

Марка, поз.	Обозначение	Наименование	Кол.	Масса ед.кг	Примечание
		Балки обвязочные монолитные			
БОм1	Лист 7	БОм1	1		
БОм2	Лист 7	БОм2	1		
БОм3	Лист 9	БОм3	1		
БОм4	Лист 8	БОм4	1		
		Балки			
Б1	902-1-142.88-КЖ1.И.Б1	Б1	1		
Б2	-КЖ1.И.Б1	Б2	1		
Б3	-КЖ1.И.Б3	Б3	1		
Б4	-КЖ1.И.Б3	Б4	2		
4		Рулон рамБК-40×65ГОСТ3Б-К2 ГОСТ 8568-77* ℓ=2160	1	45,5	
		Плиты перекрытия			
П1	902-1-142.88-КЖ1.И.П1	П24-5б-1	1	374	
П2	-КЖ1.И.П2	П21g-5б-1	3	730	
П3	-КЖ1.И.П1	П9g-15б-1	3	260	
П4	-КЖ1.И.П2	П24g-5б-1	4	930	
П5	-КЖ1.И.П1	П24g-5б-2	1	930	
П6	-КЖ1.И.П1	П16g-15-1	1	610	
П7	-КЖ1.И.П1	П16-15-1	1	990	
П8	-КЖ1.И.П1	П16g-15-2	1	610	
П9	-КЖ1.И.П1	П24g-5б-3	2	930	
П10	-КЖ1.И.П2	П18g-8б-1	1	600	

Настоящий лист рассматривать совместно с листами 5, 6.

Т-3019 Канализ. насосная станция производительностью 120-660 м³/ч, напором 6-51 м

Привязан

Инв. №

Нач.отд.	Шейко		
Н.контр.	Сокольская		
Гл.спец.	Власенко		
Рук.гр.	Абрамова		
Вед.инж.	Сафончик		
Инж.	Прокопьева		

ТП 902-1-142.88-КЖ1

-15-

Стадия	Лист	Листов
Р	4	

Схема расположения перекрытия РКМ1 на отм.-0,030 (начало)

Госстрой СССР Союзсантехниипроект Харьковский водоканалпроект

Копировал Прокопьева

Т-3019 (9) Формат А2

Альбом 3

1–1 лист 4

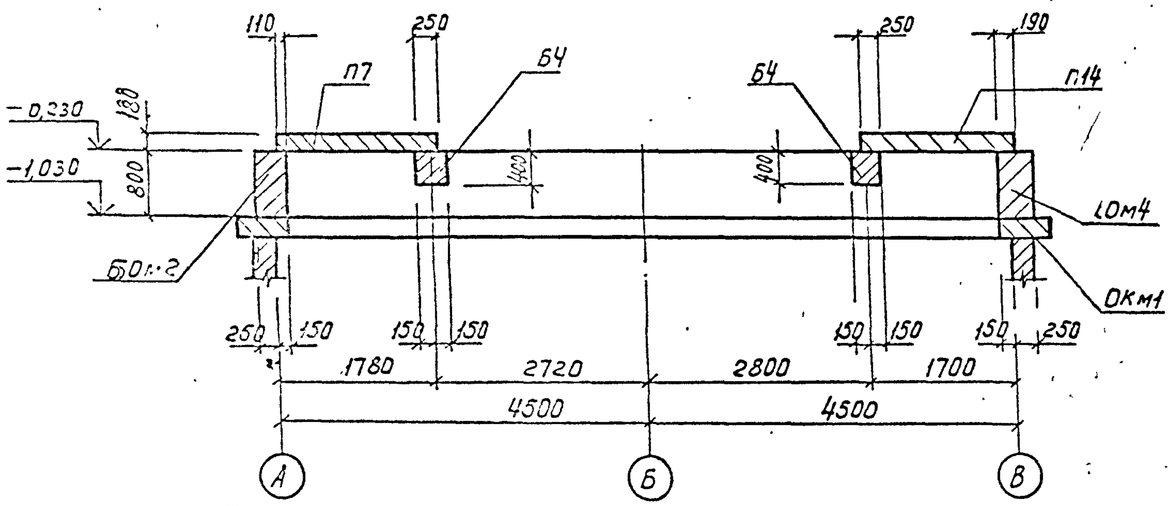

2–2 лист 4

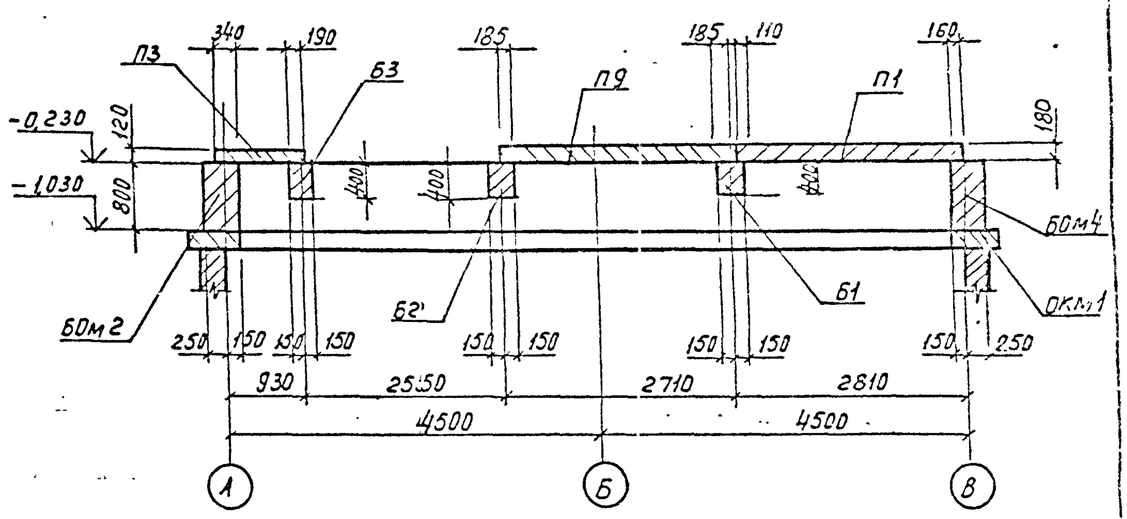

3–3 лист 4

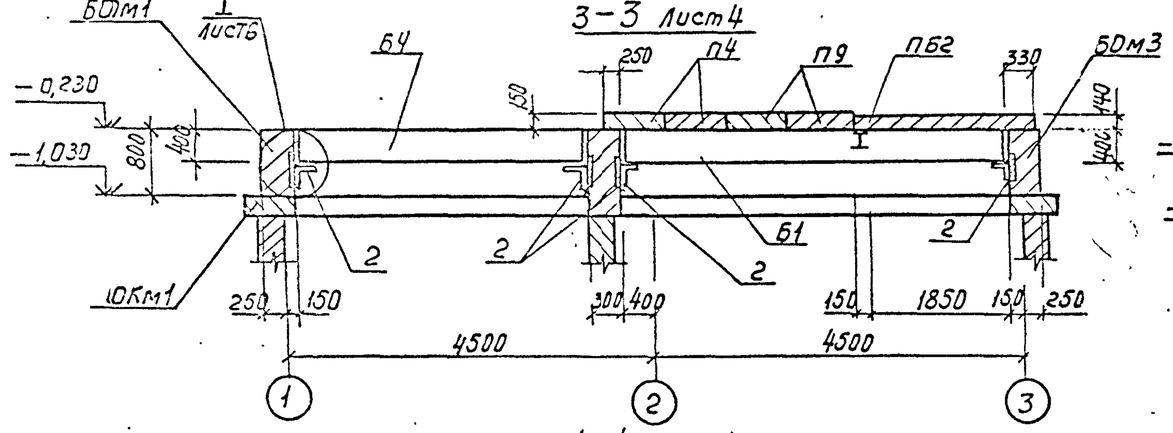

5–5 лист 4

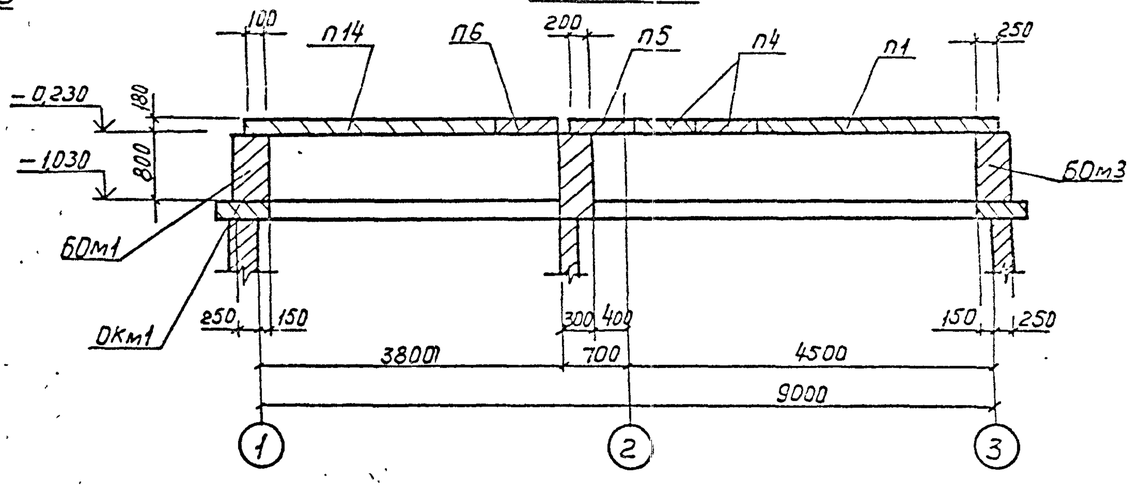

4–4 лист 4

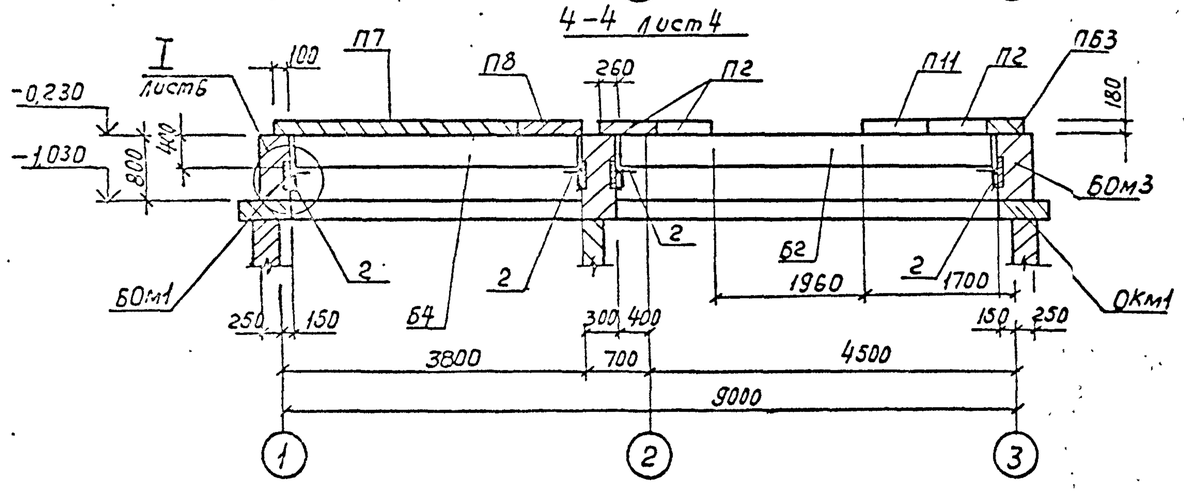

				ТП 902-1-142.88 -КЖ1			
							-Л-
Привязан	Нач отд	Шейко		Канализационная насосная станция производительностью 120-660 м³/ч напором 6-51 м. Схема расположения перекрытия РКМ1 на отм. -0,030 (продолжение)	Стадия	Лист	Листов
	Н. контр.	Скобелева			Р	5	
	Гл. спец.	Стасенко			Минстрой СССР Союзводоканалпроект Харьковский водоканалпроект		
	Рук. гр.	Иванова					
	Ведущ. инж.	Харенчук					
Инв №	Инж.	Боброва					

Альбом 3

6–6 Лист 4

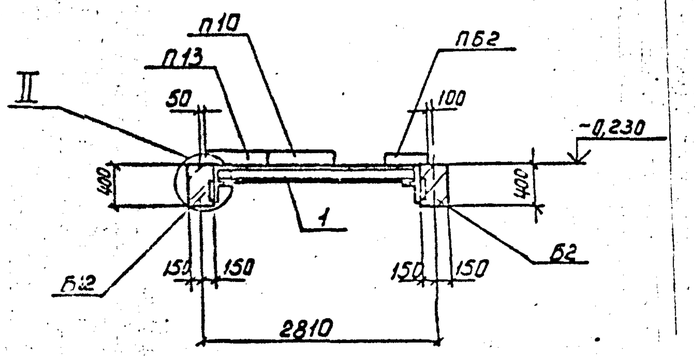

7–7 Лист 4

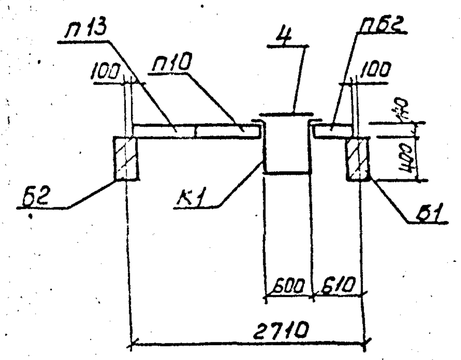

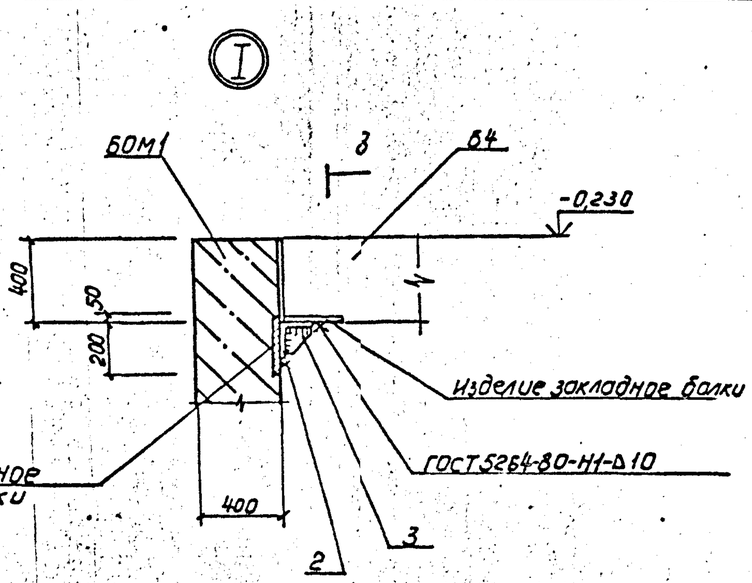

8–8

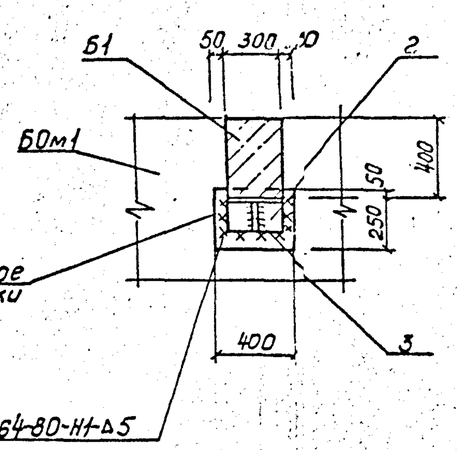

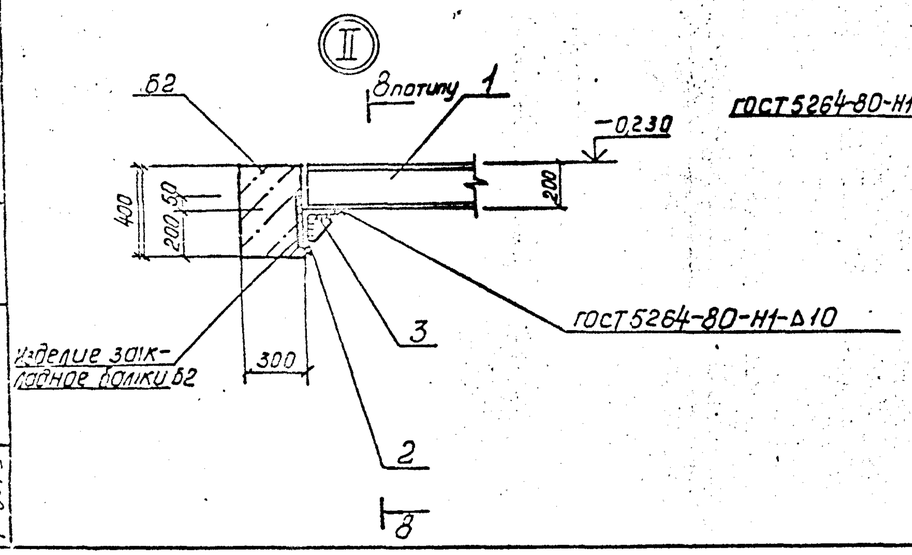

Спецификация к схеме расположения перекрытия РКМ 1 на отм. −0,030 (окончание)

марка, поз.	Обозначение	Наименование	Кол.	масса ед. кг	примечание
		Плиты перекрытия			
П11	902-1-142.88-КЖ1.И.П11	П21д-5б-2	1	730	
П12	-КЖ1.И.П2	П9д-15б-2	4	260	
П13	-КЖ1.И.П2	П18д-8б-2	1	600	
П14	-КЖ1.И.П2	П16 -15-2	1	990	
		Перемычки			
ПБ3	1.038.1-1.2	2ПП25-8	1	327	
ПБ2	902-1-142.88-КЖ1.И.ПБ2	5ПП23-10а	1	415	
1		Δ Вр-II-20 ГОСТ 2680-20-83			
		Ст3 Вр ВСт3пс6-1 ТУ 14-1-3023-80			
		ℓ=2420	1	70,4	
2		Уг 160×160×16 ГОСТ 8509-72*			
		10К ВСт3пс6-1 ТУ 14-1-3023-80			
		ℓ=300	12	11,6	
3		Пл 10×150 ГОСТ 103-76*			
		Ст3 ВСт3пс6-1 ТУ 14-1-3023-80			
		ℓ=150	12	1,77	
К1	902-1-142.88-КЖ1.И.К1	Короб К1	1		

Настоящий лист рассматривать совместно с листами 5,4.

Согласовано: Инж. III сп. Ю. Ковалев; Гл. инж. проекта Ю.С. Ковалев; Гл. инж. проекта Ю.С. Ковалев; Инв. № подл. | Подпись и дата | Взам. инв. № Т-3019

Привязан				ТП 902-1-142.88 -КЖ1			
							-19-
				Канализационная насосная станция производительностью 120-660 м³/ч, напором 8-51 м	Стадия	Лист	Листов
					Р	6	
				Схема расположения перекрытия РКМ1 на отм. −0,030 (окончание)	Гипрострой ССР Сокольникмонтажпроект Харьковский Водоканалпроект		
Инв. №							

Нач.отд.	Шубко		
Н.контр.	Гокольская		
Гл.спец.	Власенко		
Рук.гр.	Абрамова		
Вед.инж.	Сафронкин		
Инж.	Прядкина		

Т-3019 (3) Формат А2

Альбом 3

БОм1

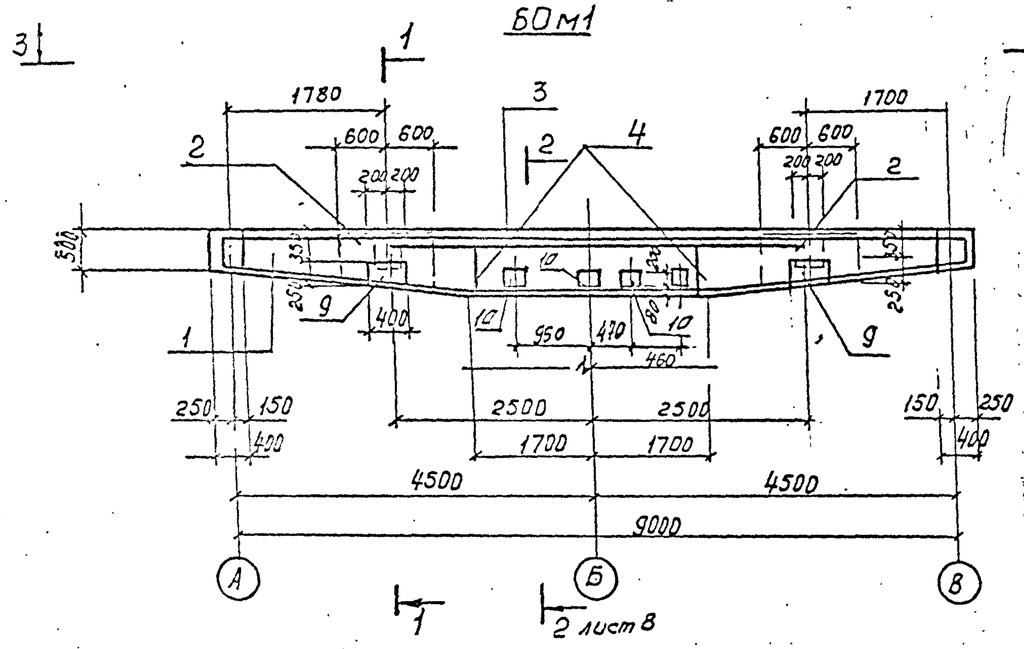

1-1

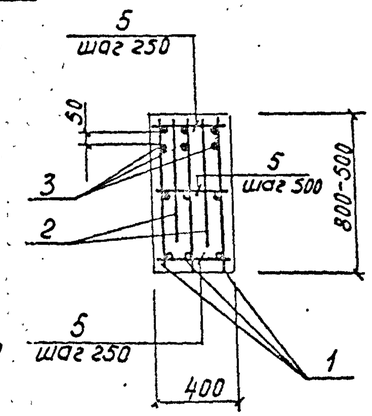

3-3

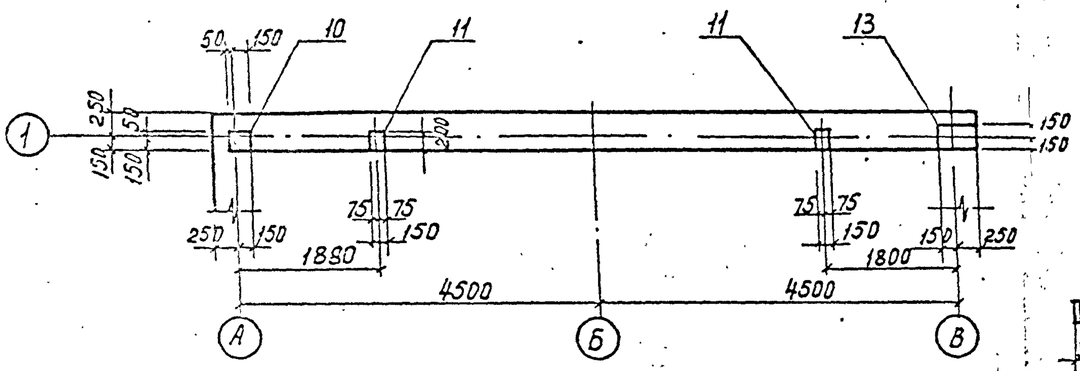

Ведомость деталей

поз.	Эскиз
4	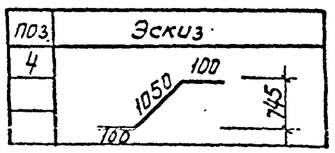

БОм3

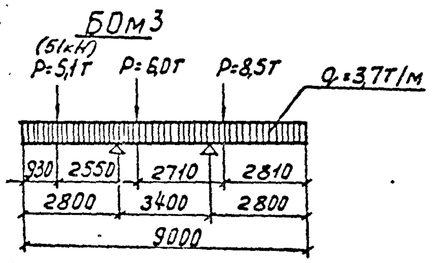

Расчетные схемы

БОм1

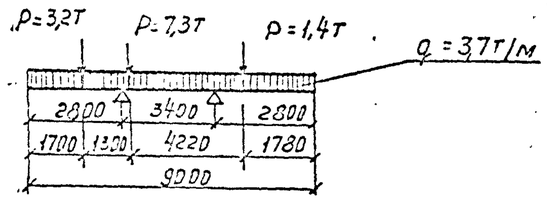

БОм2, БОм4

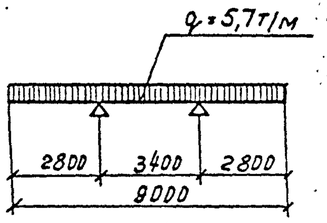

Спецификация БОм1... БОм4 (начало)

Формат	Зона	Поз.	Обозначение	Наименование	Кол.	Примечание
				БОм1		
				Сборочные единицы		
А4		1	902-1-142.88-КЖ1.И.КР6	Каркас плоский КР6	3	
А4		2	- КЖ1.И СГ	Сетка арматурная СГ	4	
				Изделие закладное		
		9	1.400-15.В1.160-14	МН 148-3	2	
		10	1.400-15.В1.130-02	МН 117-3	4	
		11	1.400-15.В1.120-50	МН 113-3	2	
		13	1.400-15	МН 144-3	1	
				Детали		
Б4		3		⌀18А-III ГОСТ5781-82* ℓ=5000	3	10,0 кг
Б4		4*		⌀8АI ГОСТ5781-82* ℓ=1100	4	0,44 кг
Б4		5		ℓ=370	100	0,15 кг
				Материалы		
				Бетон класса В15	2,65	м³
				БОм2		
				Сборочные единицы		
А4		6	902-1-142.88-КЖ1.И.КР7	Каркас плоский КР7	3	
				Изделие закладное		
		15	1.400-15	МН 124-3	6	
		13	1.400-15	МН 144-3	2	
		14	1.400-15	МН 121-3	2	
				Детали		
Б4		3		⌀18А-III ГОСТ5781-82* ℓ=5000	3	10,0 кг
Б4		4*		⌀8АI ГОСТ5781-82* ℓ=1100	4	0,44 кг
Б4		5		ℓ=370	90	0,15 кг
				Материалы		
				Бетон класса В15	2,44	м³

*поз.4-см. ведомость деталей.

Привязан				ТП 902-1-142.88-КЖ1			
							-16-
	Нач.отд.	Шецко		Конвоизационная насосная станция производительностью 120-660м³/ч, напором 6-51м	Стадия	Лист	Листов
	Н.контр.	Сокольская			Р	7	
	Гл.спец.	Рудасенко					
	Рук.гр.	Абромова		Балки обвязочные монолитные БОм1-БОм3. Общий вид и схема армирования (начало)	Харьковский Водоканалпроект		
	Вед.инж.	Сафрончук					
Инв.№	Инж.	Прядкина					

Ст.инж. Соколовская

Альбом 3

БОм2, БОм4

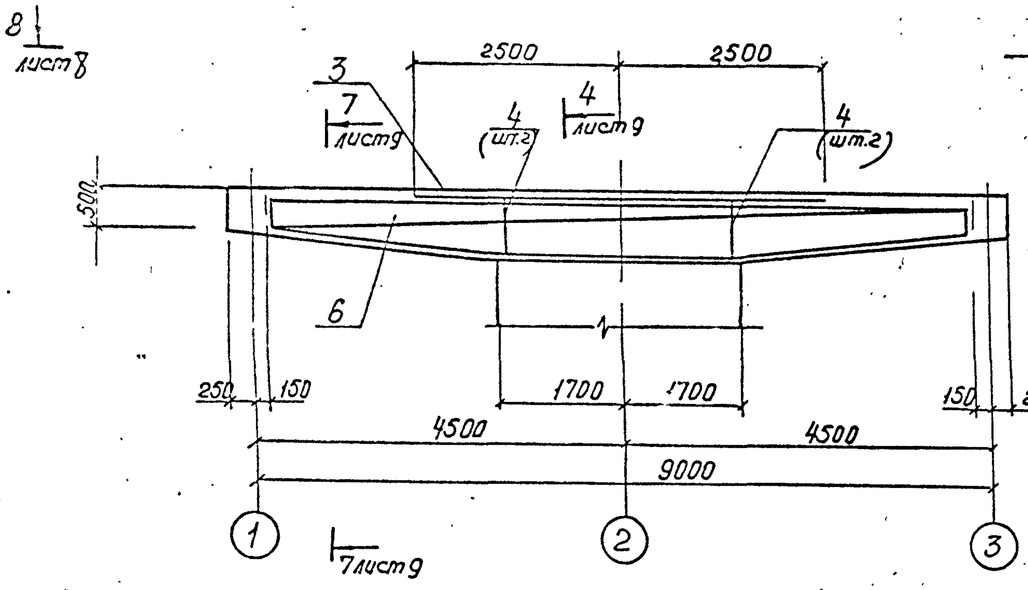

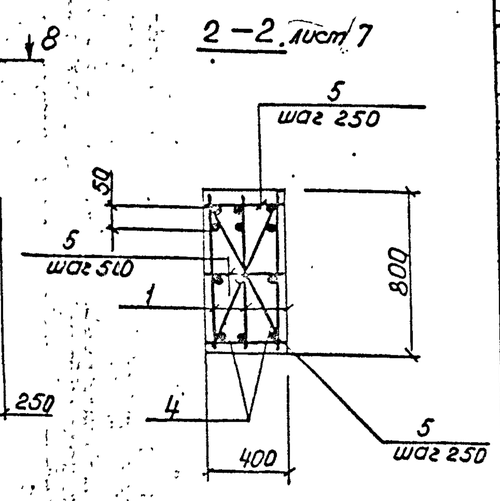

8–8. лист8 для БОм2

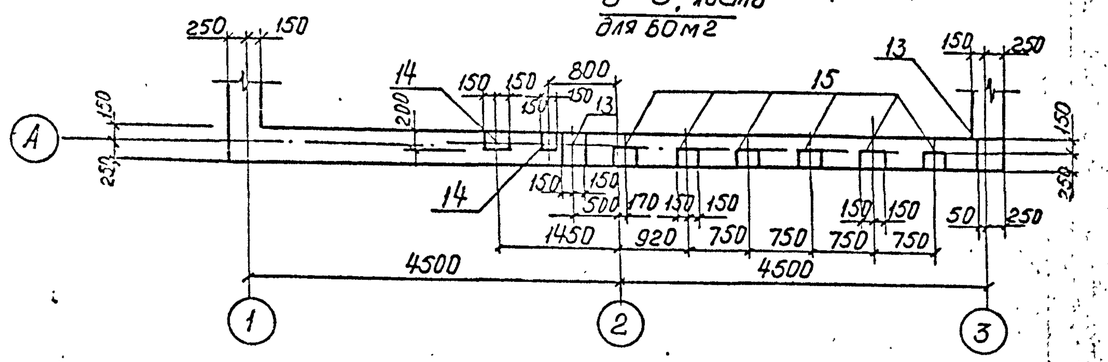

8–8. лист8 для БОм4

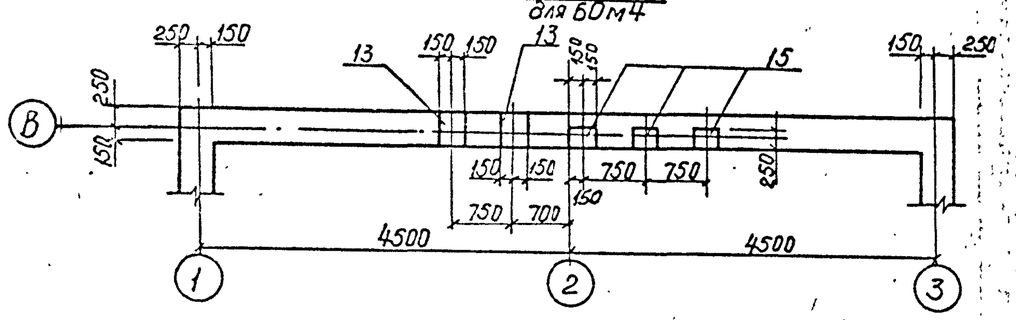

Защитный слой бетона для рабочей арматуры принят 45 мм.

Спецификация БОм1...БОм4 (окончание)

Формат	Зона	Поз	Обозначение	Наименование	Кол.	Примечание
				БОм3		
				Сборочные единицы		
А4		1	9012-1-142.88-КЖ1.И.Кр6	Каркас плоский Кр6	3	
А4		7	-КЖ1.И.С2	Сетка арматурная С3	4	
А1		8	-КЖ1.И.С1	С1	2	
				Изделие закладное		
		9	1-400-15	МН 148-3	3	
		11	1..400-15	МН 113-3	3	
		15	11.400-15	МН 124-3	3	
		10	11.400-15	МН 157-3	1	
				Детали		
Б4		3		ф8А-III ГОСТ5781-82* ℓ=5000	3	10,0 кг
Б4		4		ф8А-I ГОСТ5781-82* ℓ=1100	4	0,44 кг
Б4		5		ℓ=370	92	0,15 кг
Б4		16		Труба d100×4 ГОСТ3262-75* ℓ=4...	5	4,3 кг
				Материалы		
				Бетон класса В15	2,65	м³
				БОм4		
				Сборочные единицы		
А4		6	9012-1-142.88-КЖ1.И.Кр7	Каркас плоский Кр7	3	
				Изделие закладное		
		12	1.400-15	МН 128-3	0,8	м
		13	1.400-15	МН 144-3	2	
		15	1.400-15	МН 124-3	3	
				Детали		
Б4		3		ф8А-III ГОСТ5781-82* ℓ=5000	3	10,0 кг
Б4		4*		ф8А-I ГОСТ5781-82* ℓ=1100	4	0,44 кг
Б4		5		ℓ=370	90	0,15 кг
				Материалы		
				Бетон класса В15	2,44	м³

*поз. 4 – см. ведомость деталей лист 7

Нач.отд.	Шейко			Канализационная насосная станция производительностью 120–660 м³/ч, напором 6–51 м	Стадия	Лист	Листов
Н.конт.	Гжоцкая				Р	8	
Гл.спец.	Власенко						
Рук.гр.	Афромова			Балки обвязочные монолитные БОм1–БОм3. Общий вид и схема армирования (продолжение)	Госстрой СССР Союзводоканалпроект Харьковский водоканалпроект		
Ведущ.	Сафрончик						
Инж.	Ливадарова		8.88				

Привязан

Инв. №

ТП 902-1-142.88 -КЖ1

7-3015

Альбом 3

БОМ3

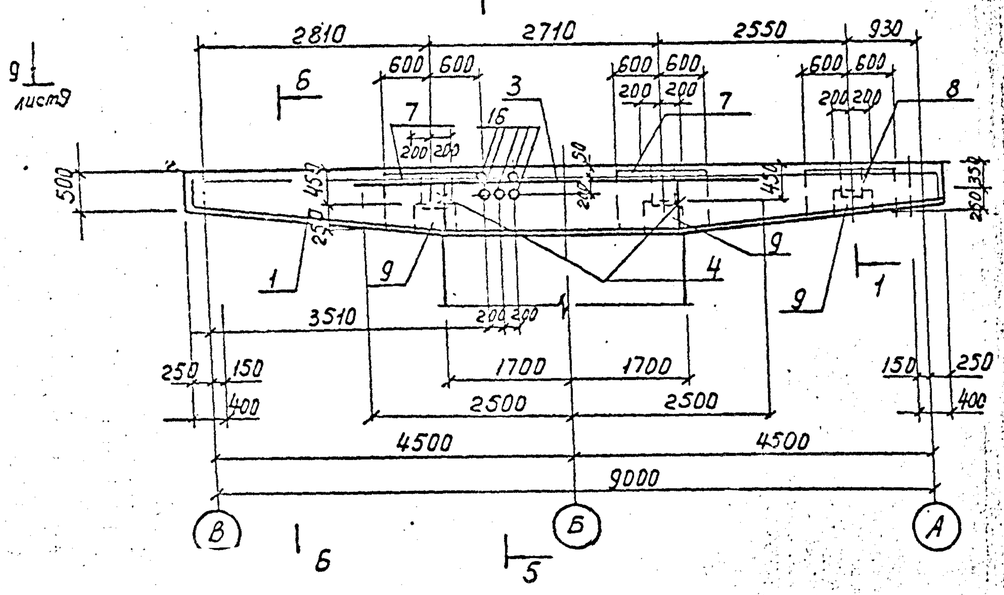

4–4. лист 8

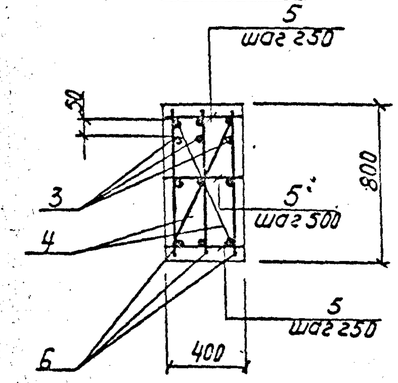

7–7. лист 8

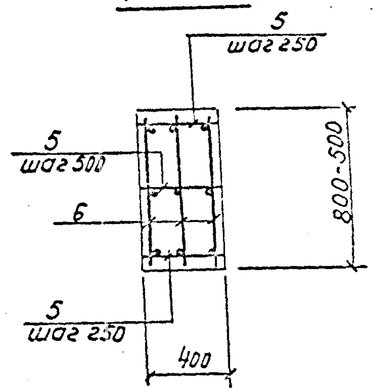

5–5

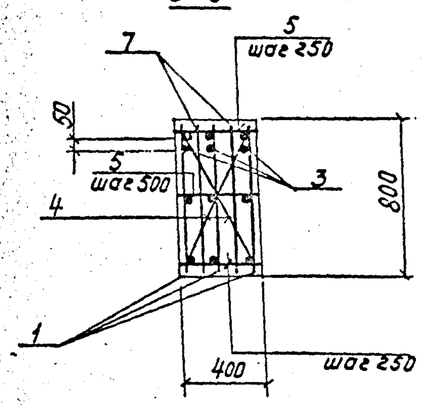

6–6

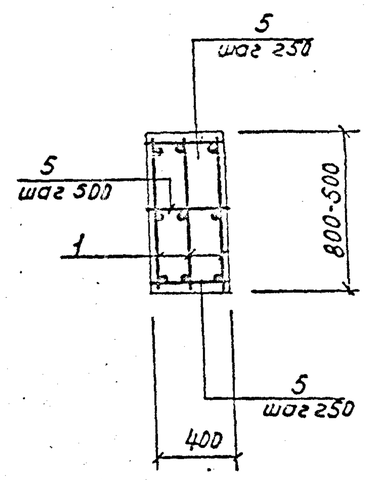

9–9. лист 9

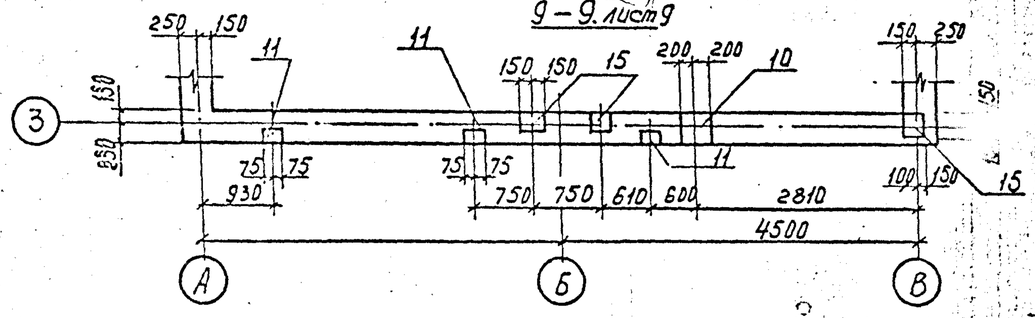

Защитный слой бетона для рабочей арматуры принят 45мм.

Ведомость расхода стали на элемент, кг

Марка элемента	Изделия арматурные: Арматура класса А-I, ГОСТ 5781-82* ф8	Итого	Арматура класса А-III, ГОСТ 5781-82* ф12	ф18	Итого	Всего	Изделия закладные: Арматура класса А-III, ГОСТ 5781-82* ф8	ф10	ф12	ф14	Итого	Прокат марки ВСТ3кп2, ГОСТ 82-70* δ6	δ8	δ10	ВСТ3пс6-1, ГОСТ 32683 Труба ф60	Итого	Всего	Общий расход
БОм1	32,5	32,5	50,6	86,8	137,4	169,9	1,4		1,4	6,2	9,0	10,4	7,5	15,8		33,7	42,7	212,6
БОм2	24,5	24,5	45,4	82,02	128,42	152,92	0,3	0,6	11,2		12,1	1,9	63,6			65,5	77,6	230,52
БОм3	30,9	30,9	50,6	86,8	137,4	168,3	0,8	1,2		12,8	14,8	7,1	9,4	36,3	21,7	74,5	89,3	257,6
БОм4	24,5	24,5	46,4	82,02	128,42	152,92	0,8	1,8	2,8		5,4	7,1	29,1			36,2	41,6	194,52

Согласовано: Гл. спец. Т.О. Пчелинцева

Инв. № подл. | Подпись и дата | Взам. инв. № Т-3019

Привязан

Нач. отд.	Шешко		
Н. контр.	Сокольская		
Гл. спец.	Власенко		
Рук. гр.	Абрютова		
Вед. инж.	Сафронова		
Инж.	Пивоваров		

ТП 902-1-142.88-КЖ1

-13-

Канализационная насосная станция производительностью 420–660 м³/ч, напором 6–51 м. Балки объединенные монолитные БОм1–БОм3. Общий вид и схема армирования

Стадия	Лист	Листов
Р	9	

Госстрой СССР Союзводоканалпроект Харьковский водоканалпроект

Копир. Прокопьева

Т-3019 (3)

Формат А2

Альбом 3

РК м2

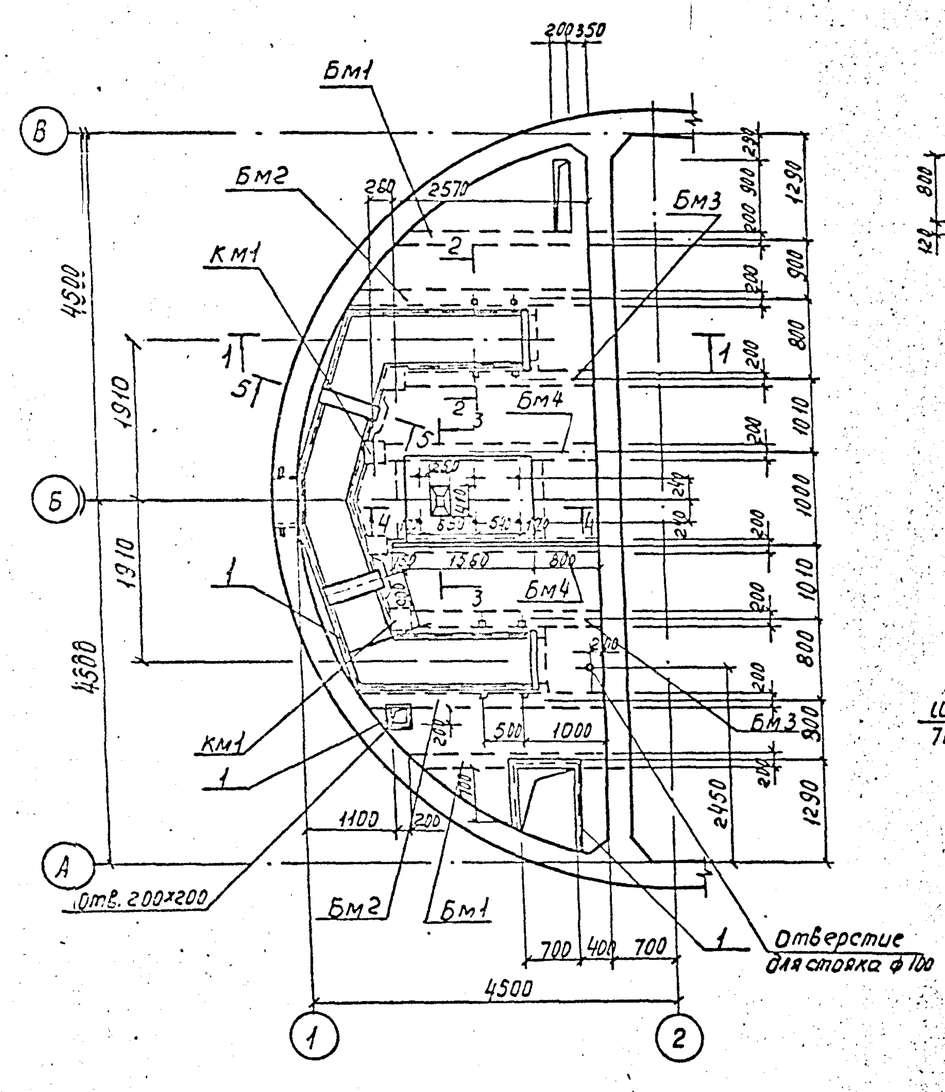

1–1

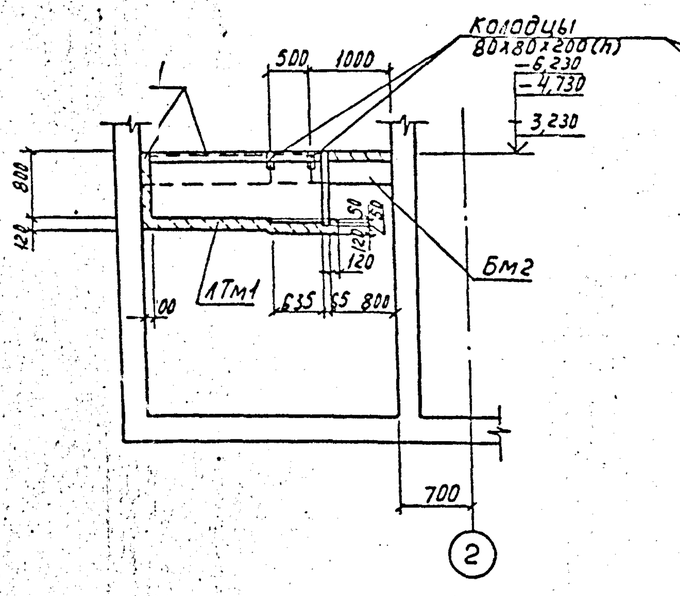

2–2

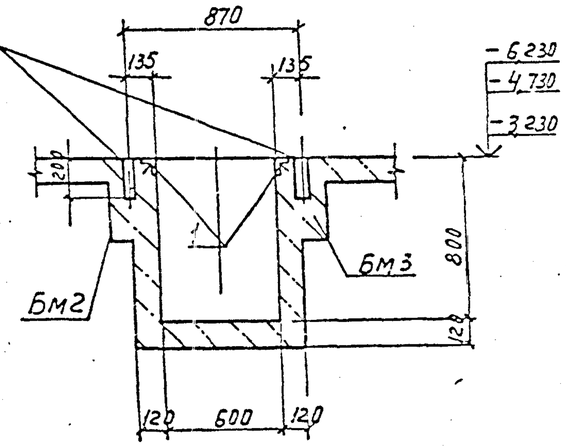

5–5

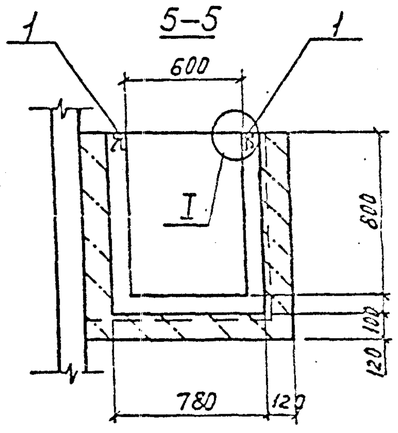

3–3

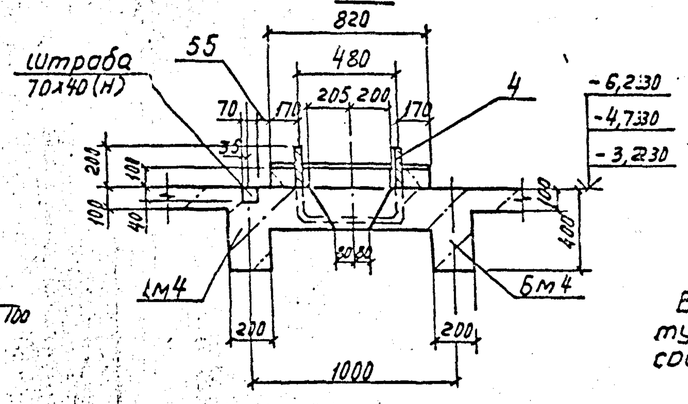

Внутренние поверхности лотков оштукатурить цементно-песчаным раствором состава 1:2 толщиной 20мм с железнением.

4–4

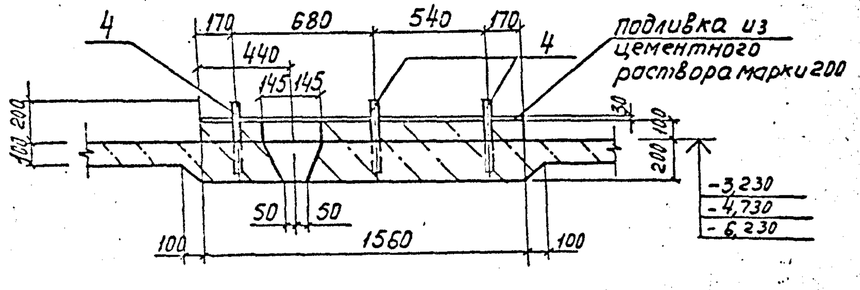

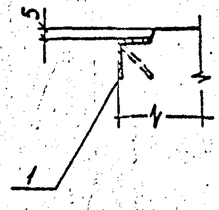

Привязан				ТП 902-1-142.88-КЖ1			
				Канализационная насосная станция производительностью 120–660 м³/ч напором 6–31 м. РКМ2. Перекрытие на отм.-3,200; -4,700; -6,200. Общий вид	Стадия	Лист	Листов
					Р	10	
Инв. №					Госстрой ССР Союзводоканалпроект Харьковский Водоканалпроект		

Нач. отд.	Шейко		
Гл. контр.	Сокальская		
Гл. спец.	Борсенко		
Рук. гр.	Бородик		
Ведущ. инж.	Аронова		
Инж.	Шеплева		

Согласовано: Гл. спец. по ВиК 2 — Вилинская; Гл. спец. по ВиК 2 — Ковальчук; Гл. спец. по ВиК 2 — Ковальчук

Инв. № подл. | Подпись и дата | Взам. инв. № | Т-3019

Корректор Прокопьева

Т-3019 (3) формат А2

Альбом 3

ПМ1

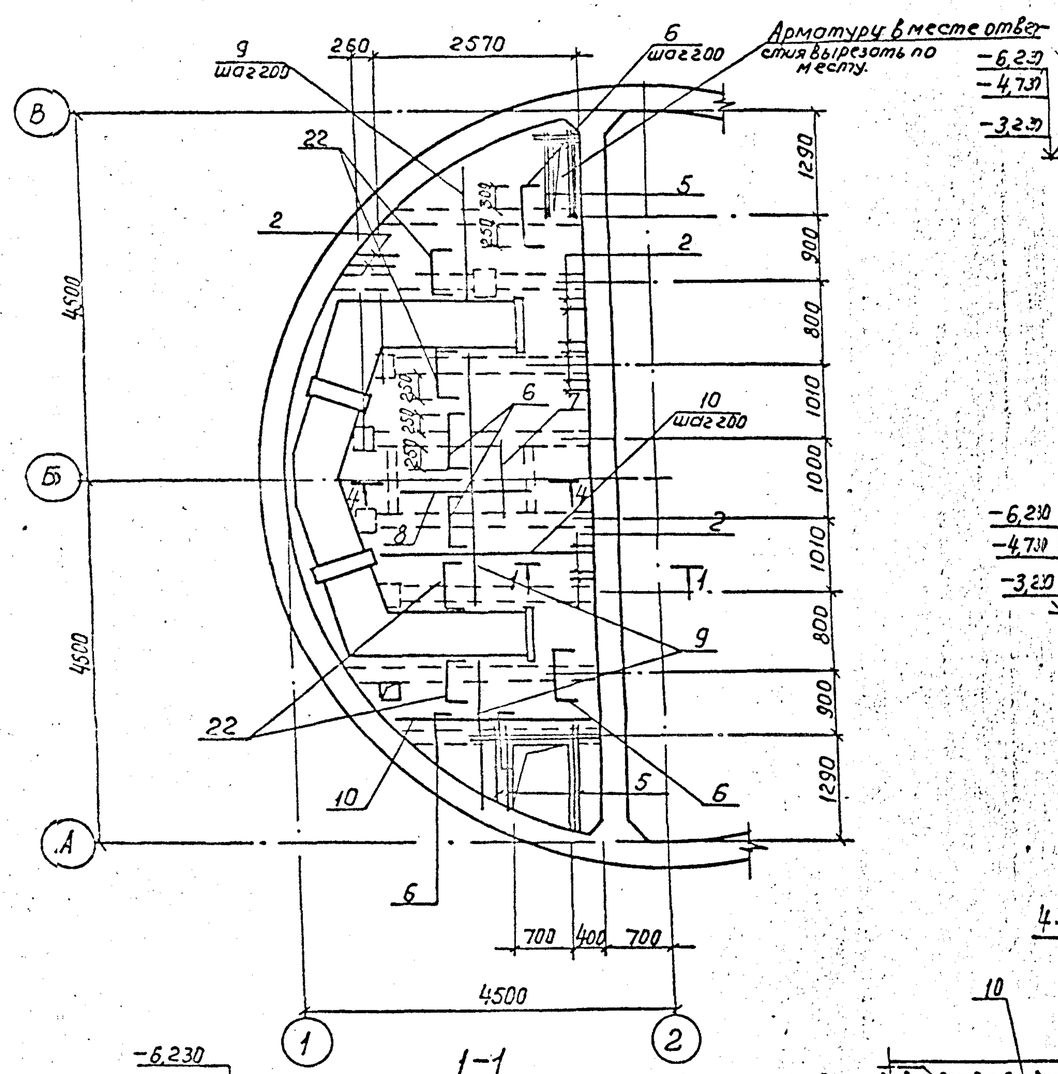

1-1

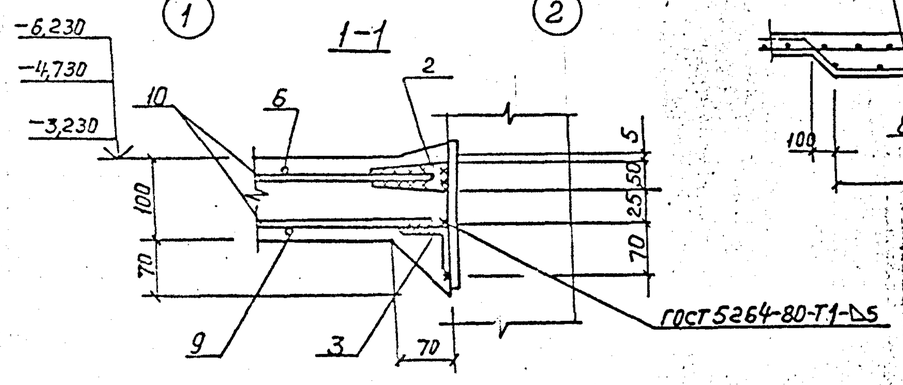

БМ1

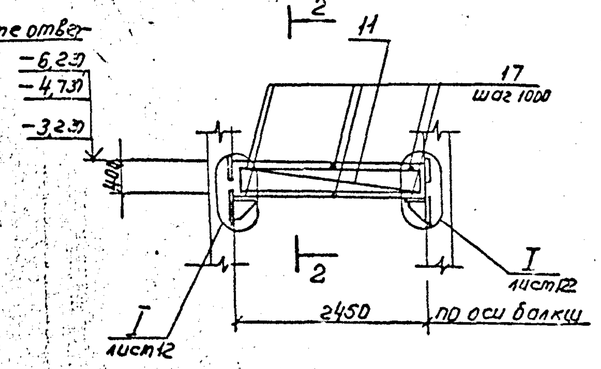

БМ2

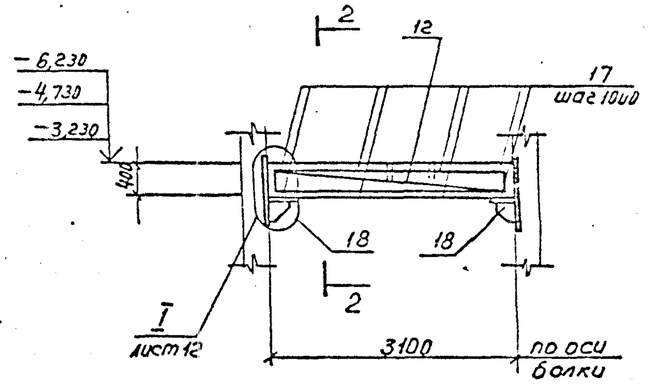

БМ3

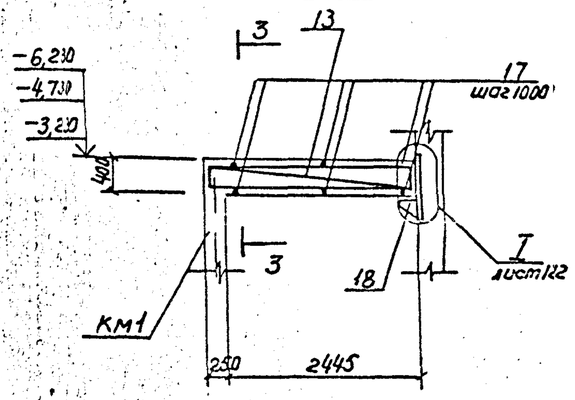

2-2

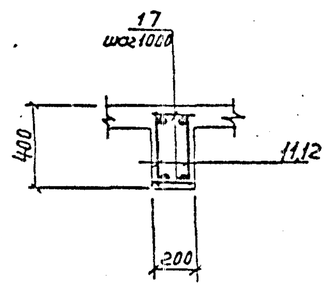

3-3

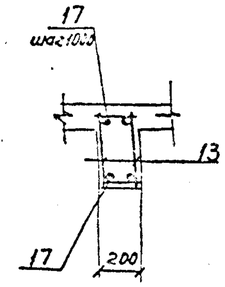

4-4

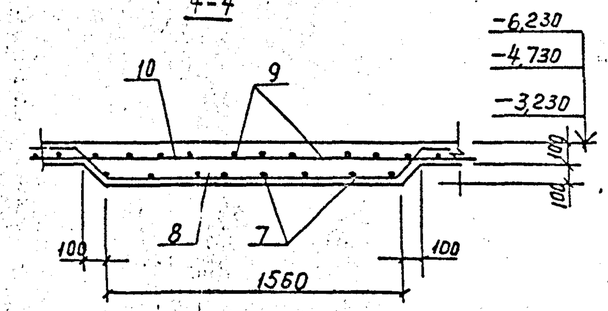

1. Защитный слой бетона для рабочей арматуры принят в плите - 15 мм, в балках - 25 мм.
2. После приварки арматуры к соединительным элементам последние должны быть обетонированы.
3. Данный лист рассматривать совместно с листами 10, 12 ... 15.

Согласовано:
Гл. спец. ТО
Инж. пр. и вента
Дата выдачи
Инв. № подл. Т-3019

Привязан

Инв. №

				ТП 902-1-142.88-КЖ1			
Нач. сект.	Шейко			Канализационная насосная станция производительностью 120-660 м³/ч, напором 6-51 м	Стадия	Лист	Листов
Н. контр.	Сокольская				Р	11	
Гл. спец.	Власенко						
Рук. ср.	Боровик			РКМ2. Перекрытие на отм. -3,230. ПМ1. Схема армирования -6,230. Балки БМ1, БМ2, БМ3	Госстрой СССР Союзводоканалниипроект Харьковский Водоканалпроект		
Ведущий инж.	Абрамова						
Инж.	Шелезова						

Копировал Прокопьева — Т-3019 (3) — Формат А2

Альбом 3

БМ4

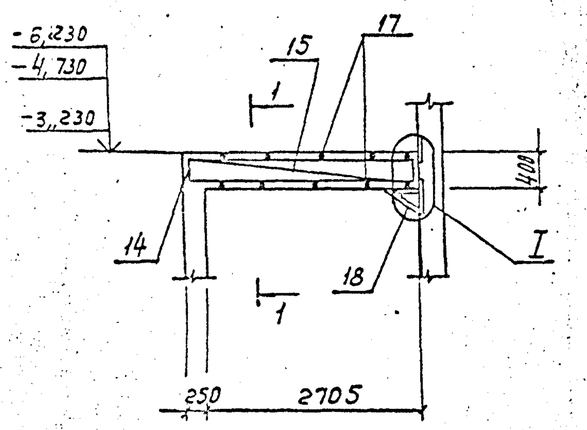

1–1

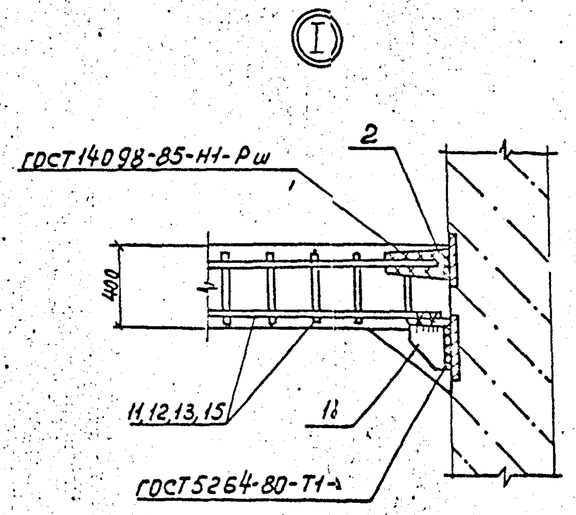

2–2

КМ1

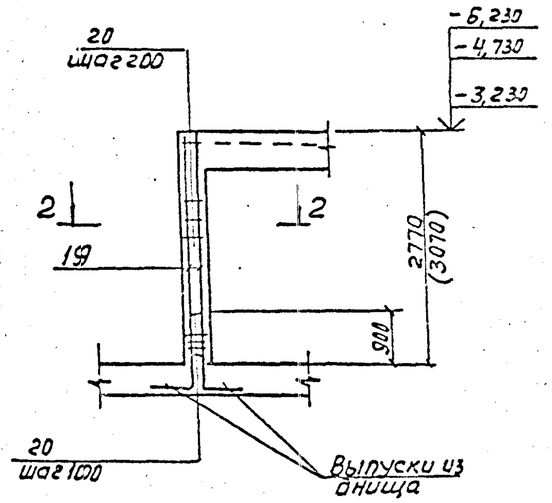

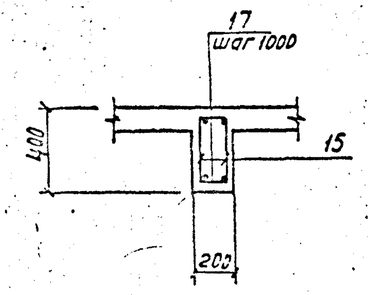

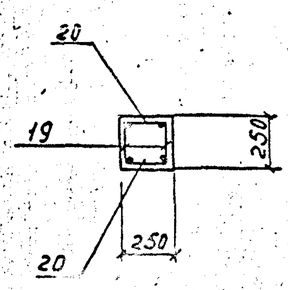

1. Данный лист рассматривать совместно с листами 10, 11, 13 ... 15.
2. Обозначения в скобках даны для $H_к$=5,5 м сборно-монолитного варианта.

Расчетные схемы балок БМ1...БМ5 и колонны КМ1

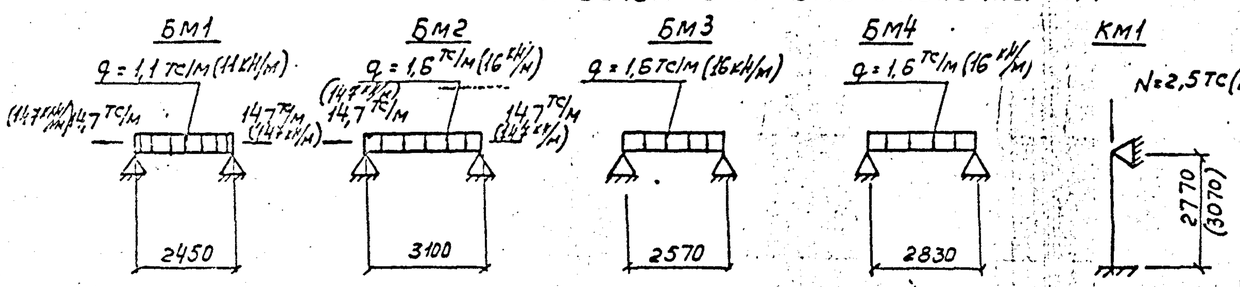

					ТП 902-1-142.88 -КЖ1			
								-21-
Привязан								
Инв №								

Нач отд	Шейко			Канализационная насосная станция производительностью 120–660 м³/ч напором 6–51 м	Стадия	Лист	Листов
Н. контр	Сокольская				Р	12	
Гл спец	Бондарчик						
Рук гр	Бондарчик			РКМ2 перекрытие на отм -3,230, -4,700, -6,200. Балка БМ4. Колонна КМ1	Госстрой СССР Союзводоканалпроект Харьковский Водоканалпроект		
Вед инж	Лаврова						
Инж.	Шепелева						

Ст. инж. Соколовская

Копир. Прокопьева

Т-3019 (3)

Формат А2

Согласовано. Гл. спец. Б. Ковальчук

Инв. № подл. | Подпись и дата | Взам. инв. № | Т-3019

Альбом 3

ЛТМ1

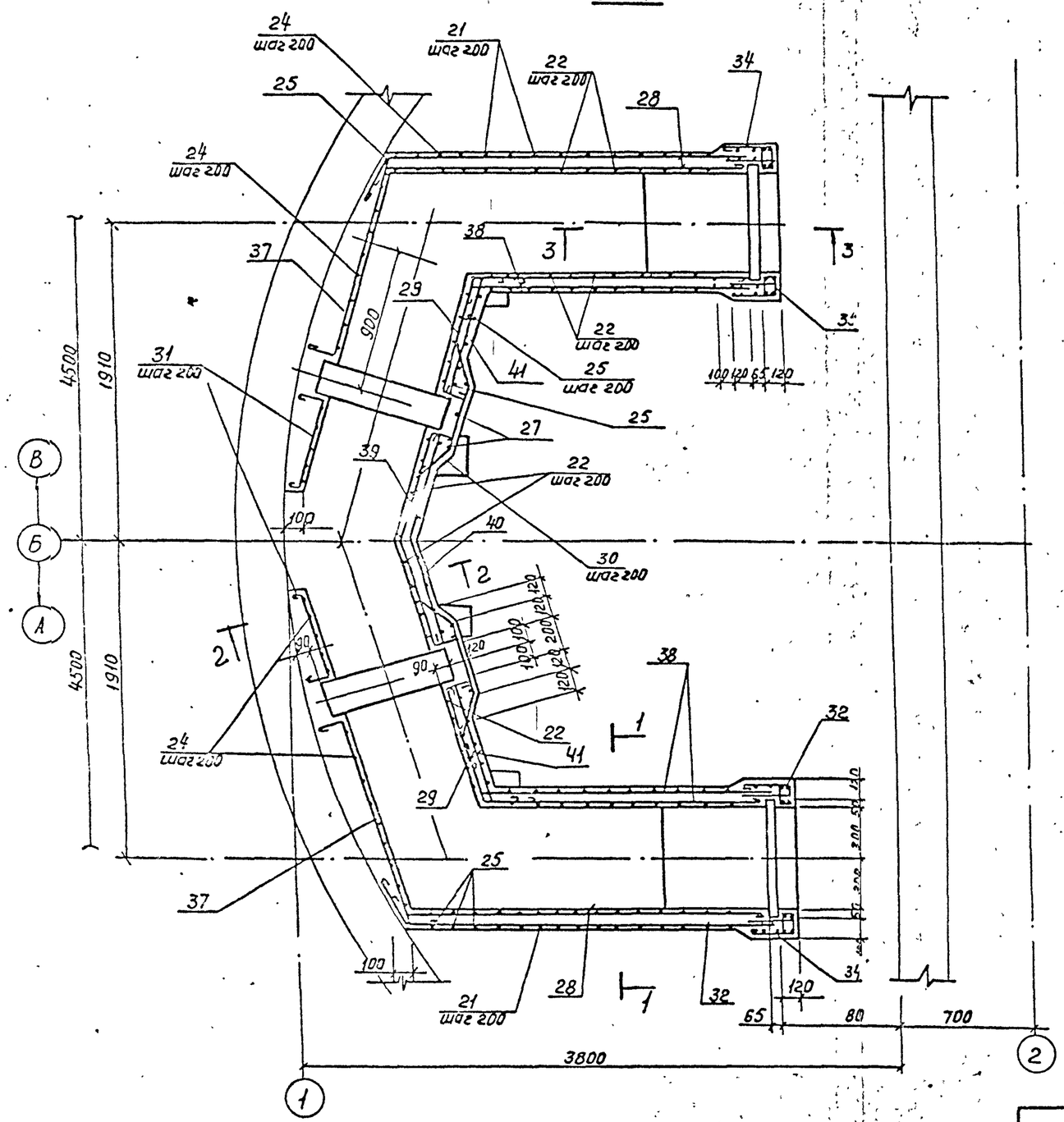

1–1

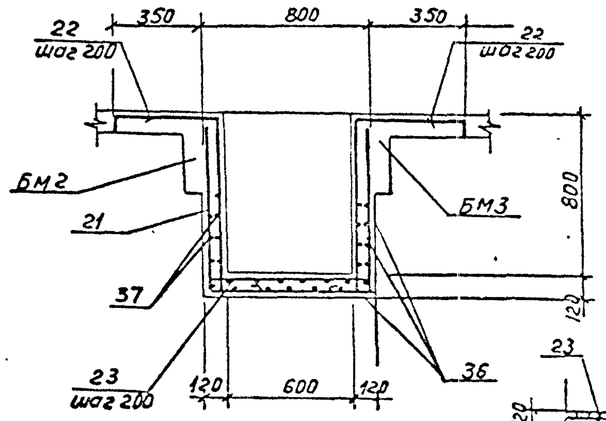

3–3

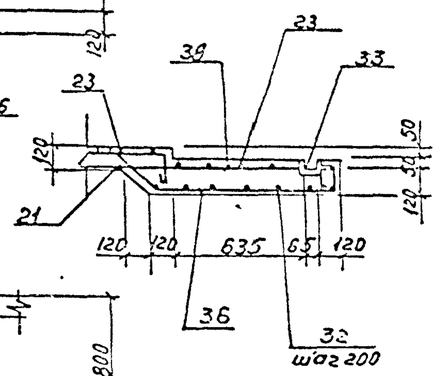

2–2

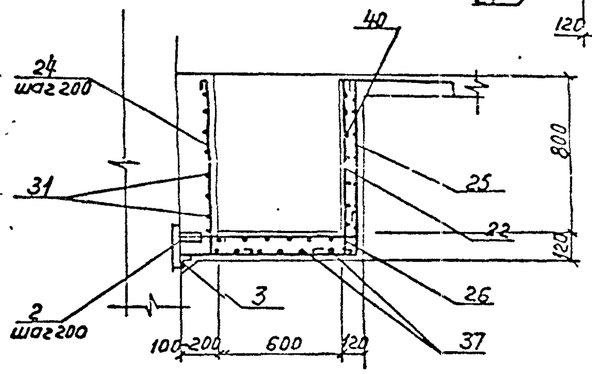

1. Защитный слой бетона для рабочей арматуры 20мм.
2. Данный лист рассматривать совместно с листами 10...12,14,15.

Согласовано:
Т.с.ч.с.о. Гипрокомунводоканал
Гипрокомунводоканал

Инв.№ 22а 10010-4 Гипрокомунводоканал
Т-8019

Привязан				ТП 902-1-142.88 -КЖ1			
	Нач отд	Щейко		Канализационная насосная станция производительностью 120–650 м³/ч напором 6–51 м	Стадия	Лист	Листов
	Н.контр.	Докольская			Р.	13	
	Гл.спец.	Алексенко					
	Рук'ер	Боровик		РКМ2. Перекрытие на отм. -3,200; -4,700; -6,200. ЛТМ1. Схема армирования	Госстрой СССР Союзводоканалниипроект Харьковский Водоканалпроект		
	Ведущ.	Абратова					
Инв.№	Инж.	Шепелева					

Альбом 3

Ведомость деталей (начало)

Поз.	Эскиз
6	700; 80; 80
8	150; 210; 1300; 210; 150
21	880; 800; 880
22	550; 200; 880
23	200; 800; 200
24	880; 200
25	800..900; 880
26	800..900; 200
27	980; 980
28	300; 2230
29	300; 760; 220
30	300; 400; 300
31	160; 540; 160

Ведомость деталей (окончание)

Поз.	Эскиз
32	980; 900; 980
34	260; 260; 90
35	130; 130; 90
36	300; 900; 130; 90; 130
37	160; 1680; 160
38	300; 1750
39	220; 680; 680; 220
40	680; 680
41	760; 300

Спецификация перекрытия РКм2 (отм -3,230; -4,730; -6,230) (начало)

Формат	Зона	Поз.	Обозначение	Наименование	Кол.	Примечание
				Плита ПМ1-шт.1		
				Сборочные единицы		
				Изделия закладные		
		1	1.400-15, вып.1	МН556,м	4,3	
АУ		2	902-1-142.88 кж1.и. мс1	Изделие соединительное мс1	54	
БУ		3		Уго Б-70×70×5 ГОСТ 8509-72 ГОСТ 535-79*	166	5,38кг
АУ		4	902-1-142.88-кж1.и.мн1	Изделие закладное мн1	3	
				Детали		
БУ		6*		ф6А-III ГОСТ 5781-82* ℓ=850	68	0,19
БУ		7		ф6А-III ГОСТ 5781-82* ℓ=1100	8	0,24кг
БУ		8*		ф6А-III ГОСТ 5781-82* ℓ=2200	6	0,49кг
БУ		9		ф6А-III ГОСТ 5781-82*,м	1020	22,6кг
БУ		10		ф6А-I ГОСТ 5781-82*,м	190,0	0,222кг
БН		5		ф10А-II ГОСТ 5781-82* ℓ=110	24	1,04кг
				Балка БМ1-шт.2		
				Сборочные единицы		
14		11	902-1-142.88 кж 1.1. кр1	каркас плоский кр1	4	
АУ		2	902-1-142.88 кж 1.1. мн1	изделие соединительное мс1	8	
АУ		18	902-1-142.88 кж1.1.н мс2	мс2	4	
				Детали		
БУ		17		ф6А-I ГОСТ 5781-82* ℓ=180	12	0,04кг
				Балка БМ2-шт.2		
				Сборочные единицы		
АУ		12	902-1-142.88-кж1.и.кр1	каркас плоский кр2	4	

Спецификация перекрытия РКм2 (отм -3,230; -4,730; -6,230) (продолжение)

Формат	Зона	Поз.	Обозначение	Наименование	Кол.	Примечание
А4		2	902-1-142.88-кж1.и. мс1	изделие соединительное мс1	8	
А4		18	-кж1.и. мс2	мс2	4	
				Детали		
БУ		17		ф6А-I ГОСТ 5781-82* ℓ=180	16	0,04кг
				Балка БМ3-шт.2		
				Сборочные единицы		
АУ		13	902-1-142.88-кж1.и.кр1	каркас плоский кр3	4	
АУ		2	-кж1.и.мс1	изделие соединительное мс1	4	
АУ		18	-кж1.и.мс2	мс2	4	
				Детали		
БУ		17		ф6А-I ГОСТ 5781-82* ℓ=180	16	0,04кг
				Балка БМ4-шт.2		
				Сборочные единицы		
АУ		15	902-1-142.88-кж1.н.кр1	каркас плоский кр4	4	
АУ		2		изделие соединительное мс1	4	
АУ		18		мс2	2	
				Детали		
БУ		17		ф6А-I ГОСТ 5781-82* ℓ=180	12	0,04кг
				Колонна КМ1-шт.4		
				Сборочные единицы		
АУ		19	902-1-142.88-кж1.н.кр5	каркас плоский кр5(кр11)	8	
				Детали		
БУ		20		ф8А-II ГОСТ 5781-82* ℓ=230	136	0,09кг

* Позиции 6,8 смотреть ведомость деталей лист 14

Данный лист рассматривать совместно с листами 10...13, 15.

Обозначения в скобках даны для Нк=5,5 м сборно-монолитного варианта подземной части.

Согласовано:

Гл. инж. проекта		
Гл. инж. ПИ		
Гл. инж. ГПИ		

Инв. № подл. | Подп. и дата | Взам. инв. № | Т-3019

Привязан

Инв. №

Нач. отд.	Шейко			Канализационная насосная станция производительностью 120-660 м³/ч, напором 6-51 м	
Гл. инж. проекта	Околотая				
Гл. спец.	Власенко				
Рук. гр.	Боровик			РКм2 Перекрытие на отм. -3200, -4700, -6200. Спецификация (начало)	Стадия: Р; Лист: 14; Листов:
Вед. инж.	Абратова				
Инж.	Шепелева				Госстрой СССР Союзгипроводоканал Украинский водоканалпроект

ТП 902-1-142.88 кж1

Т-3019 (3) формат А2

Альбом 3

Стецификация перекрытия РКм2.
(окончание)

Позиция	Зона	Поз	Обозначение	Наименование	Кол	Примечание
				Лоток ЛТм 1-шт.1		
				Сборочные единицы		
				Изделия закладные		
		1	1.400-15, вып. 1	МН 556	16,3	м
44		2	-КЖ1.И.МН1	Изделие соединительное МС1	26	
54		3		Угол-Б 10х70х5 ГОСТ 8509-72* Лок ВСТ3кп2 ГОСТ 535-79*	5,2	м; 5,38кг
44		33	-КЖ1.И.МН2	Изделие закладное МН2	2	
				Детали		
				ф8А-I ГОСТ5781-82*		
54		211*		ℓ=2660	16	1,05кг
54		212*		ℓ=1730	48	0,68кг
54		213*		ℓ=1300	16	0,51кг
54		214*		ℓ=1180	26	0,46кг
54		215*		ℓ=1780	26	0,7кг
54		216*		ℓ=1100	20	0,43кг
54		217*		ℓ=2060	6	0,81кг
54		218*		ф6А-I ГОСТ5781-82* ℓ=2610	20	0,58кг
54		219*		ф6А-I ГОСТ5781-82* ℓ=1360	10	0,30кг
54		310*		ф8А-I ГОСТ5781-82* ℓ=1100	12	0,43кг
54		311*		ф6А-I ГОСТ5781-82* ℓ=940	10	0,20кг
54		312*		ф8А-I ГОСТ5781-82* ℓ=2960	8	1,16кг
54		141*		ф8А-I ГОСТ5781-82* ℓ=1160	10	0,46кг
54		334*		ℓ=710	24	0,28кг
54		335*		ℓ=450	24	0,17кг
54		336*		ℓ=1650	10	0,65кг
54		337*		ф6А-I ГОСТ5781-82* ℓ=2080	10	0,46кг
54		338*		ℓ=2130	20	0,47кг
54		339*		ℓ=1880	5	0,42кг
54		145*		ℓ=1440	5	0,57кг
				Материалы РКм2		
				Бетон класса В15, W4; F100	6,6	м³

*поз. смотреть ведомость деталей на листе 14.

Ведомость расхода стали на элемент, кг

Марка элемента	Изделия арматурные												Всего
	Арматура класса												
	А-I					А-III							
	ГОСТ 5781-82*												
	ф6	ф8			Итого	ф6	ф10	ф12	ф20			Итого	
РКм2	97,8	162,6			260,4	40,4	25,0	55,9	167,2			288,5	548,9
РКм2-1	97,8	164,2			262,0	40,4	25,0	55,9	179,0			300,3	562,3

Продолжение ведомости

Изделия закладные																		Всего	Общий расход
Арматура класса								Прокат марки											
А-I			А-III					ВСТ3сп5-1			ВСТ3кп2		09Г2С-12		ВСТ3кп2				
ГОСТ5781-82*			ГОСТ 5781-82*					ГОСТ 103-76*			ГОСТ 8509-72*				ГОСТ 8278-83				
ф6	ф20	Итого	ф8				Итого	-8х100	-10х150	Итого	L63х5	L70х5	L200х12	Итого	Гн 32254		Итого		
4,1	9,2	13,3	4,3				4,3	32,2	43,4	75,6	98,99	117,2	177,6	393,7	25,9		25,9	512,8	1061,7
4,1	9,2	13,3	4,3				4,3	32,2	43,4	75,6	98,99	117,2	177,6	393,7	25,9		25,9	512,8	1025,1

1. Данный лист рассматривать совместно с листами 10...14.
2. РКм2-1 дано для Нк=5,5 м сборно-монолитного варианта подземной части.

Привязан					ТП 902-1-142.88 -КЖ1			
			Нач.отд.	Шейко		Канализационная насосная станция производительностью 120-850 м³/ч, напором 6-51 м	Стадия	Лист	Листов
			Н.контр.	Соколовская			Р	15	
			Гл.спец.	Власенко					
			Рук.гр.	Боровик		РКм2. Перекрытие на отм.-3,200; -4,700; -6,200. Спецификация (окончание)	Госстрой СССР Союзводоканалпроект Харьковский Водоканалпроект		
			Вед.инж.	Абрамова					
Инв. №			Инж.	Шепелева	8.88				

Копировал Прокопьева

Т-3013 (3)

Формат А2

Альбом 3

ОКм 1
Общий вид

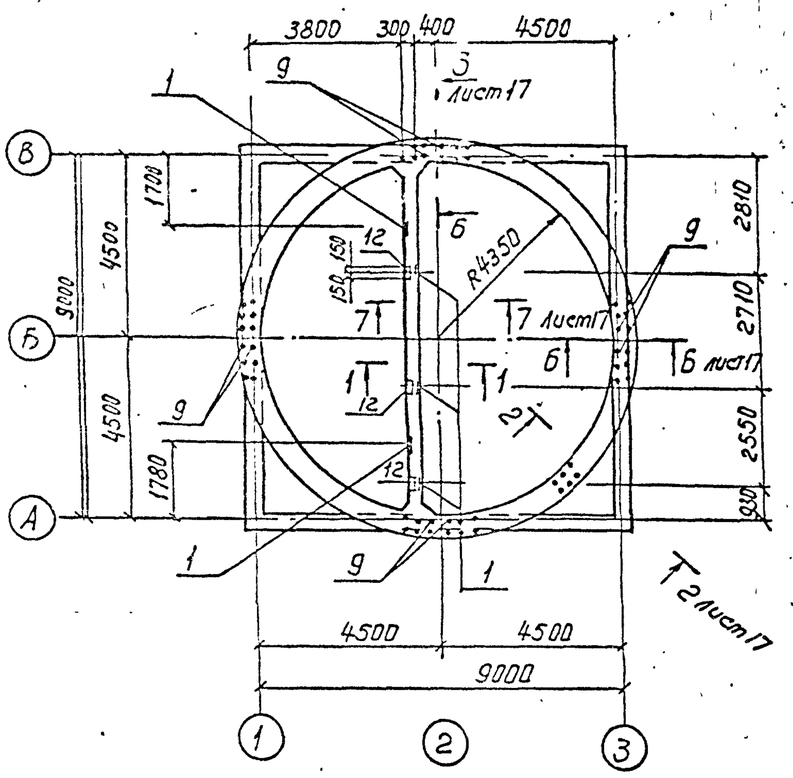

ОКм1
Схема армирования

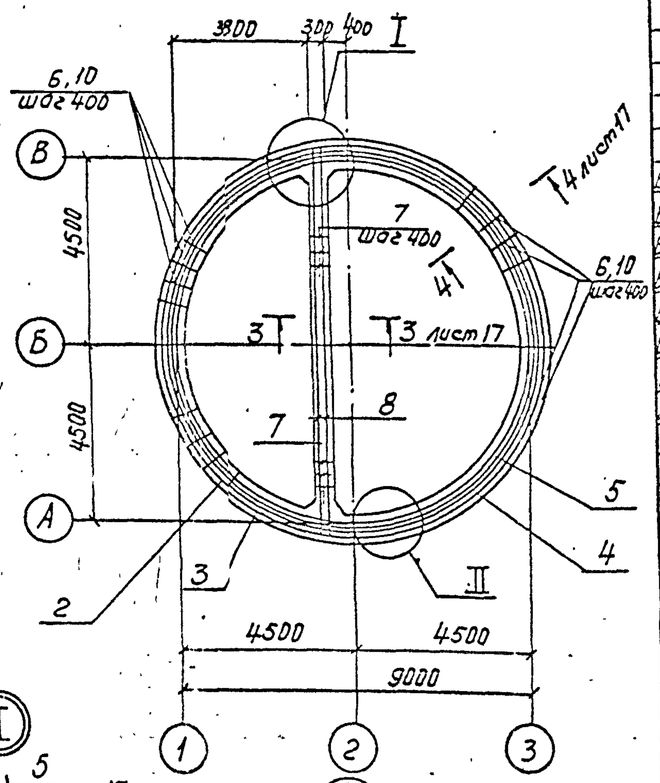

Спецификация ОКм1

Формат	Зона	Поз.	Обозначение	Наименование	Кол.	Примечание
				Сборочные единицы		
				Изделие закладное		
		11	1.400-15 вып.1	МН144-3	5	
		112	1.400-15 вып.1	МН117-3	3	
				Детали		
БЧ	2*			⌀12А-I ГОСТ 5781-82* ℓ=27650	2	24,9 кг
БЧ	3*			ℓ=28760	2	25,8 кг
БЧ	4*			ℓ=29850	2	26,9 кг
БЧ	5*			ℓ=30950	2	27,9 кг
БЧ	8*			ℓ=9450	6	8,5 кг
БЧ	9*			ℓ=900	28	0,8
БЧ	111*			⌀6А-I ГОСТ 5781-82* ℓ=340	23	0,1 кг
БЧ	113*			⌀8А-I ГОСТ 5781-82* ℓ=1690	23	0,7 кг
				Материалы		
				Бетон класса В7,5	5,6	м³
			Переменные данные для исполнений			
				ОКм1 (открытый способ)		
				Детали		
БЧ	6*			⌀8А-I ГОСТ 5781-82* ℓ=1050	145	0,42 кг
				Материалы		
				Бетон класса В15, W4, F100	3,47	м³
				ОКм1 (закрытый способ)		
				Детали		
БЧ	10*			⌀8А-I ГОСТ 5781-82* ℓ=1150	145	0,46 кг
БЧ	11*			ℓ=1790	23	0,72 кг
				Материалы		
				Бетон класса В15, W4, F100	4,45	м³
				Бетон класса В7,5	5,6	м³

* поз. 2...11 - см. ведомость деталей. лист 17

1-1

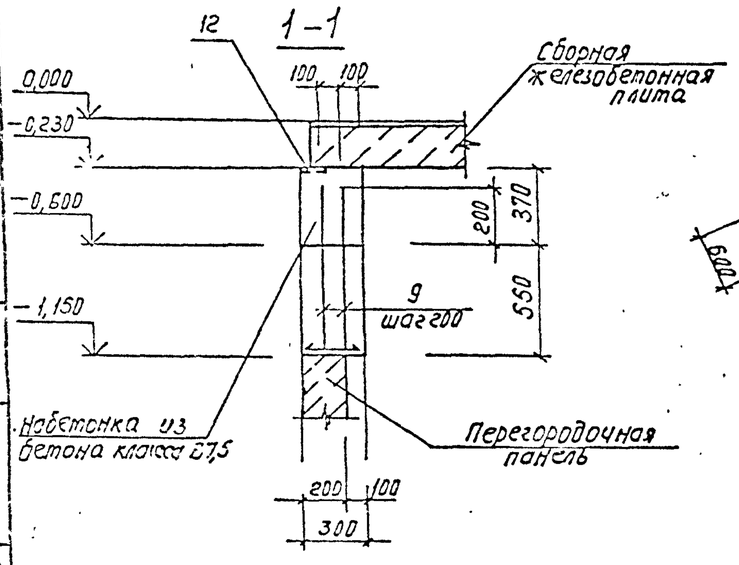

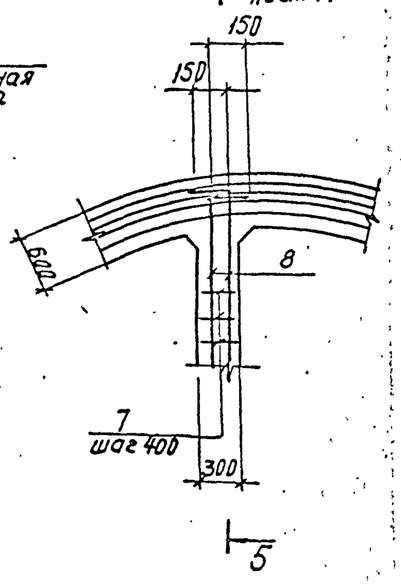

ГОСТ 14098-85-С23-РЭ

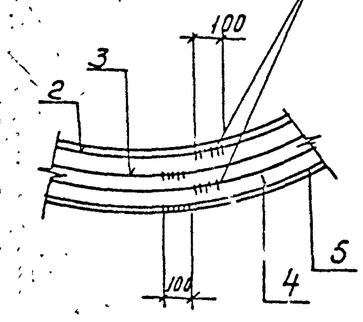

Привязан				ТП 902-1-142.88-КЖ1			
							-25-
Инв №	Нач отд.	Щейко		Канализационная насосная станция производительностью 120-660 м³/ч, напором 6-54 м	Стадия	Лист	Листов
	Н. контр.	Сокольская			Р	16	
	Гл. спец.	Власенко					
	Рук. гр.	Абрамова		Кольцо связующее монолитное ОКм1. Общий вид и схема армирования (начало)	Госстрой СССР Союзводоканалпроект Харьковский водоканалпроект		
	Вед. инж.	Сафрончик					
	Инж.	Шевченко					

Копир. Прокопьева

Т-3019 (3)

Формат А2

Альбом 3

2 – 2. лист 16

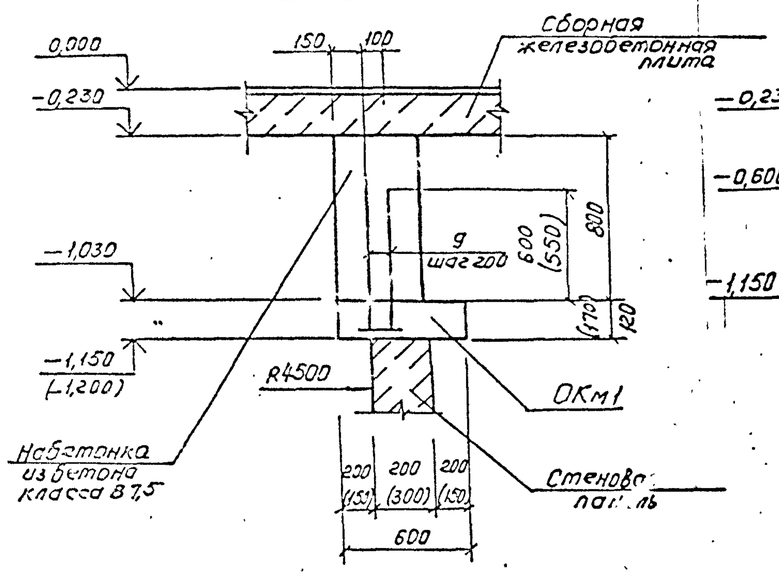

3 – 3. лист 16

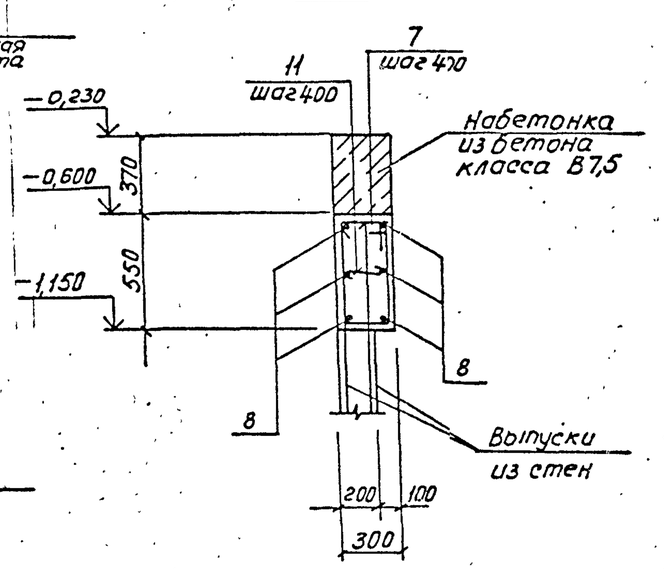

4 – 4. лист 16

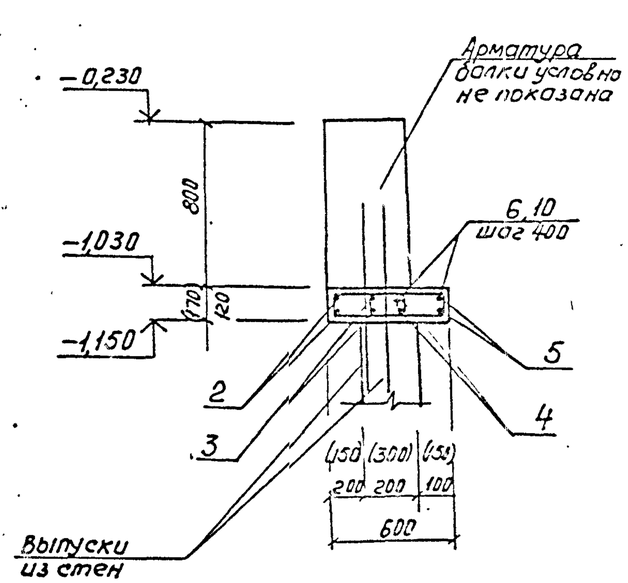

Ведомость деталей

Поз	Эскиз
2	8680 (193)
3	9030
4	9380
5	9730
6	435; 90 [360] 165
7	335; 510 [260] 585
8	150 9150 150
9	700 200
10	435; 140 [360] 215
11	260

6 – 6. лист 16

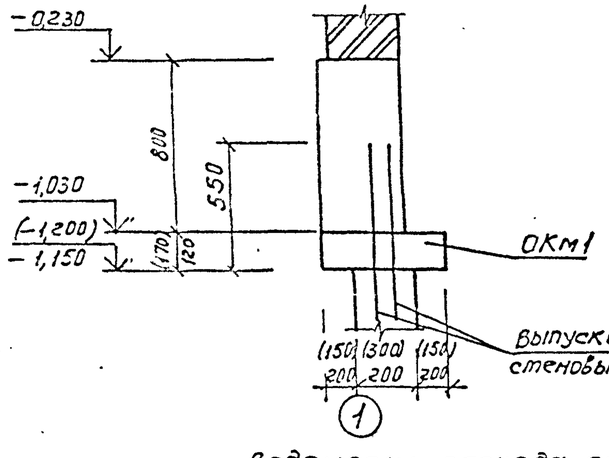

7 – 7. лист 16

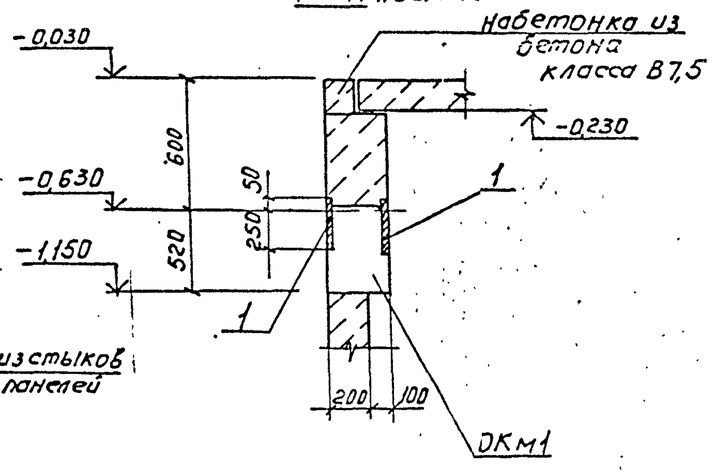

5 – 5. лист 16

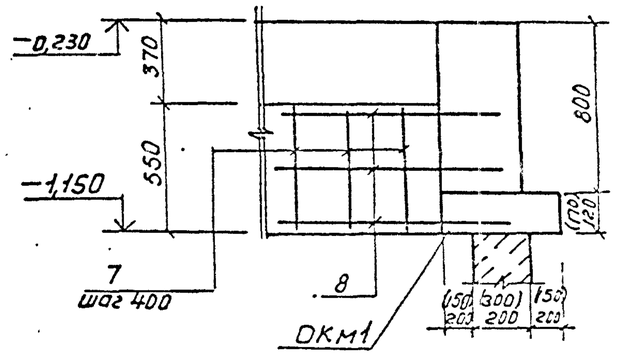

1. Размеры в скобках для опускного способа и способа „стена в грунте".
2. ОКм1 выполнено только для сборного варианта.

Ведомость расхода стали на элемент, кг

Марка элемента	Изделия арматурные								Изделия закладные									Общий расход
	Арматура класса А-I ГОСТ 5781-82*				Арматура класса А-III ГОСТ 5781-82*			Всего	Арматура класса А-III ГОСТ 5781-82*				Прокат марки ВСт3кп2 ГОСТ 103-76*				Всего	
	ф6	ф8		Итого	ф12		Итого		ф12	ф8		Итого	δ=8	δ=6		Итого		
ОКм1 открытый способ	0,9	84,1		85,0	486,2		486,2	571,2	7,0	0,9		7,9	37,5	5,7		43,2	51,1	622,3
ОКм1, опускной способ	0,9	91,3		92,2	486,2		486,2	578,4	7,0	0,9		7,9	37,5	5,7		43,2	51,1	629,5

Нач.отд.	Шейко			
Н.контр.	Сокильская			
Гл.спец.	Власенко			
Рук.гр.	Абратова			
Вед.инж.	Сафрончик			
Инженер	Пеньсерова			

Привязан

Инв.№

ТП 902-1-142.88 -КЖ1

Канализационная насосная станция производительностью 120–660 м³/ч, напором 6–51 м. Кольцо обязательное монолитное ОКм1. Общий вид и схема армирования. (окончание)

Стадия	Лист	Листов
Р	17	

Госстрой СССР Союзводоканалпроект Харьковский Водоканалпроект

Копир. Прокопьева

Т-3019 (3)

Формат А2

Альбом 3

Схема расположения фундаментов под оборудование.

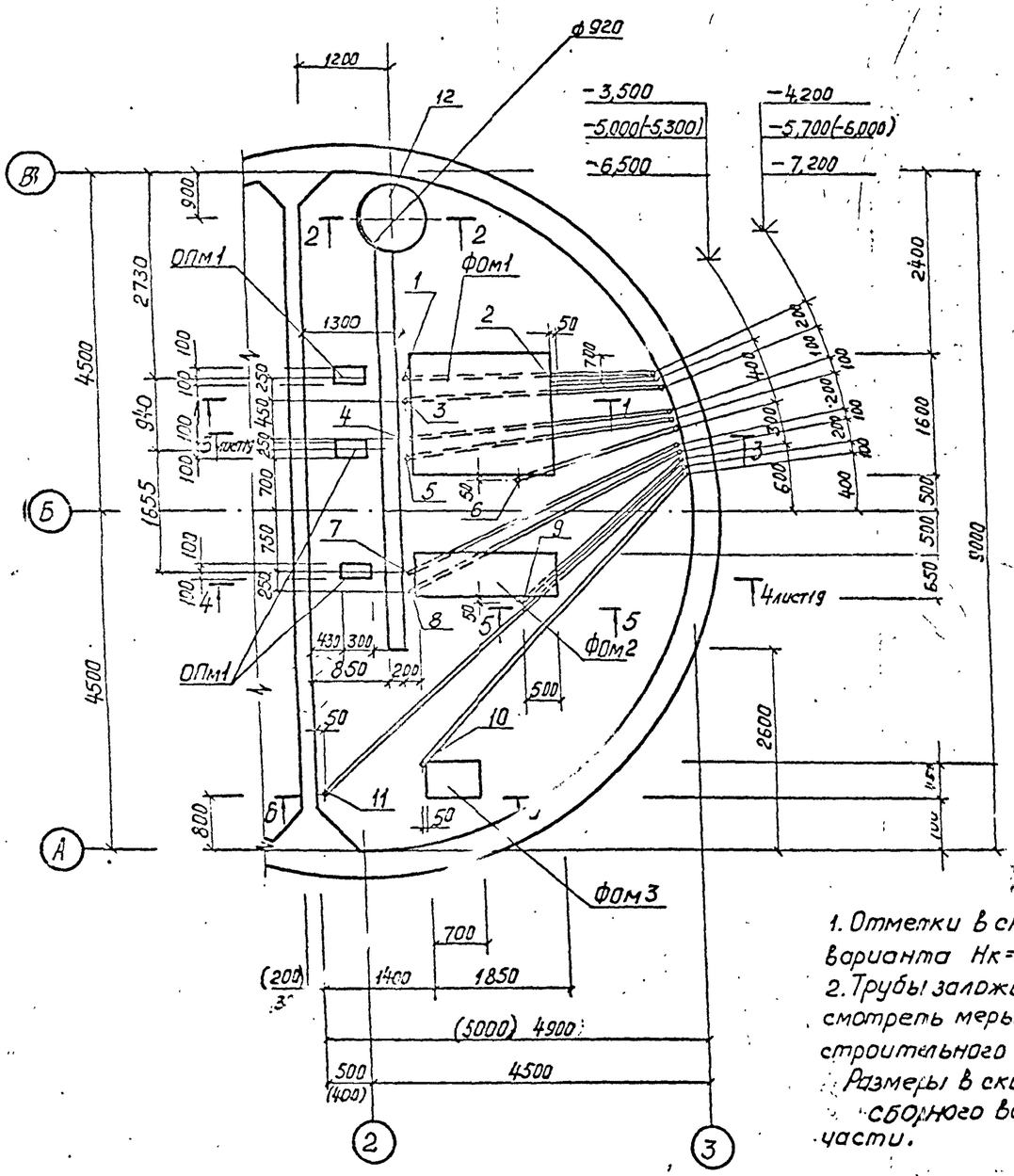

1. Отметки в скобках — для сборного варианта Нк=5,5 м.
2. Трубы заложить без заусениц, предусмотреть меры против попадания строительного мусора в трубы
Размеры в скобках даны для сборного варианта подземной части.

1-1

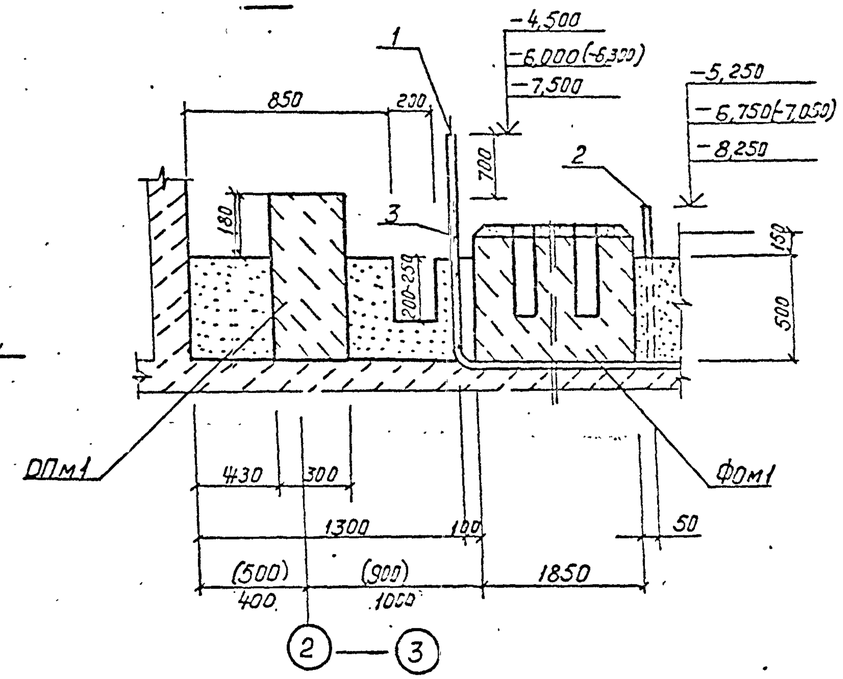

2-2

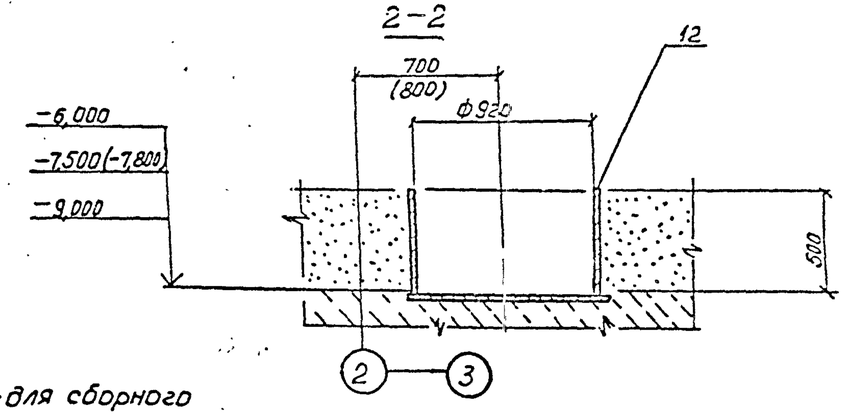

				ТП 902-1-142.88			-КЖ1
Нач.отд	Шейко			Канализационная насосная станция производительностью 120—660 м³/ч, напором 6—51 м	Стадия	Лист	Листов
Н.отд	Соколовская				Р	18	
Гл.спец	Власенко						
Рук.гр	Абрамова			Схема расположения фундаментов под оборудование. Все размеры, оси, марки см. (начало)	Госстрой СССР Союзводоканалниипроект Харьковский Водоканалпроект		
Вед.инж	Сафончик						
Инж.	Шапин						
			8.88				

Привязан

Инв №

Копировал Прокопьева

Т-3039 (3)

формат А2

Альбом 3

3–3, 4–4

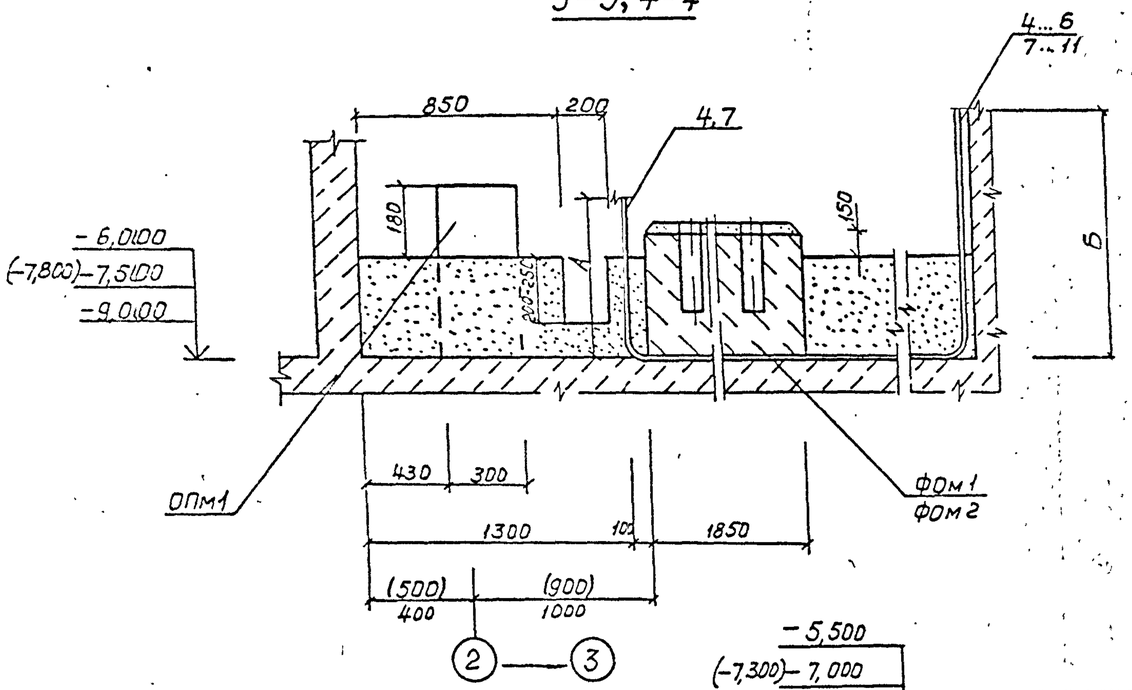

Марка поз.	А	Б
	мм	
1	800	1800
2	750	2500
3	1500	1800
4	800	1800
5	1500	1800
6	750	2500
7	1500	1800
8	800	1800
9	750	2500
10	750	1800
11	2500	1800

5–5

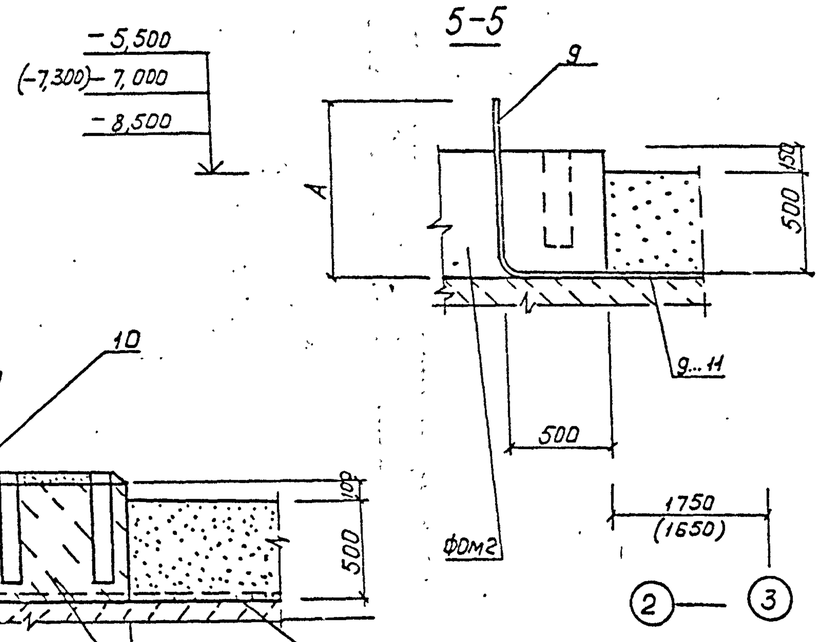

6–6

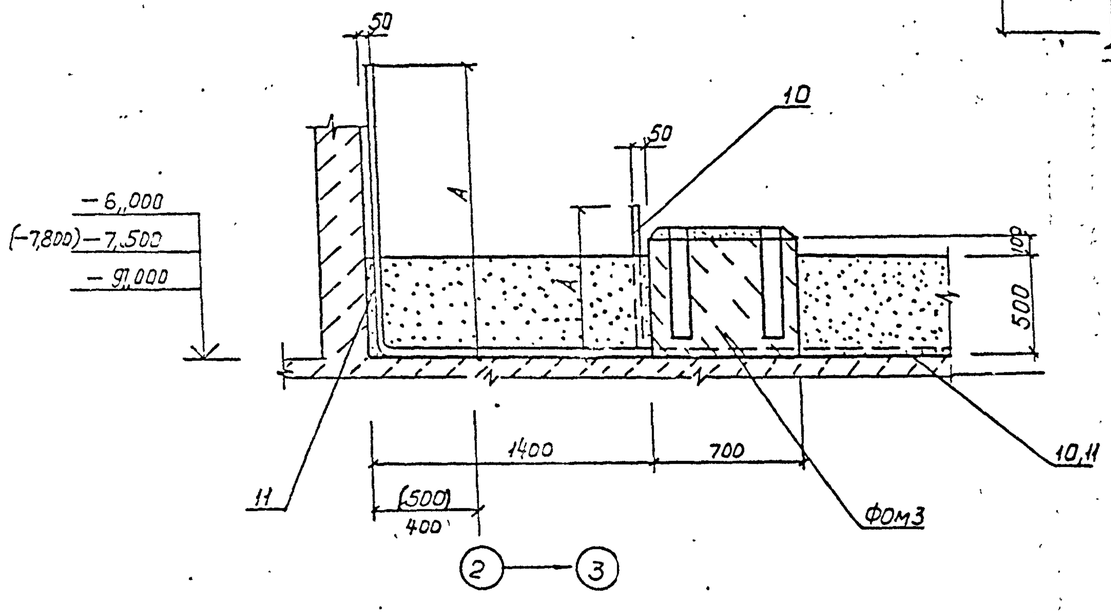

Спецификация к схеме расположения фундаментов под оборудование.

Марка поз.	Обозначение	Наименование	Кол.	Масса ед.кг	Примечание
		Фундаменты под оборудование			
ФОм1	лист 20	ФОм1	1		
ФОм2	лист 20	ФОм2	1		
ФОм3	лист 20	ФОм3	1		
ОПм1	лист 18	Опора ОПм1	3		
		Изделия закладные			
1		Труба 40×2 ГОСТ 10704-76* / В-Б ГОСТ ГОСТ 10705-80*			
		ℓ=5950	1	11,1	
3		ℓ=6700	1	12,5	
4		ℓ=6150	1	11,5	
5		ℓ=6900	1	12,9	
7		ℓ=7300	1	13,7	
8		ℓ=6700	1	12,5	
10		ℓ=7850	1	14,7	
11		ℓ=10900	1	20,4	
2		Труба 63,5×2 ГОСТ 10704-76* / В-Б ГОСТ ГОСТ 10705-80*			
		ℓ=4650	1	14,1	
6		ℓ=5550	1	16,8	
9		ℓ=5650	1	17,1	
12	ТП902-1-142 КЖ1.И.МН2	МН2	1	162,9	

Трубы заложить без заусенец, предусмотреть меры против попадания строительного мусора в трубы.

Нач отд	Щейко			ТП 902-1-142.88 -КЖ1			
Н. контр.	Соколовская			Канализационная насосная станция производительностью 120–660 м³/ч, насосами 6-51м	Стадия	Лист	Листов
Гл. спец.	Олесенко				Р	19	
Рук. гр.	Абрамова			Схема расположения фундаментов под оборудование. Насосы марки Ст (см. пояснение)	Госстрой СССР Союзводоканалниипроект Харьковский Водоканалпроект		
Ведущий инж.	Сорокин						
Инж.	Шапин						

Привязан

Инв №

Копировал Прокопьева

Т-3019 (3)

Формат А2

Альбом 3

1-1

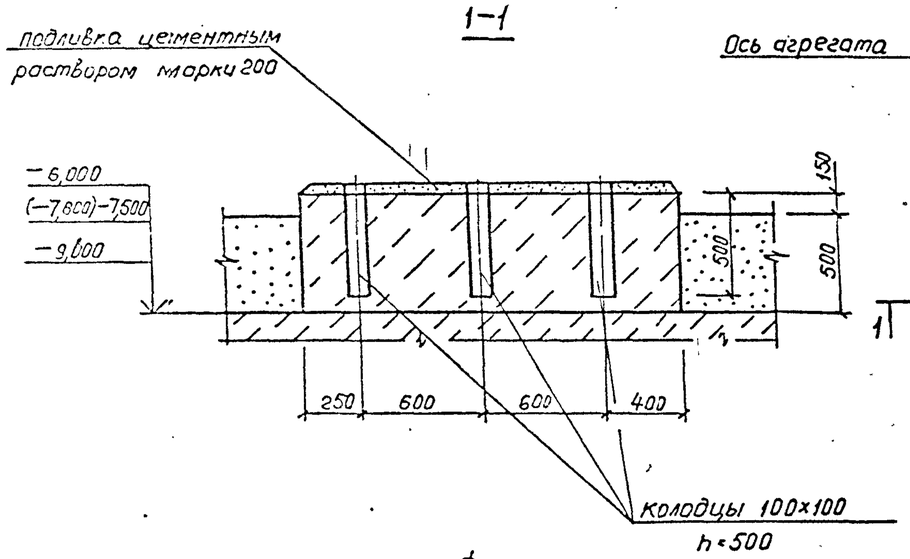

Фом1

Фом2

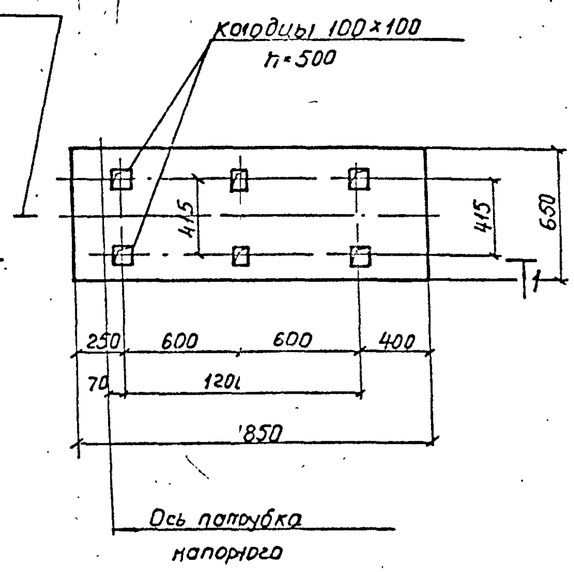

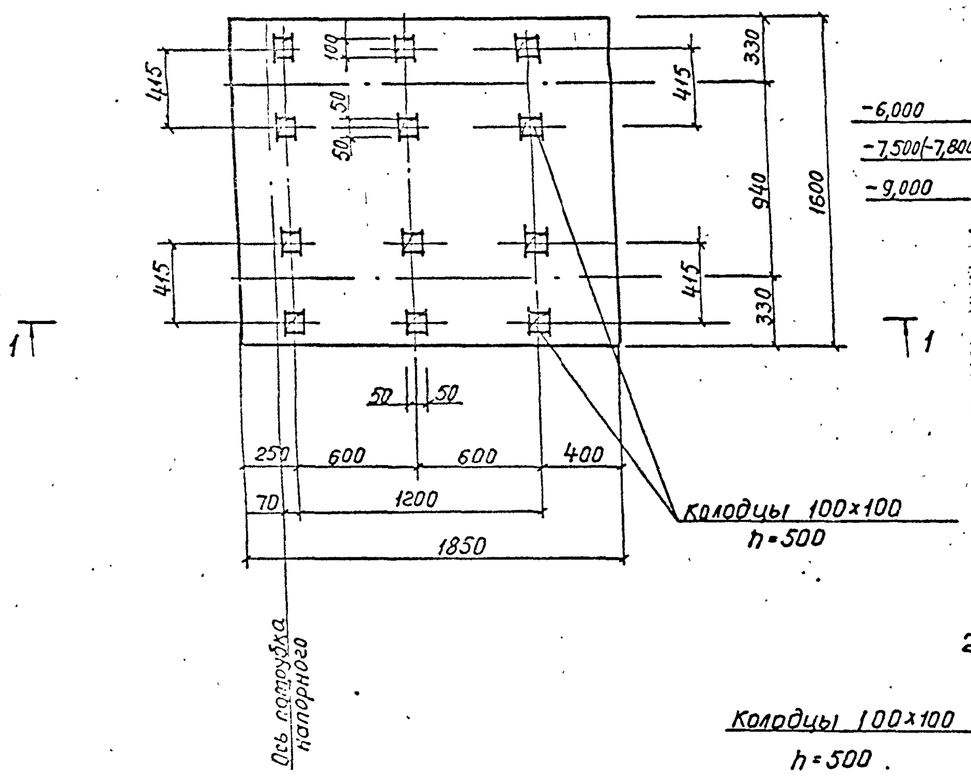

2-2

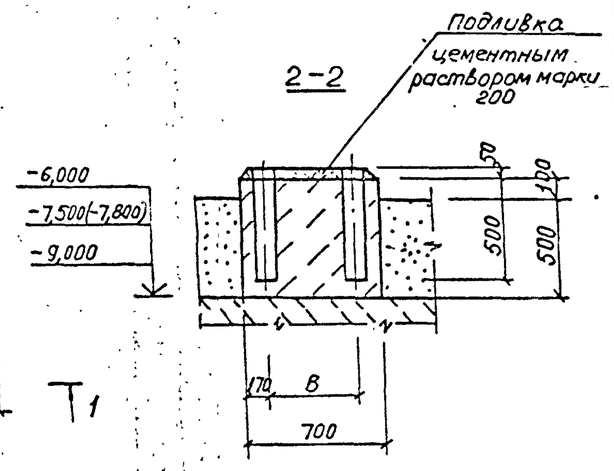

Фом3

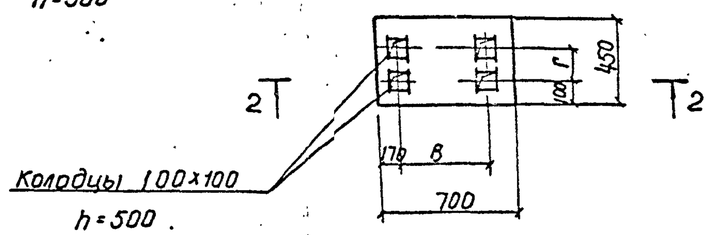

Спецификация Фом1...Фом3, Опм1

Формат	Зона	Поз.	Обозначение	Наименование	Кол.	Примечание
				Фом1		
				Материалы		
				бетон класса В12,5	1,72	м³
				Фом2		
				Материалы		
				бетон класса В12,5	0,69	м³
				Фом3		
				Материалы		
				бетон класса В12,5	0,17	м³
				Опм1		
				Материалы		
				бетон класса В12,5	0,07	м³

Марка фундамента	Марка насоса	Тип электродв.	В	Г
			мм	
Фом3	ВК1/16	4АХ80В4	336	240
	ВК2/26	4А100S4	365	250
	ВК2/26	4А100L4	379	250

Опору Опм1 см разрез 1-1 на листе 18.

Привязан

Инв №

Нач.отд.	Шейко			ТП 902-1-142.88 -КЖ1			
Н.контр.	Сокольско						
Гл.спец.	Власенко			Канализационная насосная станция производительностью 120–650 м³/ч, напором 6–5 м	Стадия	Лист	Листов
Рук.гр.	Абрамова				Р	20	
Ведущ.инж.	Сафрончук			Схемы расположения фундаментов под оборудование. Насосные агрегаты СМ (окончание)	Госстрой СССР Союзводоканалпроект Харьковский Водоканалпроект		
Инж.	Шапин						

Альбом 3

Инв.№ подл.	Подпись и дата	Взам.инв.№
Т-3019		

Изм.	Кол.уч.	Лист	№ док.
		ЭЛ	Подпись
			Дата

Копировал: Т-3019 (3) Формат А2

Альбом 3

Схема расположения фундаментов под оборудование

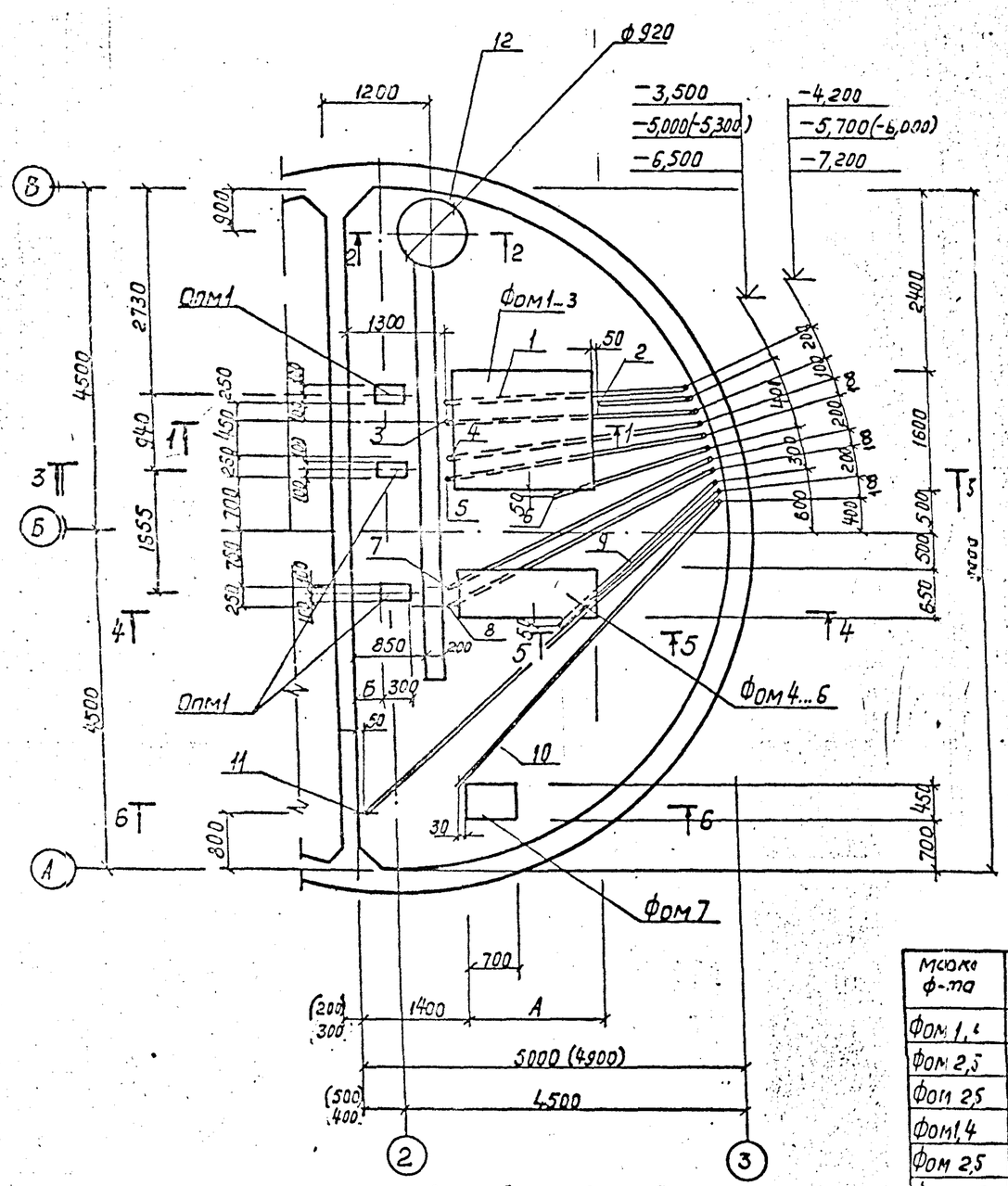

Отметки в скобках для сборного варианта Нк=5,5м

1-1

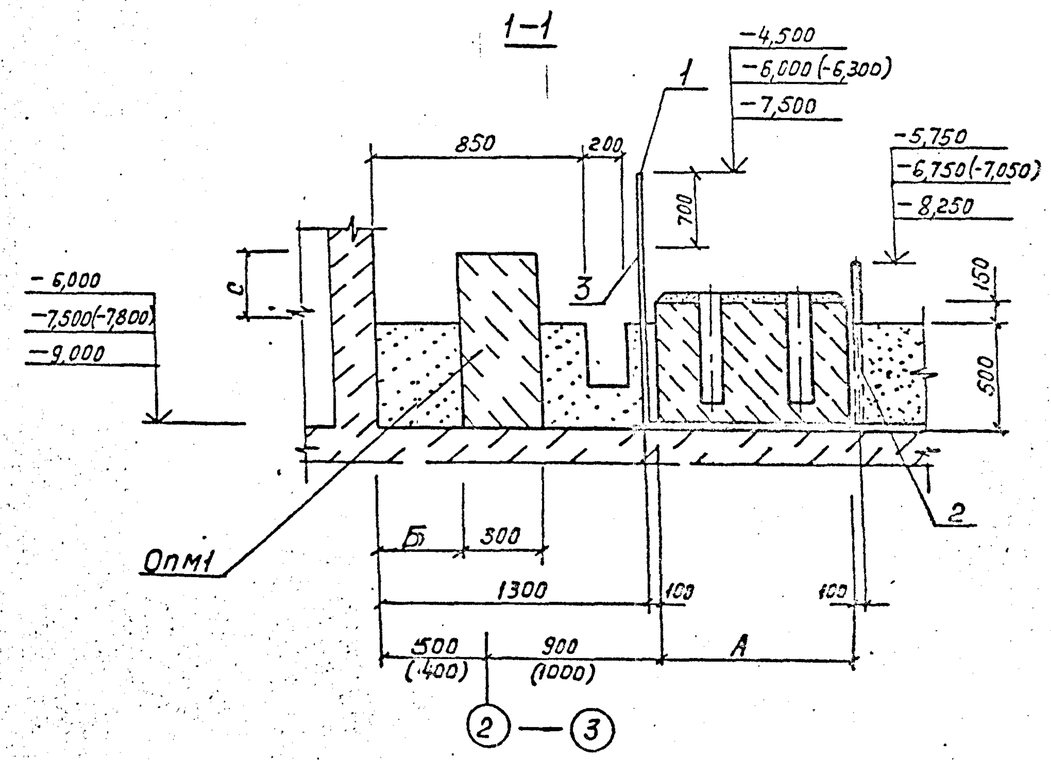

2-2

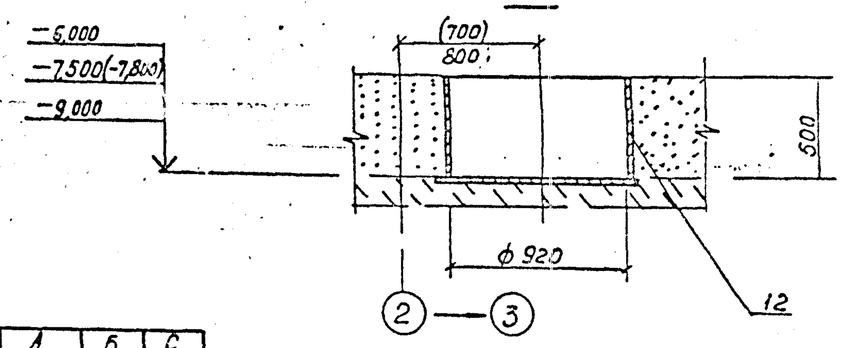

Марка ф-та	Марка насоса	А мм	Б мм	С мм
Фом 1,2	СД160/45	1550	450	140
Фом 2,5	СД160/45а	1450	450	140
Фом 2,5	СД160/45б	1450	500	140
Фом 1,4	СД250/22,5	1550	400	180
Фом 2,5	СД250/22,5а	1450	400	180
Фом 2,5	СД250/22,5б	1450	400	180
Фом 3,6	СД160/10	1350	500	140
Фом 3,6	СД160/10а	1350	500	140
Фом 3,5	СД160/10б	1350	500	140

Привязан

Инв.№

ТП 902-1-142.88 -КЖ1

Нач.отд.	Шейки		
Н.контр.	Сокольская		
Гл.спец.	Власенко		
Рук.гр.	Форомоко		
Ведущ.	Сафончик		
Инж.	Шаплин		

Канализационная насосная станция производительностью 120-560м³/ч напором 6-51м

Схема расположения фундаментов под оборудование. Насосы марки СД (начало)

Стадия	Лист	Листов
Р	21	

Госстрой СССР Союзводоканалпроект Харьковское водоканалпроект

Копировал Прокопьева

Т-3019 (3) Формат А2

3-3, 4-4

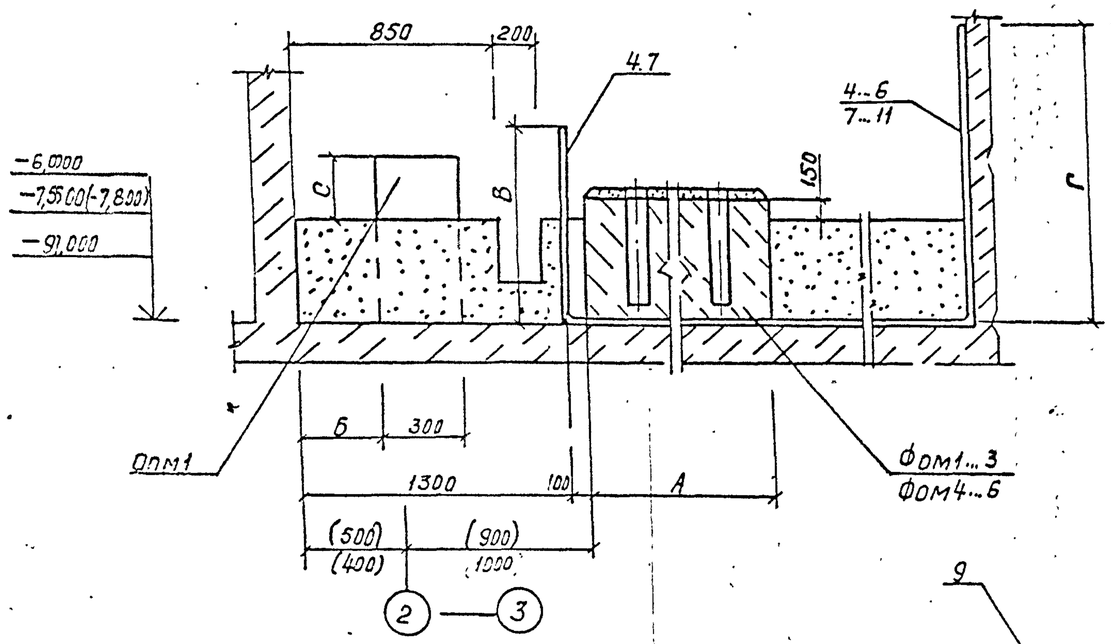

марка поз	В	Г
	мм	
1	800	1800
2	750	2500
3	1500	1800
4	800	1800
5	1500	1800
6	750	2500
7	1500	1800
8	800	1800
9	750	2500
10	750	1800
11	2500	1800

5-5

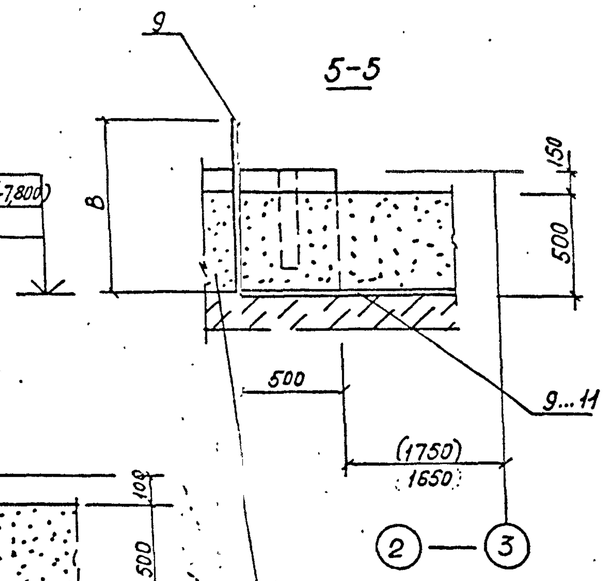

6-6

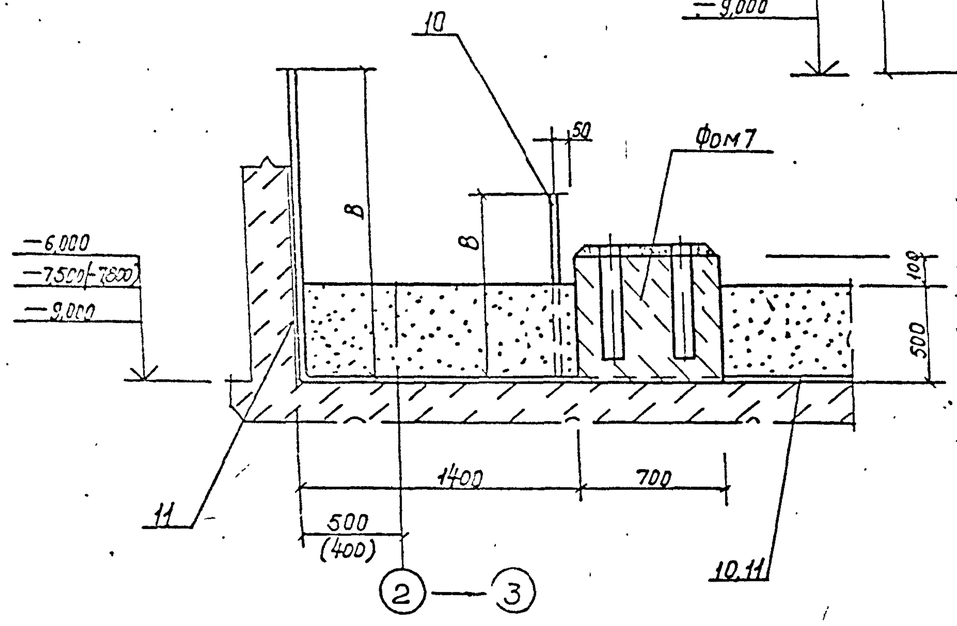

Спецификация к схеме расположения фундаментов под оборудование

Марка поз.	Обозначение	Наименование	Кол.	Масса ед. кг	Примечание
		Фундаменты под оборудование			
Фом1...3	лист 23	Фом 1...3	1		
Фом4...6	лист 23	Фом 4...6	1		
Фом7	лист 23	Фом 7	1		
Опм1	лист 21	Опм1	3		
		Изделия закладные			
1		Труба 40х2 ГОСТ 10704-76*			
		В-Ст ГОСТ 10705-80			
		ℓ=5950	1	11,1	
3		ℓ=6700	1	12,5	
4		ℓ=6150	1	11,5	
5		ℓ=6900	1	12,9	
7		ℓ=7300	1	13,7	
8		ℓ=7850	1	14,7	
11		ℓ=10900	1	20,4	
2		Труба 63,5х2 ГОСТ 10704-76*			
		В-Ст ГОСТ 10705-80			
		ℓ=4650	1	14,1	
6		ℓ=5550	1	16,8	
9		ℓ=5650	1	17,1	
12	902-1-142.88-КЖ1.ИМ2	МН2	1	182,9	

1. Трубы заложить без заусениц, предусмотреть меры против попадания строительного мусора в трубы.
2. Размер „А" см. лист 21.
3. Размеры в скобках даны для сборного варианта подземной части.

				ТП 902-1-142.88			-КЖ1
Нач отд	Цейко						
Н.контр.	Сокольская			Канализационная насосная станция производительностью 120-660 м³/ч, напором 6-51 м	Стадия	Лист	Листов
Гл спец	Власенко				Р	22	
Рук гр	Абрамова						
Вед инж	Сапрончик			Схема расположения фундаментов под оборудование. Насосы марки СД (продолжение)	Госстрой СССР Союзводоканалпроект Харьковский Водоканалпроект		
Инж	Шапин						

Привязан

Инв №

Альбом 3

Копировал Прокольева Т-3010 (3) Формат А2

Спецификация Фом1... Фом7, ОПМ1

Формат	Зона	Поз.	Обозначение	Наименование	Кол. на исполнение									Примечание
				Материалы										
				Бетон класса В 12,5	1,49	1,39	1,30	1,49	1,39	1,30	0,15	0,07		$м^3$
				Марка	Фом1	Фом2	Фом3	Фом4	Фом5	Фом6	Фом7	ОПМ1		

1-1

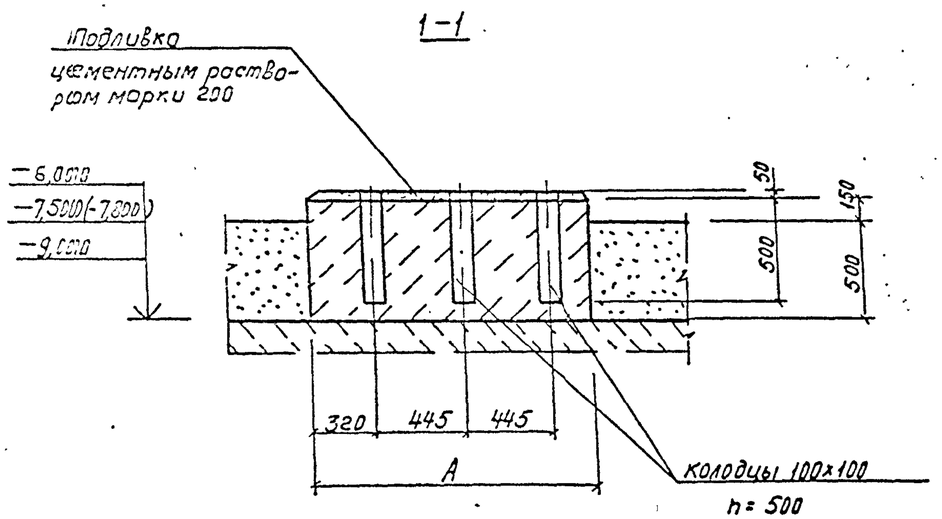

Фом1... Фом3

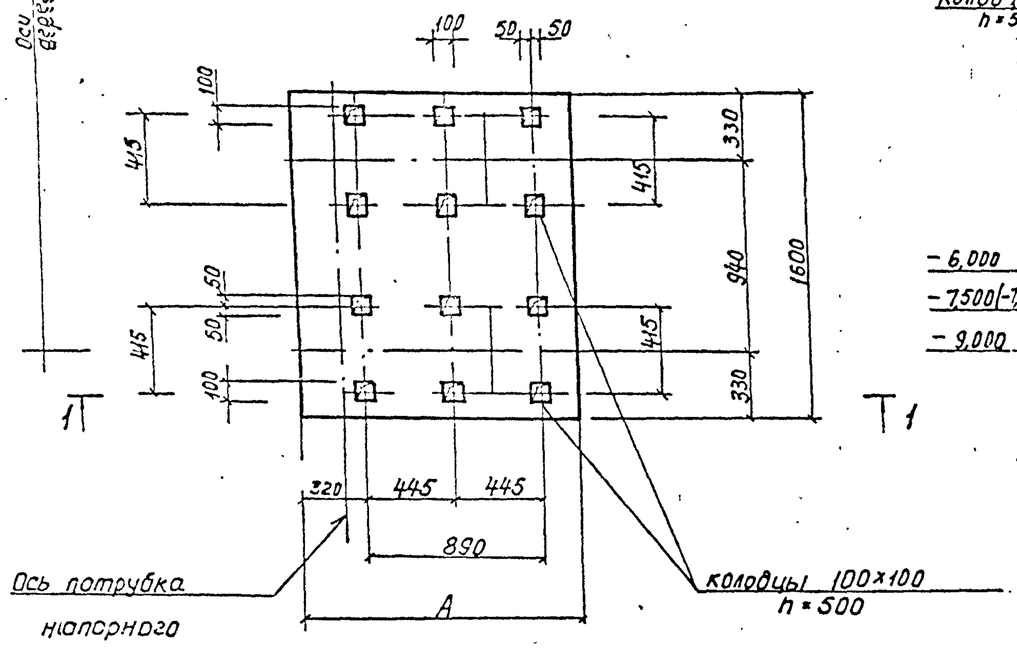

Фом4... Фом6

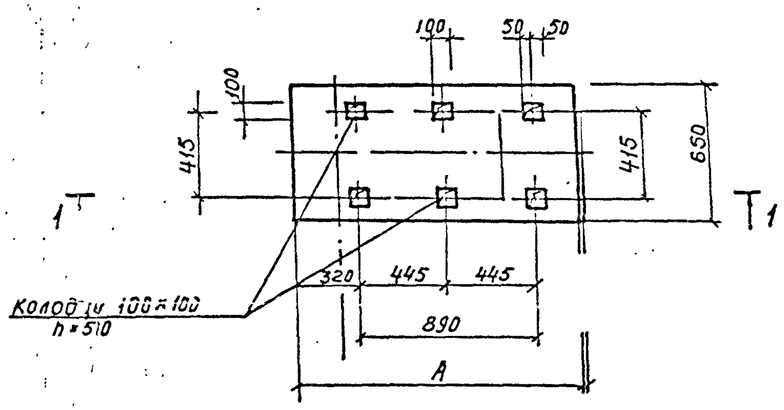

Марка фундамента	Марка насоса	Тип электрод-Б	Д	Е
			мм	
Фом7	ВК1/16	4А 80 В4	336	240
	ВК2/26	4А 100 S4	355	250
	ВК2/26	4А 100 L4	379	250

Фом7

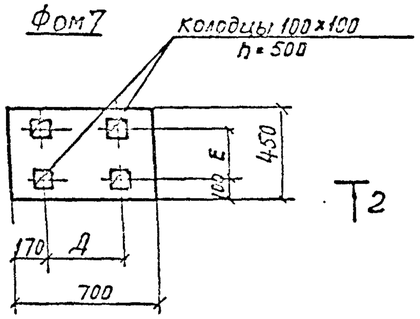

2-2

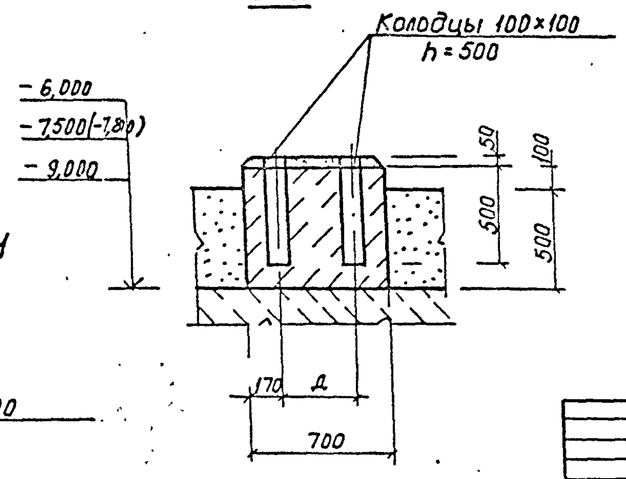

1. Опору ОПМ1 см. разрез 1-1 на листе 21.
2. Размер А см. таблицу на листе 21.

Нач. отд.	Шейко			
Н. кон. пр.	Гольская			
Гл. спец.	Сюсенко			
Рук. пр.	Абрамова			
Ведущ. инж.	Гафрончик			
Инж.	Шапин		8.87	

Привязан

Инв №

ТП 902-1-142.88 -КЖ1

Канализационная насосная станция производительностью 120–660 м³/ч, напором 6–51 м

Схема расположения фундаментов под оборудование. Насосы марки СД (окончание)

Стадия	Лист	Листов
Р	23	

Госстрой СССР Союзсантехпроект Харьковский Водоканалпроект

Т-2019

Копировал Прокопьева

Формат А2

Альбом 3

Схема расположения фундаментов

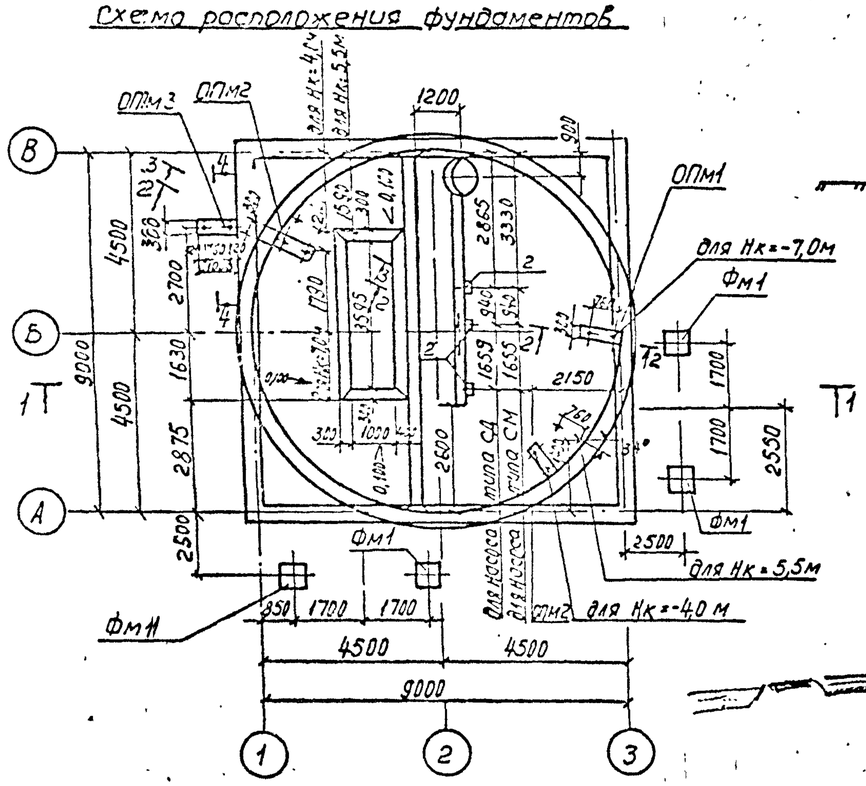

1-1

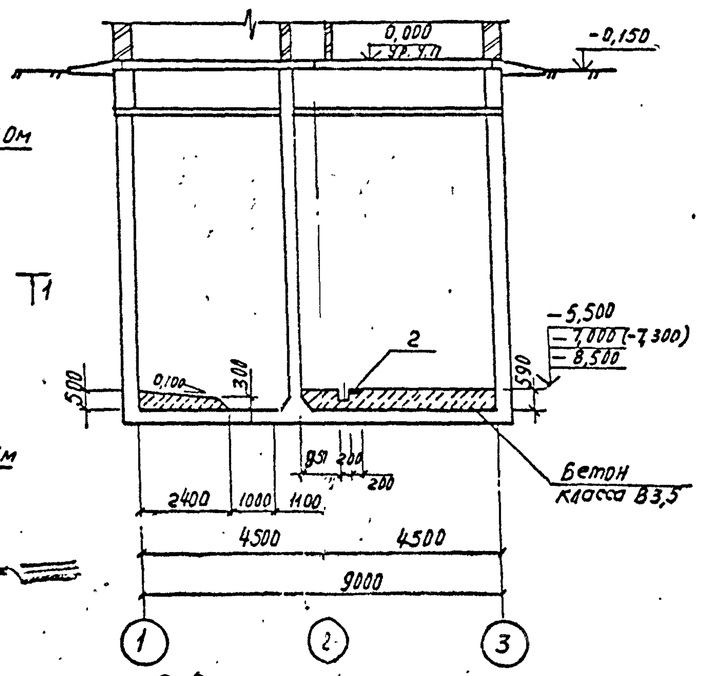

Спецификация к схеме расположения фундаментов.

Марка поз.	Обозначение	Наименование	Кол.	Масса ед.кг	Примечание
Фм1	лист 24	Фундамент Фм1	4		
ОПм1	лист 24	Опора монолитная ОПм1	1		для Нк=7,0м
ОПм2	лист 24	ОПм2	1		для Нк=7,0м для Нк=5,5м
ОПм3	лист 24	ОПм3	1		
1	ГОСТ 24379.1-80	Болт 1.1М16х520 ВСТ3пс2	2(4)		для Нк=4,0м для Нк=5,5м
2	1.400-15 в.1.150-44	Изделие закладное МН140-3	3		

Спецификация Фм1, ОПм1, ОПм2, ОПм3

Формат	Зона	Поз.	Обозначение	Наименование	Кол	Примечание
				Фундамент Фм1		
				Сборочные единицы		
		1	ГОСТ 24379.1-80	Болт 1.1М16х520 ВСТ3пс2	4	0,97кг
				Материалы		
				Бетон класса В12,5	0,59	м³
				ОПм1		
				Сборочные единицы		
		1	ГОСТ 24379.1-80	Болт 1.1М16х520 ВСТ3пс2	2	шт
				Материалы		
				Бетон класса В12,5	0,03	м³
				ОПм2		
				Сборочные единицы		
		1	ГОСТ 24379.1-80	Болт 1.1М16х520 ВСТ3пс2	2	шт
				Материалы		
				Бетон класса В12,5	0,06	м³
				ОПм3		
				Сборочные единицы		
		1	ГОСТ 24379.1-80	Болт 1.1М16х520 ВСТ3пс2	2	0,53кг
				Материалы		
				Бетон класса В12,5	0,16	м³
				Бетон класса В3,5	28,1	м³

Обозначения в скобках даны для сборного варианта подземной части Нк=5,5 м.

Фм1

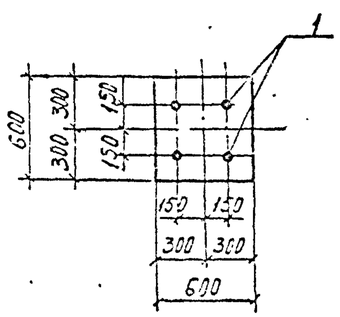

5-5

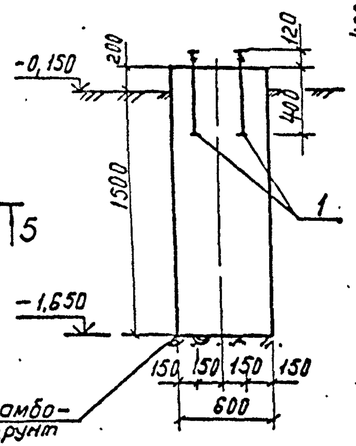

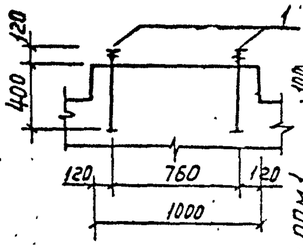

3-3

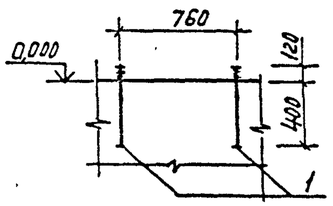

4-4

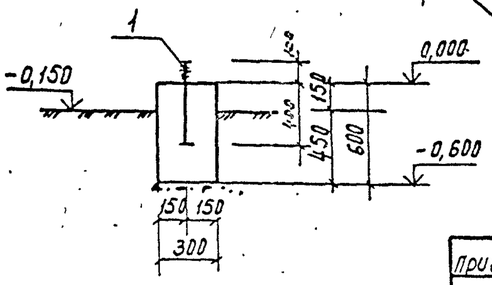

Привязан	Нач.отд.	Шейко			ТП 902-1-142.88-КЖ1
	Н.контр.	Скольская			Канализационная насосная станция производительностью 120–160м³/ч насосом К-51м
	Гл.спец.	Власенко			Схема расположения фундаментов подземной части
	Рук.гр.	Абратова			Стадия Р, Лист 24, Листов
	Вед.инж.	Сафрончук			Госстрой СССР Союзводоканалпроект Харьковский Водоканалпроект
Инв.№	Инж.	Хомбская			

Копия Прокопьева

Т-3010 (9) формат А2

Альбом 3

Деталь гидроизоляции в сухих грунтах (опускной способ и „стена в грунте")

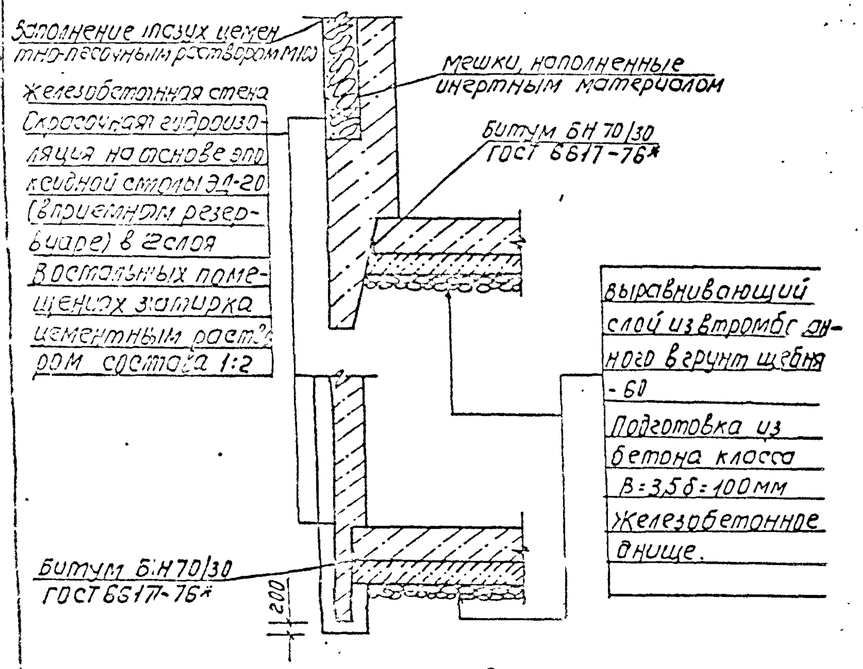

Деталь гидроизоляции в сухих грунтах (открытый способ)

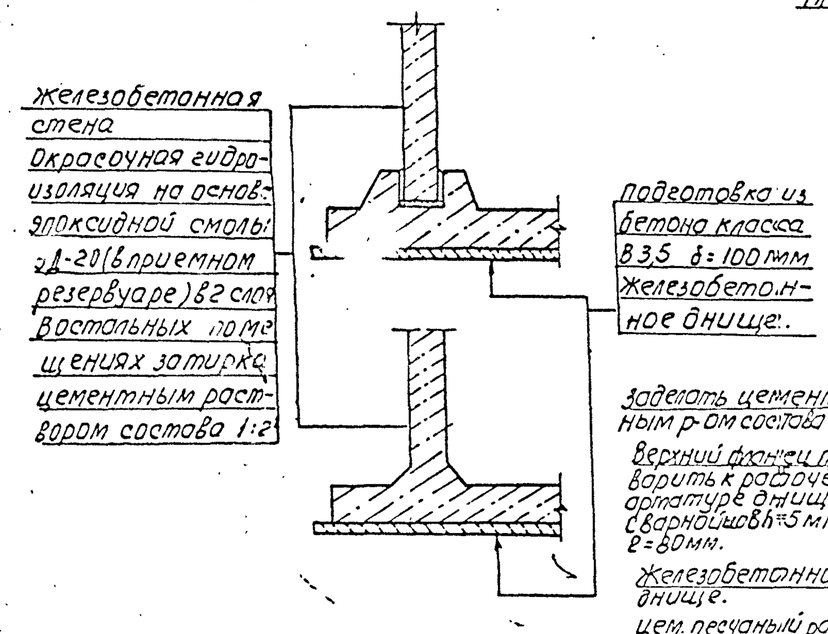

Конструкция уплотнителя

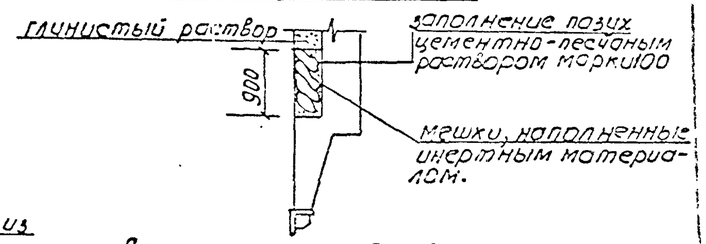

Деталь устройства дренажного приямка

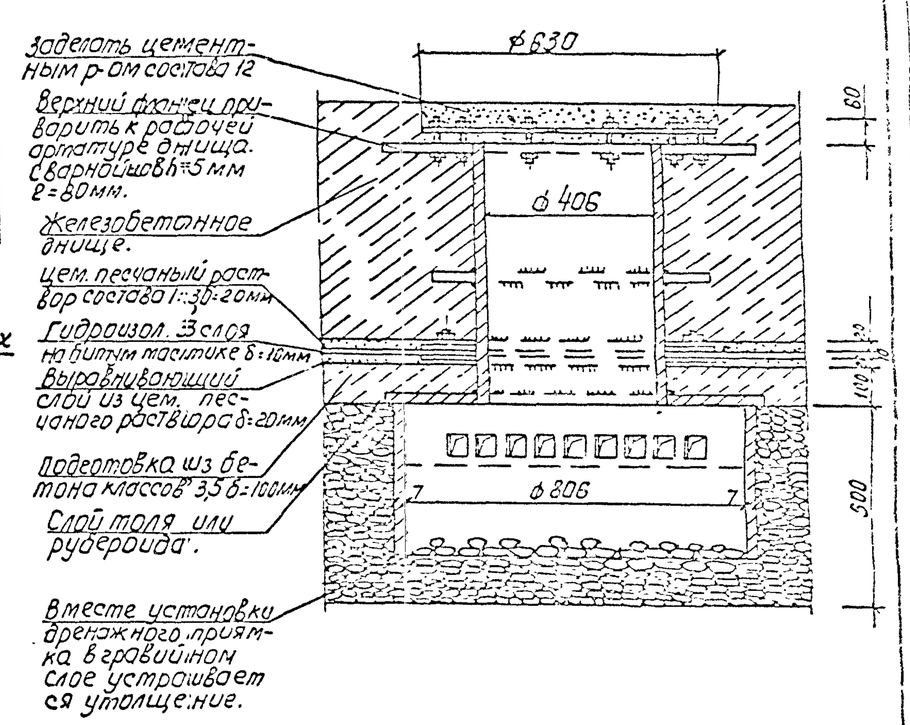

Деталь гидроизоляции в мокрых грунтах (опускной способ и „стена в грунте")

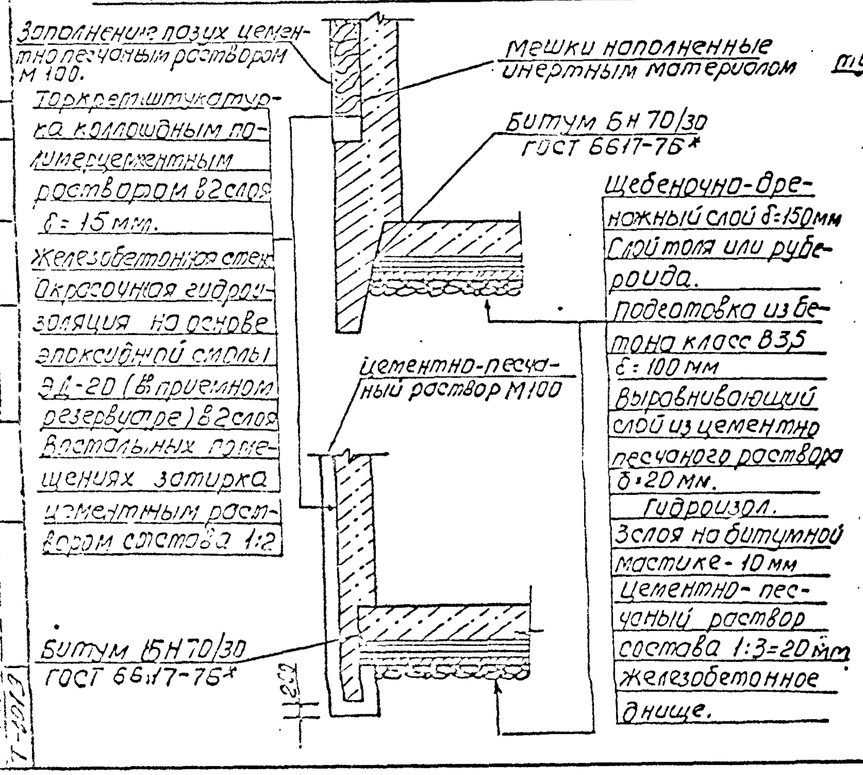

Деталь гидроизоляции в мокрых грунтах (открытый способ)

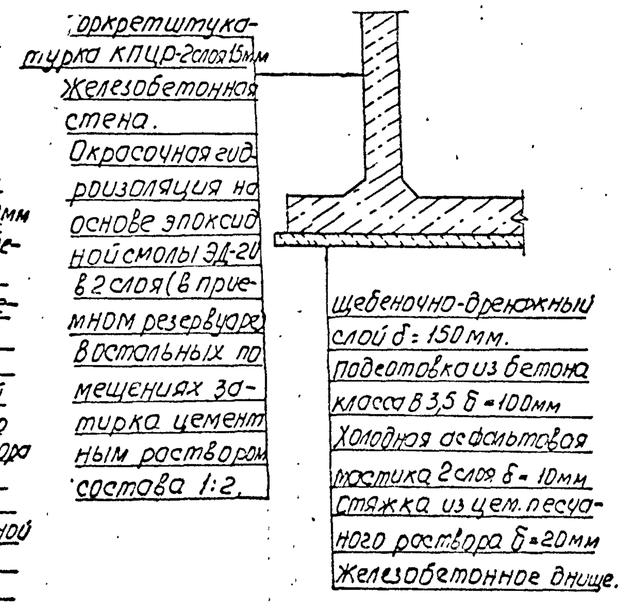

Торкретштукатурку коллоидным полимерцементным раствором выполнять по авторскому свидетельству №537972 Раствор строительный (раствор КПЦР)

				ТП 902-1-142.88 - КЖ1			
Нач. отд.	Шейко			канализационная насосная станция производительностью 120-660 м³/ч напором 6-51 м	Стадия	Лист	Листов
Н. контр.	Гонсьвет				Р	25	
Гл. спец.	Власенко						
Рук. гр.	Абрамов			Детали гидроизоляции. Установка дренажного приямка	Госстрой СССР Союзгипроводоканал Харьковский Водоканалпроект		
Вед. инж.	Сафронов						
Инж.	Хоменко						

Привязан

Инв. №

Копир. Прокопьева

Т-3049 (9)

Формат А2

Альбом 3

Схема расположения элементов заземления в надземной части КНС

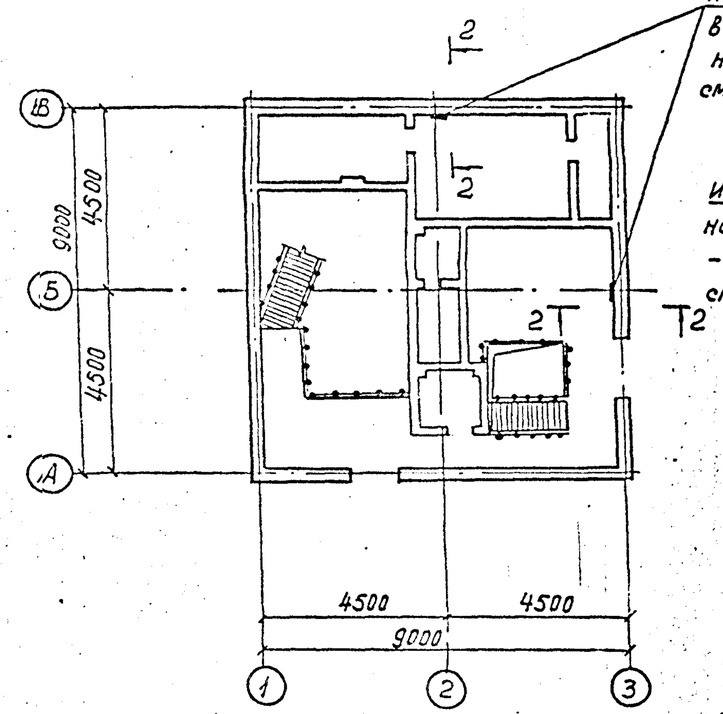

Схема расположения элементов заземления в подземной части КНС

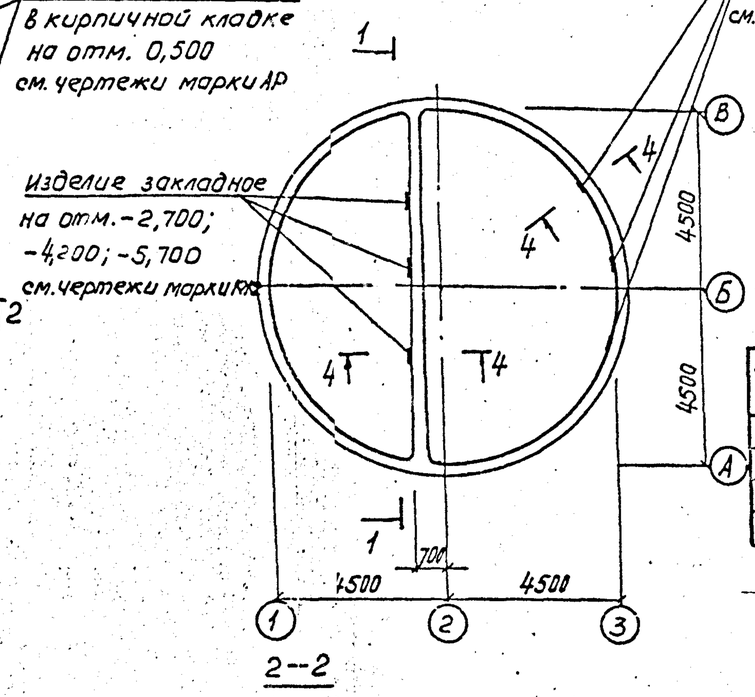

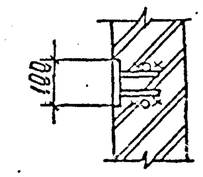

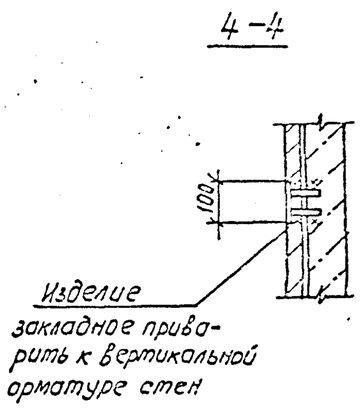

Спецификация к схеме расположения элементов заземления

Марка, поз.	Обозначение	Наименование	Кол.	Масса ед. кг	Примечание
		Детали			
1		ф12А-III ГОСТ 5781-82*			
		ℓ = 1150	4	0,8	

Общий расход стали ф 12А-III - 3,2 кг.

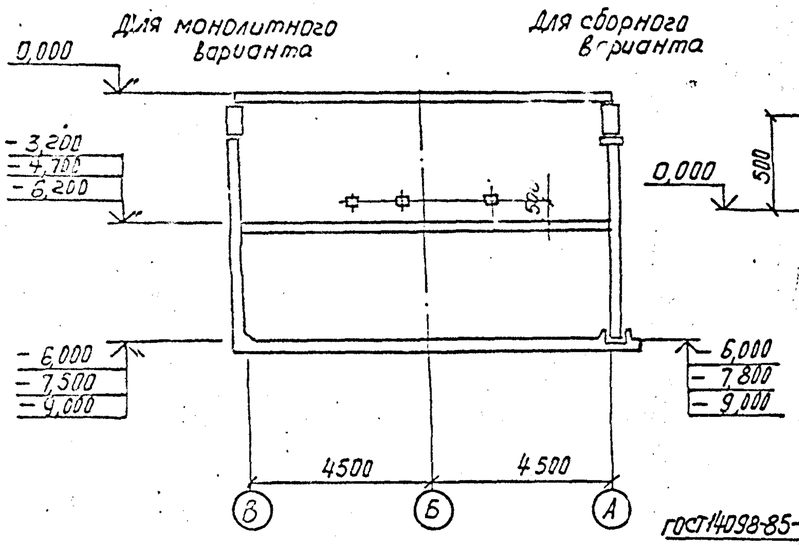

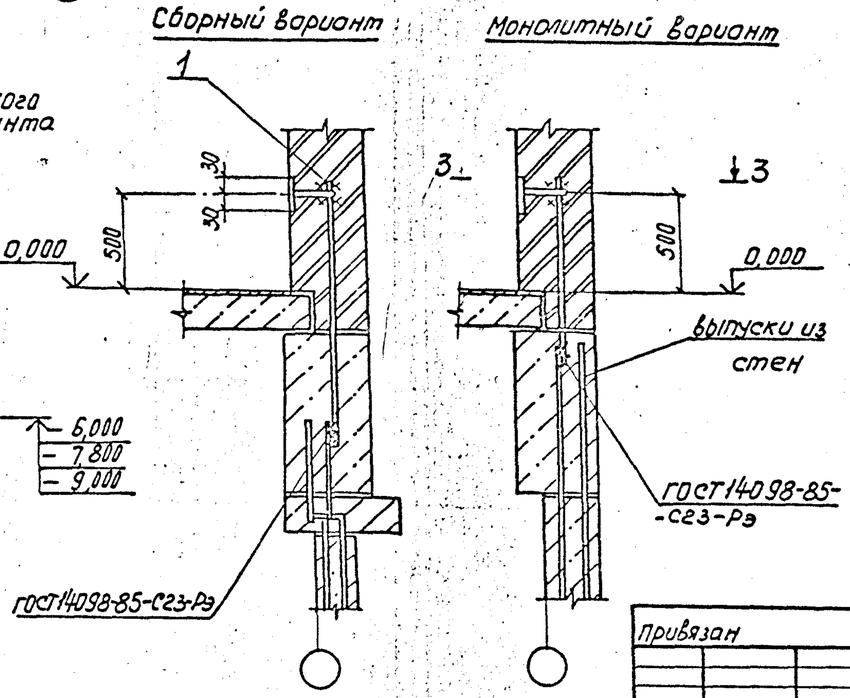

1. Все соединения выполнить сваркой электродами типа Э42 ГОСТ 9467-75.
2. Заземляющие закладные изделия покрываются кузбасс-лаком.
3. Отметки в скобках для монолитного варианта при Hк = 5,5 м.

				ТП 902-1-142.88 -КЖ1			
Нач. отд.	Шейко			Канализационная насосная станция производительностью 120-660 м³/ч, напором 5-51 м	Стадия	Лист	Листов
Н. контр.	Сокольская				Р	26	
Гл. спец.	Злосенко						
Рук. гр.	Абратова			Схемы расположения элементов заземления	Госстрой СССР Союзводоканалпроект Харьковское водоканалпроект		
Вед. инж.	Сафрончик						

Привязан

Инв №

Т-3019 (3)

Формат А2

Альбом 3

Ведомость металлоконструкций по видам профилей

Наименование конструкций по номенклатуре прейскуранта № 01-09	позиции по прейскуранту № 01-08	№ п/п	код конструкций	Масса конструкций, т												Количество шт.	Серия типовых конструкций
				Всего стали, кроме стали марки ВСт3кп2	по видам профилей стали										Всего		
					Балки швеллеры	Круглая сортовая сталь	Сорочная сортовая сталь	Мелкосортная сталь	Толстолистовая сталь	Гнутые и гнутосварные	Трубы	Универсальная сталь	Тонколистовая сталь	прочие			
1	2	3	4	5	6	7	8	9	10	11	12	13	14	15	16	17	18
Монорельсовые пути балки для подвешивания конс		1	526235		1,375	0,176			1,553					0,023	3,127		
Ограждение кровли		2	526247			0,136	0,617		0,13		0,039			0,020	0,925		
Лестницы зданий		3	526242												0,283		1.450.3-3
Площадки зданий		4	526243		0,025	0,015			0,135						0,147		1.450.3-3
Ограждение лестниц		5	526244												0,053		1.450.3-3
Ограждение площадок		6	526244												0,011		1.450.3-3
Итого		7			1,400	0,357	0,617		1,701		0,039			0,043	4,548		

1. Разработку чертежей металлоконструкций производить согласно СНиП II-23-81 „Стальные конструкции. Нормы проектирования".
2. Соединение стальных элементов предусматривается ручной электродуговой сваркой.
3. Все сварные швы выполняются электродами типа Э42 и Э42А по ГОСТ 9467-75
4. Все металлические конструкции окрасить эмалью ПФ-115 ГОСТ 6465-76* в 2 слоя по одному слою грунтовки ГФ-021. по предварительно очищенной от ржавчины поверхности.

Ведомость чертежей основного комплекта марки КМ1

Лист	Наименование	Примечание
1	Общие данные (начало)	
2	Общие данные (продолжение)	
3	Общие данные (продолжение	
4	Общие данные (окончание)	
5	Схема расположения путей подвесного транспорта на отм -1,050	
6	Схема расположения путей подвесного транспорта на отм 3,750	
7	Схема расположения наружной лестницы и ограждения кровли (начало)	
8	Схема расположения наружной лестницы и ограждения кровли (окончание)	

Ведомость ссылочных и прилагаемых документов

Обозначение	Наименование	Примечание
	Ссылочные документы	
1.450.3-3 вып. 01	Стальные лестницы, переходные площадки и ограждения	

Доп. серия. Пути подвесного транспорта пролетом 3,4,6 м. Чертежи КМ.
1.426-1 в(2,3)

Типовой проект разработан в соответствии с действующими нормами и правилами.

Гл. инж. проекта — / Лялюк /

Привязан

Инв. №

Нач. отд.	Шейко			
Н. контр.	Оскольская			
Гл. спец.	Власенко			
Рук. гр.	Абрамова			
Ведущ. инж.	Сафроник			
Инж.	Правкина			

Привязан

Инв. №

ТП 902-1-142.88-КМ1

	Стадия	Лист	Листов
Канализационная насосная станция производительностью 20-650 л/с, напорами 8-51 м	Р	1	8
Общие данные	Госстрой СССР Союзводоканалниипроект Харьковский водоканалпроект		

Т-3019 (2) формат А2

Альбом 3

Техническая спецификация металла (начало)

Вид профиля и ГОСТ, ТУ	Марка металла	Обозначение и размер профиля, мм	№ п.п.	Код: марки металла	Код: вида профиля	Код: размера профиля	Количество шт	Длина, мм	Масса металла по элементам конструкции, г: конструкции балки и балки перекрытия для лестничных клеток	дымовой трубы	ограждение кровли	лестницы зданий	технологич. зданий	ограждение лестниц и площадок			Общая масса т	Площадь поверхности м²	Масса потребности в металле по кварталам, т: I	II	III	IV	Заполняется ВЦ
									Код элемента конструкции	5235	526247	526242	262713	526244									
1	2	3	4	5	6	7	8	9															
Балки двутавровые ГОСТ 19425-74*	ВСТ3ГПС6 ГОСТ 380-71*	Двутавр 24М1 ГОСТ 19425-74 / ВСТ3Пс6 ГОСТ 380-71*	1																				
			2	23140	3912				0,836								0,836	20,07					
	Итого		3						0,836								0,836	20,07					
Всего профиля			4						0,836								0,836	20,07					
Балки двутавровые ГОСТ 26020-83	ВСТ3СП5-2 ТУ14-1-3023-80	Двутавр 23Б1 ГОСТ 26020-83 / ВСТ3СП5-2 ТУ14-1-3023-80	5																				
			6	12300	2432				0,187								0,187	6,43					
	Итого		7						0,187								0,187	6,43					
Всего профиля			8						0,187								0,187	6,43					
Балки двутавровые ГОСТ 8239-72*	ВСТ3СП5-2 ТУ14-1-3023-80	Двутавр 20 ГОСТ 8239-72 / ВСТ3СП5-2 ТУ14-1-3023-80	9																				
			10	14460	2407				0,352								0,352	13,41					
	Итого		11						0,352								0,352	13,41					
Всего профиля			12						0,352								0,352	13,41					
Швеллеры ГОСТ 8240-72*	ВСТ3СП5-1 ТУ14-1-3023-80	Швеллер 16 ГОСТ 8240-72 / ВСТ3СП5-1 ТУ14-1-3023-80	13																				
			14	11240	2618								0,025				0,025	1,01					
	Итого		15										0,025				0,025	1,01					
Всего профиля			16										0,025				0,025	1,01					
Сталь прокатная уголковая равнополочная ГОСТ 8509-72*	ВСТ3КП2 ГОСТ 380-71*	Уголок Б-50×50×13 ГОСТ 8509-72 / ВСТ3КП2 ГОСТ 535-79	17																				
			18	11240	2120						0,136						0,136	12,06					
		Уголок Б-63×63×5 ГОСТ 8509-72 / ВСТ3КП2 ГОСТ 535-79	19																				
			20	11240	2120								0,011				0,011	0,57					
	Итого		21								0,136		0,030				0,166	[illegible]					
	Вст3сп5-2 Вст3сп5-1 ТУ14-1-3023-80	Уголок Б-90×90×6 ГОСТ 8509-72 / ВСТ3СП5-1 ТУ14-1-3023-80	22																				
			23	12300	2120								0,015				0,015	0,66					
		Уголок Б-100×100×8 ГОСТ 8509-72 / ВСТ3СП5-2 ТУ14-1-3023-80	24																				
			25	12300	2120				0,176								0,176	5,81					
	Итого		26						0,176				0,015				0,191	[illegible]					
Всего профиля			27						0,176		0,136		0,045				0,357	17,10					
Сталь листовая ГОСТ 1103-76*	ВСТ3СП5-2 ТУ14-1-3023-80	Лист 8×1100 ГОСТ 1103-76 / ВСТ3СП5-2 ТУ14-1-3023-80	28																				
			29	12300	7110				0,021								0,021	0,89					

Нач.отд.	Шейко			Канализационная насосная станция производительностью 12П-660л/с, напором 6-51м	Стадия: Р; Лист: 2; Листов:
Н.конт.	Соколова				
Гл.спец.	Родченко				
Рук.гр.	Абрамов			Общие данные (продолжение)	Госстрой СССР Союзводоканалпроект Харьковский водоканалпроект
Ведущ.инж.	Сорокина				
Инж.	Прядкина				

ТП 902-1-142.88 — КМ1

Формат А2

Т-3049 (3)

Инв. № подл. | Подп. и дата | Взам. инв. № | Инв. № дубл. | Подп. и дата | 7-409-13

Альбом 3

Техническая спецификация металла (продолжение)

Вид профиля и ГОСТ, ТУ	Марка металла и ГОСТ	Обозначение и размер профиля, мм.	№ п.п.	Код: Марка металла	Код: Вида профиля	Код: Размера профиля	Количество шт.	Длина, мм.	Масса металла по элементам конструкции, т: Конфигурация кровли для подсчета снеговой нагрузки	Ограждение кровли	Лестницы зданий	Площадки зданий	Ограждение лестниц и площадок			Общая масса, т	Площадь поверхности, м²	Масса потребности в металле по кварталам, т: I	II	III	IV	Заполняется ВЦ
									Код элемента конструкции													
1	2	3	4	5	6	7	8	9	5262335	5262V7	5262V2	5262V3	5262V4									
Сталь листовая ГОСТ 103-76*	ВСТ3сп 5-2 ТУ 14-1-3023-80	Полоса Б28×150 ГОСТ 103-76* / Вст3сп5-2 ТУ 14-1-3023-80	30																			
			31	12300	7110				0,098							0,098	3,15					
		Полоса Б210×10 ГОСТ 103-76* / Вст3сп5-2 ТУ 14-1-3023-80	32																			
			33	12300	7110				0,052							0,052	1,36					
		Полоса Б214×10 ГОСТ 103-76* / Вст3сп5-2 ТУ 14-1-3023-80	34																			
			35	12300	7110				0,137							0,137	2,52					
	Итого		36						0,308							0,308	7,92					
Всего профиля			37						0,308							0,308	7,92					
Сталь листовая ГОСТ 82-70*	ВСТ3сп 5-2 Вст3сп5-1 ТУ 14-1-3023-80	Полоса Б210×14 ГОСТ 82-70* / Вст3сп5-2 ТУ 14-1-3023-80	38																			
			39	12300	7110				0,533							0,533	13,70					
		Полоса Б210×400 ГОСТ 82-70* / Вст3сп5-1 ТУ 14-1-3023-80	40																			
			41	12300	7110							0,002				0,002	0,05					
		Полоса Б210×600 ГОСТ 82-70* / Вст3сп5-2 ТУ 14-1-3023-80	42																			
			43	12300	7110				0,712							0,712	18,30					
	Итого		44						1,245			0,002				1,247						
	ВСТ3 кп2 ГОСТ 380-71*	Полоса Б24×140 ГОСТ 82-70* / Вст3кп2 ГОСТ 14637-79*	45																			
			46	11240	7110					0,113						0,113	7,22					
	Итого		47							0,113						0,113	7,22					
Всего профиля			48						1,245	0,113		0,002				1,360						
Сталь листовая рифленая ГОСТ 8568-77*	ВСТ3 кп2 ГОСТ 380-71*	Лист ромбический К5 ГОСТ 8568-77* / Вст3кп2	49																			
			50	11240	7152							0,033				0,033	1,69					
	Итого		51									0,033				0,033	1,69					
Всего профиля			52									0,033				0,033	1,69					
Сталь круглая ГОСТ 5781-82*	ВСТ3 кп2 ГОСТ 380-71*	ф20 А-I ГОСТ 5781-82*	53							0,617						0,617						
			54	11240																		
	Итого		55							0,617						0,617						
Всего профиля			56							0,617						0,617						

Согласовано: Альбом 3 ТП 902-1-142.88

Инв. № подл. | Подп. и дата | Взам. инв. №

Привязан

Инв. №

Нач. отд.	Шейко			Канализационная насосная станция производительностью 120–660 м³/ч, напором 6–51 м
Н. конт.	Сотниченко			
Гл. спец.	Власенко			
Рук. гр.	Абрамова			Общие данные (продолжение)
Ведущ. инж.	Сасс			
Инж.	Прядкина			

Стадия: Р | Лист: 3 | Листов:

Госстрой СССР Союзводоканалпроект Харьковский Водоканалпроект

ТП 902-1-142.88 – КМ1

Ф-2040 (2)

Альбом 3

Техническая спецификация металла (окончание)

Вид профиля и ГОСТ, ТУ	Марка металла и ГОСТ	Обозначение и размер профиля, мм	№ п.п.	Код: марка металла	Код: вида профиля	Код: размера профиля	Количество, шт	Длина, мм	Масса металла по элементам конструкций, т: Монорельсовые пути и крюки для подъемных механизмов (код элемента конструкции 526235)	Ограждение кровли (526247)	Лестницы (526242)	Площадки, звонки (526244)	Ограждение лестниц и площадок (526244)			Общая масса, т	Площадь поверхности, м²	Масса потребности в металле по кварталам, т: I	II	III	IV	Заполняется ВЦ
1	2	3	4	5	6	7	8	9														
Трубы стальные водогазопроводные ГОСТ3262-75*	ВСТ3кп2	Труба 20×2,5 ВСТ3кп2	57																			
	ГОСТ380-71*	ГОСТ3262-75*	58	12300	9401					0,039						0,039	0,99					
	Итого		59							0,039						0,039	0,99					
Всего профиля			60							0,039						0,039	0,99					
Метизы	ВСТ3кп2	Болт М12	61																			
Болты ГОСТ7798-70*	ГОСТ380-71*	ГОСТ7798-70*	62	11240																		
	Итого		63							0,021						0,020						
	ВСТ3кп2	Болт М16	64																			
	ГОСТ19281-73*	ГОСТ7798-70*	65	23140					0,023							0,023						
	Итого		66						0,023							0,023						
Всего профиля			67						0,023	0,020						0,043						
Итого масса металла			68						3,127	0,925		0,105				4,157						
Площадки лестницы ограждения			69								0,283	0,042	0,066			0,391						
Всего масса металла			70						3,127	0,925	0,283	0,147	0,066			4,548						
В том числе по маркам	ВСТ3Гпс5		71	23140					0,834							0,834						
	ВСТ3СП5-1		72	23140								0,042				0,042						
	ВСТ3кп2		73	11240						0,925	0,283	0,130	0,066			1,404						
	ВСТ3сп5-2		74	14460					2,268							2,268						

Согласовано: Гипрогазспецстрой

Инв. № подл. | Подпись и дата | Взам. инв. №

Т-3019

Привязан

Инв. №

Нач отд	Шейко			Канализационная насосная станция производительностью 120–660 м³/ч по ГОСТ 6-51 мм
Н.контр.	Сокорева			
Гл.спец.	Власенко			
Рук.гр.	Боровкова			Общие данные (окончание)
Ведущ.инж.	Сторожук			
Инж.	Прядкина			

ТП902-1-142.88 – КМ1

– 37 –

Стадия	Лист	Листов
Р	4	

Госстрой СССР Союзводоканалпроект

Т-3019 (3) формат А2

Альбом 3

Схема расположения путей подвесного транспорта

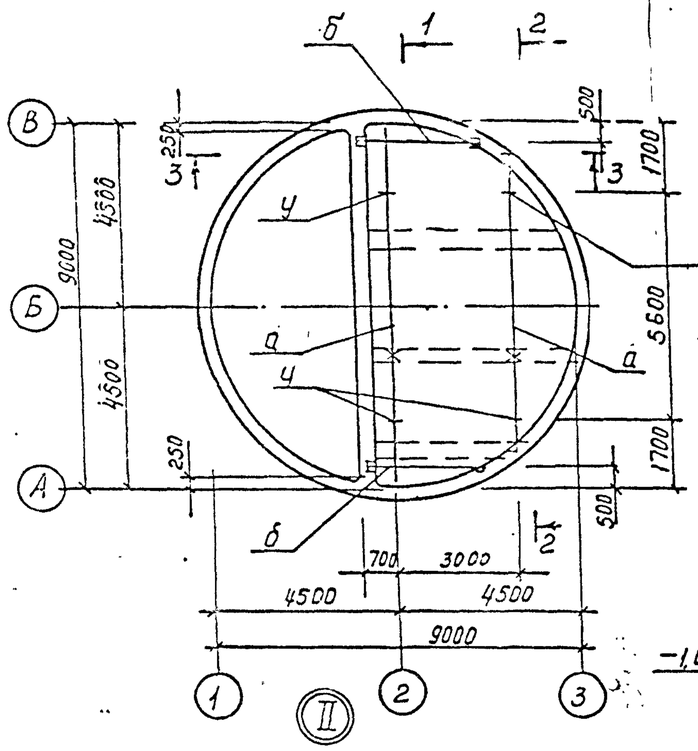

1-1

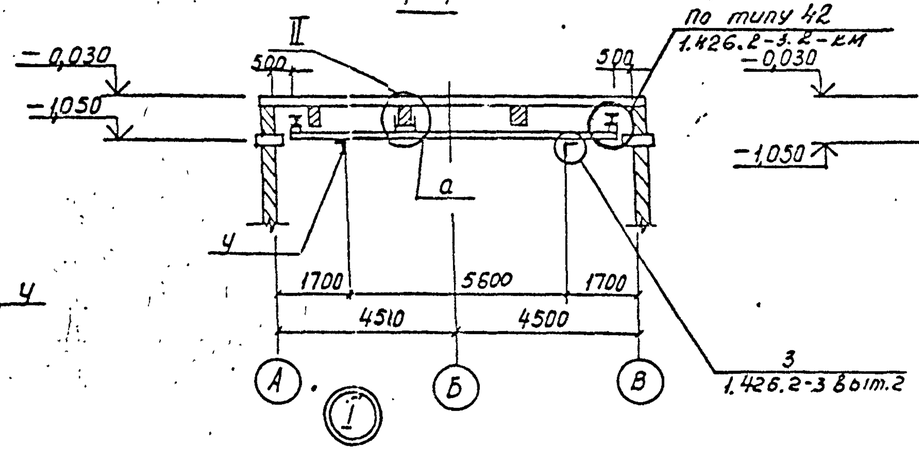

2-2

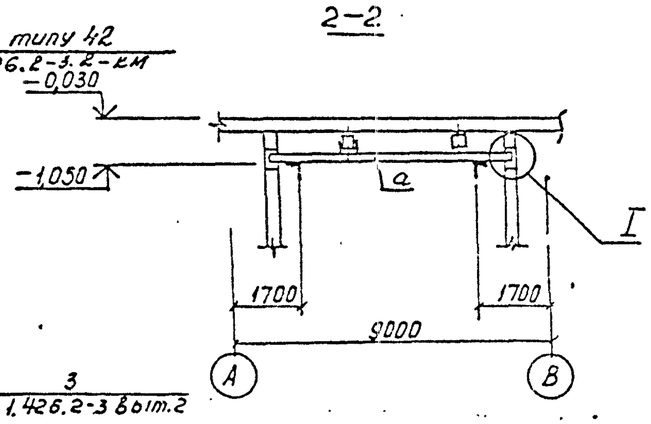

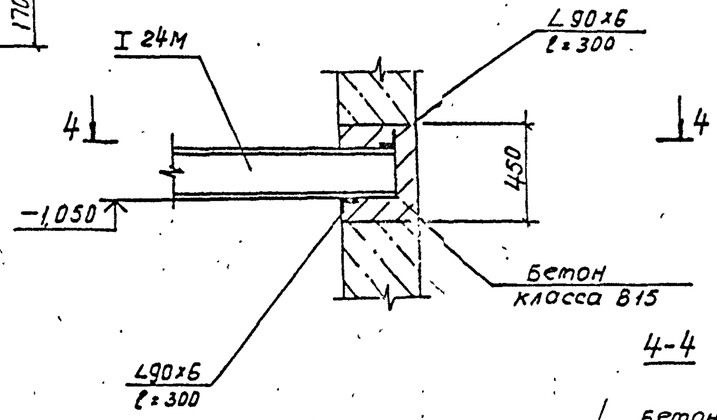

4-4

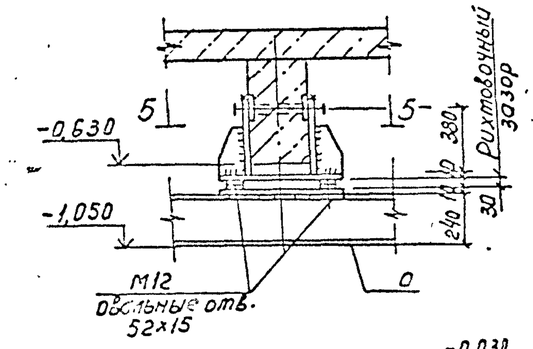

5-5

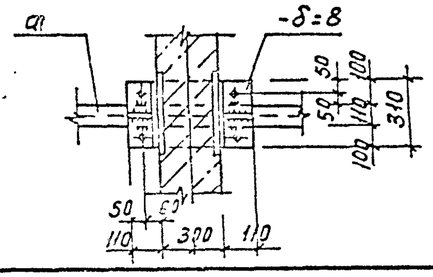

3-3

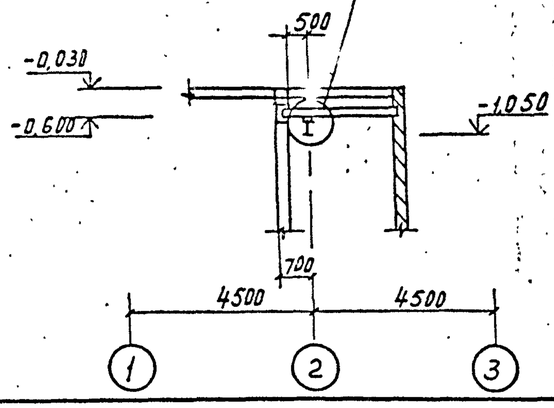

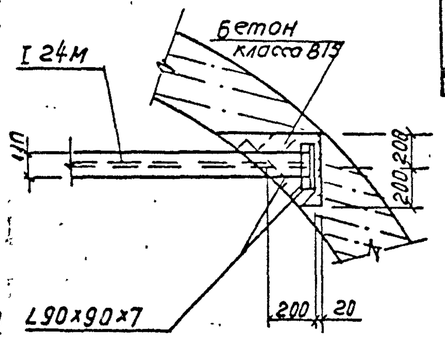

1. Грузоподъемность крана Q = 1Т

Ведомость элементов

Марка	Сечение: Эскиз	Поз.	Состав	Опорные усилия: M_1 тс·м	N_1 тс	Q_1 тс	Бумага конструкт. ГПИ	Марка металла	Примечание
а	I		I 24М				1	Вст3пс5	334,8 кг
б	I	1	I 23Б1					Вст3сп52	311,5 кг
у (шт4)	1, 2, 3	1	L 100х7					Вст3сп52	2,2 кг
		2	−δ=6						0,5 кг
		3	Ду5						

Нач. отд.	Шейко			Канализационная насосная станция производительностью 120–560 м³/ч, напором 6–51 м. Схема расположения путей подвесного транспорта	Стад.	Лист	Листов
Н. контр.	Сахальская				Р	5	
Гл. спец.	Власенко				Ленгипроводоканал МЖКХ РСФСР		
Рук. гр.	Абрамова						
Вед. инж.	Сафрончик						
Инж.	Ковалева						

Привязан

Инв. №

ТП 902-1-142.88 -КМ

Копир. Прокопьева

Т-3229 (2) — формат А2

Альбом 3

Ведомость элементов

Марка	Сечение: Эскиз	Поз.	Состав	Опорные усилия: M тсм	N тс	Q тс	Группа контр.	Марка изделия	Примечание
М1	I		I 24М		2,43		1	3.503.1-0	
а	I		I 23Б1					3.503.1-2	
С1	I		I 20					3.503.1-2	
У1	50, 1, 2, 3	1	L 100×8					3.503.1-2	
		2	-δ=6					3.503.1-2	
		3	Болт ГОСТ 2595-75*						
б	1, 2	1	I 30К1	7,6		5,9		3.503.1-5	
		2	-δ=10					3.503.1-2	шаг 3000

1-1

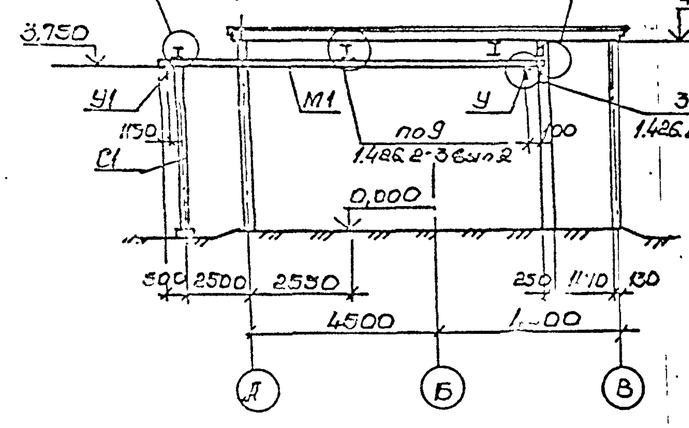

2-2

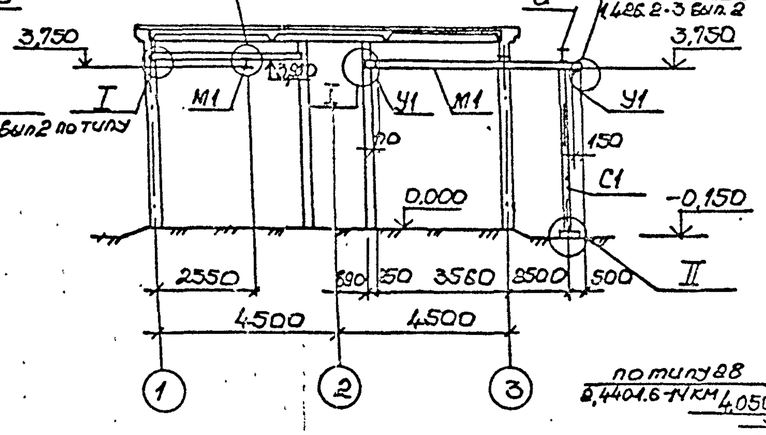

Схема расположения путей подвесного транспорта на отм. 3,750 и балок покрытия

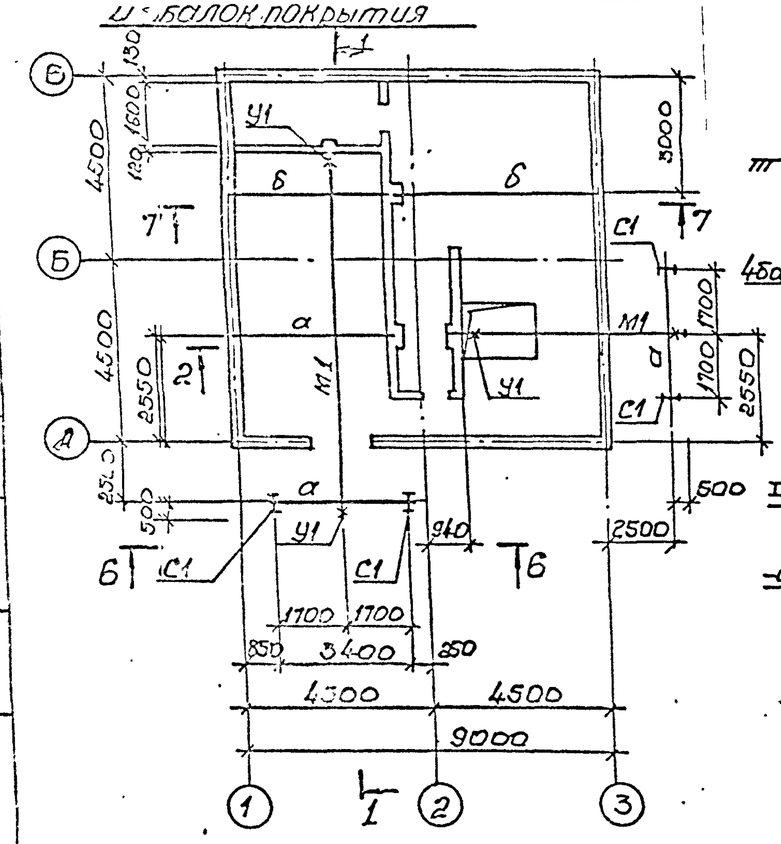

I

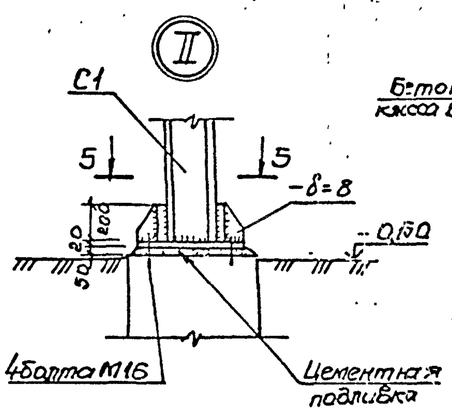

I

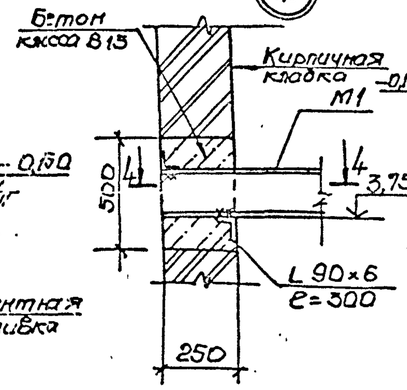

6-6

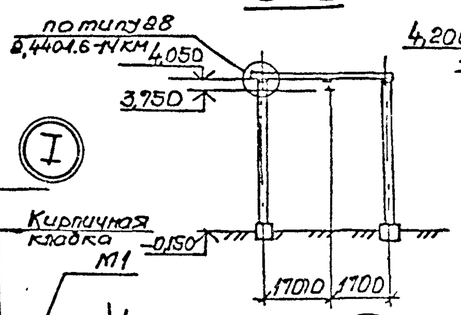

7-7

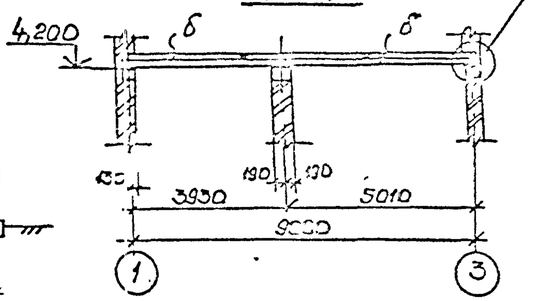

III

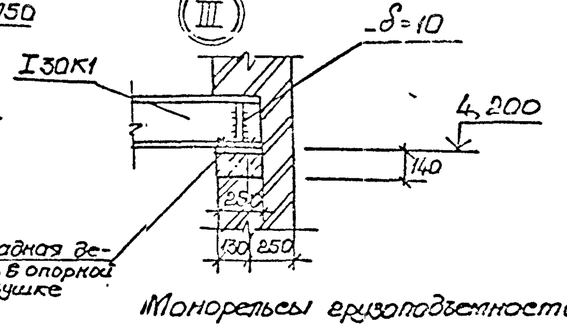

Монорельсы грузоподъемностью Q=1т

5-5

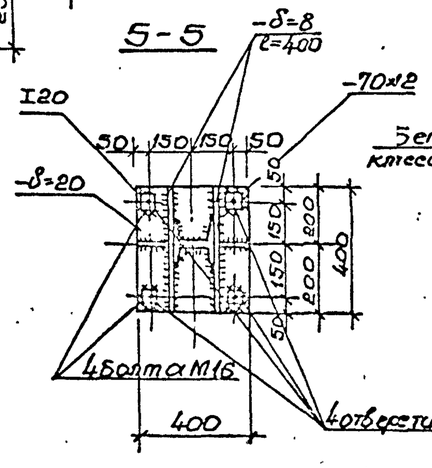

4-4

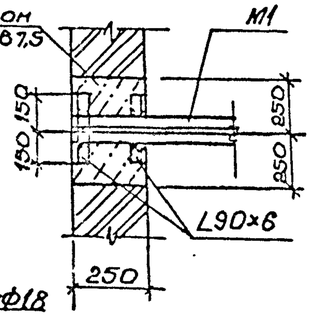

Привязан				ТП 902-1-142.88-КМ1			
Инв. №							
Нач.отд.	Шрейтер			Самоходная консольная кассета-станция производительностью 60 м³/ч, пролетом 51 м	Стадия	Лист	Листов
Н.контр.	Ахмеджанов				Р	6	
Гл.спец.	Ратникова						
Рук.гр.	Гамаюн			Схема расположения путей подвесного транспорта на отм. 3,750	Остров Сах. Объединение «Сахалинрыбпроект» Дальневосточный Водоканалпроект		
Нормоконт.	Загрекин						
Инж.	Пучачев						

Копир. инвест. Т-3019 (3) Формат А2

Альбом 3

Схема расположения элементов наружной лестницы и ограждения кровли

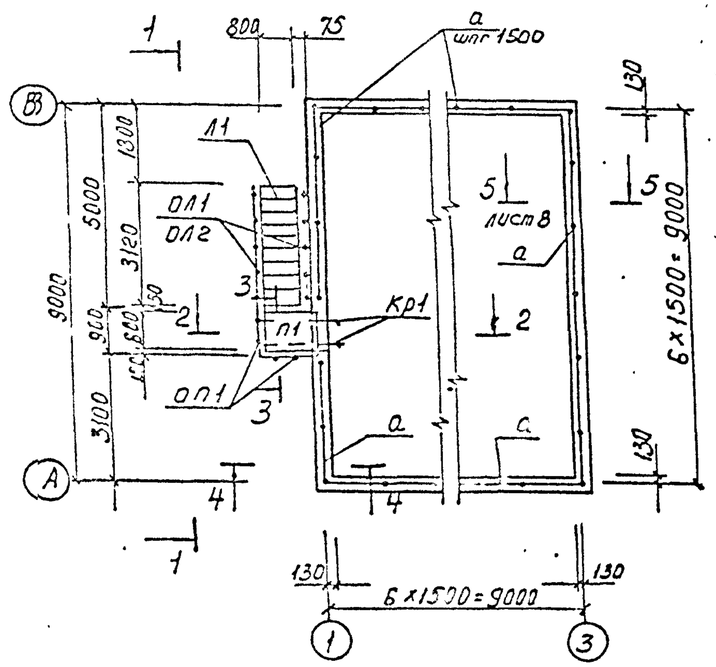

1–1

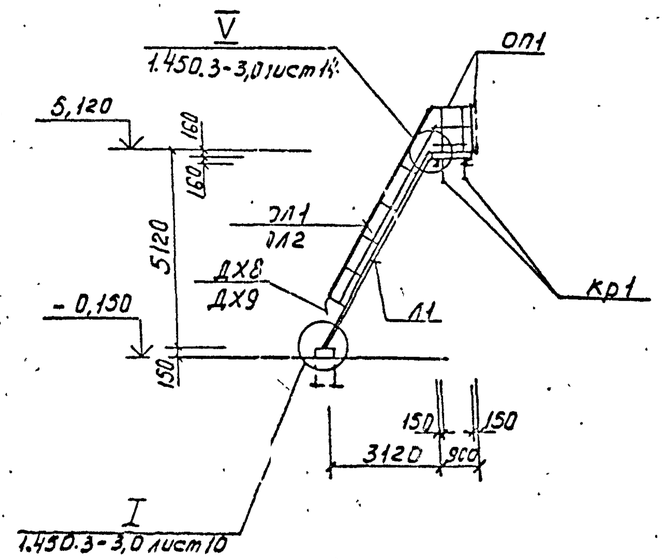

2–2

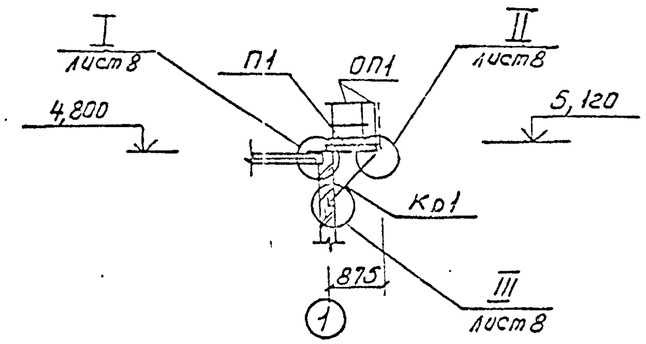

4–4

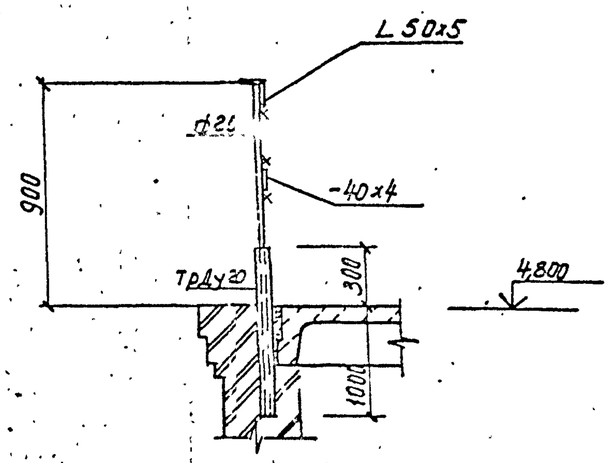

3–3

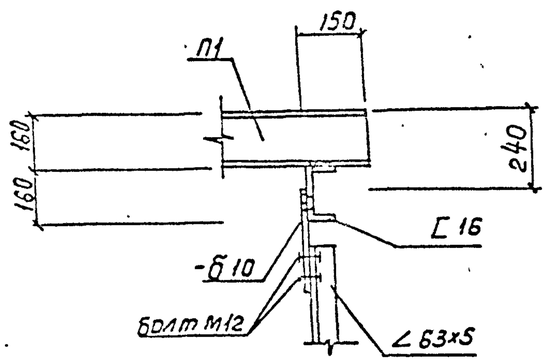

1. Лестницу Л1 укоротить на 280 мм и приварить к закладному элементу под лестницу.
2. Катет неоговоренных сварных швов принять по наименьшей толщине свариваемых швов.
3. Данный лист рассматривать совместно с листом 8.

				ТП 902-1-142.88 КМ1			
Нач.отд.	Шейко			Канализационно насосная станция производительностью 120 куб.м/ч напором 6–51 м	Стадия	Лист	Листов
Н.контр.	Гильберг				Р	7	
Гл. спец.	Власенко						
Рук.гр.	Абатова			Схема расположения наружной лестницы и ограждения кровли (начало)	Госстрой СССР Союзсантехпроект Хорьковский филиал		
Инж.	Горбунов						
Инж.	Поваженко						

Согласовано: Инст. по проектированию сооружений водоснабжения и канализации

Инв. № подл. | Подпись и дата | Взам. инв. №

Т-3019

Т-3019 (3)

Формат А2

Альбом 3

5-5

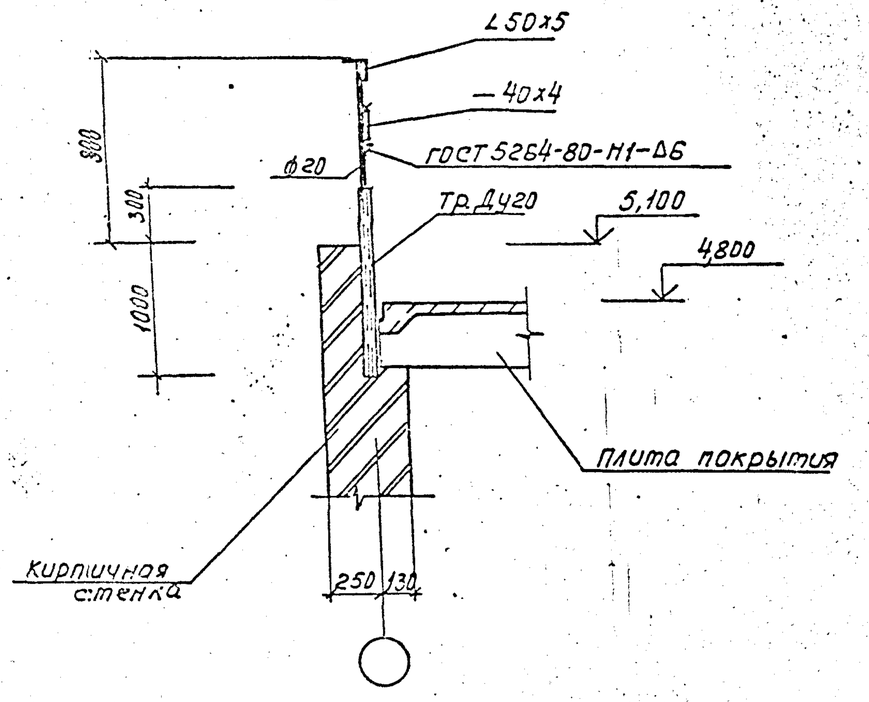

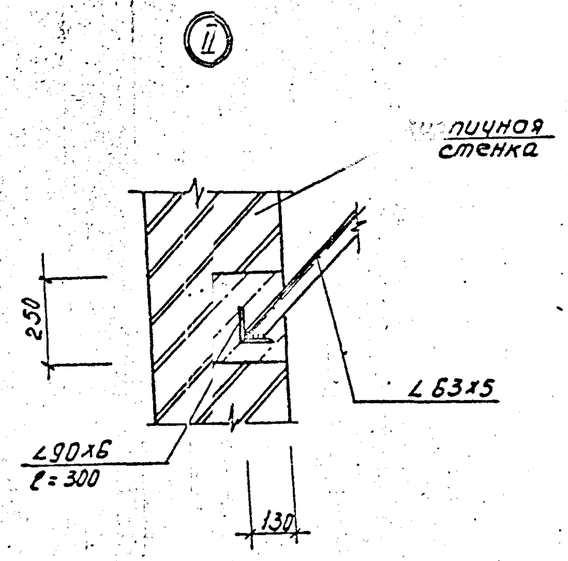

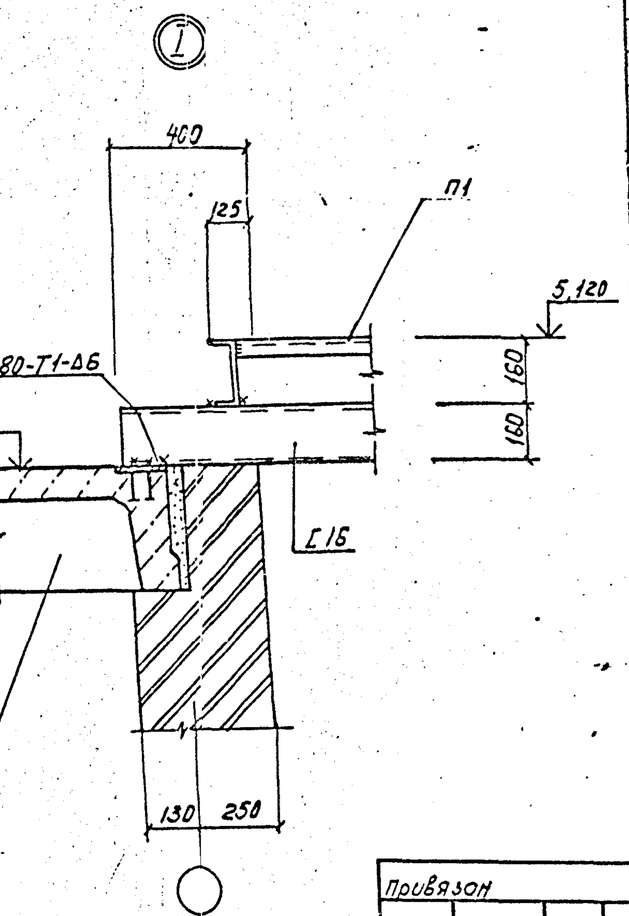

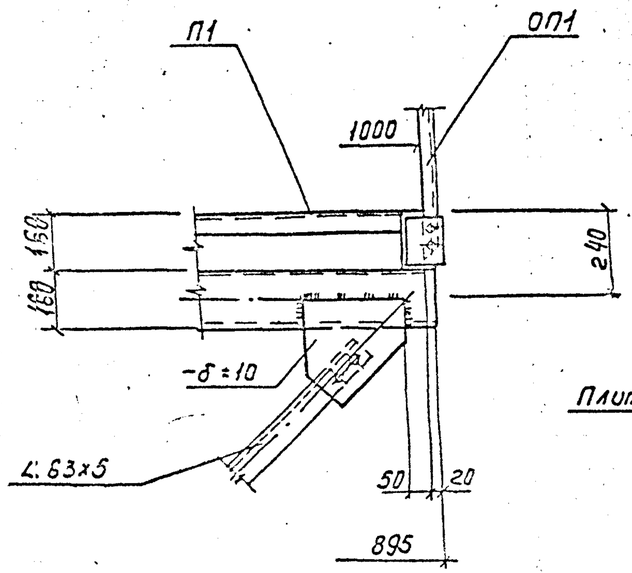

Ведомость элементов

Марка	Сечение: эскиз	Поз	Состав	Опорные усилия: M т.с.м	V т.с	Q т.с	Группа констр.	Марка метал-ла	Примечание
Кр1	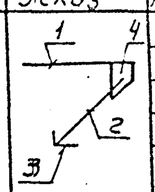	1	[16				4	ВСТ3пс5-1	
		2	∠63х5					ВСТ3пс5	
		3	∠90х6						
		4	-δ=10					ВСТ3пс5-1	
			Болт М12						
а	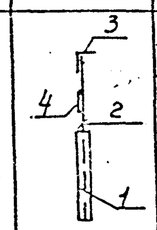								
		1	Тр.Ду20					ВСТ3пс5	
		2	ф20					ВСТ3кп2	
		3	∠50х5						
		4	-40х4						
в			Рис.1.ст -δ=5						
ОП1	ТГПМхш6-10,9	шт2	1.450.3-3		Вып.1				10,5кг
П1	ТМхШ-9.10	шт1	1.450.3-3		Вып1				42,4кг
Л1	МЛХШ 60-54.8	шт1	1.450.3-3		Вып.1				283,0кг
ОП1	ТПГПМхш60.10.54	шт1	1.450.3-3		Вып.1				27,1кг
ОП2	ТПМЛХШ60.10.54	шт1	1.450.3-3		Вып.1				27,1кг
ДГ8		шт1	1.450.3-3		Вып.1				0,48кг
ДГ9		шт1	1.450.3-3		Вып.1				0,48кг
Д6		шт1	1.450.3-3		Вып.1				1,36кг
В7		шт1	1.450.3-3		Вып.1				1,36кг

1. Данный лист рассматривать совместно с листом 7.

Согласовано: Гл.спец. ТО ...

Инв.№ | Подпись | Дата

Т-2019

Привязан

Инв.№

Нач.отд	Шейко			ТП 902-1-142.88 — КМ1
Н.контр	Сокольская			Канализационная насосная станция производительностью 120-620 м³/ч, напором 6-51 м. Схема расположения наружной лестницы и ограждения кровли (окончание)
Гл.спец	Власенко			Стадия: Р; Лист: 8; Листов:
Рук.гр	Абрамова			Гипросоцсельстрой Харьковский Водоканалпроект
Ведущ.инж	Сафончик			
Инж	Прокопенко			

Т-2019 (8)

формат А2