ТИПОВОЙ ПРОЕКТ

407-1-89.85

РЕЗЕРВНАЯ ДИЗЕЛЬНАЯ ЭЛЕКТРОСТАНЦИЯ МОЩНОСТЬЮ 1×60 кВт

АЛЬБОМ I

ПЗ	ОБЩАЯ ПОЯСНИТЕЛЬНАЯ ЗАПИСКА
ТХ	ТЕПЛОМЕХАНИЧЕСКАЯ ЧАСТЬ
Э	ЭЛЕКТРОТЕХНИЧЕСКАЯ ЧАСТЬ
АС	АРХИТЕКТУРНО-СТРОИТЕЛЬНЫЕ РЕШЕНИЯ
ОВ	ОТОПЛЕНИЕ И ВЕНТИЛЯЦИЯ
ВК	ВОДОПРОВОД И КАНАЛИЗАЦИЯ
СО	СПЕЦИФИКАЦИИ ОБОРУДОВАНИЯ

СФ 679-01

Привязан

Инв. №

Типовой проект

407-1-89.85

РЕЗЕРВНАЯ ДИЗЕЛЬНАЯ ЭЛЕКТРОСТАНЦИЯ МОЩНОСТЬЮ 1×60кВт

АЛЬБОМ I

СОСТАВ ПРОЕКТА:

АЛЬБОМ I	ПЗ	ОБЩАЯ ПОЯСНИТЕЛЬНАЯ ЗАПИСКА
	ТХ	ТЕПЛОМЕХАНИЧЕСКАЯ ЧАСТЬ
	Э	ЭЛЕКТРОТЕХНИЧЕСКАЯ ЧАСТЬ
	АС	АРХИТЕКТУРНО-СТРОИТЕЛЬНЫЕ РЕШЕНИЯ
	ОВ	ОТОПЛЕНИЕ И ВЕНТИЛЯЦИЯ
	ВК	ВОДОПРОВОД И КАНАЛИЗАЦИЯ
	СО	СПЕЦИФИКАЦИИ ОБОРУДОВАНИЯ
АЛЬБОМ II	СД	СМЕТНАЯ ДОКУМЕНТАЦИЯ
	ВМ	ВЕДОМОСТИ ПОТРЕБНОСТИ В МАТЕРИАЛАХ
АЛЬБОМ III	ССО	СБОРНИК СПЕЦИФИКАЦИЙ ОБОРУДОВАНИЯ

СФ679-01

РАЗРАБОТАН Институтом СЕЛЬЭНЕРГОПРОЕКТ

УТВЕРЖДЕН и ВВЕДЕН в действие Минэнерго СССР, протокол №37 от 19 сентября 1984г.

Главный инженер института — Г. Ф. Сумин

Главный инженер проекта — С. В. Щербачевич

Привязан

Инв. №

СОДЕРЖАНИЕ АЛЬБОМА I.

Обозначение	Наименование	Страница
1	2	3
	СОДЕРЖАНИЕ	
ПЗ – 1	Общие данные. Общая пояснительная записка (начало)	4
ПЗ – 2	Общая пояснительная записка (продолжение)	5
ПЗ – 3	Общая пояснительная записка (окончание)	6
	Чертежи основного комплекта ТХ	
ТХ – 01	Общие данные	7
ТХ – 02	Компоновка оборудования	8
ТХ – 03	Трубопровод газовыхлопа	9
ТХ – 04	Опора глушителя-маслоотделителя	10
ТХ – 05	Кронштейн для крепления ручного насоса „Родник"	
ТХ – 06	Глушитель-маслоотделитель	11
ТХ – 07	Стальной колпак	12
ТХ – 08	Стяжное кольцо	
ТХ – 09	Стяжное кольцо	13
ТХ – 10	Выхлопной трубопровод	
	Чертежи основного комплекта Э	
Э – 01	Общие данные	14
Э – 02	Схема электрическая главных соединений. Вариант 1	15
Э – 03	Схема электрическая главных соединений. Вариант 2.	16
Э – 04	Схема электрическая главных соединений. Вариант 3.	17
Э – 05	Схема электрическая главных соединений. Вариант 4.	18
Э – 06	Постоянный ток. Схема электрическая	
Э – 07	Возбуждение и регулирование напряжения. Схема электрическая полная	19
Э – 08	Схема внешних электрических подключений электроагрегата	
Э – 09	Раскладка кабелей. Кабельный журнал. Вариант 1.	20
Э – 10	Раскладка кабелей. Кабельный журнал. Вариант 2.	21
Э – 11	Раскладка кабелей. Кабельный журнал. Вариант 3.	22
Э – 12	Раскладка кабелей. Кабельный журнал. Вариант 4	23
Э – 13	Электроосвещение	24
Э – 14	План магистрали заземления. Вариант 1.	25
Э – 15	План магистрали заземления Вариант 2.	
Э – 16	План магистрали заземления. Вариант 3.	26
Э – 17	План магистрали заземления. Вариант 4	
	Чертежи основного комплекта АС	
АС – 01	Общие данные (начало)	27
АС – 02	Общие данные (окончание)	28
	Каркасно-панельный вариант	
АС – 03	План на отм. 0,000 Разрезы 1-1; 2-2	29
АС – 04	Фасады 1-2; 2-1; А-Б; Б-А	30
АС – 05	Схема расположения элементов фундаментов. Узлы.	31
АС – 06	Раскладка труб. Варианты 1÷4	32
	План полов. План кровли.	
АС – 07	Схемы расположения колонн, балок и плит покрытия. Узел I	33
АС – 08	Схемы расположения стеновых панелей. Узлы I ÷ III	34
АС – 09	Узлы IV ÷ VIII Узел крепления оконных переплетов к стеновым панелям	35
АС – 10	Фундамент ФО-1 под электроагрегат	36
АС – 11	Архитектурные узлы II ÷ IV	37
АСИ – 01	Колонна железобетонная СК 2 - 33 - 2А	38
АСИ – 02	Балка железобетонная 1БСТ6 - 4АIVТ-1	
АСИ – 03	Панель длиной 6 м. угловая ПСД 60.12.25 - УП-1	39
АСИ – 04	Панель длиной 6 м угловая ПСД 60.9.25 - УП-1	
АСИ – 05	Плита покрытия шириной 3 м сотверстиями диаметром 400 и 700 мм 1ПВ7 - 5АIVТ-1	40
АСИ – 06	Панель длиной 1,5 м угловая ПСД 15.12.25 - У-1	41
АСИ – 07	Панель длиной 1,5 м угловая ПСД 15.12.25 - УП-1	
АСИ – 08	Закладная деталь М-2	42
АСИ – 09	Закладная деталь М-3	
АСИ – 10	Закладная деталь М-4	43
АСИ – 11	Закладная деталь М-5	
АСИ – 12	Закладная деталь М-6	
	Кирпичный вариант	
АС – 12	План на отм. 0,000. Разрезы 1-1; 2-2. Фасады	44
АС – 13	План фундаментов. Раскладка фундаментных блоков	45
АС – 14	Схемы расположения плит покрытия, опорных подушек парапетных плит. План полов. План кровли.	46
АС – 15	Схемы расположения приямков. Раскладка труб. Варианты 1÷4	47
	Чертежи основного комплекта ОВ	
ОВ – 01	Общие данные	48
ОВ – 02	Отопление и вентиляция. План, разрез, схема системы отопления	49
ОВ – 03	Самооткрывающиеся клапаны для крышных вентиляторов ВКР №6,3 Пояснительная записка	50
ОВ – 04	Клапан АЗЕ.034.000-02	
ОВ – 05	Корпус клапана АЗЕ 034.010-02	
ОВ – 06	Клапан. Сборочный чертеж АЗЕ034-000-02	51
ОВ – 07	Корпус клапана. Сборочный чертеж АЗЕ 034.010-02	
ОВ – 08	Полуось. АЗЕ.034.001	
ОВ – 09	Болт. АЗЕ. 034. 002	
ОВ – 10	Диск. АЗЕ. 034. 003-02	52
ОВ – 11	Обечайка. АЗЕ.034.005-02	
ОВ – 12	Противовес. АЗЕ.034.004-02	
ОВ – 13	Втулка АЗЕ. 034.006	
	Упор АЗЕ. 034. 007	
	Чертежи основного комплекта ВК	
ВК – 01	Общие данные. Водоснабжение и канализация. План, схемы систем В1, К1, ТЗ	53
СО –	Спецификации оборудования	54–61

Типовой проект

Инв. № подл. | Подпись и дата | Взам. инв. №

Привязан

Инв. №

Т.П. 407-1-89.85

Нач. отд.	Коренев	
Гл. спец.	Кац	
Н. контр.	Кац	
ГИП	Щербачевич	

Резервная дизельная электростанция мощностью 1×80 кВт.

Стадия	Лист	Листов
РП		

Содержание

СЕЛЬЭНЕРГОПРОЕКТ
Казахское отделение
г. Алма-Ата, 1984 г.

Копировала

Формат 22

Альбом I

Типовой проект 407-1-89.85

ВЕДОМОСТЬ РАБОЧИХ ЧЕРТЕЖЕЙ ОСНОВНОГО КОМПЛЕКТА ПЗ

Лист	Наименование	Примечание
1	Общие данные. Общая пояснительная записка (начало)	
2	Общая пояснительная записка (продолжение)	
3	Общая пояснительная записка (окончание)	

ВЕДОМОСТЬ ОСНОВНЫХ КОМПЛЕКТОВ РАБОЧИХ ЧЕРТЕЖЕЙ

Обозначение	Наименование	Примечание
ПЗ	Общая пояснительная записка	
ТХ	Тепломеханические чертежи	
Э	Электротехнические чертежи	
АС	Архитектурно-строительные чертежи	
ОВ	Отопление и вентиляция	
ВК	Водопровод и канализация	
СО	Спецификации оборудования	

I ОБЩАЯ ЧАСТЬ

Типовой проект „Резервная дизельная электростанция РДЭС мощностью 1×60 кВт" разработан в соответствии с пятилетним планом типового проектирования Госстроя СССР, тема 1.15.1., письмо Госстроя СССР № 2/1-296 от 13.06.83 г., и заданием на проектирование, согласованным Министерством сельского хозяйства СССР.

Типоразмер электроагрегата и отдельные технические решения, указанные в общих данных чертежей основного комплекта Э, приняты в соответствии с рекомендациями ВИЭСХ и протоколом совещания при Минсельхозе СССР от 23.01.84 г.

РДЭС является резервным источником питания ответственных потребителей электрической энергии животноводческих комплексов, ферм, птицефабрик и других объектов сельского хозяйства. Необходимость и обоснование применения РДЭС на объекте определяется при конкретном проектировании. Нагрузка резервируемых потребителей не должна превышать мощность электроагрегата с учетом нагрузки собственных нужд РДЭС. Выбор площадки под строительство РДЭС и схемы присоединения электроагрегата к распределительным сетям 0,38 кВ централизованного электроснабжения решаются на основе технико-экономических показателей при проектировании системы местного резервирования.

РДЭС оборудуется одним электроагрегатом типа АД60С-Т400-РУ4 мощностью 60 кВт, выпускаемым объединением „Армэлектромаш" (137083, г Ереван, ул. Тельмана, 41).

При привязке типового проекта РДЭС возможно применение электроагрегатов аналогичных параметров и других заводов с соответствующей корректировкой проекта.

Архитектурно-строительные чертежи разработаны в двух вариантах: каркасно-панельного и кирпичного зданий.

Тепломеханические и электротехнические чертежи идентичны для обоих вариантов.

В помещении РДЭС устанавливается телефонный аппарат на рабочем столе, запитанный на коммутатор диспетчера комплекса.

2. ТЕПЛОМЕХАНИЧЕСКАЯ ЧАСТЬ.

2.1. Введение. Основные технические данные РДЭС:

1. Тип электроагрегата	АД60С-Т400-РУ4
2. Количество установленных электроагрегатов	1
3. Номинальная мощность, кВт	60
4. Частота вращения, об/мин.	1500
5. Напряжение, В	400
6 Род тока	переменный трехфазный
7. Частота, Гц	50
8 Коэффициент мощности	0,8
9. Назначенный ресурс непрерывной работы без дополнительной заправки топливом и маслом, ч	5
10. Назначенный ресурс до капитального ремонта, ч	6000
11. Топливо	Ли3 ГОСТ 305-82
12. Сухая масса, кг	2150
13. Габаритные размеры, мм:	
а) длина	2660
б) ширина	828
в) высота	1950

В соответствии с техническими условиями ТУ 16-516.063-76 электростанция надежно работает при температуре окружающей среды от +8°С до +50°С, относительной влажности воздуха 80% при температуре 25°С и высоте над уровнем моря не более 2000 м.

2.2. Топливная система. Для текущего расхода топлива на дизеле смонтирован топливный бак, обеспечивающий непрерывную работу электростанции в течение 5 часов без дополнительной заправки. Заправка системы топливом по мере его выработки производится при помощи ручного насоса. Запас топлива хранится на складе ГСМ комплекса.

2.3. Масляная система. Заправка системы смазки дизеля маслом по мере его выработки производится при помощи переносной емкости. Запас масла хранится на складе ГСМ комплекса.

2.4. Система охлаждения. Система охлаждения электроагрегата - водо-воздушная, замкнутая, с радиаторами масла и воды.

2.5. Система пуска. Пуск электроагрегата осуществляется электростартером, поставляемым в комплекте с электроагрегатом.

2.6. Система газовыхлопа. Отвод отработанных газов производится через выхлопную трубу за пределы машинного зала в атмосферу. Выхлопной трубопровод в пределах машинного зала изолируется стеклянным жгутом марки ЖСТ-30

2.7. Система воздухозабора. Забор воздуха на горение в дизеле производится из машинного зала, куда он поступает через проем в наружной стене, в котором установлена утепленная заслонка.

2.8. Грузоподъемное устройство. Монтаж и демонтаж отдельных узлов и механизмов электроагрегата предусматривается осуществлять с помощью различных такелажных приспособлений.

3. ЭЛЕКТРОТЕХНИЧЕСКАЯ ЧАСТЬ

3.1. Схема электрическая главных соединений. Электрической схемой главных соединений предусматривается автономная работа электроагрегата на электрическую сеть напряжением 0,38 кВ. Параллельная работа РДЭС с основным источником централизованного электроснабжения не допускается. Энергия, вырабатываемая генератором SF1, через автоматический выключатель генератора и через специальные рубильники переключающие серии РП подается в распределительную сеть 0,38 кВ потребителя.

Типовым проектом предусматривается четыре варианта электрических схем связи РДЭС с распределительной сетью 0,38 кВ централизованного электроснабжения. Выбор варианта определяется с учетом:

- проектируемой или существующей схемы внутриплощадочных распределительных сетей 0,38 кВ;
- центра расположения резервируемых потребителей на объекте;
- места расположения трансформаторных подстанций 10(6)/0,4 кВ;
- организации обслуживания электрических сетей 0,38 кВ на объекте.

По вариантам 1 и 2 выполняется связь электроагрегата с шинами распределительного устройства 0,4 кВ трансформаторной подстанции (ЗТП или КТП) с одним или двумя трансформаторами 10(6)/0,4 кВ мощностью до 400 кВ·А. Помещение РДЭС пристраивается к ЗТП или располагается вблизи подстанции. Варианты 1 и 2 обеспечивают резервирование от РДЭС как ответственных, так и других потребителей в соответствии с графиком и режимом работы производства.

По варианту 3 выполняется связь электроагрегата с распределительной сетью 0,38 кВ отдельных групп резервируемых потребителей, питающихся от ЗТП или КТП. Помещение РДЭС расположено аналогично вариантам 1 и 2 или вблизи производственных помещений с резервируемыми электроприемниками. Вариант 3 обеспечивает резервирование отдельных групп ответственных потребителей.

По варианту 4 выполняется связь электроагрегата с распределительной сетью 0,38 кВ группы резервируемых ответственных потребителей (распределительным пунктом), питающихся от ЗПТ или КТП.

Помещение РДЭС располагается вблизи производственного помещения с вводом распределительным пунктом.

Вариант 4 обеспечивает как групповое, так и индивидуальное резервирование ответственных электроприемников.

Вариант 3. Подключение электроагрегата выполняется к шинам напряжением 0,4 кВ четырех фидеров ответственных потребителей через распределительные устройства Д1÷Д4 с переключающими рубильниками S1÷S4. При необходимости резервировать более четырех фидеров ответственного потребителя рекомендуется применять на каждый дополнительный фидер одно распределительное устройство. Распределительные устройства Д1÷Д4 устанавливаются в помещении РДЭС. Подключение щита собственных нужд Д5 выполнено через распределительное устройство Д1 с переключающим рубильником S1.

Вариант 4. Подключение электроагрегата к шинам напряжением 0,4 кВ распределительного пункта ответственных потребителей выполнено через распределительное устройство Д1 с переключающим рубильником S1. Распределительное устройство устанавливается в помещении РП. Подключение щита собственных нужд Д5 выполнено от РП собственных потребителей.

3.2. Режим работы. Вариант 1,2. В нормальном режиме работы питание нагрузки ответственного потребителя осуществляется от внешнего источника электроснабжения подстанции (ЗТП или КТП) через переключающие рубильники S1, S2, автоматические выключатели

Типовой проект разработан в соответствии с действующими нормами и правилами и предусматривает мероприятия, обеспечивающие взрывную, взрывопожарную и пожарную безопасность при эксплуатации здания.

Главный инженер проекта С.В. Щербачевич
Главный инженер проекта, осуществивший привязку

Инв №		Привязан	
		тп 407-1-89.85	ПЗ-1
Нач.отд.	Коренев	Резервная дизельная электростанция мощностью 1×60 кВт	Стадия: РП; Лист: 1; Листов: 3
Гл.спец.	Кац		
Н.контр.	Кац		
ГИП	Щербачевич	Общие данные. Общая пояснительная записка (начало)	СЕЛЬЭНЕРГОПРОЕКТ Казахское отделение г. Алма-Ата, 1984г.

Инв.№ подл. | Подпись и дата | Взам инв.№

SF6, SF7 силовых трансформаторов T1 или T2. Рукоятка переключающих рубильников S1, S2 устанавливается в положение „Включена сеть". В аварийном режиме работы при исчезновении напряжения на подстанции запускается вручную электроагрегат. Рукоятка переключающих рубильников S1, S2 устанавливается в положение „Включена РДЭС."

Вариант 3. В нормальном режиме работы питание нагрузки ответственных потребителей осуществляется от внешнего источника электроснабжения (ЗТП или КТП) через переключающие рубильники S1÷S4. Рукоятки переключающих рубильников S1÷S4 устанавливаются в положение „Включена сеть". В аварийном режиме работы при исчезновении напряжения на подстанции запускается вручную электроагрегат. Рукоятки переключающих рубильников S1÷S4 устанавливаются в положение „Включена РДЭС."

Вариант 4. В нормальном режиме работы питание нагрузки ответственных потребителей осуществляется от внешнего источника электроснабжения КТП через переключающий рубильник S1 и существующий распределительный пункт. Рукоятка переключающего рубильника S1 устанавливается в положение „Включена сеть". В аварийном режиме работы при исчезновении напряжения от КТП вручную запускается электроагрегат. Рукоятку рубильника переключающего S1 устанавливают в положение „Включена РДЭС."

3.3. Электрическая защита. Защита генератора от перегрузки и коротких замыканий на шинах осуществляется автоматическим выключателем генератора S1 с комбинированным расцепителем.

3.4 Возбуждение и регулирование напряжения. Начальное возбуждение генератора обеспечивается путем подачи импульса напряжения от источника постоянного тока 12В на обмотку возбуждения. Автоматическое регулирование напряжения генераторов обеспечивается стабилизирующим устройством. Стабилирующее устройство автоматически поддерживает напряжение в пределах ±5% от среднерегулирующего значения при всех нагрузках от холостого хода до номинальных величин и любом значении коэффициента мощности от 0,8 до 1,0 – при установившейся температуре генератора и номинальной скорости вращения.

3.5. Измерения, учет электроэнергии. Контроль за режимом работы генератора осуществляется по измерительным приборам. Вольтметр PV подключен для измерения междуфазного напряжения. Частотомер PF включен на фазное напряжение генератора. Амперметр PA посредством амперметрового переключателя через трансформаторы тока включен для измерения тока каждой фазы генератора. Учет электроэнергии, вырабатываемой электроагрегатом, обеспечивается счетчиком активной энергии. В соответствии с рекомендациями ВИЭСХа и согласованием завода „Армэлектромаш" (письмо ОГКТ-502/37 от 9.02.84 г.) для подключения счетчиков используются измерительные трансформаторы тока, входящие в комплект щита управления электроагрегата.

3.6. Защита дизеля. Дизель оборудован щитком контрольных приборов, за которым во время работы необходимо вести визуальное наблюдение. По щитку приборов контролируются следующие технологические параметры:

а) давление масла,

б) температура масла,

в) температура охлаждающей воды

3.7. Оперативный ток на электроагрегате применяется постоянный напряжением 24В от аккумуляторной батареи 6СТ-60.

От аккумуляторной батареи запитаны следующие основные цепи:

а) цепи начального возбуждения,

в) цепи стартера.

Электрооборудование электроагрегата предназначено для работы в однопроводной системе постоянного тока напряжением 24В. Подзаряд стартерных аккумуляторных батарей производится от зарядного генератора Г-731А, установленного на дизеле при работе электроагрегата. Первоначальный заряд аккумуляторов и их подзаряд в период дежурного режима электроагрегата выполняется от выпрямительного устройства типа ВСА-6А.

3.8. Электрическое освещение. В помещении дизельной электростанции предусмотрены следующие виды освещения:

1. Рабочее освещение напряжением 220В переменного тока.

В дежурном режиме электростанции питание рабочего освещения осуществляется от внешнего источника электроснабжения. При исчезновении напряжения от внешнего источника электроснабжения питание рабочего освещения выполняется от генераторного напряжения. Рабочее освещение выполнено светильниками с люминисцентными лампами.

2. Ремонтное освещение напряжением 12В переменного тока.

Питание ремонтного освещения выполнено от трансформатора ОСО-0,25 напряжением 220/12В. Для ремонтного освещения применяются переносные светильники.

3. Аварийное освещение напряжением 12В постоянного тока.

Питание аварийного освещения принято от одного аккумулятора 6СТ-132. Заряд и подзаряд аккумулятора ведется от выпрямительного устройства ВСА-6А.

Освещенность помещения РДЭС принята в соответствии с „Нормами освещенности производственных помещений станций и подстанций" и СНиП-II-4-79.

Для защиты сети рабочего освещения предусматриваются автоматические выключатели АЕ-2036, аварийного освещения АЕ-2044-10, ремонтного освещения – АЕ-2034. Сеть освещения выполняется кабелем марки АВВГ открыто на скобах. Монтаж электрической сети освещения выполнить согласно ПУЭ, раздел V.

3.9. Заземление. Заземлению подлежат нейтраль генератора, корпуса электродвигателей, шкафы, светильники и т.д. Заземление нейтрали генератора выполняется присоединением заземляющего проводника из стали ф6 мм к заземляющему устройству. Сопротивление заземляющего устройства, к которому присоединена нейтраль генератора в любое время года должна быть не более 4 Ом (ПУЭ 1-7-76). Количество заземлителей заземляющего устройства определяется расчетом при привязке проекта в зависимости от удельного сопротивления грунта. Для заземления в первую очередь должны быть использованы естественные заземлители, проложенные в земле водопроводные и другие металлические трубопроводы, за исключением трубопроводов с горючими жидкостями или взрывчатых газов и смесей. После монтажа заземляющего устройства величина сопротивления должна быть проверена измерением.

3.10. Молниезащита. Здание электростанции относится к III степени молниезащиты. Защита от прямых ударов молнии здания электростанции должна выполняться путем укладывания на плоской кровле молниеприемной сетки из стали ф6 мм с ячейками 3×3 м. По противоположным сторонам здания электростанции закладываются токоотводы из круглой стали ф6 мм, которые присоединить к горизонтальному проводнику заземляющего устройства. Соединения токоотводов должны быть сварными. Количество вертикальных заземлителей выбирается при привязке проекта, исходя из удельного сопротивления грунта и требуемой величины импульсного сопротивления. Для защиты глушителя от прямых ударов молнии необходимо приварить к нему стержневой молниеприемник из арматурной стали 12мм длиной 0,5 м, а глушитель приварить к молниеприемной сетке.

4. Архитектурно-строительные решения.

4.1. Исходные данные. Проект разработан для применения в районах со следующими характеристиками природных условий:

расчетная температура наружного воздуха – минус 50°С,

скоростной напор ветра для I географического района – 0,27 кПа (27 кгс/м²), вес снегового покрова для III географического района – 100 кгс/м².

Рельеф территории – спокойный, грунтовые воды отсутствуют, сейсмичность района строительства – не выше 6 баллов по шкале ГОСТ 6249-52. Грунты в основании фундаментов непучинистые, непросадочные со следующими нормативными характеристиками:

$\varphi^н = 0{,}49$ рад или 28°; $C^н = 2$ кПа (0,02 кгс/см²);

$E^н = 14{,}7$ мПа (150 кгс/см²), $\gamma = 1{,}8$ т/м³

коэффициент безопасности по грунту $K_г = I$.

4.2. Объемно-планировочные и конструктивные решения. Объемно-планировочные решения здания приняты в соответствии с технологической частью. Здание запроектировано в двух вариантах: каркасно-панельном и кирпичном. Здание относится ко II степени по огнестойкости и не ниже II степени по долговечности, категория производства „Г" и „Д". Здание одноэтажное, бесчердачное, бесподвальное, квадратное в плане с размерами в осях 6,0×6,0м.

Вариант здания каркасно-панельного типа. Здание из сборных железобетонных изделий заводского изготовления по номенклатуре Госстроя СССР для сельского хозяйства. В качестве ограждающих конструкций приняты стеновые панели из легких бетонов по серии 1,432-9 вып.0. Фундаменты под колонны здания – сборные железобетонные стаканного типа по серии 1,812-1 и ГОСТ 24022-80. Фундаментные балки – сборные железобетонные по серии 1,415-1, колонны-сборные железобетонные по серии 1,823/1 вып. 1,2. Кровельные балки – железобетонные по серии 1.462.I – 10/80, вып.I. Привязка крайних осей вдоль и поперек здания принята нулевая.

Вариант здания в кирпиче. Фундаменты – ленточные, из бетонных блоков по ГОСТ 13579-78. Стены – из обыкновенного глиняного кирпича пластического прессования по ГОСТ 530-80

Для обоих вариантов здания: Плиты покрытия – ребристые, железобетонные, предварительно напряженные, размером 3,0×6,0м по серии 1,865.1 – 4/80, вып. 1,2; Утепление кровли предусмотрено плитами теплоизоляционными из минеральной ваты на синтетическом связующем по ГОСТ 9573-82; Кровля – трехслойная, рулонная, скатная с уклоном 2,5% полы бетонные, подпольные каналы – из сборных железобетонных плит по серии 3.006-2, вып.0,1; двери деревянные по ГОСТ 17324-71; заполнение оконных проемов предусмотрено деревянными блоками по ГОСТ 16407-70.

4.3. Технико-экономические показатели

	каркасно-панельный вариант	кирпичный вариант
Площадь застройки, м²	43,5	43,94
Полезная площадь, м²	35,31	34,4
Строительный объем, м³	160,9	155,55
Общая сметная стоимость строительства, тыс. руб.	13,07	12,38

Привязан

Инв. №

Инв. № подл. | Подпись и дата | Взам. инв. №

Нач. отд	Коренев		
Гл. спец.	Кац		
Н. контр.	Кац		
ГИП	Щербачевич		

т.п. 407-1-89.85 ПЗ-2

Резервная дизельная электростанция мощностью 1×60 кВт

Общие данные. Общая пояснительная записка (продолжение)

Стадия	Лист	Листов
Р.П.	2	3

СЕЛЬЭНЕРГОПРОЕКТ
КАЗАХСКОЕ ОТДЕЛЕНИЕ
г. Алма-Ата, 1984г.

5. САНТЕХНИЧЕСКАЯ ЧАСТЬ

5.1. Отопление. Проект отопления дизельной электростанции разработан для строительства в условиях расчетных температур до минус 30°С, для двух вариантов здания: каркасно-панельного и кирпичного. Отопление и вентиляция выполнены с учетом требований СНИП II-33-75 и СН-245-71. Источник теплоснабжения - наружные тепловые сети, теплоноситель - горячая вода с параметрами 95-70°С. Температура внутреннего воздуха принята: в машинном зале - плюс 8°С, в щитовой - плюс 18°С. В качестве нагревательных приборов используются регистры из гладких труб ф 114×4 по ГОСТ 10704-76. Система отопления принята с верхней разводкой, магистральные трубопроводы проложены над окнами, над полом и частично в подпольном канале. Удаление воздуха из системы предусматривается через горизонтальные воздухосборники. Регулирование теплоотдачи нагревательных приборов производится запорными вентилями. Расход тепла на отопление здания составляет:

для каркасно-панельного - 9670 Вт (8330 ккал/ч);
для кирпичного варианта - 10300 Вт (ккал/ч)

5.2 Вентиляция дизельной электростанции рассчитана на удаление теплоизбытков от работающего дизель-генератора, которые составляют 47600 Вт (41000 ккал/ч). Воздух из машинного зала удаляется крышным вентилятором ВКР№ 6,3 (система В1). Наружный воздух поступает в машинный зал без подогрева через воздухоприемное устройство с подвесным утепленным клапаном (система ПЕ1). Воздух на горение к электроагрегату в количестве 600 м^3/ч забирается из машинного зала, для чего перед пуском электроагрегата открывается утепленная заслонка (система ПЕ1)

5.3 Водоснабжение. Подача воды в здание дизельной электростанции предусматривается только на хозяйственно-питьевые нужды одним вводом водопровода ф 20 мм в канале тепласети. Расход воды - 0,1 м^3 в сутки. Согласно СНиП-II-30-76, п.3.11, средства внутреннего пожаротушения не предусматриваются

5.4. Горячее водоснабжение. Водоснабжение РДЭС горячей водой централизованное. Горячая вода подается по трубе ф 20 мм в канале тепласети.

5.5. Канализация. Хозяйственно-фекальные стоки от раковины отводятся самотеком через трубу ф 50 мм в наружную сеть канализации. Производственных стоков нет.

6. ПРОТИВОПОЖАРНЫЕ МЕРОПРИЯТИЯ

Пожаротушение РДЭС осуществляется первичными средствами пожаротушения. установкой воздушно-пенного огнетушителя ОВПУ-250 площадью тушения до 30 м^2, установкой ящика с песком Также должны быть использованы средства пожаротушения, находящиеся в распоряжении производственного комплекса.

7. МЕРОПРИЯТИЯ ПО ТЕХНИКЕ БЕЗОПАСНОСТИ

Безопасность персонала, обслуживающего РДЭС, обеспечивается путем:

применения оборудования с закрытыми подвижными частями;

теплоизоляцией нагретых поверхностей, в результате чего температура их в местах, с которыми возможно соприкосновение, не превышает 60°С. Обслуживание РДЭС должно осуществляться специально обученным персоналом и имеющим квалификационную группу в соответствии с действующими ПТЭ и ПТБ при эксплуатации электроустановок.

8. МЕРОПРИЯТИЯ ПО ОХРАНЕ ОКРУЖАЮЩЕЙ СРЕДЫ

Отработанные газы от электроагрегата отводятся по выхлопному трубопроводу в атмосферу на высоту, обеспечивающую равномерное их рассеивание. Для уменьшения уровня шума отработанных газов на тракте газовыхлопа установлен глушитель-маслоуловитель. Замкнутая система охлаждения электроагрегата исключает образование производственных стоков и сброс воды в систему канализации животноводческих комплексов. Принятые мероприятия в проекте РДЭС обеспечивают в полной мере охрану окружающей среды от загрязнения

9. УКАЗАНИЯ ПО ПРИВЯЗКЕ ПРОЕКТА

При привязке типового проекта необходимо: учесть все изменения в комплектации электростанции, тепломеханических и электрических схемах, произведенных объединением "Армэлектранаш" после 1983 года

Определить необходимость строительства топливохранилища, и, если требуется, то предусмотреть топливохранилище необходимой вместимости.

Разработать проект прокладки трубопроводов между РДЭС и топливохранилищем.

На электротехнических чертежах заполнить бланки в зависимости от мощности трансформатора или отходящего фидера. Выбрать и обосновать вариант размещения РДЭС, исполнения схемы главных электрических соединений и конструктивные решения по установке специальных рубильников, переключающих в зависимости от конкретных условий.

Определить удельное сопротивление грунта, рассчитать заземляющее устройства и выполнить его чертеж.

Для варианта 3 при количестве фидеров на подстанции менее четырех необходимо исключить лишнее оборудование.

Необходимость устройства молниезащиты решается при привязке проекта

При отсутствии централизованного теплоснабжения отопление РДЭС осуществляется путем установки электрокалориферов.

Возможность присоединения РДЭС к сетям водопровода и канализации решается по техусловиям при привязке проекта.

ТЕХНИКО-ЭКОНОМИЧЕСКИЕ ПОКАЗАТЕЛИ ПРОЕКТА И ПРОЕКТА-АНАЛОГА

№№ пп	Наименование показателей	Единица измерения	Проектируемая РДЭС 1×60 кВт		ТП 407-1-81 АДЭС мощностью 1×48 кВт	
			каркасно-панельные стены	кирпичные стены	стены из бетонных блоков	кирпичные стены
	I. Техническая характеристика					
1.	Площадь застройки	м^2	43,5	43,94	44,48	43,95
2.	Рабочая площадь	"	30,51	28,71	28,96	28,96
3.	Строительный объем	м^3	180,9	155,55	157,5	156,85
	II. Показатели сметной стоимости строительства					
1.	Сметная стоимость строительных работ	тыс.руб.	6,81	6,12	6,90^x	6,23^x
2.	Стоимость на 1 м^2 рабочей площади.	руб.	223,21	213,16	238,26	215,12
3.	Стоимость на 1 м^3 строительного объема	руб.	42,32	39,34	43,80	39,72
4	Стоимость на 1 квт	руб.	113,50	102,00	143,75	129,79
5	Стоимость оборудования	тыс.руб.	4,84	4,84	8,96^x	8,96^x
	III. Трудоемкость					
1.	Затраты труда в построечных условиях	чел.-дн	108,33	104,15	142,5	165,06
	IV. Расход строительных материалов					
1.	Цемент (приведенный к марке 400)	т	11,24	9,85	12,15	7,63
2.	Сталь в натуральной массе	т	1,97	1,07	1,58	1,34
3	Сталь, приведенная к классу А1 и С38/23	т	2,46	1,31	1,86	1,57

x) Стоимость оборудования в технико-экономических показателях несопоставима, так как в проекте-аналоге оборудование принято автоматизированным по третьей степени. Сметная стоимость проекта-аналога приведена в цены 1984 года путем применения индекса на строительные работы 1,19 и на оборудование 1,13

Инв.№ подл. | Подпись и дата | Взам. инв.№

Привязан

Инв №

Нач отд	Коренев		
Гл спец	Кац		
Н контр	Кац		
Гип	Щербачевич		

Тп 407-1-89.85 ПЗ-3

Резервная дизельная электростанция мощностью 1×60 кВт

Стадия	Лист	Листов
РП	3	3

Общие данные
Общая пояснительная записка (окончание)

СЕЛЬЭНЕРГОПРОЕКТ
КАЗАХСКОЕ ОТДЕЛЕНИЕ
г Алма-Ата, 1984г

407-1-89.85 Альбом I

Типовой проект

Ведомость рабочих чертежей основного комплекта ТХ

Лист	Наименование	Примечания
01	Общие данные	
02	Компоновка оборудования	
03	Трубопровод газовыхлопа	

Ведомость ссылочных и прилагаемых документов

Обозначение	Наименование	Примечание
	Ссылочные документы	
ГОСТ 8734-75	Трубы стальные бесшовные холодно-	
	деформированные. Сортамент.	
ГОСТ 8732-78	Трубы стальные бесшовные горяче-	
	деформированные. Сортамент	
ГОСТ 10704-76	Трубы стальные электросварные	
	прямошовные. Сортамент.	
ГОСТ 12820-80	Фланцы стальные плоские	
	приварные.	
ГОСТ 17375-77	Отводы крутоизогнутые	
	Конструкция и размеры	
ГОСТ 17376-77	Тройники. Конструкция и размеры.	
ГОСТ 7798-70	Болты. Конструкция и размеры.	
ГОСТ 5915-70	Гайки. Конструкция и размеры.	
ГОСТ 6402-70	Шайбы пружинные	
ТУ 3448-10258-81	Шнур минераловатный в оплетке	
	из ровинга	
ГОСТ 14911-82	Опоры подвижные. Типы и	
	размеры.	

Обозначение	Наименование	Примечание
ГОСТ 8509-72	Сталь прокатная угловая	
	равнополочная. Сортамент	
ГОСТ 103-76	Полоса стальная горячекатаная.	
	Сортамент.	
ГОСТ 6009-74	Лента стальная горячекатаная.	
	Сортамент.	
ГОСТ 3560-73*	Лента стальная упаковочная	
	Сортамент	
ГОСТ 3282-74*	Проволока стальная низкоуглеродис-	
	тая общего назначения	
ГОСТ 19903-74*	Сталь листовая горячекатаная	
	Сортамент.	
ГОСТ 21631-76*	Листы из алюминия и	
	алюминиевых сплавов	
ГОСТ 9467-75	Электроды покрытые металличе-	
	ские для ручной дуговой сварки	
	конструкционных и теплоустойчи-	
	вых сталей. Типы.	
	Прилагаемые документы	
ТХ-04	Опора глушителя-масло-	
	отделителя	
ТХ-06	Глушитель-маслоотделитель	
ТХ-05	Кронштейн для крепления	
	ручного насоса „Родник"	
ТХ-07	Стальной колпак	
ТХ-08	Стяжное кольцо	
ТХ-10	Выхлопной трубопровод	
ТХ-09	Стяжное кольцо	
ТХ. СО	Спецификация оборудования.	

Общие указания

1. Установка электроагрегата АД 60С-Т400-РУ4 должна быть выполнена в строгом соответствии с инструкцией по монтажу эксплуатации и техническими условиями ТУ 16-516 063-76 Армэлектрозавода имени В.И.Ленина, г. Ереван.

2. Устанавливать электроагрегат на фундамент следует после полного затвердения бетона.

3. Анкерные болты, крепящие раму к фундаменту затягивать сильно и равномерно, гайки обязательно законтрить.

4. Подготовку электроагрегата к пуску, заправку и запуск производить строго по указаниям и инструкциям завода-изготовителя.

Типовой проект разработан в соответствии с действующими нормами и правилами и предусматривает мероприятия, обеспечивающие взрывную, взрывопожарную и пожарную безопасность при эксплуатации здания.

Главный инженер проекта С.В. Щербачевич
Главный инженер проекта, осуществивший привязку

Инв. № подл. | Подпись и дата | Взам. инв. №

Инв. №

Привязан

Т.П. 407-1-89.85 ТХ-01

Нач. СО	Коренев		
Гл. спец.	Кац		
Н. контр.	Кац		
ГИП	Щербачевич		
ГИП техн	Муханов		
Инженер	Тулендинова		

Резервная дизельная электростанция мощностью 1×60 кВт

Резервная дизельная электростанция мощностью 1×60 кВт

Стадия	Лист	Листов
РП	01	10

Общие данные

СЕЛЬЭНЕРГОПРОЕКТ КАЗАХСКОЕ ОТДЕЛЕНИЕ г. Алма-Ата, 1984 г.

Копировал

Формат 22

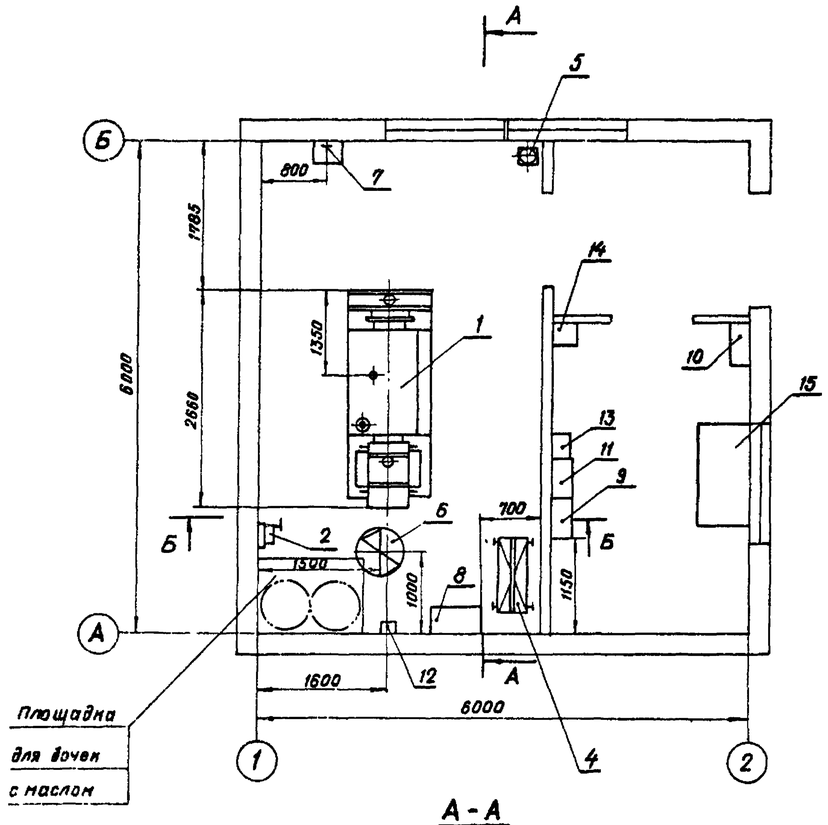

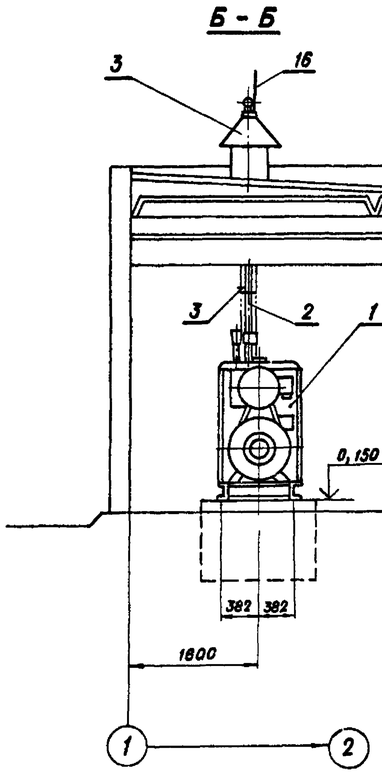

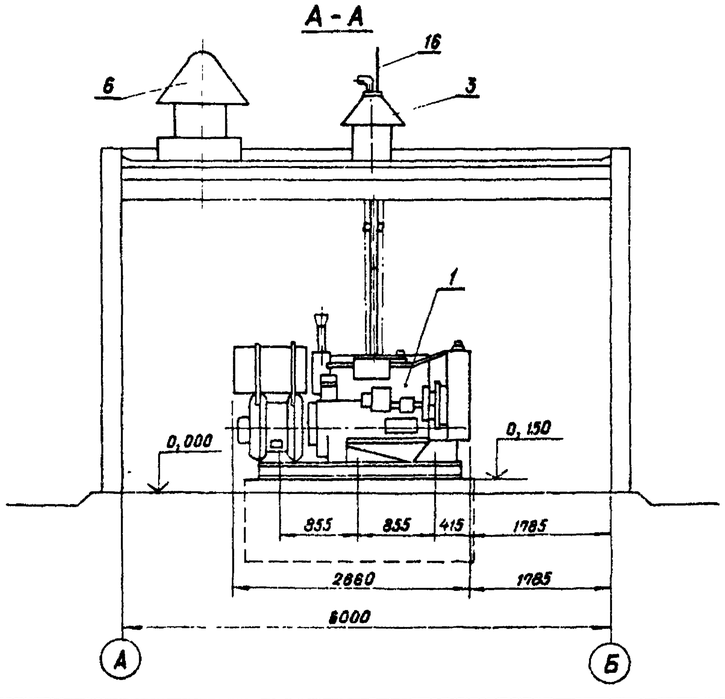

Марка поз.	Обозначение	Наименование	Кол	Масса ед. кг	Примечание
1	АД 60 С-р	Электроагрегат	1	2150	
2	„Родник"	Ручной насос	1	13	
3	чертеж ТХ-03	Трубопровод газовыхлопа	1		
4	ОПТ-1135Д	Кран козловой грузоподъемностью 3т	1	512	
5	ОВПУ-250	Огнетушитель	1	220	
6	КЦ3-90 №6,3	Вентилятор крышный	1	135	
7	Гост-24893-81	Раковина	1		
8	ЩУП	Щит управления агрегатом	1		компл. с агрегатом
9	рус 8141-03 ВОГ-54 У1	Устройство распределительное навесное (блок)	1		
10	рус 8153-03 ВОБ-54 У1	Устройство распределительное навес	1		
11	рус 8135-13 ВОД-54 У1	Устройство распределительное навесное (блок)	1		
12	САЧ-И672	Счетчик электрической энергии	1		
13	ВСА-6А	Выпрямительное устройство	1		
14	6СТ-132	Ящик с аккумулятором	1		
15		Стол с телефонным аппаратом	1		
16		Молниеприемник $\ell = 1,0$ м	1	0,5	
		Круг $\frac{14 \text{ ГОСТ } 2590-71}{\text{Ст } 3 \text{ ГОСТ } 335-79}$			

1. Выхлопной трубопровод в пределах машинного зала изолируется минеральной ватой в два слоя.
2. Пространство между железобетонным стаканом и глушителем-маслоотделителем заполняется утеплителем
3. Электротехническое оборудование показано для варианта 1, для вариантов 2,3 и 4 см. чертежи Электротехнической части.

Привязан

Инв. №

Нач. со	Коренев		
Гл. спец.	Кац		
Н. контр.	Кац		
ГИП	Щербачевич		
Гип техн.	Муханов		
Инженер	Гулендинова		

Т.П. 407-1-89.85 ТХ-02

Резервная дизельная электростанция мощностью 1×60 кВт

Стадия	Лист	Листов
РП	02	

Компоновка оборудования

СЕЛЬЭНЕРГОПРОЕКТ
КАЗАХСКОЕ ОТДЕЛЕНИЕ
г. АЛМА-АТА, 1984 г.

Копировала

Формат А2

Инв. № подл. | Подпись и дата | Взам. инв. №

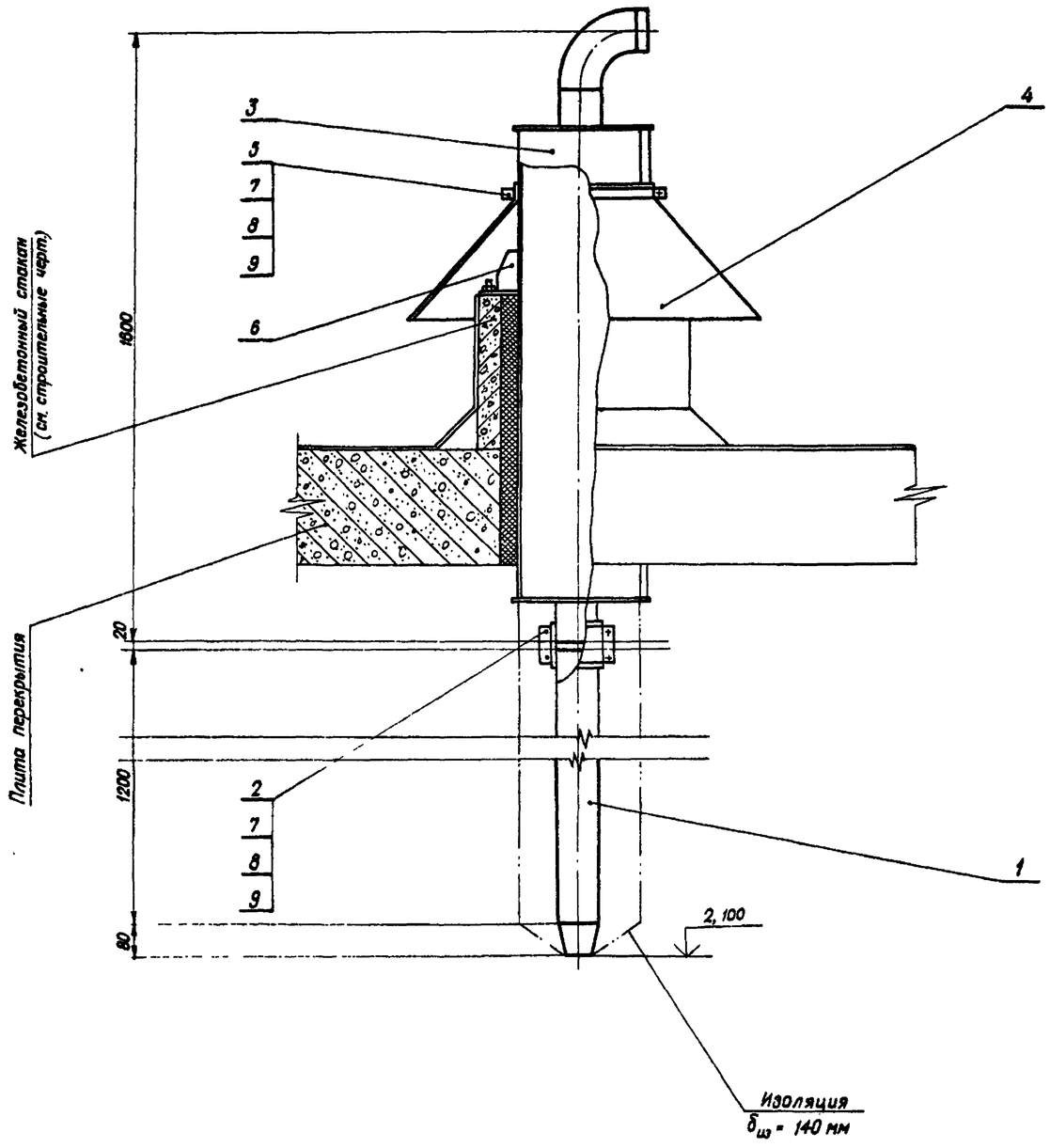

Марка, поз.	Обозначение	Наименование	Кол.	Масса, ед., кг	Приме-чание
1	Чертеж ТХ 10	Выхлопной трубопровод	1	13,70	
2	Чертеж ТХ 09	Стяжное кольцо	1	2,73	
3	Чертеж ТХ 06	Глушитель-маслоотделитель	1	49,43	
4	Чертеж ТХ 07	Стальной колпак	1	5,11	
5	Чертеж ТХ 08	Стяжное кольцо	1	1,94	
6	Чертеж ТХ 04	Опора глушителя-маслоотделителя	2	8,55	
7	ГОСТ 7798-70	Болт М 8×40	6	0,02	
8	ГОСТ 5915-70	Гайка М8	6	0,006	
9	ГОСТ 6402-70	Шайба 8	6	0,001	

Материал для изоляции выхлопного трубопровода

№ п.п.	Обозначение	Наименование	Кол.	Масса, ед., кг	Приме-чание
1	ТУ 3448-10258-81	Шнур минераловатный в оплетке из ровинга	0,15 м3	130	
2	ГОСТ 3282-74	Проволока ф 0,8 мм	0,02 кг		
3	ТУ 36-11-60-70	Стеклоткань защитная гидрофобная сат. для теплоизоляционных конструкций	2 м²	0,28	
4	ГОСТ 3560-73	Лента стальная упаковочная 0,7×20	5 м	0,11	
5	ТУ 36-1492-71	Пряжка	5шт.	0,008	
6	ГОСТ 2162-78	Лента изоляционная прорезиненная	5 м	0,01	

1. Изоляцию выхлопного трубопровода производить по серии 3.903-5/73 лист 22.

2. Толщина изоляции выхлопного трубопровода $\delta_{из}$ = 140 мм

Типовой проект

Инв.№ подл. | Подпись и дата | Взам. инв.№

Привязан

Инв.№

Нач. СО	Коренев		
Гл. спец	Кац		
Н. контр	Кац		
ГИП	Щербачевич		
ГИП техн	Муханов		
Инженер	Тулендинова		

Т.П. 407-1-89.85 ТХ-03

Резервная дизельная электростанция мощностью 1×60 кВт

Стадия	Лист	Листов
РП	03	

Трубопровод газовыхлопа

СЕЛЬЭНЕРГОПРОЕКТ
КАЗАХСКОЕ ОТДЕЛЕНИЕ
г. Алма-Ата, 1984 г.

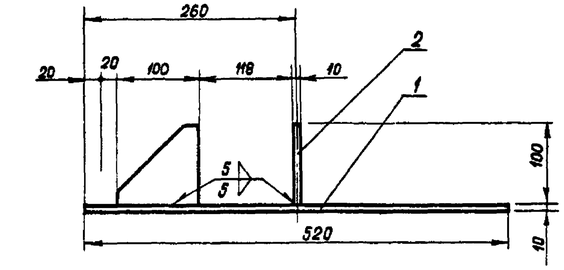

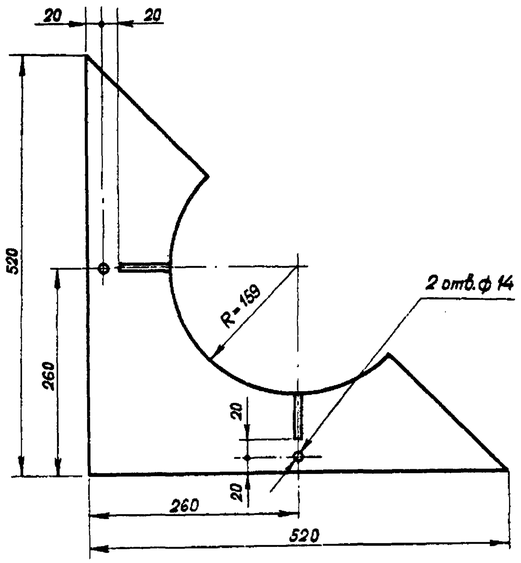

Ребро (поз.2)

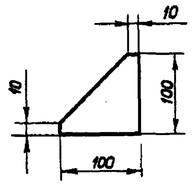

Спецификация деталей

Марка, поз.	Обозначение	Наименование	Кол.	Масса ед., кг	Примечание
1		Плита, лист 10 ГОСТ 19903-74 / В Ст3 сп ГОСТ 16523-70	1	7,46	
2		Ребро, лист 10 ГОСТ 19903-74 / В Ст3 сп ГОСТ 16523-70	2	0,47	
		Наплавленный металл		0,15	

Изготовить 2 комплекта опор

Типовой проект

Инв. № подл. | Подпись и дата | Взам. инв. №

Привязан

Инв. №

Нач. СО	Коренев	ТХ-04	
Гл. спец.	Кац	Опора глушителя-маслоотделителя	Стадия: РП; Масса: 8,55кг; Масштаб: 1:5
Н. контр.	Кац		Лист 04; Листов
ГИП	Щербачевич	Лист 10 ГОСТ 19903-74 / В Ст3 сп3 ГОСТ 16523-70	СЕЛЬЭНЕРГОПРОЕКТ КАЗАХСКОЕ ОТДЕЛЕНИЕ г. Алма-Ата, 1984 г.
ГИП техн.	Муханов		
Инженер	Туленбинова		

Копировала Разг. Формат 12

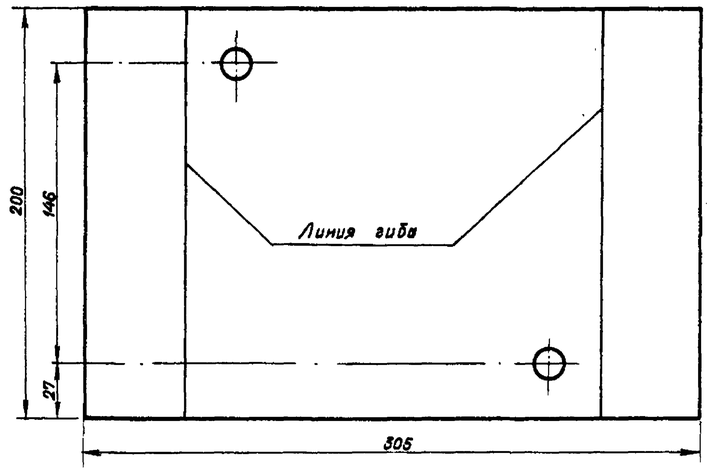

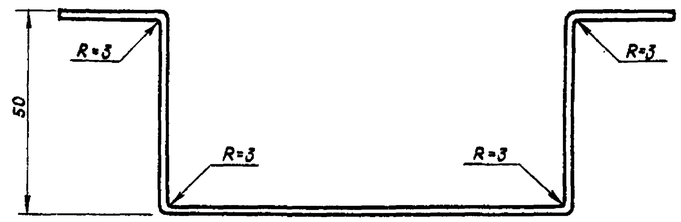

Развертка кронштейна

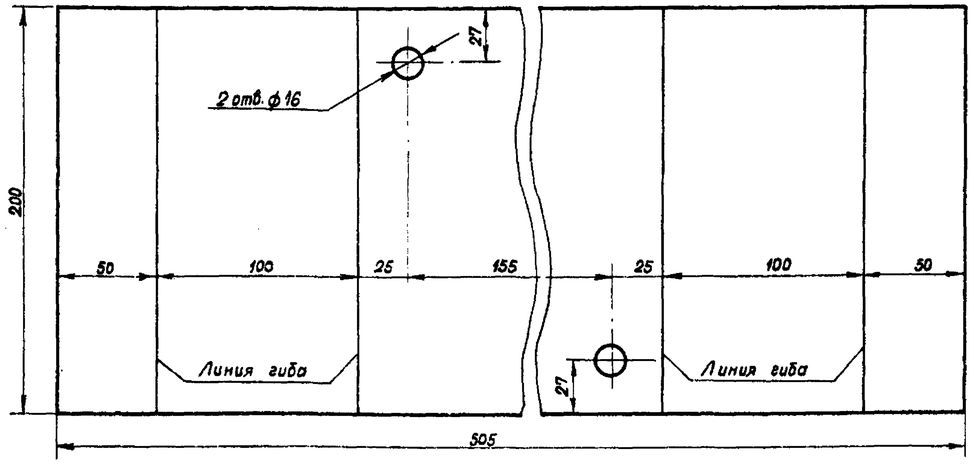

Типовой проект

Инв. № подл. | Подпись и дата | Взам. инв. №

Привязан

Инв. №

Нач. СО	Коренев	Т.П. 407-1-89.85	ТХ-05
Гл. спец.	Кац	Кронштейн для крепления ручного насоса „Родник"	Стадия: РП; Масса: 3,17кг; Масштаб: 1:2
Н. контр.	Кац		Лист 05; Листов
ГИП	Щербачевич	Лист 4 ГОСТ 19903-74 / В Ст3 сп3 ГОСТ 16523-70	СЕЛЬЭНЕРГОПРОЕКТ КАЗАХСКОЕ ОТДЕЛЕНИЕ г. Алма-Ата, 1984 г.
ГИП техн.	Муханов		
Инженер	Туленбинова		

Копировала Разг. Формат 12

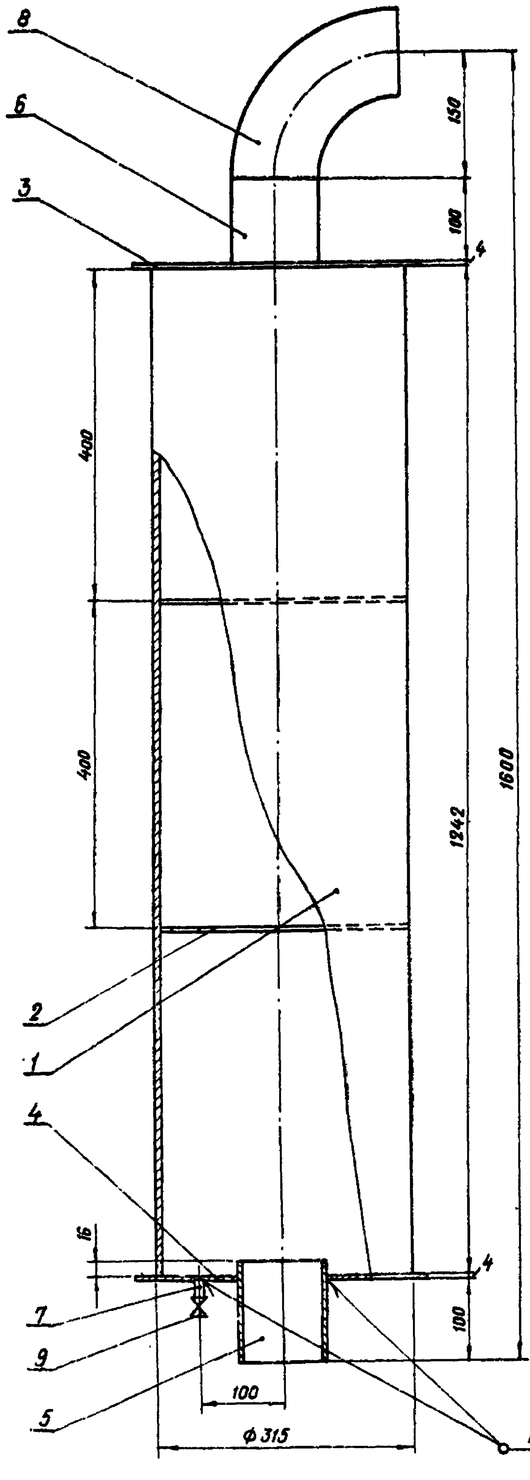

Фланец (поз. 3)

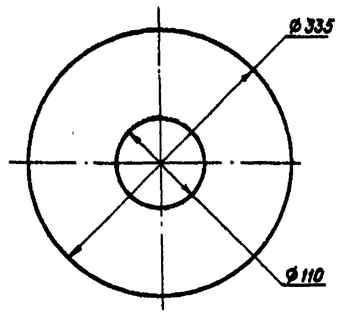

Диафрагма (поз. 2)

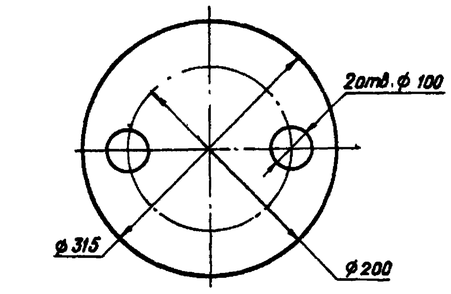

Фланец (поз. 4)

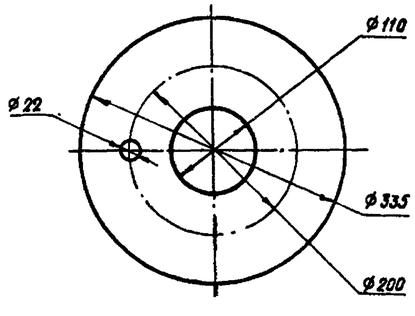

Труба (поз. 7)

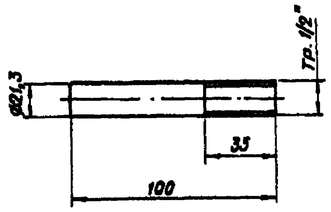

Марка, поз.	Обозначение	Наименование	Кол.	Масса ед. кг	Примечание
1	ГОСТ 10704-76*	Труба 325×4, ℓ=1242 мм	1	39,39	
2		Диафрагма. Лист 2 ГОСТ 19903-74* Вст3сп ГОСТ 16523-70	2	0,96	
3		Фланец. Лист 4 ГОСТ 19903-74* Вст3сп ГОСТ 16523-70	1	1,2	
4		Фланец. Лист 4 ГОСТ 19903-74* Вст3сп ГОСТ 16523-70	1	1,2	
5	ГОСТ 8732-78*	Труба 108×4, ℓ=120 мм	1	1,23	
6	ГОСТ 8732-78*	Труба 108×4, ℓ=100 мм	1	1,03	
7	ГОСТ 3262-75	Труба 15×2,5, ℓ=100 мм	1	0,12	
8	ГОСТ 17375-77	Отвод 90° 108-4	1	2,8	
9	15 б 1 бк	Вентиль запорный муфтовый 15-16	1	0,38	
		Наплавленный металл		1,12	

1. Сварку производить по периметру сопрягаемых деталей Катет шва 4 мм.
2. Поверхность корпуса пескоструить и обезжирить перед окраской.
3. Окраску производить в два слоя с сушкой каждого слоя при температуре 150°С в течение 2* часов

Взам. инв. №

Подпись и дата

Инв. № подл.

Привязан

Инв. №

Нач. со	Коренев		
Гл. спец	Кац		
Н. контр	Кац		
Гип	Щербачевич		
Гип техн	Муханов		
Инж.	Гулендинова		

Т.П. 407-1-89.85 ТХ-06

Глушитель-маслоотделитель

Стадия	Масса	Масштаб
РП	48,43кг	
Лист 06	Листов	

Сборный

СЕЛЬЭНЕРГОПРОЕКТ
КАЗАХСКОЕ ОТДЕЛЕНИЕ
г. АЛМА-АТА, 1984 г.

Копировала

Формат 22

407-1-89.85 Альбом I

Типовой проект

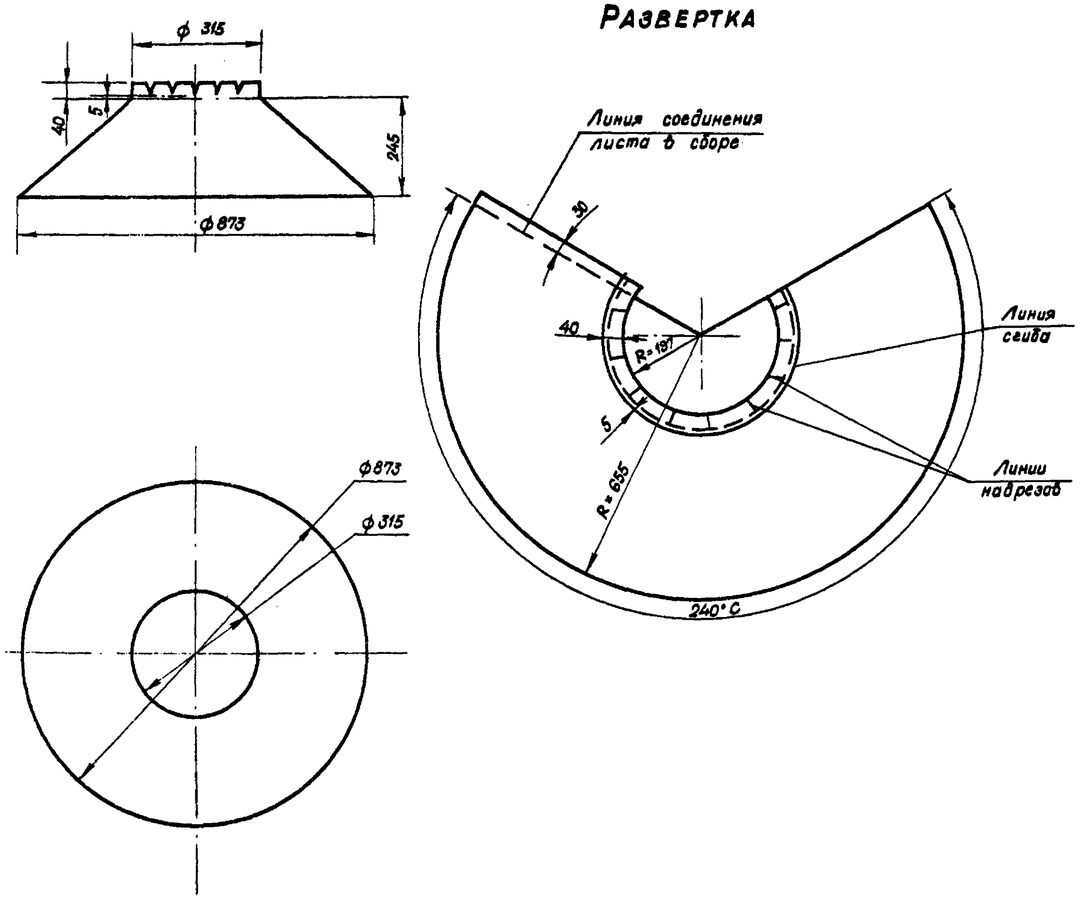

						ТХ-07
Нач. СО	Коренев			Стальной колпак	Стадия	Масса	Масштаб
Гл. спец	Кац				РП	5,11 кг	1:10
Н. контр.	Кац						
ГИП	Щербачевич				Лист 07	Листов	
ГИП техн.	Муханов						
Инженер	Тулендинова			Лист 0,8 ГОСТ 19903-74 / ВСт3сп3 ГОСТ 16523-70	СЕЛЬЭНЕРГОПРОЕКТ КАЗАХСКОЕ ОТДЕЛЕНИЕ г. Алма-Ата, 1984г.		

Привязан

Инв. №

Инв. № подл. | Подпись и дата | Взам. инв. №

Копировала Рядз

Формат 12

Альбом I

Типовой проект

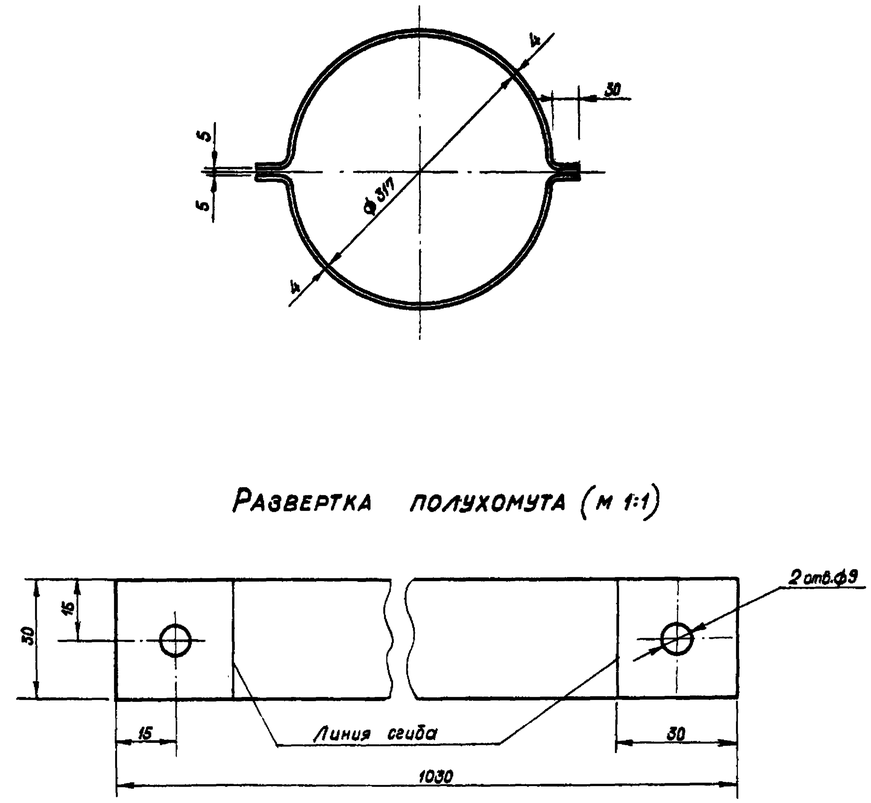

Развертка полухомута (м 1:1)

						Т.П. 407-1-89-85 ТХ-08
Нач. СО	Коренев			Стяжное кольцо	Стадия	Масса	Масштаб
Гл. спец	Кац				РП	1,94 кг	1:5
Н. контр.	Кац						
ГИП	Щербачевич				Лист 08	Листов	
ГИП техн.	Муханов						
Инженер	Тулендинова			Полоса 4х30 ГОСТ 103-76 / Ст.3 ГОСТ 535-79	СЕЛЬЭНЕРГОПРОЕКТ КАЗАХСКОЕ ОТДЕЛЕНИЕ г. Алма-Ата, 1984г.		

Привязан

Инв. №

Инв. № подл. | Подпись и дата | Взам. инв. №

Копировала Рядз

Формат 12

Т.П. 407-1-89.85 Альбом I

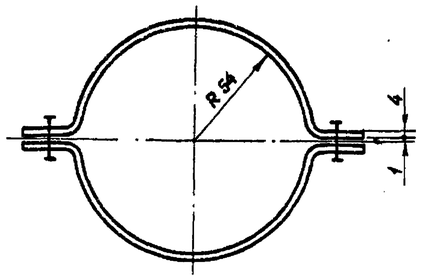

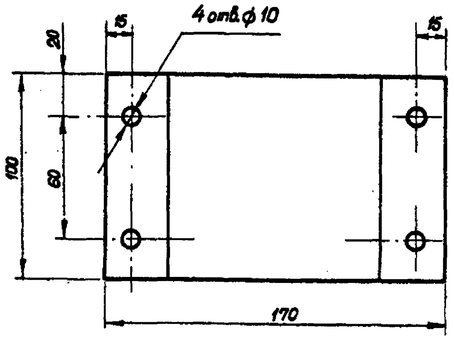

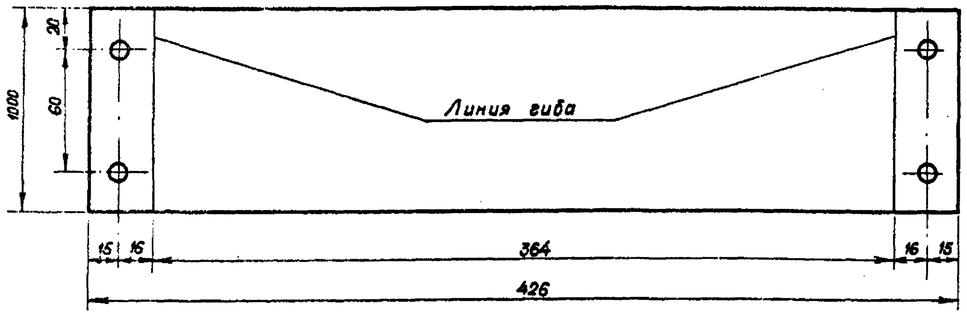

Марка поз	Обозначение	Наименование	Кол	Масса ед, кг	Примечание
1		Труба 108×4; ℓ=1200	1	12,31	
2		Переход К 108×4-76×3,5	1	0,8	
		Наплавленный металл		0,46	

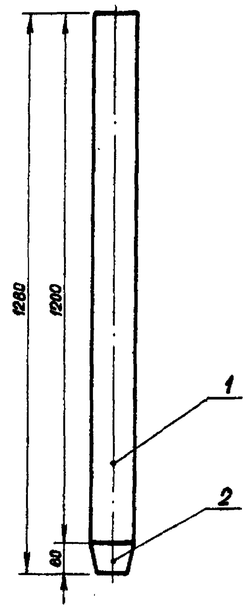

Взам. инв.№ | Подпись и дата | Инв.№ подл.

Привязан

Инв. №

Нач. СО	Коренев		
Гл. спец.	Кац		
Н. контр.	Кац		
ГИП	Щербачевич		
ГИПтехн.	Муханов		
Инженер	Тулендинова		

т.п. 407-1-89.85 ТХ-10

Выхлопной трубопровод

Стадия	Масса	Масштаб
	14,8кг	1:10
Лист 10	Листов	

СЕЛЬЭНЕРГОПРОЕКТ
КАЗАХСКОЕ ОТДЕЛЕНИЕ
г. Алма-Ата, 1984 г.

Взам. инв.№ | Подпись и дата | Инв.№ подл.

Привязан

Инв. №

Нач. СО	Коренев		
Гл. спец.	Кац		
Н. контр.	Кац		
ГИП	Щербачевич		
ГИП техн.	Муханов		
Инженер	Тулендинова		

т. п. 407-1-89.85 ТХ-09

Стяжное кольцо

Стадия	Масса	Масштаб
	2,73 кв	1:2
Лист 09	Листов	

Лист 4 ГОСТ 19903-74
В Ст3 сп ГОСТ 16523-70

СЕЛЬЭНЕРГОПРОЕКТ
КАЗАХСКОЕ ОТДЕЛЕНИЕ
г. Алма-Ата, 1984 г.

СФ 679-01

407-1-89.85 Альбом I

Типовой проект

Ведомость рабочих чертежей основного комплекта Э

Лист	Наименование	Примечание
01	Общие данные	
02	Схема электрическая главных соединений. Вариант 1	
03	Схема электрическая главных соединений вариант 2	
04	Схема электрическая главных соединений. Вариант 3.	
05	Схема электрическая главных соединений. Вариант 4	
06	Постоянный ток. Схема электрическая.	
07	Возбуждение и регулирование напряжения Схема электрическая полная.	
08	Схема внешних электрических подключений электроагрегата.	
09	Раскладка кабелей. Кабельный журнал. Вариант 1.	
10	Раскладка кабелей. Кабельный журнал. Вариант 2.	
11	Раскладка кабелей. Кабельный журнал. Вариант 3.	
12	Раскладка кабелей. Кабельный журнал. Вариант 4	
13	Электроосвещение	
14	План магистрали молниезащита заземления. Вариант 1	
15	План магистрали молниезащита заземления. Вариант 2	
16	План магистрали молниезащита заземления. Вариант 3	
17	План магистрали молниезащита заземления. Вариант 4	

Ведомость ссылочных и прилагаемых документов

Обозначение	Наименование	Примечание
1	2	3
	Ссылочные документы	
ГОСТ 10704-76	Трубы стальные электросварные прямошовные. Сортамент.	
ГОСТ 103-76	Полоса стальная горячекатанная. Сортамент	
ГОСТ 2590-71	Сталь горячекатанная круглая. Сортамент	
ГОСТ 16442-80 ГОСТ 6323-79	Провода и кабели. Технические условия	
ГОСТ 7110-69 ГОСТ 6825-74 ГОСТ 7397-76 ГОСТ 7396-76 ГОСТ 2239-79 ГОСТ 1182-79	Светотехнические изделия и электроарматура.	
1	2	3
	Прилагаемые документы	
	Спецификация на электрооборудование	
	Спецификация на осветительную арматуру.	
	Спецификация на средства по технике безопасности	
	Спецификация на кабельную продукцию.	
	Спецификация на электроустановочные изделия	
	Спецификация на прокат черных металлов.	

Типовой проект разработан в соответствии с действующими нормами и правилами и предусматривает мероприятия, обеспечивающие взрывную, взрывопожарную и пожарную безопасность при эксплуатации здания.

Главный инженер проекта С.В. Щербачевич

Главный инженер проекта, осуществивший привязку

Общие указания.

Выбор варианта схемы присоединения РДЭС решается при проектировании системы местного резервирования от автономного источника питания с учетом схемы внутриплощадочных электрических сетей 0,38 кВ.

Предлагаемые варианты схем присоединения РДЭС к существующим или вновь проектируемым подстанциям 10(6)/0,4 кВ. или электрическим сетям 0,38 кВ приведены на основании рекомендаций ВИЭСХа.

Конструктивное исполнение и выбор необходимого электрооборудования должны решаться при выборе варианта схемы и привязке проекта РДЭС к конкретному объекту.

При выборе схемы присоединения РДЭС необходимо рассмотреть вопросы обеспечения защиты сетей 0,38 кВ при электроснабжении от РДЭС и вопросы выполнения соответствующих блокировок.

Питание фидеров нагрузки ответственного потребителя от шин РДЭС в аварийном режиме выполняется в соответствии с графиком и режимом работы потребителя (производства). Нагрузка на фидере ответственного потребителя должна быть не более 56,5 квт.

Переключение питания нагрузки от внешнего источника электроснабжения на РДЭС и обратно выполнено через устройство распределительное серии РУС-Е.

Освещенность помещения РДЭС принята в соответствии с „Нормами освещенности производственных помещений станций и подстанций" и СНиП-П-79.

Монтаж электрической сети силового электрооборудования выполняется согласно ПУЭ раздел II, глава П-I.

Монтаж электрической сети освещения выполняется согласно ПУЭ раздел VI, глава VI-2. Силовая и осветительная сеть электропроводки выполнена кабелем АВВГ.

Для защиты обслуживающего персонала от поражения электрическим током, проектом предусматривается заземление (зануление).

Заземление выполняется в соответствии с ПУЭ, раздел I, глава I-7, СН-102-76.

Защита здания от прямых ударов молнии выполняется путем укладки на кровле молниеприемной сетки в соответствии с СН 305-77.

Инв. № подл. | Подпись и дата | Взам. инв. №

Привязан

Инв. №

Нач. отд.	Коренев	
Гл. спец.	Кац	
Н. контр.	Кац	
ГИП	Щербачевич	
ГИП. эл	Ячменев	
Рук. гр.	Придосный	
Инженер	Дроздова	

Т.П. 407-1-89.85 Э-01

Резервная дизельная электростанция мощностью 1×60 квт.

Стадия	Лист	Листов
РП	01	

Общие данные

СЕЛЬЭНЕРГОПРОЕКТ
КАЗАХСКОЕ ОТДЕЛЕНИЕ
г. Алма-Ата, 1984 г.

Копировала

Формат 22

407-1-89.85 Альбом I

Типовой проект

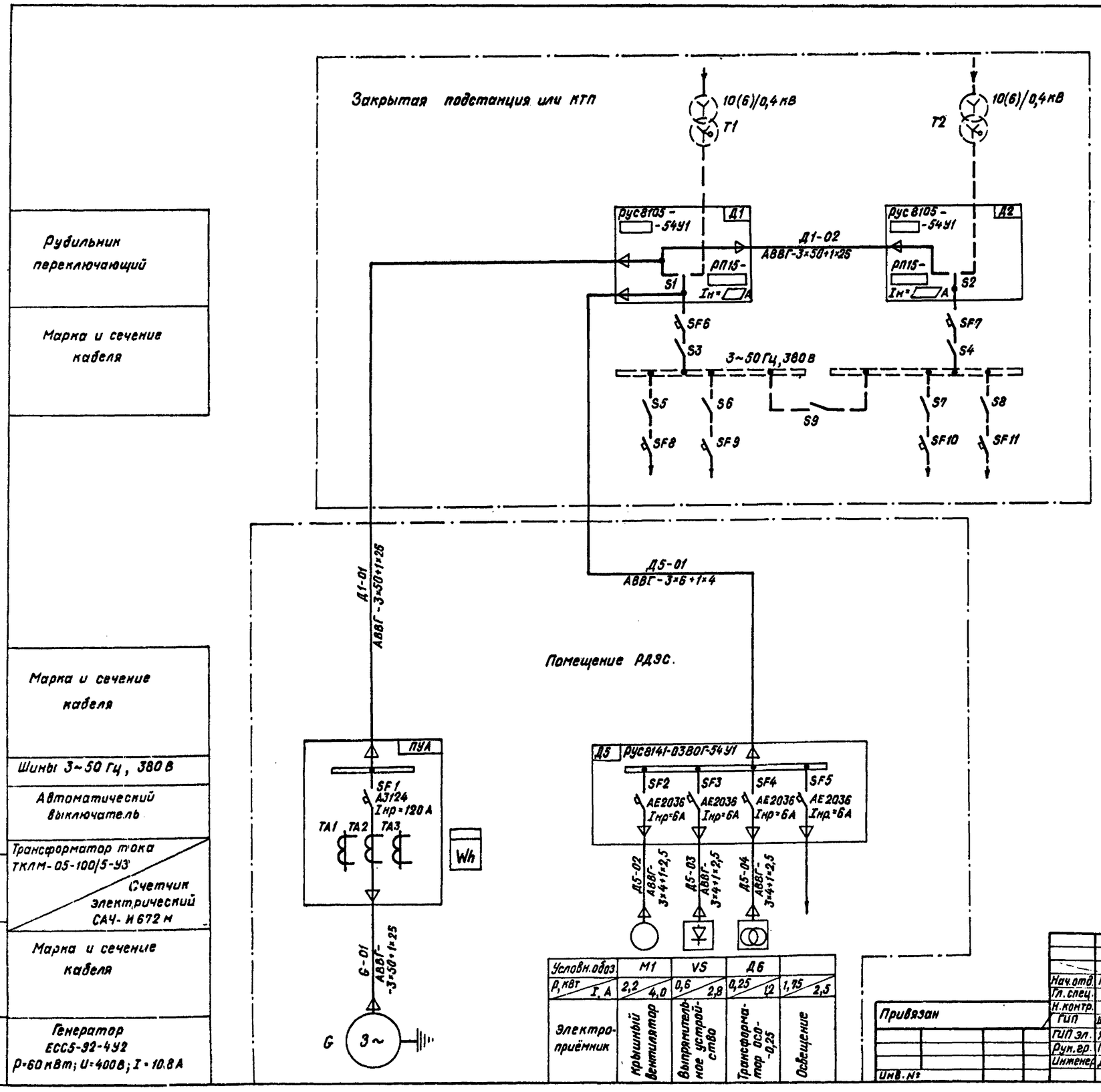

Рубильник переключающий

Марка и сечение кабеля

Марка и сечение кабеля

Шины 3~50 Гц, 380 В

Автоматический выключатель

Трансформатор тока ТКЛМ-05-100/5-У3 / Счетчик электрический САЧ-И672М

Марка и сечение кабеля

Генератор ЕСС5-92-4У2 Р=60 кВт; U=400В; I=10,8А

Оборудование, обозначенное пунктиром, в объем типового проекта не входит.

Инв.№ подл. | Подпись и дата | Взам. инв.№

Привязан

Инв.№

Нач.отд.	Коренев		
Гл.спец.	Кац		
Н.контр.	Кац		
ГИП	Щердачевич		
ГИП эл.	Ячменев		
Рук.гр.	Прибосный		
Инженер	Дроздова		

Т.П. 407-1-89.85 Э-02

Резервная дизельная электростанция мощностью 1×60 квт.

Стадия	Лист	Листов
РП	02	

Схема электрическая главных соединений. Вариант 1.

СЕЛЬЭНЕРГОПРОЕКТ КАЗАХСКОЕ ОТДЕЛЕНИЕ г. Алма-Ата, 1984 г.

Копировала

Формат А2

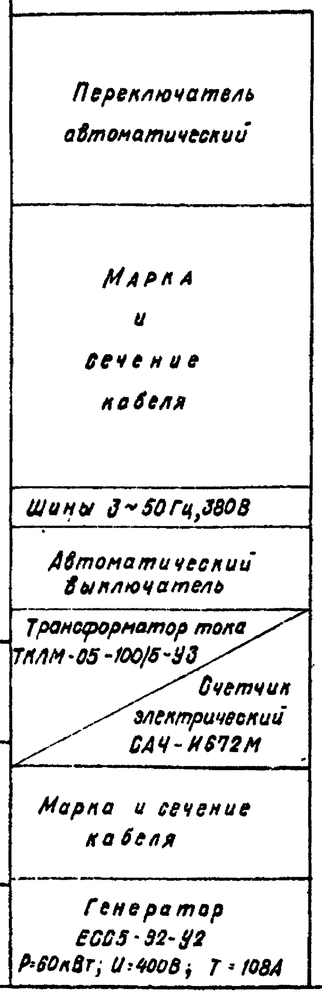

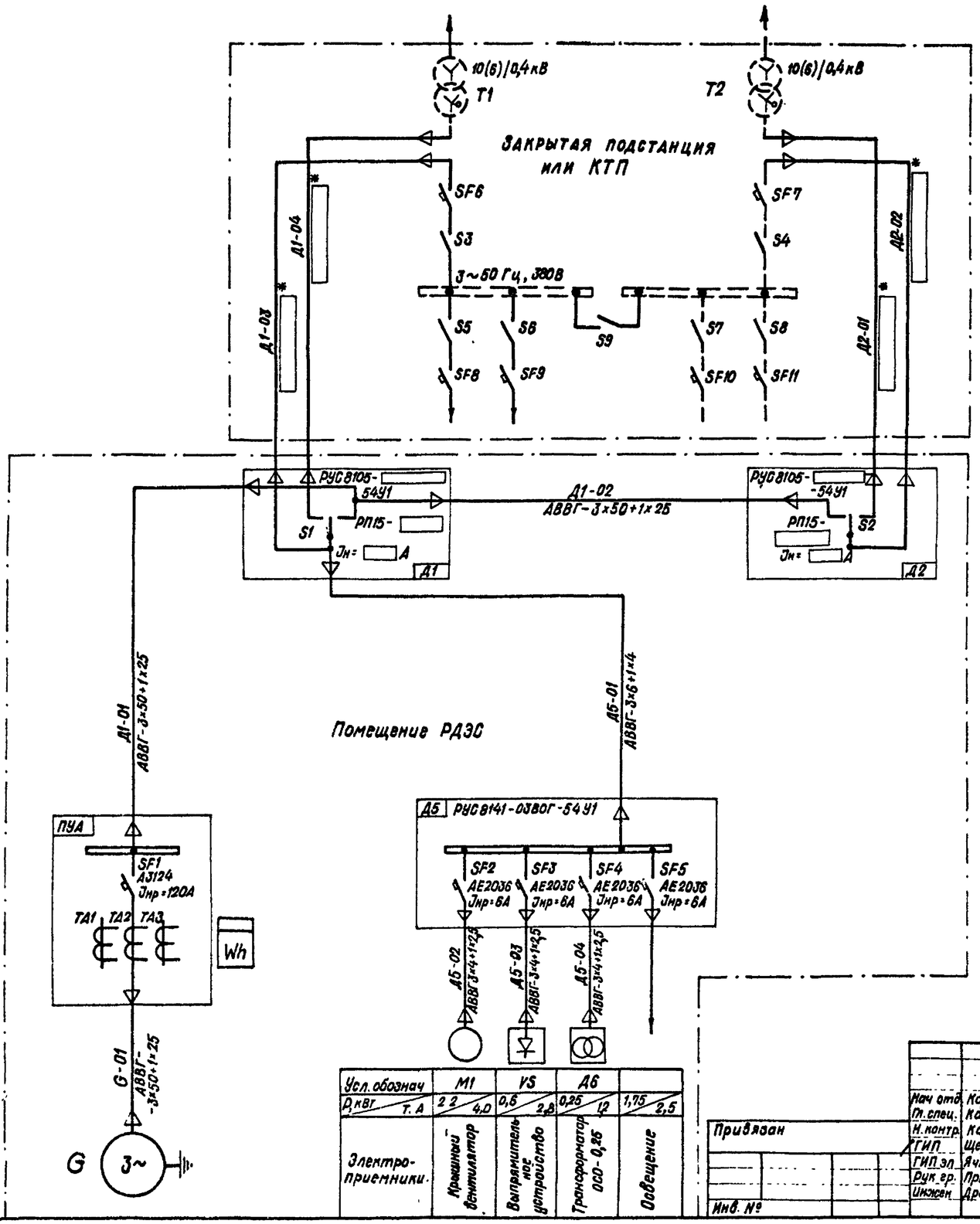

Усл. обознач	M1	VS	Д6	
P, кВт / I, А	2,2 / 4,0	0,6 / 2,8	0,25 / 1,2	1,75 / 2,5
Электроприемники	Крышный вентилятор	Выпрямительное устройство	Трансформатор ОСО-0,25	Освещение

1. * Марка и сечение кабеля определяются при привязке проекта.
2. Оборудование, обозначенное пунктиром, в объем типового проекта не входит.

Взам. инв. № | Подпись и дата | Инв. № подл.

Привязан

Инв. №

Нач. отд.	Коренев	
Гл. спец.	Кац	
Н. контр.	Кац	
ГИП	Щербачевич	
ГИП эл.	Ячменев	
Рук. гр.	Прибосный	
Инженер	Дроздова	

Т.П. 407-1-89.85 З-03

Резервная дизельная электростанция мощностью 1х60 кВт.

Стадия	Лист	Листов
РП	03	

Схема электрическая главных соединений Вариант 2.

СЕЛЬЭНЕРГОПРОЕКТ КАЗАХСКОЕ ОТДЕЛЕНИЕ г. Алма-Ата, 1984г.

Копировал

Формат 22

407-1-89.85 Альбом I

Типовой проект

Закрытая подстанция или КТП

Т1 10(6)/0,4 кВ

Т2 10(6)/0,4 кВ

SF 6 · SF 7 · S 5 · S 6 · 3~ 50 Гц, 380 В · S 7 · S 8 · S 9 · S 10 · S 11 · SF 8 · SF 9 · SF 10 · SF 11

Д1-03 · Д2-02 · Д3-02 · Д4-01

Д1 РУС 8105-54У1 — РП15 — $I_н$= А — S1

Д2 РУС 8105-54У1 — РП15 — $I_н$= А — S2

Д3 РУС 8105-54У1 — S3

Д4 РУС 8105 - 54У1 — S4

Д1-02 АВВГ-3×50+1×25

Д2-01 АВВГ-3×50+1×25

Д3-01 АВВГ-3×50+1×25

Д1-04 · Д2-03 · Д3-03 · Д4-02

РП1 3~ 50Гц 380В · РП2 3~ 50Гц 380В · РП3 3~ 50Гц 380В · РП4 3~ 50Гц 380В

Д1-01 АВВГ-3×50+1×25

Д5-01 АВВГ-3×6+1×4

Помещение РДЭС

Щуп

SF1 A 3124 $I_{нр}$=120А

TA1 TA2 TA3

Wh

G-01 АВВГ-3×50+1×25

G 3~

Д5 РУС 8141-03ВОГ-54У1

SF2 АЕ-2036 $I_{нр}$=6А · SF3 АЕ-2036 $I_{нр}$=6А · SF4 АЕ-2036 $I_{нр}$=6А · SF5 АЕ-2036 $I_{нр}$=6А

Д5-02 АВВГ-3×4+1×2,5 · Д5-03 АВВГ-3×4+1×2,5 · Д5-04 АВВГ-3×4+1×2,5

Условные обозначения	M1	V3	Д6		
P, кВт / I, А	2,2 / 4,0	0,6 / 2,8	0,25 / 12	1,75 / 2,5	
Электроприемник	Крышный вентилятор	Выпрямительное устройство	Трансформатор ОСО-0,25	Освещение	

Рубильник переключающий

Марка и сечение кабеля

Шины 3~ 50 Гц, 380 В

Автоматический выключатель

Трансформатор тока ТКЛМ-05-100/5-93 / Счетчик электрический САЧ-И 672 М

Марка и сечение кабеля

Генератор ЕСС 5-92-4У2 Р=60 кВт; U=400В; I=108А

Существующие линии

* Марка и сечение кабеля определяются при привязке проекта

Оборудование, обозначенное пунктиром, в объем типового проекта не входит

РП1 ÷ РП4 существующие распредпункты ответственного потребителя

Инв. № подл. | Подпись и дата | Взам. инв. №

Привязан

Инв. №

Нач. отд.	Коренев	
Гл. спец.	Кац	
Н. контр.	Кац	
ГИП	Щербачевич	
ГИП эл.ч.	Ячменев	
Рук. гр.	Прибосный	
Инженер	Рихтер	

Т.П. 407-1-89.85 Э-04

Резервная дизельная электростанция мощностью 1×60 кВт

Схема электрическая главных соединений. Вариант 3.

Стадия	Лист	Листов
РП	04	

СЕЛЬЭНЕРГОПРОЕКТ КАЗАХСКОЕ ОТДЕЛЕНИЕ г. Алма-Ата, 1984г

Копировала Шир

Формат 22

—//— Существующие линии.

*) Марка и сечение кабеля определяются при привязке проекта.

1. Оборудование, обозначенное пунктиром, в объем типового проекта не входит.
2. РП1 ÷ РП2 - существующие распредпункты ответственного потребителя.

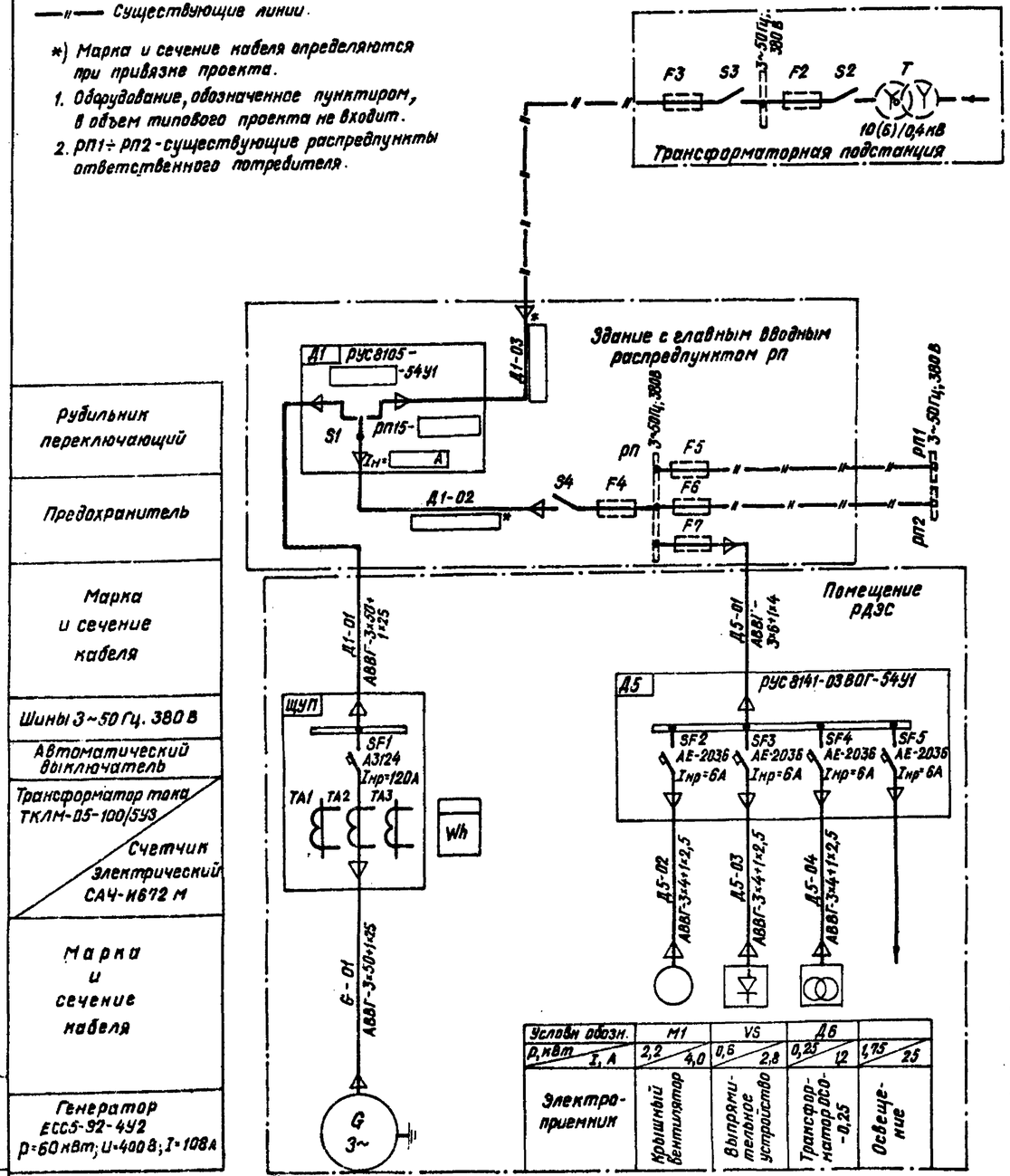

Рубильник переключающий	
Предохранитель	
Марка и сечение кабеля	
Шины 3~50 Гц. 380 В	
Автоматический выключатель	
Трансформатор тока ТКЛМ-05-100/5У3	Счетчик электрический САЧ-И672 М
Марка и сечение кабеля	
Генератор ЕСС5-92-4У2 Р=60 кВт; U=400 В; I=108 А	

Типовой проект

Взам. инв. № | Подпись и дата | Инв. № подл.

Нач. отд.	Коренев		Э-05	
Гл. спец.	Нац			
Н. контр.	Нац			
ГИП	Щербачевич		Резервная дизельная электростанция мощностью 1×60 кВт.	Стадия: РП; Лист: 05; Листов:
ГИП эл.	Ячменев			
Рук. гр.	Прибосный		Схема электрическая главных соединений Вариант 4.	СЕЛЬЭНЕРГОПРОЕКТ КАЗАХСКОЕ ОТДЕЛЕНИЕ г. Алма-Ата, 1984 г.
Инженер	Рихтер			

Привязан

Инв. №

Копировала Брей. Формат 22

Альбом I

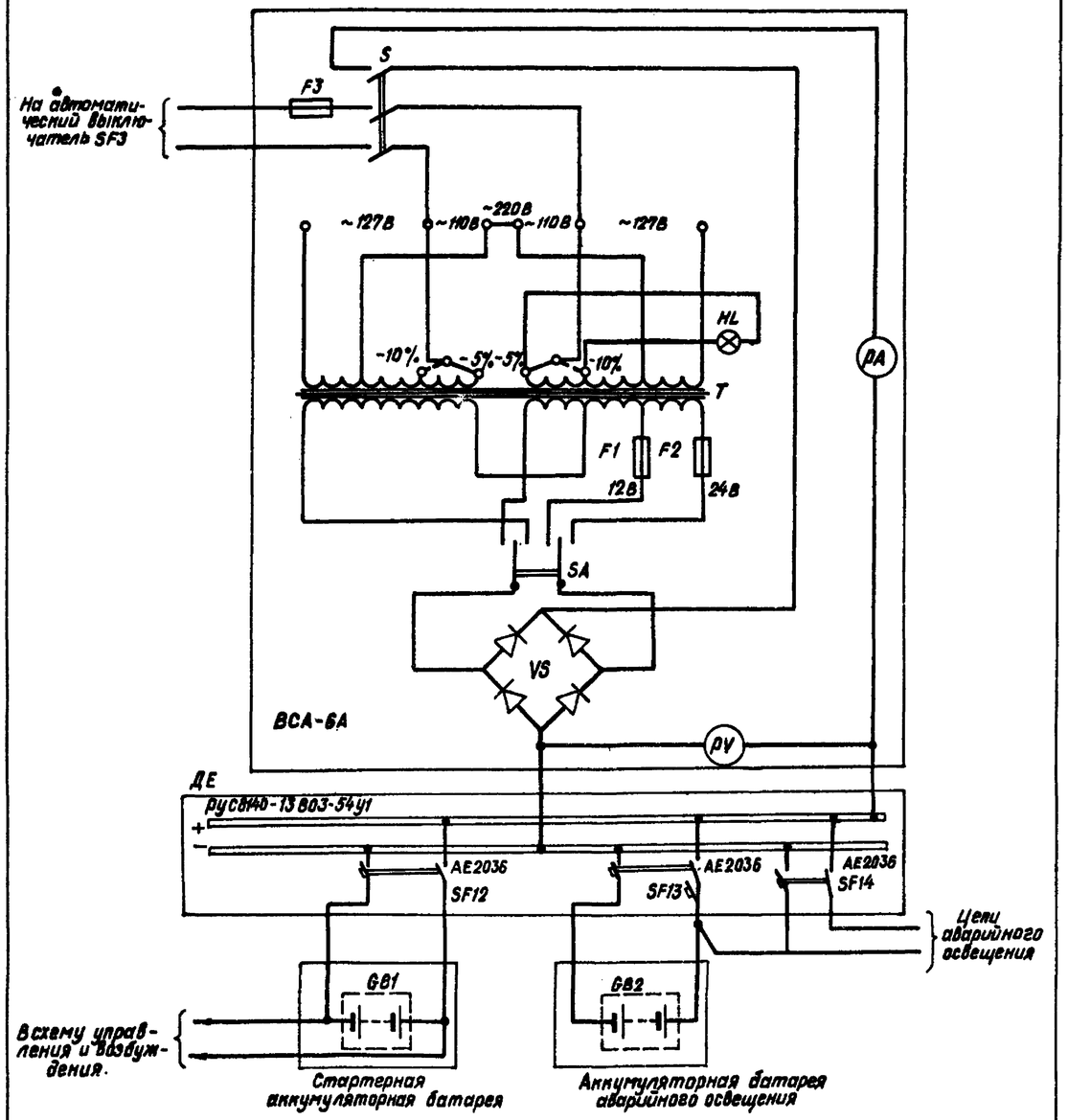

Типовой проект

Взам. инв. № | Подпись и дата | Инв. № подл.

Нач. отд.	Коренев		Т.П. 407-1-89.85	Э-06
Гл. спец.	Нац			
Н. контр.	Нац			
ГИП	Щербачевич		Резервная дизельная электростанция мощностью 1×60 кВт.	Стадия: РП; Лист: 06; Листов:
ГИП эл.	Ячменев			
Рук. гр.	Прибосный		Постоянный ток. Схема электрическая	СЕЛЬЭНЕРГОПРОЕКТ КАЗАХСКОЕ ОТДЕЛЕНИЕ г. Алма-Ата, 1984 г.
Инженер	Рихтер			

Привязан

Инв. №

Копировала Брей. Формат 22

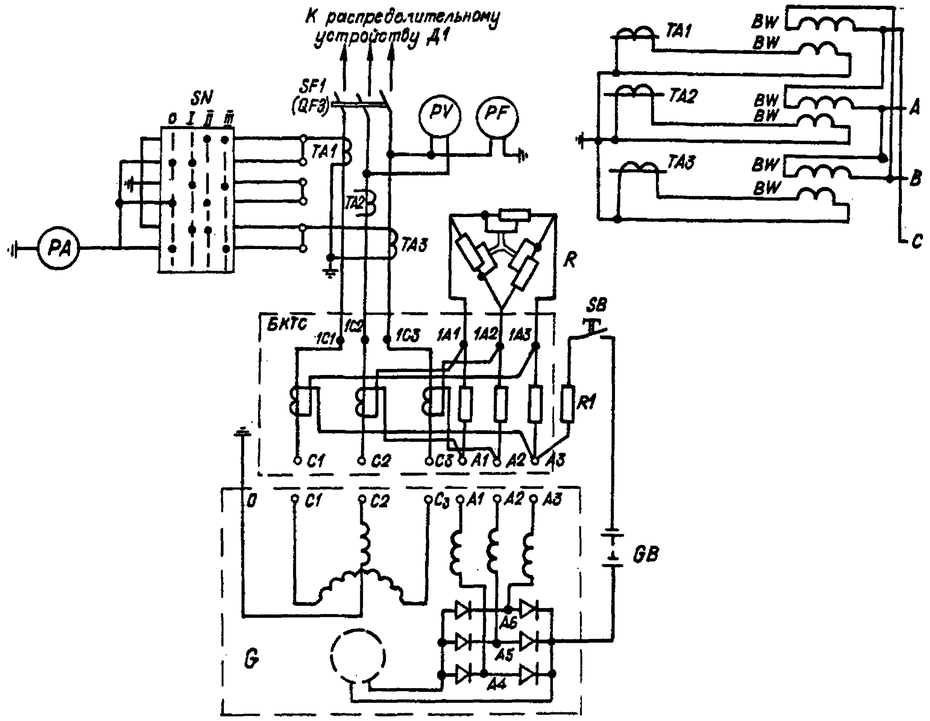

Поз. Обозначение	Наименование	Кол.	Примечание
G	Генератор ОДВ.140.097	1	ЕСС5-92-4У2
GB	Батарея аккумуляторная ГОСТ 959.12-79	1	6СТ60; 24В
	Щит управления (ЩУП)		
SF1 (QF3)	Выключатель автоматический	1	А3124 Iнр=120А
SB	Выключатель кнопочный	1	
R	Реостат уставки		
R1	Сопротивление ограничивающее ГОСТ 6513-75	1	1ПЭВР-15-5,1 Ом±10%
SN	Переключатель амперметровый	1	
TA1; TA3	Трансформатор измерительный	2	
PV	Вольтметр	1	
PF	Частотомер	1	
PA	Амперметр	1	
БКТС	Блок компаундирующих трансформаторов и сопротивлений	1	
	Установить дополнительно		
BW	Счетчик электрический САЧ-И672М кл.2 380В,5А	1	ТУ 25-01-172-69
TA2	Трансформатор тока ТКЛМ-05-100/5-У3	1	ТУ 16-517.442-70

Схема выполнена на основании Руководства по эксплуатации ОДВ.140.114 РЭ

Нач. отд.	Коренев		Э-07
Гл. спец.	Кац		
Н. контр.	Кац		
ГИП	Щербачевич		
ГИП эл.ч.	Ячменев		
Рук. гр.	Прибосный		
Вед. инж	Ефимова		

Резервная дизельная электростанция мощностью 1×60 кВт — Возбуждение и регулирование напряжения. Схема электрическая полная.

Стадия: РП; Лист: 07; Листов:

СЕЛЬЭНЕРГОПРОЕКТ КАЗАХСКОЕ ОТДЕЛЕНИЕ г. Алма-Ата, 1984 г.

Привязан

Инв.№

Инв.№ подл. | Подпись и дата | Взам. инв.№

Типовой проект

Альбом I

Копировал

Формат 12

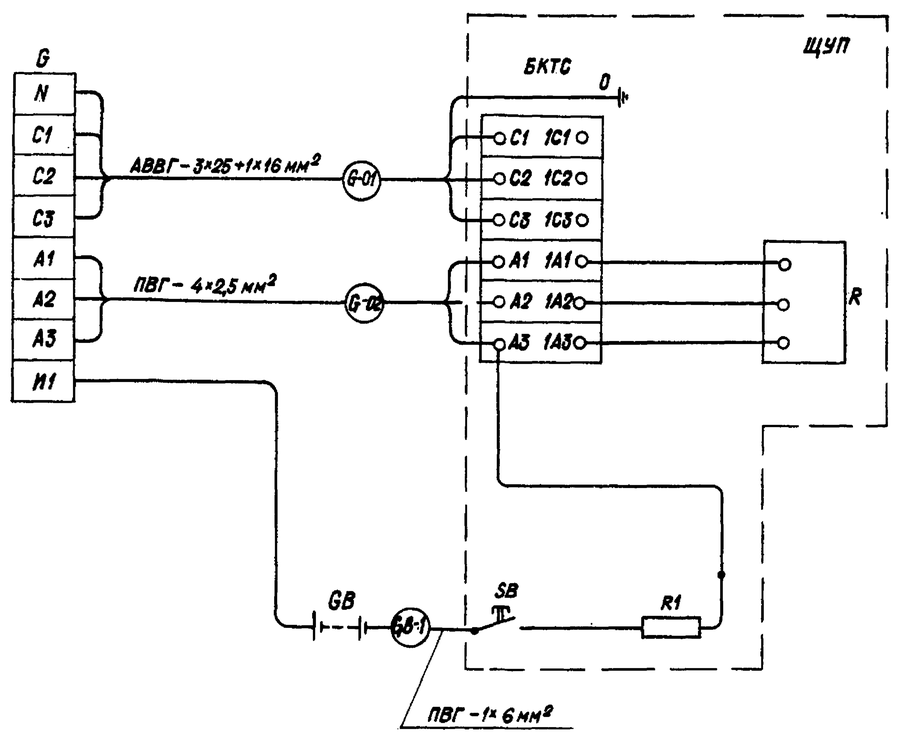

Поз. Обозначение	Наименование	Кол.	Примечание
G	Зажимы генератора	1	
GB	Батарея аккумуляторная ГОСТ 959.12-79	1	6СТ-60; 24В
	Щит управления (ЩУП)		
БКТС	Блок компаундирующих трансформаторов		
	и сопротивлений	1	
R	Реостат уставки	1	
SB	Выключатель кнопочный ТУ 37.003 872-75	1	ВК-317А2У
R1	Сопротивление ограничивающее ГОСТ 6513-76	1	1ПЭВР-15-6,1 Ом±10%

Схема выполнена на основании „Технического описания и инструкции по эксплуатации" – ОДВ. 140. 097.

Нач. отд.	Коренев		Т.П. 407-1-89.85 Э-08
Гл. спец.	Кац		
Н. контр.	Кац		
ГИП	Щербачевич		
ГИП эл.ч.	Ячменев		
Рук. гр.	Прибосный		
Вед. инж.	Ефимова		

Резервная дизельная электростанция мощностью 1×60 кВт — Схема внешних электрических подключений электроагрегата

Стадия: РП; Лист: 08; Листов:

СЕЛЬЭНЕРГОПРОЕКТ КАЗАХСКОЕ ОТДЕЛЕНИЕ г. Алма-Ата, 1984 г.

Привязан

Инв.№

Инв.№ подл. | Подпись и дата | Взам. инв.№

Типовой проект

Копировал

Формат 12

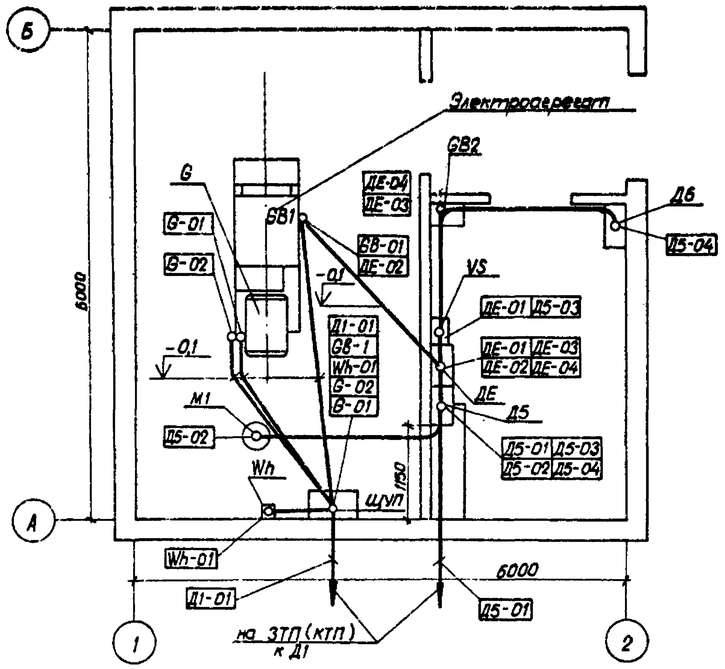

Прокладка кабеля открыто

-01 Прокладка кабеля в трубе

Позиц. обозначение	Наименование	Тип	Техническая характеристика	Кол.	Примечан.
G	Генератор	ЕСС5-92 4У2	60 кВт	1	Комплектно с агрегатом
Щуп	Щит управления агрегатом			1	Комплектно с агрегатом
Д5	Устройство распределительное навесное (блок)	РУС 8141-03801-54У1	4×АЕ-2036 Iнр = 6А	1	
Д6	Устройство распределительное навесное (блок)	РУС 8153-03805-54У1	ОСО-025 3×АЕ-2034-1 Д6А	1	
ДЕ	Устройство распределительное навесное (блок)	РУС-8140-03803-54У1	3×АЕ-2036-10 Iнр = 25А	1	
Wh	Счетчик электрической энергии	САЧ-И672	280В, 5А кл.2	1	
М1	Крышный вентилятор			1	
VS	Выпрямительное устройство	ВСА-6А	~220В; -24В	1	
GB1	Аккумулятор стартерный	6СТ-60	12В	1	Комплектно с агрегатом
GB2;	Ящик с аккумулятором.	6СТ-132	12В	1	

1. Подвод кабелей к электроприемникам выполняется с помощью гибких вводов.
2. Проходы кабелей через стены и перекрытия выполнить в трубах. Отверстия в трубах с кабелем заделать легкопробиваемым материалом. После прокладки кабелей отверстия заделать цементным раствором.
3. Монтаж кабелей выполнить согласно ПУЭ и СН и П.
4. Трубы для прокладки кабелей проложить до устройства чистого пола и установки оборудования.
5. Раскладку труб см. чертеж АС-08.

*) Длина кабеля уточняется при привязке проекта.

КАБЕЛЬНЫЙ ЖУРНАЛ

NN п/п	Направление кабеля: Откуда идет кабель / Наименование монтажной единицы	Маркировка кабеля	Куда идет кабель / Наименование монтажной единицы	Кабель проложен: в трубе диаметр (мм)	в трубе длина (м)	поотдельности (м) / в канале (м)	в металлорукаве (м)	Марка и сечение кабеля (мм²)	Общая длина кабеля (м)
1	Главные выводы генератора	G-01	Щит управления агрегатом ЩУП	40×2,0	4,5		0,5	АВВГ-3×50+1×25	5,0
2	Главные выводы генератора	G-02	Щит управления агрегатом ЩУП	25×2,0	4,1		0,5	ПВГ-4×2,5	4,6
3	Устройство распределительное Д5	Д5-02	Электродвигатель крышного вентилятора М1			8,5		АВВГ-3×4+1×2,5	8,5
4	Устройство распределительное Д5	Д5-03	Выпрямительное устройство VS			1,5		АВВГ-2×4	1,5
5	Устройство распределительное Д5	Д5-04	Трансформатор ОСО-0,25 (Д6)			9,0		АВВГ-3×4+1×2,5	9,0
6	Выпрямительное устройство VS	ДЕ-01	Устройство распределительное ДЕ			1,0		АВВГ-2×4	1,0
7	Устройство распределительное ДЕ	ДЕ-02	Аккумулятор стартерный GB1	25×2,0	3,0		0,5	КРПТ-2×4	3,5
8	Устройство распределительное ДЕ	ДЕ-03	Аккумулятор освещения GB2			4,0		ВВГ-1×4	4,0
9	Аккумулятор освещения GB2	ДЕ-04	Устройство распределительное ДЕ			4,0		ВВГ-1×4	4,0
10	Щит управления агрегатом ЩУП	GB-1	Аккумулятор стартерный GB1	25×2,0	4,3			ПВГ-1×6	4,3
11	Щит управления электроагрегатом ЩУП	Wh-01	Счетчик электроэнергии Wh			1,0		АКВВГ-7×4	1,0
12	Щит управления электроагрегатом ЩУП	Д1-01	Устройство распределительное Д1	40×2,0	2,0			АВВГ-3×50+1×25	2,0*
13	Устройство распределительное Д1	Д1-02	Устройство распределительное Д2			5,0		АВВГ-3×50+1×25	5,0*
14	Устройство распределительное Д5	Д5-01	Переключатель S1 устройства распределительного Д1	25×2,0	1,5	2,0		АВВГ-3×50+1×25	3,5*

ТИПОВОЙ ПРОЕКТ

Инв. № подл. | Подпись и дата | Взам. инв. №

Привязан

Инв. №

Нач. отд.	Коренев	
Гл. спец.	Кац	
Н. контр.	Кац	
ГИП	Щербачевич	
ГИП эл. ч.	Ячменев	
Рук. гр.	Прибосный	
Инженер	Дроздова	

Т.П. 407-1-89.85 Э-09

Резервная дизельная электростанция мощностью 1×60 кВт

Раскладка кабелей. Кабельный журнал. Вариант 1

Стадия	Лист	Листов
РП	09	

СЕЛЬЭНЕРГОПРОЕКТ Казахское отделение г. Алма-Ата, 1984 г.

Копировал

Формат 22

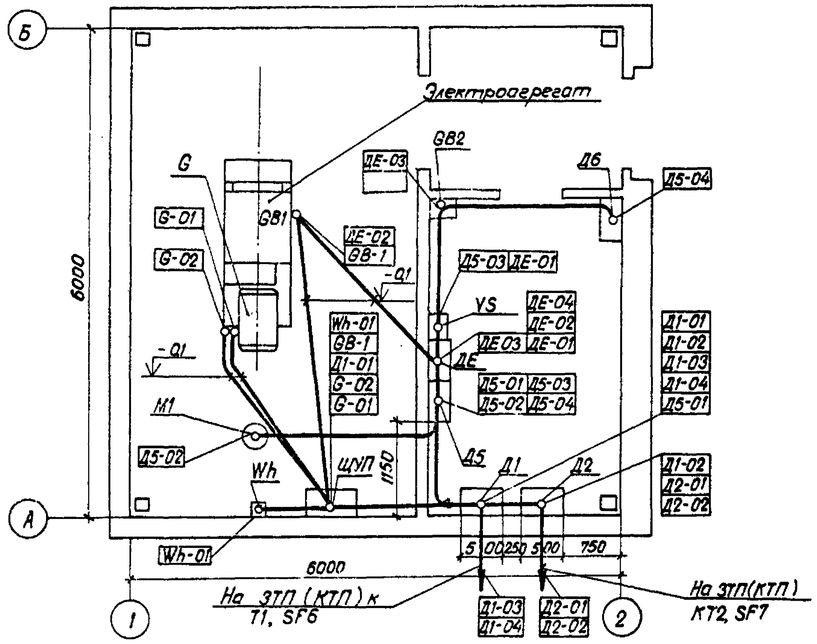

Прокладка кабеля открыто

-Q.10 Прокладка кабеля в трубе

Позиц. обозначение	Наименование	Тип	Техническая характеристика	Кол.	Примечан.
G	Генератор	ЕСС5-92-4У2	60 кВт	1	Комплектно с агрегатом
ЩУП	Щит управления агрегатом			1	Комплектно с агрегатом
Д1, Д2	Устройство распределительное навесное (блок)	РУС 8105-□-54У1	РП15-□ Iн=□А	2	
Д5	Устройство распределительное навесное (блок)	РУС 8141-0380Г-54У1	4хАЕ-2036 Iнр=6А	1	
Д6	Устройство распределительное навесное (блок)	РУС 8153-0380Б-54У1	ОСО-0,25 3хАЕ-2034; Iнр=16А	1	
ДЕ	Устройство распределительное навесное (блок)	РУС 8140-0380З-54У1	3хАЕ-2036-10 Iнр=25А	1	
Wh	Счетчик электрической энергии	САЧ-И672	380В; 5А кл.2	1	
М1	Крышный вентилятор			1	
VS	Выпрямительное устройство	ВСА-6А	~220В; -24В	1	
GB1	Аккумулятор стартерный	6СТ-60	12В	1	комплектно с агрегатом
GB2	Ящик с аккумулятором	6СТ-132	12В	1	

КАБЕЛЬНЫЙ ЖУРНАЛ

NN п/п	Направление кабеля: Откуда идет кабель / Наименование монтажной единицы	Маркировка кабеля	Куда идет кабель / Наименование монтажной единицы	Кабель проложен: в трубе диаметр (мм)	в трубе длина (м)	по стене (м)	в металлорукаве (м)	Марка и сечение кабеля (мм²)	Общая длина кабеля (м)
1	Главные выводы генератора	G-01	Щит управления агрегатом ЩУП	40х2,0	4,5		0,5	АВВГ-3х50+1х25	5,0
2	Главные выводы генератора	G-02	Щит управления агрегатом ЩУП	25х2,0	4,1		0,5	ПВГ-4х2,5	4,6
3	Щит управления агрегатом ЩУП	Д1-01	Устройство распределительное Д1			5,0		АВВГ-3х50+1х25	5,0
4	Устройство распределительное Д1	Д1-02	Устройство распределительное Д2			1,5		АВВГ-3х50+1х25	1,5
5	Устройство распределительное Д1	Д5-01	Устройство распределительное Д5			3,0		АВВГ-3х6+1х4	3,0
6	Устройство распределительное Д5	Д5-02	Электродвигатель крышного вентилятора М1			8,5		АВВГ-3х4+1х2,5	8,5
7	Устройство распределительное Д5	Д5-03	Выпрямительное устройство VS			1,5		АВВГ-2х4	1,5
8	Устройство распределительное Д5	Д5-04	Трансформатор ОСО-0,25(Д6)			9,0		АВВГ-3х4+1х2,5	9,0
9	Выпрямительное устройство VS	ДЕ-01	Устройство распределительное ДЕ			1,0		АВВГ-2х4	1,0
10	Устройство распределительное ДЕ	ДЕ-02	Аккумулятор стартерный (GB1)	25х2,0	3,0		0,5	КРПТ-2х4	3,5
11	Устройство распределительное ДЕ	ДЕ-03	Аккумулятор освещения (GB2)			4,0		ВВГ-1х4	4,0
12	Аккумулятор освещения (GB2)	ДЕ-04	Устройство распределительное ДЕ			4,0		ВВГ-1х4	4,0
13	Щит управления агрегатом ЩУП	Wh-01	Счетчик электрической энергии Wh			1,0		АКВВГ-7х4	1,0
14	Щит управления агрегатом ЩУП	GB-1	Аккумулятор стартерный GB1	25х2,0	4,3			ПВГ-1х6	4,3
15	Устройство распределительное Д1	Д1-03	Выводы НН трансформатора Т1					□*	□*
16	Устройство распределительное Д1	Д1-04	Выключатель SF6 трансформатора Т1					□*	□*
17	Устройство распределительное Д2	Д2-01	Выводы НН трансформатора Т2					□*	□*
18	Устройство распределительное Д2	Д2-02	Выключатель SF7 трансформатора Т2	25х2,0				□*	□*

1. Подвод кабелей к электроприемникам выполняется с помощью гибких вводов.
2. Проходы кабелей через стены и перекрытия выполнить в трубах. Отверстия в трубах с кабелем заделать легкопробиваемым материалом. После прокладки кабелей отверстия в стенах и перекрытиях заделать цементным раствором.
3. Монтаж кабелей выполнить согласно ПУЭ и СНиП.
4. Трубы для прокладки кабелей проложить до устройства чистого пола и установки оборудования.
5. Раскладку труб см. чертеж АС-06

*) Марка, сечение и длина кабеля определяется при привязке проекта.

Типовой проект

Взам. инв. №

Подпись и дата

Инв. № подл.

Привязан

Инв. №

Нач. отд.	Коренев	
Гл. спец.	Кац	
Н. контр.	Кац	
ГИП	Щербачевич	
ГИП эл.ч.	Ячменев	
Рук. гр.	Прибосный	
Инженер	Дроздова	

Т.П. 407-1-89.85 Э-10

Резервная дизельная электростанция мощностью 1х60 кВт

Стадия	Лист	Листов
РП	10	

Раскладка кабелей. Кабельный журнал. Вариант 2.

СЕЛЬЭНЕРГОПРОЕКТ Казахское отделение г. Алма-Ата, 1984г.

Копировал

Формат 22

407-1-89.85 Альбом I

Типовой проект

Кабельный журнал

NN п/п	Направление кабеля: Откуда идет кабель — Наименование монтажной единицы	Маркировка кабеля	Куда идет кабель — Наименование монтажной единицы	Кабель проложен: в трубе диаметр (мм)	в трубе длина (м)	по стене (м)	в металлорукаве (м)	Марка и сечение кабеля ($мм^2$)	Общая длина кабеля (м)
1	Главные выводы генератора	G-01	Щит управления агрегатом ЩУП	40×2,0	4,5		0,5	АВВГ-3×50+1×25	5,0
2	Главные выводы генератора	G-02	Щит управления агрегатом ЩУП	25×2,0	4,1		0,5	ПВГ-4×2,5	4,6
3	Щит управления агрегатом ЩУП	Д1-01	Устройство распределительное Д1			5,0		АВВГ-3×50+1×25	5,0
4	Устройство распределительное Д1	Д1-02	Устройство распределительное Д2.			1,5		АВВГ-3×50+1×25	1,5
5	Устройство распределительное Д2	Д2-01	Устройство распределительное Д3			1,5		АВВГ-3×50+1×25	1,5
6	Устройство распределительное Д3	Д3-01	Устройство распределительное Д4			2,0		АВВГ-3×50+1×25	2,0
7	Устройство распределительное Д1	Д5-01	Устройство распределительное Д5			2,5		АВВГ-3×6+1×4	2,5
8	Устройство распределительное Д5	Д5-02	Электродвигатель крышного вентилятора М1			8,5		АВВГ-3×4+1×2,5	8,5
9	Устройство распределительное Д5	Д5-03	Выпрямительное устройство VS			1,5		АВВГ-2×4	1,5
10	Устройство распределительное Д5	Д5-04	Трансформатор ОСО-0,25(Д6)			9,0		АВВГ-3×4+1×2,5	9,0
11	Выпрямительное устройство VS	ДЕ-01	Устройство распределительное ДЕ			1,0		АВВГ-2×4	1,0
12	Устройство распределительное ДЕ	ДЕ-02	Аккумулятор стартерный GB1,	25×2,0	3,0		0,5	КРПТ-2×4	3,5
13	Устройство распределительное ДЕ	ДЕ-03	Аккумулятор освещения GB2,			4,0		ВВГ-1×4	4,0
14	Аккумулятор освещения GB2	ДЕ-04	Устройство распределительное ДЕ			4,0		ВВГ-1×4	4,0
15	Пульт управления агрегатом ПУА	Wh-01	Счетчик электрической энергии.			1,0		АКВВГ-7×4	1,0
16	Щит управления агрегатом ЩУП	GB-1	Аккумулятор стартерный GB1	25×2,0	4,3			ПВГ-1×6	4,3
17	Устройство распределительное Д1	Д1-03	Фидер подстанции						
18	Устройство распределительное Д1	Д1-04	Линия РП1						
19	Устройство распределительное Д2	Д2-02	Фидер подстанции						
20	Устройство распределительное Д2	Д2-03	Линия РП2						
21	Устройство распределительное Д3	Д3-02	Фидер подстанции						
22	Устройство распределительное Д3	Д3-03	Линия РП3						
23	Устройство распределительное Д4	Д4-01	Фидер подстанции						
24	Устройство распределительное Д4	Д4-02	Линия РП4						

*) Марка, сечение и длина кабеля или провода определяется при привязке проекта.

Прокладка кабеля открыто.

-0,1 Прокладка кабеля в трубе.

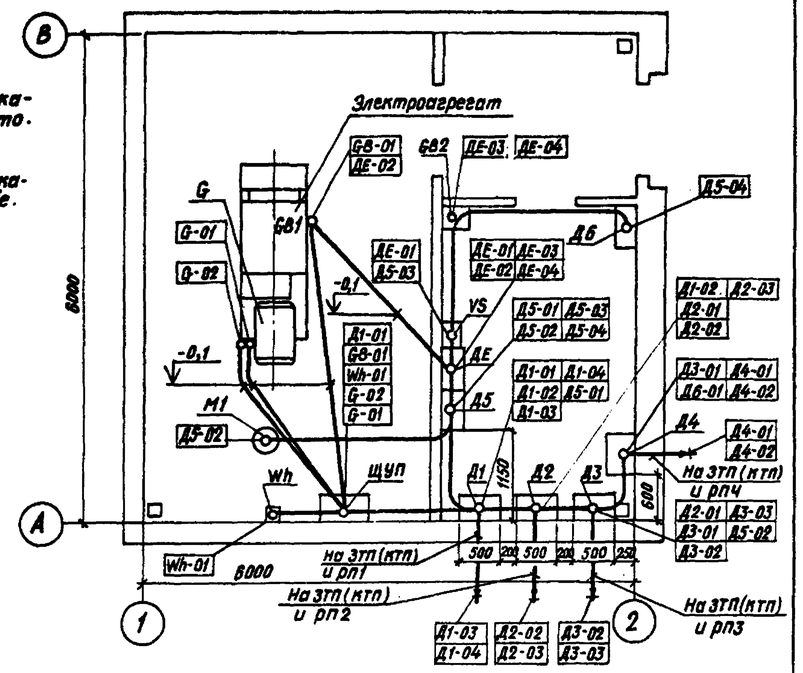

Позиц. обозначение	Наименование	Тип	Техническая характеристика	Кол.	Примечан.
G	Генератор	ЕСС5-92 4У2	60 кВт	1	комплектно с агрегатом
ЩУП	Щит управления агрегатом			1	комплектно с агрегатом
Д1÷Д4	Устройство распределительное навесное (блок)	рус 8105-[ ]-5491	РП15-[ ] Iн=[ ]	4	
Д5	Устройство распределительное навесное (блок)	рус 8141-03801-5491	4×АЕ-2036 Iнр=6А	1	
Д6	Устройство распределительное навесное (блок)	рус 8153-03805-5491	ОСО-0,25 3×АЕ-2034; Iнр=1,6А	1	
ДЕ	Устройство распределительное навесное (блок)	рус 8140-03803-5491	3×АЕ-2036-10 Iнр=25А	1	
Wh	Счетчик электрической энергии.	САЧ-И672	380В; 5А кл.2	1	
М1	Крышный вентилятор		2,2 кВт	1	
VS	Выпрямительное устройство	ВСА-6А	~220В; -24В	1	
GB1,	Аккумулятор стартерный	6СТ-60	12В	1	комплектно с агрегатом
GB2	Ящик с аккумулятором	6СТ-132	12В	1	

1 Подвод кабелей к электроприемникам выполняется с помощью гибких вводов

2 Проходы кабелей через стены и перекрытия выполнить в трубах. Отверстия в трубах с кабелем заделать легкопробиваемым материалом. После прокладки кабелей отверстия в стенах и перекрытиях заделать цементным раствором.

3 Монтаж кабелей выполнить согласно ПУЭ и СНИП.

4 Трубы для прокладки кабелей проложить до устройства чистого пола и установки оборудования.

5 Раскладку труб см. чертеж АС-06

Привязан

Инв. №

Т.П. 407-1-89.85 Э-11

Нач. отд.	Коренев	
Гл. спец.	Кац	
Н. контр.	Кац	
ГИП	Щербачевич	
Гип эл.	Ячменев	
Рук. гр.	Прибосный	
Инженер	Проздова	

Резервная дизельная электростанция мощностью 1×60 кВт.

Раскладка кабелей. Кабельный журнал Вариант 3.

Стадия	Лист	Листов
РП	11	

СЕЛЬЭНЕРГОПРОЕКТ КАЗАХСКОЕ ОТДЕЛЕНИЕ г. АЛМА-АТА, 1984 г.

Копировала

Формат 22

Инв. № подл. | Подпись и дата | Взам. инв. №

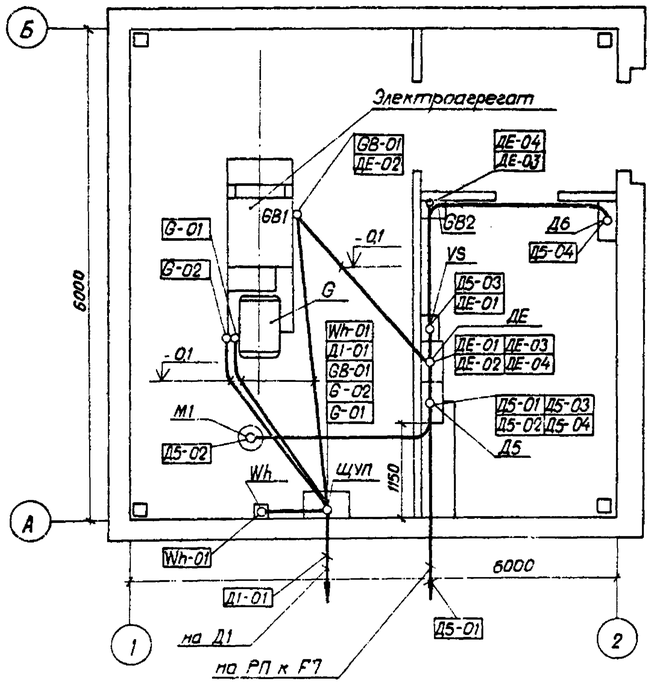

Прокладка кабеля открыто

-0,10 Прокладка кабеля в трубе

Позиц. обозначение	Наименование	Тип	Техническая характеристика	Кол.	Примеч.
G	Генератор	ЕСС5-92-4У2	60 кВт	1	Комплектно с агрегатом
ЩУП	Щит управления агрегатом			1	Комплектно с агрегатом
Д5	Устройство распределительное навесное (блок)	РУС 8141-03801-54У1	4 х АЕ-2036 Iнр = 6А	1	
Д6	Устройство распределительное навесное (блок)	РУС 8153-03806-54У1	ОСО-0,25 3х АЕ-2034; Iнр=16А	1	
ДЕ	Устройство распределительное навесное (блок)	РУС 8140-03803-54У1	3хАЕ-2036-10 Iнр = 25А	1	
Wh	Счетчик электрической энергии	САЧ-И672	380В, 5А кл.2	1	
М1	Крышный вентилятор		2,2 кВт	1	
VS	Выпрямительное устройство	ВСА-6А	~220В,-24В	1	
GB1	Аккумулятор стартерный	6СТ-60	12В	1	Комплектно с агрегатом
GB2,GB3	Ящик с аккумулятором	6СТ-132	12В	1	

КАБЕЛЬНЫЙ ЖУРНАЛ

NN п/п	Направление кабеля: Откуда идет кабель — Наименование монтажной единицы	Маркировка кабеля	Куда идет кабель — Наименование монтажной единицы	Кабель проложен: в трубе диаметр (мм)	в трубе длина (м)	по стене (м) / в канале (м)	в металлорукаве (м)	Марка и сечение кабеля (м)	Общая длина кабеля (м)
1	Главные выводы генератора	G-01	Щит управления агрегатом ЩУП	40х2,0	4,5		0,5	АВВГ-3х50+1х25	5,0
2	Главные выводы генератора	G-02	Щит управления агрегатом ЩУП	25х2,0	4,1		0,5	ПВГ-4х2,5	4,6
3	Устройство распределительное Д5	Д5-02	Электродвигатель крышного вентилятора М1			8,5		АВВГ-3х4+1х2,5	8,5
4	Устройство распределительное Д5	Д5-03	Выпрямительное устройство VS			1,5		АВВГ-2х4	1,5
5	Устройство распределительное Д5	Д5-04	Трансформатор ТОСО-0,25 (Д6)			9,0		АВВГ-3х4+1х2,5	9,0
6	Выпрямительное устройство VS	ДЕ-01	Устройство распределительное ДЕ			1,0		АВВГ-2х4	1,0
7	Устройство распределительное ДЕ	ДЕ-02	Аккумулятор стартерный GB1,	25х2,0	3,0		0,5	КРПТ-2х4	3,5
8	Устройство распределительное ДЕ	ДЕ-03	Аккумулятор освещения GB2			4,0		ВВГ-1х4	4,0
9	Аккумулятор освещения GB2	ДЕ-04	Устройство распределительное ДЕ			4,0		ВВГ-1х4	4,0
10	Щит управления агрегатом ЩУП	GB-01	Аккумулятор стартерный GB1	25х2,0	4,3			ПВГ-1х6	4,3
11	Щит управления агрегатом ЩУП	Wh-01	Счетчик электрической энергии Wh			10		АКВВГ-7х4	1,0
12	Щит управления агрегатом ЩУП	Д1-01	Устройство распределительное Д1	40х2,0	2,0			АВВГ-3х50+1х25	20 *
13	Ф7 существующего РП	Д5-01	Устройство распределительное Д5	25х2,0	1,5	20		АВВГ-3х6+1х4	3,5*
14	Устройство распределительное Д1	Д1-02	S4 существующего РП						**
15	Устройство распределительное Д1	Д1-03	Фидер подстанции						

1. Подвод кабелей к электроприемникам выполняется с помощью гибких вводов.
2. Проходы кабелей через стены и перекрытия выполнить в трубах. Отверстия в трубах с кабелем заделать легкопробиваемым материалом. После прокладки кабелей отверстия в стенах и перекрытиях заделать цементным раствором.
3. Монтаж кабелей выполнить согласно ПУЭ и СНиП.
4. Трубы для прокладки кабелей проложить до устройства чистого пола и установки оборудования.
5. Раскладку труб см. чертеж АС-06

*) Длина кабеля уточняется при привязке проекта.
**) Марка, сечение и длина кабеля определяется при привязке проекта.

Типовой проект

Взам. инв. №

Подпись и дата

Инв. № подл.

Привязан

Инв. №

Нач. отд.	Коренев	
Гл. спец.	Кац	
Н. контр.	Кац	
ГИП	Щербачевич	
ГИП эл. ч.	Ячменев	
Рук. гр.	Прибостный	
Инженер	Дроздова	

Т.П. 407-1-89.85 Э-12

Резервная дизельная электростанция мощностью 1х60 кВт

Стадия: РП | Лист: 12 | Листов:

Раскладка кабелей. Кабельный журнал. Вариант 4.

СЕЛЬЭНЕРГОПРОЕКТ Казахское отделение г. Алма-Ата, 1984 г.

Копировала

Формат А2

407-1-89.85 Альбом I

ТИПОВОЙ ПРОЕКТ

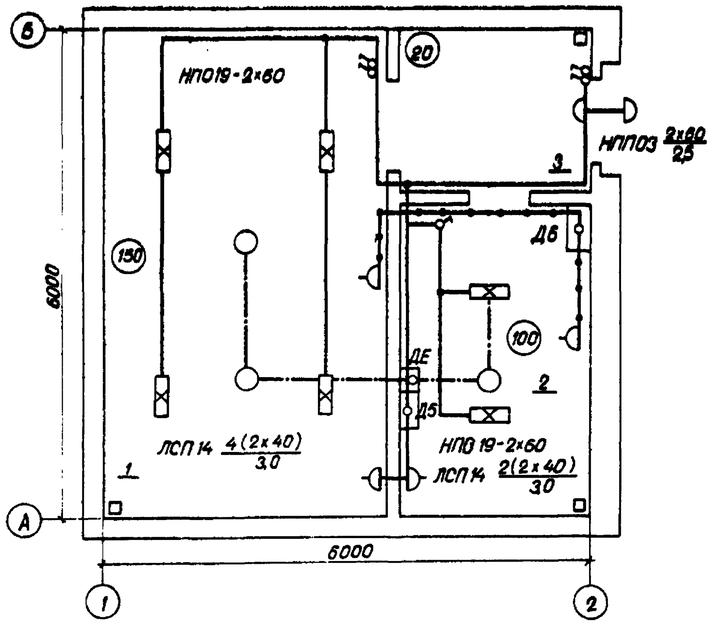

Номер по плану	Наименование
1	Машинный зал
2	Щитовая
3	Коридор

Линия рабочего освещения

Линия ремонтного освещения

Линия аварийного освещения

(100) Освещенность в люксах

1 Номер по экспликации

ЛСП14 4(2×40)/3,0 — В числителе - тип светильника, количестве и мощность; в знаменателе - высота подвеса

Поз.	Наименование	Тип	Техническая характеристика	Кол.	Примечание
1	Светильник потолочный для лампы накаливания влагозащищенный	НПП03-100-001У3		2	
2	Светильник потолочный с рассеивателем на 2 люминесцентные лампы	ЛСП-14-2х40-2101У3		6	
3	Светильник ручной переносной с вилкой шланге	РВО-42-У2	12В; 60 Вт	1	
4	Светильник потолочный для ламп накаливания до 60 Вт	НПО19-60/220-02У4	220В, 60Вт	4	
5	Выключатель однополюсный (машинный) открытой установки	О-1-04-6/220	220В; 6,3А	5	
6	Розетка штепсельная открытой установки с цилиндрич. контактами	РШ-Ц-2-07-6/220	220В; 6,3А	2	
7	Розетка штепсельная открытой установки с плоскими контактами	РШ-П-2-0-IP43-01-10	42В; 10А /42	2	
8	Лампа люминесцентная белая, шт	ЛБ-40	220В; 40Вт	12	
9	Лампа накаливания нормальная, шт	Б-215-225-60	220В; 60Вт	2	
10	Лампа накаливания местного освещения, шт	МОД-12-60	12В; 60 Вт	1	
11	То же, аварийного освещения	МО12-60	12В; 60 Вт	4	
12	Коробка ответвительная на 3 направления для открытой пров. каб.	КОР-73-У3		9	
13	Кабель с алюминиевыми жилами с поливинилхлоридной изоляцией, м	АВВГ-660-2х2,5		90	

Ввод	Групповая линия						Распределительная сеть							Наименование линии	Наименование помещения
Откуда	Тип осветительного щитка, установл. и расчетной мощности в кВт; расчетный ток в А	Тип автомата	Номин. ток расцепит. в А	Марка и сечение провода в кв. мм.	Способ прокладки	Длина в м	Фаза	Тип понизительного трансформатора	Марка и сечение провода в кв. мм	Способ прокладки	Длина в м	Установл. мощн. в кВт	Расчетный ток в А		
Вариант I, II, III - от Д1	РУС 8141-03ВОГ-54У1 $P_р$ = 1,27 кВт	SF5			на скобах		A	—	АВВГ(2×2,5)	на скобах	20	0,64	2,9	Рабочее освещение	Машинный зал
Вариант IV - от РП	$P_{уст}$ = 1,27 кВт $I_{расч}$ = 2,14А	АЕ2036	6	АВВГ2(2×2,5)	на скобах	8	B	—	АВВГ(2×2,5)	на скобах	5	0,1	0,5	Линия розеток	Щитовая; машинный зал
		SF4	6						АВВГ(2×2,5)	на скобах	2				
	РУС 8153-03ВОБ-54У1 1,8А	АЕ2034	6	АВВГ(2×2,5)	на скобах		C	—	АВВГ(2×2,5)	на скобах	10	0,32	1,6	Рабочее освещение	Щитовая; тамбур
									АВВГ(2×2,5)	на скобах	8				
	SF14	SF15							АВВГ(2×2,5)	на скобах	5	0,250	5	Ремонтное освещение	Щитовая; машзал
От аккумуляторной батареи ВВ2-ВВ3	РУС 8140-03ВОЗ-54У1	SF14	25	АВВГ(2×2,5)	на скобах						8	ВА			
											7			Аварийное освещение	Щитовая машзал тамбур
									АВВГ(2×2,5)	на скобах	10	0,24	20		
											5				

1. Напряжение сети рабочего освещения ~ 380/220В; ремонтного ~ 12В; аварийное - 12 В. Распределительные устройства Д5, Д6, ДЕ учтены на чертеже „Раскладка кабелей."
2. Рабочее освещение здания выполнено светильниками с люминесцентными лампами и лампами накаливания. Освещенность принята согласно нормам СН и П. II-4-79 и „Норм освещенности производственных помещении станций и подстанций".
3. Групповая и распределительная сети выполняются кабелем АВВГ на скобах.
4. Расчет освещения выполнен методом удельной мощности.
5. Электроосвещение аналогично для всех четырех вариантов.
6. Все электромонтажные работы необходимо выполнять в соответствии с требованием ПУЭ.

Нач отд	Куренев	
Гл спец	Кац	
Н контр	Кац	
ГИП	Щербачевич	
ГИП эл ч	Яйменев	
Рук гр	Прибостый	
Вед инж	Ефимова	

Т.П. 407-1-89.85 Э-13

Резервная дизельная электростанция мощностью 1х60 кВт

Стадия: РП; Лист: 13; Листов:

Электроосвещение.

СЕЛЬЭНЕРГОПРОЕКТ Казахское отделение г. Алма-Ата, 1984 г.

Привязан

Инв. №

Инв. № подл. | Подпись и дата | Взам. инв. №

Копировала

Формат А2

407-1-89.85 Альбом I

ТИПОВОЙ ПРОЕКТ

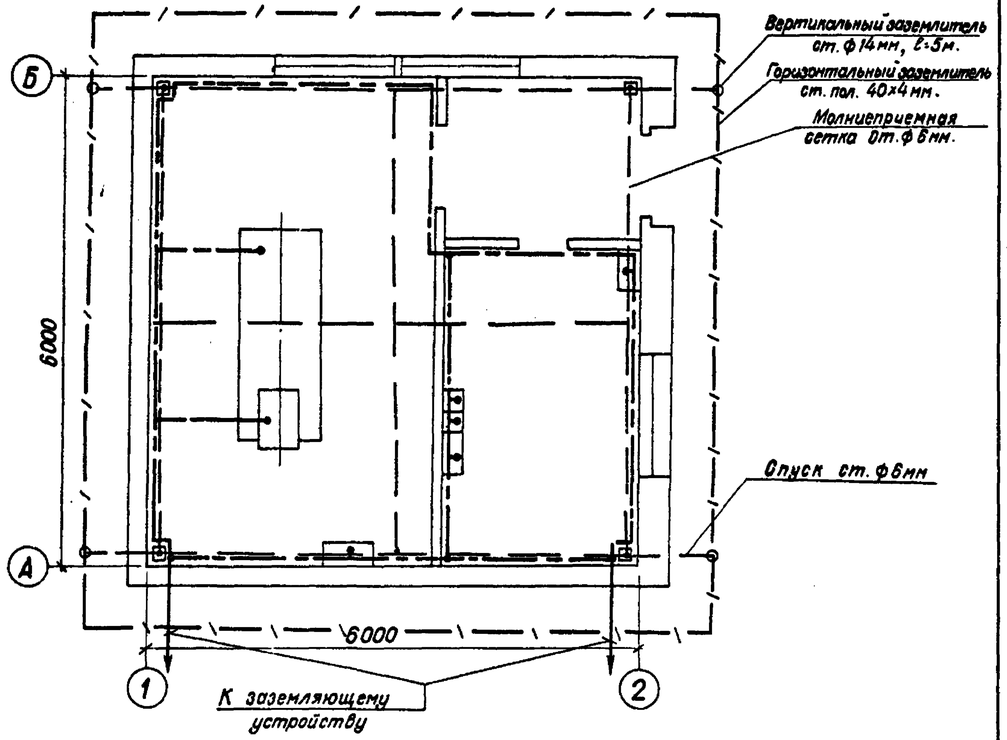

1. Магистраль заземления выполнить стальной полосой 25×4 мм на высоте 400 мм от пола.
2. В качестве зануляющих проводников использовать нулевые жилы питающих кабелей или стальные проводники ф 8 мм, присоединяемые к магистрали заземления.
3. Присоединение к заземляющему устройству выполнить стальной полосой 40×4 мм в двух местах.
4. Заземлению (занулению) подлежат все металлические части электрооборудования, которые при повреждении изоляции могут оказаться под напряжением.
5. Обозначенное * уточняется при привязке проекта

Поз.	Наименование	Тип, марка или размер	Номер черт. ГОСТ	Кол.	Масса, кг Ед.	Масса, кг Общ.	Примечание
1	Сталь полосовая, м	25×4	ГОСТ 103-76	30	0,79	23,7	
2	Сталь круглая, м	ф6	ГОСТ 2590-71	72	0,22	16	
3	Сталь полосовая, м	40×4	ГОСТ 103-76	75*	1,26	95*	
4.	Сталь круглая, м	ф14	ГОСТ 2590-71	20	0,5	10	

Э-14

Нач. отд	Коренев	
Гл. спец	Кац	
Н. контр.	Кац	
ГИП	Щербачевич	
ГИП эл. ч.	Ячменев	
Рук. гр.	Прибосный	
Инженер	Федяева	

Резервная дизельная электростанция мощностью 1×60 кВт

Стадия	Лист	Листов
Р.П.	14	

Молниезащита. План магистрали заземления Вариант 1.

СЕЛЬЭНЕРГОПРОЕКТ КАЗАХСКОЕ ОТДЕЛЕНИЕ г. Алма-Ата, 1984 г.

Привязан

Инв. №

Инв. № подл. | Подпись и дата | Взам. инв. №

Копировала

Формат 12

Альбом I

ТИПОВОЙ ПРОЕКТ

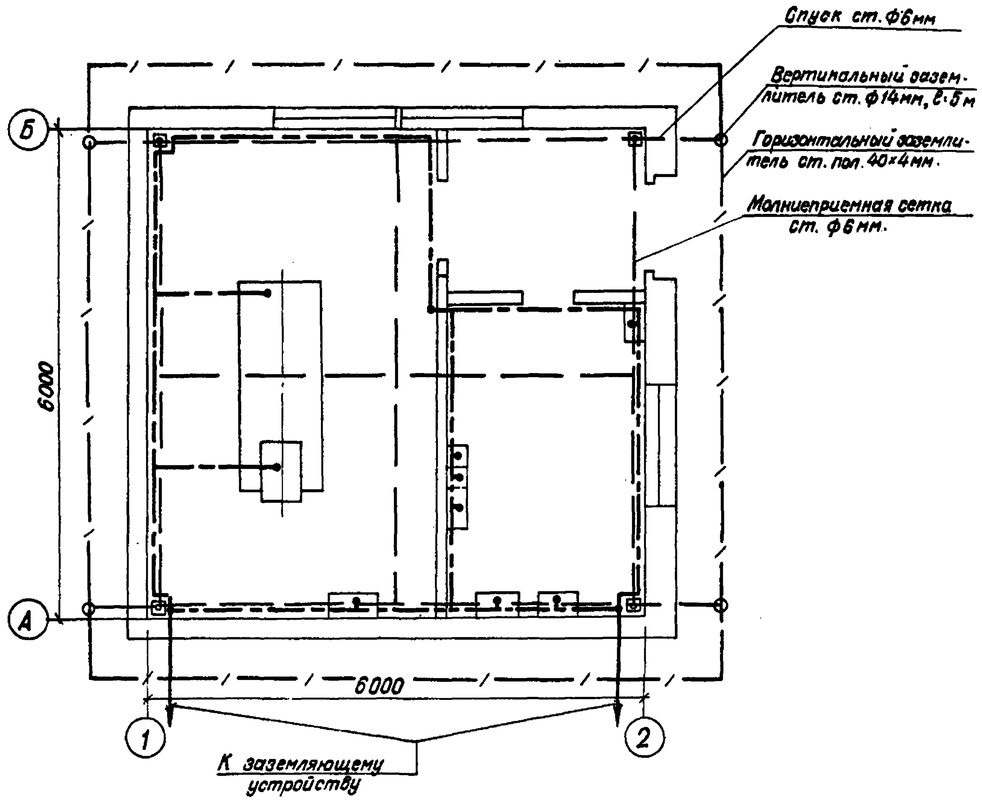

1 Магистраль заземления выполнить стальной полосой 25×4 мм на высоте 400мм от пола.
2. В качестве зануляющих проводников использовать нулевые жилы питающих кабелей или стальные проводники ф 8 мм, присоединяемые к магистрали заземления.
3 Присоединение к заземляющему устройству выполнить стальной полосой 40×4 мм в двух местах.
4 Заземлению (занулению) подлежат все металлические части электрооборудования, которые при повреждении изоляции могут оказаться под напряжением.
5 Обозначенное * уточняется при привязке проекта

Поз.	Наименование	Тип, марка или размер	Номер черт. ГОСТ	Кол.	Масса, кг Ед.	Масса, кг Общ.	Примечание
1	Сталь полосовая, м	25×4	ГОСТ 103-76	30	0,79	23,7	
2	Сталь круглая, м	ф6	ГОСТ 2590-71	72	0,22	16	
3	Сталь полосовая, м	40×4	ГОСТ 103-76	75*	1,26	95*	
4.	Сталь круглая, м	ф14	ГОСТ 2590-71	20	0,5	10	

Т.П. 407-1-89.85 Э-15

Нач. отд.	Коренев	
Гл. спец.	Кац	
Н. контр.	Кац	
ГИП	Щербачевич	
ГИП эл. ч.	Ячменев	
Рук. гр.	Прибосный	
Инженер	Федяева	

Резервная дизельная электростанция мощностью 1×60 кВт

Стадия	Лист	Листов
РП	15	

Молниезащита. План магистрали заземления Вариант 2.

СЕЛЬЭНЕРГОПРОЕКТ КАЗАХСКОЕ ОТДЕЛЕНИЕ г. Алма-Ата, 1984г.

Привязан

Инв. №

Инв. № подл. | Подпись и дата | Взам. инв. №

Копировала

Формат 12

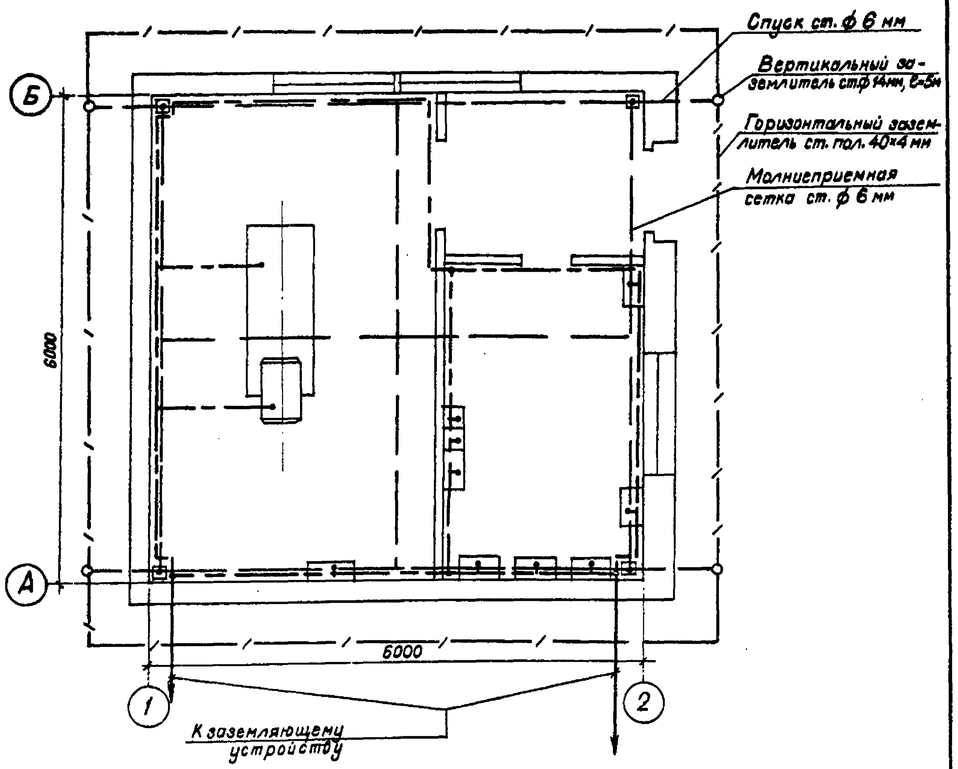

1. Магистраль заземления выполнить стальной полосой 25×4мм на высоте 400мм от пола.
2. В качестве зануляющих проводников использовать нулевые жилы питающих кабелей или стальные проводники ф6мм, присоединяемые к магистрали заземления.
3. Присоединение к заземляющему устройству выполнить стальной полосой 40×4мм в двух местах.
4. Согласно СН 102-76 заземлению (занулению) подлежат все металлические части электрооборудований, которые при повреждении изоляции могут оказаться под напряжением
5. Обозначенное * уточняется при привязке проекта.

Поз.	Наименование		Тип, марка или размер	Номер черт. ГОСТ	Кол.	Масса, кг Ед.	Масса, кг Общ.	Примечание
1	Сталь полосовая,	м	25×4	ГОСТ 103-76	30	0,79	23,7	
2	Сталь круглая,	м	ф 6	ГОСТ 2590-71	72	0,22	16	
3	Сталь полосовая,	м	40×4	ГОСТ 103-76	75*	1,26	95*	
4	Сталь круглая,	м	ф 14	ГОСТ 2590-71	20	0,5	10	

Э-16

Нач. отд.	Коренев	
Гл. спец.	Кац	
Н. контр	Кац	
ГИП	Щербачевич	
ГИП эл.ч.	Ячменев	
Рук. гр.	Прибосный	
Инженер	Федяева	

Привязан

Инв. №

Резервная дизельная электростанция мощностью 1×60 кВт

Стадия	Лист	Листов
РП	16	

Молниезащита. План магистрали заземления. Вариант 3.

СЕЛЬЭНЕРГОПРОЕКТ КАЗАХСКОЕ ОТДЕЛЕНИЕ г. Алма-Ата, 198 г.

Копировала

Формат 12

Инв. № подл. | Подпись и дата | Взам. инв. №

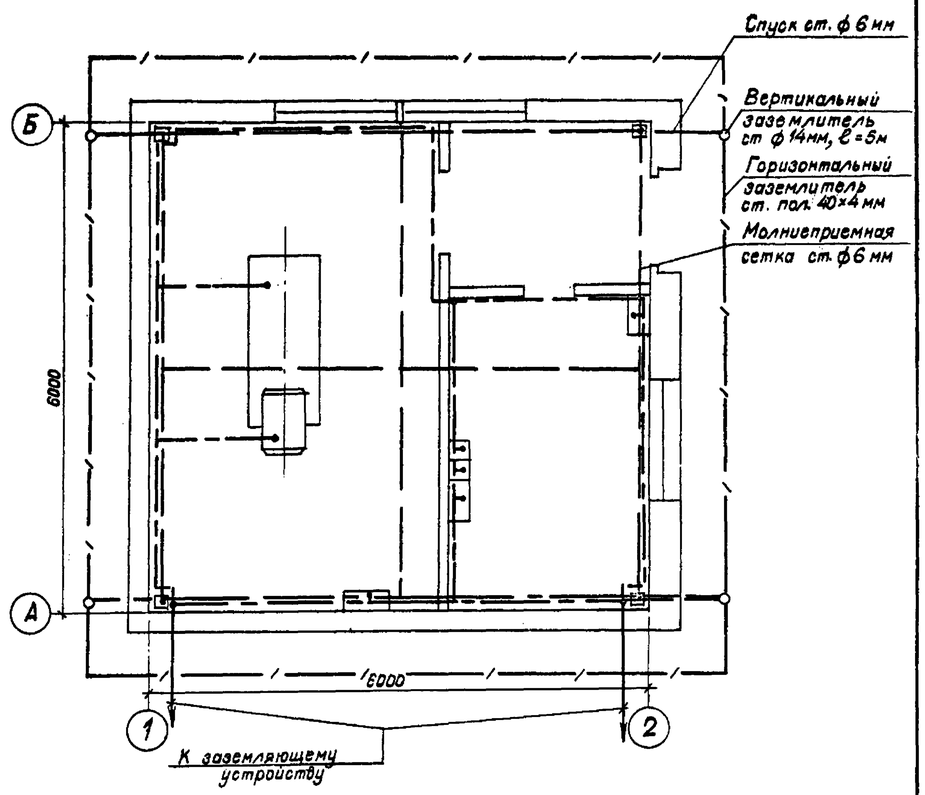

1. Магистраль заземления выполнить стальной полосой 25×4мм на высоте 400мм от пола.
2. В качестве зануляющих проводников использовать нулевые жилы питающих кабелей или стальные проводники ф6мм, присоединяемые к магистрали заземления.
3. Присоединение к заземляющему устройству выполнить стальной полосой 40×4мм в двух местах.
4. Согласно СН 102-76, заземлению (занулению) подлежат все металлические части электрооборудования, которые при повреждении изоляции могут оказаться под напряжением.
5. Обозначенное * уточняется при привязке проекта.

Поз.	Наименование		Тип, марка или размер	Номер черт., ГОСТ	Кол.	Масса, кг Ед.	Масса, кг Общ.	Примечание
1	Сталь полосовая,	м	25×4	ГОСТ 103-76	30	0,79	23,7	
2	Сталь круглая,	м	ф 6	ГОСТ 2590-71	72	0,22	16	
3	Сталь полосовая,	м	40×4	ГОСТ 103-76	75*	1,26	95*	
4	Сталь круглая,	м	ф 14	ГОСТ 2590-71	20	0,5	10	

Т.П. 407-1-89.85 Э-17

Нач. отд.	Коренев	
Гл. спец.	Кац	
Н. контр	Кац	
ГИП	Щербачевич	
ГИП эл.ч.	Ячменев	
Рук. гр.	Прибосный	
Инженер	Федяева	

Привязан

Инв. №

Резервная дизельная электростанция мощностью 1×60 кВт

Стадия	Лист	Листов
РП	17	

Молниезащита. План магистрали заземления. Вариант 4

СЕЛЬЭНЕРГОПРОЕКТ КАЗАХСКОЕ ОТДЕЛЕНИЕ г. Алма-Ата, 1984 г.

Копировала

Формат 12

Инв. № подл. | Подпись и дата | Взам. инв. №

407-1-89.85 Альбом I

Типовой проект

Ведомость рабочих чертежей основного комплекта АС

Лист	Наименование	Примечание
	I Каркасно-панельный вариант	
01	Общие данные (начало)	
02	Общие данные (окончание)	
03	План на отм. 0.000. Разрезы 1-1; 2-2	
04	Фасады 1-2; 2-1; А-Б; Б-А	
05	Схема расположения элементов фундаментов. Узлы.	
06	Раскладка труб. Вариант 1÷4. План полов. План кровли.	
07	Схемы расположения колонн, балок и плит покрытия. Узлы.	
08	Схемы расположения стеновых панелей. Узлы I-III.	
09	Узлы IV-VIII. Узел крепления оконных переплетов к панелям.	
10	Фундамент ФО-1 под электроагрегат	
11	Архитектурные узлы	
	II Кирпичный вариант	
12	План на отм. 0.000. Разрезы 1-1; 2-2. Фасады.	
13	План фундаментов. Раскладка фундаментных блоков	
14	Схемы расположения плит покрытия, опорных подушек, парапетных плит. План полов. План кровли.	
15	Схемы расположения приямков. Раскладка труб. Варианты 1÷4.	

Ведомость ссылочных и прилагаемых документов

Обозначение	Наименование	Примечание
1	2	3
	Ссылочные документы	
ГОСТ 17324-71	Двери деревянные для животноводческих и птицевсдческих зданий	
ГОСТ 12506-81	Окна деревянные для животноводческих и птицеводческих зданий	
Серия 1.138-10 в.1	Перемычки железобетонные для зданий с кирпичными стенами	
ГОСТ 13579-78	Блоки бетонные для стен подвалов	
ГОСТ 6786-80	Плиты парапетные железобетонные для производственных зданий	
Серия 2.430-3 в.2	Типовые архитектурно-строительные детали промышленных зданий с кирпичными стенами	
Серия 1.225-2 в.5	Железобетонные прогоны	

1	2	3
Серия 1.415-1 в.1	Железобетонные фундаментные балки для стен производственных зданий	
ГОСТ 24022-80	Фундаменты железобетонные сборные под колонны сельскохозяйственных зданий	
Серия 1.812.1-1	Фундаменты сборные железобетонные под колонны сельскохозяйственных зданий. Материалы для проектирования.	
Серия 1.823-1 в.1	Железобетонные колонны для производственных зданий сельского хозяйства	
Серия 1.462-10/80	Балки стропильные железобетонные для покрытий зданий с пролетами 6 и 9м	
Серия 1.865.1-4/80 в. 1,2	Железобетонные предварительно-напряженные плиты покрытий длиной 6м для сельскохозяйственных зданий	
Серия 1.494-24 в.1	Стаканы для крепления крышных вентиляторов, дефлекторов и зонтов	
Серия 1.832.1-9 в. 0,1,2	Стеновые двухслойные панели из легких бетонов для сельскохозяйственных зданий	
Серия 1.800-4	Стальные изделия для крепления конструкций одноэтажных сельскохозяйственных зданий	
Серия 2.820-1 в.1	Типовые узлы одноэтажных сельскохозяйственных зданий	
Серия 2.830-3 в. 0,1,2	Узлы самонесущих стен из двухслойных легкобетонных панелей для одноэтажных сельскохозяйственных зданий	
Серия 2.460-14 в. 0,1	Типовые узлы покрытий промышленных зданий в местах пропуска вентиляционных шахт	
Серия 2.460-15 в. 0	Типовые узлы покрытий промышленных зданий в местах установки крышных вентиляторов	
Серия 2.860-1 в.1 и дополнение к выпуску 1	Типовые узлы покрытий одноэтажных сельскохозяйственных зданий. Узлы утепленных покрытий с железобетонными плитами	
Серия 3.006-2 в.1, II-1; II-2	Сборные железобетонные каналы и тоннели из лотковых элементов	

1	2	3
	Прилагаемые документы	
АСИ- 01	Колонна железобетонная СК2-33-2А	
АСИ- 02	Балка железобетонная 1БСТ6-4А IV Т-1	
АСИ- 03	Панель длиной 6м угловая ПСД60.12.25-УП-1	
АСИ- 04	Панель длиной 6м угловая ПСД60.9.25-УП-1	
АСИ- 05	Плита покрытия шириной 3м с отверстиями 400 и 700 мм 1ПВ7-3А IV Т-1	
АСИ- 06	Панель длиной 1,5м угловая ПСД15.12.25-У-1	
АСИ- 07	Панель длиной 1,5м угловая ПСД15.12.25-УП-1	
АСИ- 08	Закладная деталь М-2	
АСИ- 09	Закладная деталь М-3	
АСИ- 10	Закладная деталь М-4	
АСИ- 11	Закладная деталь М-5	
АСИ- 12	Закладная деталь М-6	
	Ведомость потребности в материалах	смотрите альбом II

Ведомость спецификаций

Лист	Наименование	Примечание
	I Каркасно-панельный вариант	
АС-04	Спецификация элементов заполнения проемов	
АС-05	Спецификация элементов к схеме расположения элементов фундаментов	
АС-06	Спецификация труб	
АС-07	Спецификация элементов к схемам расположения элементов колонн, балок и плит покрытия	
АС-08	Спецификация элементов к схемам расположения стеновых панелей	
АС-09	Спецификация материалов на фундамент ФО-1	
	II Кирпичный вариант	
АС-12	Спецификации элементов заполнения проемов	
АС-13	Спецификация к плану фундаментов и раскладки фундаментных блоков	
АС-14	Спецификация к схеме расположения плит покрытия, парапетных плит	
АС-15	Спецификация к схеме расположения приямков и раскладки труб	

Типовой проект разработан в соответствии с действующими нормами и правилами и предусматривает мероприятия, обеспечивающие взрывную, взрывопожарную и пожарную безопасность при эксплуатации здания.

Главный инженер проекта С.В. Щербачевич
Главный инженер проекта, осуществивший привязку

Привязан

Инв. № подл. | Подпись и дата | Взам. инв. №

Инв. №

Нач. отд.	Коренев		Резервная дизельная электростанция мощностью 1×60 кВт.
Гл. спец.	Кац		
Н. контр.	Кац		
ГИП	Щербачевич		
Ст. инж.	Красинова		Общие данные (начало)

Т.П. 407-1-89.85 АС-01

Стадия	Лист	Листов
РП	01	15

СЕЛЬЭНЕРГОПРОЕКТ
КАЗАХСКОЕ ОТДЕЛЕНИЕ
г. Алма-Ата, 1984г.

Копировала Шумилевич Формат 22

Общие указания

1. За условную отметку 0,000 принят уровень чистого пола здания, что соответствует абсолютной отметке по генплану.
2. Монтаж сборных железобетонных конструкций вести в соответствии с указаниями СН и П III-16-80 „Бетонные и железобетонные конструкции сборные. Правила производства и приемки работ."
3. Кладка наружной кирпичной стены выполняется из обыкновенного глиняного полнотелого кирпича пластического прессования (ГОСТ 530-80) марки „75" МРЗ 35 на растворе марки „25".
4. Перегородки из этого же кирпича, на растворе марки „50", армированные, с укладкой в горизонтальные швы кладки 2 стержней Ф5 BI через 675 мм по высоте.

   Производство работ по каменным работам вести в соответствии с указаниями СН и П III-17-78 глава 17.
5. Для крепления оконных и дверных блоков в кладку заложить просмоленные деревянные пробки размером 120 × 120 × 65 по 3 штуки с каждой стороны проема.
6. Для связи кирпичной стены со стеновыми панелями здания, в углах здания укладываются арматурные сетки, связанные с каркасом здания через соединительные детали.
7. Гидроизоляция стен производится цементным раствором состава 1:2 с гидрофобными добавками толщиной 30 мм на отметке −0,030.
8. Устройство полов вести в соответствии с указаниями СН и П III-B 14-72 „Полы. Правила производства и приемки работ".

   По периметру здания устраивается утепление пола по детали II на листе АС-11 из гравия керамзитового.
9. Производство кровельных работ вести в соответствии с указаниями СН и П III-20-74 „Кровли, гидроизоляция, пароизоляция и теплоизоляция. Правила производства и приемки работ."
10. Вокруг здания устраивается асфальтобетонная отмостка шириной 800 мм по щебеночному основанию с уклоном 3%.
11. Наружная поверхность кирпичной стены выполняется под расшивку швов.
12. Откосы, наружные и внутренние, оконных и дверных проемов штукатурятся цементно-песчаным раствором с последующей побелкой.
13. Столярные изделия окрашиваются масляной краской за 2 раза.

    Металлические изделия окрашиваются эмалью ПФ-115 (ГОСТ 6465-76*) за два раза.
14. Все конструкции, соприкасающиеся с грунтом обмазать горячим битумом за 2 раза.
15. В конструкцию кровли включить сетку из арматуры ф 8 AI с шагом 3м для молниеотвода.

Антикоррозионная защита строительных конструкций

Антикоррозионную защиту строительных конструкций выполнять согласно СНиП II-28-73* „Защита строительных конструкций от коррозии. Нормы проектирования." СН и П III-23-76, „Защита строительных конструкций и сооружений от коррозии. Правила приемки и производства работ."

Все стальные закладные и соединительные изделия защищаются лакокрасочным покрытием из эмали ПФ-115 по ГОСТ 6465-76 в два слоя, по грунту ПФ-020 ГОСТ 6186-79 в один слой.

Покрытия закладных и соединительных изделий, поврежденных в процессе монтажа конструкций, должны быть восстановлены.

Указания по привязке к местным условиям

1. Произвести корректировку природных условий: (расчетную зимнюю температуру, снеговую нагрузку, скоростной напор ветра, характеристику грунтов и прочие данные)
2. Проверить фундаменты, согласно геологических и гидрогеологических условий.
3. При расчетной зимней температуре самой холодной пятидневки выше −14° с остекление выполнить одинарным.
4. При залегании грунтовых вод выше отметки −1,0м от уровня чистого пола, здание поднять за счет устройства банкетки, выступающей за контуры здания не менее 2,5 м.

Условные обозначения

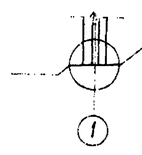

II; 37 – порядковый номер узла

АС-11 – номер листа, на котором разработан узел или серия, в которой разработан типовой узел.

Ведомость отделки помещений. Площадь, м² (каркасно-панельный вариант)

Наименование или номер помещения	Потолок		Стены и перегородки кирпичные		Стены панельные		Балки, колонны		Примечания
	Площадь	Вид отделки	Площадь	Вид отделки	Площадь	Вид отделки	Площадь	Вид отделки	
1; 2; 3	56,50	Затирка с последующей покраской известковым раствором	63,2	Штукатурка с последующей окраской известковым раствором	51,44	Затирка с последующей окраской известковым раствором	12,2	Затирка с последующей окраской известковым раствором	

Ведомость отделки помещений, для кирпичного варианта. Площадь в м²

Наименование или номер помещения	Потолок		Стены и перегородки кирпичные		Примечания
	Площадь	Вид отделки	Площадь	Вид отделки	
1; 2; 3	53,6	Затирка с последующей покраской известковым раствором	118,4	Штукатурка с последующей окраской известковым раствором	

Привязан

Инв. №

Нач. отд	Коренев		
Гл. спец.	Кац		
Н. контр.	Кац		
ГИП	Щербачевич		
Ст. инж.	Красинова		

Т.П. 407-1-89.85 АС-02

Резервная дизельная электростанция мощностью 1×60 кВт

Общие данные (окончание)

Стадия	Лист	Листов
Р.П.	02	

СЕЛЬЭНЕРГОПРОЕКТ
КАЗАХСКОЕ ОТДЕЛЕНИЕ
г. Алма-Ата, 1984г.

Инв. № подл. | Подпись и дата | Взам. инв. №

407-1-89.85 Альбом I

Типовой проект

План на отм. 0.000

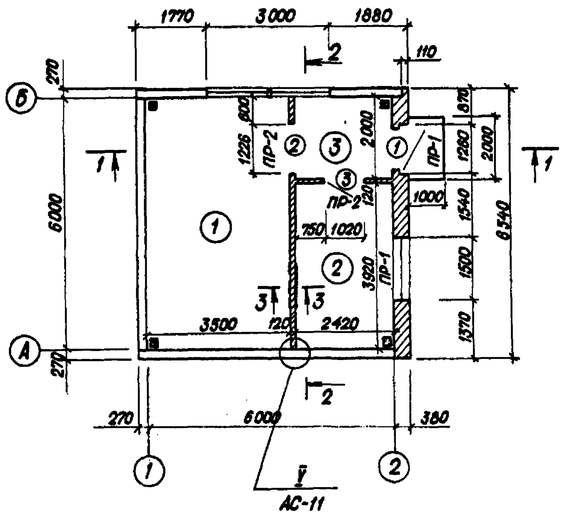

Ведомость проемов дверей

Марка, позиция	Размер проема в кладке
1	1260 × 2100
2	1220 × 2080
3	1020 × 2080

Экспликация помещений

Номер по плану	Наименование	Площадь, м²	Категория производства по взрывной, взрыво-пожарной и пожарной опасности
1	Машинный зал	21,08	Г
2	Щитовая	9,45	Д
3	Коридор	4,80	Д

Ведомость перемычек

Марка, позиция	Схема сечения
ПР-1	1ПР3-19.12.14; 2.100; 2.400; 380; ②
ПР-2	1ПР2-15.12.14; 120; 2.080

Разрез 1-1

Слой гравия на битумной мастике марки МБК – 10 мм
3 слоя рубероида антисептированного двтевого марки РМД-350
Минераловатные плиты (ГОСТ 9.573-82) – 100 мм
Пароизоляция-рубероид по горячему битуму (В-2)
Легкий бетон $\gamma = 500$ кГс/м³
для создания уклона – 0÷150 мм
Сборные ж. б. плиты

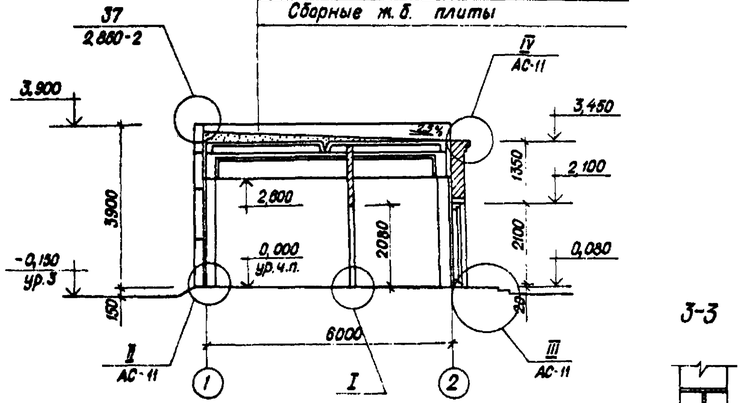

Разрез 2-2

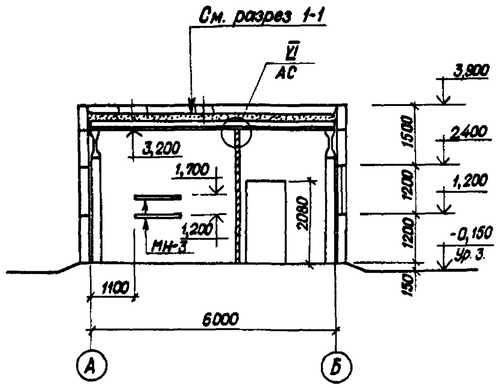

3-3

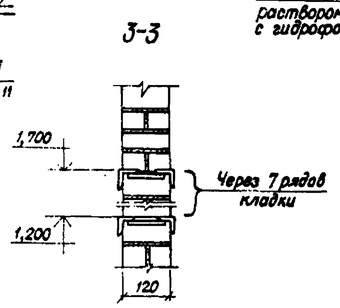

Сетка из 3 ф 12 AI
с поперечными
стержнями из
ф 8 AI через 300 мм
масса 26,6 кг

I
М 1:20

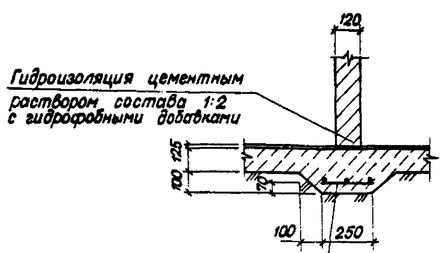

1. Общие примечания по привязке проекта смотрите пояснительную записку лист АС-02
2. Указания по монтажу здания смотрите лист АС-02
3. За условную отметку 0,000 принят уровень чистого пола здания, что соответствует абсолютной отметке [ ] на генеральном плане.
4. Данный лист смотреть совместно с листом АС-11
5. Конструкцию детали МН-3 смотрите лист АС-11
6. Перед устройством кровли по плитам уложить молниеприемную сетку из арматуры ф 6 AI (смотреть электротехническую часть проекта).

Т.П. 407-1-89.85 АС-03

Привязан

Инв. №

Нач. отд.	Коренев	
Гл. спец.	Кац	
Н. контр.	Кац	
ГИП	Щербачевич	
Ст. инж.	Красинова	

Резервная дизельная электростанция мощностью 1×60 кВт

План на отметке 0,000
Разрезы 1-1; 2-2.

Стадия	Лист	Листов
РП	03	

СЕЛЬЭНЕРГОПРОЕКТ
КАЗАХСКОЕ ОТДЕЛЕНИЕ
г. Алма-Ата, 1984 г.

Копировала: Шишк

Формат 22

Инв. № подл. | Подпись и дата | Взам. инв. №

Фасад 1-2

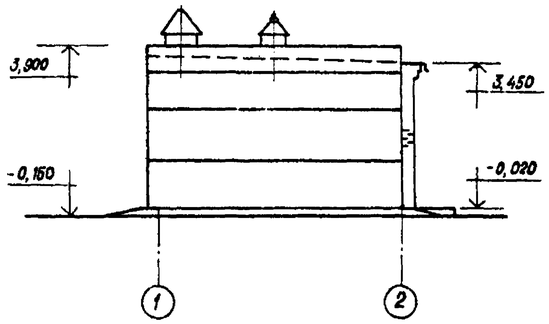

Фасад 2-1

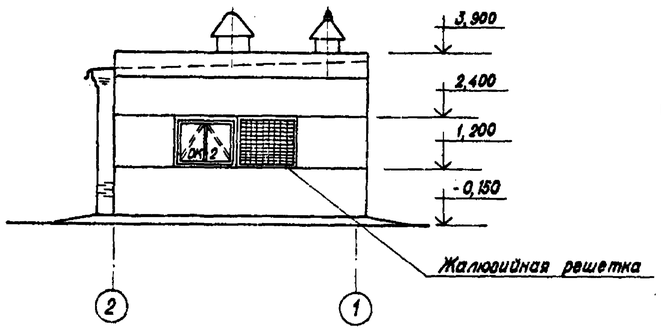

Фасад Б-А

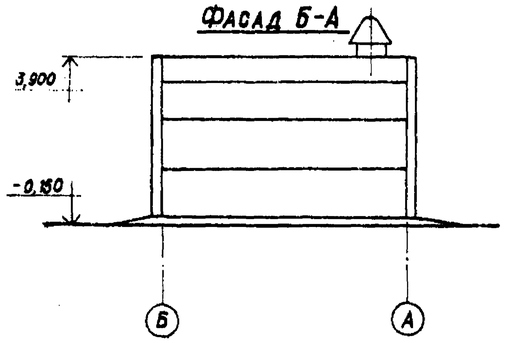

Фасад А-Б

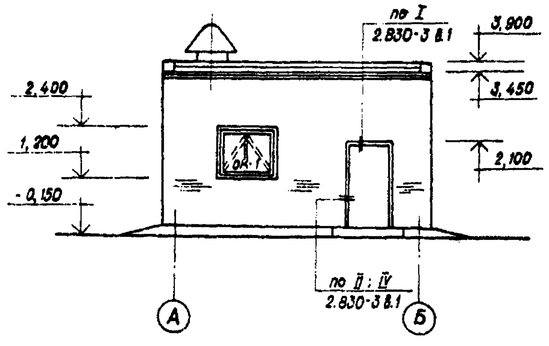

ОК-1

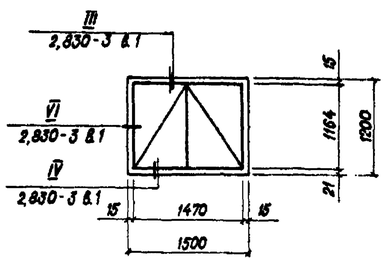

ОК-2

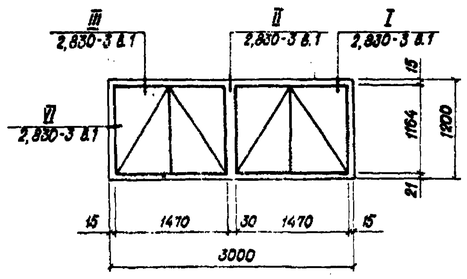

Спецификация элементов заполнения проемов

Марка, поз.	Обозначение	Наименование	Кол.	Масса ед., кг.	Примечан.
1	ГОСТ 17324-71	Дверной блок Д74-ЛП	1		
2	То же	Дверной блок Д68-Л	1		
3	То же	Дверной блок Д69-Л	1		
ОК-1	ГОСТ 12506-81	Оконный блок ОС12,15	1		
ОК-2	То же	Два оконных блока ОС12,15	2		

Спецификация перемычек

Марка, поз.	Обозначение	Наименование	Кол. на этаж	Всего	Масса ед., кг	Примечание
ПР-1	Серия 1.138-10 в.1	1. ПР3-19.12.14	2	6	75,0	
ПР-2	Серия 1.138-10 в.1	1. ПР2-15.12.14	2	2	75,0	

1. При расчете ограждающих конструкций принята температура наиболее холодной пятидневки $t = -30°C$ и наиболее холодных трех суток $-34°C$.
2. Стеновые панели приняты керамзитобетонные с $\gamma = 1000$ кг/м³. Кирпичная стена принята из обыкновенного кирпича с $\gamma = 1600$ кг/м³
3. В окно машинного зала вставить жалюзи с утепленным клапаном (смотрите чертежи марки ОВ).

Спецификация на монтаж окон и наружной двери

Марка, поз.	Обозначение	Наименование	Кол.	Масса ед., кг	Примечание
		Детали			
1	2.830-3.2-1500	Фасонный элемент ФС4-1	4,5	1,1	п.м.
1	— " —	То же ФС5-2	3	1,4	п.м.
1	— " —	То же ФС5-4	1,5	2,3	п.м.
2	2.830-3.2-1000-02	Костыль К2	22	0,23	шт.
1	без чертежа	Доска 15×40 ℓ=60	6		ГОСТ 9685-61
2	— " —	Доска 19×90 ℓ=1220	1		— " —
3	— " —	Брусок 32×60 ℓ=100	6		— " —
		Стандартные изделия			
4	ГОСТ 1144-80*	Шуруп А 4×40	16	3,36	кг/1000шт.
5	ГОСТ 4028-63	Гвоздь К 1,6×25	26	0,5	кг/1000шт.
6	— " —	Гвоздь К 2×50	238	1,23	кг/1000шт.
4	— " —	Гвоздь 4×120	6	11,77	кг/1000шт.
7; 6	ГОСТ 8242-75	Наличник тип 1 шириной 54	18,6		п.м.
8; 5	— " —	Наличник тип 1 шириной 74	2,4		п.м.
		Материалы			
9	ГОСТ 19177-73	Пороизол Ø40	24,3		п.м.
11	— " —	Пороизол Ø30	8,4		п.м.
	ГОСТ 14791-79	Мастика	19		кг
	Номера позиций ванны	по листам 2.830-3,1-500	л.2	и	
	2.830-3,1-520 л.2	серии 2.830-3 в.1			

Привязан

Инв. №

Нач. отд.	Коренев		
Гл. спец.	Кац		
Н. контр.	Кац		
ГИП	Щербачевич		
Ст. инж.	Красинова		

Т.П. 407-1-89.85 АС-04

Резервная дизельная электростанция мощностью 1×60 кВт.

Фасады 1-2; 2-1; А-Б; Б-А

Стадия	Лист	Листов
РП	04	

СЕЛЬЭНЕРГОПРОЕКТ
КАЗАХСКОЕ ОТДЕЛЕНИЕ
г. Алма-Ата, 1984г.

Копировала: Шумилевич

Формат 22

Инв.№ подл. | Подпись и дата | Взам. инв.№

Схема расположения элементов фундаментов

М 1:100

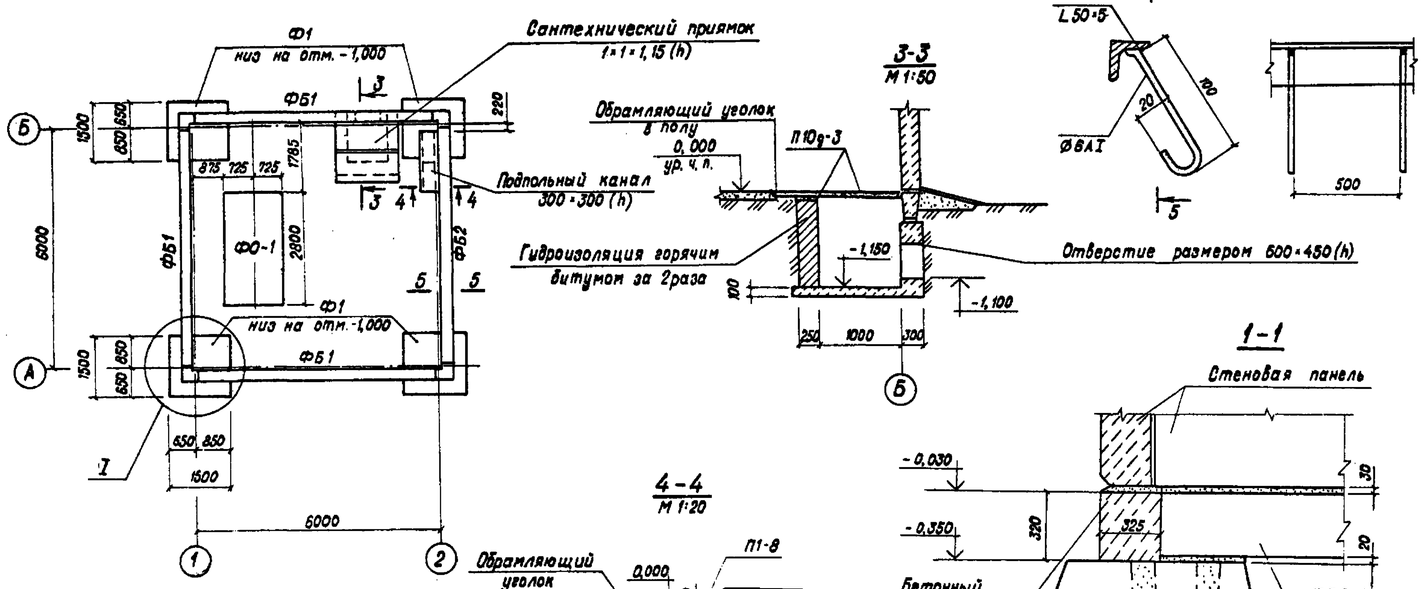

3-3

М 1:50

Обрамляющий уголок

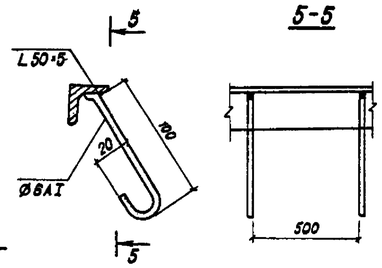

1-1

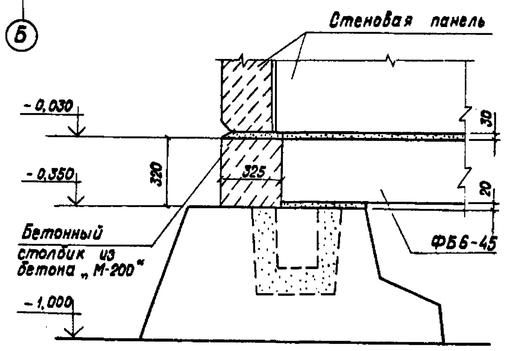

4-4

М 1:20

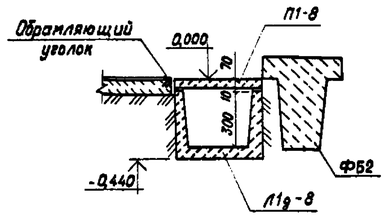

I

М 1:20

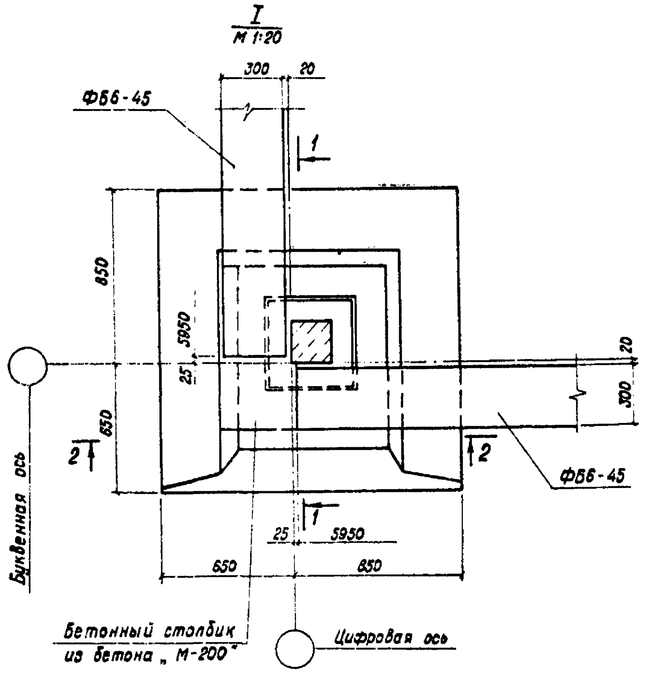

2-2

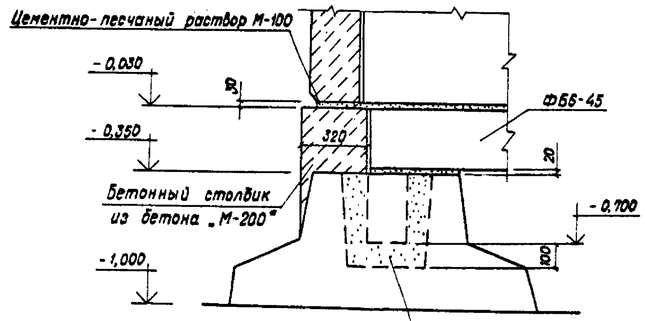

5-5

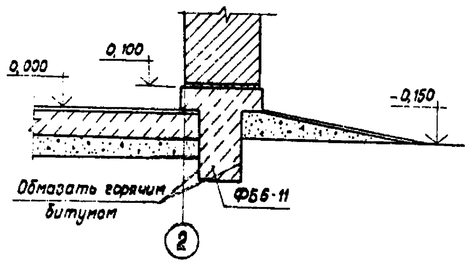

Спецификация элементов к схеме, расположенной на данном листе

Марка, поз.	Обозначение	Наименование	Кол.	Масса ед., т	Примечание
		Фундаменты			
Ф1	ГОСТ 24022-80	2Ф15.15-2	4	2,0	
ФО-1	АС-10	ФО-1	1	2,24 м³	
		Фундаментные балки			
ФБ1	Серия 1.415-1 в.1	ФБ6-45	3	1,0	
ФБ2	То же	ФБ6-11	1	1,8	
		Лотки и плиты покрытия канала и лотков			
Л1g-8	Серия 3.006-2 в.0,1	Лоток Л1g-8	2	0,11	
П10g-3	То же	Плита П10g-3	2	0,19	
П1-8	То же	То же, П1-8	2	0,04	
		Материалы			
		Кирпич для приямка	1,3 м³		
		Монолитный бетон „М-100"	0,7 м³		
		Обрамляющий уголок	6п.м.	24 кг.	

Расчетная схема нагрузок на фундамент

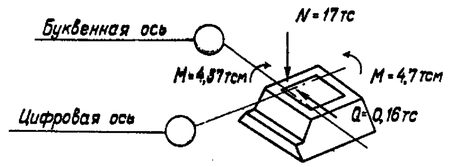

1. Грунты основания фундаментов непучинистые, непросадочные со следующими нормативными характеристиками: $\varphi^н = 0,49$ рад (28°); $C^н = 2$ кПа (0,02 кгс/см²); $E = 14,7$ Па (150 кгс/см²); $\gamma' = 1,8$ т/м³.
2. За отметку 0,000 принята отметка чистого пола здания.
3. Укладку фундаментных балок по оси „2" выполнять аналогично узлу I, только балка будет поднята под полом на 100 мм.
4. Стенки сантехнического приямка (по оси „Б") выполнить из обыкновенного кирпича, кроме наружной, которую вместе с днищем выполнить из бетона марки „М-100". Остальные приямки (лист АС-05) выполнить полностью из бетона марки „М-100".
5. При привязке фундаментов указать тип подготовки под фундаментами, каналом и приямками.

Типовой проект

Инв. № подл. | Подпись и дата | Взам. инв. №

"Привязан"

Инв. №

Нач. отд.	Коренев	
Гл. спец.	Кац	
Н. контр.	Кац	
ГИП	Щербачевич	
Ст. инж.	Красинова	

Т.П. 407-1-89.85 АС-05

Резервная дизельная электростанция мощностью 60 кВт.

Стадия	Лист	Листов
РП	05	

Схема расположения элементов фундаментов. Узлы.

СЕЛЬЭНЕРГОПРОЕКТ
КАЗАХСКОЕ ОТДЕЛЕНИЕ
г. Алма-Ата, 1984г.

Копировала: Шумилэвич Формат 22

Для вариантов № 1;4

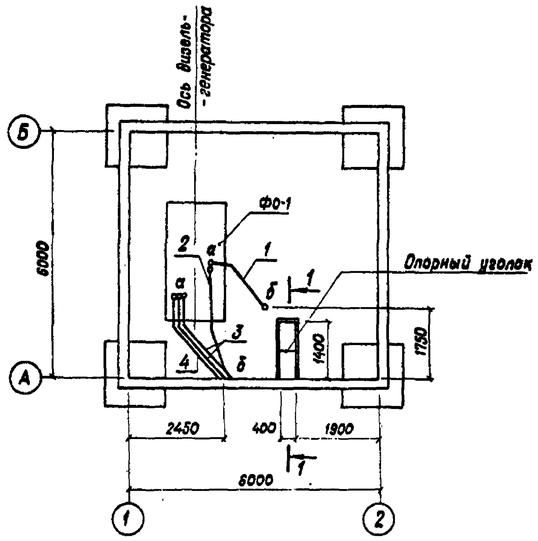

Бетон марки „М-100" на приямки
для вариантов 1,4 — 0,33 м³
рифленая сталь для покрытия - 0,65 м²
Обрамляющий и опорный уголок - L 50×5 - 4,0 п.м.

Для варианта № 2

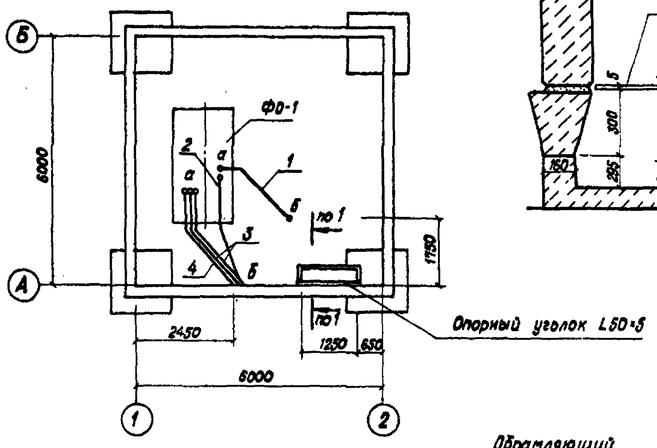

Бетон марки „М-100" на приямок
для вариантов №2 - 0,32 м³
Рифленая сталь для покрытия - 0,58 м²
Обрамляющий и опорный уголки - L50×5 - 3,7 п.м.

1-1

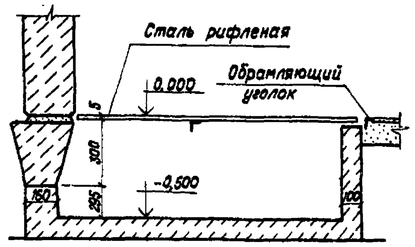

2-2

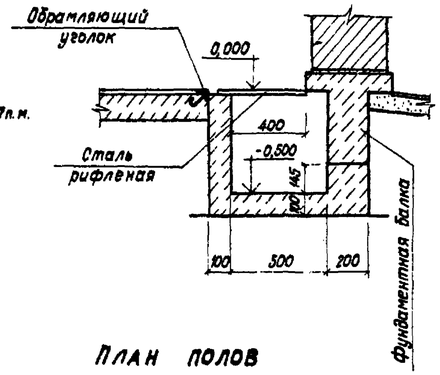

Для варианта № 3

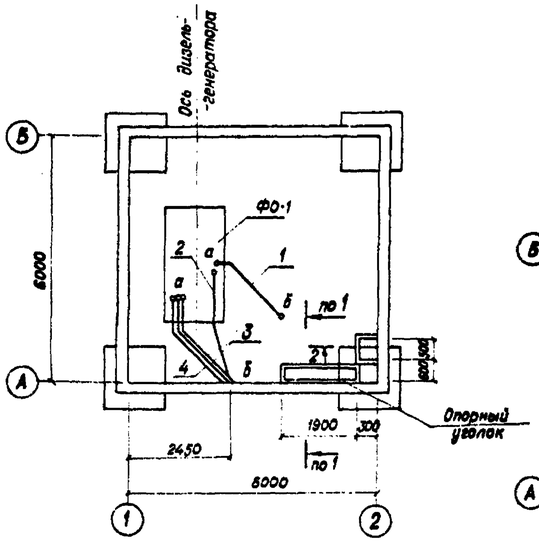

Бетон марки „М-100" на приямки
для варианта №3 - 0,8 м³
Рифленая сталь для покрытия - 1,2 м²
Обрамляющий и опорный уголки - L50×5 - 7,5 п.м.

План кровли

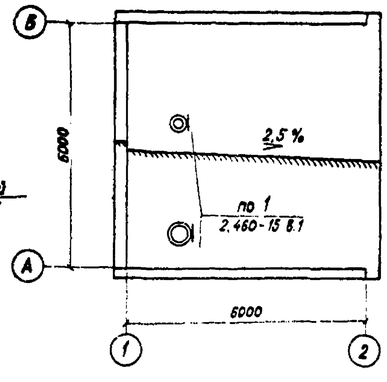

План полов

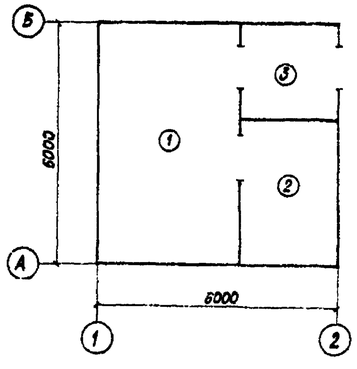

Спецификация труб

№ трубы		Профиль трубы	Длина, м	Масса одной трубы, кг	Количество	Общая масса, кг
1	2	3	4	5	6	7
		Для вариантов 1;2;3;4				
1	25×2	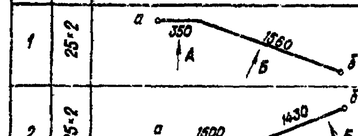	3,00	4,44	1	4,44
2	25×2	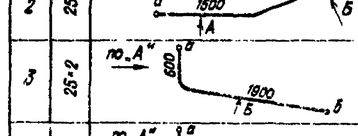	4,3	6,36	1	6,36
3	25×2	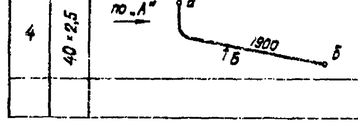	4,12	6,15	2	12,30
4	40×2,5	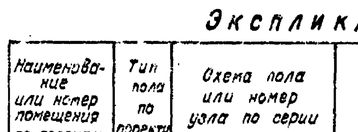	4,53	11,8	1	11,80

Экспликация полов

Наименование или номер помещения по проекту	Тип пола по проекту	Схема пола или номер узла по серии	Элементы пола и их толщина	Площадь пола, м²
1, 2, 3	П-9	СНиП II-В.8-71	Покрытие - бетон марки М200-20мм	
			Подстилающий слой - бетон М100-100мм	
			Основание - уплотненный щебнем грунт - 100мм	

1. Данный лист смотреть совместно с листом АС-5
2. Для привязки конкретно, т.е. одного из вариантов, смотрите электрическую часть проекта.
3. При устройстве пола заложить трубы, согласно данного чертежа.
4. Трубы под номерами „3" и „4" укладываются в одной штрабе фундамента под дизель-генератор.
5. Отверстия в стенках приямков для ввода кабелей пробить по месту.
6. Стенки приямков, соприкасающиеся с грунтом, обмазать горячим битумом за 2 раза.
7. При устройстве пола учесть устройство теплоизоляции пола по периметру здания шириной 800мм и толщиной 150мм согласно пункта 1,7 СНиП II-3-79.
8. Приямки по вариантам являются дополнением к чертежу АС-5

Типовой проект

Инв. № подл. | Подпись и дата | Взам. инв. №

Привязан

Инв. №

Нач.отд.	Коренев	
Гл.спец.	Кац	
Н.контр.	Кац	
ГИП	Щербачевич	
Ст.инж.	Красинова	

Т.П. 407-1-89.85 АС-06

Резервная дизельная электростанция мощностью 1×60 кВт

Раскладка труб. Варианты 1÷4. План полов. План кровли.

Стадия	Лист	Листов
РП	06	

СЕЛЬЭНЕРГОПРОЕКТ
КАЗАХСКОЕ ОТДЕЛЕНИЕ
г. Алма-Ата, 1984г.

Копировала Шумилевич

Формат 22

Схема расположения колонн и стропильных балок

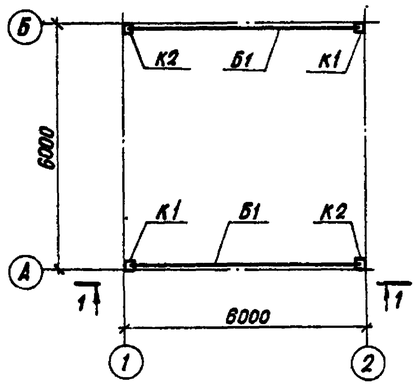

1 - 1

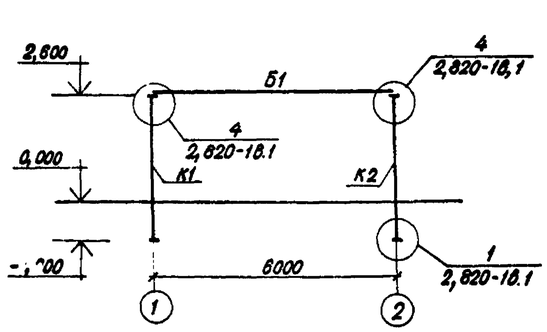

Схема крепления металлических насадок к колонне по оси „А"

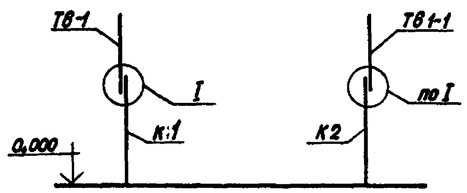

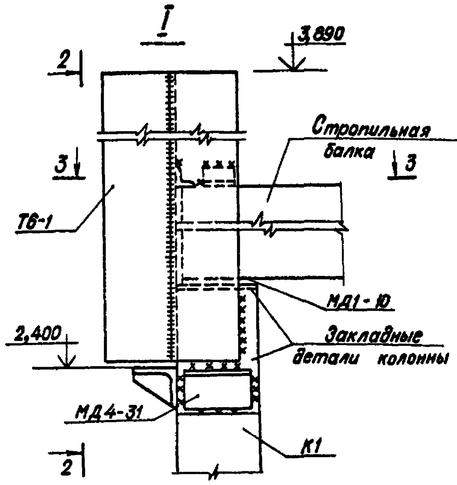

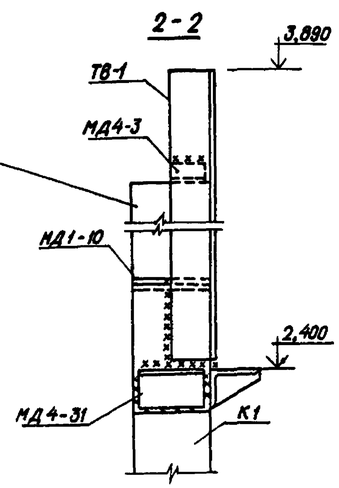

Схема расположения плит покрытия

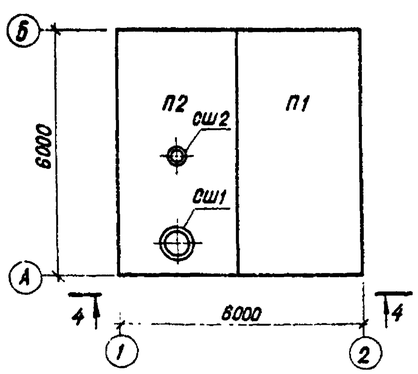

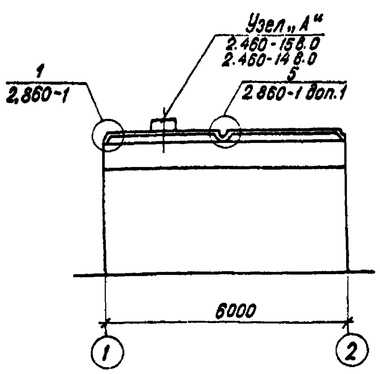

3 - 3

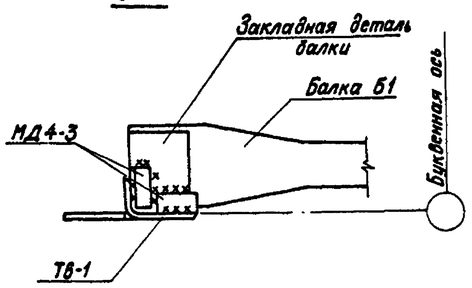

Марка, поз.	Обозначение	Наименование	Кол.	Масса, ед. кг	Примечание
		Колонны			
К1	Серия 1.823-18.1 и АСИ-01	СК2-33-2А	2	330,0	
К2	То же	СК2-33-2А	2	330,0	
		Стропильные балки			
Б1	Серия 1.462.1-10/80 и АСИ-02	1БСТ6-4АIVТ-1	2	1150	
		Плиты покрытия			
П1	Серия 1865.1-4/80 В. 1,2	1ПГ-5АIVТ	1	2250	
П2	То же и АСИ-05	1ПВ7-5АIVТ-1	1	2900	
СШ1	Серия 1.494-24	СБ 7А-3	1	310,0	
СШ2	То же	СБ 4А-1	1	150,0	
		Стальные изделия			
ТВ-1	Серия 1.800-4	Насадка	2	41,0	Длиной 1450 мм
МД4-31	То же	Столик	8	5,6	
МД4-3	То же	Соединит. деталь	8	0,3	Без отверстий
МД1-10	То же	Пластина	4	2,4	
МС1	Серия 2.880-1 вып к.81	Соединит. деталь	2	0,42	
МС1	Серия 2.460-15 в.0	То же	4	0,43	
ТВ-1-1	∠ 160×100×8 ℓ=1450	Насадка	2	26,1	ГОСТ 8510-72

1. По оси „1" насадка на колонну ТВ-1, по оси „2" - ТВ-1-1
2. Сварку стальных изделий производить электродами Э-42 по ГОСТ 9467-75 Толщина шва по наименьшей толщине свариваемых конструкций.
3. Швы между плитами покрытия заполнять бетоном на мелком заполнителе или цементным раствором марки „200".
4. Сторону колонны со знаком „А" ориентировать наружу по осям „1" и „2".

Типовой проект

Инв.№ подл. | Подпись и дата | Взам. инв.№

Привязан

Инв. №

Нач. отд	Коренев		
Гл. спец.	Кац		
Н. контр	Кац		
ГИП	Щербачевич		
Ст. инж.	Красинова		

Т.П. 407-1-89.85 АС-07

Резервная дизельная электростанция мощностью 1×60 кВт

Стадия	Лист	Листов
РП	07	

Схемы расположения колонн, балок и плит покрытия Узел I

СЕЛЬЭНЕРГОПРОЕКТ КАЗАХСКОЕ ОТДЕЛЕНИЕ г. Алма-Ата, 1984 г.

Копировала

Формат 22

407-1-89.85 Альбом I

Типовой проект

Схемы расположения стеновых панелей

по оси „А"

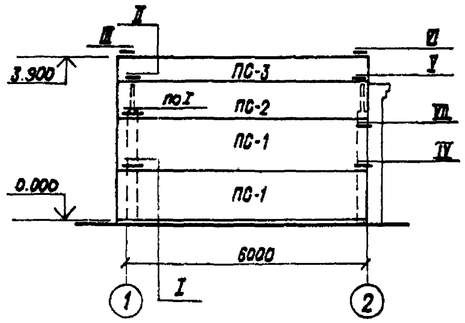

I

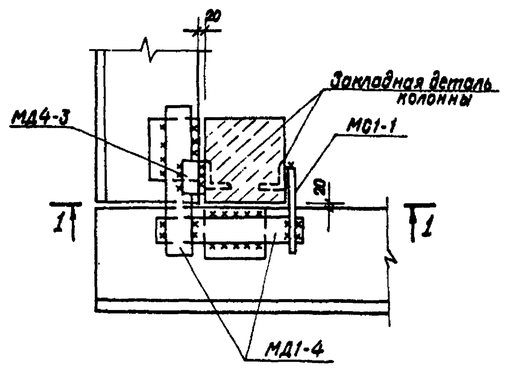

1-1

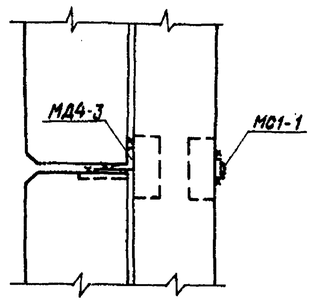

по оси „Б"

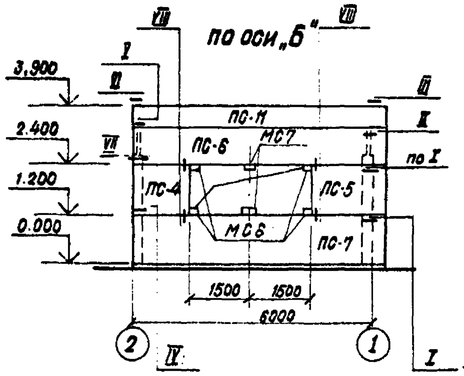

II

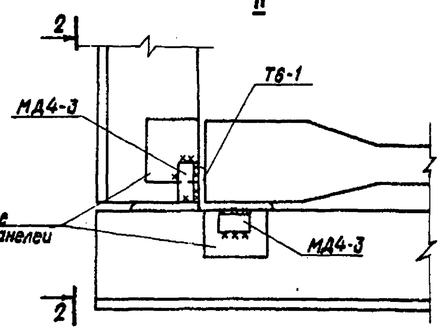

2-2

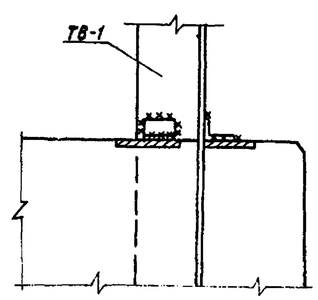

по оси „1"

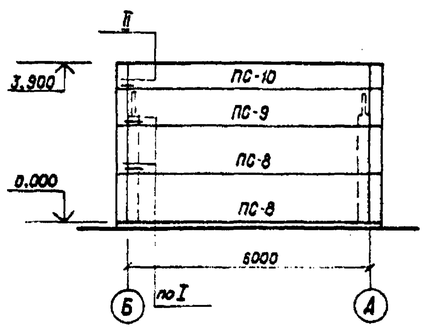

III

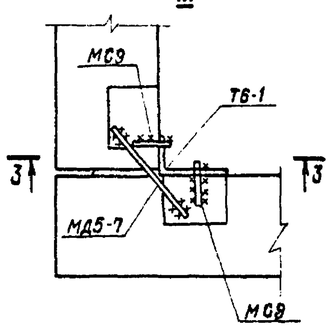

3-3

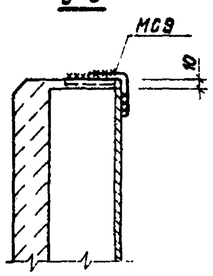

Спецификация элементов к схеме, расположенной на данном листе.

Марка, поз.	Обозначение	Наименование	Кол.	Масса ед., кг.	Примечание
		Стеновые панели			
ПС-1	Серия 1.832.1-98, 0;1;2	ПСД 60.12.25-У	2	2600	
ПС-2	то же	ПСД 60.9.25-У	1	2000	
ПС-3	то же	ПСД 60.6.25-У	2	1300	
ПС-4	то же и АСИ-06	ПСД 15.12.25-У-1	1	740	
ПС-5	то же и АСИ-09	ПСД 15.12.25-УП-1	1	740	
ПС-6	то же и АСИ-04	ПСД 60.9.25-УП-1	1	2000	
ПС-7	то же и АСИ-03	ПСД 60.12.25-УП-1	1	2600	
ПС-8	Серия 1.832.1-98, 0;1;2	ПСД 60.12.25	2	2600	
ПС-9	то же	ПСД 60.9.25	1	1900	
ПС-10	то же	ПСД 60.6.25	1	1300	
ПС-11	то же	ПСД 60.6.25-УП	1	1300	
		Соединительные элементы			
МД1-4	Серия 1.800-4	МД1-4	20	1,0	Все соединительные элементы
МС6	Серия 2.830-3 в2	МС6	4	0,17	
МС7	то же	МС7	2	0,54	
МД4-3	то же	МД4-3	14	0,4	
МД5-7	то же	МД5-7	2	0,2	
МС9	то же	МС9	6	0,31	делать по серии без отверстий
МД6-3	то же	МД6-3	8	1,1	
МС1-1	Серия 2.830-3 в.2	МС1-1	12	0,43	

1. Данный лист смотреть совместно с листом АС-09

Инв. № подл. | Подпись и дата | Взам. инв. №

Привязан

Инв. №

Нач. отд.	Коренев		
Гл. спец.	Кац		
Н. контр.	Кац		
ГИП	Щербачевич		
Ст. инж.	Красинова		

Т.П. 407-1-89.85 АС-08

Резервная дизельная электростанция мощностью 1×60 кВт.

Схемы расположения стеновых панелей. Узлы I-III

Стадия	Лист	Листов
РП	08	

СЕЛЬЭНЕРГОПРОЕКТ
КАЗАХСКОЕ ОТДЕЛЕНИЕ
г. Алма-Ата, 1984 г.

IV

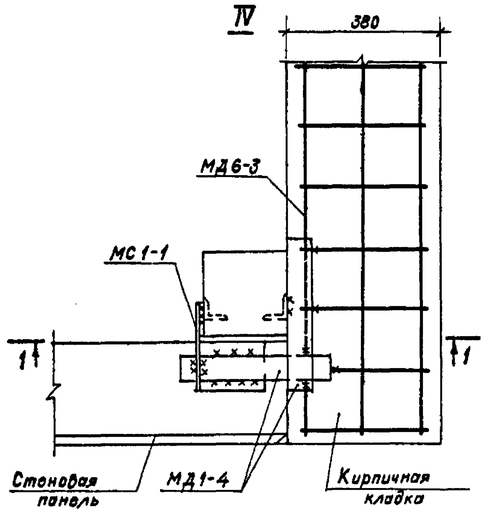

VII

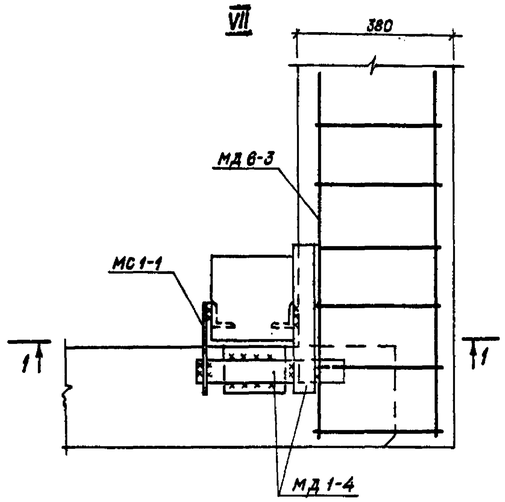

1-1

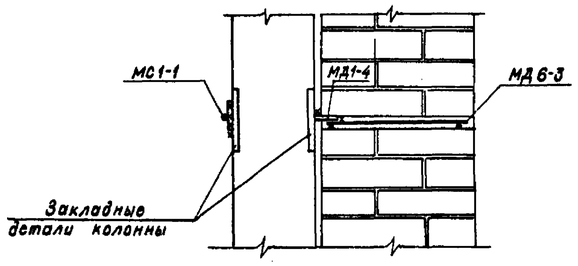

V

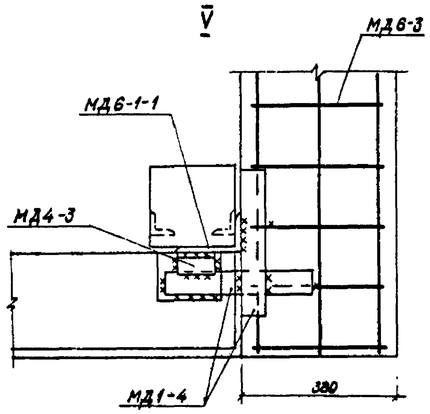

VI

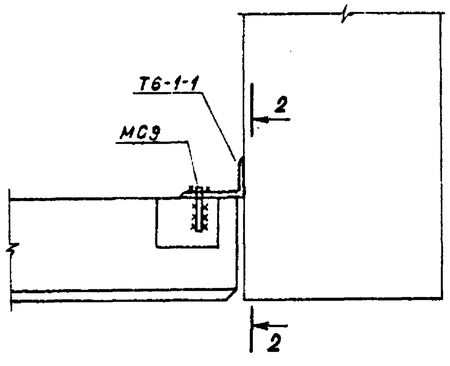

2-2

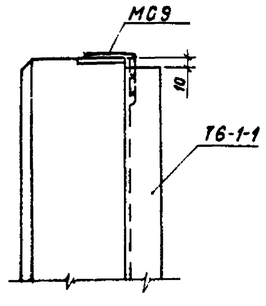

VIII

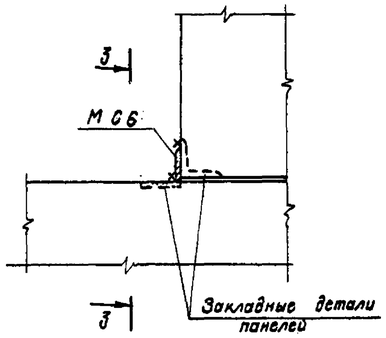

Узел крепления оконных блоков к стеновым панелям

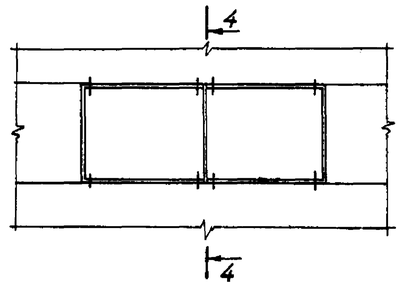

3-3

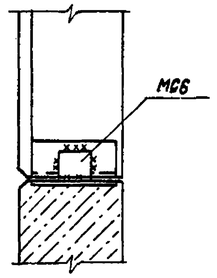

4-4

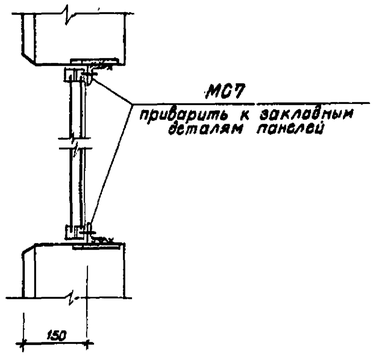

1. Данный лист смотреть совместно с листом АС-08
2. Все сварные швы h=6мм
3. Сварку производить электродами Э-42 по ГОСТ 9467-75.

Инв.№ подл. | Подпись и дата | Взам. инв.№

Привязан				Т.П. 407-1-89.85		АС-09
Инв.№	Нач. отд	Коренев		Резервная дизельная электростанция мощностью 1×60 кВт	Стадия	Лист	Листов
	Гл. спец.	Кац			РП	09	
	Н. контр	Кац		Узлы IV–VII Узел крепления оконных переплетов к стеновым панелям	СЕЛЬЭНЕРГОПРОЕКТ КАЗАХСКОЕ ОТДЕЛЕНИЕ г. Алма-Ата, 1984г.		
	ГИП	Щербачевич					
	Ст. инж.	Красинова					

1-1

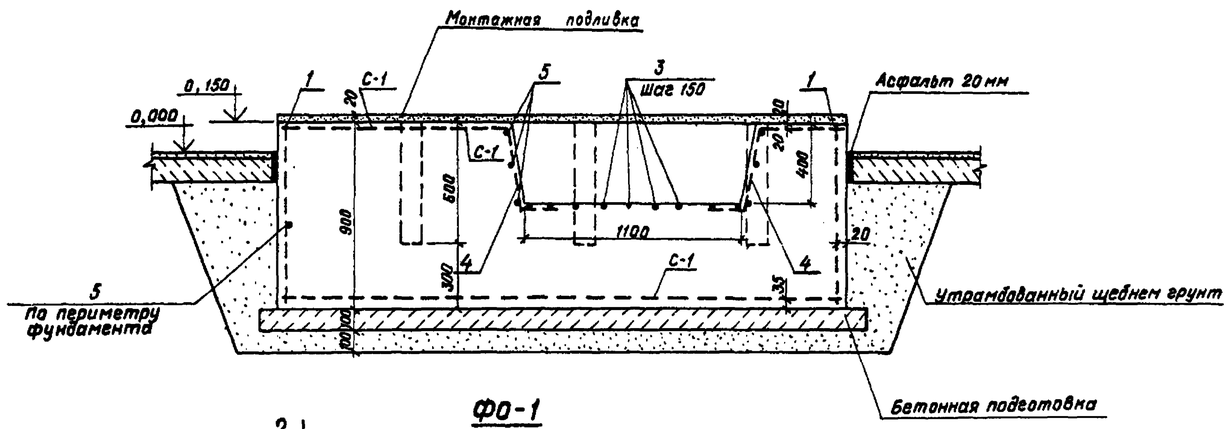

ФО-1

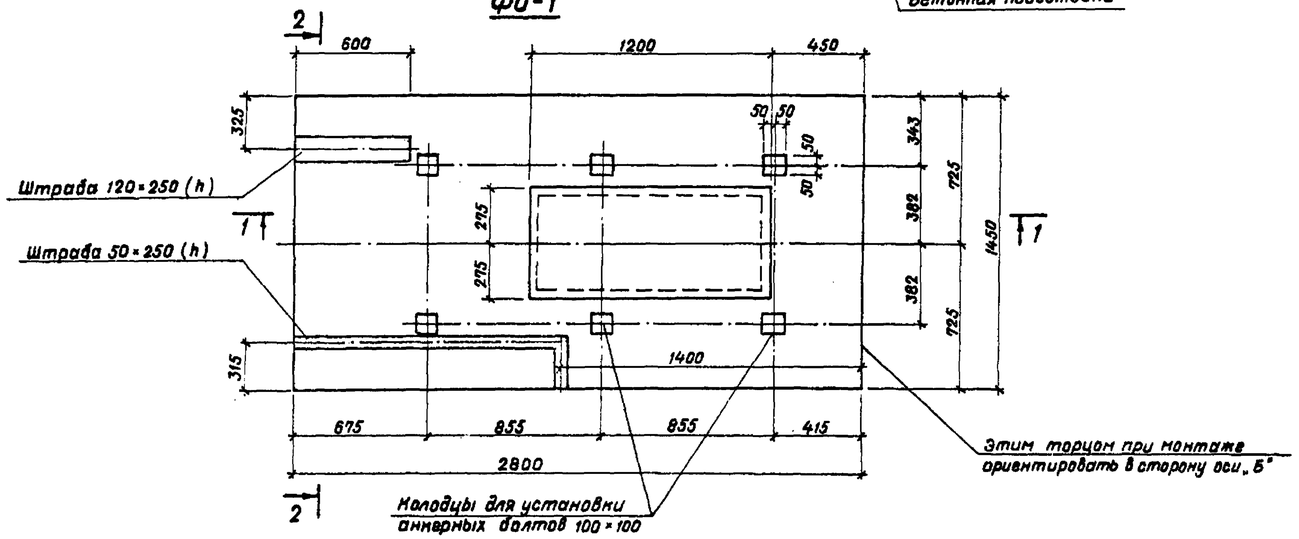

2-2

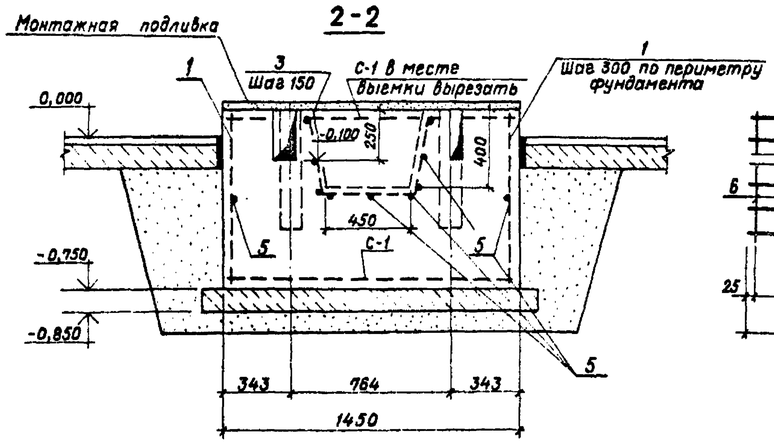

С-1

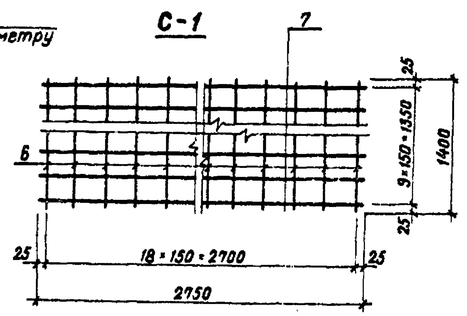

Формат	Зона	Поз.	Обозначение	Наименование	Кол.	Примечание
				ФО-1		
			Смотрите данный лист	Сетка С-1	2	
				Отдельные стержни		
		1	То же	⌐——⌐ ф12AI ℓ=1000	28	0,89кг
		2	То же	300 ⌐ 300 ф8AI ℓ=720	12	для углов фундамента
		3	То же	400 ⌐ 480 ф8AI ℓ=1400	9	0,55 кг.
		4	То же	400 ⌐ 340 ф8AI ℓ=800	6	0,32 кг.
		5	То же	п.м. ф6AI	20,5	п.м.
				Материал		
				Бетон марки „М-200"	3,56	м³
				Бетон марки „М-100"	0,50	м³
				Сетка		
		6	Смотрите данный лист	ф8AI ℓ=1400	19	0,55кг
		7	То же	ф8AI ℓ=2750	10	1,09 кг

Ведомость расхода стали на элемент, кг

Марка элемента	Изделия арматурные			Всего	Изделия закладные			Всего	Итого
	Арматура класса				Прокат марки				
	A-I				Вст.3 сп2				
	ГОСТ 5781-75				ГОСТ 380-71				
	6	8	12						
ФО-1	4,6	53,5	25,2	83,3					83,3

1. Материалом фундамента служит бетон марки „М-200". Бетонная подготовка - из бетона марки „М-100"
2. Верхнюю сетку фундамента уложить после укладки труб.
3. Заливку болтов и штраву после укладки труб произвести раствором марки „М-200" на крупнозернистом песке.
4. При производстве работ особое внимание обратить на точность разбивки колодцев под анкерные болты.
5. Поверхности фундамента, соприкасающиеся с грунтом, обмазать горячим битумом за 2 раза.
6. Выемку обмазать маслостойкой изоляцией.
7. Подливка из бетона М 150 толщиной 20 мм.

Привязан

Инв. №

Взам. инв. № | Подпись и дата | Инв. № подл.

Нач. отд	Коренев	
Гл. спец	Кац	
Н. контр	Кац	
Гип	Щербачевич	
Ст. инж	Красинова	

Т.П. 407-1-89.85 АС-10

Резервная дизельная электростанция мощностью 1×60 квт.

Фундамент ФО-1 под электроагрегат

Стадия	Лист	Листов
РП	10	

СЕЛЬЭНЕРГОПРОЕКТ
КАЗАХСКОЕ ОТДЕЛЕНИЕ
г. АЛМА-АТА, 1984 г.

Копировала Брейгина Формат

407-1-89.85 Альбом I

Типовой проект

II
М 1:20

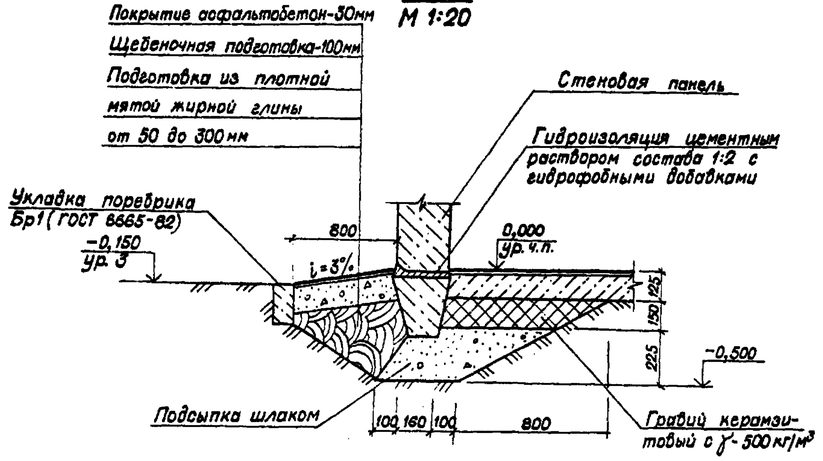

III
М 1:20

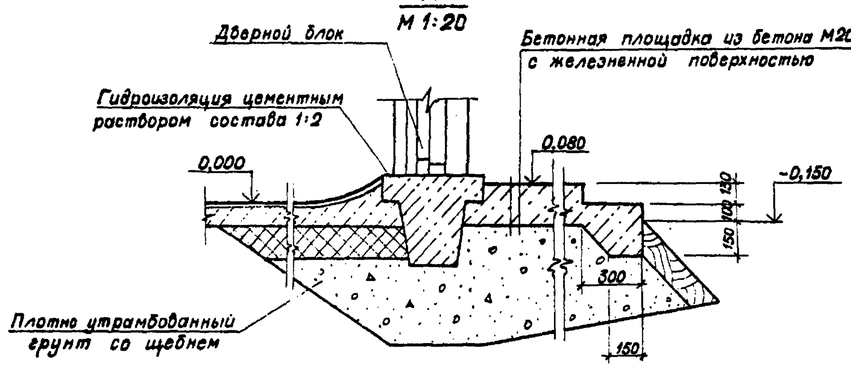

IV
М 1:20

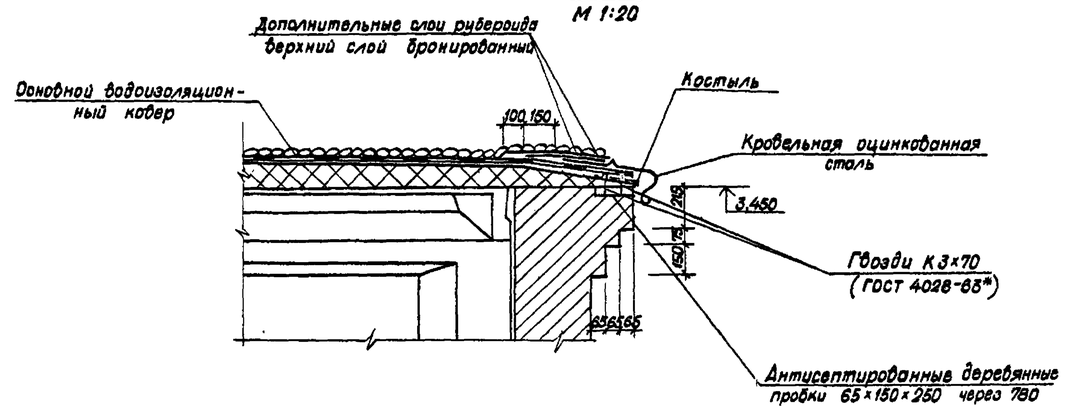

V
М 1:10

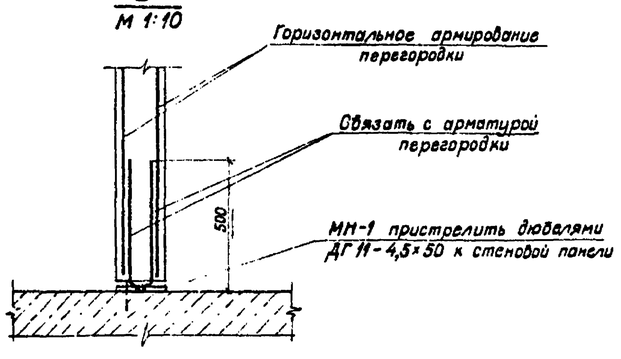

VI
М 1:10

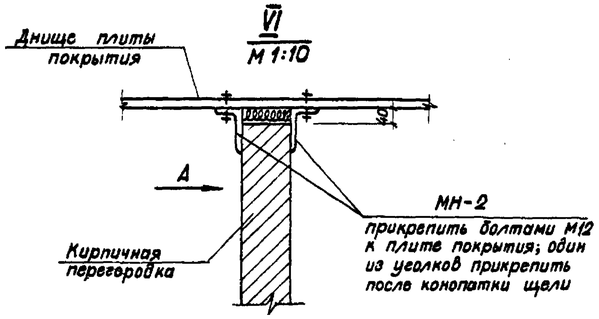

По „А"
М 1:20

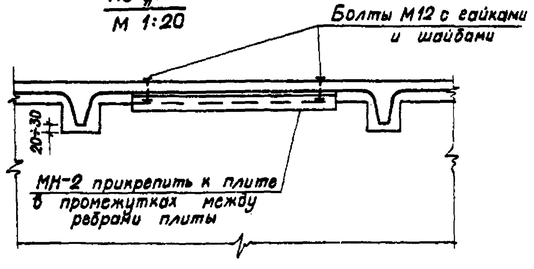

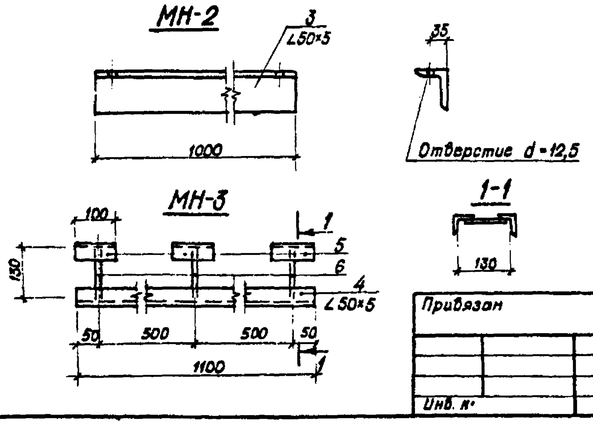

Спецификация на соединительные детали

Марка	№ дет.	Сечение	Длина, мм	К-во Т	К-во Н	Масса, в кг вет	Масса, в кг всех	Масса, в кг марки	Примечание
МН-1	1	— 100×8	120	1	—	0,75	0,75	1,75	
	2	500 ф12АI	1100	1	—	1,0	1,0		
МН-2	3	∠ 50×5	1000	1	—	3,77	3,77	3,80	с 2-мя болтами М-12 гайками и шайбами
МН-3	4	∠ 50×5	1100	1	—	4,15	4,15	5,60	
	5	∠ 50×5	100	3	—	0,38	1,15		
	6	ф 12АI	100	3	—	0,10	0,30		

1. Расположение узлов смотрите лист АС-03
2. Соединительные детали МН-1 пристрелить в местах примыкания кирпичных перегородок к стеновым панелям через 675 мм по высоте.
3. Всего изготовить: МН-1 — 10 штук; МН-2 — 10 штук; МН-3 — 2 штуки;

болт М12 - 20 шт; гайка 12 - 20 шт; шайба 12,5 - 40 шт.

Инв. № подл. | Подпись и дата | Взам. инв. №

Привязан

Инв. №

Нач. отд	Коренев	
Гл. спец.	Кац	
Н. контр.	Кац	
ГИП	Щербачевич	
Ст. инж.	Красинова	

Т.П. 407-1-89.85 АС-11

Резервная дизельная электростанция мощностью 1×60 кВт

Архитектурные узлы II ÷ VI

Стадия	Лист	Листов
РП	11	

СЕЛЬЭНЕРГОПРОЕКТ
КАЗАХСКОЕ ОТДЕЛЕНИЕ
г. Алма-Ата, 1984г.

Копировал

Формат

Спецификация марок арматурных элементов на колонну К1; К2

Формат	Зона	Поз.	Обозначение	Наименование	Кол.	Примечание
			Серия 1.823-1 в.1	**Документация**		
				Сборочные единицы		
			1.823-1 в.1 л.17	Пространственный каркас КП-5	1	
			1.823-1 в.1 л.27	С-1	4	
			1.823-1 в.1 л.28	Петля	2	
			1.823-1 в.1 л.29	Закладное изделие М-1	1	
			АСИ-08	То же М-2	1	
			АСИ-09	То же М-3	1	
			АСИ-10	То же М-4	2	
				Материалы		
				Бетон марки 200	0,144	м³

Ведомость расхода стали на элемент, кг.

Марка элемента	Изделия арматурные							Изделия закладные									Общий расход
	Арматура класса						Итого	Арматура класса						Прокат марки		Итого	
	A-I		A-II		B-I			A-I	A-II	A-III				Вст3 кп2			
	ГОСТ 5781-75				ГОСТ 6727-80			ГОСТ 5781-75						ГОСТ 380-71*			
	10		16		5			6		10	12	14	22	-300×10	-200×8	L63×5	
СК2-33-2А	1,10		20,68			3,12	24,90	0,16		0,48	0,30	1,75	1,92	8,48	2,51	2,88	18,49	43,39

1. Колонну СК2-33-2А выполнить в опалубке колонны СК2-33-2 по серии 1.823-1 в.1 л. 11.
2. Армирование колонны производить по колонне СК2-33-2 л.12 с закладными деталями по данному чертежу.
3. Анкерные стержни закладных деталей М-2 и М-3 приварить к каркасу КП5 контактной сваркой.
4. Закладную деталь М-4 приварить к рабочим стержням каркаса.
5. Все закладные детали и сетки С-1 объединяются с каркасом КП до укладки его в форму.
6. Знак „А" нанести несмываемой краской.

Привязан	Нач. отд.	Коренев	
	Гл. спец.	Кац	
	Н. контр.	Кац	
	ГИП	Щербачевич	
Инв. №	Ст. инж.	Красинова	

АСИ-01

Колонна железобетонная СК2-33-2А

Стадия	Масса	Масштаб
РП	0,36т	1:20
Лист 01	Листов 12	

СЕЛЬЭНЕРГОПРОЕКТ
КАЗАХСКОЕ ОТДЕЛЕНИЕ
г. Алма-Ата, 1984г.

Копировала Шумилевич Формат 12

Типовой проект

Альбом I

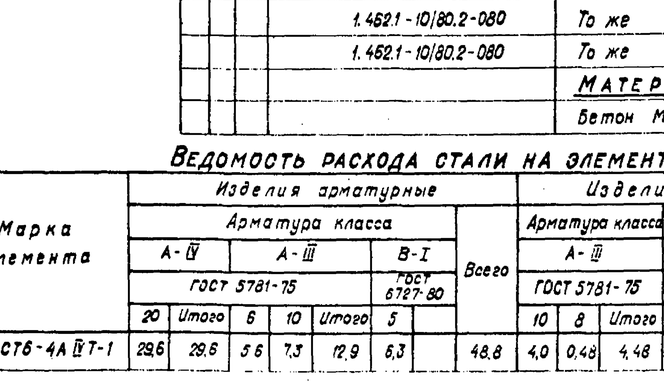

1. Балка 1БСТ6-4А IV Т-1 отличается от 1БСТ6-4А IV-Т по серии 1.462.1-10/80 только дополнительными закладными деталями М5 и М6, установку которых выполнять по данному чертежу.

Формат	Зона	Поз.	Обозначение	Наименование	Кол.	Примечание
			Серия 1.462.1-10/80 в.1.2	**Документация**		
			1.462.1-10/80.1-10Б	Сборочный чертеж		
			1.462.1-10/80.1-Г4	Габаритный чертеж		
			1.462.1-10/80.1-1ТИ и данный чертеж	Таблица исполнений		
			1.462.1-10/80.1-ПЗ	Пояснительная записка		
				Сборочные единицы		
			1.462.1-10/80.2-020	Каркас плоский КР20	1	
			1.462.1-10/80.2-010-03	То же КР4	2	
			1.462.1-10/80.2-040	То же КР28	2	
			1.462.1-10/80.2-060	То же КР32	8	
			1.462.1-10/80.2-070	То же КР33	8	
			1.462.1-10/80.2-001-02	Стержень СТН3	2	
			1.462.1-10/80.2-080	Закладное изделие М1	2	
			1.462.1-10/80.2-080	То же М5	2	
			1.462.1-10/80.2-080	То же М6	1	
				Материалы		
				Бетон М400	0,45	м³

Ведомость расхода стали на элемент, кг.

Марка элемента	Изделия арматурные							Изделия закладные							Общий расход кг
	Арматура класса						Всего	Арматура класса			Прокат марки			Всего	
	A-IV		A-III			B-I		A-III			Вст3 кп2				
	ГОСТ 5781-75					ГОСТ 6727-80		ГОСТ 5781-75			ГОСТ 103-76				
	20	Итого	6	10	Итого	5		10	8	Итого	δ=8	δ=6	Итого		
1БСТ6-4А IV Т-1	29,6	29,6	5,6	7,3	12,9	6,3	48,8	4,0	0,48	4,48	6	4,42	10,42	14,9	63,7

Привязан	Нач. отд.	Коренев	
	Гл. спец.	Кац	
	Н. контр.	Кац	
	ГИП	Щербачевич	
Инв. №	Ст. инж.	Красинова	

Т.П. 407-1-89.85 АСИ-02

Балка железобетонная 1БСТ6-4А IV Т-1

Стадия	Масса	Масштаб
РП	1,15т	1:50
Лист 02	Листов	

СЕЛЬЭНЕРГОПРОЕКТ
КАЗАХСКОЕ ОТДЕЛЕНИЕ
г. Алма-Ата, 1984г.

Копировала: Шумилевич Формат 12

Типовой проект

Альбом I

Инв. № подл. | Подпись и дата | Взам. инв. №

Альбом I

407-1-89.85

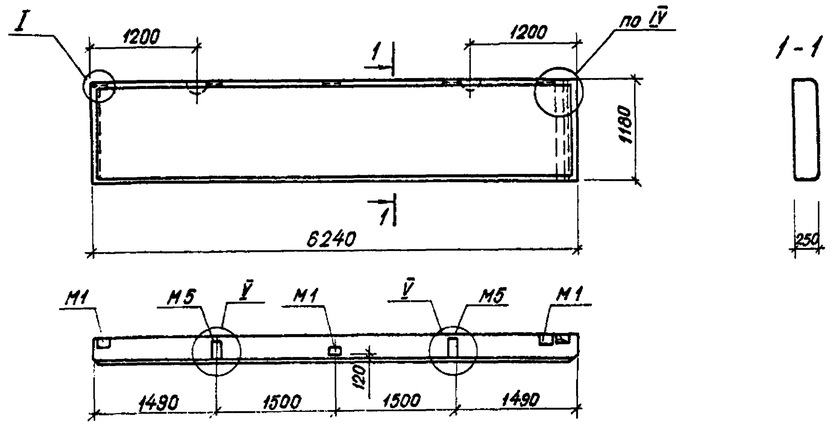

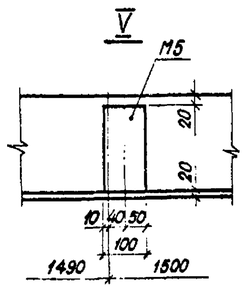

1. Стеновую панель ПСД 60.12.25-УП-1 выполнить в опалубке ПСД 60.12.25-УП по серии 1.832.1-98.0.1.2.
2. Панель ПСД 60.12.25-УП-1 отличается от панели ПСД 60.12.25-УП только дополнительными закладными деталями М6-2шт, и М1-1штука с привязкой их по данному чертежу.
3. Замаркированные узлы смотрите в серии 1.832.1-98.0.

Формат	Зона	Поз.	Обозначение	Наименование	Кол.	Примечание
				ДОКУМЕНТАЦИЯ		
			1.832.1-9.1.0020000 СБ	Сборочный чертеж		
			1.832.1-9.1.0010000 СБ лист 2	Панель длиной 6 м		
			1.832.1-9.1.0000000 ПЗ	Пояснительная записка		
				СБОРОЧНЫЕ ЕДИНИЦЫ		
			1.832-9.20022000-05	Каркас пространственный КП 52	1	
			1.832-9.20012000	Изделие закладное М1	3	
			АСИ-11	То же М5	2	
				ДЕТАЛИ		
			1.832.1-9.1.0020003	Брусок 100×60 ГОСТ 9685-61* / сосна или ель φ≤20%	1	
				МАТЕРИАЛЫ		
				Изолирующий слой	0,37	м³
				Теплоизоляционный слой	1,32	м³
				Цементно-песчаный р-р М 100	0,15	м³

ВЕДОМОСТЬ РАСХОДА СТАЛИ НА ЭЛЕМЕНТ, КГ

Марка элемента	Изделия арматурные					Изделия закладные							Общий расход
	Арматура класса				Итого	Арматура класса				Прокат марки		Итого	
	А-III		В-I			А-I		А-III		В ст 3 кп 2			
	ГОСТ 5781-75		ГОСТ 6727-80			ГОСТ 5781-75				ГОСТ 380-71*			
	6	8	4			16		10		-δ=8			
ПСД 60.12.25 УП-1	5,4	9,8	3,8		19,0	4,2		2,1		6,4		12,7	31,7

Привязан

Инв. №

Нач. отд.	Коренев	
Гл. спец.	Кац	
Н. контр.	Кац	
ГИП	Щербачевич	
Ст. инж.	Красинова	

АСИ-03

Панель длиной 6 м угловая ПСД 60.12.25-УП-1

Стадия	Масса	Масштаб
Р.П.	2,6т	1:50
Лист 03	Листов	

СЕЛЬЭНЕРГОПРОЕКТ КАЗАХСКОЕ ОТДЕЛЕНИЕ г. АЛМА-АТА, 1984г

Копировала Формат 12

Альбом I

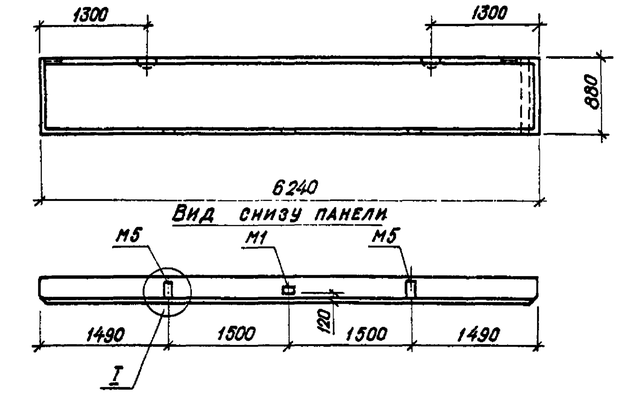

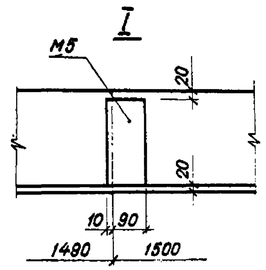

1. Стеновую панель ПСД 60.9.25-УП-1 выполнить в опалубке панели ПСД 60.9.25-УП по серии 1.832.1-98.0,1,2
2. Панель ПСД 60.9.25-УП-1 отличается от панели ПСД 60.9.25-УП только дополнительными закладными деталями М5-2штуки и М1-1штука с привязкой их по данному чертежу; армирование и привязку остальных закладных производить по панели ПСД 60.9.25-УП

Формат	Зона	Поз.	Обозначение	Наименование	Кол.	Примечание
				ДОКУМЕНТАЦИЯ		
			1.832.1-9.1.0020000 СБ	Сборочный чертеж		
			1.832.1-9.1.0010000 СБ лист 2	Панель длиной 6 м		
			1.832.1-9.1.0000006 ПЗ	Пояснительная записка		
				СБОРОЧНЫЕ ЕДИНИЦЫ		
			1.832.1-1.9.2.0021000-07	Каркас пространственный КП 34	1	
			1.832.1-9.2.0012000	Изделие закладное М1	3	
			АСИ-11	То же М5	2	
				ДЕТАЛИ		
			1.832.1-9.1.0020002	Брусок 100×60 ГОСТ 9685-61* / сосна или ель φ≤20%	1	0,005 м³
				МАТЕРИАЛЫ		
				Изолирующий слой	0,27	м³
				Теплоизоляционный слой	0,99	м³
				Цементно-песчаный р-р	0,11	м³

ВЕДОМОСТЬ РАСХОДА СТАЛИ НА ЭЛЕМЕНТ, КГ

Марка элемента	Изделия арматурные					Изделия закладные							Общий расход
	Арматура класса				Итого	Арматура класса				Прокат марки		Итого	
	А-III		В-I			А-I		А-III		В ст 3 кп 2			
	ГОСТ 5781-75		ГОСТ 6727-80			ГОСТ 5781-75				ГОСТ 380-71*			
	8		4			14				-δ=8			
ПСД 60.9.25-УП-1	14,7		2,8		17,5	3,2		2,1		6,4		11,7	29,2

Т.П. 407-1-89.85

АСИ-04

Панель длиной 6 м угловая ПСД 60.9.25-УП-1

Стадия	Масса	Масштаб
РП	2,0т	1:50
Лист 04	Листов	

СЕЛЬЭНЕРГОПРОЕКТ КАЗАХСКОЕ ОТДЕЛЕНИЕ г. АЛМА-АТА, 1984г

Привязан

Инв. №

Нач. отд.	Коренев	
Гл. спец.	Кац	
Н. контр.	Кац	
ГИП	Щербачевич	
Ст. инж.	Красинова	

Копировала Формат 12

ТИПОВОЙ ПРОЕКТ

Инв. № подл. | Подпись и дата | Взам. инв. №

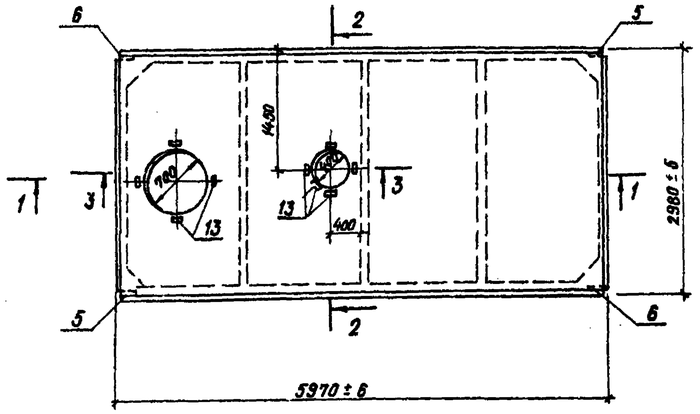

1-1

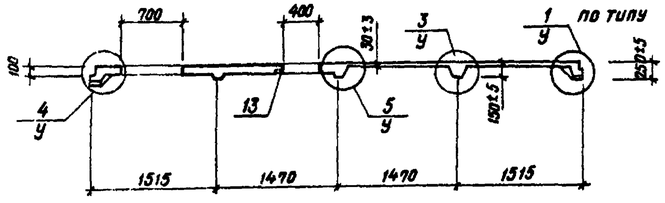

2-2

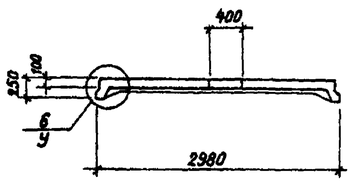

3-3

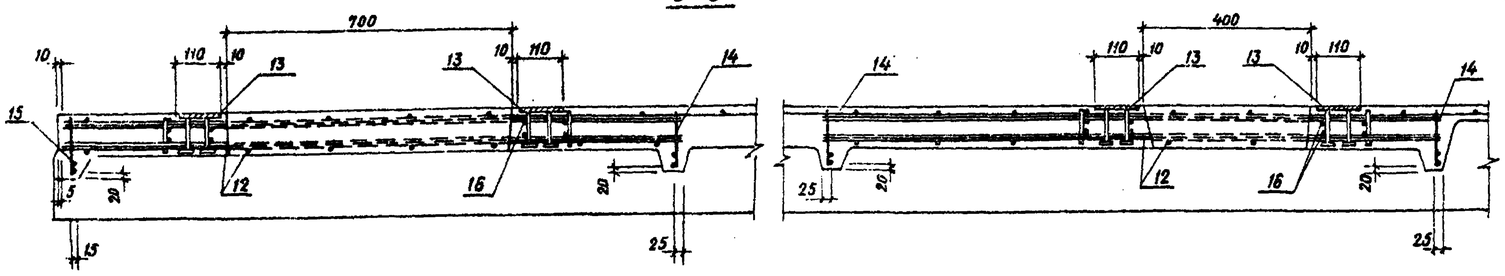

Формат	Зона	Поз.	Обозначение	Наименование	Кол.	Примечание
1	2	3	4	5	6	7
			Документация			
			1.865.1-4/80.01 ПЗ	Пояснительная записка		
			1.865.1-4/80.01-20000 ГЧ	Габаритный чертеж		
			1.865.1-4/80.01 У	Узлы 1-6		
			1.865.1-4/80.01-20000 СБ	Сборочный чертеж		
			Сборочные единицы			
		1	1.865.1-4/80.02-00010	Каркас плоский КР1	2	
		12	1.865.1-4/80.02-00040-03	Сетка арматурная С4	2	
		2	1.865.1-4/80.02-00060	Сетка арматурная С7	4	
		3	1.865.1-4/80.02-00070	Сетка арматурная С 8	4	
		4	1.865.1-4/80.02-00080	Сетка арматурная С9	4	
		5	1.865.1-4/80.02-00090	Изделие закладное М1	2	

1	2	3	4	5	6	7
		6	1.865.1-4/80.02-00090-01	Изделие закладное М2	2	
		13	1.865.1-4/80.02-21040	Изделие закладное М5	9	
		7	1.865.1-4/80.02-0002	Каркас плоский КР5	1	
		8	1.865.1-4/80.02-00030	Каркас плоский КР8	1	
		9	1.865.1-4/80.02-00040	Сетка арматурная С3	1	
		10	1.865.1-4/80.02-00050	Сетка арматурная С6	4	
		14	1.865.1-4/80.02-20010	Каркас плоский КР10	2	
		15	1.865.1-4/80.02-20020	Каркас плоский КР12	1	
		16	1.865.1-4/80.02-21000	Каркас пространственный КП1	1	
		11	1.865.1-4/80.02-0001-00	Стержень напрягаемый СТИ1	4	
		16	1.865.1-4/80.02-21000	Каркас пространственный КП1	1	
				Материалы		
				Бетон марки М-350	1,4	м³

Ведомость расхода стали на элемент, кг.

Марка элемента	Арматурные изделия											Закладные изделия							Общий расход кг.
	Арматурная сталь ГОСТ 5781-75			Проволока ТУ 14-4-659-75			Арматурная сталь ГОСТ 51459-72*				Всего	Прокат марки ВСт3 кп2 ГОСТ 380-71			Арматурная сталь ГОСТ 5781-75; 5.1459-72*				
	Класса III			Класса Вр-I			Класса A III												
	Ф мм		Итого	Ф мм		Итого	Ф мм			Итого					Класса А3		Класса А-III		Итого
		16		4			12		16			270-6	-б=8		12		10		
1ПВ7-5АIIIТ-1		37,6	37,6	42,2		42,2	77,6		47,0		124,6	204,4	2,4	11,6		2,4		4,0	20,4	224,8

1. Плиту 1ПВ7-5АIIIТ-1 выполнить в опалубке плиты 1ПВ7-5АIIIТ серии 1.865.1 в 1.2.
2. Плита 1ПВ7-5АIIIТ-1 в отличие от плиты 1ПВ7-5АIIIТ имеет дополнительное отверстие d=400, привязку которого выполнить по данному чертежу.
3. Армирование плиты производить по серии, с учетом дополнительного армирования и установкой дополнительных закладных деталей М5 по данному чертежу.
4. У отверстия d=400 пятую закладную деталь М5 установить с обратной стороны плиты.

Типовой проект

Инв.№ подл. | Подпись и дата | Взам. инв.№

Привязан

Инв. №

Нач. отд.	Коренев	
Гл. спец.	Нач	
Н. контр.	Нач	
Гип	Щербачевич	
Ст. инж.	Красинова	
Инжен.	Мигина	

Т.П. 407-1-89.85 АСИ-05

Плита покрытия шириной 3м с отверстиями диам. 400 и 700 1ПВ7-5АIIIТ-1

Стадия	Масса	Масштаб
Р.П.	2,85	
Лист 05	Листов	

СЕЛЬЭНЕРГОПРОЕКТ
КАЗАХСКОЕ ОТДЕЛЕНИЕ
г. Алма-Ата, 1984 г.

ПСД 15.12.25-У-1

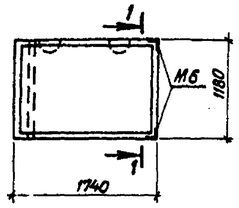

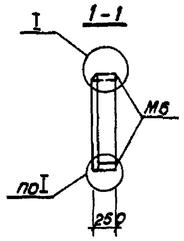

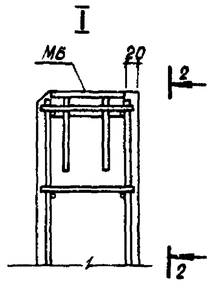

2-2

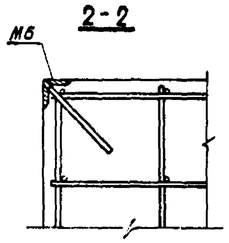

Формат	Зона	Поз.	Обозначение	Наименование	Кол.	Примечание
				Документация		
			1.832.1-9.1.00.1000СБ лист 2	Панель длиной 6 м.		
			1.832.1-9.1.0020000СБ лист 1	Панель длиной 6 м. Угловая		
			1.832.1-9.10000000 ПЗ	Пояснительная записка		
				Сборочные единицы		
			1.832.1-9.2.009 1000-04	Каркас пространственный КП 95	1	
			1.832.1-9.2.009 1000-05	То же КП 96		
			1.832.1-9.2.001 2000	Изделие закладное М1	2	
			АСИ-12	То же М6	2	
				Детали		
				Брусок 100×60 ГОСТ 9685-61* сосна или ель Ч≤20%	1	0,006 м³ ℓ=1180
				Материалы		
				Изолирующий слой	0,1	м³
				Теплоизоляционный слой	0,37	м³
				Цементно-песчаный раствор М100	0,04	м³

1. Угловые панели ПСД 15.12.25-У-1, отличаются от типовых панелей ПСД 15.12.25-У серии 1.832.1-9 только наличием дополнительных закладных деталей М6, привязку которых выполнить по данному чертежу. Армирование и установку других закладных деталей выполнить в опалубке панелей ПСД 15.12.25-У серии 1.832.1-9 В. 0.1.2.

Ведомость расхода стали на элемент, кг

Марка элемента	Изделия арматурные				Итого	Изделия закладные					Итого	Общий расход
	Арматура класса					Арматура класса		Прокат марки				
	A-III ГОСТ 5781-81		B-I ГОСТ 6727-80			A-I	A-III	Вст.3 кп2 ГОСТ 380-71				
	ф6		ф4			ф10	ф10	-δ=8	L63×6			
ПСД 15.12.25-У-1	3,2		1,2		4,4	1,6	1,6	2,6	2,4		8,2	12,6

ТИПОВОЙ ПРОЕКТ

Инв. № подл. | Подпись и дата | Взам. инв. №

Привязан

Инв. №

Нач. отд.	Коренев	
Гл. спец.	Кац	
Н. контр.	Кац	
ГИП	Щербачевич	
Ст. инж.	Красинова	

АСИ-06

Панели длиной 1,5 м угловые

ПСД 15.12.25-У-1.

Стадия	Масса	Масштаб
РП	0,74 т	1:50
Лист 06	Листов	

СЕЛЬЭНЕРГОПРОЕКТ
Казахское отделение
г. Алма-Ата, 1984 г.

Копировала

Формат 12

ПСД 15.12.25-УП-1

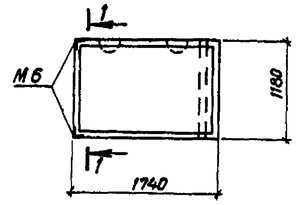

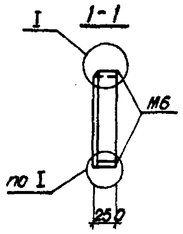

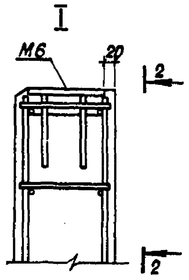

2-2

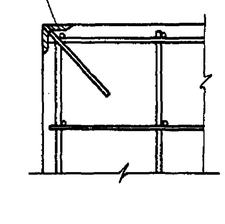

Формат	Зона	Поз.	Обозначение	Наименование	Кол.	Примечание
				Документация		
			1.832.1-9.1.00.1000СБ лист 2	Панель длиной 6 м		
			1.832.1-0.1.0020000СБ лист 1	Панель длиной 6 м. Угловая		
			1.832.1-9.10000000 ПЗ	Пояснительная записка		
				Сборочные единицы		
			1.832.1-9.2.009 1000-04	Каркас пространственный КП 95		
			1.832.1-92.009 1000-05	То же КП 96	1	
			1.832.1-92.001.2000	Изделие закладное М1	2	
			АСИ-12	То же М6	2	
				Детали		
				Брусок 100×60 ГОСТ 9685-61* сосна или ель Ч<20%	1	0,006 м³ ℓ=1180
				Материалы		
				Изолирующий слой	0,1	м³
				Теплоизоляционный слой	0,37	м³
				Цементно-песчаный раствор М100	0,04	м³

1. Угловые панели ПСД 15.12.25-УП-1 отличаются от типовых панелей ПСД 15.12.25-УП серии 1.832.1-9 только наличием дополнительных закладных деталей М6, привязку которых выполнить по данному чертежу. Армирование и установку других закладных деталей выполнить в опалубке панелей ПСД 15.12.25-УП серии 1.832.1-9 В. 0.12

Ведомость расхода стали на элемент, кг

Марка элемента	Изделия арматурные				Итого	Изделия закладные					Итого	Общий расход
	Арматура класса					Арматура класса		Прокат марки				
	A-III ГОСТ 5781-81		B-I ГОСТ 6727-80			A-I	A-III	Вст.3 кп2 ГОСТ 380-71				
	ф6		ф4			ф10	ф10	-δ=8	L63×6			
ПСД 15.12.25-УП.1	3,2		1,2		4,4	1,6	1,6	2,6	2,4		8,2	12,6

ТИПОВОЙ ПРОЕКТ

Инв. № подл. | Подпись и дата | Взам. инв. №

Привязан

Инв. №

Нач. отд.	Коренев	
Гл. спец.	Кац	
Н. контр.	Кац	
ГИП	Щербачевич	
Ст. инж.	Красинова	

Т.П. 407-1-89.85 АСИ-07

Панели длиной 1,5 м угловые.

ПСД 15.12.25-УП-1

Стадия	Масса	Масштаб
РП	0,74 т	1:50
Лист 07	Листов	

СЕЛЬЭНЕРГОПРОЕКТ
Казахское отделение
г. Алма-Ата, 1984 г.

Копировала

Формат 12

1-1

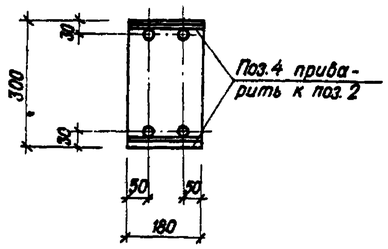

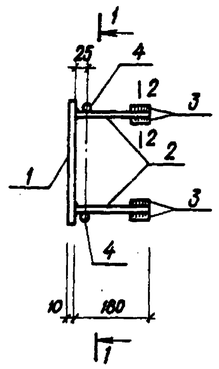

2-2

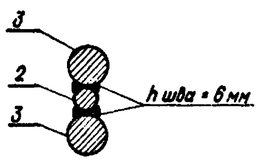

Формат	Зона	Поз.	Обозначение	Наименование	Кол.	Примечание
		1	ГОСТ 103-76	-300×10 ℓ=180	1	4,24 кг
		2	ГОСТ 5781-81	ф 14 А III ℓ=180	4	0,22 кг
		3	ГОСТ 5781-81	ф 22 А III ℓ=40	8	0,12 кг
		4	ГОСТ 5781-81	ф 6 А I ℓ=180	2	0,04 кг
			Масса дана одной	позиции		

1. Стержни поз. 4 служат для фиксации закладных деталей. Привязка этих стержней должна быть строго соблюдена.
2. Приварку стержней позиции 2 к пластине производить втавр под флюсом.

Привязан

Инв. № подл. | Подпись и дата | Взам. инв. №

Инв. №

Нач. отд.	Коренев		
Гл. спец.	Кац		
Н. контр.	Кац		
Г.И.П.	Щербачевич		
Ст. инж.	Красинова		

АСИ-08

Закладная деталь М-2

Стадия	Масса	Масштаб
Р.П.	6,16 кг	1:10
Лист 08	Листов	

СЕЛЬЭНЕРГОПРОЕКТ
Казахское отделение
г. Алма-Ата, 1984 г.

Копировала Шифр

Формат 12

1-1

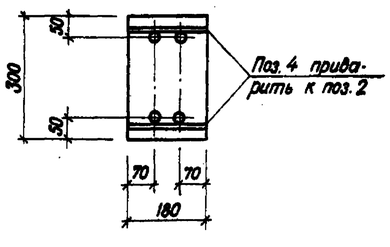

М-3

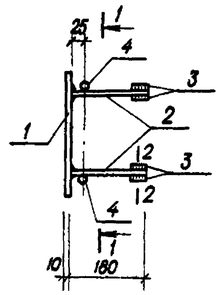

2-2

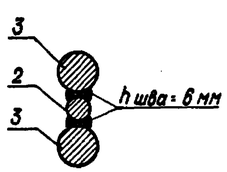

Формат	Зона	Поз.	Обозначение	Наименование	Кол.	Примечание
				М-3		
		1	ГОСТ 103-76	-300×10 ℓ=180	1	4,24 кг
		2	ГОСТ 5781-81	ф 14 А III ℓ=180	4	0,22 кг
		3	ГОСТ 5781-81	ф 22 А III ℓ=40	8	0,12 кг
		4	ГОСТ 5781-81	ф 6 А I ℓ=180	2	0,04 кг

1. В закладной детали М-3 стержни позиции 4 служат для фиксации закладных деталей. Привязка этих стержней должна быть строго соблюдена.
   Приварку стержней позиции 2 к пластине производить втавр под флюсом.

Привязан

Инв. № подл. | Подпись и дата | Взам. инв. №

Инв. №

Нач. отд.	Коренев		
Гл. спец.	Кац		
Н. контр.	Кац		
Г.И.П.	Щербачевич		
Ст. инж.	Красинова		

Т.П. 407-1-89.85 АСИ-09

Закладная деталь М-3

Стадия	Масса	Масштаб
Р.П.	6,16 кг	
Лист 09	Листов	

СЕЛЬЭНЕРГОПРОЕКТ
Казахское отделение
г. Алма-Ата, 1984 г.

Копировала

Формат

Типовой проект 407-1-89.85 Альбом I

М4

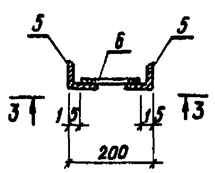

3-3

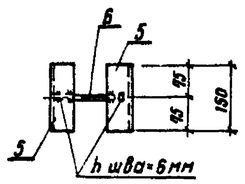

Формат	Зона	Поз.	Обозначение	Наименование	Кол.	Примечание
				М4		
		5	ГОСТ 8510-72	L 63×5 ℓ=150	2	0,72 кг
		6	ГОСТ 5781-81	ф 12 А III ℓ=170	1	0,15 кг

1. Сварку производить электродами Э-42 по ГОСТу 9467-75
2. Толщина сварных швов h=6 мм.

т.п. 407-1-89.85 АСИ-10

Закладная деталь М4

Стадия	Масса	Масштаб
р.п.	1,6 кг	

Лист 10 Листов

СЕЛЬЭНЕРГОПРОЕКТ Казахское отделение г. Алма-Ата, 1984 г.

Нач. отд.	Коренев	
Гл. спец.	Кац	
Н. контр.	Кац	
ГИП	Щербачевич	
Ст. инж.	Красинова	

Привязан

Инв. №

Копировала

Формат 11

Взам. инв. № | Подпись и дата | Инв. № подл.

Типовой проект 407-1-89.85 Альбом I

М6

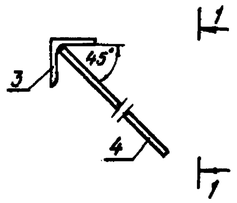

1-1

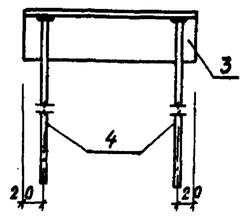

Формат	Зона	Поз.	Обозначение	Наименование	Кол.	Примечание
				М6		
		3	ГОСТ 8509-72	L 63×6 ℓ=210	1	1,2 кг
		4	ГОСТ 5781-81	ф 10 А III ℓ=350	2	0,2 кг
			Масса дана одного	элемента		

1. Сварку производить электродами Э-42 по ГОСТу 9467-75
2. Соединение стержней в тавр производить под слоем флюса.
3. Толщина сварных швов h=6 мм.
4. Закладные детали должны изготовляться в соответствии с ГОСТ 10922-75 „Арматурные изделия и закладные детали сварные для железобетонных конструкций. Технические требования и методы испытаний" и СН 393-78 „Инструкция по сварке соединений арматуры."

Т.П. 407-1-89.85 АСИ-12

Закладная деталь М6

Стадия	Масса	Масштаб
р.п.	1,6	1:50

Лист 12 Листов

СЕЛЬЭНЕРГОПРОЕКТ Казахское отделение г. Алма-Ата, 1984 г.

Нач. отд.	Коренев	
Гл. спец.	Кац	
Н. контр.	Кац	
ГИП	Щербачевич	
Ст. инж.	Красинова	

Привязан

Инв. №

Копировала

Формат 11

Взам. инв. № | Подпись и дата | Инв. № подл.

Типовой проект 407-1-89.85 Альбом I

М5

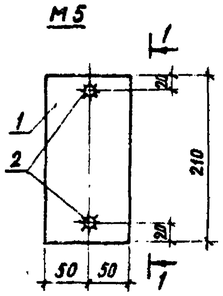

1-1

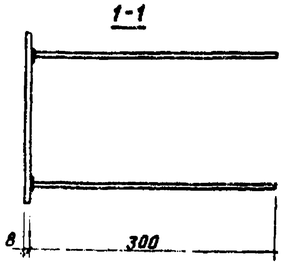

Формат	Зона	Поз.	Обозначение	Наименование	Кол.	Примечание
				М5		
		1	ГОСТ 103-76	-100×8 ℓ=210	1	1,3 кг
		2	ГОСТ 5781-81	ф 10 А III ℓ=300	2	0,4 кг

1. Сварку производить электродами Э-42 по ГОСТу 9467-75
2. Соединение стержней в тавр производить под слоем флюса.
3. Толщина сварных швов h=6мм.
4. Закладные детали должны изготовляться в соответствии с ГОСТ 10922-75 „Арматурные изделия и закладные детали сварные для железобетонных конструкций. Технические требования и методы испытаний" и СН 393-78. „Инструкция по сварке соединений арматуры."

т.п. 407-1-89.85 АСИ-11

Закладная деталь М5

Стадия	Масса	Масштаб
р.п.	2,1	1:50

Лист 11 Листов

СЕЛЬЭНЕРГОПРОЕКТ Казахское отделение г. Алма-Ата, 1984 г.

Нач. отд.	Коренев	
Гл. спец.	Кац	
Н. контр.	Кац	
ГИП	Щербачевич	
Ст. инж.	Красинова	

Привязан

Инв. №

Копировала

Формат 11

Взам. инв. № | Подпись и дата | Инв. № подл.

План на отм. 0,000

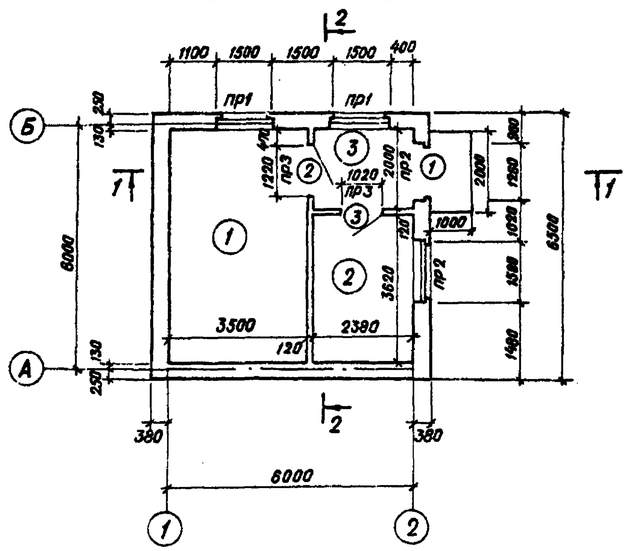

Разрез 1-1

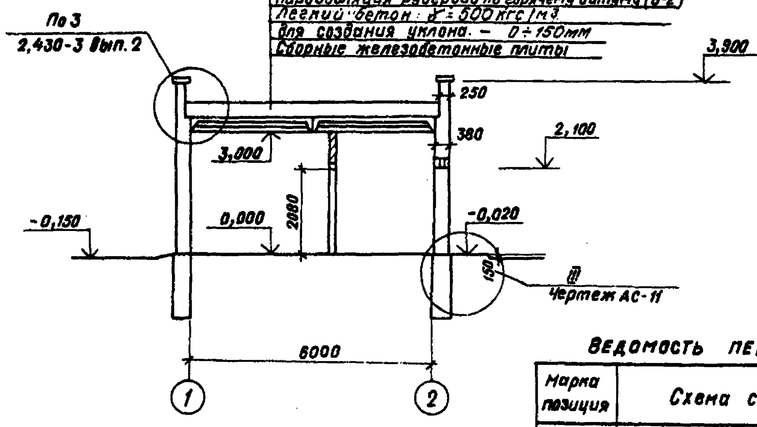

Разрез 2-2

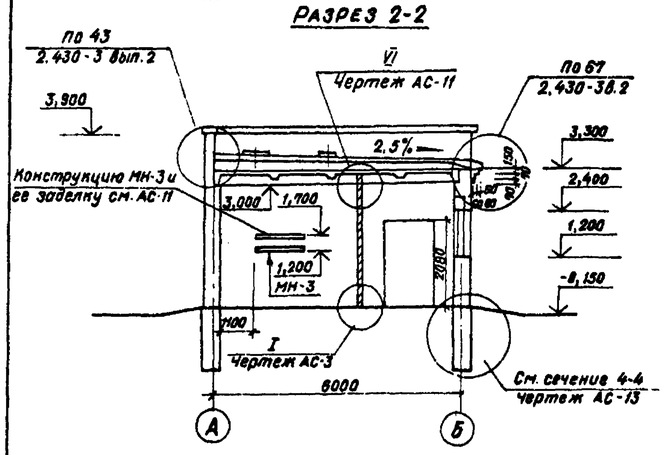

Фасад А-Б

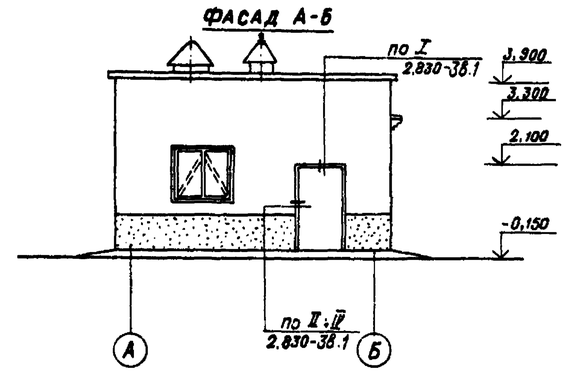

Фасад Б-А

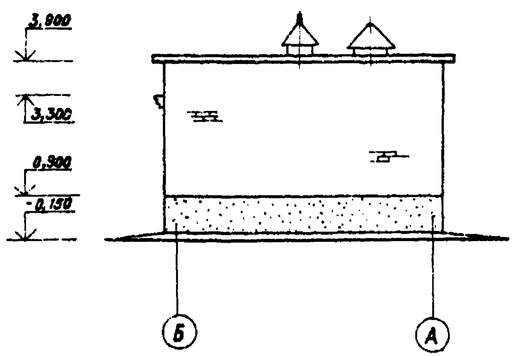

Фасад 1-2

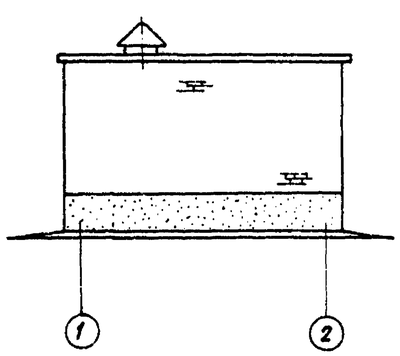

Фасад 2-1

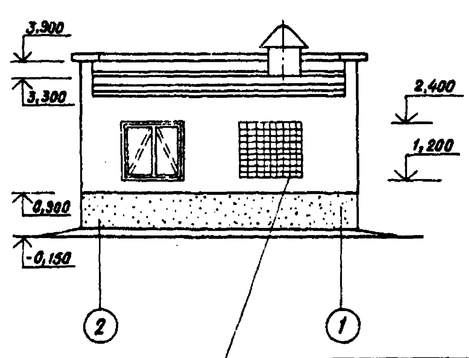

Жалюзийная решетка

Спецификация элементов заполнения проемов

Марка, позиция	Обозначение	Наименование	Кол	Масса, ед., кг	Примечание
1	ГОСТ 17324-71	Дверной блок Д14-ЛП	1		
2	То же	Дверной блок Д68-П	1		
3	То же	Дверной блок Д69-П	1		
ОК-1	ГОСТ 12506-81	Оконный блок ОС-12.15	3		

Спецификация перемычек

Марка позиция	Обозначения	Наименование	Кол. на этаж	Всего	Масса ед., кг	Примечание
пр-1	Серия 1.138-10в.1	1пр38-24.25.22у	2	2	325	
	Серия 1.138-10.в 1	1пр3-19.12.14		2	75	
пр-2	Серия 1.138-10 в.1	1пр2-15.12.14	2	6	75	
пр-3	Серия 1.138-10в.1	1пр2-15.12.14	2	2	75	

Ведомость перемычек

Марка позиция	Схема сечения
пр-1	1пр3-19.12.14; 1пр38-24.25.22у; 2,400; 130; 250
пр-2	130; 250; 2,100; 140; 1пр2-15.12.14
пр-3	1пр2-15.12.14; 140; 2,400; 120

Экспликация помещений

Номер по плану	Наименование	Площадь м²	Категория производства по взрывной, взрыво-пожарной и пожарной опасности
1	Машинный зал	20,09	Г
2	Щитовая	8,62	Д
3	Коридор	4,76	Д

Ведомость проемов дверей

Марка позиция	Размер проема в кладке
1	1260 × 2100
2	1220 × 2080
3	1202 × 2080

1. Общие примечания см. лист АС-02
2. За условную отметку 0.000 принят уровень чистого пола здания, что соответствует абсолютной отметке на генеральном плане.
3. При возведении кирпичных стен устроить опорные подушки по листу АС-14.
4. В местах примыкания перегородок в кладке сделать выпуски арматуры 2ф 8А-I через 6 рядов кладки по высоте.
5. Крепление перегородок к плитам покрытия осуществлять посредством закладной детали МН-2 через 1,5м (см. Узел V-АС-11)
6. В окно машинного зала вставляются жалюзи с утепленным клапаном (смотри чертежи марки ОВ)
7. Перед устройством кровли по плитам уложить молниеприемную сетку из арматуры ф6А-I (см. электротехническую часть).

Типовой проект

Инв. № подл. | Подпись и дата | Взам. инв. №

Привязан

Инв. №

Нач. отд.	Коренев		
Гл. спец.	Кац		
Норм. конт.	Кац		
Гл. инж. пр	Щербачевич		
Инженер	Шестакова		
Ст. инж.	Красинова		

Т.П. 407-1-89.85 АС-12

Резервная дизельная электростанция мощностью 1×60 кВт

План на отм. 0,000 разрезы 1-1; 2-2. фасады. (Здание в кирпиче)

Стадия	Лист	Листов
РП	12	

СЕЛЬЭНЕРГОПРОЕКТ
КАЗАХСКОЕ ОТДЕЛЕНИЕ
г. АЛМА-АТА, 1984 г

Копировала

Формат 22

План фундаментов

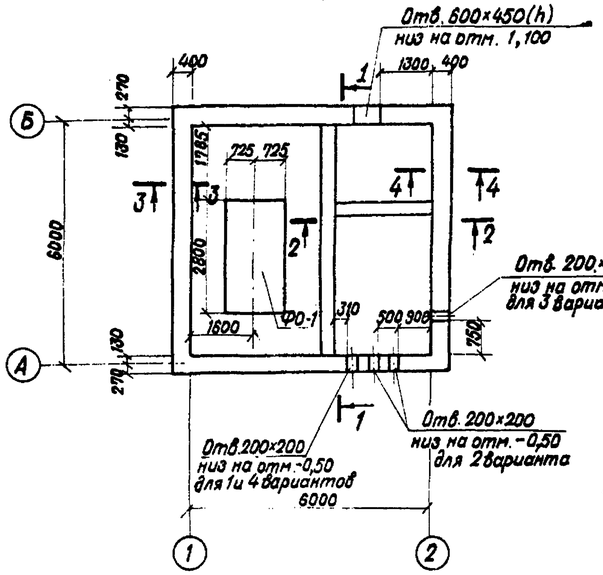

2-2

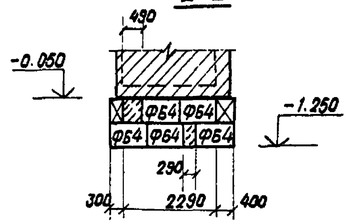

Развертка по оси А для 2-го варианта

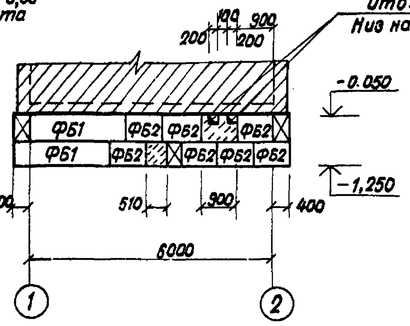

1-1

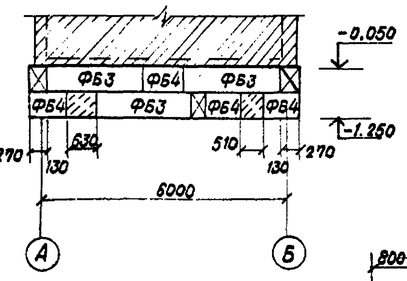

Развертка по оси А для 3-го варианта

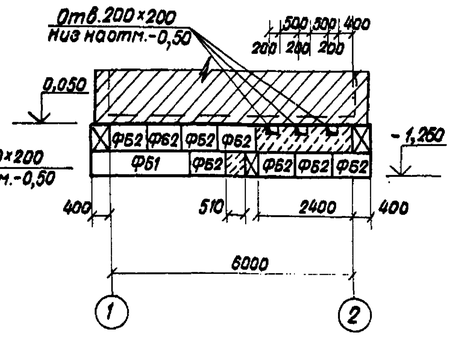

Развертка по оси 2 для 1, 2 и 4 вариантов

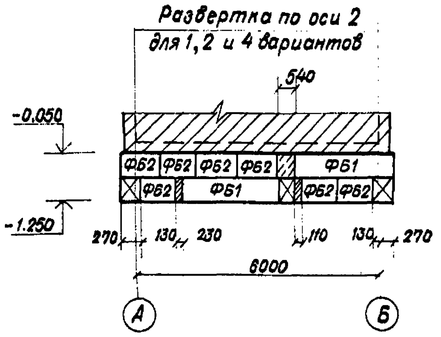

Развертка по оси 1 для всех вариантов

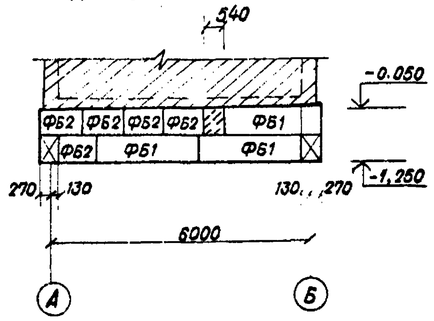

Развертка по оси А для 1 и 4 вариантов

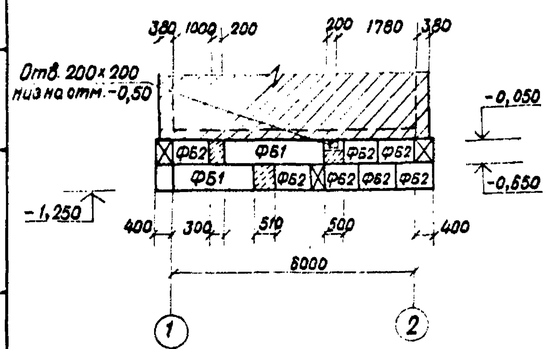

Развертка по оси Б для всех вариантов

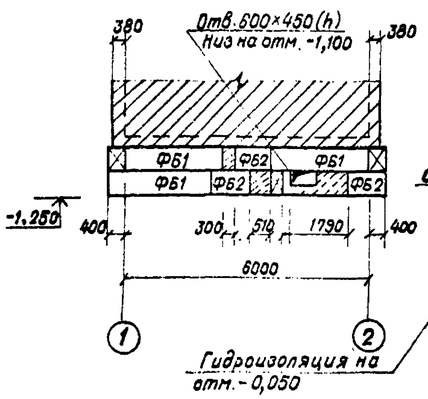

3-3

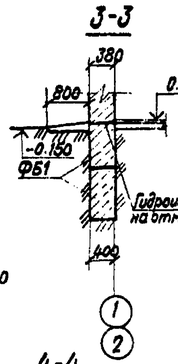

Развертка по оси 2 для 3-го варианта

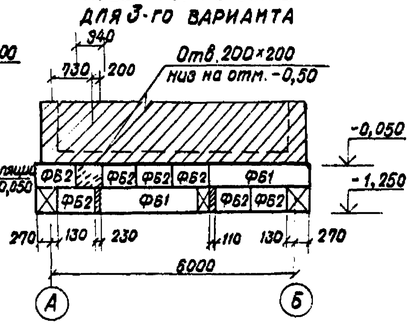

4-4

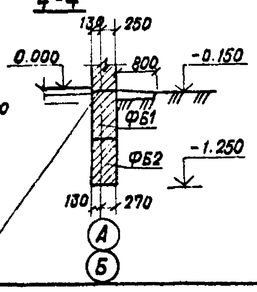

Спецификация элементов замаркированных на данном листе.

Марка, позиция	Обозначение	Наименование	Кол.	Масса, ед., т.	Примечание
		Фундаментные блоки			
		для 1 и 4 вариантов			
ФБ1	ГОСТ-13579-78	ФБС 24.4.6-Т	10	1,300	
ФБ2	ГОСТ 13579-78	ФБС 9.4.6-Т	22	0,470	
ФБ3	ГОСТ 13579-78	ФБС 24.3.6-Т	3	0,970	
ФБ4	ГОСТ 13579-78	ФБС 9.3.6-Т	9	0,350	
		Материалы			
		Монолитный бетон марки М100	1,65	м³	
		для 2-го варианта			См. примечание п.4
ФБ1	ГОСТ 13579-78	ФБС 24.4.6-Т	10	1300	
ФБ2	ГОСТ 13579-78	ФБС 9.4.6-Т	22	0,470	
		Монолитный бетон марки М100	1,88	м³	
		для 3-го варианта			" то же
ФБ1	ГОСТ 13579-78	ФБС 24.4.6-Т	9	1,300	
ФБ2	ГОСТ 13579-78	ФБС 9.4.6-Т	23	0,470	
		Монолитный бетон марки М100	2,01	м³	
		Фундамент			
ФО-1	АС-10	ФО-1	1		

1. Кладку фундаментных блоков вести на растворе марки М25 Нижний ряд блоков укладывается по выровненному песчаному основанию слоем 50мм Местные заделки выполнять из бетона марки 100.
2. Горизонтальную гидроизоляцию выполнить из цементного раствора толщиной 30мм с гидрофобными добавками на отметке -0,050.
3. За отметку 0,000 принята отметка чистого пола, соответствующая абсолютной отметке по генплану.
4. Количество блоков ФБ3 и ФБ4 для вариантов 2 и 3 соответствует вариантам 1 и 4.
5. Фундамент ФО-1 смотри каркасно-панельный вариант лист АС-10.
6. Привязку конкретно, т.е. одного из вариантов при раскладке блоков смотри лист АС-15.

Инв. № подл. | Подпись и дата | Взам. инв. №

Привязан

Инв. №

Нач. отд.	Коренев		
Гл. спец.	Кац		
Нор. контр.	Кац		
Гл. инж. пр.	Щербачевич		
Инженер	Шестакова		
Ст. инж.	Красикова		

Т.П 407-1-89.85 АС-13

Резервная дизельная электростанция мощностью 1×60 кВт.

План фундаментов. Раскладка фундаментных блоков. (Здание в кирпиче)

Стадия	Лист	Листов
РП	13	

СЕЛЬЭНЕРГОПРОЕКТ Казахское отделение г. Алма-Ата, 1984г.

Копировала

Формат 22

407-1-89.85 Альбом I

Типовой проект

Схема расположения опорных подушек на отм. 2.840

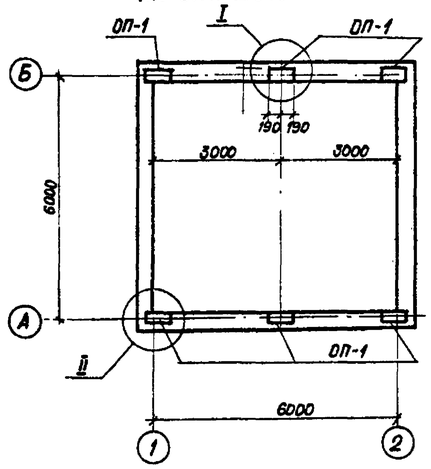

Схема расположения плит покрытия

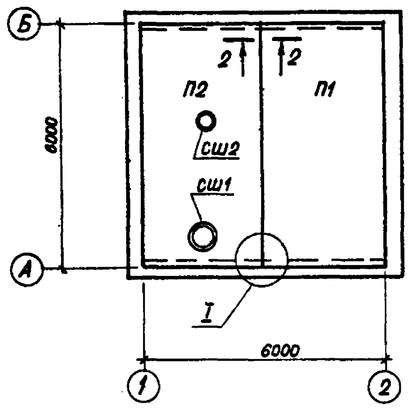

План кровли

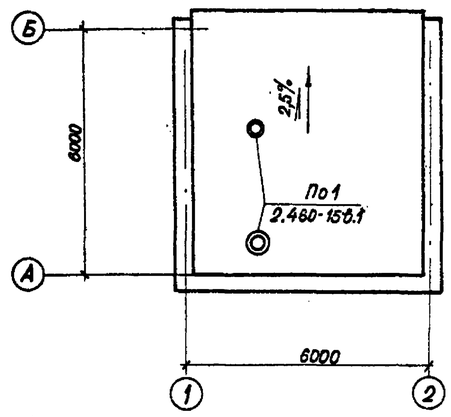

Экспликация полов

Наименование или номер пола по проекту	Тип пола по проекту	Схема пола или номер узла по проекту	Элементы пола и их толщина	Площадь пола, м²
1,2,3	П9	СНиП II-В8-71	Покрытие – бетон М200 – 20 мм Подстилающий слой бетон М 100 – 150 мм Основание – уплотненный щебнем грунт – 100 мм	34,4

Спецификация элементов к схемам, расположенным на данном листе.

Марка, позиция	Обозначение	Наименование	Кол.	Масса ед., кг	Примечание
		Плиты покрытия			
П1	Серия 1.865.1-4/80 в.1,2	1ПГ-5АIV-Т	1	2250	
П2	То же и АСИ-05	1ПВ7-5АIV-Т-1	1	2850	
		Опорные подушки			
ОП-1	Серия 1.869.1-1	ОП 2,5-4	6	33	
		Стаканы железобетонные			
СШ1	Серия 1.494-24	СБ 7А-3	1	310	
СШ2	Серия 1.494-24	СБ 4А-1	1	150	
		Плиты парапетные			
ПП-1	ГОСТ 6786-80	ПП 15.4-Т	11	120	
ПП-2	ГОСТ 6786-80	ППУ 10.4-Т	4	80	

1. Данный лист смотреть совместно с листом АС-02
2. По периметру наружных стен здания устроить теплоизоляцию пола из утеплителя шириной 800мм и толщиной 150мм согласно СНиП II-3-79 п. 1.7 по узлам на листе АС-11.
3. Швы между плитами покрытия заполнить бетоном на мелком заполнителе или цементным раствором марки М200.
4. Сборные вентиляционные стаканы приварить к закладным деталям плиты покрытия. Толщина шва hш-6мм. Электроды типа Э-42.
5. Перед устройством кровли по плитам покрытия уложить молниеприемную сетку из ф 6AI (см. электротехническую часть проекта).

Схема расположения парапетных плит

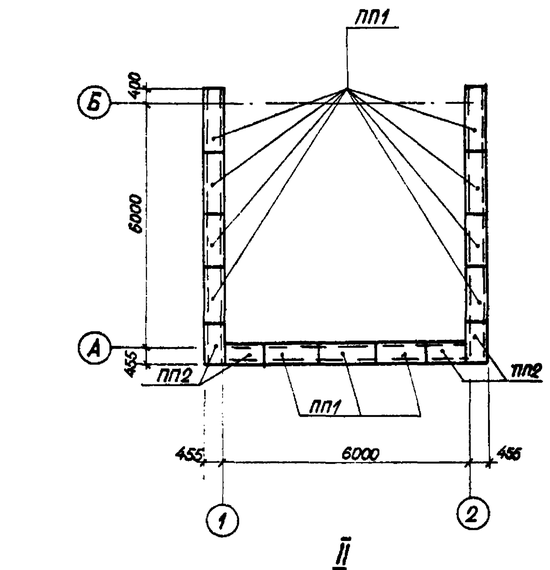

I

1-1

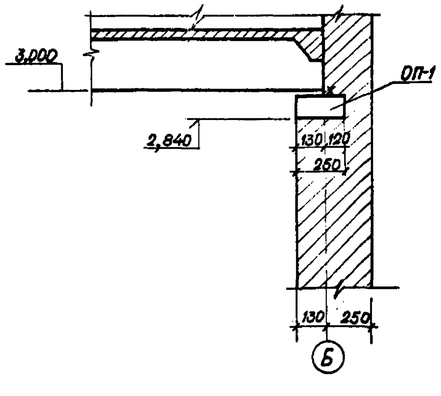

План полов

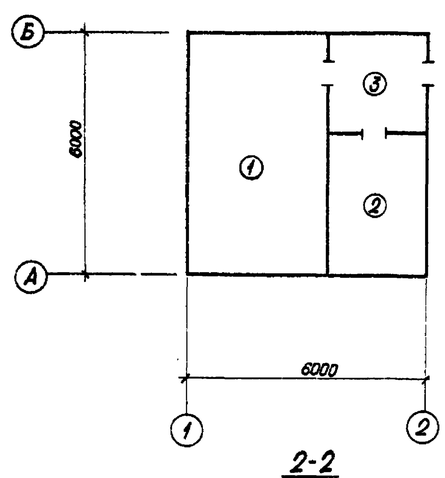

2-2

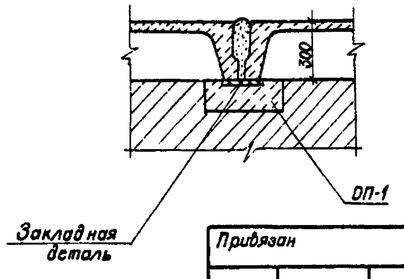

II

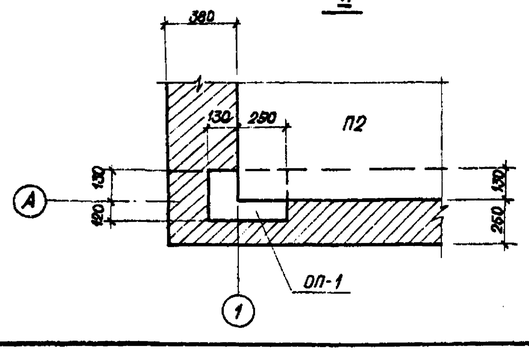

Привязан

Инв. №

Нач. отд.	Коренев		
Гл. спец.	Кац		
Норм. кон.	Кац		
Гл. инж. пр.	Щербачевич		
Инженер	Шестакова		
Ст. инж.	Красинова		

Т.П.407-1-89.85 АС-14

Резервная дизельная электростанция мощностью 1×60 кВт

Схемы расположения плит покрытия, опорных подушек, парапетных плит. План полов. План кровли (здание в кирпиче)

Стадия	Лист	Листов
РП	14	

СЕЛЬЭНЕРГОПРОЕКТ
КАЗАХСКОЕ ОТДЕЛЕНИЕ
г. Алма-Ата, 1984г.

Копировала Раз...

Формат 22

Инв. № подл. | Подпись и дата | Взам. инв. №

407-1-89.85 АЛЬБОМ I

ТИПОВОЙ ПРОЕКТ

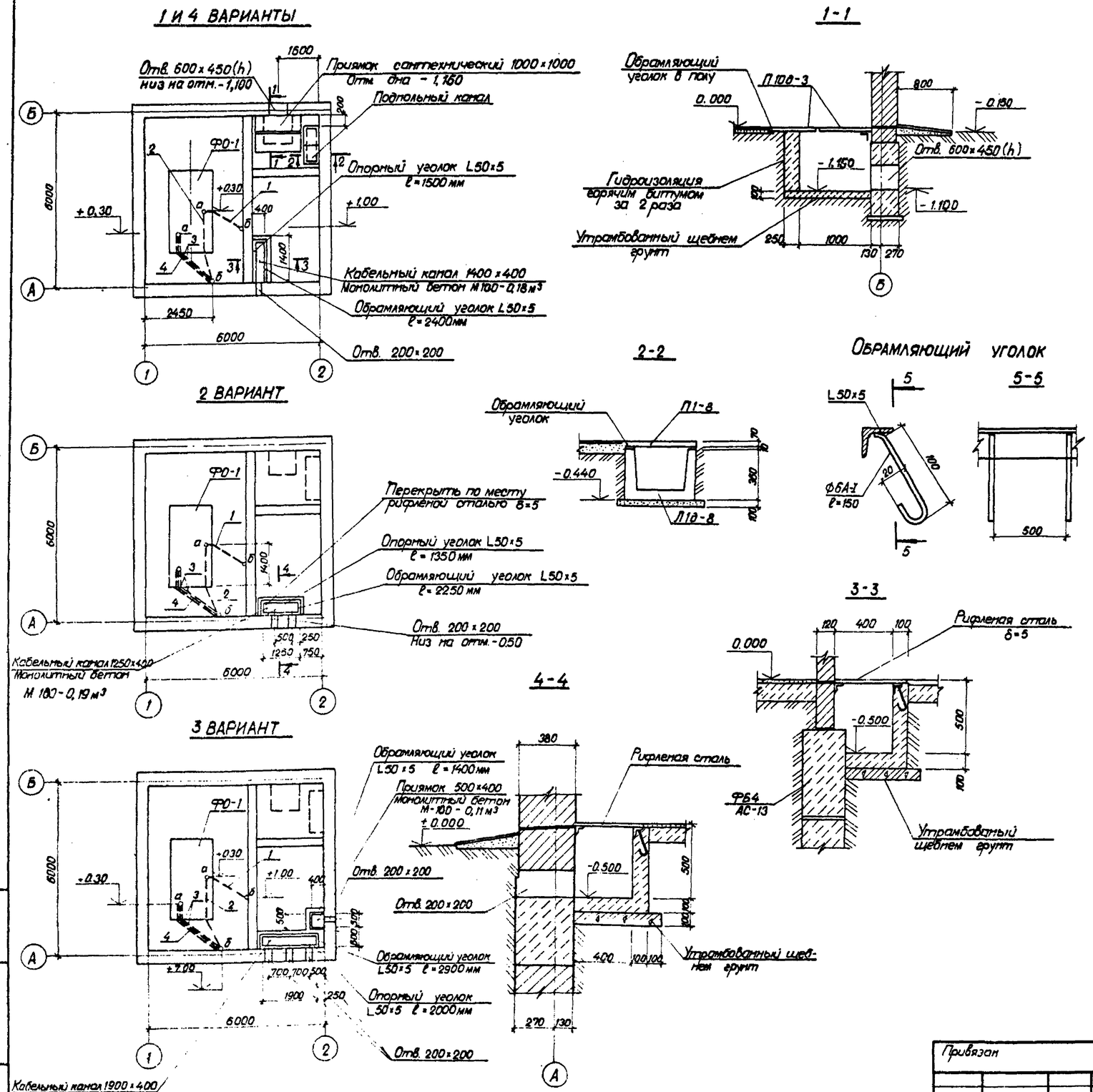
1 И 4 ВАРИАНТЫ

1-1

2 ВАРИАНТ

2-2

Обрамляющий уголок
5-5

3 ВАРИАНТ

4-4

3-3

Спецификация труб

№ трубы	Диаметр труб	Профиль трубы	Длина, м	Масса одной трубы, кг	Количество	Общая масса, кг
		Для вариантов 1, 2, 3, 4				
1	25×2	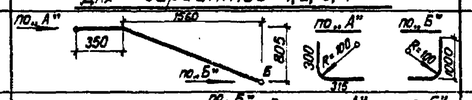	3,27	4,84	1	4,84
2	25×2	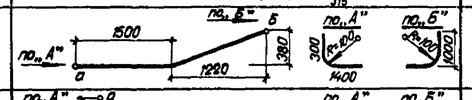	3,65	5,40	1	5,40
3	25×2	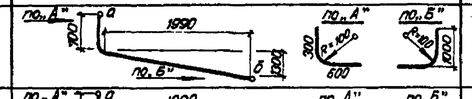	3,62	5,36	2	10,72
4	40×2,5	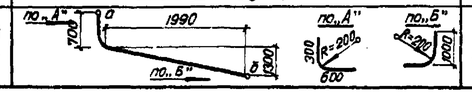	3,72	9,74	1	9,74

Спецификация элементов к схеме, расположенной на данном листе

Марка, поз.	Обозначение	Наименование	Кол.	Масса ед. кг	Примечание
		Лотки и плиты покрытия приямка и лотков			
Л1д-8	Серия 3.006-2 в 0,1	Лоток Л1д-8	2	110	
П10д-3	То же	Плита П10д-3	2	190	
П1-8	То же	Плита П1-8	2	40	
		Материалы			
		Монолитный бетон М100 для сантехнич. приямка	1,59	м³	
	ГОСТ 19771-74	Опорный уголок L50×5	6,35 п.м	23,94	
	ГОСТ 19771-74	Обрамляющий уголок L50×5	15,35 п.м	57,86	
	ГОСТ 2590-71	Анкер ф6АI ℓ=150мм	41	0,033	
	ГОСТ 8568-77	Сталь рифленая δ=5	2,9	м²	

1. Для привязки конкретно, т.е одного из вариантов, смотрите электрическую часть проекта чертеж Э-9
2. При устройстве пола заложить трубы, согласно данного чертежа.
3. Элементы обрамляющих уголков и анкера соединять на сварке электродами Э-42 с двух сторон hшва = 4 мм.
4. Приямки выполнять из бетона М100. Стены приямков соприкасающиеся с грунтом, обмазать горячим битумом за 2 раза

Т.П. 407-1-89.85						АС-15.
Привязан	Нач.отд	Коренев	Резервная дизельная электростанция мощностью 1×60 кВт	Стадия	Лист	Листов
	Гл. спец	Кац		РП	15	
	Н.контр	Кац				
	Г.И.П.	Щербачевич	Схема расположения приямков. Раскладка труб. Варианты 1÷4 (здание в кирпиче)	СЕЛЬЭНЕРГОПРОЕКТ Казахское отделение г. Алма-Ата, 1984 г.		
Инв. №	Инженер	Шестакова				
	Ст.инж.	Красинова				

Копировала

Формат 22

Инв. № подл. | Подпись и дата | Взам. инв. №

407-1-89.85 Альбом I

Типовой проект

Ведомость рабочих чертежей основного комплекта ОВ

Лист	Наименование	Примечание
01	Общие данные	
02	Отопление и вентиляция. План, разрез,	
	схема системы отопления	

Ведомость ссылочных и прилагаемых документов

Обозначение	Наименование	Примечание
	Ссылочные документы	
Серия 4.904-69	Детали крепления санитарно-	
	техническим приборов и трубо-	
	проводов	
Серия 5.903-2	Воздухосборники для систем	
	отопления и теплоснабжения	
	вентиляционных установок.	
Серия 1.494-27	Воздухоприемные устройства с	
Вып. 1,7	подвесными утепленными	
	клапанами.	
Серия 3.904-5/73	Конструкции тепловой	
	изоляции трубопроводов	
	Прилагаемые документы	
ОВ-03	Самооткрывающиеся клапаны для	
	крышных вентиляторов КЦ3-90.	
	Пояснительная записка	
ОВ-04	Клапан. АЗЕ 034.000-02	
ОВ-05	Корпус клапана. АЗЕ 034.010-02	
ОВ-06	Клапан. Сварочный чертеж. АЗЕ 034.000-02	
ОВ-07	Корпус клапана. Сварочный чертеж	
	АЗЕ 034.010-02	
ОВ-08	Полуось. АЗЕ 034.001	
ОВ-09	Болт. АЗЕ 034.002	
ОВ-10	Диск. АЗЕ 034.003-02	
ОВ-11	Обечайка. АЗЕ 034.005-02	
ОВ-12	Противовес. АЗЕ 034.004-02	
ОВ-13	Втулка. АЗЕ 034.006. Упор АЗЕ 034.007	
ОВ СО	Спецификации оборудования	
ВМ	Ведомость потребности в материалах	смотрите альбом II

Типовой проект разработан в соответствии с действующими нормами и правилами и предусматривает мероприятия обеспечивающие взрывную, взрывопожарную и пожарную безопасность при эксплуатации здания.

Главный инженер проекта С.В. Щербачевич
Главный инженер проекта, осуществивший привязку

Характеристика отопительно-вентиляционных систем.

Обозначение системы	Кол. систем.	Наименование обслуживаемого помещения (технологического оборудования)	Тип установки агрегата	Вентилятор: Тип, исполнение по взрывозащите	№	Схема исполнен.	Положение	L м³/ч	p Па (кгс/м²)	n об/мин	Электродвигатель: Тип исполнения по взрывозащите	N квт	n об/мин	Примечание
В1	1	Машинный зал		ВКР	6,3		—	8700	370 (37)	950	4А 100 L 6 У2	2,2	950	

План-схема

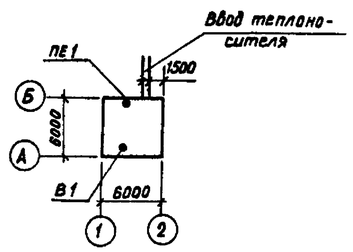

Общие указания

Расчетная температура наружного воздуха в холодный период года принята -30°С.

Расчетные температуры внутреннего воздуха при неработающем дизеле приняты в машинном зале +8°С; в щитовой +18°С

Теплоноситель в системе отопления горячая вода с параметрами 95-70°С.

В качестве нагревательных приборов приняты регистры из гладких труб.

В помещении щитовой соединение трубопроводов выполняется на сварке, запорно-регулирующая арматура не устанавливается.

Уклон трубопроводов i=0,002 на схеме отопления указан стрелкой.

Трубопроводы и регистры из гладких труб окрашиваются масляной краской за 2 раза.

Трубопроводы, прокладываемые в подпольном канале, изолируются минераловатными полуцилиндрами на синтетическом связующем с покровным слоем из лакостеклоткани.

Монтаж систем отопления и вентиляции вести в соответствии со СН и П III-28-75.

Основные показатели по чертежам отопления и вентиляции

Наименование здания (сооружения, помещения)	Вариант здания	Периоды года при $t_н$°С	Расход тепла Вт (ккал/ч): На отопление	На вентиляцию	На горячее водоснабжение	Общий	Расход холода Вт (ккал/ч)	Установленная мощность электродвигателей, кВт
Дизельная электростанция	Каркасно-панельн.	-30	9690 (8330)	—	5200 (4500)	14890 (12830)	—	2,2
	Кирпичный	-30	10300 (8830)	—	—	10300 (8830)	—	2,2

Ограждения		Единица измерения	Коэффициенты теплопередачи при $t_н$ = -30°С
Покрытие		Вт/м²°С (ккал/м²°С)	1,31 (1,13)
Стены панельные	S=250 мм	"	1,36 (1,17)
Стены кирпичные	S=380 мм	"	1,54 (1,32)
Окна с двойным остеклением		"	2,9 (2,5)
Двери		"	4,65 (4,0)

Привязан

Инв. №

Т.П. 407-1-89.85 ОВ-01

Нач. отд.	Коренев	
Гл. спец.	Кац	
Н. контр.	Кац	
Гип	Щербачевич	
Ст. инж.	Шабунина	

Резервная дизельная электростанция мощностью 1×60 квт

Стадия	Лист	Листов
РП	01	13

Общие данные

СЕЛЬЭНЕРГОПРОЕКТ
КАЗАХСКОЕ ОТДЕЛЕНИЕ
г. АЛМА-АТА, 1984 г.

Копировала

Формат

Взам. инв. № | Подпись и дата | Инв. № подл.

407-1-89.85 Альбом I

Типовой проект

Каркасно-панельный вариант
План

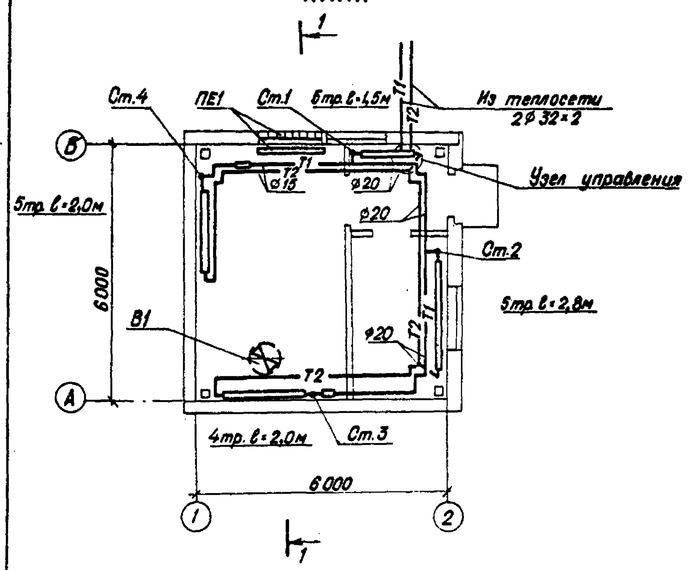

Кирпичный вариант
План

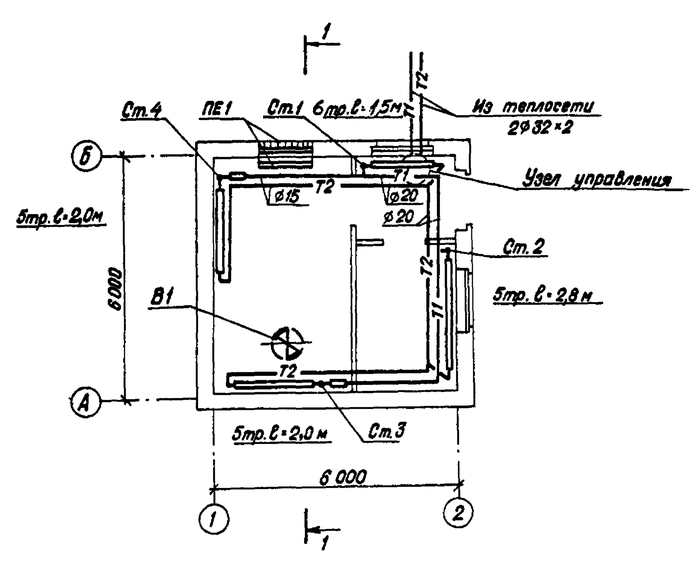

Спецификация
отопительно-вентиляционных установок

Марка поз.	Обозначение	Наименование	Кол.	Масса ед. кг	Примечание
В1	Дубновский	Вентилятор			
	Литейно-механический	крышный			
	завод	ВКР №6,3 с			
		электродвигателем			
		4А100L6У2			
		N = 2,2 кВт			
		n = 915 об/мин.	1		
ПЕ1	с. 1.494-27	Возвухоприемное			
	вып. 1.7	устройство с			
		подвесным			
		утепленным			
		клапаном			
		5018.000.000-04	1		

Схема системы отопления

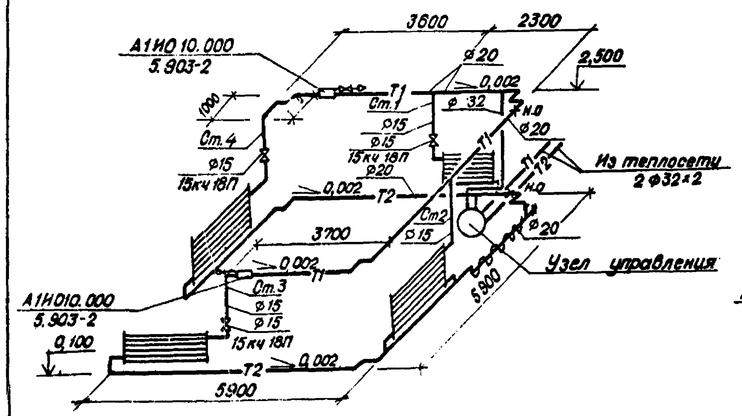

Схема системы отопления

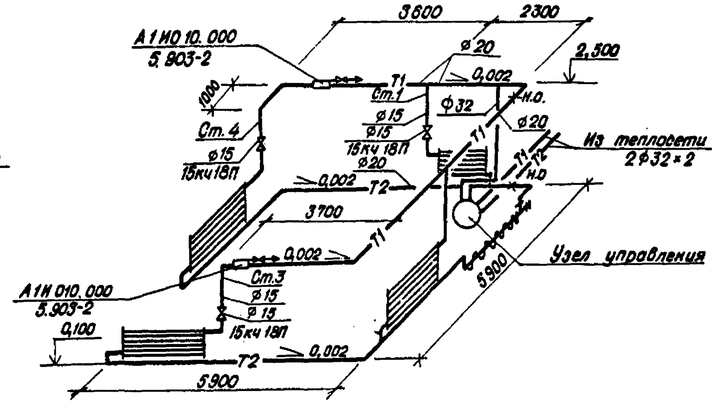

—Т1— Подающий теплопровод

—Т2— Обратный теплопровод

Регистр из гладких труб

Вентиль запорный

0,002 Уклон трубопроводов

Тройник спускной с пробкой

Изолированный трубопровод

Крышный вентилятор

Термометр угловой

Разрез 1-1

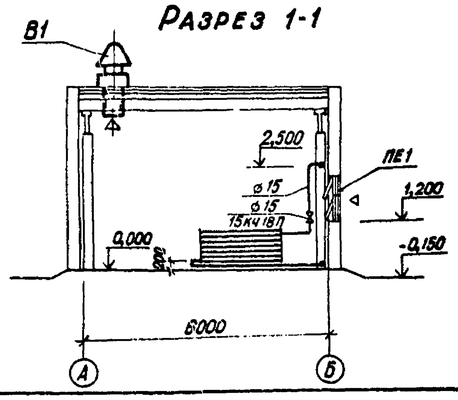

Узел управления

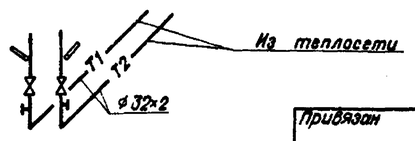

Привязан

Инв. №

Нач.отд.	Коренев		
Гл.спец.	Кац		
Н.контр.	Кац		
ГИП	Щербачевич		
Ст.инж.	Шабунина		

Т.П.407-1-89.85 ОВ-02

Резервная дизельная электростанция мощностью 1×60 кВт

Стадия	Лист	Листов
РП	02	

План. Разрез. Схема системы отопления.

СЕЛЬЭНЕРГОПРОЕКТ
КАЗАХСКОЕ ОТДЕЛЕНИЕ
г. Алма-Ата, 1984г

Копировала

Формат А2

Инв.№ подл. | Подпись и дата | Взам. инв.№

Пояснительная записка

Самооткрывающиеся клапаны для крышных радиальных (центробежных) вентиляторов ВКР №6,3 предназначены для предотвращения утечек теплого воздуха из помещения при неработающем вентиляторе. Они могут применяться только при использовании вентилятора без сети воздуховодов (см. рекомендации по применению, установке и эксплуатации крышных вентиляторов серия А3-780)

В настоящее время клапаны серийно не выпускаются.

Самооткрывающийся клапан представляет собой цилиндрическую обечайку, в которой эксцентрично установлена створка, свободно вращающаяся в конических опорах и уравновешенная противовесом. Створка клапана открывается потоком воздуха и закрывается под воздействием собственного веса при неработающем вентиляторе.

Обозначение конструкторских документов и основные технические данные клапанов.

Номер вентилятора	Обозначение клапана	Диаметр обечайки, мм	Высота клапана, мм	Масса клапана кг
6,3	АЗЕ 034.000-02	603	300	13,0

Технические требования.

1. Легкость хода створки клапана регулировать болтом (поз. 3)

2. Створка клапана должна свободно открываться потоком воздуха при включении вентилятора и закрываться при выключении его под воздействием собственного веса, что должно достигнуто перемещением противовеса (поз. 5) по пазам.

3. Все поверхности клапана, кроме резьбовых и мест трения, должны иметь лакокрасочное покрытие класса IV по ГОСТ 9.032-74, группы Же по ГОСТ 9.104-79. Материал покрытия устанавливается изготовителем клапана.

Типовой проект

Инв.№подл. | Подпись и дата | Взам.инв.№

Нач.отд	Коренев		т.п. 407-1-89.85	ОВ-03
Гл.спец	Кац		Самооткрывающиеся клапаны для крышных вентиляторов ВКР N 6,3 Пояснительная записка	Лит. 0 / Масса / Масштаб
Н.контр	Кац			Лист 03 / Листов
ГИП	Щербачевич			СЕЛЬЭНЕРГОПРОЕКТ КАЗАХСКОЕ ОТДЕЛЕНИЕ г.Алма-Ата, 1984г.
Ст.инж.	Шабунина			

Привязан

Инв. №

Копировала Формат

Типовой проект

Форма	Зона	Поз.	Обозначение	Наименование	Кол.	Примечание
				Документация		
12			АЗЕ 034.000-02	Сборочный чертеж		
				Сборочные единицы		
11		1	АЗЕ 034.010-02	Корпус клапана	1	
				Детали		
11		2	АЗЕ 034.001	Полуось	2	
11		3	АЗЕ 034.002	Болт	2	
11		4	АЗЕ 034.003-02	Диск	1	
11		5	АЗЕ 034.004-02	Противовес	2	
				Стандартные изделия		
		5/10		Болт ГОСТ 7798-70*		
				М8×25.36.016/М6×30.36.016	4/2	
		7/8		Гайка ГОСТ 5915-70*		
				М6.4.016/М10.4.016	12/2	
		9		Шайба 6.01.016		
				ГОСТ 11371-78	2	

Инв.№подл. | Подпись и дата | Взам.инв.№

Нач.отд.	Коренев		т.п. 407-1-89.85	ОВ-04
Гл.спец.	Кац		Клапан АЗЕ 034.000.02	Лит 0 / Масса / Масштаб
Н.конт.	Кац			Лист 04 / Листов
ГИП	Щербачевич			СЕЛЬЭНЕРГОПРОЕКТ КАЗАХСКОЕ ОТДЕЛЕНИЕ г.Алма-Ата, 1984г.
Ст.инж.	Шабунина			

Привязан

Инв. №

Копировал Формат

Типовой проект

Инв.№подл. | Подпись и дата | Взам.инв.№

Форма	Зона	Поз.	Обозначение	Наименование	Кол.	Примечание
				Документация		
11			АЗЕ 034.010-02	Сборочный чертеж		
				Детали		
11		1	АЗЕ 034.005-02	Обечайка	1	
11		2	АЗЕ 034.006.	Втулка	2	
11		3	АЗЕ 034.007	Упор	3	
64		4	АЗЕ 034.008	Кольцо		
				Резина-пластина 10М-м		
				ГОСТ 7338-77*		
				Ф16±1.0×Ф8$^{+0,9}$	6	0,0023кг.

Инв.№подл. | Подпись и дата | Взам.инв.№

Нач.отд.	Коренев		Т.П. 407-1-89.85	ОВ-05
Гл.спец.	Кац		Корпус клапана АЗЕ 034.010-02	Лит 0 / Масса / Масштаб
Н.конт	Кац			Лист 05 / Листов
ГИП	Щербачевич			СЕЛЬЭНЕРГОПРОЕКТ КАЗАХСКОЕ ОТДЕЛЕНИЕ г.Алма-Ата, 1984г.
Ст.инж.	Шабунина			

Привязан

Инв. №

Копировала Формат

Рис. 1.

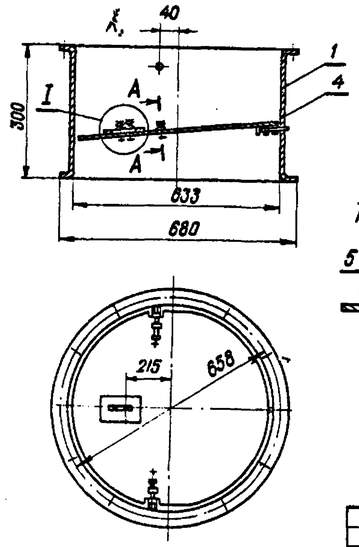

A - A повернуто
М 1:1

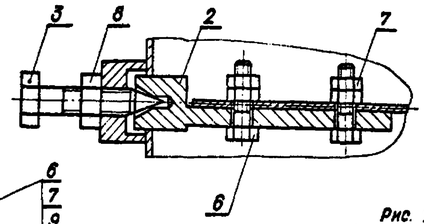

I повернуто
М 1:1

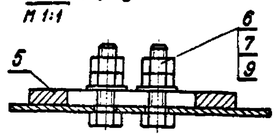

Рис. 2
остальное - см. рис. 1

I повернуто
М 1:1

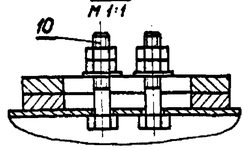

Привязан

Инв. №

Нач. отд.	Коренев		
Гл. спец.	Кац		
Н. контр.	Кац		
ГИП	Щербачевич		
Ст. инж.	Шабунина		

т.п. 407-1-89.85 ОВ-06

КЛАПАН
Сборочный чертеж
АЗЕ 034 000-02

Лит	Масса	Масштаб
0	14,3	

Лист 06 Листов

СЕЛЬЭНЕРГОПРОЕКТ
КАЗАХСКОЕ ОТДЕЛЕНИЕ
г. Алма-Ата, 1984 г.

Копировала

Формат 11

Инв. № подл. | Подпись и дата | Взам. инв. №

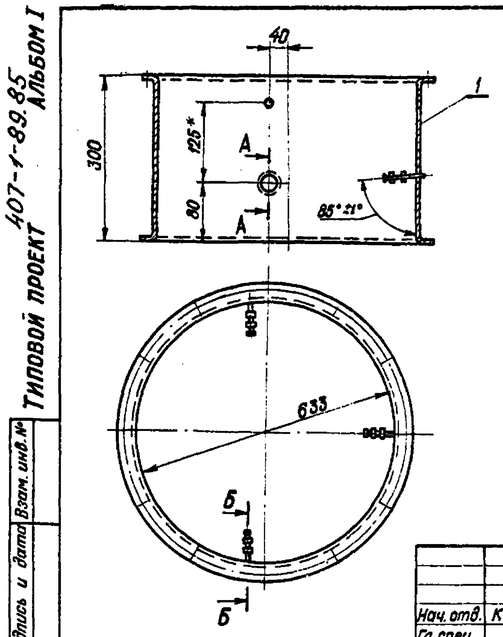

Сварные швы по ГОСТ 5264-80

Привязан

Инв. №

Нач. отд.	Коренев		
Гл. спец.	Кац		
Н. контр.	Кац		
ГИП	Щербачевич		
Ст. инж.	Шабунина		

т.п. 407-1-89.85 ОВ-07

Корпус клапана
Сборочный чертеж
АЗЕ 034.010-02

Лит	Масса	Масштаб
0	8,9	—

Лист 07 Листов

СЕЛЬЭНЕРГОПРОЕКТ
КАЗАХСКОЕ ОТДЕЛЕНИЕ
г. Алма-Ата, 1984 г.

Копировала

Формат 11

Инв. № подл. | Подпись и дата | Взам. инв. №

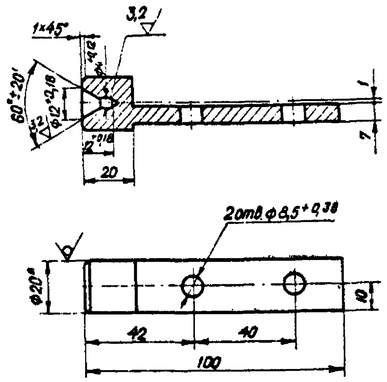

Неуказанные предельные отклонения размеров $\pm \frac{IT14}{2}$

Привязан

Инв. №

Нач. отд.	Коренев		
Гл. спец.	Кац		
Н. контр.	Кац		
ГИП	Щербачевич		
Ст. инж.	Шабунина		

т.п. 407-1-89.85 ОВ-08

Полуось
АЗЕ 034.001

Лит	Масса	Масштаб
0	0,16	1:1

Лист 08 Листов

Круг $\frac{\text{В 20 ГОСТ 2590-71**}}{\text{Ст.3 ГОСТ 535-79*}}$

СЕЛЬЭНЕРГОПРОЕКТ
КАЗАХСКОЕ ОТДЕЛЕНИЕ
г. Алма-Ата, 1984 г.

Копировала

Формат 11

Инв. № подл. | Подпись и дата | Взам. инв. №

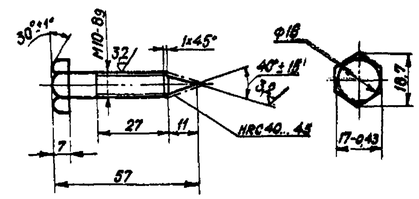

Неуказанные предельные отклонения размеров $\pm \frac{IT14}{2}$

Привязан

Инв. №

Нач. отд.	Коренев		
Гл. спец.	Кац		
Н. контр.	Кац		
ГИП	Щербачевич		
Ст. инж.	Шабунина		

Т.П. 407-1-89.85 ОВ-09

Болт
АЗЕ 034.002

Лит	Масса	Масштаб
0	0,035	1:1

Лист 09 Листов

Сталь 45 ГОСТ 1050-74**

СЕЛЬЭНЕРГОПРОЕКТ
КАЗАХСКОЕ ОТДЕЛЕНИЕ
г. Алма-Ата, 1984 г.

Копировала

Формат 11

Инв. № подл. | Подпись и дата | Взам. инв. №

407-1-89.85 Альбом I Типовой проект

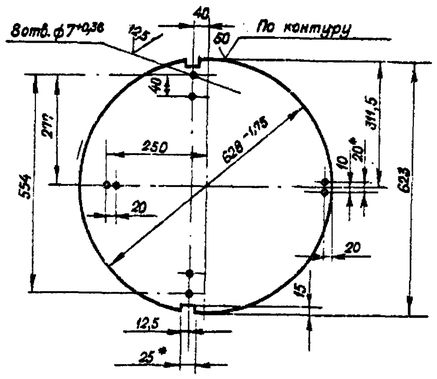

Неуказанные предельные отклонения размеров ± IT14/2

			т.п. 407-1-89.85		ОВ-10
Нач.отд.	Коренев				
Гл.спец.	Кац				
Н.конт.	Кац		Диск АЗЕ 034.003-02	Лит 0	Масса 3,9 / Масштаб 1:5
ГИП	Щербачевич			Лист 10	Листов
Ст.инж.	Шабунина		Лист Б1.6 ГОСТ 19903-74 / 1-IV-Ст.3 ГОСТ 16523-70	СЕЛЬЭНЕРГОПРОЕКТ КАЗАХСКОЕ ОТДЕЛЕНИЕ г. Алма-Ата, 1984 г.	

Привязан

Инв. №

Копировала

Формат 11

Инв.№ подл. | Подпись и дата | Взам. инв.№

407-1-89.85 Альбом I Типовой проект

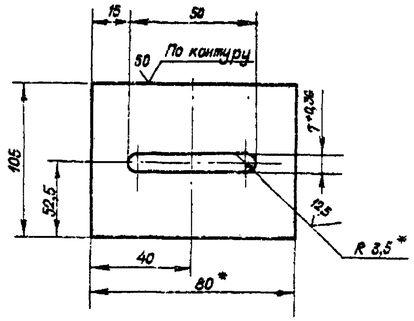

Неуказанные предельные отклонения размеров ± IT16/2

			т.п. 407-1-89.85		ОВ-12
Нач.отд.	Коренев				
Гл.спец.	Кац				
Н.конт.	Кац		Противовес АЗЕ 034.004-02	Лит 0	Масса 0,38 / Масштаб —
ГИП	Щербачевич			Лист 12	Листов
Ст.инж.	Шабунина		Лист Б6.0 ГОСТ 19903-74 / 1-IV-Ст.3 ГОСТ 14637-69	СЕЛЬЭНЕРГОПРОЕКТ КАЗАХСКОЕ ОТДЕЛЕНИЕ г. Алма-Ата, 1984 г.	

Привязан

Инв. №

Копировала

Формат 11

Инв.№ подл. | Подпись и дата | Взам. инв.№

407-1-89.85 Альбом I Типовой проект

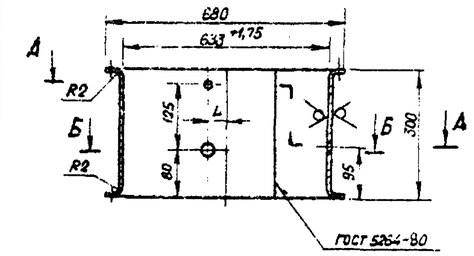

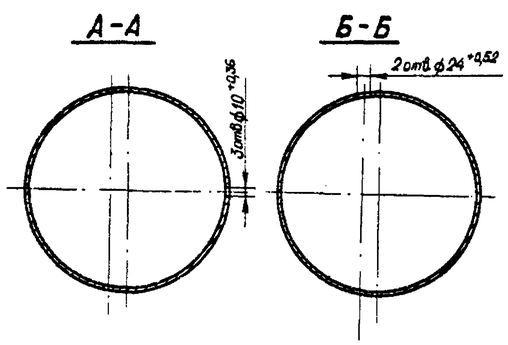

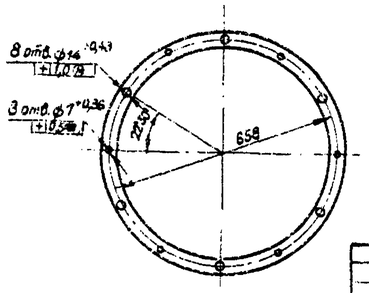

Неуказанные предельные отклонения размеров: отверстий H14 валов h14, остальных ± IT14/2

			т.п. 407-1-89.85		ОВ-11
Нач.отд.	Коренев				
Гл.спец.	Кац				
Н.конт.	Кац		Обечайка АЗЕ 034.005-02	Лит 0	Масса 8,7 / Масштаб 1:5
ГИП	Щербачевич			Лист 11	Листов
Ст.инж.	Шабунина		Лист Б1.6 ГОСТ 19903-74 / 1-IV-Ст3 ГОСТ 16523-70	СЕЛЬЭНЕРГОПРОЕКТ КАЗАХСКОЕ ОТДЕЛЕНИЕ г. Алма-Ата, 1984 г.	

Привязан

Инв. №

Копировала

Формат 11

Инв.№ подл. | Подпись и дата | Взам. инв.№

407-1-89.85 Альбом I Типовой проект

Втулка
Ст.3 ГОСТ 380-71*

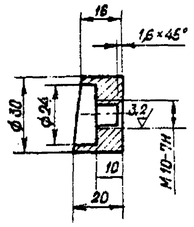

Упор
Круг В8 ГОСТ 2590-71* / Ст.3 ГОСТ 535-79*

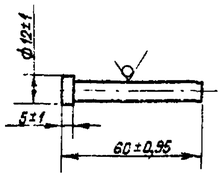

Неуказанные предельные отклонения размеров ± IT14/2
Размер в скобках дан для АЗЕ 034.007

			т.п. 407-1-89.85		ОВ-13
Нач.отд.	Коренев				
Гл.спец.	Кац				
Н.контр.	Кац		Втулка АЗЕ 034.006 Упор АЗЕ 034.007	Лит 0	Масса 0,05 (0,024) / Масштаб 1:1
ГИП	Щербачевич			Лист 13	Листов
Ст.инж.	Шабунина			СЕЛЬЭНЕРГОПРОЕКТ КАЗАХСКОЕ ОТДЕЛЕНИЕ г. Алма-Ата, 1984 г.	

Привязан

Инв. №

Копировала

Формат 11

Инв.№ подл. | Подпись и дата | Взам. инв.№

407-1-89.85 Альбом I

Типовой проект

Ведомость рабочих чертежей основного комплекта ВК

Лист	Наименование	Примечание
01	Общие данные. Водоснабжение и канализация. План	
	схемы систем В1, К1, Т3	

Ведомость ссылочных и прилагаемых документов

Обозначение	Наименование	Примечание
	Ссылочные документы	
Серия 2.190-1/72	Узлы и детали инженерного оборудова-	
выпуск III лист 11	ния жилых и общественных зданий	
	для сельской местности.	
	Установка раковины стальной эмали-	
	рованной с отъемной спинкой	
Серия 3.903-5/73 в.1	Конструкции тепловой изоляции	
	трубопроводов.	
	Прилагаемые документы	
	Спецификация оборудования	
	Ведомость потребности в материалах	см. Альбом II

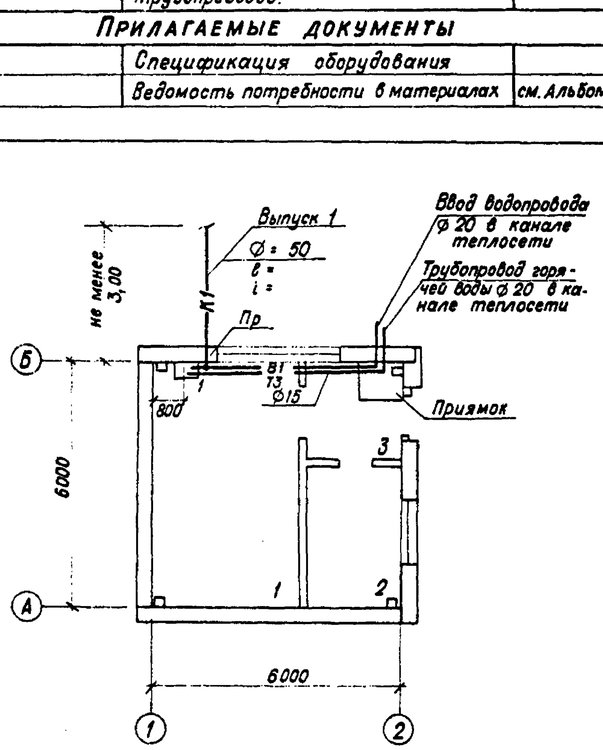

Типовой проект разработан в соответствии с действующими нормами и правилами и предусматривают мероприятия, обеспечивающие взрывную, взрывопожарную и пожарную безопасность при эксплуатации здания.

Главный инженер проекта С.В. Щербачевич

Главный инженер проекта, осуществивший привязку

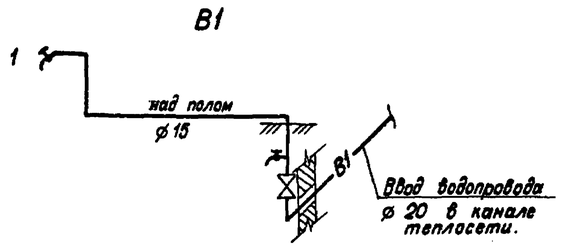

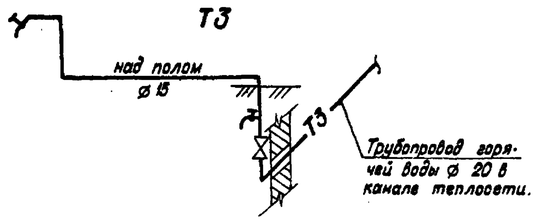

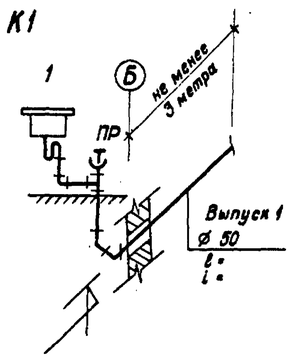

Экспликация помещений

Номер по плану	Наименование	Площадь м²	Категория производства по взрывной взрыво-пожарной и пожарной опасности.
1	Машинный зал	21,06 / 20,09	Г
2	Щитовая	9,45 / 8,62	Д
3	Коридор	4,80 / 4,76	Д

Площадь помещений
в числителе – для каркасно-панельного варианта;
в знаменателе – для кирпичного варианта

Общие указания

1. Глубина заложения водопроводного ввода и отметки канализационного выпуска определяются при привязке проекта.
2. Трубопроводы холодной и горячей воды, проходящие в канале теплосети изолируются от конденсации влаги скорлупами минераловатными на синтетическом связующем слоем 40 мм с последующим покрытием лакостеклотканью (серия 3-903-5/73 выпуск I)
3. Суточный расход воды принят из расчета 45 л/смену на одного человека и составляет 0,1 м³/сут.
4. Суточный расход стоков составляет 0,1 м³
   Секундный расход стоков составляет 0,3 л.
5. Суточный расход воды на горячее водоснабжение – 0,1 м³

Условные обозначения

—В1—	Водопровод хоз. питьевой
—Т3—	Водопровод горячей воды
—К1—	Канализация хоз. фекальная
	Раковина
	Вентиль муфтовый

Привязан

Инв. №

Т.П. 407-1-89.85 ВК-01

Нач.отд.	Коренев	
Гл. спец.	Кац	
Н.контр.	Кац	
ГИП	Щербачевич	
Рук. гр.	Далакян	

Резервная дизельная электростанция мощностью 1×60 кВт

Стадия	Лист	Листов
РП	01	1

Общие данные. Водоснабжение и канализация. План, схемы систем В1, К1, Т3.

СЕЛЬЭНЕРГОПРОЕКТ
Казахское отделение
г. Алма-Ата, 1984 г.

Копировала

Формат 22

Инв.№ подл. | Подпись и дата | Взам. инв.№

Позиция	Наименование и техническая характеристика оборудования и материалов. Завод-изготовитель (для импортного оборудования - страна, фирма)	Тип, марка оборудования, обозначение документа и № опросного листа	Единица измерения: наименование	Единица измерения: код	Код завода-изготовителя	Код оборудования, материала	Цена единицы, тыс. руб.	Количество	Масса единицы оборудования (кг)
1	2	3	4	5	6	7	8	9	10
	I. ОБОРУДОВАНИЕ И МАТЕРИАЛЫ, ПОСТАВЛЯЕМЫЕ ЗАКАЗЧИКОМ								
I	Электроагрегат мощностью 60 кВт, напряжением 400В,	АД60С-Т400-РУ4							
	частотой 50 Гц	ТУ16-516.063							
		-76	шт	796				I	2150
2	Кран козловой грузоподъемностью 3 т	ОПТ-1135Д	шт	796				I	512
3	Огнетушитель воздушный-пенный огнетушащая способность до 30 м2, емкостью 250л, временем действия 125с	ОВПУ-250 ТУ22-2336-71	шт	796				I	220
4	Насос ручной поршневой, подача за двойной ход 0,62 л, напор 30 м вод.ст.	"Родник" ТУ26-06-1044 -76	шт	796				I	13
5	Вентиль запорный муфтовый 15-16	15Б 1 бк	шт	796				I	0,38
	II. ОБОРУДОВАНИЕ И МАТЕРИАЛЫ, ПОСТАВЛЯЕМЫЕ ПОДРЯДЧИКОМ								
6	Трубы стальные водогазопроводные 15х2,5	ГОСТ 3262-75*	м	006				0,1	1,16
7	Трубы стальные бесшовные горячекатаные 108х4	ГОСТ 8732-78	м	006				1,2	10,26

Привязан

Инв. №

Нач. отд.	Коренев	
Гл. спец.	Кац	
Н. контр.	Кац	
ГИП	Щербачевич	
ГИП техн.	Муханов	

ТХ.СО

Спецификация оборудования

Стадия	Лист	Листов
РП	1	2

Казахское отделение СЕЛЬЭНЕРГОПРОЕКТ

1	2	3	4	5	6	7	8	9	10
8	Отводы крутоизогнутые 90° 108х4	ГОСТ 17375-77	шт	796				I	2,8
9	Переходы концентрические 108х4-76х3,5	ГОСТ 17378--77	шт	796				I	0,9
10	Болты м 8х40	ГОСТ 7798-70*	шт	796				4	0,02
11	Болты м 14х80	ГОСТ 7798-70*	шт	796				2	0,12
12	Гайки М8	ГОСТ 5915-70*	шт	796				4	0,006
13	Гайки М 14	ГОСТ 5915-70*	шт	796				2	0,025
14	Шайбы пружинные 8	ГОСТ 6402-70*	шт	796				4	0,001
15	Шайбы пружинные 14	ГОСТ 6402-70*	шт	796				2	0,004
16	Швеллер № 12	ГОСТ 8240-72	м	006				0,55	10,4
17	Полоса стальная горячекатанная 4х40	ГОСТ 103-76	м	006				0,85	1,26
18	Сталь листовая горячекатанная б=0,8 мм	ГОСТ 19903--74*	м2	055				0,8	6,28
19	Сталь листовая горячекатанная б=2 мм	ГОСТ 19903--74*	м2	055				1,3	15,7
20	Сталь листовая горячекатанная б=3 мм	ГОСТ 19903--74*	м2	055				0,06	23,55
21	Сталь листовая горячекатанная б=4 мм	ГОСТ 19903--74*	м2	055				0,02	31,4
22	Сталь листовая горячекатанная б=10 мм	ГОСТ 19903--74*	м2	055				0,11	78,5

Привязан

Инв. №

407-1-89.85 ТХ.СО Лист 2

Копировал Формат А4

Позиция	Наименование и техническая характеристика оборудования и материалов. Завод-изготовитель (для импортного оборудования – страна, фирма)	Тип, марка оборудования, обозначение документа и № опросного листа	Единица измерения: наименование	Единица измерения: код	Код завода-изготовителя	Код оборудования, материала	Цена единицы, тыс. руб.	Количество	Масса единицы оборудования, (кг)
1	2	3	4	5	6	7	8	9	10
	I. ОБОРУДОВАНИЕ И МАТЕРИАЛЫ, ПОСТАВЛЯЕМЫЕ ЗАКАЗЧИКОМ								
	ВАРИАНТ I,2								
I	Устройство распределительное навесное (блок)	РУС 8I05□*							
	а)6 сальников □** 4 снизу; 2 сверху	ВО□*54УI	шт	I96		34343I		2	37,4
	б)3 сальников □** 2 снизу; I сверху-ТУ536,444-74								
2	Устройство распределительное навесное (блок)	РУС 8I4I-03							
	5 сальников □** I снизу;4 сверху-ТУ536.444-74	ВОГ-54УI	шт	I96		34343I		I	20,0
3	Устройство распределительное навесное(блок)	РУС 8I40-							
	3 сальника □** 2 снизу; I сверху	03В03-54УI	шт	I96		34343I		I	44,5
	ТУ536.444.74								
4	Устройство распределительное навесное(блок)	РУС 8I53-03							
	2 сальника □** I снизу; I сверху	ВОБ-54УI	шт	I96		34343I		I	24,2
	ТУ536.444-74								
5	Счетчик электрической энергии	САЧ-И672							
		380В;5А кл2	шт	I96				I	3,7
6	Выпрямитель	ВСА-6А							
		220В;-24В	шт	I96				I	I9,0
7	Аккумуляторная батарея	6СТ-I32							
		I2В	шт	I96		348II7		I	4I,0
8	Трансформатор тока	ТКЛМ-0,5-							
		-I00/5-73	шт	I96		348II7		2	4I,0

* Тип определяется при привязке типового проекта

** Диаметр сальников определяется в зависимости от сечения кабеля при привязке типового проекта

Привязан

Инв. №

Взам. инв. № | Подпись и дата | Инв. № подл.

Нач. отд.	Коренев	
Гл. спец.	Кац	
Н. контр.	Кац	
ГИП	Щербачевич	
Рук. гр.	Прибосный	
Вед. инж.	Ефимова	

3.СО

Спецификация оборудования на электрооборудование Вариант 1÷4

Стадия	Лист	Листов
РП	1	3

Казахское отделение СЕЛЬЭНЕРГОПРОЕКТ

1	2	3	4	5	6	7	8	9	10
	ВАРИАНТ 3								
I	Устройство распределительное навесное(блок)	РУС 8I05□*							
	а) 5 сальников □** 2 снизу; 3 сверху	ВО□*54УI	шт	796		34343I		4	37,4
	б) 4 сальника □** 2 снизу; 2 сверху								
	в) 4 сальника □** I снизу; 3 сверху								
	г) 3 сальника □** I снизу: 2 сверху								
	ТУ53В.444.74								
2	Устройство распределительное навесное (блок)	РУС 8I4I-03							
	5 сальников □** I снизу;4 сверху ТУ-536.444÷74	ВОГ-54УI	шт	796		34343I		I	20,0
3	Устройство распределительное навесное (блок)	РУС 8I40-03							
	3 сальника □** 2 снизу; I сверху ТУ536.444÷74	В03-54УI	шт	796		34343I		I	44,5
4	Устройство распределительное навесное (блок)	РУС 3I53-							
	2 сальника □** I снизу;I сверху ТУ536.444-74	-03В0Б-54УI	шт	796		34343I		I	24,2
5	Счетчик электрической энергии	САч-И672							
		380В;5А кл2	шт	796				I	3,7
6	Выпрямитель	ВСА-6А							
		220В;-24В	шт	796				I	I9,0
7	Аккумуляторная батарея	6СТ-I32							
		I2В	шт	796		388II7		I	4I,0
8	Трансформатор тока	ТКЛМ-05-I00							
		/5-У3	шт	796		34I44I		I	7,0

* Тип определяется при привязке типового проекта

** Диаметр сальников определяется в зависимости от сечения кабеля при привязке типового проекта

Привязан

Инв. №

Взам. инв. № | Подпись и дата | Инв. № подл.

407-1-89.85 3.СО Лист 2

Копировал Формат

1	2	3	4	5	6	7	8	9	10
	ВАРИАНТ 4								
I	Устройство распределительное навесное (блок) 6 сальников ☐**	РУС 8I05-☐*							
	I снизу; 2 сверху ТУ536.444-74	ВО☐-54УI	шт	796		34343I		I	37,4
2	Устройство распределительное навесное (блок) 5 сальников ☐**	РУС8I4I-03ВОТ							
	I снизу; 4 сверху ТУ536.444-74	-54УI	шт	796		34343I		I	20,0
3	Устройство распределительное навесное (блок) 3 сальника ☐**	РУС8I40-03В03							
	2 снизу; I сверху ТУ536.444-74	54УI	шт	796		34343I		I	44,5
4	Устройство распределительное навесное (блок) 2 сальника ☐**	РУС8I53-03В0I							
	I снизу; I сверху ТУ536.444-74	-54УI	шт	796		34343I		I	24,2
5	Счетчик электрической энергии	САЧ.И672							
		380В,5Акл.2	шт	796				I	
6	Выпрямитель	ВСА-6А							
		220В;24 В	шт	796				I	
7	Аккумуляторная батарея	6СТ-I32							
		I2 В	шт	796		348II7		I	
8	Трансформатор тока	ТКЛМ-05-	шт	796		34I44I		I	
		-I00/5-У3							

* Тип определяется при привязке типового проекта

** Диаметр сальников определяется в зависимости от сечения кабеля при привязке типового проекта

Привязан

Инв. №

Копировал Формат

Позиции	Наименование и техническая характеристика оборудования и материалов. Завод-изготовитель (для импортного оборудования – страна, фирма)	Тип, марка оборудования. Обозначение документа и № опросн. листа	Единица измерения: наименование	Единица измерения: код	Код завода-изготовителя	Код оборудования, материала	Цена единицы тыс. руб.	Количество	Масса единицы оборудования, (кг)
1	2	3	4	5	6	7	8	9	10
I	Светильник потолочный влагозащищенного исполнения	НПП 03-I00-							
	ТУ I6-535.99I-75	-00IУ3	шт	796		346III		2	3,6
2	Светильник с рассеивателем из опалового стекла,	ЛСПI4-2х40							
	крепление непосредственно к опорной поверхности	-2I0У4	шт	796		346II2		6	6,5
	ТУI6-545.267-79								
3	Светильник потолочный для ламп накаливания до 60 Вт	НПОI9-							
	ТУI6.535.825-74	-60/Р20-02У4	шт	796		346III		4	3,0
4	Светильник ручной переносной с гибким шлангом								
	I2 В 60 Вт ТУI6.545.I32-77	РВО-42	шт	796		346I80		I	0,3

Привязан

Инв. №

Нач. отд.	Коренев	
Гл. спец.	Кац	
Н. контр.	Кац	
ГИП	Щербачевич	
Рук. гр.	Прибосный	
Вед. инж.	Ефимова	

407-1-89.85 3.СО

Спецификация оборудования на осветительную арматуру

Стадия	Лист	Листов
РП	1	1

Казахское отделение СЕЛЬЭНЕРГОПРОЕКТ

Взам. инв. № | Подпись и дата | Инв. № подл.

Позиция	Наименование и техническая характеристика оборудования и материалов. Завод-изготовитель (для импортного оборудования - страна, фирма)	Тип, марка оборудования, Обозначение документа и № опросного листа	Единица измерения: наименование	Единица измерения: код	Код завода-изготовителя	Код оборудования, материала	Цена единицы, тыс. руб.	Количество	Масса единицы оборудован. (кг)
1	2	3	4	5	6	7	8	9	10
	ВАРИАНТ I								
I	Кабель алюминиевый, 660 В, ГОСТ I6442-80 сечением:								
	3х50+Iх25	АВВГ	м	006		353771		5,0	6,I
	3х50+Iх25	АВВГ	м	006		353771		9,5	4,5
	3х6+Iх4	АВВБ	м	006		353771		3,5	2,0
	3х4+Iх2,5	АВВГ	м	006		353771		I8,0	2,5
	2х4	АВВГ	м	006		353771		2,5	0,3
	медный Iх4	ВВГ	м	006		352I22		8,0	0,6
	Iх6	ПВГ	м	006		352I22		4,0	0,7
	4х2,5	АВГ	м	006		352I22		4,5	0,8
2	Кабель медный, 660 В, ГОСТ I3497-77, сечением 2х4	КРПТ	м	006		352I34		3,5	0,04
3	Кабель контрольный алюминиевый, ГОСТ I508-78, сечением 7х2,5	АКВВГ	м	006		356342		I,0	0,0I
	ВАРИАНТ 2								
I	Кабель алюминиевый, 660В, ГОСТ I6442-80 сечением:								
	3х50+Iх25	АВВГ	м	006		353771		II,0	5,2
	3х6+Iх4	АВВГ	м	006		353771		3,0	I,8
	3х4+Iх2,5	АВВГ	м	006		353771		I8,0	2,5
	2х4	АВВГ	м	006		353771		2,5	0,3
	медный Iх4	ВВГ	м	006		352I22		8,0	0,6
	Iх6	ПВГ	м	006		352I22		4,0	0,7
	4х2,5	ПВГ	м	006		352I22		4,5	0,8
2	Кабель медный, 660В, ГОСТ I3497-77, сечением 2х4	КРПТ	м	006		352I34		3,5	0,04

Взам. инв. №

Подпись и дата

Инв. № подл.

Привязан

Инв. №

Нач. отд.	Коренев	
Гл. спец.	Кац	
Н. контр.	Кац	
ГИП	Щербачевич	
Рук. гр.	Прибосный	
Разраб.	Ефимова	

3.СО

Спецификация оборудования. Кабельная продукция. Вариант 1÷4

Стадия	Лист	Листов
РП	1	2

Казахское отделение СЕЛЬЭНЕРГОПРОЕКТ

1	2	3	4	5	6	7	8	9	10
3	Кабель контрольный, алюминиевый, ГОСТ I508-78, сечением 7х2,5	АКВВГ	м	006		356342		I,0	0,0I
	ВАРИАНТ 3								
I	Кабель алюминиевый, 660В, ГОСТ I6442-80 сечением:								
	3х50+Iх25	АВВГ	м	006		357771		I4,5	6,8
	3х6+Iх4	АВВГ	м	006		353771		2,5	I,5
	3х4+Iх2,5	АВВГ	м	006		353771		I8,0	2,5
	2х4	АВВГ	м	006		353771		2,5	0,3
	медный, Iх4	ВВГ	м	006		352I22		8,0	0,6
	Iх6	ПВГ	м	006		352I22		4,0	0,7
	4х2,5	ПВГ	м	006		352I22		4,5	0,8
2	Кабель медный, 660В, ГОСТ I3497-77 сечением 2х4	КРПТ	м	006		352I34		3,5	0,04
3	Кабель контрольный, алюминиевый ГОСТ I508-78 сечением 7х2,5	АКВВГ	м	006		356342		I,0	0,0I
	ВАРИАНТ 4								
I	Кабель алюминиевый, 660В, ГОСТ I6442-80 сечением:								
	3х50+Iх25	АВВГ	м	006		353771		5,0	6,I
	3х50+Iх25	АВВГ	м	006		353771		4,5	2,I
	3х6+Iх4	АВВГ	м	006		353771		3,5	2,0
	3х4+Iх2,5	АВВГ	м	006		353771		I8,0	2,5
	2х4	АВВГ	м	006		353771		2,5	0,3
	медный Iх4	ВВГ	м	006		352I22		8,0	0,6
	Iх6	ПВГ	м	006		352I22		4,0	0,7
	4х2,5	ПВГ	м	006		352I22		4,5	0,8
2	Кабель медный, 660В, ГОСТ I3497-77 сечением 2х4	КРПТ	м	006		352I34		3,5	0,04
3	Кабель контрольный, алюминиевый, ГОСТ I508-78 сечением 7х2,5	АКВВГ	м	006		352342		I,0	0,0I

Взам. инв. №

Подпись и дата

Инв. № подл.

Привязан

Инв. №

Копировал Формат А3

Позиция	Наименование и техническая характеристика оборудования и материалов Завод-изготовитель (для импортного оборудования – страна, фирма)	Тип, марка оборудования, Обозначение документа и № опросного листа	Единица измерения		Код завода-изготовителя	Код оборудования, материала	Цена единицы, тыс. руб.	Количество	Масса единицы оборудования, (кг) *
			наименование	код					
1	2	3	4	5	6	7	8	9	10
	П. МАТЕРИАЛЫ, ПОСТАВЛЯЕМЫЕ ПОДРЯДЧИКОМ								
I	Выключатель однополюсный клавишный открытой установки	0-I-04-6/220	шт	796		34642I		5	0,042
	220 В, 6,3А. ГОСТ 7397-76								
2	Розетка штепсельная открытой установки с цилиндрическими	РШ-ц-2-07-	шт	796		34640I		2	0,055
	контактами 220В, 6,3А. ГОСТ 7396-76	-6/220							
3	Розетка штепсельная открытой установки с плоскими контак-	РШ-п-2-0-							
	тами 42В, I0А. ГОСТ 7396-76	IP43-0I-							
		I0/42	шт	796		34640I		2	0,I04
4	Лампа накаливания для аварийного освещения I2 В, 60 Вт	МО-I2-60	Шт	796		3466I5		4	0,03
5	Лампа люминесцентная белая 220В,40Вт,ГОСТ 6825-74	ЛБ-40	шт	796		3467I3		I2	0,25
6	Лампа накаливания нормальная 220В 60 Вт	Б2I5-225-60	шт	796		34660I		2	0,05
	ГОСТ 2239-79								
7	Лампа накаливания местного освещения I2В 60Вт								
	ГОСТ II82-77	МО I2-60	шт	796		3466II		I	0,03
8	Коробка ответвительная пластмассовая на 3 направления для								
	открытой проводки кабелем. ТУ36-УССР 667-75, изм.№ 3-79	КОР-73УЗ	шт	796		346474		9	0,2
9	Наконечники кабельные, алюминиевые для кабелей сечением								
	I6 мм2	ТА-5,4	шт	796		344963		25	0,2
	25 мм2	ТА-II	шт	796		344963		25	5,6

Взам.инв.№ | Подпись и дата | Инв.№ подл.

Привязан

Инв. №

Нач.отд.	Коренев	
Гл. спец.	Кац	
Н. контр.	Кац	
ГИП	Щербачевич	
Рук. гр.	Прибосный	
Вед. инж.	Ефимова	

3.СО

Спецификация оборудования на электроустановочные изделия и прокат черных металлов

Стадия	Лист	Листов
РП	1	2

Казахское отделение СЕЛЬЭНЕРГОПРОЕКТ

I0	Металлорукава	РЗ-Ц-Х-38	м	006		344965		I0	9,5
		РЗ-Ц-Х-32	м	006		344965		I0	8,0
		РЗ-Ц-Х-22	м	006		344965		I5	I0,5
II	Бирка кабельная	БК-02П	шт	796		344963		80	2,52
		БК-03П	шт	796		344963		20	0,25
I2	Полоса стальная горячекатанная 4х25	ГОСТ I03-76	м	006		09720I		30	0,79
I3	Полоса стальная горячекатанная 4х40	ГОСТ I03-76	м	006		09720I		75	I,25
I4	Сталь горячекатанная круглая ф 6	ГОСТ2590-7I*	м	006		093400		72	0,22
I5	Сталь горячекатанная круглая ф I4	ГОСТ 2590-7I*	м	006		093400		20	I,208
I6	Трубы электросварные прямошовные диаметром:								
	25х2	ГОСТI0704-76*	м	006		I37302		I5	I,I3
	40х2	ГОСТI0704-76*	м	006		I37302		I0	I,87

Взам.инв.№ | Подпись и дата | Инв.№ подл.

Привязан

Инв. №

ТП 407-1-89.85 3.СО Лист 2

Копировал Формат А3

Позиции	Наименование и техническая характеристика оборудования и материалов. Завод-изготовитель (для импортного оборудования – страна, фирма)	Тип, марка оборудования, Обозначение документа и № опросного листа	Единица измерения: наименование	Единица измерения: код	Код завода-изготовителя	Код оборудования, материала	Цена единицы, тыс. руб.	Количество	Масса единицы оборудован. (кг)
1	2	3	4	5	6	7	8	9	10
	I. ОБОРУДОВАНИЕ И МАТЕРИАЛЫ, ПОСТАВЛЯЕМЫЕ ЗАКАЗЧИКОМ								
	(КАРКАСНО-ПАНЕЛЬНЫЙ И КИРПИЧНЫЙ ВАРИАНТ)								
	ОТОПЛЕНИЕ.								
I	Вентиль запорный муфтовый ø I5	I5кч-I8п	шт	796		37 32II I0278		I3	0,7
2	Вентиль запорный фланцевый ø 25	I5кч-I8п	шт	796		37 32II I077		2	2,7
3	Термометр стеклянный ртутный № 4 с защитной оправой	УЧ I I60 I04	шт	796				2	I,24
	ВЕНТИЛЯЦИЯ.								
I	Вентилятор крышной № 6,3 с электродвигателем № 2,2 кВт	ВКР	шт	796		48 648I0800		I	I35
	n=950 об/мин.	4AI00L6У2							

Нач. отд.	Коренев		
Гл. спец.	Кац		
Н. конт.	Кац		
ГИП	Щербачевич		
Рук. гр.	Далакян		
Ст. инж.	Шабунина		

Привязан

Инв. №

ОВ.СО

Спецификация оборудования
Отопление и вентиляция

Стадия	Лист	Листов
РП	1	4

Казахское отделение СЕЛЬЭНЕРГОПРОЕКТ

1	2	3	4	5	6	7	8	9	10
	П. ОБОРУДОВАНИЕ И МАТЕРИАЛЫ, ПОСТАВЛЯЕМЫЕ ПОДРЯДЧИКОМ (КАРКАСНО-ПАНЕЛЬНЫЙ ВАРИАНТ)								
	ОТОПЛЕНИЕ.								
I	Регистр из 6 гладких труб ø-II4x4 ℓ=I,5м с колонками	ГОСТ I0704-							
	ø I33x4 H= 0,95 м	76*	шт	796				I	I22
2	Регистр из 4 гладких труб ø II4x4 ℓ=2,0 м с колонками	ГОСТ I0704-							
	øI33x4 H= 0,65	76*	шт	796				I	I03,4
3	Регистр из 5 гладких труб ø II4x4 ℓ=2,0м с колонками	ГОСТ I0704-							
	ø I33x4 H=0,8 м	76*	шт	796				I	I29
4	Регистр из 5 гладких труб ø II4x4 ℓ=2,8 м с колонками	ГОСТ I0704-							
	ø I33x4 H=0,8 м	76*	шт	796				I	I72
5	Опора неподвижная 32,Т3.0I	с 4.903-I0в4	шт	796				2	0,329
6	Трубы стальные водогазопроводные ø I5x2,5	ГОСТ 3262-75*	м	006				40	I,28
7	То же ø 20x2,5	ГОСТ 3262-75*	м	006				I2	I,66
8	То же ø 25x2,5	ГОСТ 3262-75*	м	006				6	2,39
9	Трубы стальные электросварные прямошовные ø 32x2	ГОСТ I0704-							
		76*	м	006				4	I,48
I0	Окраска трубопроводов и нагревательных приборов масляной								
	краской за 2 раза.		$м^2$	055				2	

Привязан

Инв. №

1	2	3	4	5	6	7	8	9	10
II	Изоляция минераловатными полуцилиндрами на синтетическом								
	связующем $\delta_{из}$ =30 мм		м³	II3				0,05	
I2	Покровный слой лакостеклотканью		м²	055				II	
I3	Испытание системы		м	006				62	
	ВЕНТИЛЯЦИЯ								
I	Воздухоприемное устройство с подвесным утепленным клапаном	с.I.494-27							
	5CIB000.000-04	вып.I,7	шт	796				I	
	II. ОБОРУДОВАНИЕ И МАТЕРИАЛЫ, ПОСТАВЛЯЕМЫЕ ПОДРЯДЧИКОМ (КИРПИЧНЫЙ ВАРИАНТ)								
	ОТОПЛЕНИЕ								
1	Регистр из 6 гладких труб ℓ =I,5 м с колонками	ГОСТ I0704-							
	∅ I33x4 H=0,95 м	-76*	шт	796				I	I22
2	Регистр из 5 гладких труб ℓ =2,0 м с колонками	ГОСТ I0704-							
	∅ I33x4 H=0,8 м	-76*	шт	796				2	I29
3	Регистр из 5 гладких труб ℓ =2,8 м с колонками	ГОСТ I0704-							
	∅ I33x4 H=0,8 м	-76*	шт	796				I	I72

Привязан

Инв. №

ОВ.СО Лист 3

Копировал Формат

1	2	3	4	5	6	7	8	9	10
4	Опора неподвижная 32.Т3.0I	с.4.903-I0							
		в.4	шт	796				2	0,329
	Трубы стальные водогазопроводные ∅ I5x2,5								
5	Трубопровод из водогазопроводных труб ∅ I5x2,5	ГОСТ 3262-75*							
			м	006				40	I,28
6	То же ∅ 20x2,5		м	006				I2	I,66
7	То же ∅ 25x2,8		м	006				6	2,39
	Трубы стальные электросварные прямошовные ∅ 32x2								
8	Трубопровод из электросварных труб ∅ 32x2	ГОСТ I0704-							
		-76*	м	006				4	I,48
9	Окраска трубопроводов и нагревательных приборов масляной								
	краской за 2 раза		м2	055				2I	
I0	Изоляция минераловатными полуцилиндрами на синтетическом								
	связующем $\delta_{из}$ =30 мм		м³	II3				0,05	
II	Покровный слой лакостеклотканью		м2	055				2	
I2	Испытание системы		м	006				62	
	ВЕНТИЛЯЦИЯ								
I	Воздухоприемное устройство с подвесным утепленным	с.I.494-27							
	клапаном 5CIB000.000-04	вып.I,7	шт	796				I	

Привязан

Инв. №

тп 407-1-89.85 ОВ.СО Лист 4

Копировал Формат

69

Позиция	Наименование и техническая характеристика оборудования и материалов Завод-изготовитель (для импортного оборудования – страна, фирма)	Тип, марка оборудования, Обозначение документа и № опросного листа	Единица измерения		Код завода-изготовителя	Код оборудования, материала	Цена единицы, тыс. руб.	Количество	Масса единицы оборудован. (кг)
			наименование	код					
1	2	3	4	5	6	7	8	9	10
	I. Оборудование и материалы поставляемые заказчиком								
	ВОДОПРОВОД ХОЗ-ПИТЬЕВОЙ								
I	Вентиль запорный муфтовый Ру=10 кгс/см^2 ∅ 20	15кч 18р2	шт	796		3732110634		I	0,9
	ГОРЯЧЕЕ ВОДОСНАБЖЕНИЕ								
I	Вентиль запорный муфтовый Ру=10 кгс/см^2 ∅ 20	15кч 18р2	шт	796		3732110634		I	0,9

Взам.инв.№ | Подпись и дата | Инв.№ подл.

Привязан

Инв. №

Нач.отд.	Коренев	
Гл.спец.	Кац	
Н.контр.	Кац	
ГИП	Щербачевич	
Рук.гр.	Далакян	
Разраб.	Далакян	

ВК.СО

Спецификация оборудования Водопровод и канализация

Стадия	Лист	Листов
РП	1	2

Казахское отделение СЕЛЬЭНЕРГОПРОЕКТ

1	2	3	4	5	6	7	8	9	10
	II. Оборудование и материалы поставляемые подрядчиком								
	ВОДОПРОВОД ХОЗ-ПИТЬЕВОЙ								
I	Трубы стальные водогазопроводные ∅ 20	ГОСТ 3262-75*	м	006		I38500		2,0	I,5
2	То же ∅ I5	-"-	м	006		I38500		6,0	I,I6
3	Кран водоразборный ∅ I5	ГОСТ20275-74	шт	796		37I220		I	0,3
4	Кран пробноспускной ∅ I5	I0Б 96кI	шт	796		37I22250I33		I	0,5
5	Материалы изоляционные:								
	I) Пергамин		м^2	055				0,58	
	2) Праймер		м^2	055				0,6	
	3) Стеклоткань		м^2	055				0,66	
	4) Полуцилиндры минераловатные δ=40 мм		м^3	II3				0,0I6	
	ГОРЯЧЕЕ ВОДОСНАБЖЕНИЕ								
I	Трубы стальные водогазопроводные ∅ 20	ГОСТ 3262-75*	м	006		I38500		2,0	I,5
2	То же ∅ I5	-"-	м	006		I38500		6,0	I,I6
3	Кран водоразборный ∅ I5	ГОСТ20275-74	шт	796		37I220		I	0,3
4	Материалы изоляционные:								
	I) Пергамин		м^2	055				0,58	
	2) Праймер		м^2	055				0,6	
	3) Стеклоткань		м^2	055				0,66	
	4) Полуцилиндры минераловатные δ=40 мм		м^3	II3				0,0I6	
	КАНАЛИЗАЦИЯ								
I	Трубы чугунные канализационные ∅ 50	ГОСТ6942,3-80	м	006		492500		6,0	4,6
2	Раковина стальная эмалированная	ГОСТ24843-8I	шт	796		494300		I	7,7

Взам.инв.№ | Подпись и дата | Инв.№ подл.

Привязан

Инв. №

ТП 407-1-89.85 ВК.СО Лист 2

Копировал Формат А4

Госстрой СССР
ЦЕНТРАЛЬНЫЙ ИНСТИТУТ ТИПОВОГО ПРОЕКТИРОВАНИЯ
Свердловский филиал
620062, г.Свердловск-62, ул.Чебышева,4
Заказ № 4304 Инв.№ СФ679-01 тираж 700
Сдано в печать 17.08 1987г цена 4-72