ТИПОВОЙ ПРОЕКТ

320-61

ОТДЕЛЬНОСТОЯЩИЕ РЕКЛАМЫ ДЛЯ КИНОТЕАТРОВ

АЛЬБОМ I

16483-01

АРХИТЕКТУРНО-СТРОИТЕЛЬНАЯ ЧАСТЬ

МОСКВА 1979 г

ТИПОВОЙ ПРОЕКТ
320-64

ОТДЕЛЬНОСТОЯЩИЕ РЕКЛАМЫ ДЛЯ КИНОТЕАТРОВ

СОСТАВ ПРОЕКТА:

АЛЬБОМ I – АРХИТЕКТУРНО-СТРОИТЕЛЬНАЯ ЧАСТЬ
АЛЬБОМ II – СМЕТЫ И ЗАКАЗНЫЕ СПЕЦИФИКАЦИИ
АЛЬБОМ III.84 – СМЕТЫ

АЛЬБОМ I

РАЗРАБОТАН
ЦНИИП ГРАДОСТРОИТЕЛЬСТВА
ГЛАВНЫЙ ИНЖЕНЕР ИНСТИТУТА /ФАЛЕЕВ/
ГЛАВНЫЙ ИНЖЕНЕР МАСТЕРСКОЙ /ЖЕЛЕЗНЯК/

ТЕХНИЧЕСКИЙ ПРОЕКТ
УТВЕРЖДЕН ГОСГРАЖДАНСТРОЕМ
ПРИКАЗ № 1-5 ОТ 5 ЯНВАРЯ 1979 г.
РАБОЧИЕ ЧЕРТЕЖИ ВВЕДЕНЫ В ДЕЙСТВИЕ
ЦНИИП ГРАДОСТРОИТЕЛЬСТВА
ПРИКАЗ № 655 ОТ 24 ДЕКАБРЯ 1979 г.

Содержание

Лист	Наименование	Стр.	Примечание
	Рекламы тип I, II, III, IV, V, VI, VII	3	
	Пояснительная записка		
АС-1	Рекламы тип I, II, III	4	
	Фасады, планы, разрезы		
АС-2	Рекламы тип IV, V	5	
	Фасады, планы, разрезы		
АС-3	Рекламы тип VI, VII	6	
	Фасады, планы, разрезы		
АС-4	Рекламы тип I, II, III, IV, V, VI, VII	7	
	Фрагменты фасадов Спецификация металлических элементов. Выборка монтажных узлов		
АС-5	Рекламы I, II, III, IV, V, VI, VII	8	
	Разрезы 1-1, 2-2; Пример крепления букв		
АС-6	Рекламы тип I, II, III, IV, V, VI, VII	9	
	Компоновка букв на световом табло		
АС-7	Рекламы тип I, II, III, IV, V, VI, VII	10	
	Буквы светового табло и рекламных вывесок		
АС-8	Рекламы тип I, III, IV, VI	11	
	Маркировочные схемы		
	Разрезы 1-1 ÷ 6-6. Выборка монтажных узлов		
АС-9	Рекламы тип II, V, VII	12	
	Маркировочные схемы		
	Разрезы 1-1 ÷ 4-4 Выборка монтажных узлов		
АС-10	Рекламы тип I ÷ VII	13	
	Узлы 1-4 Разрезы 1-1 ÷ 4-4. Выборка монтажных марок.		
АС-11	Рекламы тип I ÷ VII	14	
	Узлы 5-8. Разрезы 4-4 ÷ 7-7. Выборка монтажных марок		
АС-12	Рекламы тип I ÷ VII	15	
	Узлы 9-12 Разрезы 1-1 ÷ 3-3. Выборка монтажных марок		
АС-13	Рекламы тип I ÷ III	16	
	Рама Р-1. Опалубка. Разрезы, узлы и сечения Спецификация		
АС-14	Рекламы тип I ÷ III	17	
	Рама Р-1. Армирование. Узлы и сечения		
АС-15	Рекламы тип IV - V	18	
	Рама Р-2. Опалубка Разрезы 1-1 и 2-2 Узлы Спецификация		
АС-16	Рекламы тип IV - V.	19	
	Рама Р-2 Армирование. Узлы и сечения		
АС-17	Рекламы тип VI - VII	20	
	Рама Р-3 Опалубка. Разрезы 1-1 и 2-2		
АС-18	Рекламы тип VI - VII	21	
	Рама Р-3. Армирование Разрезы и сечения		
АС-19	Рекламы тип I ÷ VII	22	
	Рамы Р-1, Р-2, Р-3. Спецификация элементов. Выборка металла. Ведомость отдельных стержней		
АС-20	Рекламы тип I - VII.	23	
	Постаменты П-1 и П-2 Фундаментная плита ФП-1 Опалубка. Узлы и сечения. Спецификация закладных элементов		
АС-21	Рекламы тип I - VII	24	
	Постаменты П-1 и П-2 Фундаментная плита ФП-1 Армирование. Спецификация. Выборка металла. Ведомость отдельных стержней.		
АС-22	Рекламы тип I ÷ VII Арматурные изделия ПК-1 ÷ ПК-4, С-1, С-3, С-5, С-8 Спецификация.	25	
АС-23	Рекламы тип I ÷ VII	26	
	Арматурные изделия К-1 ÷ К-3, С-2, С-4, С-6, С-7, С-9, С-10 Спецификация		
АС-24	Рекламы тип I, II, III, IV, V, VI, VII.	27	
	Арматурные изделия Сетки С-11 ÷ С-19. Спецификация		
АС-25	Рекламы тип I - VII	28	
	Закладные изделия Зд-1 ÷ Зд-7. Спецификация		
АС-26	Рекламы тип VI - VII	29	
	Металлическая марка ММ-1. Спецификация		
АС-27	Рекламы тип I - V	30	
	Металлические марки ММ-2, ММ-3. Разрезы 1-1 ÷ 8-8. Спецификация		
АС-28	Рекламы тип I - VII	31	
	Металлические марки ММ-4, ММ-5. Разрезы 1-1 ÷ 6-6 Спецификация.		
АС-29	Рекламы тип II, V, VII	32	
	План кровли. Разрезы. Раскрой фортуко.		
АС-30	Рекламы тип I ÷ VII.	33	
	Рекламный щит. Расход древесины		
ЭО-1	Рекламы тип I, IV, VI	34	
	Электроосвещение		
ЭО-2	Рекламы тип II, III, V, VII.	35	
	Электроосвещение.		

Гл. инж. пр.	Фалеев		
Рук. подг.	Овчинникова		
Гл. инж. п.	Железняк		
Гл. инж. пр.	Алексеева		
Рук. гр. пр.	Горелик		
Ст. инж.	Лисицына		

ТП 520-61

Типовые проекты отдельностоящей рекламы для кинотеатров

Рекламы тип I, II, III, IV, V, VI, VII

Стадия	Лист	Листов

Содержание

Ц.Н.И.П. Градостроительства г. Москва

Копировал Конищева

Пояснительная записка

Общая часть.

Типовые проекты отдельностоящей рекламы для кинотеатров разработаны ЦНИИП Гражданстроительства на основании задания на проектирование, выданного Государственным комитетом по гражданскому строительству и архитектуре при Госстрое СССР, утвержденного 30 ноября 1977г, согласованного с Госкино СССР, и заключения о техническом проекте Управления планировки и застройки городов Госгражданстроя от 5 января 1979г

Область применения - города и поселки городского типа

Рекламы предназначены для установки на территории, прилегающей к кинотеатру

В проекте разработаны 7 типов рекламы.

Рекламы типов I, IV, VI - односторонние,

Рекламы типов II, V, VII - двухсторонние,

Реклама тип III - четырёхсторонняя (с круговым обзором).

При выборе типа рекламы для привязки должно быть учтено следующее: габариты кинотеатра, количество просмотровых залов и величина территории перед кинотеатром, которая должна обеспечивать хороший обзор рекламы.

Архитектурное решение.

Рекламы запроектированы в виде железобетонных рам, установленных на постаменты. Плоскости рам уходят внутрь под углом 45°, таким образом рекламный щит находится в углублении, что защищает его от атмосферных осадков.

Вдоль верхней плоскости рамы навешивается световое табло, представляющее собой светорассеивающую решетку из вертикальных металлических пластин, укрепленных на горизонтальном металлическом коробе, за которыми скрыты лампы накаливания, подсвечивающие рекламы в вечернее время.

На решетку крепятся буквы, образующие надпись „кино". Буквы отливаются из алюминиевого сплава АК-7 (ГОСТ 1583-73) с последующей полировкой.

Для двухсторонних и четырехстороннего типов рекламы предусмотрены рекламные вывески „сегодня" и „скоро", которые также навешиваются на светорассеивающую решетку. Буквы рекламных вывесок изготавливаются аналогично буквам „кино".

Рекламный щит - фанерный на деревянном каркасе. Его размер 1,7м × 1,7м.

В зависимости от габарита рамы щиты навешиваются по одному, по два или по три щита в ряд.

Бетонные поверхности рам и постаментов окрашиваются перхлорвиниловым красочным составом.

Рецептура окраски (в весовых частях):

Крон лилонный - 8

умбра сырая - 3

белила цинковые - 89

В качестве связующего применять перхлорвиниловый лак 5%-ой концентрации.

Подготовка поверхности под окраску:

1. Очистка пластины от ржавчины, пятен, загрязнений, пыли.
2. Окраска покровным составом вручную (кистями) за первый раз.
3. Окраска лаковым составом при помощи краскопульта за второй раз.

Металлические элементы светового табло (светорассеивающая решетка и горизонтальный металлический короб) окрашиваются нитроэмалью белого цвета за 2 раза.

Конструктивное решение

Основные исходные данные для проектирования:

Расчетная сейсмичность района - до 6 баллов.

Скоростной напор ветра - 45 кгс/м²

Вес снегового покрова - 100 кгс/м²

Фундаменты разработаны для нормативного давления на грунт основания - 2 кгс/см²

Рекламы всех типов состоят из отдельных железобетонных элементов, собираемых на месте установки.

Односторонние рекламы состоят из рамы, постамента и фундаментной плиты. Двухсторонняя и четырёхсторонняя рекламы не имеют фундаментных плит, их постаменты устанавливаются на уплотненный щебнем грунт.

Рамы и постаменты изготавливаются из бетона М-300, Мрз - не менее 100 и арматуры - горячекатанной, периодического профиля, класса А-II и периодического профиля класса Вр-I. Изготовление железобетонных изделий вести в соответствии с требованиями СН и П II-15-76 и СН и П II-16-73. Монтаж рекламы ведётся в соответствии с узлами, разработанными в данном проекте.

Сварку производить в соответствии с требованиями СН-393-69 с последующей металлизацией всех закладных и соединительных элементов по СНиП III-23-76.

Световое табло состоит из отдельных секций, которые через металлический элемент крепятся к железобетонной раме. Изготовление и монтаж металлических конструкций вести в соответствии с СН и П III-18-75.

Закладные элементы в рамах и постаментах вплавлены в тело изделия на 10мм и после монтажа и металлизации затираются цементом.

Фанерные щиты вкладываются в П-образные элементы в железобетонных рамах и заменяются по необходимости.

Для двусторонних реклам предусматривается устройство фаски из кровельного железа (по верхней грани стыка) с небольшим уклоном для стока атмосферных вод.

Для четырехсторонней рекламы в необходимых случаях при привязке типового проекта предусмотреть устройство дренажа.

Электроснабжение.

См. примечания на листах части ЭО-1, ЭО-2.

				ТП 320-61		
Гл.инж.	Фатеев			Типовые проекты отдельностоящей рекламы для кинотеатров		
Гл.арх.	Сальникова			Рекламы тип I, II, III, IV, V, VI, VII	стадия	лист	листов
Гл.инж.п.	Мелешкин						
Гл.инж.п.	Алексеева						
Гл.гр.пр.	Гераськ						
ст.инж.	Лисицына			Пояснительная записка	Союзгражданстрой г. Москва	
ст.техн.	Сальникова					

ТИП I

ФАСАД „А"

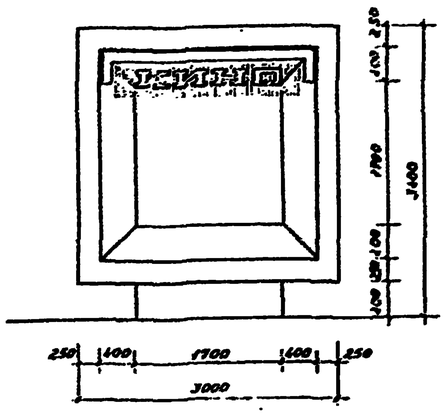

ФАСАД „Б"

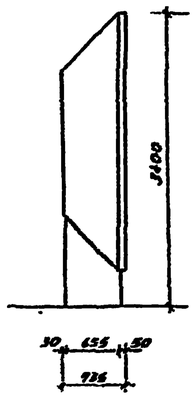

ФАСАД „В"

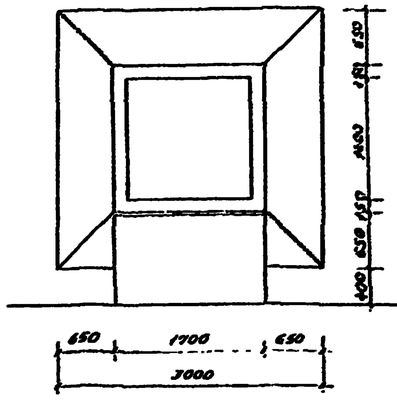

РАЗРЕЗ 1-1

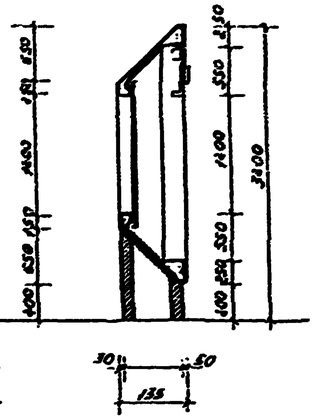

ПЛАН

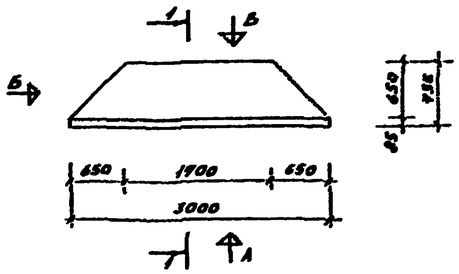

ТИП II

ФАСАД „Г"

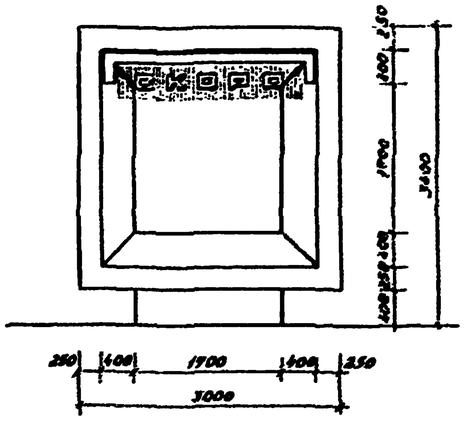

ФАСАД „Д"

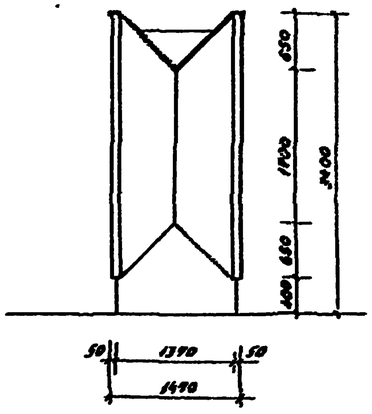

РАЗРЕЗ 2-2

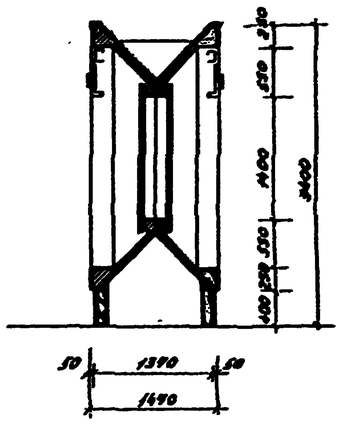

ПЛАН

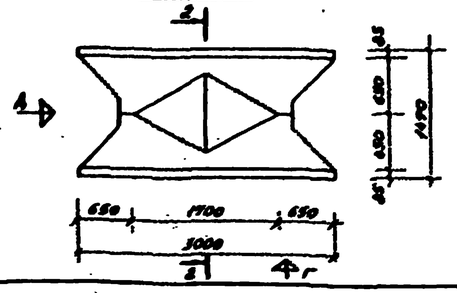

ТИП III

ФАСАД „Е"

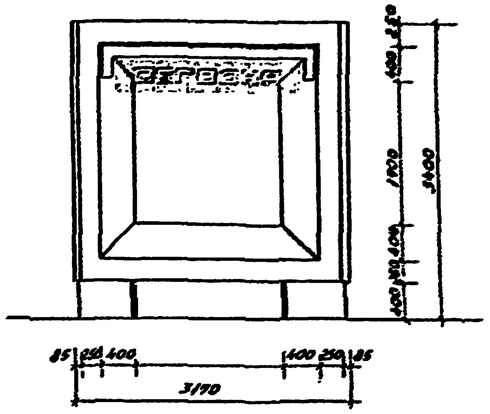

РАЗРЕЗ 3-3

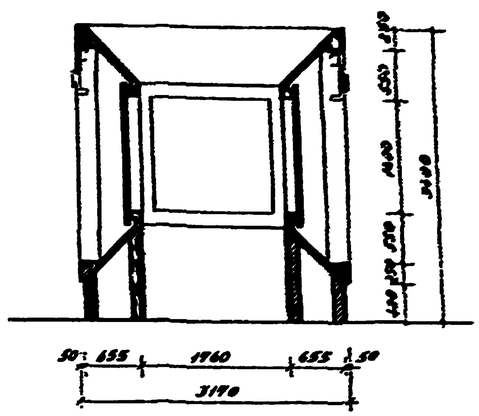

ПЛАН

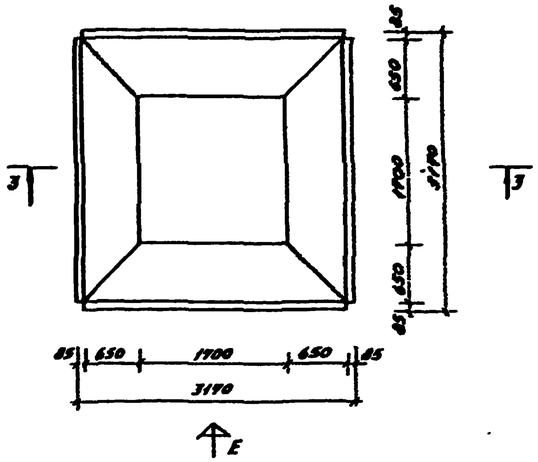

Гл. инж. пр.	Фомин		ТП 320-61			
Рук. арх.	Фоминов		Типовые проекты отдельностоящей рекламы для пунктов			
Гл. инж. пр.	Ивлиев					
Гл. инж. пр.	Андреева		Рекламы типа I, II, III	Стадия	Лист	Листов
Рук. гр. арх.	Гордеев			Р	АС-1	
Ст. арх.	Стеценко		Фасады, планы, разрезы	Главное проектное объединение г. Москва		
Ст. инж.	Лисицына					

Копировал Ганицева

ТИП IV

ФАСАД „А"

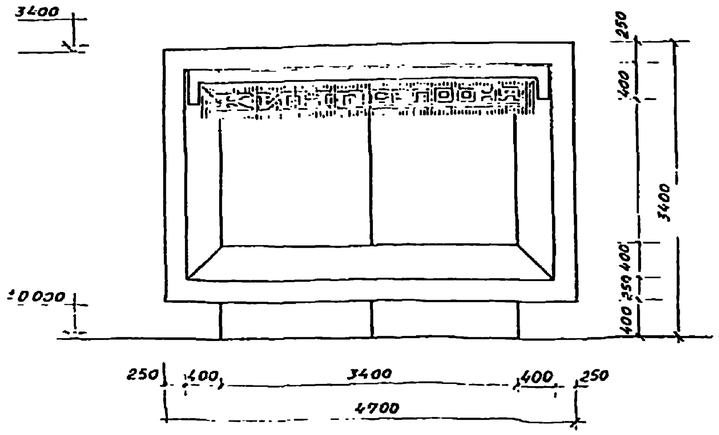

ФАСАД „Б"

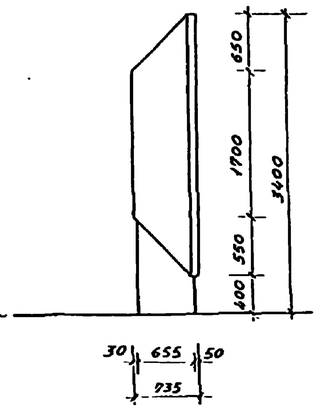

ФАСАД „В"

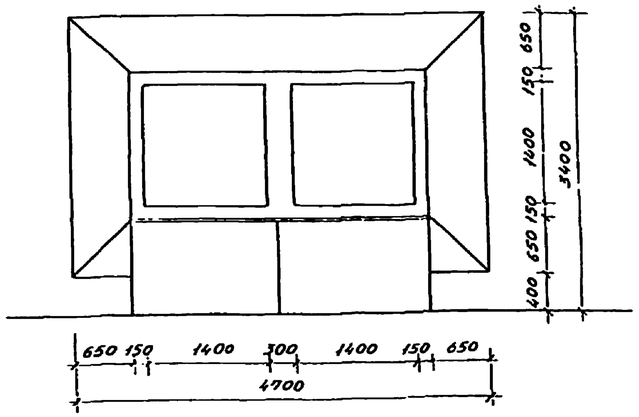

РАЗРЕЗ 1-1

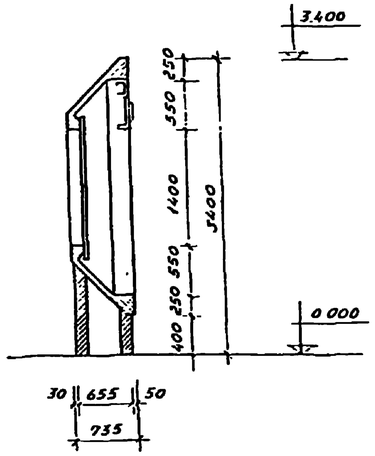

ПЛАН

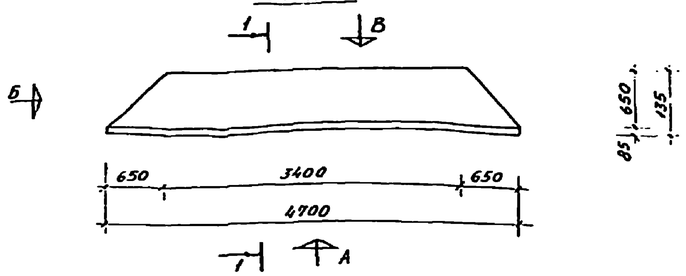

ТИП V

ФАСАД „Г"

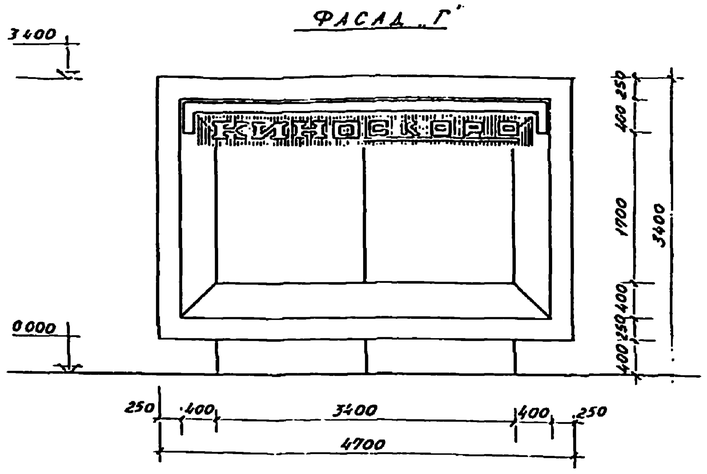

ФАСАД „А"

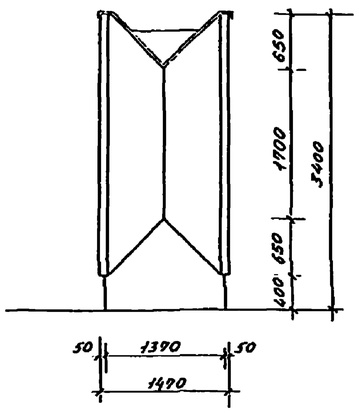

РАЗРЕЗ 2-2

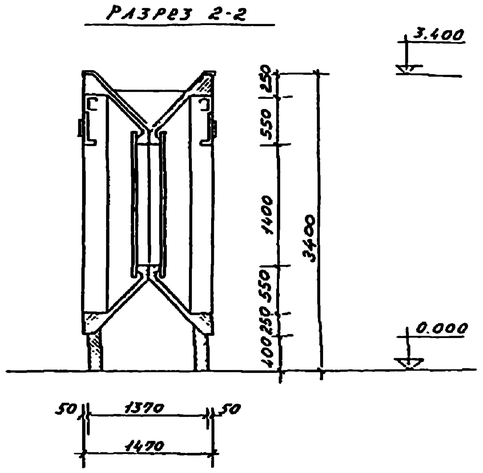

План

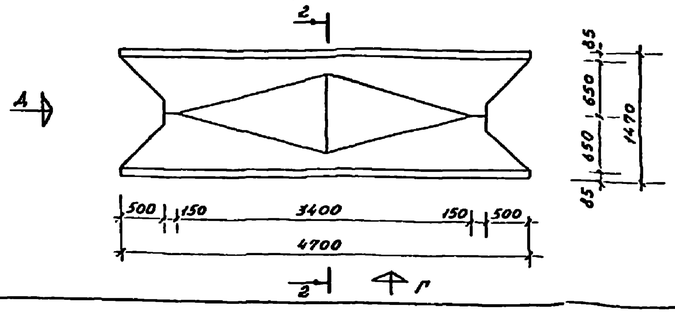

				ТП 320-61		
				Типовые проекты отдельностоящей рекламы для кинотеатров		
Гл. инж. пр.	Фоляев			Рекламы тип IV, V	Стадия	Лист	Листов
Рук. маст.	Овчинников				Р	АС-2	
Гл. инж. пр.	Железняк			Фасады, планы, разрезы	ЦНИИП градостроительства г. Москва		
Гл. инж. пр.	Алексеева						
Рук. гр. арх.	Горелик						
Ст. арх.	Скопинцев						

ТИП VI

ФАСАД „А"

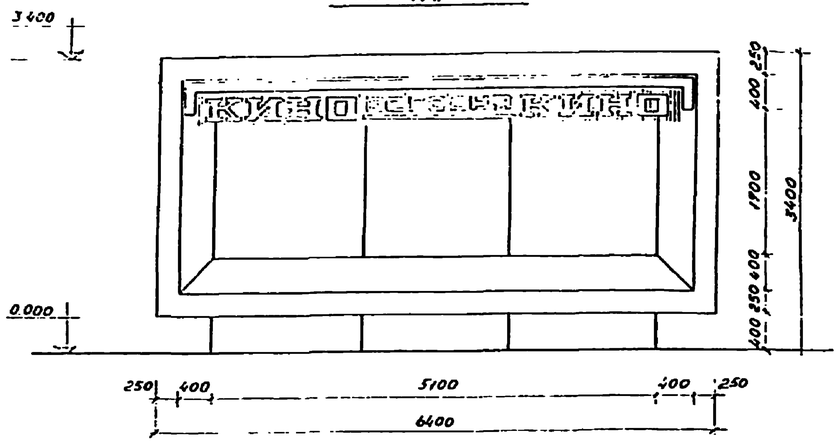

ФАСАД „Б"

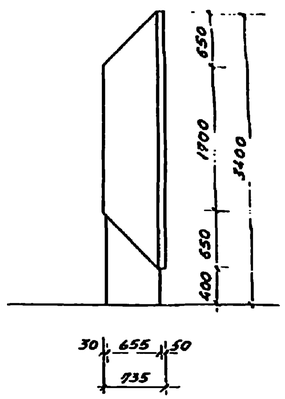

ФАСАД „В"

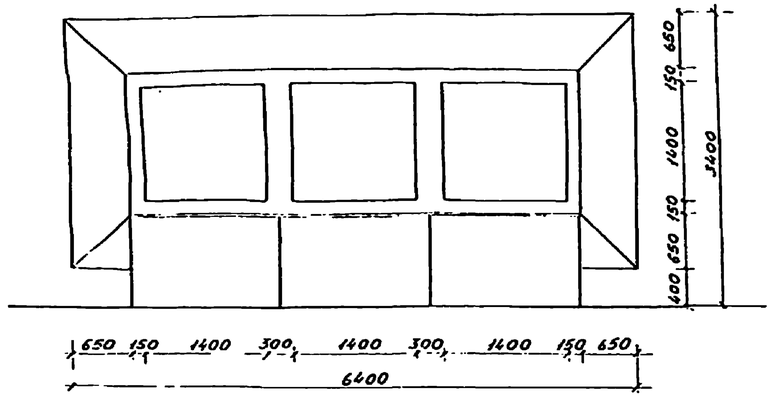

РАЗРЕЗ 1-1

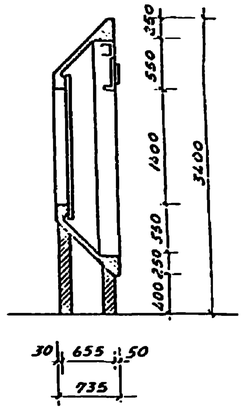

ПЛАН

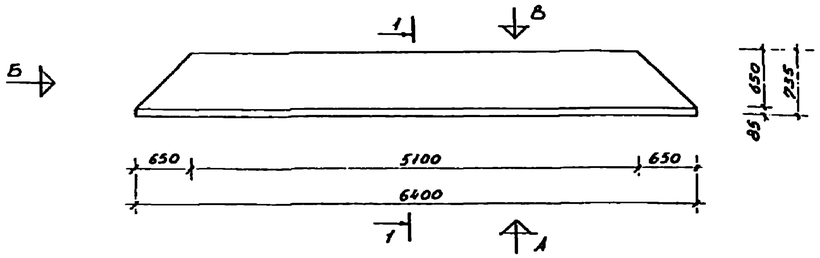

ТИП VII

ФАСАД „Г"

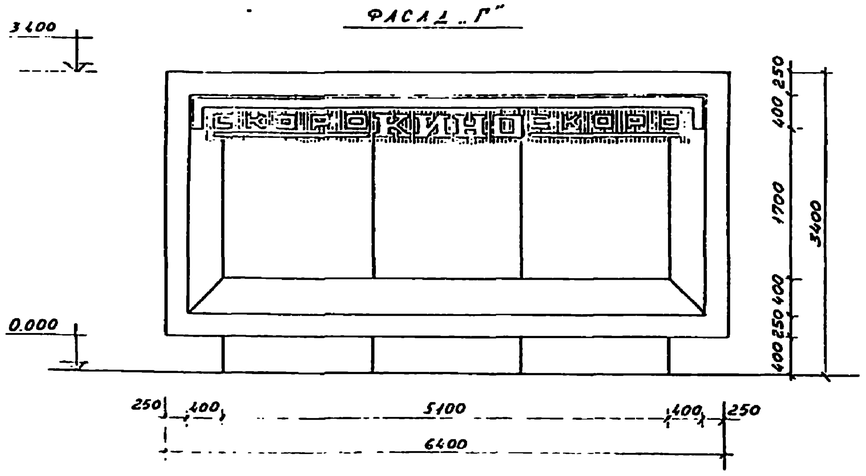

ФАСАД „Д"

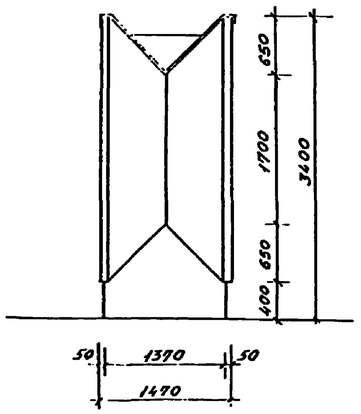

РАЗРЕЗ 2-2

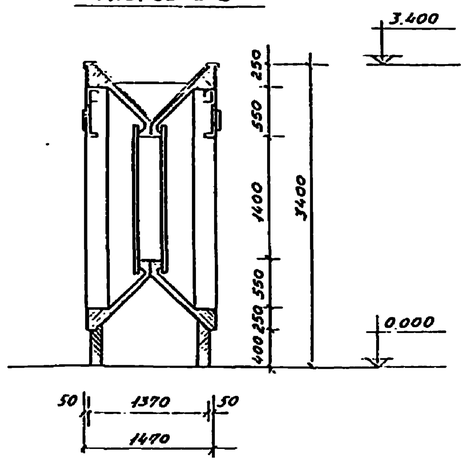

ПЛАН

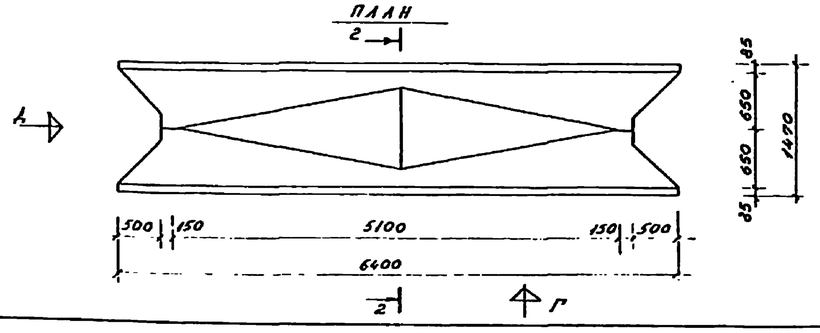

				ТП 320-61		
				Типовые проекты отдельностоящей рекламы для кинотеатров		
Гл. инж. пр.	Фомева			Рекламы тип VI, VII	Стадия	Лист	Листов
Рук. маст.	Остапенко				Р	АС-3	
Гл. инж. пр.	Жереняк						
Гл. инж. пр.	Алексеева			Фасады, планы, разрезы	Центр. государственного		
Рук. гр. арх.	Горелик				г. Москва		
Ст. арх.	Скопинцев						

Копировал Концева

Инв. № подл. | Подпись и дата | Взам. инв. №

Фрагмент фасада типов I, II, III
м 1:20

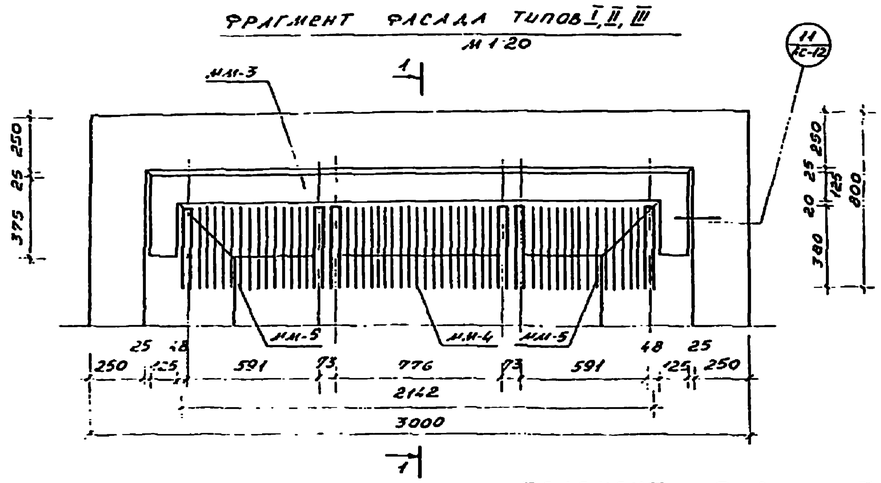

Фрагмент фасада типов IV, V
м 1:20

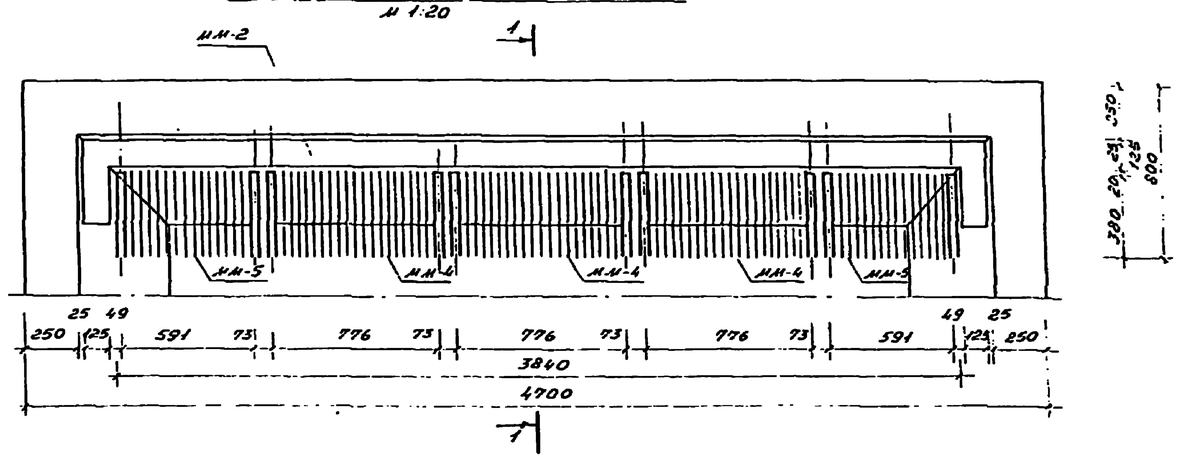

Фрагмент фасада типов VI, VII
м 1:20

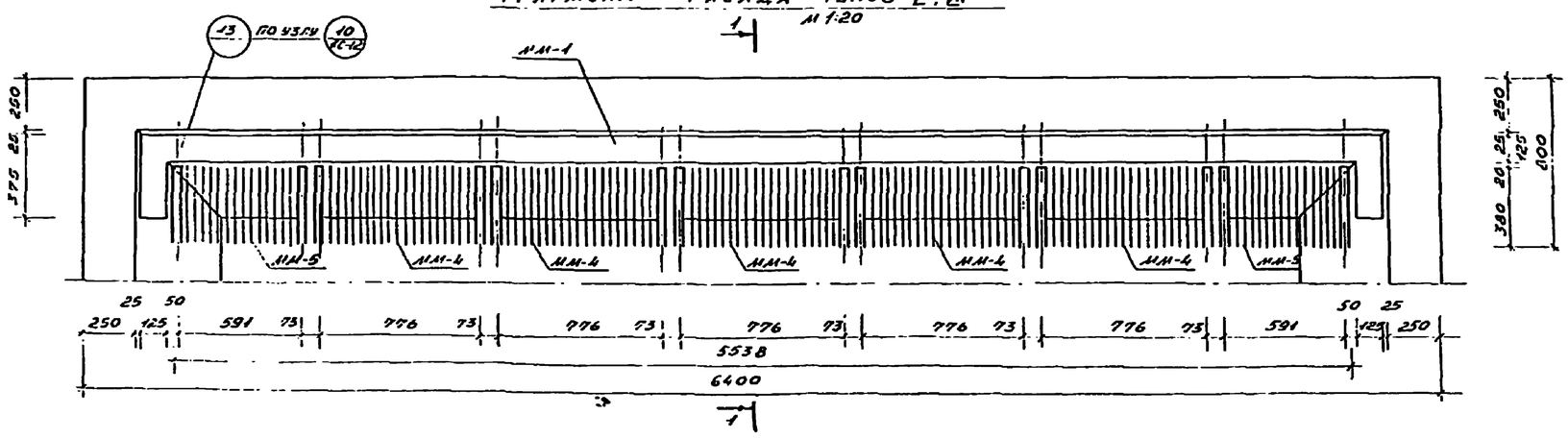

Выборка монтажных узлов

№№ узла	количество на исполнен.			Марка листа где узел разработан
10	6	4	2	АС-12
11	2	2	2	АС-12
13	2	2	2	АС-12
	Р-3	Р-2	Р-1	

Спецификация металлических элементов

формат	зона	поз	обозначение	наименование	количество на исполнение			масса ед. кг	прим.
				Металлическая марка мм-1	1			55,6	
				— " — мм-2		1		41,32	
				— " — мм-3			1	27,04	
				— " — мм-4	5	3	1	16,9	
				— " — мм-5	2	2	2	13,9	
				— " —					
				Монтажная марка м-7	14	10	6	0,04	
				— " — м-8	12	8	4	0,03	
				— " — м-9	8	6	4	0,013	
				— " — м-10	14	10	6	0,009	
				— " — м-11	2	2	2	0,098	
				— " — м-14	12	8	4	0,098	
					Р-3	Р-2	Р-1		

Примечания:

1. Размещение букв на декоративной решетке светового табло см лист АС-6.
2. Монтажные узлы замаркированы на листе АС-12.

ТП 320-61				
Типовые проекты отдельностоящей рекламы для кинотеатров				
Рекламы тип I, II, III, IV, V, VI, VII	Стадия	Лист	Листов	
	Р	АС-4		
Фрагменты фасадов. Спецификация металлических элементов. Выборка монтажных узлов	Управление проектирования г. Москва			
Гл. инж. проекта	Фотеев			
Гл. спец.	Ерошенко			
Гл. инж.	Черезник			
Гл. инж.	Алексеев			
Ст. инж.	Горелик			
Ст. арх.	Скотницев			
Ст. арх.	Ковалева			

Копировал Ковалева

Инв. № подл. | Подпись и дата | Взам. инв. №

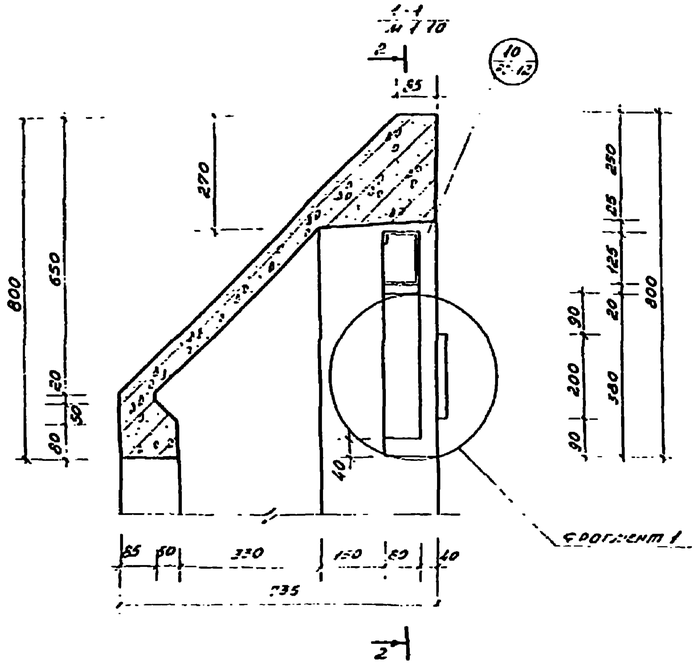

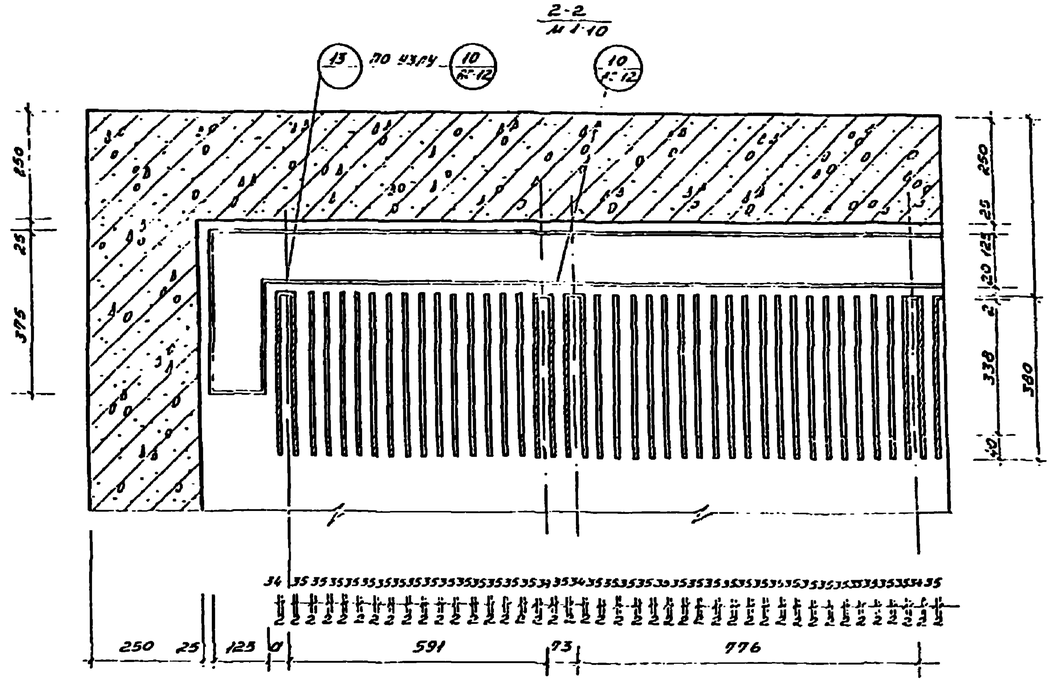

Пример крепления букв

фрагмент 1

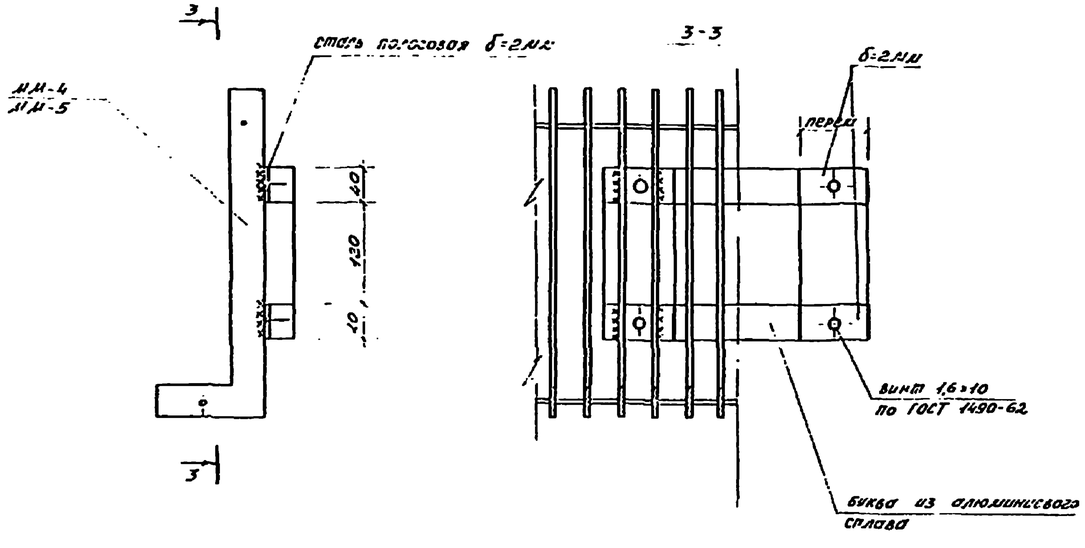

Примечания:

1. Сечение 1-1 замаркировано на листе АС-4.
2. Декоративная подсечка крепится аналогично буквам
3. Размер „а" (см 2-2) для типов I, II, III = 48, для типов IV, V = 49, для типов VI, VII = 50

				ТП 320-61		
				Типовые проекты отдельностоящей рекламы для кинотеатров		
Гл. инж. пр.	Фалеев			рекламы тип I, II, III, IV, V, VI, VII	стадия	лист	листов
Гл. спец.	Обухович				Р	АС-5	
Гл. инж. пр.	Черезняк						
Гл. инж. пр.	Алексеева						
Инженер	Ковтюк			разрезы 1-1, 2-2; пример крепления букв	Главный Госгражданстроя г. Москва		
Ст. инж.	Пастушенко						
Ст. инж.	Лосицкий						

Копировал Конищева

КОМПОНОВКА БУКВ НА СВЕТОВОМ ТАБЛО

М 1:20

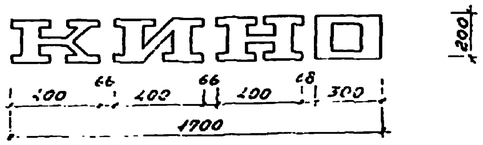

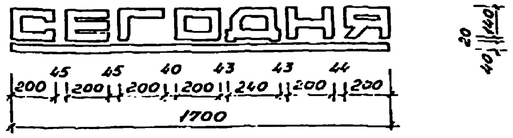

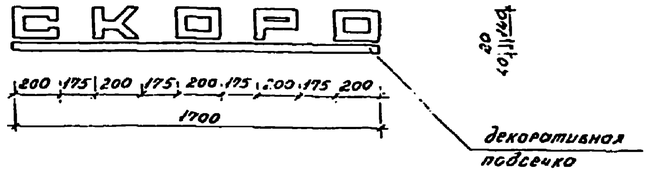

тип I

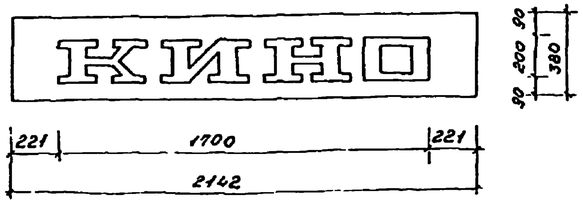

тип II, III

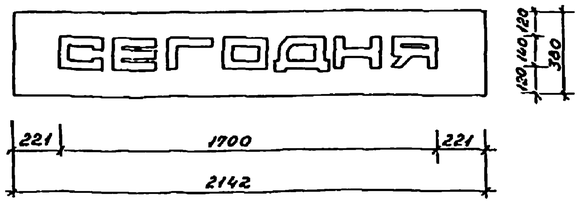

тип II, III

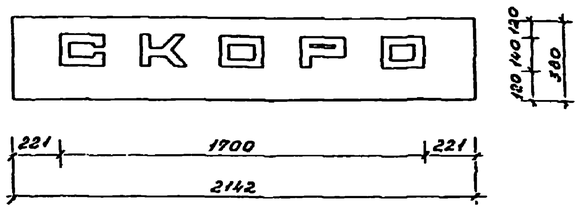

тип IV, V

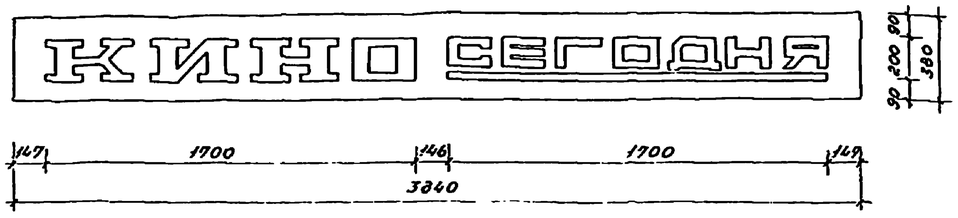

тип V

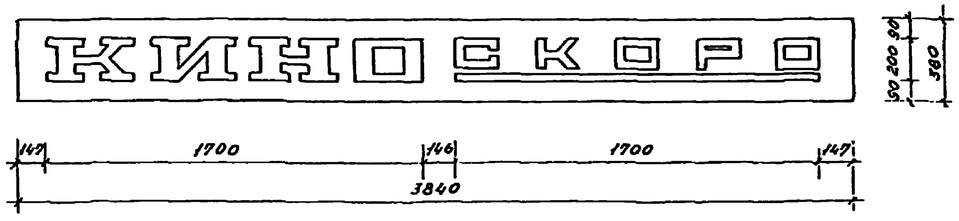

тип VI, VII

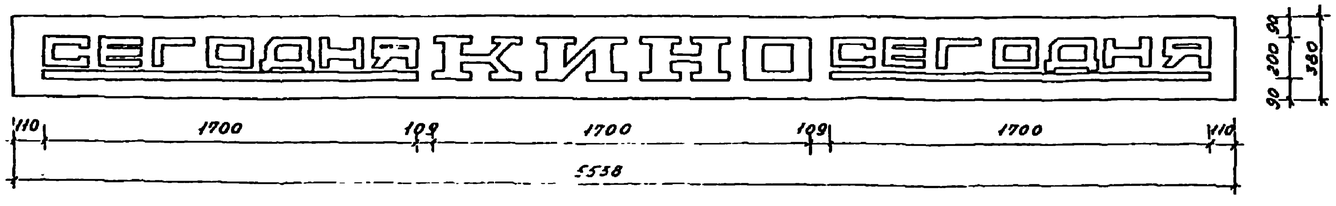

тип VII

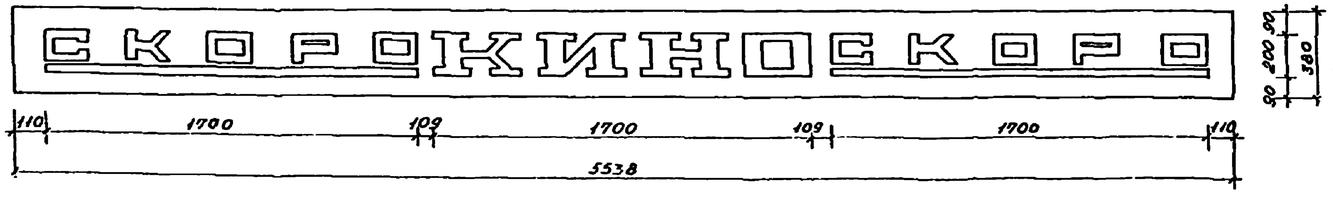

Примечание:

1. Рамками условно показаны габариты декоративной решётки светового табло на которой размещены буквы.
2. Разработку букв см. лист АС-7.
3. Декоративную решетку см. лист АС-4
4. Узлы крепления букв см. лист АС-5

Гл.инж.	Фалеев		ТП 320-61			
Гл.арх.	Лебединский		Типовые проекты отдельностоящей рекламы для кинотеатров			
Гл.инж.	Мерзляк		рекламы тип I, II, III, IV, V, VI, VII	стадия	лист	листов
Гл.стр.	Аронович			Р	АС-6	
Рук.гр.	Горелик		компоновка букв на световом табло	ЦНИИП градостроительства г. Москва		

Копировал Конищева

Инв.№ подл. | Подпись и дата | Взам. инв.№

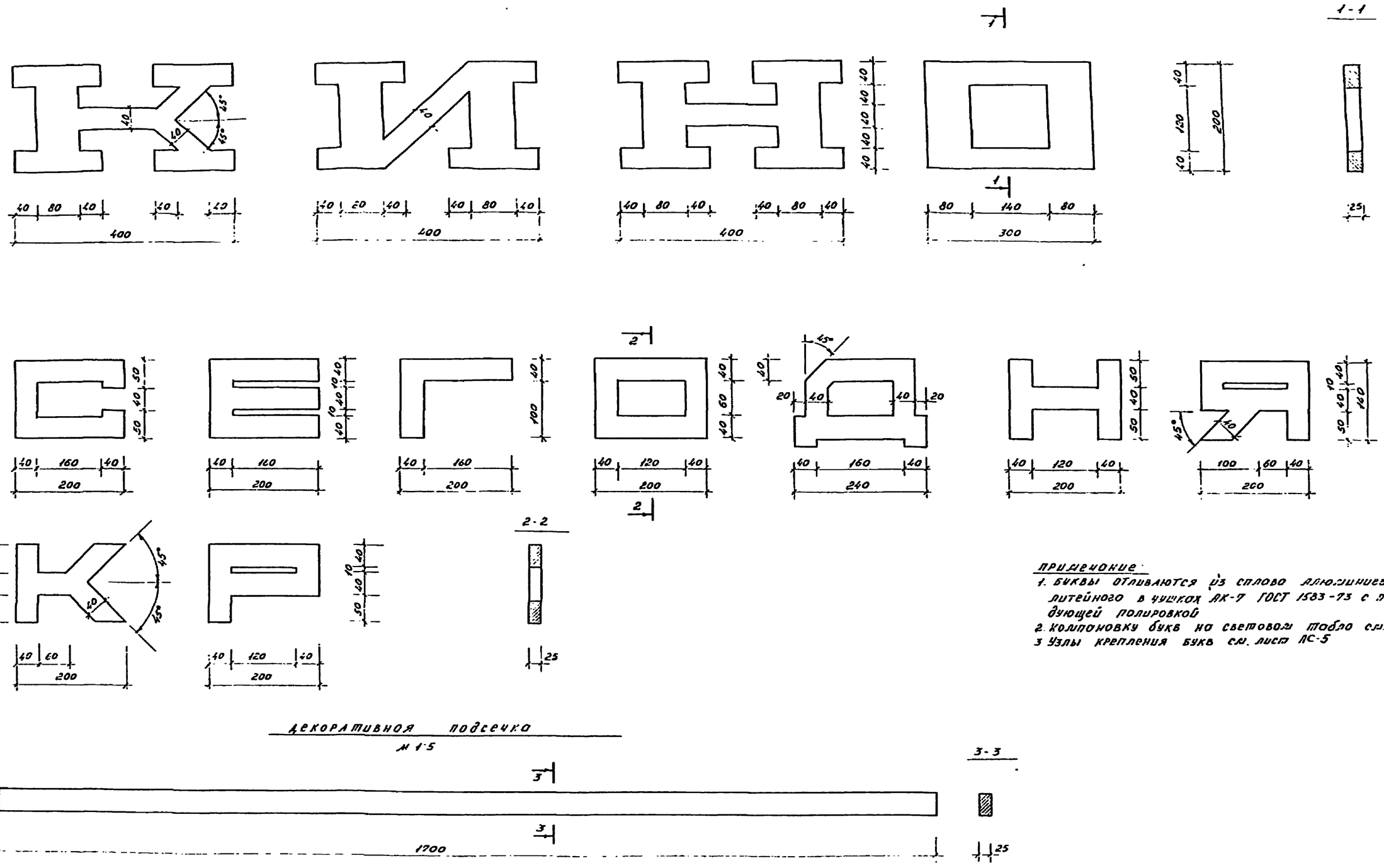

декоративная подсечка

м 1:5

примечание:

1. буквы отливаются из сплава алюминиевого литейного в чушках АК-7 ГОСТ 1583-73 с последующей полировкой
2. колпоновку букв на световом табло см. лист АС-6
3. Узлы крепления букв см. лист АС-5

				ТП 320-61		
				Типовые проекты отдельностоящей рекламы для кинотеатров		
Гл.инж.пр.	Сотова			рекламы тип I, II, III, IV, V, VI, VII	стадия	лист	листов
Гл.арх.проекта	Сотникова				Р	АС-7	
Гл.инж.пр.	Железняк			Буквы светового табло и рекламных вывесок	Чувашгражданпроект г. Москва		
Гл.инж.пр.	Алексеева						
Инж.пр.	Горевик						

Копировал Канищева

Инв.№ подл. | Подпись и дата | Взам.инв.№

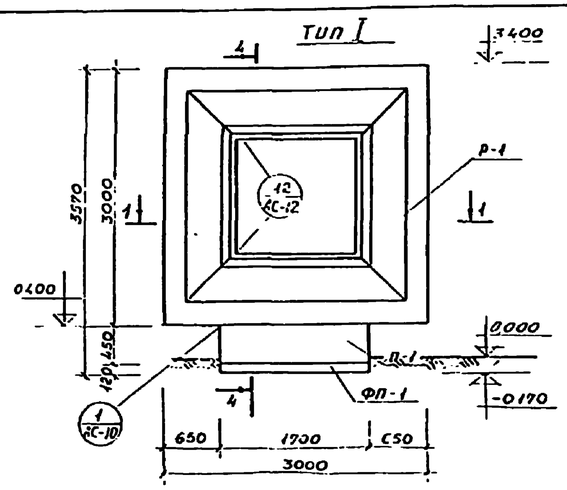

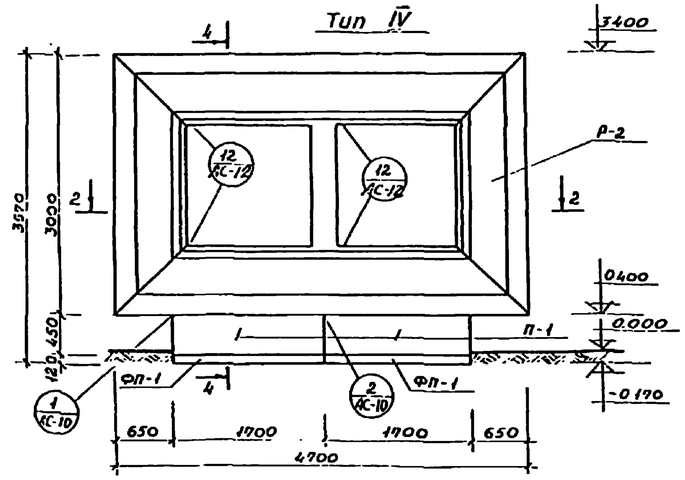

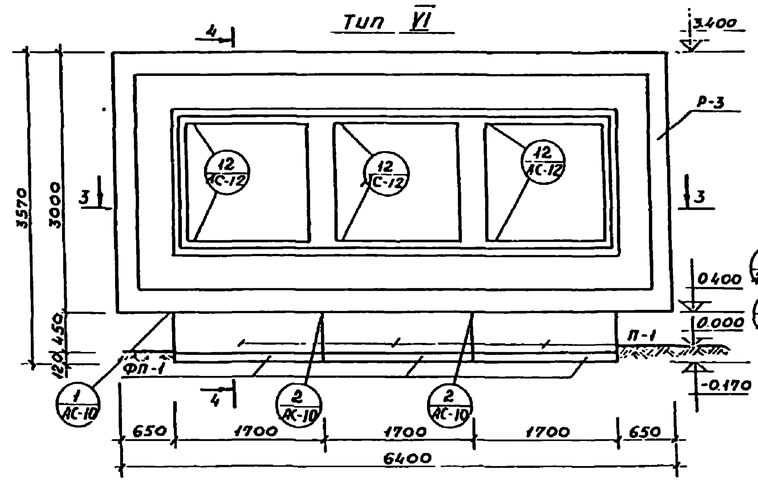

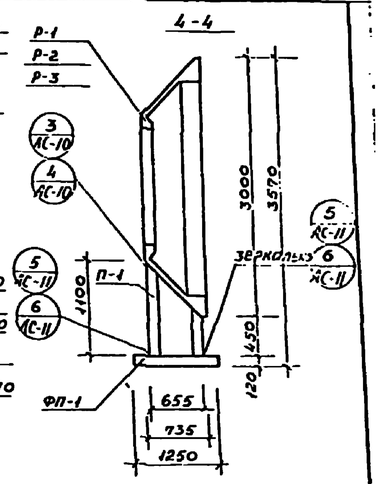

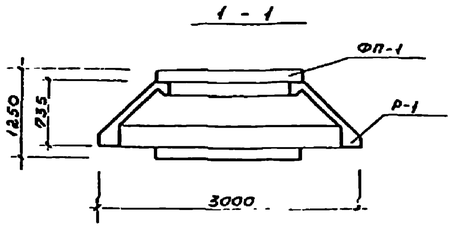

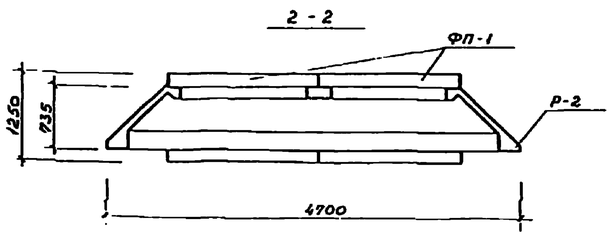

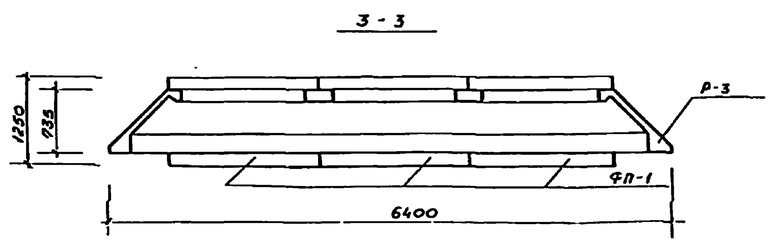

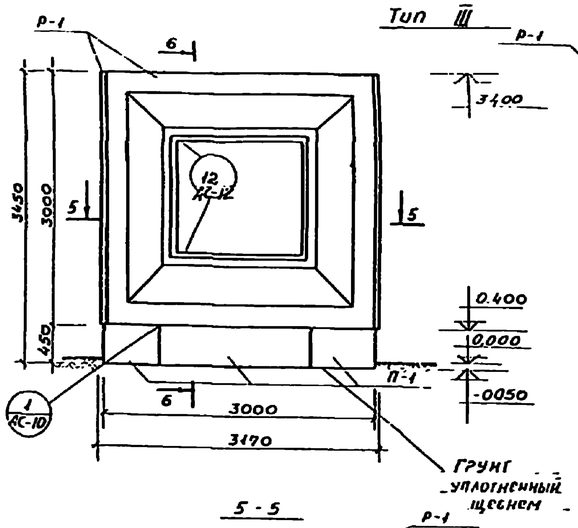

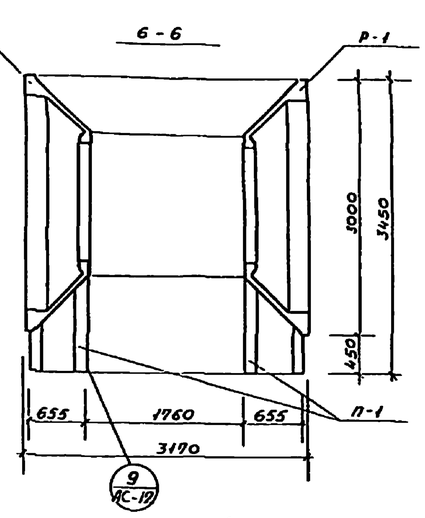

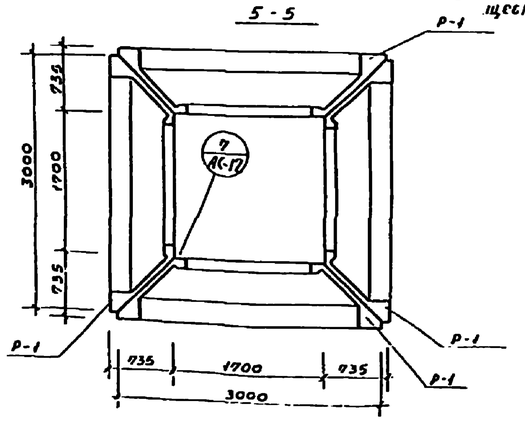

Выборка монтажных узлов на типы I, III, IV, VI.

№№ узла	количество узлов на тип				лист, где узел разработан
	тип I	тип III	тип IV	тип VI	
1	2	8	2	2	АС-10
2	–	–	1	2	АС-10
3	2	8	2	2	АС-10
4	–	–	1	2	АС-10
5	4	–	4	4	АС-11
6	–	–	2	4	АС-11
7	–	8	–	–	АС-11
9	–	4	–	–	АС-12
12	2	8	4	6	АС-12

Спецификация к маркировочным схемам, расположенным на данном листе.

тип рекламы	марка элем-та	Обозначение	Наименование	кол-во	масса ед. т	примечания
тип I	Р-1		Рама ж.-б	1	2.525	
	П-1		Постамент ж.-б	1	0.975	
	ФП-1		Фундаментная плита ж.-б	1	0.64	
тип III	Р-1		Рама ж.-б	4	2.525	
	П-1		Постамент ж.-б	4	0.975	
тип IV	Р-2		Рама ж.-б	1	3.55	
	П-1		Постамент ж.-б	2	0.975	
	ФП-1		Фундаментная плита ж.-б	2	0.64	
тип VI	Р-3		Рама ж.-б	1	4.65	
	П-1		Постамент ж.-б	3	0.975	
	ФП-1		Фундаментная плита ж.-б	3	0.64	

Гл. инж. ин	Быков		ТП 320-61
Рук. лаб.	Овчинников		Типовые проекты отдельностоящей рекламы для кинотеатров
Гл. инж. п.	Белезняк		Рекламы тип I, III, IV, VI — Стадия: Р; Лист: АС-8; Листов:
Гл. инж. пр.	Брексеева		
Рук. гр. арх.	Горелик		Маркировочные схемы. Разрезы 1-1–6-6. Выборка монтажных узлов.
Ст. инж.	Висицына		ЦНИИП градостроительства г. Москва

Копировал Ваницева

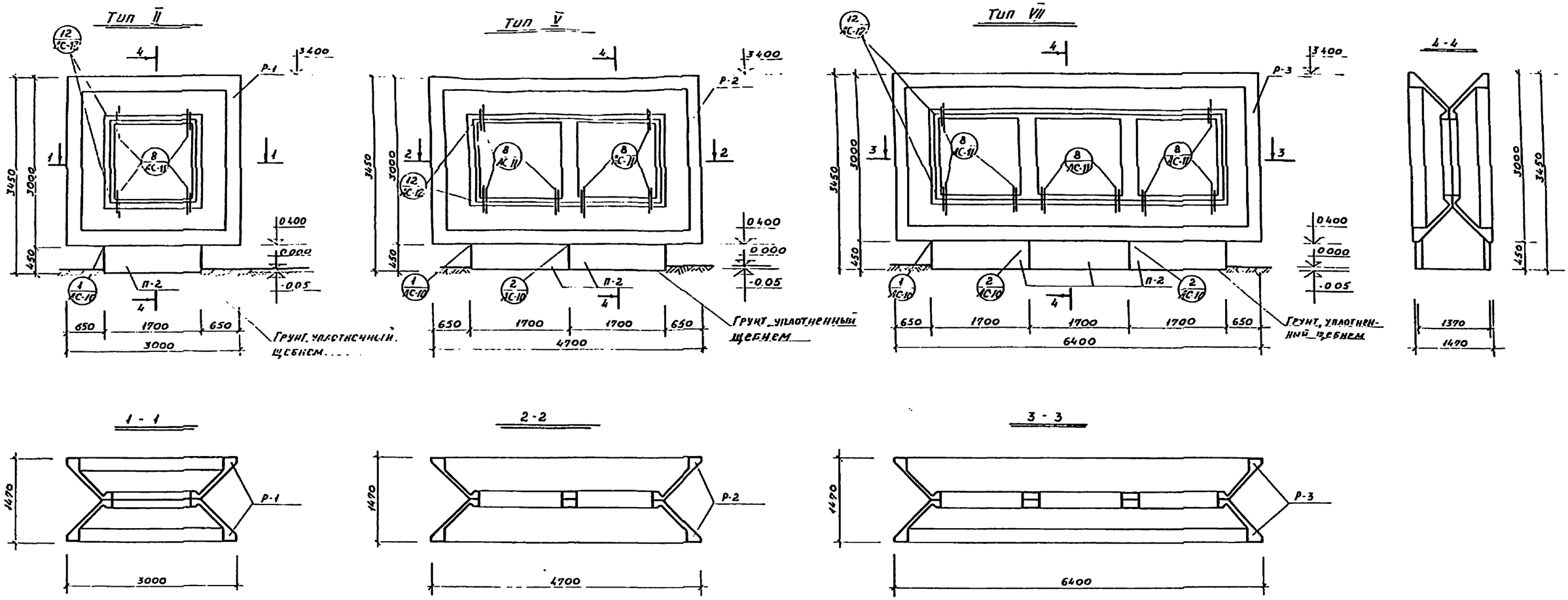

Выборка монтажных узлов на типы II, V, VII

№ узла	Количество узлов на тип			Лист, где узел разработан
	Тип II	Тип V	Тип VII	
1	4	4	4	АС 10
2	–	2	4	АС-10
8	4	6	8	АС-11
12	4	8	12	АС-12

Спецификация к маркировочным схемам, расположенным на данном листе.

Тип рекламы	Марка элемента	Обозначение	Наименование	Кол-во	Масса ед. т.	Примечания
Тип II	Р-1		Рама м.-б	2	2,525	
	П-2		Постамент м.-б	1	1,805	
Тип V	Р-2		Рама м.-б	2	3,55	
	П-2		Постамент м.-б	2	1,805	
Тип VII	Р-3		Рама м.-б	2	4,65	
	П-2		Постамент м.-б	3	1,805	

Гл. инж. пр.	Сергеев		ТП 320-61				
Рук. к-экз.	Бажинников		Типовые проекты отдельностоящей рекламы для кинотеатров				
Гл. инж. п.	Мосесянц		Рекламы тип II, V, VII	Стадия	Лист	Листов	
Гл. инж. пр.	Алексеева			Р	АС-9		
Рук. гр. арх.	Горелик		Маркировочные схемы. Разрезы 1-1 ÷ 4-4. Выборка монтажных узлов.	ЦНИИП градостроительства г. Москва			
Ст. инж.	Лисицына						

Копировал Баз Конищева

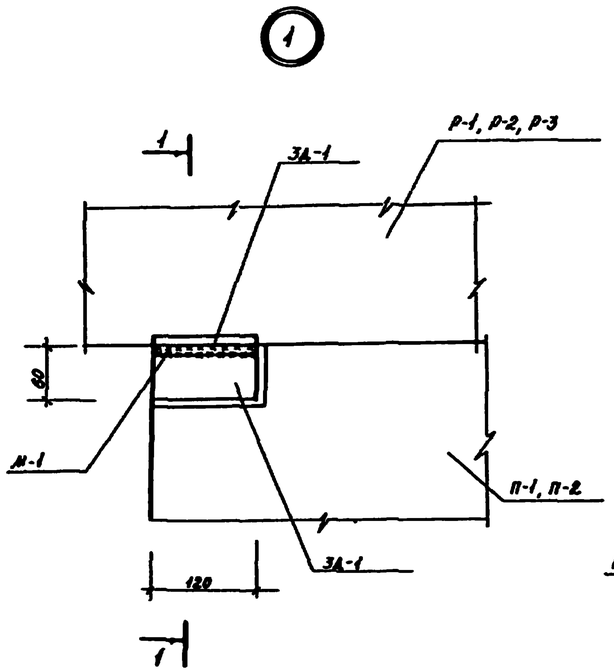

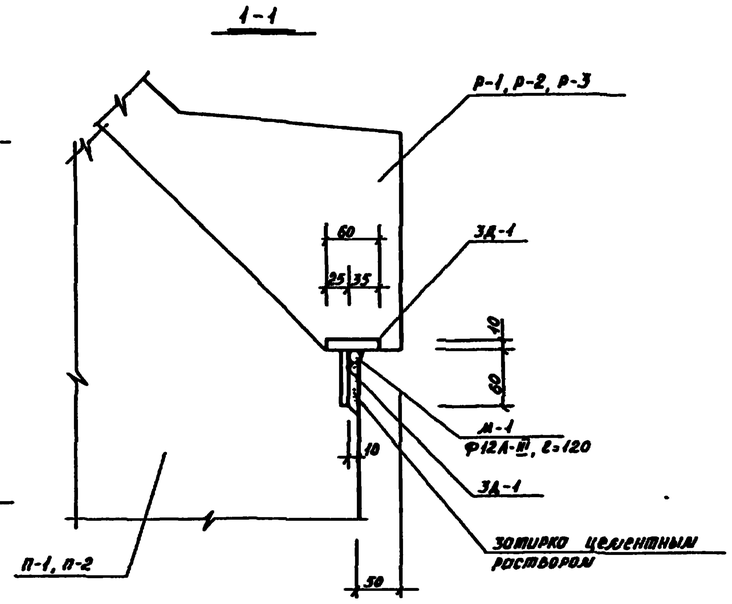

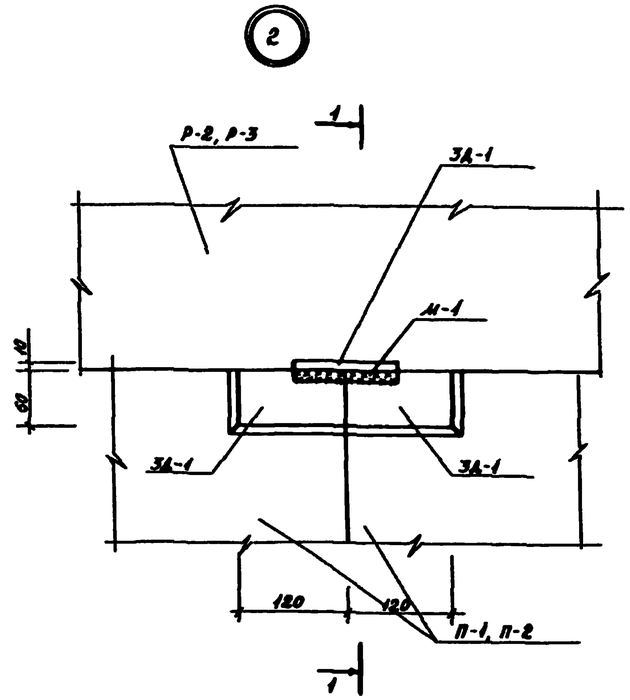

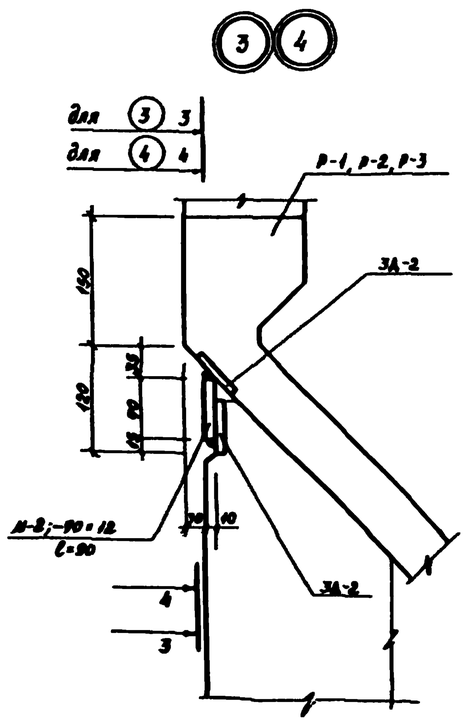

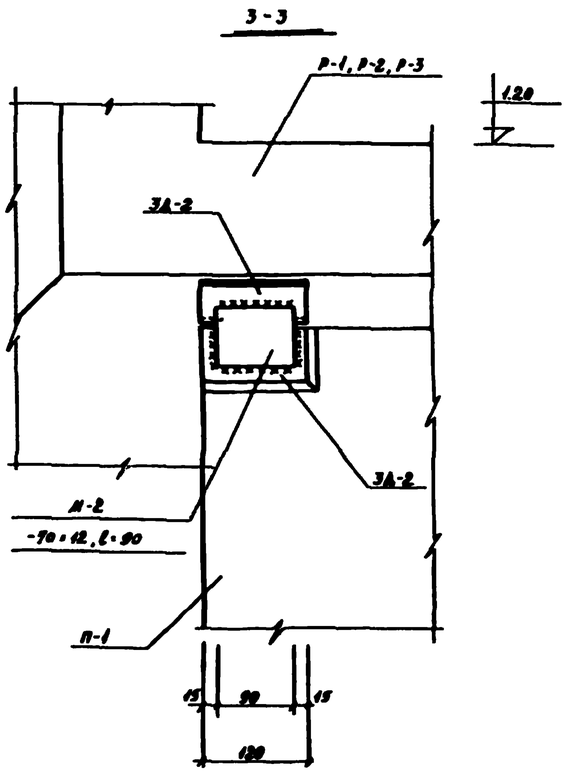

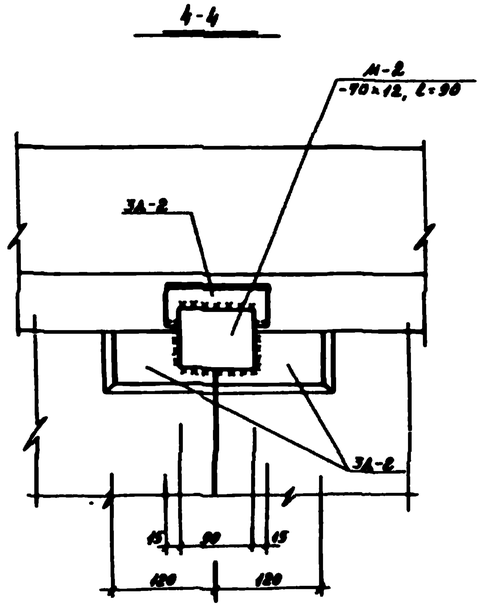

Выборка монтажных марок на узлы 1,2,3,4

N N узла	Монтажные марки	Масса 1 элемент. элемент. марки, кг	Кол-во элемент. марок на узел	Примеч.
1	М-1	0.107	1	
2	М-1	0.107	1	
3	М-2	0.59	1	
4	М-2	0.59	1	

Гл. инж. пр.	Рыжов		ТП 320-61	
Рук. пр.	Ярославцев		Типовые проекты отдельностоящей рекламы для кинотеатров	
Гл. инж. пр.	Ратушная		Рекламы типа I ÷ III	Стадия: Р; Лист: КС-10; Листов:
Гл. инж. пр.	Ананьева			
Нач. гр. пр.	Грошев		План 1-4. Разрезы 1-1 ÷ 3-3. Выборка монтажных марок	Ленгипроинжпроект г. Ленинград
Ст. инж.	Антонова			

Согласовано: Зам. гл. инженера Ленинграда

5 6

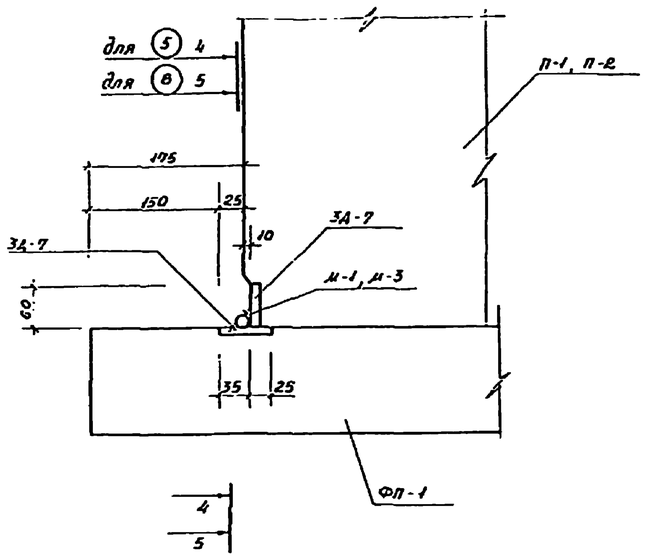

4-4

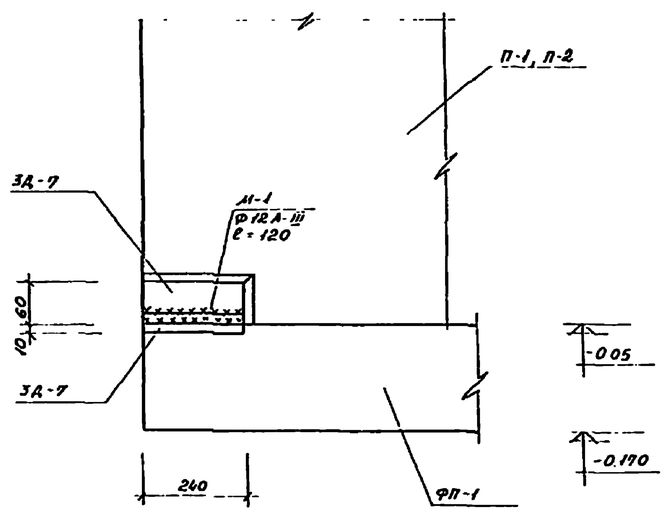

5-5

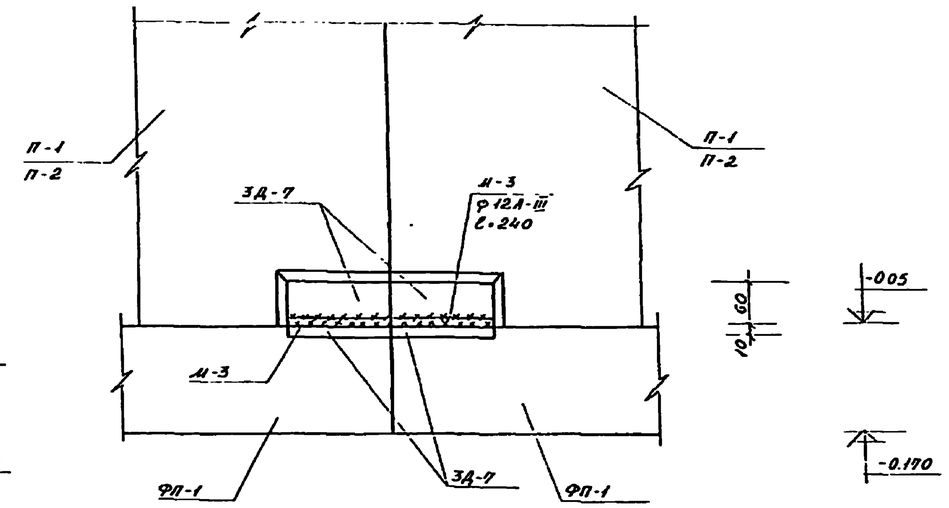

7

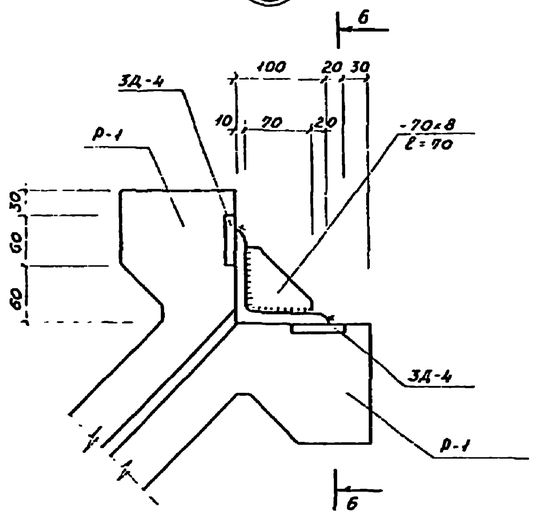

6-6

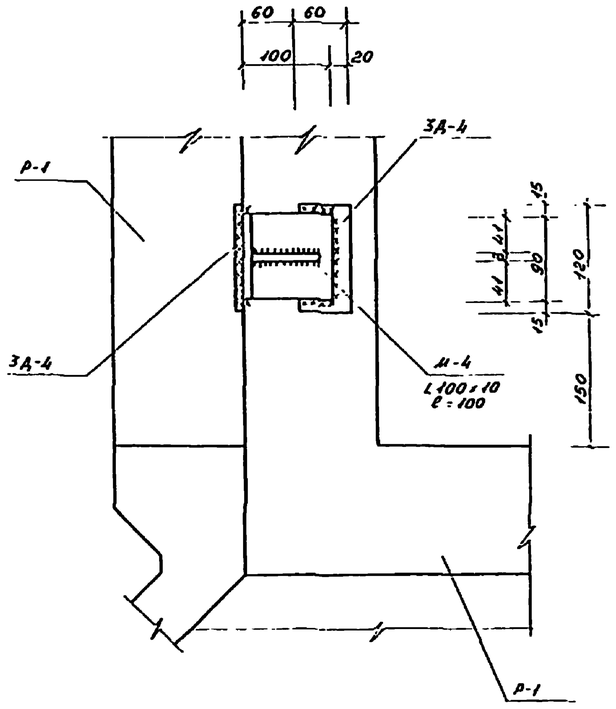

7-7

8

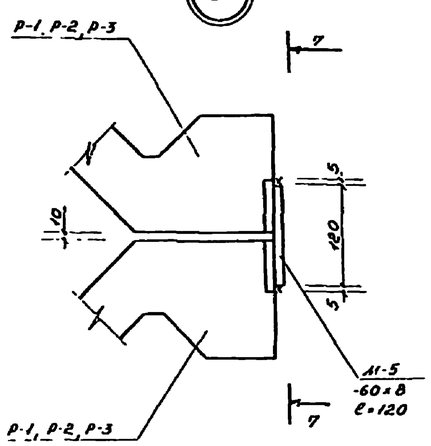

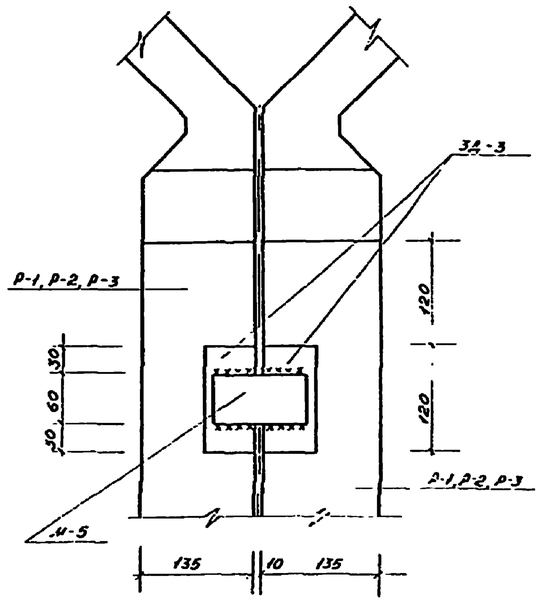

Выборка монтажных марок на узлы „5"÷„7"

Ки узла	Монтажн марки	Масса монт. марки кг.	Колич. монт. марок на узел	Примеч
5	М-1	0,107	1	
6	М-3	0,213	1	
7	М-4	1,67	1	
8	М-5	0,452	1	

Примечания:

1. Сборки производить электродом Э-42, толщина швов 8 мм.

Гл инж пр	Фокеев		
Гл х арст	Сергиевская		
Гл инж пр	Железняк		
Гл ин-р гр	Алексеева		
Рук гр рез	Горелик		
Ст инж.	Лисицына		

Копировал Казимирова

ТП 320-61

Типовые проекты отдельностоящей рекламы для кинотеатров

Рекламы тип I - VII

стадия	лист	листов
Р	АС-11	

Узлы 5-8 разрезы 4-4 ÷ 7-7. Выборка монтажных марок

ЦНИИПромзданий Госстроя СССР г. Москва

Инв № подл. | Подпись и дата | Взам. инв №

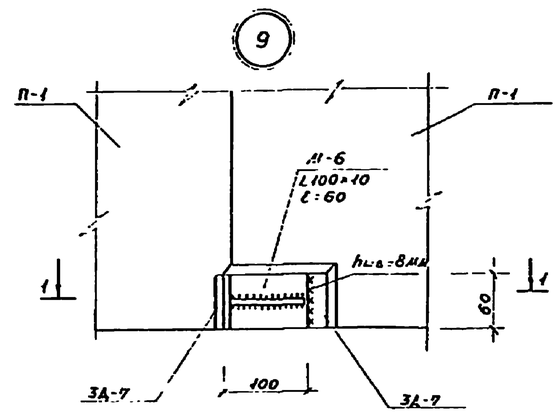

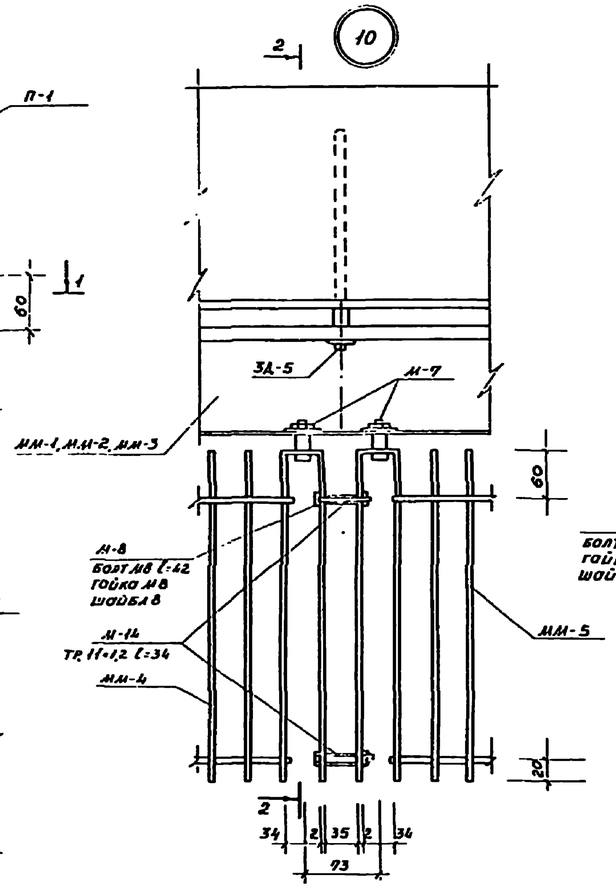

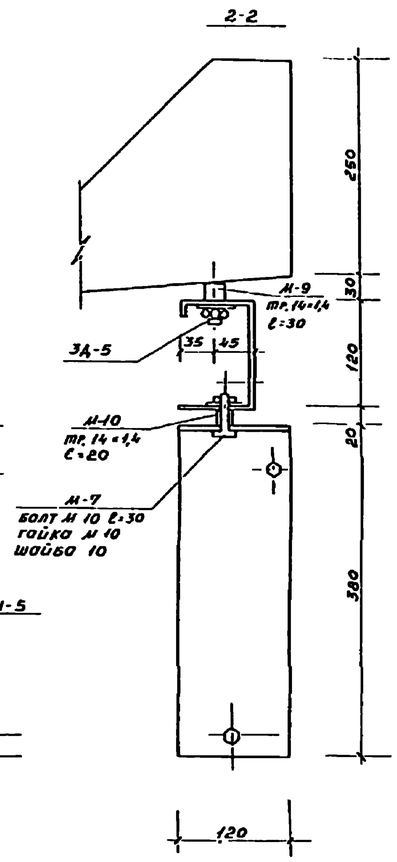

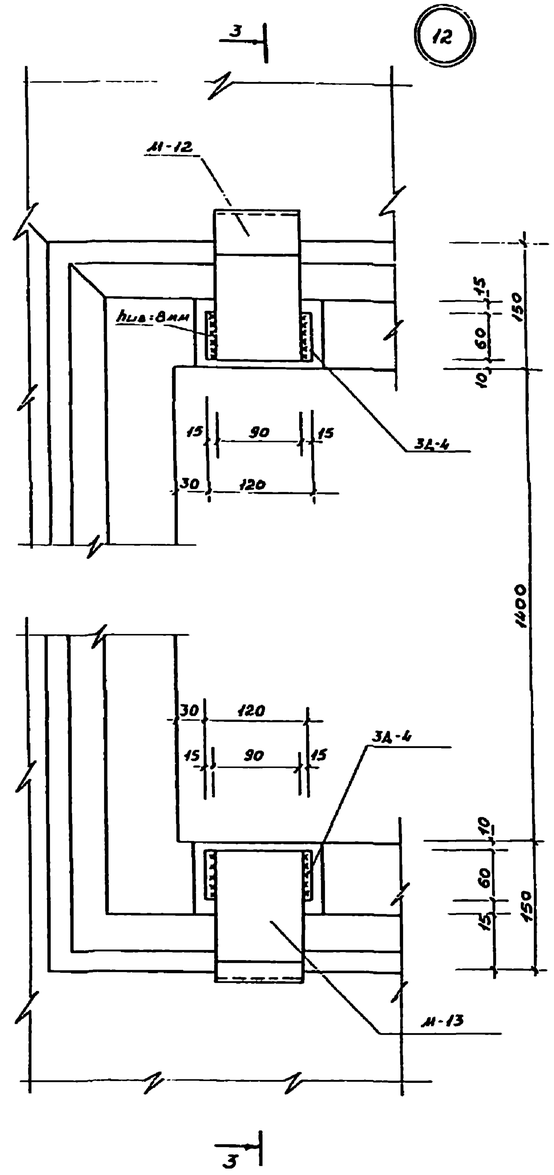

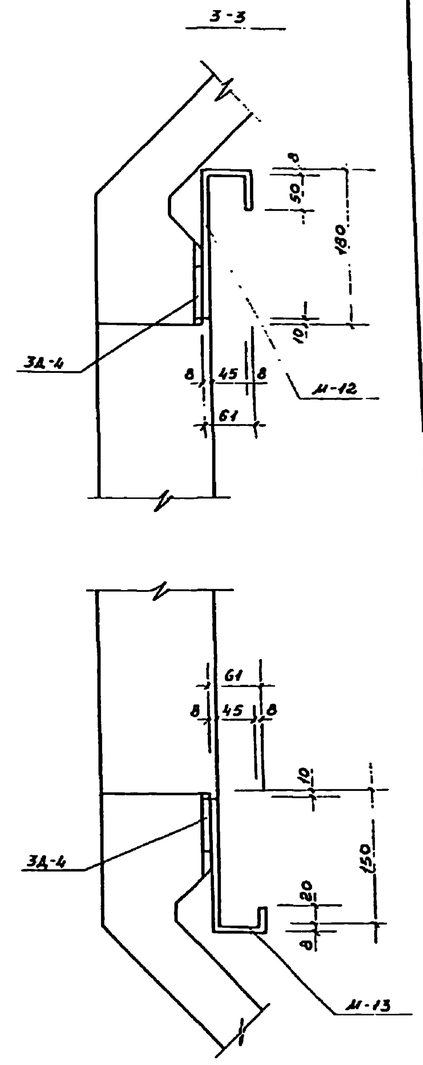

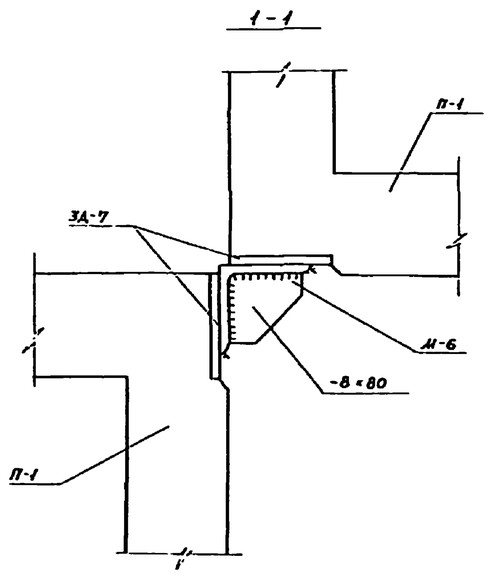

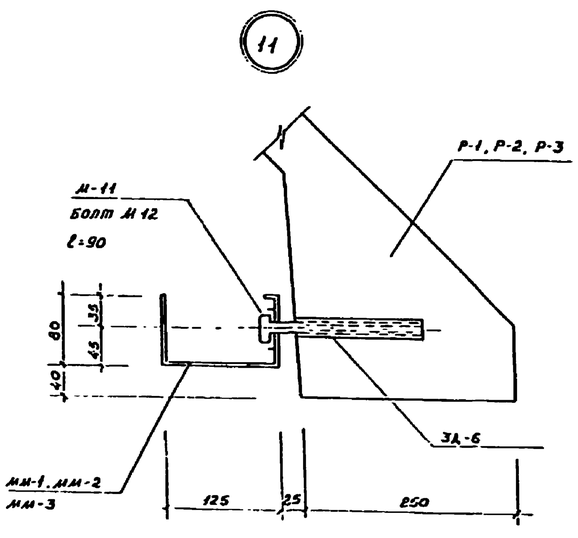

Выборка монтажных марок на узлы 9÷12

№№ узла	Монтажные марки	Масса монт. марки кг	Количество монт. марок на узлах	Примечан.
9	М-6	0,94	1	
10	М-7	0,04	2	
	М-8	0,03	2	
	М-9	0,013	1	
	М-10	0,009	2	
	М-14	0,0098	2	
11	М-11	0,0098	1	
12	М-12	1,64	1	
	М-13	1,30	1	
13	М-7	0,04	1	
	М-9	0,013	1	
	М-10	0,009	1	

Примечания:

Узлы 9÷12 заморкированы на монтажных схемах.

				ТП 320-61		
				Типовые проекты отдельностоящей рекламы для кинотеатров		
Гл. инж. пр.	Фалеев			Рекламы тип I - VII	Стадия	Лист	Листов
Рук. арх. гр.	Свешникова				Р	ДС-12	
Гл. инж. пр.	Березняк			Узлы 9-12 Разрезы 1-1÷3-3. Выборка монтажных марок.	ЦНИИП Гражданстроя		
Гл. инж. пр.	Алексеев				г. Москва		
Рук. гр.	Горелик						
Ст. инж.	Лисицына						

Копировал Копирова

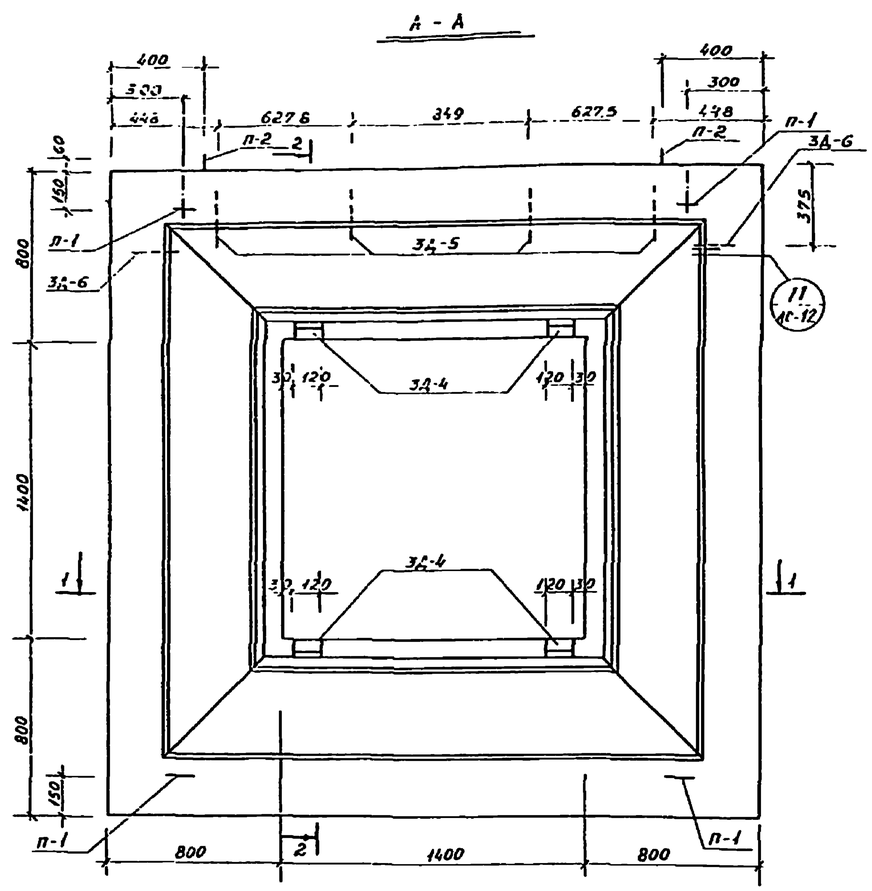

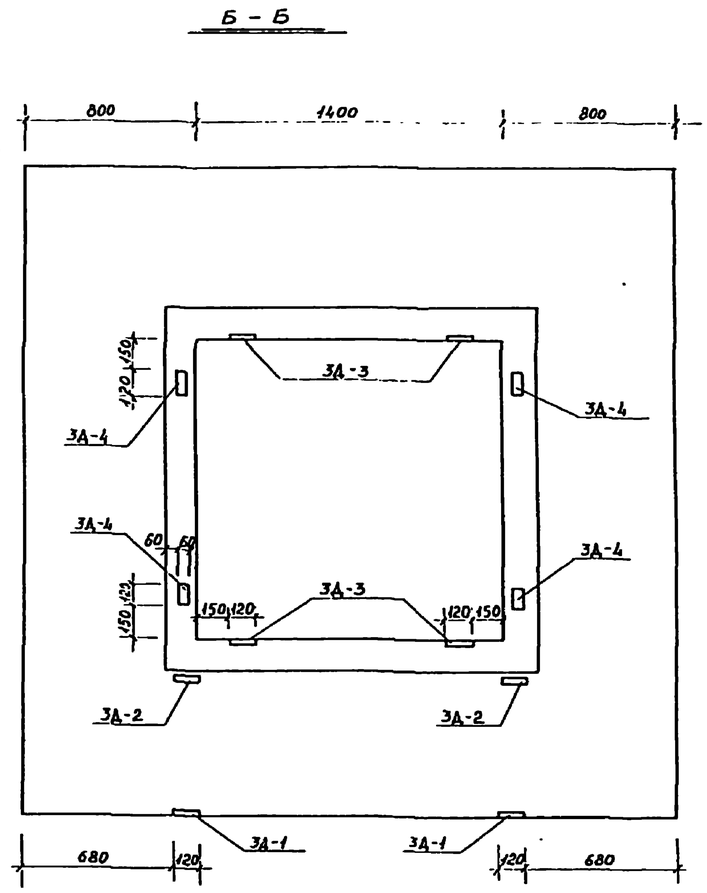

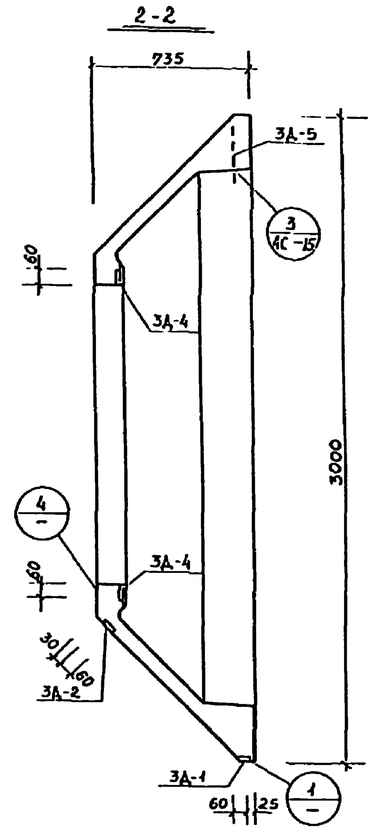

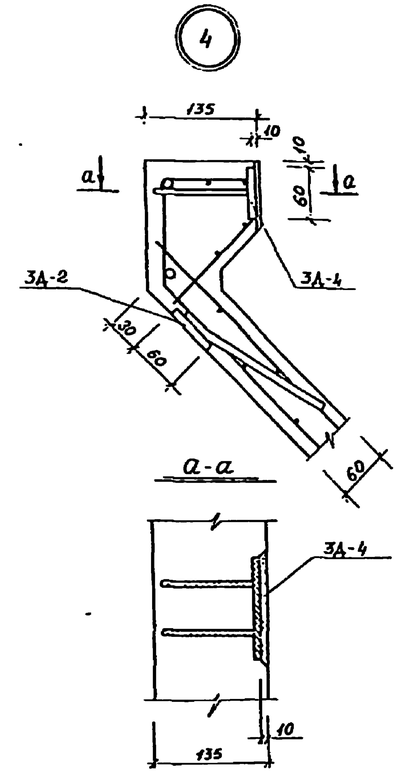

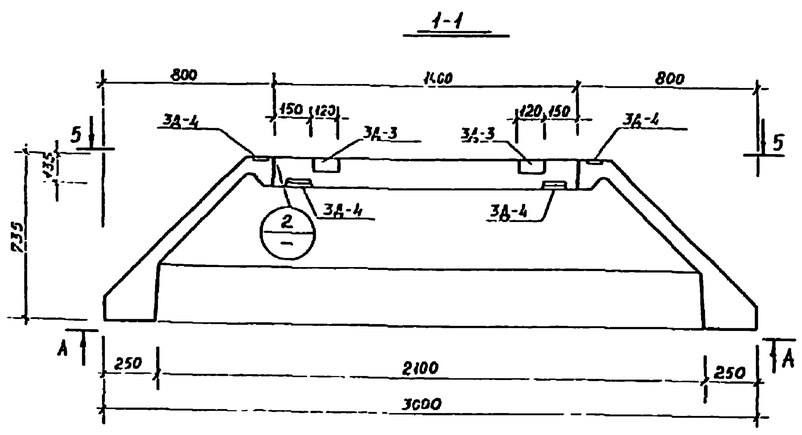

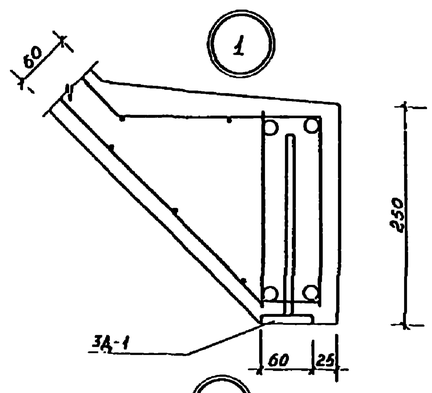

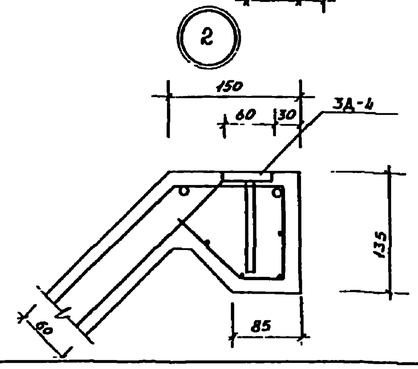

Спецификация на ролу Р-1

Марка	Обозначение	Наименование	Кол.	Масса ед. кг.	Примечание
ЗД-1		закладное изделие ЗД-1	2	0,815	
ЗД-2		—"— ЗД-2	2	0,875	
ЗД-3		—"— ЗД-3	4	0,572	
ЗД-4		—"— ЗД-4	8	0,54	
ЗД-5		—"— ЗД-5	4	0,334	
ЗД-6		—"— ЗД-6	2	0,05	

Гл. инж. пр.	Горев		ТП 320-61		
Нач. отд.	Комаровский		Типовые проекты отдельностоящей рекламы для кинотеатров		
Гл. инж. пр.	Горевик		Рекламы тип I – IV	Стадия Р.	Лист АС-13 / Листов
Гл. инж. пр.	Алексеева				
Н. к. ГП. ерд	Горевик		Ролу Р-1 Ополубко Разрезы, узлы и сечения. Спецификация.	Институт Гражданстройпроект г. Москва	
Ст. инж.	Ковалева				

Копировал Лев Канищева

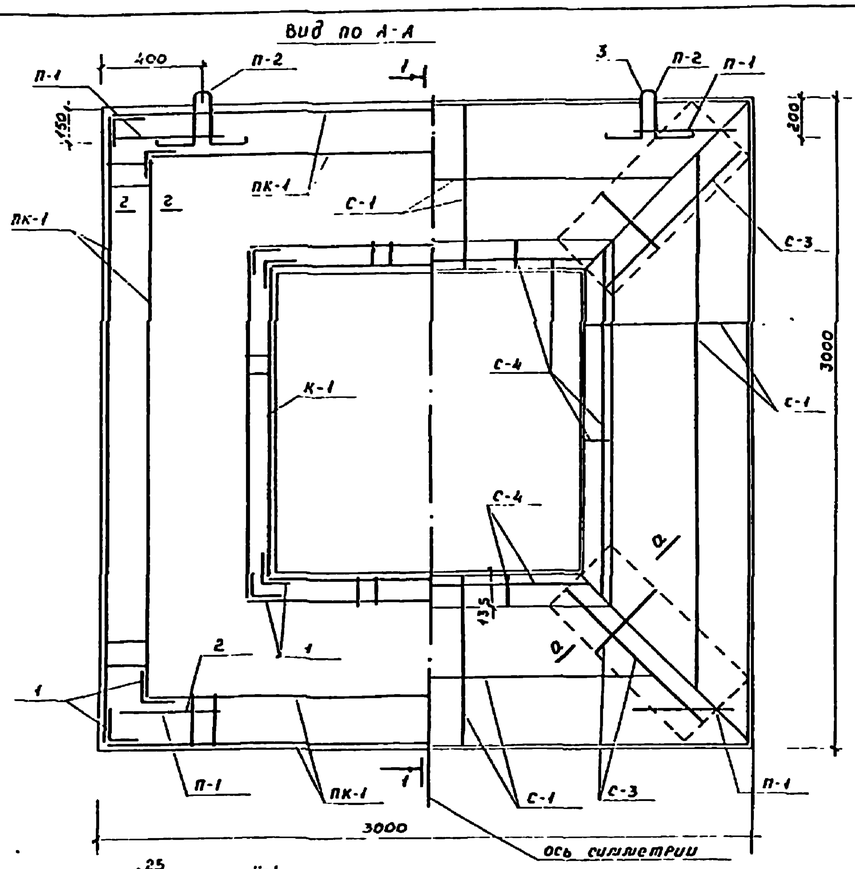

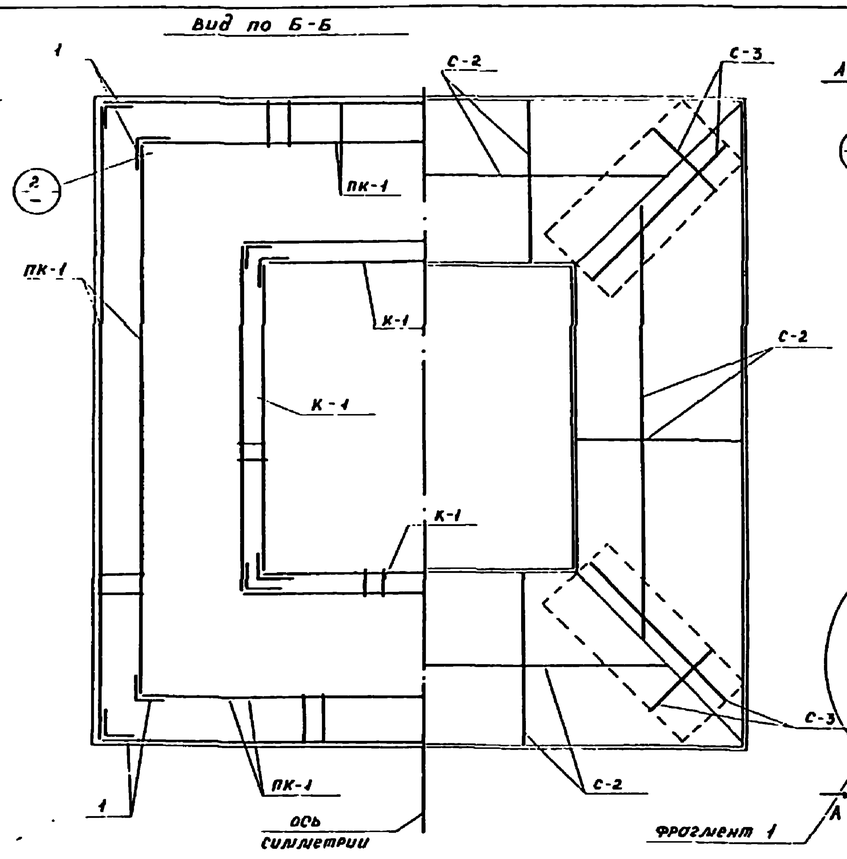

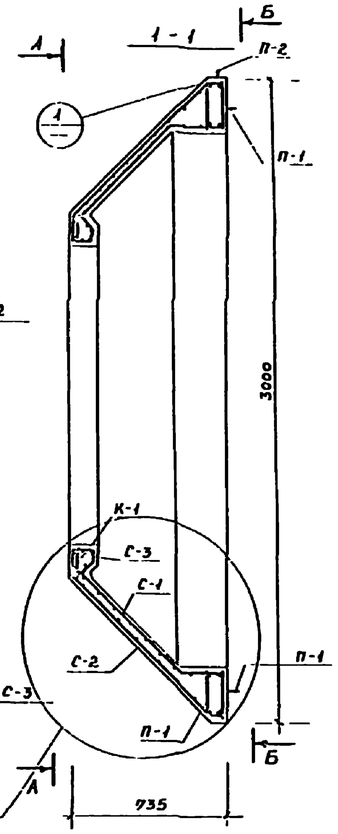

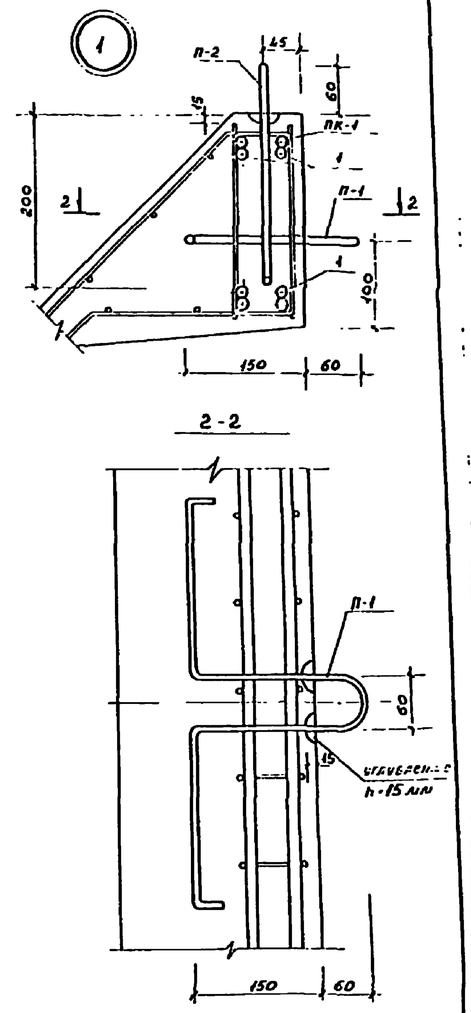

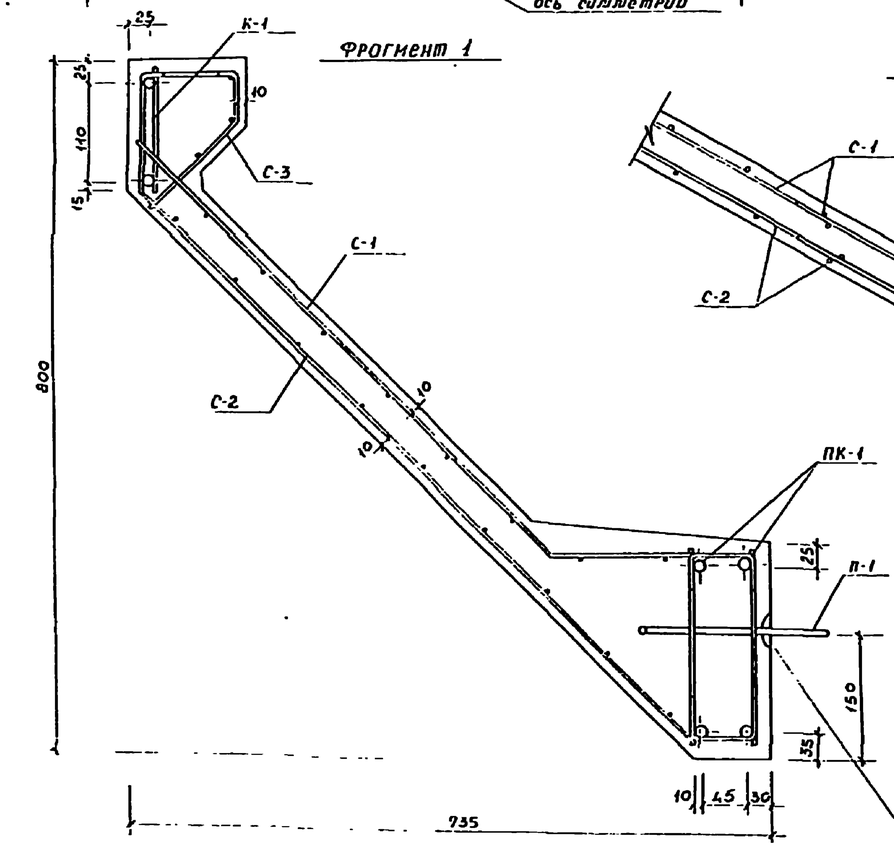

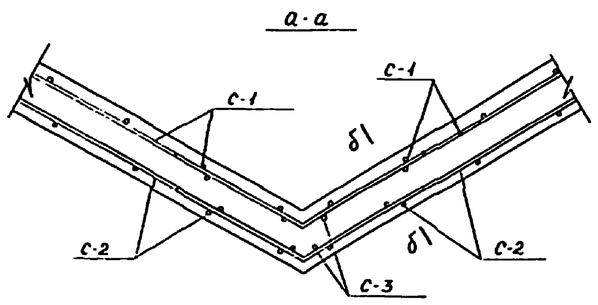

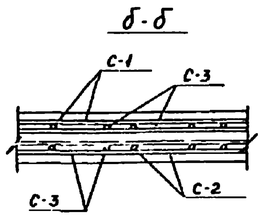

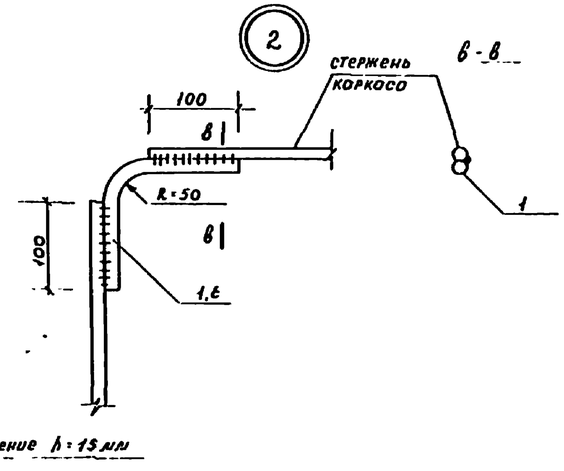

Примечание

1. Спецификацию на рому Р-1 см лист АС-19

Гл. инж. проекта	Соболев		ТП 320-61			
Рук. арх. мастерской	Бечинцков		Типовые проекты отдельностоящей рекламы для кинотеатров			
Гл. инж.	Железняк		Рекламы тип I-Ш	Стадия	Лист	Листов
Гл. инж. пр.	Алексеева			Р	АС-14	
Рук. гр.	Гордик		Рама Р 1 Армирование узлы и сечения	ЦНИИП гражданстроительства г Москва		
Ст. инж.	[illegible]					

Копировал [illegible] Ясинцева

А - А

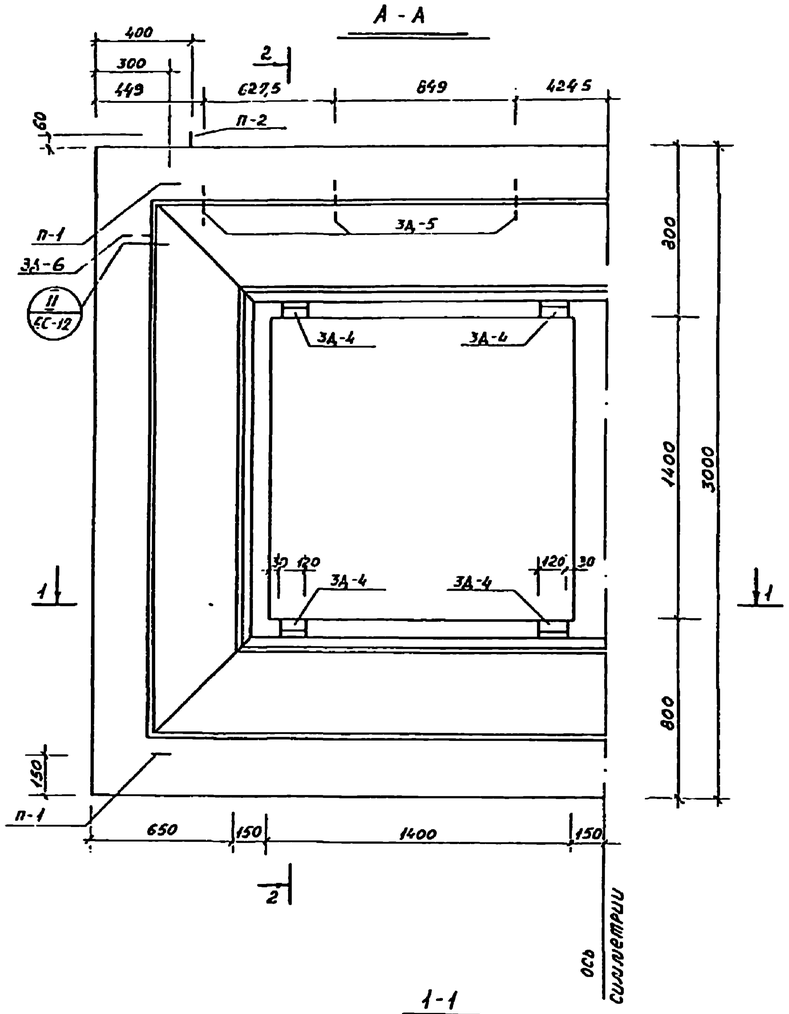

Б - Б

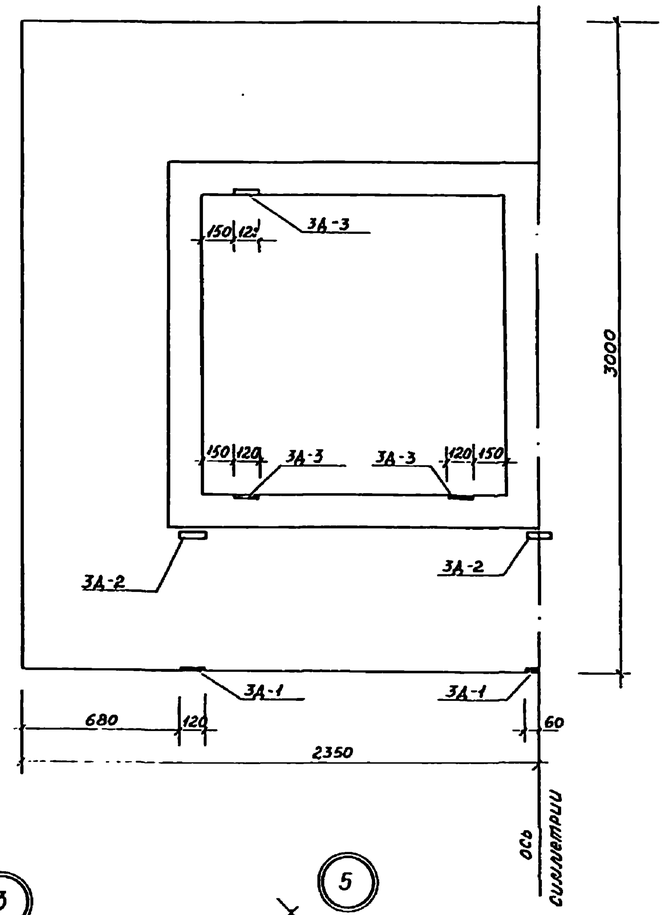

2 - 2

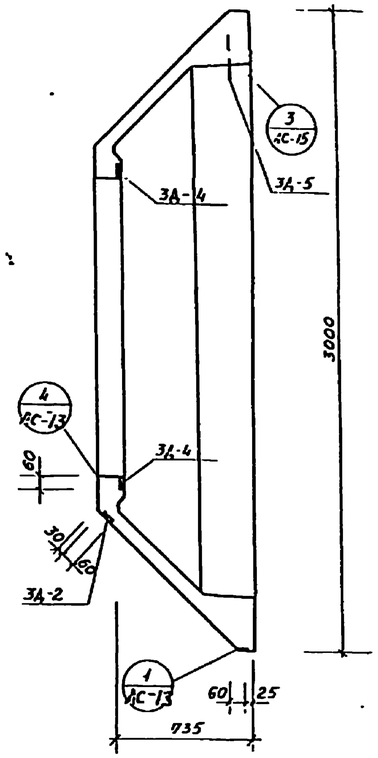

1 - 1

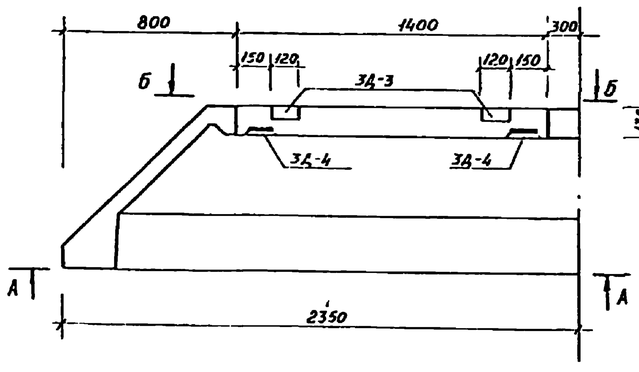

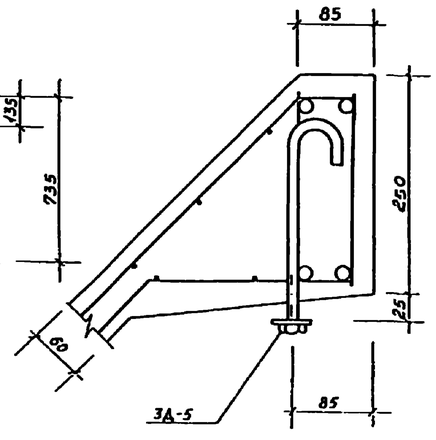

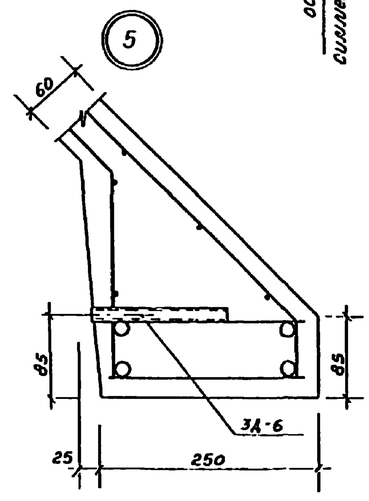

Спецификация на ферму Р-2

Марка	Обозначение	Наименование	Кол.	Масса ед. кг	Примечание
ЗД-1		закладное изделие ЗД-1	3	0,315	
ЗД-2		ЗД-2	3	0,675	
ЗД-3		ЗД-3	6	0,572	
ЗД-4		ЗД-4	8	0,54	
ЗД-5		ЗД-5	6	0,334	

Главный инж. проекта	Розенберг		ТП 320-6-1			
Гл. инж. отд.	Обухович		Типовые проекты отдельностоящей рекламы для кинотеатров			
Гл. инж. пр.	Березняк		Рекламы тип IV-V	Стадия	Лист	Листов
Гл. инж. пр.	Розенберг			Р	15	
Ректификатор	Горелик		Ферма Р-2. Опалубка. Разрезы 1-1 и 2-2. Узлы. Спецификация.	ЦНИИЭП гражданских сооружений г. Москва		
Ст. инж.	Сисоцкий					

Копировал Кар Концева

Инв. № подл. | Подпись и дата | Взам. инв. №

Вид по А-А

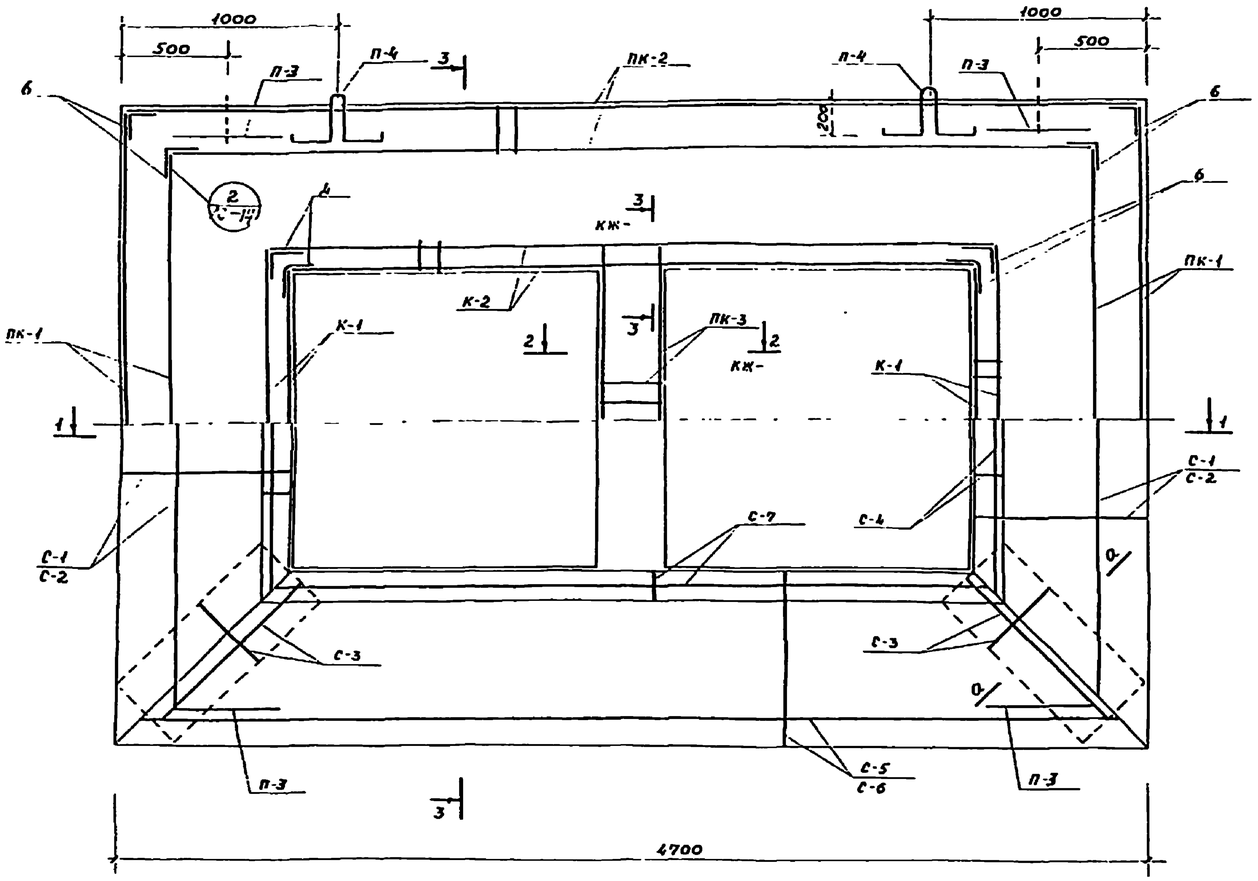

3 - 3

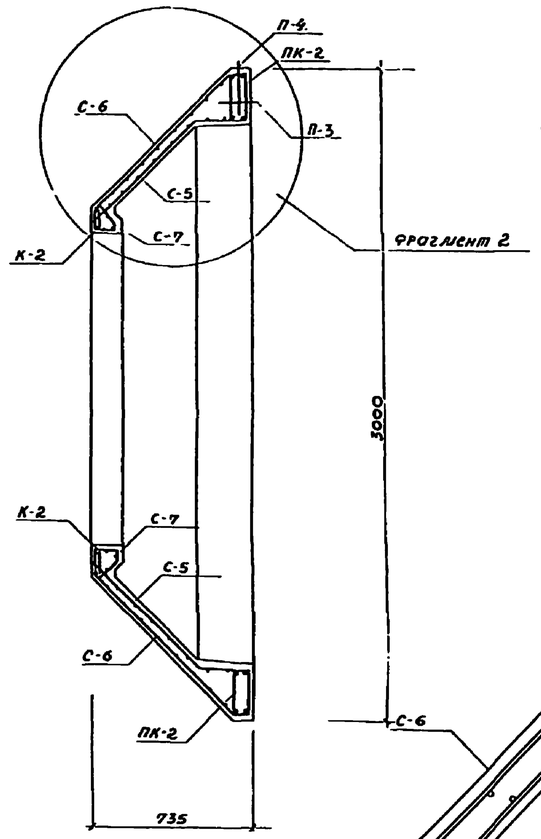

Фрагмент 2

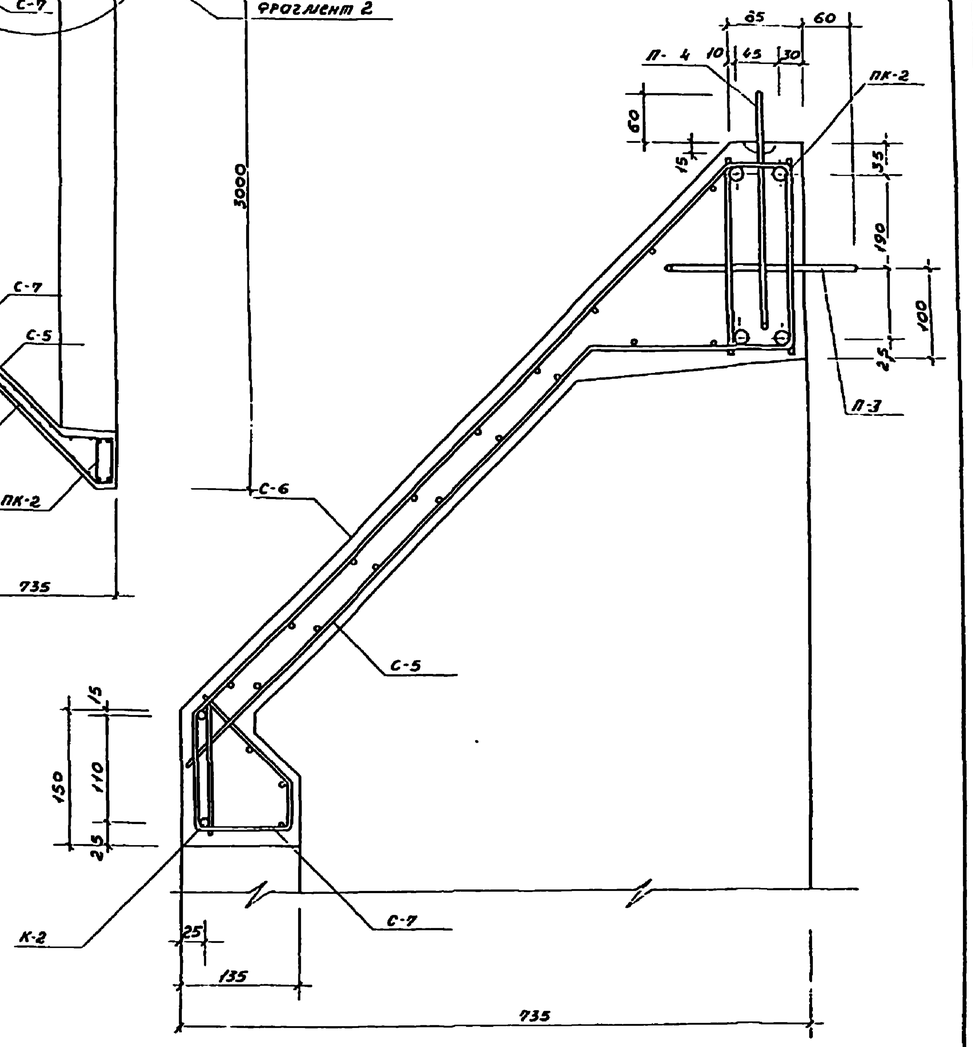

1 - 1

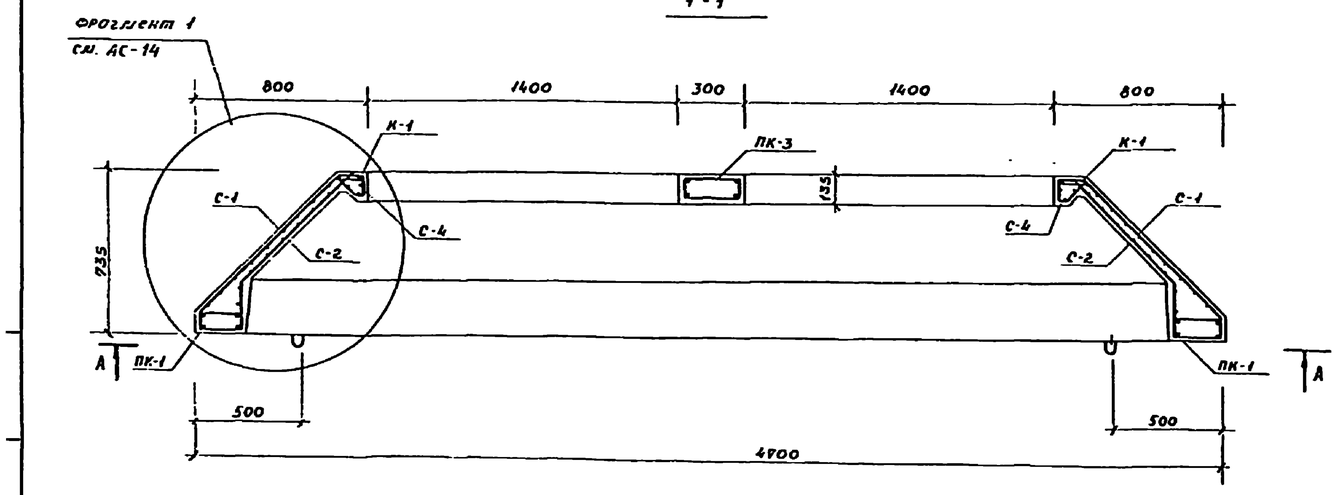

Примечание

Спецификацию на раму Р-2 см. на листе АС-19

				ТП 320-61		
				Типовые проекты отдельностоящей рекламы для кинотеатров		
Гл. инж. пр.	Фомеев			Рекламы тип IV - V	Стадия	Лист	Листов
Гл. арх. пр.	Овчинников				Р	АС-16	
Гл. инж. пр.	Железняк						
Гл. инж. пр.	Алексеева			Рама Р-2. Армирование. Узлы и сечения.	ЦНИИП гражданских сооружений г. Москва		
Рук. гр. арх.	Горелик						
Ст. инж.	Лисицына						

Копировал Канцева

А - А

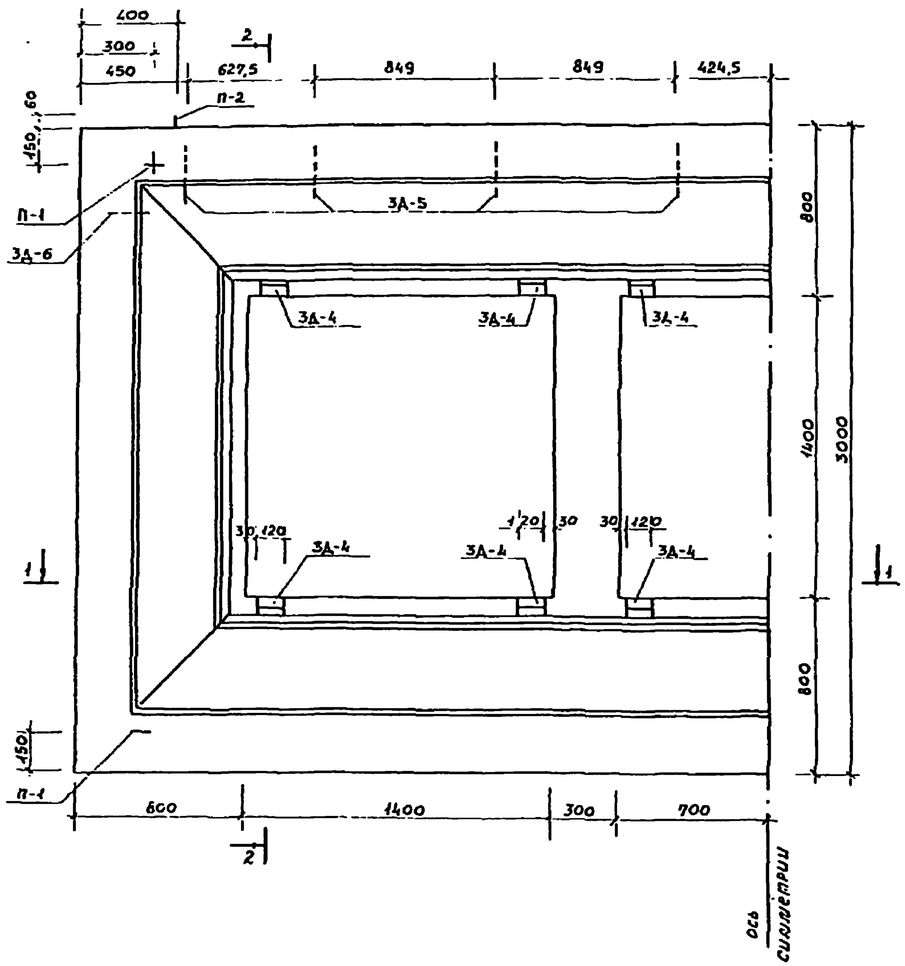

Б - Б

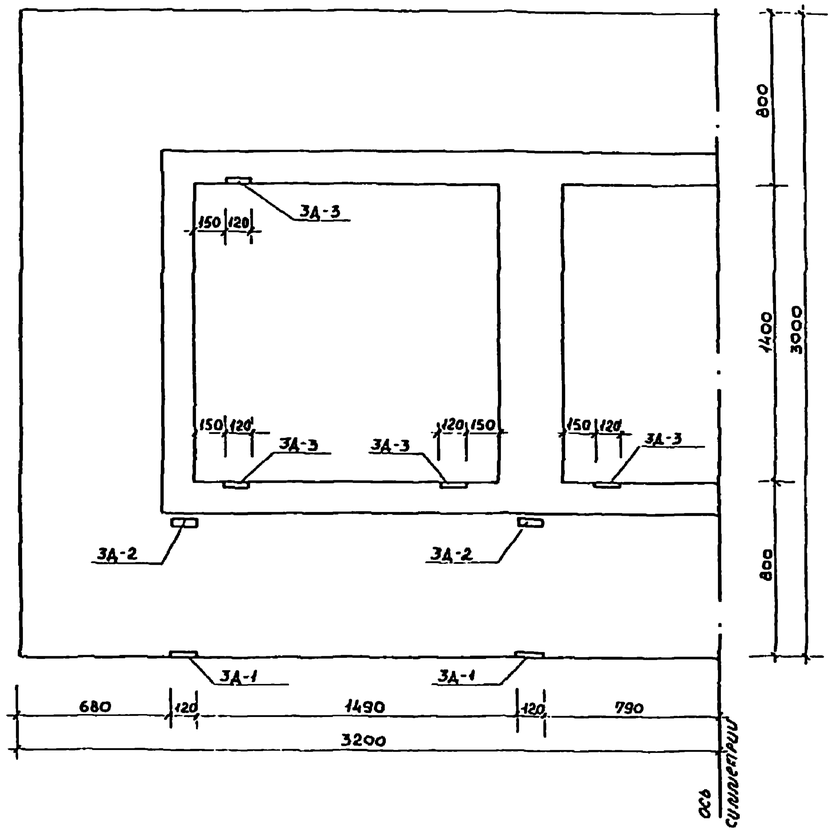

2 - 2

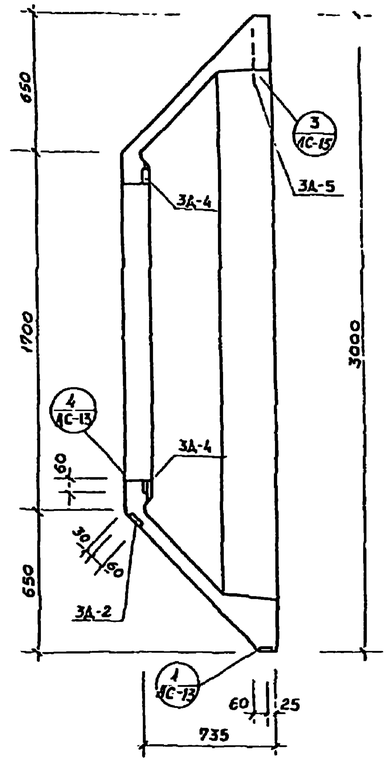

1 - 1

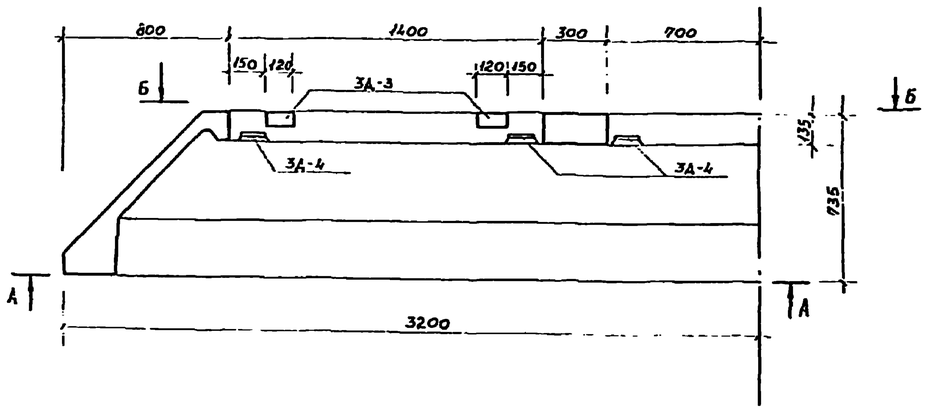

Спецификация на ролу Р-3

Марка	Обозначение	Наименование	Кол-во	Масса ед. кг	Примечание
ЗА-1		Закладное изделие ЗА-1	4	0,815	
ЗА-2		—— " —— ЗА-2	4	0,875	
ЗА-3		—— " —— ЗА-3	8	0,572	
ЗА-4		—— " —— ЗА-4	12	0,54	
ЗА-5		—— " —— ЗА-5	8	0,334	
ЗА-6		—— " —— ЗА-6	2	0,05	

Гл. инж. пр.	Розова		ТП 320-61			
Рук. груп.	Тесленко		Типовые проекты отдельностоящей рекламы для кинотеатров			
Гл. спец.	Резанов		Рекламы тип VI - VII	стадия	лист	листов
Гл. инж. пр.	Резниченко			Р	АС-17	
Рук. гр. арх.	Горелик		Ролло Р-3 Отделка. Разрезы 1-1 и 2-2. Спецификация.	ЦНИИП градостроительства г. Москва		
Ст. инж.	Рясницко					

Копировал Киев — Конищево

Вид по А-А

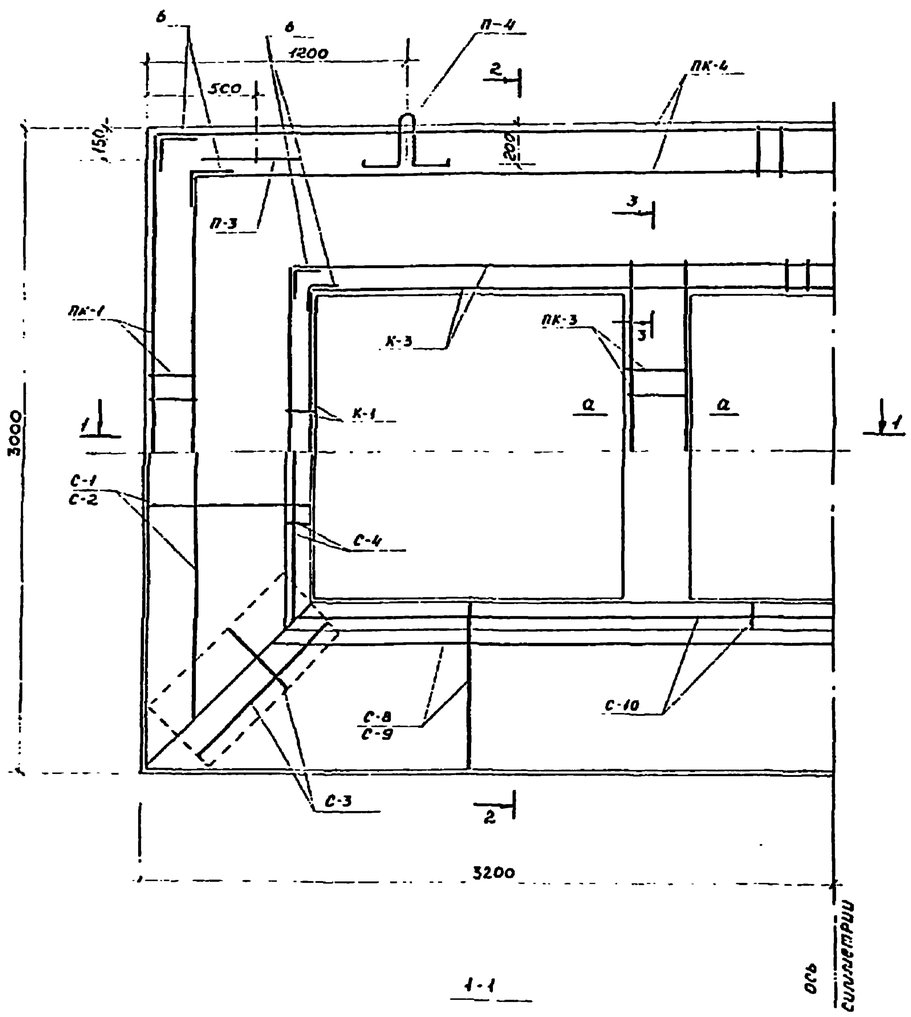

1-1

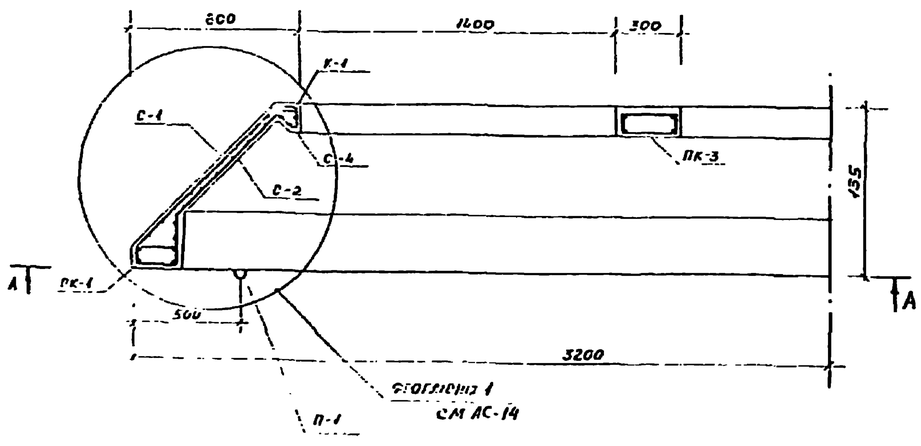

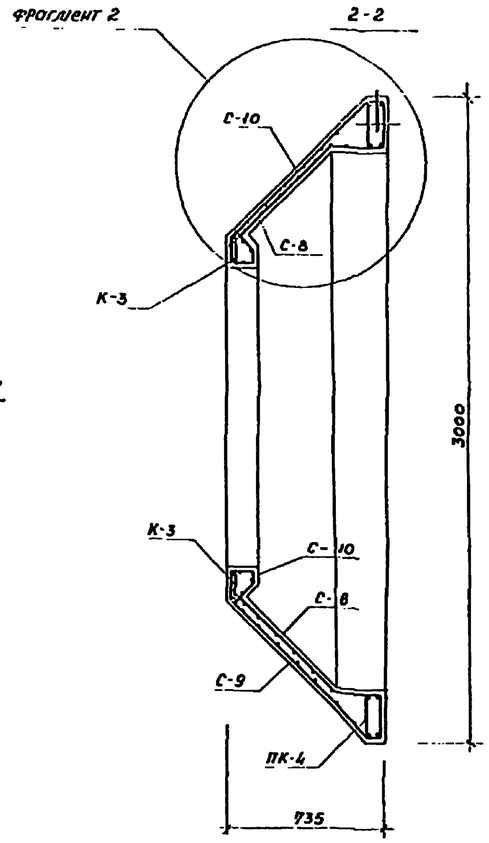

3-3

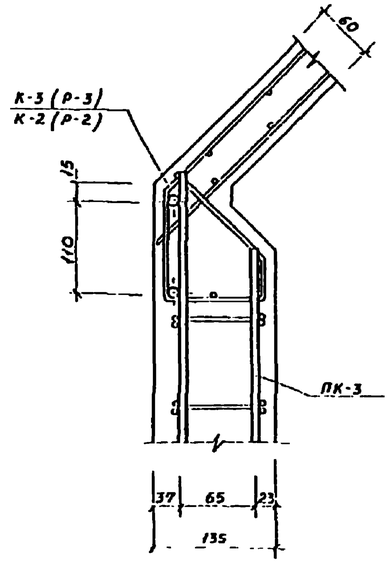

Фрагмент 2

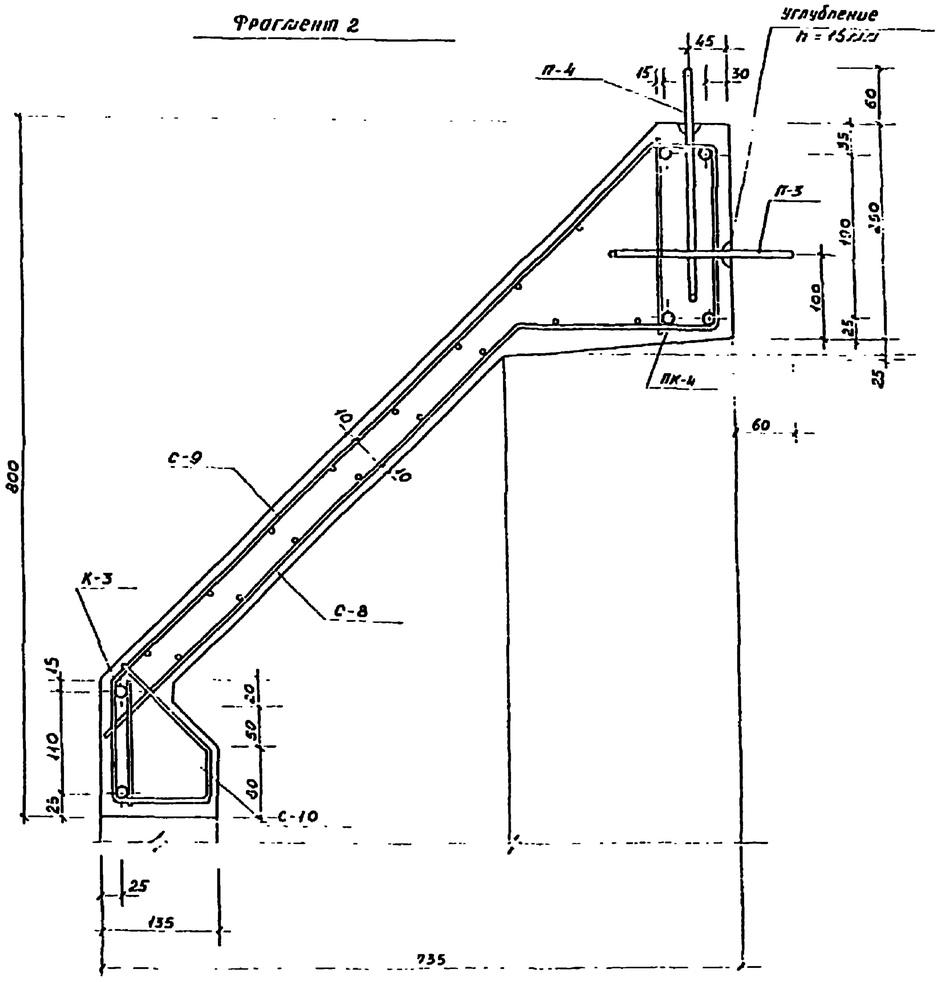

а-а

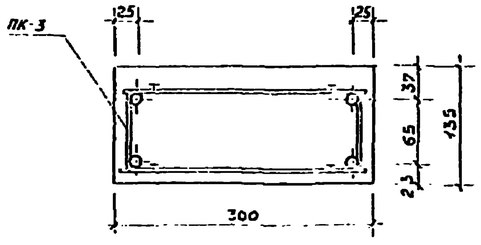

Примечание.

Спецификацию на ролу Р-3 см. лист АС-19

				ТП 320-61		
				Типовые проекты отдельностоящей рекламы для кинотеатров		
Подпись	Фамилия			Рекламы тип VI - VII	Стадия	Лист	Листов
					Р	АС-18	
				Рама Р-3. Армирование. Разрезы и сечения	Центр. Госстроя СССР г. Москва		

Копировал Ковтунцева

Спецификация элементов, заложенных на листах КЖ- , КЖ- , КЖ-

Формат	Зона	Поз	Обозначение	Наименование	Количество на исполнение			Масса ед. кг	Примечан
				Пространств. каркас ПК-1	4	2	2	11,32	
				" ПК-2		2		39,87	
				" ПК-3		1	2	6,81	
				" ПК-4			2	52,84	
				Каркас К-1	4	2	2	2,78	
				" К-2		2		13,05	
				" К-3			2	20,04	
				Сетка С-1	4	2	2	4,37	
				" С-2	4	2	2	6,38	
				" С-3	8	8	8	0,50	
				" С-4	4	2	2	1,08	
				" С-5		2		7,49	
				" С-6		2		10,32	
				" С-7		2		2,23	
				" С-8			2	10,60	
				" С-9			2	14,53	
				" С-10			2	3,38	
				Монтажная петля П-1	4			0,79	
				" П-2	2			0,79	
				" П-3		4	4	2,24	
				" П-4		2	2	2,24	
				Бетон М 300 $м^3$	1,01	1,42	1,86		
					Р-1	Р-2	Р-3		

Выборка металла на 1 элемент

Марка элемент	Арматурные изделия					Закладные изделия							Всего кг
	ГОСТ 5781-75 А III		ТУ-14-4653-75 Вр I		Итого кг	ГОСТ 5781-75 А III			ТУ-14-4659-85 Вр I		ГОСТ 10704-63	Итого	
	Ф18	Ф12	Ф5	Ф4		Ф12	Ф10	Ф8	б=10мм	б=8мм	Труба 1,2×1,0		
Р-1		57,0	3,54	47,96	108,5	1,25	1,12	1,32	2,60	5,81	0,10	12,20	120,7
Р-2	120,72	33,80	8,91	66,42	199,7	1,366	1,68	0,84	3,39	6,67	0,10	14,55	214,25
Р-3	161,36	39,34	15,10	79,88	291,28	2,49	2,24	1,80	4,56	9,38	0,10	20,57	311,85

Ведомость отдельных стержней

Марка эл-та	N N поз	Эскиз или сечение	Ф мм	Длина мм	Кол.	Масса общая, кг
Р-1	1	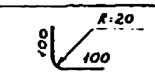	12А III	200	24	4,32
	П-1 2		12А II	880	4	3,13
	П-2 3	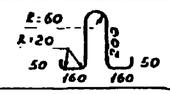	12А II	880	2	1,57
Р-2	П-3 4	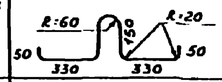	18А III	1120	4	8,96
	П-4 5		18А III	1120	2	4,48
	6	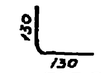	18А III	260	24	12,48
Р-3						
	4	—— " ——	18А III	1120	4	8,96
	5	—— " ——	18А III	1120	2	4,48
	6	—— " ——	18А III	260	24	12,48

Гл. инж. пр.	Фоева		ТП 320-61
Рук. маст.	Сенькина		Типовые проекты отдельностоящей рекламы для кинотеатров
Гл. инж. п.	Жевняк		Рекламы тип I – VII
Гл. инж. пр.	Алексеева		Стадия Р · Лист КС-19 · Листов
Рук. гр. пр.	Горелик		Ролы Р-1, Р-2, Р-3 Спецификация элементов Выборка металла Ведомость отдельных стержней
Ст. инж.	Плешина		Центр предприятия г Москва

Копировал Конищева

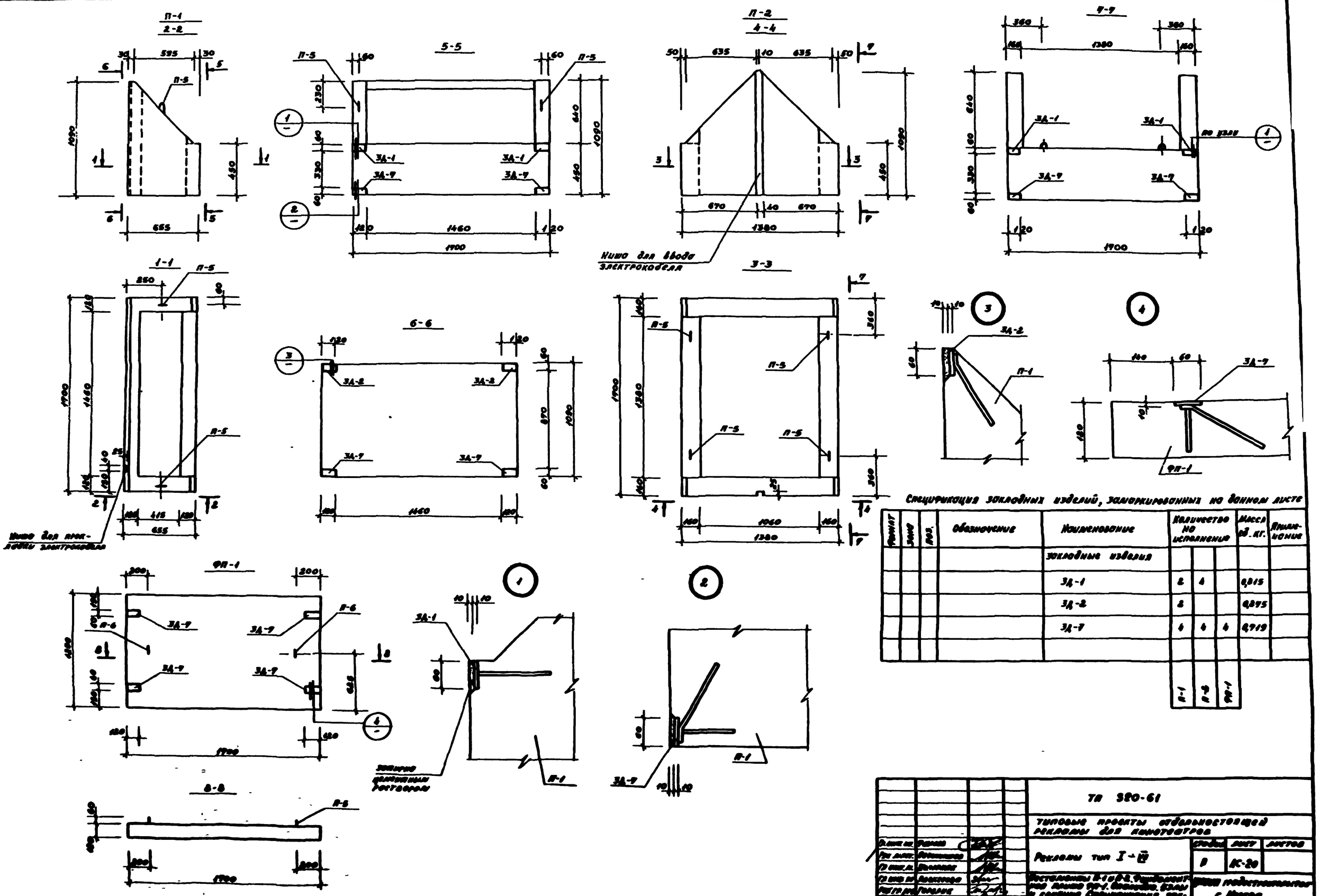

Спецификация закладных изделий, заанкерованных по данному листу

Формат	Зона	Поз.	Обозначение	Наименование	Количество на исполнение			Масса ед. кг.	Примечание
				Закладные изделия					
				ЗД-1	2	4		0,815	
				ЗД-2	2			0,875	
				ЗД-7	4	4	4	0,719	
					П-1	П-5	ФП-1		

ТП 980-61

Типовые проекты отдельностоящей рекламы для монотоваров

Рекламы тип I – IV

Стадия | Лист | Листов
Р | КС-20

Постановлены П-1 и П-2. Фундаменты под панно ПР-1, бетонные блоки и сварные арматурные сетки.

Институт Гражданпроект г. Москва

Разработал Хаев Комиссаров

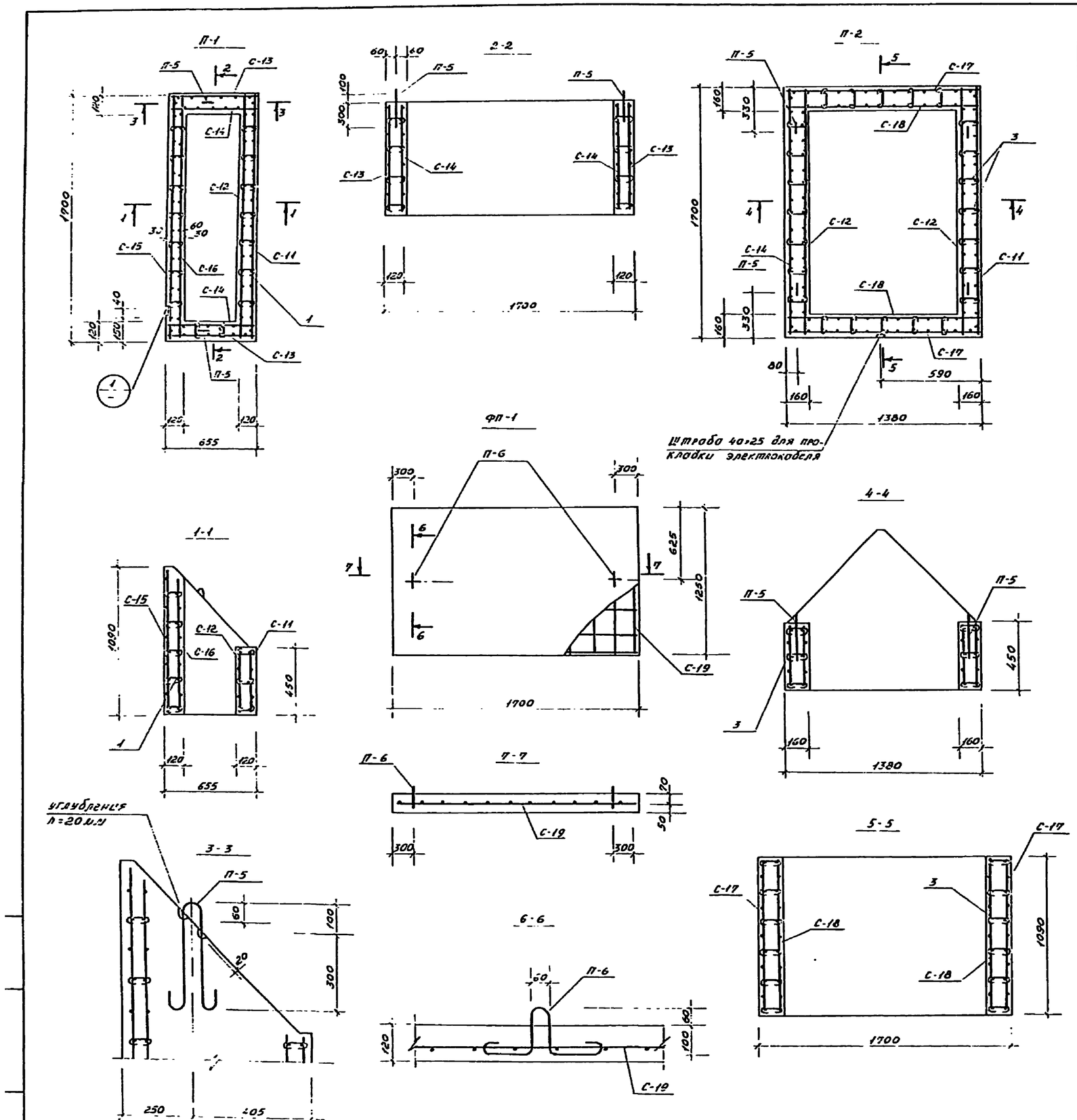

Спецификация элементов, заложенных на данном листе

Формат	Зона	Поз.	Обозначение	Наименование	Количество на исполнение			Масса ед. кг	Примеч.
				Сетка С-11	1	2		2,42	
				— " — С-12	1	2		2,29	
				— " — С-13	2			2,24	
				— " — С-14	2			1,91	
				— " — С-15	1			5,17	
				— " — С-16	1			4,88	
				— " — С-17		2		4,39	
				— " — С-18		2		3,56	
				— " — С-19			1	5,93	
				Стропозахв. петля П-5	2	4		1,85	
				— " — П-6			2	1,60	
				Бетон М 300	0,39	0,722		2780	
				Бетон М 200			0,204	510	
					П-1	П-2	ФП-1		

Выборка металла

Марка	Арматурные изделия				Закладные изделия				Всего
	ГОСТ 5781-75		ТУ-14-4659-75	Итого	ГОСТ 5781-75		ГОСТ 103-76	Итого	
	Ф 12АII		Ф 5Вр-I		Ф 10		δ=10 мм		
П-1	1,85		26,46	28,31	1,70		4,56	6,26	34,57
П-2	3,7		26,41	27,91	1,57		4,56	5,14	34,05
ФП-1	1,6		5,93	7,53	0,60		2,28	2,88	9,81

Ведомость отдельных стержней

Марка эл-та	Поз	Эскиз или сечение	Ф мм	Длина мм	Кол-во	Масса общая кг
П-1	1	60; 12; 12; 8	5Вр I	100	72	1,11
	П-5 2	60; 40; 40; 20; 8	12А III	1040	2	1,85
П-2	3	100; 8; 12; 12; 8	5Вр I	140	92	1,99
	2	см. выше	12А III	1040	4	3,7
ФП-1	П-6 4	40; 50; 160; 40; 50; 40; 170; 170	12А III	900	2	1,60

ТП 320-61

Типовые проекты отдельностоящей рекламы для кинотеатров

Рекламы типа I-VII

Стадия	Лист	Листов
Р	20-21	

Спецификация П-1, П-2, ФП-1 Ведомость отдельных стержней

Союзгипроинформсельстрой г. Москва

Копировал: Конищева

ПК-1, ПК-2, ПК-4

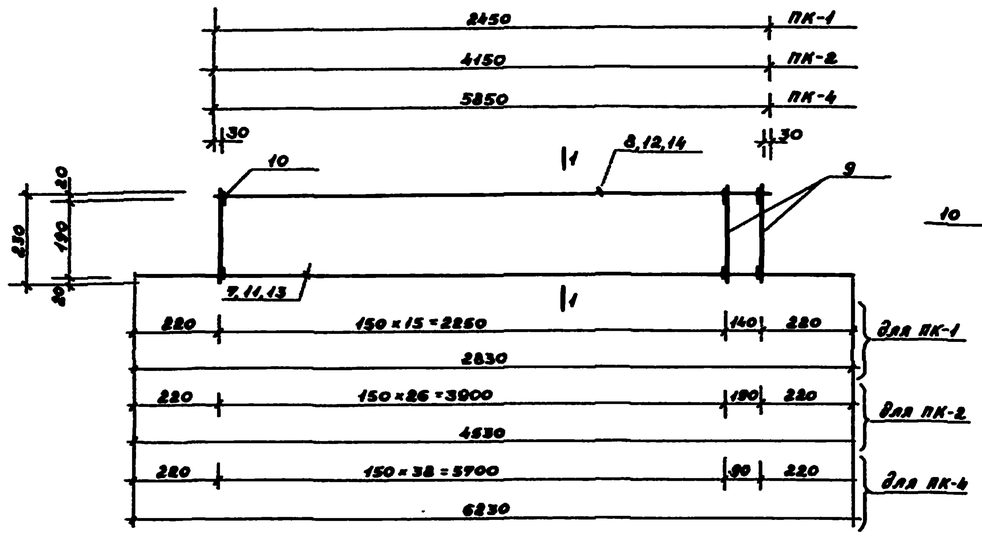

1-1

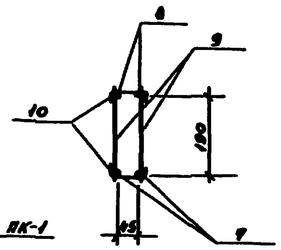

С-3

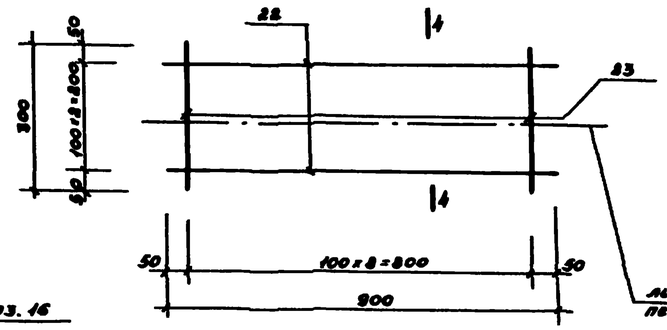

4-4

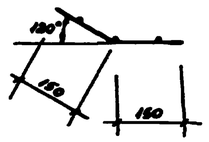

Поз. 10

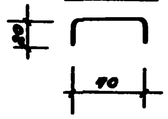

Поз. 16

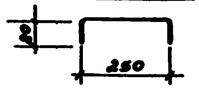

ПК-3

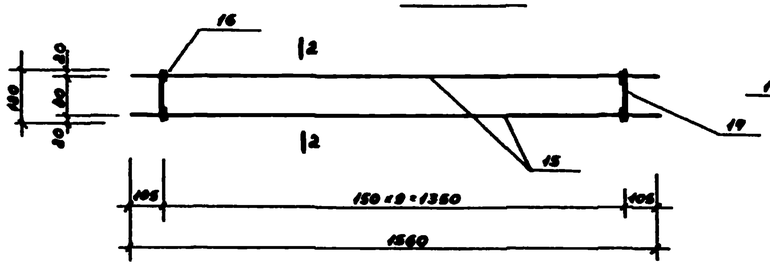

2-2

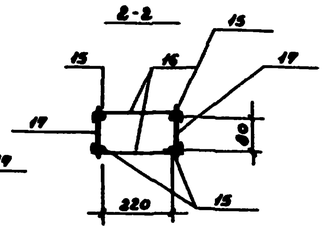

С-1, С-5, С-8

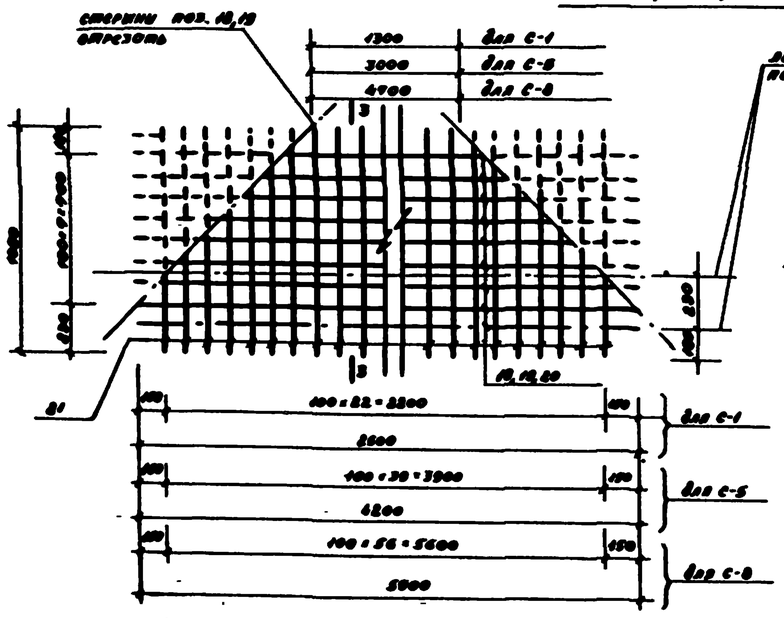

3-3

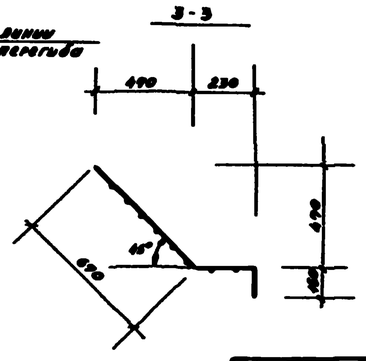

Марка	L мм	B мм	Масса кг
ПК-1	2830	230	14,22
ПК-2	4530	230	22,87
ПК-3	1560	120	6,81
ПК-4	6230	230	32,84
С-1	8800	1050	4,37
С-3	900	300	0,5
С-5	4800	1050	7,49
С-8	5600	1050	10,00

Спецификация элементов, заложенных на данном листе

Формат	Зона	Поз.	Обозначение	Наименование	Количество на исполнение								Масса ед. кг.	Примеч.
		7		10ВСт3, ℓ=2830 ГОСТ 5781-75	2								5.03	
		8		10ВСт3, ℓ=2450 ГОСТ 5781-75	2								4.36	
		9		5Вр I, ℓ=230 ТУ-14-4-659-75	34	56		80					6.03	
		10		5Вр I, ℓ=140 ТУ-14-4-659-75	34	56		80					2.89	
		11		10ВСт3, ℓ=4630 ГОСТ 5781-75		2							18.2	
		12		10ВСт3, ℓ=4150 ГОСТ 5781-75		2							16.60	
		13		10ВСт3, ℓ=6230 ГОСТ 5781-75			1	2					24.92	
		14		10ВСт3, ℓ=5850 ГОСТ 5781-75			1	2					23.40	
		15		10ВСт3, ℓ=1560 ГОСТ 5781-75			4						5.54	
		16		5Вр I, ℓ=290 ТУ-14-4-659-75			20						0.9	
		17		5Вр I, ℓ=120 ТУ-14-4-659-75			20						0.37	
		18		4Вр I, ℓ=2500 ТУ-14-4-659-75					8				1,98	
		19		4Вр I, ℓ=4200 ТУ-14-4-659-75							8		3,3	
		20		4Вр I, ℓ=5900 ТУ-14-4-659-75								8	4,68	
		21		4Вр I, ℓ=1050 ТУ-14-4-659-75					23		40	57	12,47	
		22		4Вр I, ℓ=900 ТУ-14-4-659-75						3			4,25	
		23		4Вр I, ℓ=300 ТУ-14-4-659-75						9			0,25	
					ПК-1	ПК-2	ПК-3	ПК-4	С-1	С-3	С-5	С-8		

Гл. инж. пр.	Орлова		
Рук. группы	Бочкарева		
Гл. инж. пр.	Шахнова		
Гл. инж. пр.	Данилова		
Гл. гл. арх.	Горелик		
Гл. инж.	Лисицына		

Согласовано Н.Р. Конышева

ТП 320-61

Типовые проекты отдельностоящей рекламы для линиотропов

Рекламы типа I-Ф

Стадия	Лист	Листов
Р	КС-22	

Армированные изделия. ПК-1 ÷ ПК-4; С-1, С-3, С-5, С-8. Спецификация.

Ленинградский Промстройпроект г. Москва

К-1, К-2, К-3

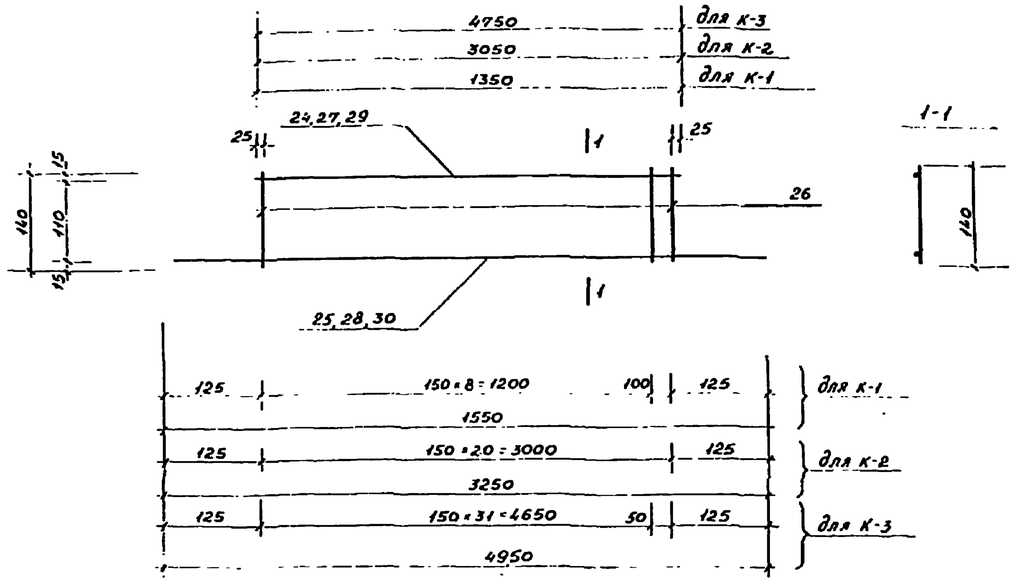

С-4, С-7, С-10

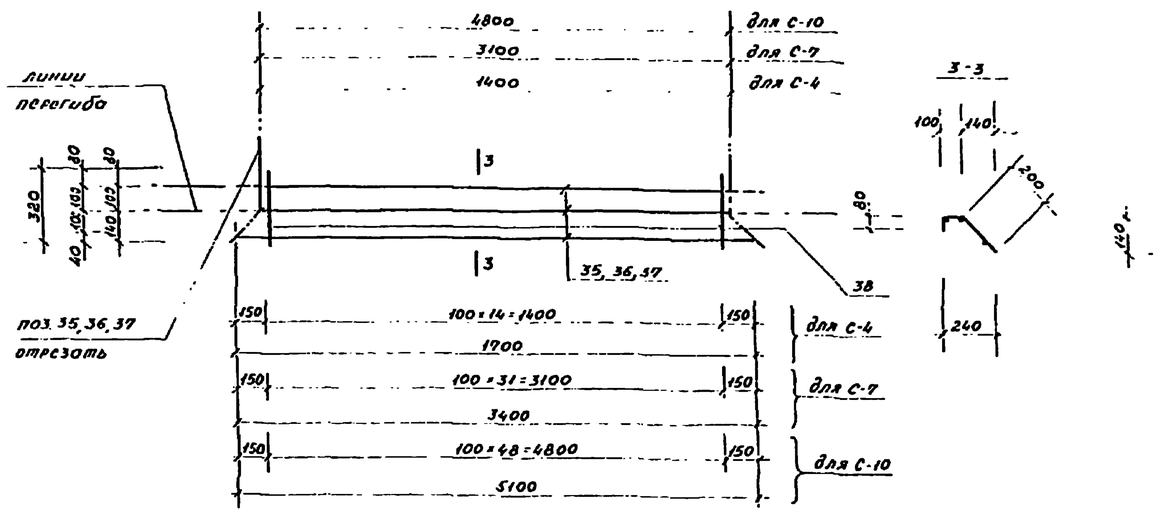

С-2, С-6, С-9

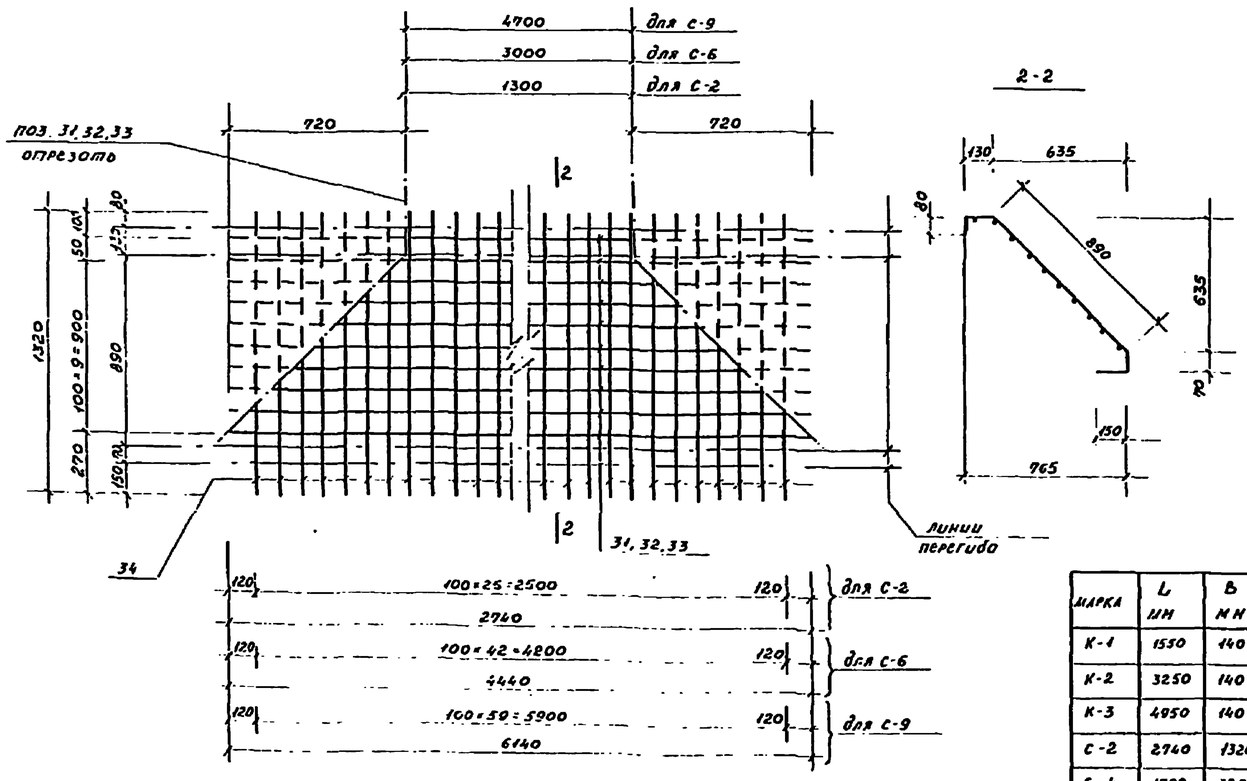

МАРКА	L мм	B мм	МАССА кг
К-1	1550	140	2,78
К-2	3250	140	13,05
К-3	4950	140	20,04
С-2	2740	1320	6,38
С-4	1700	320	1,08
С-6	4460	1320	10,32
С-7	3400	320	2,23
С-9	6140	1320	14,53
С-10	5100	320	3,38

Спецификация элементов, заложенных на данном листе

ФОРМАТ	ЗОНА	ПОЗ	ОБОЗНАЧЕНИЕ	НАИМЕНОВАНИЕ	КОЛИЧЕСТВО НА ИСПОЛНЕНИЕ									МАССА ед. кг.	ПРИМЕЧ.
					К-1	К-2	К-3	С-2	С-4	С-6	С-7	С-9	С-10		
		24		12А-III ℓ=1350 ГОСТ 5781-75	1									1,20	
		25		12А-III ℓ=1550 ГОСТ 5781-75	1									1,38	
		26		5Вр-I ℓ=140 ТУ-14-4653-75	10	21	32							1,40	
		27		18А-III ℓ=3050 ГОСТ 5781-75		1								6,1	
		28		18А-III ℓ=3250 ГОСТ 5781-75		1								6,5	
		29		18А-III ℓ=4950 ГОСТ 5781-75			1							9,5	
		30		18А-III ℓ=4950 ГОСТ 5781-75			1							9,9	
		31		4Вр-I ℓ=2740 ТУ-14-4-659-75				11						2,99	
		32		4Вр-I ℓ=4440 ТУ-14-4-659-75						11				4,84	
		33		4Вр-I ℓ=6140 ТУ-14-4-659-75								11		6,69	
		34		4Вр-I ℓ=1320 ТУ-14-4-659-75				26		43		60		16,8	
		35		4Вр-I ℓ=1700 ТУ-14-4-659-75					3					0,51	
		36		4Вр-I ℓ=3400 ТУ-14-4-659-75							3			1,01	
		37		4Вр-I ℓ=5100 ТУ-14-4-659-75									3	1,52	
		38		4Вр-I ℓ=380 ТУ-14-4-659-75					15		32		49	3,65	

Гл. инж. пр.	Сергеев		ТП 320-61
Рук. гр.	Сусницкая		Типовые проекты отдельностоящей рекламы для кинотеатров
Гл. спец.	Березняк		Рекламы тип I–VII — Стадия: Р; Лист: АС-23; Листов:
Гл. инж. пр.	Трексеева		
Инж. I кат.	Горелик		Арматурные изделия К-1–К-3, С-2, С-4, С-6, С-7, С-9, С-10. Спецификация
Ст. инж.	Рисицына		ЦНИИП градостроительства г. Москва

Копировал Канцелер

С-11, С-12

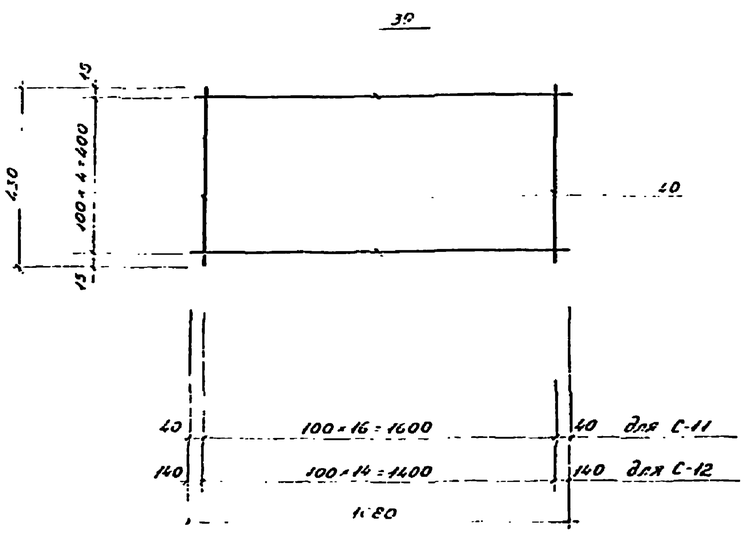

С-13, С-14

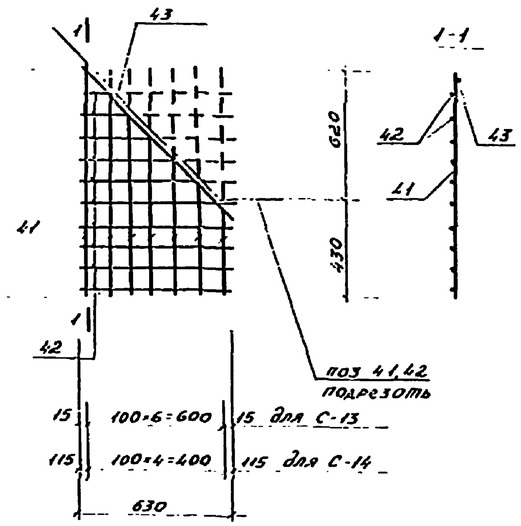

С-17, С-18

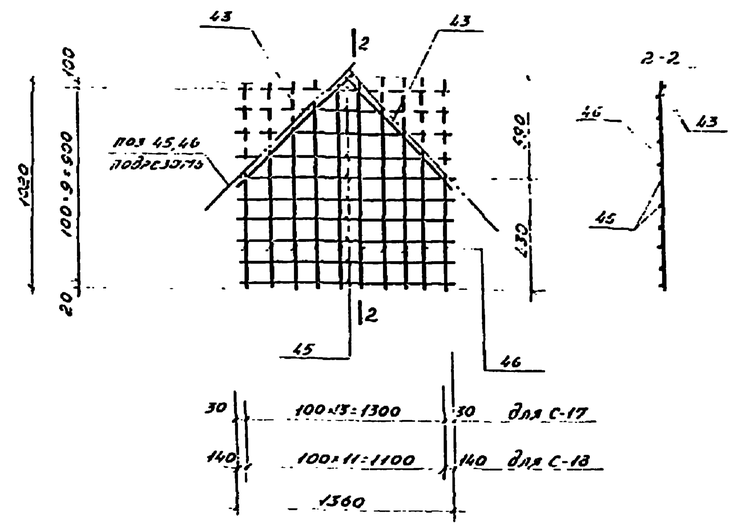

С-15, С-16, С-19

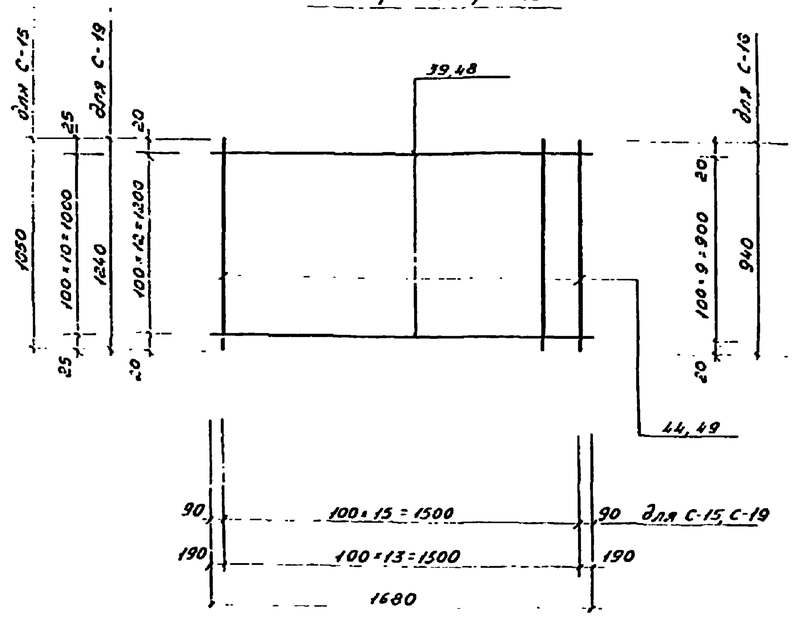

МАРКА	L мм	B мм	МАССА кг
С-11	1680	430	2,49
С-12	1680	430	2,35
С-13	1050	630	2,24
С-14	1050	630	1,91
С-15	1680	1050	5,18
С-16	1680	1050	4,88
С-17	1020	1360	4,59
С-18	1020	1360	3,56
С-19	1680	980	6,42

Спецификация элементов, заложенных на данном листе

Формат	Зона	Поз.	Обозначение	Наименование	Количество на исполнение									Масса ед кг	Примечание
					С-11	С-12	С-13	С-14	С-15	С-16	С-17	С-18	С-19		
		39		Вр-I ℓ=1680 ТУ 14-4 659-75	5	5			11	11				8,28	
		40		Вр-I ℓ=430 ТУ 14-4 659-75	17	15								2,12	
		41		Вр-I ℓ=1050 ТУ 14-4 653-75			7	5						1,94	
		42		Вр-I ℓ=630 ТУ 14-4 653-75			10	10						1,94	
		43		Вр-I ℓ=890 ТУ 14-4 653-75			1	1			2	2		0,83	
		44		Вр-I ℓ=940 ТУ 14-4 653-75					16	14				4,35	
		45		Вр-I ℓ=1360 ТУ 14-4 653-75							10	8		3,76	
		46		Вр-I ℓ=1020 ТУ 14-4 653-75							14	12		4,08	
		48		Вр-I ℓ=1680 ТУ 14-4 653-75									13	3,36	
		49		Вр-I ℓ=1240 ТУ 14-4 653-75									16	3,06	

Гл инж пр	Горев		ТП 320-61
Нач отд	Ковалева		Типовые проекты отдельностоящей рекламы для кинотеатров
Гл инж пр	Назаренко		Рекламы тип I-II, III-IV
Рук гр	Ковалева		Стадия Р, Лист АС-24, Листов
Ст инж	Сергеев		Арматурные изделия Сетки С-11–С-19. Спецификация
Ст инж	Кондратьев		ЦНИИП гражданского г. Москва

Ковалева Конышева

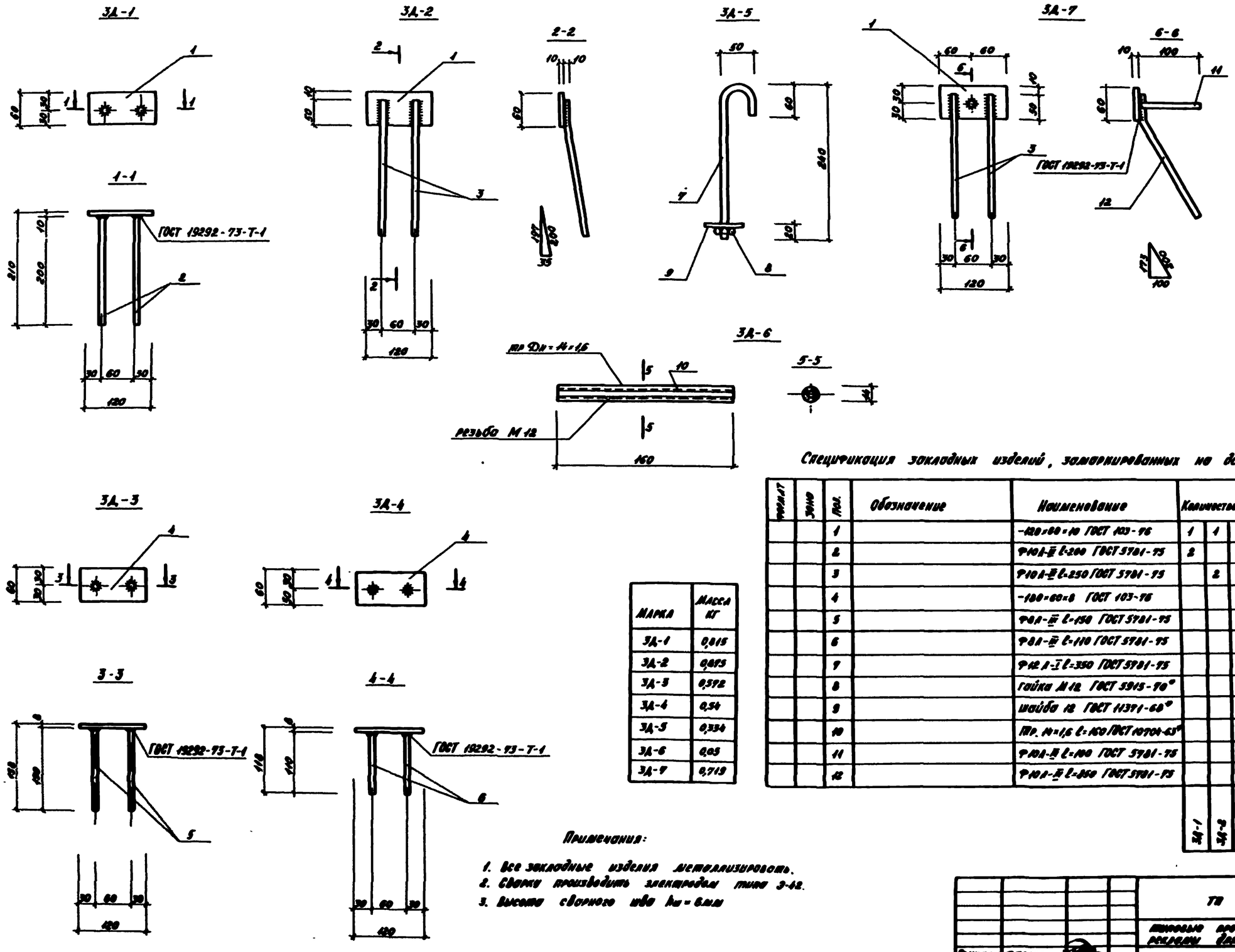

Марка	Масса кг
ЗД-1	0,815
ЗД-2	0,895
ЗД-3	0,592
ЗД-4	0,54
ЗД-5	0,334
ЗД-6	0,05
ЗД-7	0,719

Спецификация закладных изделий, замаркированных на данном листе

Формат	Зона	Поз.	Обозначение	Наименование	Количество на исполнение							Масса ед. кг.	Примеч.
		1		-120×80×10 ГОСТ 103-76	1	1					1	1.70	
		2		Ф10А-III ℓ=200 ГОСТ 5781-75	2							0,25	
		3		Ф10А-III ℓ=250 ГОСТ 5781-75		2						0,31	
		4		-100×60×8 ГОСТ 103-76			1	1				0,91	
		5		Ф8А-III ℓ=150 ГОСТ 5781-75			2					0,12	
		6		Ф8А-III ℓ=110 ГОСТ 5781-75				2				0,09	
		7		Ф12А-II ℓ=350 ГОСТ 5781-75					1			0,311	
		8		Гайка М12 ГОСТ 5915-70*					1			0,017	
		9		Шайба 12 ГОСТ 11371-68*					1			0,006	
		10		Пр. 14×1,6 ℓ=150 ГОСТ 10704-63*						1		0,05	
		11		Ф10А-III ℓ=100 ГОСТ 5781-75							1	0,062	
		12		Ф10А-III ℓ=150 ГОСТ 5781-75							1	0,154	
					ЗД-1	ЗД-2	ЗД-3	ЗД-4	ЗД-5	ЗД-6	ЗД-7		

Примечания:

1. Все закладные изделия металлизировать.
2. Сварку производить электродами типа Э-42.
3. Высота сварного шва $h_ш$ = 6мм

Гл. инж. пр.	Федосов		
Рук. маст.	Фоменкина		
Гл. инж. пр.	Шевцова		
Гл. инж. пр.	Дроздов		
Рук. гр. ОПК	Гусева		
Ст. инж.	Аксенова		
Нормоконтр.	Конищева		

ТП 320-61

Типовые проекты отдельностоящей рекламы для магазинов

Рекламы тип I-ВР

Стадия	Лист	Листов
Р	РС-25	

Закладные изделия ЗД-1÷ЗД-7. Спецификация.

ЦНИИЭП гражданских сооружений г. Москва

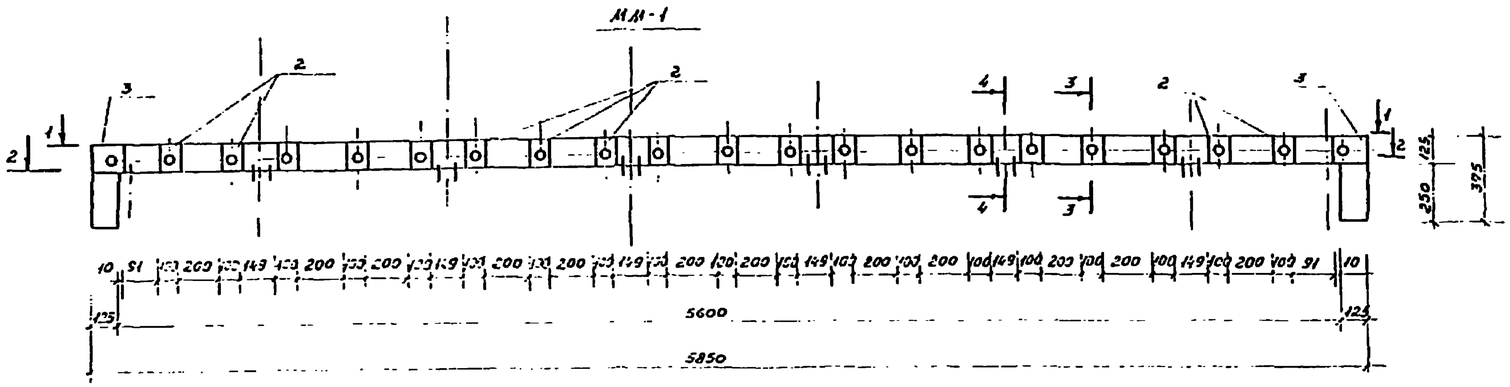

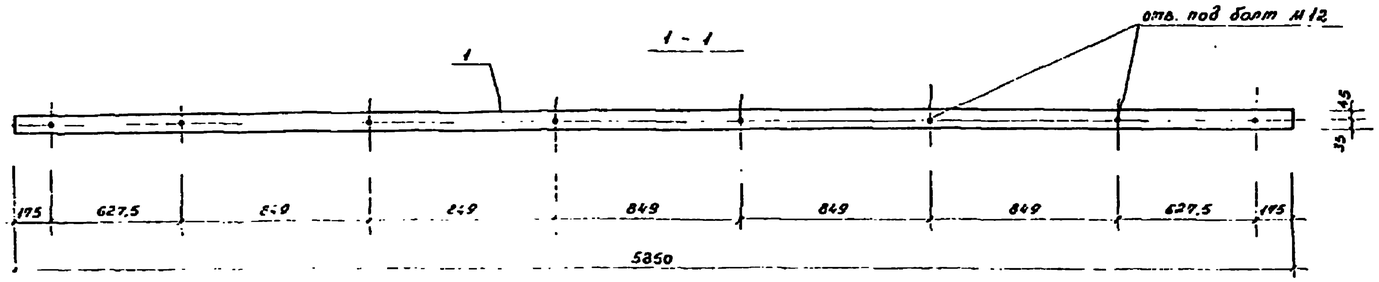

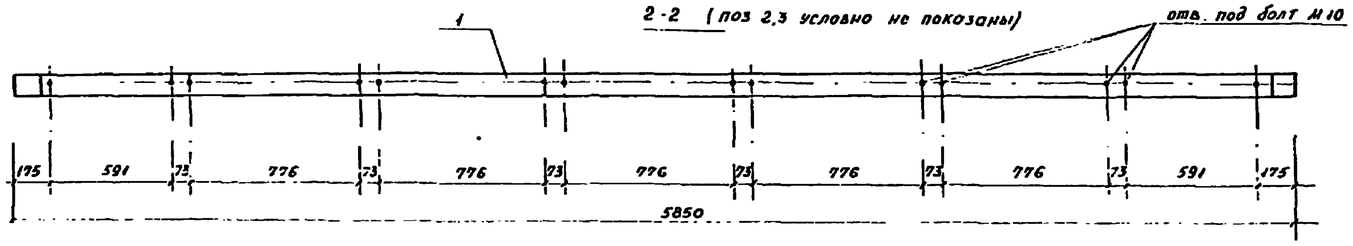

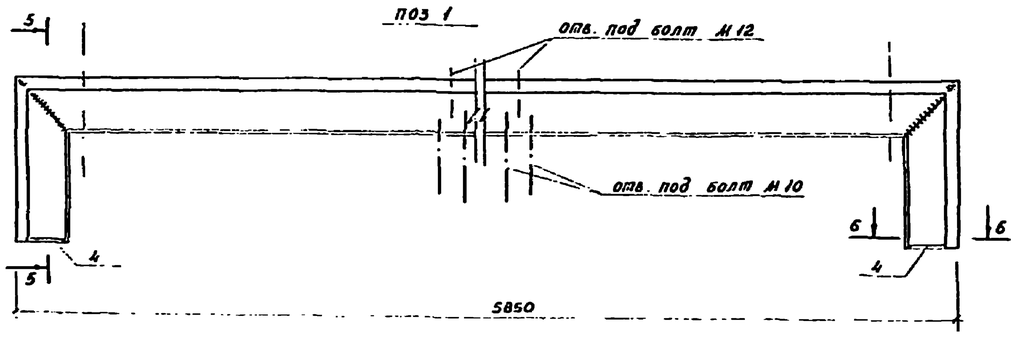

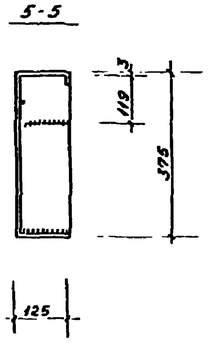

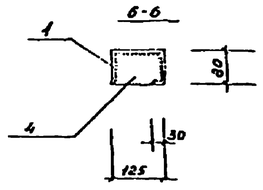

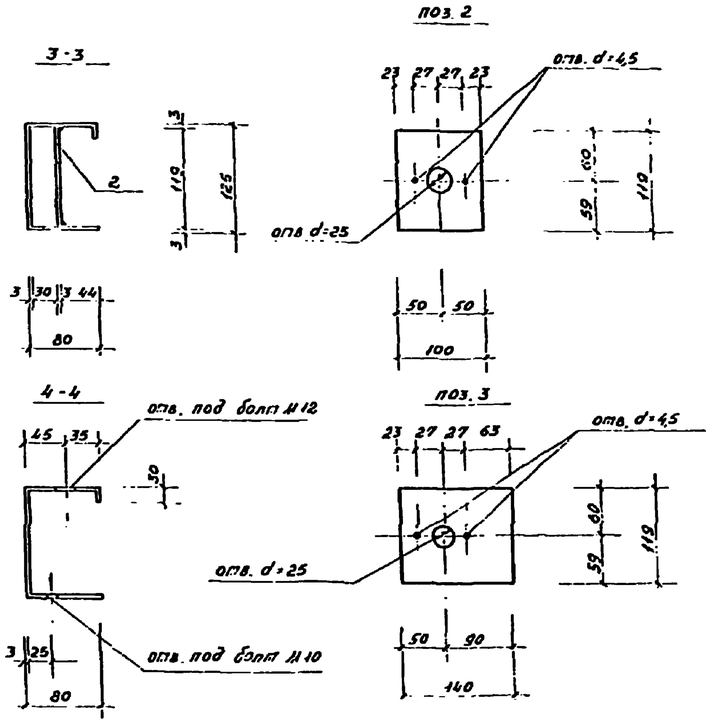

Спецификация на металлическую марки ММ-1

Формат	Зона	Поз.	Обозначение	Наименование	Кол-во	Примечание	
		1		[h=125, ℓ=6600 ГОСТ 19903-74	1	49,0 кг	55,60 кг
		2		-100×3 ℓ=119 ГОСТ 19903-74	19	0,28 кг	
		3		-119×3, ℓ=140 ГОСТ 19903-74	2	0,40 кг	
		4		-80×3 ℓ=125, ГОСТ 19903-74	2	0,24 кг	

				ТП 320-61		
				Типовые проекты отдельностоящей рекламы для кинотеатров		
Гл.инж.пр.	Фалеев			Рекламы тип VI-VII	Стадия Р	Лист АС-26 / Листов
Рук.мест	Остапенко					
Гл.инж.пр.	Березняк					
Гл.инж.гр.	Елисеева			Металлическая марка ММ-1. Разрезы 1-1-5-5 Спецификация	ЦНИИП градостроительства г. Москва	
Рук.гр.мн.	Горевик					
Ст.инж.	Сисюрина					

Копировал Кан Канищева

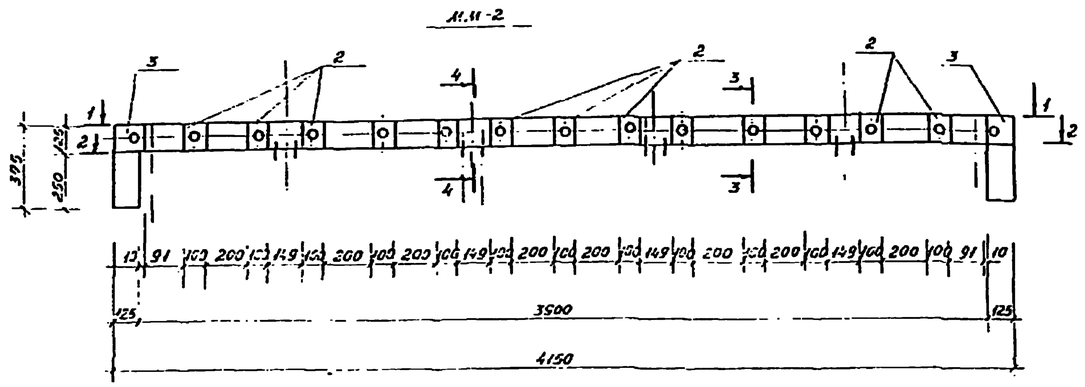

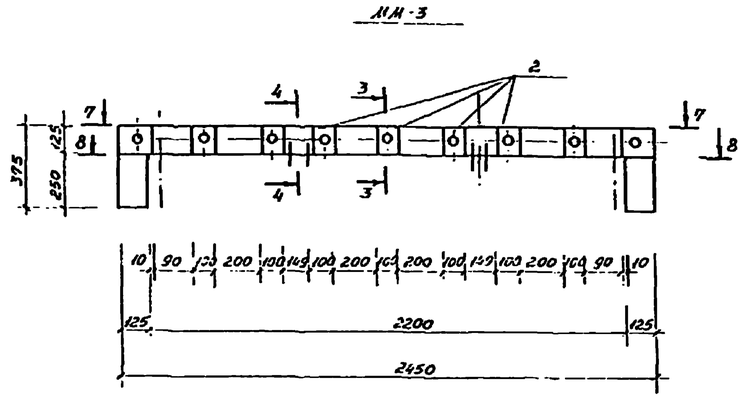

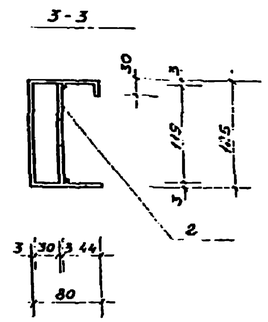

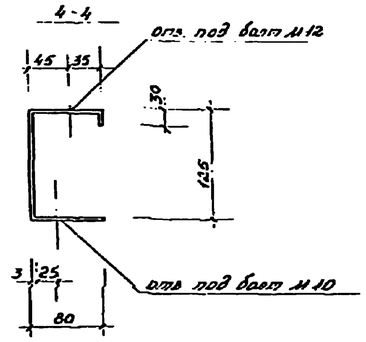

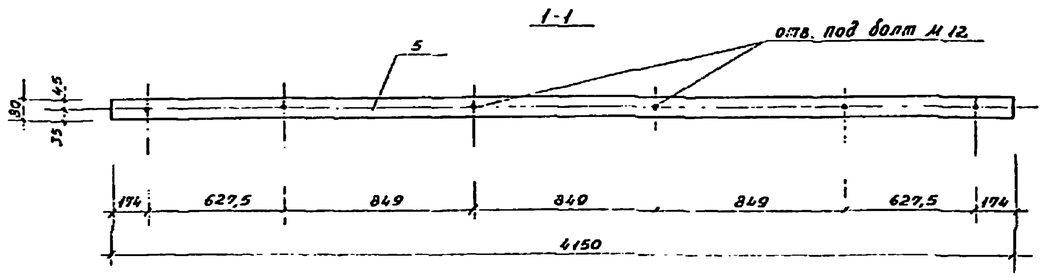

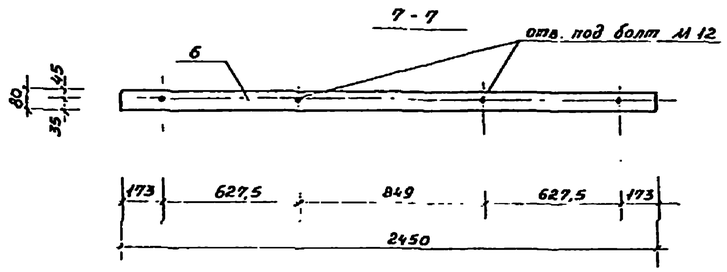

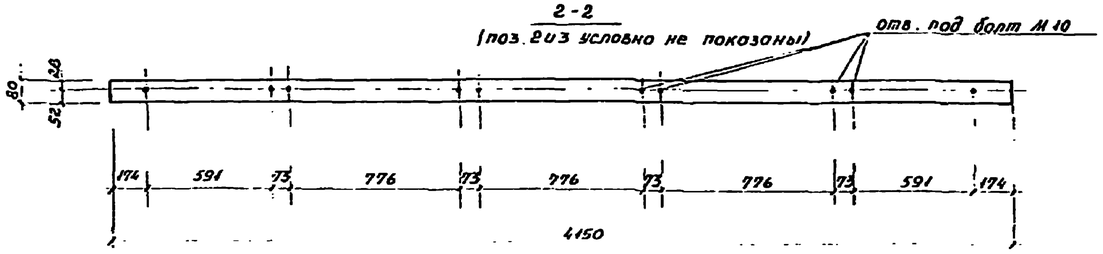

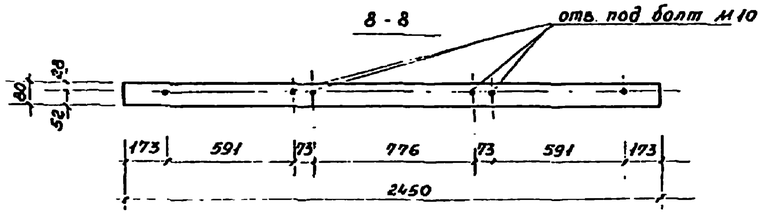

Примечание

Поз. „2" и „3" разработаны на листе АС-26

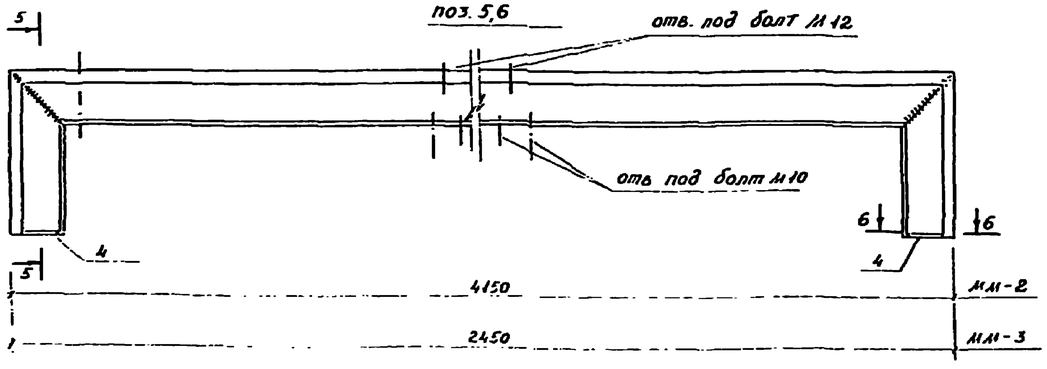

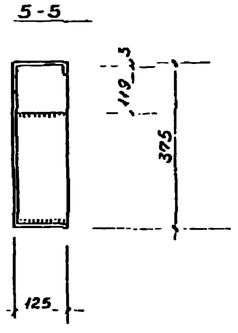

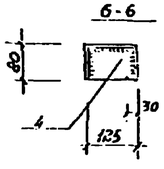

Спецификация на металлические марки М.М-2, М.М-3

Формат	Зона	Поз.	Обозначение	Наименование	Колич. на испол.		Примечан.
		5		[ℓ=125 ℓ=4900 ГОСТ 19903-74	1	–	36,4 кг
		2		-100×3 ℓ=119 ГОСТ 19903-74	13	7	0,28 кг
		3		-119×3 ℓ=140 ГОСТ 19903-74	2	2	0,40 кг
		4		-80×3 ℓ=125 ГОСТ 19903-74	2	2	0,24 кг
		6		[ℓ=125 ℓ=3200 ГОСТ 19903-74	–	1	23,6 кг
					М.М-2	М.М-3	

				ТП 320-61		
				Типовые проекты отдельностоящей рекламы для кинотеатров		
Гл. инж. пр.	Фалеев			Рекламы тип I – V	Стадия: Р	Лист: АС-27	Листов:
Рук. арх.	Сергеевский					
Гл. инж.	Черезчук					
Гл. инж. пр.	Алексеева			Металлические марки М.М-2 и М.М-3 Разрезы 1-1 – 8-8 Спецификация	Union Гражданпроект г. Москва	
Гл. арх.	Горелик					
Гл. инж.	Лисицына					

Копырева Конищева

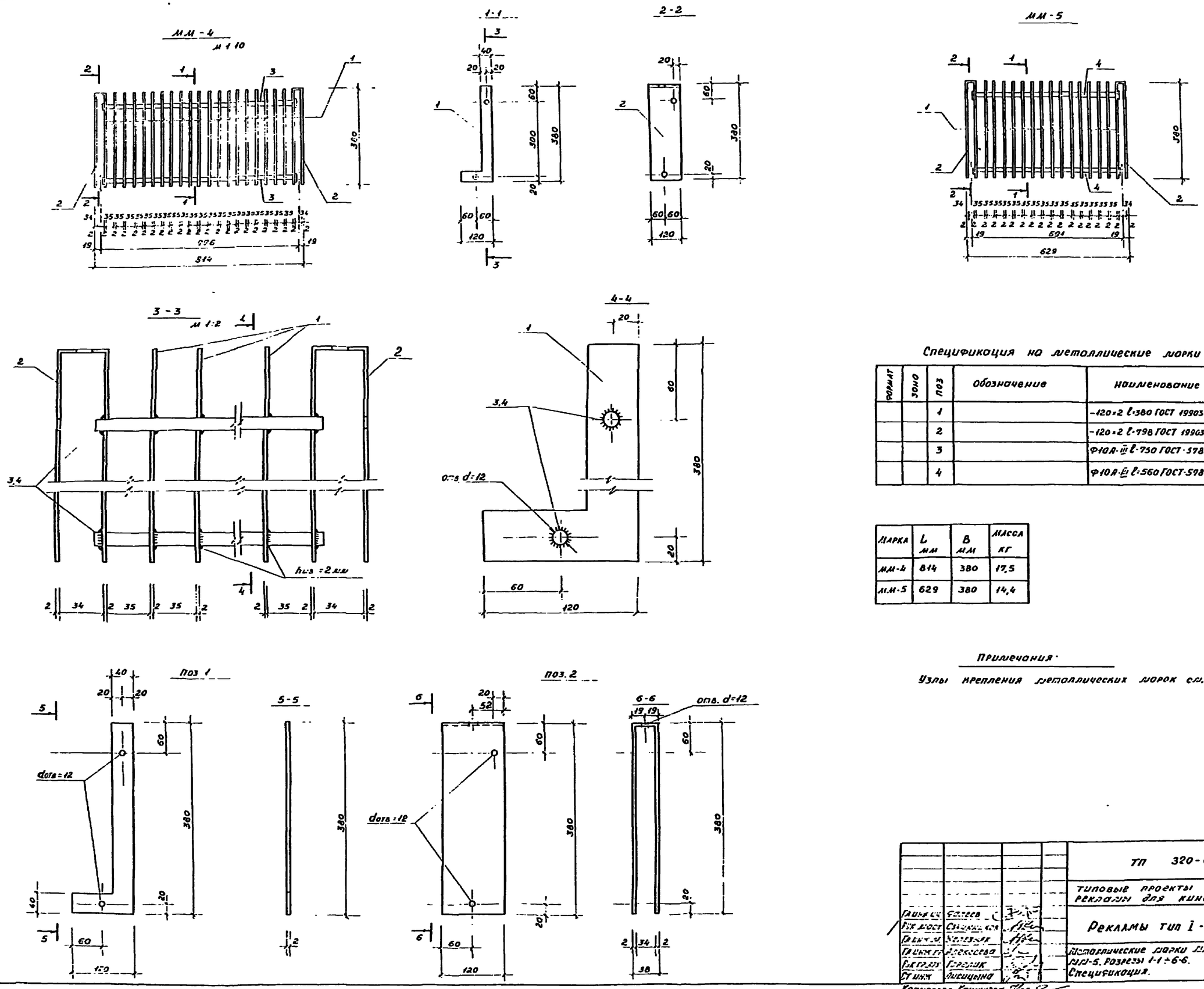

Спецификация на металлические дверки ММ-4, ММ-5

Формат	Зона	Поз	Обозначение	Наименование	Количество на исполнен.			Примечания
		1		-120×2 ℓ=380 ГОСТ 19903-74	19	14	0,72 кг	
		2		-120×2 ℓ=798 ГОСТ 19903-74	2	2	1,44 кг	
		3		Ф10А-III ℓ=750 ГОСТ 5781-75	2	–	0,46 кг	
		4		Ф10А-III ℓ=560 ГОСТ 5781-75	–	2	0,35 кг	
					ММ-4	ММ-5		

Марка	L мм	B мм	Масса кг
ММ-4	814	380	17,5
ММ-5	629	380	14,4

Примечания:

Узлы крепления металлических дверок см. на листе АС-12

Главный инж.	Сотеев		
Гл. инж. пр.	Свиридов		
Гл. инж. пр.	Мелешин		
Гл. инж. пр.	Алексеева		
Гл. архит.	Горелик		
Ст. инж.	Лисицына		

Копировал Кузнецова

ТП 320-61

Типовые проекты отдельностоящей рекламы для кинотеатров

Рекламы тип I - VII

Стадия	Лист	Листов
Р	АС-28	

Металлические дверки ММ-4, ММ-5. Разрезы 1-1 ÷ 6-6. Спецификация.

Госстрой СССР г. Москва

1 - 1
М 1:20

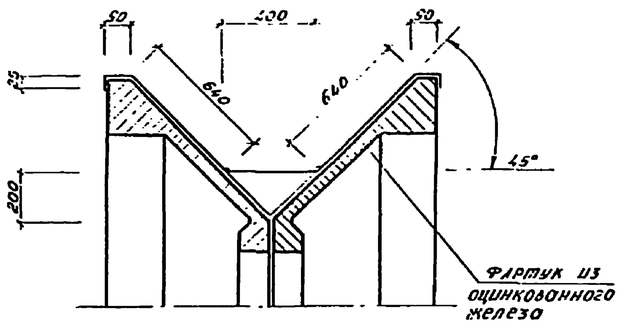

2 - 2
М 1:20

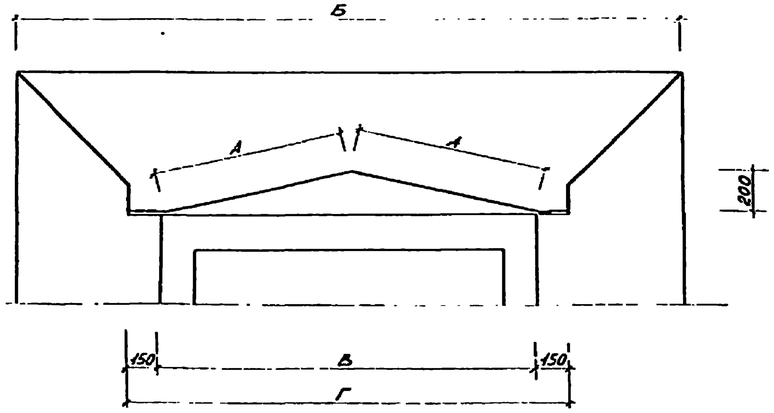

План кровли
М 1:20

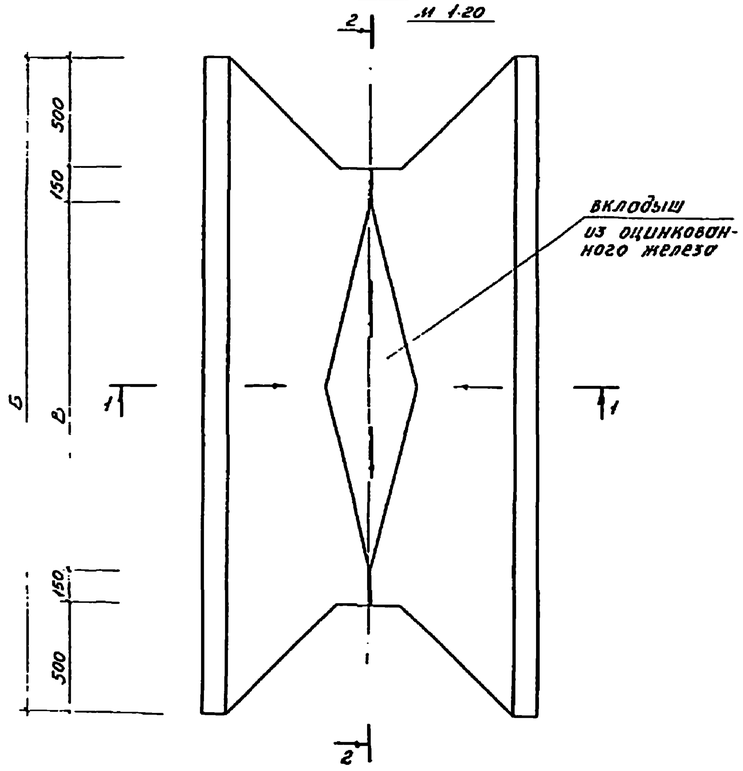

Расход фартука
М 1:20

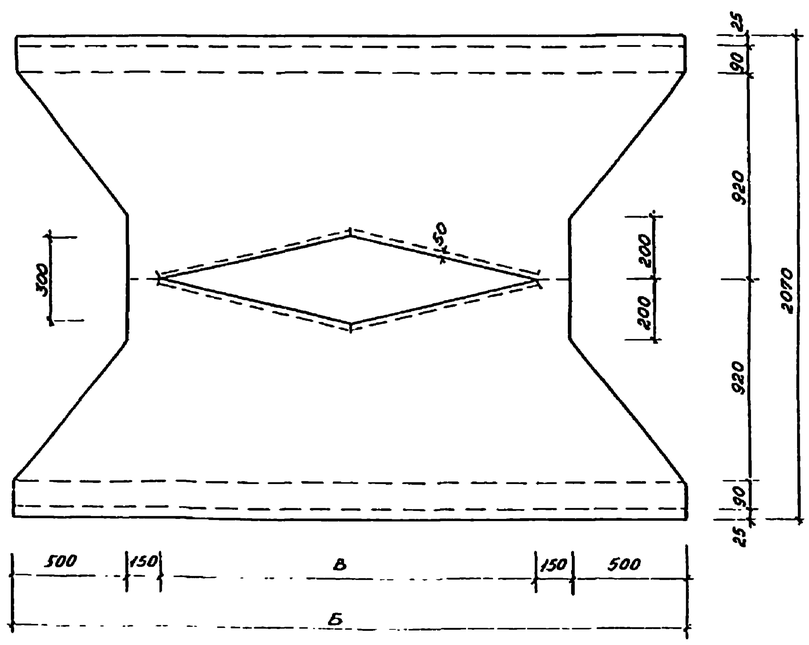

Вкладыш

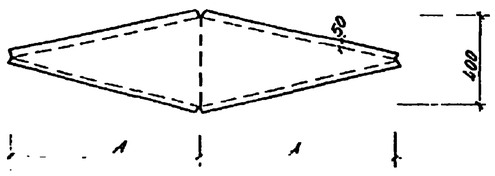

Значение буквенных обозначений

	тип II	тип V	тип VII
А	875	1715	2550
Б	3000	4700	6400
В	1700	3400	5100
Г	2000	3700	5400

Расход оцинкованного железа

тип рекламы	тип II	тип V	тип VII
$м^2$	6.0	9.0	12.0

Примечание:

1. Пунктиром показаны линии сгиба

Гл.инж.пр.	Фалеев		ТП 320-61	
Рук.гр.	Сосинович		Типовые проекты отдельностоящей рекламы для кинотеатров	
Ст.инж.	Чесноков		Реклама тип II, V, VII	Стадия: Р; Лист: АС-29; Листов:
Гл.спец.	Резникова			
Ст.техн.	Горелик		План кровли. Разрезы. Раскрой фартука	ЦНИИП Госстроя СССР г. Москва
Ст.техн.	Аксенова			

Копировал Конищева

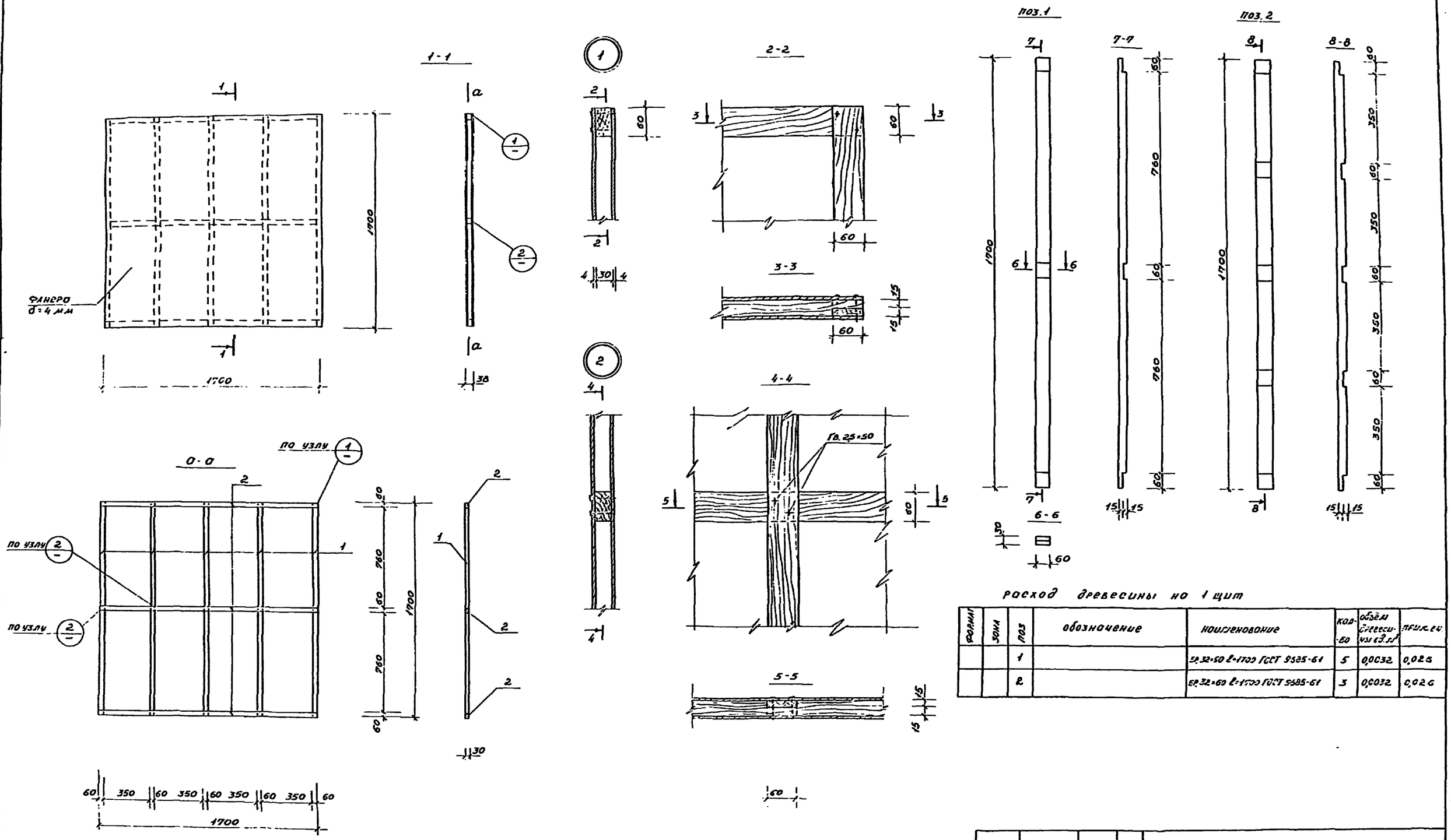

Расход древесины на 1 щит

Формат	Зона	Поз	Обозначение	Наименование	Кол-во	Объём древесины в м³	Прим. см
		1		Бр.32×50 ℓ=1700 ГОСТ 9685-61	5	0,0032	0,025
		2		Бр.32×60 ℓ=1700 ГОСТ 9685-61	3	0,0032	0,026

Гл.инж.	Стреев		
Гл.к.дост.	Сеньков		
Гл.к.и.	Резник		
Гл.инж.пр.	Алексеева		
Гл.гр.арх.	Горяин		
Ст.инж.	Бондарко		
Инженер	Борьдова		

Копировал Концева

ТП 320-61

Типовые проекты отдельностоящей рекламы для кинотеатров

Рекламы тип I ÷ VII	Стадия	Лист	Листов
	Р	АС-30	

Рекламный щит. Расход древесины.

ЦНИИП градостроительства г. Москва

Инв.№ подл. | Подпись и дата | Взам.инв.№

Тип I
Фасад „А"

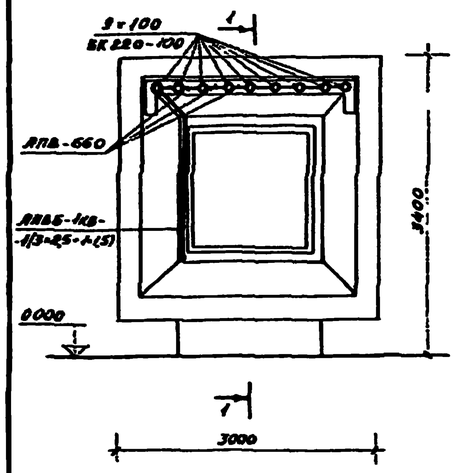

Тип IV
Фасад „А"

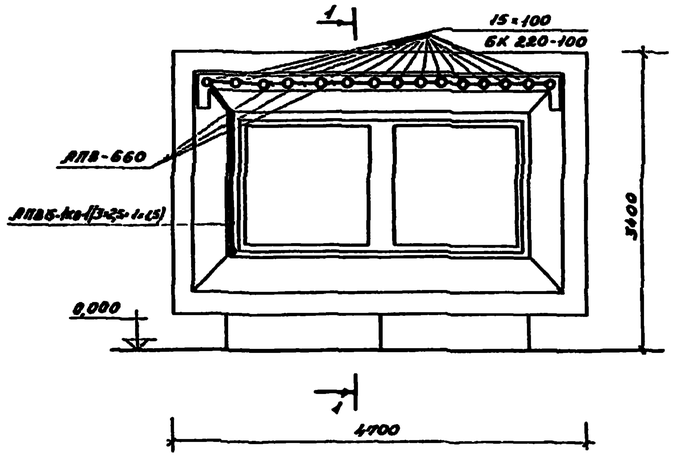

Тип VI
Фасад „А"

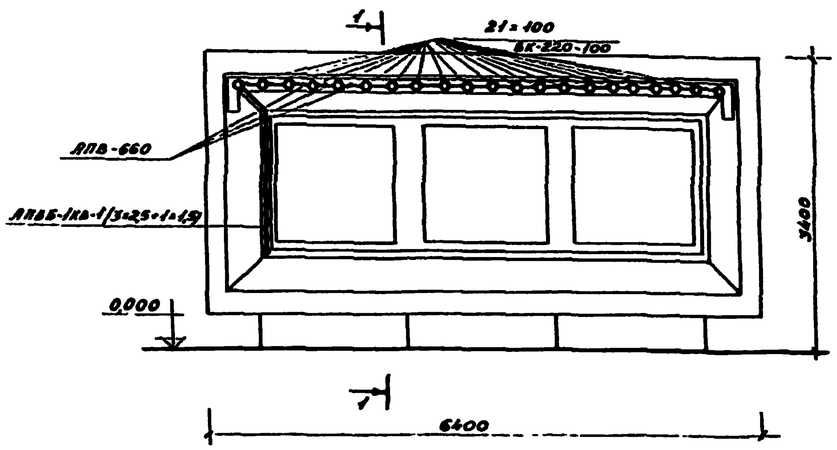

Фасад „В"

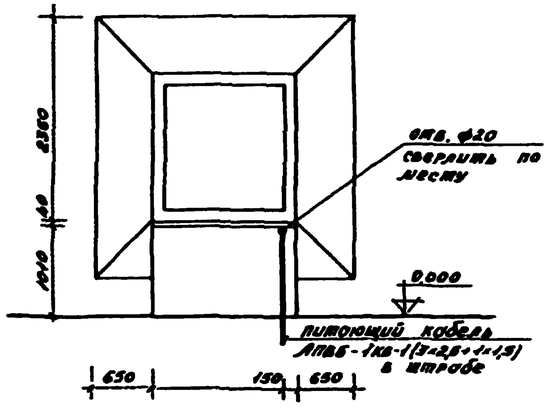

Фасад „В"

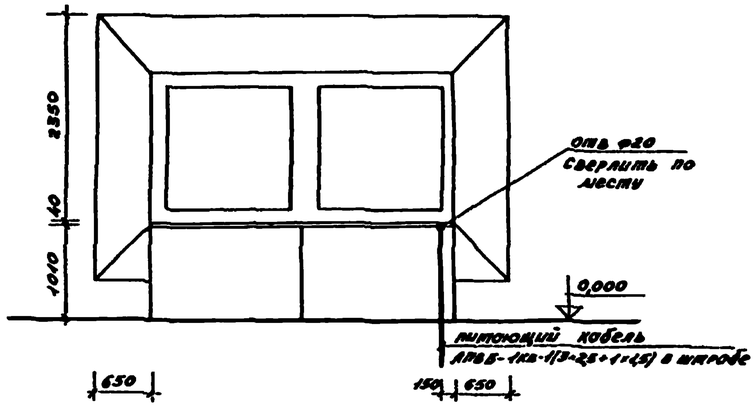

Фасад „В"

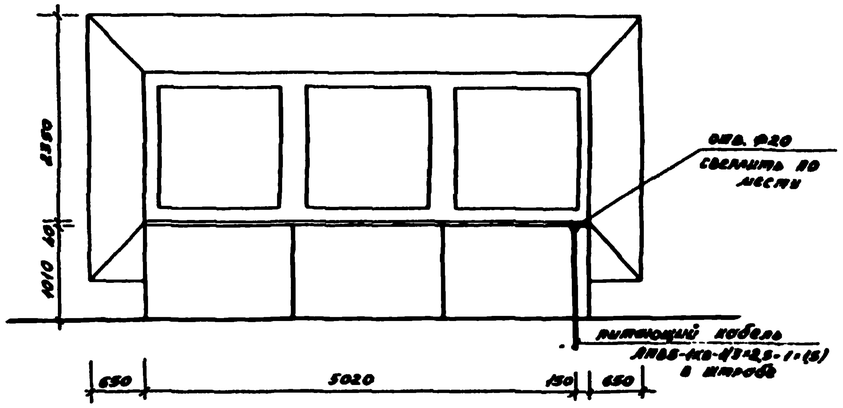

Разрез 1-1

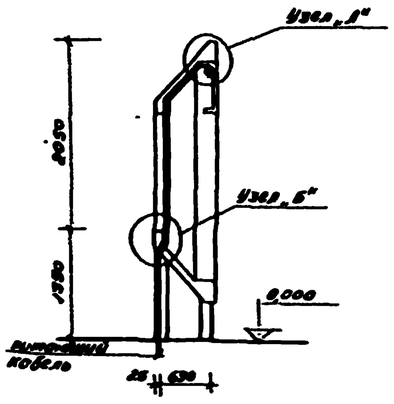

Спецификация

N/N п/п	Наименование	Тип ГОСТ	Ед. изм.	Количество тип I	тип IV	тип VI
1	Лампа накаливания общего назначения, мощность 100 Вт цоколь Р-27	БК220-100 ГОСТ 2239-90	шт	9	15	21
2	Патрон иллюминационный фарфоровый с накононом, Е27 ФК	5624 ГОСТ 27466.77-с	шт	9	15	21
3	Провод алюминиевый с поливинилхлоридной изоляцией, сечение 2,5 мм²	АПВ-660 ГОСТ 6323-91	м	10	15	20
4	Кабель алюминиевый с поливинилхлоридной изоляцией сеч. 3×2,5+1×1,5	АПВБ-1кв ГОСТ 16442-90	м	5	5	5

Узел „А" м 1:10

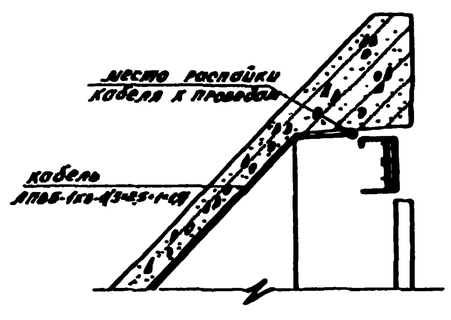

Узел „Б" м 1:5

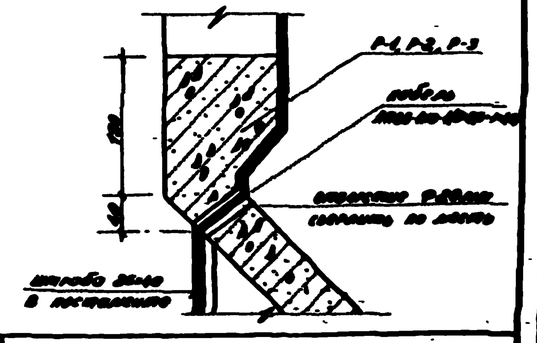

Примечание:

1. Данный лист смотреть совместно с листом 30-8.

ТП 320-61				
Типовые проекты отдельностоящих рекламы для кинотеатров				
Рекламы тип I, IV, VI.	Стадия	Лист	Листов	
	Р	30-1		
Электроосвещение.	Институт Гражданпроект г. Киев.			

тип II
ФАСАД „Г"

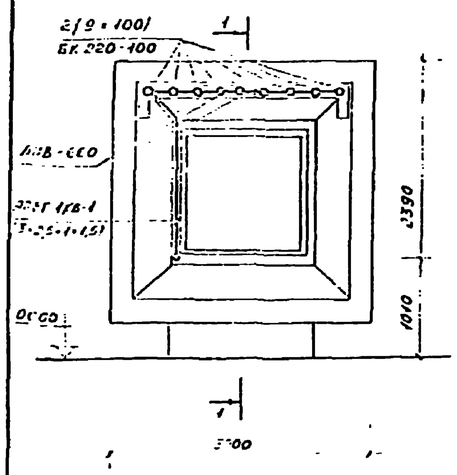

тип V
ФАСАД „Г"

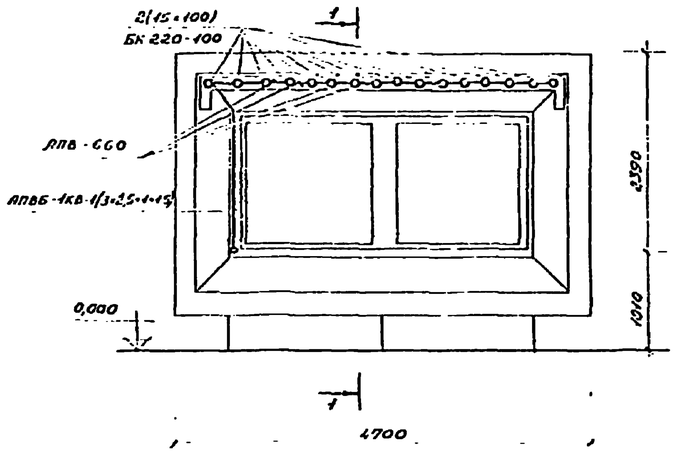

тип VII
ФАСАД „Г"

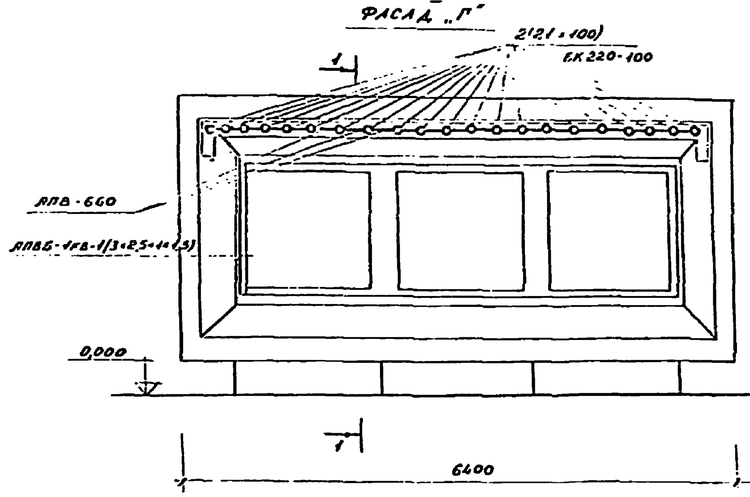

РАЗРЕЗ 1-1

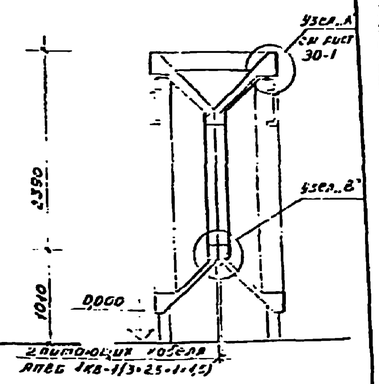

тип III
ФАСАД „Е"

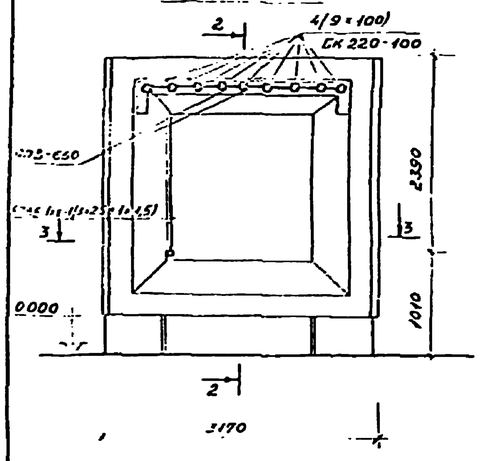

РАЗРЕЗ 2-2

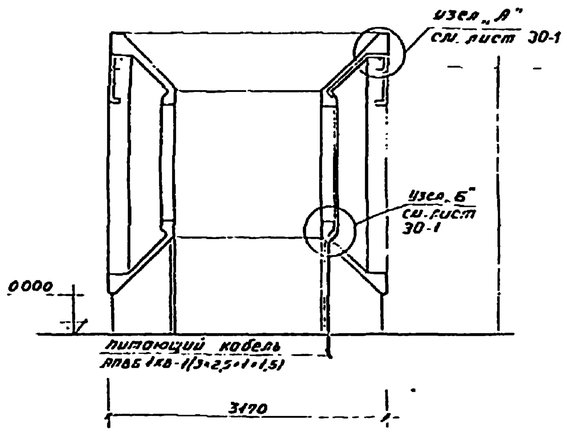

РАЗРЕЗ 3-3

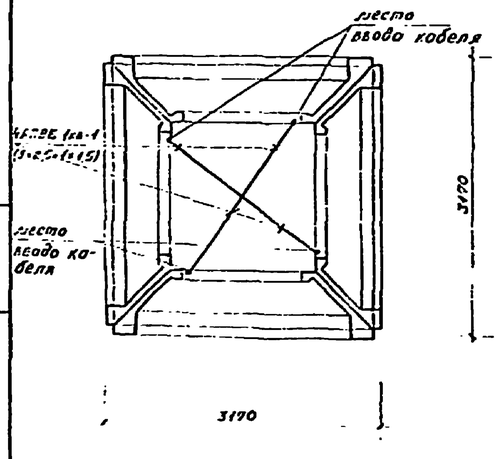

Узел „В" м 1:5

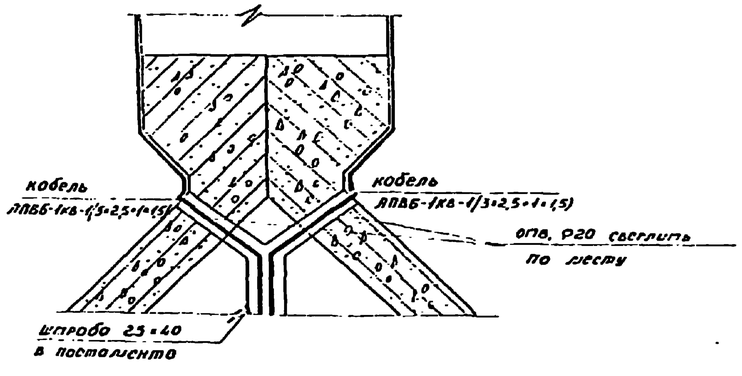

Спецификация

N N п.п.	Наименование	тип ГОСТ	ед. изм.	количество тип II	тип III	тип V	тип VII
1.	Лампа накаливания общего назначения, мощность 100 вт, цоколь Р-27	БК220-100 ГОСТ 2239-70	шт	18	36	30	42
2	Патрон иллюминационный фарфоровый с наклоном, Е 27 ФК	5624 ГОСТ 27466.77-е	шт	18	36	30	42
3	Провод алюминиевый с поливинилхлоридной изоляцией, сеч. 2,5 кв	АПВ-660 ГОСТ 6223-71	м	20	40	30	40
4	Кабель алюминиевый с полихлорвиниловой изоляцией, сеч. 3×2,5+1×1,5	АПВБ-1кв ГОСТ 16442-70	м	10	40	10	10

Примечание:

1. Количество питающего кабеля марки АПВБ-1кв-1(3×2,5+1×1,5) определяется при привязке проекта.
2. Питающая сеть освещения рекламы осуществляется от щита рекламного освещения кинотеатра.
3. Штробу после прокладки кабеля заделать цементным раствором.
4. Фарфоровые патроны крепить к металлическим планкам с помощью винтов.
5. Обозначение фасадов см. на листах АС-1, АС-2, АС-3
6. Место крепления ламп накаливания см. лист АС-26, АС-27

Гр инж пр	Галеев		ТП 320-61			
Рук гр	Разинников		Типовые проекты отдельно стоящей рекламы для кинотеатров			
Гл инж пр	Черезняк		Рекламы тип II, III, V, VII	Стадия	Лист	Листов
Гл инж пр	Алексеева			Р	30-2	2
Рук гр	Горелик		Электроосвещение	ЦНИИП гражданских сооружений г. Москва		
Ст техн	Солдаченко					

Корректор Кишинева