ТИПОВОЙ ПРОЕКТ
294-3-41.86

КРЫТЫЙ БАССЕЙН С ВАННОЙ 3×7м ДЛЯ ОБУЧЕНИЯ ПЛАВАНИЮ ДЕТЕЙ ДОШКОЛЬНОГО ВОЗРАСТА

/СО СТЕНАМИ ИЗ КИРПИЧА/

АЛЬБОМ II

ИЗДЕЛИЯ ЗАВОДСКОГО ИЗГОТОВЛЕНИЯ

21650-02

				ПРИВЯЗАН
Инв. №				

ТИПОВОЙ ПРОЕКТ
294-3-41.86

КРЫТЫЙ БАССЕЙН С ВАННОЙ 3×7м ДЛЯ ОБУЧЕНИЯ ПЛАВАНИЮ ДЕТЕЙ ДОШКОЛЬНОГО ВОЗРАСТА
/СО СТЕНАМИ ИЗ КИРПИЧА/

АЛЬБОМ II

АЛЬБОМ I — АРХИТЕКТУРНО-СТРОИТЕЛЬНАЯ И ТЕХНОЛОГИЧЕСКАЯ ЧАСТИ, САНИТАРНО-ТЕХНИЧЕСКАЯ ЧАСТИ, СВЯЗЬ И СИГНАЛИЗАЦИЯ, АВТОМАТИЗАЦИЯ САНТЕХУСТРОЙСТВ
АЛЬБОМ II — ИЗДЕЛИЯ ЗАВОДСКОГО ИЗГОТОВЛЕНИЯ
АЛЬБОМ III — СПЕЦИФИКАЦИИ ОБОРУДОВАНИЯ
АЛЬБОМ IV — ВЕДОМОСТИ ПОТРЕБНОСТИ В МАТЕРИАЛАХ
АЛЬБОМ V — СМЕТЫ

21650-02

ПРОЕКТ УТВЕРЖДЕН ГОСГРАЖДАНСТРОЕМ
ПРИКАЗ N° 98 ОТ 20 МАРТА 1986г.
РАБОЧАЯ ДОКУМЕНТАЦИЯ ВВЕДЕНА В ДЕЙСТВИЕ
ИНСТИТУТОМ „СОЮЗСПОРТПРОЕКТ" ПРИКАЗ N 280 ОТ 10.09.1986г.

РАЗРАБОТАН ИНСТИТУТОМ „СОЮЗСПОРТПРОЕКТ"
ГЛАВНЫЙ ИНЖЕНЕР ИНСТИТУТА / Е.Р. БРИЛИНГ /
ГЛАВНЫЙ ИНЖЕНЕР ПРОЕКТА / В.С. ЛОГУНОВ /

				ПРИВЯЗАН
Инв. N°				

Альбом II

Типовой проект 294-3-41.86

Обозначение	Наименование	Примечан.
— КЖИ	Содержание альбома	
— КЖИ-1	Труба слива (МН-1)	
— КЖИ-2	Труба наполнения (МН-2)	
— КЖИ-3	Труба перелива (МН-3)	
— КЖИ-4	Закладная деталь (МН-4)	
— КЖИ-5	Бортик (МН-10)	
— КЖИ-6	Труба наполнения (МН-5, МН-6)	
— КЖИ-7	Решетка (МН-7)	
— КЖИ-8	Лестница (МН-9)	
— КЖИ-9	Закладная деталь (МН-8)	
— КЖИ-10	Изделия металлические (МН-1÷МН-3)	
— КЖИ-11	Изделия металлические (МН-4, МН-4а)	
— КЖИ-12	Изделия металлические (МН-5)	
— КЖИ-13	РМ-6	
— КЖИ-14	Рамка (РМ-1 ÷ РМ-5)	
— КЖИ-15	Решетка жалюзийная (ЖР-1)	

Обозначение	Наименование	Примечание
— КЖИ-15св	Решетка жалюзийная (ЖР-1) (сборочный чертеж)	
— КЖИ-16	Сетки С-1	
— КЖИ-17	Позиция 11	

Взам. инв. №

Подпись и дата

Инв. № подл.

Инв. №

Привязан:

ТП 294-3-41.86 КЖИ

Нач. маст	Волков	
ГАП	Горелов	
ГИП	Лагунов	
Рук. гр.	Падженва	
Исполн.	Погорелов	
Провер	Горелов	
Н. контр	Афанасьев	

Крытый бассейн с ванной 3×7 м для обучения плаванию детей дошкольного возраста (со стенами из кирпича)

Стадия	Лист	Листов
РП	1	16

Содержание альбома

СОЮЗСПОРТПРОЕКТ г. Москва

21650-02

Типовой проект 294-3-41.86 Альбом I

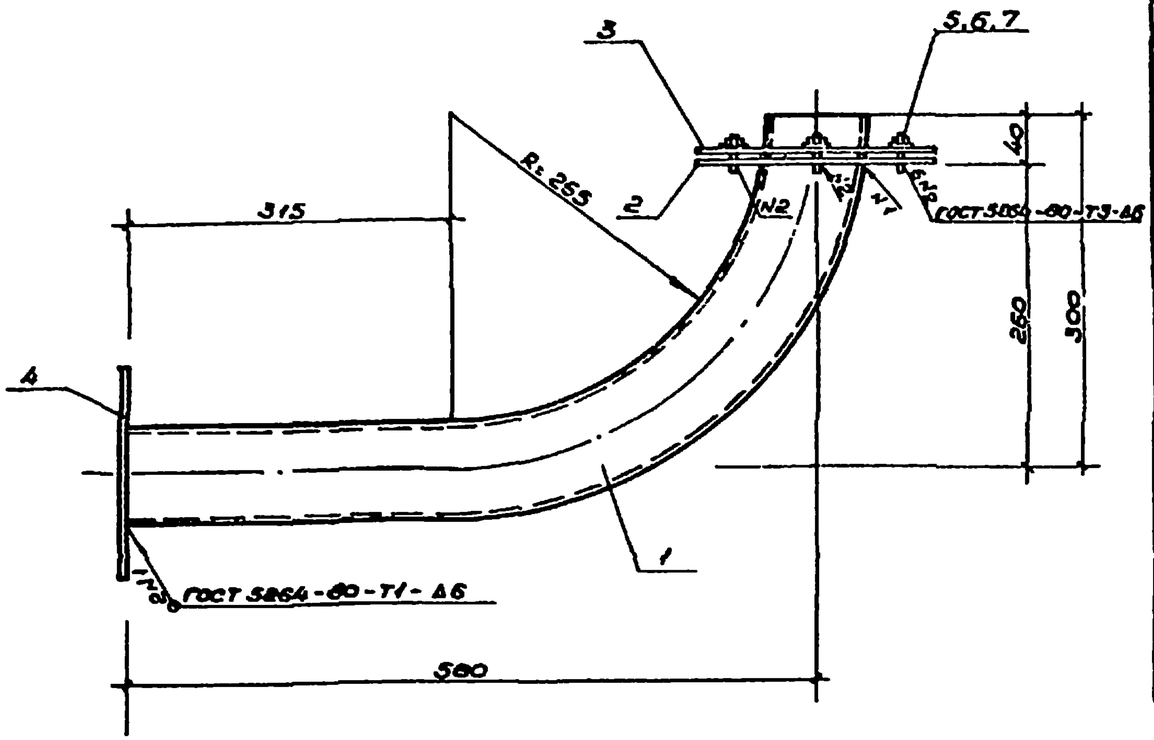

Формат	Зона	Позиц.	Обозначение	Наименование	Кол.	Примеч.
				Детали		
Б4		1		Труба 89×35 ГОСТ 10704-76*		
				L=790	1	5,78 кг
				Полоса 200×6 ГОСТ 103-76* / Вст.3кп2 ГОСТ 380-71*		
А3		2	-КЖСИ-1	L=270	1	2,54 кг
А3		3	-КЖСИ-1	L=270	1	2,54 кг
				Стандартные изделия		
Б4		4		Фланец Dy=80 ГОСТ 12820-80*	1	1,84 кг
Б4		5		Болт М12×65 ГОСТ 7798-70*	6	0,05 кг
Б4		6		Шайба ф12 ГОСТ 11371-78*	6	0,02 кг
Б4		7		Гайка М12 ГОСТ 5915-70*	6	0,02 кг

Поз. 2,3

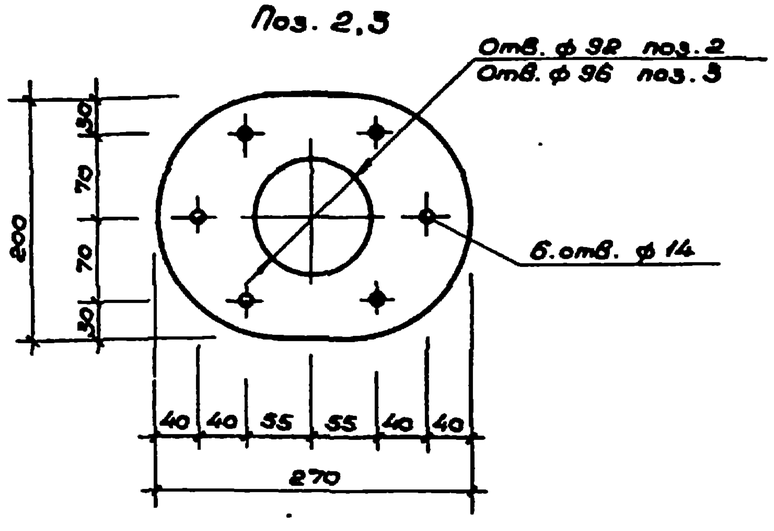

Нач.мас.	Волков		
Гл.конст.	Маврин		
ГИП	Логунов		
Разраб.	Аверинцев		
Провер.	Логунов		
Н.контр.	Афанасьев		

ТП 294-3-41.86 КЖСИ-1

Труба слива (Мн-1)

Стадия	Масса	Масштаб
РП	10.75 кг	–
Лист 1	Листов 1	

СОЮЗСПОРТПРОЕКТ г. Москва

Инв.№ подл. | Подпись и дата | Взам. инв.№

21650-02

Альбом II

Типовой проект 294-3-41.86

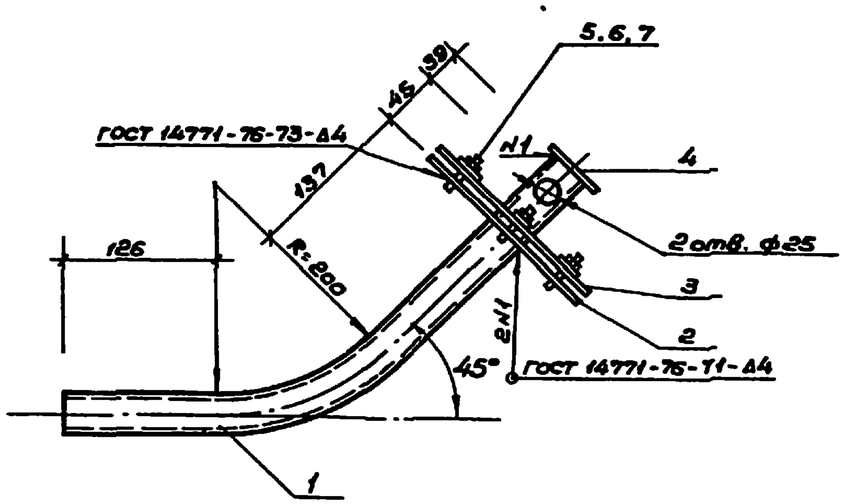

Поз. 2,3

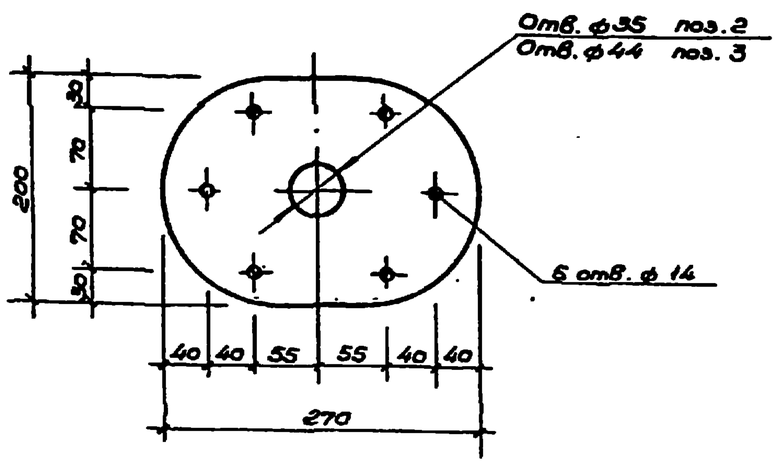

Поз. 4

			Обозначение	Наименование	Кол.	Примеч.
				Детали		
Б4		1		Труба 32×2,0 ГОСТ 9941-81 / Х18Н10Т ГОСТ 5632-72		
				L = 500	1	
				Полоса 6×200 ГОСТ 19903-74 / 0Х18Н10Т ГОСТ 5632-72		
А.3		2	-КЖСИ-2	L = 270	1	2,54 кг
А.3		3	-КЖСИ-2	L = 270	1	2,54 кг
				Полоса 4×40 ГОСТ 103-76 / 0Х18Н10Т ГОСТ 5632-72		
А.3		4	-КЖСИ-2	L = 40	1	0,08 кг
				Стандартные изделия		
Б4		5		Болт М12×70 ГОСТ 7798-70 / Х18Н10Т ГОСТ 5632-72	6	0,08 кг
Б4		6		Гайка М12 ГОСТ 5915-70 / Х18Н10Т ГОСТ 5632-72	6	0,02 кг
Б4		7		Шайба ф17 ГОСТ 11371-78 / Х18Н10Т ГОСТ 5632-72	6	0,02 кг

Нач.мас.	Волков	
Гл.конст.	Маврин	
ГИП	Лоцунов	
Разраб.	Аверинцев	
Провер.	Лоцунов	
Н.контр.	Афанасьев	

ТП 294-3-41.86 - КЖСИ-2

Труба наполнения (МН-2)

Стадия	Масса	Масштаб
РП	7,98 кг	--
Лист 1	Листов 1	

СОЮЗСПОРТПРОЕКТ

Инв.№ подл. | Подпись и дата | Взам. инв.№

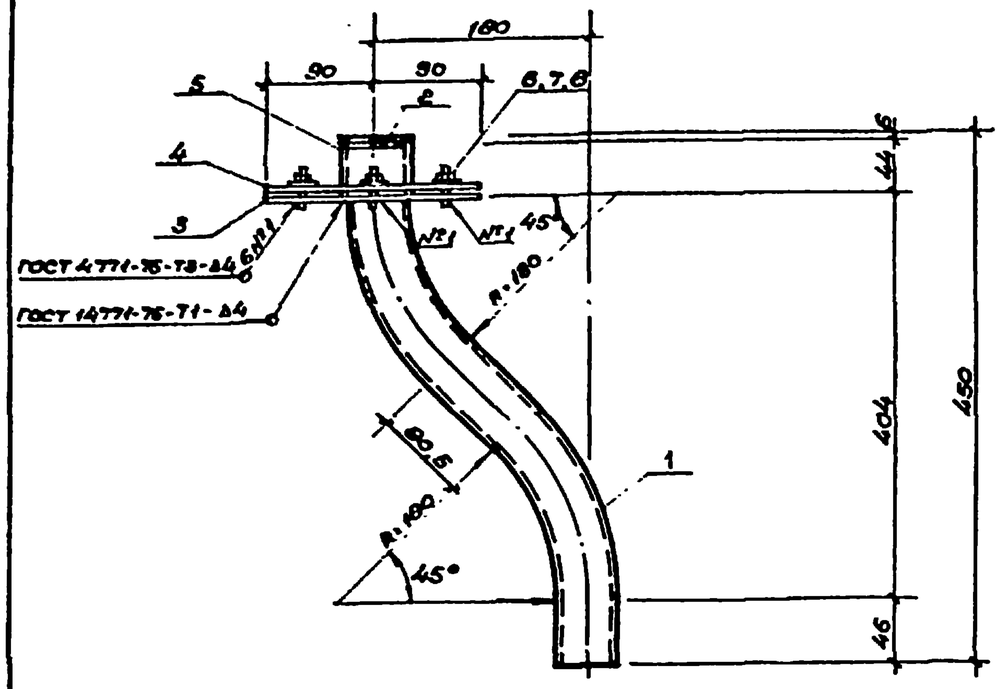

Поз. 3,4

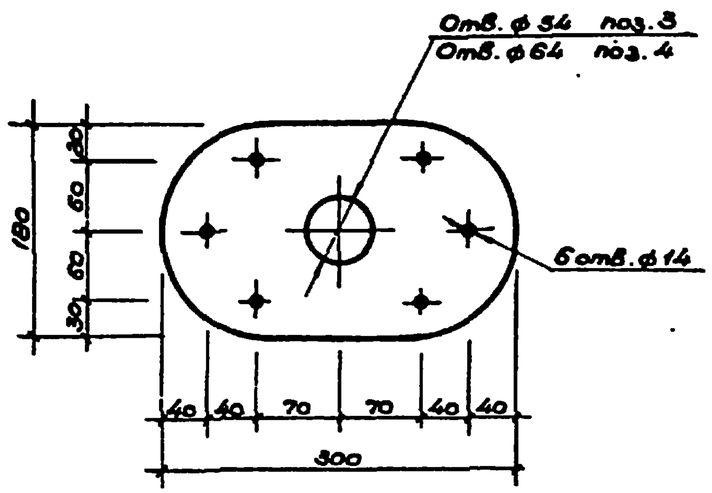

Поз. 2

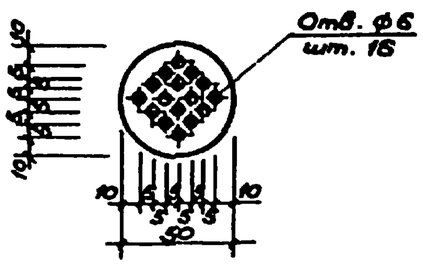

Формат	Зона	Позиц.	Обозначение	Наименование	Кол.	Примеч.
				Детали		
Б.4		1		Труба $\frac{50\times3,8\ ГОСТ\ 9941-81^{*}}{Х18Н10Т\ ГОСТ\ 5632-72^{*}}$		
				L = 510	1	1,77 кг
А.3		2	- КЖСИ - 3	Полоса $\frac{50\times5\ ГОСТ\ 103-76^{*}}{0Х18Н10Т\ ГОСТ\ 5632-72^{*}}$		
				L = 50	1	0,10 кг
				Полоса $\frac{180\times6\ ГОСТ\ 103-76^{*}}{0Х18Н10Т\ ГОСТ\ 5632-72^{*}}$		
А.3		3	- КЖСИ - 3	L = 300	1	2,54 кг
А.3		4	- КЖСИ - 3	L = 300	1	2,54 кг
Б.4		5		Труба $\frac{60\times3,0\ ГОСТ\ 9941-81^{*}}{Х18Н10Т\ ГОСТ\ 5632-72^{*}}$		
				L = 50	1	0,21 кг
				Стандартные изделия		
Б.4		6		Болт $\frac{М12\times65\ ГОСТ\ 7798-70^{*}}{Х18Н10Т\ ГОСТ\ 5632-72^{*}}$	6	0,05
Б.4		7		Шайба $\frac{⌀17\ ГОСТ\ 11371-78^{*}}{Х18Н10Т\ ГОСТ\ 5632-72^{*}}$	6	0,02
Б.4		8		Гайка $\frac{М12\ ГОСТ\ 5915-70^{*}}{Х18Н10Т\ ГОСТ\ 5632-72^{*}}$	6	0,02

Нач.м.	Волков	
Гл.конс.	Маврин	
ГИП	Лозунов	
Разраб.	Аверинцев	
Проверил	Лозунов	
Н.контр.	Афанасьев	

ТП 294-3-41.86 КЖСИ-3

Труба перелива (МН-3)

Стадия	Масса	Масштаб
РП	8.36 кг	—
Лист 1	Листов 1	

СОЮЗСПОРТПРОЕКТ г. Москва

Типовой проект 294-3-41.86 Альбом II

Инв. № подл. | Подпись и дата | Взам. инв. №

21650-02

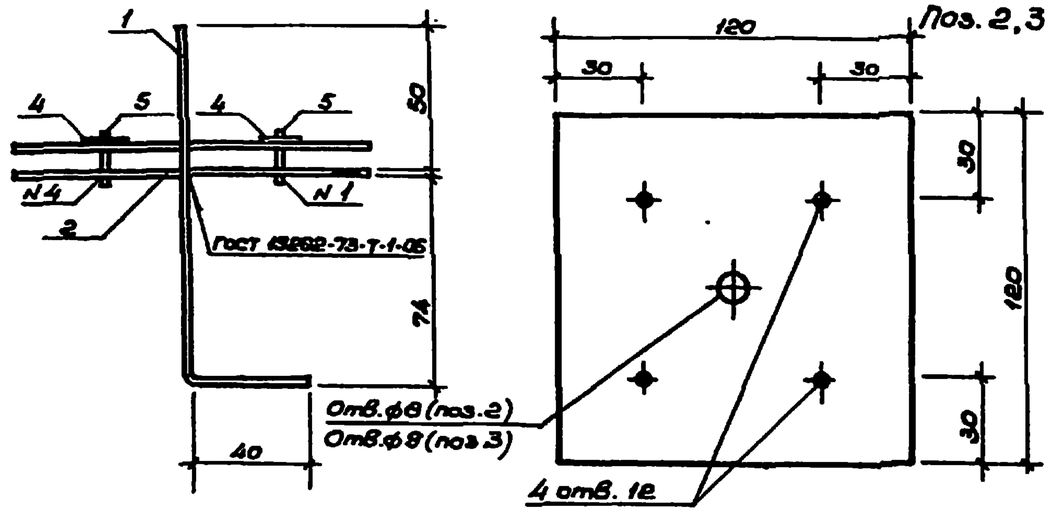

Формат	Зона	Позиц.	Обозначение	Наименование	Кол.	Примечан.
				Детали		
Б4		1		ф6 А-I ГОСТ 5781-82*		
				L = 170	1	0,04 кг
				Полоса 6×120 ГОСТ 103-76* / Вст3кп2 ГОСТ 380-71		
А4		2	- КЖСИ-4	L = 120	1	0,68 кг
А4		3	- КЖСИ-4	L = 120	1	0,68 кг
Б4		4		Гайка М10 ГОСТ 5915-70*	4	0,02 кг
Б4		5		Болт М10×55 ГОСТ 7798-70*	4	0,04 кг

Взам. инв.№ | Подпись и дата | Инв. № подл.

Нач.мас.	Волков		
Гл.конс.	Маврин		
ГИП	Лоевунов		
Разраб.	Аверинцев		
Проверил	Логунов		
Н.контр.	Афанасьев		

ТП - КЖСИ-4

Закладная деталь МН-4

Стадия	Масса	Масштаб
РП	1,64	
Лист 1	Листов 1	

СОЮЗСПОРТПРОЕКТ г. Москва

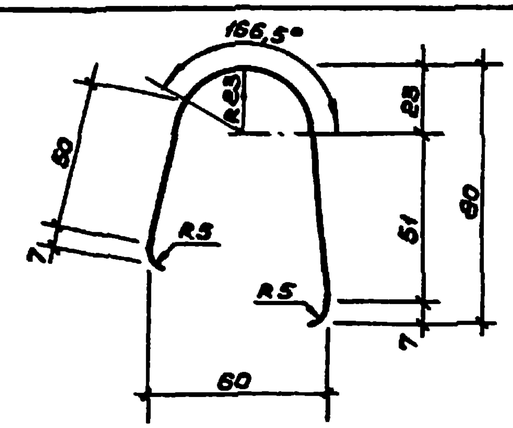

Формат	Зона	Позиц.	Обозначение	Наименование	Кол.	Примечан.
				Детали		
				- КЖСИ-5		
		1		Полоса 8×190 ГОСТ 5582-79* / Х18Н10Т ГОСТ 5632-72*		
				L = 7000	1	20,89 кг

1. Длина отправочных марок не более 1500 мм.

Взам. инв.№ | Подпись и дата | Инв. № подл.

Нач.мас.	Волков		
Гл.конс.	Маврин		
ГИП	Лоевунов		
Разраб.	Аверинцев		
Проверил	Лоевунов		
Н.контр.	Афанасьев		

ТП 294-3-41.86 - КЖСИ-5

Бортик (МН-10)

Стадия	Масса	Масштаб
РП	20,89 кг	—
Лист 1	Листов 1	

СОЮЗСПОРТПРОЕКТ г. Москва

Альбом II

Типовой проект 294-3-41.86

МН-5 (МН-6 зеркально)

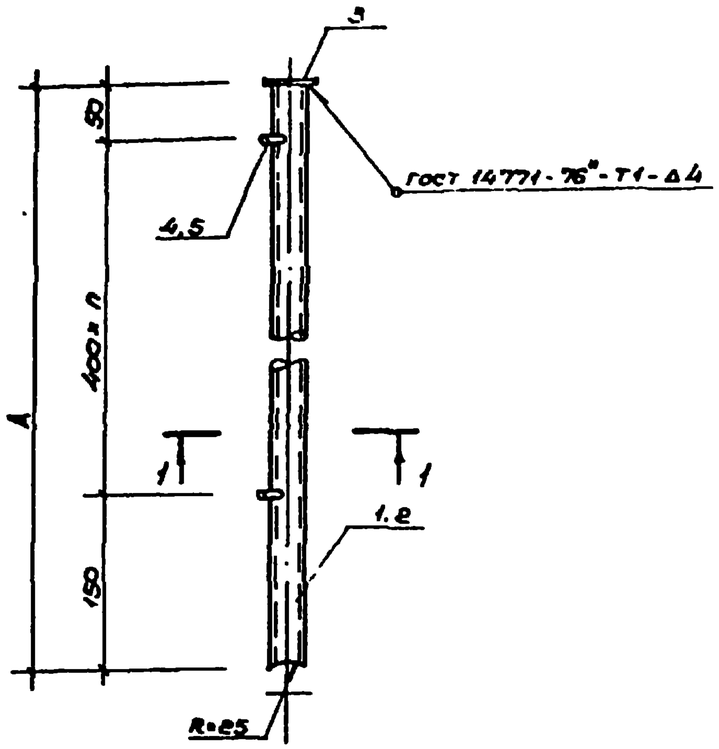

1-1 МН-5 (МН-6 зеркально)

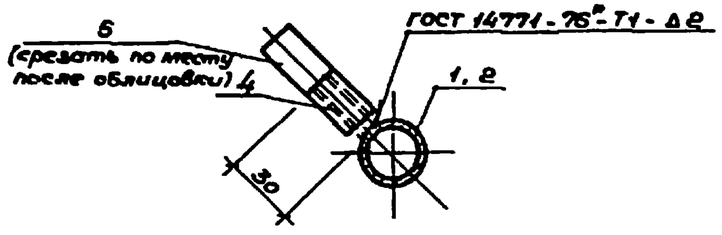

Формат	Зона	Позиц.	Обозначение	Наименование	Кол. МН-5	Кол. МН-6	Примеч.
				Детали			
				Труба $\frac{20\times1,5\ ГОСТ\ 9941-81^*}{Х18Н10Т\ ГОСТ\ 5632-72^*}$			
Б4		1		L=4200	1	–	8,21кг
Б4		2		L=2200	–	1	3,25кг
Б4		3		Полоса $\frac{4\times50\ ГОСТ\ 103-76^*}{Х18Н10Т\ ГОСТ\ 5632-72^*}$			
				L=50	1	1	0,12кг
Б4		4		Труба $\frac{10\times1,0\ ГОСТ\ 9941-81^*}{Х18Н10Т\ ГОСТ\ 5632-72^*}$			
				L=30	11	6	0,02кг
Б4		5		Труба ПНД 16т ГОСТ 18599-83*			
				L=100	11	6	0,005кг

Обозначение	Марка	А	П	Масса кг
-КЖСИ-6	МН-5	4200	10	6,61
-01	МН-6	2200	5	3,40

Нач.мас.	Волков	
Гл.конст.	Маврин	
ГИП	Лоевунов	
Разраб.	Аверинцев	
Провер.	Лоевунов	
Н.контр.	Афанасьев	

ТП 294-3-41.86 – КЖСИ-6

Труба наполнения МН-5, МН-6

Стадия	Масса	Масштаб
Р.П.	См. табл.	
Лист 1	Листов 1	

СОЮЗСПОРТПРОЕКТ г. Москва

Инв.№подл. | Подпись и дата | Взам.инв.№

21650-02

Альбом II

Типовой проект 294-3-41.86

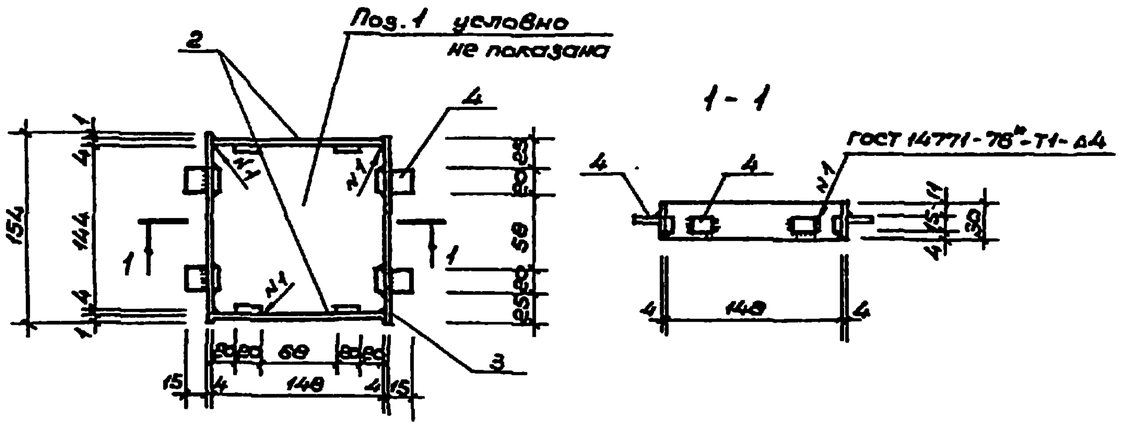

Поз. 1

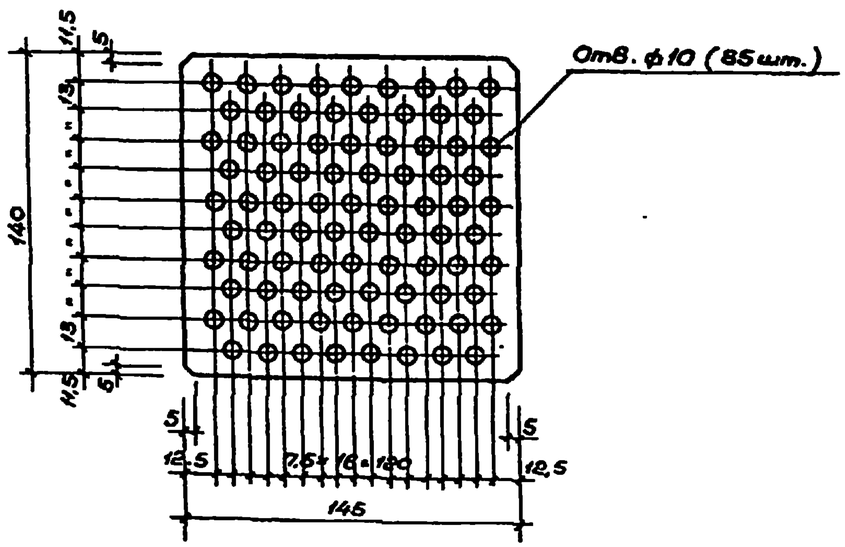

Формат	Зона	Позиц.	Обозначение	Наименование	Кол.	Примеч.
				Детали		
А3		1	- КЖСИ - 7	Полоса $\frac{140\times10\ ГОСТ\ 19903-74}{ОХ18Н10Т\ ГОСТ\ 5632-72}$		
				L=145	1	1,65 кг
				Полоса $\frac{30\times4\ ГОСТ\ 103-76}{Х18Н10Т\ ГОСТ\ 5632-72}$		
5.4		2		L=146	2	0,14 кг
5.4		3		L=154	2	0,15 кг
5.4		4		Полоса $\frac{20\times1\ ГОСТ\ 103-76}{Х18Н10Т\ ГОСТ\ 5632-72}$		
				L=15	12	0,02 кг

Нач.мас.	Волков		
Гл.конст	Маврин		
ГИП	Ловунов		
Разраб.	Аверинцев		
Провер	Ловунов		
Н.контр	Афанасьев		

ТП 294-3-41.86 - КЖСИ-7

Решетка МН-7

Стадия	Масса	Масштаб
Р.П.	2,50 кг	—
Лист 1	Листов 1	

СОЮЗСПОРТПРОЕКТ г. Москва

Инв.№ подл. | Подпись и дата | Взам. инв.№

21650-02

Типовой проект 294-3-41.86 Альбом II

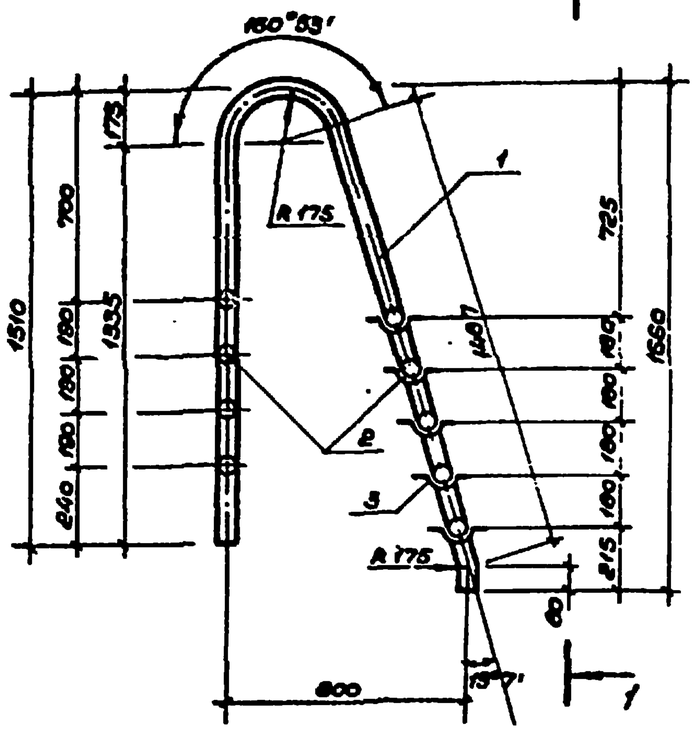

1-1

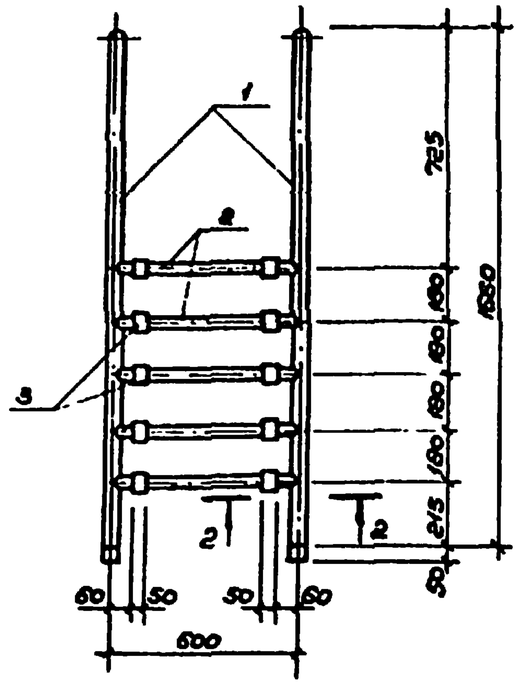

Поз. 3

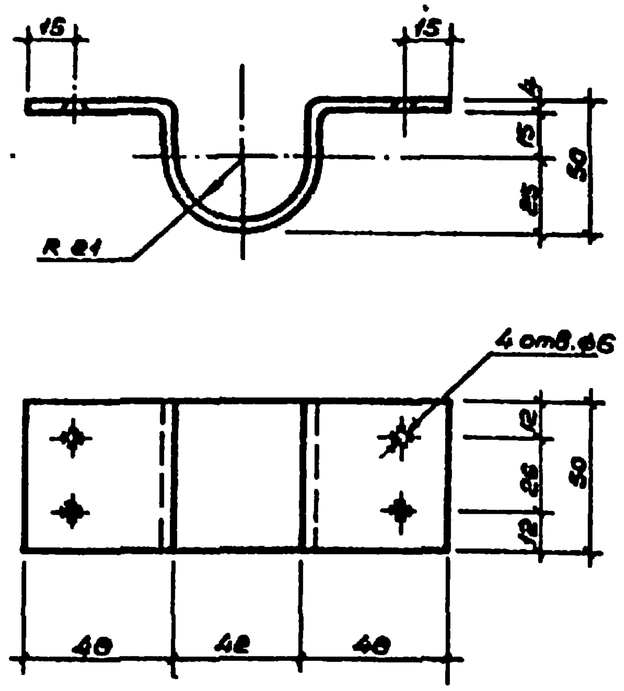

2-2

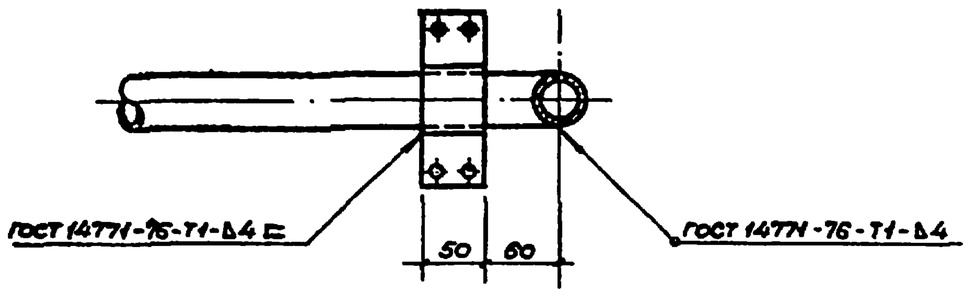

Таблицу смотри на листе 2

				ТП 294-3-41.86 - КЖСИ-8		
				Лестница МН-9	Стадия	Масса	Масштаб
Нач.мас.	Волков				РП	40,22	
Гл.конс.	Моврин				Лист 1	Листов 2	
ГИП	Лозунов				СОЮЗСПОРТПРОЕКТ г. Москва		
Разраб.	Аверинцев						
Проверил	Лозунов						
Н.контр.	Афанасьев						

Инв.№подл. | Подпись и дата | Взам.инв.№

21650-02

Альбом II

Типовой проект 294-3-41.86

Формат	Зона	Позиц.	Обозначение	Наименование	Кол.	Примечание
				Детали		
		1		Труба 40×3 ГОСТ 8941-81* / Х18Н10Т ГОСТ 5632-72*		
				L = 3570	2	9,76 кг
		2		Труба 40×3,0 ГОСТ 8941-81* / Х18Н10Т ГОСТ 5632-72*		
				L = 600	9	1,64 кг
		3	– КЖСИ-8	Полоса 4×50 ГОСТ 5582-75* / Х18Н10Т ГОСТ 5582-72*		
				L = 200	10	0,31 кг

Инв.№ подл. | Подпись и дата | Взам. инв.№

– КЖСИ-8

Лист 2

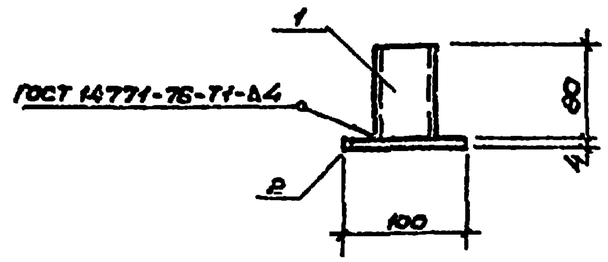

Формат	Зона	Позиц.	Обозначение	Наименование	Кол.	Примечан.
				Детали		
Б4		1		Труба 48×3,0 ГОСТ 8941-81* / Х18Н10Т ГОСТ 5632-72*		
				L = 80	1	0,29 кг
Б4		2		Полоса 4×100 ГОСТ 5582-75* / Х18Н10Т ГОСТ 5632-72*		
				L = 100	1	0,31 кг

Инв.№ подл. | Подпись и дата | Взам. инв.№

ТП 294-3-41.86 – КЖСИ-9

Закладная деталь МН-8

				Стадия	Масса	Масштаб
				РП	0,60	
Нач.мас.	Волков			Лист	Листов	
Гл.конс.	Моврин					
ГИП	Ловчинов			СОЮЗСПОРТПРОЕКТ г. Москва		
Разраб.	Аверинцев					
Проверил	Ловчинов					
Н.контр.	Афанасьев					

21650-02

Альбом II

Типовой проект 294-3-41.86

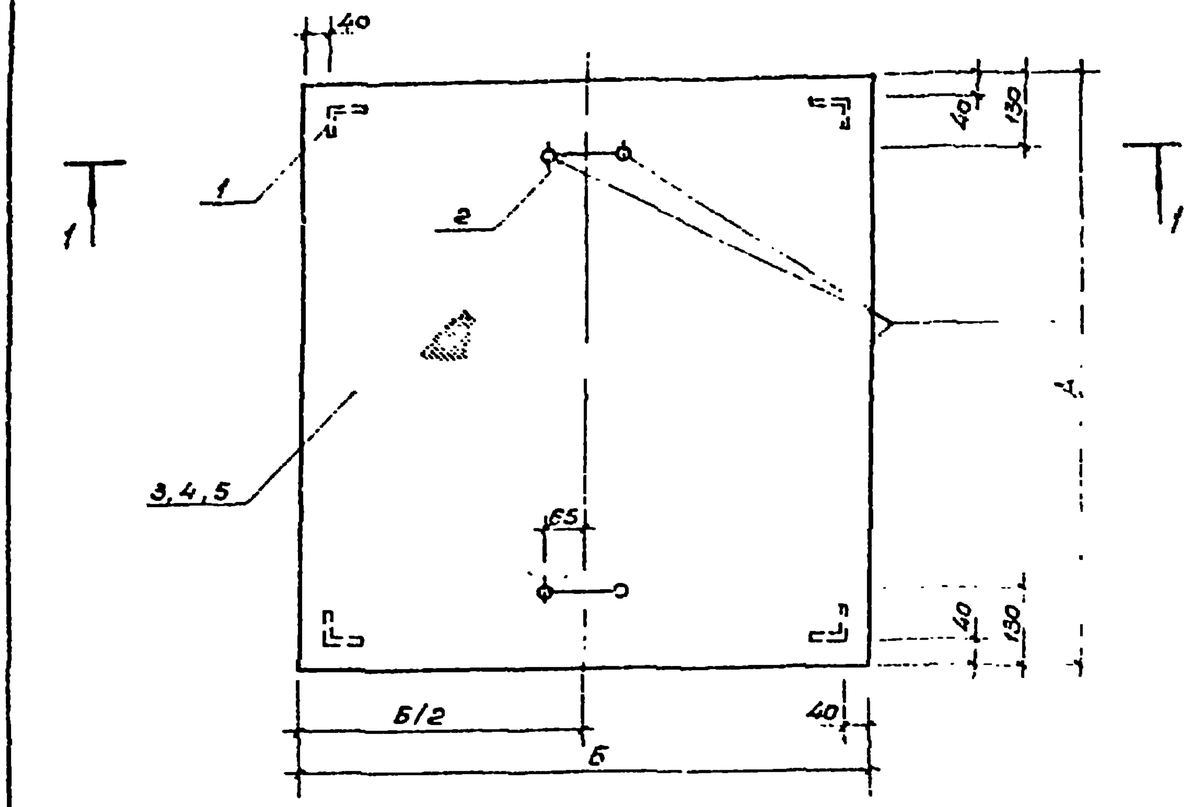

1 - 1

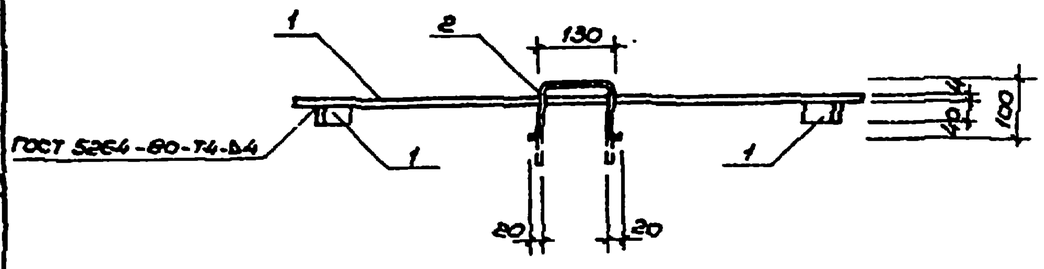

Формат	Зона	Позиц.	Обозначение	Наименование	Кол.	Примечан.
				Детали		
Б.4		1		Уголок $\frac{50\times5\ ГОСТ\ 8509-72^{*}}{ВСТ3кп\ ГОСТ\ 380-71}$		
				L = 40	4	0,151 кг
Б4		2		10 А I ГОСТ 5781-82		
				L = 380	8	0,845 кг
				Переменные данные для исполнения		
				КЖСИ-10		
Б4		3		Лист ромб. 0-ПН-4×970×1070		
				Б ст.3сп ГОСТ 8568-77	1	34,7 кг
				КЖСИ-10-01		
Б4		4		Лист ромб 0-ПН-4×1520×390		
				Б.ст.3сп ГОСТ 8568-77	1	19,9 кг
				КЖСИ-10-02		
Б4		5		Лист ромб. 0-ПН-4×1670×690		
				Б.ст.3сп ГОСТ 8568-77	1	39,5 кг

Обозначение	Марка	А	Б	Масса ед. кг
КЖСИ-10	МИ-1	1070	970	35,8
-01	МИ-2	1520	390	20,9
-02	МИ-3	1670	690	39,6

Нач.мас.	Волков	
Гл.конст.	Моврин	
ГИП	Ловунов	
Разраб.	Лосинова	
Провер.	Ловунов	
Н.контр.	Афанасьев	

ТП 294-3-41.86 КЖСИ-10

Изделие металлическое (МИ-1; МИ-2; МИ-3)

Стадия	Масса	Масштаб
РП	См. табл.	
Лист 1	Листов 1	

СОЮЗСПОРТПРОЕКТ г. Москва

Инв. № подл. | Подпись и дата | Взам. инв. №

21650-02

Альбом II

Типовой проект 294-3-41.86

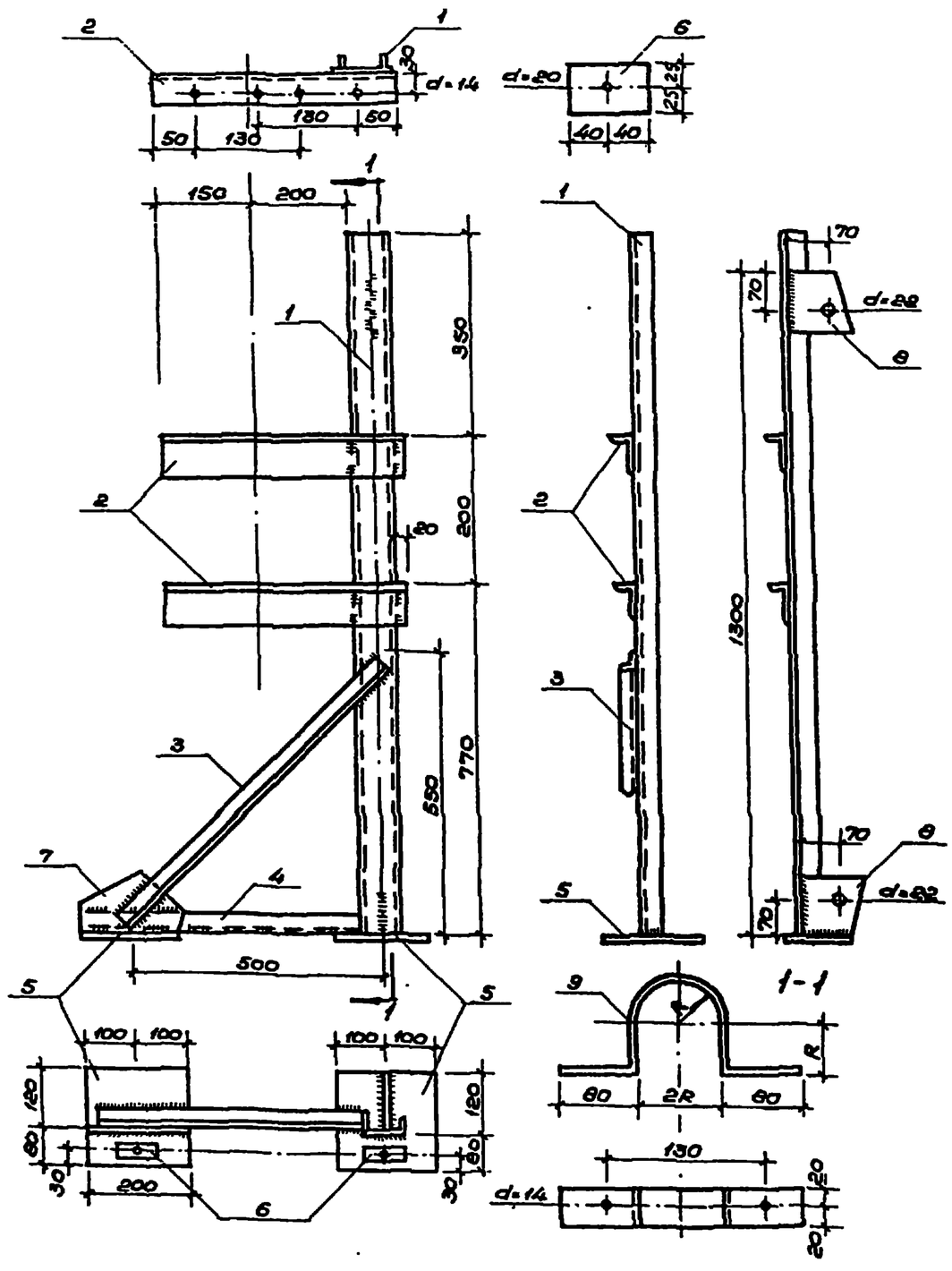

Формат	Зона	Позиц.	Обозначение	Наименование	Кол.	Примечан.
				Детали		
54		1		Швеллер $\frac{[8\ ГОСТ\ 8240-72^*}{ВСТ3кп2\ ГОСТ\ 380-71^*}$		
				L=1450	1	11,3 кг
54		2		Уголок $\frac{75\times50\times5\ ГОСТ\ 8510-72^*}{ВСТ3кп2\ ГОСТ\ 380-71^*}$		
				L=450	2	4,30 кг
54		3		L 50×5 L=720	1	2,7 кг
54		4		L 50×5 L=540	1	2,0 кг
54		5		Полоса $\frac{200\times18\ ГОСТ\ 103-70^*}{ВСТ3кп2\ ГОСТ\ 380-71^*}$		
				L=200	2	7,6 кг
54		6		−50×16 L=80	2	1,0 кг
54		7		−130×8 L=230	1	1,9 кг
54		8		−130×8 L=130	2	2,1 кг
54		9		−40×4 L=315	2	0,8 кг

Швы ГОСТ 5264-80 ∆5

Нач.мас.	Волков		
Гл.конст.	Маврин		
ГИП	Ловунов		
Разраб.	Ловинова		
Провер.	Ловунов		
Н.контр.	Афанасьев		

ТП 294-3-41.86 - КЖИ-11

Изделия металлические МЦ-4; МЦ-4А

Стадия	Масса	Масштаб
РП	49,5	
Лист 1	Листов 1	

СОЮЗСПОРТПРОЕКТ г. Москва

Инв.№подл. | Подпись и дата | Взам.инв.№

21650-02

Типовой проект 294-3-41.86 Альбом II

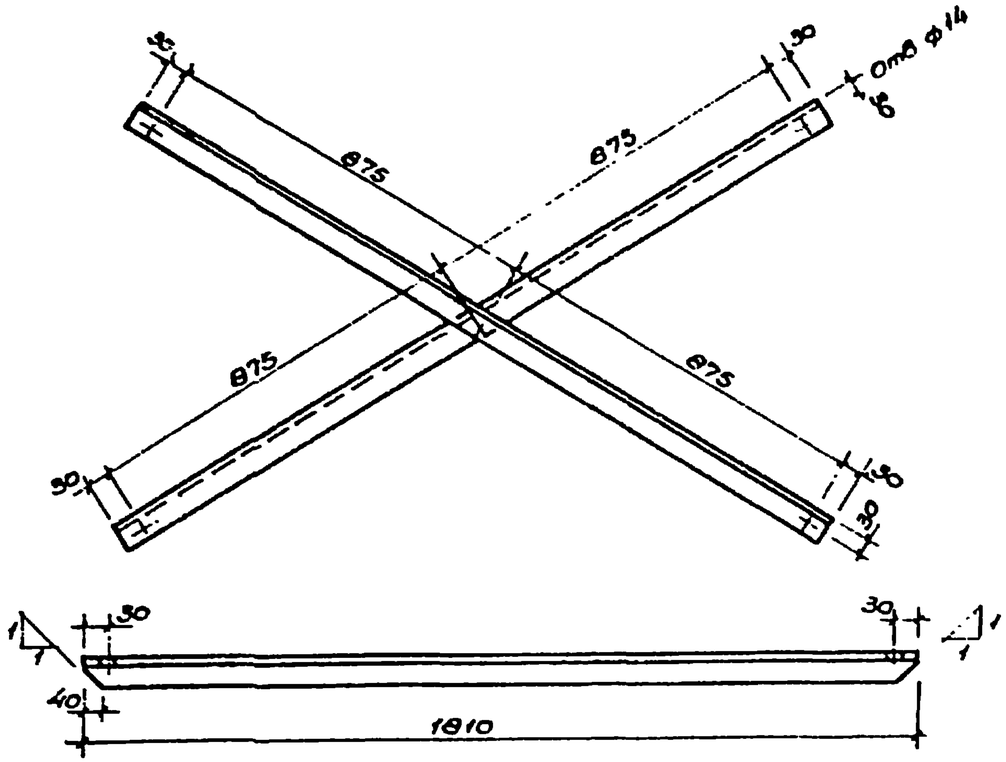

Формат	Зона	Позиц.	Обозначение	Наименование	Кол.	Примечан.
				Детали		
Б4		1		Уголок $\frac{50\times5\ ГОСТ\ 8509-72^{*}}{ВСТ3кп2\ ГОСТ\ 380-71^{*}}$		
				L = 1810	2	13,6

Нач.мас.	Волков		
Гл.конст	Маврин		
ГИП	Ловунов		
Разраб.	Ловинова		
Провер.	Ловунов		
Н.контр.	Афанасьев		

ТП - КЖСИ-12

Изделие металлическое МИ-5

Стадия	Масса	Масштаб
РП	13,6	
Лист 1	Листов 1	

СОЮЗСПОРТПРОЕКТ г. Москва

Инв.№подл. | Подпись и дата | Взам.инв.№

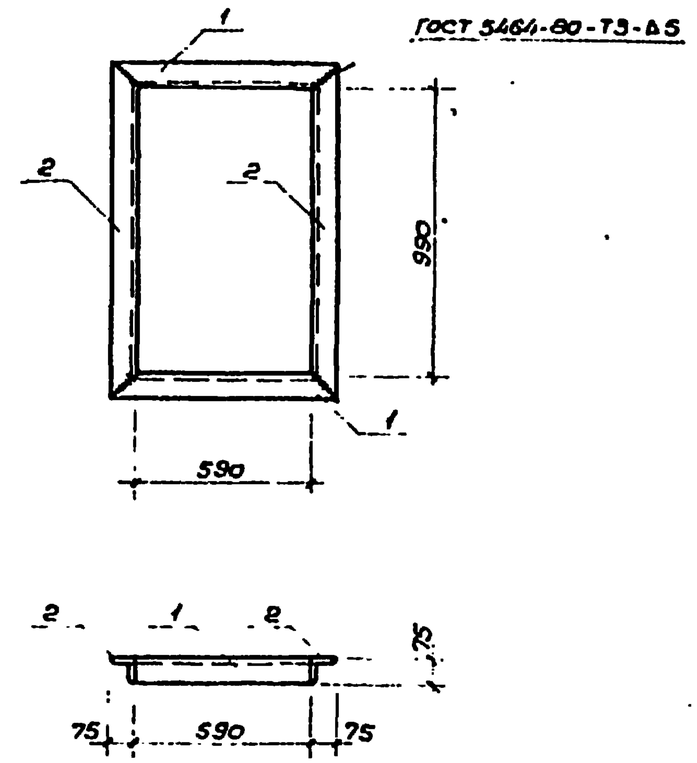

Формат	Зона	Позиц.	Обозначение	Наименование	Кол.	Примечан.
				Детали		
				Уголок $\frac{75\times75\times6\ ГОСТ\ 8509-72^{*}}{ВСТ3кп2\ ГОСТ\ 380-71^{*}}$		
Б4		1		L = 740	2	5,10кг
Б4		2		L = 1140	2	7,86кг

Нач.мас.	Волков		
Гл.конс.	Маврин		
ГИП	Ловунов		
Разраб.	Ловинова		
Проверил	Ловунов		
Н.контр	Афанасьев		

ТП 294-3-41.86 - КЖСИ-13

РМ-6

Стадия	Масса	Масштаб
РП	12,96	
Лист 1	Листов 1	

СОЮЗСПОРТПРОЕКТ г. Москва

Инв.№подл. | Подпись и дата | Взам.инв.№

21650-02

Типовой проект 294-3-41.86 Альбом II

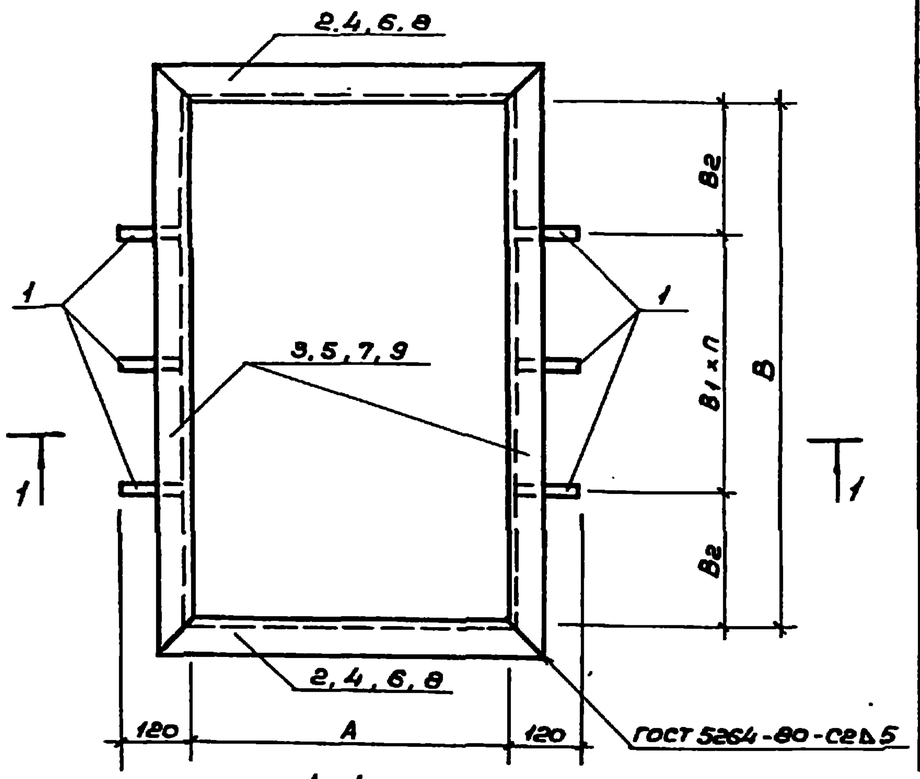

1-1

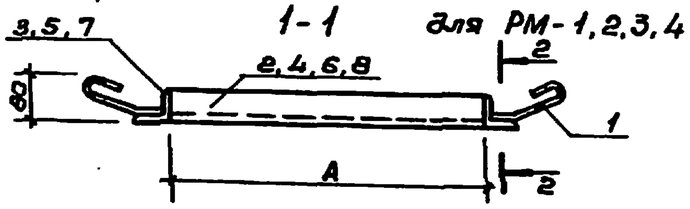

2-2

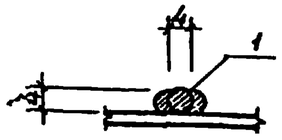

Формат	Зона	Позиц.	Обозначение	Наименование	Кол. на исполнение КЭСИ-14					Примечание
					–	01	02	03	04	
				Детали						
Б4		1		8А I ГОСТ 5781-82						
				L = 250	6	6	8	6	6	0,10 кг
				Уголок 50×50×5 ГОСТ 8509-72 / ВСТ3КП2 ГОСТ 380-71*						
Б4		2		L = 1000	2	–	–	–	–	3,77 кг
Б4		3		L = 1100	2	–	–	2	–	4,15 кг
Б4		4		L = 1700	–	2	–	–	–	6,41 кг
Б4		5		L = 660	–	2	–	–	–	2,49 кг
Б4		6		L = 420	–	–	2	–	–	1,58 кг
Б4		7		L = 1450	–	–	2	–	–	5,47 кг
Б4		8		L = 750	–	–	–	2	2	2,83 кг
Б4		9		L = 1150	–	–	–	–	2	4,34 кг

Обозначение	Марка	A	B	B1	B2	n	Масса
КЭСИ-14	РМ-1	900	1000	300	200	2	16,44
-01	РМ-2	1600	560	180	100	2	18,4
-02	РМ-3	320	1350	300	225	3	14,9
-03	РМ-4	650	1000	300	200	2	14,6
-04	РМ-5	650	1050	300	225	2	15,0

Нач.мас.	Волков	
Гл.конст.	Маврин	
ГИП	Логунов	
Разраб.	Логинова	
Провер.	Логунов	
Н.контр.	Афанасьев	

Т.П. 294-3-41.86 КЭСИ-14

Рамка (РМ-1 ÷ РМ-5)

Стадия	Масса	Масштаб
РП	см. табл.	
Лист 1	Листов 1	

СОЮЗСПОРТПРОЕКТ г. Москва

Инв. № подл. | Подпись и дата | Взам. инв. №

21650-02

Альбом II

Типовой проект 294-3-41.86

Формат	Зона	Позиц.	Обозначение	Наименование	Кол.	Примечан.
				Документация		
А4			-КЖСИ-15	Сборочный чертеж		
				Детали		
Б4		1		ВАI ГОСТ 5781-82* L=1170	4	0,07
			Переменные данные для исполнения			
			-КЖСИ-15			
				Уголок 50×50×5 ГОСТ 8509-72* / ВСТ3кп2 ГОСТ 104-74*		
Б4		2		L=400	2	1,51
Б4		3		L=1090	1	4,11
Б4		4		L=990	1	3,73
				Полоса 4×65 ГОСТ 103-76* / ВСТ3кп2 ГОСТ 380-71*		
Б4		5		L=990	9	2,02

Инв.№подл. | Подпись и дата | Взам.инв.№

Нач.мас.	Волков		ТП			- КЖСИ-15
Гл.конст.	Маврин		Решетка жалюзийная (ЖР-1)	Стадия	Лист	Листов
ГИП	Логунов			РП	1	1
Разраб.	Логинова			СОЮЗСПОРТПРОЕКТ г. Москва		
Провер.	Логунов					
Н.контр.	Афанасьев					

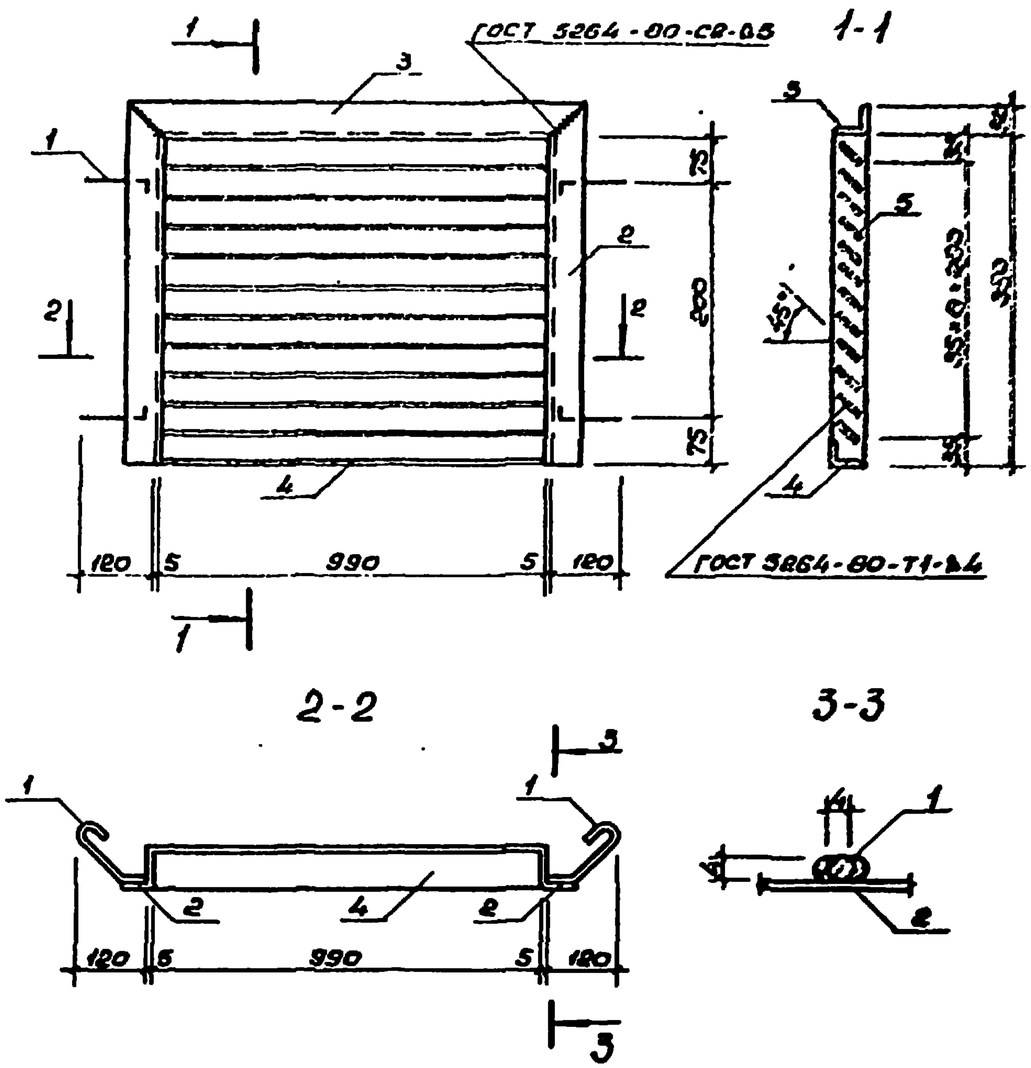

Инв.№подл. | Подпись и дата | Взам.инв.№

Нач.мас.	Волков		ТП 294-3-41.86			- КЖСИ-15сб
Гл.конст.	Маврин		Решетка жалюзийная (ЖР-1)	Стадия	Масса	Масштаб
ГИП	Логунов			РП	29.32	
Разраб.	Логинова			Лист 1	Листов 1	
Провер.	Логунов			СОЮЗСПОРТПРОЕКТ г. Москва		
Н.контр.	Афанасьев					

21650-02

Альбом II

Типовой проект 294-3-41.86

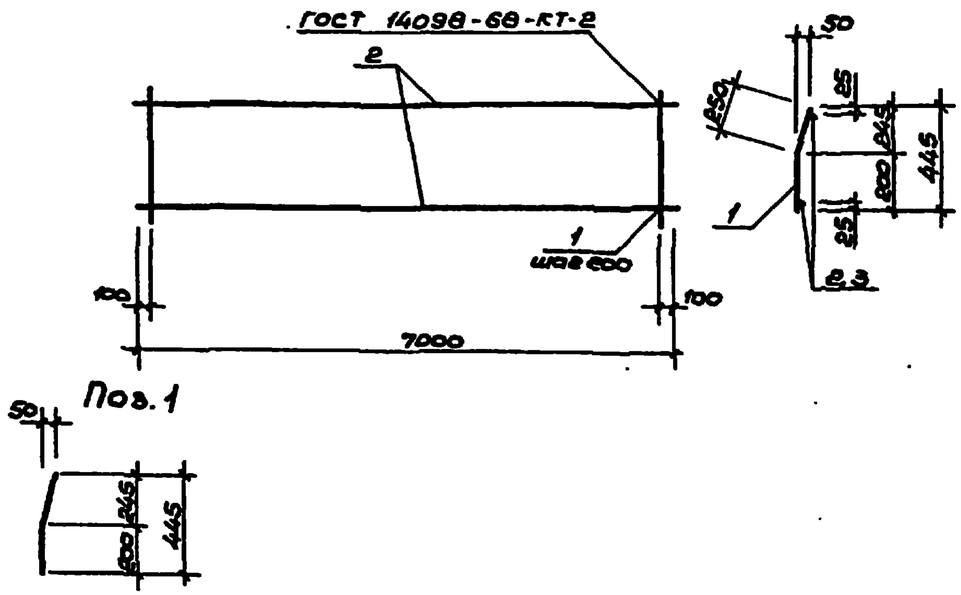

Формат	Зона	Позиц.	Обозначение	Наименование	Кол.	Примечан.
				Детали		
		1		10 А III ГОСТ 5781-82*		
				L=450	35	0,28 кг
				5 Вр.I ГОСТ 5781-82*		
		2		L=7000	2	1,08 кг

Нач.мас	Волков		
Гл.конс.	Маврин		
ГИП	Лоевунов		
Разраб.	Аверинцев		
Провер.	Лоевунов		
Н.контр	Афанасьев		

ТП - КЖИ-16

Сетки С-1

Стадия	Масса	Масштаб
РП	17.96кг	
Лист 1	Листов 1	

СОЮЗСПОРТПРОЕКТ г. Москва

Инв.№подл. | Подпись и дата | Взам.инв.№

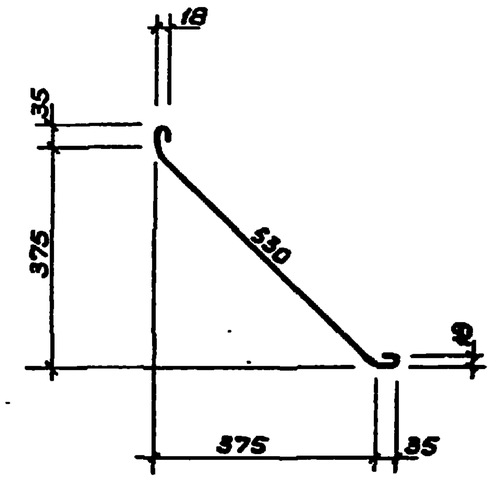

Формат	Зона	Позиц.	Обозначение	Наименование	Кол.	Примечан.
		1		8 А I ГОСТ 5781-82*		
				L=700	1	0,28 кг

Нач.мас	Волков		
Гл.конс.	Маврин		
ГИП	Лоевунов		
Разраб	Аверинцев		
Проверил	Лоевунов		
Н.контр	Афанасьев		

ТП 294-3-41.86 - КЖИ-17

Позиция 17

Стадия	Масса	Масштаб
РП	0,28	
Лист 1	Листов 1	

СОЮЗСПОРТПРОЕКТ г. Москва

Инв.№подл. | Подпись и дата | Взам.инв.№

21650-02