ТИПОВОЙ ПРОЕКТ
294-3-41.86

КРЫТЫЙ БАССЕЙН С ВАННОЙ 3×7 м ДЛЯ ОБУЧЕНИЯ ПЛАВАНИЮ ДЕТЕЙ ДОШКОЛЬНОГО ВОЗРАСТА

/СО СТЕНАМИ ИЗ КИРПИЧА/

АЛЬБОМ I

АРХИТЕКТУРНО-СТРОИТЕЛЬНАЯ, ТЕХНОЛОГИЧЕСКАЯ, САНИТАРНО-ТЕХНИЧЕСКАЯ И ЭЛЕКТРИЧЕСКАЯ ЧАСТИ, СВЯЗЬ И СИГНАЛИЗАЦИЯ, АВТОМАТИЗАЦИЯ САНТЕХУСТРОЙСТВ

				Привязан:	
Инв. №					

ТИПОВОЙ ПРОЕКТ
294-3-41.86

КРЫТЫЙ БАССЕЙН С ВАННОЙ 3×7 м ДЛЯ ОБУЧЕНИЯ ПЛАВАНИЮ ДЕТЕЙ ДОШКОЛЬНОГО ВОЗРАСТА

/СО СТЕНАМИ ИЗ КИРПИЧА/

АЛЬБОМ I

СОСТАВ ПРОЕКТА:

АЛЬБОМ I – АРХИТЕКТУРНО-СТРОИТЕЛЬНАЯ И ТЕХНОЛОГИЧЕСКАЯ ЧАСТИ,
САНИТАРНО-ТЕХНИЧЕСКАЯ И ЭЛЕКТРОТЕХНИЧЕСКАЯ ЧАСТИ, СВЯЗЬ И СИГНАЛИЗАЦИЯ, АВТОМАТИЗАЦИЯ САНТЕХУСТРОЙСТВ.

АЛЬБОМ II – ИЗДЕЛИЯ ЗАВОДСКОГО ИЗГОТОВЛЕНИЯ.

АЛЬБОМ III – СПЕЦИФИКАЦИИ ОБОРУДОВАНИЯ.

21650-01

АЛЬБОМ IV – ВЕДОМОСТИ ПОТРЕБНОСТИ В МАТЕРИАЛАХ.

АЛЬБОМ V – СМЕТЫ

РАЗРАБОТАН ИНСТИТУТОМ „СОЮЗСПОРТПРОЕКТ"
ГЛАВНЫЙ ИНЖЕНЕР ИНСТИТУТА /Е.Р. БРИЛИНГ/
ГЛАВНЫЙ АРХИТЕКТОР ПРОЕКТА /В.В. ГОРЕЛОВ/

ПРОЕКТ УТВЕРЖДЕН „ГОСГРАЖДАНСТРОЕМ"
ПРИКАЗ № 98 ОТ 20 МАРТА 1986г.
РАБОЧАЯ ДОКУМЕНТАЦИЯ ВВЕДЕНА В ДЕЙСТВИЕ ИНСТИТУТОМ „СОЮЗСПОРТПРОЕКТ"
ПРИКАЗ № 280 ОТ 10 сентября 1986г.

				Привязан:
Инв. №				

С О Д Е Р Ж А Н И Е А Л Ь Б О М А

Лист	Наименование	Примечание
1	Содержание альбома	
	Ведомость чертежей комплекта АР	
1	Общие данные (начало)	
2	Общие данные (продолжение)	
3	Общие данные (продолжение)	
4	Общие данные (окончание)	
5	План на отм. 0,000. Экспликация помещений.	
	Спецификация элементов заполнения проемов	
6	Фасады 1-4; 4-1; Б-А; А-Б	
7	Разрезы 1-1; 2-2	
8	План кровли. Детали	
9	План на отм.0,000.Экспликация полов.Ведомость отверстий	
10	План расположения перемычек. Ведомость перемы-	
	чек.Спецификация перемычек.Спецификация подоконных плит	
11	План размещения технологического оборудования	
	Ведомость чертежей комплекта КЖ	
1	Общие данные (начало)	
2	Общие данные (окончание)	
3	Схема расположения элементов фундаментов. Сечения	
4	Схема расположения элементов подпольных каналов.	
	Сечения	
5	Схема расположения элементов покрытия.Узлы и детали	
6	Венткамеры	
7	Крыльца К 1; 2; 3	
8	План ванны бассейна. Сечения 1-1; 2-2. Узел I	
9	Узлы ванны II; III; IV; V; VI	
10	Опалубочный план ванны бассейна. Разрезы 1-1;	
	2-2. Узлы I; II; III; IV; V	
11	Схема армирования ванны. Сечения 1-1 ÷ 4-4	
12	Узлы армирования ванны	
	Ведомость чертежей комплекта ОВ	
1	Общие данные (начало)	
2	Общие данные (окончание)	
3	План этажа	

Лист	Наименование	Примечание
4	Схемы систем отопления и вентиляции	
	систем П1; В1; В2	
5	Схемы теплоснабжения калориферов и обогрева	
	обходных дорожек бассейна	
6	Вентустановка П1	
7	Узел управления	
	Ведомость чертежей комплекта ВК	
1	Общие данные (начало)	
2	Общие данные (продолжение)	
3	Общие данные (продолжение)	
4	Общие данные	
5	План с системами В1 и Т3	
6	План с системами К1 и К3	
7	Схема систем В1 и Т3	
8	Схема системы К1	
9	Схема установок В4 и К3	
	Ведомость чертежей комплекта ЭМ	
1	Общие данные	
2	Электроосвещение. План	
3	Силовое электрооборудование. План	
4	Силовое электрооборудование. Расчетная	
	схема 1 шр	
5	Схема магистральных сетей	
6	Вводно-распределительное устройство.	
	Опросный лист	
7	Молниезащита	

Лист	Наименование	Примечание
	Ведомость чертежей комплекта СС	
1	Общие данные	
2	План с сетями связи. Схема расположения	
	сетей связи	
	Ведомость чертежей комплекта ПС	
1	Общие данные	
2	План расположения сети пожарной сигнали-	
	зации отм. 0,000	
	Ведомость чертежей комплекта АОВ	
1	Общие данные	
2	Система П1, ВЕ. Схема функциональная	
3	Система П1, ВЕ. Схема принципиальная	
	электрическая управления	
4	Система П1, ВЕ. Схема внешних	
	проводок. План проводок	

Альбом I

Типовой проект 294-3-41.86

Рук. гр. СС	Кондратьева	
Тех. отд.	Арсенина	
Рук.		
ГИП	Горелов	
Гл. спец. ОВ	Соломова	
Гл. спец. ВК	Хамитов	
Гл. спец. ЭО	Шаршин	

Взам. инв. №

Подпись и дата

Инв. № подл.

Привязан

Инв. №

Нач. маст.	Волков	
Зам. нач.	Цветков	
ГАП	Горелов	
ГИП	Логунов	
Рук. гр. арх.	Падзева	
Ст. арх.	Славянов	
Вед. инж.	Яворинцев	
Тех. конс.	Логинова	
Техник	Погорелов	
Провер.	Горелов	
Н. контр.	Афанасьев	

ТП 294-3-41.86

Крытый бассейн с ванной 3×7 м для обучения плаванию детей дошкольного возраста (со стенами из кирпича)

Стадия	Лист	Листов
РП	1	

Содержание альбома

СОЮЗСПОРТПРОЕКТ г. Москва

24650-01

Альбом I

Типовой проект 294-3-41.86

Ведомость рабочих чертежей комплекта АР

Лист	Наименование	Примечание
1	Общие данные (начало)	
2	Общие данные (продолжение)	
3	Общие данные (продолжение)	
4	Общие данные (окончание)	
5	План на отм. 0,000. Экспликация помещений. Спецификация элементов заполнения проемов	
6	Фасады 1-4; 4-1; Б-А; А-Б	
7	Разрезы 1-1; 2-2	
8	План кровли. Детали	
9	План на отм. 0,000. Экспликация полов. Ведомость отверстий	
10	План расположения перемычек.	
	Ведомость перемычек. Спецификация	
	перемычек. Спецификация подоконных плит	
11	План размещения технологического	
	оборудования	

Ведомость ссылочных и прилагаемых документов

Обозначение	Наименование	Примечание
Серия 2.244-1 вып. 4	Детали полов общественных зданий	
Серия 1.136.5-19	Двери деревянные наружные для жилых и общественных зданий	
Серия 1.136-12 в.1	Унифицированные деревянные фрамуги для жилых и общественных зданий	
Серия 1.138.5-16 ч.1,2	Окна и балконные двери деревянные с двойным остеклением для жилых зданий	
Серия 1.136-10	Двери деревянные внутренние для жилых и общественных зданий	
Серия 1.236.4-7/84 в.2	Витрины и тамбуры из алюминиевых сплавов для общественных зданий	
Серия 2.236-2 в.1	Детали примыканий оконных и дверных блоков к стенам и перегородкам	
Серия 1.238-1 в.2	Железобетонные козырьки входов и парапетные плиты общественных зданий	
Серия 1.243.1-4	Плиты плоские железобетонные	
Серия 1.038.1-1 вып.1,2	Перемычки железобетонные для зданий с кирпичными стенами	
Серия 1.136.1-13 в.1	Плиты подоконные для жилых и общественных зданий	
ГОСТ 6787-80	Плитки керамические для полов	
ГОСТ 7251-77	Линолеум поливинилхлоридный на тканевой основе	
Серия 1.236.5-9	Окна и балконные двери деревянные с тройным остеклением для общественных зданий	

Ведомость основных комплектов рабочих чертежей

Обозначение	Наименование	Примечание
АР	Архитектурно-строительные решения	Стр. 3-13
КЖ	Конструкции железобетонные	Стр. 14-25
ОВ	Отопление и вентиляция	Стр. 26-32
ВК	Водопровод и канализация	Стр. 33-41
Э	Электроснабжение	Стр. 42-48
	Электрооборудование силовое	
	Электрическое освещение	
АОВ	Автоматизация вентсистем	Стр. 49-52
СС	Связь и сигнализация	Стр 53, 54
ПС	Пожарная сигнализация	Стр. 55, 56

Ведомость спецификаций

Лист	Наименование	Примечание
АР-4	Ведомость отделки помещений	
АР-5	Экспликация помещений	
АР-5	Спецификация элементов заполнения проемов	
АР-8	Спецификация элементов	
АР-9	Экспликация полов	
АР-10	Спецификация перемычек	
АР-10	Спецификация подоконных плит	

Привязка настоящего типового проекта выполнена в соответствии с действующими нормами и правилами и предусматривает мероприятия, обеспечивающие взрывную, взрывопожарную и пожарную безопасность при эксплуатации здания

Гл. инженер проекта

Типовой проект разработан в соответствии с действующими нормами и правилами и предусматривает мероприятия, обеспечивающие взрывную, взрывопожарную и пожарную безопасность при эксплуатации здания

Гл. инженер проекта (Логунов В.С.)

Согласовано: Гл. спец. ОВ Боровик; Гл. спец. ВК Филиппов; Гл. спец. ЭО Поршин

Согласовано: Рук. гр. СС Кондратьева; Тех. отд. Грабкина

Инв. № подл. | Подпись и дата | Взам. инв. №

Привязан

Инв. №

ТП 294-3-41.86 АР

Нач. маст.	Волков	
Зам. нач.	Цветков	
ГАП	Горелов	
ГИП	Ловцунов	
Рук. гр. арх.	Поджева	
Ст. арх.	Славянов	
Провер.	Горелов	
Н. контр.	Афанасьев	

Крытый бассейн с ванной 3х7м для обучения плаванию детей дошкольного возраста (со стенами из кирпича)

Стадия	Лист	Листов
РП	1	11

Общие данные (начало)

СОЮЗСПОРТПРОЕКТ г. Москва

21650-01

Альбом 1

Типовой проект 294-3-41.86

Фасад 1-4

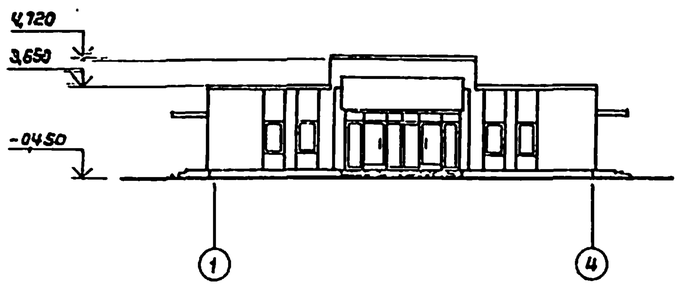

План

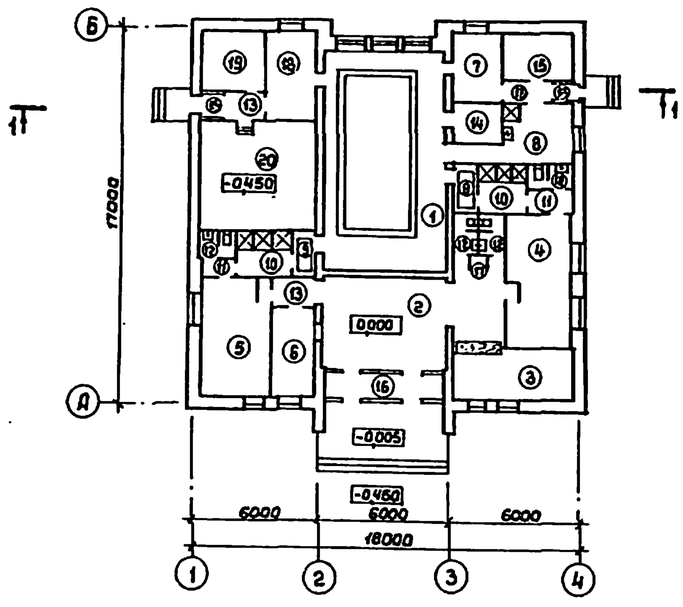

Разрез 1—1

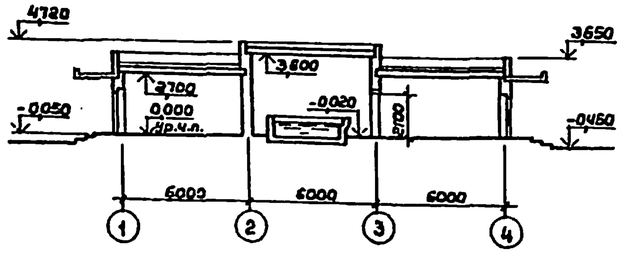

Схема генплана

(Вариант пристройки бассейна к детскому саду)

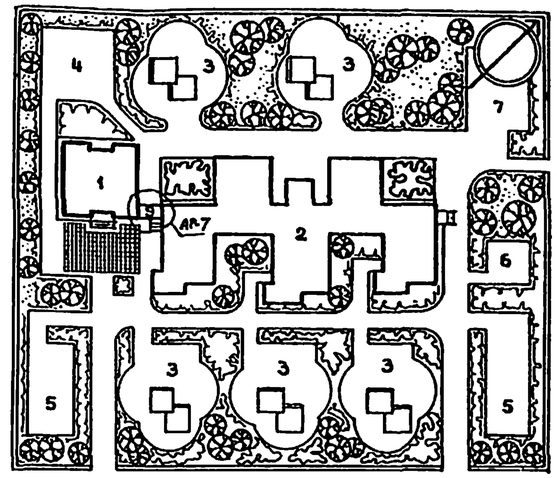

Схема генплана

М 1:1000

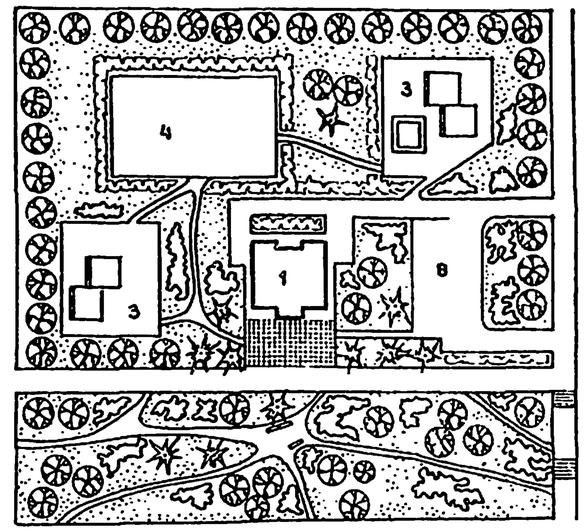

Экспликация помещений

Номер по плану	Наименование	Площадь м²
1	Зал ванны	57,6
2	Вестибюль	31,2
3	Гардероб	11,8
4	Раздевальная для мальчиков	17,6
5	Раздевальная для девочек	16,7
6	Администратор	7,5
7	Комната для медсестры	6,3
8	Комната для инструктора	10,4
9	Ножная ванна-шлюз	4,2
10	Душевые	11,8
11	Преддушевой тамбур	3,4
12	Сан.узлы	8,8
13	Коридоры	7,3
14	Инвентарная	4,7
15	Электрощитовая	5,7
16	Тамбуры	11,1
17	Кладовая уборочного инвентаря	0,5
18	Узел управления и лаборатория	10,4
19	Гидролизная	8,7
20	Венткамера	27,4

Экспликация зданий и сооружений

№ поз.	Наименование	Примеч.
1	Крытый бассейн	
2	Детский сад-ясли на 280 м. т.п.	
3	Групповые площадки для детей	
4	Общая физкультурная площадка	
5	Площадка для обучения детей правилам дорожного движения	
6	Огород - ягодник	
7	Хозяйственная площадка	
8	Временная стоянка для автомашин	
9	Теплый переход	

Технико-экономические показатели

Наименование	Ед. изм	По проекту
Площадь застройки	м²	336,8
Строительный объем	м³	1100,0
Полезная площадь	м²	263,1
Рабочая площадь	м²	218,6
Общая площадь	м²	286,0
$K_1 = \frac{\text{рабочая площадь}}{\text{общую площадь}}$	—	0,76
$K_2 = \frac{\text{строительный объем}}{\text{рабочая площадь}}$	—	5,07
Сметная стоимость строительства	тыс. руб.	51,54
В т.ч. строительно-монтажных работ	»	49,10
Стоимость 1 м³	руб.	44,31
Стоимость 1 м² раб. пл.	»	186,62

Согласовано:

Тех. отд.	Добычина	

Инв. № подл. | Подпись и дата | Взам. инв. №

Привязан

Инв. №

Нач.маст.	Волков	
Зам.нач.	Цветков	
Гл.кон.м.	Маврин	
ГАП	Горелов	
ГИП	Логунов	
Рук.гр.арх.	Падчева	
Провер.	Горелов	
Н.контр.	Афанасьев	

ТП 294-3-41.86 АР

Крытый бассейн с ванной 3х7м для обучения плаванию детей дошкольного возраста (со стенами из кирпича)

Стадия	Лист	Листов
РП	2	

Общие данные (продолжение)

СОЮЗСПОРТПРОЕКТ г Москва

21650-01

Альбом I

Типовой проект 294-3-41.86

Состав авторского коллектива

Часть проекта	Ф.И.О.	Должность	Степень участия	Подпись
Архитектурно-планировочная часть	Горелов В.В.	ГАП	Автор	
	Паджева З.Я.	Рук.гр.арх.	Автор	
	Славянов В.Н.	Ст. арх.	Автор	
Конструктивная часть	Логунов В.С.	ГИП	Автор	
	Яверинцев Ф.Б.	Вед.инж.	Автор	
Спортивно-медицинская технология	Беленький Б.Л.		Автор	
	Резников Н.		Автор	
Отопление и вентиляция	Богомолец Э.М.		Автор	
	Гунцева Н.М.	Рук.гр.инж.	Автор	
	Попова Н.		Автор	
Водопровод и канализация	Филиппов В.В.	Гл.спец.	Автор	
	Афанасьев В.И.	Рук. гр.	Автор	
Электрооборудование	Паршин Н.А.	Гл.спец.	Автор	
	Скляр А.Н.	Рук. гр.	Автор	
Связь и сигнализация	Кондратьева Т.Н.		Автор	
Автоматика	Дунаевский Г.		Автор	
Сметы	Сапожникова		Автор	

Общие указания

I. Общая часть

Рабочие чертежи типового проекта крытого бассейна с ванной 3×7м для обучения плаванию детей дошкольного возраста разработаны на основании задания, утвержденного Госгражданстроем от 15 апреля 1985 г.

Бассейн предназначается для обслуживания микрорайонов и разработан отдельностоящим. Предусматривается возможность пристройки его к дошкольным учреждениям.

Типовой проект разработан для строительства в районах со следующими климатическими и географическими характеристиками:

1. Климатический район – II; III; I В подрайон.
2. Расчетные зимние температуры наружного воздуха: -20°С; -30°С (основное решение); -40°С.
3. Зона влажности – нормальная.
4. Рельеф участка – ровный; площадка строительства – горизонтальная.
5. Геологические условия – обычные. Грунты нескальные, однородные, непучинистые. Грунтовые воды отсутствуют.
6. Скоростной напор ветра на высоте 10м – 45 кгс/м².
7. Вес снегового покрова на 1м² горизонтальной поверхности земли – 100 кг/м².
8. Проектом не предусмотрено строительство здания в районах вечной мерзлоты, просадочных грунтов и на подрабатываемых территориях.
9. Класс ответственности – II.
   Коэффициент надежности – I.

Основным материалом для строительства является кирпич и сборные железобетонные изделия по общесоюзным каталогам.

II. Архитектурно-строительные решения

2.1. Схема генерального плана. Проектом рекомендуется располагать здание бассейна в спортивно-оздоровительной зоне микрорайона. Перед главным фасадом устраивается кулуарная площадка для обеспечения возможности накопления детей. Эта площадка должна быть благоустроена малыми формами функционального и декоративного назначения.

2.2. Архитектурно-планировочное решение.

Здание бассейна представляет одноэтажный прямоугольник в плане с размерами в осях 17×18 м.

Наружные стены сплошной кладки из глиняного пустотелого кирпича (ГОСТ 530-80) с объемной массой кладки 1600 кгс/м³ с лицевым слоем из облицовочного кирпича. Наружная стена зала ванны – из глиняного обыкновенного кирпича (ГОСТ 530-80) с лицевым слоем из облицовочного кирпича.

Толщину стен и утеплителя покрытия для расчетной зимней температуры наружного воздуха см. таблицу (лист АР-4).

Наружная отделка здания. Цоколь облицовывается керамической плиткой типа „кабанчик" темных тонов; оконные переплеты окрашиваются масляной краской белого цвета за 2 раза; наружные двери покрываются бесцветным лаком за 2 раза.

III. Технологическая часть

В соответствии с утвержденными Минпросом СССР программами предусматривается обучение плаванию детей старших и подготовительных групп детских садов (возраст 5-6 лет).

Проведение занятий предусмотрено 2 раза в неделю с пребыванием в воде 30 минут.

Режим пребывания в бассейне для дошкольников рекомендован научным отделом ЦНИИЗП учебных зданий по согласованию с институтами гигиены и дошкольного воспитания.

Здание бассейна включает в свой состав вестибюль с гардеробом верхней одежды, две раздевальные с душевыми и санузлами, плавательную ванну размером 3×7м, помещения обслуживания и технические помещения:

Глубина ванны принята 0,6-0,8 м.
Единовременная пропускная способность ванны – 12 человек в смену.

IV. Противопожарные мероприятия

Здание I степени огнестойкости. Все несущие и ограждающие конструкции выполнены из несгораемых материалов.

В здании предусмотрена система пожарной сигнализации. При срабатывании пожарной сигнализации проектом электрооборудования предусмотрено автоматическое отключение вентсистем.

Прокладка электросетей и установка электрооборудования выполнена в соответствии с „Правилами устройства электроустановок."

Помещение инструктора во время эксплуатации бассейна должно содержаться в открытом состоянии.

Инв.№ подл. | Подпись и дата | Взам. инв.№ | Тех. отв. | Альбомы АР-1

Нач.мас.	Волков		
ГАП	Горелов		
ГИП	Логунов		
Рук.гр.арх.	Паджева		
Ст.арх.	Славянов		
Провер.	Горелов		
Н.контр	Афанасьев		

Привязан

Инв.№

ТП 294-3-41.86 АР

Крытый бассейн с ванной 3×7м для обучения плаванию детей дошкольного возраста (со стенами из кирпича)

Стадия	Лист	Листов
РП	3	

Общие данные (продолжение)

СОЮЗСПОРТПРОЕКТ г. Москва

21650-01

Внутреннее пожаротушение одновременно обеспечивается расходом воды 2-х струй по 2,5 л/с. с орошением любой точки пола двумя струями.

Наружное пожаротушение предусматривается от пожарных гидрантов, устанавливаемых на водопроводной сети. Расход воды на наружное пожаротушение составляет 15 л/с.

V. Привязка проекта

Типовой проект может быть применен в строительстве после выполнения следующих проектных работ по его привязке к конкретному участку:

1. В соответствии с конкретным участком и исходными данными разработать генеральный план, проект инженерных сетей и проект благоустройства и озеленения.
2. Выполнение привязки типового проекта в соответствии с требованиями ГОСТ 21.501-80.
3. Рабочие чертежи фундаментов должны быть разработаны применительно к геологическим условиям конкретного участка.
4. Материал утеплителя стен и покрытия его толщина собираются в зависимости от характеристики конкретного участка по выше приведенной таблице.
5. Скорректировать проект в соответствии с конкретными вводами в здание инженерных сетей.
6. При строительстве здания в зимний период выполнить привязку проекта в соответствии с „Указаниями по производству работ в зимнее время" (см. раздел 6).
7. Произвести корректировку рабочих чертежей в соответствии с имевшими место после ввода проекта в действие изменениями действующих нормативных документов по строительству, государственных стандартов, серии чертежей типовых конструкций и деталей и т.д.

VI. Производство работ в зимний период

1. Каменные работы в зимних условиях вести на растворе марки по прочности на сжатие-75 с противоморозной химической добавкой. В качестве противоморозной химической добавки, в соответствии со СНиП II-22-81, для помещений с повышенной влажностью допускается применять только нитрат в количестве, зависящем от среднесуточных температур.
2. Возведение стен душевых в зимнее время вести только способом прогрева кладки. При способе прогрева конструкций кладка должна выполняться на растворе без химических добавок с одновременным обогревом возведенных конструкций в течение времени, за которое кладка достигнет несущей способности (не менее 90% от проектной), необходимой для нагружения вышележащими конструкциями здания
3. При возведении здания необходимо вести постоянный контроль за фактической прочностью кладки по данным лабораторных испытаний. При фактической прочности менее 90% дальнейшее возведение здания должно быть прекращено до упрочнения раствора кладки.
4. Возведение каменных конструкций в зимних условиях должно осуществляться в соответствии с проектом СНиП II-22-81 „Каменные и армокаменные конструкций. Нормы проектирования и СНиП III 17-78. „Каменные конструкции. Правила производства и приемки работ."

Ведомость отделки помещений

Площадь m^2

Наименование или номер помещения	Потолок		Стены или перегородки		Низ стен или перегородок (панель)		
	Площадь	Вид отделки	Площадь	Вид отделки	Площадь	Вид отделки	Высота, мм
1 Зал ванны	57,6	Известковая побелка	96,2	Штукатурка глазурованная плитка на всю высоту			
2 Вестибюль	31,2	Водоэмульс. покраска ВЯ-27Я	29,3	Штукатурка, масляная покраска			
3 Гардероб	11,8	Водоэмулсионная покраска ВЯ-27Я	47,3	Штукатурка, водоэмульсионная покраска ВЯ-27Я			
4 Раздевальная для мальчиков	17,6	То же	42,8	Штукатурка, масляная покраска			
5 Раздевальная для девочек	16,7	То же	39,6	То же			
6 Администратор	7,5	То же	27,2	Штукатурка, водоэмульсионная покраска ВЯ-27Я			
7 Комната для медсестры	6,3	То же	24,1	То же			
8 Комната для инструктора	10,4	То же	23,4	То же			
9 Шлюз-ножная ванна	4,2	Известковая побелка	26,8	Штукатурка, глазурованная плитка на всю высоту			
10 Душевые	11,8	То же	17,8	Штукатурка, известковая побелка	55,1	Штукатурка, глазурованная плитка на h=1,8	2000
11 Преддушевой тамбур	3,4	То же	7,4	То же	15,0	То же	2000
12 Сан. узлы	8,8	То же	11,0	То же	17,2	То же	2000
13 Коридоры	7,3	Водоэмульсионная краска ВЯ-27Я	26,3	Штукатурка, водоэмульс. краска ВЯ-27Я			
14 Инвентарная	4,7	Известковая побелка	21,4	То же			
15 Электрощитовая	5,7	То же	26,5	Клеевая покраска			
16 Тамбуры	11,1	То же	23,7	Штукатурка масляная покраска			
17 Кладовая уборочного инвентаря	0,5	То же	6,0	Штукатурка, водоэмульсионная краска ВЯ-27Я			
18 Узел управления и лаборатория	10,4	То же	29,1	То же			
19 Гидролизная	8,7	То же	29,8	То же			
20 Венткамера	27,4	То же	55,0	Клеевая покраска			

Сводная таблица допускаемых толщин наружных стен в мм

Наименование помещений	Материал	$t^{\circ}_{н}$ C		
		-20	-30	-40
Зал бассейна	Красный полнотелый глиняный обыкновенный кирпич	640	770	900
Зал подготовительных занятий	Красный пустотелый глиняный обыкновенный кирпич	510	640	770
Раздевальные и душевые		510	640	770
Остальные помещения		380	510	640

Сводная таблица допускаемых толщин утеплителя покрытий в мм

Наименование помещений	Материал кг/м³	$t^{\circ}_{н}$ C		
		-20	-30	-40
Зал бассейна	Пенобетон $\gamma = 400$	220	260	300
Зал подготовительных занятий		200	240	280
Раздевальные и душевые		200	240	280
Остальные помещения		160	200	240

Нач.маст.	Волков	
Гл.кон.м.	Маврин	
ГАП	Горелов	
ГИП	Логунов	
Рук.гр.арх.	Паджева	
Ст.арх.	Славянов	
Пробер.	Горелов	
Н.контр.	Афанасьев	

Привязан

Инв. №

ТП 294-3-41.86 АР

Крытый бассейн с ванной 3×7м для обучения плаванию детей дошкольного возраста (со стенами из кирпича)

Стадия	Лист	Листов
РП	4	

Общие данные (окончание)

СОЮЗСПОРТПРОЕКТ г. Москва

21650-01

Альбом I

Типовой проект 294-3-41.86

Арбенина 1987

Гл. арх. отд.

Взам. инв. №

Подпись и дата

Инв. № подл.

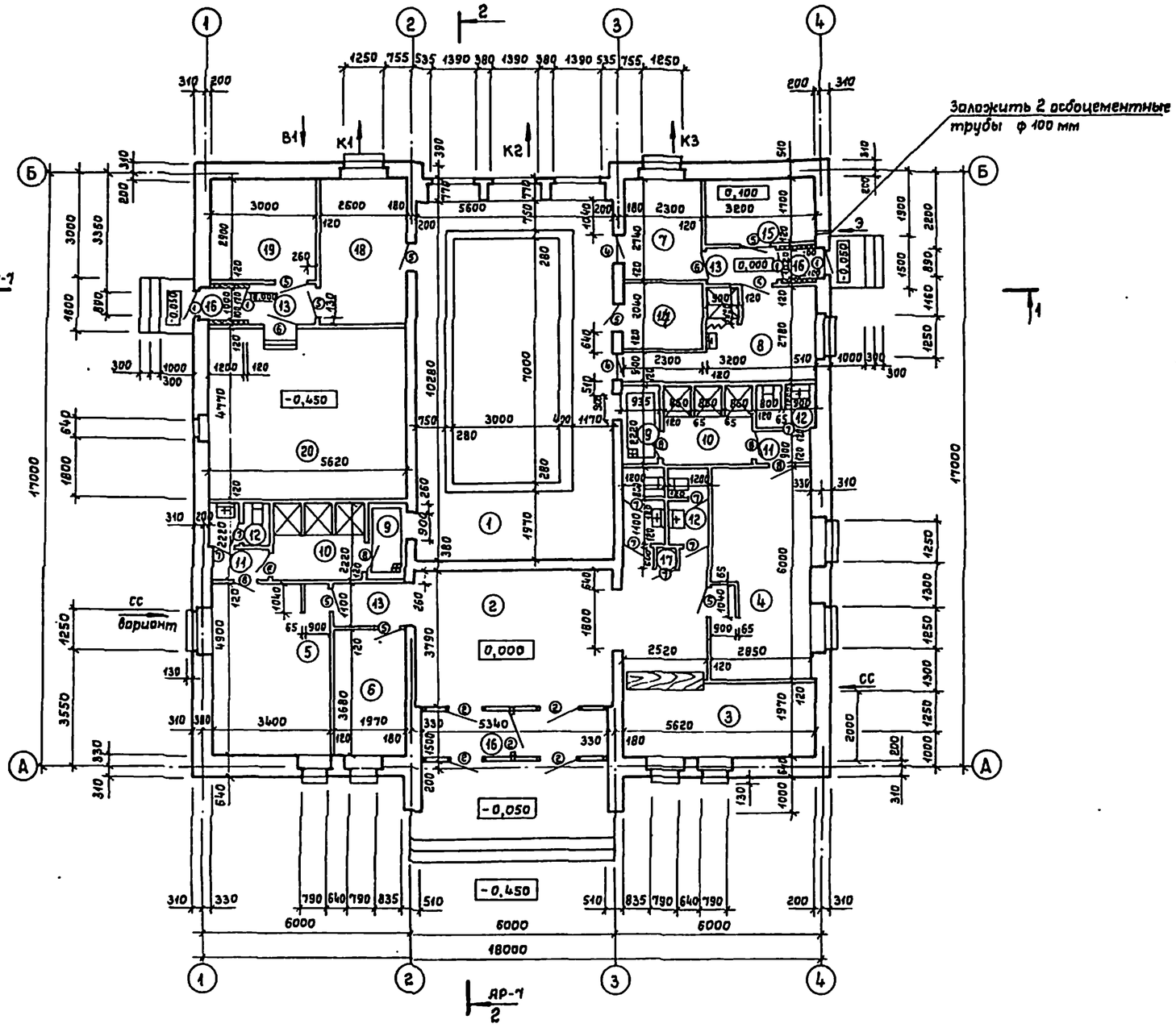

Спецификация элементов заполнения проемов

Марка поз.	Обозначение	Наименование	Кол-во шт.	Масса ед., кг	Примеч.
	Серия 1.136.5-16 ч.1,2	Оконный блок ОС12-13,5В	6		0,072 м³
	Серия 1.236-6 в.1 ч.1 и 2	—"— ОС18-9г	4		0,072 м³
	—"—	—"— ОС18-15г	3		0,117 м³
3	Серия 1.136-12 в.1	Фрамуга Ф809-12	4		0,021 м³
4	Серия 1.136.5-16 ч.1,2	Дверь балконная БС22-7,5	2		0,068 м³
1	Серия 1.136.5-19	Дверь наружная ДК20-9-4	4		0,100 м³
5	Серия 1.136-10	Дверь внутренняя ДГ21-10	9		
6	—"—	—"— ДГ21-12	2		
7	—"—	—"— ДГ21-7	9		
8	—"—	—"— ДГ21-8	6		
	Серия 1.236.4-7/84 в.2	Тамбур из алюминиевых сплавов			
2	—"—	ТЯО(т)27-100 ВК	5	26,7	
	—"—	Стойка ВОСЛ(т) 27-03	2	10,2	
	—"—	—"— ВОСЛ(т) 27-33	1	11,5	
	—"—	—"— ВОСЕ (т) 27-03	2	9,4	
	—"—	—"— ВОСЕ (т) 27-33	1	10,4	
	—"—	Ригель ИВО (т) -07,5	4	2,36	
	—"—	—"— ИСО (т) -07,5	8	2,34	
	—"—	—"— ИНО (т) -07,5	4	2,36	
	—"—	—"— ИВЕ (т) -07,5	4	2,17	
	—"—	—"— ИНЕ (т) -07,5	4	2,17	
	—"—	Слив СД (т)-30	1	1,59	
	—"—	Штапики ЩО (т)-07,5	38	0,15	
	—"—	—"— ЩО(т) -20	14	0,45	
	—"—	Нащельники НД (т)-30	8	0,96	
	—"—	Вкладыши соедин. Ц(т)-01	24	0,078	
	Серия 1.271-4 в.7	Прилавок для гардероба			
		ПГ.03.00.00.00.СБ	2		
	Серия 1.271-4 в.6	Вешалка гардеробная ВГ.08.00.00.00.СБ	6		

Ведомость отверстий см. лист АР-9.

Экспликация помещений

№ по плану	Наименование	Площадь м²	№ по плану	Наименование	Площадь м²	№ по плану	Наименование	Площадь м²
1	Зал ванны	57,6	8	Комната для инструктора	10,4	15	Электрощитовая	5,7
2	Вестибюль	31,2	9	Ножная ванна - шлюз	4,2	16	Тамбуры	11,1
3	Гардероб	11,8	10	Душевые	11,8	17	Кладовая уборочного инвентаря	0,5
4	Раздевальная для мальчиков	17,6	11	Преддушевой тамбур	3,4	18	Узел управления и лаборатория	10,4
5	Раздевальная для девочек	16,7	12	Сан. узлы	8,8	19	Гидролизная	8,7
6	Администратор	7,5	13	Коридоры	7,3	20	Венткамера	27,4
7	Комната для медсестры	6,3	14	Инвентарная	4,7			

Привязан

Инв. №

Нач.мас	Волков		
Гл.кон.м.	Маврин		
ГАП	Горелов		
ГИП	Логунов		
Рук.гр.пр.	Паджева		
Ст.арх.	Славянов		
Провер.	Горелов		
Н.контр	Афанасьев		

ТП 294-3-41.86 АР

Крытый бассейн с ванной 3×7 м для обучения плаванию детей дошкольного возраста (со стенами из кирпича)

Стадия	Лист	Листов
РП	5	

План на отм. 0,000. Экспликация помещений. Спецификация элементов заполнения проемов

СОЮЗСПОРТПРОЕКТ г. Москва

21650-01

Альбом I

Типовой проект 294-3-41.86

Рук.гр.	СС	Конратьева
Тех.отд.		Лебедина
Гл.спец.	ОВ	Васомский
Гл.спец.	ВК	Филиппов
Гл.спец.	ЭО	Парфин

Взам. инв. №

Подпись и дата

Инв. № подл.

Альбом I

Типовой проект 294-3-41.86

Фасад 1-4

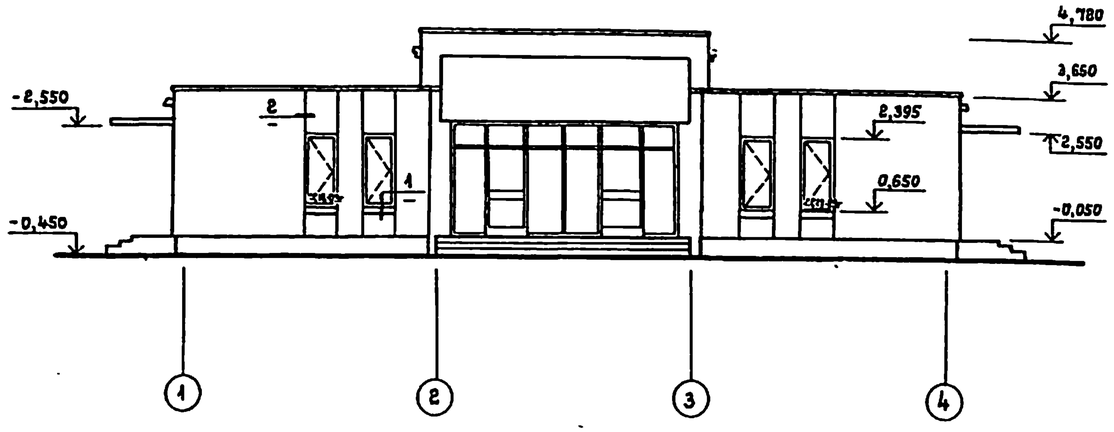

Фасад 4-1

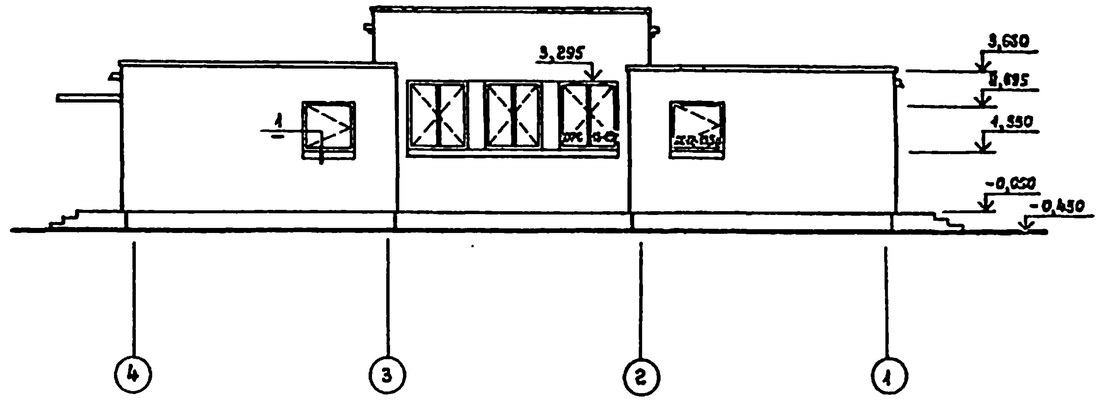

Фасад Б-А

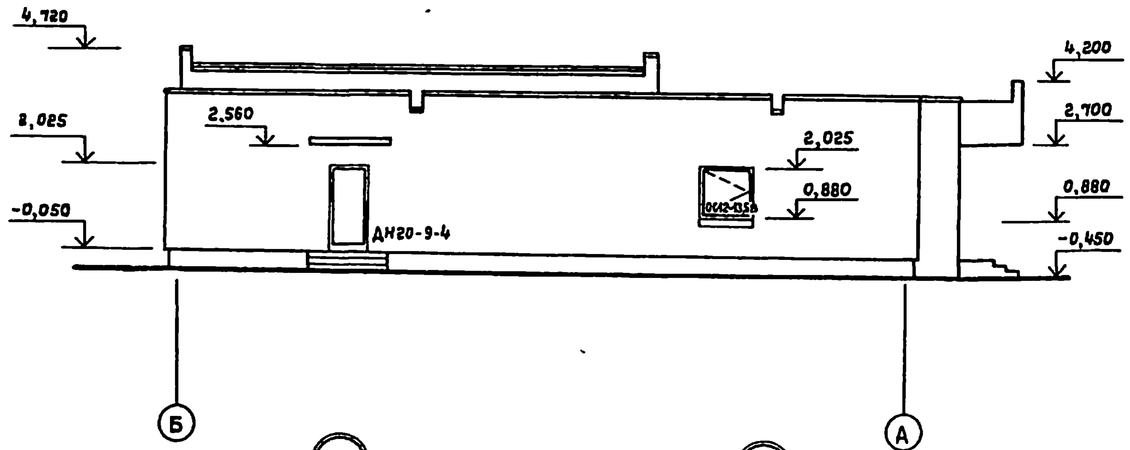

Фасад А-Б

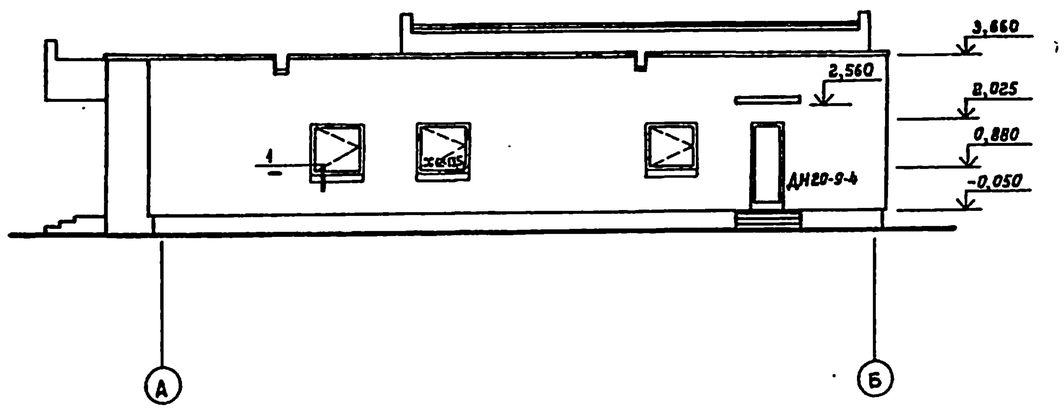

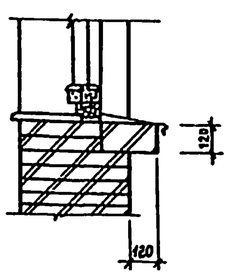

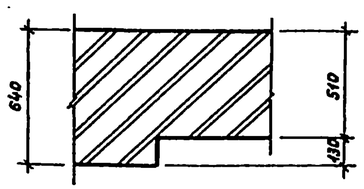

Привязан				ТП 294-3-41.86		АР	
			Нач.маст.	Волков			
			Зам.нач.	Цветков			
			Гл.кон.м.	Маврин	Крытый бассейн с ванной 9×7м для обучения плаванию детей дошкольного возраста (со стенами из кирпича)	Стадия	Лист	Листов
			ГАП	Горелов		РП	6	
			ГИП	Лавунов				
			Рук.арх.	Поджева	Фасады 1-4; 4-1; Б-А; А-Б	ВОЮЗСПОРТПРОЕКТ г. Москва		
			Провер.	Горелов				
Инв.№			Н.контр.	Афанасьев				

21650-01

Инв.№ подл. | Подпись и дата | Взам.инв.№ | Тех.отд. | Изменение №1

Альбом I

Типовой проект 294-3-41.86

Разрез 1-1

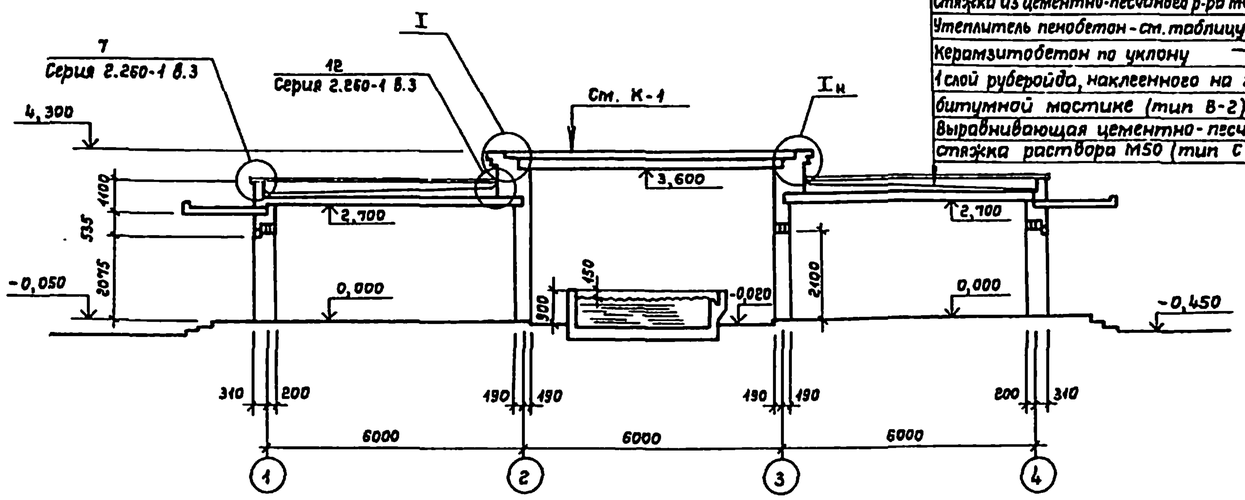

К-1

Защитный слой гравия на антисептированной битумной мастике	— 10
1 слой гидроизола марки ГИ-г (ГОСТ 7415-74*)	
3 слоя рубероида антисептированного дегтевого марки РМД-350	— 15
Стяжка из цементно-песчаного р-ра М100 тип С-3	— 25
Утеплитель пенобетон - см. таблицу (лист 4)	
Керамзитобетон по уклону	— 20 - 140
1 слой рубероида, наклеенного на горячей битумной мастике (тип В-2)	— 5
Выравнивающая цементно-песчаная стяжка раствора М50 (тип С-1)	— 10

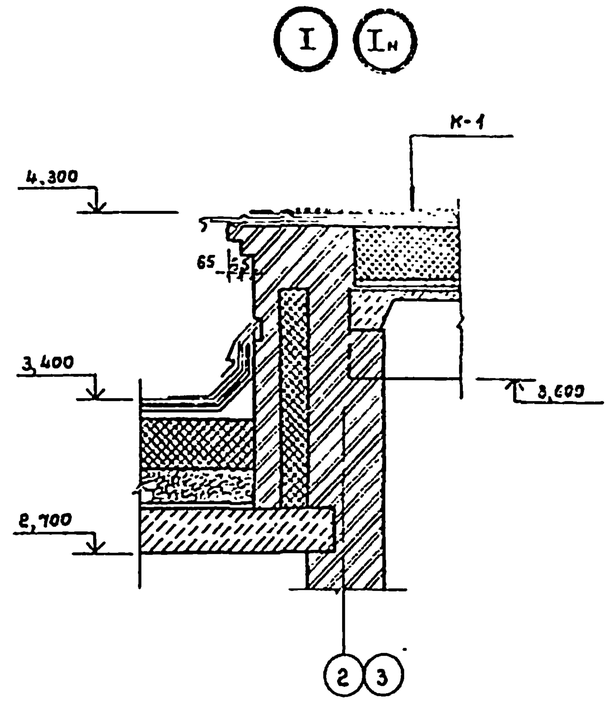

Деталь примыкания бассейна к детскому саду

Разрез 2-2

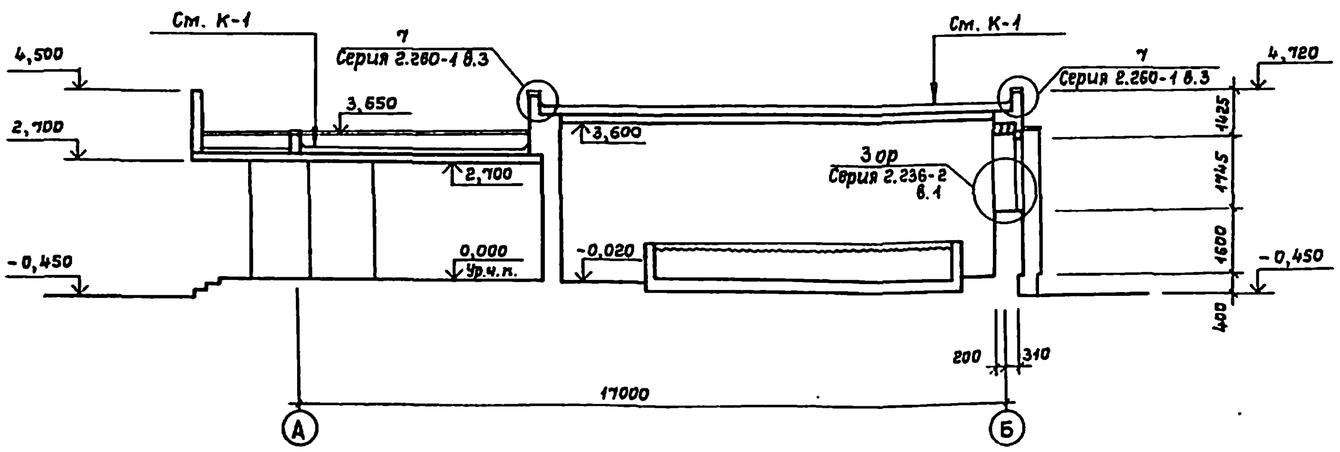

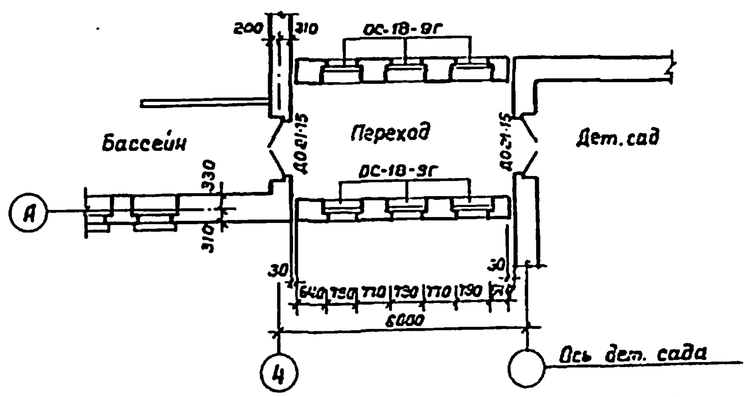

Нач мас	Волков		
Зам.нач	Цветков		
Гл.кон.м.	Маврин		
ГАП	Горелов		
ГИП	Логунов		
Рук.фарх	Поджебо		
Провер.	Горелов		
Н.контр	Яхонтьев		

Привязан

Инв №

ТП 294-3-41.86 АР

Открытый бассейн с ванной 3×7м для обучения плаванию детей дошкольного возраста (со стенами из кирпича)

Стадия	Лист	Листов
РП	7	

Разрезы 1-1; 2-2

СОЮЗСПОРТПРОЕКТ г. Москва

21650-01

Инв.№ подл. | Подпись и дата | Взам.инв.№ | Тип. отд. Чебенко

Ал-7

Альбом I

Типовой проект 294-3-41.86

План кровли

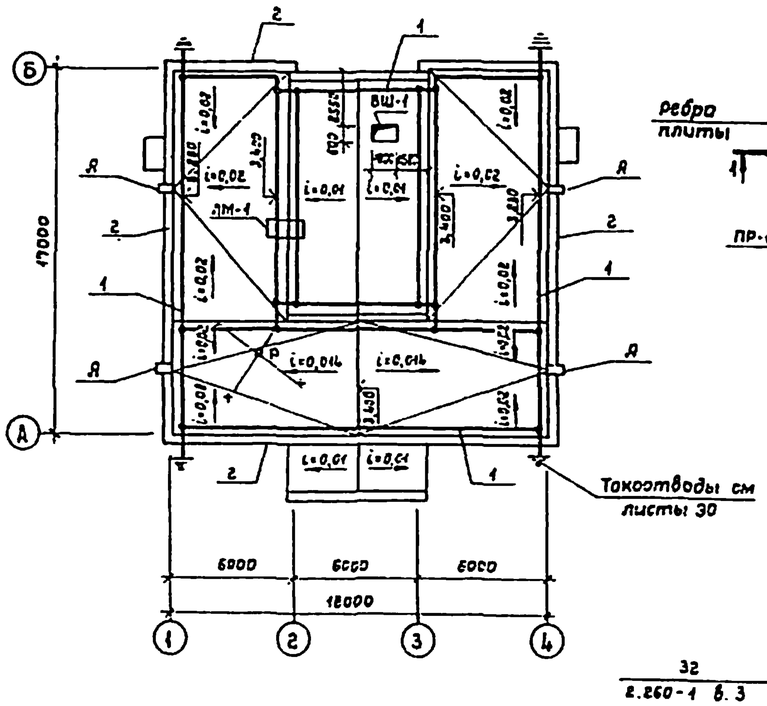

Вентшахта ВШ-1

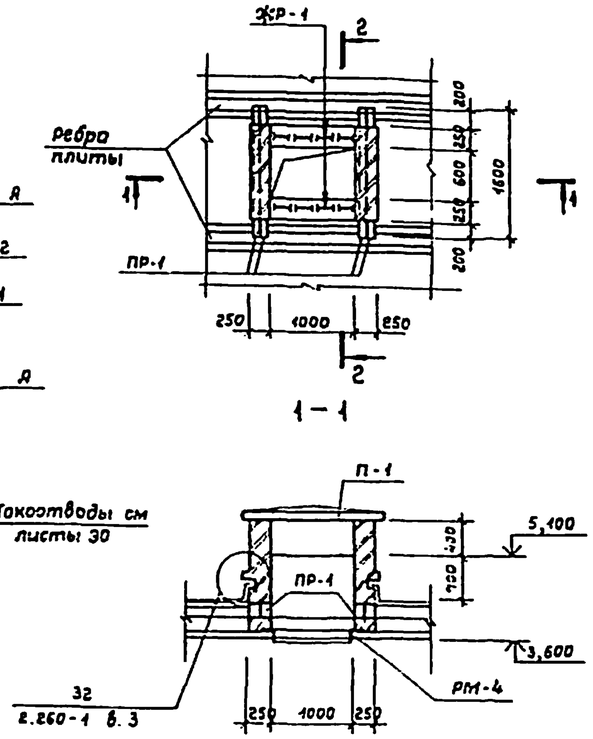

2 – 2

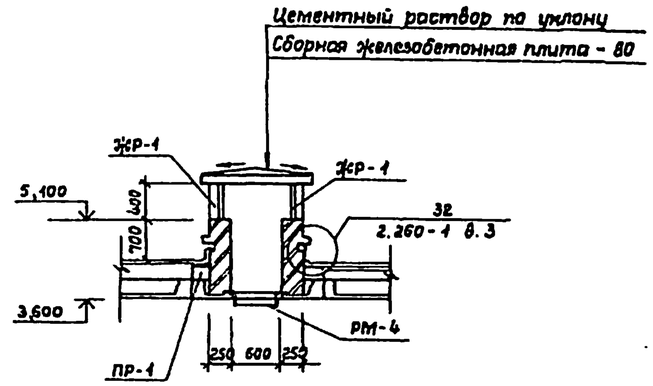

Спецификация элементов

Марка поз.	Обозначение	Наименование	Кол.	Масса кг	Примечание
	Железобетонные элементы				
П-1	1.243.1-4	ПТ 8-16.14	1	448	
ПР-1	1.138-10 вып.1	1ПР2-15.12.14	4	75	
	Металлические изделия				
ЛМ-1	1.450.3-3 вып. 242	Лестница металлическая СТХ-28 (С*)	1	470	
РМ-1	КЖИ-14	РМ-	1	13	
ЖР-1	КЖИ-15	ЖР-	1	29	
1	ГОСТ 5781-82*	Сталь круглая ф 8 мм	150м	59	
ММ-2	2.236-8 в.1	Кровельный костыль ММ-2	30	0,28	
2	1-238-1 вып.2	Плита парапетная ПП-13,5-Т	43	94	
	—— " ——	ПП5.5-Т-1	18	33	

А

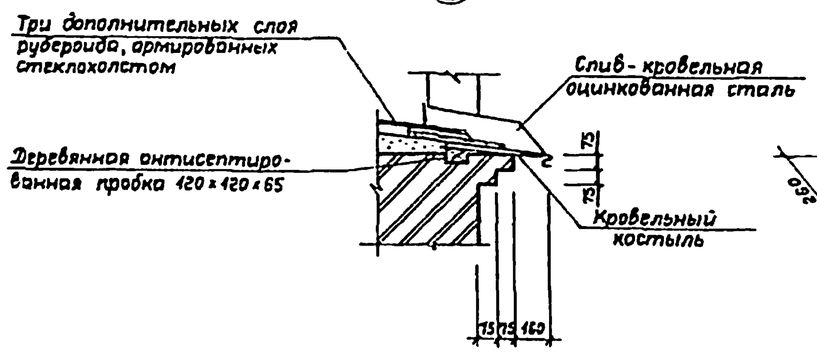

Слив

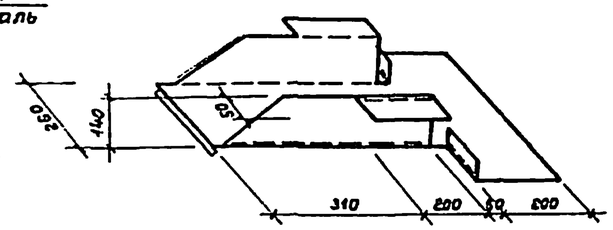

Согласовано:
Рук. гр. СС Кондрат
Тех. отд. Арсунина

Согласовано
ГИП СП Баранов
Гл. спец. ВК Римшин
Гл. спец. ЭО Порцин

Взам. инв. №
Подпись и дата
Инв. № подл.

Нач. маст	Волков		
Зам. нач.	Цветков		
Гл. кон. м.	Маврин		
ГАП	Горелов		
ГИП	Лозунов		
Рук. гр.	Падшева		
Провер.	Логунов		
Н. контр.	Афанасьев		

Привязан

Инв. №

ТП 294-3-41.86 АР

Крытый бассейн с ванной 3×7м для обучения плаванию детей дошкольного возраста (со стенами из кирпича)

Стадия	Лист	Листов
РП	8	

План кровли. Детали

СОЮЗСПОРТПРОЕКТ г. Москва

21650-01

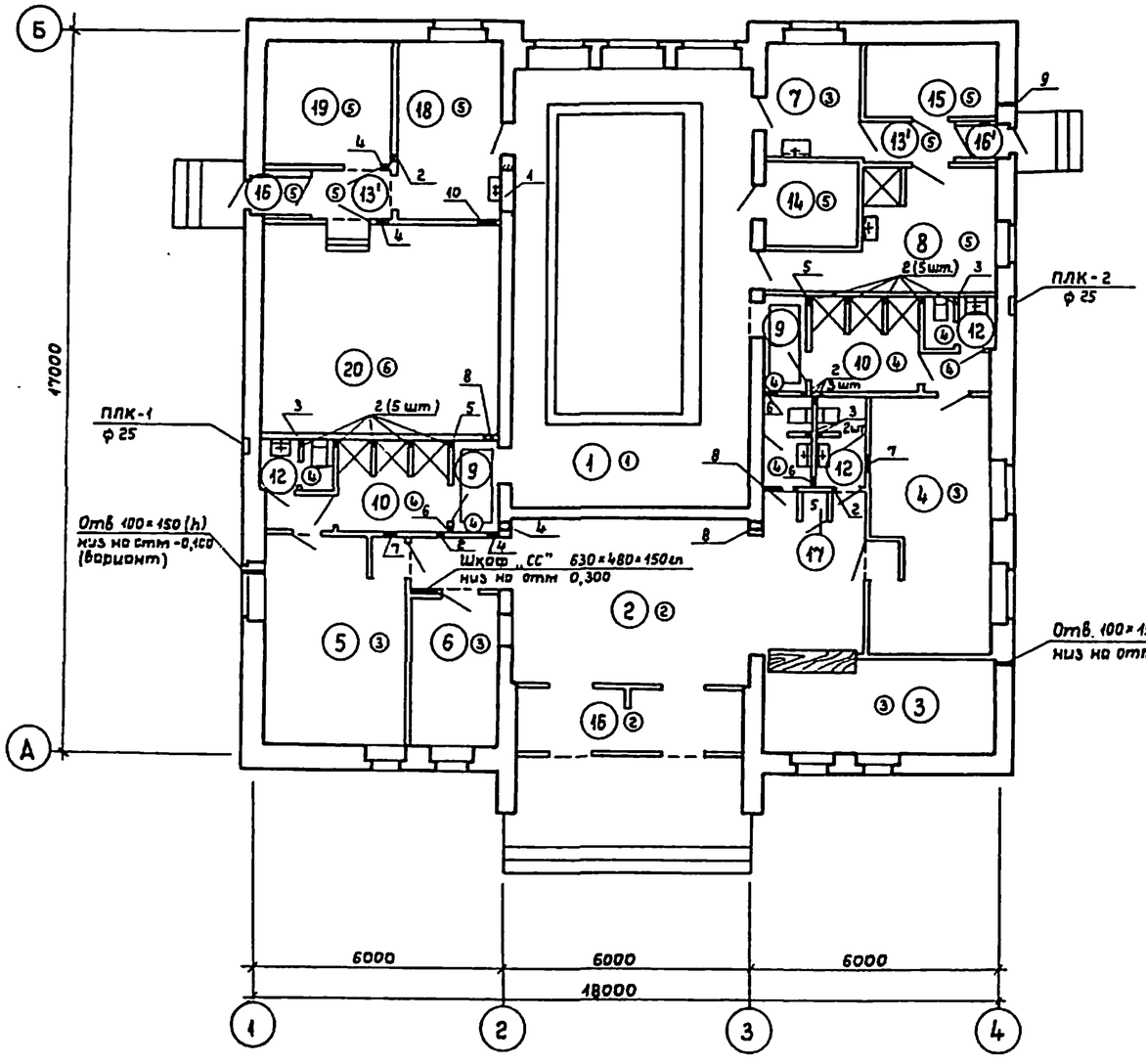

Ведомость отверстий

N° по проекту	Размер отверстия мм
1	1000×300(h) низ на отм. 2,400
2	200×250(h) низ на отм. 2,500
3	200×200(h) низ на отм. 0,000
4	350×300(h) низ на отм. 2,300
5	250×500(h) низ на отм. 2,200
6	250×300(h) низ на отм. 2,400
7	500×200(h) низ на отм. 2,400
8	700×300(h) низ на отм. 2,200
9	100×100(h) низ на отм. -1,200
10	700×500(h) низ на отм. -2,200

Экспликация полов

Наименование или номер помещения	Тип пола	Схема пола или номер узла по серии 2.244-1 в.4	Элементы пола и их толщина, мм	Площадь пола м²
1 Зал ванны	1	Лист КЖ-9	Покрытие-керамическая плитка ГОСТ 6787-80 — 10	57,5
2 Вестибюль	2	Деталь 243	Покрытие-бетон мозаичного состава М200 — 20	31,2
3 Гардероб	3	—"— 230	Покрытие-линолеум поливинилхлоридный на тканевой основе ГОСТ 7251-77 — 2,5	11,8
4,5 Раздевальные	3	—"— 230	Покрытие-то же — 2,5	17,6 16,7
6 Администратор	3	—"— 230	Покрытие-то же — 2,5	7,3
7 Комната для медсестры	3	—"— 230	Покрытие-то же — 2,5	6,3
8 Комната для инструктора	3	—"— 230	Покрытие-то же — 2,5	10,4
9 Шлюзно-ножная ванна	4	—"— 250	Покрытие-керамическая плитка ГОСТ 6787-80 — 10	4,2
10 Душевые	4	—"— 250	Покрытие-то же — 10	11,8
11 Преддушевой тамбур	4	—"— 250	Покрытие-то же — 10	3,4
12 Сан.узлы	4	—"— 250	Покрытие-то же — 10	8,8
13 Коридоры	3	—"— 230	Покрытие-линолеум поливинилхлоридный на тканевой основе ГОСТ 7251-77 — 2,5	7,3
14 Инвентарная	5	—"— 240	Покрытие-керамическая плитка ГОСТ 6787-80 — 10	4,7
15 Электрощитовая	5	—"— 240	Покрытие-то же — 10	5,7
16 Тамбуры	2	—"— 140	Покрытие-бетон мозаичного состава марки 200 — 20	11,1
17 Кладовая уборочного инвентаря	5	—"— 240	Керамическая плитка ГОСТ 6787-80 — 10	0,5
18 Узел управления лаборат.	5	—"— 240	Покрытие-то же — 10	10,4
19 Гидролизная	5	—"— 240	Покрытие-то же — 10	8,7
20 Вентиляторная	6	—"— 245	Покрытие-бетон марки 200 — 20	27,4
13', 16' Коридор, тамбур	5	—"— 240	Покрытие-керамическая плитка ГОСТ 6787-80 — 10	

Альбом I

Типовой проект 294-3-41.86

Согласовано: Гл.спец. ОВ Богомолов; Гл.спец. ВК Рулилов; Гл.спец. ЭО Порфин

Согласовано: Рук. гр. СС Кондратьева; Тех. отд. Абрамов

Инв. N подл. | Подпись и дата | Взам. инв. N

Привязан

Инв. N°

Нач. мас.	Волков	
Зам. нач.	Цветков	
Гл. кон. м.	Маврин	
ГАП	Горелов	
ГИП	Логунов	
Ст. арх.	Славянов	
Провер	Горелов	
Н. контр	Афанасьев	

ТП 294-3-41.86 АР

Крытый бассейн с ванной 3×7м для обучения плаванию детей дошкольного возраста (со стенами из кирпича)

Стадия	Лист	Листов
РП	9	

План на отм. 0,300 Экспликация полов. Ведомость отверстий

СОЮЗСПОРТПРОЕКТ г. Москва

21650-01

Альбом I

Типовой проект 294-3-41.86

План расположения перемычек

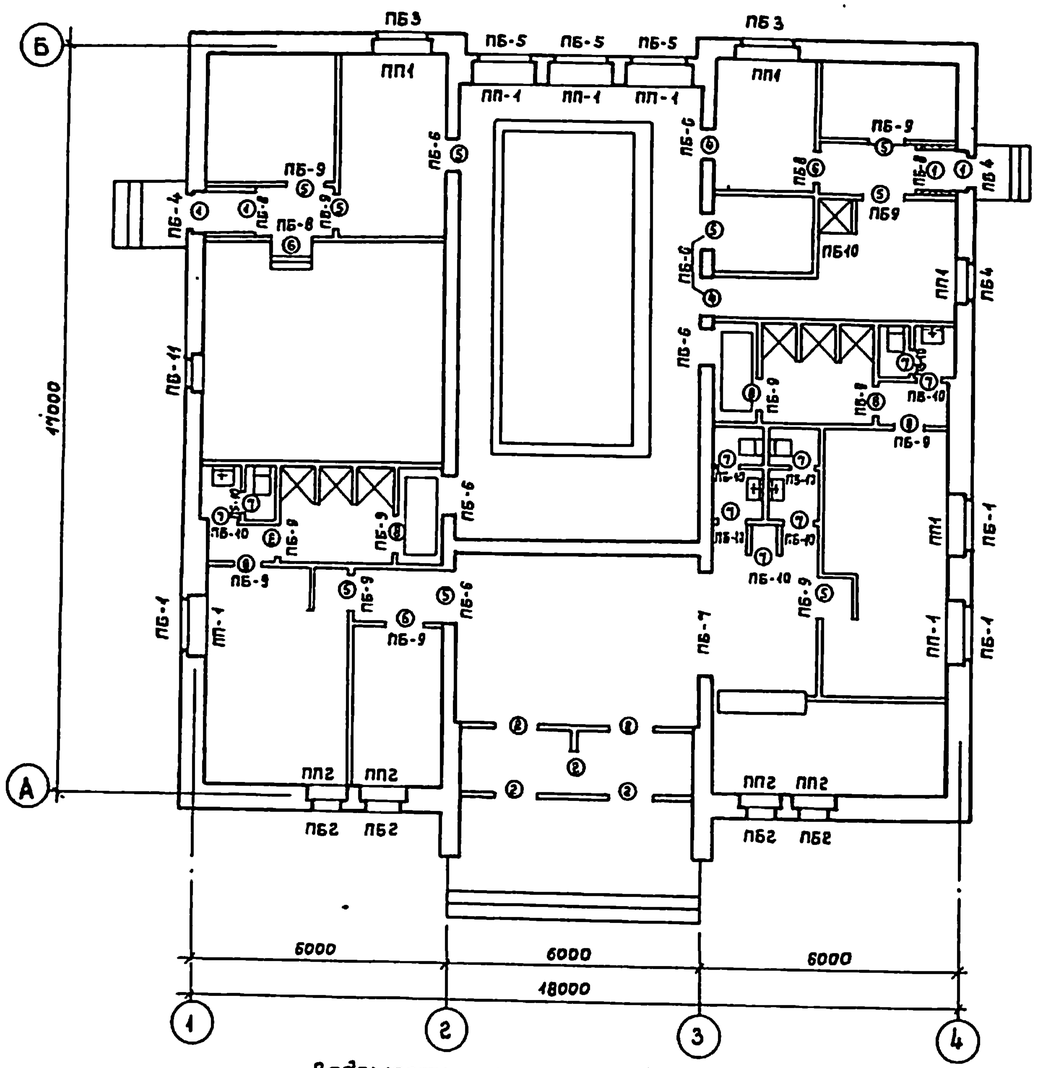

Ведомость перемычек (окончание)

Марка, поз.	Схема сечения
ПБ-5 (шт. 3)	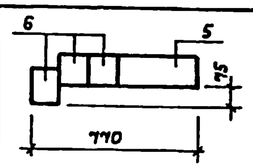
ПБ-6 (шт. 7)	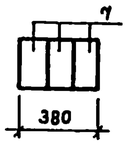
ПБ-7 (шт. 1)	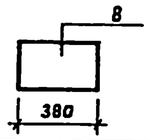
ПБ-8 (шт. 4)	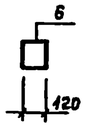
ПБ-9 (шт. 13)	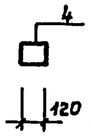
ПБ-10 (шт. 10)	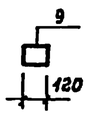
ПБ-11 (шт. 1)	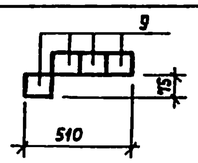

Спецификация сборных железобетонных элементов

Марка поз.	Обозначения	Наименование	К-во шт.	Масса ед., кг	Примеч.
	Перемычки брусковые и плитные				
1	Серия 1.038.1-1 вып.1	5 ПБ 21-27	9	275	
2	—— " —— вып.1	2 ПБ 19-3	9	75	
3	—— " —— вып.2	2 ПП 14-4	4	190	
4	—— " —— вып.1	1 ПБ 13-1	21	25	
5	—— " —— вып.2	2 ПП 17-5	5	224	
6	—— " —— вып.1	2 ПБ 17-2	15	75	
7	—— " —— вып.1	3 ПБ 18-37	21	125	
8	—— " —— вып.2	3 ПП 27-71	1	570	
9	—— " —— вып.1	1 ПБ 10-1	14	25	
	Плиты подоконные				
ПП-1	Серия 1.136.1-13 вып.1	ЯО 14. 35. 45-Т	9	57	
ПП-2	—— " ——	ЯО 10. 25. 45-Т	4	28	

Ведомость перемычек (начало)

Марка, поз.	Схема сечения
ПБ-1 (шт. 3)	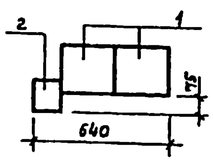
ПБ-2 (шт. 4)	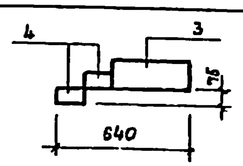

Марка, поз.	Схема сечения
ПБ-3 (шт. 2)	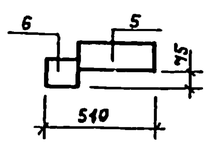
ПБ-4 (шт. 3)	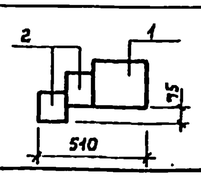

Согласовано:
Гл.спец. СС Кондратьева
Гл.спец. ОИ Шорохова
Гл.спец. ВК Ермитова
Гл.спец. ЭО Шорина

Дат. гр. Тест. отв.

Взам. инв. №

Подпись и дата

Инв. № подл.

Привязан

Инв. №

Нач.мас.	Волков		
Зрм.нач.	Цветков		
Гл.кон.м.	Маврин		
ГАП	Горелов		
ГИП	Логунов		
Рук.гр.арх.	Поджева		
Провер.	Горелов		
Н.контр.	Афанасьев		

ТП 294-3-41.86 АР

Крытый бассейн с ванной 3×9 м для обучения плаванию детей дошкольного возраста (со стенами из кирпича)

Стадия	Лист	Листов
РП	10	

План расположения перемычек. Ведомость перемычек. Спецификация перемычек. Ведомость перемычек (окончание)

СОЮЗСПОРТПРОЕКТ г. Москва

21650-01

Альбом I

Типовой проект 294-3-41.86

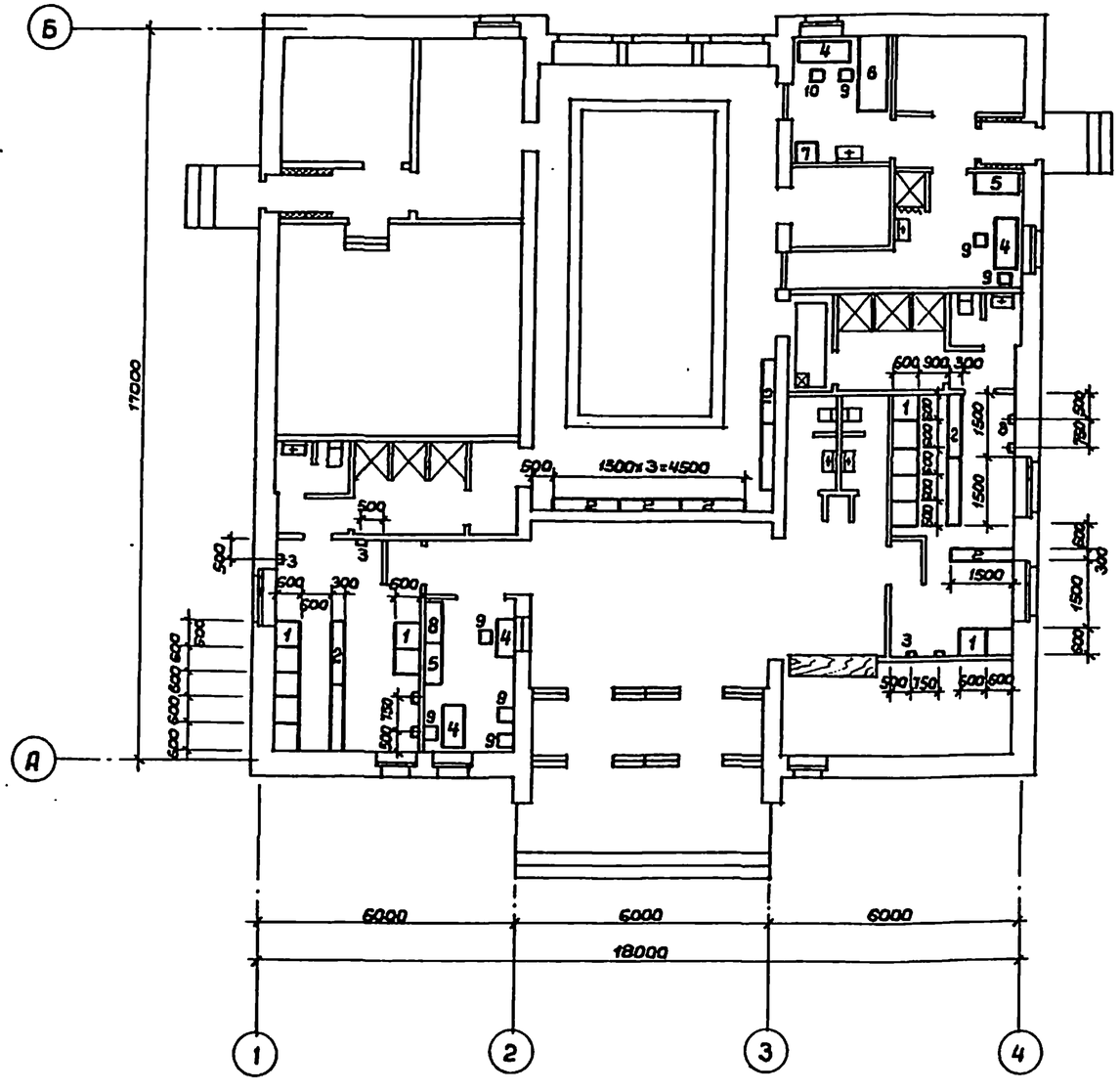
Б
А
17000
6000
6000
6000
18000
1500×3=4500
1500
1500
1

Альбом I

Типовой проект 294-3-41.86

Ведомость рабочих чертежей основного комплекта марки КЖ

Лист	Наименование	Примечание
1	Общие данные (начало)	
2	Общие данные (окончание)	
3	Схема расположения элементов фундаментов. Сечения	
4	Схема расположения элементов подпольных	
	каналов. Сечения	
5	Схема расположения элементов покрытия. Узлы и	
	детали	
6	Венткамеры	
7	Крыльца № 1, 2, 3	
8	План ванны бассейна. Сечения 1-1, 2-2. Узел I	
9	Узлы ванны II, III, IV, V, VI	
10	Ополубочный план ванны бассейна. Разрезы 1-1, 2-2.	
	Узлы I, II, III, IV, V	
11	Схема армирования ванны. Сечения 1-1 ÷ 4-4	
12	Узлы армирования ванны	

Ведомость ссылочных и прилагаемых документов

Обозначение	Наименование	Примечание
	Ссылочные документы	
ГОСТ 380-71*	Сталь углеродистая общего назначения	
	Марки и общие технические требования	
ГОСТ 103-76*	Полоса стальная горячекатаная	
	Сортамент	
ГОСТ 1839-80	Трубы и муфты асбестоцементные для	
	безнапорных трубопроводов. Технические	
	условия	
ГОСТ 3262-75*	Трубы стальные водогазопроводные	
ГОСТ 5781-82*	Сталь горячекатанная для армирования	
	железобетонных конструкций. Технические	
	условия	
ГОСТ 6141-82	Плитка керамическая для внутренней	
	облицовки стен	
ГОСТ 6787-80	Плитка керамическая для полов. Техни-	
	ческие условия	
ГОСТ 8478-81	Сетки сварные для железобетонных	
	конструкций. Технические условия	
ГОСТ 8509-72*	Сталь прокатная угловая равнополочная	
	Сортамент	
ГОСТ 5264-80	Ручная дуговая сварка. Соединения свар-	
	ные. Основные типы. Конструктив. элем-ты и размеры	
ГОСТ 10704-76*	Трубы стальные электросварные	
	прямошовные. Сортамент	
ГОСТ 10705-80	Трубы стальные электросварные	
	Технические условия	
ГОСТ 14771-76*	Дуговая сварка в защитном газе	
	Соединения сварные. Основные типы.	
	Конструктивные элементы и размеры	

Ведомость ссылочных и прилагаемых документов (Продолжение)

Обозначение	Наименование	Примечание
Серия 1.038-1	Перемычки ж/б для зданий с кирпичными	
	стенами:	
вып. 2	- перемычки плитные	
вып. 1	- перемычки брусковые	
Серия 1.141-1 вып. 63	Предварительно напряженные панели с	
	круглыми пустотами длиной 6280; 5900;	
	5680; 5380; 5080; 4780 мм. Шир. 1790; 1490;	
	1190; 990 мм, армированные стержнями	
	из термическо упрочненной стали клас-	
	са A_T-V, метод натяжения электро-	
	термический. Рабочие чертежи	
Серия 1.141-1 вып. 60	Панели с круглыми пустотами длиной 4180,	
	1490, 1190, 990 мм, армированные стерж-	
	нями из стали класса А-III и Вр.-I.	
	Рабочие чертежи	
Серия 1.219.1-3	Лотки ж/б для подпольных каналов	
	длиной 87, 147, 297 см	
Серия 1.242.1-3 вып. 1	Панели длиной 298 см шир. 149 см, арми-	
	рованные сварными каркасами из стали	
	класса А-III. Рабочие чертежи	
Серия 1.242-1 вып. 1	Панели пролетом 9м с напрягаемой ар-	
	матурой стержневой класса А-IV прядевой	
	П7 и проволочный ВРП под нагрузки 800	
	и 450 кг/м²	
Серия 1.055.1-1	Ступени бетонные и ж/б	
Серия 1.255.1-1	Ступени ж/б плоские длиной 150 и 210 см для	
	наружных крылец общественных зданий	
Серия 1.238-1 вып. 2	Железобетонные козырьки входов и порогетных	
	плит общественных зданий козырька длиной 184,	
	шириной 155, 220, 279 см и плиты длиной 129 см	
Серия 1.225-2 вып. 5	Опорные подушки	
	Прилагаемые документы	
КЖИ-1 ÷ КЖИ-17	Изделия заводского изготовления	
ВМ	Ведомость потребности в материалах	

Привязка настоящего типового проекта выполнена в соответствии с действующими нормами и правилами и предусматривает мероприятия, обеспечивающие взрывную, взрывопожарную и пожарную безопасность при эксплуатации здания

Гл. инженер проекта

Типовой проект разработан в соответствии с действующими нормами и правилами и предусматривает мероприятия, обеспечивающие взрывную, взрывопожарную и пожарную безопасность при эксплуатации здания

Гл. инженер проекта (Логунов)

Инв. № подл. | Подпись и дата | Взам. инв. № | Тех. отдел | Дробенина

Инв. №

Нач. маст.	Волков	
Гл. конс. м	Маврин	
ГАП	Горелов	
ГИП	Ловунов	
Разраб.	Логинова	
Провер.	Ловунов	
Н. контр.	Афанасьев	

ТП 294-3-41.86 КЖ

Крытый бассейн с ванной 3×7 м для обучения плаванию детей дошкольного возраста (со стенами из кирпича)

Стадия	Лист	Листов
РП	1	12

Общие данные (начало)

СОЮЗСПОРТПРОЕКТ г. Москва

21650-01

Типовой проект 294-3-41.86 Альбом I

Ведомость объемов сборных бетонных и железобетонных конструкций по рабочим чертежам основного комплекта марки КЖ

№ строки	Наименование группы элементов конструкций	Код		Кол. (м³)	Примечание
1	Плиты перекрытия предварительно напряженные	58	4211	37,55	
2	Лотки каналов и плиты	58	5821	0,42	
3	Перемычки	58	2821	3,23	
4	Плиты перекрытий с обычным армированием	58	4221		
5	Козырьки	58	9421	0,64	
6	Детали лестниц	58	9121	1,42	

Ведомость спецификаций

Лист	Наименование	Примечание
3	Спецификация сборных железобетонных элементов	
	фундаментов	
4	Спецификация элементов подпольных	
	каналов	
5	Спецификация элементов покрытия	
6	Спецификация элементов венткамер	
7	Спецификация элементов крылец и лестниц	

1. Конструктивная часть проекта разработана в соответствии с требованиями „Указаний по разработке и корректировке типовой проектной документации общественных зданий и сооружений" Государственного комитета по гражданскому строительству и архитектуре при Госстрое СССР.
2. Проект разработан для расчетных зимних температур наружного воздуха -20°С; -30°С (основное решение) и 40°С для I климатического района (кроме IВ подрайона).
3. Нормативный скоростной напор ветра - 45 кгс/м² (II район).
4. Масса снегового покрова на I м² горизонтальной поверхности покрытия 100 кгс/м² (III - IV район по массе снегового покрова).
5. Фундаменты монолитные бутобетонные разработаны для условий горизонтального рельефа, обычных гидрогеологических условий, нескальных однородных грунтов, отсутствия вечной мерзлоты, просадочных грунтов и сейсмики.
6. Глубина заложения фундаментов от планировочной отметки -1,00м.
7. Условное расчетное давление на основание под подошвой фундаментов определено по СНиП 2.02.01-83 „Основания зданий и сооружений при следующих коэффициентах: $m_1 = 1,1$ $m_2 = 1,0$ $K_н = 1,00$ $K_1 = 0,05$ $K_2 = 0,2$ $\gamma = 1,8$ т/м³ $\varphi = 20°$, $C = 0,11$ кгс/см², $E = 190$ кгс/см².
8. Вертикальная гидроизоляция кирпичных стен подпольных каналов и приямков выполняется горячим битумом за 2 раза.
9. Горизонтальная гидроизоляция - цементный раствор состав 1:2 толщ. 2 см на отм. -0,25.
10. Здание бассейна запроектировано с наружными стенами из глиняного пустотелого кирпича /ГОСТ 530-80/, а наружная стена зала ванны - из глиняного обыкновенного кирпича.
11. Пространственная жесткость и устойчивость обеспечиваются совместной работой продольных и поперечных стен с горизонтальными дисками перекрытий.
12. Внутренние стены из обыкновенного глиняного кирпича пластического прессования марки 100 на растворе марки 25.
13. Перекрытия - сборные ж/б пустотные панели по серии 1.141-1 вып. 63.
14. Для пропуска коммуникаций предусмотрены корытные плиты по серии 1.242-1-3 вып. 1.
    Корыта плит после прокладки коммуникаций армируются и замоноличиваются керамзитобетоном марки 100.
15. Перемычки - сборные ж/б по серии 1.038.1-1.
16. Ванна бассейна - монолитная, ж/б. Обходные дорожки ванны с подогревом.
17. Гидроизоляция днища и стен ванны принята из 4 слоев гидроизола с устройством защитного бетонного покрытия.

Схема нагрузок

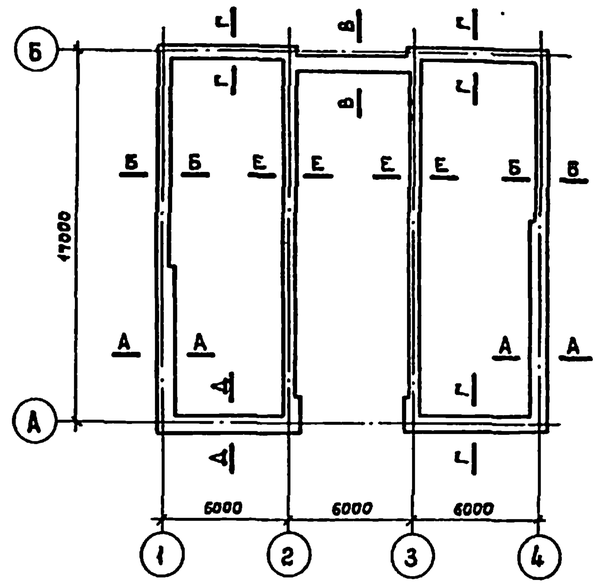

Расчетные нагрузки на фундамент на отм. 0,000

Контролируемое сечение	Постоянная нагрузка в т°/м				Кратковременная	Расчетное сочетание нагрузки для $t^{\circ}_{н}$=-30°
	Без массы стен	Масса стен при $t^{\circ}_{н}$			Снеговая	
		-20°	-30°	-40°		
А-А	2,19	3,23	4,02	4,80	0,42	6,63
Б-Б	2,19	2,45	3,13	4,02	0,42	5,74
В-В	—	5,81	6,92	6,0	—	6,92
Г-Г	—	2,45	3,23	4,02	—	3,23
Д-Д	—	3,23	4,02	4,80	—	4,02
Е-Е	4,47	3,83	3,83	3,83	1,86	10,16

Привязан

Инв. №

Нач.мас.	Волков		
Гл.конст.	Маврин		
ГАП	Горелов		
ГИП	Логунов		
Разраб.	Логинова		
Провер.	Логунов		
Н.контр.	Афанасьев		

ТП 294-3-41.86 КЖ

Крытый бассейн с ванной 3×7м для обучения плаванию детей дошкольного возраста (со стенами из кирпича)

Общие данные (окончание)

Стадия	Лист	Листов
РП	2	

СОЮЗСПОРТПРОЕКТ г. Москва

21650-01

Инв. № подл. | Подпись и дата | Взам. инв. № | Инв. № дубл. | Подпись и дата |

Типовой проект 294-3-41.86 Альбом I

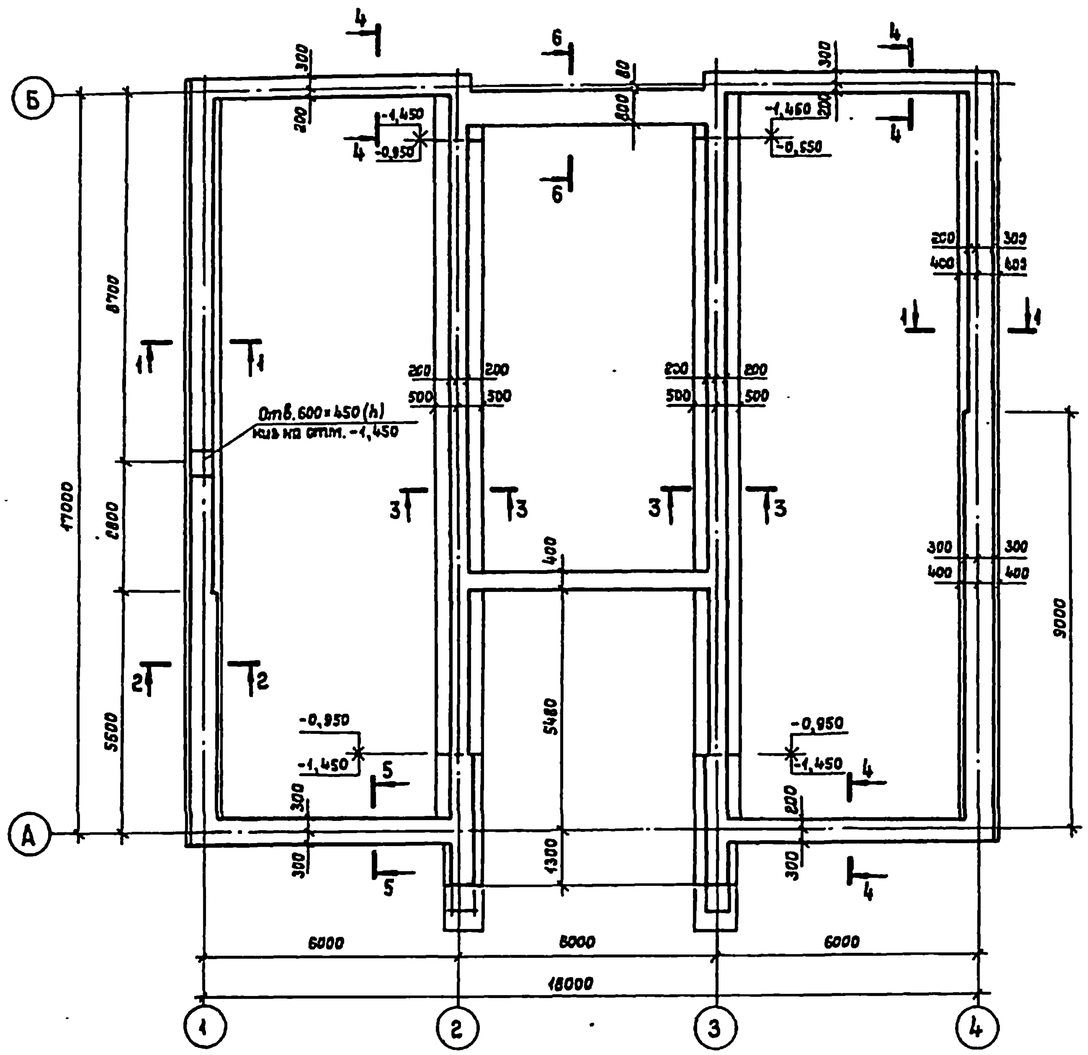

1 – 1

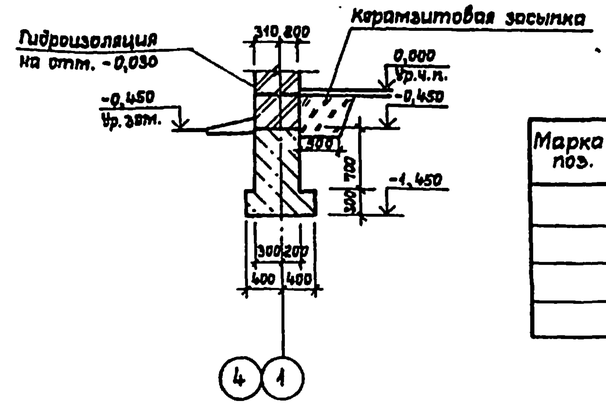

2 – 2

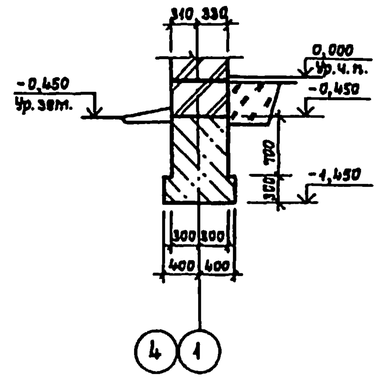

3 – 3

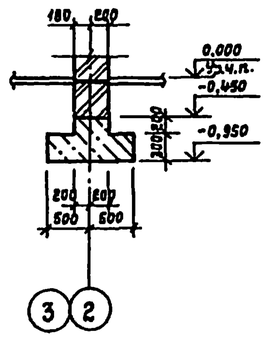

4 – 4

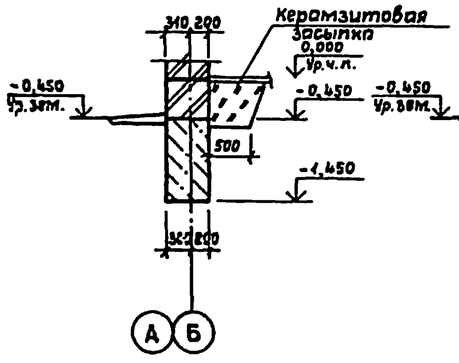

5 – 5

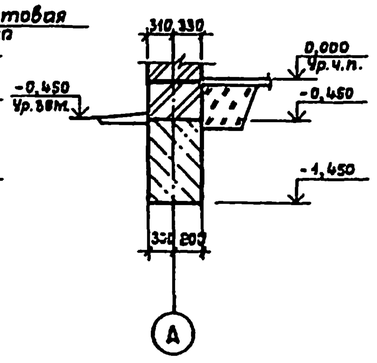

6 – 6

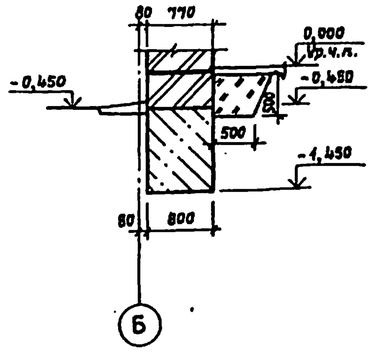

Спецификация материалов

Марка поз.	Обозначение	Наименование	Кол. шт.	Масса ед., кг	Примечание
		Бутобетон марка-150	—	—	Объем 55,20 м³

1. Кирпичную кладку ниже отм. 0,000 выполнять из глиняного обыкновенного кирпича пластического прессования марки „100" на растворе М-50.
2. Горизонтальную гидроизоляцию на отм.-0,030 выполнять из цементного раствора состава 1:2 толщиной 20 мм.
3. За условную отметку 0,000 принята отметка чистого пола 1-го этажа здания, что соответствует абсолютной отметке ____

Нач. мас.	Волков		
ГАП	Горелов		
ГИП	Логунов		
Исполн.	Аверинцев		
Провер.	Ловцунов		
Н.контр.	Афанасьев		

Привязан

Инв. №

ТП 294-3-41.86 КЖ

Крытый бассейн с ванной 3×7 м для обучения плаванию детей дошкольного возраста (со стенами из кирпича)

Схема расположения элементов фундаментов. Сечения

Стадия	Лист	Листов
РП	3	

СОЮЗСПОРТПРОЕКТ г. Москва

Инв. № подл. | Подпись и дата | Взам. инв. № | Тех. отдел | Яровенина

21650-01

Альбом I

Типовой проект 294-3-41.86

Схема расположения элементов подпольных каналов

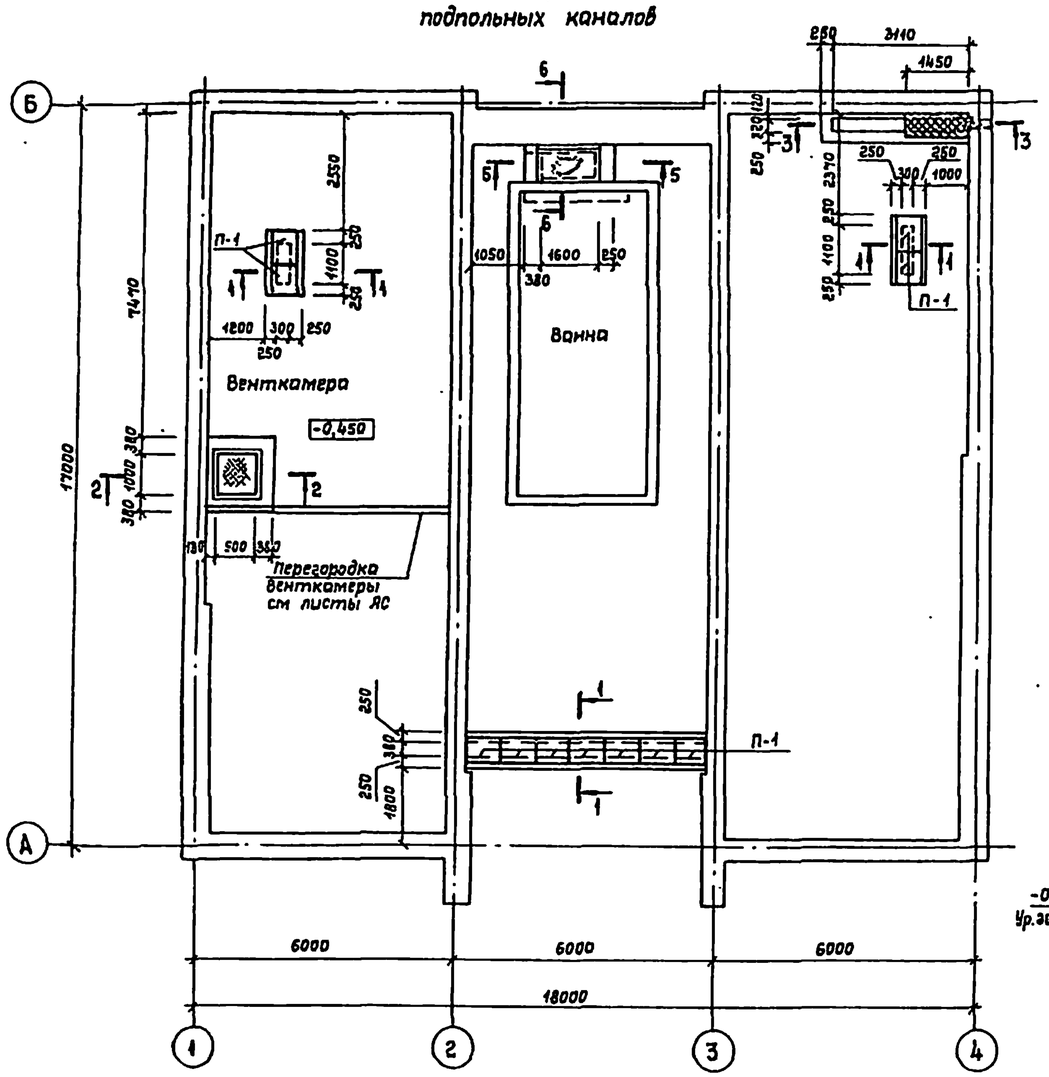

3 – 3

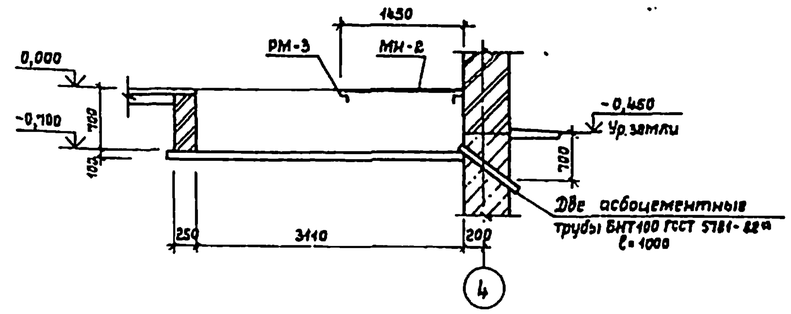

4 – 4

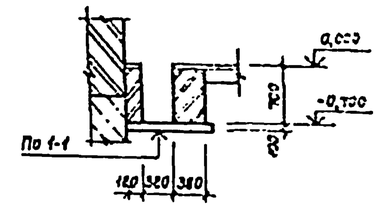

5 – 5

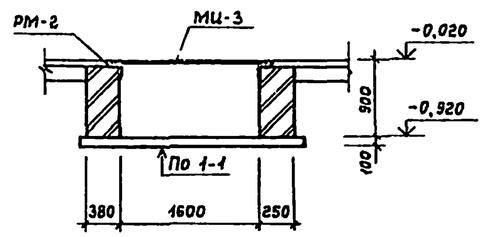

6 – 6

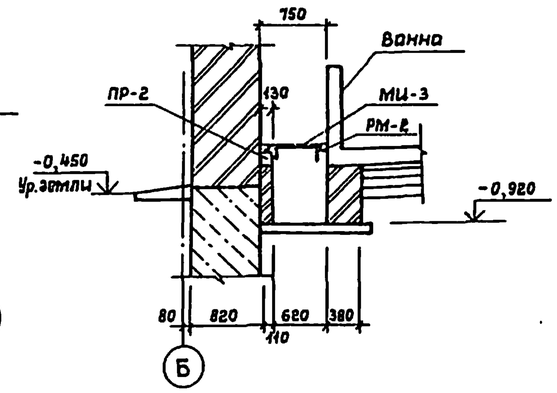

Спецификация элементов подпольных каналов

Марка поз.	Обозначение	Наименование	Кол шт	Масса ед. кг	Примечание
	Железобетонные элементы				
П-1	1.243.1-4	ПТ 12,5-8.6	11	96	
ПР-1	1.038-1 вып. 1	2ПБ10-1	5	43	
ПР-2	——— " ———	2ПБ19-3	1	75	
	Металлические элементы				
РМ-1	КЖИ-14	РМ-1	1	16,4	
РМ-2	КЖИ-14-01	РМ-2	1	18,4	
РМ-3	КЖИ-14-02	РМ-3	1	14,9	
МИ-1	КЖИ-10	МИ-1	1	35,8	
МИ-2	КЖИ-10-01	МИ-2	1	20,9	
МИ-3	КЖИ-10-02	МИ-3	1	39,6	

1 – 1

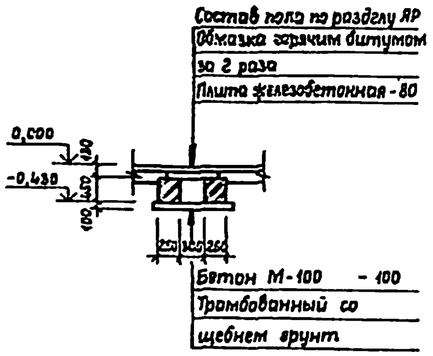

2 – 2

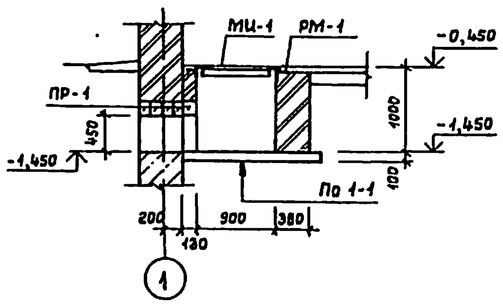

Нач. маст.	Волков		ТП 294-3-41.86	КЖ
Гл. конст.	Маврин		Крытый бассейн с ванной 3×7 м для обучения плаванию детей дошкольного возраста (со стенами из кирпича)	Стадия: РП; Лист: 4; Листов:
ГАП	Горелов		Схема расположения элементов подпольных каналов. Сечения	СОЮЗСПОРТПРОЕКТ г. Москва
ГИП	Ловцинов			
Разраб.	Логинова			
Провер.	Логунов			
Н. контр.	Афанасьев			

Привязан

Инв. №

Согласовано: СВ Бобенчик; ВК Филиппов; ЭО Поршин

Инв. № подл. | Подпись и дата | Взам. инв. №

21650-01

Альбом I

Типовой проект 294-3-41.86

Схема расположения элементов покрытия

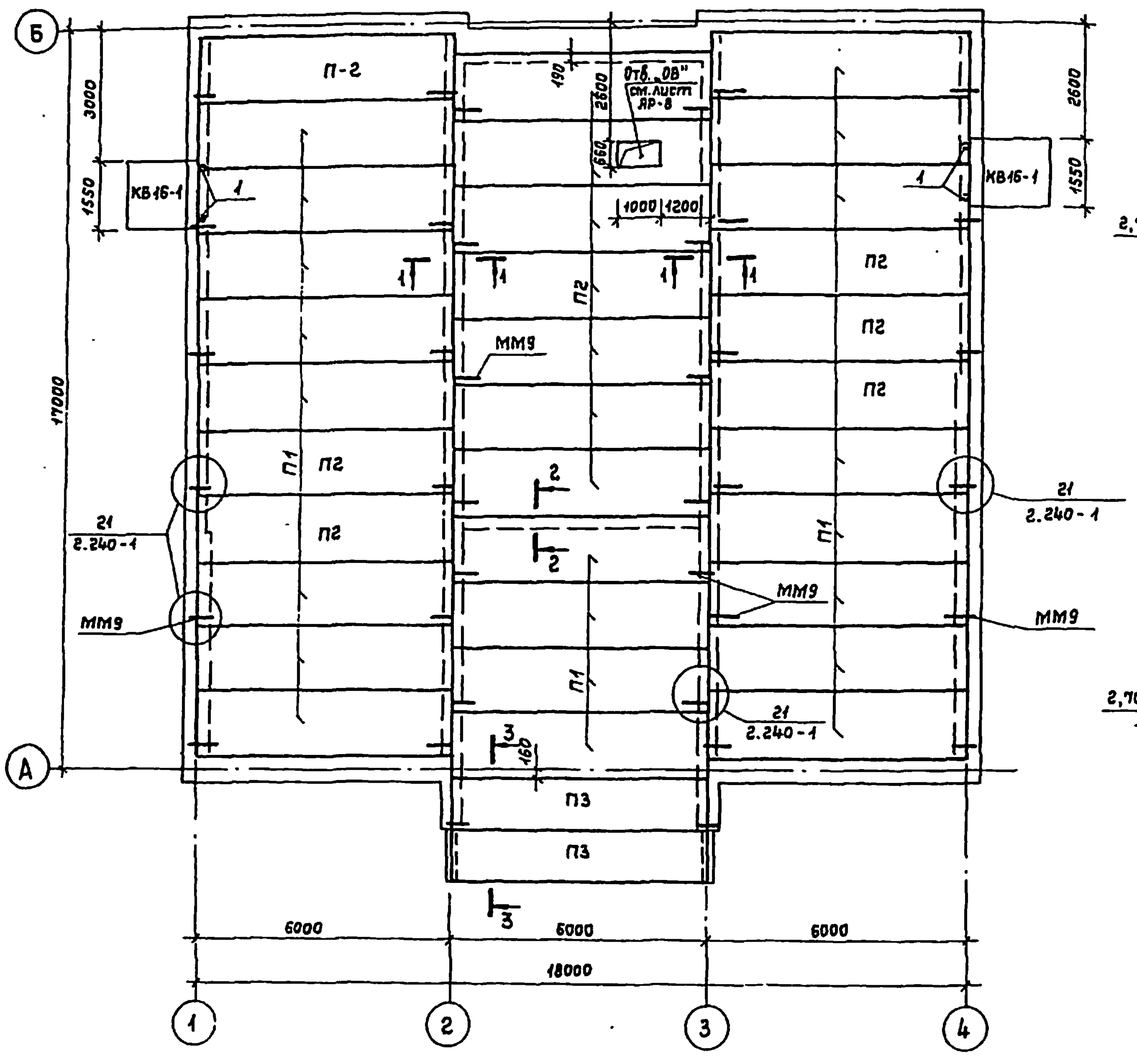

1 – 1

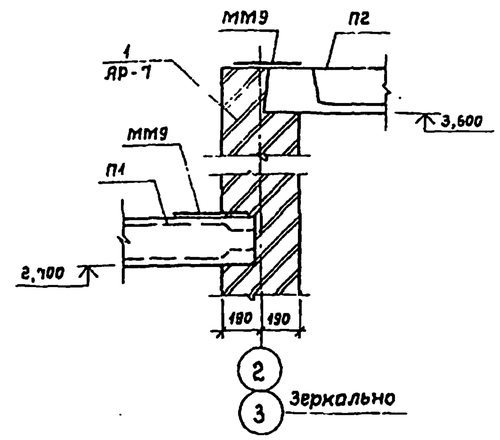

2 – 2

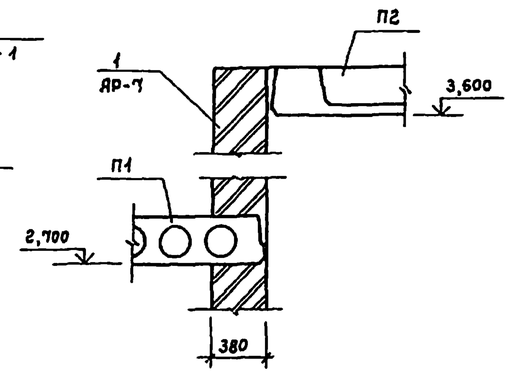

Спецификация элементов покрытия

Марка поз	Обозначение	Наименование	Кол. шт	Масса ед.кг	Примеч
		Плиты перекрытия			
П1	1.141-1 вып.53	ПК60.15-8АтV Т-в	20	2800	
П2	1.242.1-3 вып.1	ПР60.15-8АтV т	13	2600	
П3	1.141-1 вып.63	ПК60.12-8АтV т	2	2100	
		Козырьки			
КВ16-1	1.238-1 вып.1	КВ16-1	2	800	
		Металлические детали			
ММ9	2.240-1 вып.2	ММ9 ℓ=600	40	0,60	
1		L 75×5 ГОСТ 8509-72*			
		ℓ=300	10	1,74	
2		ф16АIII ГОСТ 5781-82*			
		ℓ=1720	6	2,71	
3		ℓ=300	4	0,47	
4		I 24 ГОСТ 8239-72*			
		ℓ=2250	2	61,7	
5		-12×200 ГОСТ 103-76*			
		ℓ=250	2	4,73	

1. Сечения на листе даны в дополнение к деталям по серии 2.240-1 вып.2.
2. Отверстия в плитах пробивать не нарушая несущую способность ребер плит.

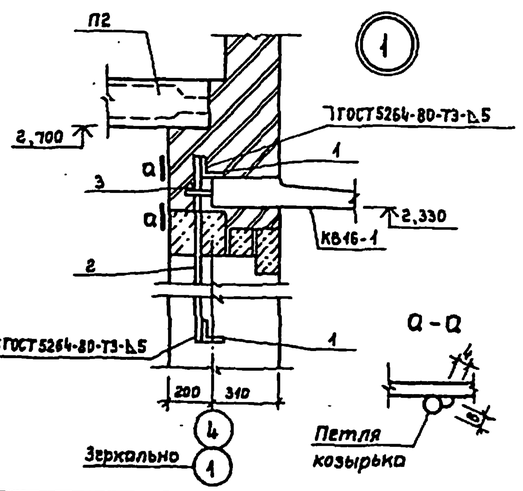

а – а

3 – 3

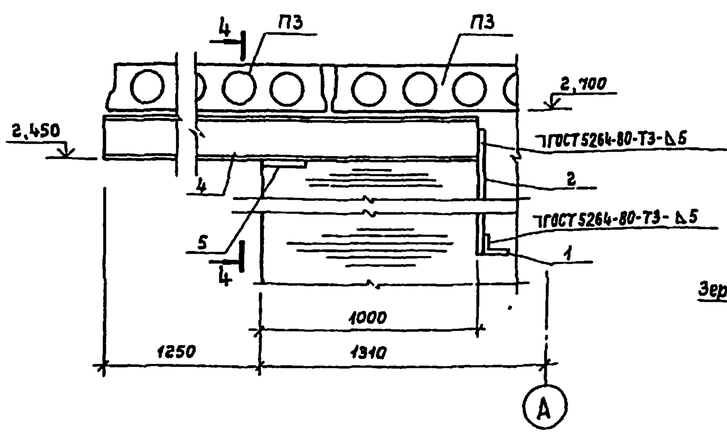

4 – 4

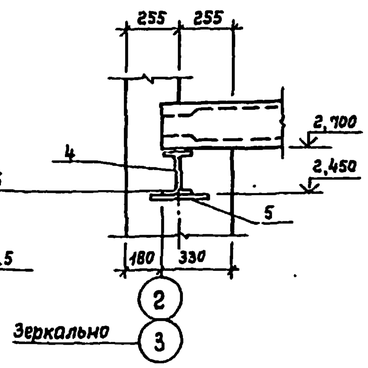

Нач.мас.	Волков		
Гл.конст.	Мобрин		
ГАП	Горелов		
ГИП	Логунов		
Исполн.	Логинова		
Провер.	Логунов		
Н.контр.	Афанасьев		

Привязан

Инв. №

ТП 294-3-41.86 КЖ

Крытый бассейн с ванной 3×7м для обучения плаванию детей дошкольного возраста (со стенами из кирпича)

Схема расположения элементов покрытия. Узлы и детали

Стадия	Лист	Листов
РП	5	

СОЮЗСПОРТПРОЕКТ г.Москва

21650-01

Согласовано: Богомолец, Никитина, Арбенина; ОВ, ВК, Тех. отдел

Инв.№ подл. | Подпись и дата | Взам. инв.№

Альбом I

Типовой проект 294-3-41.86

1 – 1

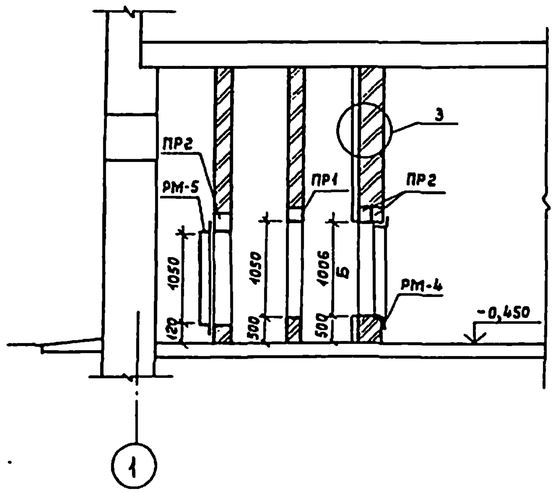

2 – 2

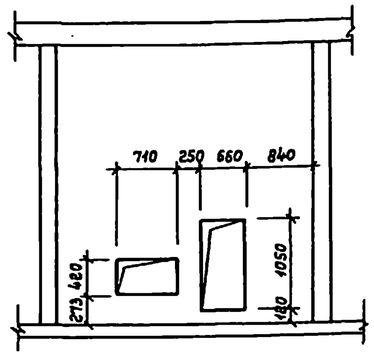

3 – 3

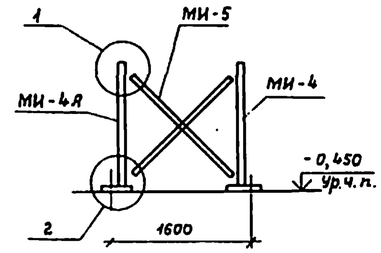

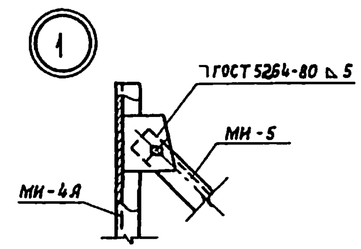

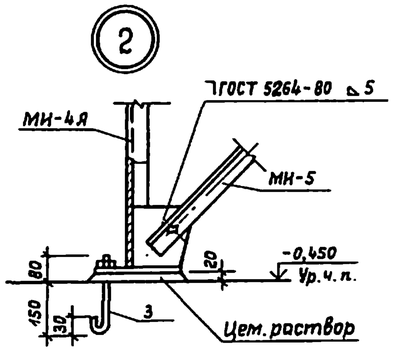

Расчетная температура	-20°С		-30°С		-40°С	
Размер \ Теплоноситель	95°-70°	150°-70°	95°-70°	150°-70°	95°-70°	150°-70°
А	530	530	655	655	780	780
Б	1006	1006	1006	1006	1006	1006
В	485	485	423	423	360	360

План венткамеры
для $t_н$ = -20°С, -30°С

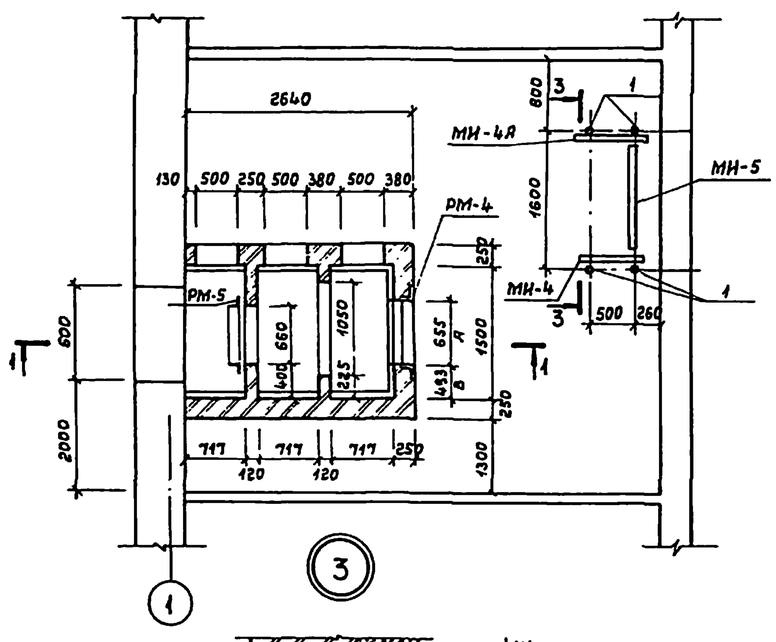

План венткамеры
для $t_н$ = -40°С

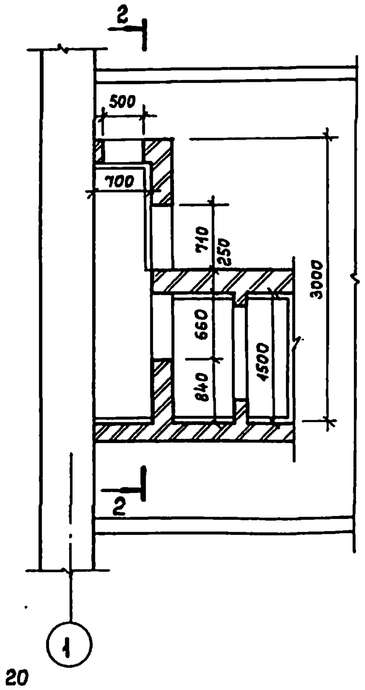

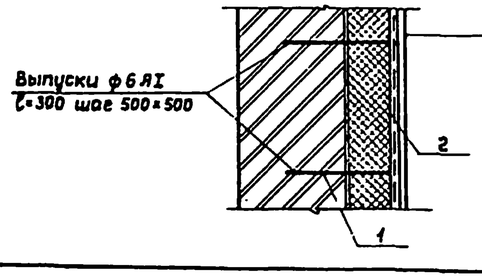

Штукатурка по сетке	- 20
каркас ф6АI шаг 250×250 приварить к выпускам (поз. 1)	
1 слой пергамина	
Полужесткие минераловатные плиты на синтетической связующей γ=200 кг/м³	-100
Обмазка битумом	
Кирпичная кладка	

Марка поз.	Обозначение	Наименование	Кол. шт.	Масса ед. кг	Примеч.
	Металлические изделия				
РМ-4	КЖИ-14-03	РМ-4	1	14,6	
РМ-5	КЖИ-14-04	РМ-5	1	15,0	
МИ-4 МИ-4Я	КЖИ-11	МИ-4, МИ-4Я	2	49,5	
МИ-5	КЖИ-12	МИ-5	1	13,6	
	Материалы				
1	ГОСТ 5781-82	ф6АI	26 м		
2	ГОСТ 3826-82	Сетка № 10-10	17 м²		
		Полужесткие минераловатные плиты на синтетической связующей γ=200 кг/м³	17 м²		
	Перемычки				
ПР 1	1.038-1 вып. 1	2ПБ16-2	1	65	
ПР 2	——— „ ———	1ПБ10-1	3	20	
3		ф18АII ℓ=250	4	0,5	

Спецификации даны основного варианта: расчетной температуры -30°С и теплоносителя 95°-70°

Нач.мас.	Волков		
Гл.конст.	Маврин		
ГАП	Горелов		
ГИП	Логунов		
исполн.	Логинова		
Провер.	Логунов		
Н.контр.	Афанасьев		

Привязан

Инв. №

ТП 294-3-41.86 КЖ

Крытый бассейн с ванной 3×7 м для обучения плаванию детей дошкольного возраста (со стенами из кирпича)

Стадия	Лист	Листов
РП	6	

Венткамеры

СОЮЗСПОРТПРОЕКТ г. Москва

Взам. инв. № | Подпись и дата | Инв. № подл. | Тех. отдел | Согл. | Вегомолы | Арбенина

21650-01

Альбом I

Типовой проект 294-3-41.86

Схема расположения элементов крыльца 1

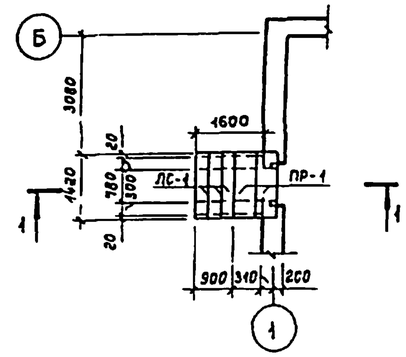

1 – 1

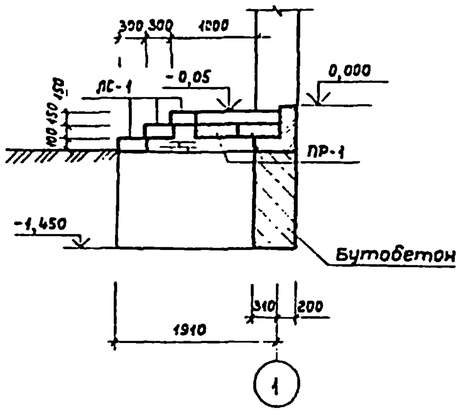

Схема расположения элементов крыльца 2

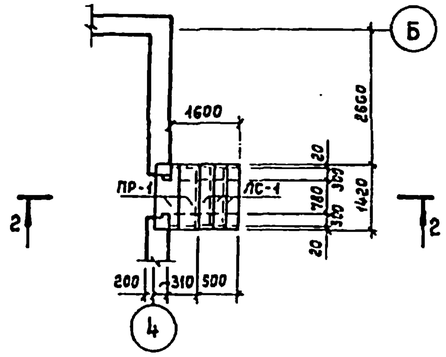

2 – 2

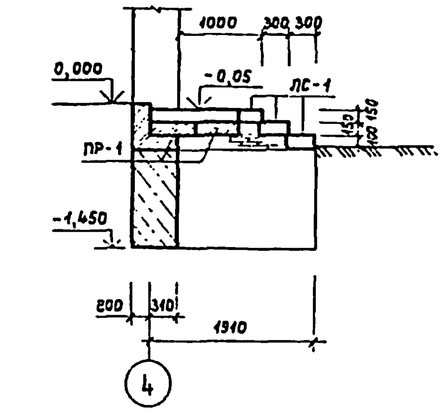

Схема расположения элементов лестницы ЛВ-1

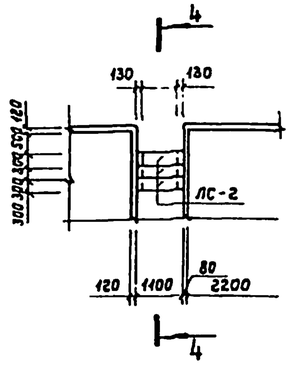

4 – 4

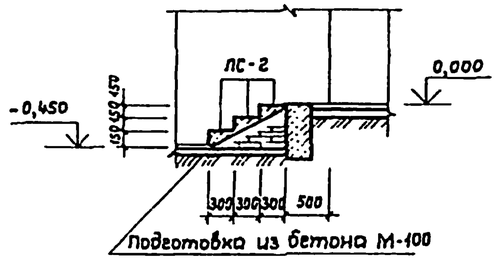

Спецификация элементов крылец и лестниц

Марка поз.	Обозначение	Наименование	Кол. шт	Масса ед., кг	Примечание
		Крыльцо 1 и 2			
ЛС-1	1.255.1-1	Ступень ж/б СНК 15.3.5-6	6	175,0	
ПР-1	1.038-1 вып. 2	Перемычка ж/б 5ПП14-5	4	253,0	
		Материалы			
		Бутобетон		0,96	$м^3$
		Крыльцо 3			
ЛС-1	1.255.1-1	Ступень ж/б СНК 15.3.5-6	12	175,0	
ПР-2	1.038-1 вып. 2	Перемычка ж/б 6ПП30-13	8	835,0	
		Материалы			
		Бутобетон		3,23	$м^3$
		Лестница ЛВ-1			
ЛС-2	1.055.1-1	Ступень ж/б ЛС 11	3	115,0	

Лестницы замаркированы на плане 1-го этажа

Схема расположения элементов крыльца 3

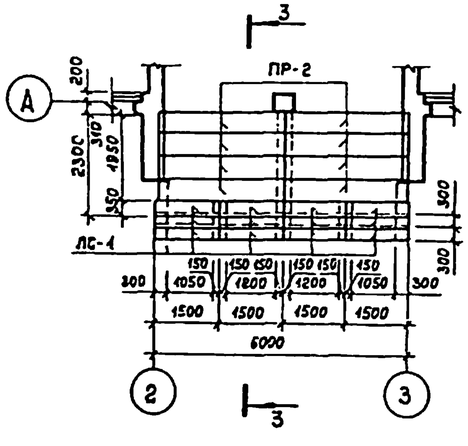

3 – 3

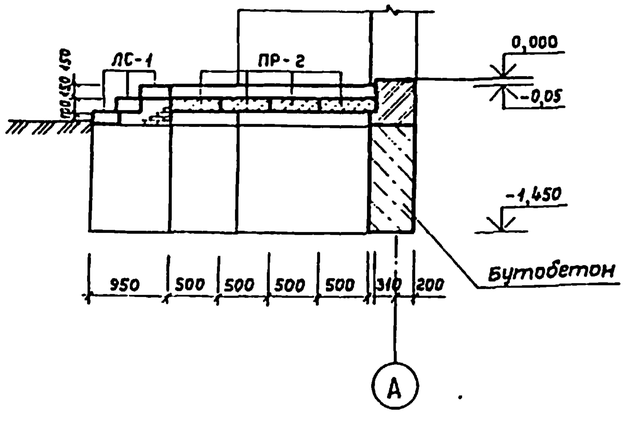

Нач.маст.	Волков		
Гл.конст.	Маврин		
ГАП	Горелов		
ГИП	Логунов		
Разраб.	Логинова		
Провер.	Логунов		
Н.контр.	Афанасьев		

Привязан

Инв. №

ТП 294-3-41.86 КЖ

Крытый бассейн с ванной 3×7м для обучения плаванию детей дошкольного возраста (со стенами из кирпича)

Крыльца №1, 2, 3

Стадия	Лист	Листов
РП	7	

СОЮЗСПОРТПРОЕКТ г. Москва

21650-01

Инв. № подл. | Подпись и дата | Взам. инв. № | Тех. отдел | Согласовано

Альбом I

Типовой проект 294-3-41.86

План ванны бассейна

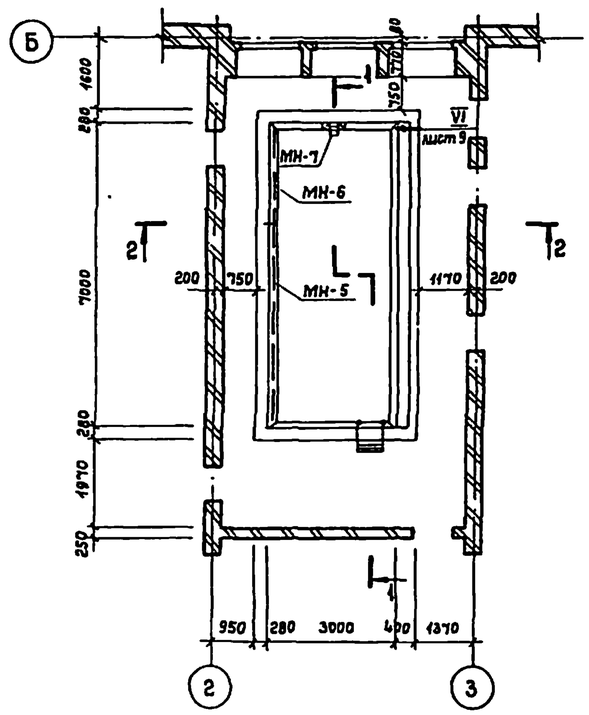

1 — 1

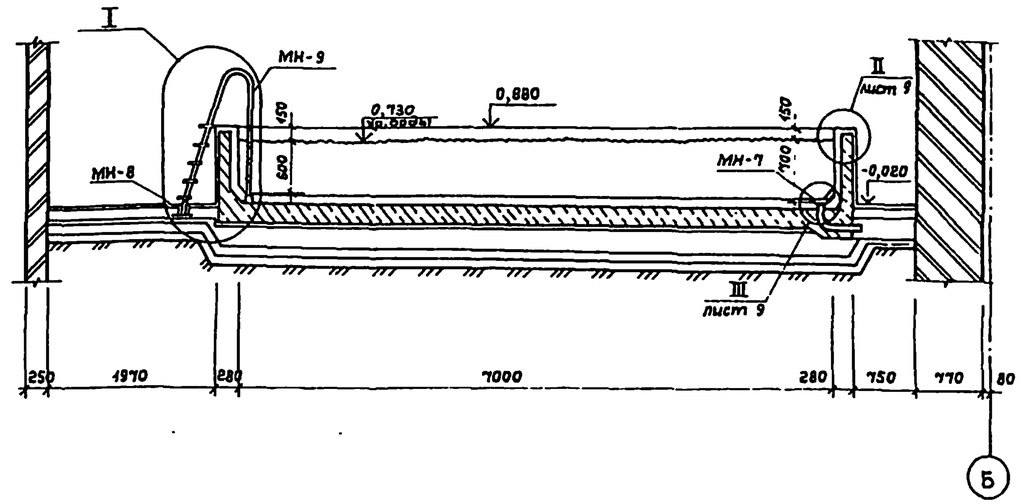

2 — 2

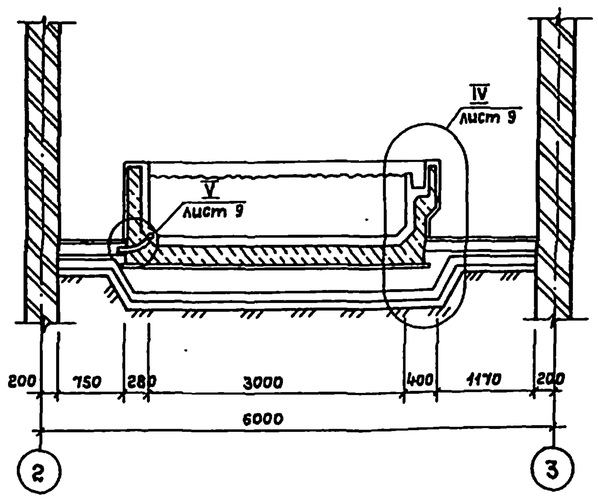

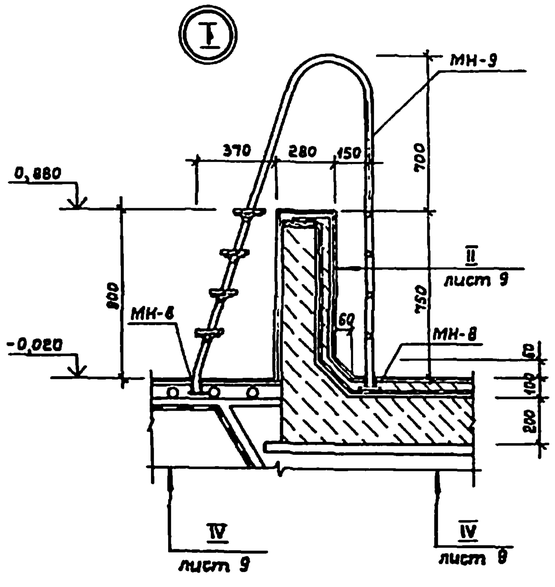

Спецификация элементов облицовки ванны

Марка поз.	Обозначение	Наименование	Кол-во	Масса ед.,кг	Примечание
		Детали			
МН-5	-КЖИ -6	Труба наполнения МН-5	1	6,61	
МН-6	-КЖИ -6-01	Труба наполнения МН-6	1	3,40	
МН-7	-КЖИ -7	Решетка МН-7	1	2,50	
МН-8	-КЖИ -9	Закладная деталь МН-8	4	0,60	
МН-9	-КЖИ -8	Лестница МН-9	1	37,11	
МН-10	-КЖИ -5	Бортик МН-10	1	20,89	
С-1	-КЖИ -16	Сетка С-1	1	12,16	
		Материалы			
		Сетка сварная ГОСТ 8478-81			
		3ВрI-100 / 3ВрI-100	—	44,30	
		Бетон М200 на мелком	—	—	2,60 м³
		заполнителе			

Привязан

Инв. №

Нач.мест.	Волков		
Гл.конст.	Маврин		
ГАП	Горелов		
ГИП	Логунов		
Вединж.	Аверинцев		
Разраб.	Ловинова		
Провер.	Логунов		
Н.контр.	Афанасьев		

ТП 294-3-41.86 КЖ

Крытый бассейн с ванной 3×7 м для обучения плаванию детей дошкольного возраста (со стенами из кирпича)

Стадия	Лист	Листов
РП	8	

План ванны бассейна. Сечения 1-1, 2-2; узел I

СОЮЗСПОРТПРОЕКТ г. Москва

Инв.№ подл. | Подпись и дата | Взам. инв.№ | Тех. отдел | Филиппов | Ярославина | ВК

21650-01

Альбом I

Типовой проект 294-3-41.86

II

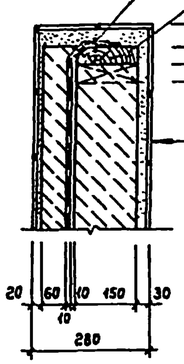

Полоса из оцинкованной кровельной стали (шир. 100)

Антисептированная доска 40×150

Керамическая плитка ГОСТ 6141-82 на цементном растворе	– 20
Прижимная жел. бет. плита, армированная сеткой $\frac{3Вр.I-100}{3Вр.I-100}$ ГОСТ 8478-81 бетон М-200	– 60
4 слоя гидроизола на битумной мастике	– 10
Выравнивающая цементная стяжка	– 10
Жел. бет. стенка ванны	– 150
Керамическая плитка ГОСТ 6141-82 на цементном растворе	– 30

III

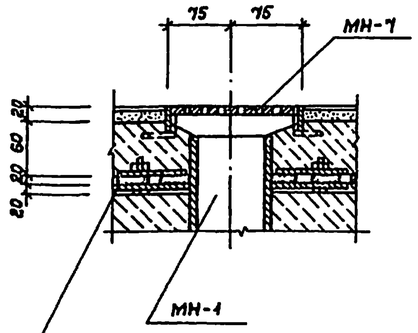

Два слоя стеклохолста (проложить под фланец)

IV

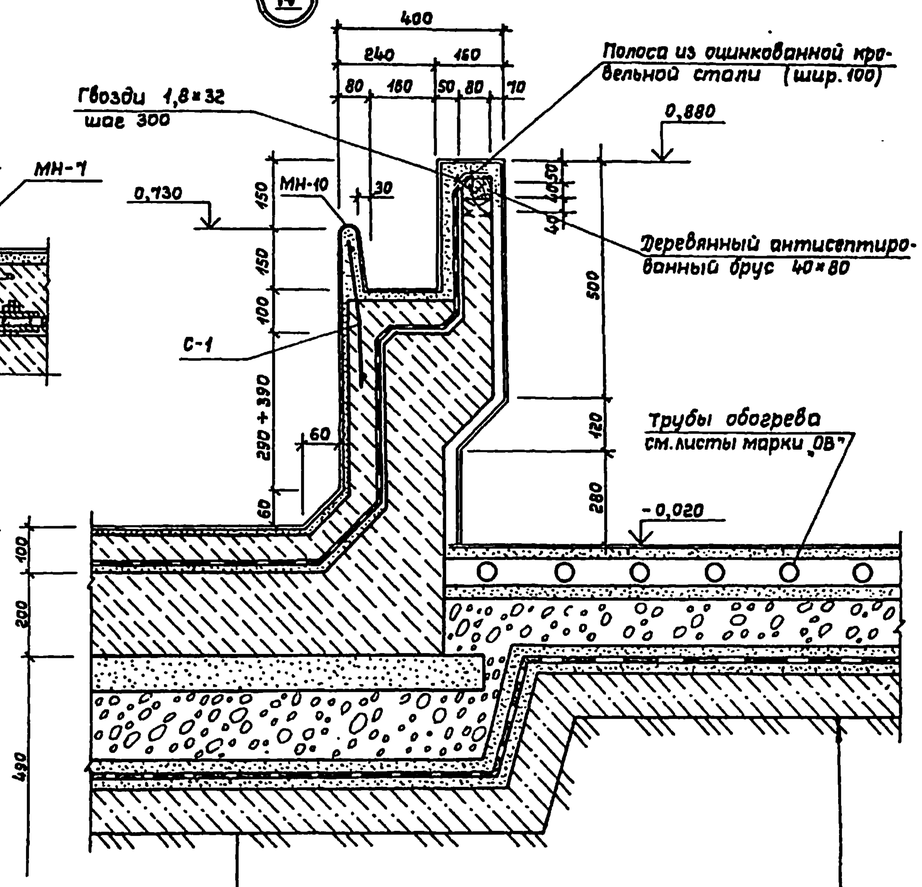

Керамическая плитка ГОСТ 6787-8 на цементном растворе	– 20
Прижимная жел. бет. плита армированная сеткой $\frac{3Вр.I-100}{3Вр.I-100}$ ГОСТ 8478-81 бетон М-200	– 60
4 слоя гидроизола на битумной мастике	– 10
Выравнивающая цементная стяжка	– 10
Жел. бет. плита днища ванны	– 200
Бетон М-100 по слою рубероида	– 80
Дренаж: керамзитовый гравий	– 150
Цементная стяжка	– 30
Два слоя гидроизола на горячей битумной мастике	– 5
Выравнивающая цементная стяжка	– 20
Бетонная подготовка М-100	– 80
Уплотненный грунт, обработанный битумом	

Керамическая плитка ГОСТ 6787-80 на цементном растворе	– 30
Защитный слой бетона М-150 на мелком заполнителе	– 60
Цементная стяжка по слою рубероида	– 30
Керамзитовый гравий	– 100
Цементная стяжка	– 20
Два слоя гидроизола на горячей битумной мастике	– 5
Выравнивающая цементная стяжка	– 20
Бетонная подготовка М-100	– 80
Уплотненный грунт, обработанный битумом	

V

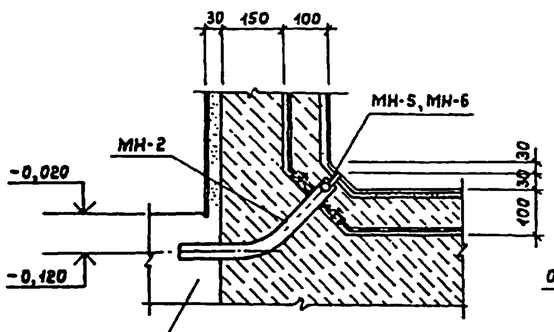

Слои условно не показаны

Керамическая плитка ГОСТ 6141-82 на цементном растворе	– 30
4 слоя гидроизола на битумн. мастике	– 10
Выравнивающая цементная стяжка	– 10
Жел. бет. стенка ванны	– 80
Керамическая плитка ГОСТ 6141-82 на цементном растворе	– 30

VI

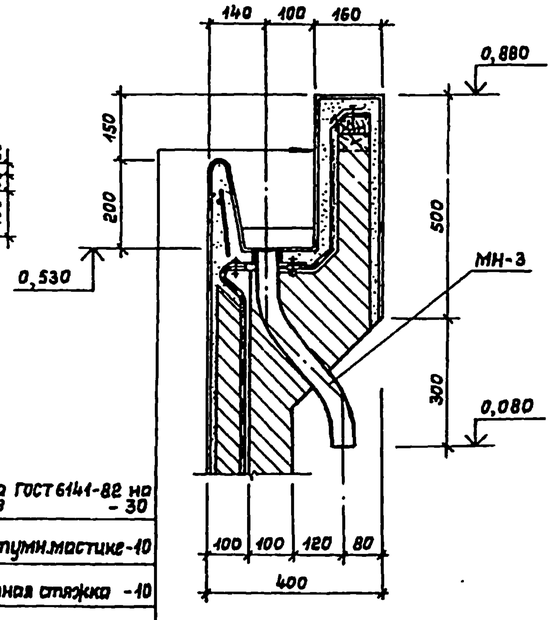

Узлы замаркированы на листе 8

Нач. маст	Волков		
Гл. конст.	Маврин		
ГАП	Горелов		
ГИП	Логунов		
Разраб.	Аверинцев		
Провер.	Маврин		
Н. контр	Арнасьев		

Привязан

Инв. №

ТП 294-3-41.86 КЖ

Крытый бассейн с ванной 3×7м для обучения плаванию детей дошкольного возраста (со стенами из кирпича)

Стадия	Лист	Листов
РП	9	

Узлы ванны II, III, IV, V, VI

СОЮЗСПОРТПРОЕКТ г. Москва

Инв. № подл. | Подпись и дата | Взам. инв. № | Тех. отдел Ивченко

21650-01

Альбом I

Типовой проект 294-3-41.86

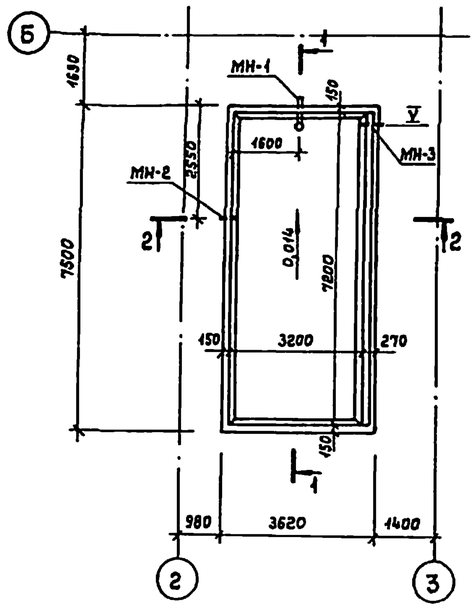

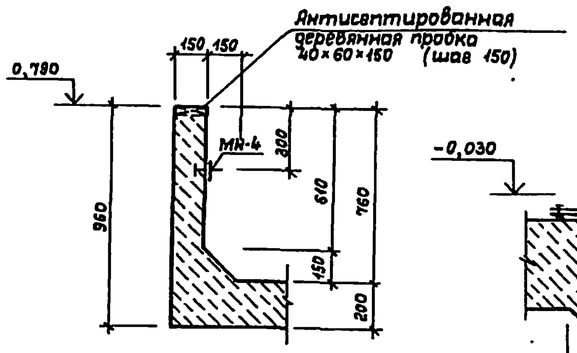

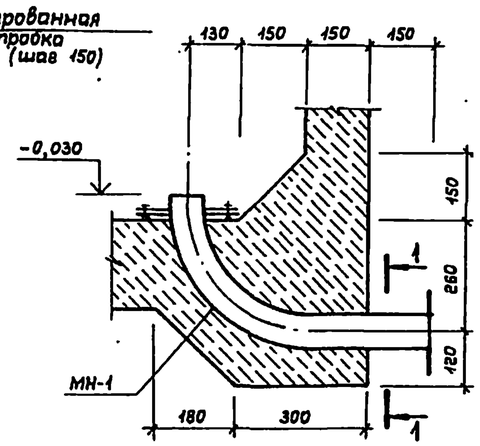

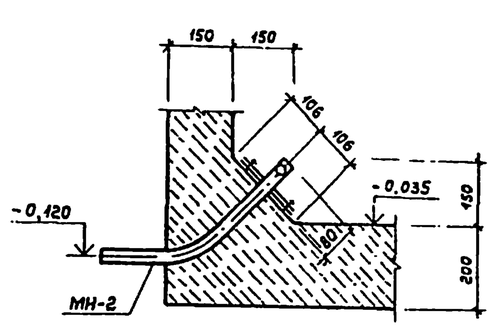

1 — 1

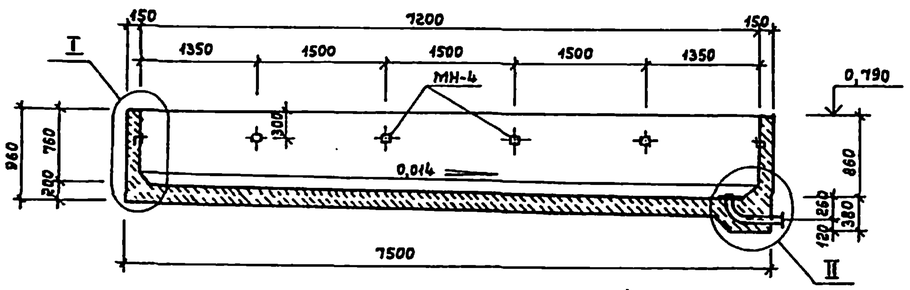

2 — 2

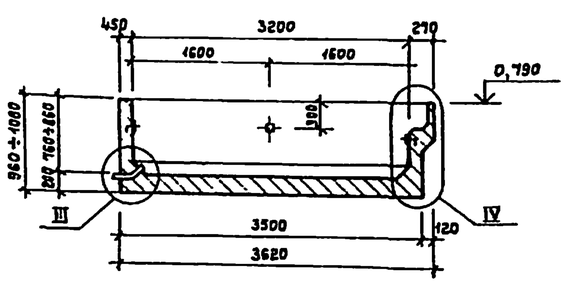

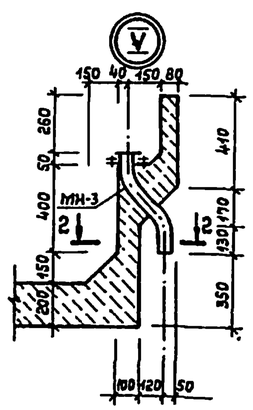

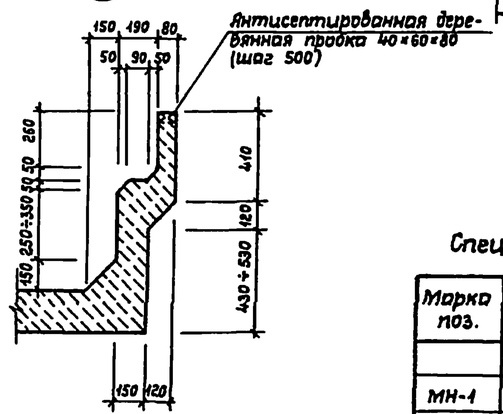

1 — 1

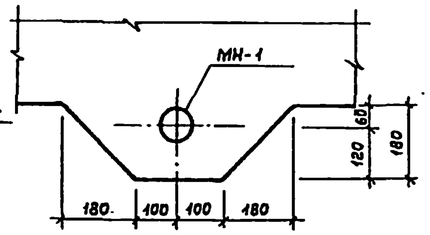

2 — 2

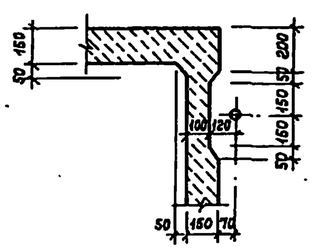

Спецификация элементов опалубки ванны

Марка поз.	Обозначение	Наименование	Кол-во	Масса ед., кг	Примечание
		Изделия закладные			
МН-1	-КЖИ-1	Труба слива МН-1	1	10,75	
МН-2	-КЖИ-2	Труба наполнения МН-2	1	7,93	
МН-3	-КЖИ-3	Труба перелива МН-3	1	8,36	
МН-4	-КЖИ-4	Закладная деталь МН-4	10	1,64	

Привязан:

Инв. №

Нач.мас.	Волков	
Гл.конст.	Маврин	
ГАП	Горелов	
ГИП	Логунов	
Разраб.	Аверинцев	
Провер.	Логунов	
Н.контр.	Афанасьев	

ТП 294-3-41.86 КЖ

Крытый бассейн с ванной 3×7 м для обучения плаванию детей дошкольного возраста (со стенами из кирпича)

Стадия	Лист	Листов
РП	10	

Опалубочный план ванны бассейна. Разрезы 1-1, 2-2. Узлы I, II, III, IV, V

СОЮЗСПОРТПРОЕКТ г. Москва

Инв.№ подл. | Подпись и дата | Взам.инв.№ | Тех.отдел | Корбенина

21650-01

Типовой проект 294-3-41.86 Альбом I

Схема армирования днища ванны

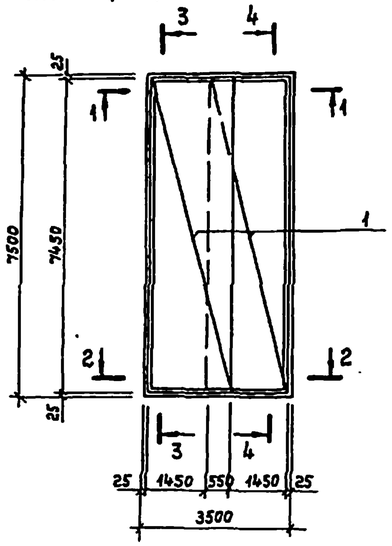

1 — 1

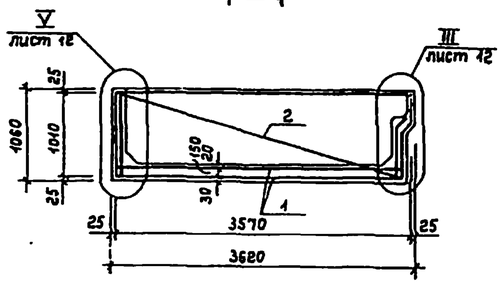

2 — 2

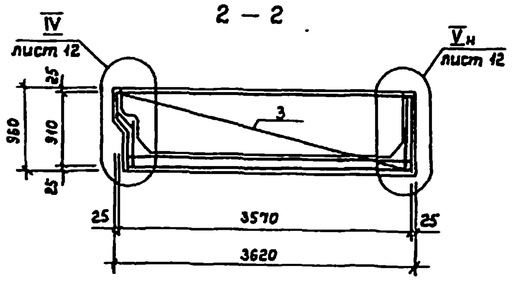

3 — 3

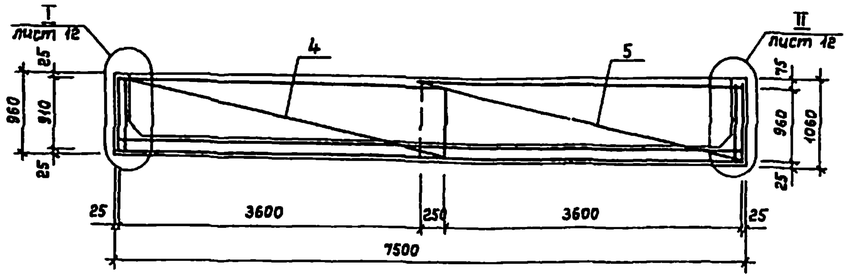

4 — 4

Схема раскладки внутренних сеток

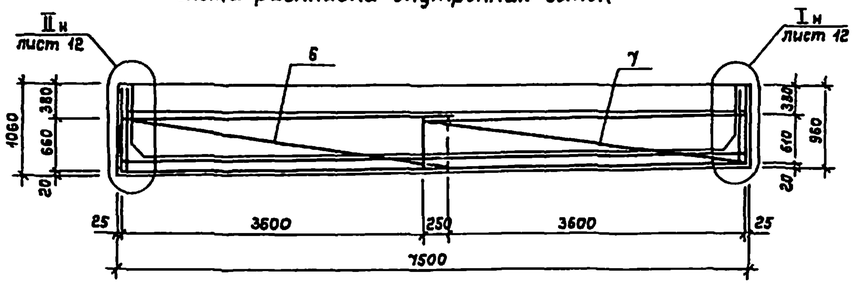

Схема раскладки внешних сеток

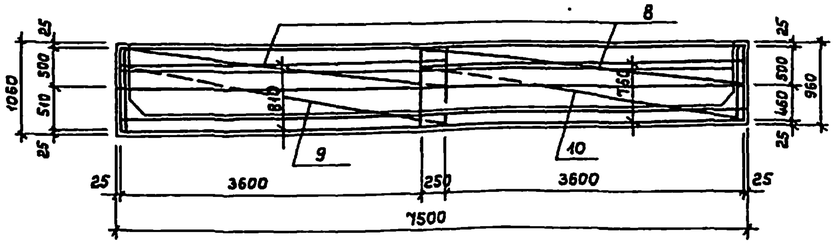

Спецификация элементов ванны

Формат	Зона	Позиц.	Обозначение	Наименование	Кол.	Примеч.
				Сборочные единицы		
				Сетки сварные ГОСТ 8478-81		
		1		$C\frac{5ВрI\ 200}{5ВрI\ 200}$ 2000×7450 $\frac{100}{25}$	4	23,18 кг
		2		$C\frac{5ВрI\ 200}{5ВрI\ 200}$ 1010×3570 $\frac{105}{85}$	2	5,55 кг
		3		$C\frac{5ВрI\ 200}{5ВрI\ 200}$ 910×3570 $\frac{55}{85}$	2	5,27 кг
		4		$C\frac{5ВрI\ 200}{5ВрI\ 200}$ 910×3850 $\frac{55}{25}$	2	5,76 кг
		5		$C\frac{5ВрI\ 200}{5ВрI\ 200}$ 960×3850 $\frac{80}{25}$	2	5,92 кг
		6		$C\frac{5ВрI\ 200}{5ВрI\ 200}$ 660×3850 $\frac{30}{25}$	1	4,41 кг
		7		$C\frac{5ВрI\ 200}{5ВрI\ 200}$ 610×3850 $\frac{105}{25}$	1	3,66 кг
		8		$C\frac{5ВрI\ 200}{5ВрI\ 200}$ 580×3850 $\frac{50}{25}$	2	3,57 кг
		9		$C\frac{5ВрI\ 200}{5ВрI\ 200}$ 860×3850 $\frac{30}{25}$	1	5,61 кг
		10		$C\frac{5ВрI\ 200}{5ВрI\ 200}$ 810×3850 $\frac{105}{25}$	1	4,87 кг
				Детали		
		11	– КЖИ-17	Стержень ф8 AI ГОСТ 5781-82		
				ℓ=700	104	0,28 кг
				Материалы		
				Бетон М-300	1	8,6 м³

Нач.мас.	Волков		
Гл.конст.	Маврин		
ГАП	Горелов		
ГИП	Логунов		
Разраб.	Аверинцев		
Провер.	Ловунов		
Н.контр.	Афанасьев		

Привязан

Инв. №

ТП 294-3-41.86 КЖ

Крытый бассейн с ванной 3×7 м для обучения плаванию детей дошкольного возраста (со стенами из кирпича)

Схемы армирования ванны, сечения 1-1 ÷ 4-4

Стадия	Лист	Листов
РП	11	

СОЮЗСПОРТПРОЕКТ г. Москва

Инв. № подл. | Подпись и дата | Взам. инв. №

Тех. отдел Ярошенко

21650-01

Типовой проект 294-3-41.86 Альбом I

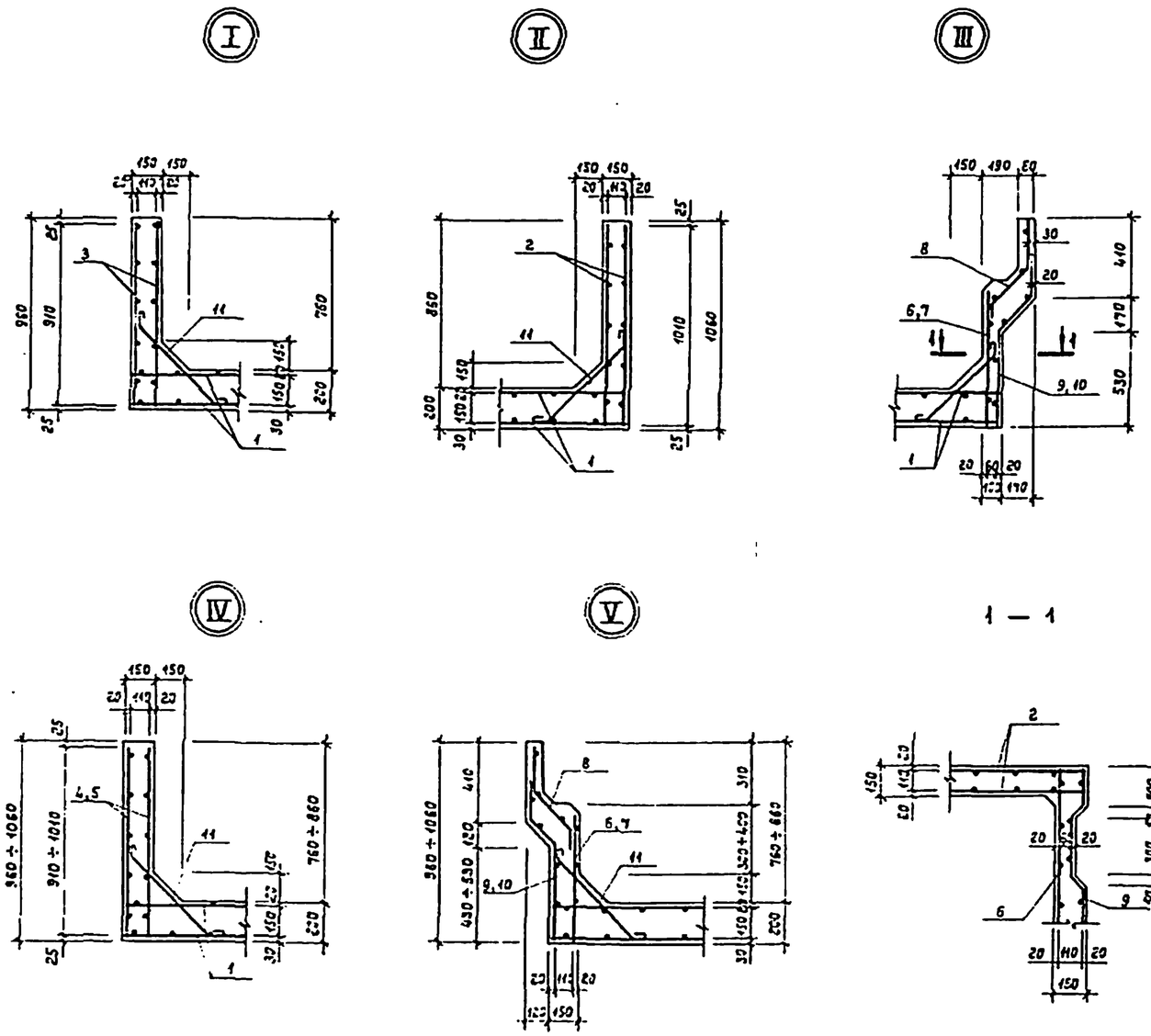

Ведомость расхода стали на ванну, кг

Марка элемента	Изделия арматурные						Общий расход на 1 элемент
	Арматура класса		Всего	Сетки сварные ГОСТ 8478-81		Всего	
	АI ГОСТ 5781-82			Вр-I ГОСТ 5781-82			
	8	Итого		5	Итого		
Ванна	29,1	29,1	29,1	163,4	163,4	163,4	192,5

Узлы замаркированы на листе 11

Нач.мас.	Волков		
Гл.конст.	Маврин		
ГАП	Горелов		
ГИП	Логунов		
Разраб.	Аверинцев		
Провер.	Логунов		
Н.контр.	Афанасьев		

Привязан:

Инв. №

ТП 294-3-41.86 КЖ

Крытый бассейн с ванной 3×7 м для обучения плаванию детей дошкольного возраста (со стенами из кирпича)

Стадия	Лист	Листов
РП	12	

Узлы армирования ванны I ÷ V

СОЮЗСПОРТПРОЕКТ г. Москва

21650-01

Типовой проект 294-3-41.86 Альбом I

План - схема

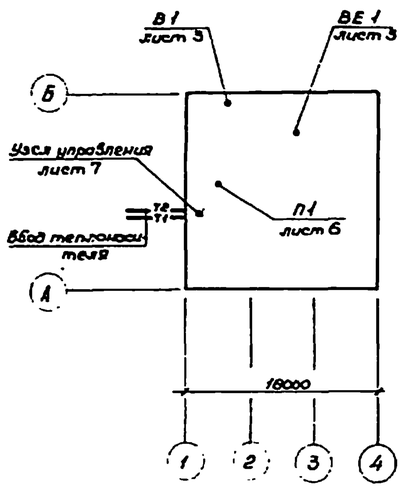

Ведомость ссылочных и прилагаемых документов

Обозначение	Наименование	Примечание
	Ссылочные документы	
Серия 4.904-69	Детали крепления санитарно-технических приборов и трубопроводов	
1.494-10	Решетки щелевые регулирующие тип Р	
5.904-4	Двери и люки для вентиляционных камер	
5.904-5	Гибкие вставки для центробежных вентиляторов общего назначения	
5.904-17	Глушители шума для вентиляционных установок	
1.494-25	Подставки под калориферы	
1.494-32	Зонты и дефлекторы вентиляционных систем	
	Прилагаемые документы	
ОВ. СО	Спецификация оборудования	
ОВ. ВМ	Ведомость материалов	

Ведомость рабочих чертежей марки ОВ

Лист	Наименование	Примечание
1	Общие данные (начало)	
2	Общие данные (окончание)	
3	План этажа	
4	Схемы систем отопления и вентиляции	
5	Схемы теплоснабжения калориферов и обогрева обходных дорожек бассейна	
6	Вентустановка П1	
7	Узел управления	

Коэффициент теплопередачи К, ккал/ч.м² град

Наименование ограждений	К при расчетной температуре °С		
	-20	-30	-40
Стены наружные кирпичные для зала бассейна δ=640мм	0,89	—	—
То же δ=770мм	—	0,76	—
То же δ=900мм	—	—	0,67
То же для раздевалок δ=510мм	1,06	—	—
То же δ=640мм	—	0,89	—
То же δ=770мм	—	—	0,76
То же для остальных помещений δ=380мм	1,32	—	—
То же δ=510мм	—	1,06	—
То же δ=640мм	—	—	0,89
Окна двойные спаренные в деревянном переплете	2,5	2,5	—
Тройное остекление в деревянных переплетах для зала бассейна	1,67	1,67	1,67*
Покрытие бассейна	0,58	0,53	0,45
Покрытие остальных помещений	0,56	0,48	0,42

* при $t_н$=-40° для всех помещений здания

Основные показатели по чертежам отопления и вентиляции

Наименование здания	Объём м³	Периоды года при $t_н$°С	Расход тепла, ккал/ч (Вт) на отопление	на вентиляцию	на горячее водоснабжение	Общий	Расход холода Вт (ккал/ч)	Установленная мощность электродвигат. квт	Удельный расход тепла на отопление на 1м² полезн. площади ккал/ч м² (Вт)	Расход стали на отопление на 1м² полезной площади кг/м²
Крытый бассейн для обучения детей плаванию	1108	-20°	28400 / (28800)	55200 / (64000)	157900 / (188000)	235500 / (272200)	—	1,47	95 / 110	1,68
		-30°	25000 / (29000)	66200 / (77000)	157900 / (182000)	249100 / (288000)	—			
		-40°	27200 / (31600)	77300 / (90000)	157900 / (182000)	262400 / (303600)	—			

Типовой проект разработан в соответствии с действующими нормами и правилами и предусматривает мероприятия обеспечивающие взрывную, взрывопожарную и пожарную безопасность при эксплуатации здания.

Главный инженер проекта /Богомолец/

Привязан

Инв. №

Нач.отд.	Трушин	
ГИП	Богомолец	
Рук.гр.	Гунцева	
Ст.инж.	Попова	
Проверил	Гунцева	
Н.контр.	Леонова	

ТП 294-3-41.86 ОВ

Крытый бассейн с ванной 3х7м для обучения плаванию детей дошкольного возраста (со стенами из кирпича)

Общие данные (начало)

Стадия	Лист	Листов
РП	1	7

СОЮЗСПОРТПРОЕКТ г. Москва

21650-01

Инв. № подл. | Подпись и дата | Взам. инв. №

Типовой проект 294-3-41.86 Альбом I

Общие указания

В соответствии с заданием на проектирование теплоснабжение здания принято от внешних источников с теплоносителем водой температурой 150-70° (основной вариант) и водой температурой 95-70° (дополнительный вариант). Потребителями тепла являются системы отопления, вентиляции и горячего водоснабжения. Схемы присоединения потребителей тепла к наружным тепловым сетям и температуры теплоносителей указаны в таблице № 1. Отопление и вентиляция разработаны для трёх температур наружного воздуха в холодный период: -20°; -30° (основной) и -40°С Температура воздуха в помещениях принята по СНиП II-76-78 и СНиП II-64-80. Отопление – однотрубная проточная система. Теплоноситель - вода 95-70°С. В качестве нагревательных приборов приняты конвекторы „Комфорт". Трубопроводы, прокладываемые в подпольных каналах изолируются минеральной ватой с покрытием лакостеклотканью и окрашиваются масляной краской. Воздухоудаление из системы обеспечивается воздушными кранами, установленными в конвекторах. Предусматривается отопление обходных дорожек бассейна от водоподогревателя обеспечивающего постоянную температуру воды 70°-40°С. В качестве нагревательных элементов системы отопления обходных дорожек используются регистры, замоноличенные в полу. Трубопроводы системы отопления приняты по ГОСТ 3262-75* и по ГОСТ 8734-75* для отопления обходных дорожек

Вентиляция – приточно-вытяжная с механическим побуждением. Воздухообмены по помещениям приняты по СНиП II-76-78 и СНиП II-64-80. Воздухообмен в зале бассейна определён расчетом. Воздуховоды проектируются из тонколистовой оцинкованной стали нормативных сечений ГОСТ-7118-78 (в связи с повышенной влажностью в помещениях). Для монтажа, ремонта и обслуживания вентоборудования принята подъемно-передвижная тележка по ГОСТ 12847-67. Монтаж систем отопления и вентиляции должен производиться в соответствии с СНиП III-32-75 и СНиП III-28-79.

Характеристика отопительно-вентиляционных систем

Обозначение системы	Кол. систем	Наименование обслуживаемого помещения	Тип установки, агрегата	Вентилятор: Тип, исполнение по взрывозащите	№	Схема исполнения	Положение	L м³/ч	P Па (кгс/м²)	n об/мин	Электродвигатель: Тип, исполнение по взрывозащите	N квт	n об/мин	Воздухонагреватель 95-70°: Тип	№	Кол	ΔP Па (кгс/м²)	150-70°: Тип	№	Кол	ΔP Па (кгс/м²)	Т-ра нагрева °С: от	до	Расход тепла Вт (ккал/ч)
П1	1	Зал ванны, раздевальные, вестибюль	Д4-105-2	ВЦ4-70	4	1	Л0°	3840	430 (43)	1420	4А80А4	1,1	1420	КВБ	6-П	2	30/(3)	КВС	6-П	2	30/(3)	-20	30	64000/(55200)
														КВБ	7-П	2	35/(3,5)	КВС	7-П	2	30/(3)	-20	30	77000/(66800)
														КВБ	8-П	2	25/(2,5)	КВС	8-П	2	20/(2)	-40	30	90000/(77500)
В1	1	Душевые, санузлы	Д3,15-105-1	ВЦ4-70	3,15	1	Л0°	1120	350 (35)	1365	4АА63В4	0,37	1365	-	-	-	-	-	-	-	-	-	-	-
ВЕ1	1	Зал ванны	Заслонка воздушная утепленная КВУ 1000×600 АУ2																					

Фильтр: Тип	№	Кол.	ΔP Па (кгс/м²)	Концентрация мг/м³: начальная	конечная	Воздухоохладитель: Тип	№	Кол.	Т-ра охлаждения °С: от	до	Расход холода Вт (ккал/ч)	Кол. форсунок на 1м²	Диаметр сопла мм	ΔP Па (кгс/м²)	Насос: Тип	G м³/ч	H м	Электродвигатель: Тип	N квт	n об/мин	Примечание
ФЯП	-	4	-	-	-	-	-	-	-	-	-	-	-	-	-	-	-	-	-	-	
-	-	-	-	-	-	-	-	-	-	-	-	-	-	-	-	-	-	-	-	-	
-	-	-	-	-	-	-	-	-	-	-	-	-	-	-	-	-	-	-	-	-	

Таблица № 1

$T_1 - T_2$	Схема теплоснабжения от внешнего источника	Схемы присоединения потребителей тепла: отопление	вентиляция
95°-70°	Четырехтрубная	непосредственно	непосредственно
150°-70°	То же	через элеватор 95°-70°	непосредственно

—T1— Подающий трубопровод теплоснабжения калориферов

—T2— Обратный трубопровод теплоснабжения калориферов

—T3— Подающий трубопровод к обходным дорожкам

—T4— Обратный трубопровод от обходных дорожек

ф50 - диаметр трубопровода для теплоносителя 95-70°С

ф50(ф40) ф40 - в скобках - диаметр трубопровода для теплоносителя 150-70°С

Инв. № подл. | Подпись и дата | Взам. инв. №

Привязан

Инв. №

Нач.отд.	Трушин		
ГИП	Боголюбец		
Рук.гр.	Гунцева		
Ст.инж.	Попова		
Проверил	Гунцева		
Н.контр.	Леонова		

ТП 294-3-41.86 ОВ

Крытый бассейн с ванной 3×7м для обучения плаванию детей дошкольного возраста (со стенами из кирпича)

Общие данные (окончание)

Стадия	Лист	Листов
РП	2	

СОЮЗСПОРТПРОЕКТ г. Москва

21650-01

Альбом I

Типовой проект 294-3-41.86

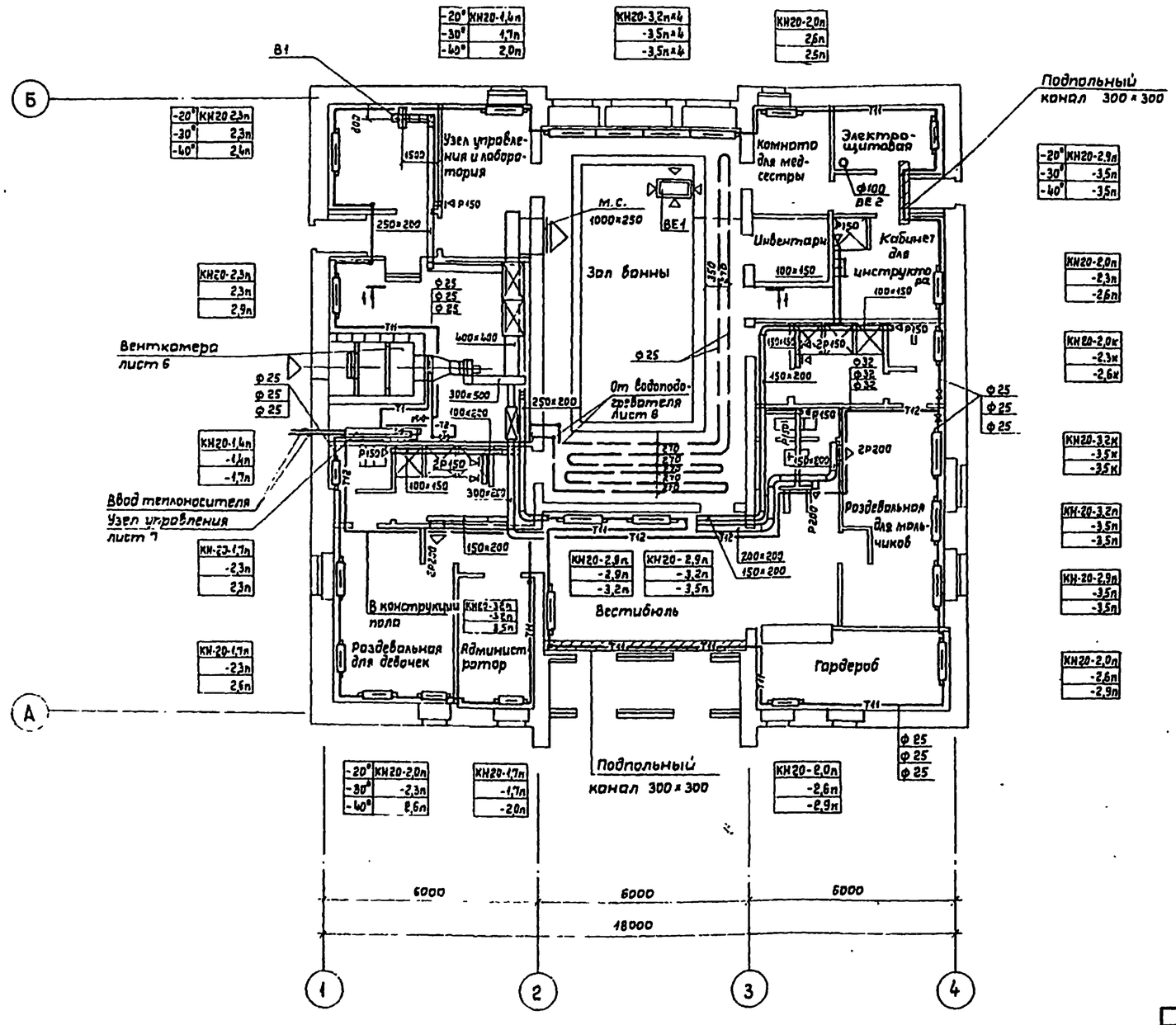

Разрез 1-1

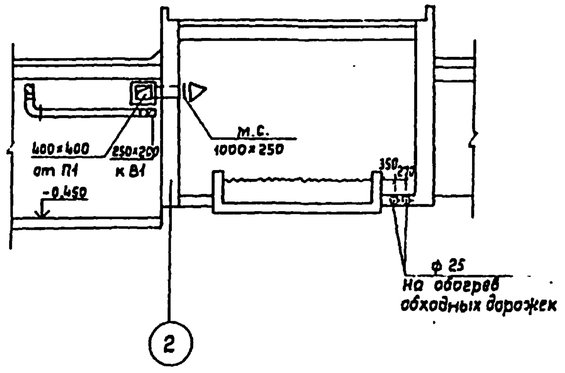

Нач.отд.	Трушин		
ГИП	Босомолец		
Рук.гр.	Гунцева		
Исполн.	Попова		
Провер.	Гунцева		
Н.контр.	Леонова		

Привязан

Инв. №

ТП 294-3-41.86 ОВ

Крытый бассейн с ванной 3×7м для обучения плаванию детей дошкольного возраста (со стенами из кирпича)

Стадия	Лист	Листов
Р	3	

План этажа

СОЮЗСПОРТПРОЕКТ г. Москва

21650-01

Инв. № подл. | Подпись и дата | Взам. инв. №

ГИП Гунцева | ВК Сидунов | Конструкт. Першин | Сектор ЭО

Альбом I

Типовой проект 294-3-41.86

Схема системы отопления

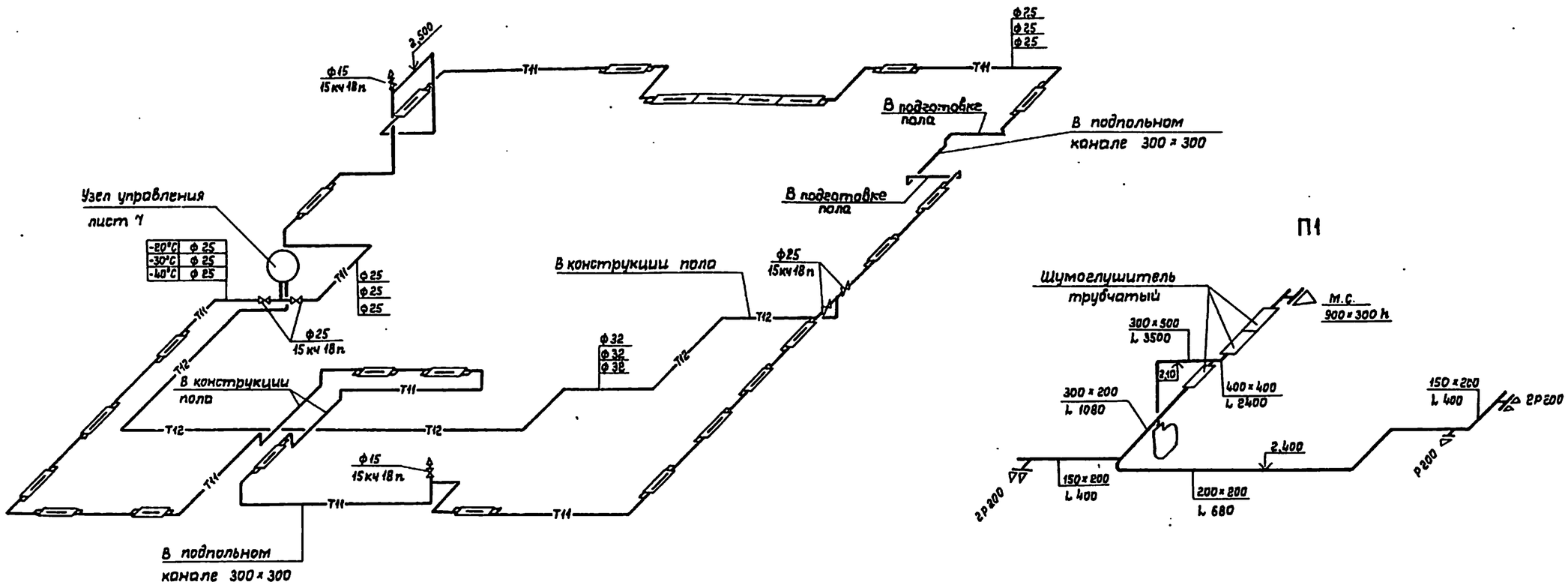

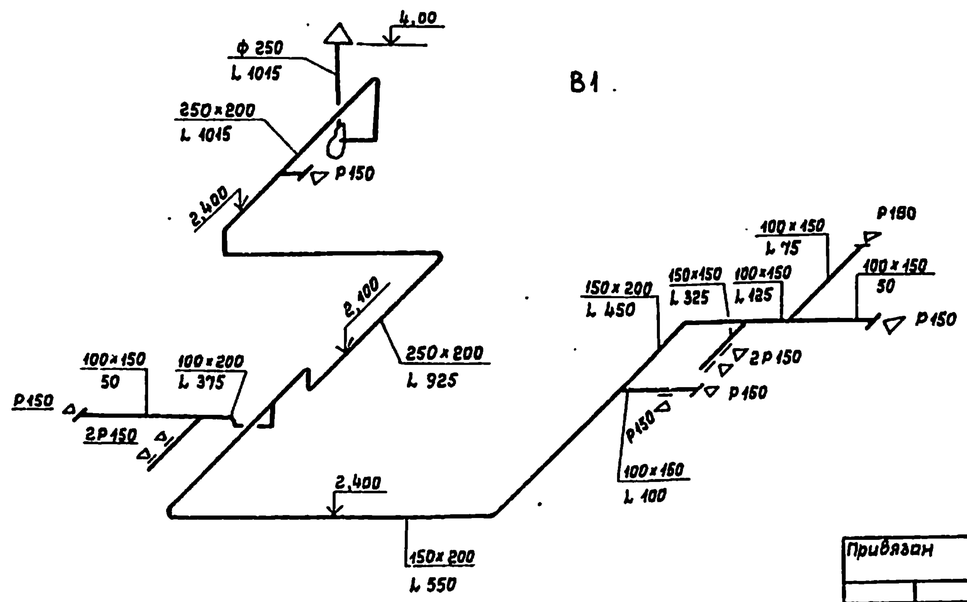

Привязан			Нач.отд.	Трушин		ТП 294-3-41.86	ОВ
			ГИП	Богомолец		Крытый бассейн с ванной 3×7м для обучению плаванию детей дошкольного возраста (со стенами из кирпича)	
			Рук.гр.	Гунцева			Стадия: Р; Лист: 4; Листов:
			Исполн.	Попова		Схемы системы отопления и обходных дорожек бассейна	СОЮЗСПОРТПРОЕКТ г. Москва
			Провер.	Гунцева			
Инв.№			Н.контр.	Леонова			

Инв.№ подл. | Подпись и дата | Взам. инв.№

21650-01

Альбом I

Типовой проект 294-3-41.86

$T_н$	Теплоноситель 95°-70°	Теплоноситель 150°-70°
-20°	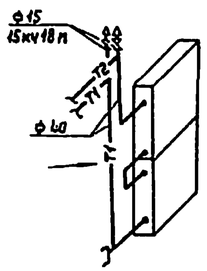 КВБ6Б-П	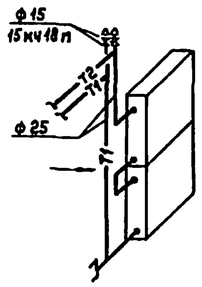 КВС6Б-П
-30°	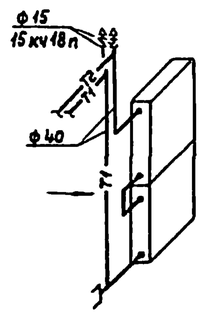 КВБ76-П	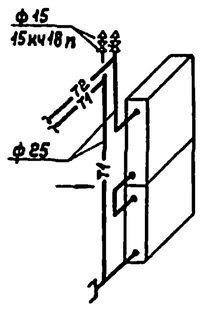 КВС76-П
-40°	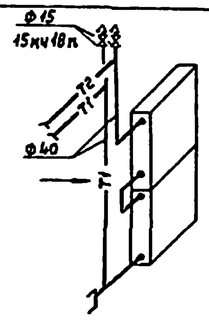 КВБ86-П	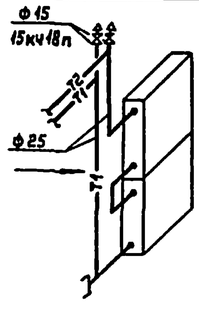 КВС86-П

Схема теплоснабжения калориферов системы П1

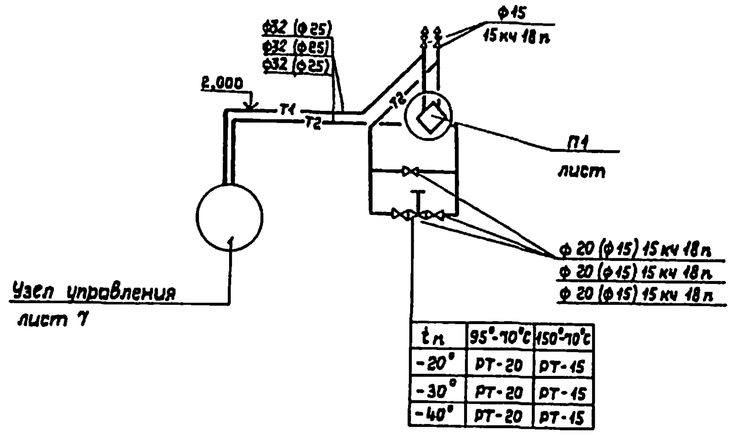

$t_н$	95°-70°С	150°-70°С
-20°	РТ-20	РТ-15
-30°	РТ-20	РТ-15
-40°	РТ-20	РТ-15

Схема обогрева обходных дорожек бассейна

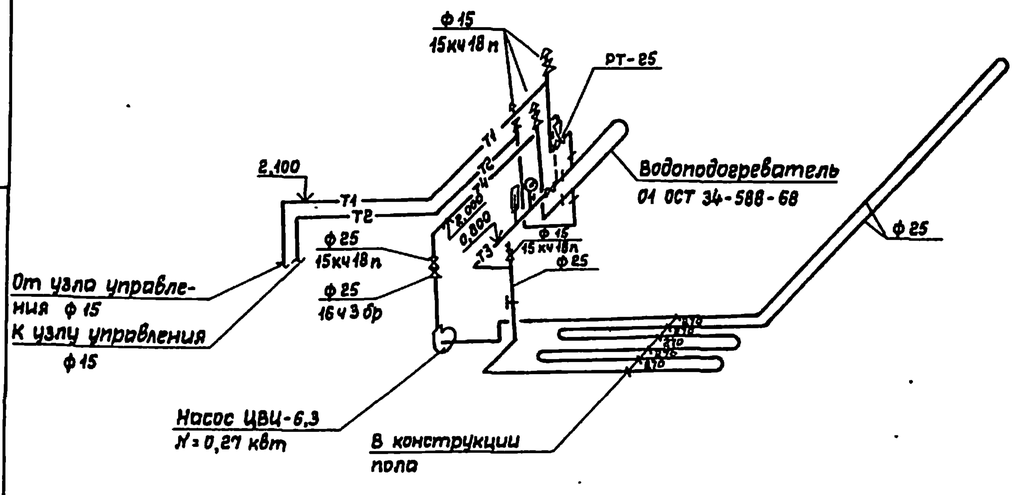

				ТП 294-3-41.86		ОВ	
				Крытый бассейн с ванной 3×7м для обучения плаванию детей дошкольного возраста (со стенами из кирпича)			
Привязан		Нач.отд.	Трушин		Стадия	Лист	Листов
		ГИП	Богомолец		Р	5	
		Рук.гр.	Гунцева				
		Исполн.	Попова	Схемы теплоснабжения калориферов и обогрева обходных дорожек бассейна	СОЮЗСПОРТПРОЕКТ г. Москва		
		Провер.	Гунцева				
Инв.№		Н.контр.	Леонова				

Инв.№ подл. | Подпись и дата | Взам.инв.№

21650-01

Типовой проект 294-3-41.86 Альбом I

Разрез 1-1

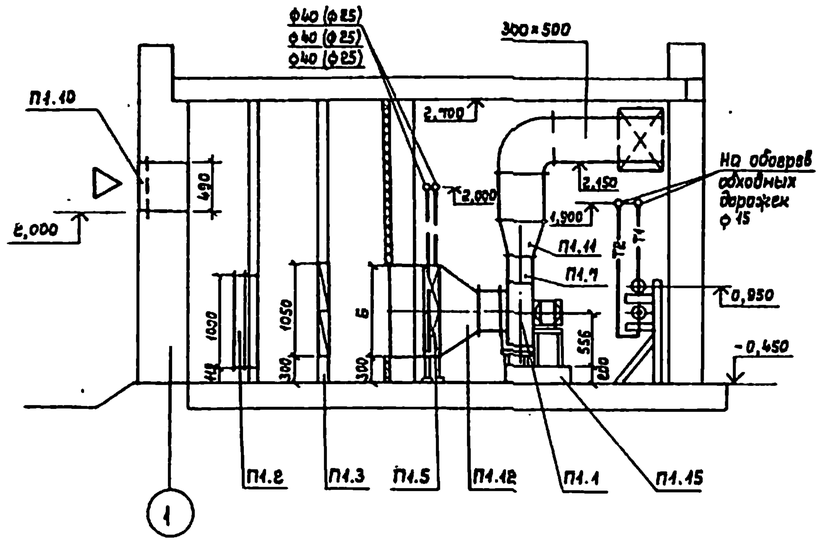

План

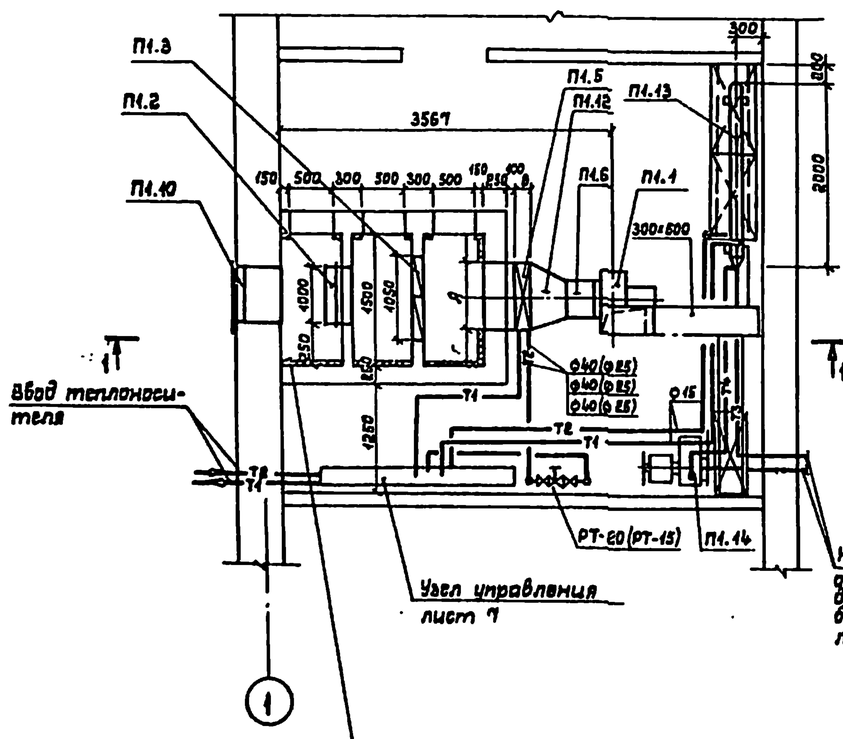

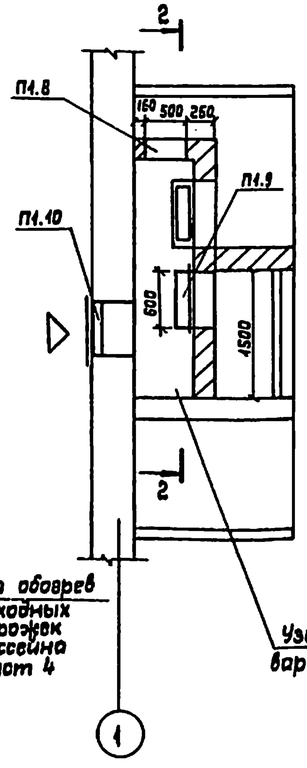

2 – 2

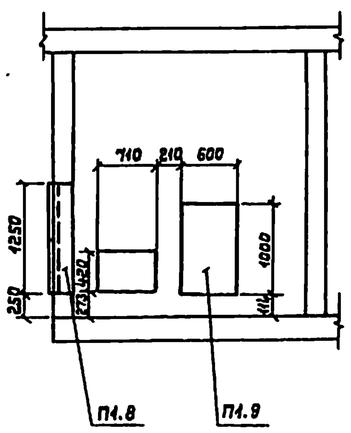

Таблица размеров калориферов при расчетной наружной температуре

Расчетная температура	-20°С		-30°С		-40°С	
Теплоноситель	95°-70°	150°-70°	95°-70°	150°-70°	95°-70°	150°-70°
А	530	530	655	655	780	780
Б	1006	1006	1006	1006	1006	1006
В	220	220	220	220	220	220
Г	485	485	423	423	360	360

Спецификация материалов

Марка	Обозначение	Наименование	Кол.	Масса ед., кг	Примечание
		П1			
П1.1	Учреждение УЮ 400/4	Агрегат вентиляторный АЧ 105-2 комп.	1		
		а. Вентилятор центробежный В-Ц4-70 №4 схема исп. 1			
		положение кожуха 0° n=1420 об/мин.			
		б. Электродвигатель 4А80А4 Ну=1,1 квт; n=1420 об/м.			
П1.2	Талды Курганский	Заслонка воздушная утепленная без электроподогрева П1000(500) исполн. мех-м			$t_н$=-20°
	экспериментальный завод коммунального				$t_н$=-30°
	оборудования	М20-4/63-0,63	1		шт
П1.3	Учрежд. УС-319/56 г.Перекрестовка Сумской обл.	Фильтр ФЯП	4		94
П1.4	Серия 1.494.25	Подставки под калорифер	4		шт.
П1.5	Костромской	Калорифер пластинчатый			
	калориферный завод	95°-70° КВБ6Б-п	2		$t_н$=-20°
		95°-70° КВБ7Б-п	2		$t_н$=-30°
		95°-70° КВБ8Б-п	2		$t_н$=-40°
		150°-70° КВС6Б-п	2		$t_н$=-20°
		150°-70° КВС7Б-п	2		$t_н$=-30°
		150°-70° КВС8Б-п	2		$t_н$=-40°
П1.6	5.904-5	Вставка гибкая ВН-12	1		шт.
П1.7	5.904-5	Вставка гибкая ВВ-19	1		шт.
П1.8	Серия 5.904-4	Дверь герметическ. Д.1.25×0,5	3		шт
П1.9	Вентспилский	Заслонка воздушная			
	вентиляторный завод	утепленная КВУ 1000×600			
		исполн. мех-м М20-4/63-0,63	1		$t_н$=-40°
П1.10		Жалюзийная решетка			
		СТД 150×490	4		шт.
П1.11		Переход из ст. δ=0,7 мм 280×280 → 500×300; ℓ=400	1		шт.
П1.12		Переход из ст. δ=0,7 мм 530×1006 → ф400 ℓ=400	2		шт.
		Переход из ст. δ=0,7 мм 655×1006 → ф400 ℓ=400	2		шт.
		Переход из ст. δ=0,7 мм 780×1006 → ф400 ℓ=400	2		шт
П1.13		Водоподогреватель ОН ОСТ 34-588-68	1		шт.
П1.14		Насос ЦВЦ-6,3 N4=0,27 квт	1		
П1.15		Фундамент под вен-р	1		

Согласовано: Альбом; Прокопов

ГИП

Взам. инв. №

Подпись и дата

Инв. № подл.

Привязан			
Инв. №			

Нач. отд.	Трушин	
ГИП	Богомолец	
Рук. гр.	Гунцева	
Исполн.	Попова	
Провер.	Гунцева	
Н. контр.	Леонова	

ТП 294-3-41.86 ОВ

Крытый бассейн с ванной 3×7 м для обучения плаванию детей дошкольного возраста (со стенами из кирпича)

Стадия	Лист	Листов
Р	6	

Вентустановка П1

СОЮЗСПОРТПРОЕКТ г. Москва

21650-01

Типовой проект 294-3-41.86 Альбом I

Узел управления для теплоносителя 95°-70°С

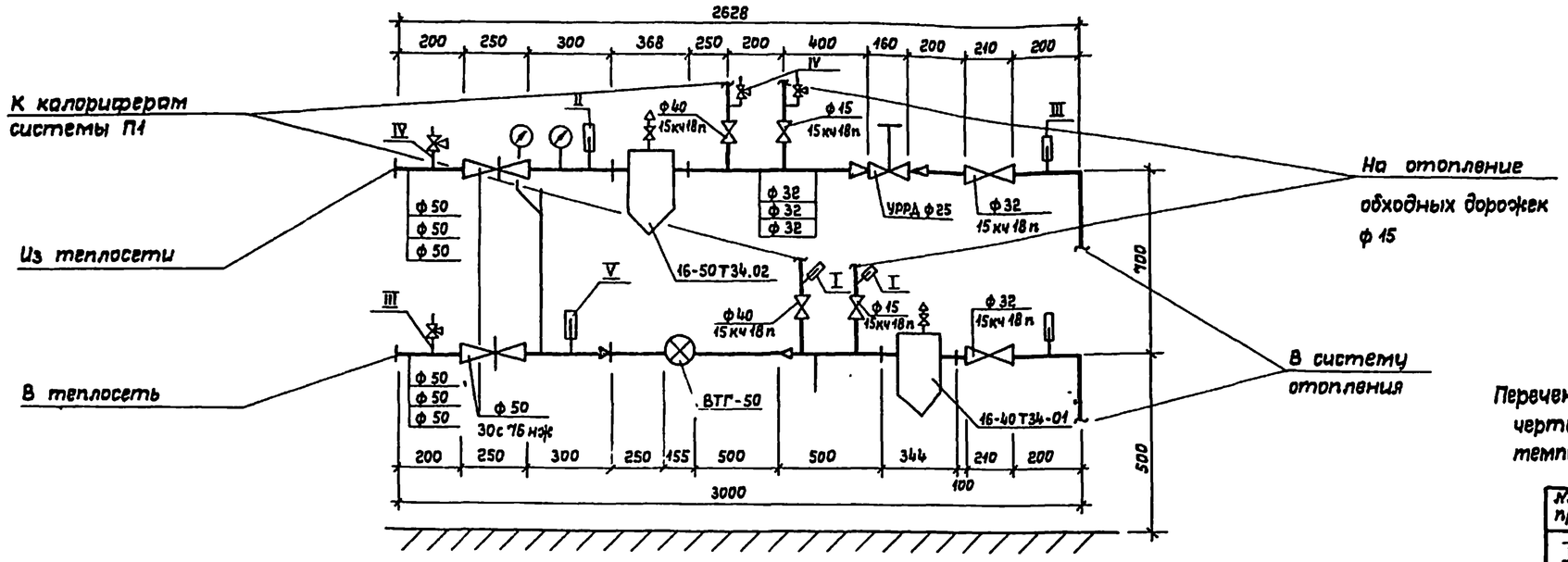

Узел управления для теплоносителя 150°-70°С

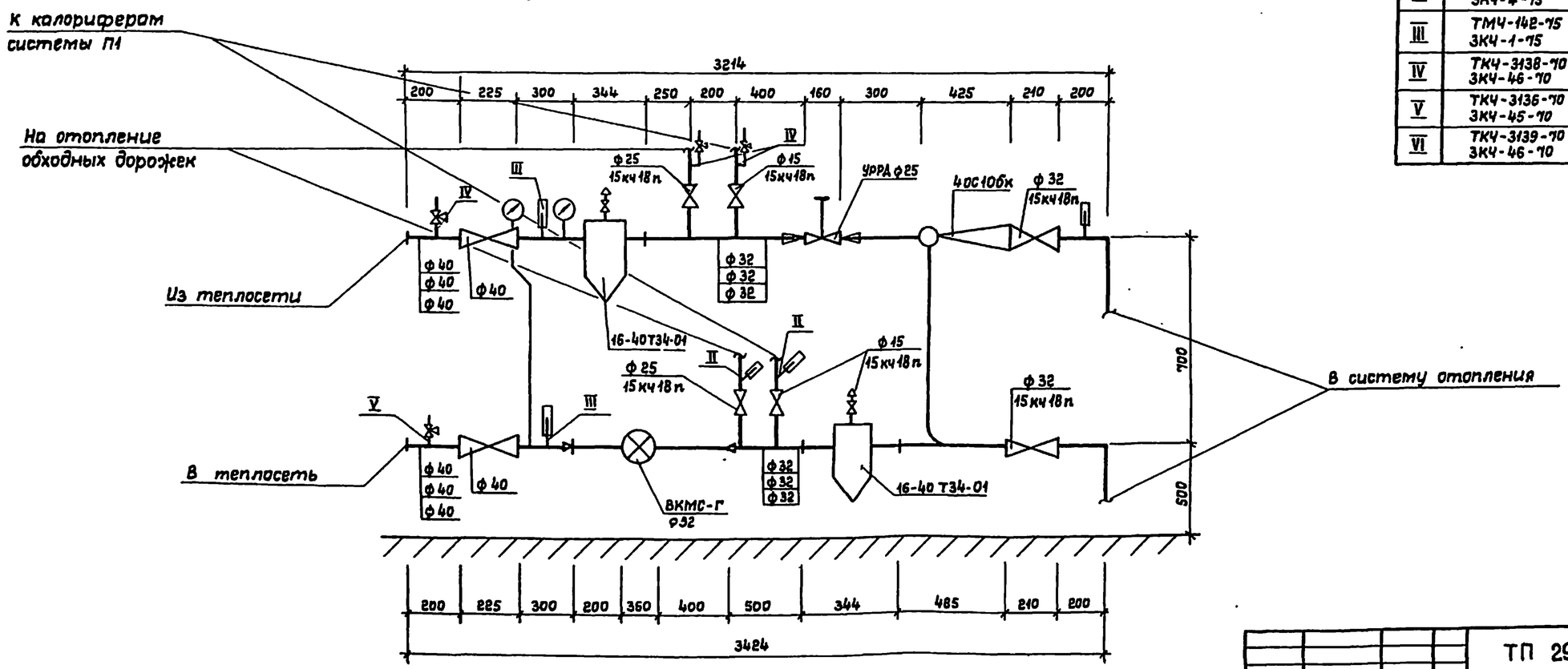

Перечень номеров установочных чертежей приборов контроля температуры и давления

№№ п/п	Индекс
I	ТМЧ-151-75 ЗКЧ-5-75
II	ТМЧ-149-75 ЗКЧ-4-75
III	ТМЧ-142-75 ЗКЧ-1-75
IV	ТКЧ-3138-70 ЗКЧ-46-70
V	ТКЧ-3136-70 ЗКЧ-45-70
VI	ТКЧ-3139-70 ЗКЧ-46-70

Привязан			
Инв.№			
Нач.отд.	Трушин		
ГИП	Богомолец		
Рук.гр.	Гунцева		
Исполн.	Попова		
Провер.	Гунцева		
Н.контр.	Леонова		

ТП 294-3-41.86 ОВ

Крытый бассейн с ванной 3×7 м для обучения плаванию детей дошкольного возраста (со стенами из кирпича)

Стадия	Лист	Листов
Р	7	

Узел управления

СОЮЗСПОРТПРОЕКТ г. Москва

21650-01

Инв.№ подл. | Подпись и дата | Взам.инв.№

Типовой проект 294-3-41.86 Альбом I

Ведомость рабочих чертежей основного комплекта

Лист	Наименование	Примечание
1	Общие данные (начало)	
2	Общие данные (продолжение)	
3	Общие данные (продолжение)	
4	Общие данные (окончание)	
5	План с системами В1 и Т3	
6	План с системами К1 и К3	
7	Схема систем В1 и Т3	
8	Схема системы К1	
9	Схема установок В4 и К3	

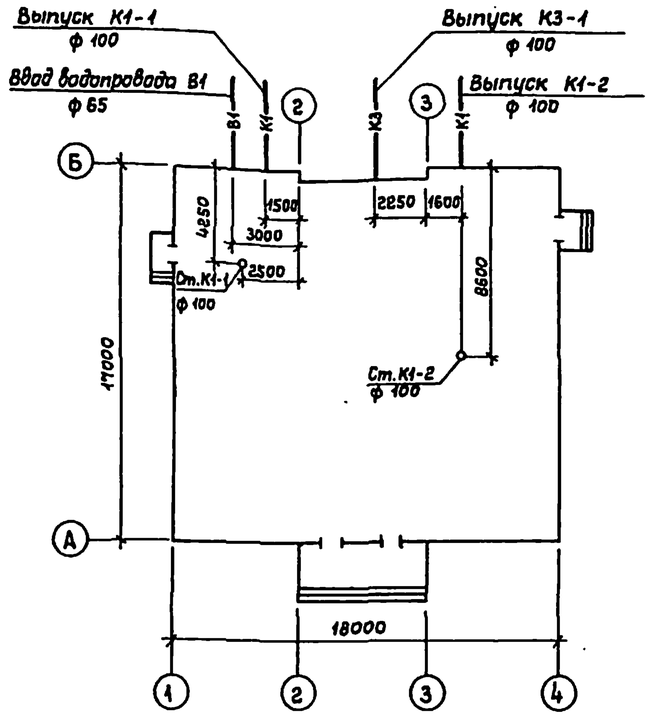

Ведомость ссылочных и прилагаемых документов

Обозначение	Наименование	Примечание
	Ссылочные	
ГОСТ 2874-73	Вода питьевая	
СН и П II-30-76	Внутренний водопровод и канализация зданий	
СН и П II-76-78	Спортивные сооружения	
СН и П II-34-76	Горячее водоснабжение	
Серия 4.900-8 выпуски I ÷ V	Оборудование, фасонные части и арматура для сетей и сооружений водопровода и канализации	
Серия 4.904-69	Детали и крепления санитарно-технических приборов и трубопроводов	
Серия 4.801-8	Водомерный узел	
	Прилагаемые	
ВК.СО	Спецификация оборудования к основному комплекту ВК	
ВК.ВМ	Ведомость материалов по чертежам основного комплекта марки ВК	

Условные обозначения

—В1— Водопровод хозяйственно-питьевой

—Т3— Трубопровод горячей воды с температурой t= 37°С

—В4— Трубопровод подачи смешенной воды от узла управления в ванну бассейна

—V— —V— Перфорированный трубопровод раздачи воды в ванне бассейна

—К1— Бытовая канализация

—К3— Производственная канализация

Настоящий проект разработан в соответствии с действующими нормами и правилами и предусматривает мероприятия, обеспечивающие взрывную, взрывопожарную и пожарную безопасность при эксплуатации здания

Главный инженер проекта (Повунов)

Инв.№ подл. | Подпись и дата | Взам.инв.№

Привязан

Инв.№

ТП 294-3-41.86 ВК

Нач.отд	Трушин	
Гл.спец	Филиппов	
Рук.гр.	Афанасьев	
Разраб.	Афанасьев	
Провер.	Филиппов	
Н.контр.	Филиппов	

Крытый бассейн с ванной 3×7м для обучения плаванию детей дошкольного возраста (со стенами из кирпича)

Общие данные (начало)

Стадия	Лист	Листов
РП	1	8

СОЮЗСПОРТПРОЕКТ г. Москва

21650-01

Данные по производственному водопотреблению и водоотведению

№ потребителя по плану	Наименование потребителя	Количество потребителей	Количество часов работы в сутки	Водопотребление: Требования к качеству воды	Потребный напор у потребителя, м	Режим водопотребления	Расход воды на одного потребителя, м³/с.	Из хозяйственно-питьевого водопровода: м³/сут.	м³/ч.	л/с.	Из оборотного водопровода: м³/сут.	м³/ч.	л/с.	Водоотведение: Характеристика сточных вод	Режим водоотведения	В бытовую канализацию: м³/сут.	м³/ч.	л/с.	В ливневую канализацию: м³/сут.	м³/ч.	л/с	На повторное использование: м³/сут.	м³/ч.	л/с.	Примечание
1	Наполнение ванны																								
	объемом 14,7 м³	1	8	Питьев	12	Равномерн.	14,7	14,7	1,84	0,51	—	—	—	—	—	—	—	—	—	—	—	—	—	—	
2	Опорожнение ванны	1	4	—	—	—	—	—	—	—	—	—	—	Условно чистые	Равномерн.	—	—	—	14,7	3,7	1,03	—	—	—	
3	Подпитка ванны	1	12	Питьев	3,0	Равномерн.	22,08	22,08	1,84	0,51	—	—	—	Условно чистые	Равномерн.	22,08	1,84	0,51	—	—	—	—	—	—	Занятия 12 часов
4	Проходные ножные ванны	2	10,5	Техн.	3,0	0,5 часа в смену	7,55	15,1	1,44	0,4	—	—	—	Бытовые	0,5 часа в смену	15,1	1,44	0,4	—	—	—	—	—	—	
5	Уборка помещений, м²	55,0	2	Техн	3,0	2 раза в день	0,006	0,66	0,33	0,3	—	—	—	Бытовые	2 раза в день	0,66	0,33	0,3	—	—	—	—	—	—	
	Итого:							37,84	3,28	0,91						37,84	3,28	0,91	14,7	3,7	1,03				

Основные показатели по чертежам водопровода и канализации

Наименование системы	Потребный напор на вводе, м	Расчетный расход: м³/сут.	м³/ч.	л/с.	При пожаре, л/с	Установленная мощн. электродвигателей, квт	Примечание
В1	12,0	1,5	0,14	0,2			
Т3		23,7	2,26	1,4			t = 37°С
В4		37,84	3,28	0,91			На все технологич. нужды
Итого		63,04	5,68	2,51	—	—	
К1		63,04	5,68	4,11			
К3		14,7	3,70	1,03			на опорожнение ванны
Наполнение		14,7	1,84	0,51			
в т.ч. В1		3,66	0,46	0,11			
Т3		11,04	1,38	0,40			t = 37°С

Расход тепла на нужды горячего водоснабжения

На хозяйственно-бытовые нужды —— 72000 ккал/час.
На нагрев подпиточной воды —— 44160 ккал/час.
В период наполнения ванны —— 49960 ккал/час.

Нач.отд.	Трушин		
Гл.спец.	Филиппов		
Рук.гр.	Афанасьев		
Разраб.	Афанасьев		
Провер.	Филиппов		
Н.контр.	Филиппов		

Привязан

Инв. №

ТП 294-3-41.86 ВК

Крытый бассейн с ванной 3×7м для обучения плаванию детей дошкольного возраста (со стенами из кирпича)

Стадия	Лист	Листов
РП	2	

Общие данные (продолжение)

СОЮЗСПОРТПРОЕКТ г. Москва

21550-01

Инв. № подл. | Подпись и дата | Взам. инв. №

ПОЯСНИТЕЛЬНАЯ ЗАПИСКА

Здание оборудуется системами хозяйственно-питьевого, горячего и технологического водоснабжения, системами бытовой и производственной канализации.

Системы хозяйственно-питьевого водопровода, бытовой и производственной канализации присоединяются к наружным сетям.

Хозяйственно-питьевой водопровод

В здании предусмотрена совмещенная система хозяйственно-питьевого водопровода. Запроектирован один ввод диаметром ф 65мм с установкой водомера ф 40мм. Вода подается к санитарным приборам, на нужды бассейна и поливочным кранам.

Наружное пожаротушение с расходом 15 л/сек. осуществляется от гидрантов на наружной сети.

Горячее водоснабжение

Горячее водоснабжение предусмотрено от ввода в канале теплосети.

Горячая вода подается ко всем умывальникам и душевым сеткам, а также на наполнение и подпитку (проток) ванны бассейна.

Сеть прокладывается открыто с устройством тепловой изоляции на магистральных трубопроводах.

Бытовая канализация

Система бытовой канализации принимает стоки от санитарных приборов, установленных в раздевалках, санитарных узлах и бытовых помещениях. Стоки отводятся в наружную сеть бытовой канализации.

Технологическое водоснабжение ванны бассейна

Технологическое водоснабжение ванны обеспечивается по проточной схеме.

Основой технологической схемы водоснабжения ванны на протоке является узел управления, включающий смеситель для нагрева воды подпиткой и устройства для ввода обеззараживающего.

Подаваемая вода смешивается в смесителе до температуры, обеспечивающей поддержание её в ванне на уровне 29°С.

Для контроля расхода на подающей трубе устанавливается водомер ф 20 мм.

Раздача воды в ванне производится по перфорированному трубопроводу укладываемому вдоль дна ванны.

Слив через лоток с отводящей трубой ф 50 мм.
Отвод воды в канализацию через гидрозатвор.

Сброс воды при опорожнении через трубу ф 80 мм в водосток.

На сливной трубе устраивается перемычка для сброса воды в канализацию (через гидрозатвор) при мытье дна и стен ванны.

Вода подаваемая в ванну обеззараживается с помощью гипохлорита кальция, натрия или хлорной извести.

Доза дизенфектанта 1,0 г/м³ подающейся в ванну воды.

Привязан				ТП 294-3-41.86			ВК
	Нач.отд.	Трушин		Крытый бассейн с ванной 3×7м для обучения плаванию детей дошкольного возраста (со стенами из кирпича)	Стадия	Лист	Листов
	Гл.спец.	Филиппов			РП	3	
	Рук.гр.	Афанасьев		Общие данные (продолжение)	СОЮЗСПОРТПРОЕКТ г. Москва		
	Разраб.	Афанасьев					
	Провер.	Филиппов					
Инв.№	Н.контр.	Филиппов					

Инв.№ подл. | Подпись и дата | Взам. инв.№

21650-01

Указания по монтажу

Монтаж и приемку систем хозяйственно-питьевого, горячего водоснабжения, бытовой канализации, производится в соответствии с требованиями СНиП III-28-75 „Санитарно-техническое оборудование зданий и сооружений. Правила производства и приемки работ."

Вся арматура и материалы, идущие на монтаж систем хозяйственно-питьевого и горячего водоснабжения, бытовой и производственной канализации должны отвечать требованиям СНиП II-30-76 „Внутренний водопровод и канализация зданий. Нормы проектирования."

Трубопроводы холодного и горячего водоснабжения выполняются из стальных водогазопроводных оцинкованных (легких) труб по ГОСТ 3262-75 с соединениями на фитингах из ковкого чугуна и на сварке в среде инертных газов.

Применение ручной газовой сварки запрещается.
Сварные стыки должны обеспечивать равнопрочность сварного соединения с телом трубы. Рекомендуется сварные соединения усиливать стальными муфтами на сварке.

Система бытовой канализации выполняется из чугунных канализационных труб по ГОСТ 6942.3-80.

Трубопроводы канализации и водоснабжения в местах прохода через строительные конструкции должны быть заключены в гильзы:

А) Из трех слоев пергамина или рубероида - для систем канализации и холодной воды;

Б) Из стальных труб - для системы горячего водоснабжения.

Края гильзы должны быть заподлицо с поверхностями стен, перегородок, потолков и выступать выше отметки чистого пола на 20-30 мм.

Трубопроводы холодного и горячего водоснабжения покрываются слоем теплоизоляции.

Конструкция теплоизоляции:

А) для труб холодного водоснабжения - окраска лаком БТ-577 с добавлением алюминиевой пудры, обертывание минераловатными матами толщиной 30 мм (независимо от диаметра), оклейка асбестотканью;

Б) для труб горячего водоснабжения - окраска лаком БТ-577 с добавлением алюминиевой пудры, обертывание минераловатными матами толщиной 30 мм, оклейка асбестотканью.

Для криволинейных участков наружное покрытие выполняется из листовой оцинкованной стали толщиной 0,8 мм. Расстояние между опорами стальных горизонтальнопроложенных трубопроводов принимается 3,0 м.

Указания по эксплуатации

При эксплуатации температура подаваемой воды регулируется расходом горячей воды.

Раствор обеззараживающего приготовляется в комнате управления ванной лаборантом и заливается в дозирующее устройство.

Подача раствора обеззараживающего регулируется вручную и контролируется анализом воды в ванне на содержание активного остаточного хлора каждые два часа.

Опорожнение ванны бассейна для санитарной обработки должно производиться по данным физико-бактериологических анализов.

Перед опорожнением вода обрабатывается хлором с дозой 6 г/м³ и после дехлорирования отстоем в течении 12 часов или обработкой гипосульфитом сбрасывается в водосток.

				ТП 294-3-41.86 ВК			
Привязан		Нач.отд.	Трушин	Крытый бассейн с ванной 3×7м для обучения плаванию детей дошкольного возраста (со стенами из кирпича)	Стадия	Лист	Листов
		Гл.спец.	Филиппов		РП	4	
		Рук.гр.	Афанасьев	Общие данные (окончание)	СОЮЗСПОРТПРОЕКТ г. Москва		
		Разраб.	Афанасьев				
		Провер.	Филиппов				
Инв.№		Н.контр.	Филиппов				

Инв.№подл. | Подпись и дата | Взам.инв.№

21650-01

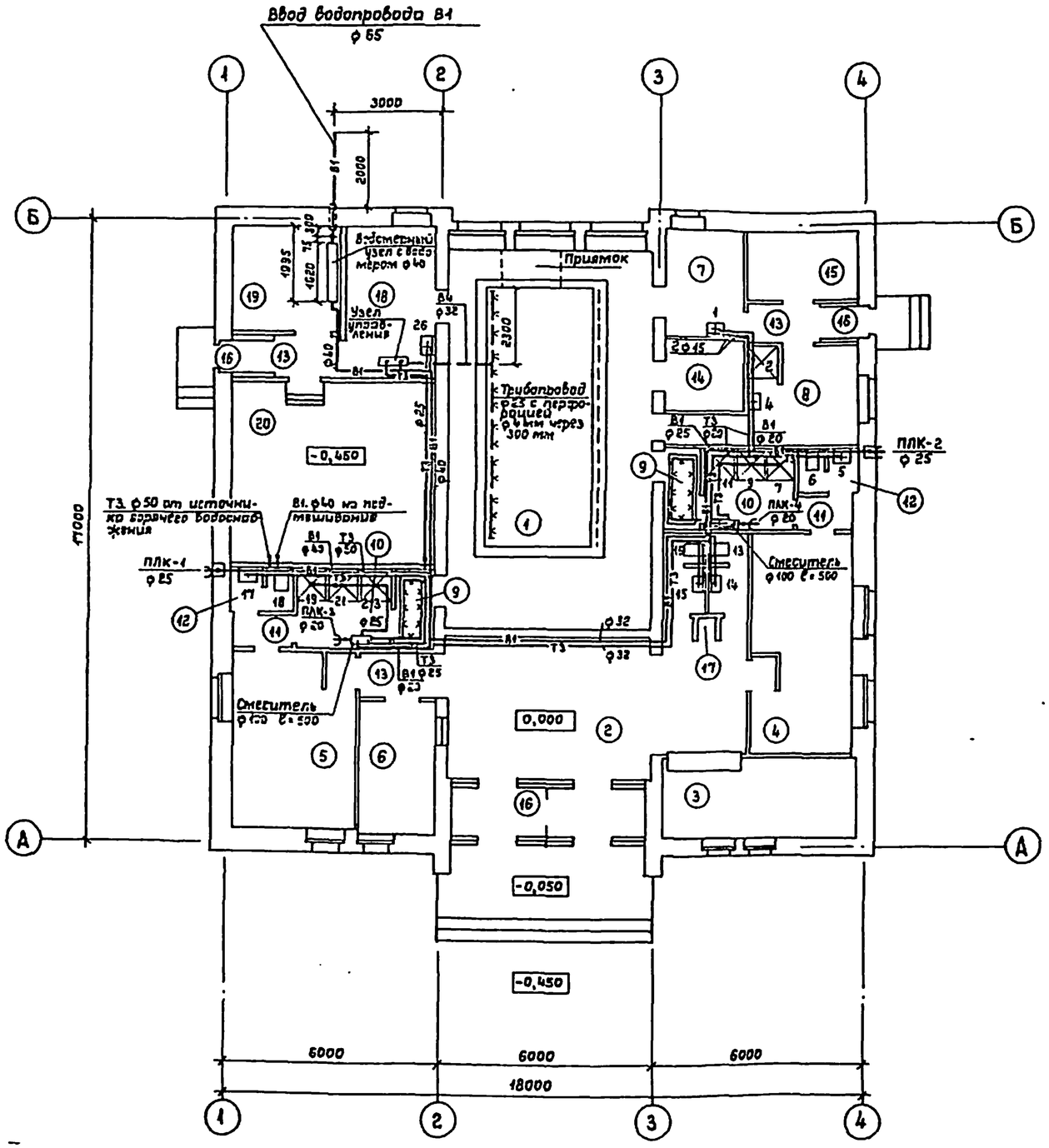

Экспликация помещений

№ по плану	Наименование
1	Зал ванны
2	Вестибюль
3	Гардероб
4	Раздевальная для мальчиков
5	Раздевальная для девочек
6	Администратор
7	Комната для медсестры
8	Комната для инструктора
9	Ножная ванна - шлюз
10	Душевые
11	Преддушевой тамбур
12	Сан. узлы
13	Коридоры
14	Инвентарная
15	Электрощитовая
16	Тамбуры
17	Кладовая уборочного инвентаря
18	Узел управления и лаборатория
19	Помещение водомерного узла и хран. реагентов
20	Венткамера

Альбом I

Типовой проект 294-3-41.86

Гл. спец. СС	Остроба	
Гл. спец. ЭО	Першин	
Гл. спец. ОВ	Бзвомаки	
ГАП	Гурелов	

Взам. инв. №

Подпись и дата

Инв. № подл.

Привязан

Инв. №

Нач. отд.	Трушин	
Гл. спец.	Филиппов	
Рук. гр.	Афанасьев	
Разраб.	Афанасьев	
Провер.	Филиппов	
Н. контр.	Филиппов	

ТП 294-3-41.86 ВК

Крытый бассейн с ванной 3×7м для обучения плаванию детей дошкольного возраста (со стенами из кирпича)

План с системами В1 и ТЗ

Стадия	Лист	Листов
РП	5	

СОЮЗСПОРТПРОЕКТ г. Москва

21650-01

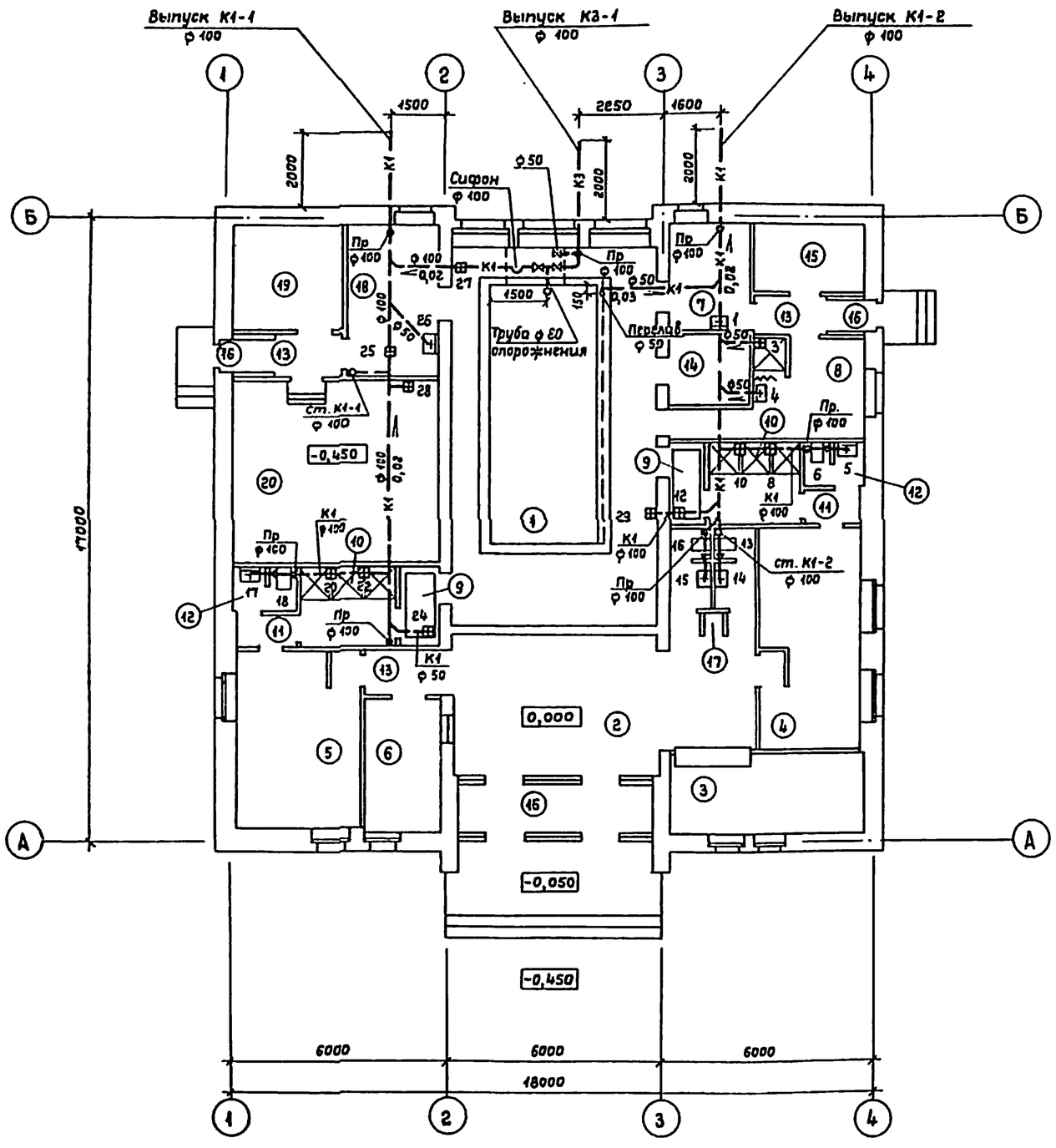

Экспликация помещений

№ по плану	Наименование
1	Зал ванны
2	Вестибюль
3	Гардероб
4	Раздевальная для мальчиков
5	Раздевальная для девочек
6	Администратор
7	Комната для медсестры
8	Комната для инструктора
9	Ножная ванна- шлюз
10	Душевые
11	Преддушевой тамбур
12	Сан. узлы
13	Коридоры
14	Инвентарная
15	Электрощитовая
16	Тамбуры
17	Кладовая уборочного инвентаря
18	Узел управления и лаборатория
19	Помещение водомерного узла и хран. реагентов
20	Венткамера

Альбом I

Типовой проект 294-3-42.86

Согласовано: Гл. спец. СС Осетровский; Гл. спец. ЭО Поршин; Гл. спец. ОВ Бесчастный; ГАП

Взам. инв. №

Подпись и дата

Инв. № подл.

Привязан

Инв. №

Нач. отд.	Трушин	
Гл. спец.	Филиппов	
Рук. гр.	Афанасьев	
Разраб.	Афанасьев	
Провер.	Филиппов	
Н. контр.	Филиппов	

ТП 294-3-41.86 ВК

Крытый бассейн с ванной 3×7м для обучения плаванию детей дошкольного возраста (со стенами из кирпича)

План с системами К1 и К3

Стадия	Лист	Листов
РП	6	

СОЮЗСПОРТПРОЕКТ г. Москва

В1, Т3

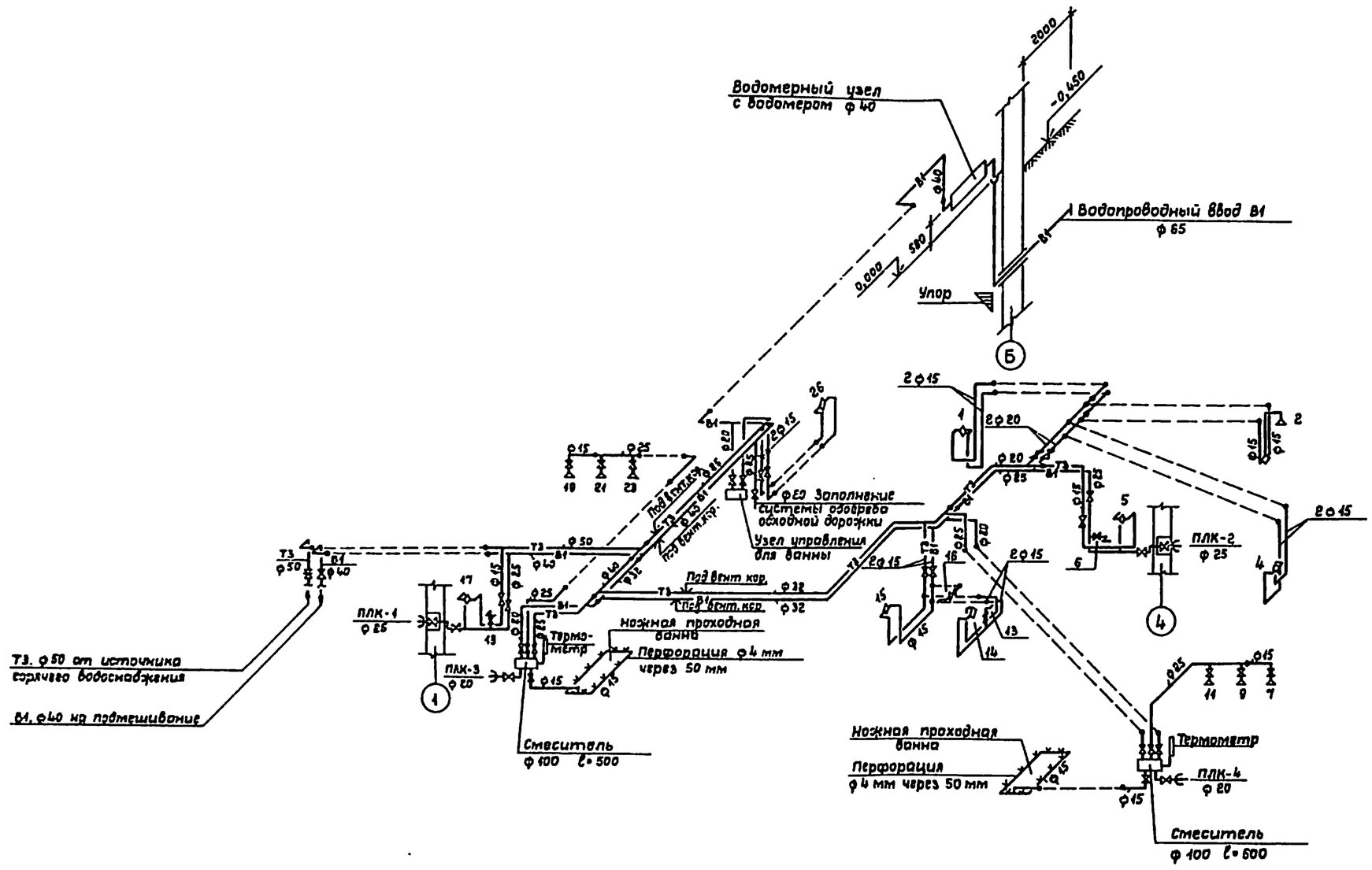

Схема водомерного узла

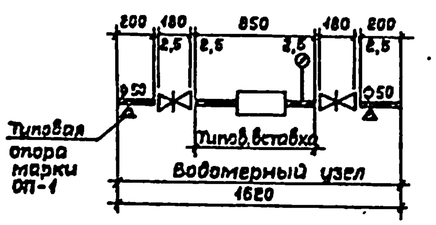

Типовая вставка со счетчиком ф40

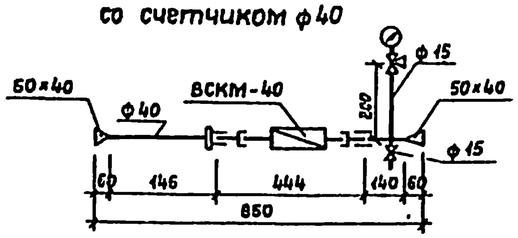

Привязан			Нач.отд.	Трушин		ТП 294-3-41.86	ВК
			Гл.спец.	Филиппов			
			Рук.гр.	Афанасьев			
			Разраб.	Афанасьев		Крытый бассейн с ванной 3×7м для обучения плаванию детей дошкольного возраста (со стенами из кирпича)	Стадия: РП; Лист: 7; Листов:
			Провер.	Филиппов		Схема систем В1 и Т3	СОЮЗСПОРТПРОЕКТ г. Москва
Инв. №			Н.контр.	Филиппов			

Инв. № подл. | Подпись и дата | Взам. инв. №

21660-01

Альбом I

Типовой проект 294-3-41.86

К1

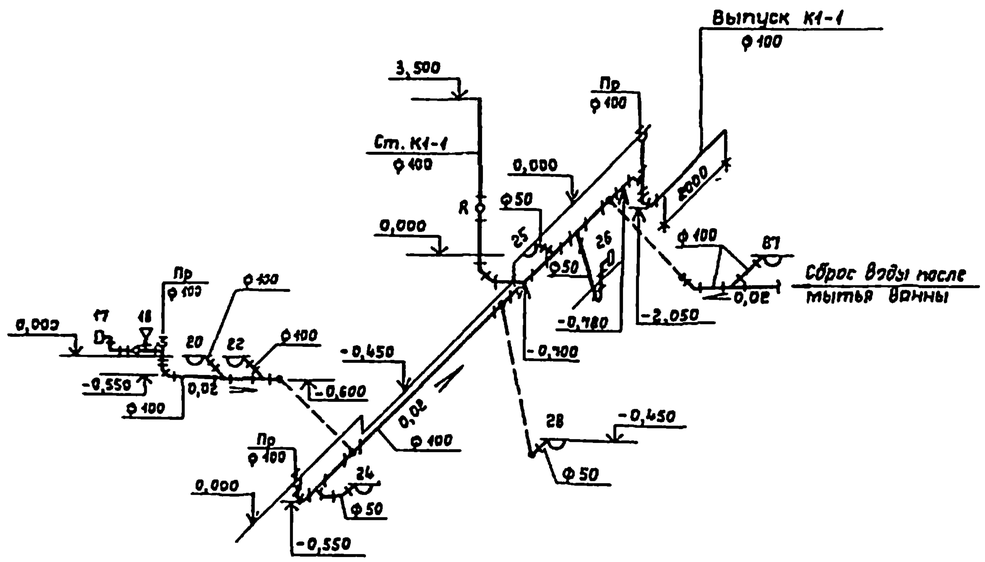

К1

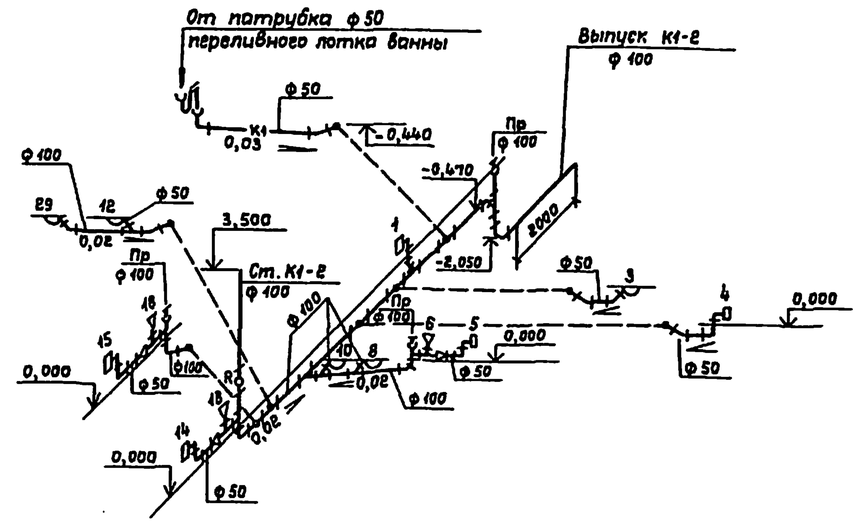

					ТП 294-3-41.86		ВК	
Привязан			Нач.отд.	Трушин	Крытый бассейн с ванной 3×7м для обучения плаванию детей дошкольного возраста (со стенами из кирпича)	Стадия	Лист	Листов
			Гл.спец.	Филиппов		РП	8	
			Рук.гр.	Афанасьев				
			Разраб.	Афанасьев	Схема системы К1	СОЮЗСПОРТПРОЕКТ г. Москва		
			Провер.	Филиппов				
Инв. №			Н.контр.	Филиппов				

Инв. № подл. | Подпись и дата | Взам. инв. №

21650-01

Альбом I

Типовой проект 294-3-41.86

Фрагмент плана
М 1:50

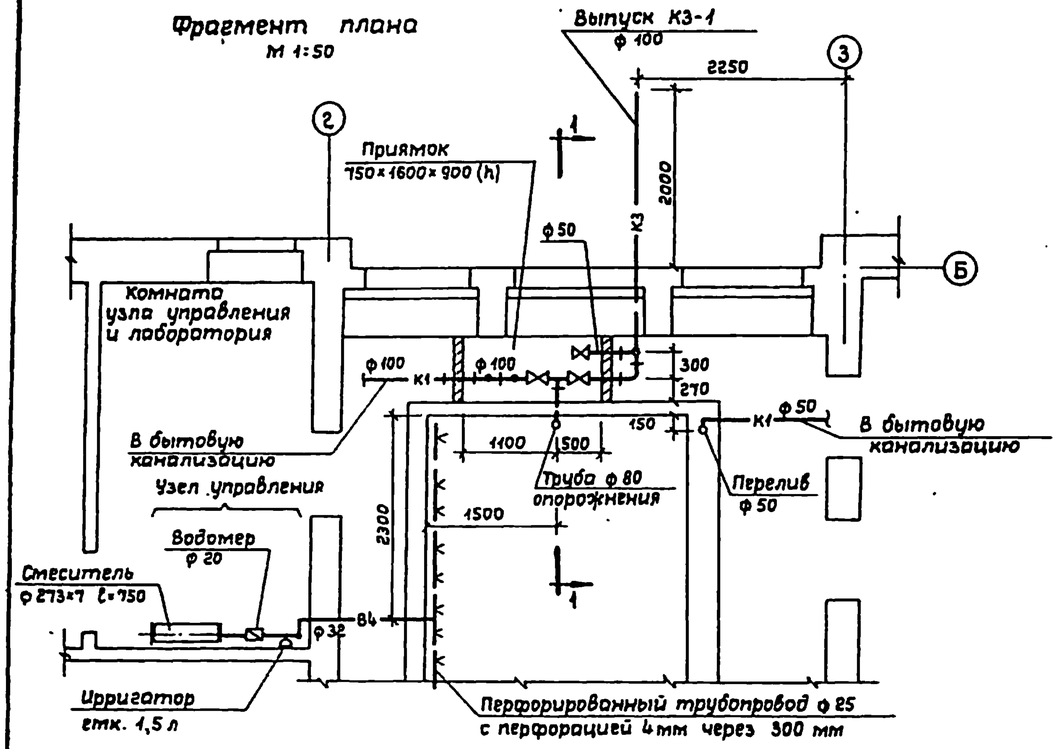

В4, К3

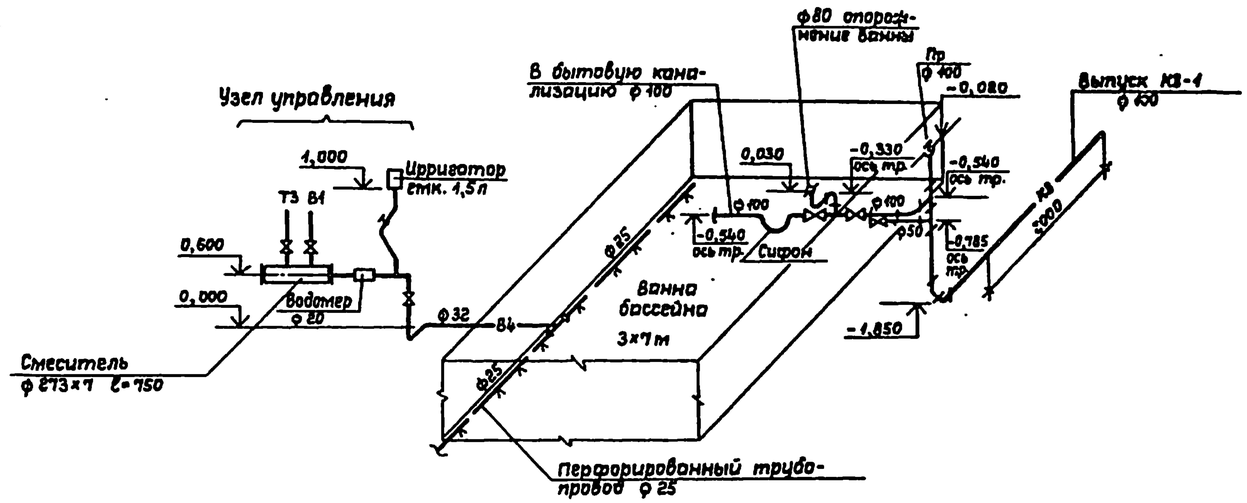

Узел управления для ванны бассейна
М 1:10

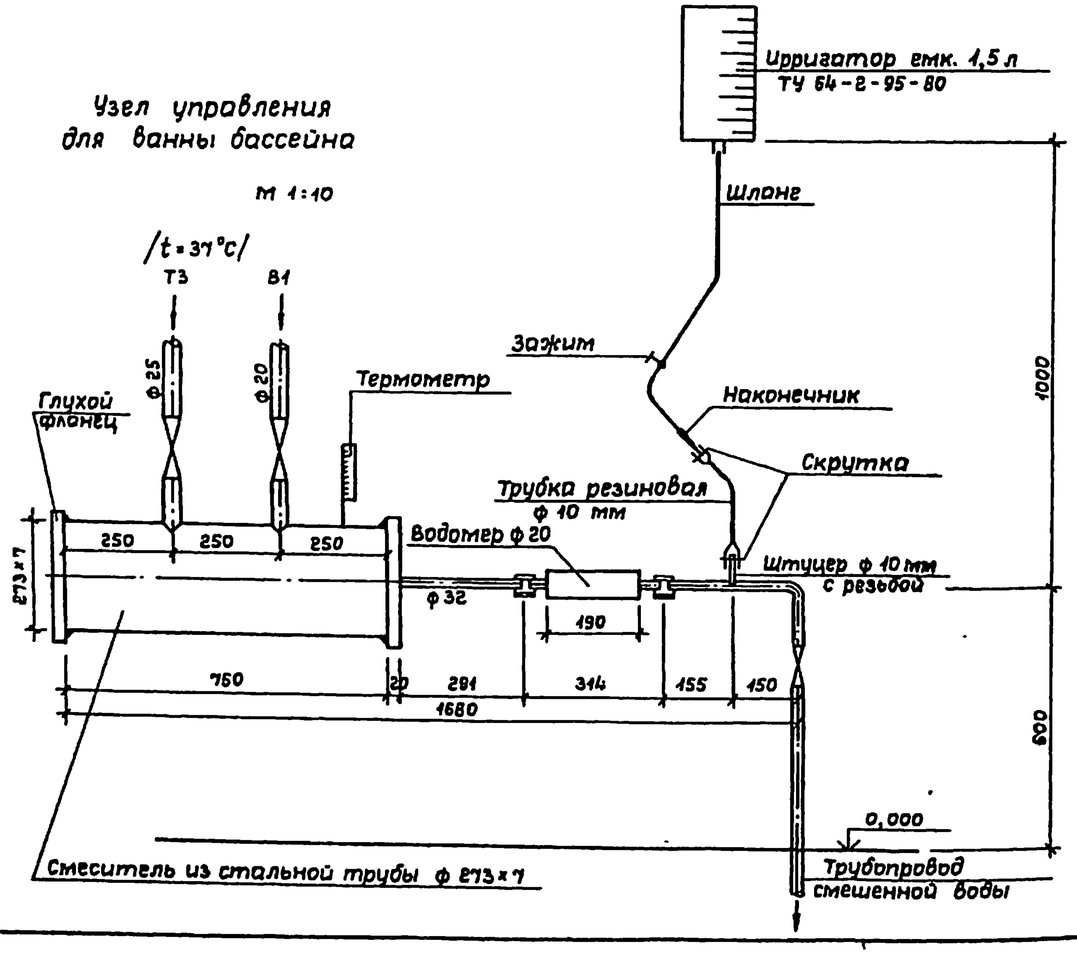

Разрез по 1-1

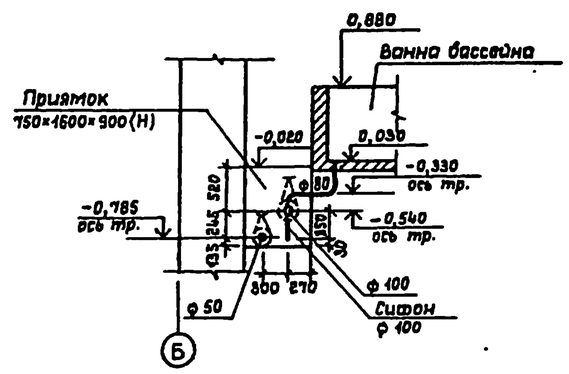

Привязан			Нач.отд.	Трушин		ТП 294-3-41.86	ВК
			Гл.спец.	Филиппов			
			Рук.гр.	Афанасьев		Крытый бассейн с ванной 3×7м для обучения плаванию детей дошкольного возраста (со стенами из кирпича)	Стадия: РП; Лист: 9; Листов:
			Разраб.	Афанасьев		Схема установок В4 и К3	СОЮЗСПОРТПРОЕКТ г. Москва
			Провер.	Филиппов			
Инв. №			Н.контр.	Филиппов			

Инв. № подл. | Подпись и дата | Взам. инв. №

21650-01

Типовой проект 294-3-41.86 Альбом I

Ведомость чертежей основного комплекта Э

Лист	Наименование	Примечание
1.	Общие данные	
2	Электроосвещение. План	
3	Силовое электрооборудование. План	
4	Силовое электрооборудование. Расчетная	
	схема 1ШР	
5	Схема магистральных сетей	
6	Вводно-распределительное устройство.	
	Опросный лист	
7	Молниезащита	

Ведомость ссылочных и прилагаемых документов

Обозначение	Наименование	Примечание
Э.СО	Спецификация оборудования	
	для основного комплекта	
	чертежей марки „Э"	
Э.ВМ	Ведомость материалов	
	для основному комплекта	
	чертежей марки „Э"	
ТУ6-05-1573-77	Труба винипластовая	
ГОСТ 6323-79	Провода	
ГОСТ 16442-80*	Кабель с пластмассовой	
	изоляцией	
ГОСТ 103-76	Сталь полосовая	
ГОСТ 8509-72*	Сталь угловая	
ГОСТ 2.754-72*	Условные обозначения	

Основные показатели

Категория электроснабжения	Вторая
Напряжение сети	380/220 в
Нагрузка на вводе, Cos φ	P_y=21,0 квт; P_p=18 квт; Cos φ= 0,95
Максимальная потеря напряжения ΔU %	0,8

Общие указания

По степени бесперебойности электроснабжения бассейн относится ко II категории.

Электроснабжение бассейна осуществляется от городских электрических сетей и решается при привязке проекта.

В качестве вводного щита предусмотрено вводно-распределительное устройство типа ВРУ1. Учет осуществляется счетчиками активной энергии, установленными на ВРУ.

Напряжение сети 380/220 в переменного тока. Напряжение на лампах ~220 в.

Проектом предусмотрено три вида освещения: рабочее, аварийное (для эвакуации людей) и ремонтное.

Проводка в бассейне выполнена проводом АПВ-380 в винипластовых трубах по кровле, в слое утеплителя.

Розетки и выключатели установить на высоте 1,8 м от пола.

Электроподогрев утепленных заслонок системы П-1, ВЕ-1 и ВЕ-2 предусматривается для климатических зон с температурой наружного воздуха -40°. При температуре -20° и -30° электроподогрев не нужен. Из расчетной схемы и спецификации исключаются ящики управления №№ 2 и 4 (АУ5113-03А2Н).

Для защиты обслуживающего персонала от поражения электрическим током при пробое изоляции на корпус предусмотрено защитное заземление.

Заземлению подлежат все металлические нетоковедущие части электрооборудования нормально ненаходящиеся под напряжением.

Для заземления используется нулевой провод сети.

Проект разработан в соответствии с действующими нормами и правилами и предусматривает мероприятия, обеспечивающие взрывную, взрывопожарную и пожарную безопасность при эксплуатации здания

Главный инженер проекта (Логунов)

Инв. № подл. | Подпись и дата | Взам. инв. № | Технич. отд. | Гр. | Инв. №

Привязан:

Инв. №:

ТП 294-3-41.86 Э

Нач.отд.	Трушин	
Гл.спец.	Паршин	
Рук.гр.	Скляр	
Разраб.	Скляр	
Провер.	Паршин	
Н.контр.	Панина	

Крытый бассейн с ванной 3×7 м для обучения плаванию детей дошкольного возраста (со стенами из кирпича)

Стадия	Лист	Листов
РП	1	7

Общие данные

СОЮЗСПОРТПРОЕКТ г. Москва

21650-01

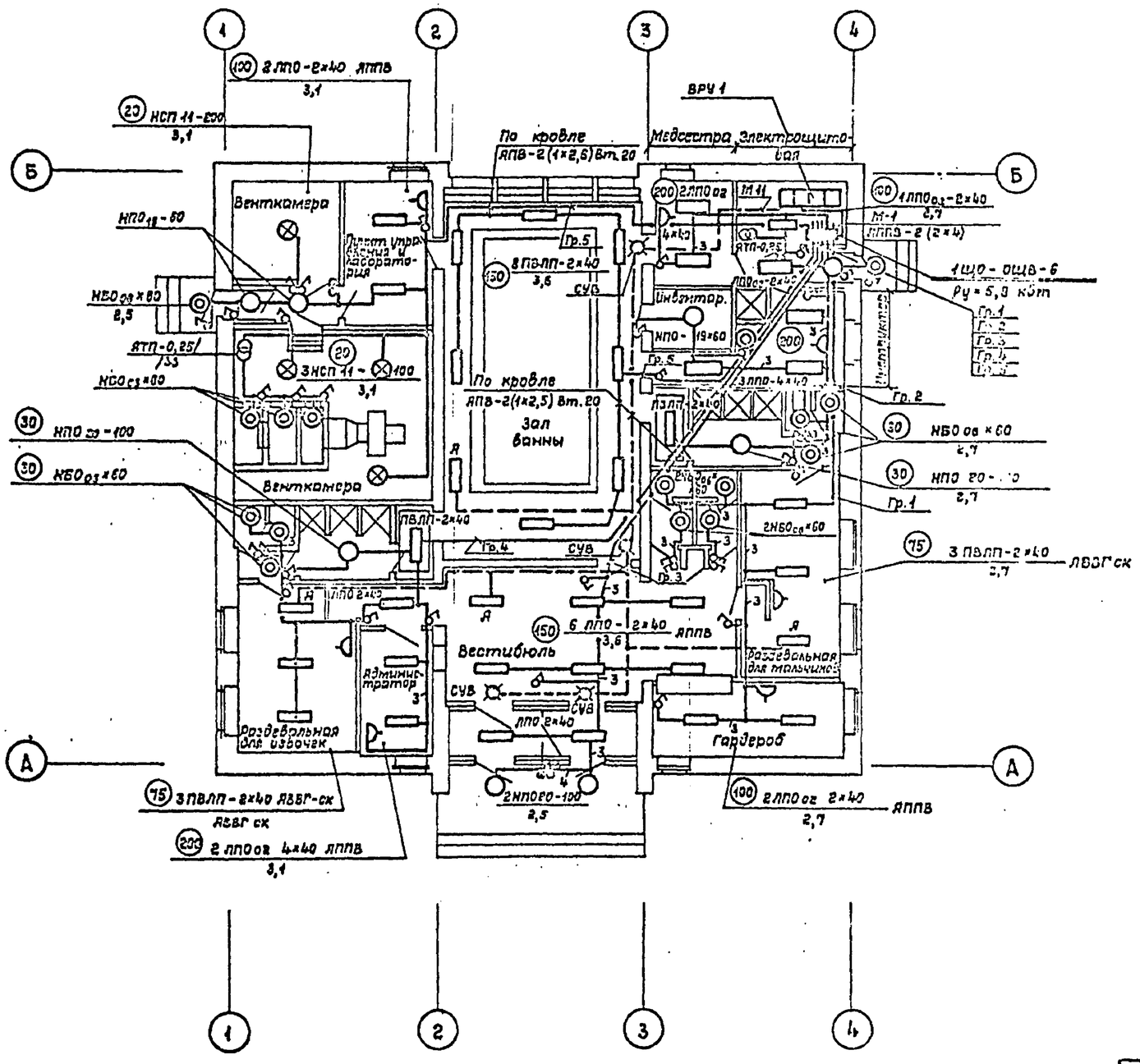

				ТП 294-3-41.86		Э	
Привязан		Нач.отд.	Тришин	Капитный бассейн с бассейн. 3×7 с полезными размерами ванны и сетей водоснабжения (в отметках из "Картина")	Стадия	Лист	Листов
		Гл.спец.	Поршин		РП	2	
		Рук.гр.	Склар				
		Проект.	Склар	Электроосвещение. План	СОЮЗСПОРТПРОЕКТ г. Москва		
Инв.№		Н.контр.	Панина				

21650-01 44

Альбом I

Типовой проект 294-3-41.86

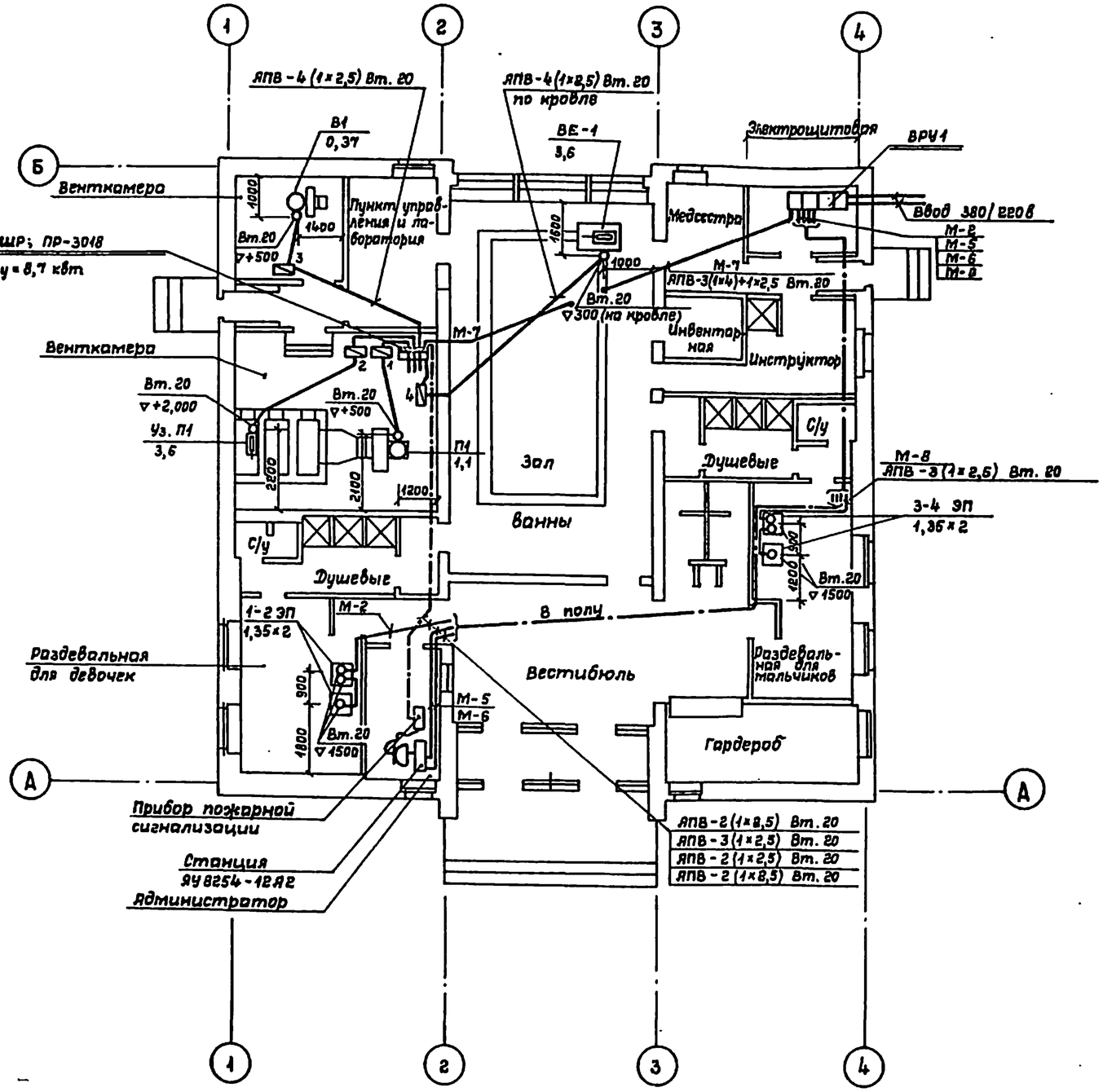

При температуре наружного воздуха −20° и −30° электроподогрев ВЕ-1 и Уз.П1 исключить.

Нач.отд.	Трушин		ТП 294-3-41.86			3
Гл.спец.	Поршин					
Рук.гр.	Скляр		Крытый бассейн с ванной 3×7 для обучения плаванию детей дошкольного возраста (со стенами из кирпича)	Стадия	Лист	Листов
Проект.	Скляр			РП	3	
Провер.	Поршин		Силовое электрооборудование. План	СОЮЗСПОРТПРОЕКТ г.Москва		
Н.контр.	Панина					

Привязан:

Инв. №

21650-01

Альбом I

Типовой проект 294-3-41.86

Техник. отд. Ибенина

ГАП Горелов; ОВ Богомолец; ВК Филатов

Инв. № подл. | Подпись и дата | Взам. инв. №

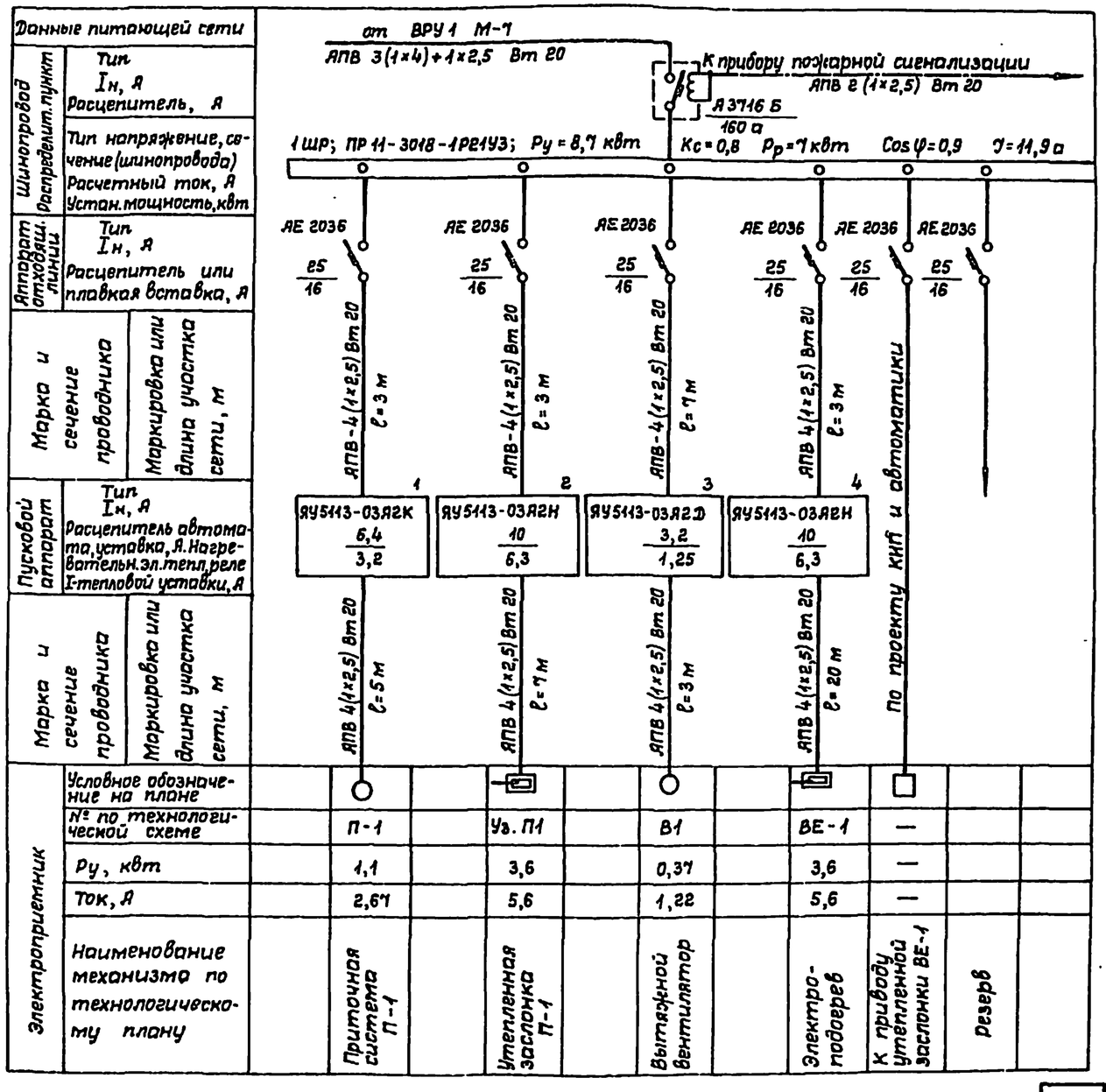

При температуре наружного воздуха −20 и −30° электроподогрев ВЕ-1 и Уз. П1 из схемы исключить.

Привязан	Нач. отд.	Трущин		Крытый бассейн с ванной 3×7 м для обучения плаванию детей дошкольного возраста (со стенами из кирпича)	Стадия	Лист	Листов
	Гл. спец.	Паршин			РП	4	
	Рук. гр.	Скляр		Силовое электрооборудование. Расчетная схема 1ШР	СОЮЗСПОРТПРОЕКТ г. Москва		
	Проект.	Скляр					
Инв. №	Провер.	Паршин					
	Н. контр.	Панина					

ТП 294-3-41.86 Э

21660-01

Инв. № подл. | Подпись и дата | Взам. инв. № | Технич. отд. | Дрбенина

Альбом I.

Типовой проект 294-3-41.86

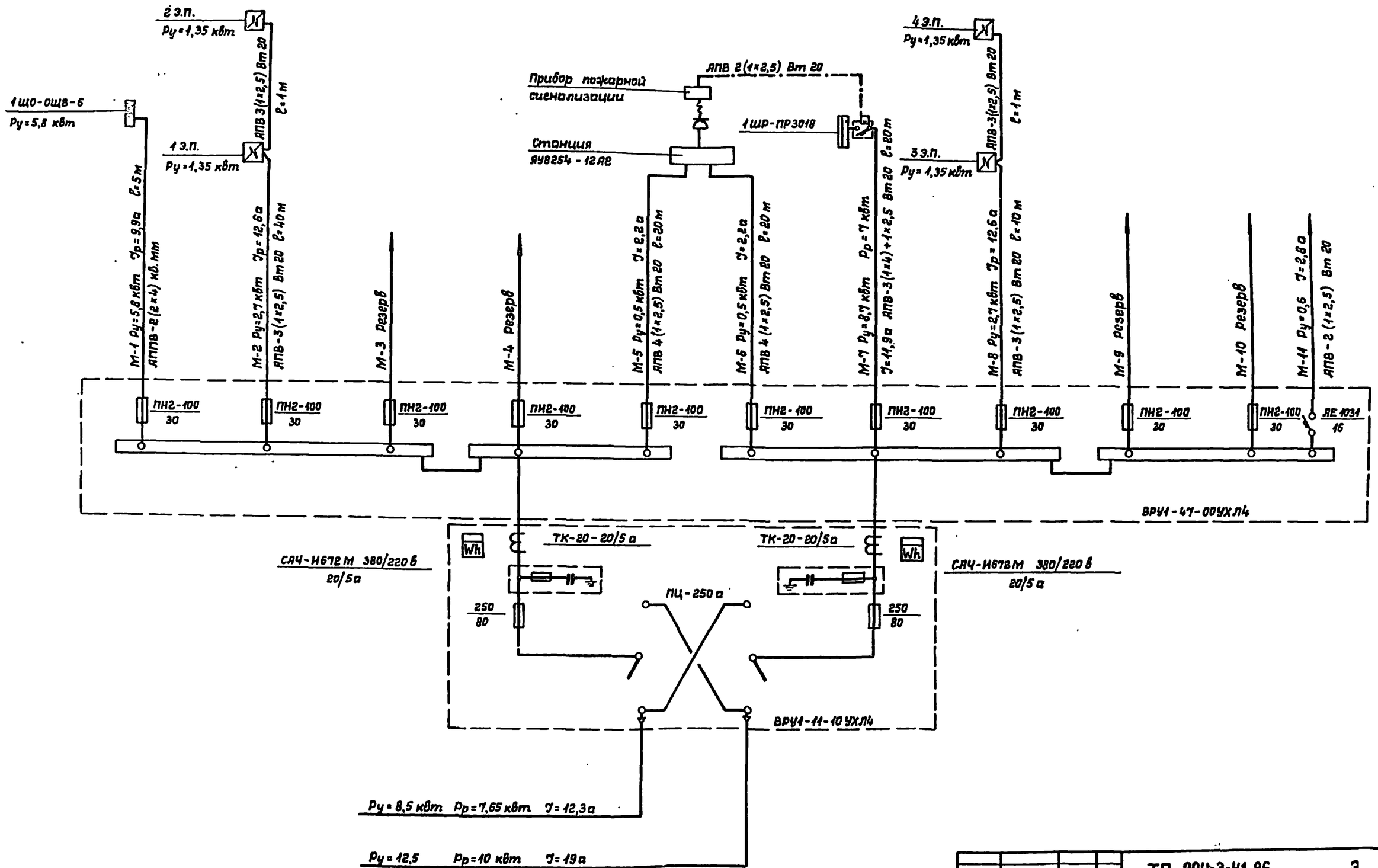

Начальник	Трушин		
Гл.спец.	Поршин		
Рук.гр.	Скляр		
Проектир.	Скляр		
Провер.	Поршин		
Н.контр.	Панина		

Привязан

Инв.№

ТП 294-3-41.86 Э

Крытый бассейн с ванной 3х7 для обучения плаванию детей дошкольного возраста (со стенами из кирпича)

Стадия	Лист	Листов
РП	5	

Схема магистральных сетей

СОЮЗСПОРТПРОЕКТ г. Москва

Инв.№ подл. | Подпись и дата | Взам.инв.№ | Технич.отд. Яровенин

21650-01

Типовой проект 294-3-41.86 Альбом I

Схема межпанельных соединений

Схема ВРУ

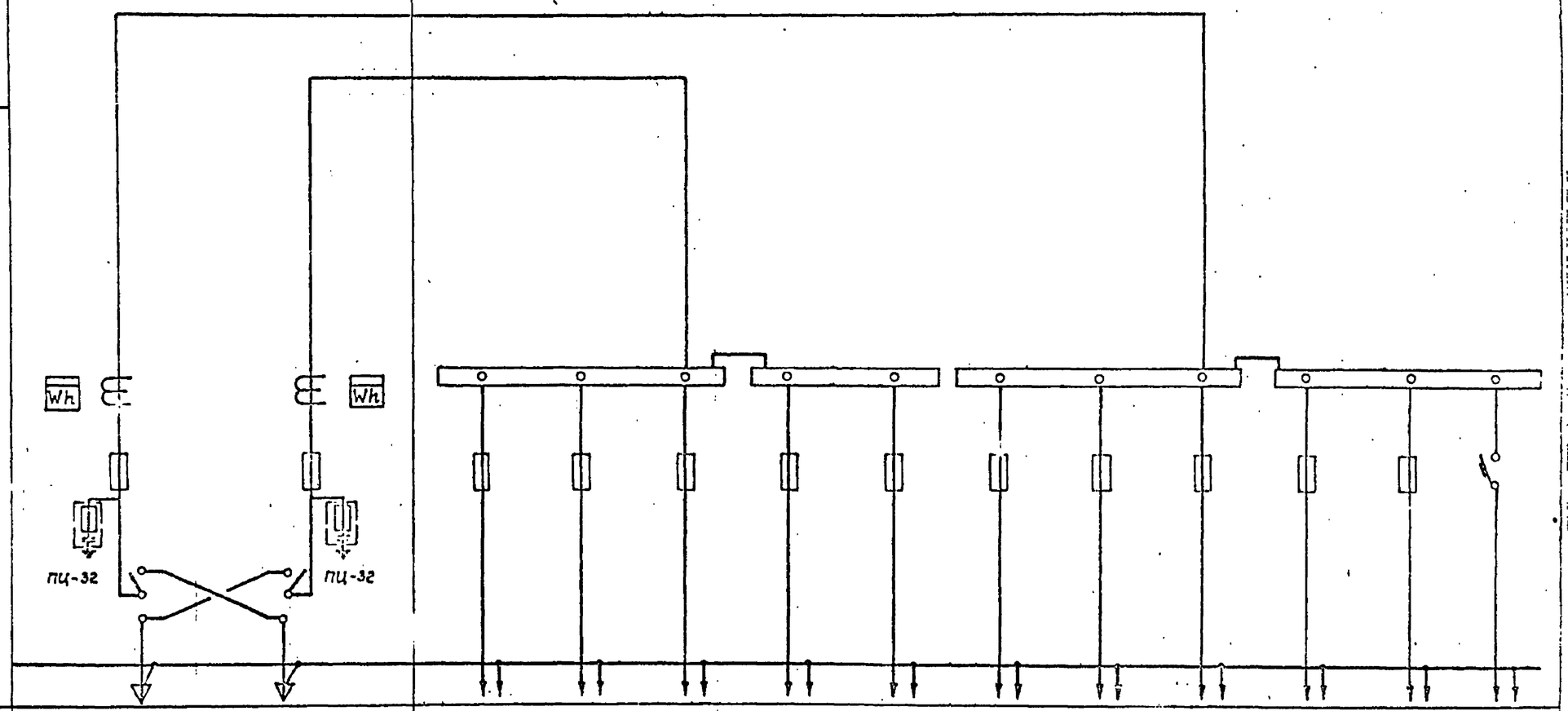

Тип панели	ВРУ1-11-10УХЛ4		ВРУ1-47-00УХЛ4										
№№ магистрали	Ввод 1	Ввод 2	М1	М2	М3	М4	М5	М6	М7	М8	М9	М10	М11
Номинальный ток расцепителя или плавкой вставки „А"	80	80	30	30	30	30	30	30	30	30	30	30	16
Тип автомата или предохранителя	ПН2-250	ПН2-250	ПН2-100	ПН2-100	ПН2-100	ПН2-100	ПН2-100	ПН2-100	ПН2-100	ПН2-100	ПН2-100	ПН2-100	АЕ 1031
Тип и технические данные счетчика непосредственного включения или через тр-р тока	САЧ-И672М 380/220 в 20/5 а	САЧ-И672М 380/220 в 20/5 а	—	—	—	—	—	—	—	—	—	—	—
Тип и технические данные трансформатора тока	ТК-20 20/5 а	ТК-20 20/5 а	—										

Задание заводу-изготовителю

Нач.отд	Трушин		ТП 294-3-41.86 Э				
Гл.спец	Паршин						
Рук.гр.	Скляр		Крытый бассейн с ванной 3х7м для обучения плаванию детей дошкольного возраста (со стенами из кирпича)	Стадия	Лист	Листов	
Проект.	Скляр			РП	6		
Провер.	Паршин		Вводно-распределительное устройство. Опросный лист	СОЮЗСПОРТПРОЕКТ г. Москва			
Н.контр.	Панина						

Привязан

Инв.№

21650-01 48

Типовой проект 294-3-41.86 Альбом I

План кровли

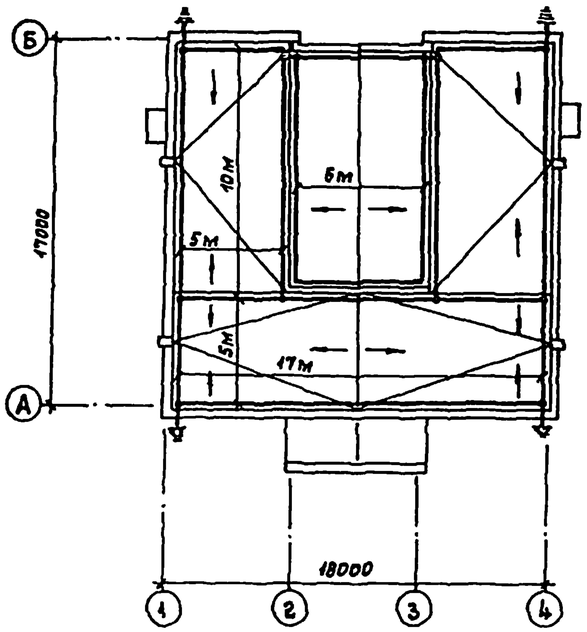

Примечания:

1. Здание крытого бассейна с ванной 3×7м по молниезащитным мероприятиям относится к III категории (согласно СН 305-77).
2. Для защиты от прямых ударов используется металлическая сетка, накладываемая на неметаллическую кровлю под слой гидроизоляции. Защитная сетка выполняется из стальной проволоки диаметром 8 мм с ячейками не более 12×12. Узлы сетки должны быть проварены. Материалы на стальную сетку учтены в архитектурно-строительной части проекта.
3. Токоотводы, соединяющие сетку с заземлителем, выполняются из полосовой стали размером 25×4 мм.
4. Заземлители располагаются вне защищаемого здания по его контуру на расстоянии 1м от фундамента. Величина импульсного сопротивления растеканию тока заземлителей должны быть не более 20 ом на каждый токоотвод. Для снижения опасности шаговых напряжений заземлители должны быть заглублены на 1м и более от поверхности земли. Заземлители принимаются трехстержневые из угловой стали 50×50×5 длиной 2,5м, расстояние между электродами 2,5м и соединяются стальной полосой 40×4 (для $\rho = 10^4$ ом·см).
5. Конструкция заземлителей зависит от удельного сопротивления грунта и уточняется при привязке проекта.
6. Металлические элементы сооружения, расположенные на крыше (трубы, вентиляционные устройства, радиостойки, телевизионные антенны и др.) должны быть соединены со стальной сеткой.

Конструкция заземлителя

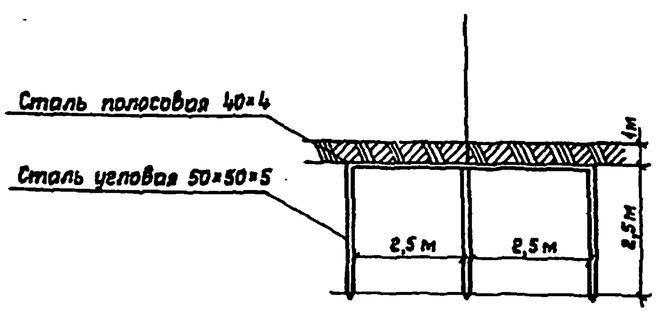

Условные обозначения

Сетчатый молниеприемник из круглой стали ф 8 мм

Заземлитель

				ТП 294-3-41.86		Э
Привязан		Нач.отд.	Трушин	Крытый бассейн с ванной 3×7 для обучения плаванию детей дошкольного возраста (со стенами из кирпича)	Стадия	Лист	Листов
		Гл.спец.	Поршин		РП	7	
		Рук.гр.	Панина	Молниезащита	СОЮЗСПОРТПРОЕКТ г. Москва		
		Проект.	Панина				
		Провер.	Поршин				
Инв.№		Н.контр.	Скляр				

Инв.№ подл. | Подпись и дата | Взам.инв.№ | Техниц.отд. | Дробенко

21650-01

Альбом I

Типовой проект 294-3-41.86

Ведомость рабочих чертежей основного комплекта АОВ

Лист	Наименование	Примечан.
1	Общие данные	
2	Система П1, ВЕ	
	Схема функциональная	
3	Система П1, ВЕ. Схема принципиальная	
	электрическая управления	
4	Система П1, ВЕ. Схема внешних	
	проводок. План проводок.	

Ведомость ссылочных и прилагаемых документов

Обозначение	Наименование	Примечан.
ВСН-281-75	Временные указания по проектированию систем автомати-	
	зации технологических процессов	
ОСТ 36-27.77	Обозначения условные в схемах автоматизации технологичес-	
	ких процессов	
ГОСТ 2710-75	Обозначения условные буквенно-	
	-цифровые, применяемые на	
	электрических схемах	
ГОСТ 21.110-82	Спецификация оборудования	
Альбом настоящего проекта	Спецификация оборудования	
Альбом настоящего проекта	Ведомость потребности в	
	материалах	

Общие указания:

Проект автоматизации санитарно-технических систем выполнен в соответствии с техническим заданием сантехников.

Предусматривается автоматизация: общеобменной вентиляции - системы П1, ВЕ.

Состав и содержание проектной документации выполнены согласно указаниям ВСН-281-75.

Объём автоматизации по системе П1, ВЕ

1. Защита калорифера от замораживания.

При снижении температуры обратного теплоносителя ниже +10°С автоматически выключается вентилятор и закрывается воздушная заслонка.

2. Блокировка управления воздушной заслонкой наружного воздуха с управлением приточным вентилятором.

При включении вентилятора заслонка открывается, при выключении - закрывается.

3. Местное деблокированное управление приточным вентилятором.

4. Ручное (от кнопок) управление заслонкой на выбросе ВЕ1.

5. Измерение температуры ртутными термометрами: приточного воздуха, воздуха перед калорифером, теплоносителя до и после калорифера.

6. Регулирование температуры приточного воздуха регулятором прямого действия (по проекту ОВ).

Трассы внешних проводок.

Трассы внешних проводок выполнены проводами марок АПВ, ПВ1 и ПВ2.

Провода прокладываются в винипластовых трубах, а в местах изгибов - в металлорукавах.

Применение медных проводов для монтажа обусловлено необходимостью пайки.

Проект разработан в соответствии с действующими нормами и правилами и предусматривает мероприятия, обеспечивающие взрывную, взрывопожарную и пожарную безопасность при эксплуатации здания.

Главный инженер проекта /Лозунов/
Главный специалист /Паршин/

Согласовано
ГИП Лозунов
Инв.№ подл. | Подпись и дата | Взам. инв.№

Привязан:

Инв.№

ТП 294-3-41.86 АОВ

Крытый бассейн с ванной 3×7м для обучения плаванию детей дошкольного возраста (со стенами из кирпича)

Начальн.	Трушин		Стадия	Лист	Листов
Гл.спец.	Паршин		РП	1	4
Рук.гр.	Пуховский				
Разраб.	Пуховский		Общие данные	СОЮЗСПОРТПРОЕКТ г.Москва	
Провер.	Паршин				
Н.контр.	Фадеева				

21650-01

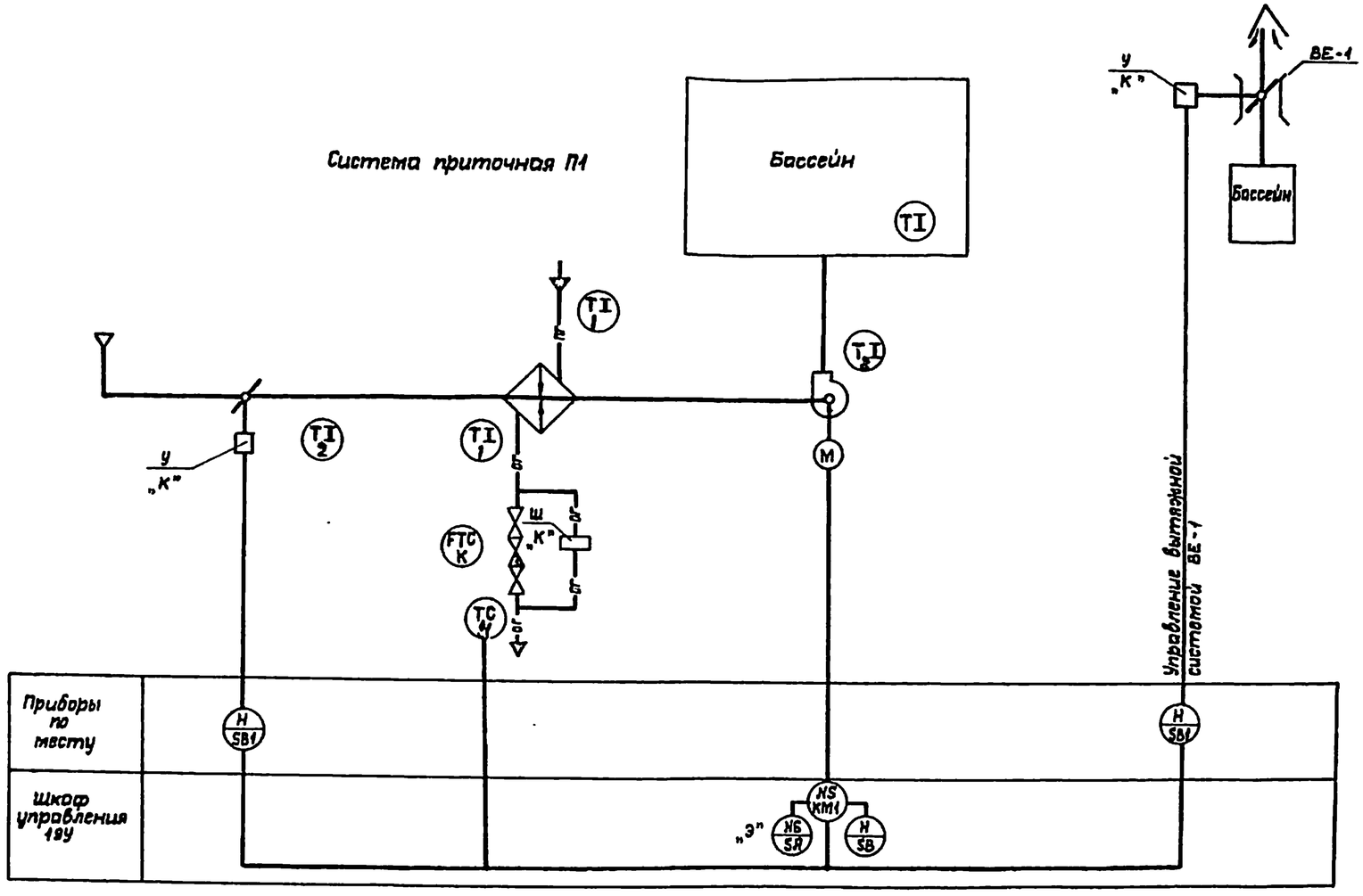

Аппаратура, у которой вместо номера по спецификации поставлено:
„К" - заказывается в санитарно-технической части проекта;
„Э" - заказывается по проекту электрооборудования.

Нач.отд.	Трушин		
Гл.спец.	Поршин		
Рук.гр.	Дунаевский		
Провер.	Поршин		
Н.контр.	Фадеева		

Привязан

Инв.№

ТП 294-3-41.86 АОВ

Крытый бассейн с ванной 3×7м для обучения плаванию детей дошкольного возраста со стенами из кирпича

Стадия	Лист	Листов
Р	2	4

Система П1ВЕ.
Схема функциональная

СОЮЗСПОРТПРОЕКТ г. Москва

Инв.№ подл. | Подпись и дата | Взам. инв.№

21650-01

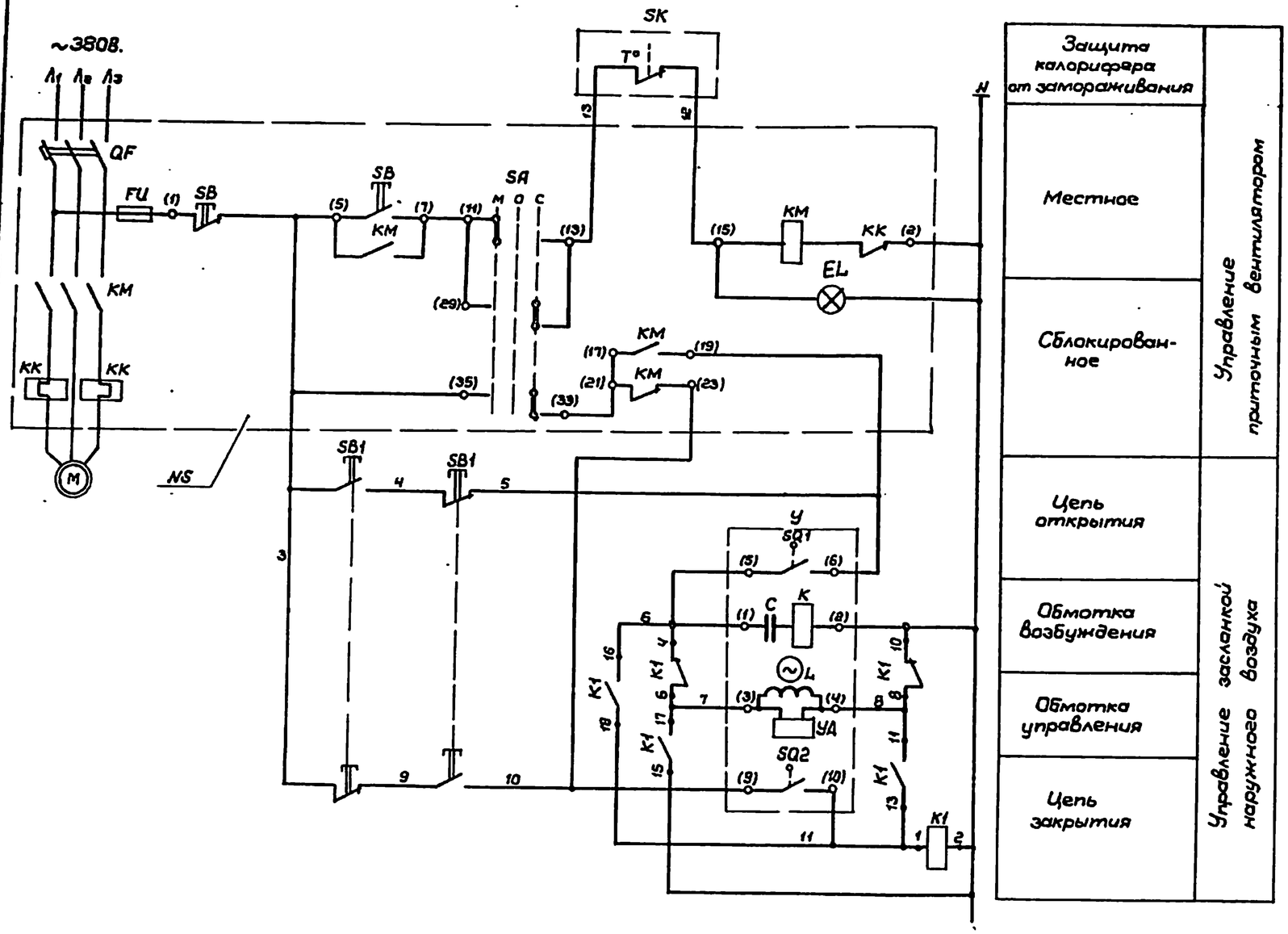

Поз. обознач.	Наименование	Кол.	Примечание
	По месту		
NS	Шкаф управления тип ЯУ	1	По проекту эл. оборудования
У	Исполнительный механизм		
	типа МЭО	1	комплектно с заслонкой
K1	Реле промежуточное		
	универсальное РПУ-2-36ч403У3	1	Uкат.~220В.
SB1	Пост управления		
	кнопочный ПКУ-11-21А0222-54	1	
SK	Терморегулирующее устройство дилатометрическое электрическое	1	Уставка +10°С
	ТУДЭ-4. Контакт замыкающий		

1. В скобках дана заводская маркировка клемм.
2. Принципиальная электрическая схема управления заслонкой наружного воздуха для вытяжной системы ВЕ1 аналогична схеме для приточной системы П.

Диаграмма работы конечных выключателей механизма У

Контакты	Положение механизма		
	открыт	рабочий ход	закрыт
5-6			
7-8			
9-10			
11-12			

— контакт замкнут

Нач.отд.	Трушин		
Гл.спец.	Паршин		
Рук.гр.	Лучаевский		
Провер.	Паршин		
Н.контр.	Фадеева		

Привязан:

Инв. №

ТП 294-3-41.86 АОВ

Крытый бассейн с ванной 3х1м для обучения плаванию детей дошкольного возраста (со стенами из кирпича)

Стадия	Лист	Листов
РП	3	4

Система П1ВЕ. Схема электрическая принципиальная управления

СОЮЗСПОРТПРОЕКТ г. Москва

21650-01

Инв. № подл. | Подпись и дата | Взам. инв. № | Техн. отв. | Согласовано | Согласовано

Альбом I

Типовой проект 294-3-41.86

Наименование параметра и место отбора импульса	Вентилятор П1	Заслонка наружного воздуха системы П1			Температура						Заслонка системы ВЕ-1		
	Шкаф управления NS	Кнопка управления SB1	Исполнительный механизм У	Реле К1	Перед калорифером	Трубопровод перед калорифером	Трубопровод после калорифера		Приточный воздуховод		Кнопка управления SB1	Реле К1	Исполнительный механизм У
Обозначение установочного чертежа	По проекту электрооборудования	По инструкции завода	Комплектно с заслонкой	По инструкции завода	ТМ4-142-75	ТМ4-144-75	ТМ4-147-75	ТМ4-144-75	ТМ4-140-75		По инструкции завода	По инструкции завода	Комплектно с заслонкой
Позиция					2	1	4	1	2				
					TI	TI	TC	TI	TI				

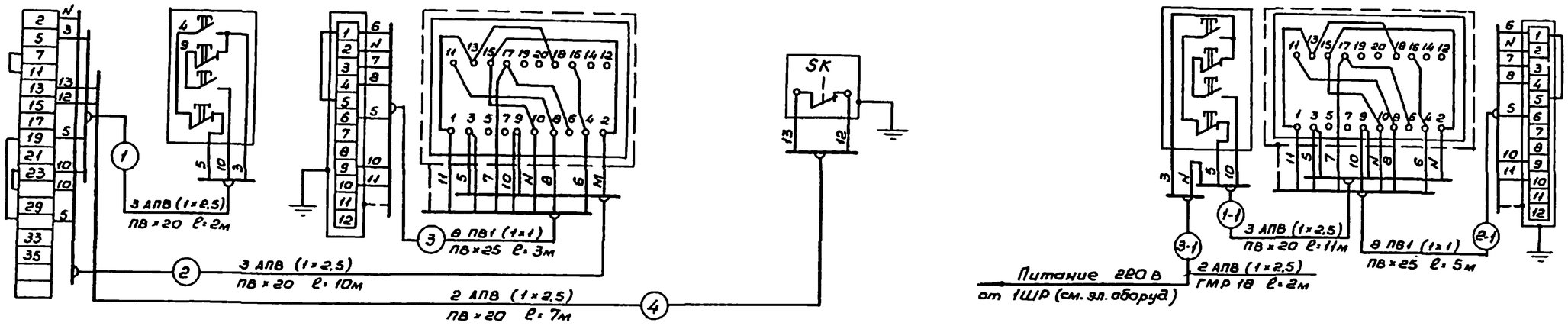

1. Реле К1 закрепить на стене на высоте 2м.
2. Кнопки SB1 закрепить по месту, на стене на высоте 1,8 м.
3. Все проводки, кроме проводок 1-1 и 2-1 проложить по стене открыто.

Выкопировка из плана бассейна

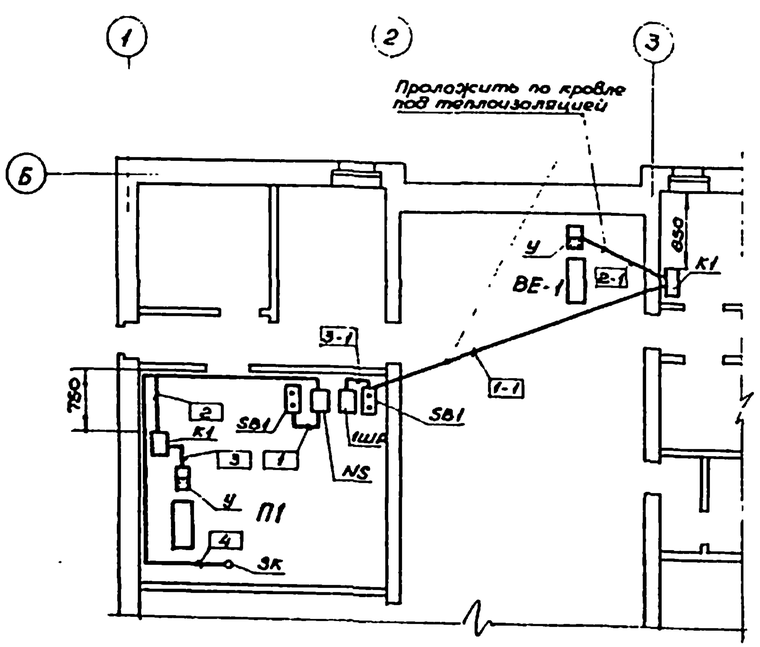

Установка реле К1

Без масштаба

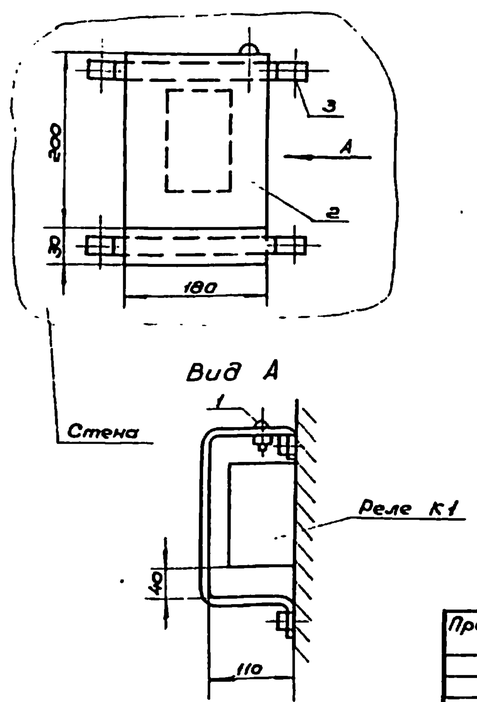

Поз. Обозначен.	Наименование	Кол.	Примечание
	Провод АПВ (1×2,5) ГОСТ 6323-79	90м	
	Провод ПВ1 (1×1) ГОСТ 6323-79	60м	
	Труба винипластовая ПВ 1,5×20 ТУ-05-1573-77	36м	
	Труба винипластовая ПВ 1,8×25 ТУ6-05-1573-77	10м	
	Металлорукав РЗ-ЦХ-18	3м	
1	Узел заземления (зажим нормальный ЗНН)	2	от шкафа управления NS
2	Козырек съемный (сталь листовая ГОСТ 19903-74, толщина 1 мм)	2	Изготовить по месту
3	Скоба (сталь листовая ГОСТ 19903-74, толщина 1 мм)	4	Изготовить по месту

Привязан

Инв. №

Нач.отд.	Трушин		
Гл.спец.	Паршин		
Рук.гр.	Дуновский		
Разраб.	Дуновский		
Провер.	Паршин		
Н.контр.	Фадеева		

ТП 294-3-41.86 АОВ

Крытый бассейн с ванной 3×7м для обучения плаванию детей дошкольного возраста (со стенами из кирпича)

Стадия	Лист	Листов
РП	4	4

Система П1, ВЕ-1. Схема внешних проводок. План проводок.

СОЮЗСПОРТПРОЕКТ г. Москва

Инв. № подл. | Подпись и дата | Взам. инв. №

Гл.инж. проекта Дуновский | ГИП Дуновский

21650-01

Типовой проект 294-3-41.86 Альбом I

Ведомость чертежей основного комплекта СС

Лист	Наименование	Примечание
1	Общие данные	
2	План с сетями связи. Схема расположения	
	сетей связи.	

Основные показатели

Наименование	Кол-во
Городская телефонизация:	
ёмкость телефонного ввода, пар	10
в том числе, используемых в данном здании	2
количество абонентов	2
Радиотрансляция:	
количество абонентских точек	7
Электрочасофикация:	
количество устанавливаемых электровторичных часов	2

Условные обозначения, не вошедшие в ГОСТ 2754-72*

—x— Трубы винипластовые, прокладываемые по стене, в штробе

Вывод труб из подготовки пола на стену, к закладной коробке КП-5

Проект разработан в соответствии с действующими нормами и правилами и предусматривает мероприятия, обеспечивающие взрывную, взрывопожарную и пожарную безопасность при эксплуатации здания.

Главный инженер проекта /Жлудин/Логунов/

Ведомость ссылочных и прилагаемых документов

Обозначение	Наименование	Примечание
СС-СО	Спецификация оборудования к	
	основному комплекту СС	
СС-ВМ	Ведомость потребности материа-	
	лов к основному комплекту СС	
Серия 2-290-3 вып.2	Подпольная коробка, тип I	
ГОСТ 10705-80	Трубы стальные тонкостенные	
ТУ6-05-1573-77	Трубы винипластовые	
ГОСТ 8525-78*Е	Коробка телефонная распределит.	
ГОСТ 10040-75*Е	Коробки универсальные ответвит.	
ГОСТ 7396-76*	Декоративные крышки	
ГОСТ 22483-77*Е	Кабель телефонный	
ГОСТ 20575-75*Е	Провод телефонный	
ГОСТ 10254-75*Е	Провод радиотрансляционный	
ТУ 16505-755-80	Кабель однопарный	
ГОСТ 7412-77*	Электровторичные часы	
ГОСТ 5961-84	Громкоговоритель абонентский	
ГОСТ 8715-78*	Стойка радиотрансляционная	Только для варианта воздушного р/ввода
ГОСТ 8659-78*	Трансформатор абонентский	

Общие указания

Согласно СНиП II-64-80 в здании бассейна предусматриваются следующие виды связи:

1. Телефонизация от городской телефонной сети.
2. Городская радиотрансляционная сеть.
3. Электрочасофикация.

1. Телефонизация осуществляется путём устройства городского телефонного ввода ёмк. 10×2, согласно техническим условиям для конкретной привязки.

Телефонная сеть прокладывается кабелем марки ТПП. Распределительная коробка устанавливается в шкафу связи.

Телефонные аппараты проектом не учитываются и устанавливаются по заявке заказчика узлом связи.

2. Городская радиотрансляционная сеть проектируется с подземным кабельным вводом абонентским кабелем типа ПРППМ, который учитывается при привязке по техническим условиям для конкретного строительства.

Распределительная и абонентская сети выполняются проводом типа ПТПЖ. Радиорозетки устанавливаются не далее 1,0м от электророзетки.

При варианте радиоввода воздушной радиолинии привязкой учитываются: радиостойка РСI-1600; трансформатор абонентский ТАМУ-10Т; провод ПВЖС-1,8.

3. Электрочасофикация предусматривается в случае, если бассейн строится рядом с детским учреждением, имеющим электрочасовую установку. Сеть электрочасофикации проектируется кабелем марки ПРППМ.

Все сети связи проектируются скрытыми, в винипластовых трубах, заложенных в подготовке пола или по стенам в штробе.

Закладные коробки для телефонных аппаратов и радиоточек устанавливаются на высоте 0,8м от пола, исключения даны на чертеже.

Электровторичные часы устанавливаются на 2,5 м от пола.

Для варианта радиоввода воздушной радиолинии в архитектурно-строительной части проекта на плане кровли даны закладные детали для установки радиотрансляционной стойки с креплением на оттяжках. Заземление радиостойки производится путём присоединения к стальной сетке молниезащиты стальной проволокой ф 8мм

Согласовано

Технический отдел Архитектуры

Инв. № подл. | Подпись и дата | Взам. инв. №

Привязан

Инв. №

ТП 294-3-41.86 СС

Нач.отд.	Трушин		
Рук.сек.	Паршин		
Рук.гр.	Кондратьева		
Разраб.	Кондратьева		
Провер.	Паршин		
Н.контр.	Острова		

Крытый бассейн с ванной 3×7м для обучения плаванию детей дошкольного возраста (со стенами из кирпича)

Стадия	Лист	Листов
РП	1	

Общие данные.

СОЮЗСПОРТПРОЕКТ г. Москва

21650-01

Типовой проект 294-3-41.86 Альбом I

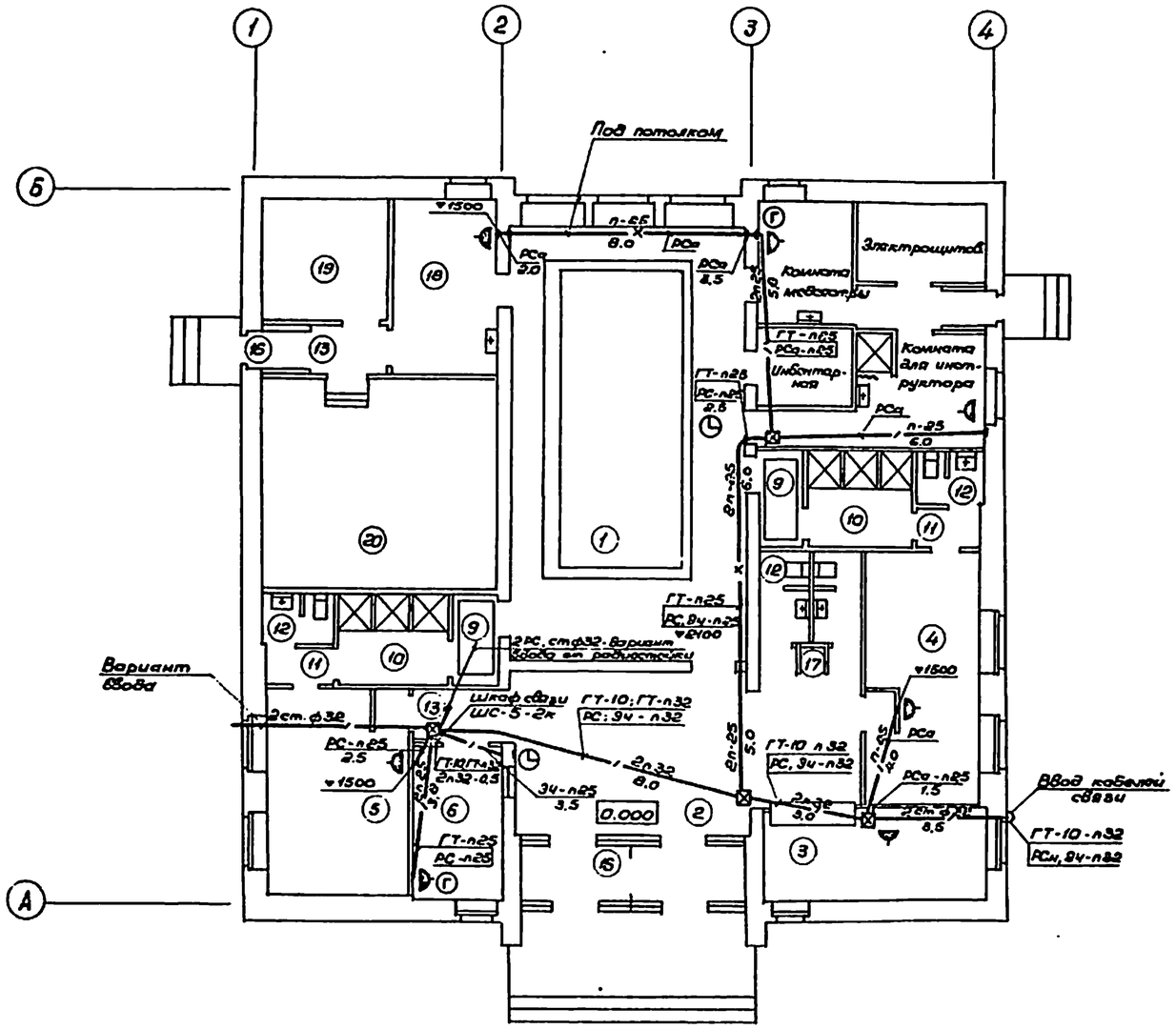

Экспликация помещений

№ по плану	Наименование
1	Зал ванны
2	Вестибюль
3	Гардероб
4	Раздевальная для мальчиков
5	Раздевальная для девочек
6	Администратор
7	Комната для медсестры
8	Комната для инструктора
9	Ножная ванна-шлюз
10	Душевые
11	Преддушевой тамбур
12	Сан.узлы
13	Коридоры
14	Инвентарная
15	Электрощитовая
16	Тамбуры
17	Кладовая уборочного инвентаря
18	Узел управления и лаборатория
19	Помещение хранения реактивов
20	Венткамера

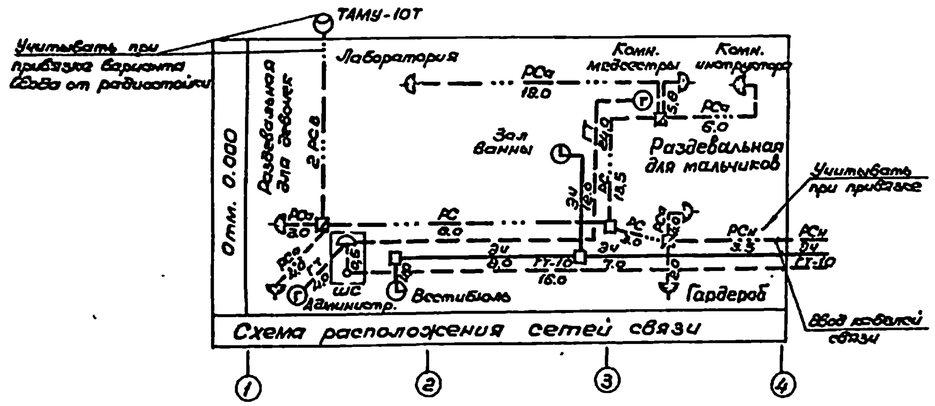

Линия связи	Данные провода, кабеля	Примечание
ГТ-10	ТПП-10×2×0,5	Распределительная линия городской телеф. сети
ГТ	ТРП-1×2×0,5	Абонентская линия городской телефонной сети
Эч	ПРППМ-2×0,8	Распределительная линия электрочасофикации
РСн	ПРППМ-2×1,2	Распределительная (наружная) линия город. радиосети
РС	ПТПЖ-2×1,2	Также на внутри здания
РСа	ПТПЖ-2×0,6	Абонентская линия городской радиосети
РСв	ПВЖ-1,8	Распределительная линия гор радиосети (Вариант ввода от крыши)

Привязан			
Инв.№			
Нач.отд.	Трушин		
Рук.сек.	Парилин		
Рук.гр.	Кондратьева		
Проверил	Паршин		
Н.контр.	Островая		

ТП 294-3-41.86 СС

Крытый бассейн с ванной 5×7м для обучения плаванию детей дошкольного возраста (со стенами из кирпича)

План с сетями связи. Схема расположения сетей связи.

Стадия	Лист	Листов
РП	2	

СОЮЗСПОРТПРОЕКТ г. Москва

21650-01

Альбом I

Типовой проект 294-3-41.86

Ведомость рабочих чертежей комплекта „ПС"

Лист	Наименование	Примечание
1	Общие данные	
2	План расположения сети пожарной	
	сигнализации отм. 0,000	

Ведомость ссылочных документов

Обозначение	Наименование	Примечание
СНиП II-76-78	Спортивные сооружения	
СНиП 2.04.09-84	Пожарная автоматика	
	зданий и сооружений	
ВПСН-61-78	Инструкция по проекти-	
	рованию установок	
	пожарной сигнализации	
ПС.СО	Спецификация на обо-	
	рудование на 2 листах	
ПС.ВМ	Ведомость потребности	
	в материалах на 1 листе	

Общие указания:

Проект автоматической пожарной сигнализации выполнен на основании существующих норм и правил по противопожарной технике, в том числе ВПСН-61-78 инструкции по проектированию установок пожарной сигнализации.

Для своевременной сигнализации о возникшем пожаре в помещениях устанавливаются автоматические извещатели типа ДТЛ.

Количество извещателей определено в соответствии с „Инструкцией по проектированию установок пожарной сигнализации ВПСН-61-78."

В качестве приемного устройства используется сигнализатор „Рубин-3", размещаемый в помещении администратора на отм. 0,000 в осях 1-2; А.

Система автоматической пожарной сигнализации по обеспечению надежности электропитанием относится к потребителям первой категории.

Электропитание сигнализатора „Рубин-3" от двух независимых источников питания предусмотрено электротехнической частью проекта.

Устройство заземления выполняется из стальных уголков 50×50×5 длиной 2,5 метра, с разносом уголков на 5 метров, уголки соединяются полосовой сталью 40×4.

Сети пожарной сигнализации выполняются скрытым способом в винипластовых трубах, проложенных под утеплителем кровли.

К извещателям трубы выводятся через перекрытие заподлицо с потолком.

В целях удобства проверки лучей пожарной сигнализации и извещателей в каждом помещении устанавливается ответвительная коробка УК-2П и в конце каждого луча.

План расположения оборудования пожарной сигнализации

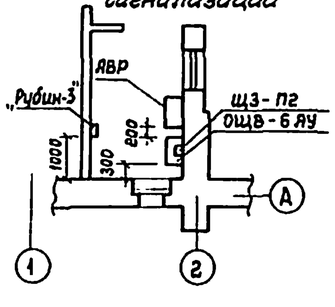

Узел № 1

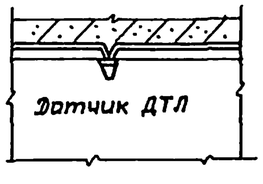

Узел № 2

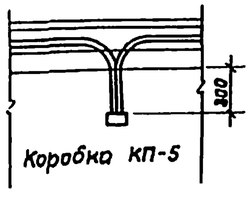

Схема скелетная пожарной сигнализации

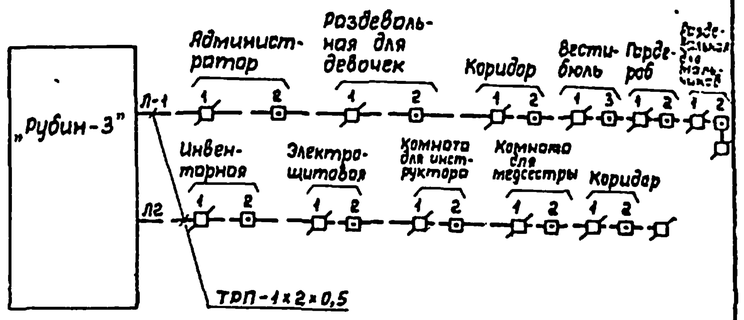

Условные обозначения:

- Извещатель пожарной сигнализации ДТЛ
- Коробка УК-2П
- Коробка У-75
- 1-20 / 2,0 — Труба винипластовая, прокладываемая под утеплителем кровли, с указанием в числителе количества труб и диаметра в знаменателе - длину
- Провод ТРП-1×2×0,5 прокладываемый в трубе

Проект разработан в соответствии с действующими нормами и правилами и предусматривает мероприятия, обеспечивающие взрывную, взрывопожарную и пожарную безопасность при эксплуатации здания.

Гл. инженер проекта (Логунов)
Главный специалист (Н. Осетрова)

Нач.отд.	Трушин		12.85	ТП 294-3-41.86	ПС
Гл.спец.	Осетрова		XII.85	Крытый бассейн с ванной 3×7 м для обучения плаванию детей дошкольного возраста (со стенами из кирпича)	
Рук.гр.	Фомичева		XII.85		Стадия: РП; Лист: 1; Листов: 2
Разраб.	Фомичева		XII.85	Общие данные	СОЮЗСПОРТПРОЕКТ г. Москва
Провер.	Осетрова		XII.85		
Н.контр.	Осетрова		XII.85		

Инв.№ подл. | Подпись и дата | Взам. инв.№

21650-01

Альбом I

Типовой проект 294-3-41.86

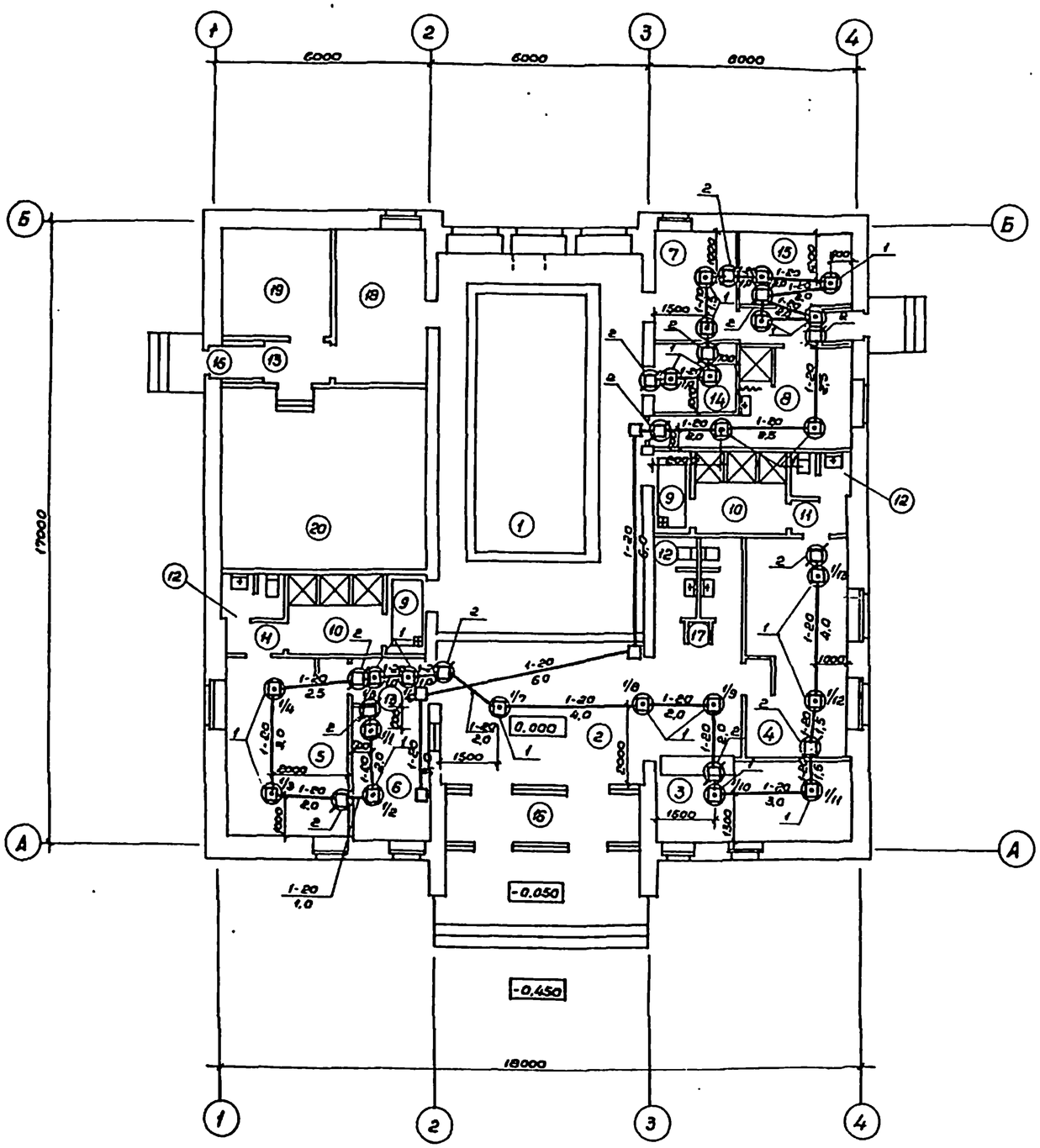

Экспликация помещений

№по плану	Наименование
1	Зал ванны
2	Вестибюль
3	Гардероб
4	Раздевальная для мальчиков
5	Раздевальная для девочек
6	Администратор
7	Комната для медсестры
8	Комната для инструктора
9	Ножная ванна - шлюз
10	Душевые
11	Преддушевой тамбур
12	Санузлы
13	Коридоры
14	Инвентарная
15	Электрощитовая
16	Тамбуры
17	Кладовая уборочного инвентаря
18	Узел управления и лаборатория
19	Гидролизная
20	Венткамера

Гл.спец. ВГ Фомичева
Гл.спец. ЭО Пушкин
Гл.спец. ОВ Боронов

Техничн. отд. Дубинина

Взам.инв.№

Подпись и дата

Инв.№ подл.

Привязан

Инв.№

Нач.отд.	Трушин	
Гл.спец.	Осетрова	
Рук.гр.	Фомичева	
Разраб.	Фомичева	
Провер.	Осетрова	
Н.контр.	Осетрова	

ТП 294-3-41.86 ПС

Крытый бассейн с ванной 3х7м для обучения плаванию детей дошкольного возраста (со стенами из кирпича)

План расположения сети пожарной сигнализации

Стадия	Лист	Листов
РП	2	

СОЮЗСПОРТПРОЕКТ г. Москва

21650-01