ТИПОВОЙ ПРОЕКТ
214-1-270.83

ДЕТСКИЕ ЯСЛИ-САД
НА 8 ГРУПП
/190 МЕСТ/
СТЕНЫ КИРПИЧНЫЕ

АЛЬБОМ II

САНИТАРНО-ТЕХНИЧЕСКИЕ ЧЕРТЕЖИ

19200-03

СФ ЦИТП 620032, г.Свердловск, ул.Чебышева, 4
Зак. 6489 инв. 19200-05 тираж 80
Сдано в печать 5.11. 1990 Цена 4-40

ТИПОВОЙ ПРОЕКТ
214-1-270.83

ДЕТСКИЕ ЯСЛИ-САД
НА 8 ГРУПП
/190 МЕСТ/
СТЕНЫ КИРПИЧНЫЕ
АЛЬБОМ II

СОСТАВ ПРОЕКТА

АЛЬБОМ	O	МАТЕРИАЛЫ ДЛЯ ПРИВЯЗКИ И ЧЕРТЕЖИ НУЛЕВОГО ЦИКЛА РАБОТ
АЛЬБОМ	I	АРХИТЕКТУРНО СТРОИТЕЛЬНЫЕ И ТЕХНОЛОГИЧЕСКИЕ ЧЕРТЕЖИ
АЛЬБОМ	II	САНИТАРНО-ТЕХНИЧЕСКИЕ ЧЕРТЕЖИ
АЛЬБОМ	III	ЭЛЕКТРОТЕХНИЧЕСКИЕ ЧЕРТЕЖИ
АЛЬБОМ	IV	СМЕТЫ
АЛЬБОМ	V	ВЕДОМОСТЬ ПОТРЕБНОСТИ В МАТЕРИАЛАХ
АЛЬБОМ	VI	СПЕЦИФИКАЦИЯ ОБОРУДОВАНИЯ
ЧАСТЬ	1	ТЕХНОЛОГИЧЕСКОЕ ОБОРУДОВАНИЕ
ЧАСТЬ	2	САНИТАРНО-ТЕХНИЧЕСКОЕ ОБОРУДОВАНИЕ
ЧАСТЬ	3	ЭЛЕКТРОТЕХНИЧЕСКОЕ ОБОРУДОВАНИЕ

РАЗРАБОТАН
ЦНИИЭП учебных зданий

УТВЕРЖДЕН ГОСГРАЖДАНСТРОЕМ
ПРИКАЗ № 320 ОТ 29 НОЯБРЯ 1982 ГОДА
РАБОЧИЕ ЧЕРТЕЖИ ВВЕДЕНЫ В
ДЕЙСТВИЕ ЦНИИЭП УЧЕБНЫХ ЗДАНИЙ
ПРИКАЗ № 129 ОТ 24 ДЕКАБРЯ 1984 г.

19200-03

ГЛАВНЫЙ ИНЖЕНЕР ИНСТИТУТА А. Ляхович
НАЧАЛЬНИК САНИТАРНО-ТЕХНИЧЕСКОГО ОТДЕЛА Л. Бабин

				Привязан
Инв. №				

Альбом II

Типовой проект 214-1-270.83

Ведомость чертежей основного комплекта

Лист	Наименование	Примечание
1	Общие данные /начало/	
2	Общие данные /продолжение/	
3	Общие данные /продолжение/	
4	Общие данные /окончание/	
5	Планы подвала и техподполья	
6	План 1 этажа	
7	План 2 этажа	
8	Схема системы отопления	
9	Схемы систем П6, В1 ÷ В16	
10	Установка системы П1. Схема теплоснабжения установки П1.	
11	Установка системы В1. Спецификация установок систем П1, В1.	

Основные показатели по чертежам отопления и вентиляции

Наименование здания /сооружения/ помещения	Объем м³	Периоды года при tн, °С	Расход тепла, кВт (ккал/ч) на отопление	на вентиляцию	на горячее водоснабжение	Общий	Расход холода ккал/ч	Установленная мощность электродвигателей квт.
Детский ясли-сад на 8 групп /190 мест/, стены кирпичные	6659	-20	92700 / 79800	35800 / 30840	282000 / 240000	410500 / 350640	—	2,6
		-25	100000 / 86000	40080 / 35080	282000 / 240000	422800 / 361080	—	2.6
		-30	90400 / 77800	49100 / 42320	282000 / 240000	421500 / 360120	—	2.6
		-35	98000 / 84350	56200 / 48380	282000 / 240000	436200 / 372790	—	2.6
		-40	106000 / 90150	61600 / 53220	282000 / 240000	449600 / 383370	—	2.6

Коэффициент теплопередачи

Наименование ограждений	К, Вт/м² °С (ккал/м² ч град) при tн °С -20	-25	-30	-35	-40
Стена	1.035 / 0.89	1.035 / 0.89	0.849 / 0.73	0.849 / 0.73	0.779 / 0.67
Окно	2.91 / 2.5	2.6 / 2.3	1.949 / 1.67	1.94 / 1.67	1.94 / 1.67
Покрытие	0.6 / 0.52	0.56 / 0.48	0.49 / 0.42	0.45 / 0.39	0.43 / 0.37
Дверь	2.32 / 2.0	2.32 / 2.0	2.32 / 2.0	2.32 / 2.0	2.32 / 2.0

Ведомость ссылочных и прилагаемых документов

Обозначение	Наименование	Примечание
	Ссылочные документы	
4.904-69	Детали крепления санитарно-технических приборов и трубопроводов	
1.494-10	Решетки щелевые регулирующие типа Р	
1.494-28	Клапаны обратные общего назначения	
5.904-12	Приточные вентиляционные камеры	
5.904-4	Двери и люки для вентиляционных камер	
5.904-1 вып. 1	Детали креплений стальных неизолированных воздуховодов.	
1.494-21	Крепление решеток воздухоприточных типа РД и щелевых регулирующих типа Р к воздуховодам и строительным конструкциям.	
5.903-9/73	Детали тепловой изоляции промышленных объектов с положительными температурами	
5.904-15	Заслонки воздушные унифицированные для систем вентиляции	
5.903-1	Узлы обвязки регулирующих клапанов на трубопроводах теплоснабжения калориферных установок	
	Прилагаемые документы	
ОВ01	Воздуховод из асбестоцементных листов	
ОВ.ВМ	Ведомость потребности в материалах	Альбом V

Условные обозначения.

- (121) Номер отапливаемого помещения
- $T_{п}$ Трубопровод системы теплоснабжения – подающий
- $T_{об}$ Трубопровод системы теплоснабжения – обратный
- T_{1} Трубопровод системы отопления – подающий
- T_{2} Трубопровод системы отопления – обратный
- $T_{в}$ Трубопровод для слива воды
- * Вставка заказчика.
- Воздуховод металлический из тонколистовой стали
- Воздуховод металлический из тонколистовой оцинкованной стали
- Воздуховод из асбестоцементных листов
- Воздуховод в строительных конструкциях в схемах систем К.В

План-схема

м 1:400

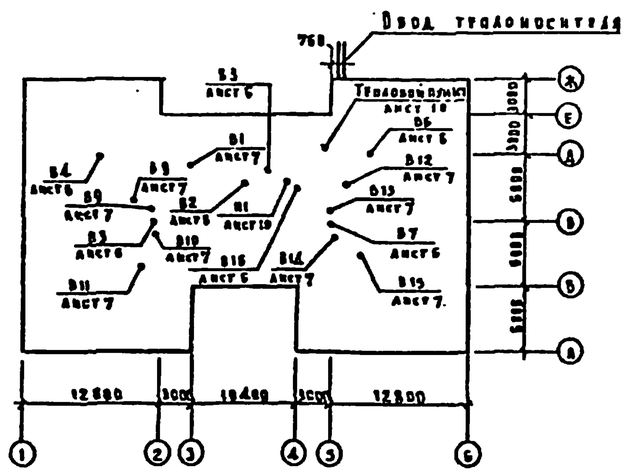

Настоящий проект выполнен в соответствии с действующими нормами и правилами

Главный инженер проекта / Рапопорт Л.С/

Главный инженер привязки

Расход стальных труб на систему отопления	Всего: тонн	Кг на 1м² пол. площ
	2.4	1.53

Привязан

Инв. №

214-1-270.83 – ОВ

Н. контроль	Никитина	
Нач. отд.	Бабич	
Гл. инж. ст.	Хедынский	
Гл. инж. пр.	Рапопорт	
Ст. техник	Щедудько	
Инженер	Коровкова	

Детские ясли-сад на 8 групп /190 мест/, стены кирпичные.

Стадия	Лист	Листов
Р	1	11

Общие данные /начало/

ЦНИИЭП учебных зданий

Копировал Дорофеева Формат 22г.

Инв. № подл. | Подпись и дата | Взам. инв. №

Типовой проект 214-1-270.83

Характеристика вентиляционных систем

Обозначение системы	Кол. систем	Наименование обслуживаемого помещения	Тип установки агрегата	Вентилятор: Тип	№	Схема исполнения	Положение	L м³/ч	P на кг/м²	n, об/мин	Электродвигатель: Тип	N квт	n, об/мин	Воздухонагреватель: Тип	Fн м²	Кол.	Температура нагрева °С: От	До	Расход тепла Вт ккал/ч	Δp па кгс/м²	Фильтр: Тип	Кол. м²	Δp па кгс/м²
П1	1	Кухня, прачечная	АС100-26	Ц4-70	5	1	Л0°	4200	800 (80)	1400	4А90А4	1.5	1400	КВС-Н	10	2	-9.5	+16	35 800 (30 840)	27/2,7	ФСВУ	2.1	150/15
														КВС-П	10	2	-13	+16	40 080 (35 080)				
														КВС-П	10	2	-19	+16	49 100 (42 320)				
														КВС-П	10	2	-24	+16	56 200 (48 380)				
														КВС-П	10	2	-28	+16	61 600 (53 220)				
В1	1	Кухня	В-Ц4-75-№5	Ц4-70	5	1	Пр°	3300	400/40	1000	4А80А6	0.75	1000	—	—	—	—	—	—	—	—	—	—
В2	1	Стиральная	—	ВК-6-73	—	—	—	2	—	—	—	0.025	—	—	—	—	—	—	—	—	—	—	—
В3	1	Гладильная	—	ВК-6-74	—	—	—	180	—	—	—	0.025	—	—	—	—	—	—	—	—	—	—	—
В4÷В15	15	Туалетные	—	ВК-6-74	—	—	—	45÷80	—	—	—	0.025	—	—	—	—	—	—	—	—	—	—	—
В16	1	Стиральный барабан	В комплекте с технологическим оборудованием																				

Общие указания

Теплоснабжение здания предусматривается от наружной тепловой сети с параметрами теплоносителя $T_г = 150°C$, $T_о = 70°C$. Отопление разработано для наружных температур воздуха -20°С, -25°С, -30°С, -35°С, -40°С. Внутренние температуры помещений приняты по СНиП II-64-80. Система отопления здания присоединяется к наружной тепловой сети через элеватор.

Параметры теплоносителя системы отопления $t_г = 95°C$, $t_о = 77°C$. Система отопления запроектирована горизонтальная однотрубная с разводкой магистральных трубопроводов в технических подпольях или подпольных каналах. В качестве нагревательных приборов приняты радиаторы М 140-АО. Для обогрева спортивных столовых I этажа в конструкции пола этих помещений проложен змеевик.

Вентиляция запроектирована приточно-вытяжная с механическим и естественным побуждением. Кратности обменов воздуха приняты по СНиП II-64-80 и СНиП 2.8-71. В помещениях с выделением вредностей воздухообмены определены расчетом. Воздуховоды систем вентиляции изготавливаются из тонколистовой стали (ГОСТ 19904-74) из тонколистовой оцинкованной стали (ГОСТ 19904-74) и асбестоцементных листов. Толщина стали для металлических воздуховодов принимается по СНиП II-33-75. Трубопроводы системы теплоснабжения и магистральные трубопроводы системы отопления покрываются грунтом ГФ-021 (ГОСТ 25129-82), окрашиваются краской БТ-177 (ГОСТ 5494-71*) и покрываются тепловой изоляцией по серии 3.903-5/73, шнур теплоизоляционный 5.38 (ТУ36-1099-73) пергамин (ГОСТ 2697-75) стеклопластик рулонный РСТ (ТУ6-11-145-74). Неизолированные трубопроводы систем теплоснабжения и отопления, нагревательные приборы окрашиваются масляной краской (ГОСТ 8292-75*) за 2 раза. Металлические воздуховоды покрываются грунтом ГФ-021 (ГОСТ 25129-82) и окрашиваются масляной краской (ГОСТ 8292-75*)

Таблица теплопотерь по помещениям

№ помещений	Теплопотери, ккал/ч при $t_н$ °С: -20	-25	-30	-35	-40
1	2	3	4	5	6
1 этаж					
101	2160	2400	2280	2490	2690
102	2370	2780	2420	2660	2840
103	410	470	410	460	500
104	1970	1720	1570	1740	1900
105	700	770	710	780	850
106	950	600	550	610	670
107	410	470	410	460	500
108	2570	2780	2420	2660	2840
109	2160	2400	2280	2490	2690
110	1890	2030	1830	2000	2170
111	1930	2080	1900	2080	2260
112	3220	3480	3030	3330	3580
113	840	910	840	920	1000
114	540	500	530	580	640
115	540	500	530	590	600
116	540	580	530	580	600
117	860	930	860	940	1020
118	3300	3560	3090	3390	3640
119	1930	2030	1900	2000	2260
120	1890	2030	1090	2000	2170
2 этаж					
201	4270	4580	4100	4410	4700
202	1610	1730	1590	1710	1820
203	530	590	540	600	620
204	630	670	610	660	670
205	860	920	830	900	960
206	630	670	610	660	670
207	720	790	730	800	850
208	630	670	610	660	670
209	550	590	540	600	620
210	1610	1730	1590	1710	1020
211	4270	4580	4100	4410	4700
212	2330	2460	2210	2350	2510
213	2330	2460	2210	2350	2510
214	4300	4600	4120	4450	4730
215	1000	1070	970	1040	1110
216	4210	4450	4040	4300	4550
217	1000	1070	970	1040	1110
218	4300	4600	4120	4450	4730
219	2330	2460	2210	2350	2510
220	2330	2460	2210	2350	2510
221	330	340	340	340	350
222	310	320	320	320	330
223	330	340	340	340	350
224	310	320	320	320	330
АкI	3740	4130	3800	4190	4500
АкII	3740	4130	3800	4100	4500

Производство и приемку работ по внутренним санитарно-техническим устройствам выполняется в соответствии с требованиями СНиП III-28-75.

Гл. инж. проекта	Никитина		
Нач. отд.	Бабич		
Гл. инж. пр.	Хранитская		
Гл. инж. пр.	Рабоонру		
Ст. инженер	Правдюко		
Инженер	Кострикова		

Привязан

Инв. №

Подпись и дата

Взам. инв. №

Инв. № подл.

214-1-270.83 - ОВ

Детский ясли-сад на 8 групп / 190 мест / стены кирпичные

Стадия Р | Лист 2 | Листов

Общие данные / продолжение /

ЦНИИЭП учебных зданий

200-03

Никитина Дорофеева

Москва 22г

Спецификация систем отопления и вентиляции

Марка поз	Обозначение	Наименование	Кол	Масса ед. кг	Примечание
1	2	3	4	5	6
		Отопление			
	ГОСТ 18161-72	Вентиль запорный			
		муфтовый 15кч 18п2			
1		ф 15	6		шт
2		ф 20	4		
3		ф 25	20		
4		ф 32	2		
	ГОСТ 13944-75	Кран регулирующий			
		проходной КРП			
5		ф 20	55		шт
	Завод треста „Сантехдеталь" г. Красный Кут"	Кран воздуховыпускной			
6		Стд. 851-9	75		шт
	ГОСТ 5762-74	Задвижка чугунная фланцевая 31ч6нж ф 50	2		
7					
8		Радиатор АН40-А0			
		$t_н = -20°C$	645/225		секция
		$t_н = -25°C$	695/243,3		
		$t_н = -30°C$	632/221,2		
		$t_н = -35°C$	678/236,7		
		$t_н = -40°C$	725/253,8		
		Труба из водогазопроводных оцинкованных труб по ГОСТ 3262-75			
9		ф 15	40		м
10		ф 20	330		
11		ф 25	360		
12		ф 32	84		
13		ф 40	50		
14		ф 50	6		
15	ГОСТ 693-77	Краска масляная	260		$м^2$
16		Изоляция трубопроводов			
		котла			
	ГОСТ 23120-82	а) Грунт ГФ-021	12		$м^2$
	ГОСТ 5494-71, ГОСТ 5631-79	б) краска БТ-177	12		$м^2$
	ТУ 36-1695-73	в) Мастер теплоизоляционный с навивкой			

1	2	3	4	5	6
		из минеральной			
		ваты S=40	0,7		$м^3$
	ГОСТ 2697-75	г) Пергамин	26		$м^2$
	ТУ 6-11-145-74	д) Рулонный стеклопластик РСТ	26		$м^2$
		е) Масляная краска			
		за 2 раза	26		$м^2$
		Теплоснабжение			
		установки систем			
		вентиляции.			
	ГОСТ 18161-72	Вентиль запорный			
		муфтовый 15кч 18п2			
1		ф 15	2		
2		ф 25	4		
	ГОСТ 2704-77	Кран пробковый			
		муфтовый 11б6бк			
3		ф 25	2		
		Расширитель на трубопроводе ф 25 ЗКД-2-75	1		
4	т/п вм 216/7 г. Гвардейск	Ручной насос „Родник"	1		
		Трубопровод из водогазопроводных труб по			
5		ГОСТ 3262-75 ф 15	3		
6		ф 25	63		
7		ф 50	35		
8		Изоляция трубопроводов, котла			
	ГОСТ 23120-82	а) Грунт ГФ-021	8		$м^2$
	ГОСТ 5494-71, ГОСТ 5631-79	б) Краска БТ-177	8		
	ТУ 36-1695-73	в) Мастер теплоизоляционный с навивкой из			
		минеральной ваты	0,5		$м^3$
	ГОСТ 2697-75	г) Пергамин	15		$м^2$
	ТУ 6-11-145-74	д) Рулонный стеклопластик РСТ	15		$м^2$

1	2	3	4	5	6
		е) Масляная краска			
		за 2 раза	15		$м^2$
		Узел управления			
1	ВТИ-Теплосети Мосэнерго	Элеватор стальной №2	1		
2	ГОСТ 10194-69	Задвижка стальная			
		фланцевая 3кч2-16 ф 50	2		
3		Задвижка чугунная			
		фланцевая 31ч6нж ф 50	2		
4	ГОСТ 18161-72	Вентиль запорный			
		фланцевый 15кч19п2 ф 25	2		
5	Завод „Теплоприбор"	Регулятор расхода УРРД-25			
	г. Улан-Удэ	нормально закрытый	1		
6	Приборостроительный	Счетчик горячей воды			
	завод г. Алма-Ата	УВКГ-40	1		
7	4.903-10. вып.8	Грязевик латунный			
		16-50 т.34-02	2		
	ГОСТ 8625-77	Манометр показывающий			
		пружинный предел			
8		измерения 0 ÷ 10 кгс/см²	1		
9		0 ÷ 16 кгс/см²	1		
	ГОСТ 2045-71	Термометр технический			
		предел измерения			
10		0 ÷ 100°С	3		
11		0 ÷ 150°С	1		
	ЛВН 1543-65	Гильза термометра со			
12		штуцером	4		
	ЛВН 1658-59	Кран трехходовой со			
13		штуцером	5		
		Кран пробковый проходной 11б6бк ф 25			
14			4		
		Трубопровод из водогазопроводных оцинкованных труб по			
15		ГОСТ 3262-75 ф 40	3		
16		ф 50	8		

Привязан

Инв. №

Н. контрол.	Никитина	
Нач. отд.	Павин	
Гл. инж. пр.	Хелинский	
Гл. инж. пр.	Розенфорт	
Ст. инж.	Прядько	
Инженер	Коробкова	

214-1-270.83-ОВ

Детские ясли-сад на 3 груп. /190 мест/. стены кирпичные

Стадия	Лист	Листов
Р	3	

Общие данные /городские/

ЦНИИЭП учебных зданий

Новосибирск, Дерябина. Формат А2 г.

Альбом II

Типовой проект 214-1-270.83

Марка поз	Обозначение	Наименование	Кол	Масса ед. кг	Примечание
1	2	3	4	5	6
		Вентиляция			
		п1 (2пк - 10)			
	Учреждение	Приток исполнение			
1	УИ 400/4	Агрегат вентиляторный А 5 100-2 б. комп	1		
	г. Плавск	а) Вентилятор центробежный ВЦ4-70 №5			
	Тульской обл.	исполнение 1, положение Л0°			
		б) Электродвигатель 4А 80 А 4. 1500 об/мин. 1,5 квт			
2	Серия 5.904-12	Секция калориферная			
	вып. 1-1	А1А 180.000	1		
3	Серия 5.904-12	Секция калориферная			
	вып 1-13	А1А 188 800.02 однорядная с калориферами $t_н$ = -20, -25, -30, -35, -40°С квс 10а	1		
4	Серия 5.904-12	Секция приемная с			
	вып. 1-28	фильтрами А1А 224.000			
5	Учреждение УИ 400/4	Агрегат вентиляторный ВЦ4-70-5-03-03 исп			
	г. Плавск	комп	1		
	Тульской обл.	а) Вентилятор центробежный В-Ц4-70 №5			
		исполнение 1, положение Л0°			
		б) Электродвигатель	1		
		4А 80А6 1000 об/мин,			
		0,75 квт.			
		в) Виброизолятор			
		Д 40	5		
6	Тамбов-Курганский экспериментальный з-д комплектного оборудования и з-д электрических исполнительных механизмов	Заслонка утепленная			
		без электроподогрева			
		1000 × 600 с исполнительным механизмом ЦЭО 4/100	1		Шт
	г. Чебоксары				
7	5.904-4	Дверь герметическая			
		Дг 0,5 × 1,25	1		Шт
8	5.904-3	Вставка гибкая			
		ВГ-20	2		Шт
		ВГ-13	2		

1	2	3	4	5	6
9	Гост 12247-67	Тележка грузовая			
		тип 4 И 43	1		Шт
10		Вентилятор осевой			
		ВК-6-34	14		Шт
	5.494-10	Решетка щелевая			
		регулирующая			Шт
11		Р 150	15		
12		Р 200	55		
13	5.904-13	Заслонка воздушная			
	вып 1.2	Р 150 × 250 р	2		
14	5.494-28	Клапан обратный			
		общего назначения			
		250 × 250	1		Шт
		Воздуховод из тонколистовой стали по			
		Гост 19904-74			
15		S=0,5 150 × 250	3	2,4	м
16		200 × 200	3	2,4	
17		S=0,7 250 × 400	4	4,2	
18		250 × 250	15	18	
19		400 × 400	4	2,4	
20		400 × 600	3	6,0	
		Воздуховод из тонколистовой оцинкованной			
		стали по Гост 19904-74			
21		S=0,5 150 × 250	12		м
22		200 × 200	5		
23		S=0,7 400 × 400	9		
24		S=1,0 500 × 400	3		
25		600 × 600	2		
26	Гост стали	Переход 350 × 330 →			Шт
	19904-74	400 × 400	1		
27	Лист ОВ4-1	Воздуховод из асбестоцементных листов			
					м
		150 × 150	23		
		200 × 200	82		
28		Краска масляная	50		м²
		Сталь листовая для			
		фасонных деталей S=0,7	10		м²

Группировка нагревательных приборов

Наименование	Кол-во мест при $t_н$°С				
	-20	-25	-30	-35	-40
Радиатор М 140-АО из 3 секций	4	4	4	4	4
4	3	4	3	4	3
5	5	4	5	4	4
6	6	4	6	4	3
7	16	15	17	19	8
8	4	6	4	4	16
9	4	3	5	2	3
10	6	4	7	3	4
11	7	8	7	10	9
12	6	7	3	5	4
13	—	4	2	2	5
14	3	—	2	—	2
15	1	1	—	3	—
16	—	3	—	1	4
17	4	—	4	—	—
18	2	—	—	—	—
19	—	4	2	4	—
20	—	2	—	2	4
21	—	—	—	—	2
Итого: секций	643	695	632	678	725
Итого: экз	225,1	243,3	221,2	236,7	253,8

Инв. № подл. | Подпись и дата | Взам. инв. №

Привязан

Инв. №

Гл. инж. проекта	Никитина		
Нач. отд.	Вагин		
Гл. инж. пр.	Хранинский		
Гл. инж. пр.	Гавдиорт		
Ст. техник	Неклудова		
Инженер	Коровкина		

214-1-270.83 - ОВ

Детские ясли-сад на 3 группы 190 мест стены кирпичные

Стадия Р | Лист 4 | Листов

Вводные данные / окончание /

ЦНИИЭП учебных зданий

19700-03 Копировал Дорофа Формат 22г.

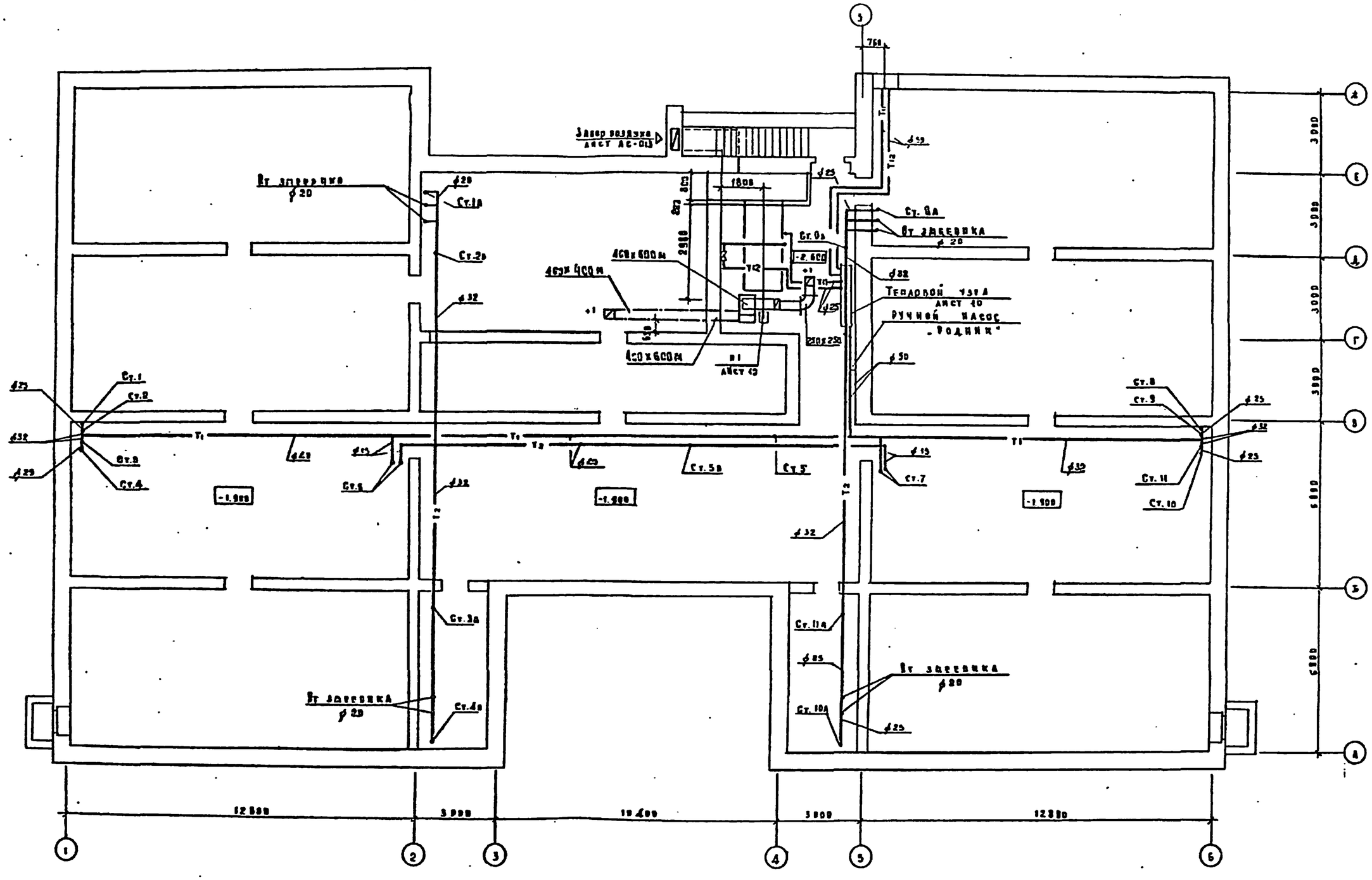

Альбом

Типовой проект 214-1-270.83

Гл. инж. проекта	Колганова		
Гл. инж. проекта стр.	Стр		
Нач. отд.	Балацкая		
Гл. спец.	Малькова		
Гл. спец.	Брада		
Ин. № подл.	Подпись и дата	Взам. инв. №	

Разработал		Директор	Никитина		214-1-270.83-ОВ
		Нач. отд.	Балацкая		
		Гл. спец.	Долинская		
		Гл. инж. пр.	Рабопорт		Детские ясли-сад на 8 групп /190 мест/ стены кирпичные
		Ст. инженер	Шендалько		План подвала и техподполья.
Инв. №		Инженер	Коробкова		

Стадия: Р | Лист: 5 | Листов:

ЦНИИЭП учебных зданий

Копировал Дорофе

Формат 22 г.

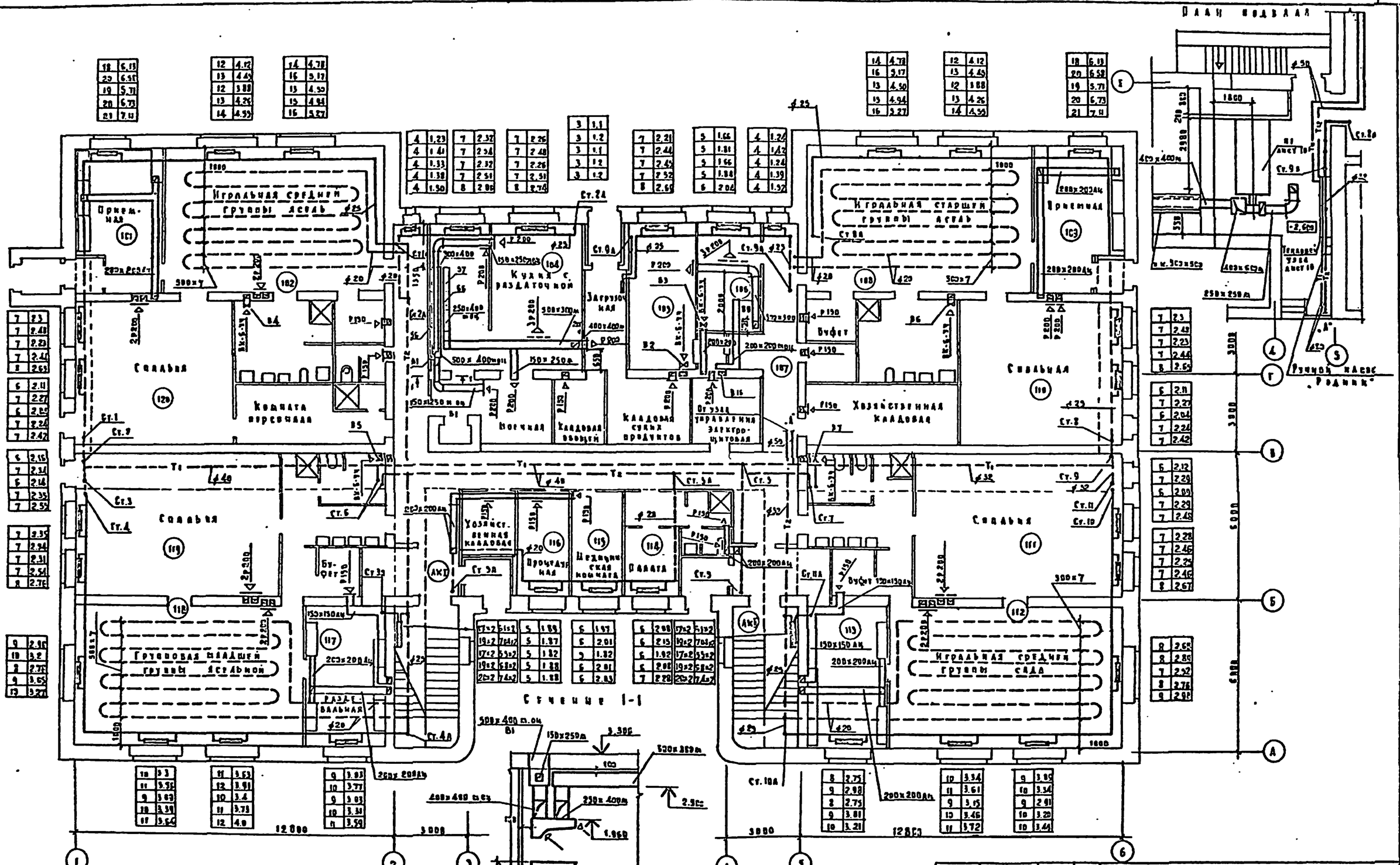

Типовой проект 214-1-270.93

Альбом II

Согласовано СТО

Бабичев

Альшина

Ст. инж.

Инв. № подл. | Подпись и дата | Взам. инв. №

Привязан			Гл. инж. проекта	Никитина	
			Гл. спец.	Бабич	
			Гл. инж. пр.	Хелимский	
			Гл. инж. пр.	Рапопорт	
			Ст. техник	Пеладько	
Инв. №			Инженер	Коровкова	

214-1-270.83 - ОВ

Детские ясли-сад на 8 групп / 190 мест / стены кирпичные

Стадия Р | Лист 6 | Листов

План 1 этажа

ЦНИИЭП учебных зданий

19900-03

Копировал Дорофеева Формат А2

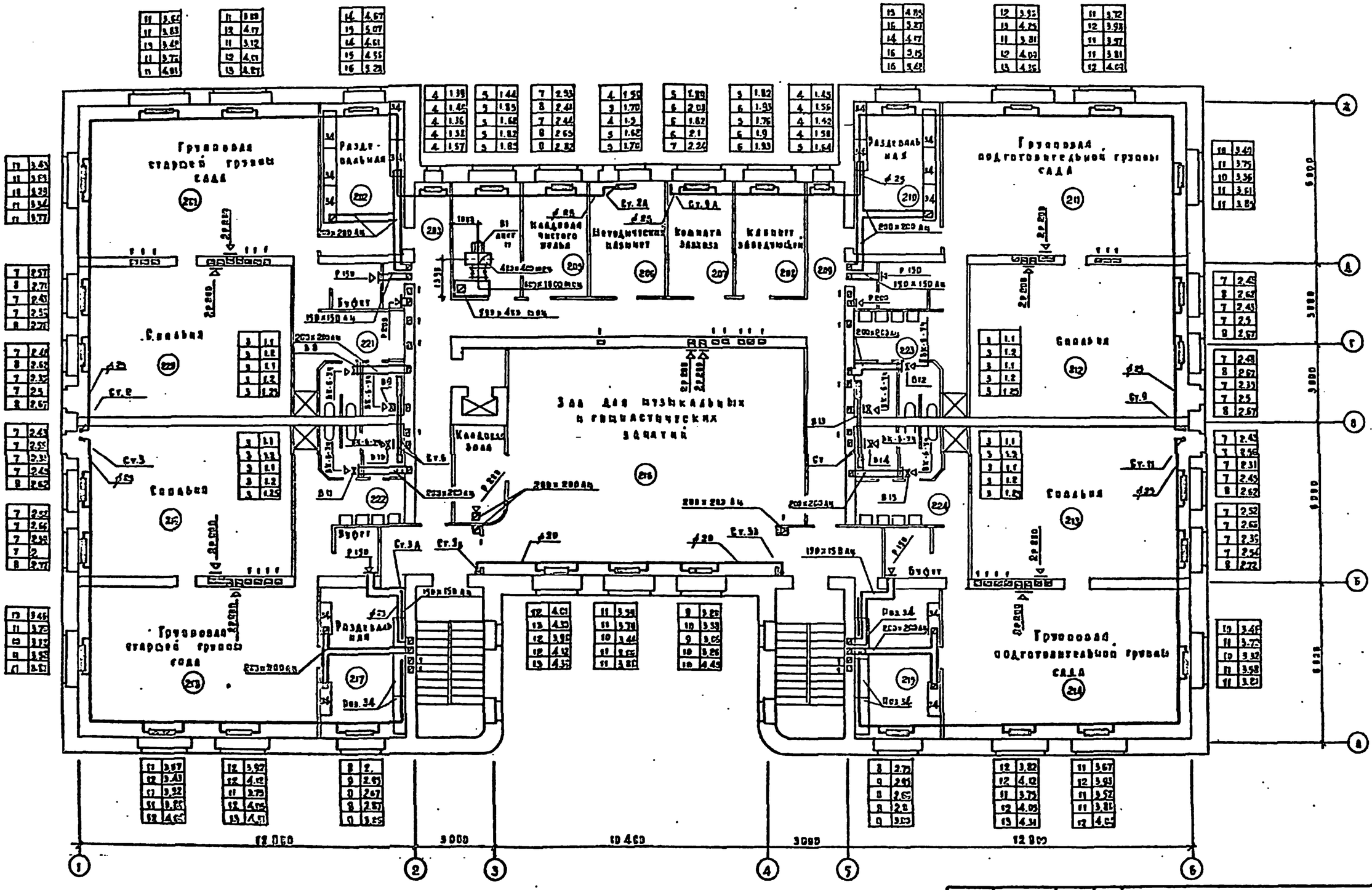

214-1-270.83 – ОВ

Групповая			Гл. инженер	Никитина	Детский ясли-сад на 8 групп /100 мест/, стены кирпичные	Стадия	Лист	Листов
			Гл. арх. отд.	Балин		Р	7	
			Гл. инж. пр.	Хаванский				
			Гл. инж. пр.	Раппопорт	План 2 этажа	ЦНИИЭП учебных зданий		
			Ст. техник	Скалдько				
Инв. №			Инженер	Коровкова				

Коваровская дорога Сорокин 82г.

Альбом I

Типовой проект 24-1-270.83

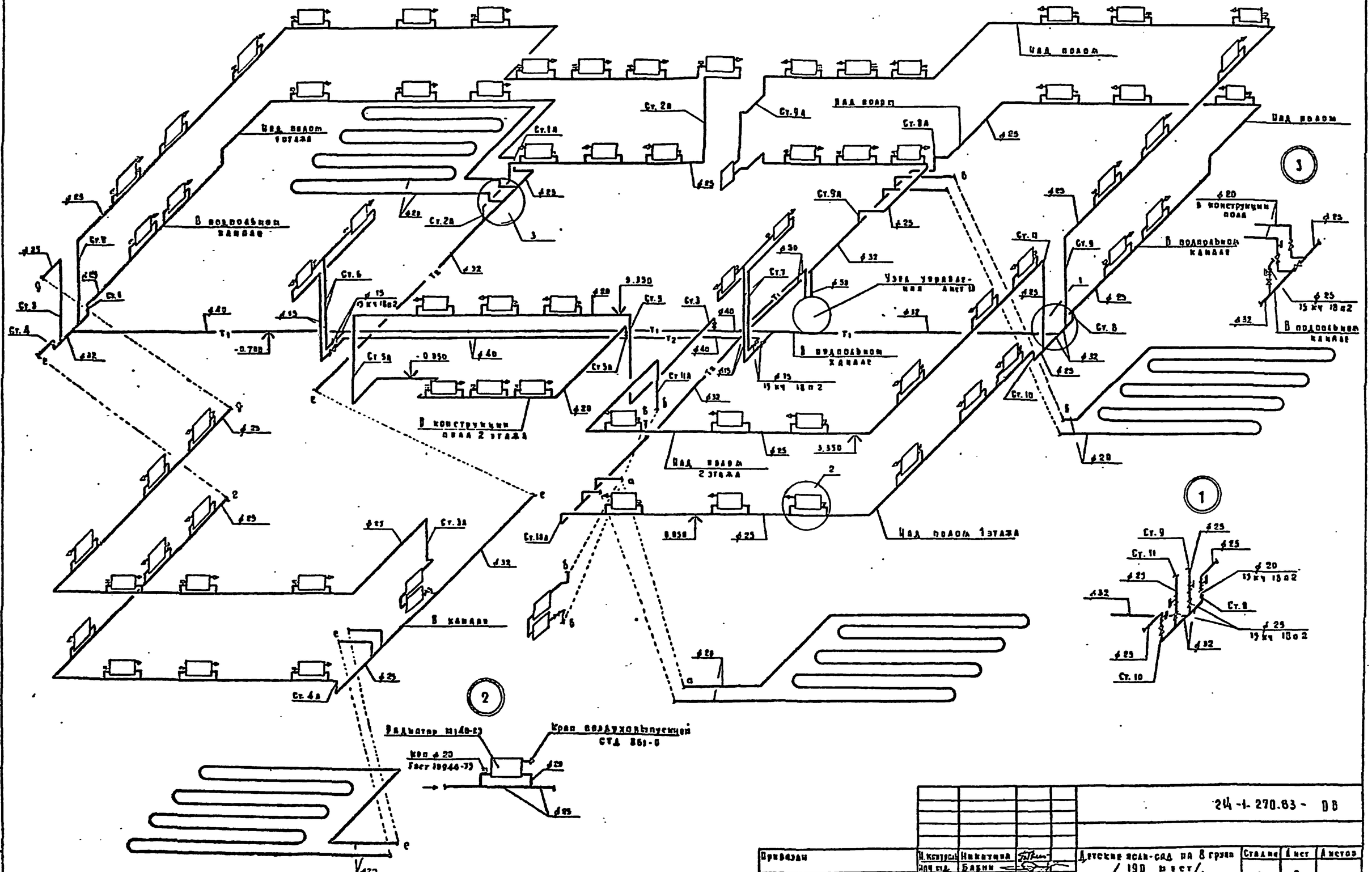

Привязан						24-1-270.83 - ОВ		
Инв. №				Н. контроль	Никитина	Детские ясли-сад на 8 групп / 190 мест/. стены кирпичные	Стадия	Лист	Листов
				Нач. отд.	Бабин		Р	8	
				Гл. инж. пр.	Хрипунков	Схема системы отопления	ЦНИИЭП учебных зданий		
				Гл. инж. пр.	Радинович				
				Ст. техник	Шедулько				
				Инженер	Короткова				

Копировал Дорош Формат А2г.

Инв. № подл. | Подпись и дата | Взам. инв. №

Альбом III

Типовой проект 214-1-270.83

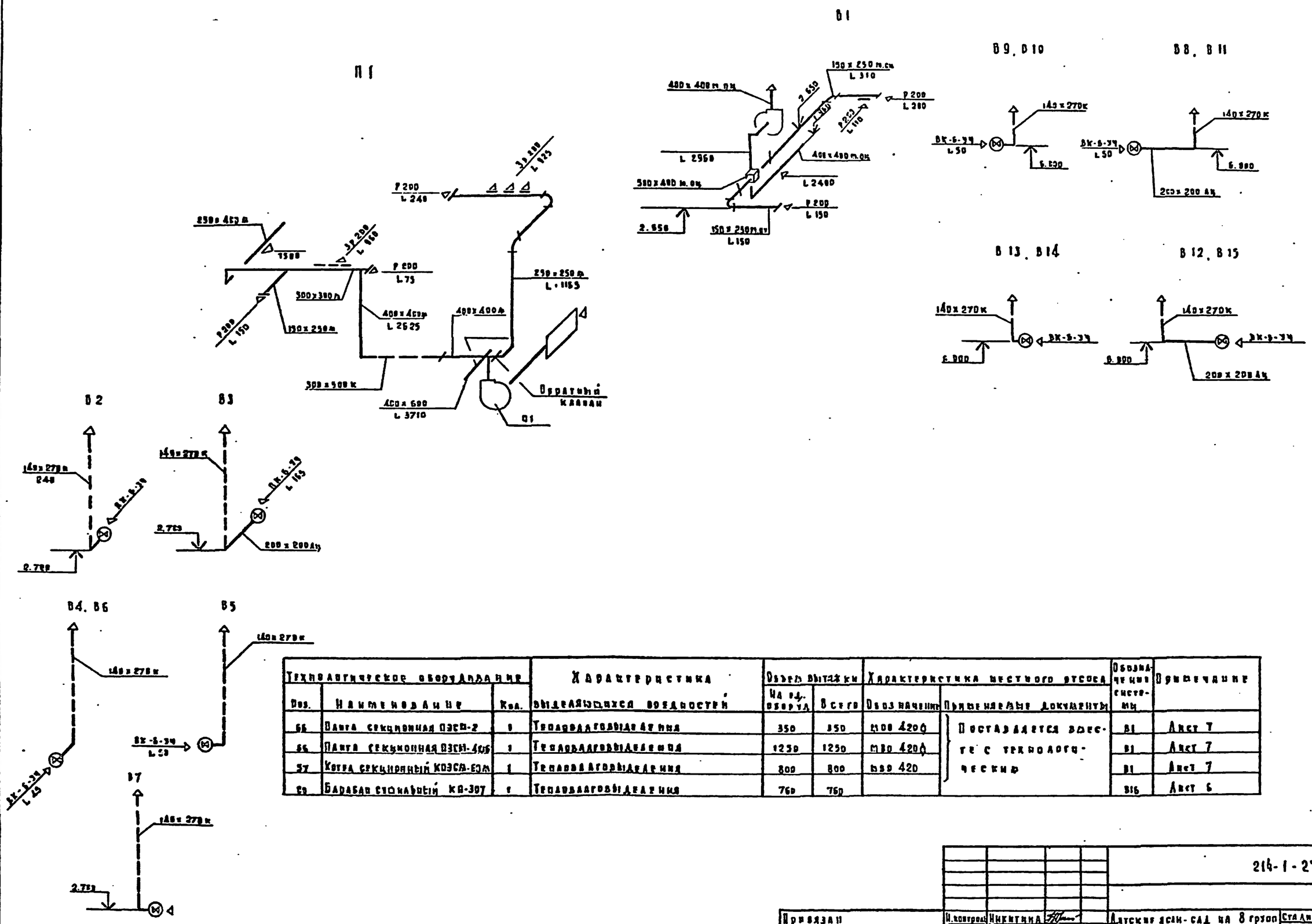

Технологическое оборудование			Характеристика выделяющихся вредностей	Объем вытяжки		Характеристика местного отсоса		Обозначение системы	Примечание
Поз.	Наименование	Кол.		На ед. оборуд.	Всего	Обозначение	Применяемые документы		
56	Плита секционная ПЭСН-2	8	Тепловлаговыделения	350	350	ПОВ 420Ф	Поставляется вместе с технологическим	В1	Лист 7
55	Плита секционная ПЭСН-4Ф	1	Тепловлаговыделения	1250	1250	ПВО 420Ф		В1	Лист 7
57	Котел секционный КОЭСА-630М	1	Тепловлаговыделения	800	800	ПВО 420		В1	Лист 7
59	Барабан стиральный КО-307	1	Тепловлаговыделения	760	760			В16	Лист 6

Привязан			
Инв. №			

Н. контроля	Никитина		
Нач. отд.	Бабин		
Гл. инж. пр.	Делинский		
Гл. инж. пр.	Равоворт		
Ст. техник	Штаудько		
Инженер	Коробкова		

214-1-270.83-ОВ

Детские ясли-сад на 8 групп /190 мест/, стены кирпичные

Схемы систем П1, В1 ÷ В16

Стадия	Лист	Листов
Р	9	

ЦНИИЭП учебных зданий

Копировал Дорофф Формат 22.

10860-03

Инв. № подл. | Подпись и дата | Взам. инв. №

Альбом II

Типовой проект 214-1-270.83

Разрез 1-1

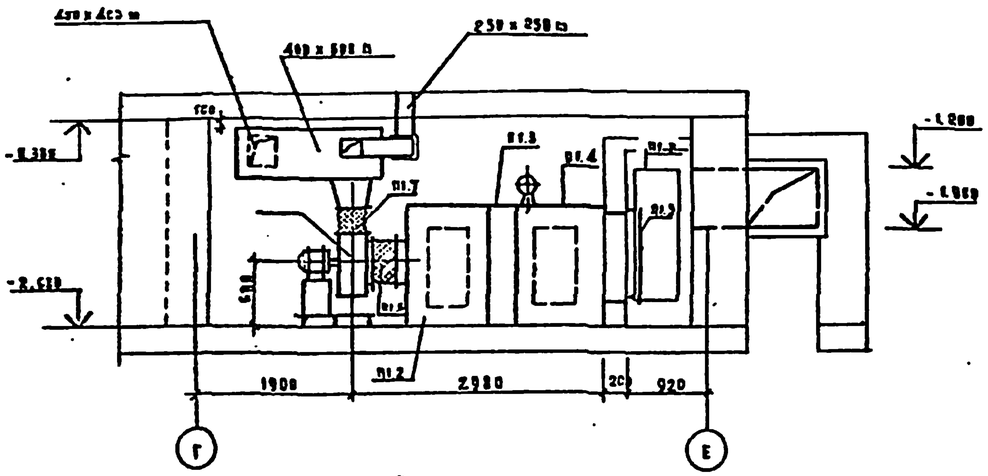

План

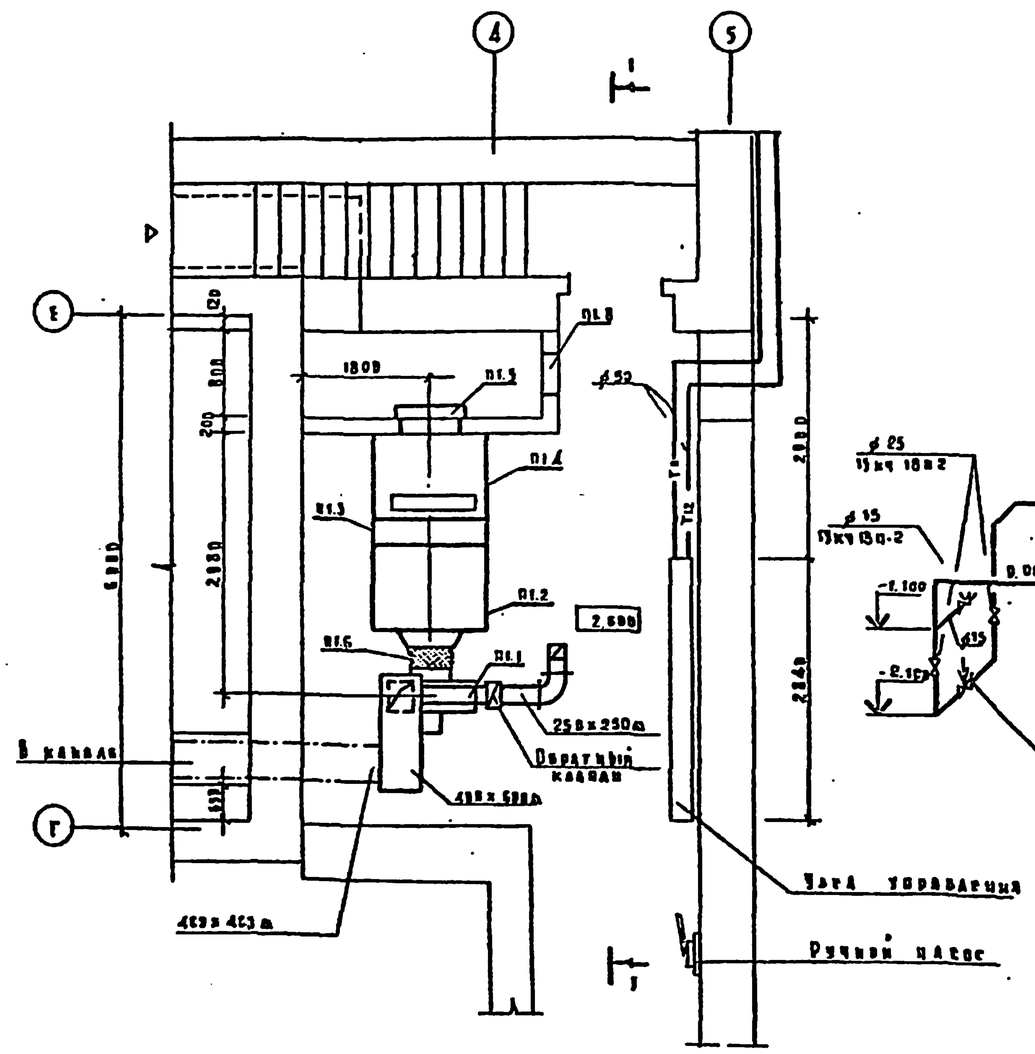

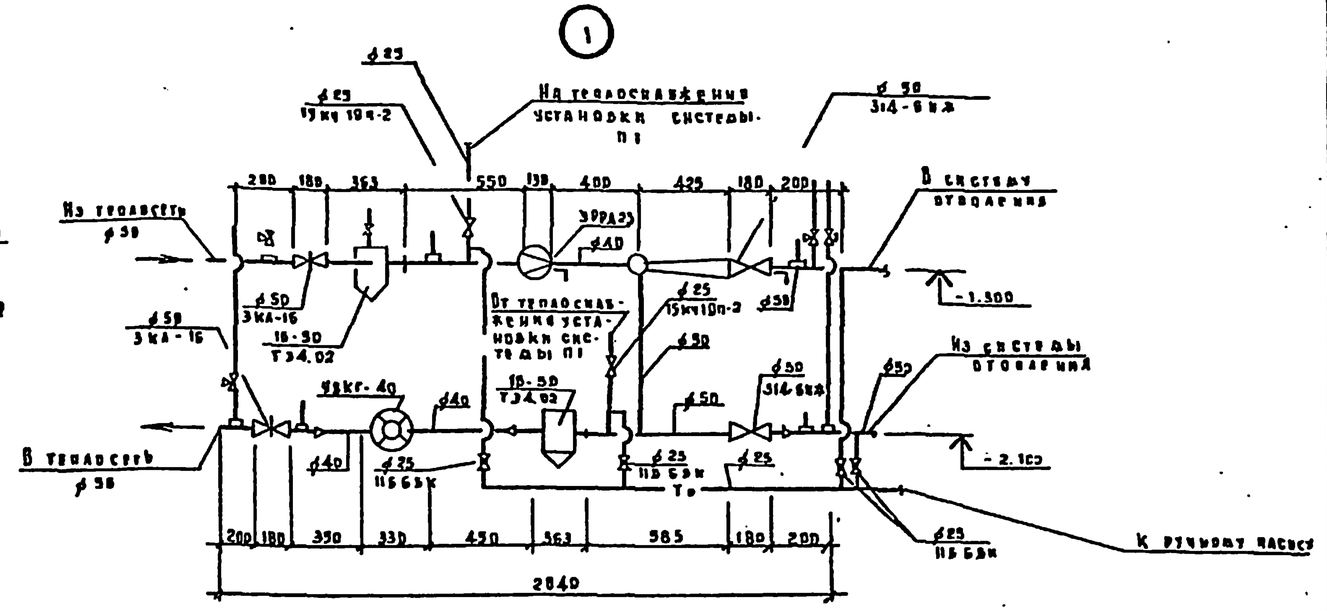

Схема теплоснабжения установки системы П1

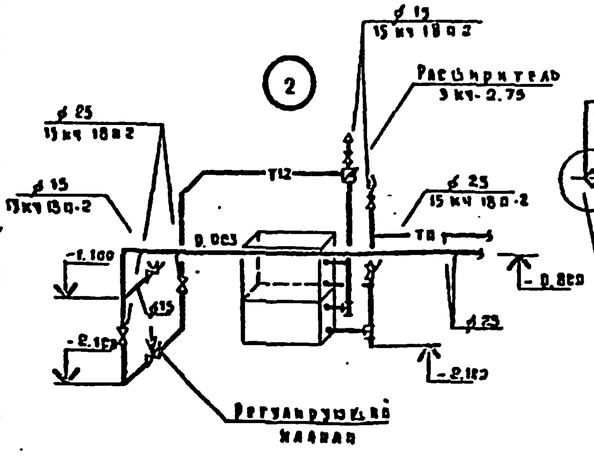

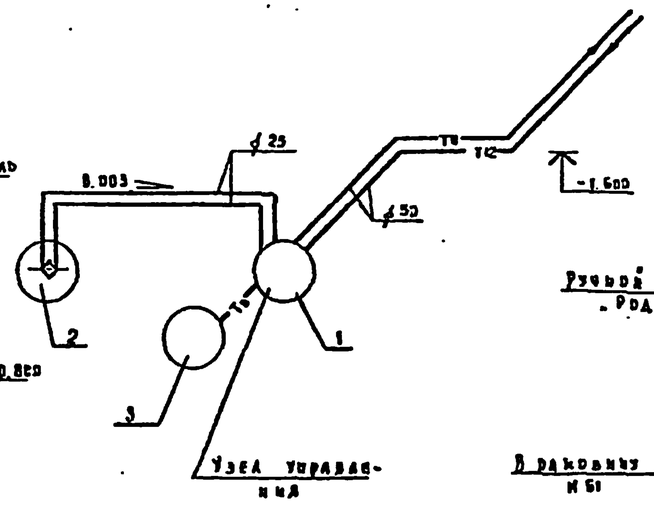

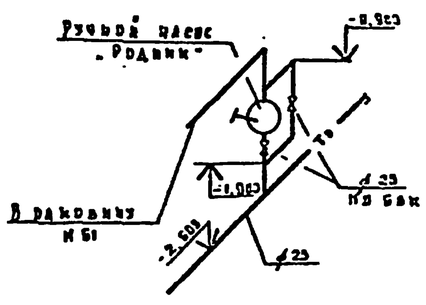

Согласовано			
Взам. инв. №			
Подпись и дата			
Инв. № подл.			

Гл. инженер проекта	Никитина		
Нач. отд.	Бабин		
Гл. спец.	Хелинский		
Гл. спец.	Равиович		
Ст. техник	Полудько		
Инженер	Короткова		

214-1-270.83- ОВ

Детский ясли-сад на 8 групп /190 мест/, стены кирпичные

Стадия Р | Лист 10 | Листов

Установка системы П1. Схема теплоснабжения установки П1

ЦНИИЭП учебных зданий

Копирована Агарова

Формат А2г.

Альбом V

Типовой проект 214-1-270.83

Разрез 1-1

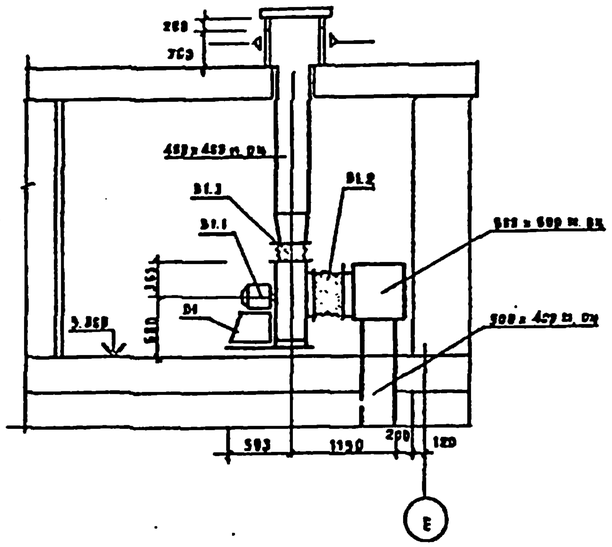

План

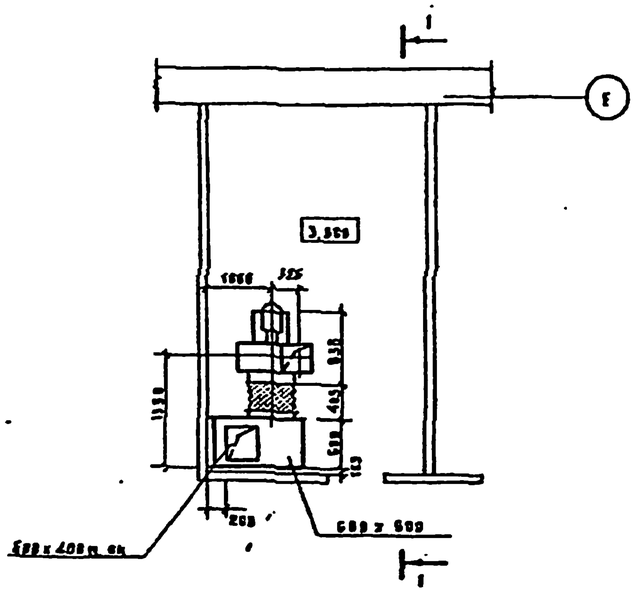

Спецификация вентиляционных установок П1.В1.

Марка поз	Обозначение	Наименование	Кол	Масса ед. кг	Примечание
		П1 (2П10)			
		правое исполнение			
П1.1	Учреждение	Агрегат вентиляторный			
	УЮ 400/4	А5 100-2б компл	1		
	г. Паласк	а. Вентилятор центробеж-			
	Тульской обл.	ный ВЦ4-70 №5 исполнение 1			
		положение Л0°			
		б. Электродвигатель			
		4А80А4, 1400об/мин. 1.5квт			
В1.2	Серия 5.904-12	Секция срединитральная			
	вып. 1-1	А1а 180.000	1		
В1.3	Серия 5.904-12	Секция калориферная			
	вып 1-15	А1а 188 000-02, одноряд-			
		ная с калорифером			
		КВС-10	1		
В1.4	Серия 5.904-12	Секция приемная с			
	вып 1. 28	фильтрами А1А 224.000	1		
П1.5	Талды-Курганский экспериментальный з-д коммунального оборуд. з-д электрич. испытат. механизмов г. Чебоксары	Заслонка утепленная			
		п 1000 х 600 э с			
		исполнительным			
		механизмом МЭО4/63 В51	1		
	5.904-3	Вставка мягкая			
П1.6		ВВ-20	1		
П1.7		ВН-13	1		
П1.8	5.904-4	Дверь герметическая			
		Д3 0.5 х 1.25	1		

Марка поз	Обозначение	Наименование	Кол	Масса ед. кг	Примечание
		В1			
В1.1	Учреждение	Агрегат вентиляторный ВЦ4-70-5-03-03 АГВ.			
	УЮ 400/4				
	г. Паласк				
	Тульской обл	компл.	1		
		а. Вентилятор центробежный ВЦ4-70 №5	1		
		исполнение 1,			
		положение Л0°			
		б. Электродвигатель	1		
		4А80А6 1000 об/мин.			
		0.75 квт.			
		в. Виброизолятор			
		30Д0	5		
	5.904-5	Вставка мягкая			
В1.2		ВВ-20	1		
В1.3		ВН-13	1		

Привязан			
Инв. №			

Гл. инж. проекта	Чикитова	
Нач. отд.	Бабич	
Гл. инж. пр.	Хаванский	
Гл. инж. пр.	Рапопорт	
Ст. техник	Шаудько	
Инженер	Кравкова	

214-1-270.83 – ОВ

Детский ясли-сад на 8 групп/150 мест/, стены кирпичные.

Установка системы ОС. Спецификация оборудования. Система П1. В1

Стадия	Лист	Листов
Р	11	

ЦНИИЭП учебных зданий

Копировал Лорина

Формат А2.

Альбом V

Типовой проект 214-1-270.83

Разработан ЦНИИЭП учебных зданий

Главный инженер проекта Чикитова

Главный специалист Бабич

Инженер Кравкова

Гл. специалист Хаванский

Гл. инж. пр. Рапопорт

Ст. техник Шаудько

Инженер Кравкова

Инв. № подл. | Подпись и дата | Взам. инв. №

Типовой проект

Детские ясли-сад на 8 групп
/190 мест/.
стены из кирпича.

Альбом II

Чертежи общих видов
нетиповых конструкций

по ОВ

Привязан

Инв. N

Альбом II

Типовой проект 214-1-270.83

Обозначение	Наименование	Примечание
ОВН-1	Воздуховод из асбестоцементных листов	

Привязан

Инв. N

Гл. инж. пр.	Дедитский	
Гл. инж. пр.	Раппопорт	
Гл. спец.	Абрамова	
Проверил	Беликова	
Разработ.	Коробкова	

214-1-270.83-ОВН

Стадия	Лист	Листов
Р		1

ЦНИИЭП учебных зданий

19200-03

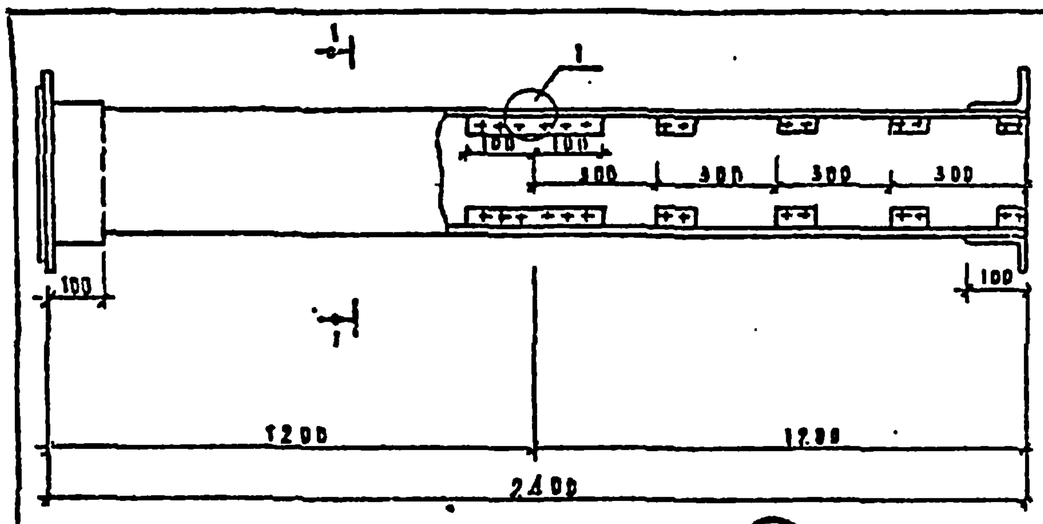

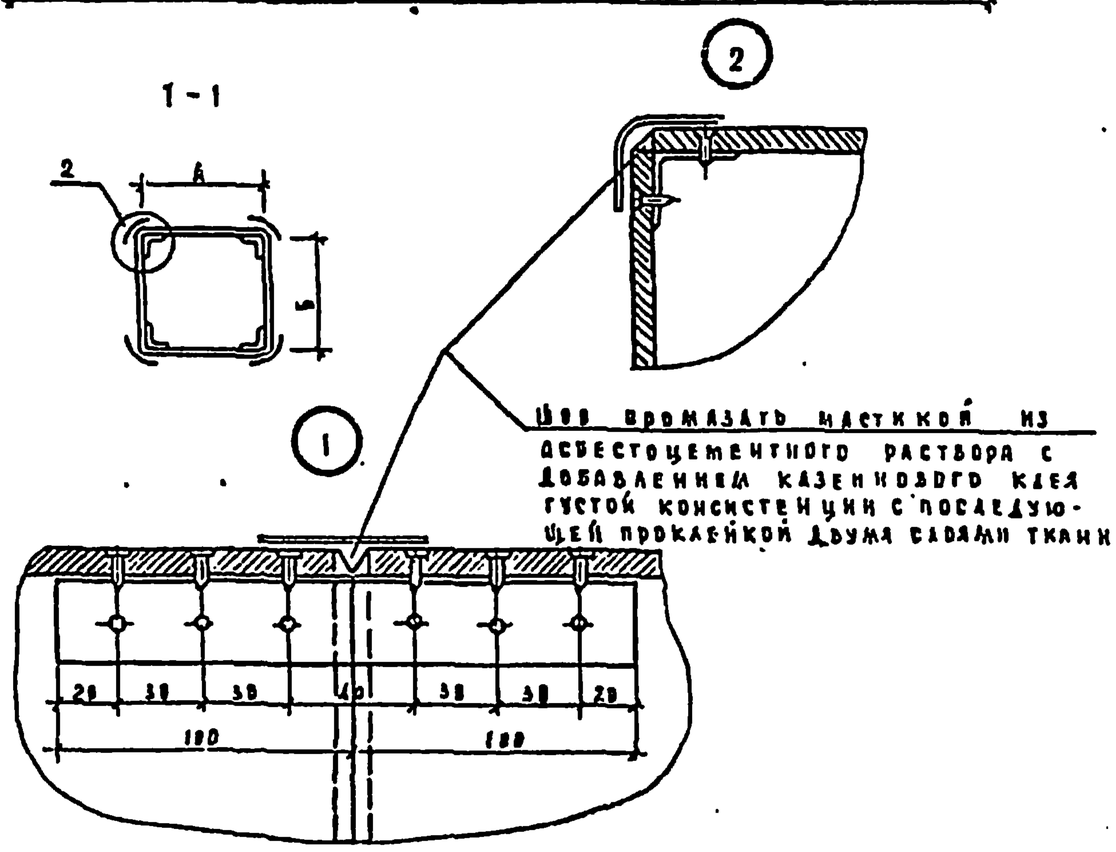

Внутренние размеры воздуховода

А	Б
200	200
250	250

1. В качестве материала стенок приняты асбестоцементные листы толщиной 8 и 10мм и размером 800 1200 мм
2. Воздуховод перед установкой грунтуется под масляную окраску.
3. Каждое звено воздуховода после изготовления испытывается на плотность. Смонтированные воздуховоды также подвергаются испытанию на плотность. Подсос или утечка воздуха не должны превышать величин, указанных в п. 4.42 главы СНиП II 28-73
4. При монтаже крепление воздуховодов осуществляется аналогично креплению металлических воздуховодов.
5. В чертеже дана максимальная длина звена, которая при необходимости может быть уменьшена.

Привязан

214-1-270.83-ОВН-1

Н. контрол.	Курченко	
Нач. отд.	Бабин	
Гл. инж. пр.	Хаинский	
Гл. инж. пр.	Раппопорт	
Гл. спец.	Абрамова	
Проверил	Беликова	
Разработ.	Коробкова	

Воздуховод из асбестоцементных листов

Стадия	Лист	Листов
Р	1	1

ЦНИИЭП учебных зданий

19200-03

Госпросная дорога

Формат 22г.

Типовой проект 214-1-270.83 Альбом 5

Ведомость чертежей основного комплекта

Лист	Наименование	Примечание
1	Общие данные. /начало/	
2	Общие данные. /окончание/	
3	План подвала и технического канала с системами В1, Т3, Т4.	
4	План 1 этажа с системами В1, Т3, Т4.	
5	План 1 этажа с системами К1, К2.	
6	План подвала и техподполья.	
7	План 1 этажа с системами В1, Т3, Т4. /Вариант с техподпольем./	
8	План 1 этажа с системами К1, К2, К3. /Вариант с техподпольем/	
9	План 2 этажа с системами В1, Т3, Т4	
10	План 2 этажа с системами К1, К2, К3	
11	Схема системы В1.	
12	Схемы систем Т3, Т4, Т31.	
13	Схемы систем В1, Т3, Т4, Т31 /Вариант с техподпольем/	
14	Схемы систем К1, К3.	
15	Схемы систем К1, К3 /Вариант с подпольем/ и К2	
16	План 1 этажа с системой К2/ Вариант открытого выпуска К2/ Схема системы К2.	

Ведомость ссылочных и прилагаемых документов

Обозначение	Наименование	Примечание
	Прилагаемые документы	
ВК. 5.1	Ведомость потребности в материалах	Альбом V

Настоящий проект выполнен в соответствии с действующими нормами и правилами.

Главный инженер проекта /Хаванский Е.О./

Главный инженер привязки

Основные показатели по чертежам водопровода и канализации

Наименование системы	Потребный напор на вводе м. вод ст	Расчетный расход				Установленная мощность электродвигателей квт	Примечание
		м³/сут	м³/час	л/сек	Орт по расп л/с		
В1	15.5	27	7	2.75	—		
В1	23.0	—	—	—	2.5		
Т3	19.75	11	4	1.5	—		
К1, К3	—	38	—	-	—		

Расход труб на систему	Всего тонн	кг. м3 / м² пов. пл
Стальные для холодного и горячего водоснабжения	2.94	1.77
Чугунные для канализации	3.50	2.11

Общие указания

Проект разработан в соответствии с положениями СНиП-Ш-30-76, Ш-64-80. Промывку испытания и приемку санитарно-технических систем производить в соответствии с положениями СНиП Ш-28-75. План кровли с размещением водосточных воронок и деталей их установки приведены в архитектурно-строительной части проекта.

Трубопроводы канализации и водостоков ниже пола 1 этажа монтировать из чугунных труб, выше из полиэтиленовых труб.

Трубопроводы, проложенные у пола и по стенам закрыть коробами. В местах установки ревизий и зенитарей необходимо устроить дверцы.

Высоту установки до борта приборов для детей следует принимать: умывальников - в ясельных группах - 0.4м.
в дошкольных группах - 0.5м
Унитазов-плавников в средних и старших группах - 0.6м
малых - в дошкольных группах - 0.3м.

Умывальники №№ 11, 19, 20, 21, 24, 40, 103, 83 - взрослые со смесителем
Унитазы №№ 17, 22 - взрослые.

Спецификация систем водопровода и канализации /начало/

Марка поз.	Обозначение	Наименование	Кол-во	Масса ед. кг	Примечание
		В1			
		Счетчик холодной воды ВТ-50 Гост 14167-76	1		
		Манометр показывающий пружинный ОБМ-1-100×10 Гост 8625-77	1		
		Задвижка чугунная фланцевая 30ч6бр Гост 8437-75 ø 50	3		
		Вентиль запорный муфтовый латунный 15б3р Гост 9086-74 ø 15	77		
		ø 20	1		
		ø 25	5		
		Кран КВ-15Д Гост 20275-74	1		
		Кран пожарный с рукавом напорным льняным длиной 20м диаметром спрыска 16мм	9		
		Кран поливочный наружный ø 25	2		
		Рукав резиновый напорный с текстильным каркасом Гост 1869-79 ø 25	35		
		Труба Чиг 50 Гост 5525-61*	4		
		Трубопровод из оцинкованных легких труб Гост 3262-75* ø 15	185		
		ø 20	80		
		ø 25	55		
		ø 50	265		
		Изоляция труб комплект:			
		а) Матами из минеральной ваты	170		м²
		б) Обертка рубероидом и сет-			

Привязан

Инв. №

214-1-270.83-ВК

Гл. инж. проекта	Потапова	
Нач. отд.	Хаванский	
Гл. спец. от	Берзо	
Рук. груп.	Кваганова	
Ст. инж.	Корзерова	

Детский ясли-сад на 8 групп /190 мест/ стены кирпичные.

Стадия	Лист	Листов
Р	1	16

Общие данные /начало/

ЦНИИЭП учебных зданий

Коверова Дерзо Март 22 г.

Альбом II

Типовой проект 214-1-270.83

/Продолжение/

Марка поз.	Обозначение	Наименование	Кол-во	Масса ед.кг	Примечание
		кой из проволоки	73.0		м²
		в) Оштукатуривание изолированных труб с последующей окраской перхлорвиной и покрытием масляной краской	860		м²
		Окраска неизолированных труб.	45.0		м²
		Т3, Т4.			
		Счетчик горячей воды			
		УВК-40 Гост 6019-73	1		
		Счетчик горячей воды			
		УВК-32 Гост 6019-73	1		
		Манометр показывающий			
		пружинный ОБМ-1-160х10			
		Гост 0625-77	2		
		Задвижка чугунная фланцевая 30ч 6вр Гост 843			
		ø50	2		
		Вентиль запорный муфтовый латунный 15б 1р			
		Гост 9086-74* ø15	55		
		ø20	18		
		ø25	3		
		ø40	2		
		Кран КВ-15Д Гост 20275-74	2		
		Водоразборная арматура по-ЗС			
		ТУ21-01-327-70	9		
		Трубы отопительные чугунные ребристые 2-1Д	40		
		Смеситель ТС36 ø15	9		
		Смеситель СМ-Д-СТ	1		
		Дуговая сетка с гибким шлангом ø15	9		
		Смеситель СМ-Д-НН	2		
		Смеситель для ванны			
		СМ-В-ША.	1		
		Трубопровод из оцинкованных легких труб			
		Гост 3262-75* ø15	250		
		ø20	580		
		ø25	70		
		ø40	45		
		ø50	45		
		Изоляция труб минеральной ватой	895		м³

/Продолжение/

Марка поз.	Обозначение	Наименование	Кол-во	Масса ед.кг	Примечание
		б) Обертка рубероидом и сеткой из проволоки	44		м²
		в) Оштукатуривание изолированных труб с последующей окраской пешковиной и покрытием масляной краской	52,65		м²
		Окраска неизолированных труб	165,90		м²
		К1. К3			
		Унитаз керамический тарельчатый с косым выпуском с высокорасположенным смывным бачком Гост 22847-77			
		Детский	24		
		взрослый	1		
		Умывальник 500х400 тип I с выпуском ВсУ, с сифоном СФБВ, со смесителем			
		СМ-УМ-ВКСЦ Гост 23759-79	8		
		Умывальник 500х400 тип I с выпуском ВсУ, с сифоном СФБВ, стандартным краном			
		КТЧ 10Д Гост 23759-79	29		
		Поддон ПД с сифоном			
		Гост 10161-73	7		
		Поддон ПГ с сифоном			
		Гост 10161-73	3		
		Писуар ТУ21-01-327-70			
		с высокорасположенным смывным бачком и смесителем ТУ-21-25-125-75	3		
		Ванна чугунная эмалированная 1500х750 ПЭ1 с выпуском переливом, сифоном и смесителем СМ-В-ША Гост 1154-73	1		
		Мойка чугунная эмалированная МЧ-2 600х800 с сифоном чугунным СО-150Д и смесителем настольным СМ-Н-ВКСЦ			

/Продолжение/

Марка поз.	Обозначение	Наименование	Кол-во	Масса ед.кг	Примечание
		Гост 7305-73	9		
		Раковина РСТО-2 500х400			
		с сифоном СО-118Д, со смесителем СМ-УМ-ИЗ			
		Гост 8631-75	4		
		Трап чугунный эмалированный ø100 Гост 18111-84	8		
		Сифон-ревизия двухповоротный ø50 СО 150Д,			
		Гост 6924-73	5		
		Сифон-ревизия прямой			
		ø50 СФП Гост 6924-73	2		
		Кран пробковый муфтовый 11ч 6бк ø50	2		
		Труба ПВП Гост 22689.5-77 ø50	120		
		ø100	70		
		Труба ТЧК Гост 6942.3-80 ø50	60		
		ø100	235		
		Ревизия Гост 6942.24-80 ø50	4		
		ø100	12		
		Заглушка чугунная ø50	9		
		ø100	31		
		К2			
		Воронка водосточная Вр-95			
		ø100	2		
		Патрубок ПВП Гост 22650-5-77			
		ø100	2		
		Ревизия Гост 6942.24-80 ø100	3		
		Труба ТЧК Гост 6942.3-80 ø100	53		
		Заглушка чугунная ø100	5		

Привязан

Инв. №

Инженер	Потапова		
Нач.отд.	Бавин		
Гл.инж.пр.	Хранинский		
Рук.арх.	Колганова		
Ст.инж.	Кайзерова		

214-1-270.83-ВК

Детские ясли-сад на 8 групп /190 мест/, стены кирпичные

Стадия	Лист	Листов
Р	2	

Общие данные /окончание/

ЦНИИЭП учебных зданий

Инв. № подл. | Подпись и дата | Взам. инв. №

Альбом 5

Типовой проект 214-1-270.83

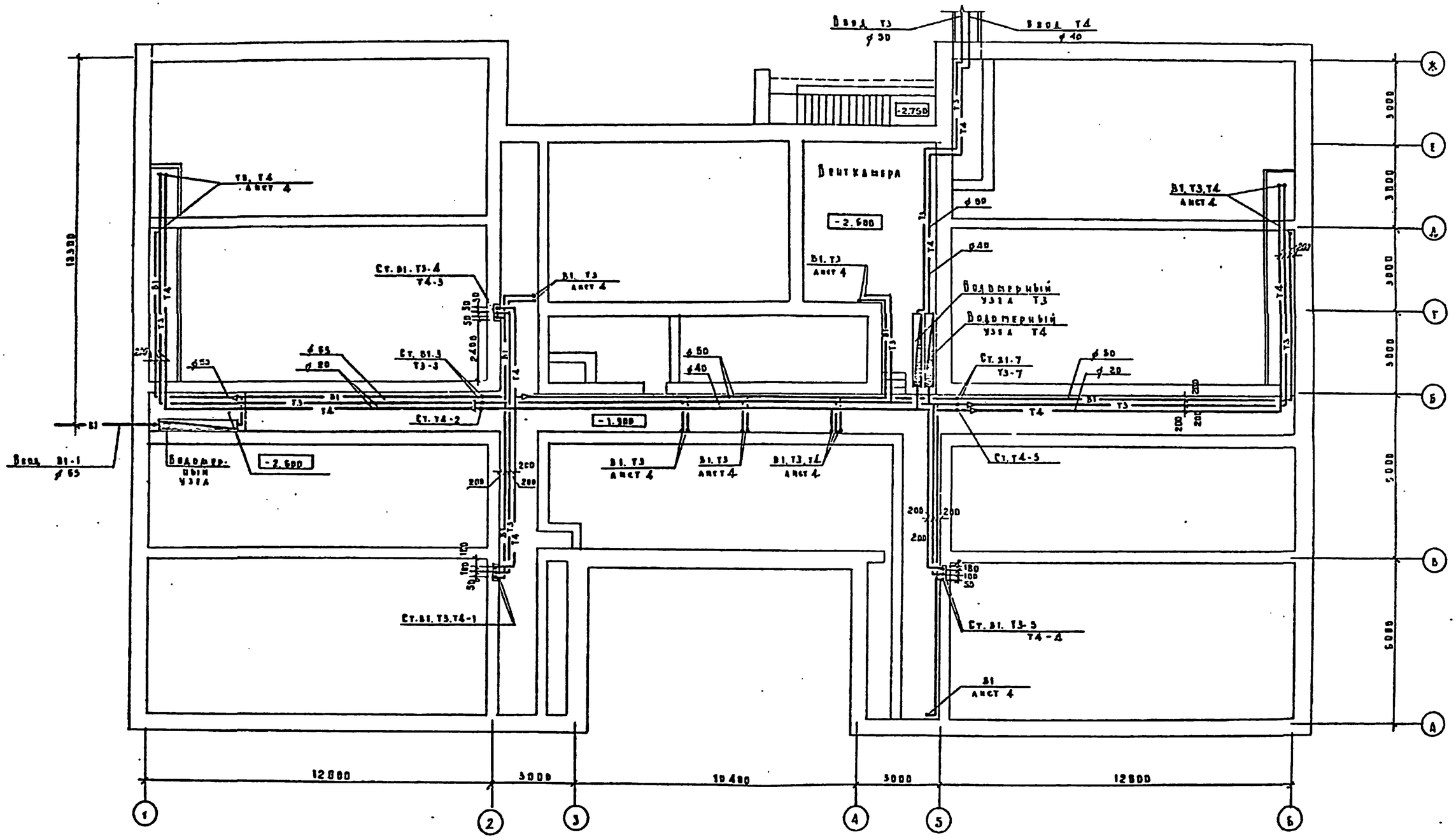

Гл. контролер	Потапова		
Нач. отд.	Бабин		
Гл. инж. пр.	Хедльский		
Рук. груп.	Колганова		
Ст. инж.	Кайзерова		

Привязан

Инв. №

12202-03

214-1-270.83-ВК

Детский ясли-сад на 8 групп / 190 мест / стены кирпичные

Стадия: Р | Лист: 3 | Листов:

План подвала и технического канала с системами В1, Т3, Т4.

ЦНИИЭП учебных зданий

Копировал Дорофеева | Формат 2Д г.

Согласовано: ЦНИИЭП

Альбом: 3 ТО | Главный инж. проекта: Балашкевич | Главный инж. проекта: Беляев | Главный инженер: Аллилуйко

Инв. № подл. | Подпись и дата | Взам. инв. №

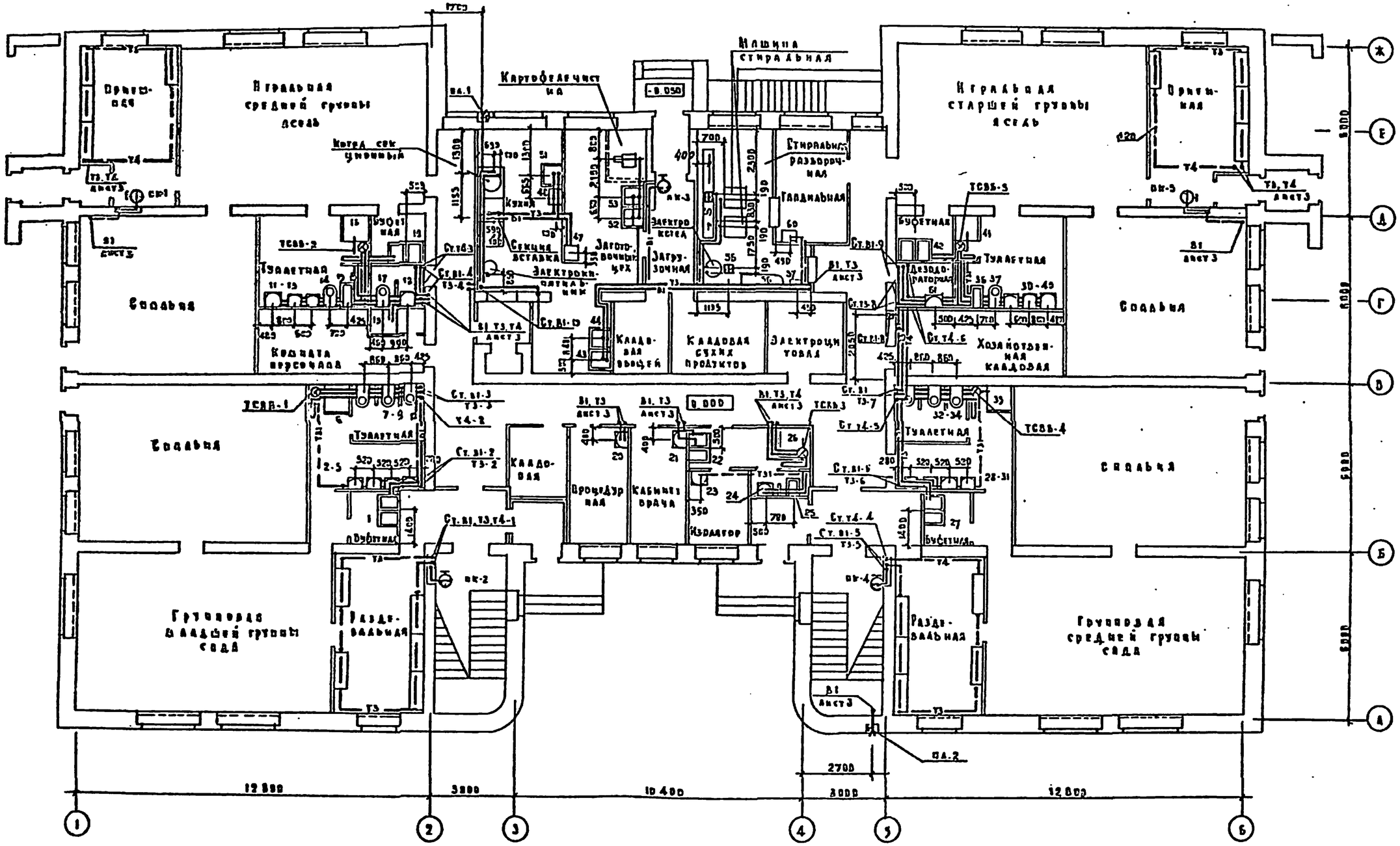

214-1-270.83-ВК

Привязан

Инв. №

Гл. инж. проекта	Потапова		
Нач. отд.	Павин		
Гл. спец.	Хранинский		
Рук. группы	Кочанская		
Ст. инж.	Кайзерова		

Детские ясли-сад на 8 групп / 190 мест /, стены кирпичные.

Стадия: Р | Лист: 4 | Листов:

План 1 этажа с системами ВЛ, ТЗ, Т4.

ЦНИИЭП учебных зданий

Коваленко Дерябин

Москва 92 г.

Типовой проект 214-1-270.83 Альбом II

Инв. № подл. | Подпись и дата | Взам. инв. №

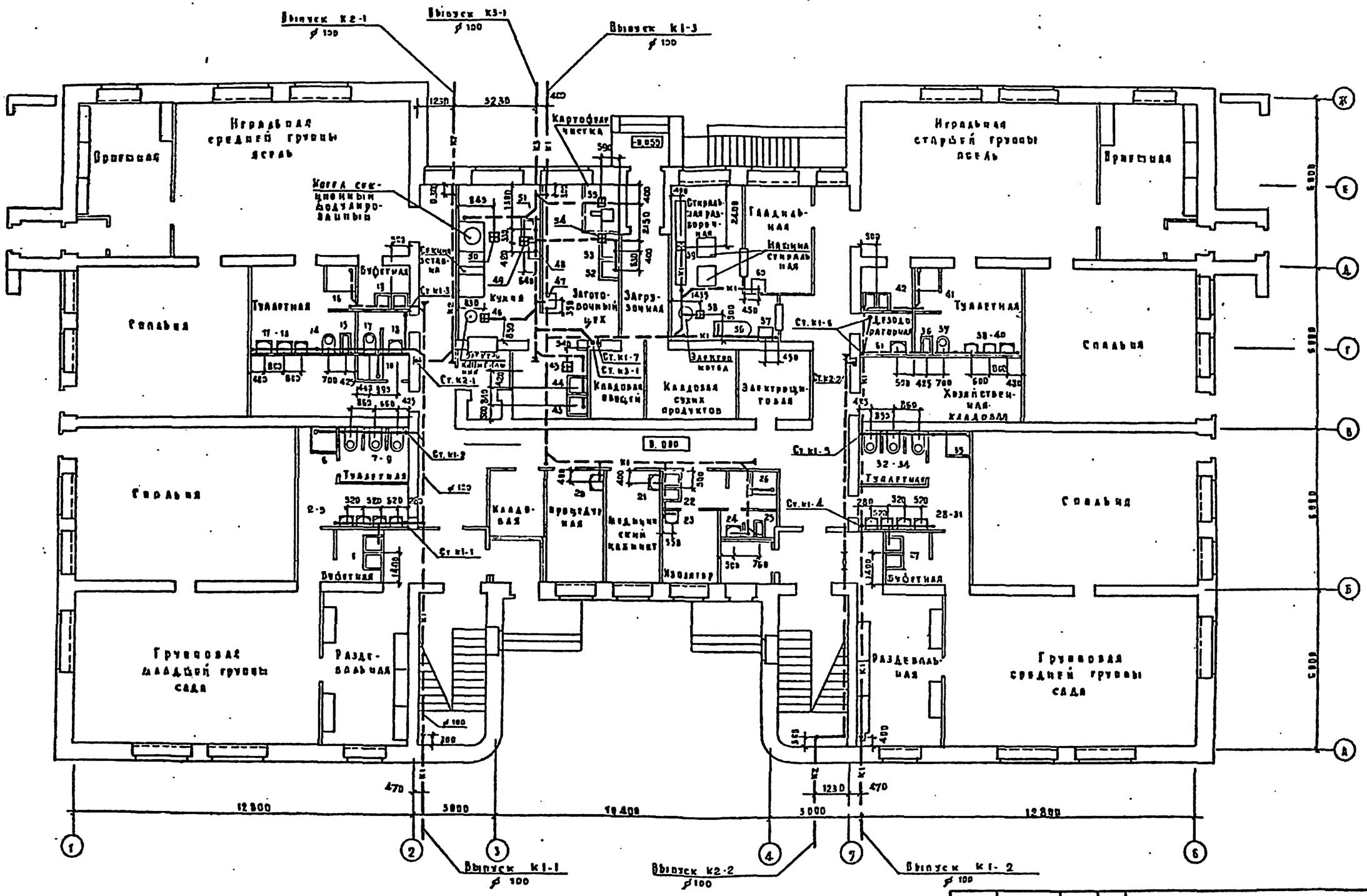

Привязан				214-1-270.83-ВК	
Инв. №					
Гл. инж. пр.	Кравинский		Детские ясли-сад на 8 групп / 190 мест/, стены кирпичные.	Стадия	Лист	Листов
Гл. инж. пр.	Колганова			Р	3	
Ст. инж.	Канзерова		План 1 этажа с системами К1, К2.	ЦНИИЭП учебных зданий		
Инв. № подл.						

Типовой проект 214-1-270.83

Альбом III

Согласовано

Разработал Д.Р.

Главный инж. проекта

Гл. спец. Гл. инж. проекта

Инв. № подл. | Подпись и дата | Взам. инв. №

19200-03

Копировал Дорофф

Формат 22г.

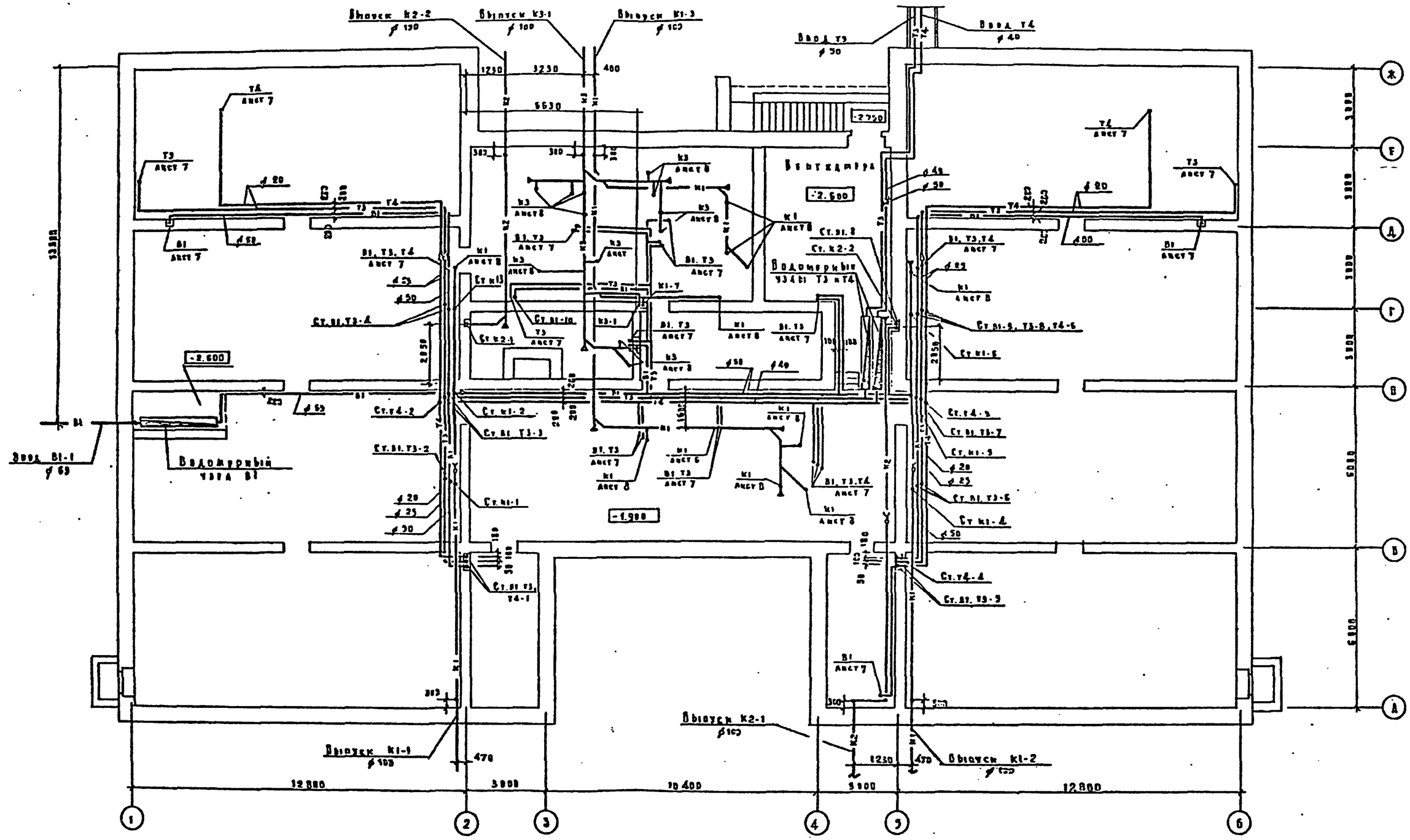

Гл. инж. проекта	Потапова		
Зав. отд.	Блинов		
Гл. инж. пр.	Дединская		
Рук. группы	Колганова		
Ст. инж.	Кислякова		

Привязан

Инв. №

214-1-270.83-ВК

Детский ясли-сад на 8 групп /190 мест/, город Коренинино.

Стадия Р | Лист 6 | Листов

План подвала в технологии.

ЦНИИЭП учебных зданий

Копировал Агапова Формат А2г

Альбом VI

Типовой проект 214-1-270.83

Ал. 1 | Данилов | Власов | Согласовано

Ал. 1 | Зуев | Белов | Согласовано

Инв. № подл. | Подпись и дата | Взам. инв. №

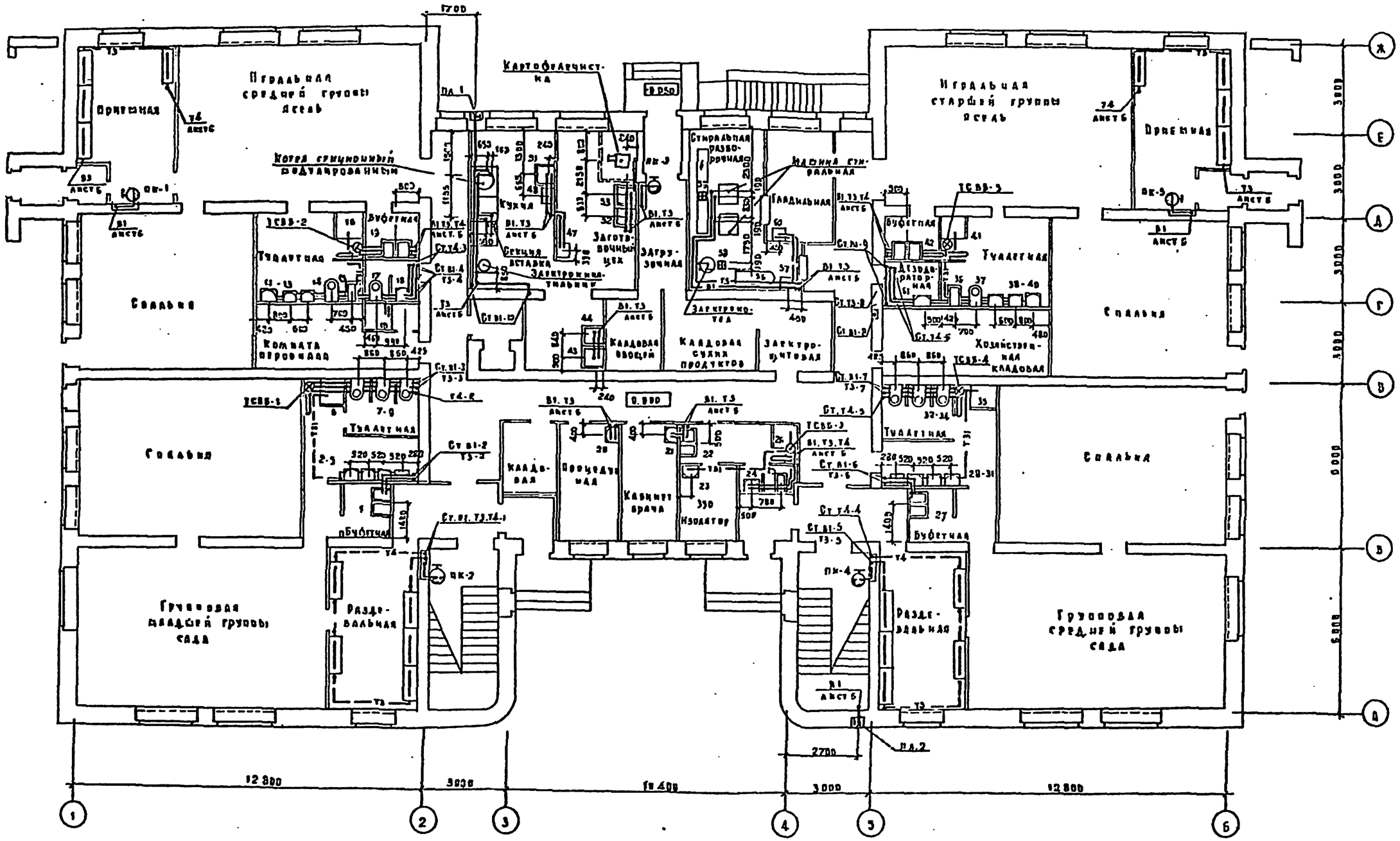

Согласовано							
Главный инженер проекта	Балицкая						
Гл. инж. проекта	Бедарь						
Нач. отдела	Подпись и дата	Взам. инв. №					

Типовой проект 214.1-270.83

						214-1-270.83-ОК	
Согласовано							
Инв. №							
Изм.	Кол.уч.	Лист	N док.	Подпись	Дата		
Н.контр.	Потапова					Детский ясли-сад на 8 групп / 190 мест/, стены кирпичные	Стадия: Р; Лист: 7; Листов:
Гл.арх.пр.	Бабин					План 1 этажа с системами ВТ, ТЗ, Т4 /вариант с технол.полом/	ЦНИИЭП учебных зданий
Рук.груп.	Хранинский						
Ст.инж.	Крагинова						
	Калерова						

10000-09

Копировал Дорофеева Формат 22г.

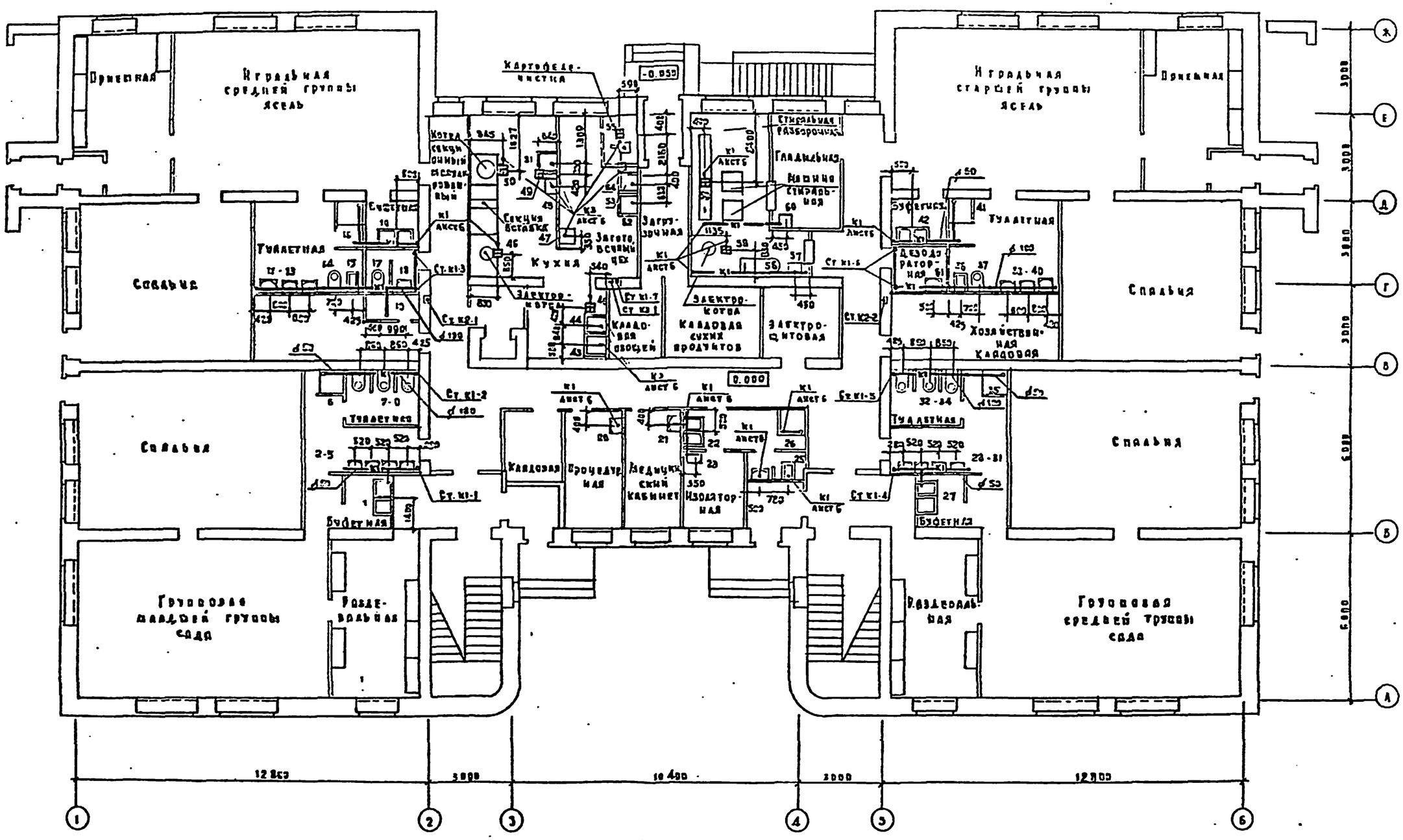

Привязан			
Инв. №			

Н. контр.	Потапова	
Нач. отд.	Бакин	
Гл. инж. пр.	Хелемский	
Рук. груп.	Колгадина	
Ст. инж.	Кайзорова	

214-1-270.83-ВК

Детские ясли-сад на 8 групп /190 мест/. стены кирпичные

Стадия	Лист	Листов
Р	3	

План 1 этажа с системами К1, К2, К3. /Вариант с технолюльем/

ЦНИИЭП учебных зданий

Заверная Дерябина

Формат 22г.

12500-03

Альбом III

Типовой проект 214.1-270.83

Альбом

Разработано ОВ

Выпуск 1

Инв. № подл. | Подпись и дата | Взам. инв. №

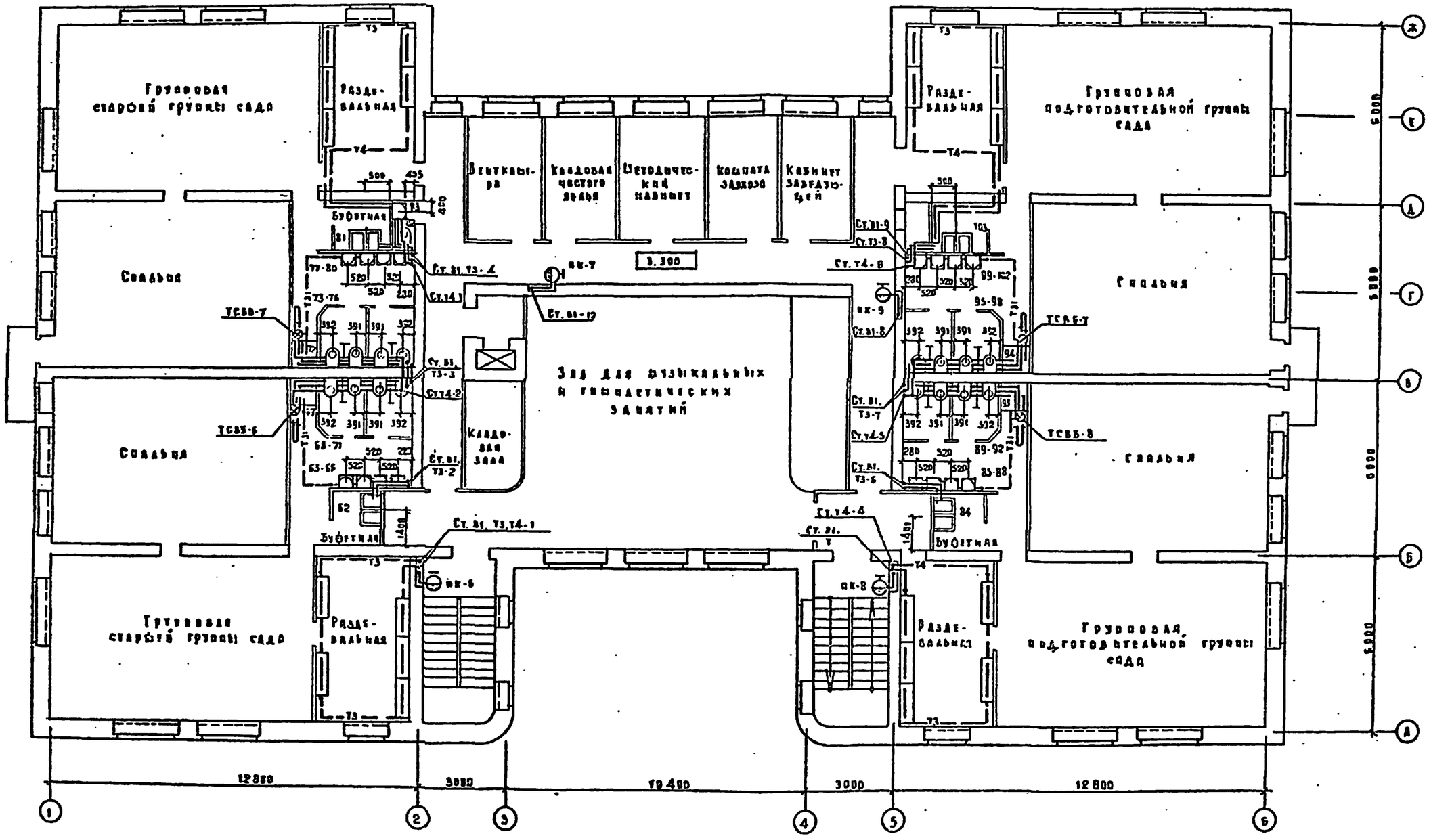

Согласовано:			
Гл. инж. проекта	Башенкова		
Гл. инж. мастерской	Белов		
Гл. спец.	Клименко		

Альбом III

Типовой проект 214.1-270.83

Инв. № подл. | Подпись и дата | Взам. инв. №

Привязан

Инв. №

Гл. конструктор	Петрова	
Гл. инж.	Пабин	
Гл. инж. пр.	Деланский	
Рук. груп.	Квагачова	
Ст. инж.	Кайзерова	

192.00-03

214-1-270.83-ВК

Детские ясли-сад на 8 групп /190 мест/ стены кирпичные

Стадия	Лист	Листов
Р	9	

План 2 этажа с системами В1, Т3, Т4.

ЦНИИЭП учебных зданий

Коваровская Дорофеев

Формат 22 г.

Альбом II

Типовой проект 214-1-270.83

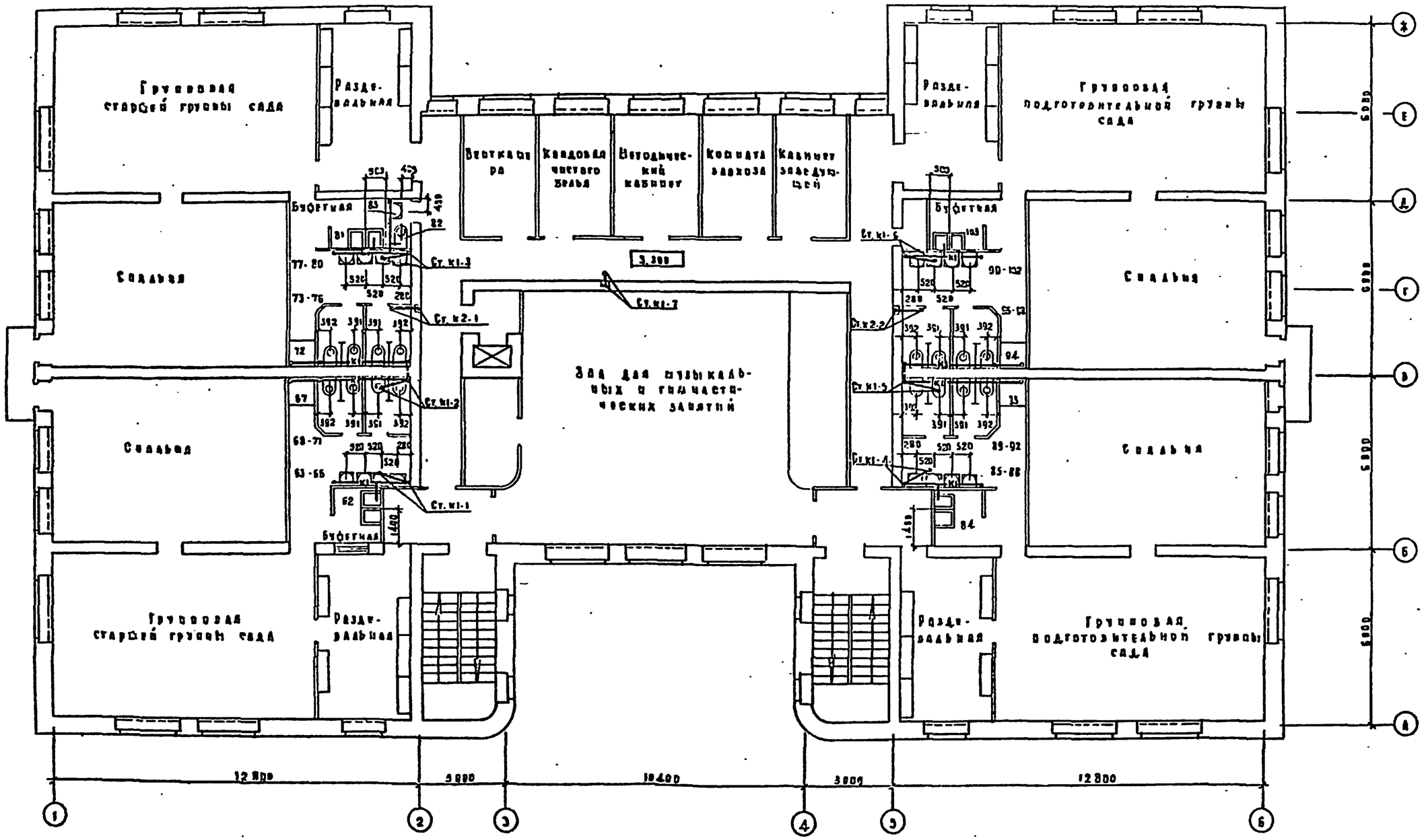

Привязан			
Инв. №			

Гл. инж. пр.	Потапова	
Нач. отд.	Бабич	
Гл. инж. пр.	Хранинский	
Рук. груп.	Колгарова	
Ст. инж.	Кайзерова	

214-1-270.83-ВК

Детские ясли-сад на 8 групп / 190 мест / стены кирпичные

План 2 этажа с учетом для к 1. к 2. к 3

Стадия	Лист	Листов
Р	10	

ЦНИИЭП учебных зданий

Киирова

Сорвал 22г.

Инв. № подл. | Подпись и дата | Взам. инв. №

Разработал | Проверил | Н. контр. | Гл. инж. проекта | Гл. архитектор проекта | Гл. специалист

Альбом III

Типовой проект 214-1-270.83

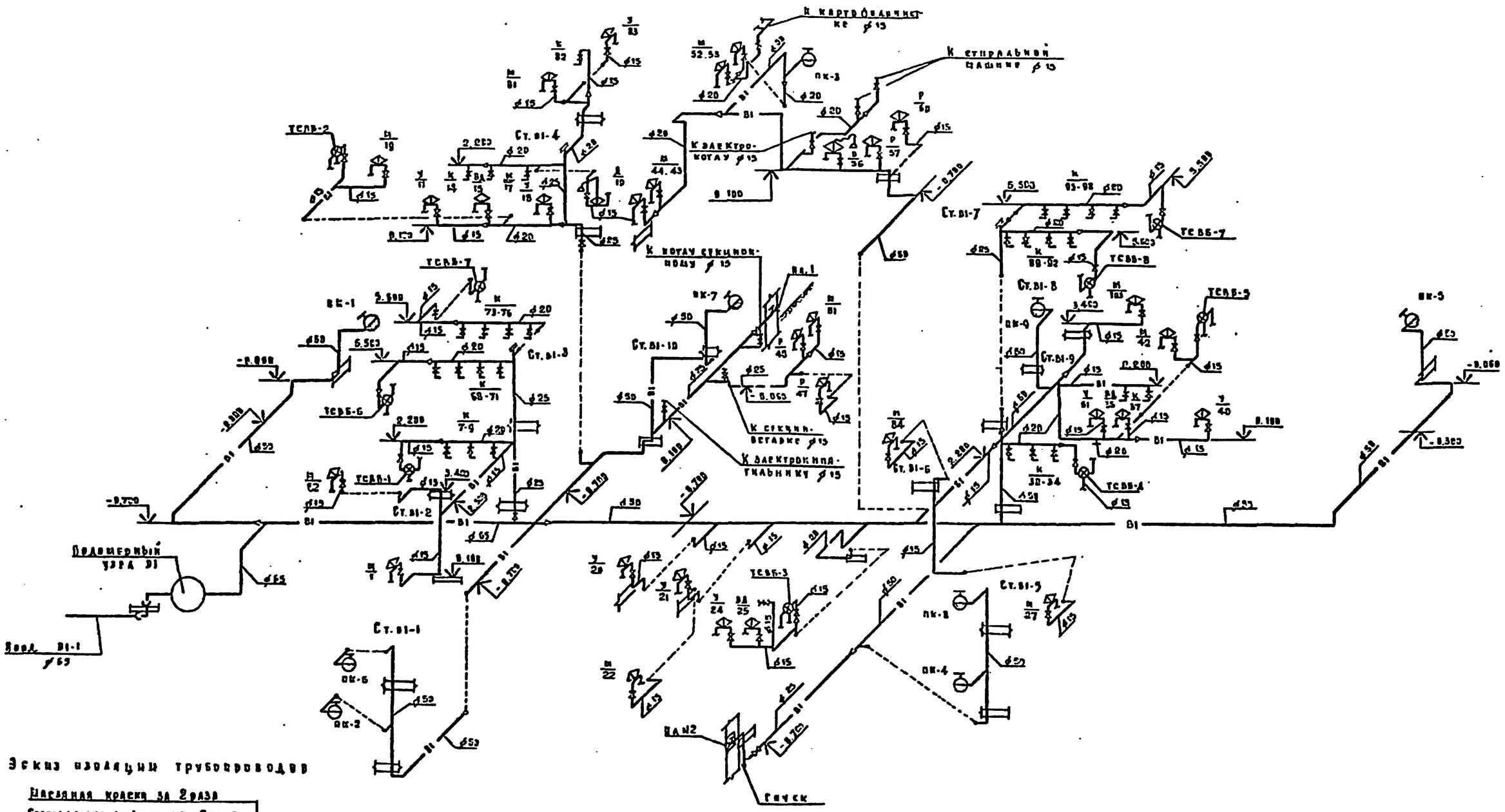

Эскиз изоляции трубопроводов

Масляная краска за 2 раза
Сергянка или пенькровля - 2 слоя
Асбестоцементная штукатурка - 10 мм
Металлическая сетка
Рубероид или пергамин - 2 слоя (только для хвойного водоснабжения)
Минеральная вата - 30 мм
Трубопровод

Водомер В1

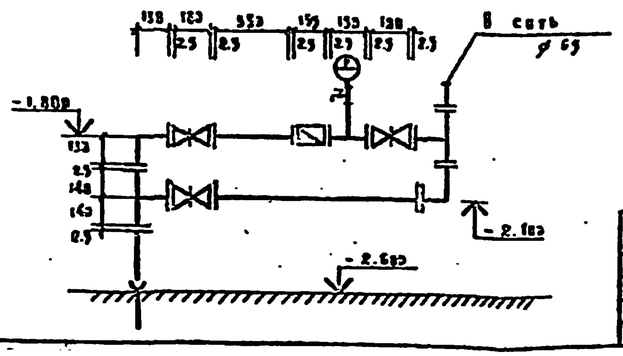

Привязан					214-1-270.83-ВК		
				Гл. инженер	Пегарова		
				Нач. отд.	Бабич		
				Гл. инж. пр.	Храпская		
				Рук. груп.	Квагадзе		
Инв. №				Ст. инж.	Кайзерова		

Детские ясли-сад на 3 группы / 198 мест/, стены кирпичные	Стадия	Лист	Листов
	Р	11	
Схема системы В1	ЦНИИЭП учебных зданий		

Кочарова Дорофеев Формат 02г.

Инв. № подл. | Подпись и дата | Взам. инв. №

Альбом II

Типовой проект 214-1-270.83

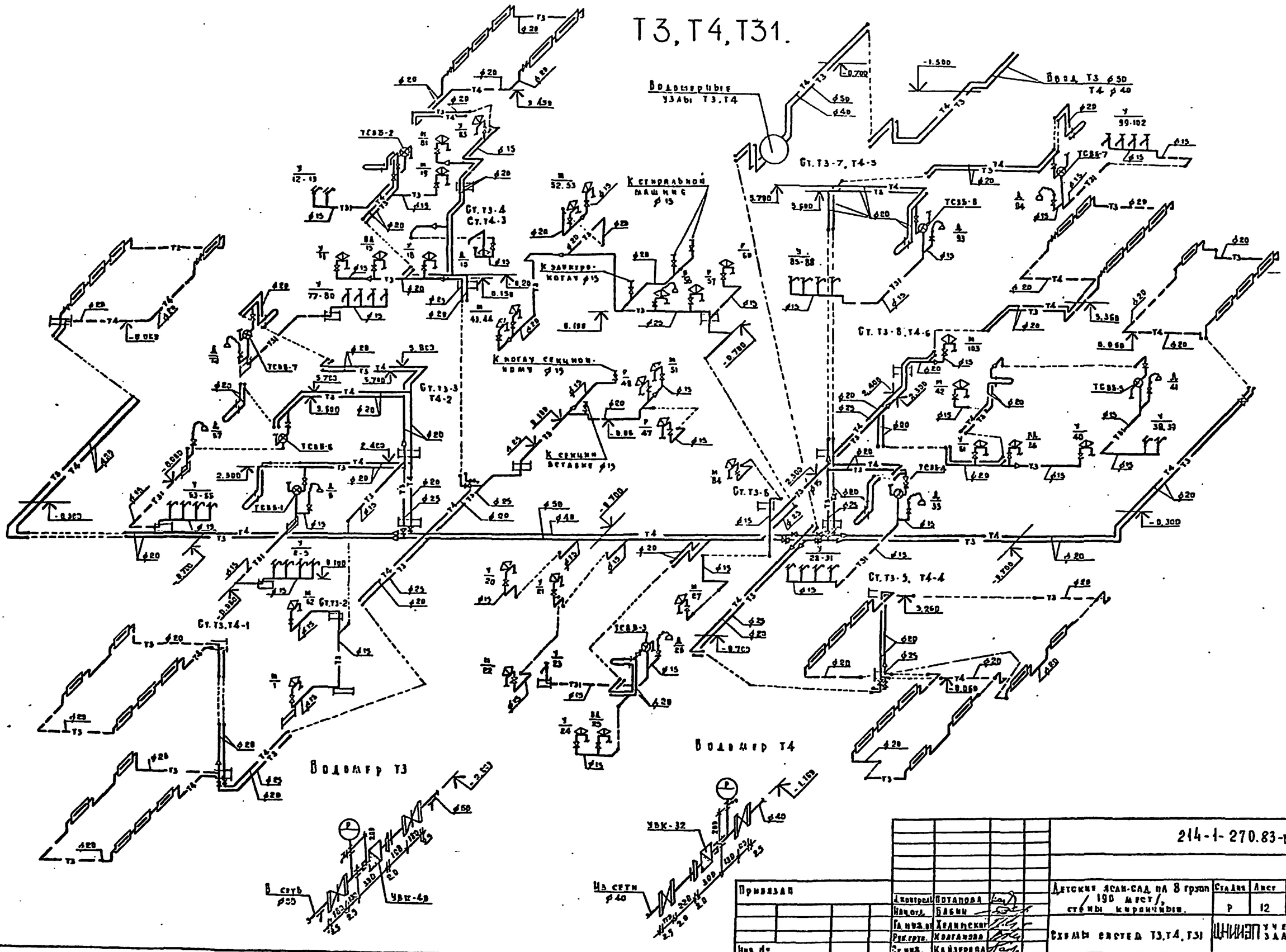

Привязан						214-1-270.83-ВК	
				Д. контроль	Потапова		
				Нач. отд.	Бабин		
				Гл. инж. пр.	Хединский		
				Рук. груп.	Колганова		
Инв. №				Ст. инж.	Кайзерова		

Детский ясли-сад на 8 групп / 190 мест /, стены кирпичные.	Стадия	Лист	Листов
	Р	12	
Схема систем Т3, Т4, Т31	ЦНИИЭП учебных зданий		

Копировал Дорофа Формат 22г.

Инв. № подл. | Подпись и дата | Взамен инв. №

Альбом III

Типовой проект 214-1-270.83

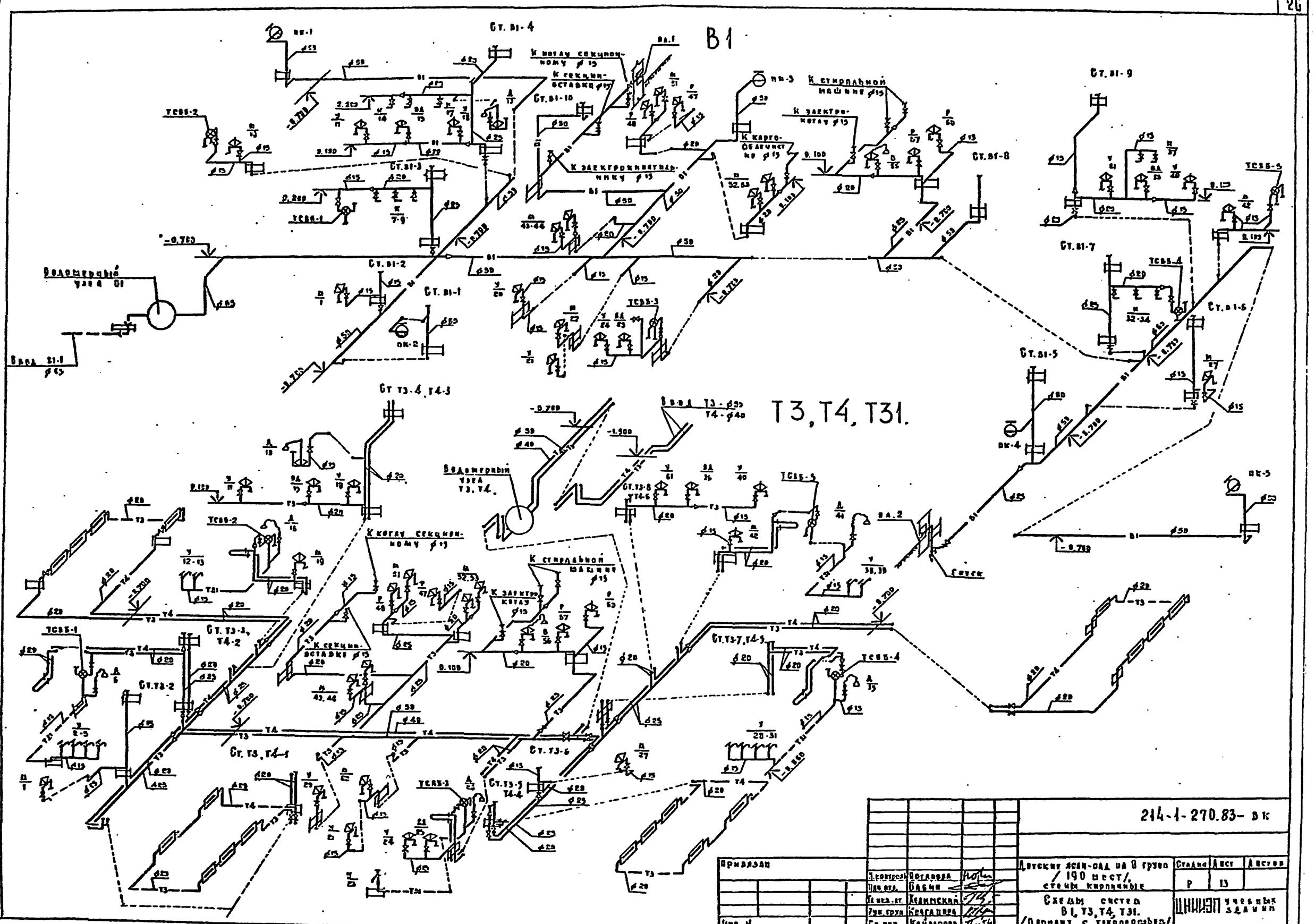

					214-1-270.83- ВК		
Привязан							
Инв. №				Гл. инж. проекта	Богданова		
				Нач. отд.	Бабин		
				Гл. спец.	Хейнинский		
				Рук. груп.	Богданова		
				Ст. инж.	Кайзерова		

Детские ясли-сад на 8 групп /190 мест/, стены кирпичные

Стадия: Р | Лист: 13 | Листов:

Схемы систем В1, Т3, Т4, Т31. /Привязка с технологией/

ЦНИИЭП учебных зданий

Инв. № подл. | Подпись и дата | Взам. инв. №

Альбом II

Типовой проект 214-1-270.83

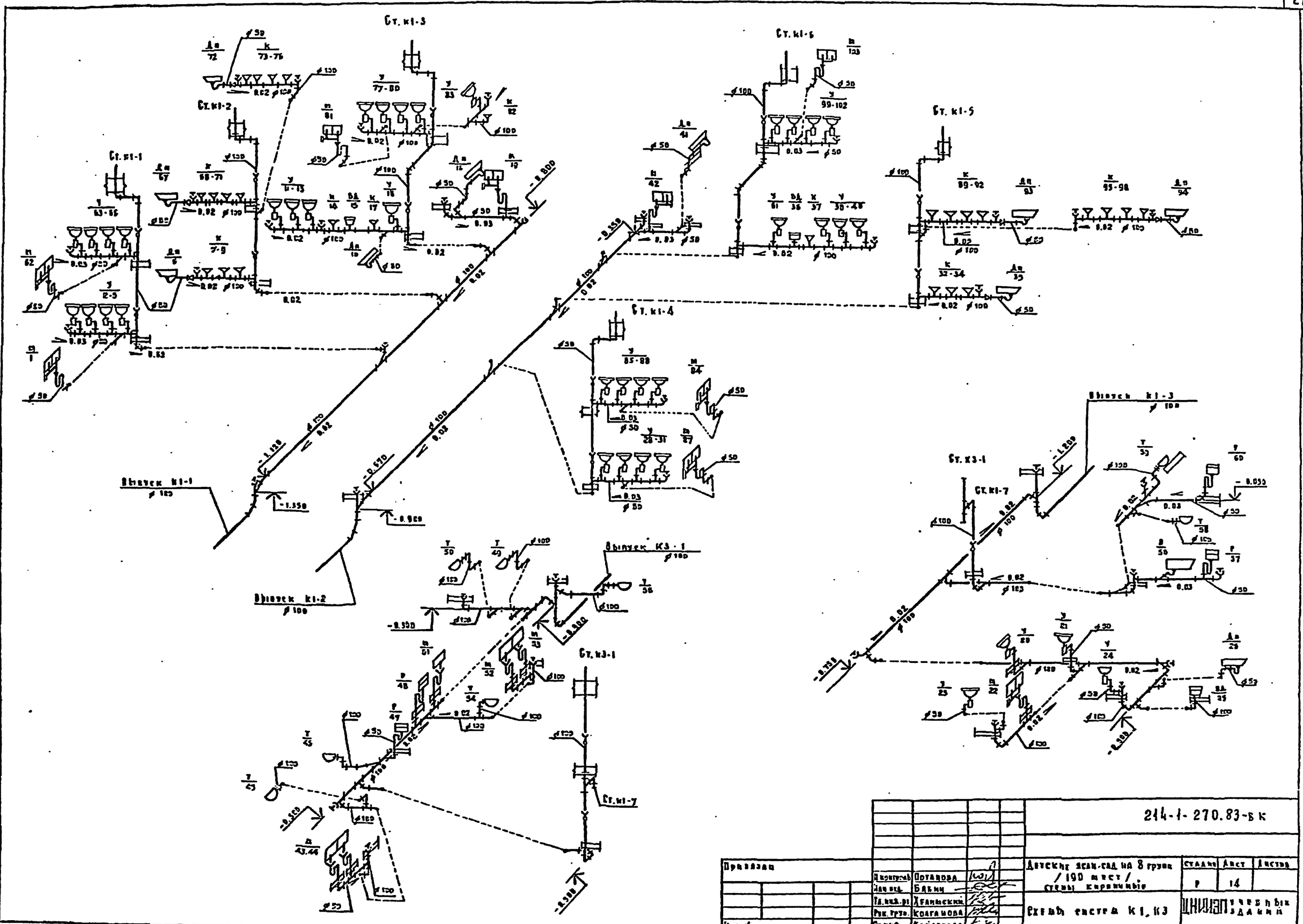

Привязан					214-1-270.83-ВК		
					Детский ясли-сад на 8 групп /190 мест/ стены кирпичные	Стадия	Лист	Листов
				Архитектор	Потапова			
				Нач.отд.	Бабин	Р	14	
				Гл.инж.пр.	Ханинский			
				Рук.груп.	Колганова	Схема систем К1, К3	ЦНИИЭП учебных зданий	
Инв. №				Ст.инж.	Кайзерова			

Утвержден ... 0.01.1983 г.

Инв. № подл. | Подпись и дата | Взам. инв. №

Типовой проект 214-1-270.83 Альбом III

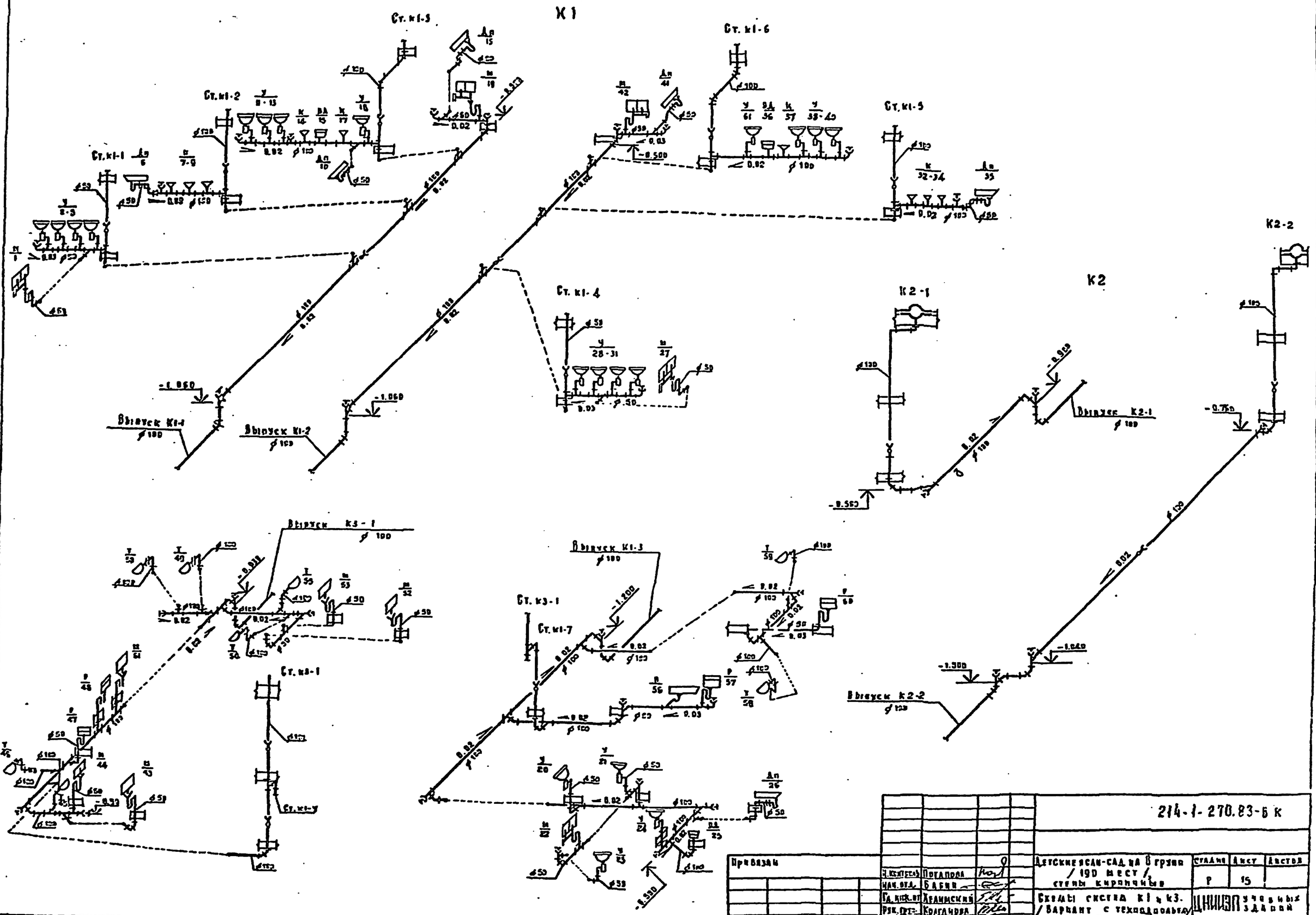

Привязан						214-1-270.83-5 К		
				Н. контроля	Погарова	Детские ясли-сад на 8 групп / 190 мест / стены кирпичные	Стадия	Лист	Листов
				Нач. отд.	Бабин		Р	15	
				Гл. инж. пр.	Храмыский	Схемы систем К1 и К3. / Вариант с технподпольем / и К2.	ЦНИИЭП учебных зданий		
				Рук. груп.	Колгачева				
Инв. №				Ст. инж.	Кайзерова				

19200-03 Копировал Дорофф Формат А2г

Альбом III

Типовой проект 214-1-270.83

План I этажа с системой К2
/Вариант открытого выпуска К2/

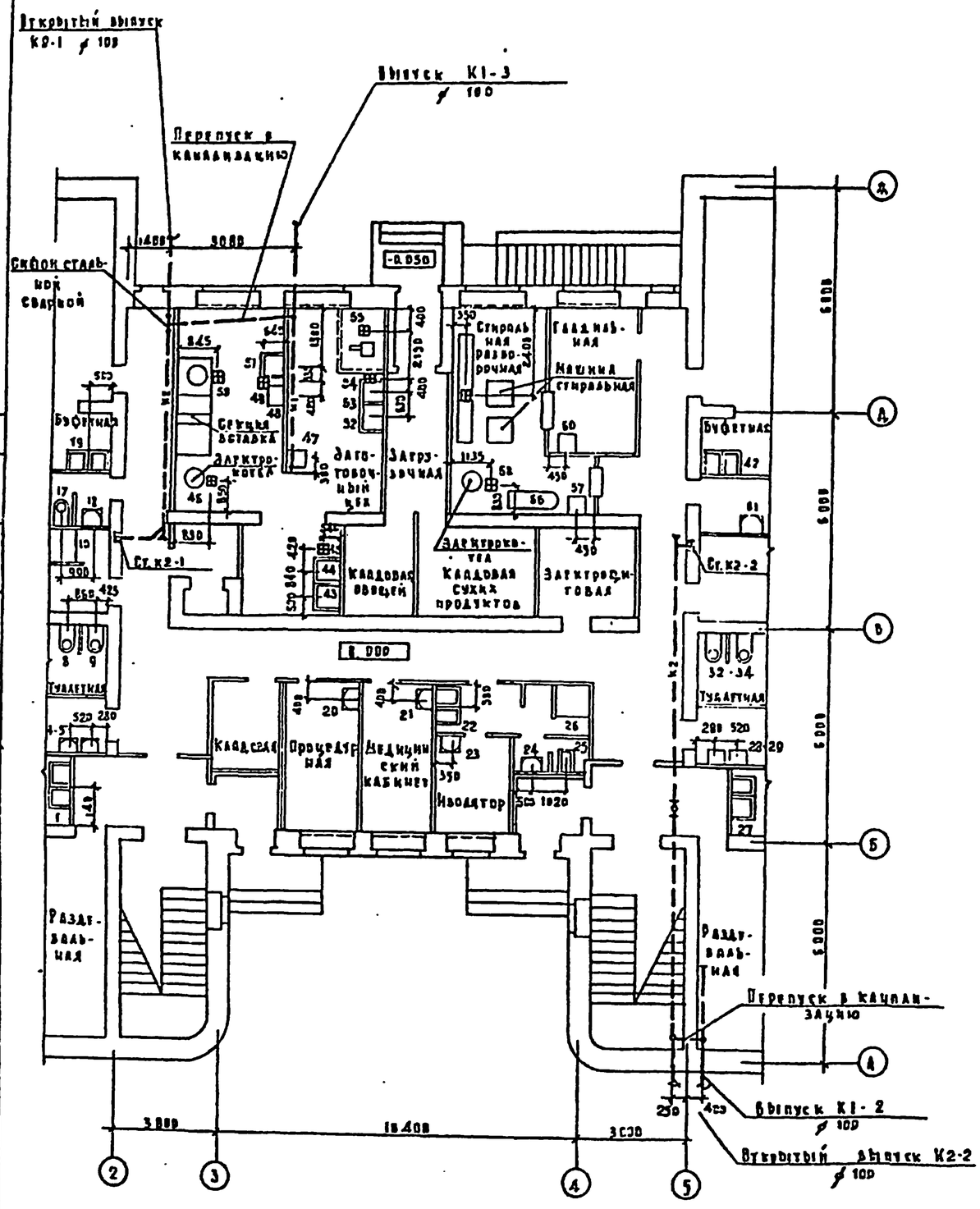

К2

Ст. К2-1

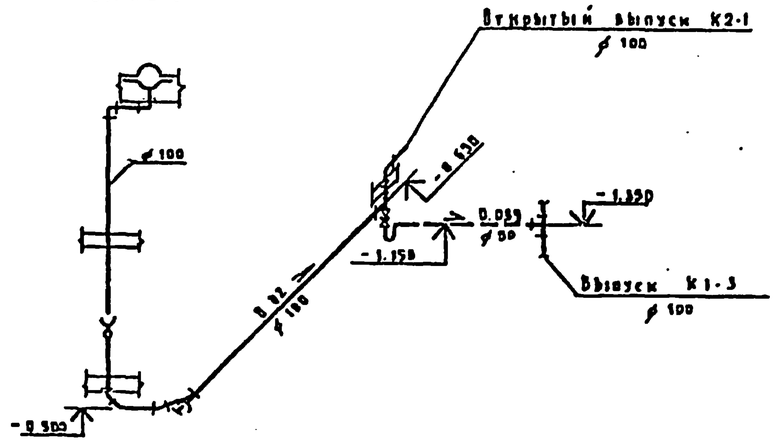

Ст. К2-2

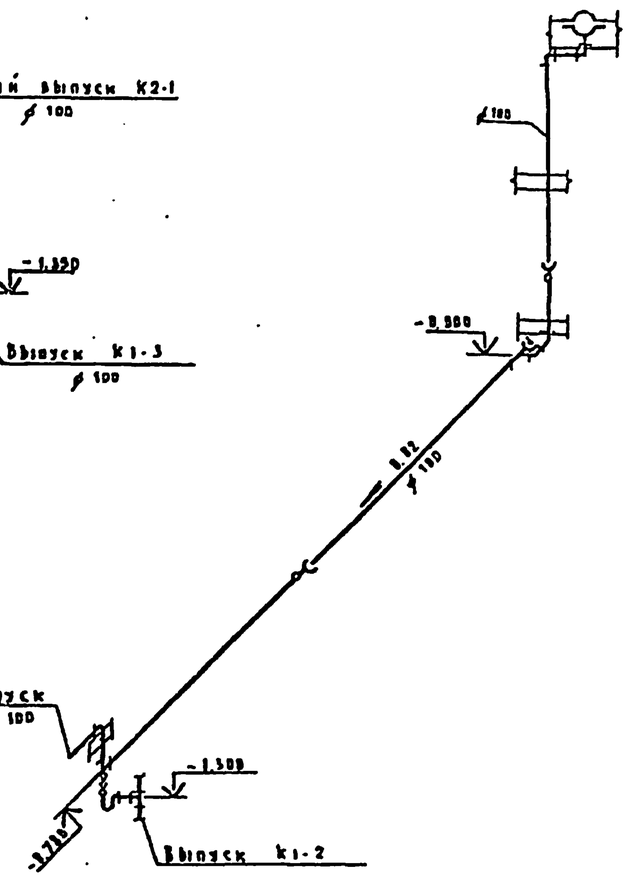

Привязан					214-1-270.83-ВК			
				Н. контроль	Потапова	Детские ясли-сад на 8 групп /190 мест/ стены кирпичные	Стадия	Лист	Листов
				Нач. отд.	Бабич		Р	16	
				Гл. инж. пр.	Хелимский	Схема I этажа с системой К2. /Вариант открытого выпуска/ Схема системы К2	ЦНИИЭП учебных зданий	
				Рук. груп.	Колганова			
Инв. №				Ст. инж.	Кайзерова			

10900-03 Копировал Дорофф Формат 22г.