ТИПОВОЙ ПРОЕКТ
904-1-48

КОМПРЕССОРНАЯ СТАНЦИЯ
АВТОМАТИЗИРОВАННАЯ ОТДЕЛЬНО СТОЯЩАЯ
4(3)К-500А
ПРОИЗВОДИТЕЛЬНОСТЬЮ
33.4(25) м³/с [2000(1500) м³/мин] ВОЗДУХА

АЛЬБОМ 5

АРХИТЕКТУРНО-СТРОИТЕЛЬНАЯ И САНТЕХНИЧЕСКАЯ ЧАСТИ ДЛЯ 3 КОМПРЕССОРОВ

ТИПОВОЙ ПРОЕКТ 904-1-48

КОМПРЕССОРНАЯ СТАНЦИЯ АВТОМАТИЗИРОВАННАЯ ОТДЕЛЬНО СТОЯЩАЯ 4(3)К-500А ПРОИЗВОДИТЕЛЬНОСТЬЮ 33,4(25) $м^3/с$ [2000(1500) $м^3/мин$] ВОЗДУХА

АЛЬБОМ 5

СОСТАВ ПРОЕКТА:

АЛЬБОМ 1 ТЕХНОЛОГИЧЕСКАЯ ЧАСТЬ

АЛЬБОМ 2 ЭЛЕКТРОТЕХНИЧЕСКАЯ ЧАСТЬ

АЛЬБОМ 3 АВТОМАТИЗАЦИЯ И КИП

АЛЬБОМ 4 АРХИТЕКТУРНО-СТРОИТЕЛЬНАЯ И САНТЕХНИЧЕСКАЯ ЧАСТИ ДЛЯ 4 КОМПРЕССОРОВ

АЛЬБОМ 5 АРХИТЕКТУРНО СТРОИТЕЛЬНАЯ И САНТЕХНИЧЕСКАЯ ЧАСТИ ДЛЯ 3 КОМПРЕССОРОВ

АЛЬБОМ 6 ЗАКАЗНЫЕ СПЕЦИФИКАЦИИ ДЛЯ 4 КОМПРЕССОРОВ

АЛЬБОМ 7 ЗАКАЗНЫЕ СПЕЦИФИКАЦИИ ДЛЯ 3 КОМПРЕССОРОВ

АЛЬБОМ 8 СМЕТЫ НА ТЕХНОЛОГИЧЕСКУЮ, ЭЛЕКТРОТЕХНИЧЕСКУЮ ЧАСТИ, АВТОМАТИЗАЦИЮ И КИП ДЛЯ 4 КОМПРЕССОРОВ

АЛЬБОМ 9 СМЕТЫ НА АРХИТЕКТУРНО-СТРОИТЕЛЬНУЮ И САНТЕХНИЧЕСКУЮ ЧАСТИ ДЛЯ 4 КОМПРЕССОРОВ

АЛЬБОМ 10 СМЕТЫ НА ТЕХНОЛОГИЧЕСКУЮ, ЭЛЕКТРОТЕХНИЧЕСКУЮ ЧАСТИ, АВТОМАТИЗАЦИЮ И КИП ДЛЯ 3 КОМПРЕССОРОВ

АЛЬБОМ 11 СМЕТЫ НА АРХИТЕКТУРНО-СТРОИТЕЛЬНУЮ И САНТЕХНИЧЕСКУЮ ЧАСТИ ДЛЯ 3 КОМПРЕССОРОВ

АЛЬБОМ 12 НЕСТАНДАРТИЗИРОВАННОЕ ОБОРУДОВАНИЕ. ТЕХНОЛОГИЧЕСКАЯ ЧАСТЬ

АЛЬБОМ 13 СТРОИТЕЛЬНЫЕ КОНСТРУКЦИИ И ИЗДЕЛИЯ

ПРИМЕНЕННЫЕ МАТЕРИАЛЫ: ТИПОВОЙ ПРОЕКТ „ШУМОГЛУШИТЕЛИ КОМПРЕССОРНЫХ СТАНЦИЙ" АЛЬБОМЫ 3, 6

РАЗРАБОТАН ГОСУДАРСТВЕННЫМИ ПРОЕКТНЫМИ ИНСТИТУТАМИ:

ГИПРОСТРОЙДОРМАШ; АЛЬБОМЫ 1,2,3,6,7,8,10,12

РОСТОВСКИЙ ПРОМСТРОЙНИИПРОЕКТ: АЛЬБОМЫ 4,5,9,11,13

ГЛАВНЫЙ ИНЖЕНЕР ИНСТИТУТА В.Р. НИКИТЕНКО

ГЛАВНЫЙ ИНЖЕНЕР ПРОЕКТА Г.В. ОСТАШЕВСКИЙ

УТВЕРЖДЕН МИНСТРОЙДОРМАШЕМ

РЕШЕНИЕМ ОТ 19.11.1981г. № 31/81

С ВВОДОМ В ДЕЙСТВИЕ С 1.01.1982

КФ ЦИТП инв. № 8066/5

Содержание альбома

Лист	Наименование	Страница
	Содержание альбома	2
	Пояснительная записка	3
	Архитектурные решения	
1	Общие данные (начало)	4
2	Общие данные (окончание)	5
3	План подземного хозяйства	6
4	Фрагменты плана 1, 2 Спецификация к чертежам подземного хозяйства	7
5	Фундаменты под оборудование ФО3- ФО14. Сечения 1-1 – 13-13	8
6	Сечения 16-16 – 27-27 Узлы 1- 5.	9
7	Планы на отм. 0.000 и 3.800. Спецификация элементов заполнения проемов и перемычек.	10
8	Фрагменты планов 1-3. Спецификация.	11
9	Разрезы 1-1 – 8-8.	12
10	Фасады. Схемы заполнения оконных проемов.	13
11	Маркировочные схемы панелей перегородок. Спецификация панелей.	14
12	Маркировочные схемы панелей перегородок. Спецификация соединительных изделий.	15
13	Схема расположения опор двойного пола Схема раскладки проступей.	16
14	Сечения 1-1- 3-3. Узлы 13-20.	17
15	Ведомость отделки помещений. Экспликация полов. План кровли.	18
16	Узлы 21- 32.	19
	Конструкции железобетонные	
1	Общие данные (начало)	20
2	Общие данные (продолжение)	21
3	Общие данные (Окончание)	22
4	Схема расположения элементов фундаментов.	23
5	Узлы I- VII, VIIIн. Разрезы 3-3- 9-9	24
6	Фундаменты Фм1- Фм3, Фм9	25
7	Фундаменты Фм4- Фм6.	26
8	Фундаменты Фм7, Фм8, Фм10.	27
9	Схемы расположения плит перекрытия канала и элементов колодца К1.	28
10	Схемы расположения элементов каркаса	29
11	Схема расположения элементов лестниц	30
12	Схемы расположения балок покрытия, плит покрытия и перекрытия, карнизных панелей	31
13	Узлы I- III. Разрезы 2-2- 6-6	32
14	Монолитные участки УМ1- УМ6	33
15	Схемы расположения стеновых панелей по осям А; Г; 1; 9.	34
16	Фрагменты 1-9	35
17	Фрагменты 10-15	36
18	Фундамент ФО1 План Общий вид.	37
19	Фундамент ФО1 Разрезы I-I – 3-3. Узлы VI- VIII Общий вид.	38
20	Фундамент ФО1 Разрезы 4-4, 5-5. План подливки и соедин. эл-тов. Узлы I- V Общий вид.	39
21	Фундамент ФО1 Разрезы 6-6- 10-10. Общий вид	40
22	Фундамент ФО1 Спецификация и ведомость расхода стали на Ф-1ФО1	41
23	Фундамент ФО1 Схема сеток подошвы. Разрезы 4-4, 8-8, 2-2. Схема армирования	42
24	Фундамент ФО1 Разрезы 7-7, 8-8, 10-10, 12-12, 13-13 Схема армирования.	43
25	Фундамент ФО1 Схема сеток плиты. Узлы IX- XIII. Разрезы 14-14, 15-15 Схема армирования.	44
	Конструкции металлические	
1	Общие данные	45
2	Техническая спецификация стали (начало)	46
3	Техническая спецификация стали (продолжение)	47
4	Техническая спецификация стали (окончание)	48
5	Техническая спецификация стали на лестницы (Начало).	49
6	Техническая спецификация стали на лестницы (окончание) и крановые рельсы.	50
7	Схема расположения подкрановых балок рельсов, упоров.	51
8	Схема расположения балок перекрытия на отм. 3.800.	52
9	Схема расположения щитов перекрытия на отм. 3.800.	53
10	Разрезы 10-10 - 21-21	54
11	Узлы 1-8.	55
12	Элементы М91- М96, М93а	56
13	Элементы М93б- М93г. Ригель МР1.	57
14	Короба электрокабелей.	58
15	Схема расположения щитов на отм. 0.000, 3.800. Щиты. Схема расположения балок на отм. 1.200, 2, 700, 3.800.	59
16	Схема расположения балок на отм. 3.220, 7.400, кронштейнов. Деталь ограждения кровли.	60
17	Шахта для электрокабелей. Схема расположения стоек под трубопроводы.	61
18	Схема расположения лестниц и ограждений	62
19	Схема расположения опоры под трубопровод.	63
	Внутренние водопровод и канализация	
1	Общие данные (начало)	64
2	Общие данные (окончание). План на отм 0.000	65
3	Фрагмент 1. Схемы.	66
	Отопление и вентиляция	
1	Общие данные (начало)	67
2	Общие данные (продолжение)	68
3	Общие данные (окончание)	69
4	План отопления и вентиляции на отм. 0.000	70
5	План отопления и вентиляции на отм. 3.800	
6	Схема системы отопления. Разрез 4-4	72
7	Схема систем П1, В3, ВЕ1. Разрезы 1-1, 2-2, 3-3	73
8	Установка систем П1, В3.	

2

Привязан

Инв. №

8066/5

Норм. кон.	Бескоровайный		
Провер.	Горская		
Исполн.	Анапалян		
Ст. инж.	Горская		
Рук. гр.	Бескоровайный		
ГАП	Петровский		
Нач. отд.	Саакьянц		
ГИП	Осташевский		

Компрессорная станция 3К-500А

Содержание альбома

Стадия	Лист	Листов
РП		1

Госстрой С
РОСТОВСКИЙ
ПРОМСТРОЙНИИПРОЕКТ

Пояснительная записка

Общая часть

Типовой проект ТП 904-1- выполнен взамен типового проекта ТП 904-1-36.

Рабочие чертежи архитектурно-строительной части типового проекта 904-1- автоматизированной отдельно стоящей компрессорной станции 4(3)К-500А производительностью 33,4(25) м³/с [2000 (1500) м³/мин] воздуха разработаны в соответствии с планом типового проектирования на 1981 год на основании заданий на архитектурно-строительную и сантехническую части проекта, выданных институтом „Гипростройдормаш" в 1981г.

При разработке рабочих чертежей приняты типовые конструкции и учтены требования нормативных документов, действующих на 1.01.81г. применительно к площадке строительства, со следующей характеристикой природных условий:

А). рельеф спокойный с минимальным уклоном, обеспечивающим отвод поверхностных вод;

Б). грунты в основаниях не пучинистые, непросадочные с условными расчетными характеристиками $\varphi = 28°$; $C = 0{,}02$ кг/см²; $e = 150$ кг/см²; $\gamma = 1.8$ т/м³ (при коэффициенте безопасности по грунту $K_r = 1.00$)

Грунтовые воды отсутствуют

В) расчетная зимняя температура наружного воздуха для проектирования отопления -20°; -30°; -40°

Г) скоростной напор ветра - для III района по СНиП II-6-74 (тип местности „А")

Д) вес снегового покрова - по СНиП II-6-74 - для II района при расчетной зимней температуре наружного воздуха для проектирования отопления - 20°С,

— для III района при температуре -30°С

— для IV района при температуре -40°С

Е) расчетная глубина промерзания грунта - до 1.5м.

Здание не рассчитано на строительство в районах с сейсмичностью более 6 баллов, на территории с подработкой горными выработками и в районах вечной мерзлоты.

Не допускается строительство компрессорных станций в местах, где в забираемый (всасываемый) воздух могут попадать газы, ядовитые или взрывоопасные смеси, пыль и влага. Наличие газов, пыли, взрывоопасной смеси и т.п. должно определяться путем контрольных замеров в месте расположения компрессорной станции.

Привязка компрессорной станции на генплане должна осуществляться таким образом, чтобы проникающий наружу шум от работы оборудования, распространяясь на рабочие места соседних зданий и территории предприятий, был в пределах допустимых уровней согласно „Санитарным нормам проектирования промышленных предприятий" СН 245-71

К территории компрессорной станции должны быть устроены подъезды с дорожными покрытиями шириной не менее 3.5 м.

Архитектурно-планировочные решения

Здание компрессорной станции запроектировано в соответствии с основными положениями по унификации объемно-планировочных и конструктивных решений с учетом „Правил устройства и безопасной эксплуатации стационарных компрессорных установок, воздуховодов и газопроводов", утвержденных Госгортехнадзором СССР 7 декабря 1971г и действующих СНиП.

По санитарной характеристике производственный процесс относится к группе I^в

Списочный состав - 8 человек, в наибольшую смену - 2 человека

Бытовые помещения, за исключением санузла, запроектированы раздельными для мужчин и женщин. Гардеробные предусмотрены общие, для хранения всех видов одежды

Конструктивные решения

Основные несущие конструкции здания приняты по строительным каталогам унифицированных железобетонных конструкций одноэтажных производственных зданий.

Фундаменты под колонны - монолитные железобетонные стаканного типа. Под наружные стены здания предусмотрены сборные железобетонные балки Под стены пристройки - ленточные фундаменты из бетонных блоков и сборные железобетонные балки

Фундаменты под компрессоры — монолитные железобетонные.

Фундаменты под прочее оборудование - монолитные из бетона марки „100".

Каналы - монолитные из бетона марки „100".

Колонны, балки, плиты покрыт сборные железобетонные.

Стены наружные - однослойные панели из ячеистого бетона Стены пристройки - сборные железобетонные индивидуального изготовления с применением типовой опалубки. Стеновые панели приняты толщиной 200мм для всех расчетных температур. Кирпичные участки наружных стен приняты толщиной 380мм для всех расчетных температур с последующей штукатуркой.

При этом принят:

А) для расчетной температуры -40° - кирпич пустотелый пластического прессования объемным весом не более 1300 кг/м³.

Б) для расчетной температуры -20° и -30° — кирпич глиняный обыкновенный.

В случае отсутствия в районе строительства пустотелого кирпича может быть применен кирпич обыкновенный с нанесением штукатурки из легкого раствора объемным весом 1500 кг/м³ с внутренней и наружной сторон, толщиной слоя по 20 мм.

Указания по привязке проекта

При привязке проекта к конкретной площадке должен быть выполнен заглавный лист привязки и, при необходимости, дополнительные чертежи. На заглавных листах всех марок должна быть дана характеристика условий привязки данной части проекта.

Проектной организации, привязывающей проект в соответствии с выбранным вариантом, необходимо:

1) проверить размеры фундаментов в соответствии со СНиП II-15-74 по условиям, приведенным на расчетных схемах с учетом фактических расчетных характеристик грунта и принятого при привязке заглубления фундаментов

2) произвести выбор вида наружной отделки стеновых панелей по таблице №7 серии 1432-5 вып. 0.

3) в пояснительной записке и чертежах вычеркнуть не относящиеся к выбранному варианту данные

Привязан

Инв. №

Инв.№ подл. | Подпись и дата | Взам.инв.№

Типовой проект 904-1- -АР альбом 5

Нач.отд.	Бондарева		
Главн.арх.	Рощина		
Главн.инж.	Горская		
Исполн.	Амбалян		
Гл.инж.	Горская		
Рук.гр.	Бессонный		
ГАП	Петровский		
Нач.сект.	Сальянц		
ГИП	Остапенский		

Компрессорная станция 3К-500А

Пояснительная записка

Стадия	Лист	Листов
РП		1

Госстрой СССР
РОСТОВСКИЙ ПРОМСТРОЙНИИПРОЕКТ

Типовой проект 904-1- -АР Альбом 5

Ведомость основных комплектов рабочих чертежей

Обозначение	Наименование	Примечание
ТП 904-1- -ТХ	Технология производства	
ТП 904-1- -ЭС	Электроснабжение	
ТП 904-1- -ЭМ	Силовое электрооборудование	
ТП 904-1- -ЭО	Электрическое освещение	
ТП 904-1- -СС	Связь и сигнализация	
ТП 904-1- -А	Автоматизация	
ТП 904-1- -АР	Архитектурные решения	
ТП 904-1- -КЖ	Конструкции железобетонные	
ТП 904-1- -КМ	Конструкции металлические	
ТП 904-1- -ВК	Внутренние водопровод и канализация	
ТП 904-1- -ОВ	Отопление и вентиляция.	

Ведомость рабочих чертежей основного комплекта ТП 904-1- -АР

Лист	Наименование	Примечание
1	Общие данные (начало)	
2	Общие данные (окончание)	
3	План подземного хозяйства	
4	Фрагменты плана 1, 2. Спецификация к чертежам подземного хозяйства.	
5	Фундаменты под оборудование Ф03-Ф014. Сечения 1-1 — 13-13	
6	Сечения 16-16 — 27-27 Узлы 1-5	
7	Планы на отм. 0.000 и 3.800 Спецификация элементов заполнения проемов и перемычек	
8	Фрагменты планов 1-3. Спецификация	
9	Разрезы 1-1 — 8-8	
10	Фасады. Схемы заполнения оконных проемов.	
11	Маркировочные схемы панелей перегородок Спецификация панелей.	
12	Маркировочные схемы панелей перегородок Спецификация соединительных изделий	
13	Схема расположения опор двойного пола. Схема раскладки проступей.	
14	Сечения 1-1 — 3-3. Узлы 13-20.	
15	Ведомость отделки помещений Экспликация полов. План кровли.	
16	Узлы 21.-32	

Данный проект выполнен в соответствии с действующими строительными нормами и правилами проектирования, которые предусматривают мероприятия, обеспечивающие взрывную, взрывопожарную и пожарную безопасность при соблюдении правил безопасности в эксплуатации здания (сооружения) Мероприятия выполнены на основании технологических заданий и указанных в них категорий производств

Главный инженер проекта
Главный специалист
Дата

Ведомость прилагаемых и ссылочных документов

Обозначение	Наименование	Примечание
ГОСТ 948-76	Перемычки железобетонные для зданий с кирпичными стенами	
ГОСТ 12506-67	Окна деревянные для зданий промышленных предприятий	
ГОСТ 14624-69	Двери деревянные для зданий промышленных предприятий	
Шифр 41-74 вып. 1.	Ворота распашные В 3,6×3,0; В 3,6×3,6; В 3,6×4,2; В 4,9×5,4 м с ручными приборами открывания Техническое описание	
Шифр 41-74 вып 2	То же Рабочие чертежи. Технические условия	
ИИ-04-7 вып 1	Железобетонные лестницы для зданий с высотой этажей 3,3 и 4,2 м.	
5.904-4	Двери и люки для венткамер	
3.901-5	Типовые конструкции и детали зданий и сооружений. Сальники набивные Ду 50-1400мм для пропуска труб через стены Рабочие чертежи.	
1.400-15 вып.1	Унифицированные закладные изделия железобетонных конструкций для крепления технологических коммуникаций и устройств Рабочие чертежи унифицированных закладных изделий	
1.431-10 вып 0	Перегородки консольные сетчатые стальные. Материалы для проектирования.	
1.431-10 вып. 1	То же Монтажные узлы. Рабочие чертежи.	
1.431-15 вып 2	Перегородки многоэтажных зданий с каркасом по серии ИИ-04. Монтажные узлы.	
1.431-15 вып. 4	То же Стальные изделия. Рабочие чертежи.	
2.430-3 вып 1	Типовые архитектурно-строительные детали пром. зданий с кирпичными стенами Детали цоколя и устройство температурных швов в стенах	
2.430-3 вып. 3	То же Детали сопряжения кирпичных стен с конструкциями зданий	
2.436-9	Типовые архитектурно-строительные детали окон с применением деревянных оконных блоков по ГОСТ 12506-67	
2.460-5 вып. 1	Архитектурные детали утепленных покрытий одноэтажных пром зданий. Рабочие чертежи типовых деталей парапетов карнизов и ендов	
2.460-14 вып. 1	Типовые узлы покрытий промышленных зданий в местах пропуска вентиляционных шахт. Рабочие чертежи типовых узлов	
2.460-15 вып. 1	Типовые узлы покрытий промышленных зданий в местах установки крышных вентиляторов. Рабочие чертежи типовых узлов.	
Т.П. 904-1- Альбом 13	Строительные конструкции и изделия	Прилагаемые документы

Ведомость спецификаций

Лист	Наименование	Примечание
4	Спецификация к чертежам подземного хозяйства	
7	Спецификация элементов заполнения проемов и перемычек	
10	Спецификация заполнения оконных проемов.	
11	Спецификация панелей к маркировочным схемам перегородок	
12	Спецификация соединительных изделий к схемам перегородок	
13	Спецификация к схемам расположения опор двойного пола, деревянных щитов и накладных проступей.	

8066/5

Инв. № подл. | Подпись и дата | Взам. инв. №

Привязан

Инв. №

Норм. кон.	Бескорова	
Провер.	Горская	
Исполн.	Сума	
Исполн.	Анапалян	
Ст. инж.	Горская	
Рук. гр.	Бескоровайный	
ГАП	Петровский	
ГИП	Осташевска	

ТП 904-1-48-АР

Компрессорная станция 3К-500А

Стадия	Лист	Листов
РП	1	16

Общие данные (начало)

И СССР
Ростовский промстройниипроект

Типовой проект 904-1- -АР Альбом 5

Общие указания

1. Рабочие чертежи архитектурно-строительной части автоматизированной отдельно стоящей компрессорной станции ЗК-500А производительностью 25 м³/с (1500 м³/мин) воздуха разработаны на основании заданий на архитектурно-строительную и сантехническую части проекта, выданных институтом „Гипростройдормаш" в 1981 г.

2. Посадку здания компрессорной станции на строительной площадке производить по чертежу генплана.

3. За условную отметку 0.000 принята отметка чистого пола первого этажа помещения машинного зала, соответствующая по чертежам генерального плана абсолютной отметке .....

4. Степень огнестойкости здания – II.

5. Категория производства по взрывной, взрыво-пожарной и пожарной опасности „Д".

6. Указания по выполнению обратной засыпки и антикоррозийной защите фундаментов от агрессивного воздействия грунтовых вод, приведены в основном комплекте чертежей железобетонных конструкций марки „КЖ".

7. Горизонтальная гидроизоляция стен на отм-0.030 выполняется из цементного раствора состава 1:2 толщиной 30 мм.

8. Наружные стены компрессорной станции - однослойные панели из ячеистого бетона марки „35" объемным весом в сухом состоянии $\gamma_{сух}$ = 700 кг/м³. Стены пристройки камер глушения, фильтров и чистого воздуха - выполнять из обыкновенного кирпича марки „100" на растворе марки „25". Кладку вести с расшивкой швов с фасадной стороны. Швы между панелями заполнять упругими прокладками (пороизол, гернит и. др.) и герметизирующими мастиками (УМ-40; УМС-50) или цементным раствором. При этом следует руководствоваться СН 420-71 „Указания по герметизации стыков при монтаже строительных конструкций".

9. Кирпичные участки наружных стен выполнить из кирпича марки „100" на растворе марки „25" с последующей штукатуркой цементно-песчаным раствором марки „50" толщиной 20 мм и расшивкой швов под панели

10. Стеновые панели с фасадной стороны должны отделываться в заводских условиях лицевым слоем с применением цветных смесей.

11. Внутренние перегородки – здания компрессорной станции и пристройки камер глушения, фильтров и чистого воздуха выполнять из сборных железобетонных панелей. Кирпичные перегородки выполнять из кирпича марки „100" на растворе марки „25".
Внутреннюю отделку выполнять согласно таблице внутренних отделочных работ (см лист АР-15)

12. В целях снижения производственного шума, в помещении оператора предусмотреть звукопоглощающую штукатурку со стороны машинного зала. Для звукопоглощающей штукатурки должны применяться в качестве вяжущего портландцемент или шлакопортландцемент. В качестве заполнителя - однофракционные пески крупностью от 3 до 5 мм легких пористых материалов: пемзы перлита, шлаков, керамзита и др. Количество вяжущего и зерновой состав заполнителя должны обеспечивать открытую незамкнутую поверхность. Приготовленный раствор для звукопоглощающей штукатурки слоем 25 мм укладывают на свеженанесенный грунт, выполненный из цементного раствора, толщиной 10 мм.

13. При кладке кирпичных участков стен и перегородок в откосы дверных проемов заложить антисептированные деревянные пробки 250×120×65 через 10 рядов кладки по высоте, но не менее 2х с каждой стороны проема

14. Все деревянные конструкции антисептировать, а соприкасающиеся с кирпичной кладкой или бетоном обернуть толем.

15. Жалюзийные решетки и стальные щиты из рифленой стали окрасить двумя слоями эмали ХВ-124 по грунтовке ФЛ-03-К. Стальные щиты перегородок и прочие стальные конструкции окрасить краской БТ-177. В соответствии с требованиями СНиП II-28-73 по антикоррозийной защите стальных закладных деталей и сварных соединений в крупнопанельных зданиях, стальные опорные консоли, элементы крепления, а также закладные детали железобетонных конструкций, должны быть защищены цинковым покрытием.

16. Столярные изделия окрасить поливинилацетатными красками в два слоя.

17. Фундаменты под компрессоры окрасить полимерцементным раствором по предварительно затертой поверхности.

18. Бетонные фундаменты под мелкое оборудование окрасить поливинилацетатными красками за 2 раза

19. Отвод воды с кровли – наружный неорганизованный

20. Конструкция кровли состоит из следующих элементов:

а) защитного слоя из гравия (ГОСТ 8268-74*) крупностью 5-10 мм на горячей битумной мастике марки МБК-Г- Битумную мастику для кровли тип 2 антисептировать добавками порошковых гербицидов: монурона (ТУ6-И-18-67) или симазина (ГОСТ 15123-69) в количестве 0,3-0,5% или аминной, натриевой соли 2,4Д (ТУ6-01-893-73) в количестве 1-1.5% веса битума

б) водоизоляционного ковра из 3х слоев (для кровли тип 1) и 4х слоев (для кровли тип 2) рубероида с эластичным покровным слоем: марки РэМ-350 (ТУ21-27-30-72) на горячей битумной мастике марки МБК-Г- . Битумную мастику антисептировать добавками кремнефтористого (ГОСТ 87-66*) или фтористого (ГОСТ 2871-75) натрия в количестве 4-5% от веса битума; в качестве наполнителя должен применяться низкосортный асбест.

в) теплоизоляционного слоя из гидрофобизированных минераловатных плит повышенной жесткости, производимых из гидромассы (ГОСТ 22950-78) γ = 200 кг/м³ по сборным железобетонным плитам. Толщину утеплителя принять по таблице 1 в зависимости от расчетной зимней температуры наружного воздуха

Таблица 1.

Расчетная зимняя температура наружного воздуха	Теплопроводность при температуре 25°С не более ккал/ч	Толщина утеплителя в мм на участках	
		в осях 7-8; Б-Г	на остальной площади
-20°	0.045	60	40
-30°		80	50
-40°		90	60

21. Конек кровли усилить слоем рубероида марки РэМ-350 на горячей битумной мастике.

22. В местах примыканий к вертикальным поверхностям выполнить усиление из 3х слоев рубероида: 1 слой (верхний) из рубероида с эластичным покровным слоем и крупнозернистой посыпкой марки РэК-420 (ТУ21-27-30-72), 2 слоя (нижних) из рубероида марки РэМ-350 на горячей битумной мастике марки МБК-Г-

23. До начала работ по устройству кровли необходимо разработать мероприятия по противопожарной защите и контролю за выполнением правил техники безопасности при производстве строительно-монтажных работ.

24. Схемы расположения фундаментов под каркас здания и фундаментных балок и указания к ним даны на чертежах КЖ.

25. Днища каналов и подошвы фундаментов под оборудование выполнить по тщательно спланированному и уплотненному щебнем основанию. Уплотнение производить слоями толщиной 200 мм с доведением плотности скелета грунта до 1.6 т/м³

26. Бетонные фундаменты под оборудование и каналы выполнить из бетона марки „100".

27. Наружные поверхности стенок каналов, находящиеся в грунте; обмазать за 2 раза горячим битумом марки БН-V ГОСТ 6617-76 по холодной битумной грунтовке.

28. Обратную засыпку фундаментов и пазух у стенок каналов и тоннелей производить непучинистым грунтом с послойным трамбованием через 150-200 мм с обеих сторон.

29. Прокладку кабельных труб вести под наблюдением электриков.

30. Грунт основания под полы уплотнить с доведением плотности скелета грунта до 1.6 т/м³.

31. Покрытия полов выполнять после устройства фундаментов под оборудование, каналов, сантехнических, энергетических и технологических разводок, а также после окончания монтажа технологического оборудования.

32. По периметру здания устроить асфальтовую отмостку шириной 1 м по щебеночному основанию h=100 мм

8066/5

Норм. кон.	Бес		ТП 904-1-48-АР
Н.			Компрессорная станция ЗК-500А
Ст. инж.	Морская		Стадия: РП; Лист: 2; Листов:
Рук. гр.	Бескоровайный		
ГАП	Петровский		Общие данные (окончание)
Нач. отд.			Ростовский промстройниипроект
ГИП	Осташевский		

Инв. № подл. | Подпись и дата | Взам. инв. №

Типовой проект 904-1- -АР Альбом 5

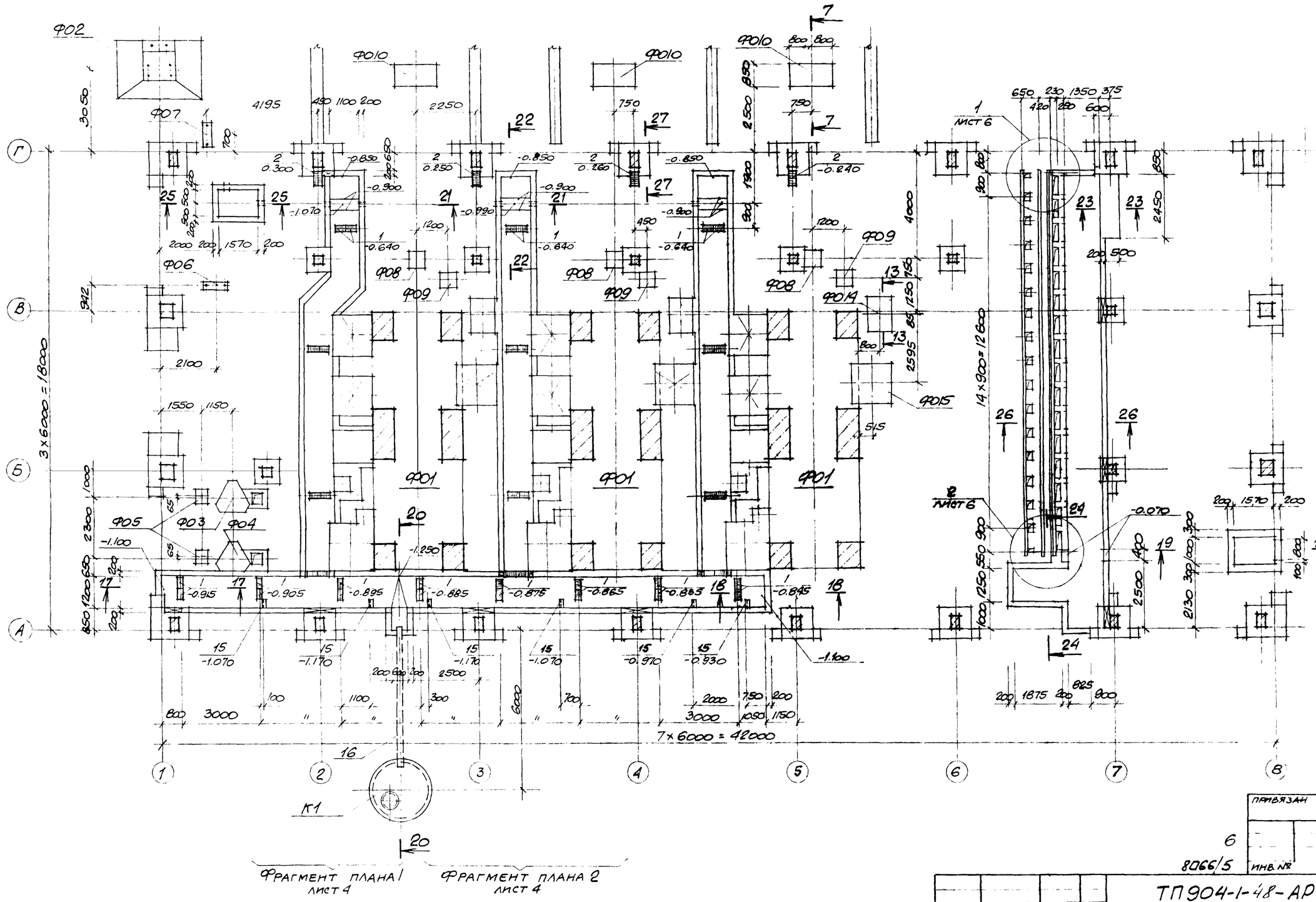

привязан

6

8066/5 инв. №

ТП 904-1-48-АР			
Компрессорная станция 3К-500А			
Норм. контр. Бескоровайный		стадия	лист	листов
Провер. Горская		РП	3	
Архит. Быстрова				
Рук. гр. Бескоровайный				
ГАП Петровский		План подземного хозяйства.	Госстрой СССР Ростовский Промстройниипроект	
Нач. сект. Саакьянц				
ГИП Остапенко				

Инв. № подл. | Подпись и дата | Взам. инв. №

Типовой проект 904-1- -АР Альбом 5

Фрагмент плана 1

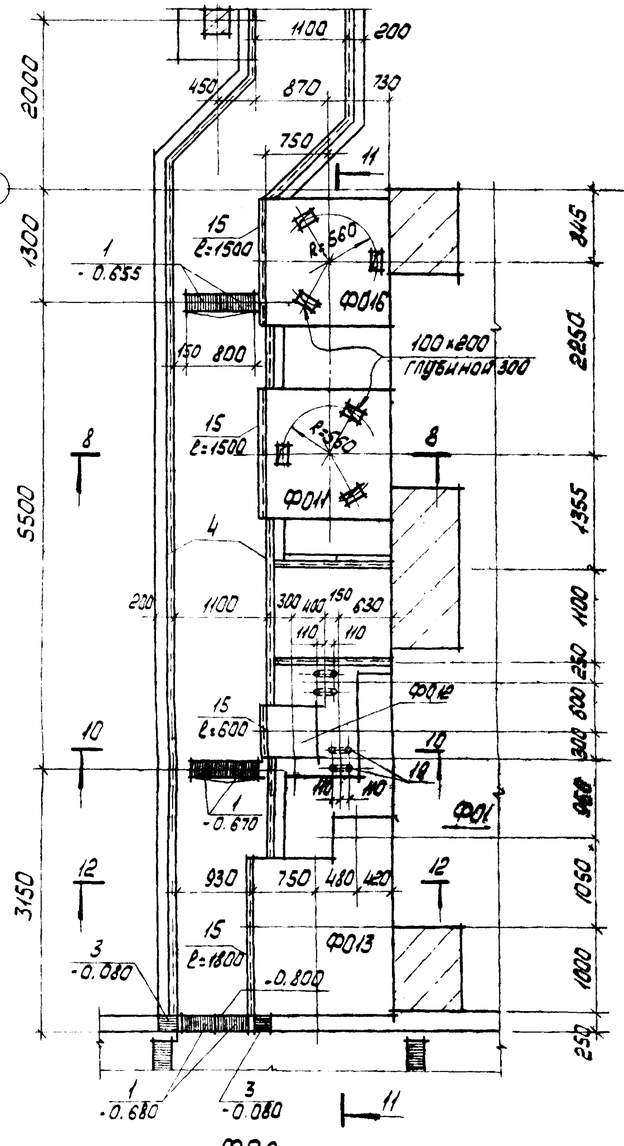

Фрагмент плана 2

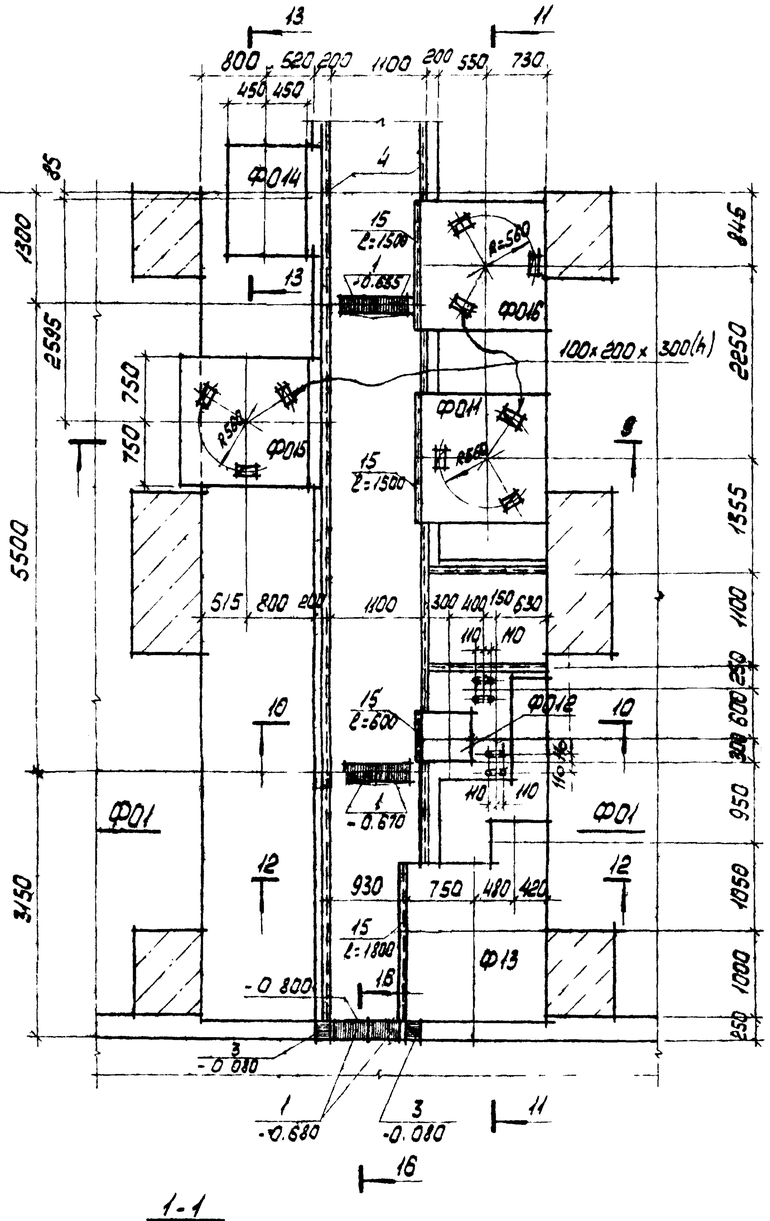

ФО2

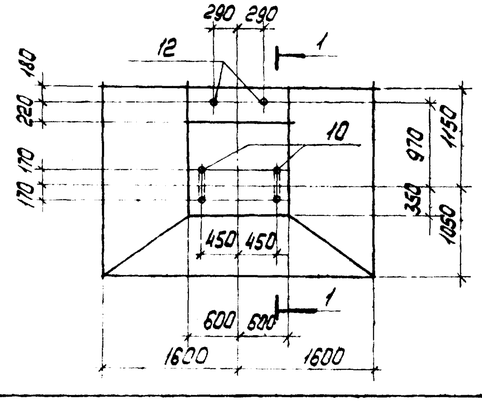

1-1

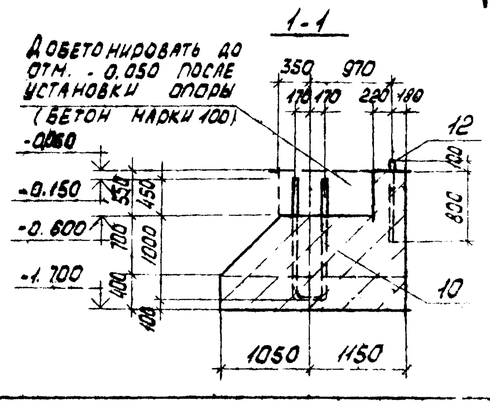

Спецификация к чертежам подземного хозяйства

Марка поз	Обозначение	Наименование	Кол	Масса ед. кг	Приме-чание
		Колодец			
К1	ТП904-1- -КЖ Лист	К1	1		
		Фундаменты под оборудование			
ФО1	ТП904.1- -КЖ Лист	ФО1	3		
ФО2	ТП904.1- -АР Лист3.4	ФО2	1		
ФО3	Лист3.5	ФО3	1		
ФО4	Лист 3 5	ФО4	1		
ФО5	Лист3.5	ФО5	2		
ФО6	Лист 3.5	ФО6	1		
ФО7	Лист3.5	ФО7	1		
ФО8	Лист3.5	ФО8	3		
ФО9	Лист 3.5	ФО9	3		
ФО10	Лист3.5	ФО10	3		
ФО11	Лист 4.5	ФО11	3		
ФО12	Лист 4.5	ФО12	3		
ФО13	Лист 4.5	ФО13	3		
ФО14	Лист 4.5	ФО14	3		
ФО15	Лист 4.5	ФО15	3		
ФО16	Лист 4.5	ФО16	3		
		Закладные изделия			
1	1 400-15. Вып.1 150-38	МН139-3	40	4.3	
2	150-74	МН145-3	4	10.8	
3	130-02	МН117-3	8	2.2	
4	550-06	МН555	130	5.3	Н
5	560-07	МН560	43.5	9.2	Н
6	ТП 904-1- -КЖИ-МН4	МН4	1	56.1	
7	-МН5	МН5	460	3.2	Н
8	-МН6	МН6	32	7.3	
9	-МН7	МН7	32	7.5	
10	-МН8	МН8	2	18.6	
11	-МН9	МН9	6	7.6	
12	-МН10	МН10	2	2.45	
13	1 400-15. Вып. 1 550-04	МН553	1.3	4.1	Н
14	ТП904-1- -КЖИ-МН11	МН11	4	2.1	
15	-МН13	МН13	19	3.77	Н
16	-МН12	МН12	1	63.2	
17	ГОСТ 5781-75	ф6 AI	17	0.222	Н
18		ф10 AI	44	0.617	Н
19	ТП904-1- -КЖИ-МН14	МН14	12	2.64	

Привязан

Инв № 7 8066/5

Инв № подл. | Подп. и дата | Взам. инв №

Норм. контр.	Бескоровайный		
Провер	Горская		
Архит.	Быстрова		
Рук. гр.	Бесковайный		
ГАП	Петровский		
Нач. отд.	Слакьянц		
ГИП	Остшевский		

ТП 904-1-48 -АР

Компрессорная станция 3К 500А

Стадия	Лист	Листов
РП	4	

Фрагменты плана 1,2 Спецификация к чертежам подземного хозяйства

Госстрой СССР Ростовский промстройниипроект

Типовой проект 904-1- -АР Альбом 5

Инв. № подл. | Подпись и дата | Взам. инв. №

ФР03

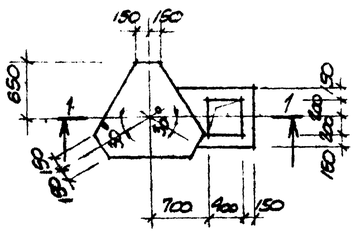

1-1

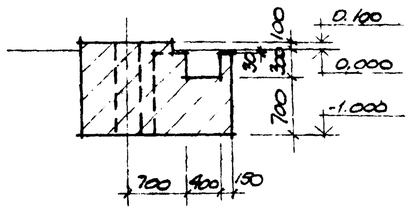

ФР04

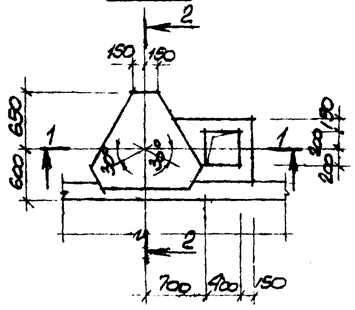

2-2

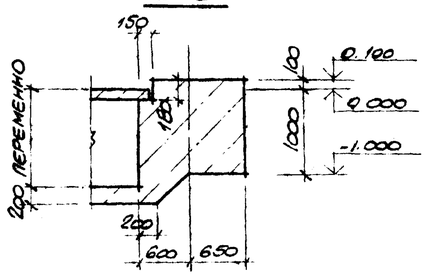

9-9

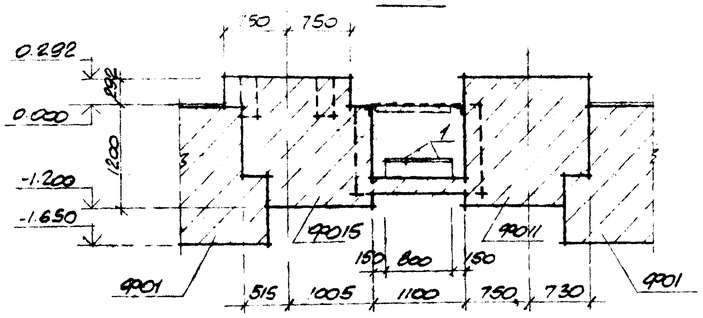

10-10

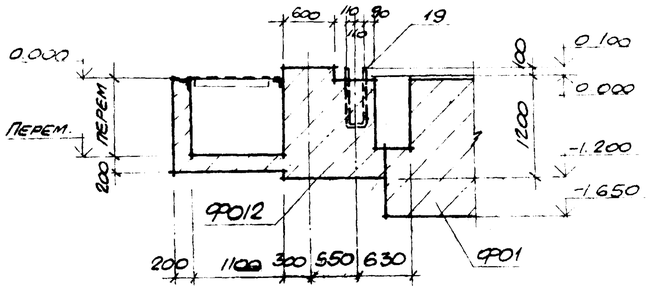

11-11

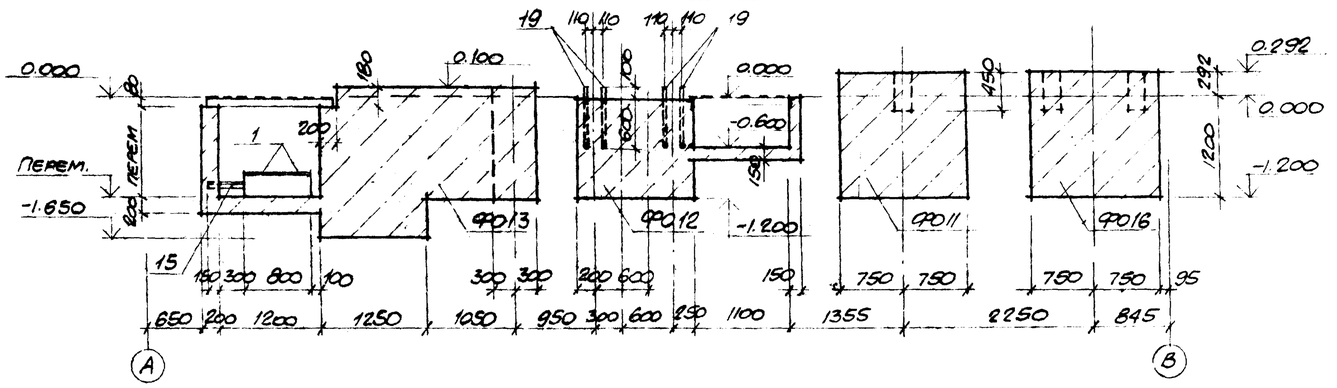

ФР05

ФР06 : ФР07

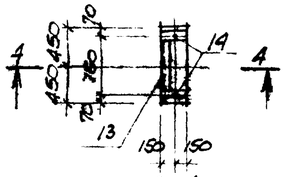

ФР08

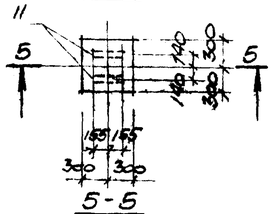

ФР09

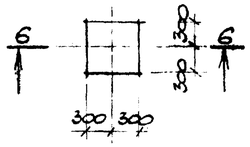

12-12

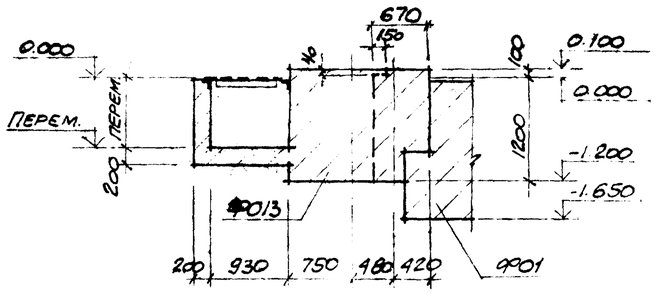

13-13

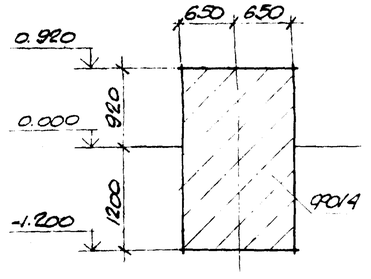

3-3

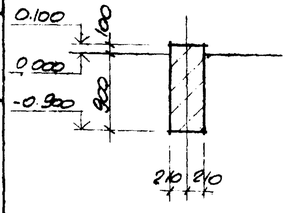

4-4

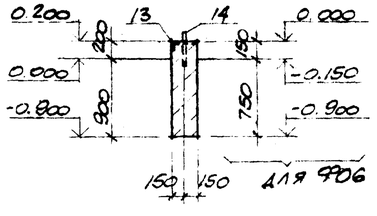

5-5

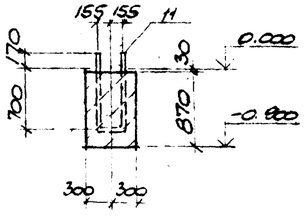

6-6

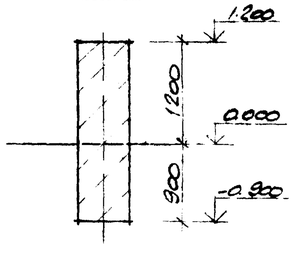

7-7

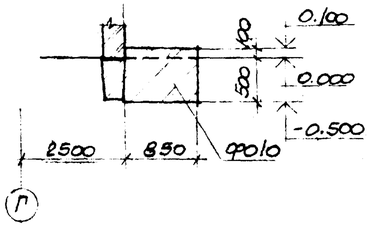

8-8

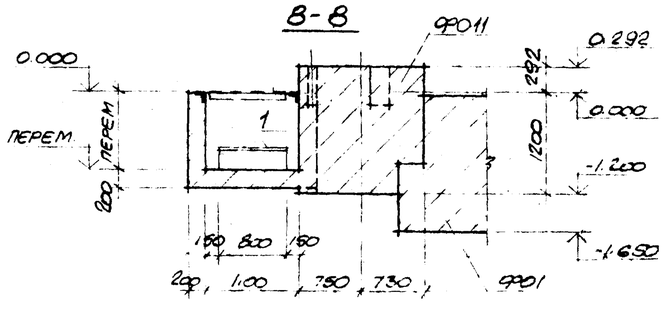

Привязан

Инв. №

8066/5

Нач. гр.	Бескоровайный		ТП 904-1-48-АР
Правер.	Горская		Компрессорная станция ЗК-500А
Архит.	Быстрова		Стадия: РП; Лист: 5; Листов:
Рук. пр.	Бескоровайный		Фундаменты под оборудование ФР03-ФР014. Сечения 1-1 – 13-13.
ГАП	Петровский		Госстрой СССР Ростовский Промстройниипроект
Нач. отд.	Саакьянц		
ГИП	Усташевский		

Типовой проект 904-1-АР Альбом 5

Инв. № подл. | Подп. и дата | Взам. инв. №

16-16

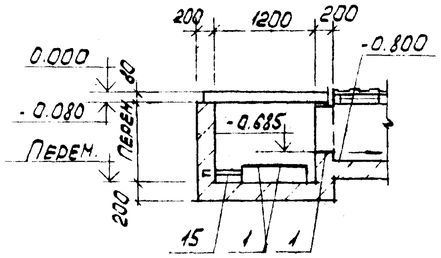

17-17

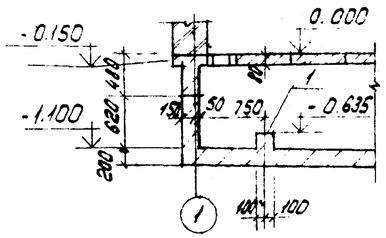

18-18

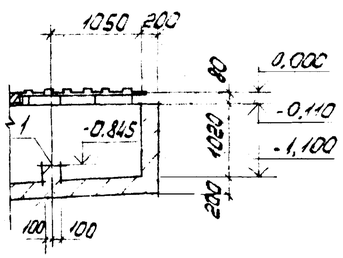

19-19

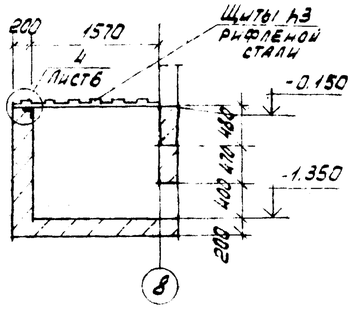

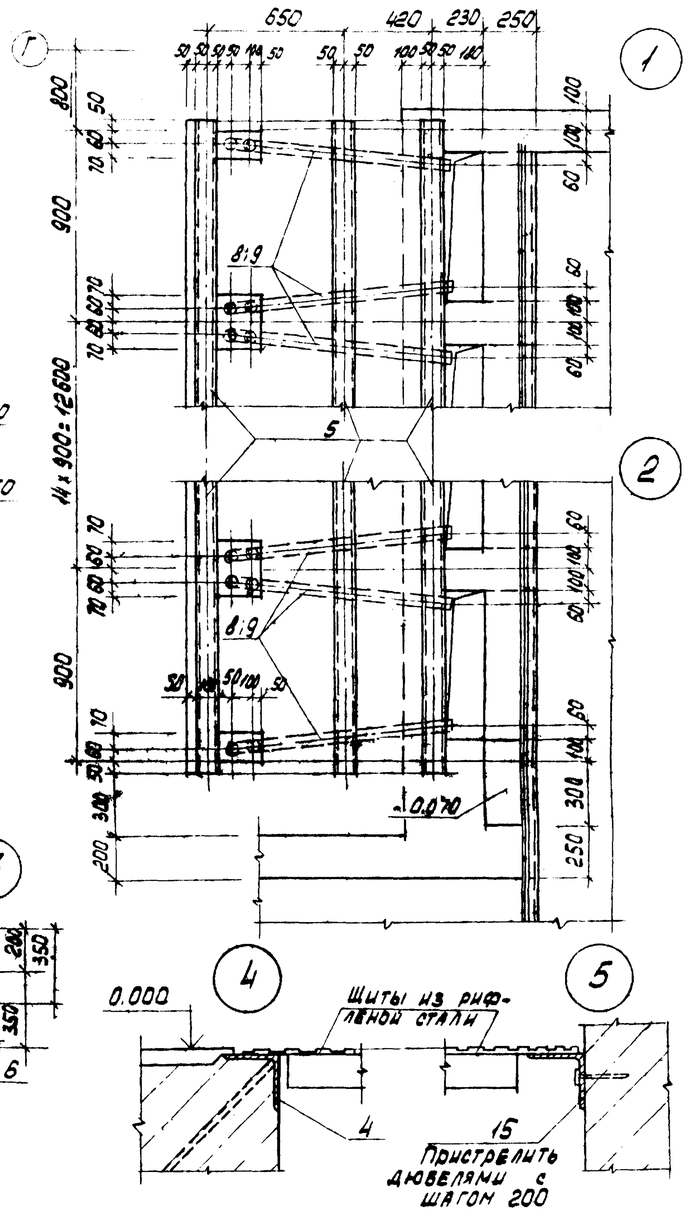

20-20

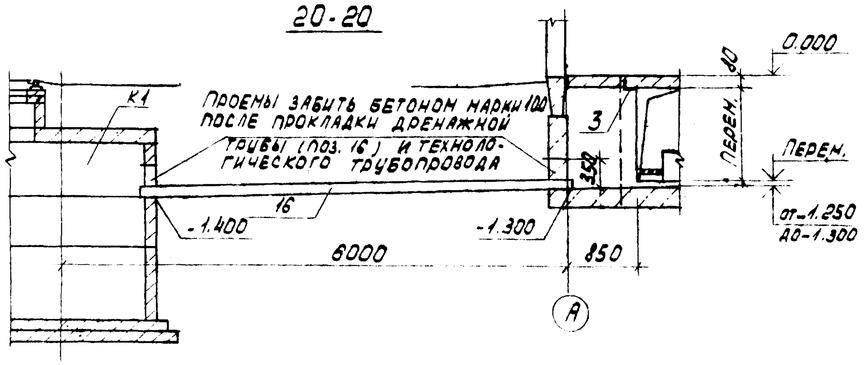

21-21

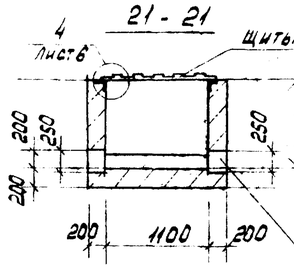

22-22

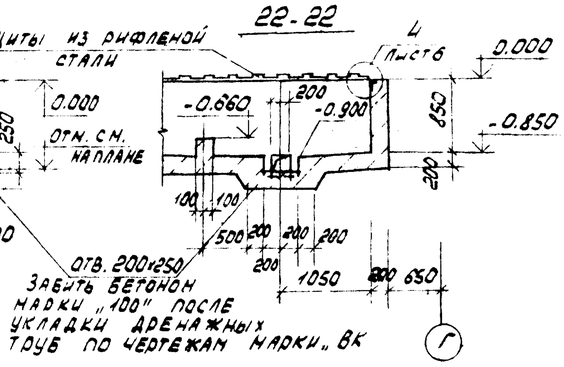

23-23

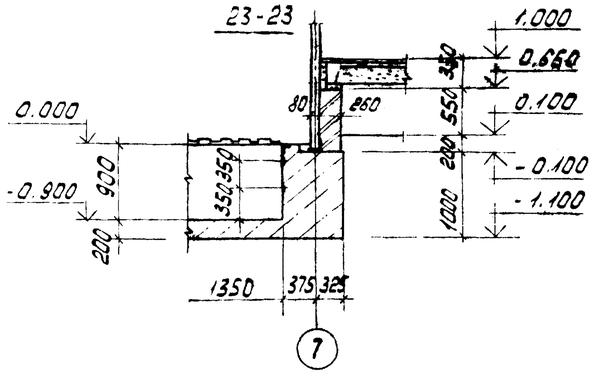

24-24

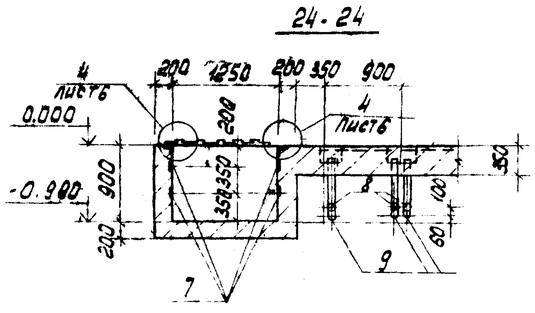

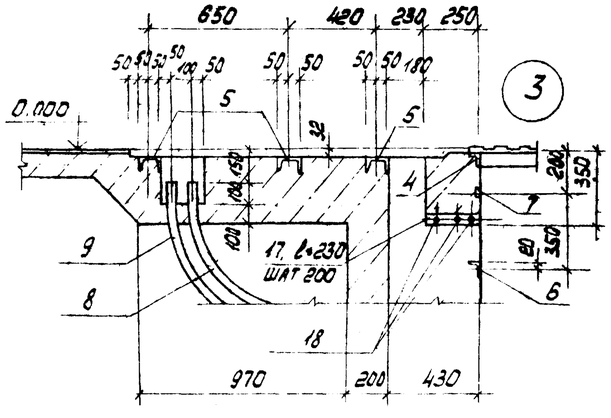

25-25

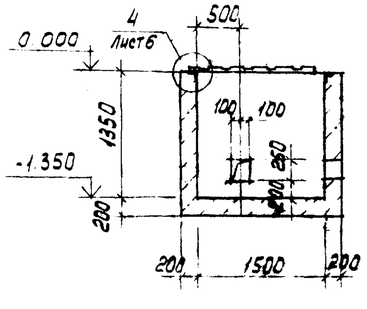

26-26

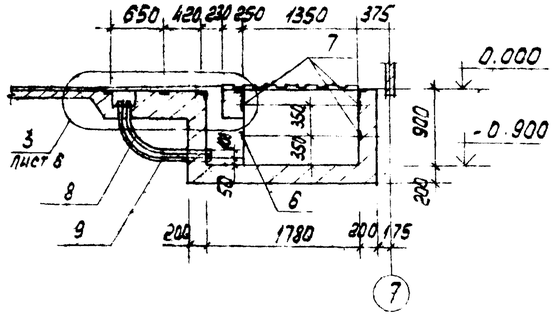

27-27

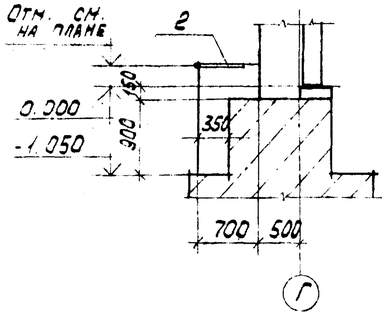

Привязан

8066/5

Инв. №

Норм. контр.	Бескровный			
Провер.	Горская			
Архит.	Быстрова			
Рук. гр.	Бескровный			
ГАП	Петровский			
Нач. отд.	Саакянц			
ГИП	Ромашевский			

ТП 904-1-48 - АР

Компрессорная станция 3К-500А

Стадия	Лист	Листов
РП	6	

Сечения 16-16 - 27-27
Узлы 1-5

Госстрой СССР
Ростовский Промстройниипроект

Формат А2

Типовой проект 904-1- -АР Альбом 5

План на отм. 3.800

Фрагмент плана 1 лист 8

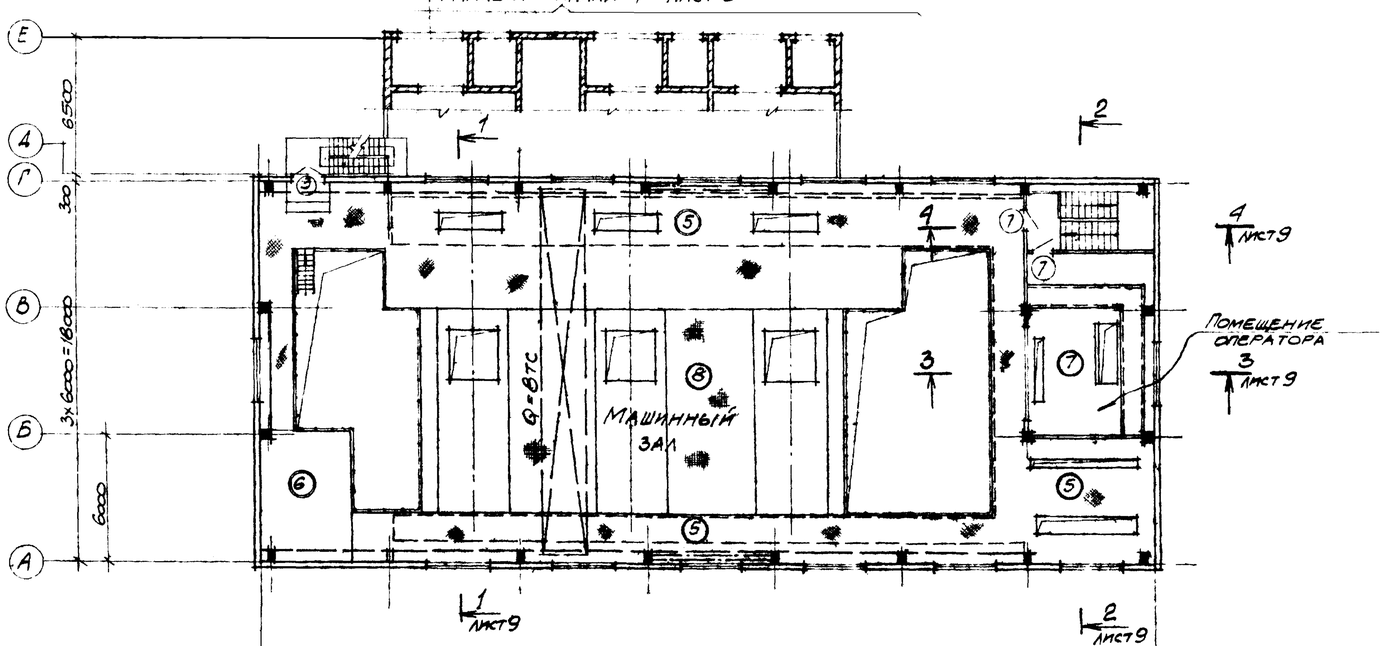

План на отм. 0.000

Фрагмент плана 3 лист 8

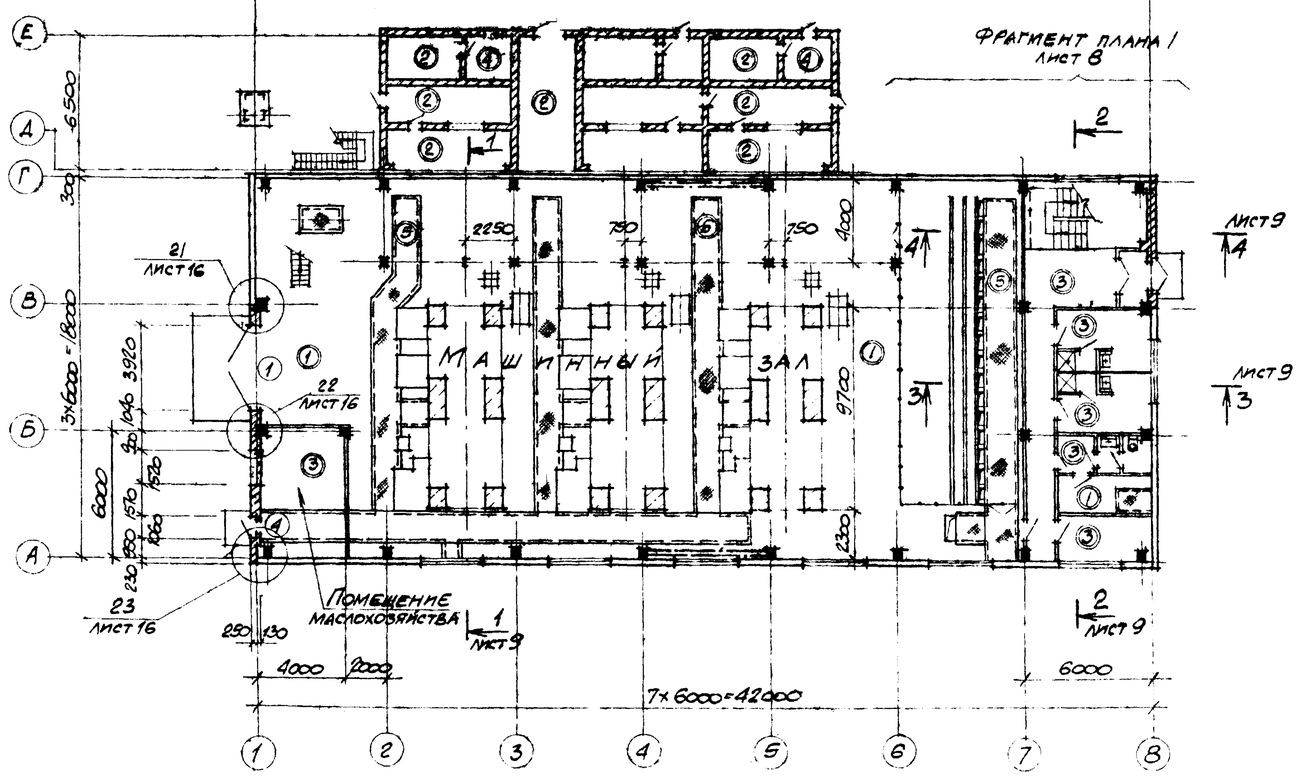

Ведомость проемов ворот и дверей

Марка поз.	Размер проема в кладке
1	3920×3600
2	1550 × 2400
4	1060 × 2400
5	1520× 2380
9	820× 2380
12, 13	515 × 1265

Ведомость перемычек

Тип	Схема сечения
ПР1	4.570 1ПР4-36.12.22
ПР2	4.570 1ПР3-19.12.14
ПР3	2.380 1ПР3-19.12.14
ПР4	2.380 1ПР1-10.12.6

Спецификация элементов заполнения проемов и перемычек

Марка поз	Обозначение	Наименование	Кол.	Масса ед. кг.	Примечание
	Элементы	заполнения проемов			
1	Шифр 41-74 вып.1,2	Ворота В 3,6×3.6	1		
2	ГОСТ 14624-69	Дверной блок Д59ПП	2		
3		Д52ПП	1		
4		Д53ПП	1		
5		Д32П	1		
6		Д33Л	1		
7		Д33П	2		
8		Д34П	5		
9		Д34ПП	2		
10		Д34ППВ	1		
11		Д34ЛПВ	1		
12	Серия 5.904-4	Дверь неутепленная Дс 1.25×0.5	7		
13		Дверь утепленная Дус 1.25×0.5	5		
		Перемычки			
ПР1	ГОСТ 948-76	1ПР4 - 36. 12. 22	6		
ПР2 ПР3		1ПР3 - 19. 12. 14	9		
ПР4		1ПР1 - 10. 12 6	2		

10

Привязан

Инв. №

8066/5

Норм. кон.	Бескоровайный		
Проверил	Бескоровайный		
Исполн.	Суман		
Ст. инж.	Горская		
Рук. гр.	Бескоровайный		
ГАП	Петровский		
Нач. ОСП	Саакьянц		
ГИП	Осташевский		

ТП 904-1-48 -АР

Компрессорная станция 3К-500А

Стадия	Лист	Листов
РП	7	

Планы на отм 0.000 и 3.800
Спецификация элементов заполнения проемов и перемычек

Госстрой СССР
РОСТОВСКИЙ ПРОМСТРОЙНИИПРОЕКТ

Инв. № подл. | Подпись и дата | Взам. инв. №

Типовой проект 904-1- -АР Альбом 5

Фрагмент плана 1

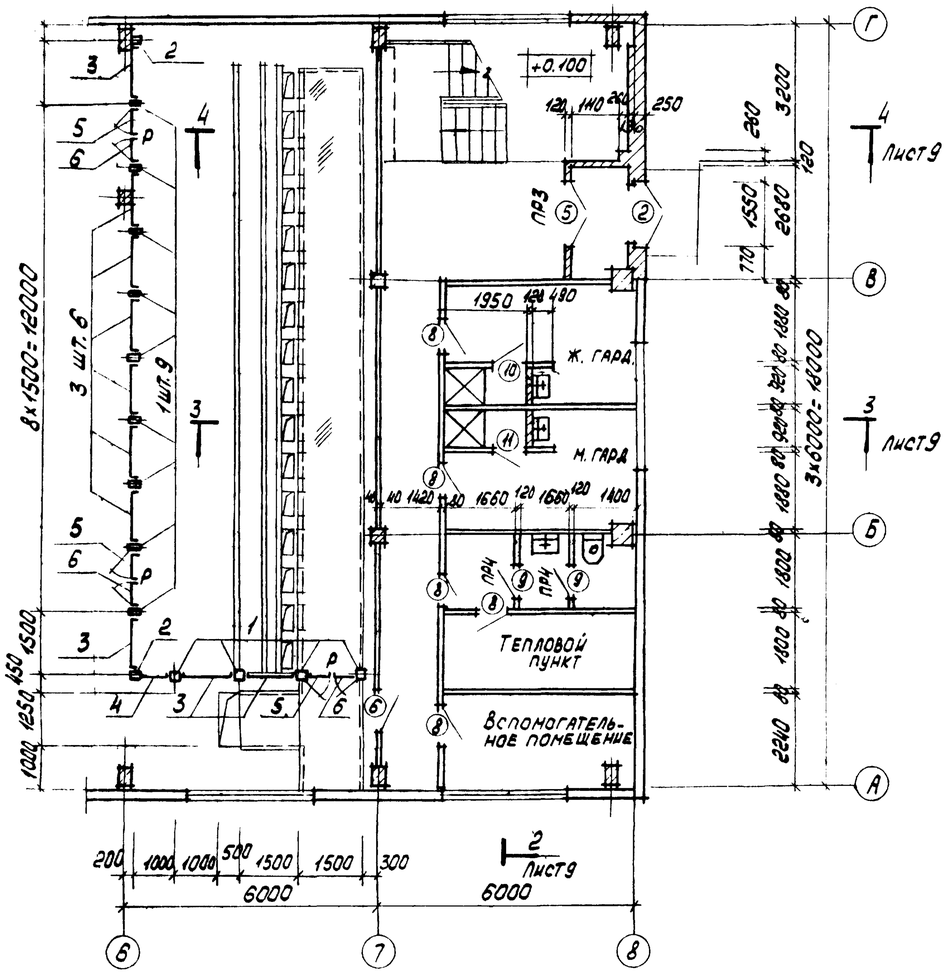

Фрагмент плана 2

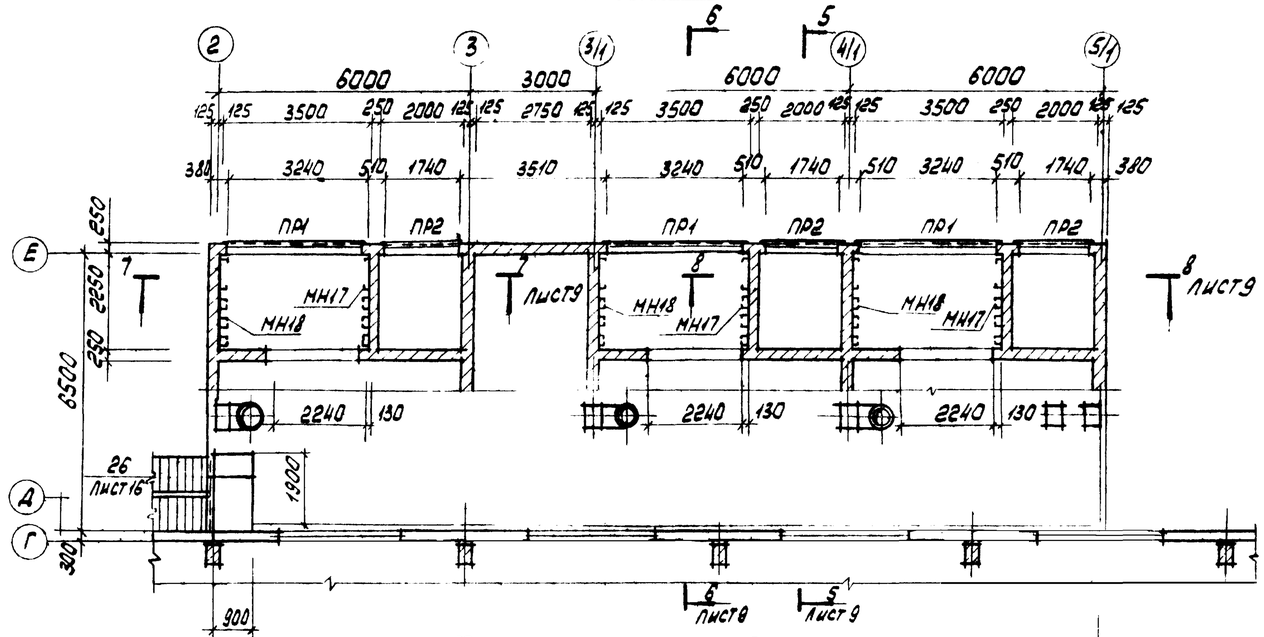

Фрагмент плана 3

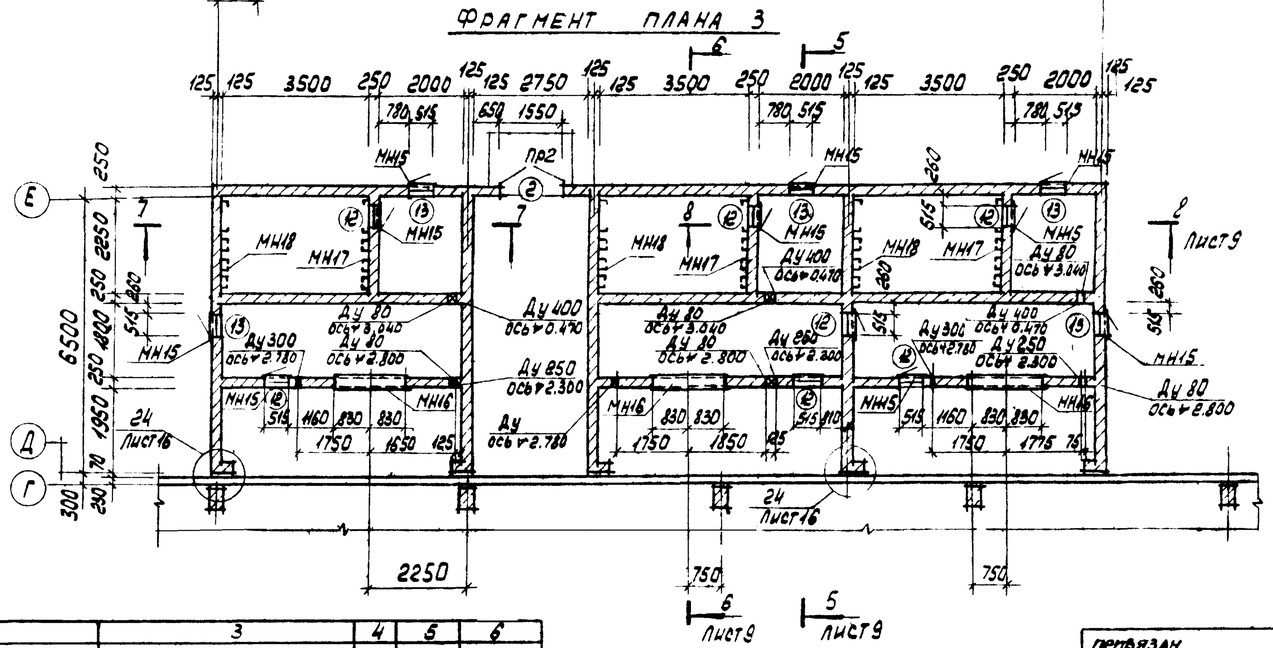

Спецификация закладных изделий, стальных решеток сальников и элементов перегородки

Марка поз.	Обозначение	Наименование	Кол.	Масса, ед. кг	Примечание
1	2	3	4	5	6
МН15	Т.П. 904-1- - КЖИ-МН15	Изделие закладное МН15	12	24.2	
МН16	-МН16	МН16	3	212.2	
МН17	-МН17	МН17	3	434.1	
МН18	-МН18	МН18	3	428.8	
Р1	-Р1	Стальная решетка Р1	18	43.3	
Ду 80	3.901-5	Сальник Ду80 l=200	6	5.1	
Ду 250		Ду250 l=200	3	20.3	
Ду 300		Ду300 l=200	3	23.2	
Ду 400		Ду400 l=200	3	29.3	
1	1.431-10 В.0;1.	Стойка 2.4с	13	13.1	
2		2.4с-6	2	13.1	
3		Щит 1.5×2.4 Щ	10	36.1	
4		Щит 10×2.4 Щ	1	28.1	
5		0.75×2.4 ЩД-Л	3	25.9	
6		0.75×2.4 ЩД-П	3	26.1	
Р		Ригель Р	3	7.5	

Взам. инв. № | Подп. и дата | Инв. № подл.

Привязан

Инв. № 8066/5

ТП 904-1-48 - АР		
Компрессорная станция 3К-500А		
	Стадия: РП	Лист: 8
Фрагменты планов 1-3 Спецификация	Госстрой СССР Ростовский Промстройниипроект	

Норм. контр. Бескоровайный
Провер. Бескоровайный
Исполн. Суман
Ст. инж. Горская
Рук. гр. Бескоровайный
ГАП Петровский
Нач. отд. Саакьянц
ГИП Осташевский

Разрез 1-1

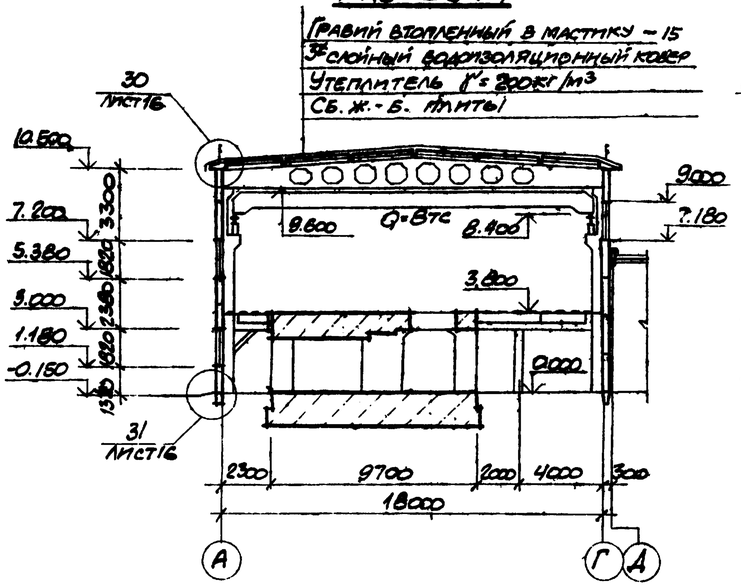

Разрез 2-2

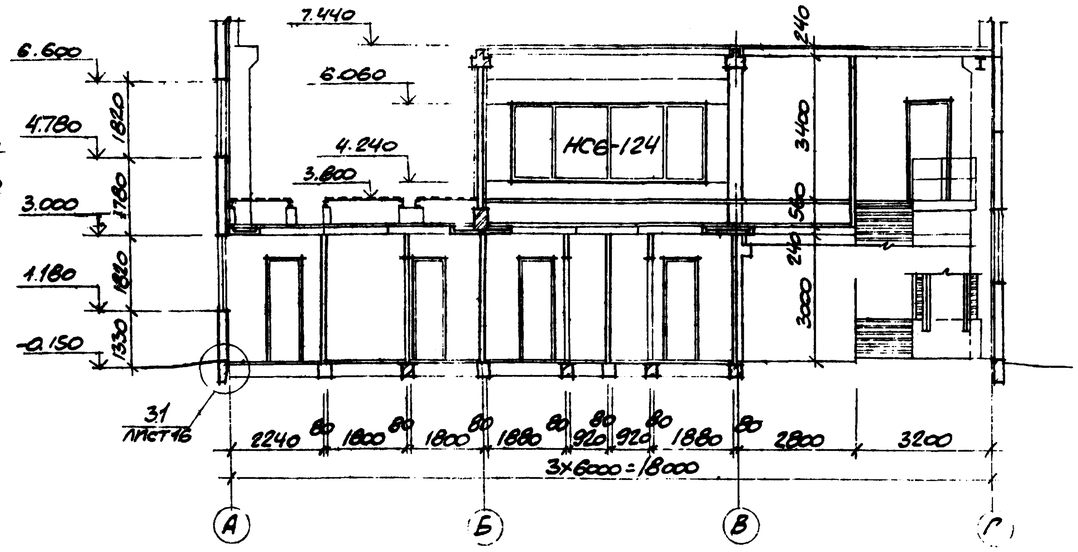

Разрез 3-3

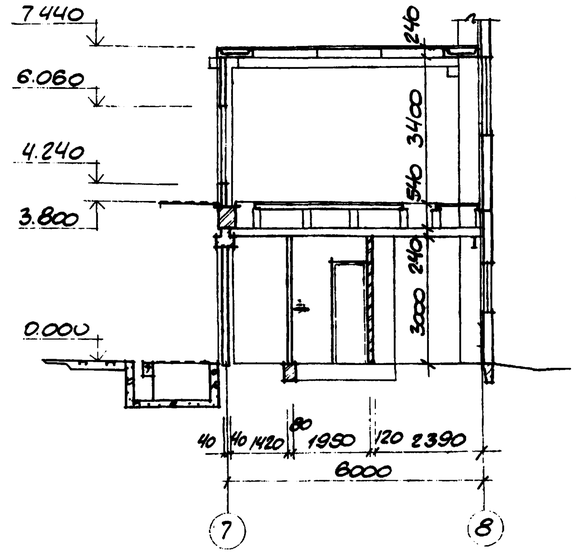

Разрез 5-5

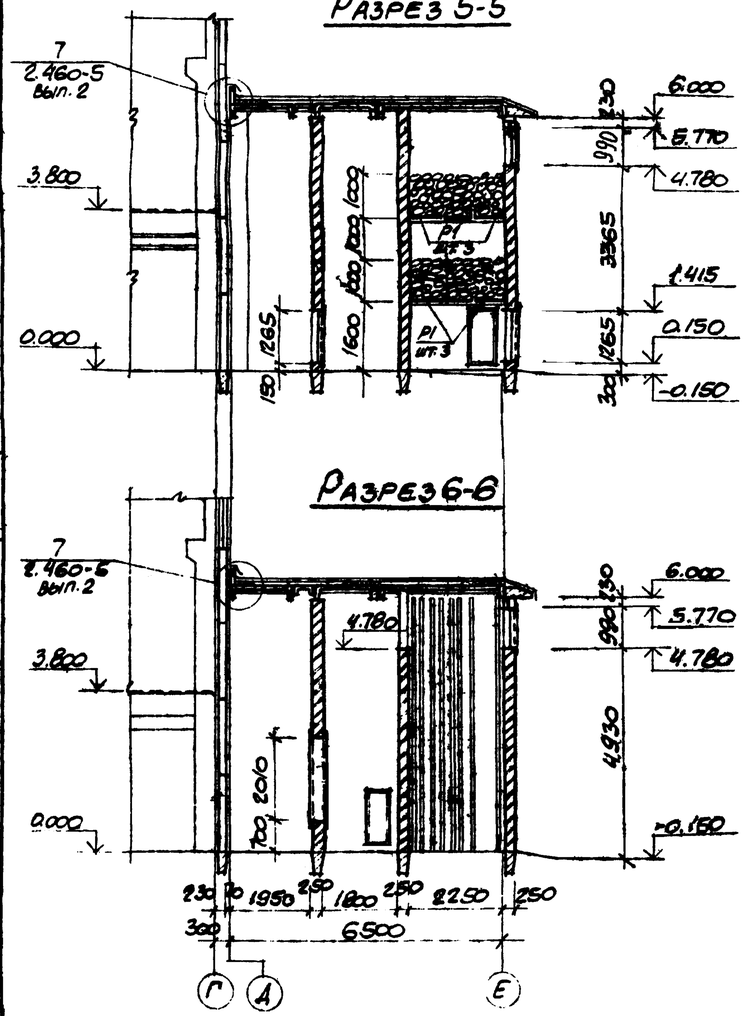

Разрез 7-7

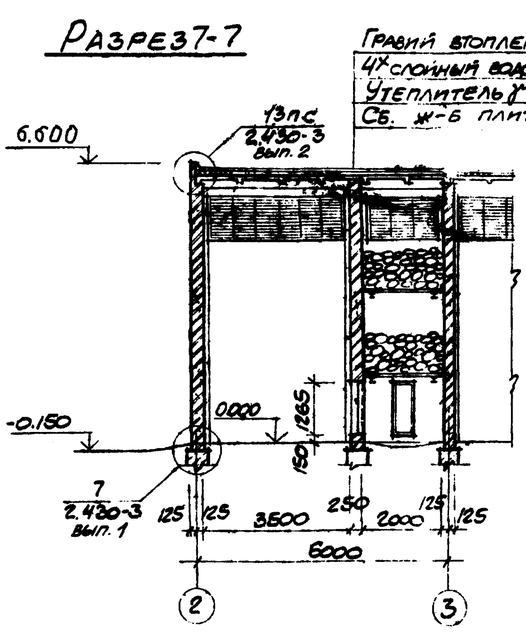

Разрез 8-8

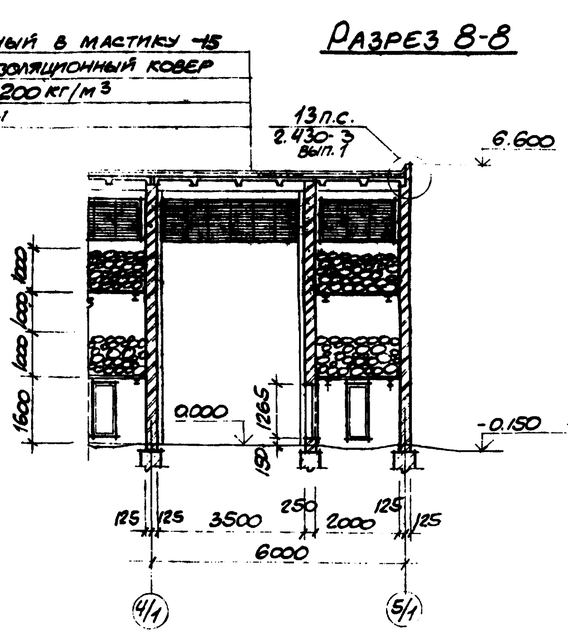

Разрез 4-4

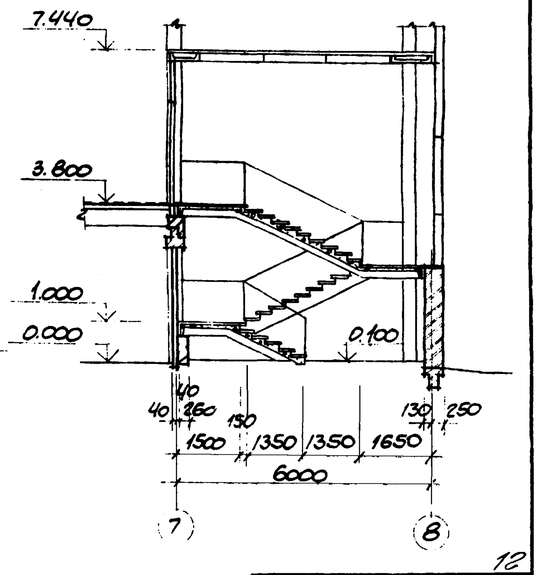

Типовой проект 904-1- -АР Альбом 5

Инв. № подл. | Подпись и дата | Взам. инв. №

12

ПРИВЯЗАН

8066/5

ИНВ. №

		ТП 904-1-48 – АР	
Норм. конт.	Бескоровайный	Компрессорная станция ЗК-500А	
Провер.	Горскач		
Архит.	Торицына		
Ст. инж.	Горская		
Рук. гр.	Бескоровайный		
ГАП	Петровский	Разрезы 1-1 – 8-8	Стадия: РП; Лист: 9; Листов:
Нач. отд.	Саакьянц		Госстрой СССР Ростовский Промстройниипроект
ГИП	Ташевский		

Типовой проект 904-1- -АР Альбом 5

Инв. № подл. | Подп. и дата | Взам. инв. №

Фасад 1-8

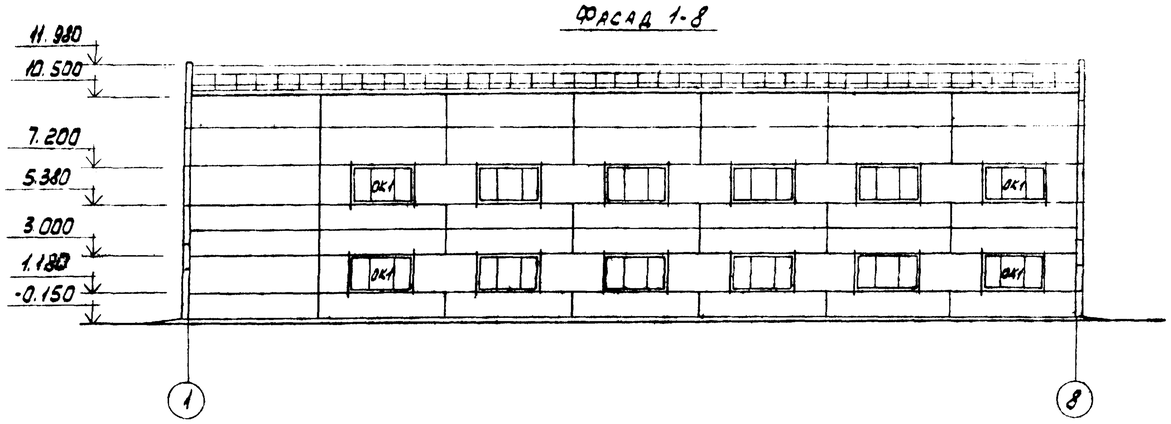

Фасад А-Е

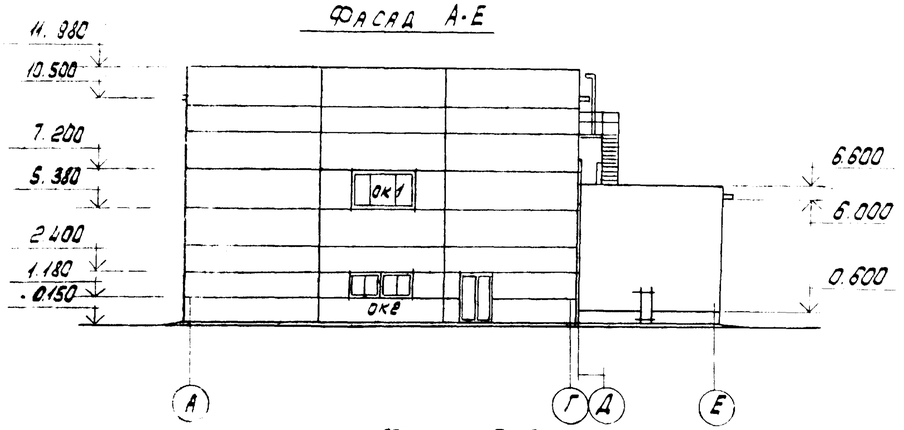

Фасад 8-1

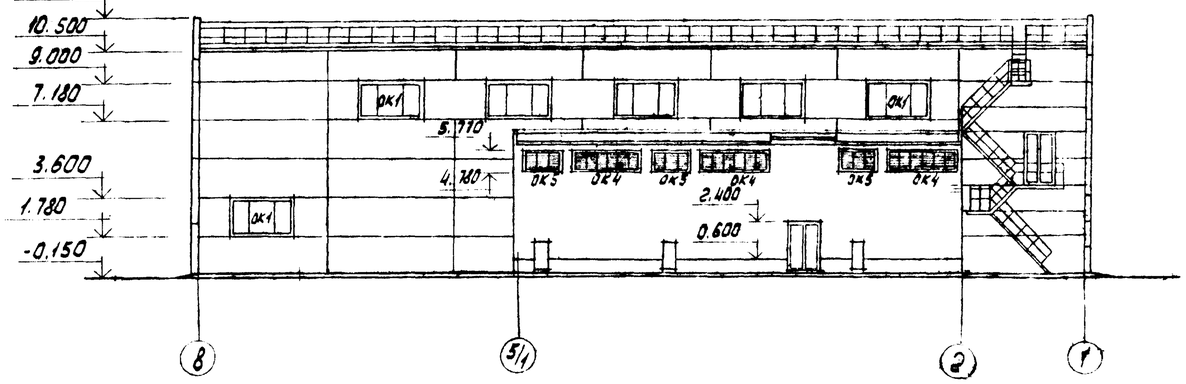

Фасад Е-А

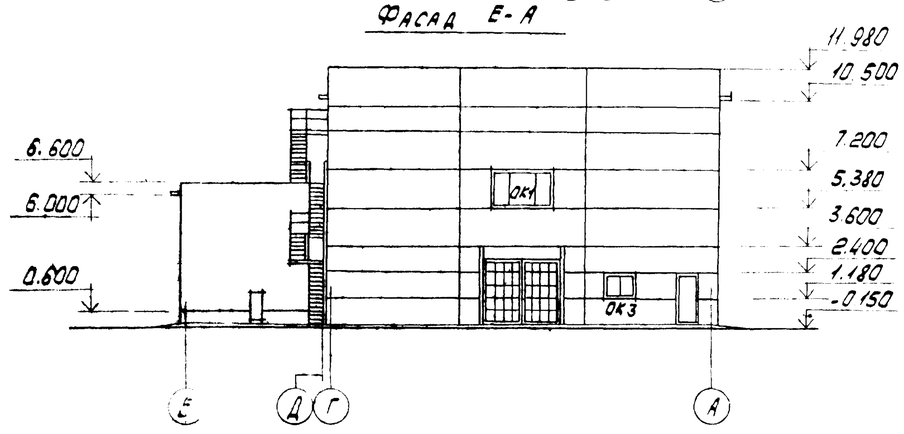

Схемы заполнения оконных проемов

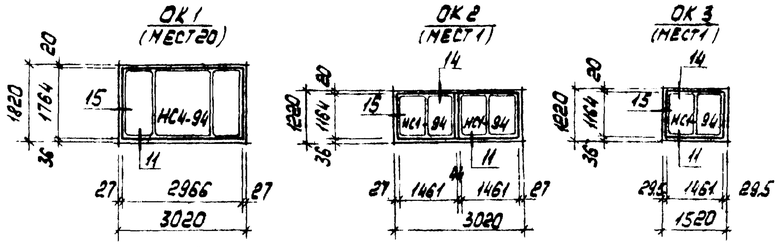

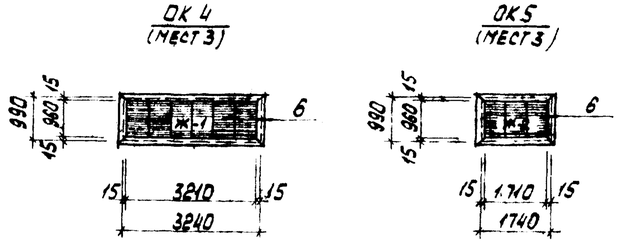

Спецификация заполнения оконных проемов

Марка	Обозначение	Наименование	Кол	Примечание
		Проем ОК1		
НС4-94	ГОСТ 12506-67	Оконный блок НС4-94	1	
		Проем ОК2		
НС1-94	ГОСТ 12506-67	Оконный блок НС1-94	2	
		Проем ОК3		
НС1-94	ГОСТ 12506-67	Оконный блок НС1-94	1	
		Проем ОК4		
Ж1	ТП 904-1-КЖИ-Ж1, Ж2	Стальные жалюзи Ж1	1	
МН19	ТП 904.1-КЖИ-МН19	Изделие закладное МН19	4	
		Проем ОК6		
Ж2	ТП 904-1-КЖИ-Ж1 Ж2	Стальные жалюзи Ж2	1	
МН19	ТП 904-1-КЖИ-МН19	Изделие закладное МН19	4	

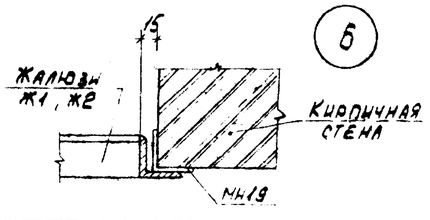

Схема установки закладных элементов для крепления жалюзи

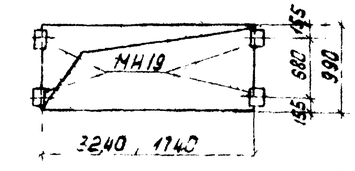

1. Указания по отделке фасадов даны на АР-2.
2. Узлы, замаркированные на схемах заполнения оконных проемов ОК1-ОК3, приняты по серии 2.436-9
3. Ограждение на кровле выполнить по черт марки КМ лист 16.

13

Привязан

Инв. №

8066/5

Норм. контр.	Бескоровайный	ТП 904-1-48	АР
Проверил	Горская	Компрессорная станция 3К-500А	
Архитект.	Горницына		Стадия: РП; Лист: 10; Листов:
Ст. инж.	Горская	Фасады. Схемы заполнения оконных проемов	Госстрой СССР Ростовский промстройниипроект
Рук. гр.	Бескоровайный		
ГАП	Петровский		
Нач. отд.	Саакьянц		
ГИП	Остшевский		

Типовой проект 904.1- - АР Альбом 5

Схема между осями А-Б и Б-В

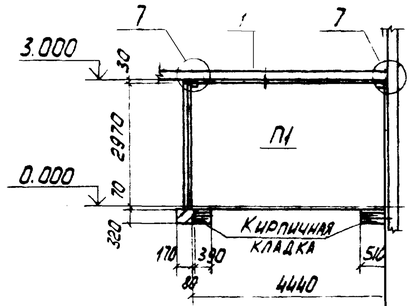

Схема по осям Б и В

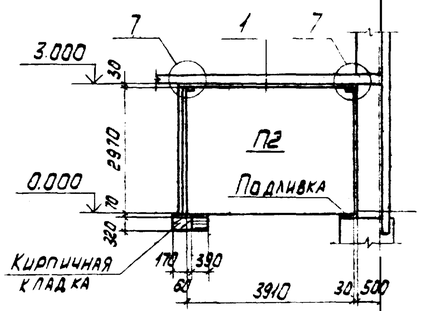

Схема между осями А Б

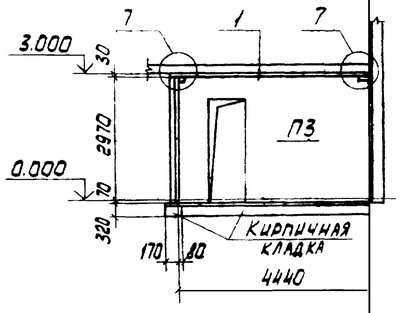

Схема между осями Б-В

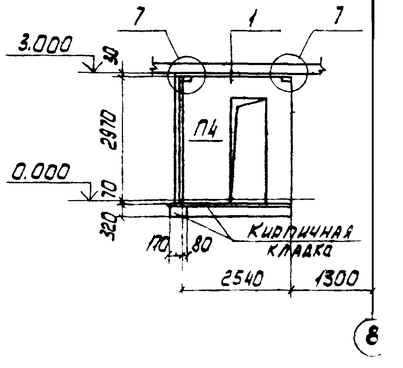

Схема между осями 1-2

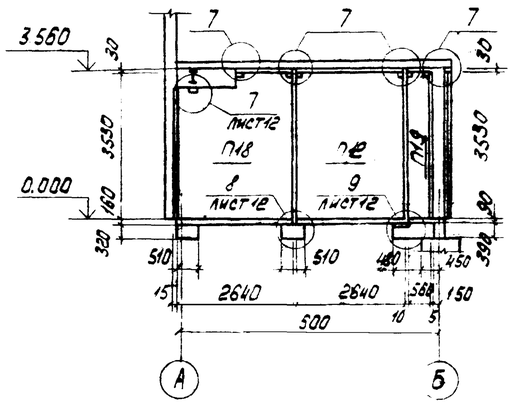

Схема по оси Б

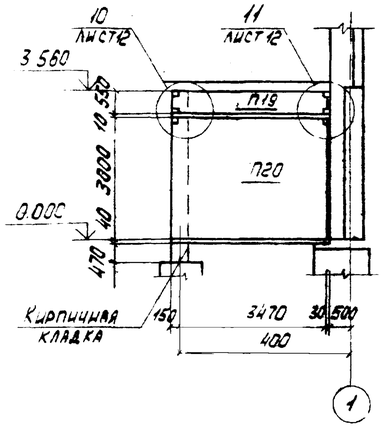

Схема по оси 3

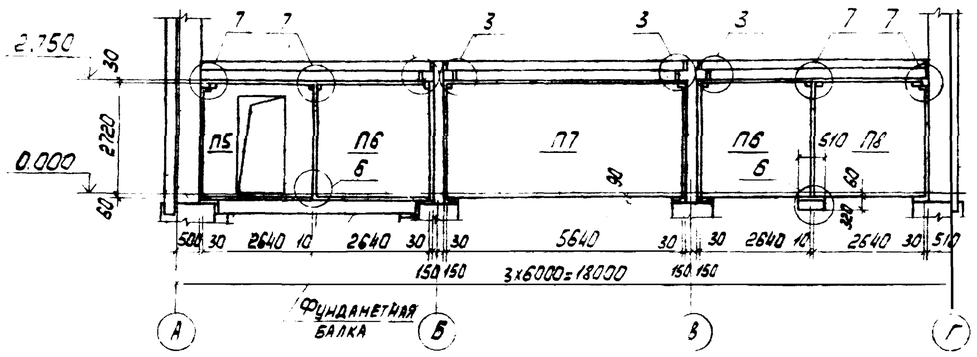

Схема между осями 9-10

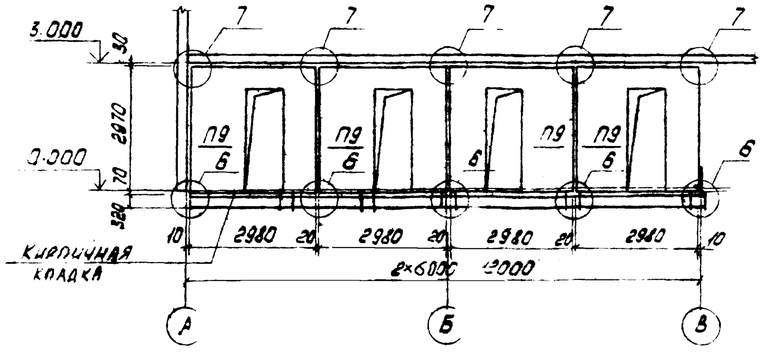

Спецификация панелей к маркировочным схемам перегородок

Марка поз.	Обозначение	Наименование	Кол	Масса ед., кг	Приме-чание
		Панели перегородок			
П1	ТП 904-1- -КЖИ-ПГ1	ПГ1	2		
П2	-ПГ2	ПГ2	2		
П3	-ПГ3	ПГ3	1		
П4	-ПГ4	ПГ4	2		
П5	-ПГ5	ПГ5	1		
П6	1.431-15 В.2	ППБ-10 / 2.64 х 2.78	2		
П7		ППБ-3 / 5.84 - 2.78	1		
П8	ТП 904.1- -КЖИ ППБ-10 / 2.64 х 2.78	ППБ-10 / 2.64 х 2.78 -1	1		
П9	ТП 904-1- -КЖИ-ПГ6	ПГ6	4		
П10	1.431-15 В.2	ППБ-7 / 5.84 х 0.55	1		
П10А	ТП 904.1- -КЖИ-ПГ7	ПГ7	2		
П11	-ПГ8	ПГ8	2		
П12	1.431-15 В.2	ППБ-16 / 2.64 х 3.94	2		
П13	ТП 904-1- -КЖИ-ПГ9	ПГ9	1		
П14	-ПГ10	ПГ10	1		
П15	1.431-15 В.2	ППБ-22 / 2.94 х 3.34	1		
П16		ППВ-14 / 2.64 х 3.34	1		
П17	ТП 904.1- -КЖИ- ППБ-14 / 2.64х3.34	ППВ-14 / 2.64 х 3.34 -1	1		
П18	ППБ-16 / 2.64х3.69	ППБ-16 / 2.64 х 3.69 -1	1		
П19	-ПГ12	ПГ12	2		
П20	-ПГ11	ПГ11	1		

1. На маркировочных схемах перегородок замаркированные узлы без ссылок на листы, приняты по серии 1.431-15 Вып. 1
2. Спецификацию соединительных изделий см. на листе Ар-12.

14

Привязан

Инв. №

8066/5

Норм. конт.	Бескровная		ТП 904-1-48 - АР		
Проверил	Горская		Компрессорная станция 3К-500А		
Исполн.	Анапа ян				
Ст. инж.	Горская			Стадия	Лист	Листов
Рук. гр.	Бескровная			РП	11	
ГАП	Петровская		Маркировочные схемы панелей перегородок. Спецификация панелей	Госстрой СССР РОСТОВСКИЙ ПРОМСТРОЙНИИПРОЕКТ	
Нач. ОПП	Салькова				
ГИП	Остащев				

Инв. № подл. | Подп. и дата | Взам. инв. №

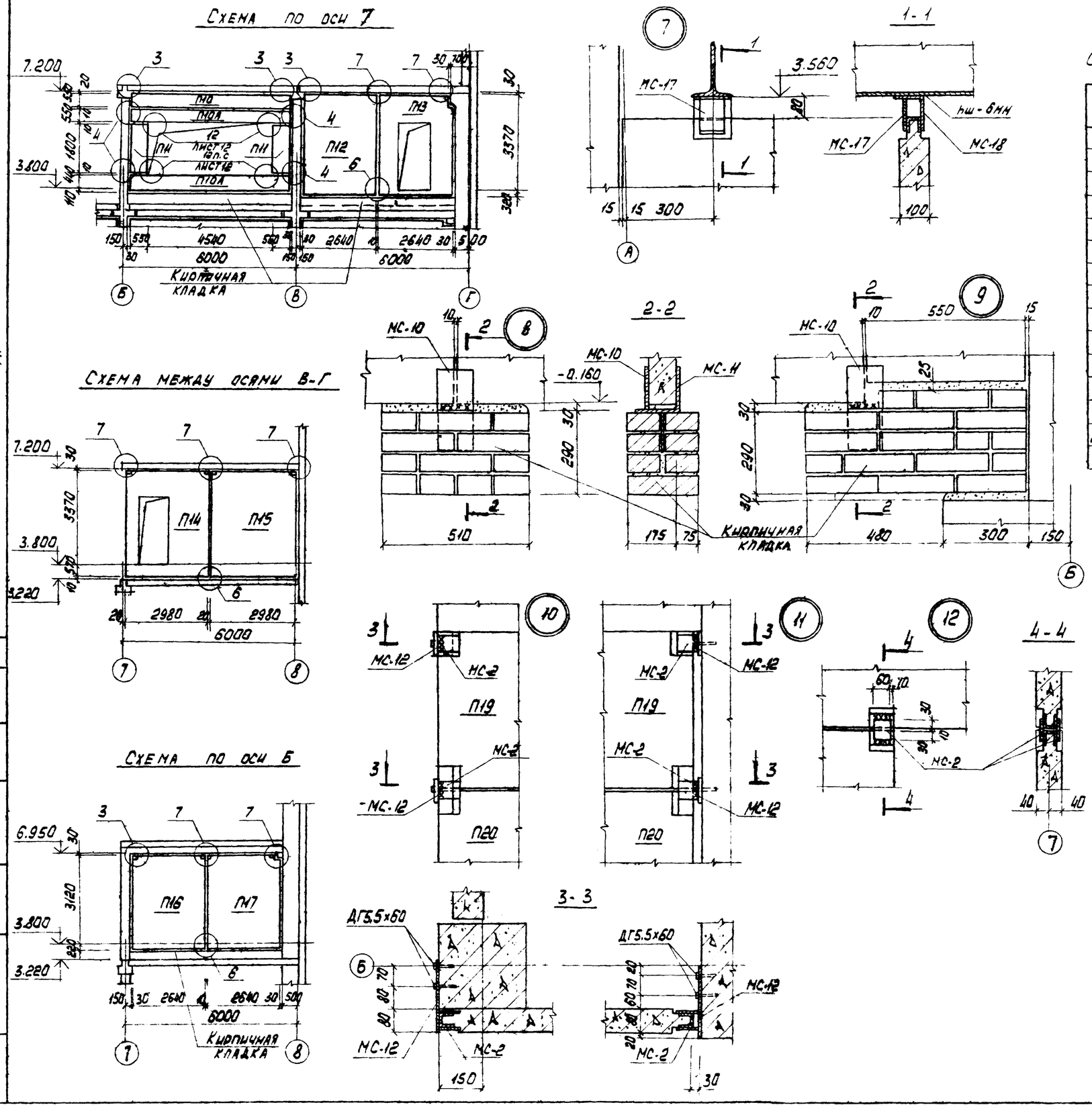

Спецификация соединительных изделий к схемам перегородок

Марка поз	Обозначение	Наименование	Кол.	Масса ед. кг	Примечание
		Изделие соединительное			
МС-1	1.431-15 вып 4	МС-1	14	0.6	
МС-2		МС-2	26	0.2	
МС-6		МС-6	32	0.4	
МС-10		МС-10	32	1.3	
МС-12		МС-12 Шуруп А8х50.09 ГОСТ 1145-70	152	0.015	
МС-14		МС-14	152	0.01	
МС-17		МС-17	10	0.45	
МС-18		МС-18	3	1.5	
МС-19		МС-19	7	1.3	
МС-10	ТП904-1- -кжи- МС10	МС-10	2		
МС-11	МС11	МС-11	2		
МС-12	-МС12	МС-12	4		
ДГ5.5х60		Дюбель ДГ5,5х60	36		

1. На маркировочных схемах перегородок замаркированные узлы без ссылок на листы приняты по серии 1.431-15 вып.1
2. Основанием для опирания панелей перегородок являются: фундаментная балка, подколонники и кирпичная кладка из кирпича марки 100 на растворе марки 50 Подливку на опорах панелей выполнить из цементно-песчаного раствора марки 50 Заполнение швов осуществить по деталям и указанию п 13 серий 1.431-15 вып 1

Типовой проект 904-1- -АР Альбом 5

Согласовано

Инв № подл. | Подп. и дата | Взам. инв. №

15

Привязан

Инв №

8066/5

ТП 904-1-48 - АР

Компрессорная станция 3К-500А

Норм. кон.	Бескоровайный			
Проверил	Горская			
Исполн.	Анапалян			
Ст. инж.	Горская			
Рук. гр.	Бескоровайный			
ГАП	Петровский			
Нач. вспл.	Савкьянц			
ГИП	Осташевский			

Маркировочные схемы панелей перегородок. Спецификация соединительных изделий

Стадия	Лист	Листов
РП	12	

Госстрой СССР Ростовский Промстройниипроект

Типовой проект 904-1-АР Альбом 5

Схема расположения опор двойного пола

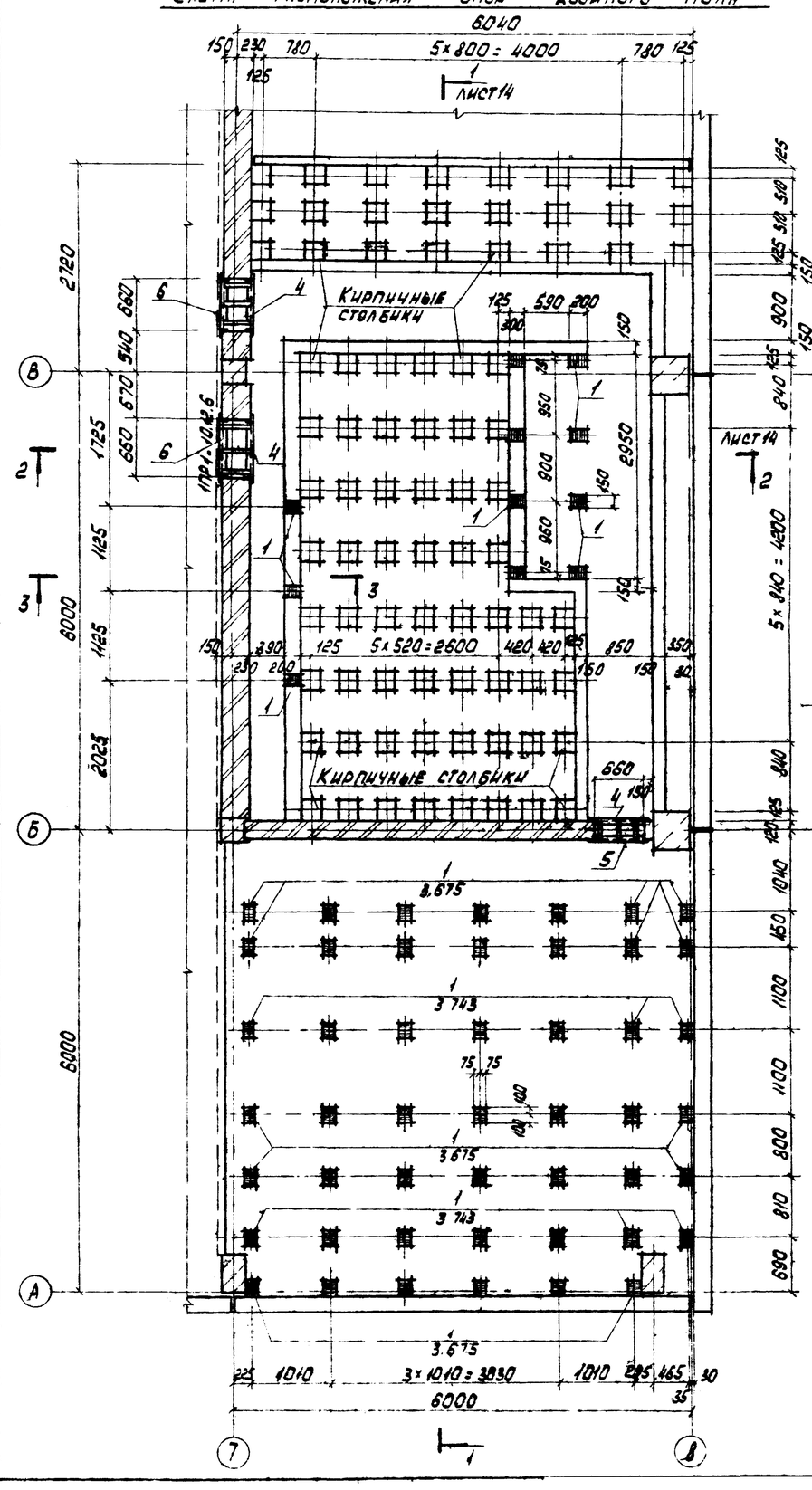

Схема раскладки деревянных щитов

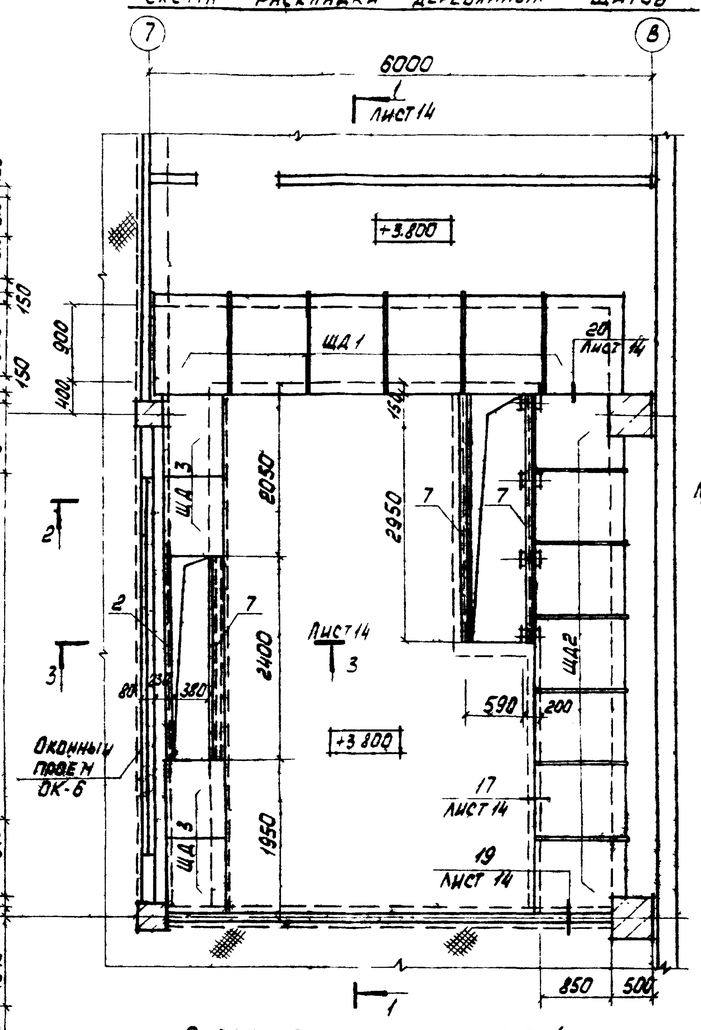

Схема раскладки проступей

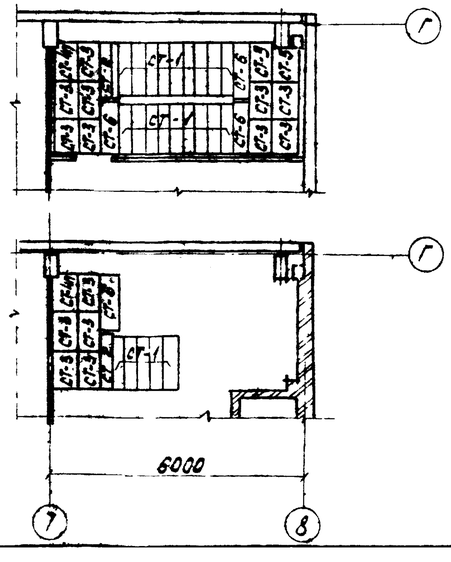

Спецификация к схемам расположения опор двойного поля, деревянных щитов и накладных проступей

Марка поз	Обозначение	Наименование		Масса ед. кг	Примечание
1	1400-15 вып. 1	Изделие закладн. МН14-3	59	2.9	
2		МН553	7.8	4.1	м
3	ТП 904-1- -КЖИ-МС10; МС13	Изделие соедин. МС15	4.1	4.79	м
4	- МН28	Изделие закладн. МН20	3	4.3	
5	- МН21, МН22	МН21	1	6.2	
6		МН22	2	7.4	
7	ТП 904-1- - КЖИ-	Изделие соединит. МС13	8.3	10.4	м
8	- МС10; МС13; МС14, МС15	МС14	30		м
		Перемычки			
1ПР1-10-12,6	ГОСТ 948-76	1ПР1-10-12,6	3	25	
		Накладные проступи			
СТ-1	ИИ-04-7 вып 1	СТ-1	23	48	
СТ-2		СТ-2	2	40	
СТ-3		СТ-3	16	50	
СТ-4П		СТ-4П	2	38	
СТ-6		СТ-6	4	60	
		Щиты деревянные			
ЩД1	ТП 904-1- -КЖИ- ЩД1; ЩД2	ЩД1	6	-	
ЩД2		ЩД2	7	-	
ЩД3	-ЩД3; ЩД4	ЩД3	4	-	
ОК6	ГОСТ 12506-67	Оконный блок НСБ-124	1	-	

Привязан

Инв. № подл. | Подп. и дата | Взам. инв. №

8066/5

Нач. отд.	Бескоровайный			ТП 904-1-48 -АР	
Провер.	Горская			Компрессорная станция 3К-500А	
Исполн.	Суман				Стадия: РП; Лист: 13; Листов:
Ст. инж.	Горский				
Рук. гр.	Бескоровайный				
ГАП	Петровский			Схема расположения ОПДП двойного пола. Схема раскладки проступей	Госстрой СССР Ростовский Промстройниипроект
Нач. отд.	Славянцев				
ГИП	Остащенков				

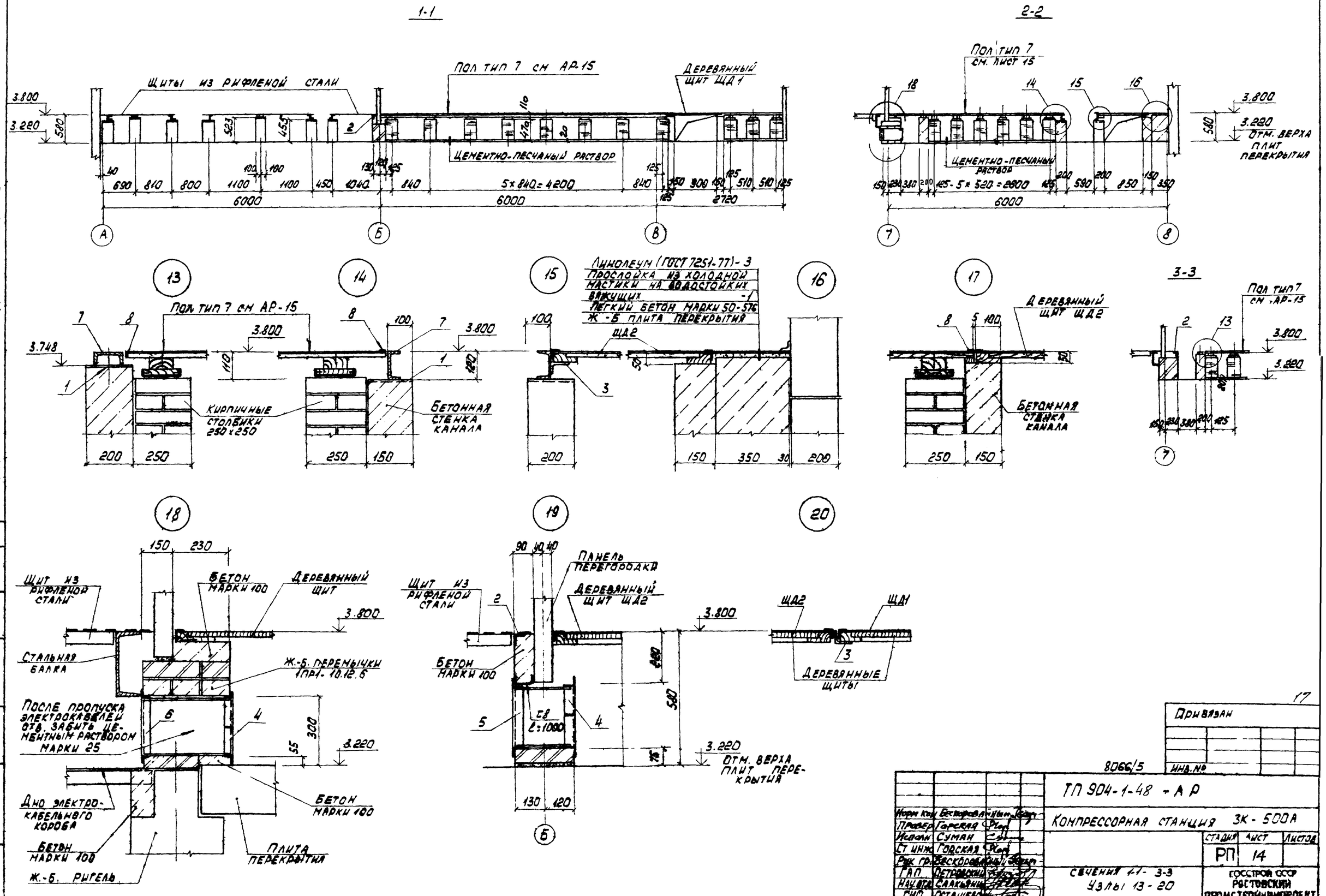

Типовой проект 904-1- -АР Альбом 5

Инв. № подл.	Подп. и дата	Взам. инв. №	

Привязан

Инв. №

8066/5

ТП 904-1-48 - АР

Компрессорная станция 3К-500А

Норм. кон.	Бескоровайный		
Провер.	Горская		
Исполн.	Суман		
Ст. инж.	Горская		
Рук. гр.	Бескоровайный		
ГАП	Петровский		
Нач. отд.	Саакьянц		
ГИП	Осташевский		

Стадия	Лист	Листов
РП	14	

Сечения 1-1 - 3-3
Узлы 13 - 20

Госстрой СССР
Ростовский
Промстройниипроект

Типовой проект 904-1- - АР Альбом 5

Ведомость отделки помещений

Наименование или экспликация № помещения	Потолок: штукатурка или затирка	Потолок: окраска	Стены и перегородки: штукатурка или затирка	Стены и перегородки: окраска или облицовка		Отделка низа стен и перегородок (панель): окраска или облицовка	Отделка низа стен и перегородок (панель): высота мм	Примечания
Машинный зал на отм. 0 000 и 3.800 Помещение теплопункта Помещение маслохозяйства	Затирка	Полимерцементная	Затирка	Полимерцементная		—	—	
Душевые	Затирка	Силикатная	Затирка штукатурка	Керамическая плитка				
Гардеробные	Затирка	Водоэмульсионная ВА	Затирка	Водоэмульсионная ВА		—	—	
Санузел, шлюз	Затирка	Силикатная	Затирка, штукатурка	Силикатная		Керамическая плитка	2.1	
Коридор, тамбур Вспомогательное помещение	Затирка	Меловая	Затирка	Водоэмульсионная ВА		—	—	
Помещение оператора	Звукоизоляционная штукатурка	Водоэмульсионная ВА	Звукоизоляционная штукатурка	Водоэмульсионная ВА				
Лестничная клетка	Затирка	Меловая	Затирка	Водоэмульсионная ВА		—	—	
Камеры глушения, фильтров и чистого воздуха	Затирка	—	Затирка	—		—	—	

План кровли

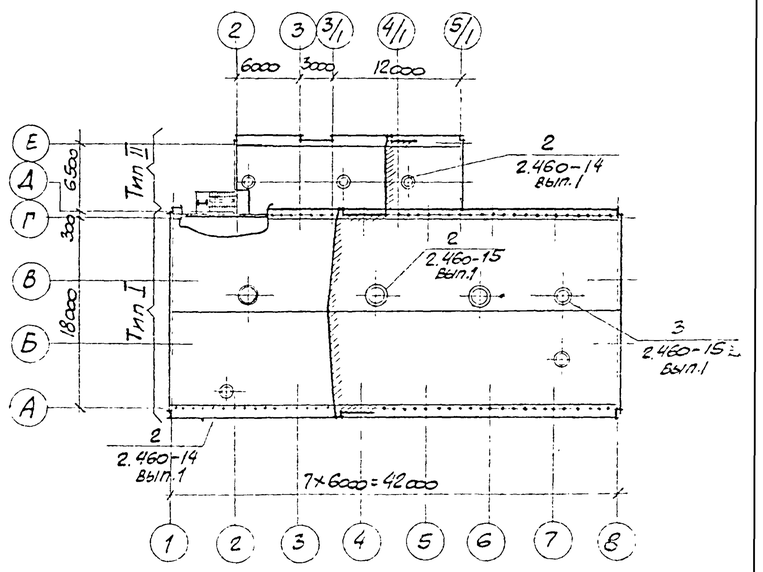

Спецификация элементов к узлам заделки кровли

Марка поз.	Обозначение	Наименование	Кол.	Масса ед. кг	Примечание
КР1	2.460-15 вып.1	Стальной козырек КР1	1	5.36	
КР5		КР5	3	6,5	
ПП2		Прижимная полоса ПП2	1	1.69	
ПП5		ПП5	3	2.54	
ФЭ4		Фасонный элемент ФЭ4	1	9.5	
ФЭ12		ФЭ12	3	26.2	
КЛ1	2.460-14 вып.1	Стальной колпак КЛ1	5	5.67	
КС6		Стяжное кольцо КС6	5	0.5	
ПП1		Прижимная полоса ПП1	5	1.08	
ФЭ3		Фасонный элемент ФЭ3	5	6.3	
КФ1		Кольцо-фланец КФ1	5	1.36	

На плане кровли места выхода сантехнических устройств показаны схематично. Подробные указания см. на чертежах марок КЖ и ОВ.

Экспликация полов

Тип по проекту	Конструкция пола	Материал слоя	Тип слоя	Толщ. слоя мм	Дополнительные указания
1	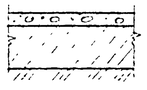	Бетон марки „300" - 25 Подготовка из бетона марки „100" - 120 Грунт уплотненный щебнем (или гравием)			
2	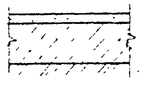	Цементно-песчаный раствор марки „200" - 20 Подготовка из бетона марки „100 - 80 Грунт уплотненный щебнем (или гравием)			
3	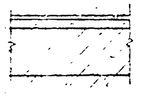	Керамическая плитка - 13 на цементно-песчаном растворе марки „150" - 15 Подготовка из бетона марки „100" - 80 Грунт уплотненный щебнем (или гравием).			Подготовку из бетона в душевых кабинах выполнить с уклоном к трапам
4	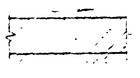	Бетон марки „100" по уклону от 100 до 150 Грунт уплотненный щебнем (или гравием)			
5	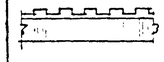	Сборные щиты из рифленой стали δ = 5 мм			Раскладка щитов дана на чертежах марки „КМ"
6	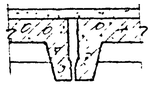	Стяжка из цементно-песчаного раствора марки „150" - 20 Сборные жел. бет. плиты			
7	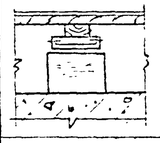	Линолеум по ГОСТ 7251-77 Прослойка из холодной мастики на водостойких вяжущих Доски по ГОСТ 8242-75 Лаги деревянные, шаг 500 Прокладка деревянная антисептированная e=200 2 слоя толя Кирпичный столбик Жел. бет. перекрытие			
8	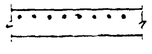	Стальные решетки типа „Батайск"			Раскладка решеток дана на чертежах марки „КМ"

ПРИВЯЗАН

18

8066/5

ИНВ №

Норм. кон.	Бескоровайный		ТП 904-1-48 - АР
Провер.	Горская		Компрессорная станция 3К-500А
Техник	Суман		
Архитек	Торицына		Стадия РП · Лист 15
Ст. инж.	Горская		
Рук. гр.	Бескоровайный		
Гал	Петровский		Ведомость отделки помещений. Экспликация полов. План кровли.
Нач. ОСП-1	Саакьянц		Госстрой СССР Ростовский Промстройниипроект
ГИП	Осташевский		

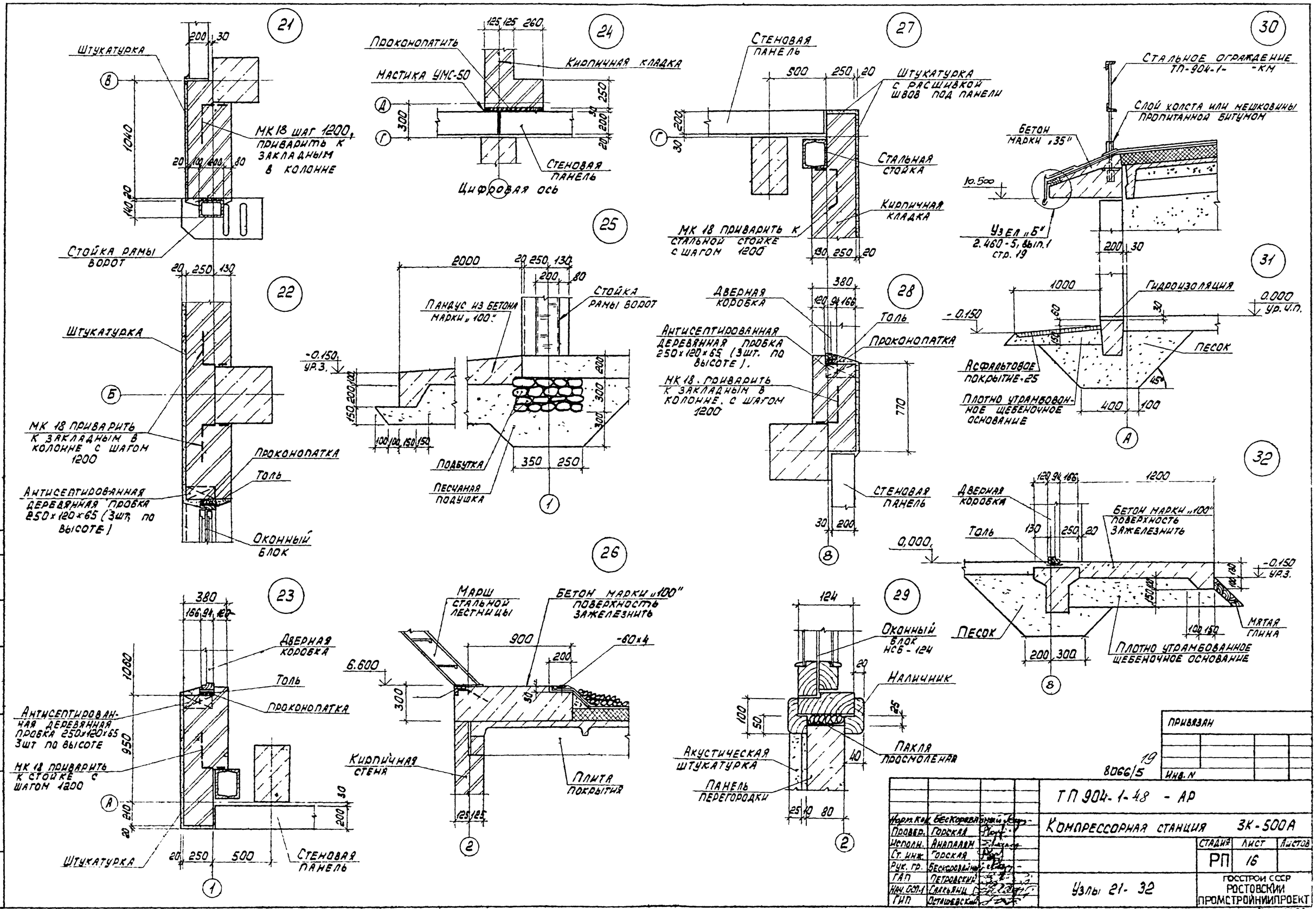
21
Штукатурка
МК 18 шаг 1200, приварить к закладным в колонне
Стойка рамы ворот
22
Штукатурка
МК 18 приварить к закладным в колонне с шагом 1200
Антисептированная деревянная пробка 250×120×65 (3шт. по высоте)
Проконопатка
Толь
Оконный блок
23
Дверная коробка
Толь
Проконопатка
Антисептированная деревянная пробка 250×120×65 3шт по высоте
МК 18 приварить к стойке с шагом 1200
Штукатурка
Стеновая панель
24
Проконопатить
Мастика УМС-50
Кирпичная кладка
Стеновая панель
Цифровая ось
25
Пандус из бетона марки „100"
Стойка рамы ворот
Подбутка
Песчаная подушка
26
Марш стальной лестницы
Бетон марки „100" поверхность зажелезнить
Кирпичная стена
Плита покрытия
27
Стеновая панель
Штукатурка с расшивкой швов под панели
Стальная стойка
Кирпичная кладка
МК 18 приварить к стальной стойке с шагом 1200
28
Дверная коробка
Антисептированная деревянная пробка 250×120×65 (3шт. по высоте).
Толь
Проконопатка
МК 18. приварить к закладным в колонне. с шагом 1200
Стеновая панель
29
Оконный блок НСБ-124
Наличник
Пакля просмоленая
Акустическая штукатурка
Панель перегородки
30
Стальное ограждение ТП-904-1- -КМ
Слой холста или мешковины пропитанной битумом
Бетон марки „35"
Узел „Б" 2.460-5, вып.1 стр. 19
31
Гидроизоляция
Песок
Асфальтовое покрытие-25
Плотно утрамбованное щебеночное основание
32
Дверная коробка
Толь
Бетон марки „100" поверхность зажелезнить
Песок
Мятая глина
Плотно утрамбованное щебеночное основание
ПРИВЯЗАН
Инв. N
8066/5
ТП 904-1-48 - АР
Компрессорная станция 3К-500А
Узлы 21-32
Стадия РП
Лист 16
Листов
Госстрой СССР
Ростовский промстройниипроект
Копировал
Формат 22
Типовой проект 904-1- -АР Альбом 5
Инв. № подл.
Подп. и дата
Взам. инв. №

Типовой проект 904-1- -КЖ Альбом V

Ведомость рабочих чертежей основного комплекта ТП904-1- -КЖ

Лист	Наименование	Примечание
1	Общие данные (начало)	
2	Общие данные (продолжение)	
3	Общие данные (окончание)	
4	Схема расположения элементов фундаментов	
5	Узлы I-VII, VII н. Разрезы 3-3-9-9	
6	Фундаменты ФМ1-ФМ3; ФМ9	
7	Фундаменты ФМ4-ФМ6	
8	Фундаменты ФМ7, ФМ8; ФМ10	
9	Схемы расположения плит перекрытия канала и элементов колодца К1	
10	Схемы расположения элементов каркаса	
11	Схема расположения элементов лестниц	
12	Схемы расположения балок покрытия, плит покрытия и перекрытия, карнизных панелей	
13	Узлы I-III. Разрезы 2-2-6-6	
14	Монолитные участки Ум1-Ум6	
15	Схемы расположения стеновых панелей по осям А;Г;1;8	
16	Фрагменты 1-9	
17	Фрагменты 10-15	
18	Фундамент ФО1. План. Общий вид	
19	Фундамент ФО1. Разрезы 1-1-3-3. Узлы VI-VIII. Общий вид	
20	Фундамент ФО1. Разрезы 4-4,5-5. План подливки и соедин. эл-тов. Узлы I-V. Общий вид	
21	Фундамент ФО1. Разрезы 6-6-10-10. Общий вид	
22	Фундамент ФО1. Спецификация и ведомость расхода стали на ф-нт ФО1	
23	Фундамент ФО1. Схема сеток подошвы. Разрезы 4-4, 8-8, 2-2. Схема армирования	
24	Фундамент ФО1. Разрезы 7-7, 8-8, 10-10, 12-12, 13-13. Схема армирования	
25	Фундамент ФО1. Схема сеток плиты. Узлы IX-XIII. Разрезы 14-14, 15-15. Схема армирования	

Ведомость спецификаций.

Лист	Наименование	Примечание
4	Спецификация к схеме расположения элементов фундаментов	
10	Спецификация к схемам расположения элементов каркаса	
11	Спецификация к схемам расположения балок покрытия, плит покрытия и перекрытия, элементов лестниц и карнизных панелей.	
17	Спецификация к схемам расположения стеновых панелей	
9	Спецификация к схемам расположения плит перекрытия канала и элементов колодца К1	

Условные обозначения

п. А — по аналогии

1. Общие указания к проекту помещены в пояснительной записке.

2. Установку сборных железобетонных колонн в стаканы фундаментов производить по рискам в колоннах. Зачеканку зазоров между стенками стакана и гранями колонны производить бетоном марки „300" на мелком гравии (крупность зёрен не более 10мм) только после окончательной выверки колонн как по горизонтали, так и по вертикали.

3. Монтаж плит покрытия выполнять в полном соответствии с требованиями серии 1.400-11 „Рекомендации по применению сборных железобетонных типовых плит в покрытиях зданий промышленных предприятий."

4. Монтаж конструкций осуществлять на монтажной сварке электродами типа Э42 Высоту сварных швов, неоговоренных в чертежах, принимать 6 мм.

5. Сварку элементов в узлах сборных железобетонных конструкций, контроль качества и приема сварных швов должны производиться в соответствии с ГОСТ 10922-75 „Арматура и закладные детали сварные для железобетонных конструкций."

6. Отступление от способа опирания и изменение размеров опорных участков сборных железобетонных конструкций без согласия проектной организации не допускается.

7. На верхней или боковых гранях сборных железобетонных элементов должна быть написана несмываемой краской марка элемента.

Данный проект выполнен в соответствии с действующими строительными нормами и правилами проектирования, которые предусматривают мероприятия, обеспечивающие взрывную, взрывопожарную и пожарную безопасность при соблюдении правил безопасности в эксплуатации здания (сооружения). Мероприятия выполнены на основании технологических заданий и указанных в них категорий производств

Главный инженер проекта
Главный специалист
Дата

Инв. № подл. | Подпись и дата | Взам. инв. №

20
8066/5

Привязан

Инв. №

		ТП904-1-48-КЖ	
		Компрессорная станция ЗК-500А	
Н. контр.	Моргунов	Стадия: РП	Лист: 1	Листов: 25
Проверил	Моргунов		
Инженер	Толмачева		
Рук. гр.	Моргунов	Общие данные (Начало)	Госстрой СССР Ростовский Промстройниипроект
Нач. отд.	Слакьянц		
ГИП	Осташевский		

Копировал

Формат А2

Типовой проект 904-1- - КЖ Альбом V

Ведомость ссылочных и прилагаемых документов

Обозначение	Наименование	Примечание
	Ссылочные документы	
ГОСТ 948-76	Перемычки железобетонные для зданий с кирпичными стенами. Технические условия	
ГОСТ 3634-79	Люки чугунные для колодцев	
ГОСТ 13579-78	Блоки бетонные для стен подвалов. Технические условия	
ГОСТ 22701.0-77	Плиты железобетонные ребристые предварительно напряженные размерами 6х3м для покрытий производственных зданий. Технические условия	
ГОСТ 22701.1-77	То же. Плиты типа ПГ. Показатели и армирование	
ГОСТ 22701.2-77	То же. Плиты типа ПВ. Показатели и армирование	
ГОСТ 22701.5-77	То же. Арматурные изделия и закладные детали	
1.400-6/76, вып. 1	Унифицированные закладные детали сборных железобетонных конструкций зданий промышленных предприятий. Закладные детали конструкций одноэтажных зданий	
1.400-15 вып. 1	Унифицированные закладные изделия железобетонных конструкций для крепления технологических коммуникаций и устройств. Рабочие чертежи унифицированных закладных изделий	
1.410-2 вып. 1	Унифицированные арматурные изделия для монолитных железобетонных конструкций. Арматурные сетки	
1.412-1/77 вып. 3	Монолитные железобетонные фундаменты под типовые колонны прямоугольного сечения одноэтажных промышленных зданий. Арматурные изделия	
1.415-1 вып. 1	Железобетонные фундаментные балки для стен производственных зданий. Фундаментные балки для стен с шагом колонн 6м	
1.423-2 вып. 1	Жел. бет. колонны для одноэтажных однопролетных промышл. зданий, оборудованных ручными мостовыми кранами	
1.423-3 вып. 0-1	Железобетонные колонны прямоугольного сечения для одноэтажных производст. зданий без мостовых кранов высотой до 9.6м. Материалы для проектирования	
1.423-3 вып. 1	То же. Рабочие чертежи колонн	
1.431-15 вып. 2	Перегородки многоэтажных зданий с каркасом по серии ИИ-04. Панели из различных бетонов	
1.431-15 вып. 4	То же. Стальные изделия	
1.431-20 вып. 1	Перегородки одноэтажных производственных зданий. Панели железобетонные	
1.431-20 вып. 7 ч. 1	То же. Стальные изделия. Арматурные и закладные изделия к панелям	
1.432-14 вып. 1	Стеновые панели отапливаемых производственных зданий с шагом колонн 6м. Стеновые панели	
1.432-14 вып. 2	То же. Карнизные панели	
1.432-14 вып. 3	То же. Арматурные изделия и закладные детали	
1.439-2	Стальные изделия креплений панельных стен одноэтажных производственных зданий с железобетонным каркасом	
1.138-10 вып. 1	Перемычки железобетонные для зданий с кирпичными стенами. Перемычки брусковые	
1.462-3 вып. I	Железобетонные предварительно напряженные двускатные решетчатые балки. Рабочие чертежи балок пролетом 12 и 18м	
1.462-3 вып. III	То же. Чертежи арматурных изделий и закладных деталей	
1.462-10 вып. 1	Железобетонные балки пролетами 6 и 9м для покрытий зданий с плоской кровлей. Рабочие чертежи балок	
1.462-10 вып. 2	То же. Рабочие чертежи арматурных и закладных изделий	
1.465-7 вып. 3 часть 1	Сборные железобетонные предварительно напряженные плиты для покрытий производственных зданий. Рабочие чертежи плит размером 1.5х6м	
1.465-7 вып. 3 часть 2	То же. Рабочие чертежи арматурных изделий и закладных деталей для плит размером 1,5х6м	
1.494-24 вып. 1	Стаканы для крепления крышных вентиляторов, дефлекторов и зонтов. Железобетонные стаканы с отверстиями диаметром 400, 700, 1000, 1200 и 1450мм	
2.432-1 вып. 1	Монтажные узлы панельных стен отапливаемых одноэтажных производственных зданий с железобетонным каркасом	
2.420-1 вып. 1	Монтажные детали сборных железобетонных колонн и подкрановых балок одноэтажных промышленных зданий	
2.460-15 вып. 0	Типовые узлы покрытий промышленных зданий в местах установки крышных вентиляторов	
2.460-2 вып. 1	Монтажные детали сборных железобетонных конструкций покрытий одноэтажных промышленных зданий. Рабочие чертежи типовых монтажных деталей несущих конструкций	
2.460-2 вып. 2	То же, Рабочие чертежи типовых монтажных деталей плит и температурных швов	
3.901-5	Сальники набивные Ду50-1400мм для пропуска труб через стены	
КЭ-01-55 вып. II	Сборные железобетонные колонны продольных и торцевых фахверков одноэтажных промышленных зданий	

21

8066/5

Инв. № подл. | Подпись и дата | Взам. инв. №

Привязан

Инв. №

ТП 904-1-48 - КЖ

Компрессорная станция ЗК-500А

Н. контр.	Моргунов		Стадия	Лист	Листов
Инженер	Толмачева		РП	2	
Ст. инж.	Макарова				
Рук. гр.	Моргунов				
Нач. ОСП	Салкьянц				
ГИП	Осташевский				

Общие данные (Продолжение)

Госстрой СССР Ростовский Промстройниипроект

Копировал

Формат 22

Типовой проект 904-1- -КЖ Альбом V

Ведомость ссылочных и прилагаемых документов.

Обозначение	Наименование	Примечание
	Ссылочные документы	
1.431-20 вып. 6	Перегородки одноэтажных производственных зданий. Монтажные узлы.	
ИИ-04-2 вып. 7	Колонны связевого каркаса сечением 30х30см для зданий с высотой этажа 3,3м. Опалубка и армирование	
ИИ-04-2 вып. 9	Колонны связевого каркаса сечением 30х30см для зданий с высотой этажа 4.2м. Опалубка и армирование	
ИИ-04-2 вып. 10 часть I, II	Колонны связевого каркаса сечением 30х30см для зданий с высотой этажа 3,3; 3,6 и 4.2 м. Арматурные изделия.	
ИИ-04-3 вып. 4 часть I	Ригели связевого каркаса с колоннами сечением 30х30см. Опалубка и армирование.	
ИИ-04-3 вып. 4. часть II	То же. Арматурные изделия.	
ИИ-04-4 вып. 19	Предварительно напряженные многопустотные и ребристые панели длиной 526 и 576 см, армированные стержнями из стали класса АТ-У Методы натяжения - электротермический и механический.	
ИИ-04-7 вып. 1	Железобетонные лестницы для зданий с высотой этажей 3,3 и 4,2 м.	
ИИ-04-8 вып. 1	Металлические монтажные детали для зданий в 1-4 этажа. Ограждение лестниц.	
ИИ-04-8 вып. 3	Закладные детали и соединительные элементы для изделий связевого каркаса.	
ИИ-04-10 вып. 5	Монтажные узлы и детали для связевого каркаса с сеткой колонн 6х6; 6х4.5; 6х3 м.	
3.900-3 вып. 7 часть 1	Сборные железобетонные конструкции емкостных сооружений для водоснабжения и канализации. Изделия для круглых колодцев. Рабочие чертежи	
3.900-3 вып. 7 часть 2	То же Арматурные изделия.	
ПК-01-88	Сборные железобетонные плиты для покрытий производственных зданий	
Шифр 41-74 вып. I	Ворота распашные В 3,6х3,0; В 3,6х3,6; В 3,6х4,2; В 4,9х5,4 с ручными приборами открывания. Техническое описание.	
Шифр 41-74 вып. II	То же Рабочие чертежи	

Обозначение	Наименование	Примечание
3.006-2 вып. II-2	Сборные железобетонные каналы и тоннели из лотковых элементов. Рабочие чертежи железобетонных изделий.	
3.006-2 вып. II-4	То же Рабочие чертежи арматурных изделий и закладных деталей.	
1.112-5 вып. 2	Плиты железобетонные для ленточных фундаментов. Рабочие чертежи плит группы 2.	
1.400-7	Стальные изделия для сопряжения сборных железобетонных конструкций одноэтажных промышленных зданий.	
	Прилагаемые документы	
ТП 904-1- -КЖИ Альбом 13	Строительные конструкции и изделия.	

Ведомость объемов сборных бетонных и железобетонных конструкций по рабочим чертежам основного комплекта марки КЖ

Наименование группы элементов конструкций	Код	Кол. м³	Примечание
Фундаментные балки	581100	15.21	
Колонны	582100	37.28	
Балки покрытия	582200	33,2	
Ригели	582500	3 58	
Перемычки	582800	0.95	
Панели стеновые наружние	583100	242.12	
Перегородки	583300	21,38	
Блоки бетонные	583500	25,34	
Плиты покрытия	584100	56,30	
Плиты перекрытия	584200	16,74	
Элементы смотровых колодцев	585500	4.41	
Элементы лестниц.	589100	2,39	

Материалы на изготовление сборных бетонных и железобетонных конструкций учтены в ведомости потребности в материалах и отдельно не учитываются.

22
8066/5

Взам инв № | Подпись и дата | Инв № подл.

Привязан

Инв №

Н.контр	Моргунов	
Проверил	Макарова	
Инженер	Толмачева	
Ст.инж.	Макарова	
Рук.гр.	Моргунов	
Нач.сост.	Сракьянц	
ГИП	Остапевский	

ТП 904-1-48 - КЖ

Компрессорная станция 3К-500А

Стадия	Лист	Листов
РП	3	

Общие данные (окончание)

ГОССТРОЙ СССР РОСТОВСКИЙ ПРОМСТРОЙНИЙПРОЕКТ

Копировал

Формат 22

Типовой проект 904-1- -КЖ Альбом V

Схема расположения элементов фундаментов

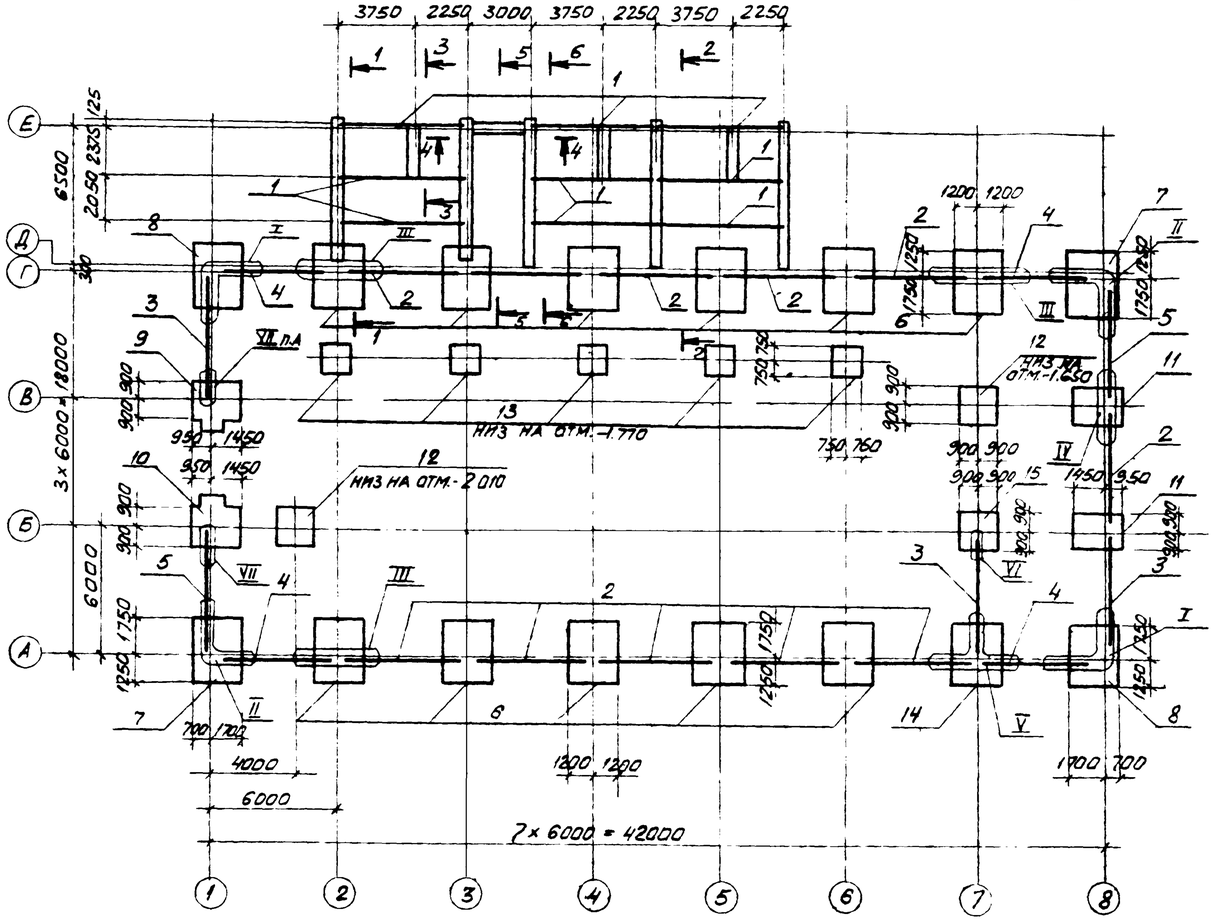

Спецификация к схеме расположения элементов фундаментов

Марка поз.	Обозначение	Наименование	кол.	Масса ед. кг	Примечание
		Фундаментные балки			
1	1.415-1. вып.1	ФБ6-1	9	1600	
2	1.415-1. вып.1	ФБ6-3	11	1200	
3	1.415-1. вып.1	ФБ6-4	3	1200	
4	1.415-1 вып.1	ФБ6-5	4	1100	
5	1.415-1. вып.1	ФБ6-14	2	1300	
		Фундаменты			
6	лист 7	ФМ1	11		
7		ФМ2	2		
8		ФМ3	2		
9	лист 8	ФМ4	1		
10		ФМ5	1		
11		ФМ6	2		
12	лист 9	ФМ7	2		
13		ФМ8	5		
14	лист 7	ФМ9	1		
15	лист 9	ФМ10	1		
		Блоки бетонные			
16	ГОСТ13579-78	ФБС 9.4.6-Т	18	470	
17	ГОСТ13579-78	ФБС 9.5.6-Т	4	590	
18	ГОСТ13579-78	ФБС12.4.3-Т	7	310	
19	ГОСТ13979-78	ФБС12.4.6-Т	14	640	
20	ГОСТ13579-78	ФБС12.5.6-Т	5	790	
21	ГОСТ13579-78	ФБС24.4.6-Т	2	1300	
22	ГОСТ13579-78	ФБС24.5.6-Т	10	1630	
23	1.112-5 вып.2	ФА10.12-2	8	750	
24	1.112-5 вып.2	ФА10.24-2	7	1520	

1 - 1

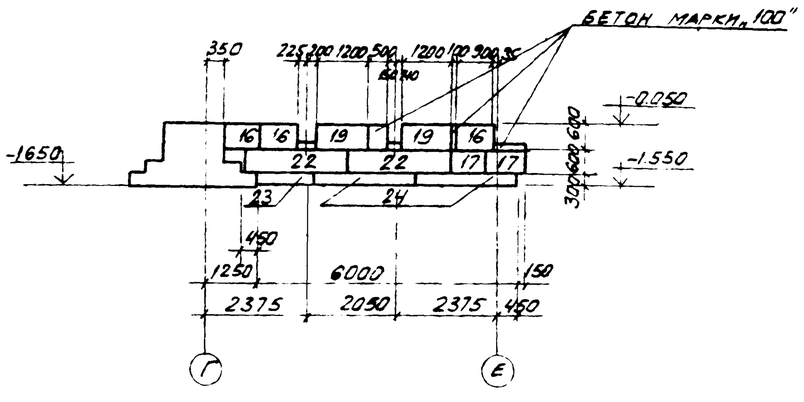

2 - 2

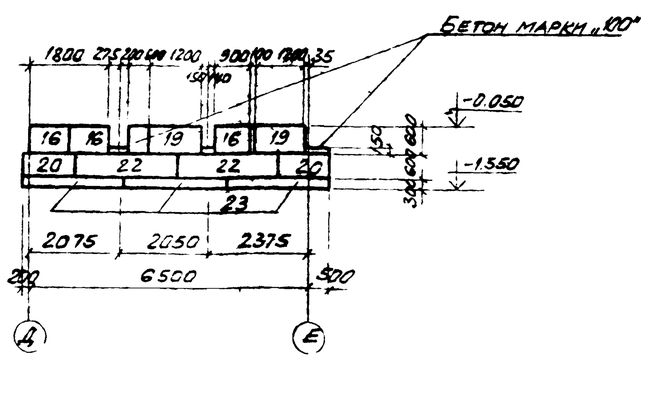

23

Привязан

Инв. № подл. | Подпись и дата | Взам. инв. №

8066'5

		ТП 904-1-48 - КЖ	
		Компрессорная станция 3К-500А	
Н. контр.	Моргунов	Стадия: Р	Лист: 4
Проверил	Моргунов	Схема расположения элементов фундаментов	Госстрой СССР Ростовский Промстройниипроект
Ст. техник	Растеряева		
Ст. инж.	Макарова		
Рук. гр.	Моргунов		
Нач. отд.	Саакьянц		
ГИП	Осташевский		

Копировал

Формат А2

Типовой проект 904-1- -КЖ Альбом V

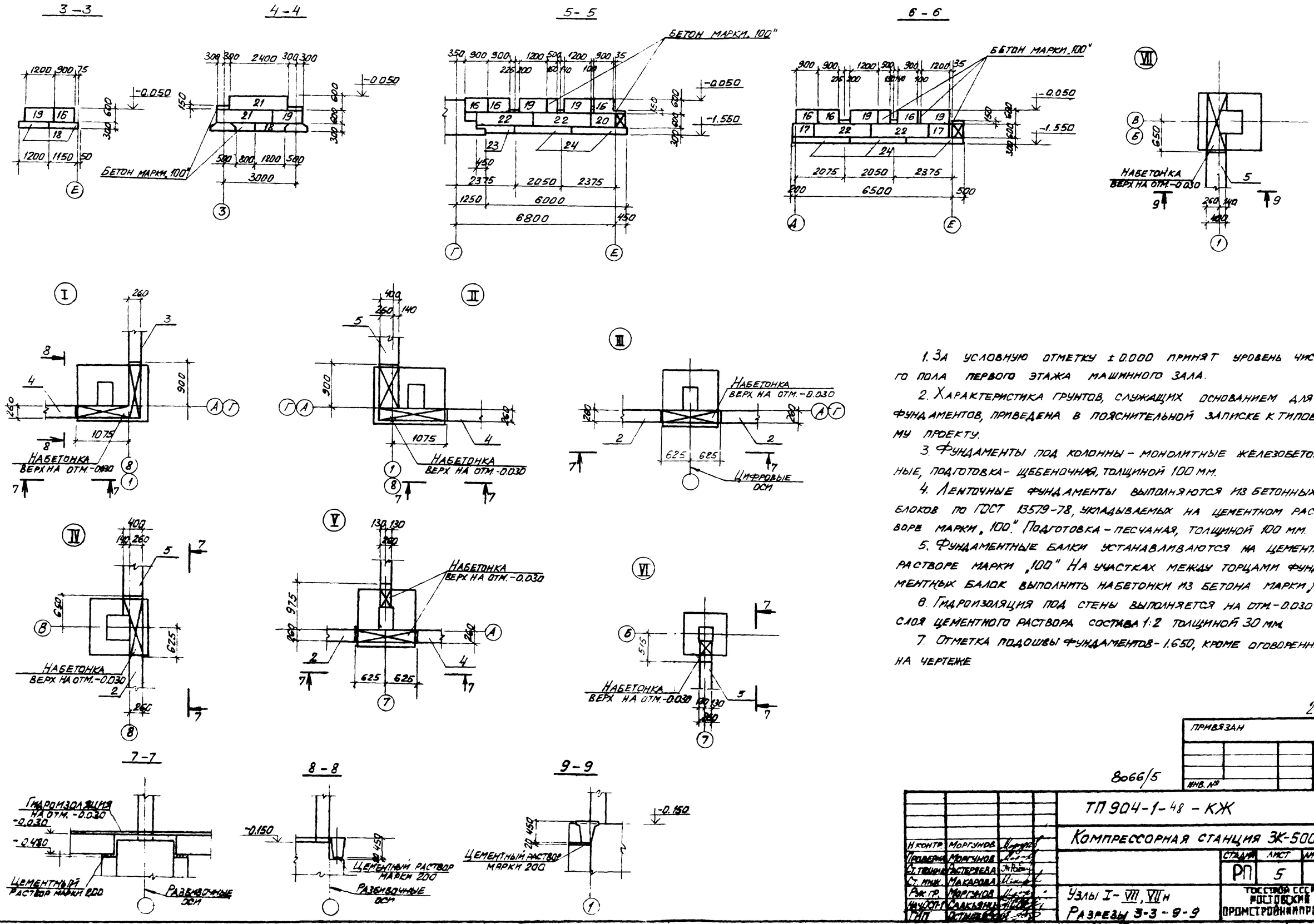

1. За условную отметку ±0.000 принят уровень чистого пола первого этажа машинного зала.

2. Характеристика грунтов, служащих основанием для фундаментов, приведена в пояснительной записке к типовому проекту.

3. Фундаменты под колонны - монолитные железобетонные, подготовка - щебеночная, толщиной 100 мм.

4. Ленточные фундаменты выполняются из бетонных блоков по ГОСТ 13579-78, укладываемых на цементном растворе марки „100". Подготовка - песчаная, толщиной 100 мм.

5. Фундаментные балки устанавливаются на цементном растворе марки „100" На участках между торцами фундаментных балок выполнить набетонки из бетона марки „100"

6. Гидроизоляция под стены выполняется на отм.-0.030 из слоя цементного раствора состава 1:2 толщиной 30 мм.

7. Отметка подошвы фундаментов - 1.650, кроме оговоренных на чертеже

24

Н. контр.	Моргунов		
Проверил	Моргунов		
Ст. техник	Растеряева		
Ст. инж.	Макарова		
Рук. гр.	Моргунов		
Нач. ОСП-1	Саакьянц		
ГИП	Остапенко		

ПРИВЯЗАН

8066/5

ИНВ. №

ТП 904-1-48 - КЖ

Компрессорная станция ЗК-500А

СТАДИЯ	ЛИСТ	ЛИСТОВ
РП	5	

Узлы I - VII, VII н

Разрезы 3-3 - 9-9

ТОССТРОЙ СССР РОСТОВСКИЙ ПРОМСТРОЙНИЙПРОЕКТ

Копировал

Формат 22

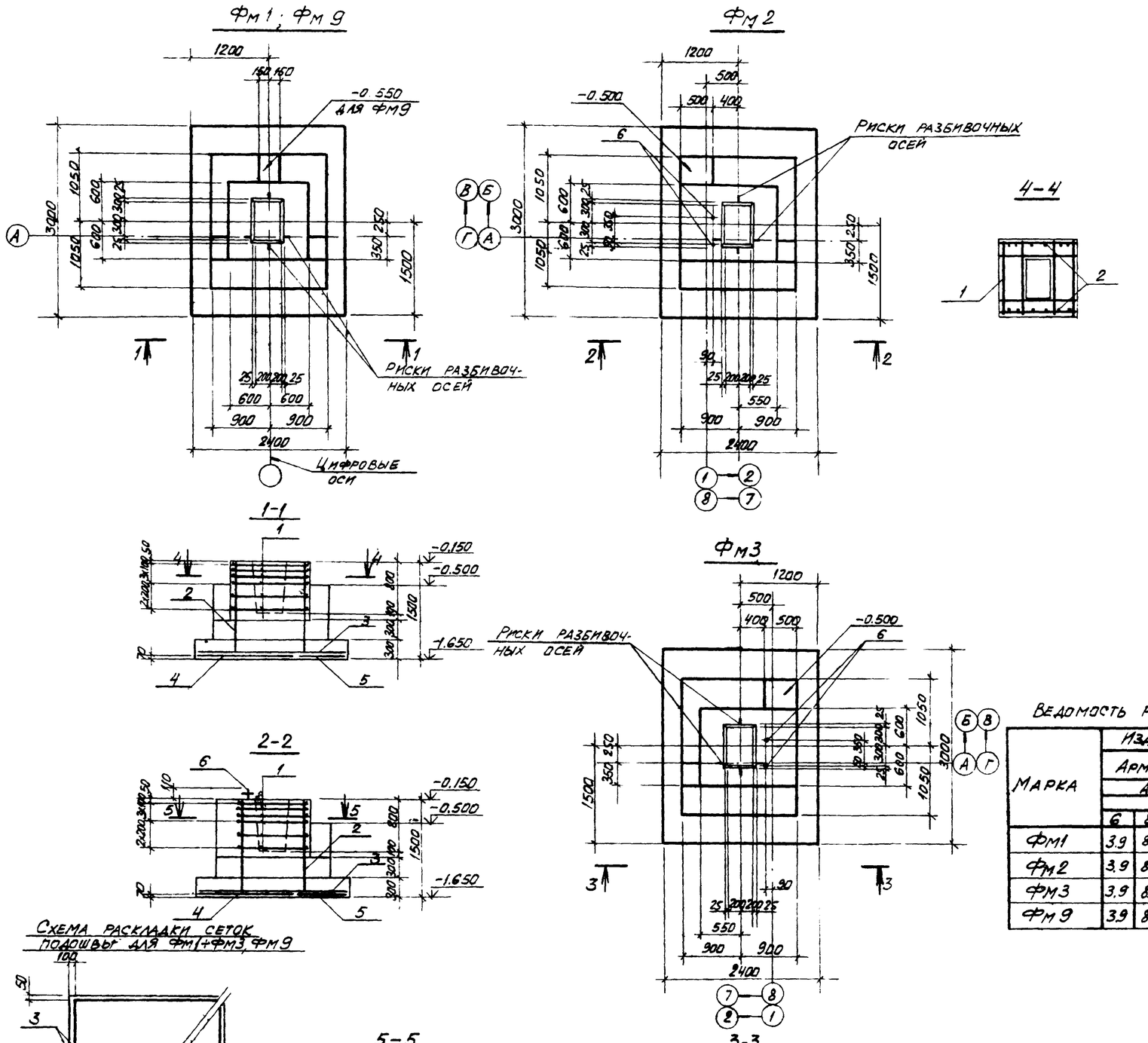

Спецификация к фундаментам

	Обозначение	Наименование		Примечание
		Фм1; Фм9		
		Сборочные единицы:		
1	1.412-1/77, вып.3	Сетка арм СБ-10АII	6	
2	1.412-1/77, вып.3	То же СН12АII-10х15	2	
3	1.410-2, вып.1	" С(1)10АII-14х24	2	
4	1.410-2, вып.1	" С(1)14АII-14х30	1	
5	1.410-2, вып.1	" С(1)14АII-8х30	1	
		Материалы:		
		Бетон марки 200	4.5	м³
		Фм2, Фм3		
		Сборочные единицы:		
1	1.412-1/77, вып.3	Сетка арм. СБ-10АII	6	
2	1.412-1/77, вып.3	То же СН12АII-10х15	2	
3	1.410.-2, вып.1	" С(1)10АII-14х24	2	
4	1.410-2, вып.1	" С(1)14АII-14х30	1	
5	1.410-2, вып.1	" С(1)14АII-8х30	1	
6	ТП904-1- -КЖИ-МН2	Изделие закладное МН2	2	
		Материалы:		
		Бетон марки 200	4.8	м³

Ведомость расхода стали на элемент, кг

Марка	Изделия арматурные								Изделия закладные											Общий расход
	Арматура класса							Всего	Прокат марки										Всего	
	АI			АII					ВСТ3кп2											
	ГОСТ 5781-75								ГОСТ 2590-71			ГОСТ 5915-70			ГОСТ 11371-78					
	6	8	Итого	10	12	14	Итого		Ф24		Итого	Гайка М24		Итого	Шайба М24			Итого		
Фм1	3.9	8.8	12.7	57.4	15.4	46.4	119.2	131.9												131.9
Фм2	3.9	8.8	12.7	57.4	15.4	46.4	119.2	131.9	5.6		5.6	0.2		0.2	0.1			0.1	5.9	137.8
Фм3	3.9	8.8	12.7	57.4	15.4	46.4	119.2	131.9	5.6		5.6	0.2		0.2	0.1			0.1	5.9	137.8
Фм9	3.9	8.8	12.7	57.4	15.4	46.4	119.2	131.9												131.9

Типовой проект 904-1- -КЖ Альбом V

Инв. № подл. | Подпись и дата | Взам. инв. №

Привязан

25

8066/5

Инв. №

Н. контр.	Моргунов	
Проверил	Моргунов	
Инженер	Рыбетникова	
Ст. инж.	Макарова	
Рук. гр.	Моргунов	
Нач. отд.	Саакьянц	
ГИП	Осташевский	

ТП 904-1-48 - КЖ

Компрессорная станция ЗК-500А

Стадия	Лист	Листов
РП	6	

Фундаменты Фм1-Фм3; Фм9

Госстрой СССР Ростовский Промстройниипроект

Копировал

Формат 22

Типовой проект 904-1- -КЖ Альбом

Фм4

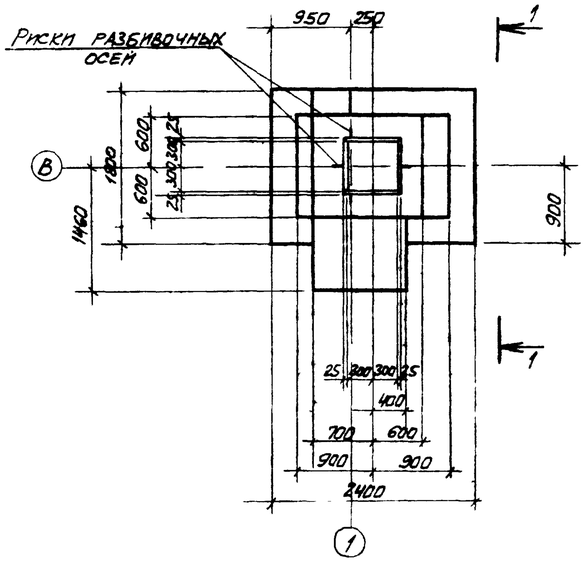

Фм6

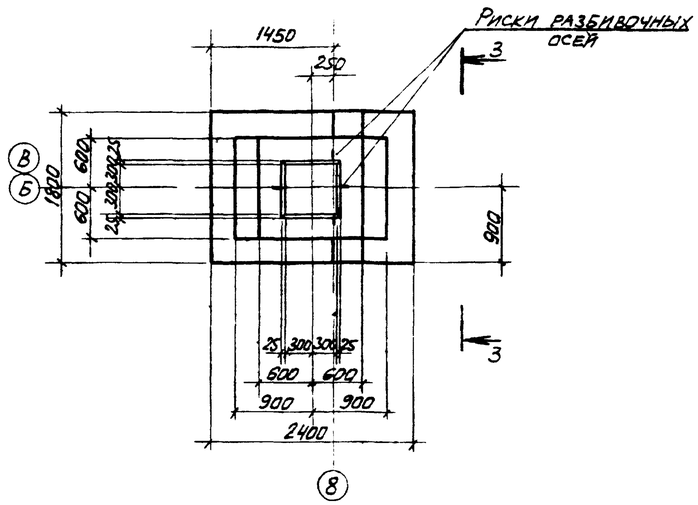

3-3

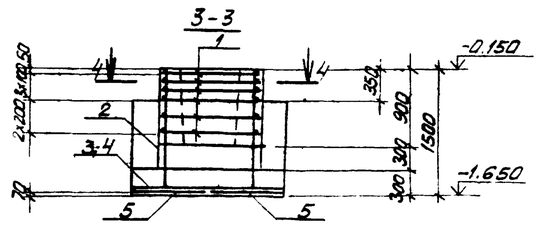

Фм5

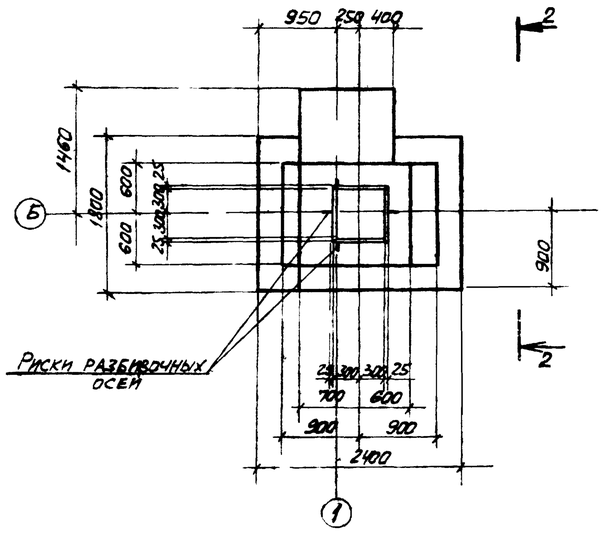

Схема раскладки сеток подошвы для Фм4–Фм6

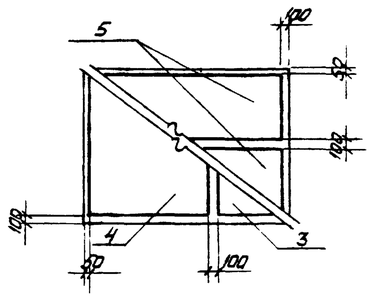

5-5

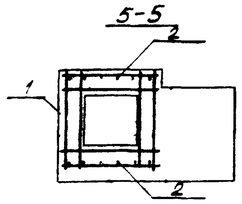

6-6

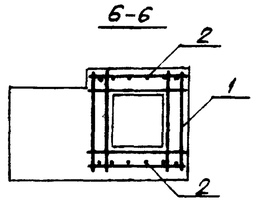

1-1

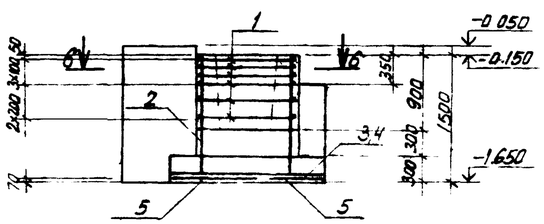

2-2

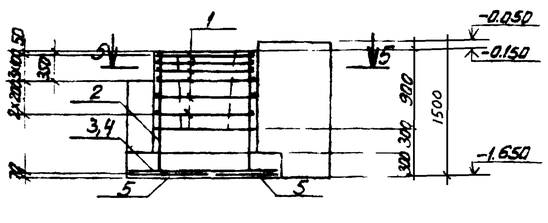

4-4

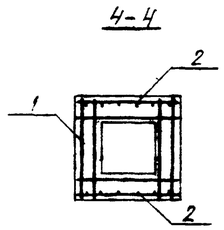

Спецификация к фундаментам

Формат	Зона	Поз.	Обозначение	Наименование	Кол.	Примечание
				Фм4, Фм5		
				Сборочные единицы		
		1	1.412-1/77, вып.3	Сетка арм. СБ-8АI	6	
		2	1.412-1/77, вып.3	То же СН12АII-10×15	2	
		3	1.410-2, вып.1	" С(1)10АII-8×18	1	
		4	1.410-2, вып.1	" С(1)10АII-14×18	1	
		5	1.410-2, вып.1	" С(1)10АII-8×24	2	
				Материалы		
				Бетон марки 200	4.7	м³
				Фм6		
				Сборочные единицы		
		1	1.412-1/77, вып.3	Сетка арм. СБ-8АI	6	
		2	1.412-1/77, вып.3	То же СН12АII-10×15	2	
		3	1.410-2, вып.1	" С(1)10АII-8×18	1	
		4	1.410-2, вып.1	" С(1)10АII-14×18	1	
		5	1.410-2, вып.1	" С(1)10АII-8×24	2	
				Материалы		
				Бетон марки 200	3,5	м³

Ведомость расхода стали на элемент, кг

Марка	Изделия арматурные							Всего	Общий расход
	Арматура класса AI ГОСТ 5781-75				Арматура класса AII				
	6	8		Итого	10	12	Итого		
Фм4	4.8	24.0		28.8	28.5	15.4	43.9	72.7	72.7
Фм5	4.8	24.0		28.8	28.5	15.4	43.9	72.7	72.7
Фм6	4.8	24.0		28.8	28.5	15.4	43.9	72.7	72.7

Инв. № подл. | Подпись и дата | Взам. инв. №

Привязан

Инв. №

8066/5

26

ТП 904-1-48 - КЖ

Компрессорная станция 3К-500А

			Стадия	Лист	Листов
Н. контр.	Моргунов		РП	7	
Проверил	Моргунов				
Инженер	Рейтерова				
Ст. инж.	Макарова				
Рук. гр.	Моргунов				
Нач. отд.	Садкевич				
ГИП	Остащевский				

Фундаменты Фм4-Фм6

Госстрой СССР Ростовский Промстройниипроект

Копировал

Формат А2

Фм7; Фм10

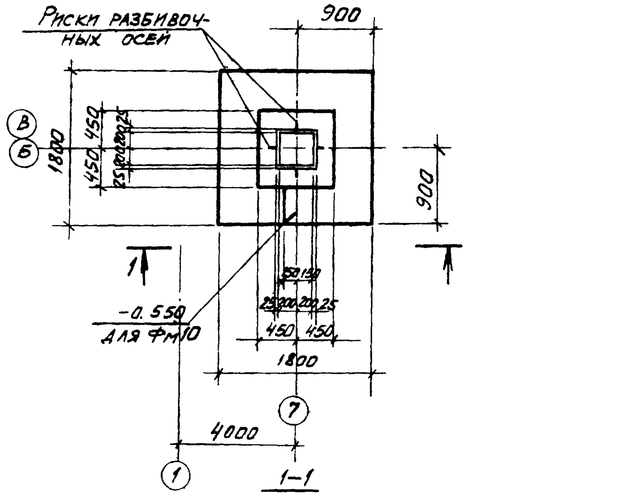

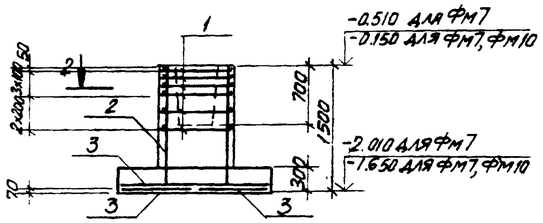

Фм8

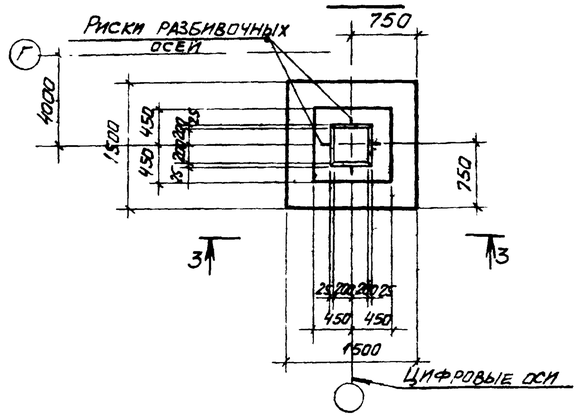

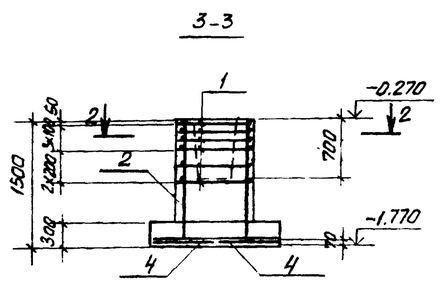

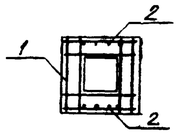

Спецификация к фундаментам

Формат	Зона	Поз.	Обозначение	Наименование	Кол.	Примечание
				Фм7, Фм10		
				Сборочные единицы		
		1	1.412-1/77, вып.3	Сетка арм. СА-8АI	6	
		2	1.412-1/77, вып.3	То же С-VI12АII-6х15	2	
		3	1.410-2, вып.1	" С(I)10АII-8х18	4	
				Материалы		
				Бетон марки 200	2,0	м³
				Фм8		
				Сборочные единицы		
		1	1.412-1/77, вып.3	Сетка арм. СА-8АI	6	
		2	1.412-1/77, вып.3	То же С-VI12АII-6х15	2	
		4	1.410-2, вып.1	" С(I)10АII-14х15	2	
				Материалы		
				Бетон марки 200	1,5	м³

Ведомость расхода стали на элемент, кг

Марка	Изделия арматурные								Всего	Общий расход
	Арматура класса									
	A-I			A-II						
	ГОСТ 5781-75									
	6	8		Итого	10	12		Итого		
Фм7	2.6	17.8		20.4	21.6	10.4		32.0	52.4	52.4
Фм8	3.2	17.8		21.0	14.3	10.4		24.7	45.7	45.7
Фм10	2.6	17.8		20.4	21.6	10.4		32.0	52.4	52.4

Схема раскладки сеток подошвы для Фм7 и Фм10

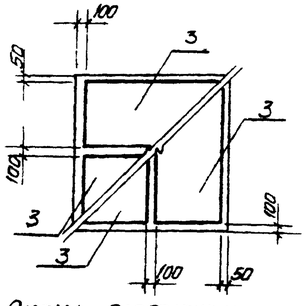

Схема расположения сеток подошвы для Фм8

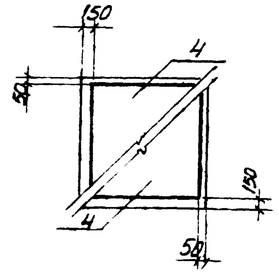

Схема нагрузок Фм1; Фм9

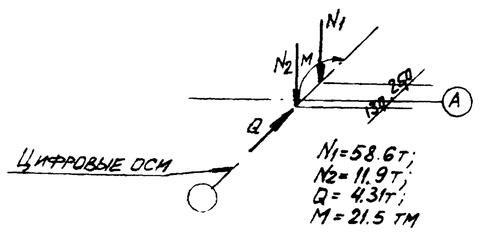

Схема нагрузок для Фм2; Фм3

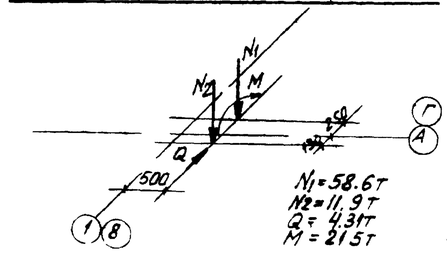

Схема нагрузок Фм4; Фм5; Фм6

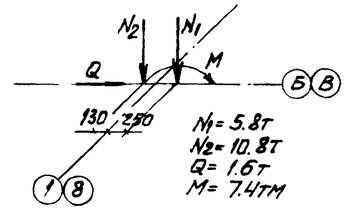

Схема нагрузок Фм7, Фм8, Фм10

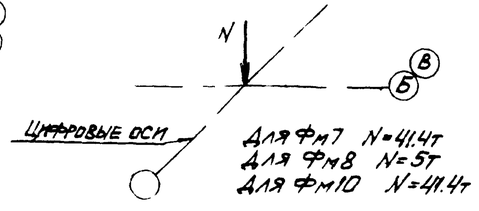

Инв. № подл. | Подпись и дата | Взам. инв. №

Привязан

27

8066/5

Инв. №

ТП 904-1-48 - КЖ			
Компрессорная станция 3К-500А			
Н. контр. Моргунов		Стадия	Лист	Листов
Проверил Моргунов		Р	П	8	
Гл. техник Растеряева			
Инженер Решетникова		Фундаменты Фм7, Фм8, Фм10	Госстрой СССР Ростовский Промстройниипроект
Ст. инж. Макарова			
Рук. гр. Моргунов			
Нач. ОСПК Салкьянц			
ГИП Осташевский			

Копировал

Формат А2

Типовой проект 904-1- -КЖ Альбом V

Схема расположения элементов колодца К1

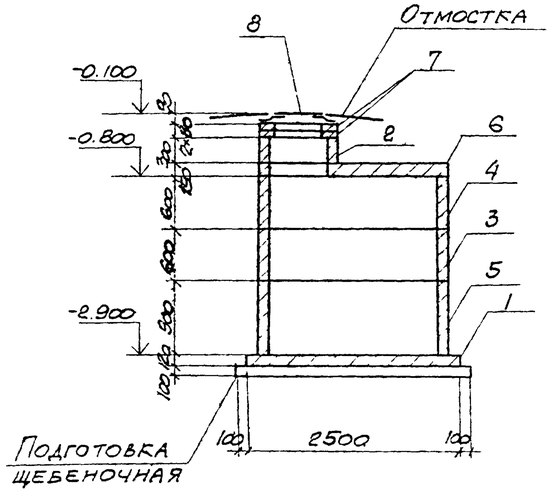

2-2

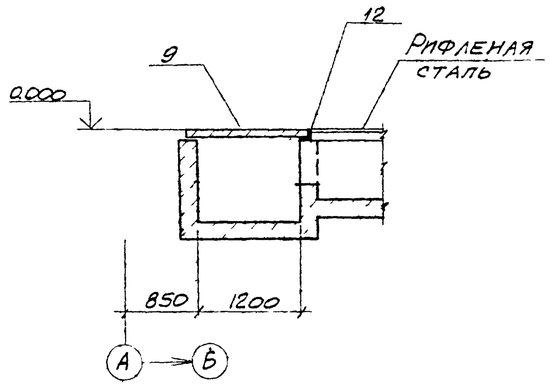

3-3

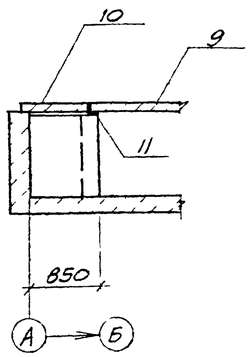

Спецификация к схемам расположения плит перекрытия канала и элементов колодца К1.

Марка поз.	Обозначение	Наименование	Кол.	Масса ед.кг.	Примечание
1	3.900-3 вып.7	Плита днища КЦД20	1	1470	
2	3.900-3 вып.7	Кольцо стеновое КЦ-7-3	1	130	
3	3.900-3 вып.7	То же КЦ-20-6	1	980	
4	3.900-3 вып.7	" КЦ-20-6а	1	730	
5	3.900-3 вып.7	" КЦ-20-9	1	1470	
6	3.900-3 вып.7	Плита перекрытия КЦП1-20-1	1	1280	
7	3.900-3 вып.7	Кольцо опорное КЦО-1	2	50	
8	ГОСТ 3634-79	Люк легкий „Л"	1	70	
9	3.006-2 вып II-2	Плита перекрытия П10д-3	24	190	
10	3.006-2 вып. II-2	То же П5д-8	1	100	
11		∠100х10 ГОСТ 8509-72 ℓ=900	1	13.6	
12		∠100х10 ГОСТ 8509-72 ℓ=1200	3	18.1	

Схема расположения плит перекрытия канала

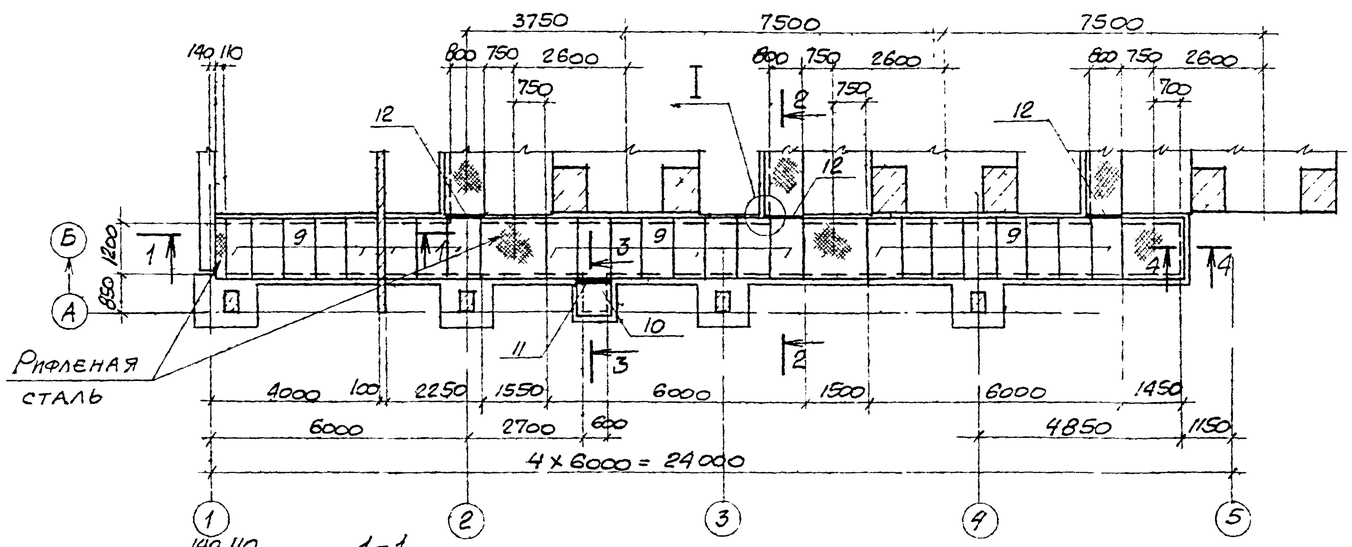

1. Колодец К1 замаркирован на листе марки АР.

2. Заделку отверстия в колодце К1 после прокладки труб и отмостку вокруг люка „Л" выполнить по деталям типового проекта 901-9-8 вып I альбом 1 для сухих грунтов.

3. Расход стали для закрытия канала равен рифл. ст δ=5 ГОСТ 8568-77-284 0кг; δ=6 ГОСТ 103-76-74.0кг.

4. Внутренние поверхности колодца К1 покрыть мастикой на основе эпоксидной смолы ЭД-5 с отвердителем.

1-1

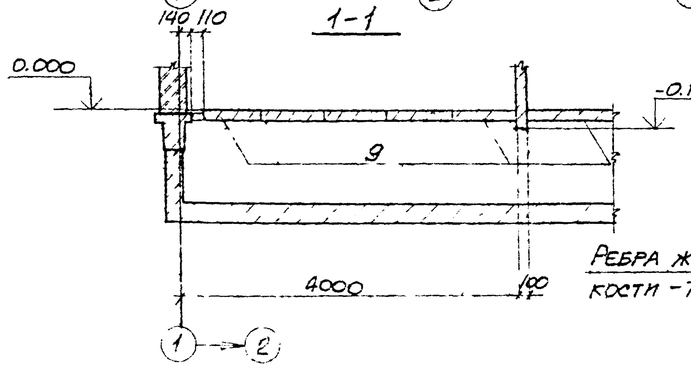

4-4

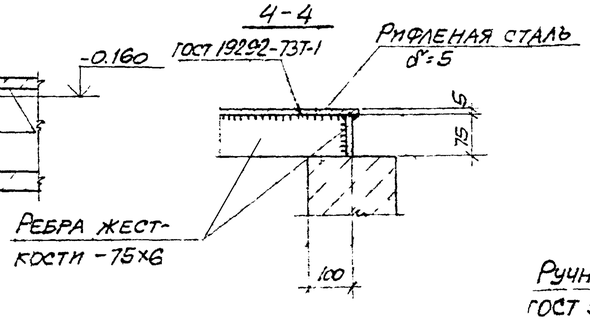

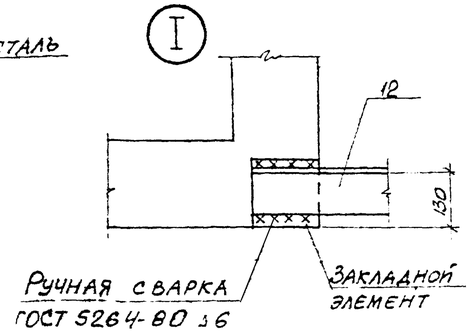

Н. контр.	Моргунов		
Проверил	Моргунов		
Инженер	Толмачева		
Рук. гр.	Моргунов		
Нач. ОСП-1	Саакьянц		
ГИП	Осташевский		

Привязан

Инв. №

8066/5 28

ТП904-1-48 -КЖ

Компрессорная станция ЗК-500А

Стадия	Лист	Листов
РП	9	

Схемы расположения плит перекрытия канала и элементов колодца К1.

Росстрой СССР РОСТОВСКИЙ ПРОМСТРОЙНИЙПРОЕКТ

Копировал

Формат 22

Согласовано

Подпись и дата

Взам. инв. №

Типовой проект 904-1- -КЖ Альбом V

Схемы расположения элементов каркаса

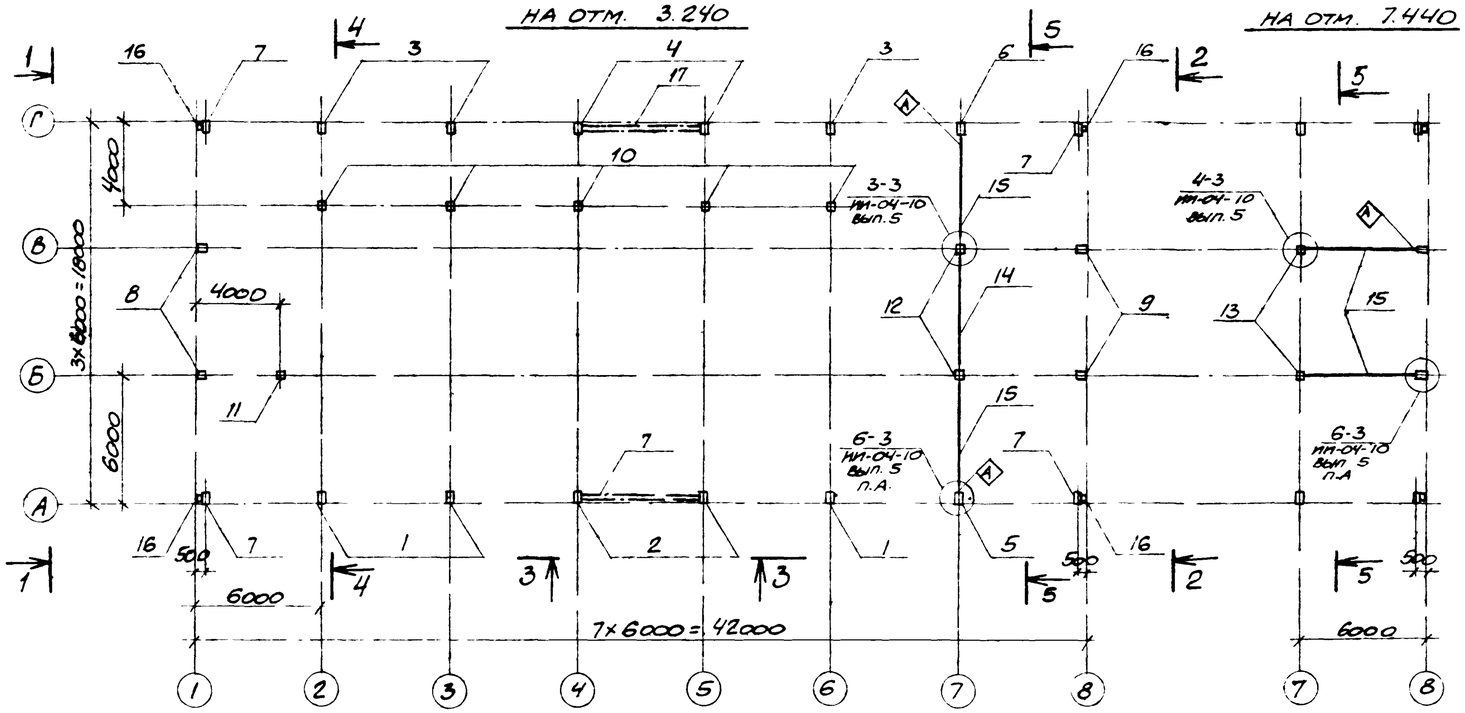

1. Соединение металлической части с железобетонной частью составных колонн поз.8,9 должно производиться заводом изготовителем.
2. Индекс ◇А дан для ориентации при монтаже

Спецификация к схемам расположения элементов каркаса

Марка поз.	Обозначение	Наименование	Кол.	Масса ед.кг	Примечание
		Колонны			
1	ТП904-1- -КЖИ-КН-61-1,КН-61-2	КН-61-1	3	3600	
2	-КН-61-1,КН-61-2	КН-61-2	2	3600	
3	-КН-61-3,КН-61-4	КН-61-3	3	3600	
4	-КН-61-3,КН-61-4	КН-61-4	2	3600	
5	-КН-61-5	КН-61-5	1	3600	
6	-КН-61-6	КН-61-6	1	3600	
7	-КН-61-7	КН-61-7	4	3600	
8	-К12-1	К12-1	2	6570	
	КЭ-01-55 вып. II	Элемент колонны Т3	2	66,4	
9	ТП904-1- -КЖИ-К12-2	К12-2	2	6570	
	КЭ-01-55 вып. II	Элемент колонны Т3	2	66,4	
10	1.423-3 вып.1	К30-2	5	850	
11	1.423-3 вып.1	К36-3	1	1000	
12	ТП904-1- -КЖИ-КНР-333-14-7	КНР-333-14-7	2	1100	
13	-КВК-342-14-7	КВК-342-14-7	2	780	
		Ригели			
14	ИИ-04-3 вып.4	Р2-52-57	1	1950	
15	ТП904-1- -КЖИ-Р1	Р1	4	1750	
16	1.439-2	Стойка фахверка СФ-13	4	533,7	
17	1.423-2 в1	Связь вертикальная СН-4	2	401,6	
18	1.439-2	Насадка фахверка НУ-5	2	37.2	
19	1.439-2	То же НУ-6	2	37.2	
20	1.439-2	" НФ-1	4	29.8	
21	1.439-2	Консоль опорная ТК-2		17.5	
22	1.439-2	" РК-2		14.7	
		Изделия соединительн			
х)	ИИ-04-8 вып.3	МР-2	2	2,67	х) по узлам серии ИИ-04-10 вып.5 лист 13 2.420-1 вып.1
	ИИ-04-8 вып.3	МР-6	2	2.67	
	ИИ-04-8 вып.3	ММД-4	4	8,5	
	ИИ-04-10 вып.5	ММД-11	4	0.14	
	ТП904-1- -КЖИ-МС6	МС6	16	2,2	
	1.400-7	ММ-5 / ММ-20	4/4	10/6.3	

Привязан

29

8066/5

Инв №

Инв.№ подл. | Подпись и дата | Взам.инв.№

		ТП904-1-48-КЖ	
		Компрессорная станция 3К-500А	
Н.контр.	Моргунов	Стадия: РП	Лист: 10
Проверил	Моргунов		Листов:
Рук.гр.	Моргунов	Схемы расположения элементов каркаса.	Госстрой СССР Ростовский Промстройниипроект
Нач.отд.	Слакьянц		
ГИП	Ольшевский		

Копировал

Формат А2

Схема расположения элементов лестницы

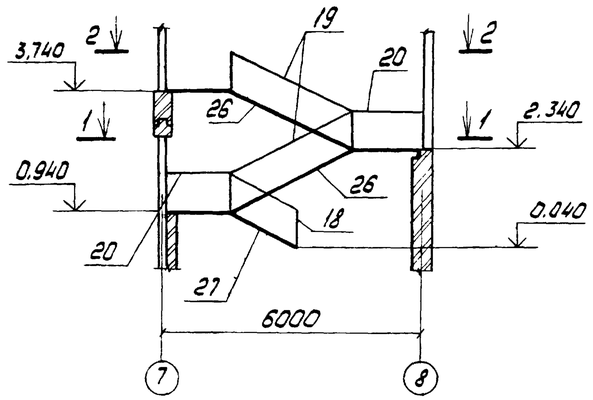

1-1

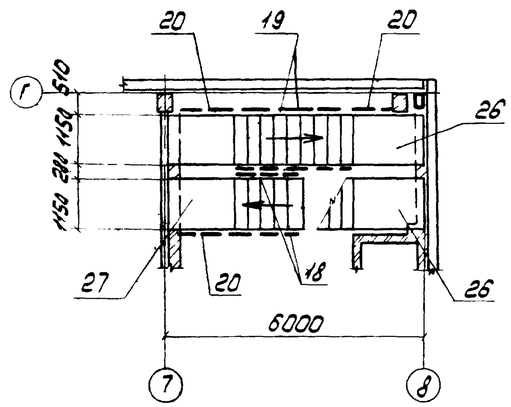

2-2

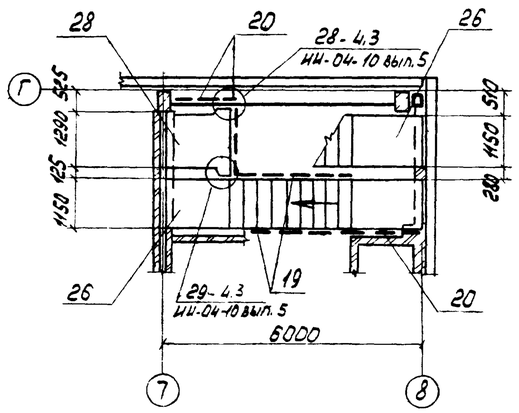

Спецификация к схемам расположения балок покрытия плит покрытия и перекрытия, элементов лестницы и карнизных панелей

Марка поз.	Обозначение	Наименование	Кол.	Масса ед. кг	Примечание
		Балки покрытия			
		для t=-20°С; -30°С			
1	ТП 904-1- -КЖИ-100	2БДР18-3В-1	8	4150	
		для t=-40°С			
1	ТП 904-1- -КЖИ-100	3БДР18-4В-1	8	4840	
		Плиты покрытия			
		для t=-20°С			
2	ГОСТ 22701.1-77	ПГ-28рIIт	17	2650	
3	ТП 904.1- -КЖИ-200	ПГ-28рIIт-1	10	2650	
4	-200	ПГ-28рIIт-3	6	2650	
5	-200	ПГ-28рIIт-2	3	2650	
6	ГОСТ 22701.2-77	ПВ14-28рIIт	3	3400	
7	ТП 904-1- -КЖИ-201	ПВ7-28рIIт-1	1	3200	
8	-201	ПВ4-28рIIт-1	1	3300	
9	-201	ПВ4-28рIIт-2	1	3300	
10	1.465-7 вып. 3	ПВрII 1,5×6 -2-а	3	1500	
11	1.465-7 вып. 3	ПВрII-4 1,5×6 -2	3	1950	
12	ТП 904-1- -КЖИ-200	ПГ-38рIIт-1	3	2650	
13	ПК-01-88	ПЖ1-3	19	178	
		для t=-30°С, -40°С			
2	ГОСТ 22701.1-77	ПГ-38рIIт	17	2650	
3	ТП 904-1- -КЖИ-200	ПГ-38рIIт-1	10	2650	
4	-200	ПГ-38рIIт-3	6	2650	
5	-200	ПГ-38рIIт-2	3	2650	
6	ГОСТ 22701.2-77	ПВ14-38рIIт	3	3400	
7	ТП 904-1- -КЖИ-201	ПВ7-38рIIт-1	1	3200	
8	-201	ПВ4-38рIIт-1	1	3300	
9	-201	ПВ4-38рIIт-2	1	3300	
10	1.465-7 вып. 3	ПВрII 1,5×6 -3-а	3	1500	
11	1.465-7 вып. 3	ПВрII-4 1,5×6 -3	3	1950	
12	ТП 904-1- -КЖИ-200	ПГ-48рIIт-1	3	2650	
13	ПК-01-88	ПЖ1-3	19	178	
14	1.432-14 вып. 2	Карнизная панель ПК6,65-П	3	1200	
		Стаканы			
15,15а	1.494-24 вып. 1	СБ4Б-1; СБ4А-1	23	160	
16	1.494-24 вып. 1	СБ7Б-3	1	340	
17	1.494-24 вып. 1	СБ4Б-2	3	460	
		Ограждение лестниц			
18	ИИ-04-8 вып. 1	ЛО-8	2	31,21	
19	ИИ-04-8 вып. 1	ЛО-14	4	51.15	
20	ИИ-04-8 вып. 1	ЛОП-12	6	25,09	

Марка поз.	Обозначение	Наименование	Кол.	Масса ед. кг	Примечание
		Плиты перекрытий			
21	ИИ-04-4 вып. 19	ПК8-58-12	2	2040	
22	ИИ-04-4 вып. 19	ПК8-58-15	6	2740	
23	ИИ-04-4 вып. 19	ПК4,5-58-15	6	2710	
24	ИИ-04-4 вып. 19	ПР8-58-15С	1	2600	
25	ТП 904-1- -КЖИ-ПР8-58-15С-1	ПР8-58-15С-1	1	2600	
		Лестничные марши			
26	ТП 904-1- -КЖИ-ЛМ-58-14-14-1	ЛМ-58-14-14-1	2	2190	
27	-ЛМ-29-14-9-1	ЛМ-29-14-9-1	1	1020	
		Лестничные площадки			
28	ИИ-04-7 вып. 1	ЛП-15-14	1	585	
		Участки монолитные			
29	лист 14	УМ 1	1		
30	лист 14	УМ 2	1		
31	лист 14	УМ 3	1		
32	лист 14	УМ 4	1		
33	лист 14	УМ 5	1		
34	лист 14	УМ 6	1		
		Изделие закладное			
35	1.400-15 вып. 1	МН159-3	5	14.8	
36	1.400-6/76 вып. 1	МЧ-27	4	1.9	
		Изделие соединительное			
37	ТП 904-1- -КЖИ-МС7	МС7	1	12,8	
38	ТП 904-1- -КЖИ-МС8	МС8	2	3,9	
39	ТП 904-1- -КЖИ-МС9	МС9	3	19.0	
х)	2.460-15 вып. 0	МС1	36	0.03	х) по узлам 2.460-15 вып.0
	ИИ-04-10 вып. 5	ММД-28	2	1,22	ИИ-04-10 вып 5
	1.432.14 вып. 2	А1	6	0,7	1.432.14 вып. 2
	1.439-2	Т-18	6	1,3	2.432-1 вып.1
40	лист 13	ФБАI ГОСТ 5781-75	9м	0.2	

Привязан

30

8066/5

Инв. №

		ТП 904-1-48 -КЖ	
		Компрессорная станция 3К-500А	
Н. контр.	Моргунов	Стадия: РП	Лист: 11
Провер.	Моргунов		Листов:
Инженер	Толмачева	Схема расположения элементов лестницы	Госстрой СССР Ростовский Промстройниипроект
Рук. гр.	Моргунов		
Нач. ОСП	Саакьянц		
ГИП	Остапенский		

Копировал Иванова

Формат А2

Типовой проект 904-1- -КЖ Альбом V

Согласовано

Инв. № подл. | Подпись и дата | Взам. инв. №

Типовой проект 904-1- -КЖ Альбом V

Схема расположения балок покрытия

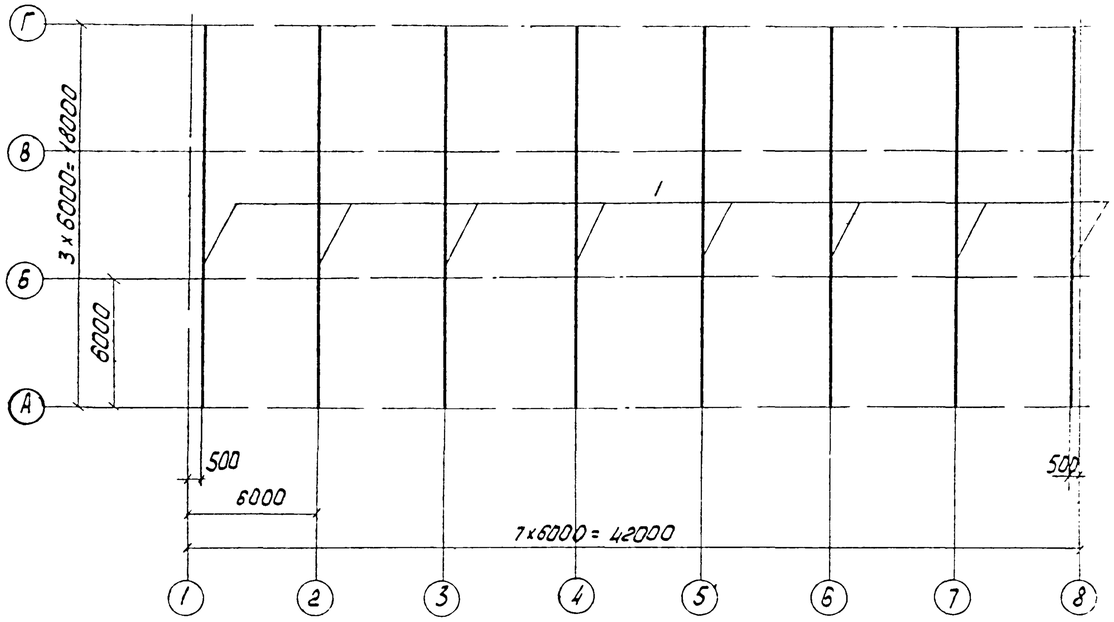

Схемы расположения плит перекрытия

На отм. 3.240

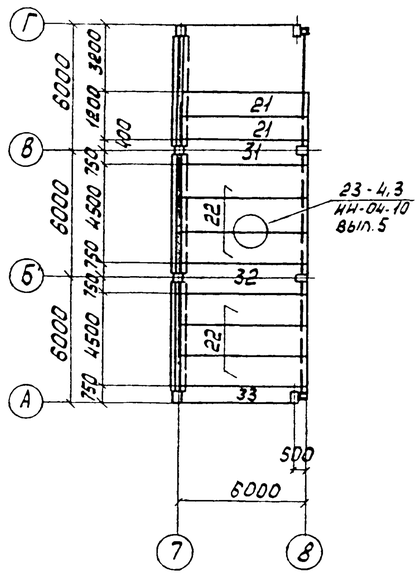

На отм. 7.440

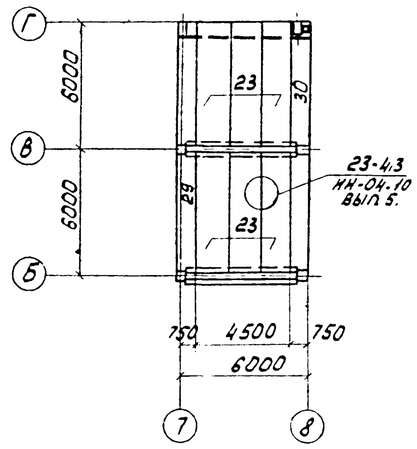

Схема расположения плит покрытия и карнизных панелей

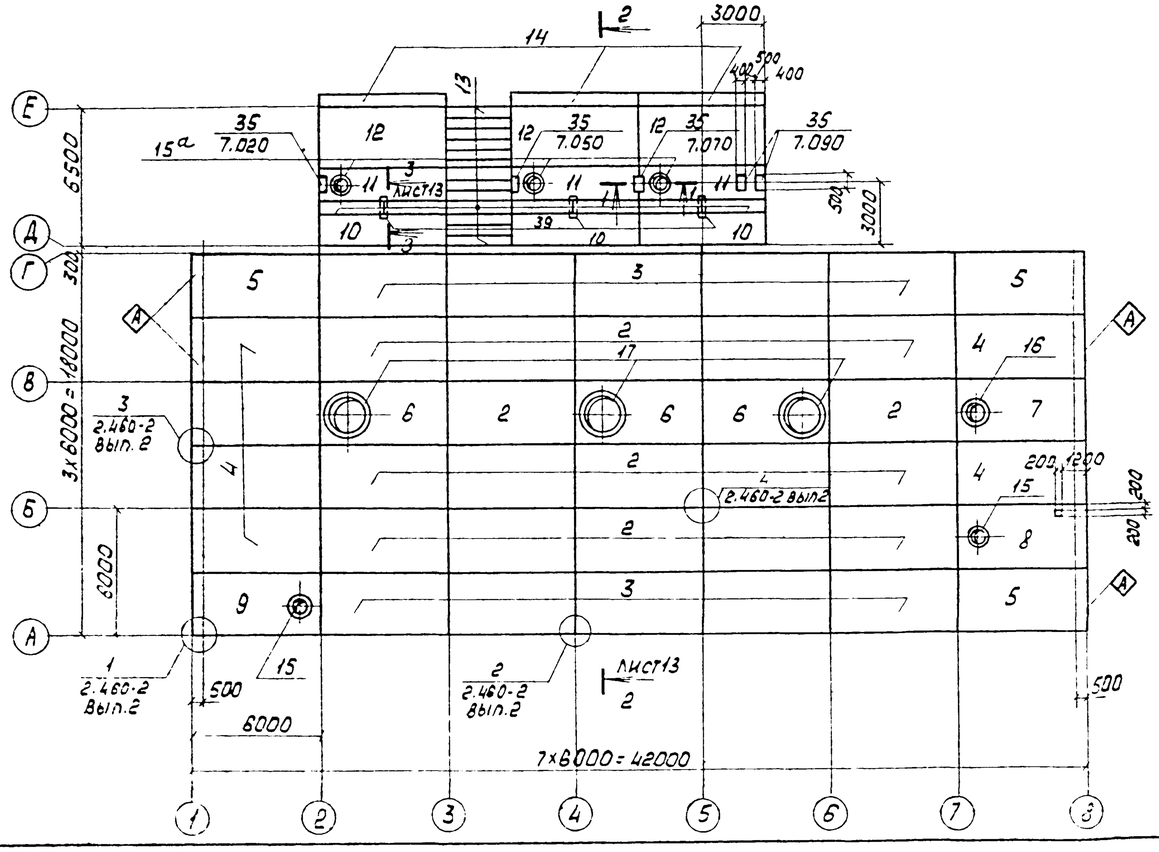

На отм. 3.800

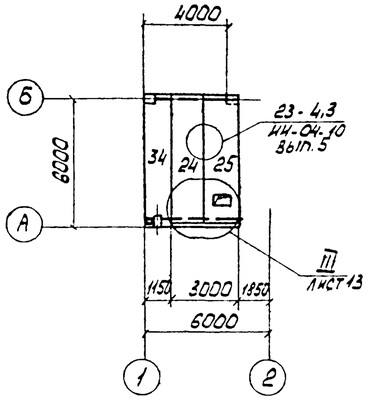

1-1

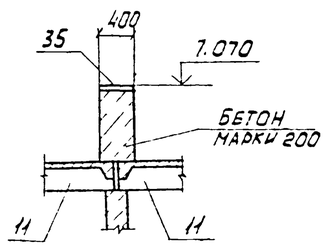

1. Индекс Ⓐ дан для ориентации при монтаже.
2. Отверстия по месту в плитах выполнять рассверловкой отверстий по периметру с последующей вырезкой арматуры.
3. Расход бетона на опоры по разрезу 1-1 равен 0,8 м³.
4. Спецификация к схемам расположения элементов дана на листе 11

Привязан

31

8066/5

Инв №

ТП 904-1-48 -КЖ					
Компрессорная станция 3К-500А					
Н.контр.	Моргунов			Стадия	Лист	Листов
Проверил	Моргунов			РП	12	
Инженер	Толмачева					
Рук.гр.	Моргунов					
Нач.ОПМ	Саркоянц		1	Схемы расположения балок покрытия, плит покрытия и перекрытий карнизных панелей	Госстрой СССР Ростовский Промстройниипроект	
ГИП	Остапенко					

Копировал

Формат А2

Типовой проект 904-1-КЖ Альбом V

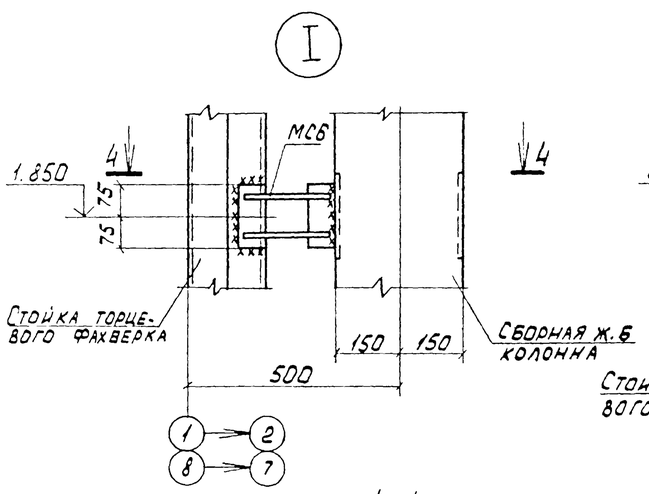

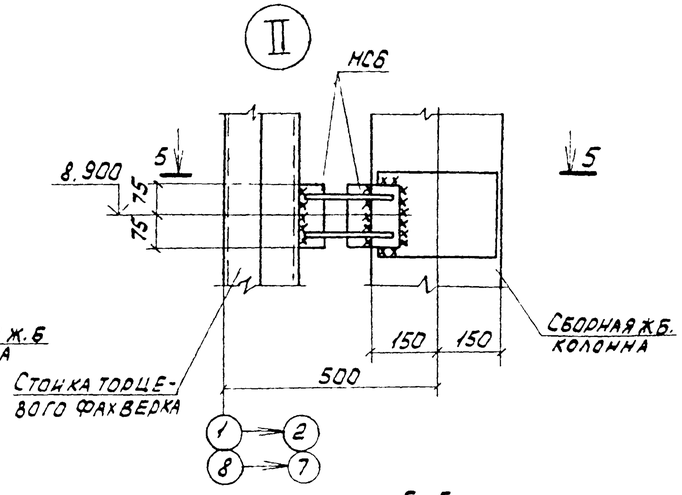

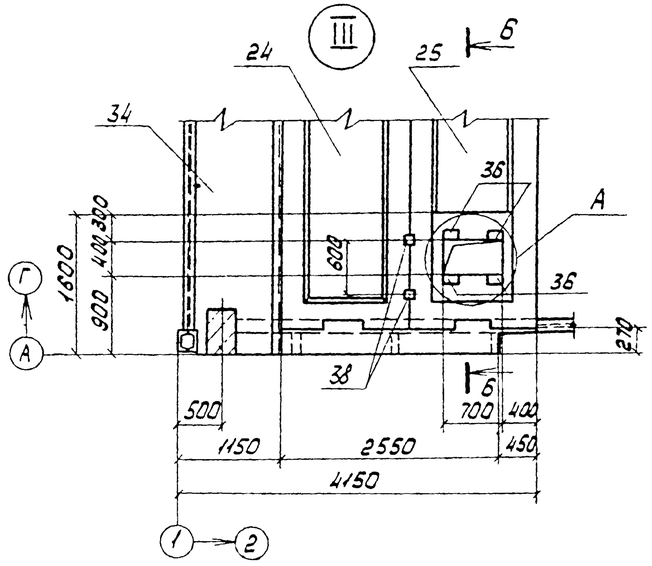

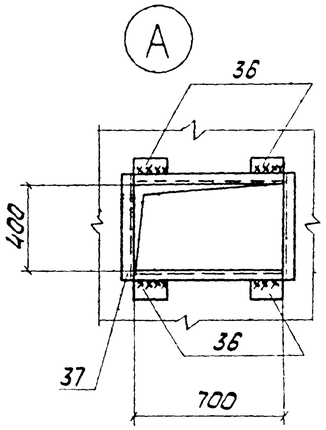

4-4

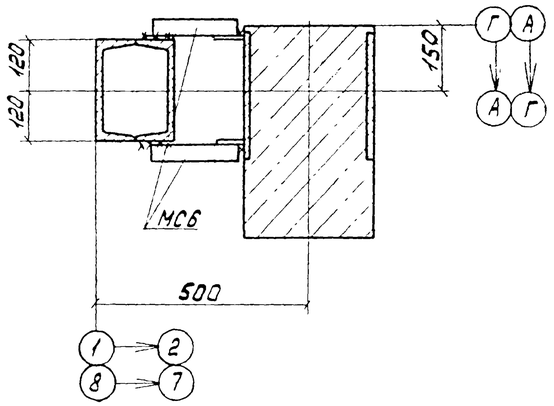

5-5

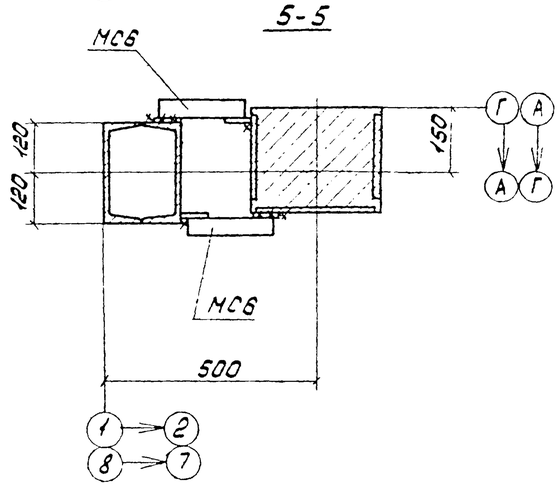

2-2

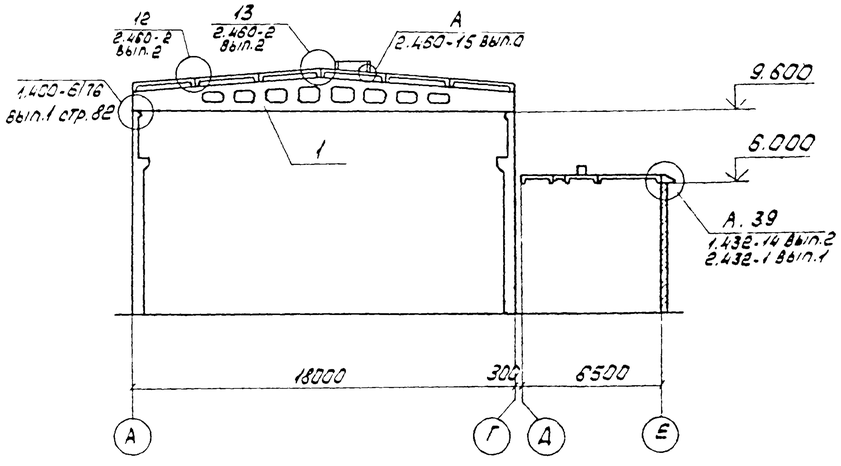

6-6

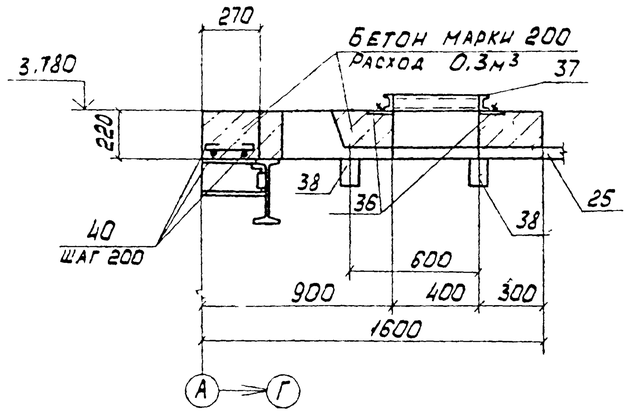

3-3

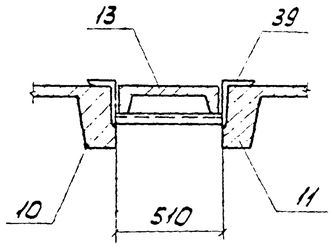

1. Ручная сварка △ 8 ГОСТ 5264-69
2. Спецификация к позициям узла III дана на листе 11.

Привязан

ЭС

8066/5

Инв. №

				ТП 904-1-43-КЖ	
				Компрессорная станция 3К-500А	
Н. контр.	Моргунов				
Проверил	Моргунов			Стадия: РП	Лист: 13	Листов:
Инженер	Толмачева				
Рук. гр.	Моргунов				
Нач. сект.	Саакьянц			Узлы I - III разрез 1-1 2-2 - 6-6	ГОССТРОЙ СССР РОСТОВСКИЙ ПРОМСТРОЙНИИПРОЕКТ
ГИП	Осташевский				

Согласовано

Взам. инв. № | Подпись и дата | Инв. № подл.

Копировал Авд4384 Формат А2

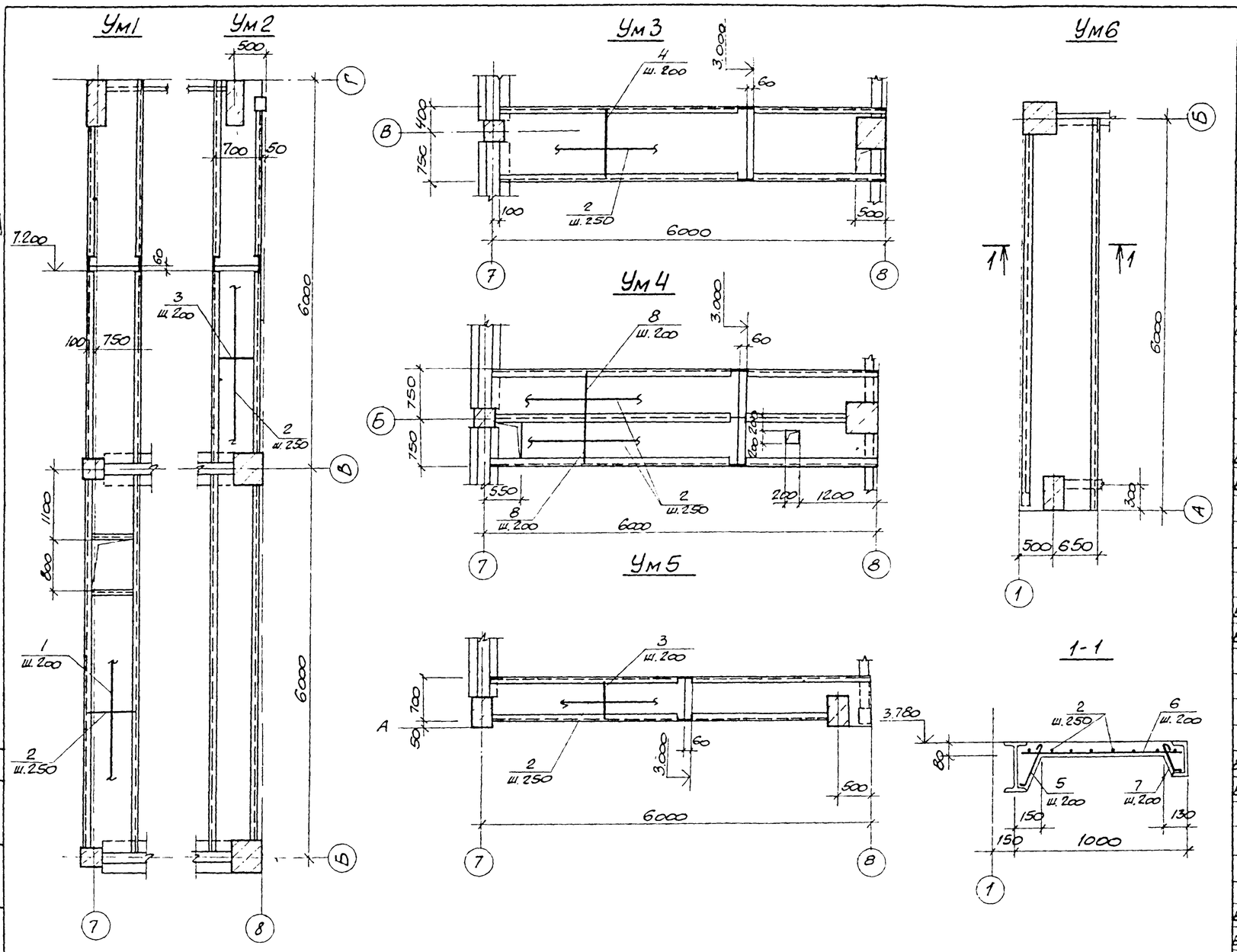

Спецификация к монолитным участкам

Формат	Зона	Поз.	Обозначение	Наименование	Кол.	Примечание
				Ум 1		
				Детали		
Б.Ч.		1*		ФВА III ГОСТ 5781-75 ℓ=830	58	0.3кг
Б.Ч.		2*		ФБА I ГОСТ 5781-75 ℓ=48000	–	
				Материалы		
				Бетон марки 200	0,6	м³
				Ум 2		
				Детали		
Б.Ч.		2*		ФБА I ГОСТ 5781-75 ℓ=48000	–	
Б.Ч.		3*		ФВА III ГОСТ 5781-75 ℓ=680	61	0,2кг
				Материалы		
				Бетон марки 200	0,5	м³
				Ум 3		
				Детали		
Б.Ч.		2*		ФБА I ГОСТ 5781-75 ℓ=30000	–	
Б.Ч.		4*		ФВА III ГОСТ 5781-75 ℓ=1130	28	0.4кг
				Материалы		
				Бетон марки 200	0.4	м³
				Ум 4		
				Детали		
Б.Ч.		8*		ФВА III ГОСТ 5781-75 ℓ=730	59	0.3кг
Б.Ч.		2*		ФБА I ГОСТ 5781-75 ℓ=42000	–	
				Материалы		
				Бетон марки 200	0,5	м³
				Ум 5		
				Детали		
Б.Ч.		2*		ФБА I ГОСТ 5781-75 ℓ=24000	–	
Б.Ч.		3*		ФВА III ГОСТ 5781-75 ℓ=680	31	0,2кг
				Материалы		
				Бетон марки 200	0,3	м³
				Ум 6		
				Детали		
Б.Ч.		2*		ФБА I ГОСТ 5781-75 ℓ=36000	–	
Б.Ч.		5*		ФБА I ГОСТ 5781-75 ℓ=350	31	0.07кг
Б.Ч.		6*		ФВА III ГОСТ 5781-75 ℓ=980	31	0.4кг
Б.Ч.		7*		ФБА I ГОСТ 5781-75 ℓ=260	31	0.06кг
				Материалы		
				Бетон марки 200	0.5	м³

*) Поз. 1-8 – см. ведомость стержней

33

Ведомость деталей

Поз.	Эскиз
1	830
2	Резать по месту
3	680
4	1130
5	50 ПАУ 270
6	980
7	180 90 730

Ведомость расхода стали на элемент, кг

Марка элемента	Изделия арматурные. Арматура класса А-I ГОСТ 5781-75 Ф6	Итого	А-III ГОСТ 5781-75 Ф8	Итого	Всего
Ум1	10.7	10.7	19.0	19.0	29,7
Ум2	10.7	10.7	12.2	12.2	22.9
Ум3	8.0	8.0	11.2	11.2	19.2
Ум4	10.6	10.6	17.7	17.7	28,3
Ум5	5.3	5.3	6,2	6.2	11.5
Ум6	12.9	12.9	12.4	12.4	25,3

1. Стальные балки учтены на листе основного комплекта ТП 904-1- -КМ.
2. Защитный слой бетона для рабочей арматуры равен 10 мм.

Типовой проект 904-1- -КЖ Альбом V

Согласовано

Взам. инв. №

Подпись и дата

Инв. № подл.

Привязан

Инв. №

Н. контр.	Моргунов	
Проверил	Моргунов	
Ст. техник	Растеряева	
Инженер	Решетников	
Ст. инж.	Макарова	
Рук. гр.	Моргунов	
Нач. отд.	Слакьянц	
ГИП	Осташевский	

8066/5

ТП 904-1-48-КЖ

Компрессорная станция 3К-500А

Стадия	Лист	Листов
РП	14	

Монолитные участки Ум1 – Ум6.

Госстрой СССР Ростовский Промстройниипроект

Копировал

Формат 22

Типовой проект 904-1- -КЖ Альбом V

Согласовано

Инв. № подл. | Подп. и дата | Взам. инв. №

Схема расположения стеновых панелей по оси А

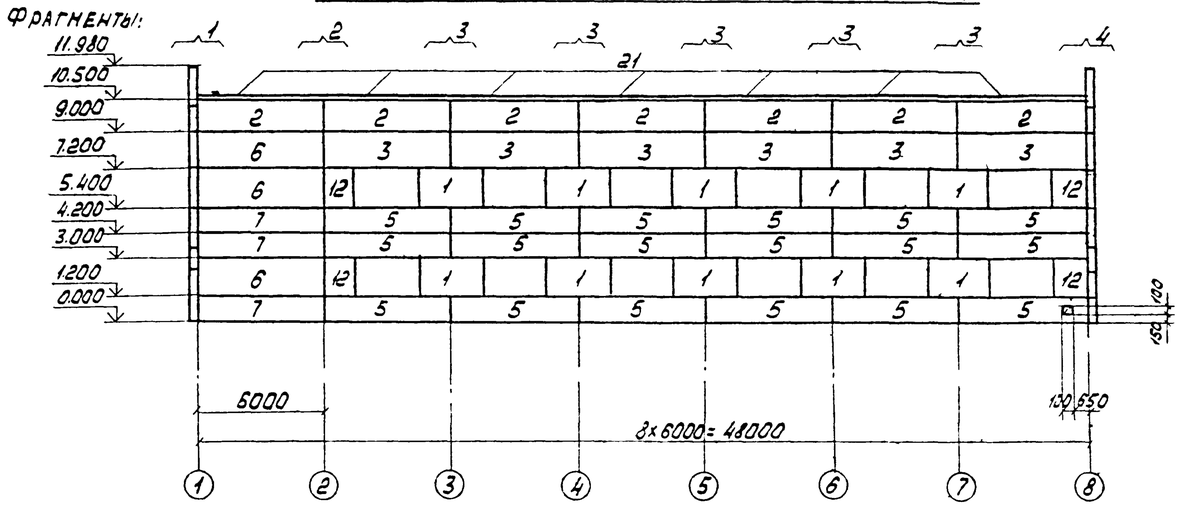

Схема расположения стеновых панелей по оси 8

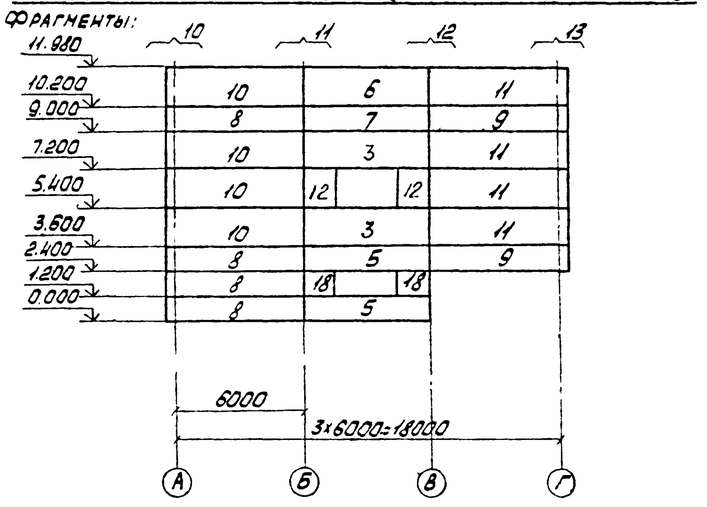

Схема расположения стеновых панелей по оси Г

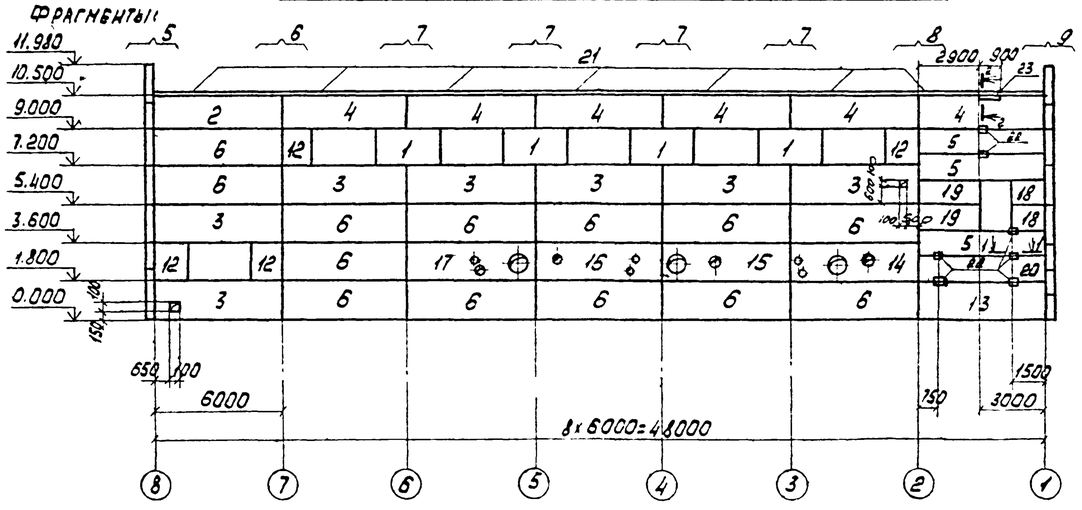

Схема расположения стеновых панелей по оси 1.

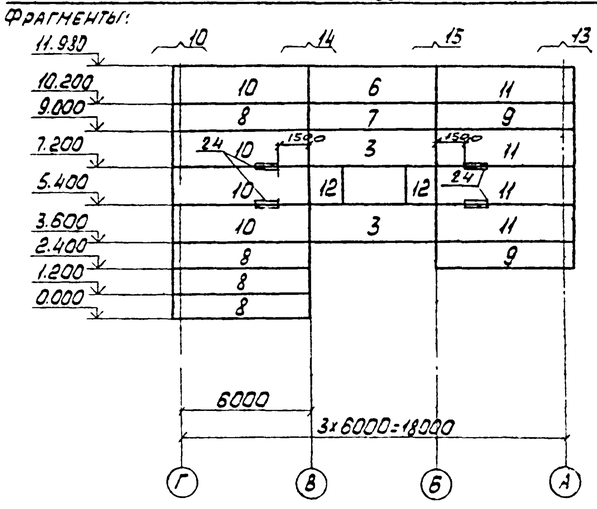

1-1

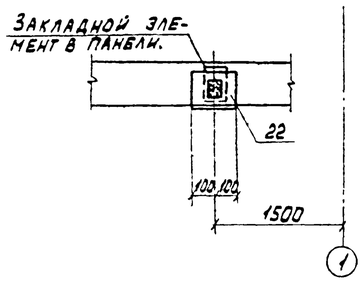

2-2

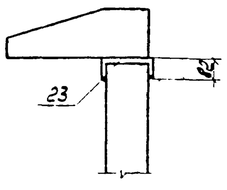

1. Стеновые панели изготавливаются из ячеистого бетона марки 35 с объемным весом в сухом состоянии $\gamma_{сух}$ = 700 кг/м³.
2. Крепление карнизной панели к подкарнизной выполнять по узлам „А" и „Б" приведенным в серии 1.432 14. вып. 2.
3. Изображение фрагментов смотрите на листах КЖ-16; КЖ-17
4. Отверстия в стеновых панелях размерами 100х100 пробить по месту.

Привязан

34

806615 | Инв. №

Н. контр.	Моргунов		
Проверил	Моргунов		
Инженер	Решетняк		
Ст. инж.	Макарова		
Рук. гр.	Моргунов		
Нач. отд.	Салькевич		
ГИП	Осташевский		

ТП 904-1-48 - КЖ

Компрессорная станция 3К-500А

Стадия	Лист	Листов
РП	15	

Схемы расположения стеновых панелей по осям А, Г, 1, 8

Госстрой СССР РОСТОВСКИЙ ПРОМСТРОЙНИИПРОЕКТ

Копировал 552

Формат А2

Типовой проект 904-1- -КЖ Альбом V

Фрагмент 1

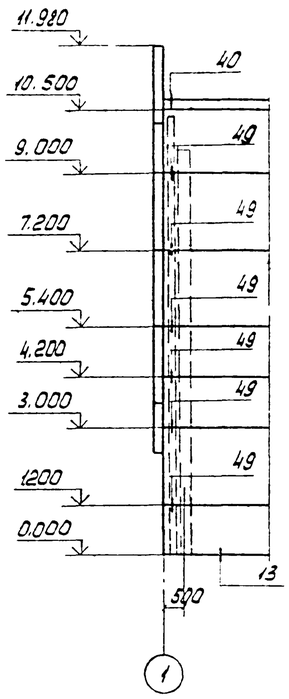

Фрагмент 2

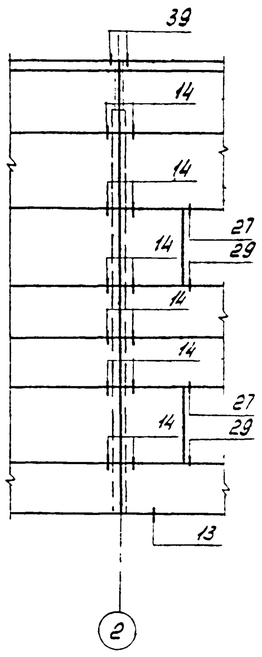

Фрагмент 3

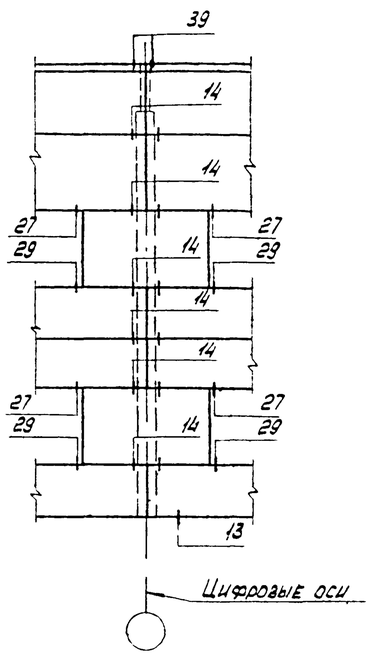

Фрагмент 4

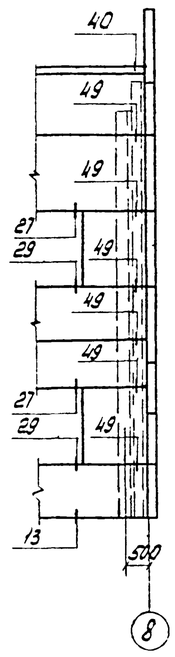

Фрагмент 5

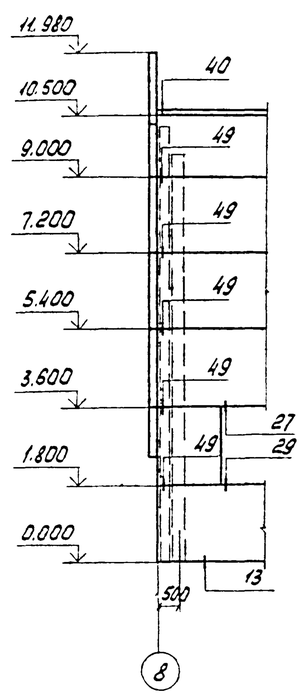

Фрагмент 6

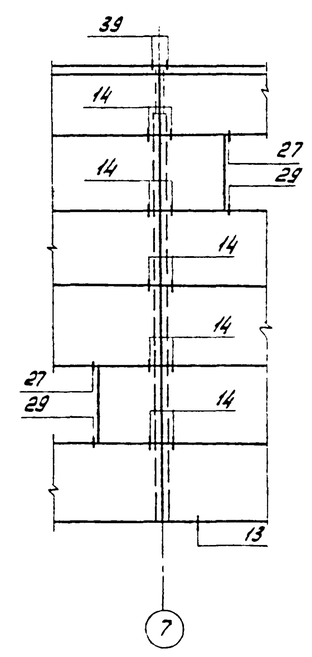

Фрагмент 7

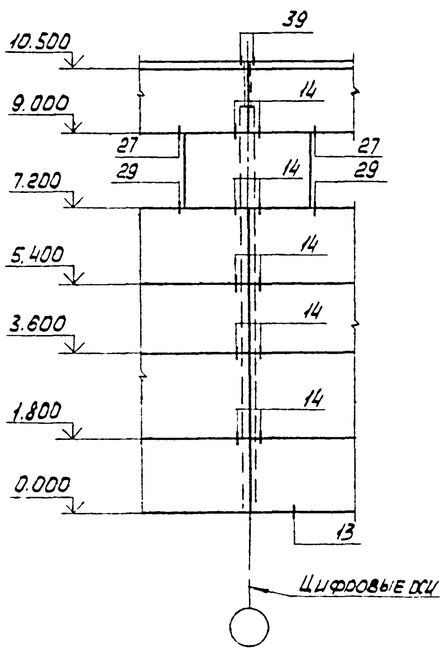

Фрагмент 8

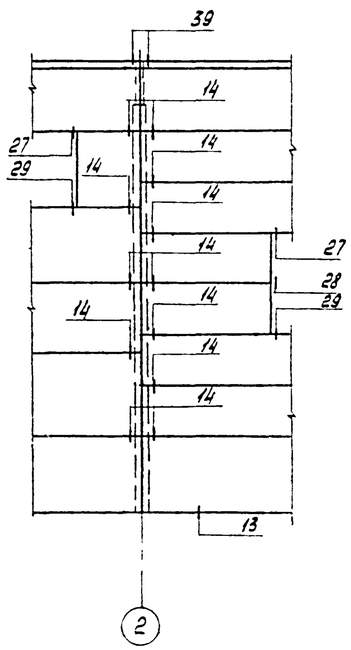

Фрагмент 9

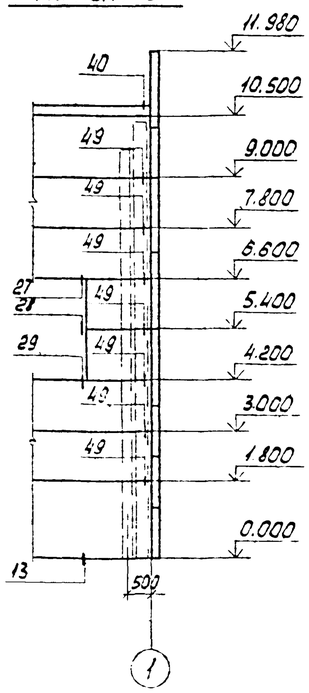

1. Номера узлов даны по серии 2.432-1, вып.1.

35

Привязан

Инв. №

8066/5

			ТП 904-1-48 -КЖ		
Н. контр.	Моргунов		Компрессорная станция 3К-500А		
Проверил	Недунова			Стадия	Лист	Листов
Инженер	Рецетникова			РП	16	
Ст. инж.	Макарова					
Рук. гр.	Моргунов		Фрагменты 1-9	Госстрой СССР Ростовский Промстройниипроект	
Нач. отд.	Сахарнец				
ГИП	Осташевский				

Копировал

Формат А2

Взам. инв. № | Подп. и дата | Инв. № подл.

Типовой проект 904-1- - КЖ Альбом V

Спецификация к схемам расположения стеновых панелей

Марка, поз.	Обозначение	Наименование	Кол.	Масса ед., кг	Примечание
		Панели стеновые:			
1	1.432-14, вып 1	ПС 295.18.20-Я	14	900	
2		ПС600.15.20-Я-4	8	1500	
3		ПС600.18.20-Я-2	17	1800	
4		ПС600.15.20-Я-5	6	1500	
5		ПС600.12.20-Я-2	23	1200	
6		ПС600.18.20-Я-1	18	1800	
7		ПС600.12.20-Я-1	5	1200	
8		ПС625.12.20-Я-11	8	1200	
9		ПС625.12.20-Я-12	4	1200	
10		ПС625.18.20-Я-11	8	1900	
11		ПС625.18.20-Я-12	8	1900	
12	ТП904-1- -КЖИ-ПС145.18.20-Я-1	ПС145.18.20-Я-1	12	400	
13	-ПС600.18.20-Я-2-1	ПС600.18.20-Я-2-1	1	1800	
14	-ПС600.18.20-Я-1-2	ПС600.18.20-Я-1-2	1	1800	
15	-ПС600.18.20-Я-1-3	ПС600.18.20-Я-1-3	1	1800	
16	-ПС600.18.20-Я-1-4	ПС600.18.20-Я-1-4	1	1800	
17	-ПС600.18.20-Я-1-5	ПС600.18.20-Я-1-5	1	1800	
18	-ПС145.12.20-Я-1	ПС145.12.20-Я-1	4	300	
19	-ПС295.12.20-Я-1	ПС295.12.20-Я-1	2	600	
20	-ПС600.12.20-Я-2-1	ПС600.12.20-Я-2-1	1	1200	
21	-ПК6.65-П-1	Карнизная панель ПК6.65-П-1	14	1200	

Марка, поз.	Обозначение	Наименование	Кол.	Масса ед., кг.	Примечание
		Изделия соединительные			
22	ТП904-1- -КЖИ-МС4	МС4	7	5.1	
23	-МС5	МС5	1		
x)	1.432-14, вып.2	А1	28	0.7	x) По узлам серии 1.432-14 вып.2, 2.432-1 вып.1
		А2	28	1.2	
		А3	42	0.4	
	1.439-2	Т-1	193	0.5	
		Т-5	24	0.6	
		Т-8	10	0.5	
		Т-10	8	4.0	
		Т-18	24	1.3	
		Т-19	4	0.4	
		Т-20	4	0.7	
		Т-21	90	0.4	
		Т-24	2	0.8	
		Т-27	24	0.4	
		Т-30	4	0.1	
24	ТП904-1- КЖИ-МС3 МС5 и МС16	МС16	4	24.0	

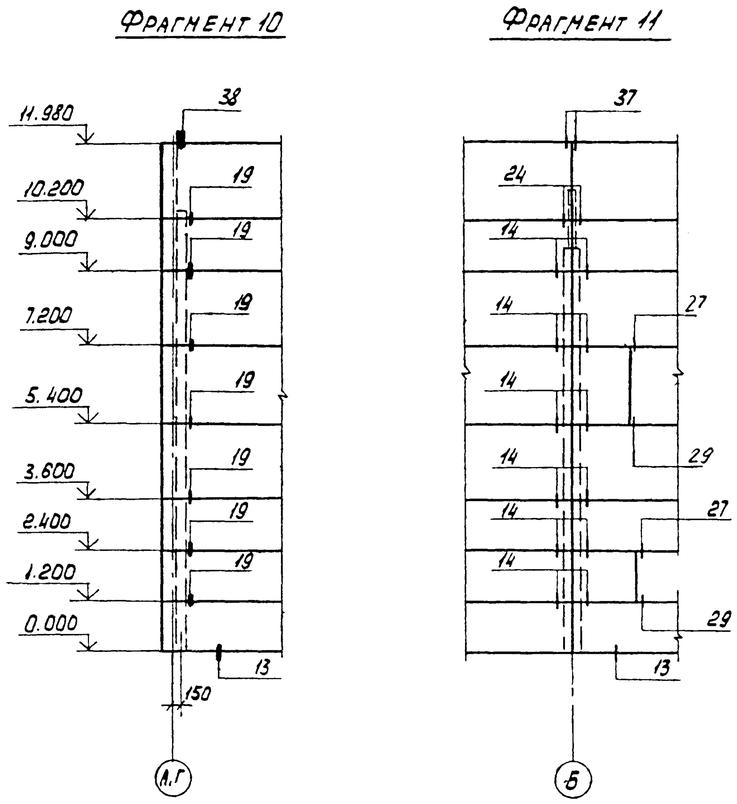

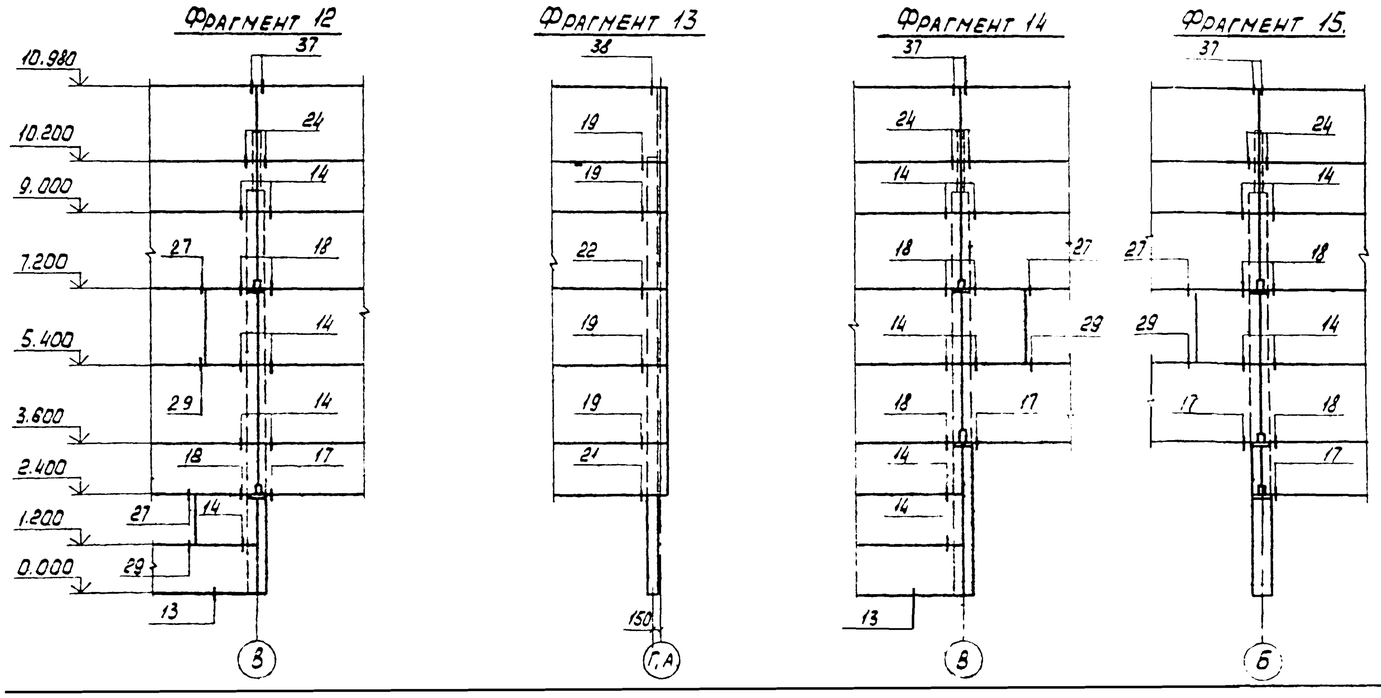

1. Номера узлов даны по серии 2.432-1 вып.1

36

Привязан

Инв. №

8066/5

ТП 904-1-48 - КЖ.

Компрессорная станция 3К-500А

Стадия	Лист	Листов
РП	17	

Фрагменты 10-15

Госстрой СССР РОСТОВСКИЙ ПРОМСТРОЙНИИПРОЕКТ

Формат 22

Типовой проект ТП904-1-КЖ Альбом V

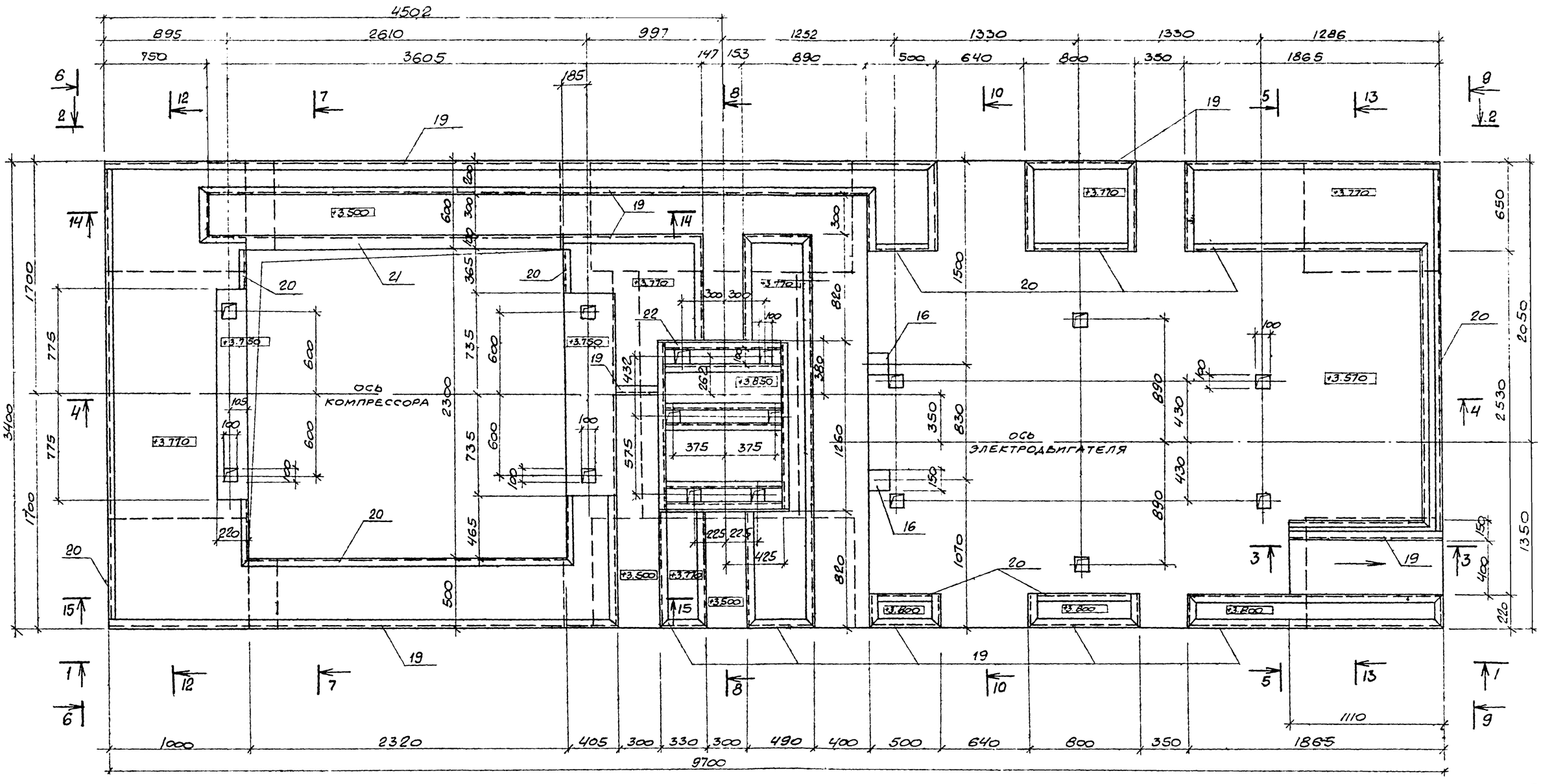

37

Схема нагрузок

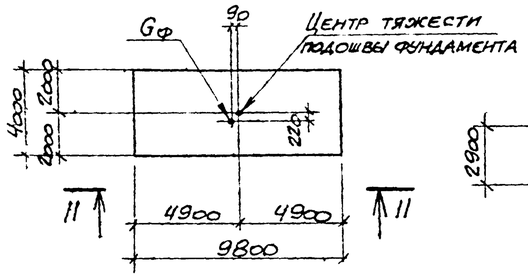

11-11

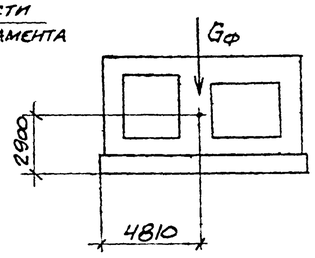

Н. контр.	Моргунов		
Проверил	Макарова		
Инженер	Толмачева		
Инженер	Андреева		
Рук. гр.	Моргунов		
Нач. осн-я	Саакьянц		
ГИП	Осташевский		

Привязан

Инв. №

8066/5

ТП904-1-48 - КЖ

Компрессорная станция 3К-500А

Стадия	Лист	Листов
РП	18	

Фундамент Ф01
План
Общий вид.

Госстрой СССР
Ростовский
Промстройниипроект

Копировал

Формат 22

Типовой проект 904-1- -КЖ Альбом V

Инв. № подл. | Подпись и дата | Взам. инв. №

1-1

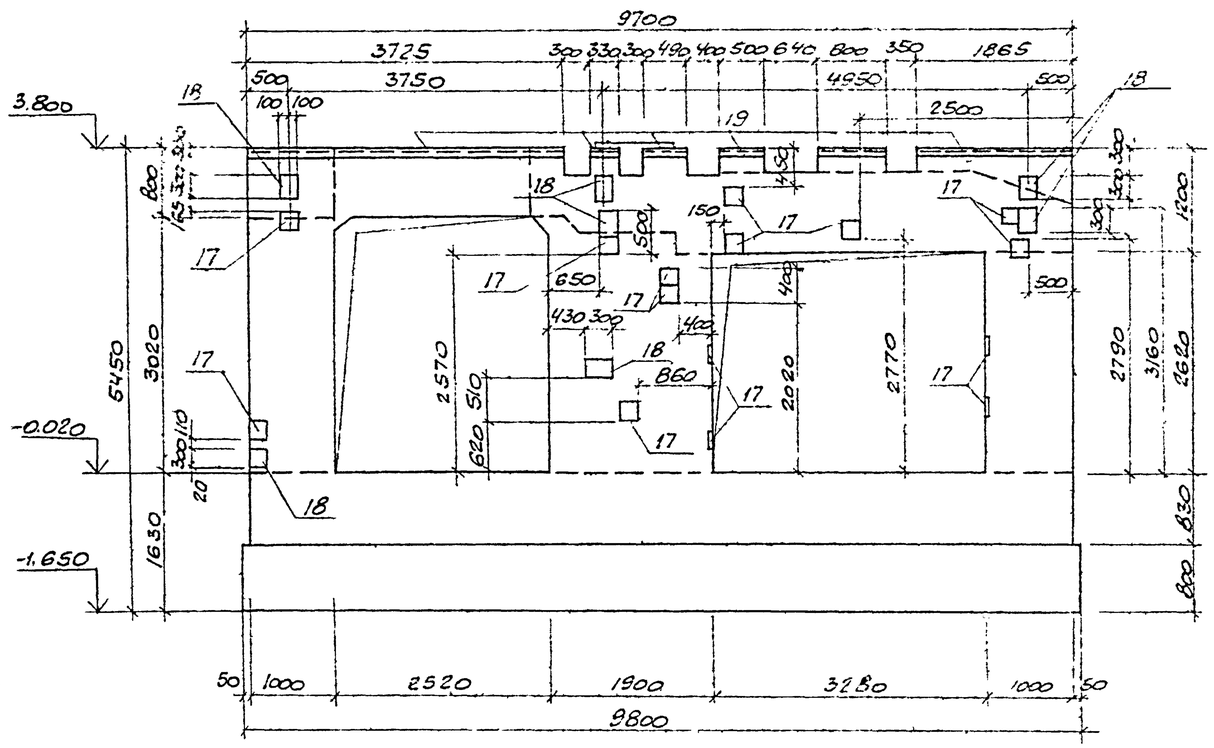

2-2

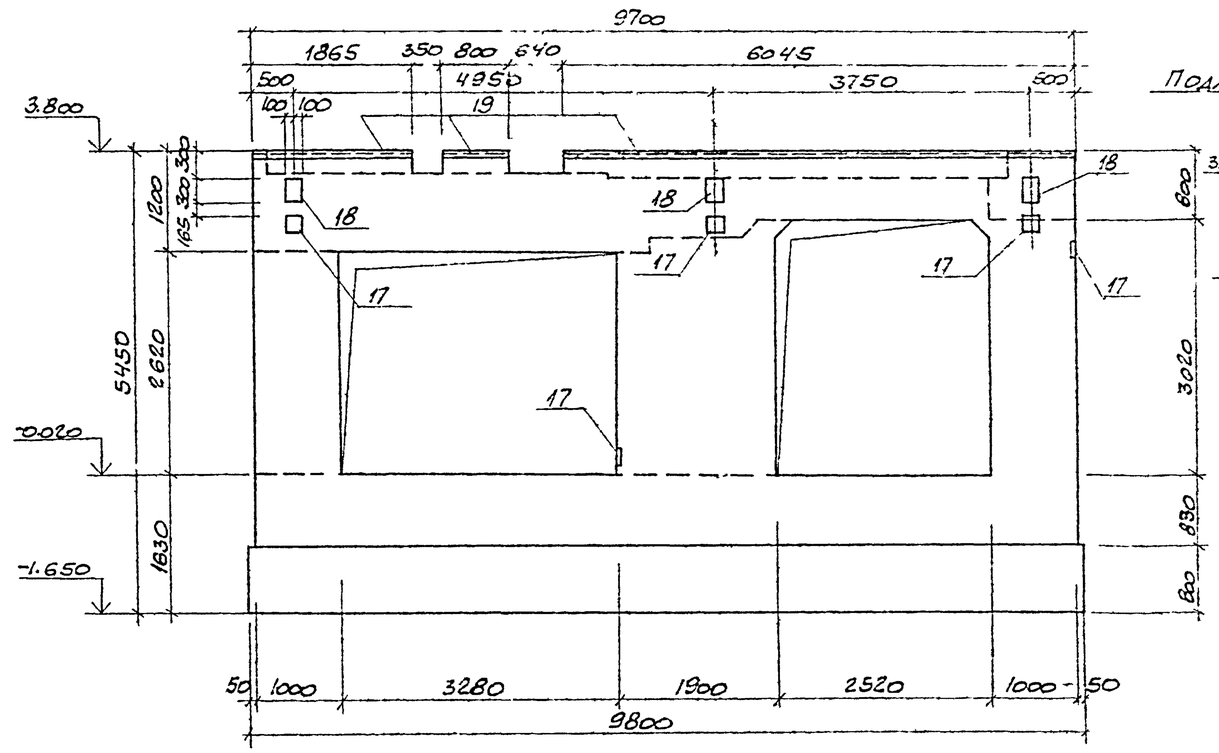

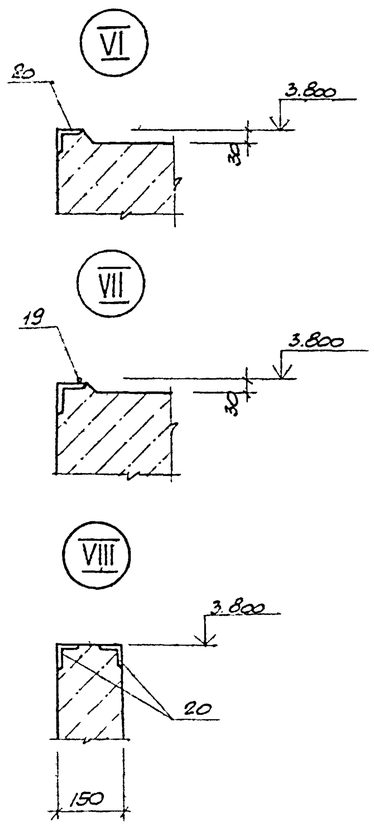

3-3

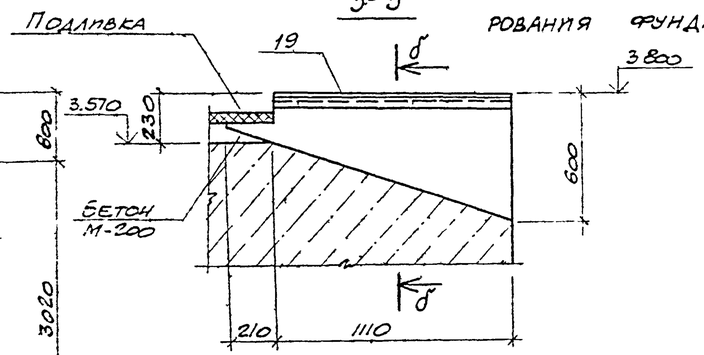

б-б

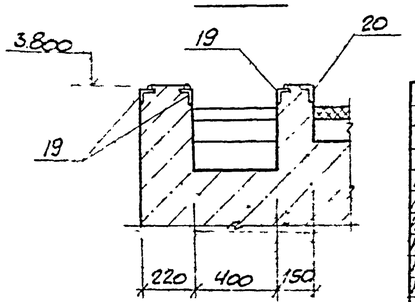

1. Рабочие чертежи фундамента Ф01 под компрессор К-500-61-5 разработаны на основании задания, выданного институтом „Гипростройдормаш" (чертежи N 548816 листы 3, 4, 5).

2. В соответствии с требованиями п.п. 1.15 и 2.21 СНиП II-19-79 расчет фундамента ограничится проверкой эксцентриситета между общим центром тяжести фундамента, машины и центром тяжести площади подошвы фундамента

3. При привязке проекта к конкретным грунтовым условиям должно быть соблюдено требование $R^н \geq 12$ кг/см^2

4. Производство работ по возведению фундамента должно вестись в соответствии с рекомендациями СНиП III-15-76, Правила производства и приёмка работ

5. Возведение фундамента следует производить только после проверки соответствия данных чертежей рабочим чертежам полученного оборудования

6. Указания по устройству полов и отделке стен фундамента даны на чертежах марки. АО

7. Разрезы 12-12 - 15-15 даны на схеме армирования фундамента листы 23, 24, 25.

38

Н.контр.	Моргунов	
Проверил	Макарова	
Инженер	Толмачева	
Инженер	Андреева	
Рук. гр.	Моргунов	
Нач.отд.	Сакьянц	
ГИП	Осташевский	

Привязан

Инв. №

8066/5

ТП 904-1-18 - КЖ

Компрессорная станция 3К-500А

Стадия	Лист	Листов
РП	19	

Фундамент Ф01.
Разрезы 1-1 - 3-3. Узлы VI - VIII
Общий вид.

Госстрой СССР
Ростовский
Промстройниипроект

Копировал

Формат А2

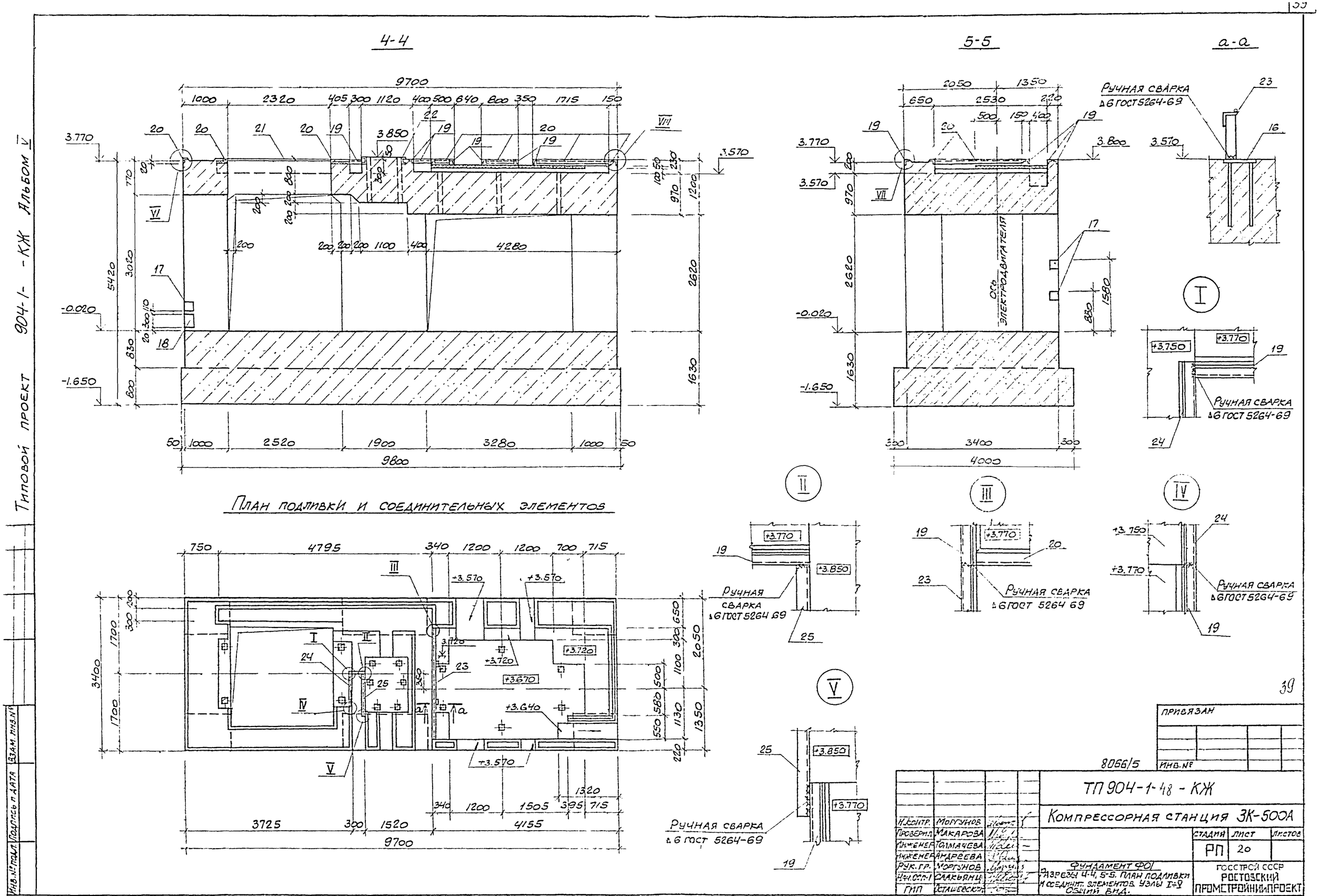

Типовой проект 904-1- -КЖ Альбом V

Инв. № подл. | Подпись и дата | Взам. инв. №

39

Н.контр.	Моргунов		
Проверил	Макарова		
Инженер	Толмачева		
Инженер	Андреева		
Рук. гр.	Моргунов		
Нач. сост.	Салкьянц		
ГИП	Осташевский		

ПРИВЯЗАН

ИНВ. №

8066/5

ТП 904-1-48 - КЖ

Компрессорная станция ЗК-500А

Стадия	Лист	Листов
РП	20	

ФУНДАМЕНТ Ф01

Разрезы 4-4, 5-5. План подливки и соединит. элементов. Узлы I÷V. Общий вид.

ГОССТРОЙ СССР
РОСТОВСКИЙ ПРОМСТРОЙНИЙПРОЕКТ

КОПИРОВАЛ

ФОРМАТ 22

Типовой проект 904-1- -КЖ Альбом V

Инв.№подл. | Подпись и дата | Взам.инв.№

6-6

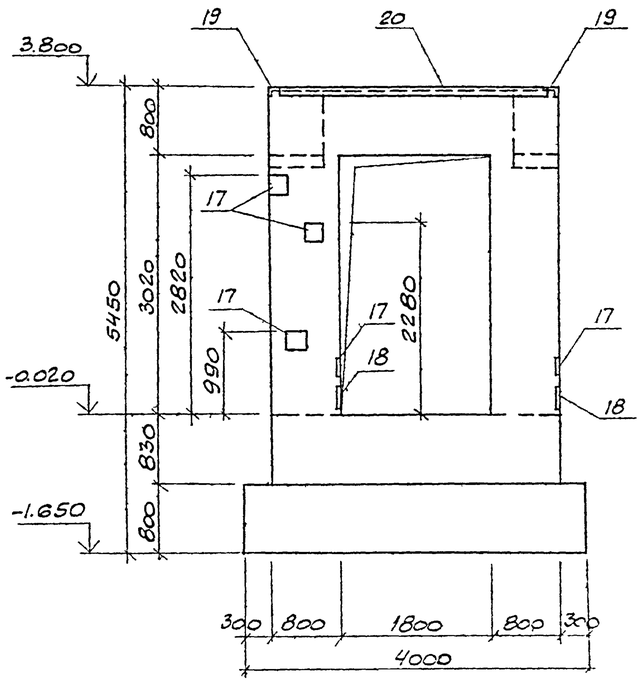

7-7

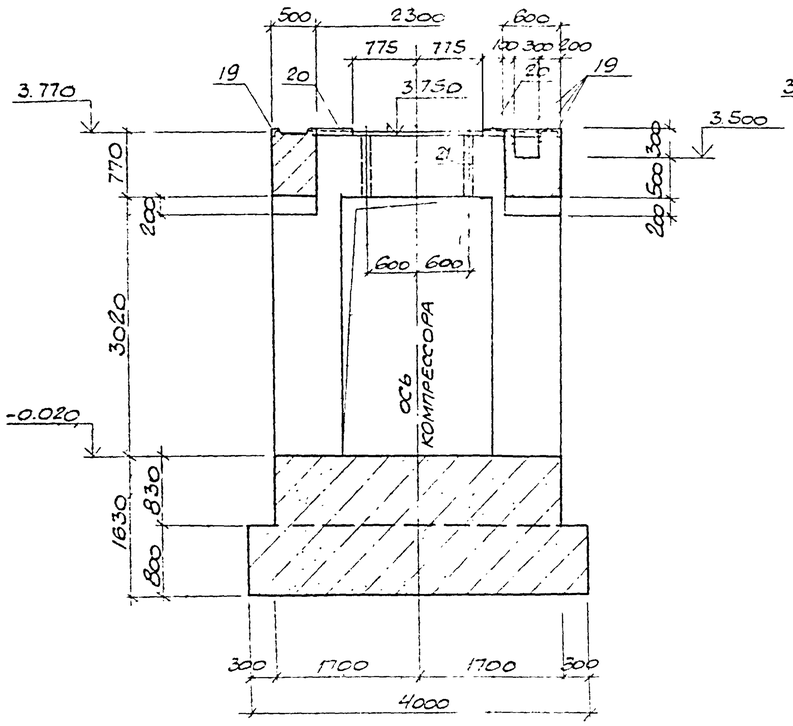

8-8

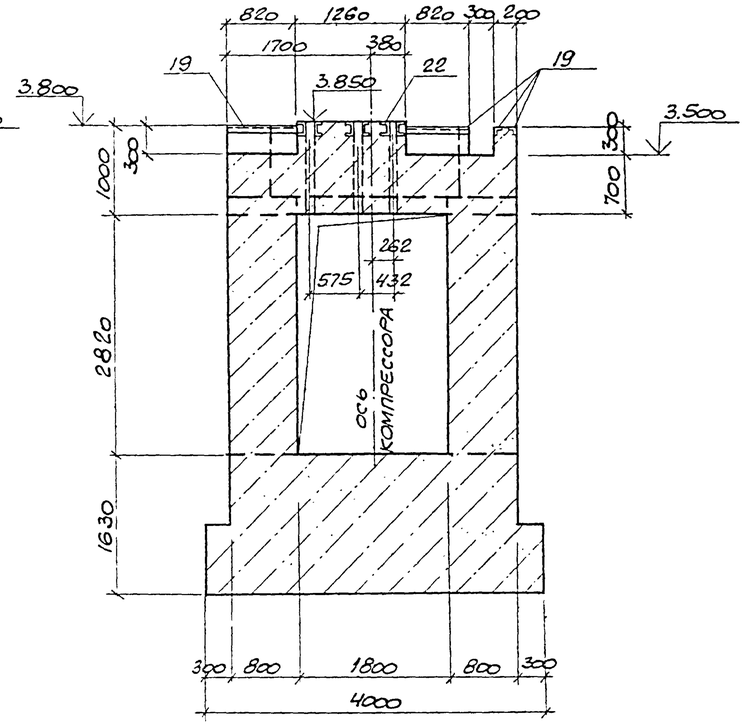

9-9

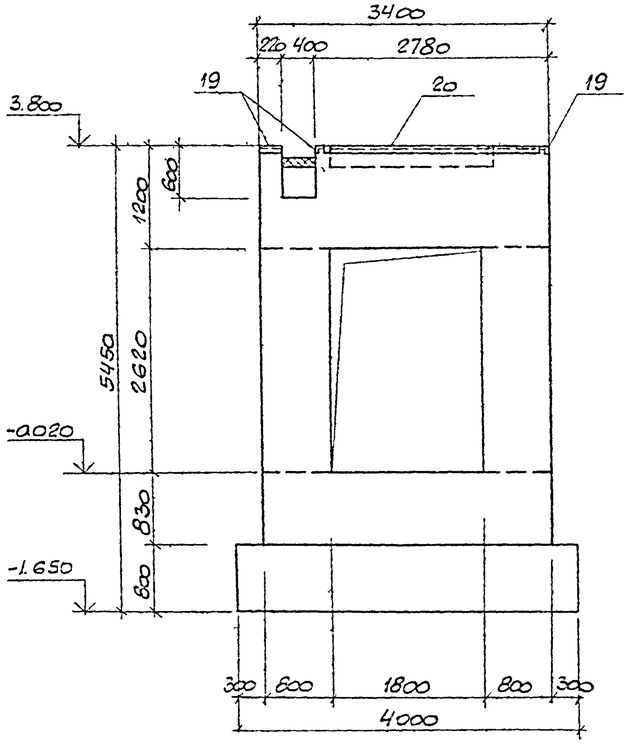

10-10

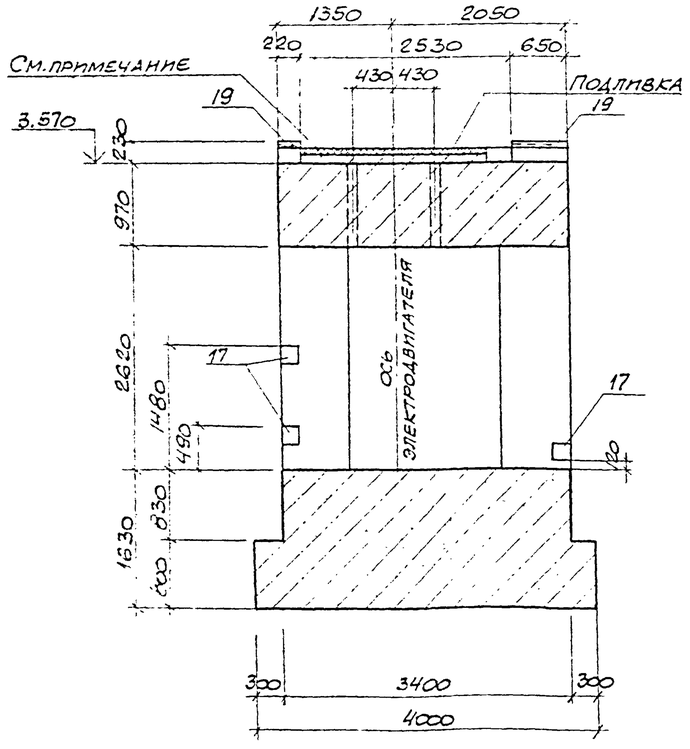

Фундамент бетонировать предварительно до отметки 3.570. Последующую подливку бетона марки „200" произвести после окончательной установки агрегата. Расход бетона равен 1.2м³.

40

ПРИВЯЗАН			
8066/5	ИНВ.№		

				ТП 904-1-48 - КЖ	
				Компрессорная станция 3К-500А	
Н.контр.	Моргунов				Стадия: РП; Лист: 21; Листов:
Проверил	Макарова				
Инженер	Толмачева				
Инженер	Андреева				
Рук.гр.	Моргунов			Фундамент Ф01. Разрезы 6-6-10-10. Общий вид.	Госстрой СССР Ростовский Промстройниипроект
Нач.отд.	Саакьянц				
ГИП	Осташевский				

Копировал

Формат 22

Типовой проект ТП904-1- -КЖ Альбом V

Спецификация к фундаменту Ф01

Формат	Зона	Поз.	Обозначение	Наименование	Кол.	Примечание
				Документация		
22			ТП904-1- -КЖ-18	Сборочный чертеж.		
				Сборочные единицы		
11		1	ТП904-1- -КЖИ-КП1	Каркас пространственный КП1	2	
11		2	-КП2	То же КП2	2	
11		3	-КП3	" КП3	2	
11		4	-КП4	" КП4	2	
		5	1.410-2 вып. 1	Сетка арматурная С(1)12АII-18×39	6	
		6	1.410-2 вып. 1	То же С(1)12АII-18×63	1	
		7	1.410-2 вып. 1	" С(1)12АII-20×39	1	
		8	1.410 2 вып. 1	" С(1)12АII-20×63	1	
		9	1.410-2 вып. 1	" С(1)12АII-16×45	2	
		10	1.410-2 вып. 1	" С(1)12АII-16×57	2	
		11	1.410-2 вып. 1	" С(1)12АII-18×33	5	
		16	1.400-15 вып. 1	Изделие закладное МН111-1	2	
		17	1.400-15 вып. 1	То же МН117-1	23	
		18	1.400-15 вып. 1	" МН121-1	11	
		19	1.400-15 вып. 1	" МН555	39.4	м
		20	1.400-15 вып. 1	" МН553	18.0	м
		21	1.400-15 вып. 1	" МН540	2.3	м
		22	ТП904-1- -КЖИ-МН1	" МН1	1	
		23	-МС1	Изделие соединитель. МС1	1	
		24	-МС2,МС3	То же МС2	1	
		25	-МС2,МС3	" МС3	1	

Формат	Зона	Поз.	Обозначение	Наименование	Кол.	Примечание
				Детали		
				ГОСТ 5781-75		
		31		Ф12АI ℓ=9750	12	8.7кг
		32		Ф12АI ℓ=4370	4	3.9кг
		33		Ф12АI ℓ=1850	34	1.6кг
		34		Ф12АI ℓ=2580	10	2.3кг
		35		Ф12АI ℓ=4970	4	4.4кг
		36		Ф12АI ℓ=3000	20	2,7кг
		37		Ф16АI ℓ=2900	21	4.6кг
		38		Ф16АI ℓ=4650	18	7.3кг
		39		Ф12АI ℓ=2850	11	2,5кг
		40		Ф16АI ℓ=4100	1	6,5кг
		41		Ф12АI ℓ=1700	7	1.5кг
		42		Ф16АI ℓ=4400	13	6,9кг
		43		Ф12АI ℓ=3500	20	3.1кг
		44		Ф6АI сред. ℓ=1400	6	0.3кг
		45		Ф12АI ℓ=3750	4	3.3кг
		46		Ф12АI ℓ=4350	22	3,9кг
		47		Ф12АI ℓ=5330	6	4.7кг
		48		Ф16АI ℓ=2650	13	4.2кг
		49		Ф12АI ℓ=1970	6	1.7кг
		50		Ф16АI ℓ=2450	7	3,9кг
		51		Ф16АI ℓ=2600	6	4.1кг
		52		Ф16АI ℓ=2340	66	3,7кг
		53		Ф16АI ℓ=3600	14	5,7кг
		54		Ф16АI ℓ=4400	4	6,9кг
		55		Ф12АI ℓ=2200	26	2.0кг
		56		Ф12АI ℓ=1940	20	1.7кг
		57		Ф16АI ℓ=4000	4	6,3кг
		58		Ф6АI ℓ=1600	18	0,4кг

Формат	Зона	Поз.	Обозначение	Наименование	Кол.	Примечание
		59		Ф6АI ℓ=45000	-	10.0кг
		60		Ф16АI ℓ=1400	14	2,2кг
		61		Ф12АI ℓ=1950	26	1.7кг
		62		Ф6АI ℓ=1250	23	0,3кг
		63		Ф6АI ℓ=1150	12	0,3кг
		64		Ф6АI ℓ=1250	12	0,3кг
		65		Ф6АI ℓ=1200	11	0,3кг
		66		Ф6АI сред. ℓ=1350	6	0,3кг
				Материалы		
				Бетон марки 200	25,6	м³
				Подливка бетонная М-200	1.2	м³
				Подливка цементная М-150	0,4	м³

Ведомость расхода стали на фундамент Ф01, кг

Марка	Изделия арматурные														Всего
	Арматура класса														
	А-I								А-II						
	ГОСТ 5781-75								ГОСТ 5781-75						
	6	8	12	16				Итого	12	16				Итого	
Ф01	35,8	347,3	755,7	838,1				1976,9	665,0	687,6				1352,6	3329,5

Поз. 31-66 см. ведомость деталей на листе 25

Продолжение

Марка	Изделия закладные																										Общий расход
	Арматура класса								Прокат марки																		
	А-I			А-III					Вст 3 кп 2										Вст 3 пс 6								
	ГОСТ 5781-75					ГОСТ 5.1459-72*			ГОСТ 103-76				ГОСТ 8509-72				ГОСТ 8510-72		ГОСТ 103-76			ГОСТ 8240-72					
	6		Итого	8		Итого	10	16		Итого	δ=6	δ=8		Итого	L50×5	L63×5		Итого	L100×63		Итого	δ=8		Итого	C12		Итого	
Ф01	7.9		7.9	32.7		32.7	10,1	11.2		21,3	45,9	41.8		87.7	57.9	89,5		257.4	17.3		17.3	7.6		7.6	78.0		78.0	509,9	3839.4

Н.контр.	Моргунов	
Проверил	Макарова	
Инженер	Толмачева	
Рук. гр.	Моргунов	
Нач. ОСП-1	Саакьянц	
ГИП	Осташевский	

ТП904-1-48-КЖ

Компрессорная станция ЗК-500А

Стадия	Лист	Листов
РП	22	

Фундамент Ф01

Спецификация и ведомость расхода стали на фундамент Ф01.

Госстрой СССР Ростовский промстройниипроект

Копировал

Формат 22

Привязан

Инв. №

8066/5

Взам. инв. №

Подпись и дата

Инв. № подл.

Типовой проект ТП904-1- КЖ Альбом V

4-4

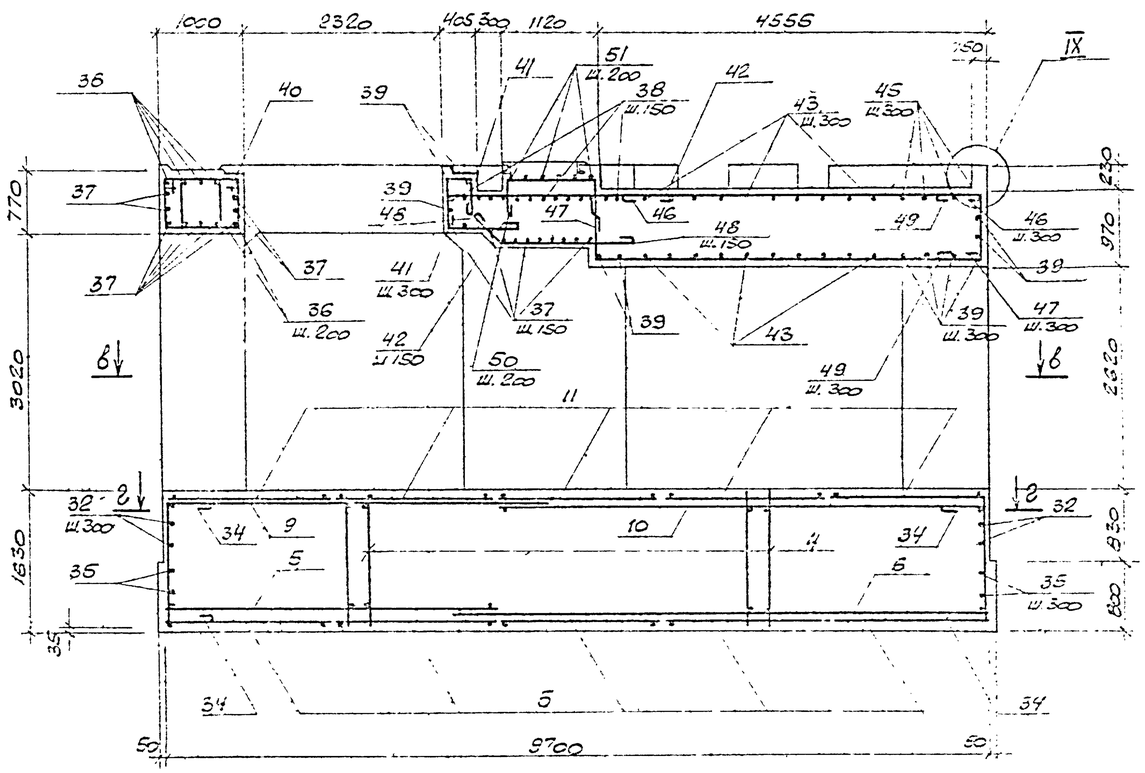

2-2

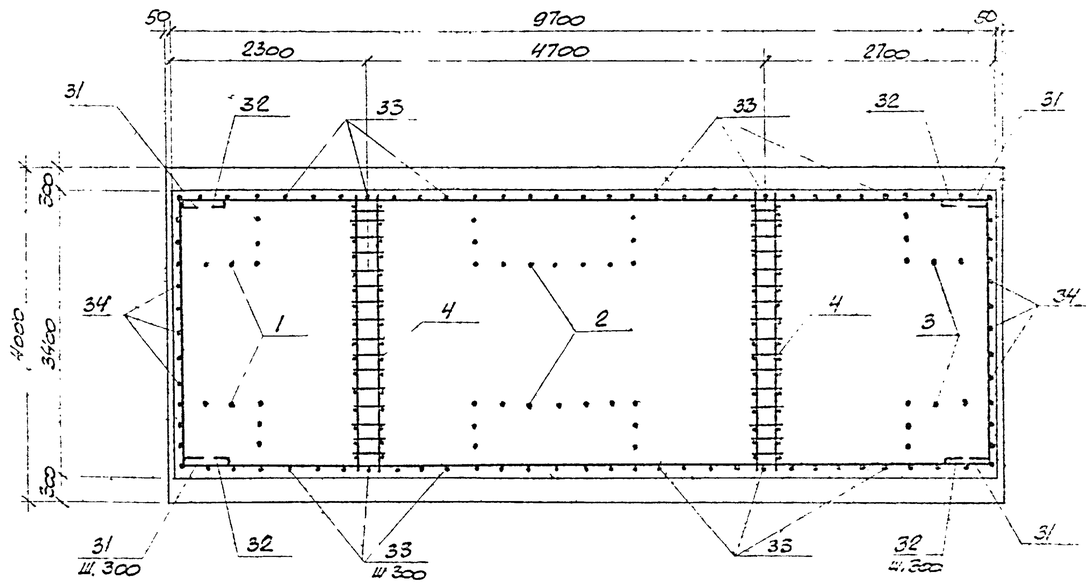

Схема сеток подошвы

Верхние сетки

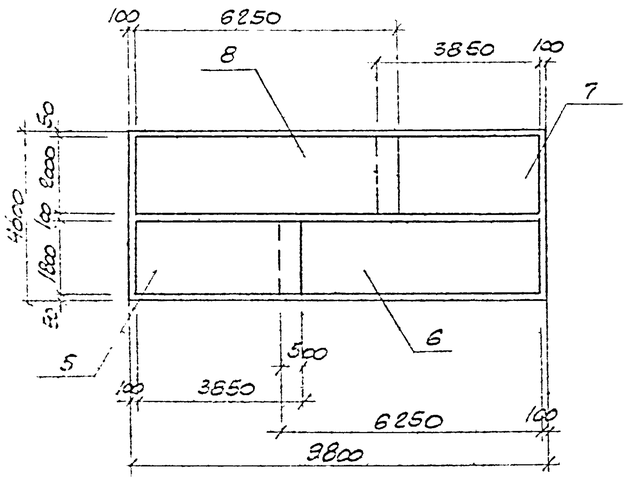

Нижние сетки

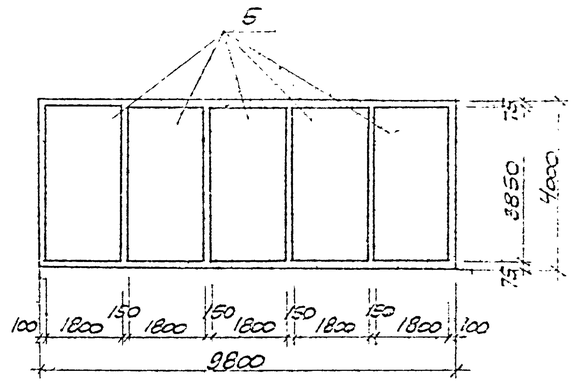

в-в

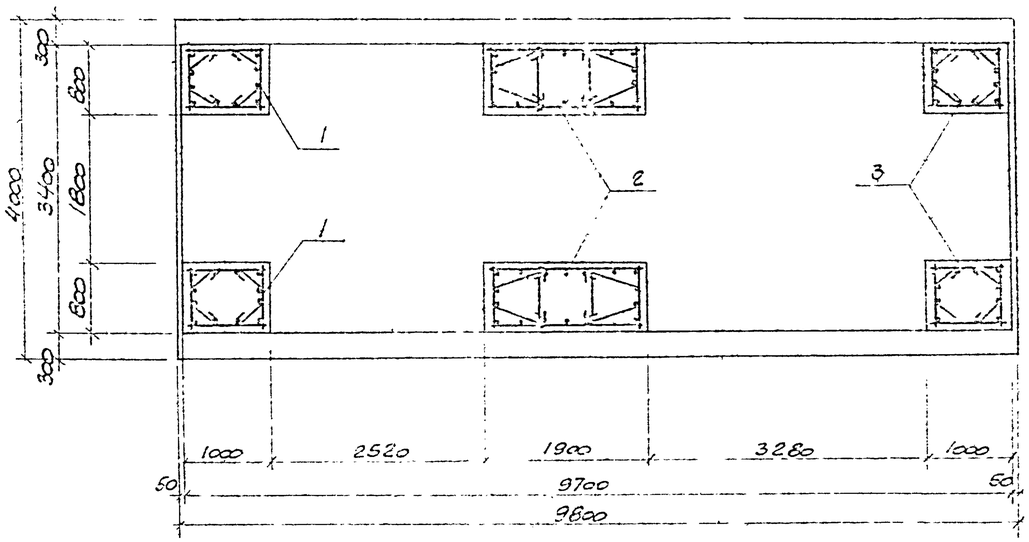

Н.контр.	Моргунов		
Просвет.	Макарова		
Инженер	Толмачева		
Рук.гр.	Моргунов		
Нач.сект.	Саакьянц		
ГИП	Остапевский		

ТП904-1-48 - КЖ

Компрессорная станция 3К-500А

Стадия	Лист	Листов
РП	23	

Фундамент 901
Схема сеток подошвы. Разрезы 4-4, 6-6, 2-2. Схема армирования.

Госстрой СССР
Ростовский промстройниипроект

Копировал

Формат 22

Привязан

Инв. №

8066/5

Типовой проект ТП904-1-КЖ Альбом V

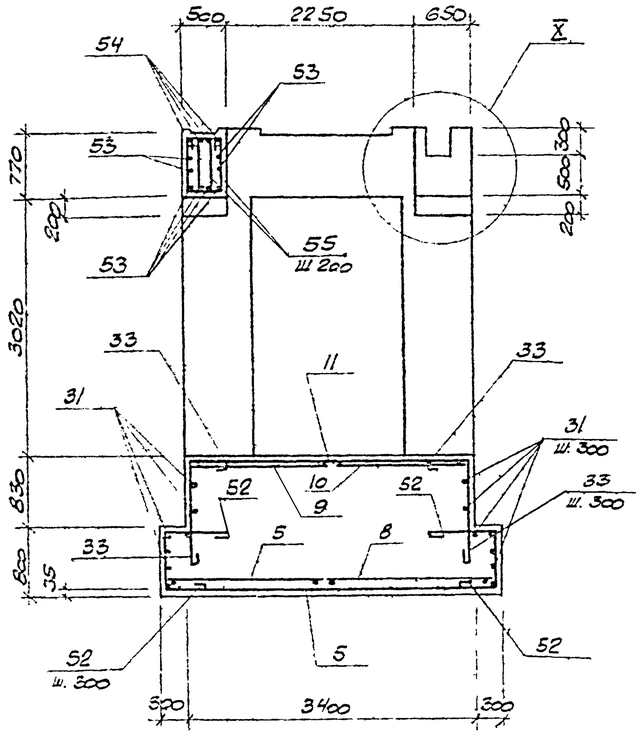

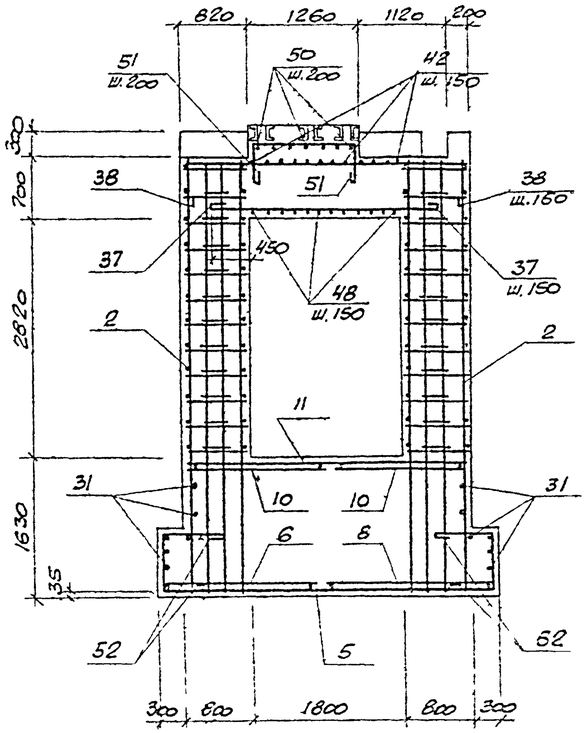

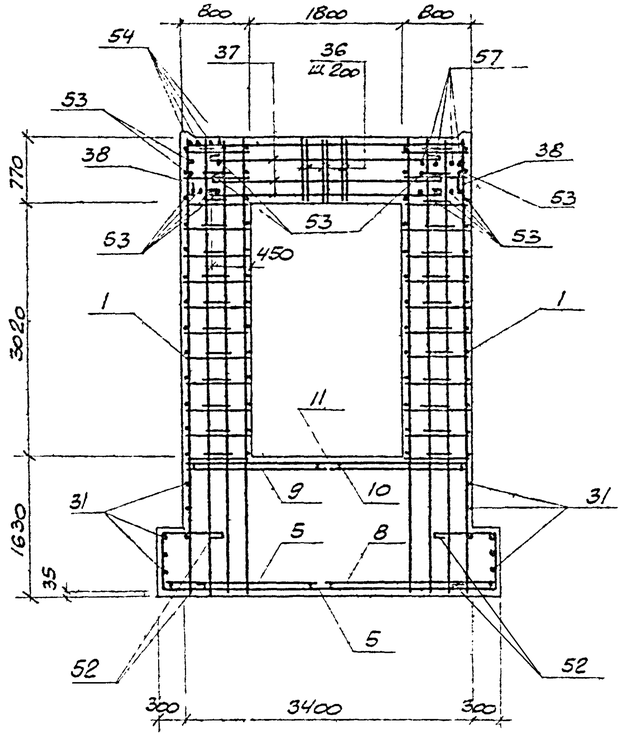

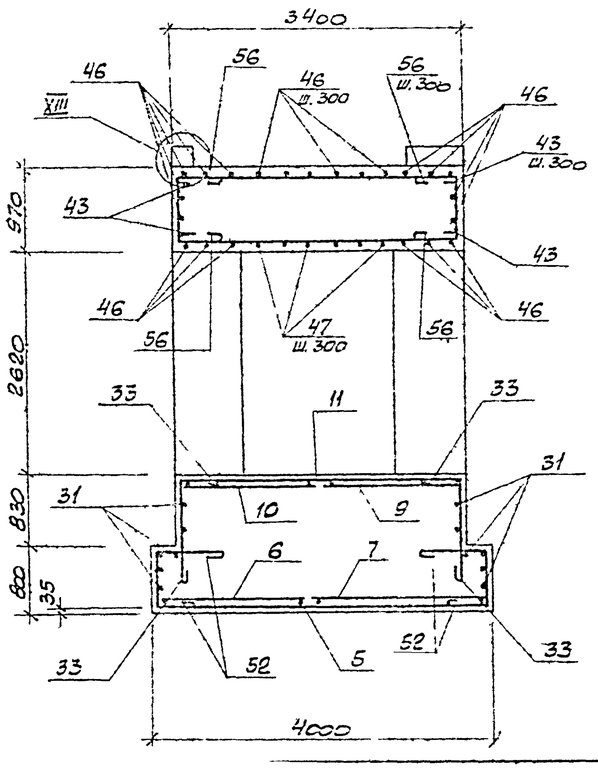

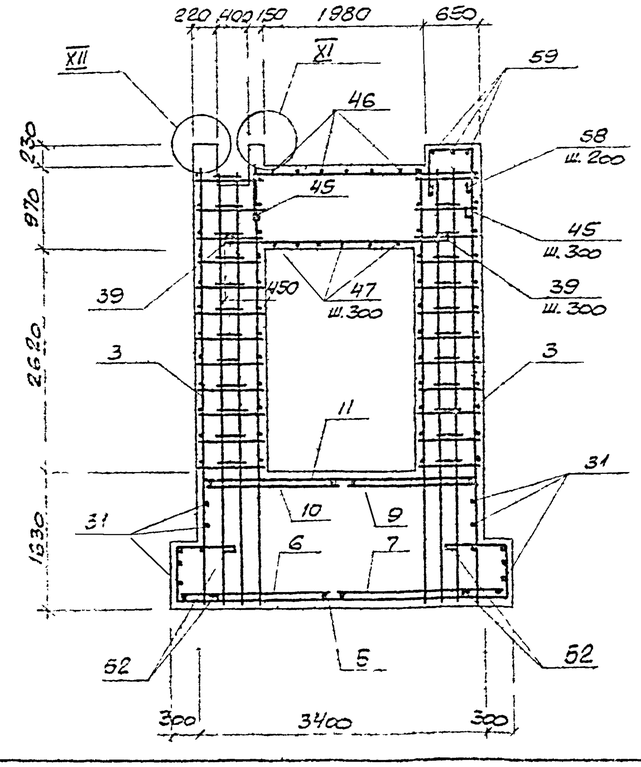

43

ПРИВЯЗАН

8066/5 ИНВ №

Н. контр.	Моргунов		
Проверил	Макарова		
Инженер	Толмачева		
Вк. гр.	Моргунов		
Нач. ОСП	Саакьянц		
ГИП	Остащевский		

ТП904-1-48-КЖ

Компрессорная станция 3К-500А.

Стадия	Лист	Листов
РП	24	

Фундамент ФО1
Разрезы 7-7, 8-8, 10-10, 12-12, 13-13
Схема армирования.

ГОСС ТРОИ СССР
РОСТОВСКИЙ ПРОМСТРОЙНИИПРОЕКТ

Копировал

Формат 22

Инв. № подл. | Подпись и дата | Взам. инв. №

Типовой проект ТП 904-1- -КЖ Альбом V

Схема сеток плиты

Нижние сетки

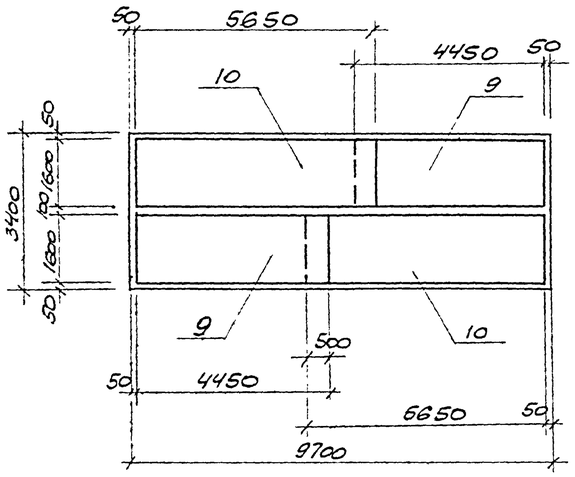

Верхние сетки

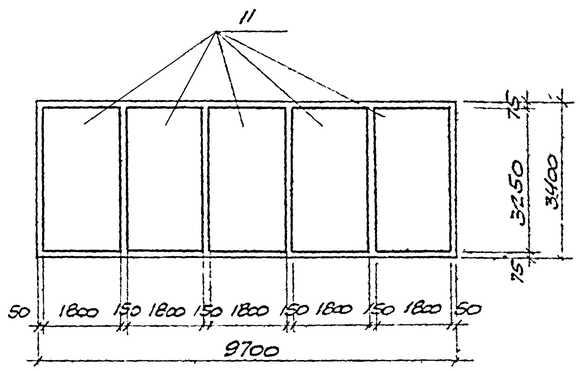

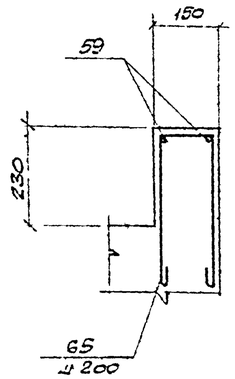

14 - 14

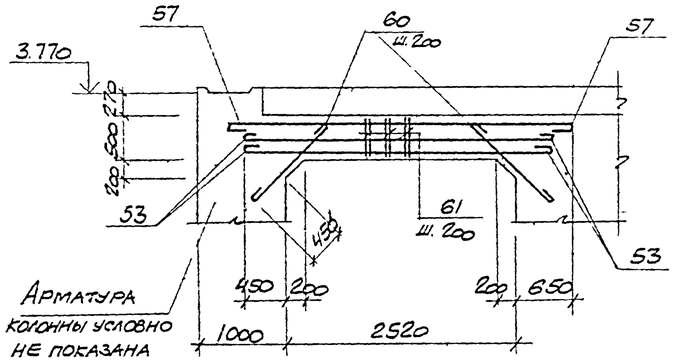

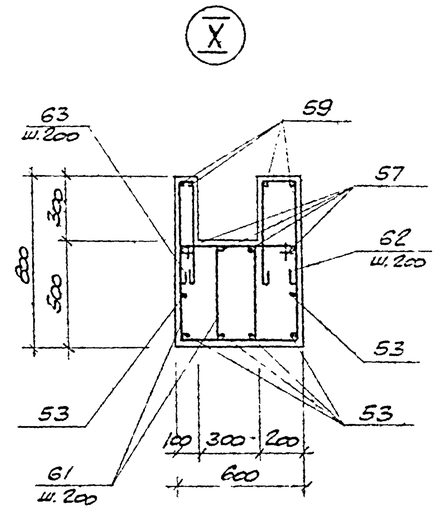

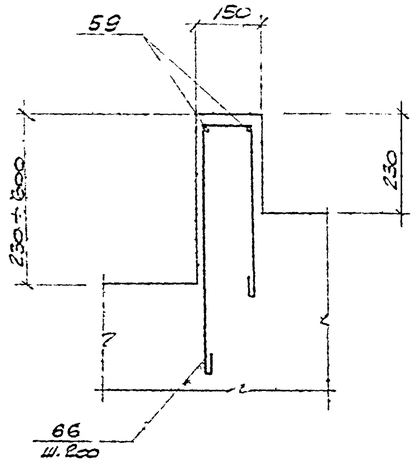

15 - 15

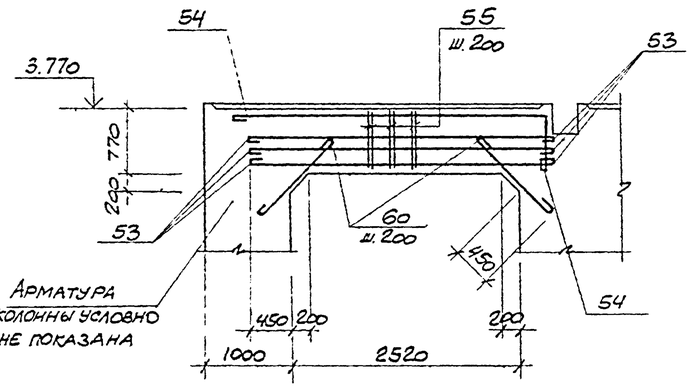

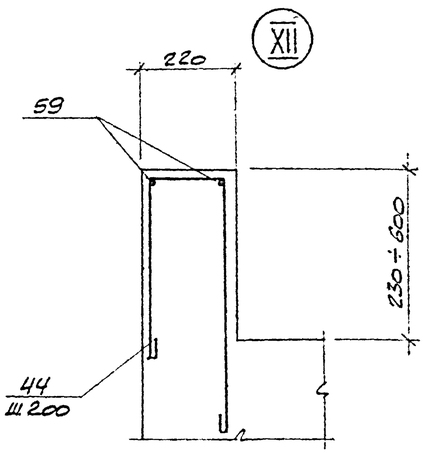

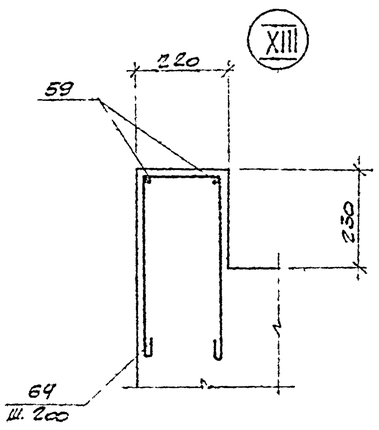

Ведомость деталей

Поз	Эскиз или сечение
31	9600
32	450 — 3320 — 450
33	1250 — 450
34	450 — 1530 — 450
35	450 — 3920 — 450
36	1500 — 720 — 780
37	2700
38	550 — 3350 — 550
39	2700
40	550 — 2800 — 550
41	350 — 700 — 500
42	500 — 2700 — 1000
43	3350
44	170 — 500 — 500÷800
45	450 — 2700 — 450
46	4200
47	550 — 4630
48	600 — 850 — 600 — 1600
49	450 — 920 — 450
50	600 — 1050 — 600
51	600 — 1200 — 600
52	850 — 740 — 550

Поз	Эскиз или сечение
53	3400
54	650 — 3550
55	1100 — 300 — 800
56	450 — 890 — 450
57	3800
58	600 — 450 — 450
59	по месту
60	1200
61	970 — 400 — 580
62	150 — 500 — 500
63	50 — 500 — 500
64	170 — 500 — 500
65	100 — 500 — 500
66	100 — 500 — 500÷800

Инв. № подл. | Подпись и дата | Взам. инв. №

44

Привязан

8066/5 Инв. №

ТП 904-1-48 - КЖ

Компрессорная станция 3К-500А

				Стадия	Лист	Листов
Н. контр.	Моргунов			РП	25	
Проверил	Макарова					
Инженер	Томачева					
Рук. гр.	Моргунов					
Нач. отд.	Скакунц					
ГИП	Остачевский					

Фундамент ФО1
Схема сеток плиты V3 ы IX - XIII
Разрезы 14-14, 15-15
Схема армирования

Госстрой СССР
Ростовский
Промстройниипроект

Копировал

Формат А2

Типовой проект 904-1- -КМ Альбом V

Ведомость рабочих чертежей основного комплекта ТП904-1- -КМ

	Лист	Наименование	Примечание
22	1	Общие данные	
22	2	Техническая спецификация стали (начало).	
22	3	Техническая спецификация стали (продолжение.	
22	4	Техническая спецификация стали (окончание).	
22	5	Техническая спецификация стали на лестницы (начало).	
22	6	Техническая спецификация стали на лестницы (окончание) и крановые рельсы.	
22	7	Схема расположения подкрановых балок рельсов, упоров.	
22	8	Схема расположения балок перекрытия на отм. 3.800.	
22	9	Схема расположения щитов перекрытия на отм. 3.800	
22	10	Разрезы 10-10÷21-21.	
22	11	Узлы 1÷8.	
22	12	Элементы МЭ1÷МЭ6, МЭ3а.	
22	13	Элементы МЭ3б÷МЭ3г, Ригель МР1.	
22	14	Короба электрокабелей.	
22	15	Схема расположения щитов на отм. 0.000, 3.800. Щиты Схема расположения балок на отм. 1.200, 2.700, 3.800.	
22	16	Схема расположения балок на отм. 3.220, 7.400, кронштейнов. Деталь ограждения кровли	
22	17	Шахта для электрокабелей. Схема расположения стоек под трубопроводы.	
22	18	Схема расположения лестниц и ограждений	
22	19	Схема расположения опоры под трубопровод.	

Ведомость примененных и ссылочных документов

Обозначение	Наименование	Примечание
1.426-1 выпуск 6	Ссылочные документы Стальные подкрановые балки Разрезные подкрановые балки пролетом 6м под ручные мостовые краны с применением широкополочных двутавров Чертежи КМ.	
1.459-1 выпуск 1	Стальные лестницы переходные площадки и ограждения. Лестницы переходные площадки и ограждения из холодногнутых профилей с настилом и ступенями из элементов штампованного и решетчатого типов Чертежи КМД.	
1.459-1 выпуск 2	Лестницы переходные площадки и ограждения из холодногнутых профилей с настилом и ступенями из рифленой стали. Чертежи КМД	
1.400-10/76 выпуск 7	Типовые узлы стальных конструкций одноэтажных производственных зданий Узлы разрезных балок Чертежи КМ.	
1.400-10/76 выпуск 8	Узлы разрезных балок. Узлы площадок под оборудование. Чертежи КМ.	

1. Проект стальных конструкций марки КМ разработан на основании технической документации, оговоренной в пояснительной записке к проекту и рабочих чертежей марки „АР" и „КЖ".

2. Проектирование выполнено по нормам проектирования стальных конструкций (СНиП II-В 3-72).

3. Указания по производству сварки и марки электродов приведены на соответствующих листах проекта.

4. В узлах и деталях даны решения соединений элементов конструкций. Количество и диаметр болтов, длина и толщина сварных швов определяются при разработке деталировочных чертежей на основании расчетных усилий, указанных в ведомостях элементов.

5. Все металлоконструкции после монтажа должны быть окрашены краской БТ 177 за два раза.

Нагрузки

1. Крановая нагрузка кран мостовой ручной грузоподъемностью Q=5 От пролетом 16.5м по ГОСТ 7075-64.

2. Полезная нагрузка на перекрытии на отм 3.800 550 кг/м² на участках между компрессорами 200 кг/м².

Условные обозначения

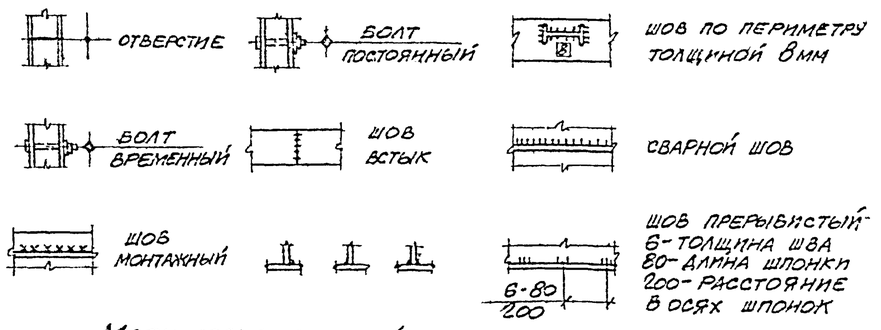

П.А. по аналогии

Маркировка деталей

Данный проект выполнен в соответствии с действующими строительными нормами и правилами проектирования, которые предусматривают мероприятия, обеспечивающие взрывную, взрывопожарную и пожарную безопасность при соблюдении правил безопасности в эксплуатации здания (сооружения). Мероприятия выполнены на основании технологических заданий и указанных в них категорий производств

Главный инженер проекта
Главный специалист
Дата

Инв. № подл. | Подпись и дата | Взам. инв. №

45

8066/5

Инв. №			
Н. контр.	Моргунов		
Проверил	Макарова		
Инженер	Андреева		
Рук. гр.	Моргунов		
Нач. ОСП-1	Саакьянц		
ГИП	Осташевский		

Привязан

ТП 904-1-[illegible]-КМ

Компрессорная станция ЗК-500А

Стадия	Лист	Листов
РП	1	19

Общие данные

Госстрой СССР Ростовский Промстройниипроект

Копировал

Формат 22

Вид профиля и ГОСТ, ТУ	Марка металла и ГОСТ	Обозначение и размер профиля (мм)	№ по порядку	Код: марки металла	Код: вида профиля	Код: размера профиля	Количество (шт)	Длина (мм)	Масса металла по элементам конструкций, т: Покрытие балок	Короба, шахта	Рабочие площадки	Опоры трубопровода				Общая масса (т)	Масса потребности в металле по кварталам (заполняется изготовителем), (т): I	II	III	IV	Заполняется в ЦЧ
									Код элемента конструкции: 520121	–	526233	526395									
Двутавры с параллельными гранями полок ТУ14-2-24-72	Вст3кп2 ГОСТ380-71*	I40Б2	1								0.9					0.9					
			2																		
	Итого		3	11240	24511						0.9					0.9					
	Вст3сп5 ГОСТ380-71*	I45Б1	4						4.9												
			5																		
	Итого		6	14480	24511				4.9							4.9					
Всего профиля			7						4.9		0.9					5.8					
Балки двутавровые ГОСТ 8239-72	Вст3кп2 ГОСТ380-71*	I14	8		24139						0.4					0.4					
		I16	9		24147						1.7					1.7					
		I20	10		24771						0.7	0.3				1.0					
		I22	11		24198						0.5	0.1				0.6					
		I30	12		24260						4.8					4.8					
			13																		
	Итого		14	11240							8.1	0.4				8.5					
	Вст3сп5 ГОСТ380-71*	I36	15						0.2							0.2					
			16																		
	Итого		17	14460	24229				0.2							0.2					
Всего профиля			18						0.2		8.1	0.4				8.7					
Швеллеры ГОСТ 8240-72	Вст3кп2 ГОСТ380-71*	С10	19		26140						0.1					0.1					
		С12	20		26153						0.5					0.5					
		С16	21		26162						1.3	0.1				1.4					
		С18	22		26212							0.3				0.3					
		С20	23		26235						0.7					0.7					
		С22	24		26255						1.9	0.4				2.3					
		С24	25		26271						1.3					1.3					
		С30	26		26310						6.6	0.1				6.7					
			27																		
			28																		
	Итого		29	11240							12.4	0.9				13.3					
	Вст3сп5 ГОСТ380-71*	С12	30		26158				0.1							0.1					
		С30	31		26310				0.1							0.1					
			32																		
			33																		
			34																		
	Итого		35	14460					0.2							0.2					
Всего профиля			36						0.2		12.4	0.9				13.5					

Типовой проект 904-1- -КМ Альбом V

Инв. № подл. | Подпись и дата | Взам. инв. №

46

Привязан

Инв. №

8066/5

		ТП 904-1-48-КМ	
		Компрессорная станция 3К-500А	
		Стадия: РП	Лист: 2
Н. контр.	Моргунов	Техническая спецификация стали (начало)	Госстрой СССР Ростовский Промстройниипроект
Проверил	Моргунов		
Инженер	Решетникова		
Инженер	Андреева		
Рук. гр.	Моргунов		
Нач. отд.	Саакьянц		
ГИП	Сташевская		

Копировал

Формат А2

Типовой проект 904-1- -КМ Альбом V

Вид профиля и ГОСТ, ТУ	Марка металла и ГОСТ	Обозначение и размер профиля (мм)	№№ по порядку	Код: Марки металла	Код: Вида профиля	Код: Размера профиля	Количество (шт)	Длина (мм)	Масса металла по элементам констр. т: Подкрановые балки (код элемента конструк 526121)	Короба, шахта (код элемента конструк –)	Рабочие площадки (код элемента конструк 526233)	Опоры трубопровода (код элемента конструк 526395)				Общая масса (т)	Масса потребности в металле по кварталам (заполняется изготовителем), (т): I	II	III	IV	Заполняется ВЦ
Сталь прокатная уголковая равнополочная ГОСТ 8509-72*	Вст3кп2 ГОСТ380-71*	L50x5	37								0.1					0.1					
		L63x6	38							0.2	0.5					0.7					
		L90x8	39								0.1					0.1					
		L100x8	40								0.1					0.1					
		L100x10	41								0.1					0.1					
		L140x9	42								0.1					0.1					
		L160x10	43								0.1					0.1					
			44																		
			45																		
	Итого		46	11240	21113					0.2	1.1					1.3					
Всего профиля			47							0.2	1.1					1.3					
Сталь прокатная уголковая неравнополочная ГОСТ 8510-72*	Вст3кп2 ГОСТ380-71*	L75x50x5	48		22195					0.1						0.1					
		L100x63x10	49		22225						0.1					0.1					
		L200x125x12	50		22286						0.1					0.1					
			51																		
	Итого:		52	11240						0.1	0.2					0.3					
Всего профиля			53							0.1	0.2					0.3					
Сталь листовая рифленая ГОСТ 8510-72*	Вст3кп2 ГОСТ380-71*	δ=5	54								11.7					11.7					
			55																		
	Итого		56	11240	71307						11.7					11.7					
Всего профиля			57								11.7					11.7					
Сталь листовая горячекатаная ГОСТ 19903-74	Вст3сп5 ГОСТ380-71*	δ=6	58						0.1							0.1					
		δ=10	59						0.3							0.3					
		δ=12	60						0.3							0.3					
		δ=20	61						0.4							0.4					
			62																		
	Итого		63	14460	71110				1.1							1.1					
	Вст3кп2 ГОСТ380-71*	δ=4	64							7.8						7.8					
		δ=6	65								0.1	0.1				0.2					
		δ=8	66								0.1	0.1				0.2					
		δ=10	67								0.2	0.2				0.4					
		δ=20	68									0.2				0.2					
		δ=12	69									0.1				0.1					
			70																		
	Итого		71	11240	71110					7.8	0.4	0.7				8.9					
Всего профиля			72						1.1	7.8	0.4	0.7				10.0					

41

Привязан

Инв. № подл. | Подпись и дата | Взам. инв. №

8066/5

Инв. №

Н.контр.	Моргунов	
Проверил	Моргунов	
Инженер	Решетникова	
Инженер	Андреева	
Рук.гр.	Моргунов	
Нач.осп.	Саакьянц	
ГИП	Осташевский	

ТП 904-1-48-КМ

Компрессорная станция ЗК-500А

Техническая спецификация стали (продолжение)

Стадия	Лист	Листов
РП	3	

ГОССТРОЙ СССР РОСТОВСКИЙ ПРОМСТРОЙНИИПРОЕКТ

Копировал

Формат 22

Типовой проект 904-1- -КМ Альбом V

Вид профиля и ГОСТ, ТУ	Марка металла и ГОСТ	Обозначение и размер профиля (мм)	№ по порядку	Код: марки металла	Код: вида профиля	Код: размера профиля	Количество (шт.)	Длина (мм)	Масса металла по элементам констр., т: Подкрановые балки	Короба, шахта	Рабочие площадки	Опоры трубопровода				Общая масса (т)	Масса потребности в металле по квартталам (заполняется изготовителем), (т): I	II	III	IV	Заполняется ВЦ
									Код элемента конструк. 526121	—	526233	526395									
Сталь листовая холоднокатанная ГОСТ 19904-74	Вст3кп2 ГОСТ 380-71*	δ=2	73								1.0					1.0					
			74																		
	Итого		75	11240	72125						1.0					1.0					
Всего профиля			76								1.0					1.0					
Сталь прокатная полосовая ГОСТ 103-76	Вст3кп2 ГОСТ 380-71*	-60×6	77							0.1	1.0					1.1					
			78																		
	Итого		79	11240	13110					0.1	1.0					1.1					
	Вст3сп5 ГОСТ 380-71*	-60×6	80						0.1							0.1					
			81																		
	Итого		82	14960	13110				0.1							0.1					
Всего профиля			83						0.1	0.1	1.0					1.2					
Сталь горячекатанная круглая ГОСТ 2590-71	Вст3кп2 ГОСТ 380-71*	ф10	84								0.1					0.1					
		ф16	85								0.3					0.3					
		ф18	86								0.1					0.1					
			87																		
	Итого		88	11240	11118						0.5					0.5					
Всего профиля			89								0.5					0.5					
Проволока ГОСТ 17505-71	Вст3кп2 ГОСТ 380-71*	ф5	90								0.3					0.3					
			91																		
	Итого		92	11240	11118						0.3					0.3					
Всего профиля			93								0.3					0.3					
Всего профиля			94						6.5	8.2	37.6	2.0				54.3					
Итого масса металла			95													54.3					
Лестницы лист			96													6.6					
Рельсы крановые лист			97													1.3					
Всего масса металла			98													62.2					
В том числе по маркам	Вст3сп5		99													7.8					
	Вст3кп2		100													54.4					

Наименование конструкции по номенклатуре прейскуранта №01-09	Позиции по прейск. №10-09	№ п.п.	Код конструкций	Масса конструкций, т: Всего стали (кроме ограждений и лестниц)	По видам профилей стали: Широкополосные двутавры	Балки и швеллер	Крупносортная сталь	Среднесортная сталь	Мелкосортная сталь	Толстолистовая сталь	Универсальная сталь	Тонколистовая сталь	Гнутые и гнутосварные	Трубы	Прочие	Всего	Количество ст	Серия: типовых конструкций
Типовые конструкции каркасов зданий:																		
Подкрановые балки	25	1	5261210000		5.0	0.4	0.1			1.1						6.7		1.423-1 вып.6
Нетиповые конструкции каркасов зданий:																		
Рабочие площадки	685	2	5262337001		0.9	21.1	3.2			12.5		1.0				38.7		
Опоры трубопровода	485	3	5262395700			1.3				0.7						2.0		
Короба, шахта	718	4	—				0.4			8.0						8.5		
Лестницы лист 5	700	5	5262420200			0.1	1.7		0.4	0.5		0.1	1.7	2.4		7.0		1.450-2 вып.1в
Рельсы лист 6	45	6	5262347001				1.3									1.3		
Итого:					5.9	22.9	6.7		0.4	22.8		1.1	1.7	2.4		54.2		

48

Привязан

Инв. № 8066/5

ТП.904-1-48 - КМ			
Компрессорная станция 3К-500А			
	Стадия	Лист	Листов
	РП	4	
Н.контр. Моргунов			
Проверил Моргунов			
Инженер Решетников			
Инженер Андреева			
Рук.гр. Моргунов			
Нач.отд. Саакьянц			
ГИП Хотаевский			
Техническая спецификация стали (окончание).	Госстрой СССР Ростовский Промстройниипроект		

Копировал

Формат А2

Вид профиля и ГОСТ, ТУ	Марка металла и ГОСТ	Обозначение и размер профиля (мм)	№ по порядку	Код: марки металла	Код: вида профиля	Код: размера профиля	Количество (шт)	Длина (мм)	Масса металла по элементам констр. I: Лестницы (код 526242)	Площадки (код 526243)	Ограждения (код 526244)		Общая масса (т)	Масса потребности в металле по кварталам (заполняется изготовителем), (т): I	II	III	IV	Заполняется ВЦ
Сталь горячекатаная швеллеры ГОСТ 8240-72	Вст3кп2 ГОСТ380-71*	[18	1							0.1			0.1					
			2															
	Итого		3	11240	26212					0.1			0.1					
Всего профиля			4							0.1			0.1					
Итого масса металла			5	11240						0.1			0.1					
Сталь угловая равнобокая ГОСТ 8509-72*	Вст3кп2 ГОСТ380-71*	L 25×5	6								0.2		0.2					
		L 56×5	7							0.1			0.1					
		L 63×6	8								1.3		1.3					
		L 75×6	9						0.1	0.1			0.2					
		L 125×10	10							0.1			0.1					
	Итого		11	11240	21113				0.1	0.3	1.5		1.9					
Всего профиля			12						0.1	0.3			1.9					
Итого масса металла			13	11240					0.1	0.3			1.9					
Профиль гнутый швеллеры равнополочные ГОСТ 8278-75*	Вст3кп2 ГОСТ380-71*	[160×50×4	14							0.2			0.2					
		[180×50×4	15						0.3				0.3					
			16															
	Итого		17	11240	73240				0.3	0.2			0.5					
Всего профиля			18						0.3	0.2			0.5					
Итого масса металла			19	11240					0.3	0.2			0.5					
Сталь холодногнутая ГОСТ 19771-74*	Вст3кп2 ГОСТ380-71*	L 80×5	20						0.1				0.1					
			21															
	Итого		22	11240	75116				0.1				0.1					
Всего профиля			23						0.1				0.1					
Итого масса металла			24	11240					0.1				0.1					
Сталь листовая горячекатаная ГОСТ 19903-74	Вст3кп2 ГОСТ380-71*	δ=4	25							0.1	0.1		0.2					
		δ=8	26							0.1			0.1					
		δ=10	27							0.1			0.1					
			28															
	Итого		29	11240	71110					0.3	0.1		0.4					
			30															
Всего профиля			31							0.3	0.1		0.4					
Итого масса металла			32	11240						0.3	0.1		0.4					
Профиль гнутый ГОСТ 8291-69*	Вст3кп2 ГОСТ380-71*	L 50×40×12×2,5	33								0.6		0.6					
			34															
			35															
	Итого		36	11240	74136						0.6		0.6					
Всего профиля			37								0.6		0.6					
Итого масса металла			38	11240							0.6		0.6					
Профиль гнутый 4ИТУ 2-130-70	Вст3кп2 ГОСТ380-71*	{90×30×25×3	39								0.4		0.4					
			40															
	Итого		41	11240	—						0.4		0.4					
Всего профиля			42								0.4		0.4					
Итого масса металла			43	11240							0.4		0.4					

Альбом V

Типовой проект 904-1-КМ

Инв. № подл. | Подпись и дата | Взам. инв. №

49

Привязан

Инв. № 8066/5

Н. контр.	Моргунов		ТП 904-1-48 - КМ
Инженер	Цимбалист		Компрессорная станция ЗК-500А
Инженер	Андреева		
Рук. гр.	Моргунов		Стадия: РП; Лист: 5; Листов:
Нач. отд.	Салькын		Техническая спецификация стали на лестницы (начало)
ГИП	Осташевский		Госстрой СССР Ростовский Промстройниипроект

Копировал Ж43

Формат А2

Вид профиля и ГОСТ, ТУ	Марка металла и ГОСТ	Обозначение и размер профиля (мм)	№ по порядку	Код: марки металла	Код: вида профиля	Код: размера профиля	Количество (шт.)	Длина (мм)	Масса металла по элементам конструкций, т: Лестницы	Площадки	Ограждения		Общая масса (т)	Масса потребности в металле по кварталам (заполняется изготовителем), (т): I	II	III	IV	Заполняется ВЦ
				Код элемента конструк.: 526242	526243	526244												
Сталь листовая рифленая ГОСТ 8568-77*	Вст3 кп2 ГОСТ 380-71*	δ=4	44						0.1				0.1					
			45															
	Итого		46	11240	71307				0.1				0.1					
Всего профиля			47						0.1				0.1					
Итого масса металла			48						0.1				0.1					
Сталь горячекатаная круглая ГОСТ 2590-71	Вст3 кп2 ГОСТ 380-71*	• ф 18	49						0.1				0.1					
			50															
	Итого		51	11240	11118				0.1				0.1					
Всего профиля			52						0.1				0.1					
Итого масса металла			53						0.1				0.1					
Проволока ГОСТ 17305-71	Вст3 кп2 ГОСТ 380-71*	• ф 5	54							0.1			0.1					
			55										0.1					
	Итого		56	11240	11118					0.1			0.1					
Всего профиля			57							0.1			0.1					
Итого масса металла			58							0.1			0.1					
Сталь листовая холоднокатаная ГОСТ 19904-74	Вст3 кп2 ГОСТ 380-71*	δ=2	59								0.1		0.1					
			60															
	Итого		61	11240	72125						0.1		0.1					
Всего профиля			62								0.1		0.1					
Итого масса металла			63								0.1		0.1					
Трубы стальные водогазопроводные ГОСТ 3262-75	Вст3 кп2 ГОСТ 380-71*	Газ. тр. ф 3/4"	64								2.3		2.3					
			65															
	Итого		66								2.3		2.3					
Всего профиля			67								2.3		2.3					
Итого масса металла			68								2.3		2.3					
Всего масса металла			69						0.7	1.1	4.8		6.6					
В том числе по маркам	Вст3 кп2		70						0.7	1.1	4.8		6.6					

Вид профиля и ГОСТ, ТУ	Марка металла и ГОСТ	Обозначение и размер профиля (мм)	№ по порядку	Код: марки металла	Код: вида профиля	Код: размера профиля	Количество (шт.)	Длина (мм)	Масса металла по элементам конструкций, I: Рельсы				Общая масса (т)	Масса потребности в металле по кварталам (заполняется изготовителем), (т): I	II	III	IV	Заполняется ВЦ
				Код элемента конструк.: 526234														
Сталь квадратная ГОСТ 2591-71	Вст3сп5 ГОСТ 380-71*	□ 50×50	1						1.3				1.3					
			2															
	Итого		3	14460	12114				1.3				1.3					
Всего профиля			4						1.3				1.3					
Итого масса металла			5						1.3				1.3					
Всего масса металла			6						1.3				1.3					
В том числе	Вст.3кп2		7						1.3				1.3					

Типовой проект 904-1-КМ Альбом V

Инв. № подл. | Подпись и дата | Взам. инв. №

50

Привязан

Инв. №

8066/5

ТП 904-1-48 – КМ

Компрессорная станция ЗК-500А

			Стадия	Лист	Листов
Н. контр.	Моргунов		РП	6	
Инженер	Андреева				
Рук. гр.	Моргунов				
Нач. отд.	Саакьянц				
ГИП	Осташевский				

Техническая спецификация стали на лестницы (окончание) и крановые рельсы

Госстрой СССР Ростовский Промстройниипроект

Копировал

Формат А2

Типовой проект 904-1- -КМ Альбом V

Схема расположения подкрановых балок и упоров

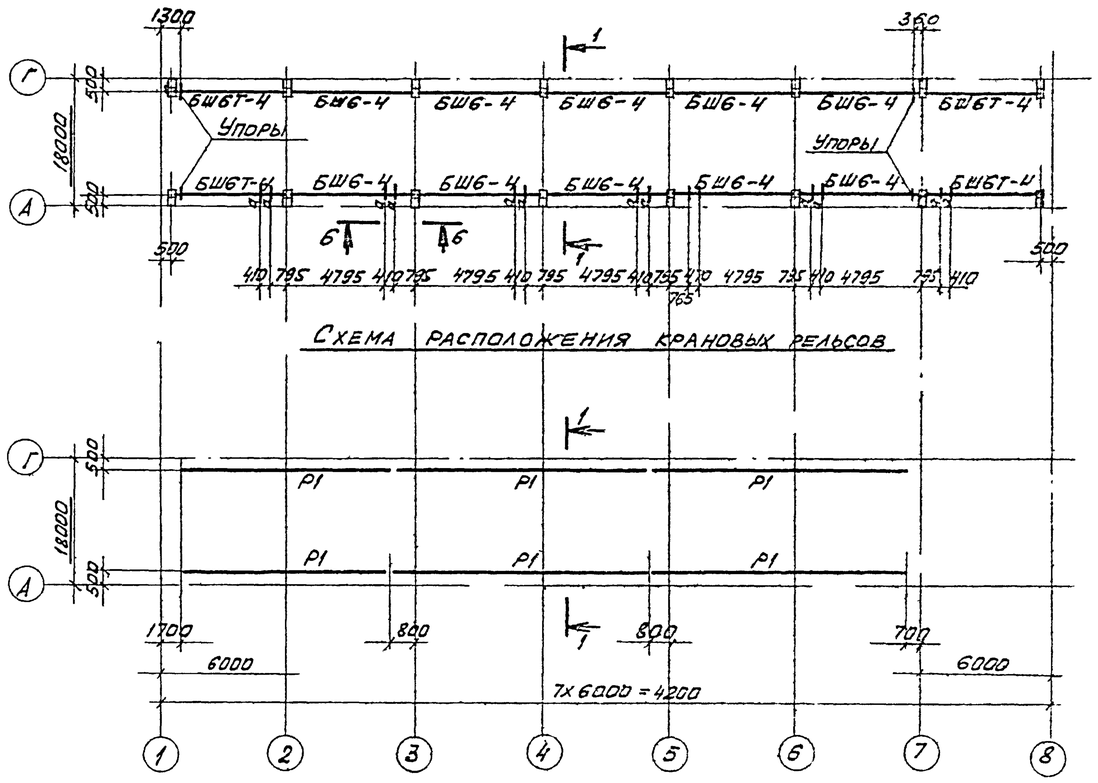

Схема расположения крановых рельсов

1–1

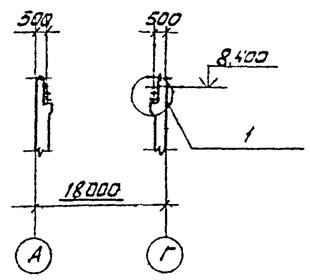

2–2

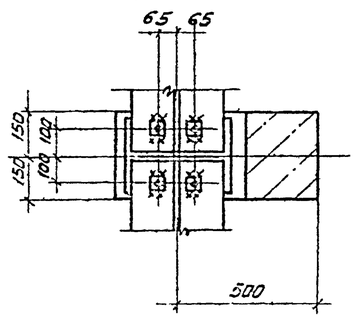

Ведомость элементов

Марка	Сечение: эскиз	Поз.	Состав	Опорные усилия: M1 тс м	N1 тс	Q1 тс	Группа констр	Марка металла	Примечание
БШ6-4	1.426-1. вып.6					11,0	I	Вст3сп5	
БШ6Т-4						11,7	I		
Р1	□		□ 50×50			–	I		
а	[		[12			–	IV		конструк.

1. Сварку производить электродами Э42А по ГОСТ 9467-75.
2. Узлы крепления подкрановых балок, рельсов и упоров даны в серии 1.426-1. вып.6.
3. Упоры выполнить по детали на листе 8 серии 1.426-1 вып.6.

1

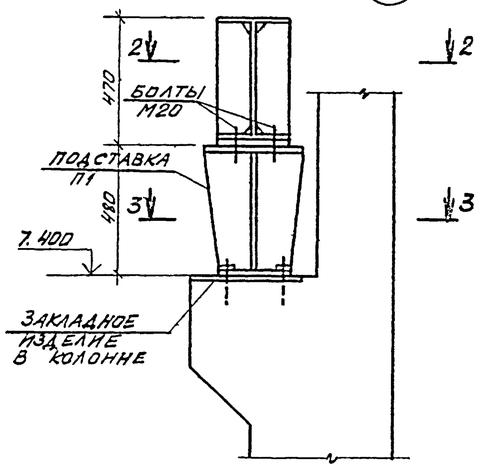

Подставка П1

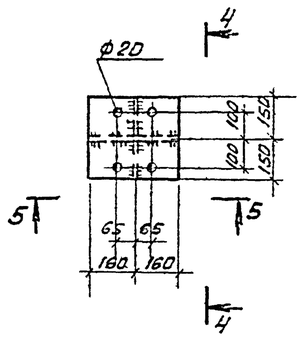

4–4

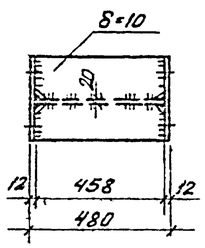

5–5

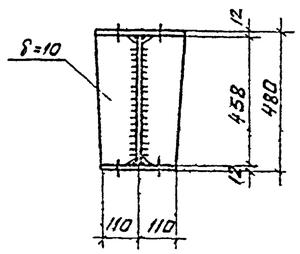

3–3

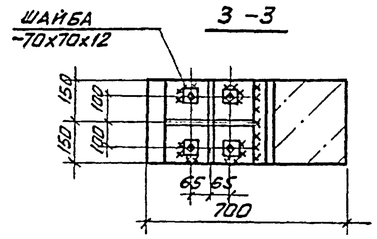

6–6

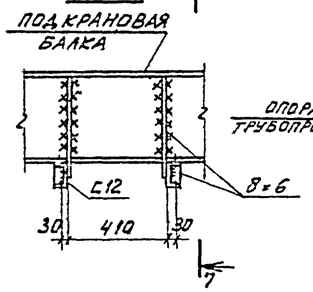

7–7

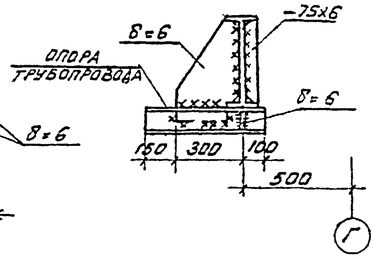

51

Привязан	
Инв. №	8066/5

ТП 904-1-48 -КМ					
Компрессорная станция ЗК-500А					
Н.контр.	Моргунов			Стадия	Лист	Листов
Проверил	Моргунов			РП	7	
Инженер	Андреева					
Рук.гр.	Моргунов			Схема расположения подкрановых балок, рельсов, упоров	Госстрой СССР Ростовский Промстроинипроект	
Нач.отд.	Сакьянц					
ГИП	Осташевский					

Копировал

Формат А2

Инв.№подл. | Подпись и дата | Взам.инв.№

Типовой проект 904-1- -КМ Альбом V

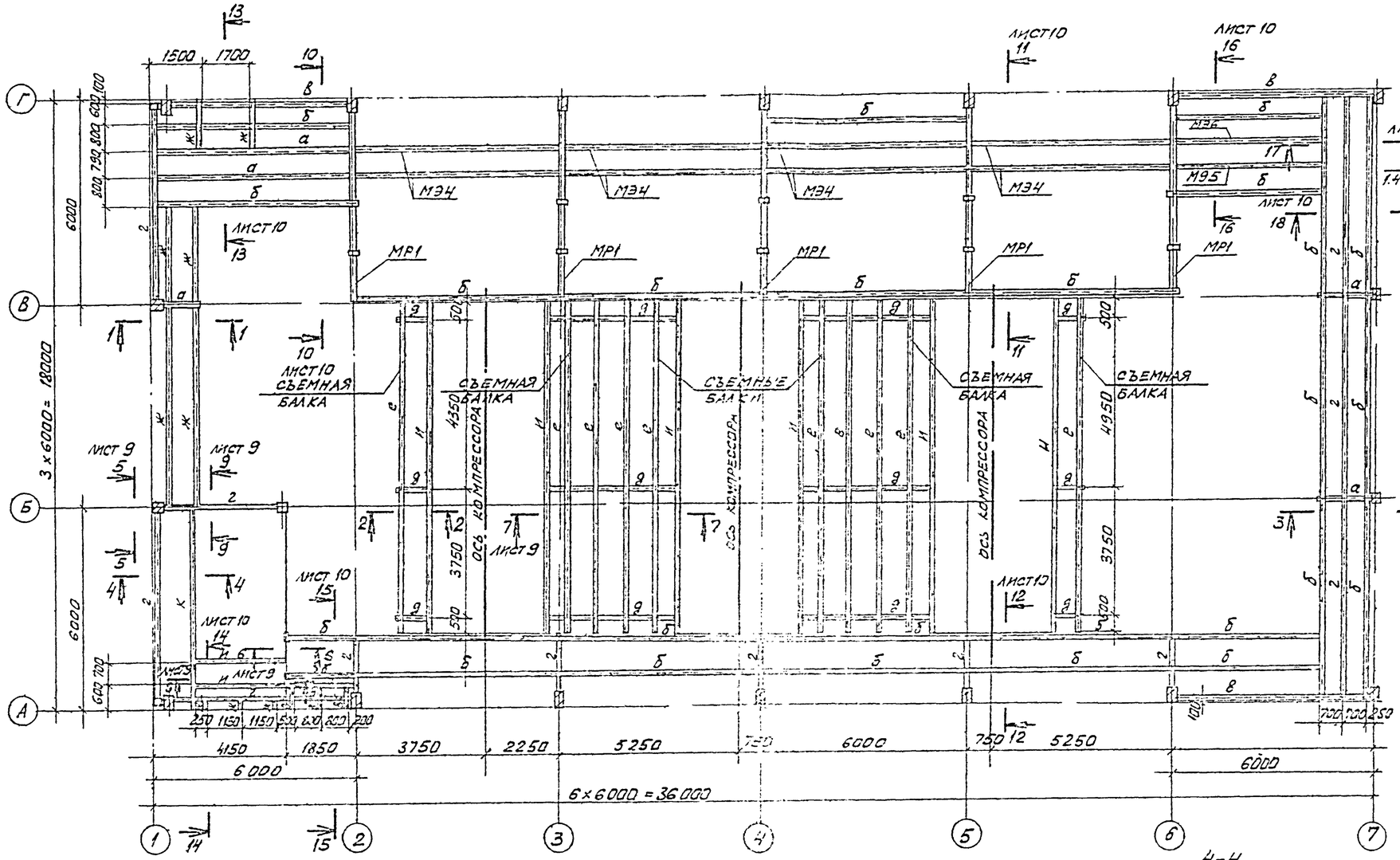

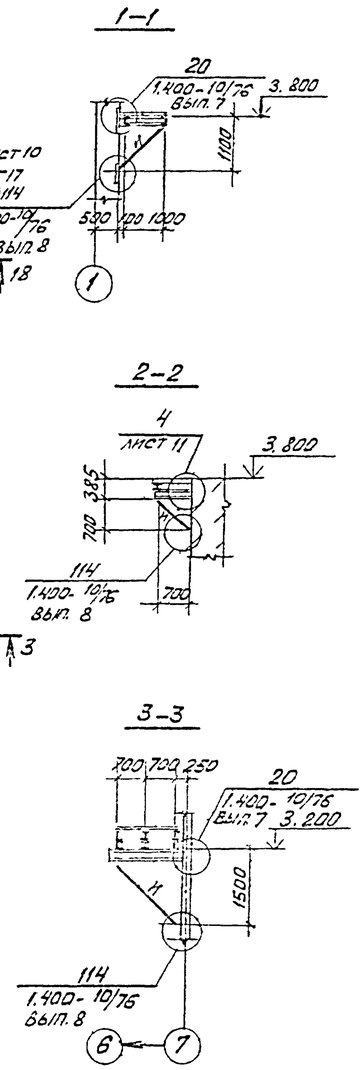

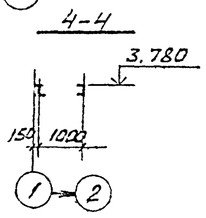

ВЕДОМОСТЬ ЭЛЕМЕНТОВ

МАРКА	СЕЧЕНИЕ: ЭСКИЗ	ПОЗ.	СОСТАВ	ОПОРНЫЕ УСИЛИЯ: M, ТСМ	N, ТС	Q, ТС	ГРУППА КОНСТР.	МАРКА МЕТАЛЛА	ПРИМЕЧАНИЕ
МР1	СМ. ЧЕРТЕЖ КМ-13						IV	Вст3кп2	
МЭ1	СМ. ЧЕРТЕЖ-КМ-12						IV	"	
МЭ2							IV	"	
МЭ3							IV	"	
МЭ3а							IV	"	
МЭ3б	СМ. ЧЕРТЕЖ КМ-13						IV	"	
МЭ3в							IV	"	
МЭ3г							IV	"	
МЭ4	СМ. ЧЕРТЕЖ КМ-12						IV	"	
МЭ5 МЭ6							IV	"	
а	I		I 22				IV	"	
б	[		[30				IV	"	
в	[		[24				IV	"	

ВЕДОМОСТЬ ЭЛЕМЕНТОВ (ПРОДОЛЖЕНИЕ)

МАРКА	СЕЧЕНИЕ: ЭСКИЗ	ПОЗ.	СОСТАВ	ОПОРНЫЕ УСИЛИЯ: M, ТСМ	N, ТС	Q, ТС	ГРУППА КОНСТР.	МАРКА МЕТАЛЛА	ПРИМЕЧАНИЕ
г	I		I 30				IV	Вст.3кп2	
д	I		I 20				IV	"	
е	I		I 16				IV	"	
ж	[		[16				IV	"	
и	L		L 63x6				IV	"	
к	[		[22				IV	"	
РН14-1	ТУ36-2044-77						IV	"	
РН15-1							IV	"	
Щ1	СМ. ЧЕРТЕЖ КМ-15						IV	"	
Щ2							IV	"	
Щ3							IV	"	

ПРИВЯЗАН

8066/5

ИНВ. №

Н. КОНТР.	МОРГУНОВ	
ПРОВЕРИЛ	МОРГУНОВ	
ИНЖЕНЕР	АНДРЕЕВА	
РУК. ГР.	МОРГУНОВ	
ЧАЧ. ОСП-1	СААКЬЯНЦ	
ГИП	УСТАШЕВСКИЙ	

ТП 904-1-48 - КМ

КОМПРЕССОРНАЯ СТАНЦИЯ ЗК-500А

СХЕМА РАСПОЛОЖЕНИЯ БАЛОК ПЕРЕКРЫТИЯ НА ОТМ. 3.800

СТАДИЯ	ЛИСТ	ЛИСТОВ
РП	8	

ГОССТРОЙ СССР РОСТОВСКИЙ ПРОМСТРОЙНИЙПРОЕКТ

КОПИРОВАЛ

ФОРМАТ 22

ИНВ. № ПОДЛ. | ПОДПИСЬ И ДАТА | ВЗАМ. ИНВ. №

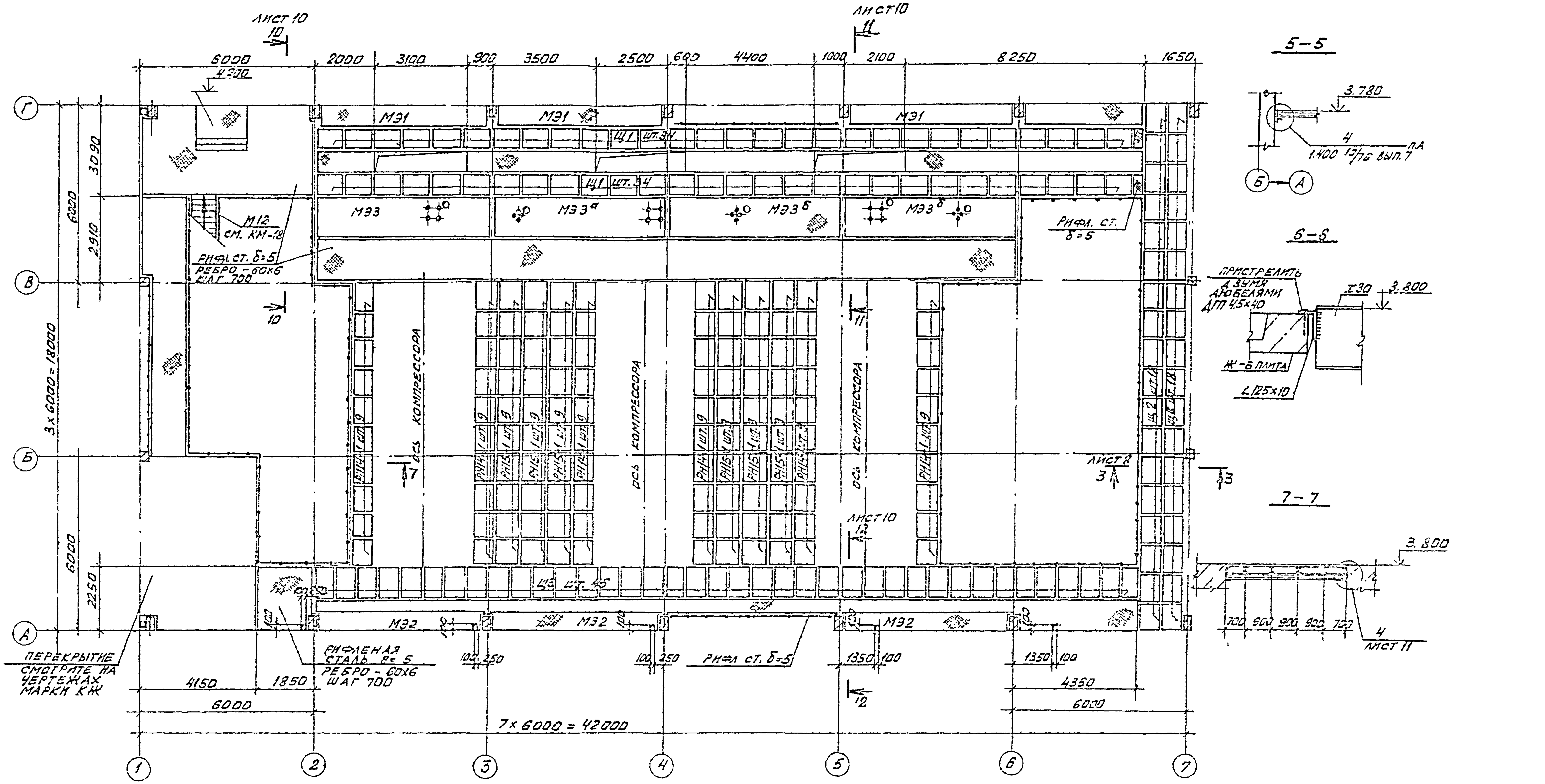

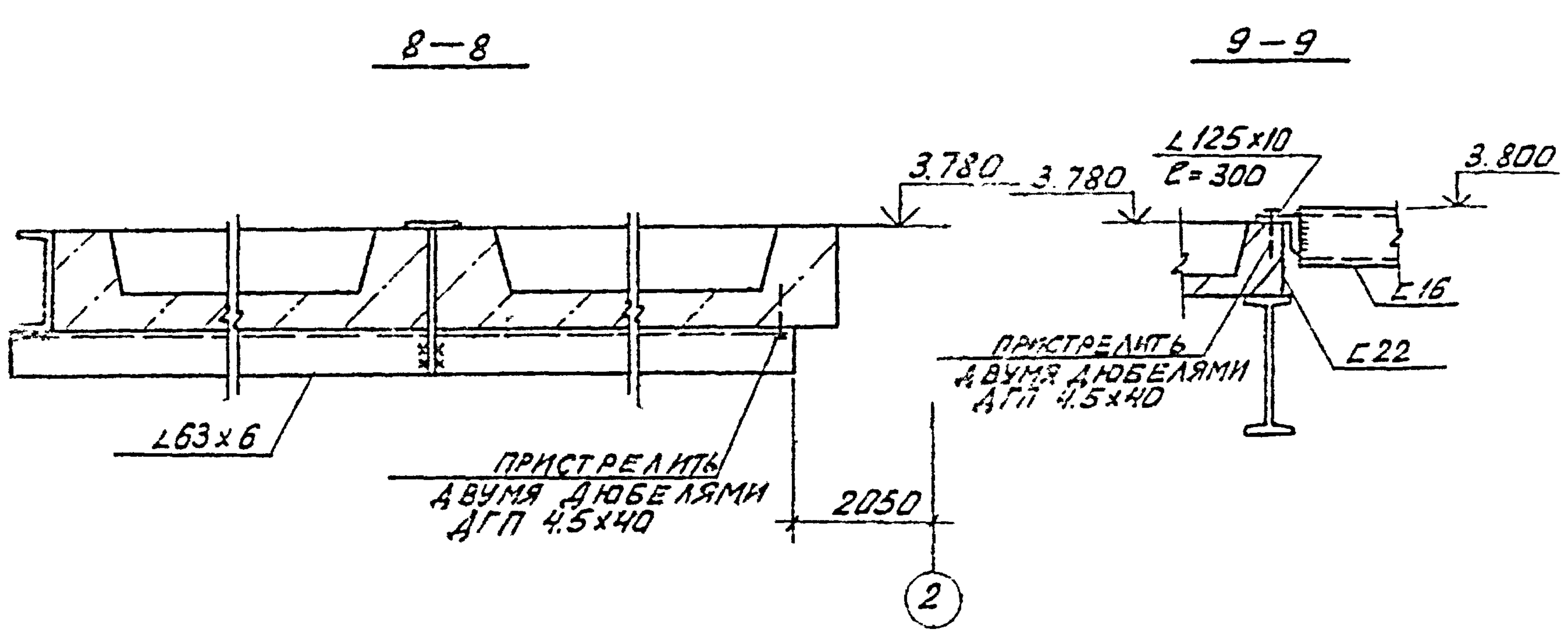

1. Сварку производить электродами типа Э42 по ГОСТ 9467-75.
2. Сварка ручная дуговая пш.=6 мм.
3. Настил типа „Батайск" марки РН14-1, РН15-1 выполнить по ТУ 36-2044-77.

Привязан	
Инв. №	

8066/5

Н.контр.	Моргунов	
Проверил	Моргунов	
Инженер	Андреева	
Рук.гр.	Моргунов	
Нач.ОСП	Саакьянц	
ГИП	Осташевский	

ТП 904-1-48 - КМ

Компрессорная станция ЗК-500...

Стадия	Лист	Листов
РП	9	

Схема расположения щитов перекрытия на отм. 3.800

Госстрой СССР Ростовский Промстройниипроект

Типовой проект 904-1- КМ Альбом V

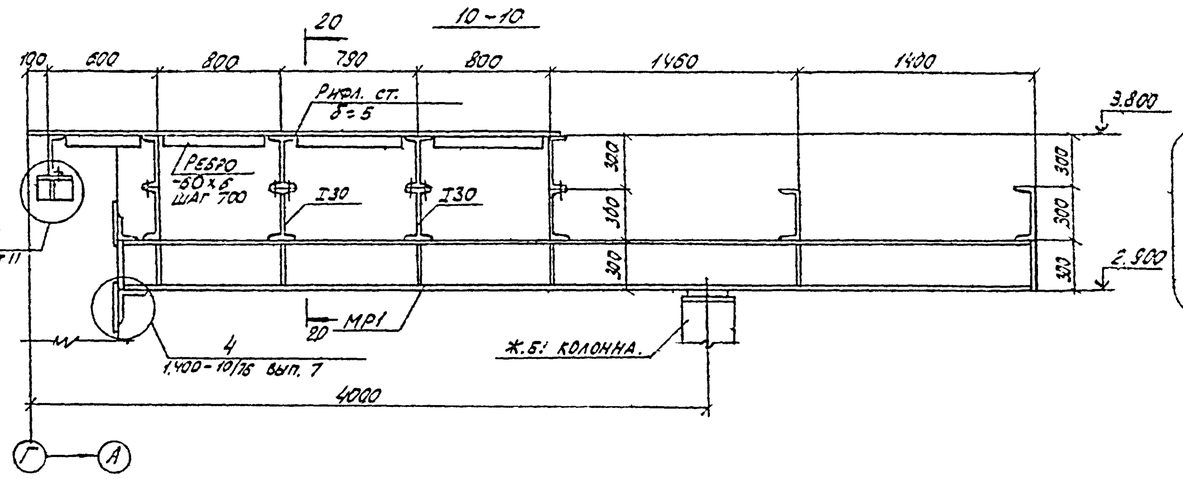

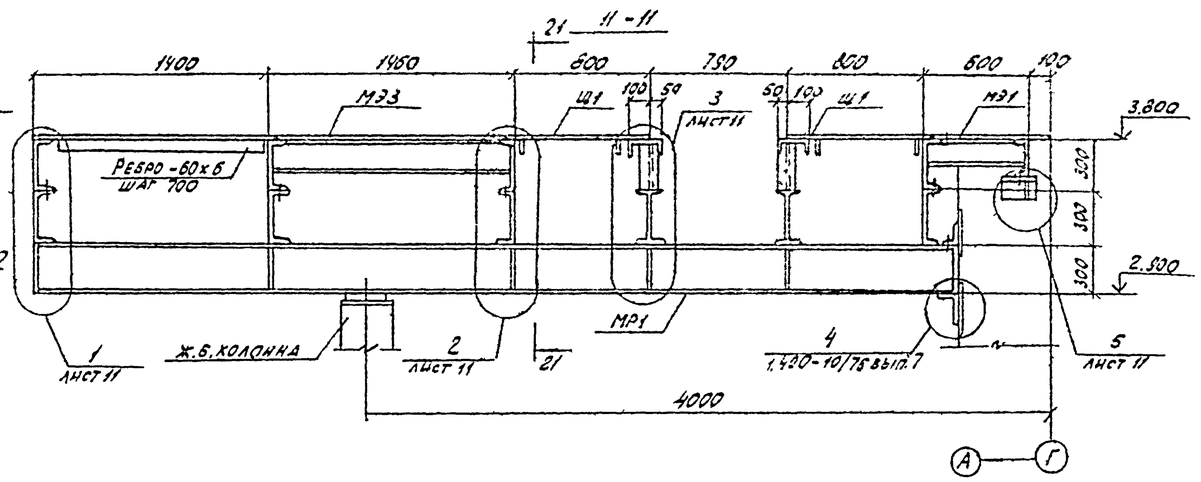

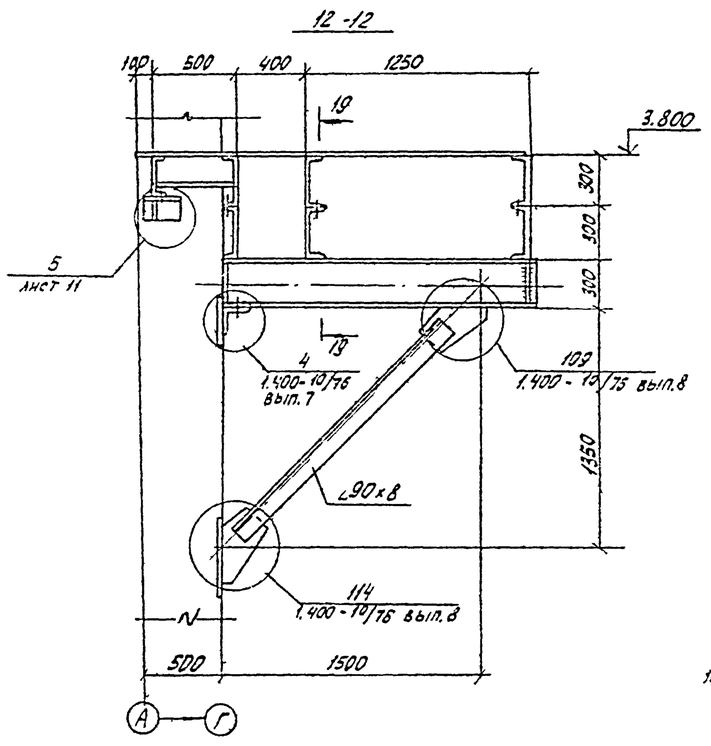

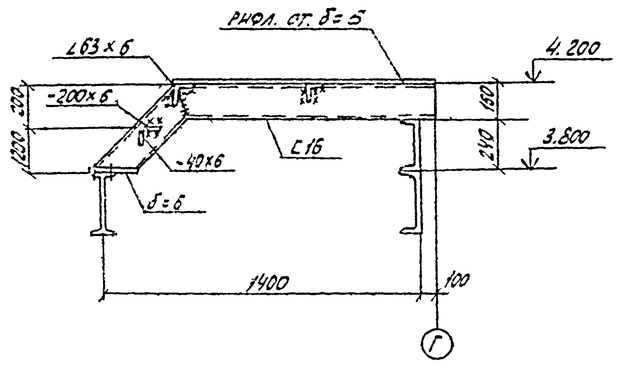

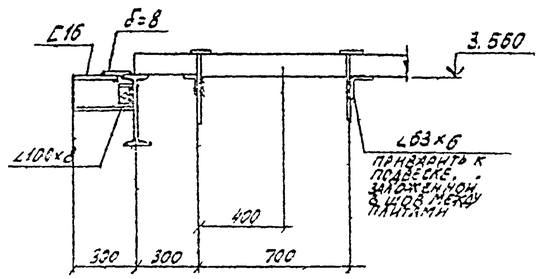

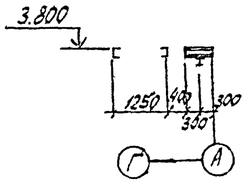

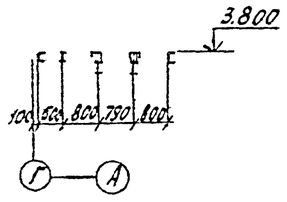

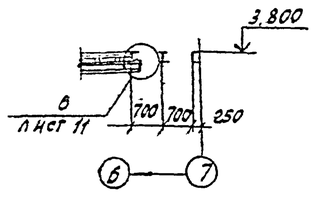

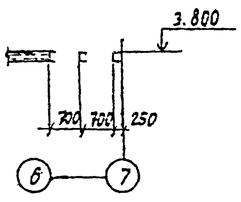

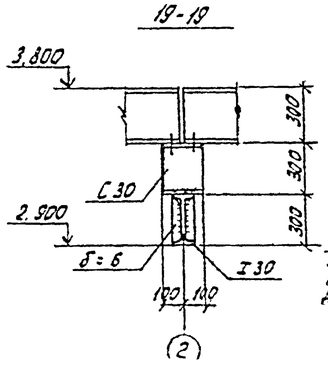

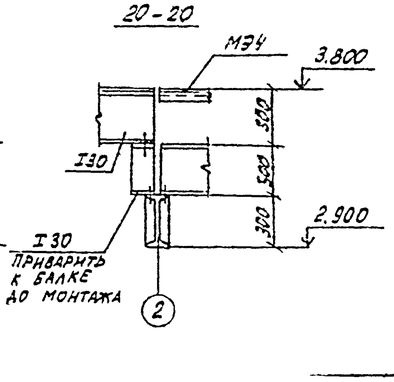

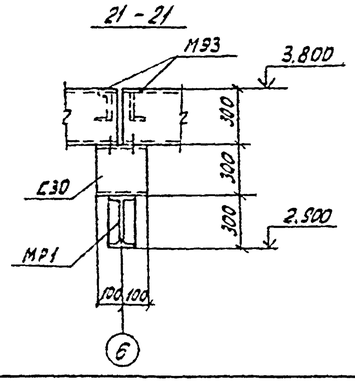

1. Разрезы замаркированы на листах КМ-8, КМ-9.
2. Конструкции сварные. Сварку производить электродами типа Э-42 по ГОСТ 9467-75.
3. Сварка ручная дуговая $h_ш$ = 6мм.

54

Привязан

Инв. № 8066/5

				ТП-904-1-48 -КМ		
				Компрессорная станция 3К-500А		
Н. контр.	Моргунов				стадия	лист	листов
Проверил	Моргунов				РП	10	
Инженер	Андреева						
Рук. гр.	Моргунов						
Нач. ОТП-4	Саакьянц			Разрезы 10-10 – 21-21	Госстрой СССР Ростовский Промстройниипроект		
ГИП	Осташевский						

Копировал

Формат А2

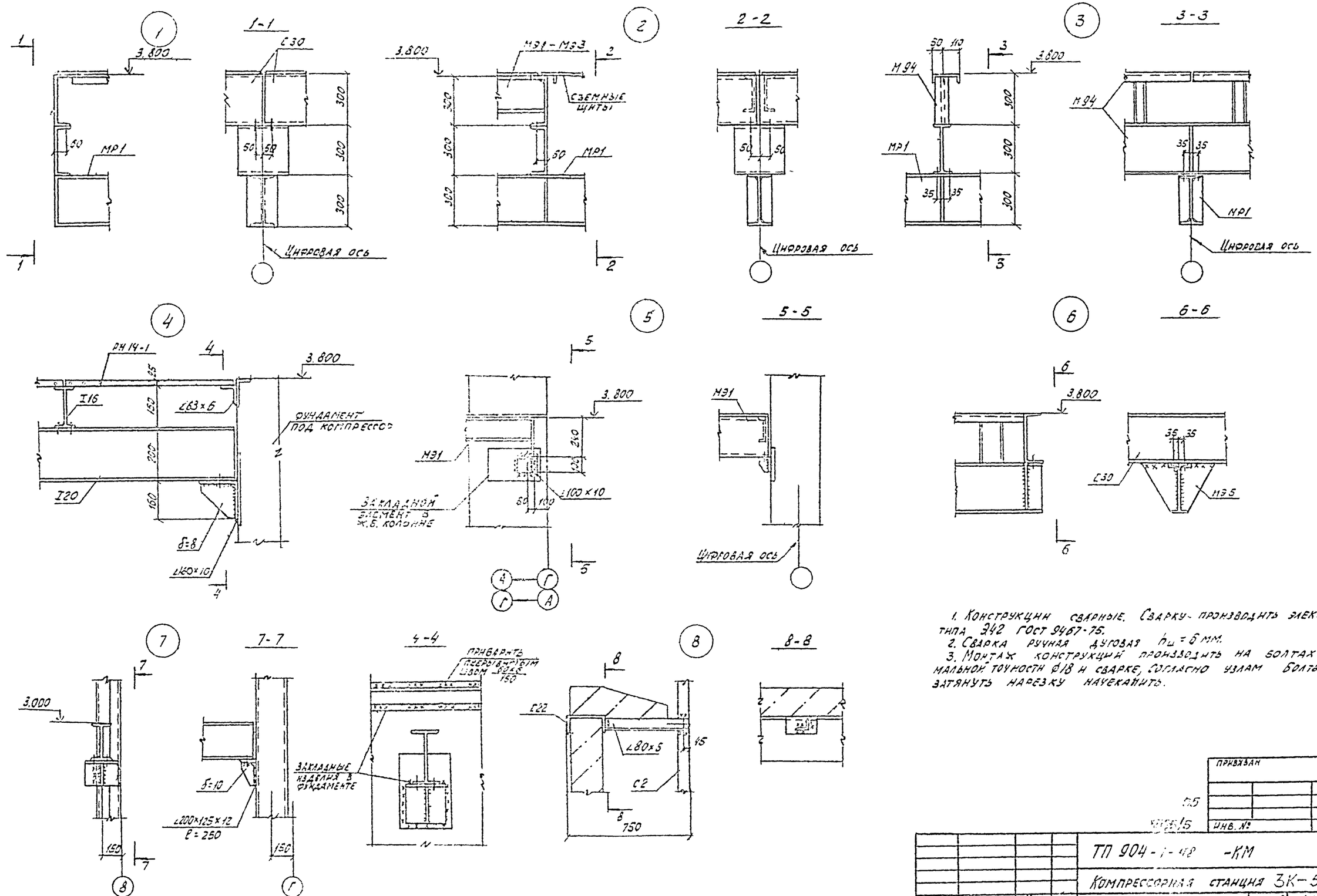

1. Конструкции сварные. Сварку производить электродами типа Э42 ГОСТ 9467-75.
2. Сварка ручная дуговая $h_ш = 6$ мм.
3. Монтаж конструкций производить на болтах нормальной точности Ø18 и сварке, согласно узлам. Болты плотно затянуть нарезку начекапить.

Типовой проект 904-1- -КМ Альбом IV

Согласовано

Инв. № подл. | Подпись и дата | Взам. инв. №

Н.контр.	Моргунов		
Провер.	Макарова		
Инженер	Андреева		
Рук. гр.	Моргунов		
Нач.ОСП	Саакьянц		
ГИП	Осташевский		

Привязан

Инв. №

ТП 904-1-48 -КМ

Компрессорная станция ЗК-500А

Узел 1-8

Стадия	Лист	Листов
РП	11	

Госстрой СССР РОСТОВСКИЙ ПРОМСТРОЙНИИПРОЕКТ

Формат 22

Типовой проект 904-1- -КМ Альбом V

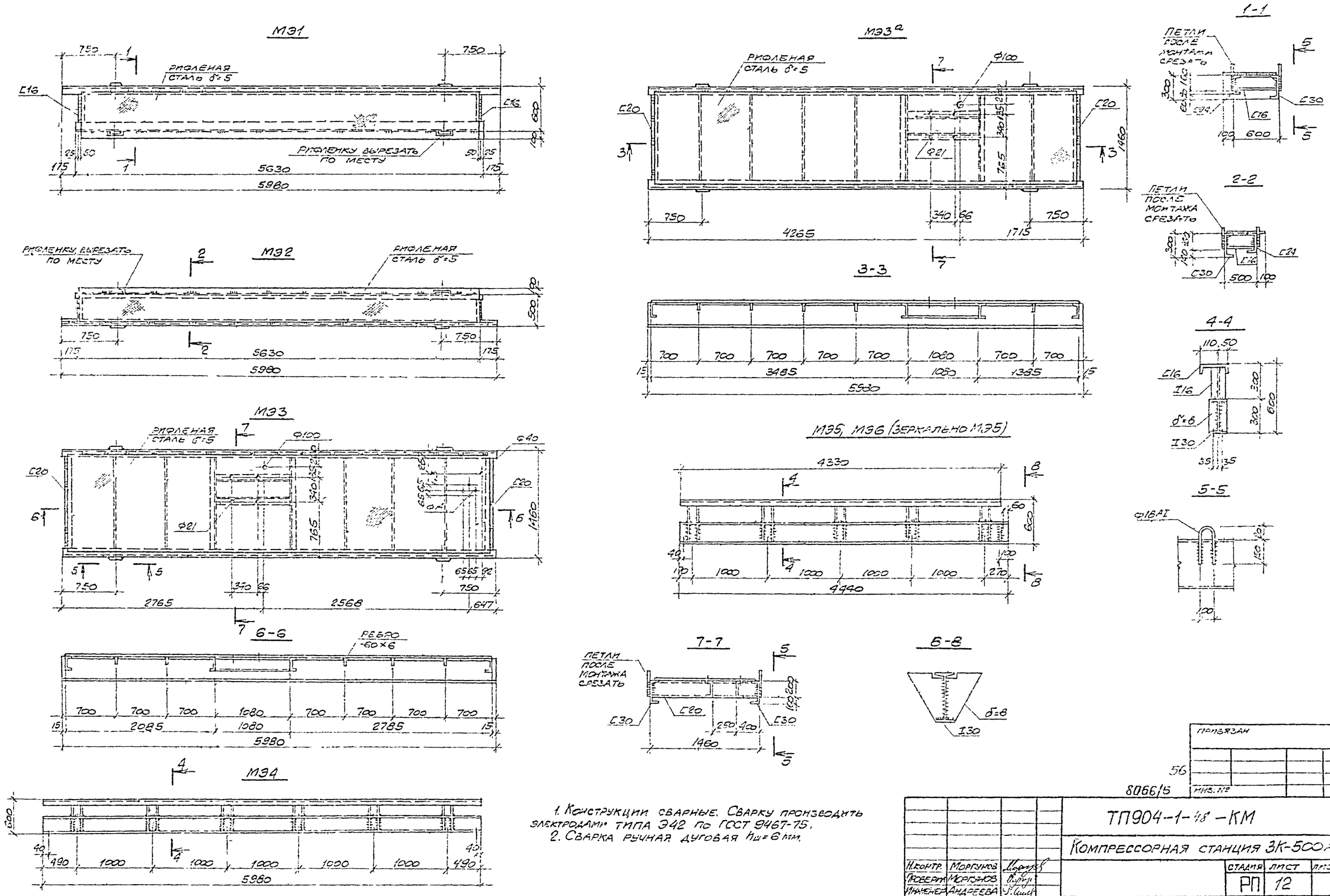

1. Конструкции сварные. Сварку производить электродами типа Э42 по ГОСТ 9467-75.
2. Сварка ручная дуговая $h_ш$=6 мм.

Н.контр.	Моргунов		
Проверил	Моргунов		
Инженер	Андреева		
Рук.гр.	Моргунов		
Нач.ОСП-1	Олакьянц		
ГИП	Остапевский		

ТП904-1-48 -КМ

Компрессорная станция ЗК-500А

Элементы МЭ1÷МЭ5, МЭ3а

Стадия	Лист	Листов
РП	12	

Госстрой СССР
Ростовский Промстройниипроект

Привязан

Инв. № подл. | Подпись и дата | Взам. инв. №

Копировал

Формат 22

8066/5

56

Типовой проект 904-1- -КМ Альбом V

М33б

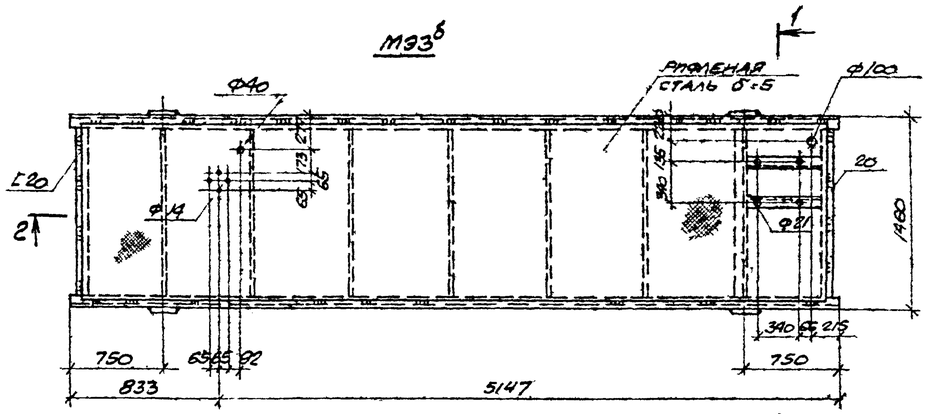

М33в

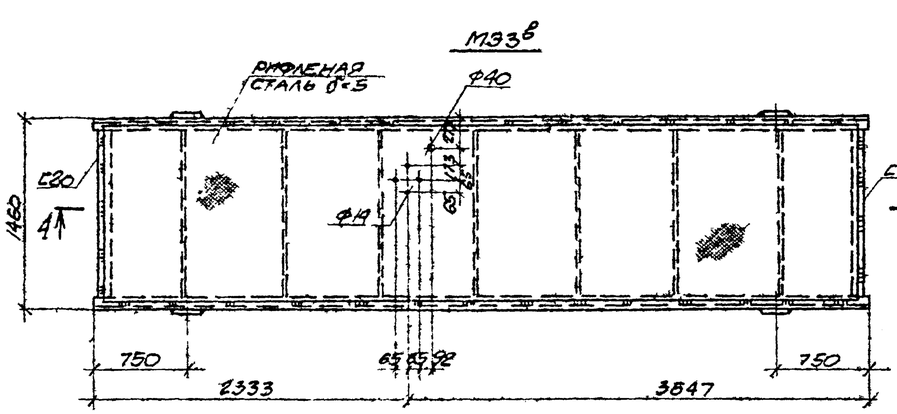

1-1

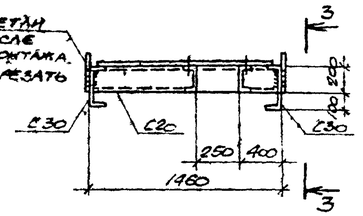

2-2

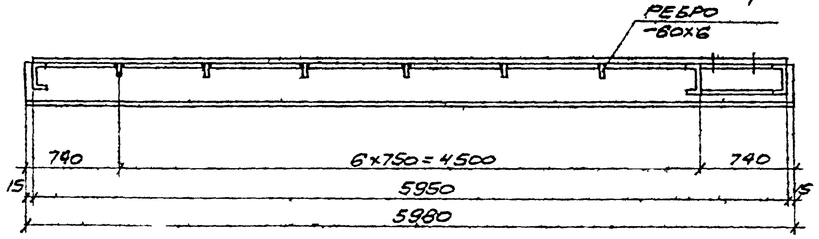

3-3

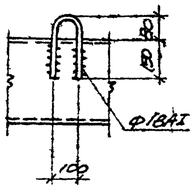

4-4

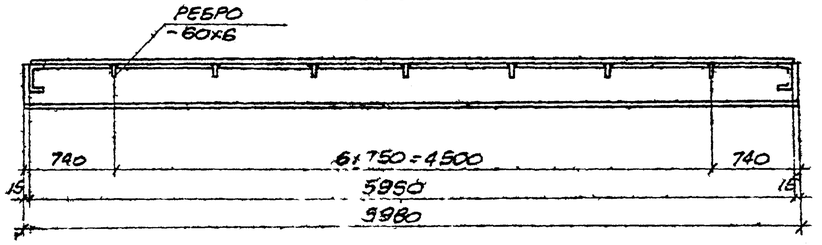

5-5

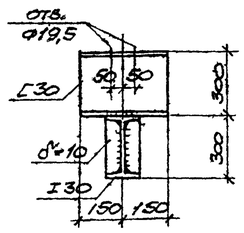

М33г

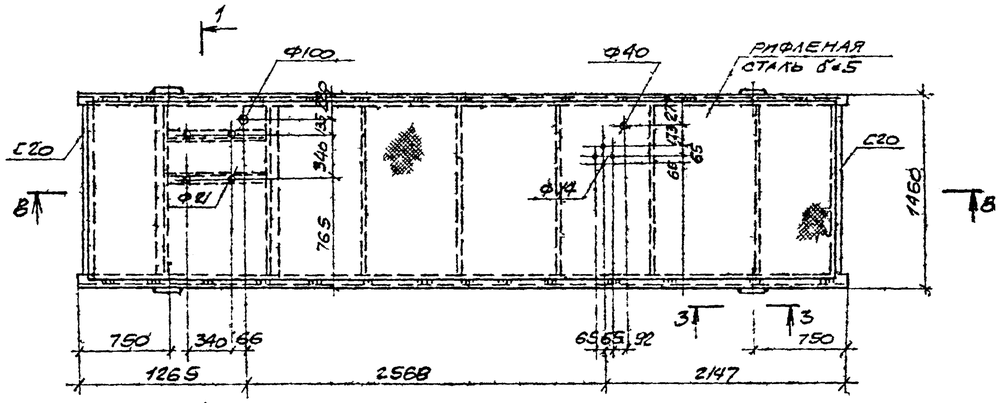

7-7

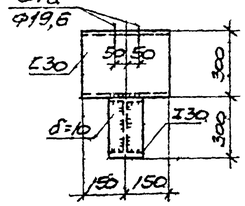

11-11

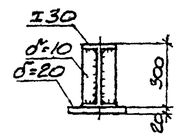

МР1

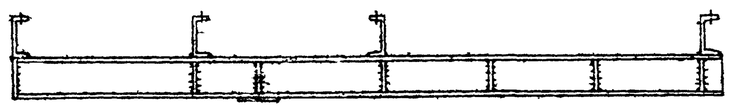

6-6

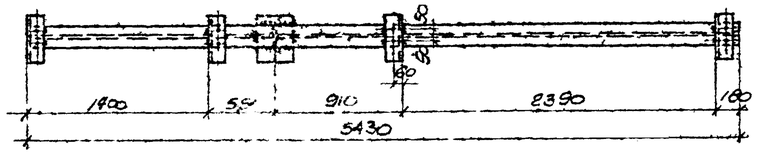

8-8

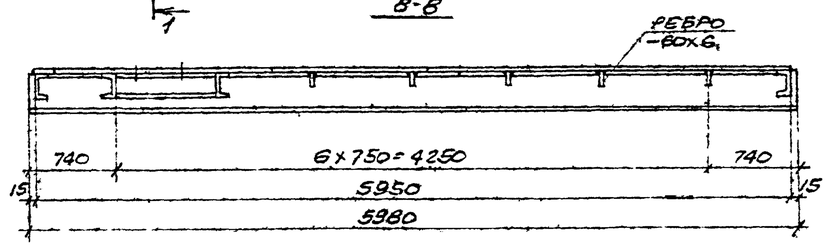

1. Конструкции сварные. Сварку производить электродами Э42 по ГОСТ 9467-75.
2. Сварка дуговая ручная $h_ш$=6мм.

Согласовано

Инв. № подл. | Подпись и дата | Взам. инв. №

Привязан

57

8066/5

Инв. №

Н. контр.	Моргунов		
Проверил	Моргунов		
Инженер	Андреева		
Рук. гр.	Моргунов		
Нач. отд.	Саакянц		
ГИП	Осташевский		

ТП 904-1-48-КМ

Компрессорная станция 3К-500А

Стадия	Лист	Листов
РП	13	

Элементы М33б-М33г
Ригель МР1

ГОССТРОЙ СССР
РОСТОВСКИЙ ПРОМСТРОЙНИИПРОЕКТ

Копировал

Формат

Типовой проект 904-1- - КМ Альбом V

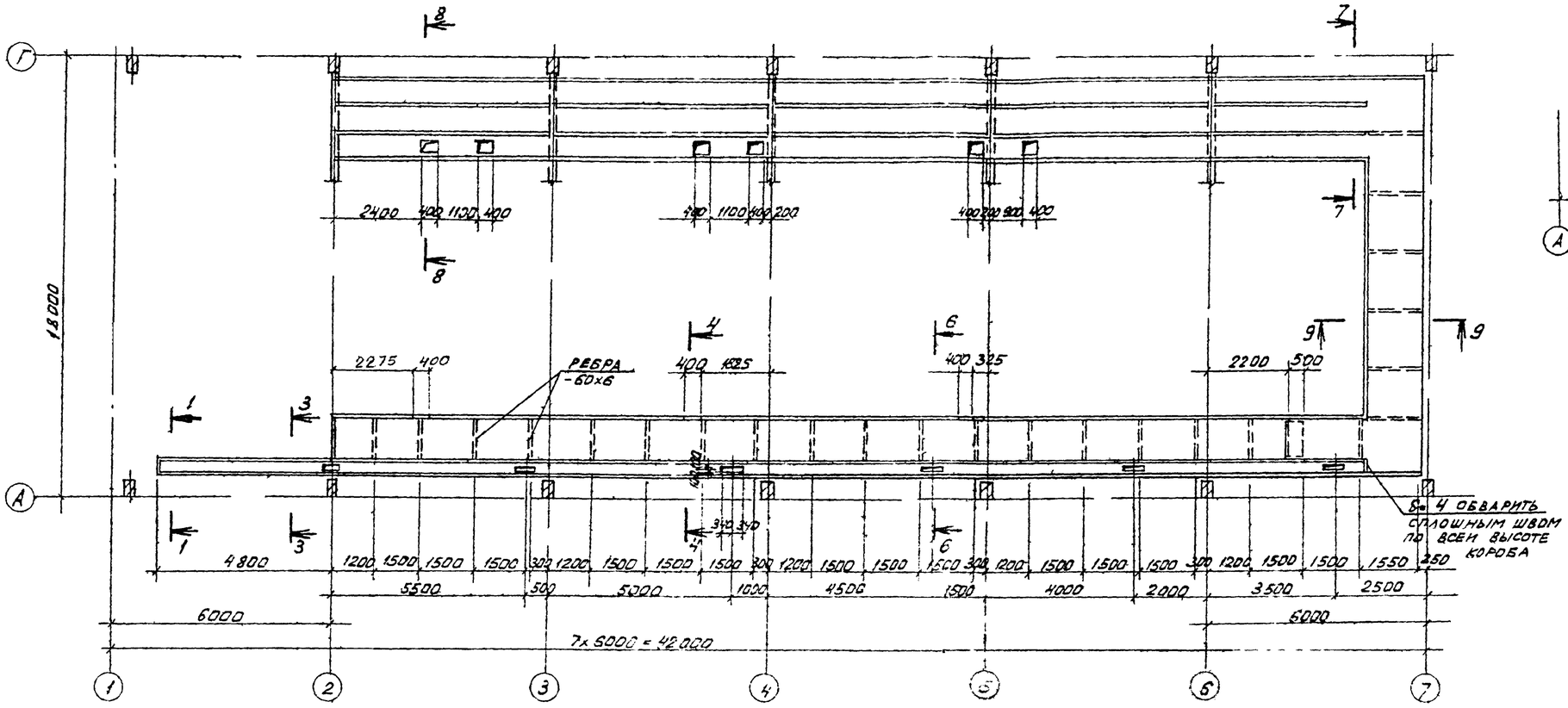

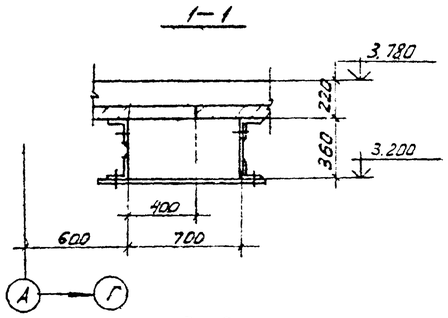

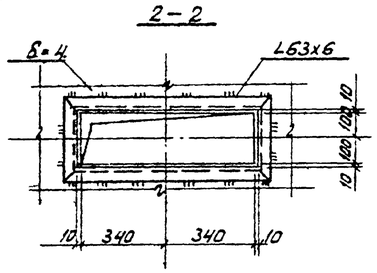

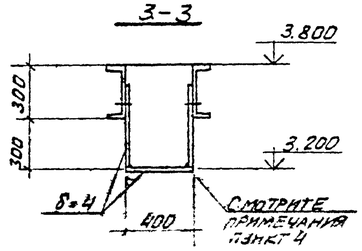

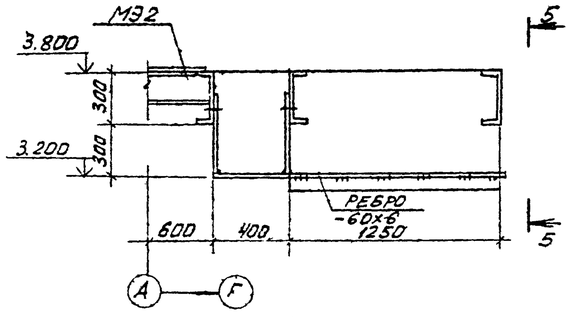

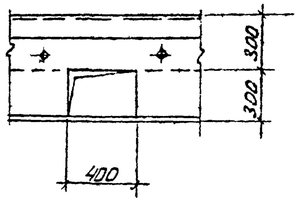

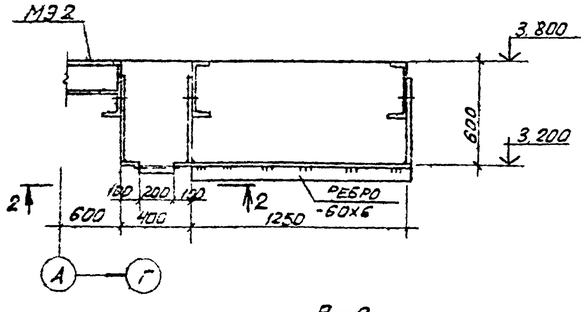

1. Шахту электрокабелей смотрите на листе КМ-17.
2. Конструкции сварные. Сварку производить электродами типа Э42 по ГОСТ 9467-75.
3. Сварку коробов выполнять прерывистым швом $\frac{6-60}{150}$.
4. Сварку короба у оси А шириной 400 мм выполнить сплошным швом обеспечив полную герметизацию короба

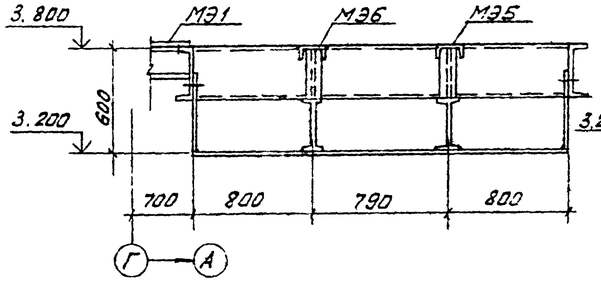

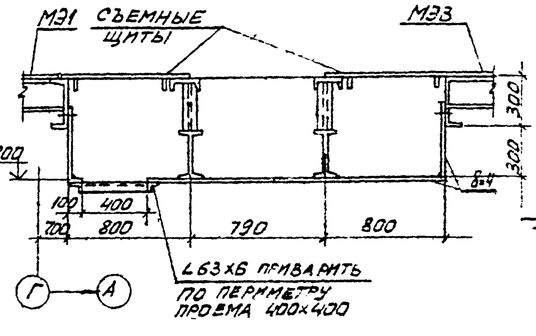

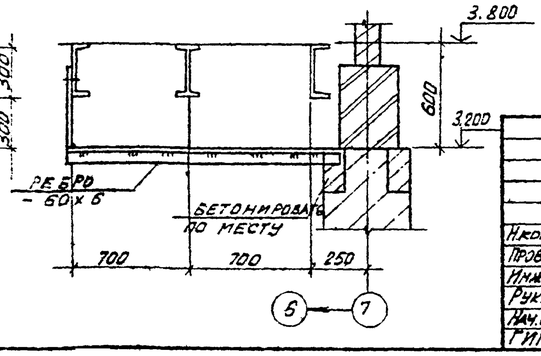

Н.контр.	Моргунов		ТП 904-1-48 - КМ		
Проверил	Моргунов		Компрессорная станция ЗК-500А		
Инженер	Андреева			Стадия	Лист	Листов
Рук.гр.	Моргунов			РП	14	
Нач.ОСТМ	Сракьянц		Короба электрокабелей	Госстрой СССР Ростовский промстройниипроект	
ГИП	Осташевский				

Привязан

Инв. №

58

8066/5

Инв. № подл. | Подпись и дата | Взам. инв. №

Копировал Лев

Формат 22

Типовой проект 904-1- -КМ Альбом V

Схема расположения щитов на отм.0.000

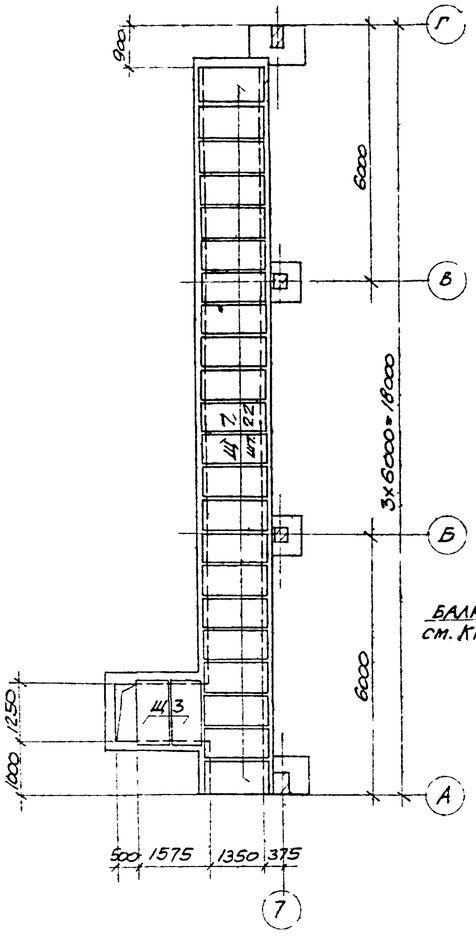

Щ1, Щ2, Щ8

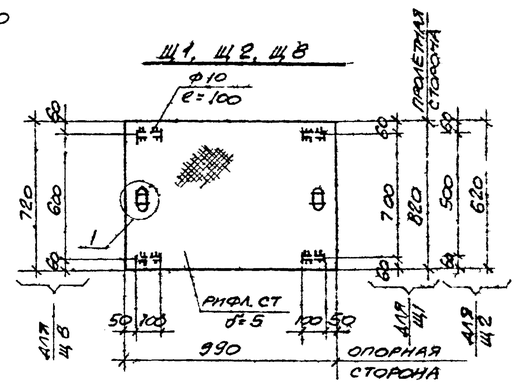

Щ3, Щ4, Щ7

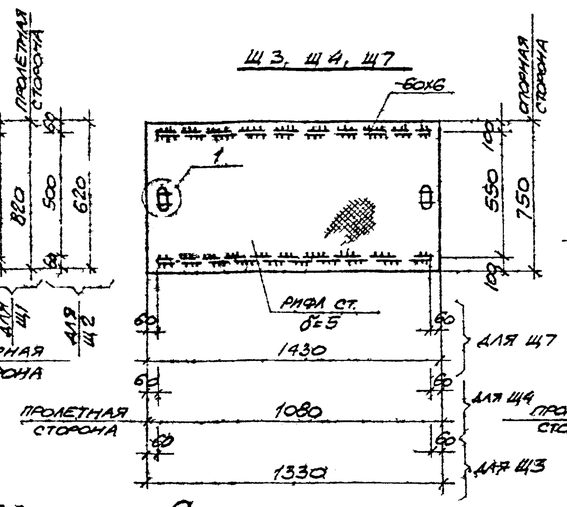

Щ5, Щ6

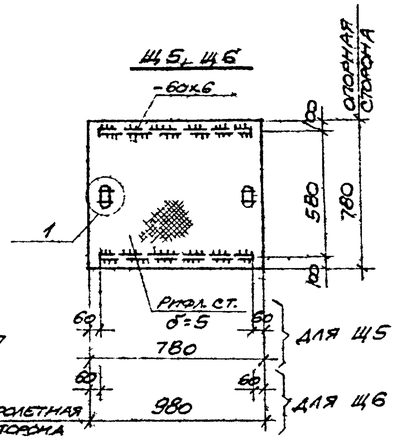

Ведомость щитов

Марка щита	Кол штук	Вес щита
Щ1	56	38.4
Щ2	18	28.9
Щ3	40	52.5
Щ4	16	43.2
Щ5	10	31.7
Щ6	8	39.5
Щ7	22	56.4
Щ8	18	33.6

Схема расположения балок на отм.3.800

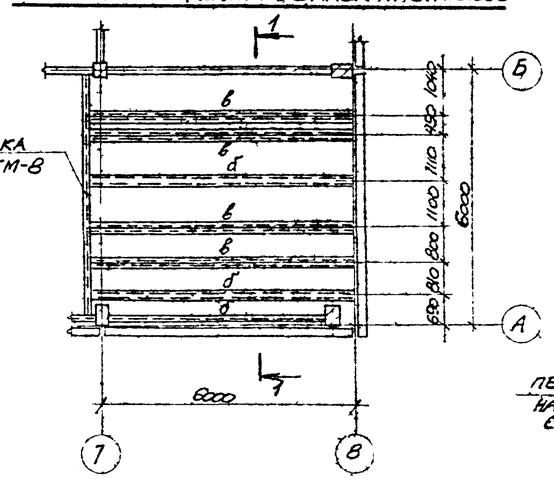

Схема расположения щитов на отм.3.800

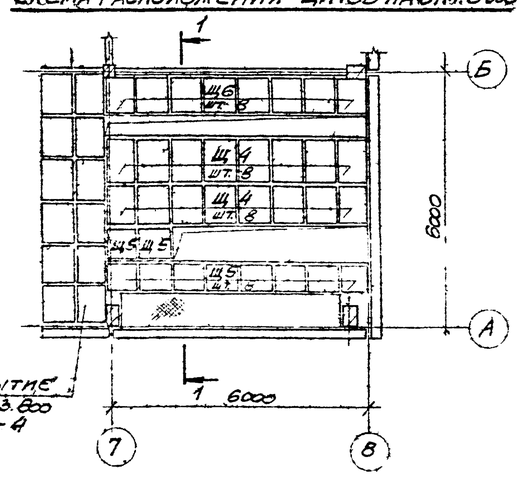

1-1

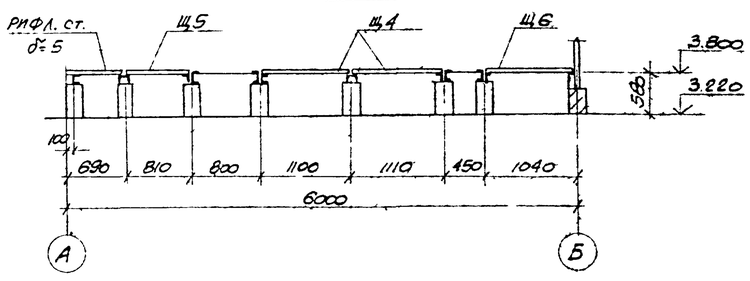

2-2

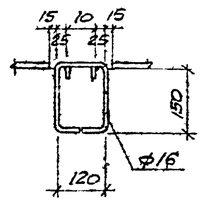

3-3

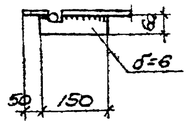

Схема расположения балок на отм. 1.200 2.700

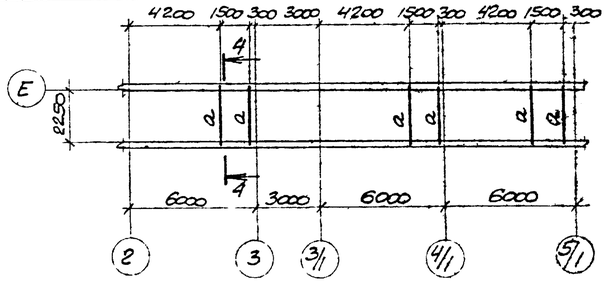

4-4

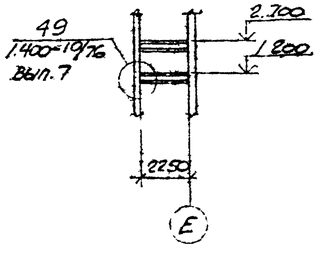

Ведомость элементов

Марка	Сечение: эскиз	поз	состав	Опорные усилия: M, тсм	N, тс	Q, тс	Группа конструк	Марка металла	Примечание
а	I		I 14			1.2	IV	Вст 3 кп2	конструкт.
б	[		[12				IV		
в	1	1	[12				IV		
	2	2	∟ 50х5				IV		

1. Конструкции сварные. Сварку производить электродами Э42 по ГОСТ 9467-75.
2. Балки на отм. 3.800 приварить к закладным изделиям в бетонных столбиках по всей длине примыкания швом $h_ш$=6мм.
3. Приварку ребер осуществлять прерывистым двухсторонним швом $\frac{б-60}{150}$
4. Сварка ручная дуговая $h_ш$ = 6мм.

59

Привязан

8056/5 Инв. №

Инв.№ подл. | Подпись и дата | Взам. инв.№

Н.контр.	Моргунов		
Провер.	Моргунов		
Инженер	Андреева		
Рук. гр.	Моргунов		
Нач. отд-л	Саакьянц		
Гип	Осташевский		

ТП 904-1-48 -КМ

Компрессорная станция 3К-500А

Стадия	Лист	Листов
РП	15	

Схема расположения щитов на отм. 0.000, 3.800. Щиты. Схема расположения балок на отм. 1.200, 2.700, 3.800.

Госстрой СССР Ростовский Промстройниипроект

Копировал

Формат А2

Типовой проект 904-1- -КМ Альбом V

Схема расположения балок на отм. 3.220

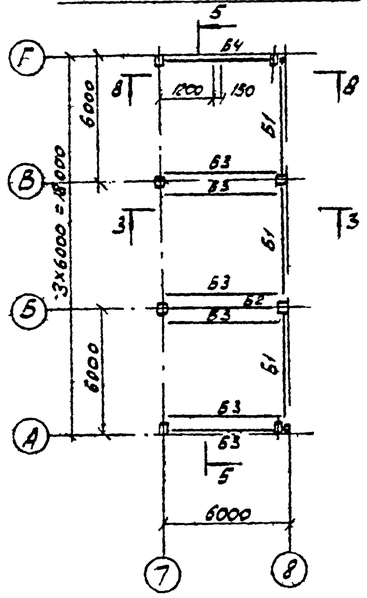

Схема расположения балок на отм. 7.400

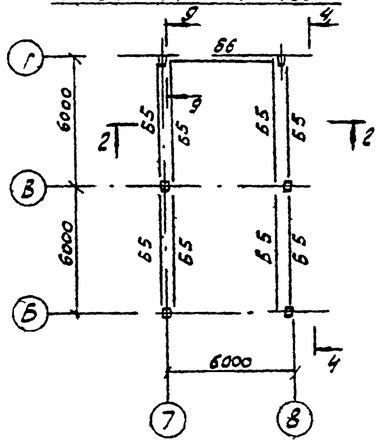

Схема расположения кронштейнов

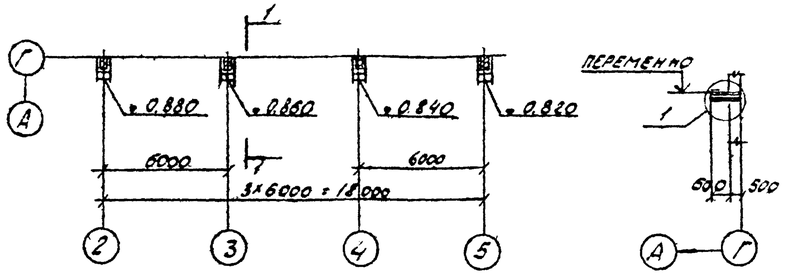

1-1

2-2

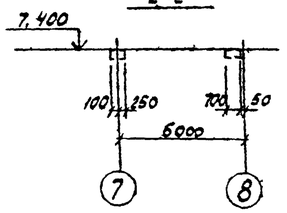

3-3

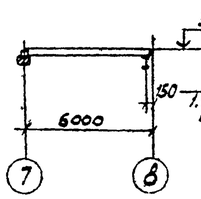

4-4

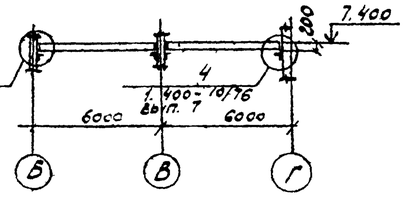

Ведомость элементов

	Сечение			Опорные усилия			Группа констр.	Марка металла	Примечание
	Эскиз	Поз.	Состав	M, тс,м	N тс	Q, тс			
Б1	I		I 40Б2			10,4	IV	В.ст.3 кп2	
Б2	I		I 22			2,3	IV		
Б3	[		[22			1,2	IV		
Б4	[	1	[20				IV		
		2	150×10				IV		Конструкт.
Б5	[		[20			1,2	IV		
Б6	I		I 30			2,9	IV		

2

10-10

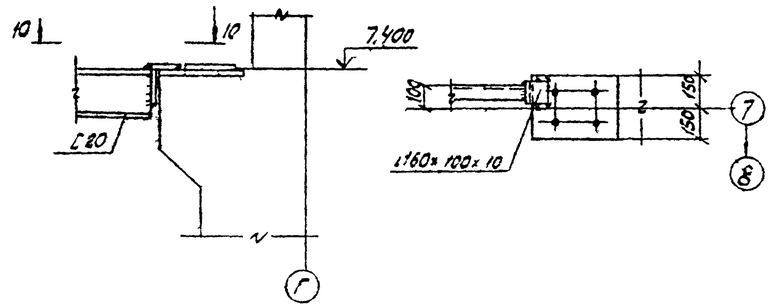

1

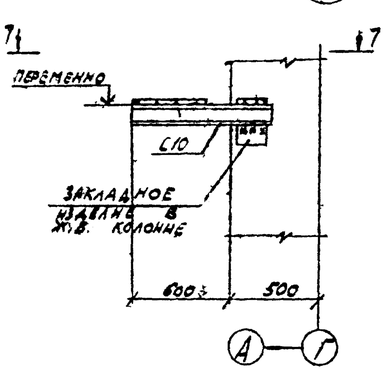

Схема расположения балки на отм. 2.100

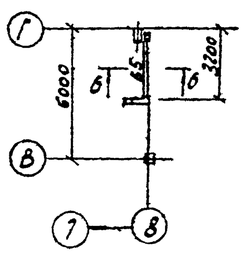

5-5

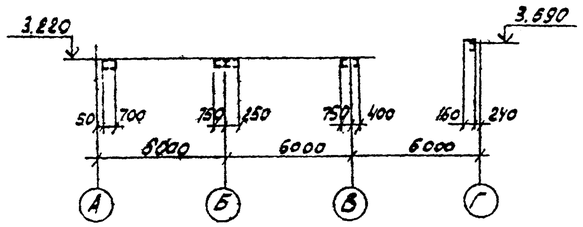

6-6

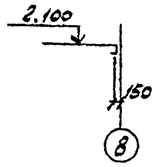

1. Конструкции сварные. Сварку производить электродами Э-42 ГОСТ 9467-75.
2. Сварка ручная дуговая $h_ш$ = 6мм

7-7

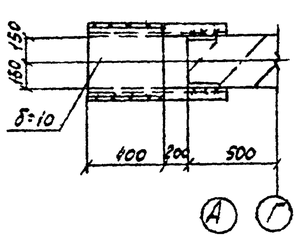

8-8

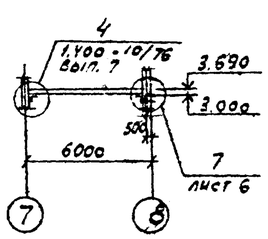

9-9

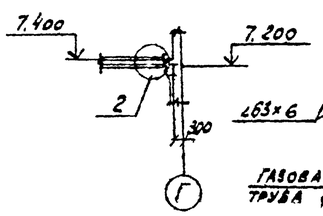

Деталь ограждения кровли

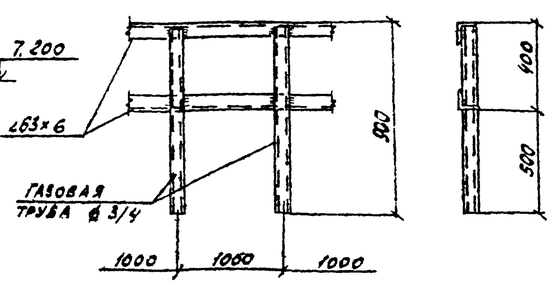

Инв. № подл. | Подпись и дата | Взам. инв. №

Согласовано

Привязан

60

806Е/5

Инв. №

ТП 904-1-48 -КМ

Компрессорная станция 3К-500А

Н.контр.	Моргунов		Стадия	Лист	Листов
Проверил	Моргунов		РП	16	
Инженер	Андреева				
Рук. гр.	Моргунов				
Нач. отд.	Сдакьянц				
ГИП	Осташевский				

Схема расположения балок на отм. 3.220, 7.400, кронштейнов. Деталь ограждения кровли

Госстрой СССР Ростовский Промстройниипроект

Копировал

Формат 2

Типовой проект 904-1- -КМ альбом V

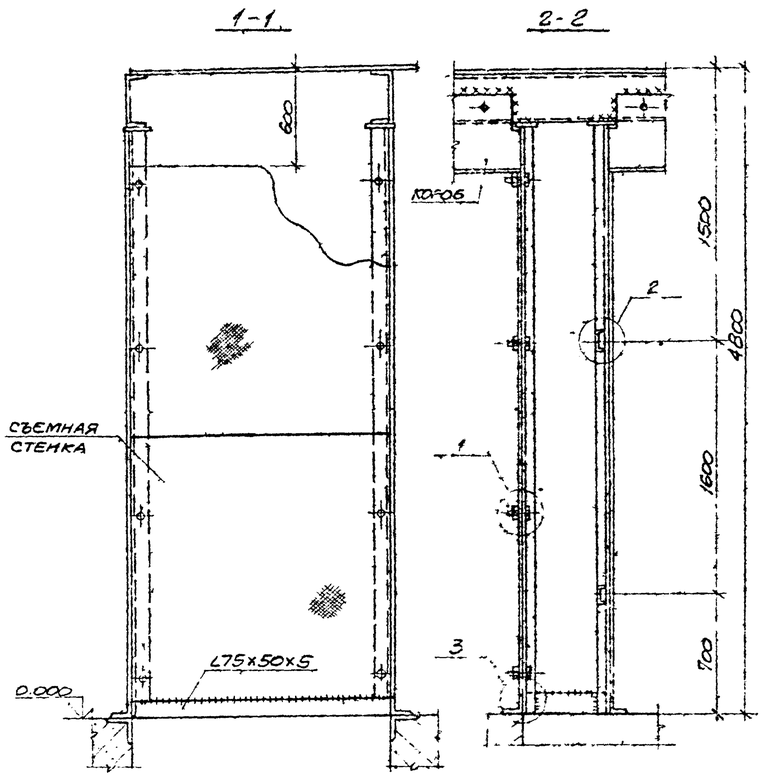

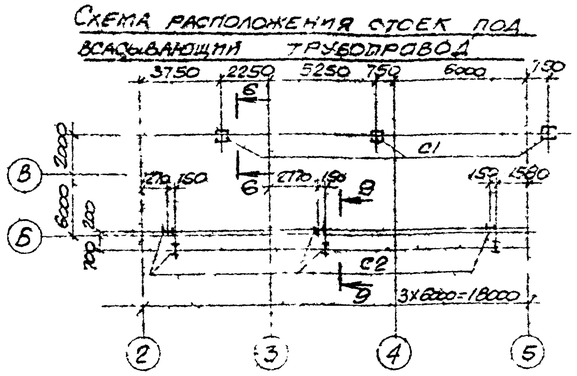

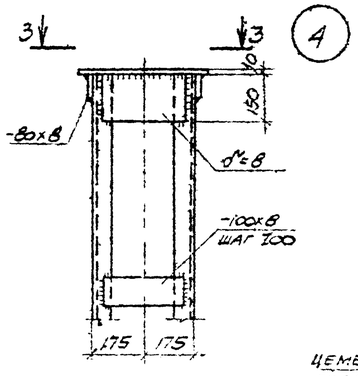

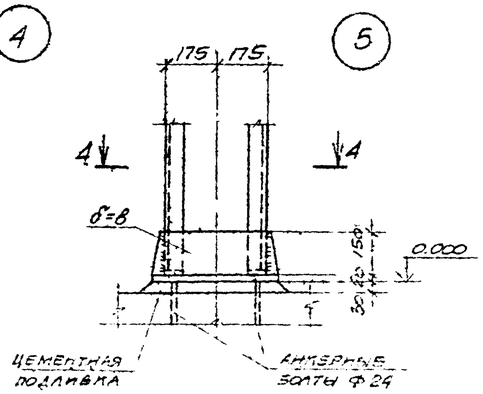

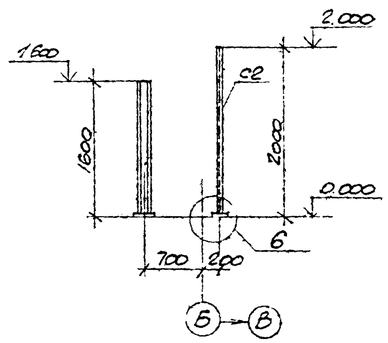

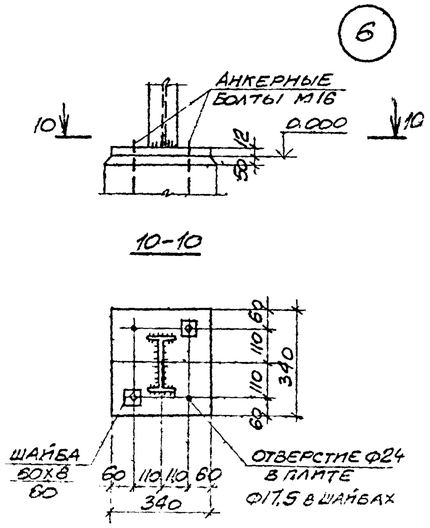

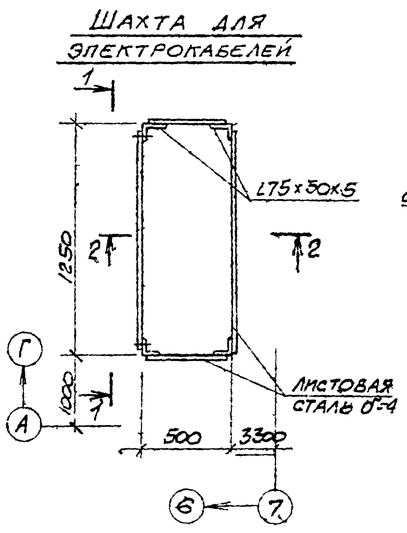

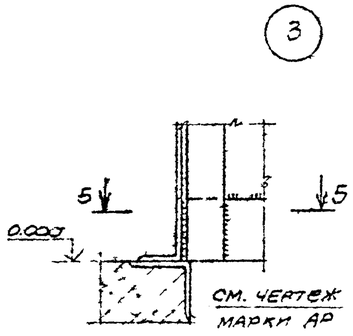

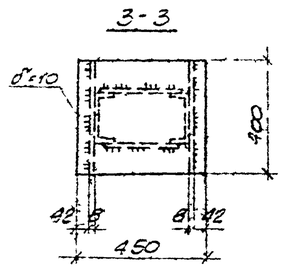

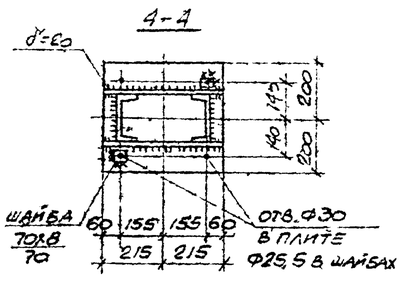

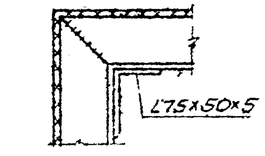

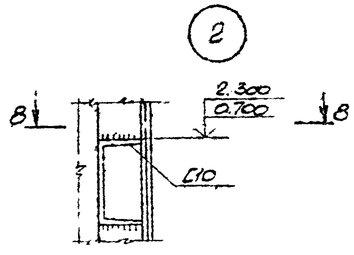

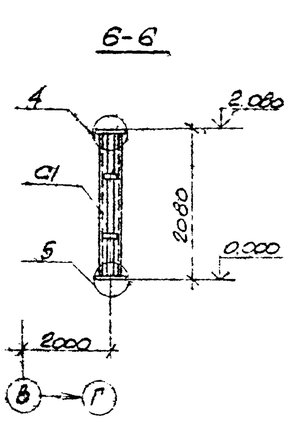

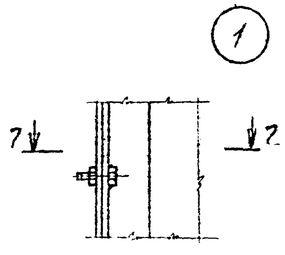

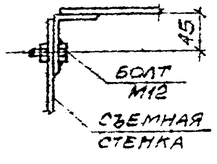

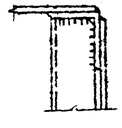

1. Конструкции сварные. Сварку производить электродами типа Э42 по ГОСТ 9467-75.
2. Сварку шахты выполнять сплошным швом высотой $h_ш = 4$ мм.
3. Монтаж конструкций производить на болтах нормальной точности и сварке согласно узлам. Болты плотно затянуть, нарезку расчеканить.

ВЕДОМОСТЬ ЭЛЕМЕНТОВ

Марка	Сечение: эскиз	поз.	состав	Опорные усилия: M_1 т.с.м	N_1 т.с	Q_1 т.с	Группа констр.	Марка металла	Примечание
C1	350		2[18		1.2		IV	Вст.3кп2	
C2	I		I20	0.8			IV	Вст.3кп2	

Согласовано

Взам. инв. №

Подпись и дата

Инв. № подл.

61

8066/5

Привязан

Инв. №

Н.контр.	Моргунов		
Проверил	Макарова		
Инженер	Андреева		
Рук.гр.	Моргунов		
Нач.осл.	Саакьянц		
ГИП	Осташевский		

ТП 904-1-48 - КМ

Компрессорная станция ЗК-500А

Стадия	Лист	Листов
РП	17	

Шахта для электрокабелей. Схема расположения стоек под трубопровод

Госстрой СССР. Ростовский промстройниипроект

Копировал

Формат 22

Типовой проект 904-1- -КМ Альбом V

Согласовано

Инв. № подл. | Подпись и дата | Взам. инв. №

1-1

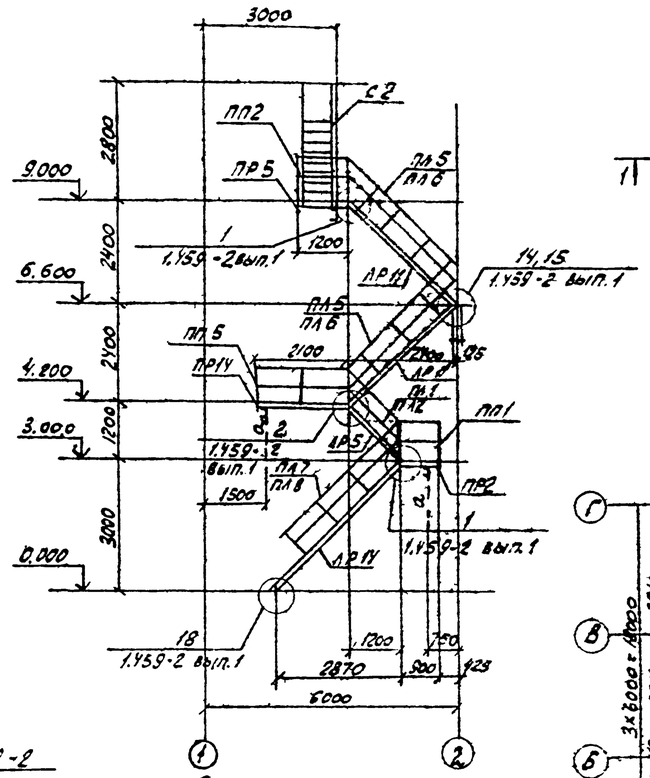

Схема расположения лестницы на отм. 9.000

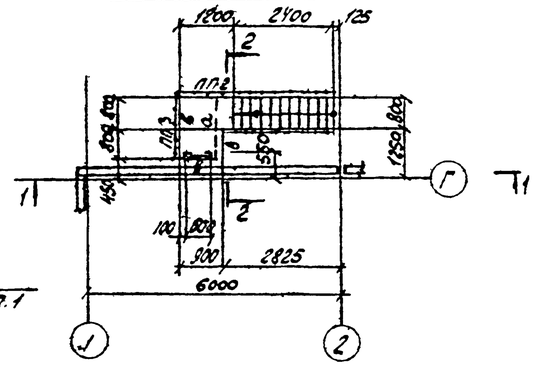

Схема расположения лестницы на отм. 3.800

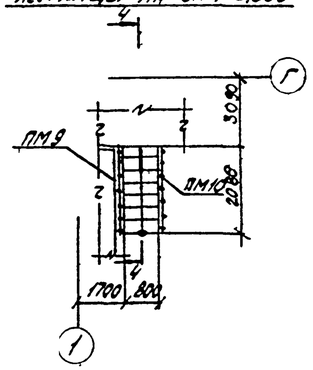

Схема расположения ограждений на отм. 3.800

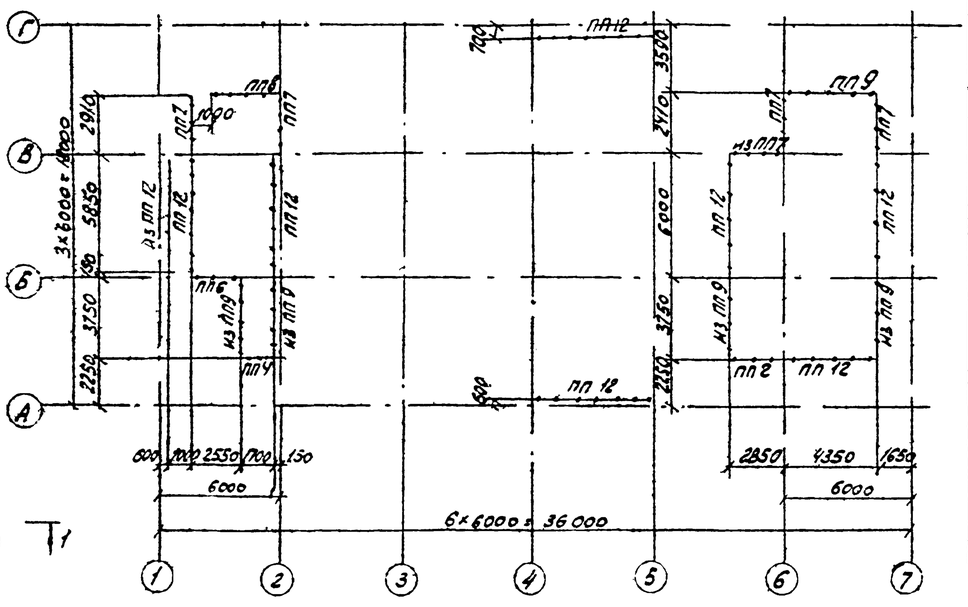

2-2

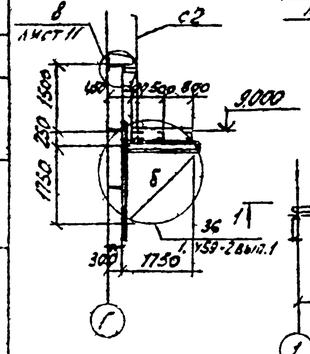

Схема расположения лестницы на отм. 4.200

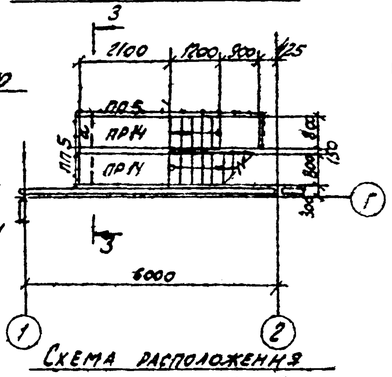

3-3

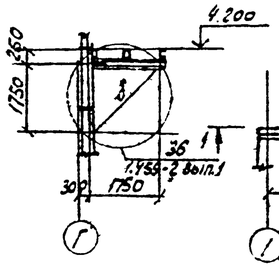

Схема расположения лестницы на отм. 3.000

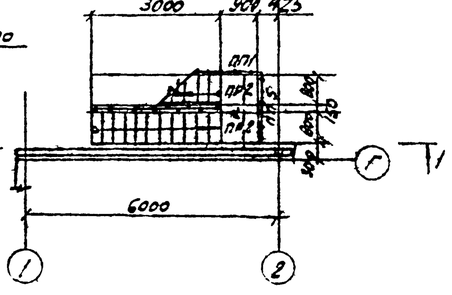

4-4

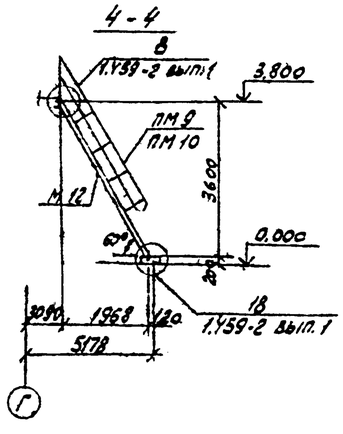

Ведомость элементов

Марка	Сечение: эскиз	поз.	состав	Опорные усилия: M, тс·м	N, тс	Q, тс	Группа конструк.	Марка металла	Примечание
ЛР5	смотрите серию 1.459-2 вып. 1								
ЛР11									
ЛР14									
М12	смотрите серию 1.459-2 вып. 2								
ПР2	смотрите серию 1.459-2 вып. 1								
ПР5									
ПР14									
С2									
ПЛ1	смотрите серию 1.459-2 вып. 2								
ПЛ2									
ПЛ5									
ПЛ6									
ПЛ7									
ПЛ8									
ПМ9									
ПМ10									
ПП1									
ПП2									
ПП3									
ПП4									
ПП5									
ПП6									
ПП7									
ПП8									
ПП9									
ПП12									
а	[		[18					Вст.3кп2	конструкт.
б	∟		∟125×10						конструкт.
в	[		[160×50к1						конструкт.

1. Конструкции сварные. Сварку производить электродами Э42 по ГОСТ 9467-75.
2. Сварка ручная дуговая h_w = 6 мм
3. Крепление ограждений выполнить по узлам "27" и "29" серии 1.459-2 вып 1
4. Решетчатый настил в площадках марки „ПР" заменить на настил типа „Батанск" по ТУ-36-8044-77.

Привязан

Инв. №

62

8066/5

ТП 904-1-48-КМ

Компрессорная станция 3К-500А

Н. контр.	Мокунов		
Проверил	Макарова		
Инженер	Андреева		
Рук. гр.	Мокунов		
Нач. ОСП	Салкоянц		
ГИП	Осташевский		

Стадия	Лист	Листов
РП	18	

Схема расположения лестниц и ограждений

Госстрой СССР Ростовский Промстройниипроект

Копировал

Формат А2

Типовой проект 904-1- КМ Альбом V

Схема расположения опоры под трубопровод

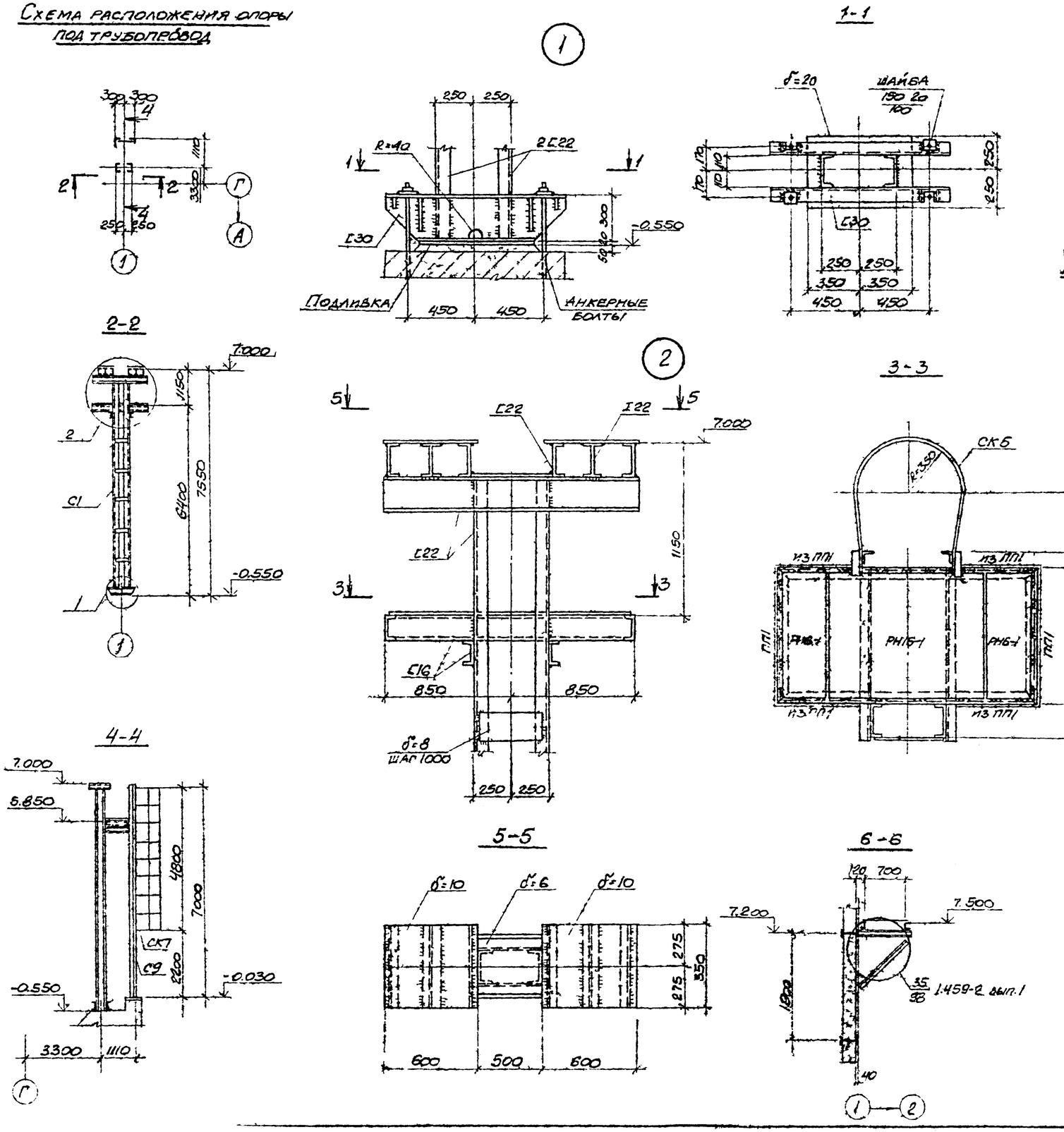

Ведомость элементов

Марка	Сечение: эскиз	Сечение: поз.	Сечение: состав	Опорные усилия: M тс.м	Опорные усилия: N, тс	Опорные усилия: Q1 тс	Группа констр.	Марка металла	Примечание
С1	См. конструктивный чертеж на данном листе				5.0		IV	Вст.3кп2	
СК5	1.459-2 выпуск 2						IV	Вст.3кп2	
ПП1							IV	"	
С9	1.459-2 выпуск 1						IV	"	
С5							IV	"	
ПР1							IV	"	

Схема расположения площадок для обслуживания светильников

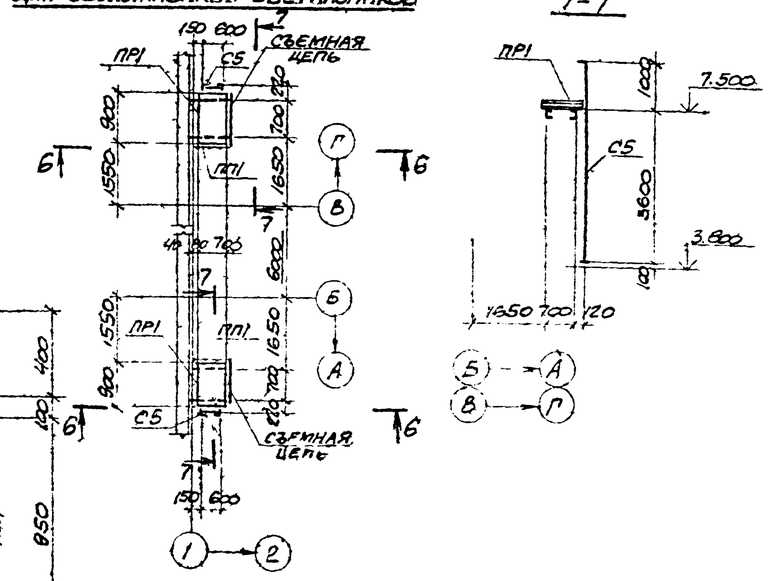

1. Конструкции сварные. Сварку производить электродами типа Э-42 по ГОСТ 9467-75.
2. Сварка ручная дуговая $h_ш$ = 6 мм.
3. Крепление ограждений выполнить по узлам серии 1.459-2 вып.1.
4. Настил типа „Батайск" марки РН6-1 и РН15-1 выполнить по ТУ 36-2044-77.

Н.контр.	Моргунов		
Проверил	Макарова		
Инженер	Андреева		
Рук.гр.	Моргунов		
Нач.осп.	Сакьянц		
ГИП	Осташевский		

ТП 904-1-48 -КМ

Компрессорная станция 3К-500А

Схема расположения опоры под трубопровод

Стадия	Лист	Листов
РП	19	

Госстрой СССР Ростовский Промстройниипроект

Копировал

Формат 22

Привязан

Инв. №

63

8066/5

Инв. № подл. | Подпись и дата | Взам. инв. №

Типовой проект 904-1-8К Альбом V

Ведомость рабочих чертежей основного комплекта

Лист	Наименование	Примечание
1	Общие данные (начало)	
2	Общие данные (окончание) План на отм. 0.000	
3	Фрагмент 1. Схемы	

Ведомость ссылочных и прилагаемых документов

Обозначение	Наименование	Примечание
	Ссылочные документы	
4.904-69	Средства крепления санитарно-	
	-технических устройств	
4.900-8	Альбом оборудования фасонных	
	частей и арматуры для сетей и	
	сооружений водопровода и ка-	
	нализации. Выпуск IV	

Основные показатели по чертежам водопровода и канализации

Наименование системы	Потребный напор на вводе м вод. ст.	Расчетный расход м³/сут	м³/ч	л/с	при пожаре л/с	Установленная мощность электродвигателя кВт	Примечание
Водопровод							
хозяйственно-							В т.ч. на по-
питьевой (В1)	12	3.5	0.5	0.58			ливку территории 2 м³/сут.
Горячее водо-							
снабжение (Т3)	12	1.8	0.6	0.57			
Канализация							
бытовая (К1)		3.3	1.1	2.56			

Общие указания

1. Данный комплект рабочих чертежей разработан на основании технической документации, оговоренной в пояснительной записке к проекту.
2. Условной отметке 0.000 соответствует отметка по генплану [ ]
3. Системы водопровода и канализации запроектированы в соответствии со СНиП II-30-76 „Внутренний водопровод и канализация зданий" и СНиП II-34-76 „Горячее водоснабжение".
4. Стальные трубопроводы окрашиваются эмалью ПФ-115 в два слоя по 1 слою грунтовки ГФ-020. Чугунные канализационные трубы окрашиваются каменноугольным лаком в два слоя.
5. Трубопроводы систем водопровода прокладываются с уклоном 0.002 ÷ 0.005 в сторону водоразборных точек.
6. В спецификации фланцевая арматура учтена с ответными фланцами.
7. Крепление трубопроводов ∅ 15÷25 к конструкциям здания принимается по серии 4.904-69.
8. Умывальники в гардеробной приняты третьей величины, в санузле – первой.
9. Отметки на схемах напорных сетей относятся к осям труб, на схемах самотечных сетей - к лоткам труб.
10. Условные обозначения сетей приняты по ГОСТ 21.106-78.
11. В спецификации ввод водопровода учтен до наружной грани стены здания, выпуски бытовой канализации и трубопровода дренажных вод - на 5м от оси здания.
12. Указания по привязке приведены в Альбоме I.

Условные обозначения

—К13— Трубопровод дренажных вод

Спецификация систем водопровода и канализации

Марка поз.	Обозначение	Наименование	Кол.	Масса ед. кг	Примечание
		Водопровод			
		Хозяйственно-			
		питьевой (В1)			
1	Номенклатурный справочник М.Ф. ЦКБА 1980г	Вентиль запорный муфтовый 15кч8р ∅ 15	2		
		∅ 20	2		
2		∅ 25	3		
3		Кран поливочный			
4		∅ 25, комплектно.	2		
4.1	Номенклатурный справочник М.Ф. ЦКБА 1980г.	Вентиль запорный муфтовый 15кч8р2. ∅ 25	2		
4.2		Патрубок из трубы			
		∅ 25 ГОСТ 3262-75*			
		длиной 100 мм	2		
5		Трубопровод из водога-			
		зопроводных легких			
		оцинкованных труб по			
		ГОСТ 3262-75* ∅ 15	21		м
6		∅ 20	14		м
7		∅ 25	32		м
8		Трубопровод из чу-			
		гунных напорных труб			
		ГОСТ 9583-75 65ЛА	3		м
9		Рукав В(II)-63-25-У ГОСТ 18698-73	35		м
		Горячее водоснабжение (Т3)			
1	Номенклатурный спра-	Вентиль запорный муф-			
	вочник М.Ф. ЦКБА 1980г.	товый 15б1бк ∅ 25	1		
2		Трубопровод из водога-			
		зопроводных легких			
		оцинкованных труб по			
		ГОСТ 3262-75* ∅ 15	21		
3		∅ 20	12		
4		∅ 25	16		
5	ГОСТ 19874-74*	Смеситель для ду-			
		шевой установки с			
		сеткой См-Д-Ст	2		

Данный проект выполнен в соответствии с действующими строительными нормами и правилами проектирования, которые предусматривают мероприятия, обеспечивающие взрывную, взрывопожарную и пожарную безопасность при соблюдении правил безопасности в эксплуатации здания (сооружения). Мероприятия выполнены на основании технологических заданий и указанных в них категорий производств.

Главный инженер проекта Осташевский
Главный специалист Еремеева
Дата

Привязан

Инв. №

Н. контр.	Аникин	
Провер.	Мартынова	
Ст. техн.	Попова	
Ст. инж.	Муравьева	
Рук. гр.	Сюсюра	
Гл. спец.	Еремеева	
Нач. ОВК	Верченко	
ГИП	Осташевский	

ТП 904-1-48-ВК
Компрессорная станция 3К-500А
Общие данные (начало)

Стадия	Лист	Листов
РП	1	5

Госстрой СССР Ростовский Промстройниипроект

Копировал

Формат А2

64

8066/5

Типовой проект 904-1-48 Альбом V -ВК

Спецификация систем водопровода и канализации (окончание)

Марка поз.	Обозначение	Наименование	Кол.	Масса ед., кг	Примечание
		Канализация			
		Бытовая (К1)			
1	ГОСТ23759-79	Умывальник керамический прямоугольный со спинкой первой величины, комплектно:	1		
1.1	ГОСТ11807-66**	Сифон пластмассовый бутылочный	1		
1.2	ГОСТ19802-74*	Смеситель См.-Ум-НКС	1		
2	ГОСТ23759-79	Умывальник керамический прямоугольный со спинкой третьей величины, комплектно:	2		
2.1	ГОСТ11807-66**	Сифон пластмассовый бутылочный	2		
2.2	ГОСТ19802-74*	Смеситель См.-Ум-НКС	2		
3	ГОСТ 22847-77	Унитаз керамический тарельчатый с косым выпуском, комплектно:	1		
3.1	ГОСТ21485.0-76*	Бачок смывной высокорасполагаемый	1		
3.2	ГОСТ21485.1-76*	Клапан поплавковый пластмассовый	1		
3.3		Труба смывная ф32 ГОСТ3262-75, ℓ=1,7м	1		
4	ГОСТ1811-73	Трап Т50	3		
5		Трубопровод из чугунных канализационных труб ГОСТ 6942.3-69*			
		ф50	9		м
6		ф100	32		м

План на отм. 0.000

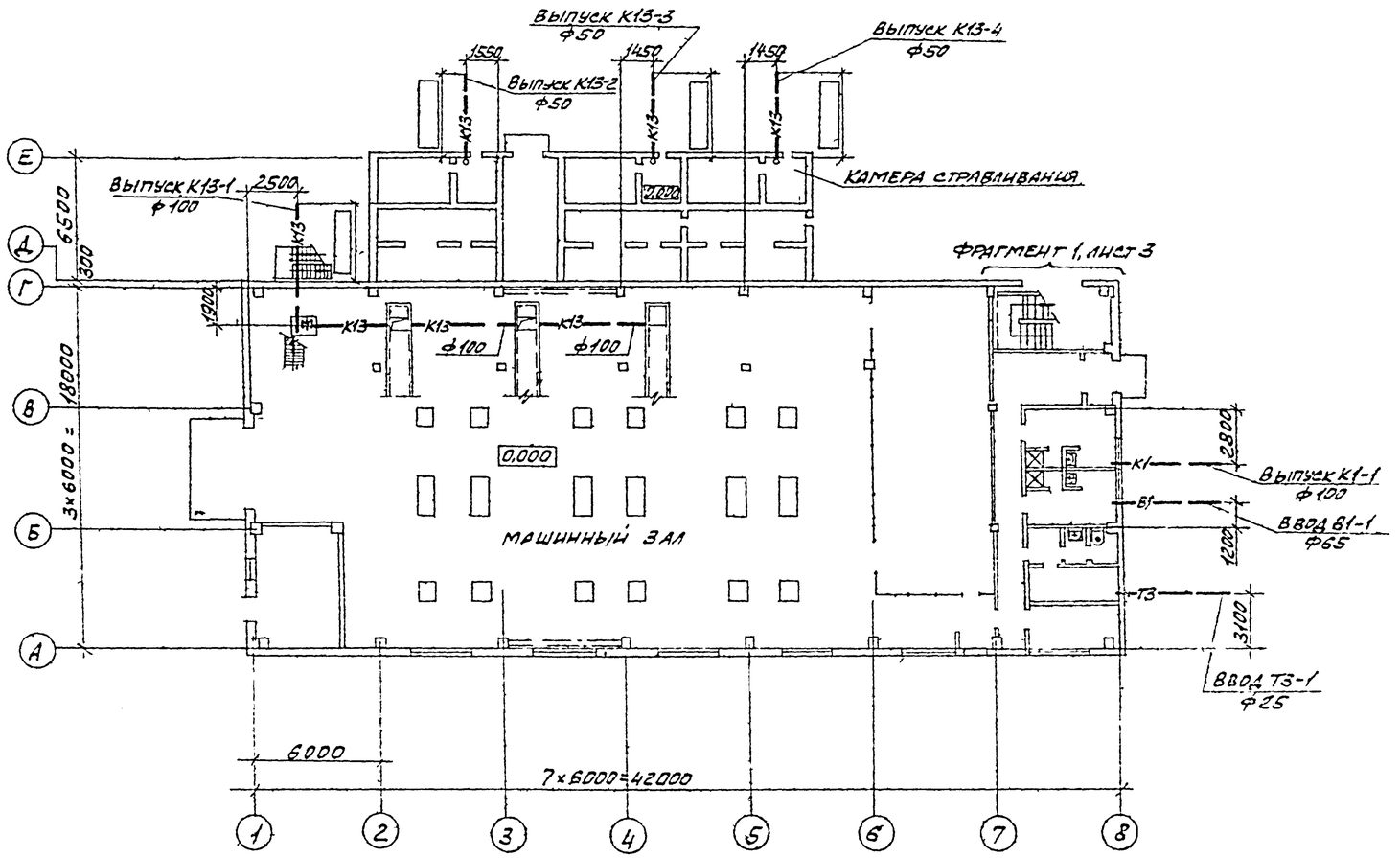

Марка поз	Обозначение	Наименование	Кол.	Масса ед., кг	Примечание
		Трубопровод дренажных вод (К13)			
1.	Номенклатурный спра-	Задвижка фланцевая 30ч47бр ф100	1		
	вочник МФЦКБА 1980г.				
2		Трубопровод из чугунных канализационных труб по ГОСТ 6942.3-69* ф50	21		м
3.		ф100	31		м
4.	ГОСТ 17378-77	Переход К108×4-57×3 (воронка сливная)	3		

Привязан

65

Инв.№

Вогб/5

			ТП 904-1-48-ВК	
Н.контр.	Аникан		Компрессорная станция 3К-500А	
Провер.	Мартынова			
Ст. тех.	Попова			
Ст. инж.	Муравьева			Стадия: РП; Лист: 2; Листов:
Рук. гр.	Сноскова		Общие данные (окончание) План на отм. 0.000	Госстрой СССР Ростовский Промстройниипроект
Гл. спец.	Еремеева			
Нач. ОВК	Верченко			
ГИП	Усташевский			

Копировал Петяшина

Формат А2

Инв.№ подл. | Подпись и дата | Взам. инв.№ | Альбом V | ОВ | ВК | ОСП-1 | Согласовано: Госстрой СССР

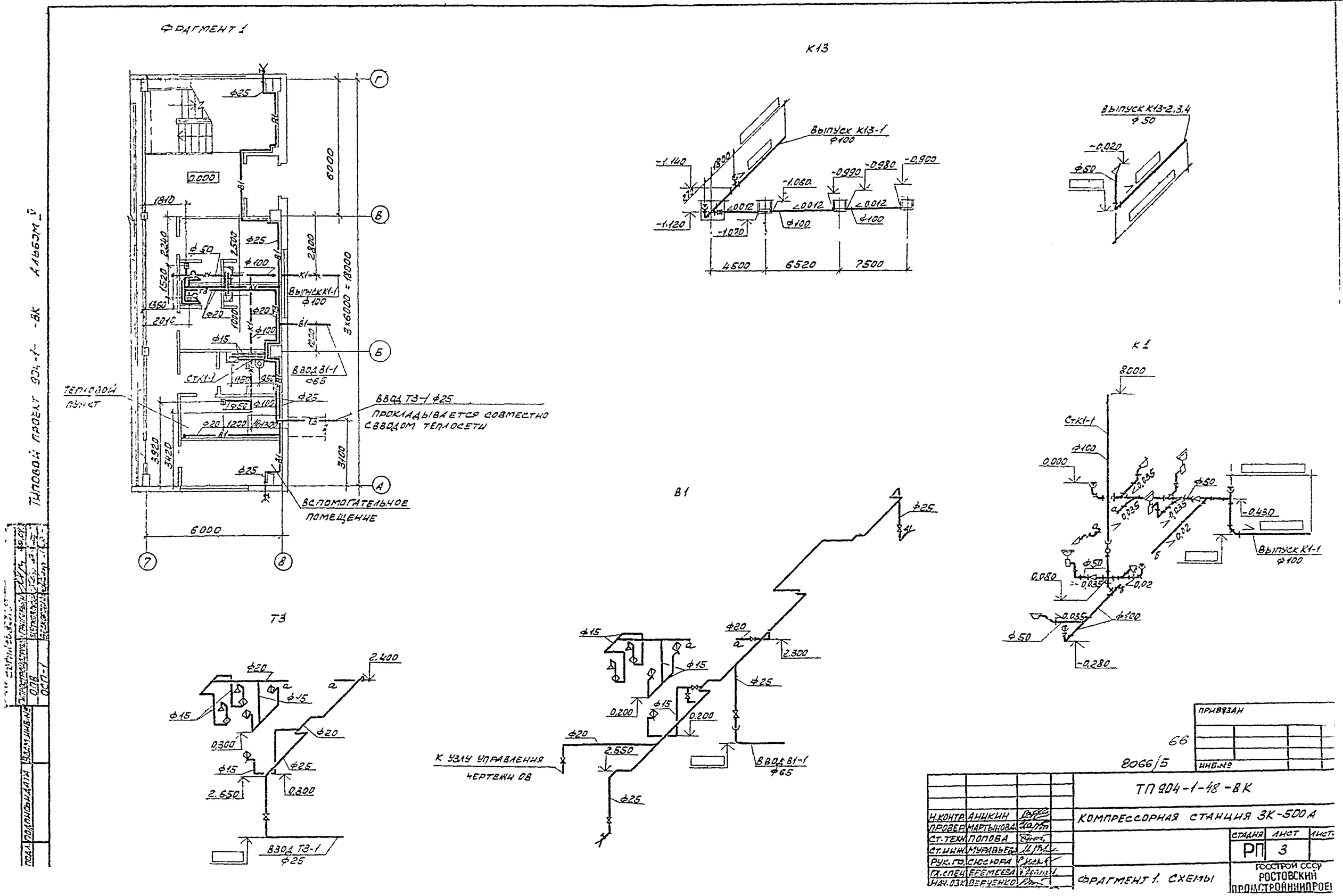
ФРАГМЕНТ 1
К13
Выпуск К13-1 ф100
Выпуск К13-2,3,4 ф50
К1
Выпуск К1-1 ф100
Ст К1-1
Вводы В1-1 ф65
Вводы Т3-1 ф25
Прокладывается совместно с вводом теплосети
Тепловой пункт
Вспомогательное помещение
В1
Т3
К узлу управления чертежи ОВ
Вводы В1-1 ф65
Вводы Т3-1 ф25
ТИПОВОЙ ПРОЕКТ 904-1-48 -ВК АЛЬБОМ V
ПРИВЯЗАН
ИНВ.№
66
8066/5
ТП 904-1-48 -ВК
КОМПРЕССОРНАЯ СТАНЦИЯ ЗК-500А
Н.КОНТР. АНИКИН
ПРОВЕР. МАРТЫНОВА
СТ.ТЕХН. ПОПОВА
СТ.ИНЖ. МУРАВЬЕВА
РУК.ГР. СЮСЮРА
ГЛ.СПЕЦ. ЕРЕМЕЕВА
НАЧ.ОЗК. ВЕРЧЕНКО
СТАДИЯ РП
ЛИСТ 3
ЛИСТ
ФРАГМЕНТ 1. СХЕМЫ
ГОССТРОЙ СССР РОСТОВСКИЙ ПРОМСТРОЙНИИПРОЕКТ

Типовой проект 904-1- -08 Альбом 5

Общие указания

Рабочие чертежи отопления и вентиляции разработаны на основании технологических заданий, выданных институтом „Гипростройдормаш", и архитектурно-строительной части проекта, разработанной институтом „Ростовский Промстройниипроект".

Проект разработан для трех климатических районов с расчетными температурами наружного воздуха:

	I	II	III
зимний период	-20°	-30°	-40°
летний период	28°	22°	21°

Теплоносителем для систем отопления и вентиляции принята перегретая вода с температурой 150-70°С подаваемая от теплосети промпредприятия.

Отопление помещений машинного зала в рабочее время до температуры 20°С обеспечивается за счет тепловыделений от технологического оборудования и воздушно-отопительными рециркуляционными агрегатами, автоматически включающимися от датчиков температур. В нерабочее время отопительные агрегаты обеспечивают в помещениях машзала температуру не ниже 5°С.

Отопление бытовых помещений и помещения маслохозяйства предусматривается радиаторами М-140АО, а помещения оператора - регистрами из сварных гладких труб. Подводка к регистрам выполнена на сварке, вентили на подводящих трубопроводах вынесены за пределы помещения оператора.

Трубопроводы системы отопления монтируются из стальных водогазопроводных труб по ГОСТ 3262-75. После монтажа трубопроводы и нагревательные приборы окрашиваются краской БТ-177 за 2 раза по грунту ПФ-020 за 1 раз. Трубопроводы узла управления изолируются пухшнуром из минваты в оплетке из хлопчатобумажной ткани толщиной 35мм и покрываются лакостеклотканью по рубероиду.

Устанавливаемый по чертежу ОВ-6 у калориферов вентиль 15кч888бр СВМ подключается по чертежам проекта автоматизации (см. альбом 3 данного типового проекта).

Для установки контрольно-измерительных приборов на трубопроводах узла ввода теплосети необходимо предусмотреть закладные конструкции по типовым чертежам ТПИ „Проектмонтажавтоматика - расширители для термометров по чертежу ЗК4-3-75, штуцера для манометров по чертежам ЗК4-45-70 и ЗК4-46-70.

Вентиляция помещений машзала и оператора предусматривается общеобменная, рассчитанная на разбавление теплопоступлений от технологического оборудования и солнечной радиации. Удаление теплого воздуха с 1го этажа машзала осуществляется через проемы в перекрытии на 2й этаж, а из верхней зоны 2го этажа - крышными осевыми вентиляторами. Приток наружного воздуха предусматривается через открывающиеся фрамуги окон, низ которых расположен на высоте 1,2м от пола. В холодный период для периодического проветривания помещений машзала включается один крышный вентилятор, при этом холодный воздух поступает через фрамуги окон по оси 1 в ряду Б-В, низ которых расположен на высоте 5,4м от пола.

В помещении маслохозяйства во время регенерации масла предусматривается общеобменная механическая вытяжная вентиляция с удалением 1/3 объема из верхней и 2/3 объема воздуха из нижней зоны.

Приток воздуха в помещение вследствие периодичности и кратковременности работы регенерационной установки (1 раз в неделю в течение 1-1,5 часов) предусматривается неорганизованным путем. Подогрев поступающего холодный период воздуха обеспечивается теплопоступлениями от оборудования регенерационной установки и приборов отопления при кратковременном снижении температуры в помещении до 12°С.

Установка оборудования систем В1 В2 выполняется по типовым чертежам серии 1.469 7. Крышные вентиляторы устанавливаются без поддона.

Воздуховоды систем П1 и В3 изготовляются из кровельной стали толщиной 0,5-0,7мм, а воздуховод системы ВЕ1 из оцинкованной стали. Расположенные снаружи воздуховоды изготовляются из тонколистовой стали толщиной 1,4мм.

Воздуховоды из черной стали покрываются грунтом ПФ-020 в 1 слой и двумя слоями краски ПФ-115.

Приточный короб системы П1 и кронштейны для крепления воздушно-отопительных агрегатов систем А1 разработаны на чертежах марки „КМ".

В таблице „Основные показатели по чертежам отопления и вентиляции" в числителе дан расход тепла на отопление помещений компрессорной в рабочее время, в знаменателе - при дежурном отоплении.

Указание по привязке проекта

Данные характеристики вентиляционного оборудования и расчеты воздушно-тепловых балансов уточняются при привязке проекта к конкретным условиям промплощадки.

План-схема

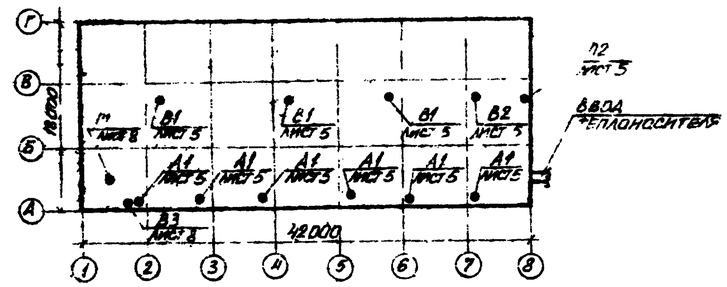

Основные показатели по чертежам отопления и вентиляции

Наименование здания (сооружения) помещения	Объем м³	Периоды года при tн, °С	Расход тепла, ккал/ч: на отопление	на вентиляцию	на горячее водоснабжение	общий	Расход холода, ккал/ч	Установленная мощность электродвигателей, квт
Компрессорная станция ЗК-500А	8896	-20	11050 / 74950	—	—	11050	—	21,47
		-30	14000 / 95400	—	—	14000	—	20,97
		-40	15850 / 107450	—	—	15850	—	20,97

Ведомость рабочих чертежей основного комплекта ТП 904-1- -08

Лист	Наименование	Примечание
1	Общие данные (начало)	
	Общие данные (продолжение)	
3	Общие данные (окончание)	
4	План, отопления и вентиляции на отм. 0,000	
5	План отопления и вентиляции на отм. 3800	
6	Схема системы отопления Разрез 4-4	
7	Схемы систем П1, В3, ВЕ1 Разрезы 1-1, 2-2, 3-3	
8	Установка систем П1, В3	

67

8066/5

Данный проект выполнен в соответствии с действующими строительными нормами и правилами проектирования, которые предусматривают мероприятия, обеспечивающие взрывную, взрывопожарную и пожарную безопасность при соблюдении правил безопасности в эксплуатации здания (сооружения). Мероприятия выполнены на основании технологических заданий и указанных в них категорий производств.

Главный инженер проекта [подпись] Осташевский Г.В.
Главный специалист [подпись] Дегтярев Е.Ф.
Дата 28.[illegible]

Инв. № подл. | Подпись и дата | Взам. инв. №

Привязан

Инв. №

ТП 904-1-4° - ОВ

Компрессорная станция ЗК-500А

Стадия	Лист	Листов
РП	1	8

Общие данные (начало)

Госстрой СССР Ростовский Промстройниипроект

Характеристика отопительно-вентиляционных систем

Обозначение системы	Кол. систем	Наименование обслуживаемого помещения (технологического оборудования)	Тип установки агрегата	Вентилятор: Тип, исполнение по взрывозащ.	Вентилятор: N*	Вентилятор: Схема исполнения	Вентилятор: Положение	Вентилятор: L* м³/час	Вентилятор: P кгс/м²	Вентилятор: n об/мин	Электродвигатель: Тип, исполнение по взрывозащите	Электродвигатель: N квт	Электродвигатель: n об/мин	Воздухонагреватель: Тип	Воздухонагреватель: N	Воздухонагреватель: Кол	Т-ра нагрева от	Т-ра нагрева до	Расход тепла ккал/час	ΔP кгс/м²	Примечание
В1	3	Машинный зал	Крышный осевой	Ц3-04	12-8	1	—	35800	—	720	4А132S8У2	4.0	720	—	—	—		—	—	—	—
В2	1	Помещение оператора	Крышн. центроб.	КЦ3-90	5	—	—	3500	25	920	4А80А6У2	0.75	920	—	—	—			—	—	—
В3	1	Помещение маслохозяйства	А25105-1	В-Ц4-70	2.5	1	Л0°	450	22	1400	4АА56А4	0.12	1400	—	—	—	—		—	—	—
П1	1	$t_н=-20°$ Машинный зал на отм 0.000	А5090-2	В-Ц4-70	5	1	Л90° Пр90°	5000	52	1410	4А80В4	1.5	1410	КСк3-6.01	6	1	5	14.7	13900	1	1 вентилятор резервный
	1	$t_н=-30°$	А5090-2	В-Ц4-70	5	1	Л90° Пр90°	5000	52	1410	4А80В4	1.5	1410	КСк3-6.01	6	1	5	18.2	19000	1	1 вентилятор резервный
	1	$t_н=-40°$	А5090-2	В-Ц4-70	5	1	Л90° Пр90°	5000	52	1410	4А80В4	1.5	1410	КСк3-6.01	6	1	5	20.6	22500	1	1 вентилятор резервный
А1	5	$t_н=-20°$ Машинный зал на отм. 3.800	АПВС 50-30	МЦ	4	—	—	3300	—	2815	А02-12-2	1.1	2815	Спирально навивной	—	1	5	18.7	13000	—	—
	6	$t_н=-30°$	АПВС 50-30	МЦ	4	—	—	3300	—	2815	А02-12-2	1.1	2815		—	1	5	19.2	13520	—	—
	6	$t_н=-40°$	АПВС 50-30	МЦ	4	—	—	3300	—	2815	А02-12-2	1.1	2815		—	1	5	20.8	14970	—	—
П2	1	$t_н=28°$ Помещение оператора	Автономный кондиционер БК-2500									16	—	—	—	—	—	—	—	—	—

Производительность систем В1÷В3 дана при $t_н=28°C$

Таблица воздушно-тепловых балансов

Наименование помещений	Объем помещений	Период	Расчетная наружная температура градусы	Температура в помещении градусы	Теплопотери помещен ккал/час	Тепловыделения ккал/час: от оборудования	Тепловыделения ккал/час: от радиации	Тепловыделения ккал/час: всего	Теплоизбытки + недостаток тепла -	Тепло для отопления помещений в нерабочее время ккал/ч	Вытяжка: Количество воздуха м³/час	Вытяжка: Чем удаляется	Приток: Количество воздуха м³/час	Приток: Чем обеспечивается
Машинный зал на отм. 0.000	2370	Зима	-20	20	22200	38000	—	38000	+15800	13900	Естественное проветривание			
			30	20	27200	38000	—	38000	+10800	19000				
			-40	20	30000	38000	—	38000	+8000	22500				
		Лето	28	33	—	51000	3500	54500	-54500	—	26400	В1 через проемы в перекрытии	26000	через фрамуги окон
			22	27	—	51000	3500	54500	+54500	—	25900		25400	
			21	26	—	51000	3500	54500	+54500	—	25800		25300	
Машинный зал на отм 3.800	4800	Зима	-20	20	80000	98000	—	98000	+18000	50000	Естественное проветривание			
			-30	20	89100	98000	—	98000	+8900	62400				
			-40	20	92100	98000	—	98000	+5900	69100				
		Лето	28	33	—	142000	25200	167200	+167200	—	80900	В1	79600	через фрамуги окон
			22	27	—	142000	25200	167200	+167200	—	79300		78000	
			21	26	—	142000	25200	167200	+167200	—	79000		77700	
Помещение оператора на отм. 3.800	195	Зима	-20	20	2150	1750	—	1750	-400	2150	Естественное проветривание			
			-30	20	2600	1750	—	1750	-850	2600				
			-40	20	2750	1750	—	1750	-1000	2750				
		Лето	28	25	—	1750	200	1950	+1950	—	450	через неплотности	450	П2
			22	24	—	1750	150	1900	+1900	—	3500	В2	3450	через фрамуги окон
			21	23	—	1750	150	1900	+1900	—	3500		3450	
Помещение маслохозяйства на отм. 0.000	90	Зима	-20	20	3800	1000	—	1000	-2800	3800	450	В3	450	через верхнюю фрамугу окна
			-30	20	4900	1000	—	1000	-3900	4900	450		450	
			-40	20	5900	1000	—	1000	-4900	5900	450		450	
		Лето	28	31	—	1000	—	1000	—	—	450	В3	450	через аверный проем
			22	25	—	1000	—	1000	—	—	450		450	
			21	24	—	1000	—	1000	—	—	450		450	

1 Воздухообмен в помещениях определен в соответствии рекомендациям по расчету воздухообмена помещения по теплоизбыткам серия А3-776

2 Тепловыделения в машинном зале для зимнего периода приняты для двух одновременно работающих компрессоров.

3. Температура, влажность и подвижность воздуха в машинном зале приняты по допустимым параметрам ГОСТ 12 1 005-76 в связи с отсутствием рабочих мест и периодическим пребыванием обслуживающего персонала в помещении

Ведомость ссылочных и прилагаемых документов

Обозначение	Наименование	Примечание
	Ссылочные документы	
4.904-69	Детали крепления санитарно-технических приборов и трубопроводов	комплект
4903-10. выпуск 1.3.6.8	Изделия и детали трубопроводов для тепловых сетей. Грязевики	67÷80
2.494-1 выпуск 1	Узлы прохода вентиляционных вытяжных шахт через покрытия промздании	7-10, 13-15
1.494-32	Зонты и дефлекторы вентиляционных систем	комплект
5.904-5	Гибкие вставки для центробежных вентиляторов	комплект
5.904-1	Крепление стальных неизолированных воздуховодов	комплект
1.469-7 выпуск 1.2.3	Покрытия зданий с крышными вентиляторами	комплект
1.494-25	Подставки под калориферы	комплект
1.494-28	Клапаны обратные общего назначения	комплект
1.494-10	Решетки щелевые регулирующие типа Р	комплект
ГПИ „Проектмонтажавтоматика" ТМ4-143-75	Установка термометров на трубопроводах	1, 2
ГПИ „Проектмонтажавтоматика" ТК4-3136-70, ТК4-3138-70	Установка манометров на трубопроводах	1, 2
1494-21	Крепление решеток воздухоприточных к воздуховодам и строительным конструкциям	2, 3, 11

4. В помещении оператора при расчетной $t_{нар}$ 28°, для поддержания температуры воздуха не выше 25°С, предусматривается установка автономного кондиционера БК-2500

Типовой проект 904-1-08 Альбом 5

Инв. № подл. | Подпись и дата | Взам. инв. №

ПРИВЯЗАН

68

8066/5

ИНВ. №

Нач. отд.	Александров		
Гл. инж.	Арапова		
Инженер	Мурашева		
Ст. инж.	Шетковская		
Рук. гр.	Кириченко		
Гл. спец.	Дегтярев		
Нач. отд.	Козлов		
ГИП	Осташевский		

ТП 904-1-18 - ОВ

Компрессорная станция ЗК-500А

Стадия	Лист	Листов
РП	2	

Общие данные (продолжение)

Госстрой СССР Ростовский промстройниипроект

СВОДНАЯ СПЕЦИФИКАЦИЯ СИСТЕМ ОТОПЛЕНИЯ И ВЕНТИЛЯЦИИ

МАРКА ПОЗ.	ОБОЗНАЧЕНИЕ	НАИМЕНОВАНИЕ	КОЛ.	МАССА ЕД. КГ	ПРИМЕЧАНИЕ
		ОТОПЛЕНИЕ			
	Учреждение ЯЭ-308/80	1. Агрегат воздушно-отопительный со спирально-навивным калорифером			
		АПВС-50-30 -20°	5	91	
		АПВС-50-30 -30°	6	91	
		АПВС-50-30 -40°	6	91	
	Костромской калориферный завод	2. Калорифер КСК3-6-01	1	39.9	
	ГОСТ 3262-75	3. Трубы стальные водогазопроводные ф15	72		м
		ф20	92		м
		ф25	70		м
		ф32	63		м
		ф40	11		м
		ф50	23		м
	15кч18п2	4. Вентили запорные муфтовые ф15	16	07	
		ф20	12	09	
		ф25	10	1.4	
	30ч6бр	5. Задвижка параллельная Ду=50	4	18.4	
	16кч11р	6. Клапан обратный подъемный муфтовый ф25	1	10	
		7. Радиаторы чугунные отопительные М140-АО -20°	64/22.4		секц/экм
		-30°	82/28.7		секц/экм
		-40	96/33.6		секц/экм
		8. Регистры из стальных электросварных труб ф 114×4 -20°	7/3.4		м/экм
		-30°	8/3.8		м/экм
		-40°	9/4.3		м/экм
	4.903-10 выпуск 8	9. Грязевик 16-50Т 34.02 из стальных труб ф159×4.5 Ду=50	2	19.4	
	ВС-2	10. Воздухосборник горизонтальный ф159×4.5 l=355мм	1	7.9	
	БКФ-2	11. Насос ручной струбной обвязкой и 4 сальниковыми кранами ф20	1	25	
	ВТ-50Г	12. Водомер крыльчатый в исполнении для горячей воды ф50	1	5.3	
	15кч888бр	13. Вентиль с электромагнитным приводом типа СВМ ф25	3	6.2	
	ОБМ-1-160	14. Манометр технический общего назначения с трехходовым краном КТК	2	1.2	
	П№6	15. Термометр прямой в защитной оправе	2	0.65	
	1.494-25	16. Подставки под калорифер	4	2.0	
	3кч-45-70	17. Штуцер для установки манометра на трубопроводе	2		
	3кч-46-70	18. Штуцер для установки манометра на трубопроводе	2		
	Г-16-225	19. Отборное устройство для манометра ТКЧ-130-67	1		
	ТКЧ-3138-70				
	Г-16-80	20. Кран КТК	1		
	ТКЧ-3136-70				

МАРКА ПОЗ.	ОБОЗНАЧЕНИЕ	НАИМЕНОВАНИЕ	КОЛ.	МАССА ЕД. КГ	ПРИМЕЧАНИЕ
	3КЧ-3-75	21. Расширитель для установки термометра	2		
		22. Краска БТ-177	15.7		кг
		23. Грунт ПФ-020	9.4		кг
		24. Пухшнур из минваты в оплетке из х/б ткани толщиной 35мм	027		м3
		25. Лакостеклоткань	9.5		м2
		26. Рубероид	9.5		м2
		ВЕНТИЛЯЦИЯ			
	Учреждение ЯЭ-308/80	1. Вентилятор осевой крышный №12-В с колесом Ц3-04 на одной оси с электродвигателем 4А132S8У2 мощностью 4квт. 720 об/мин	3	670	
	Вентспилсский вентиляторный завод	2. Вентилятор центробежный крышный КЦ3-90№5 с электродвигателем 4А80А6У2 мощностью 0.75квт, 920 об/мин	1	27	
	Учреждение УЮ400/4	3. Агрегат вентиляторный А2,5105-1 комплектно: а. Вентилятор центробежный В-Ц4-70№2,5 с колесом 105Дн исполнение 1 положение Л0°	1	26	
		б. Электродвигатель 4АА56А4 мощностью 0.12квт 1400 об/мин			
	Учреждение УЮ400/4	4. Агрегат вентиляторный А5090-2 комплектно: а. Вентилятор центробежный В-Ц4-70№5 с колесом 0.9Дн исполнение 1. положение Л90°	1	117	
		б. Электродвигатель 4А80В4 мощностью 1.5квт 1410 об/мин			
	Учреждение УЮ400/4	5. Агрегат вентиляторный А5090-2 комплектно а. Вентилятор центробежный В-Ц4-70 №5 с колесом 0.9Дн исполнение 1 положение Пр90°	1	117	
		б. Электродвигатель 4А80В4 мощностью 1.5квт, 1410 об/мин			
		6. Воздуховоды из кровельной стали толщиной 0.5мм ф100	0.5		м
		ф125	3.0		м
		ф160	12.0		м
		7. То же, толщиной 0.7мм ф500	7.0		м
		8. Воздуховоды из тонколистовой стали толщиной 1.4мм ф160	2.0		м
		9. Воздуховоды из стали оцинкованной толщиной 0.5мм ф200	10.0		м
		10. То же, толщиной 1.4мм ф200	2.0		м
		11. Воздуховоды из стали оцинкованной толщиной 0.5мм сеч. 100×150	3.0		м
		сеч. 200×200	5.0		м
		12. Воздуховоды из кровельной стали толщиной 0.7мм 350×350	7.0		м
	1.494-32	13. Зонт из стали тонколистовой 3К00.000	1		
	1.494-32	14. Дефлектор из стали тонколистовой Д00.000	1		
	2.494-1 выпуск 1	15. Узел прохода через кровлю без клапана и кольца для сбора конденсата УП1	2	28.4	
		УП6	1	55	
	5904-5	16. Гибкая вставка ВВ-20	2	6.76	
		ВН-13	2	5.02	
		ВВ-17	1	2.53	
		ВН-10	1	2.66	
	1.494-30	17. Решетки щелевые регулирующие Р150	3		
		Р200	18		
	1.494-28	18. Автоматический обратный клапан КО в 2	2	11.6	
		19. Сетка штампованная	0.6		м2
		20. Краска ПФ-115	7.5		кг
		21. Грунт ПФ-020	4.5		кг
	Бакинский завод бытовых кондиционеров	22. Кондиционер автономный БК-2500 +28°	1	64.0	

Типовой проект 904-1-08 Альбом 5

Инв. № подл. | Подпись и дата | Взам. инв. №

ПРИВЯЗАН

69

8066/5

ИНВ. №

Нормконтр.	Александров	
Проверил	Арапова	
Инженер	Муравьева	
Ст. инж.	Щетковский	
Рук. гр.	Кириченко	
Гл. спец.	Дегтярев	
Нач. ОПВ	Комов	
ГИП	Осташевский	

ТП 904-1-48 - ОВ

Компрессорная станция 3К-500А

СТАДИЯ	ЛИСТ	ЛИСТОВ
РП	3	

Общие данные (окончание)

ГОССТРОЙ СССР РОСТОВСКИЙ ПРОМСТРОЙНИЙПРОЕКТ

КОПИРОВАЛ

ФОРМАТ 22

План на отм. 0.000

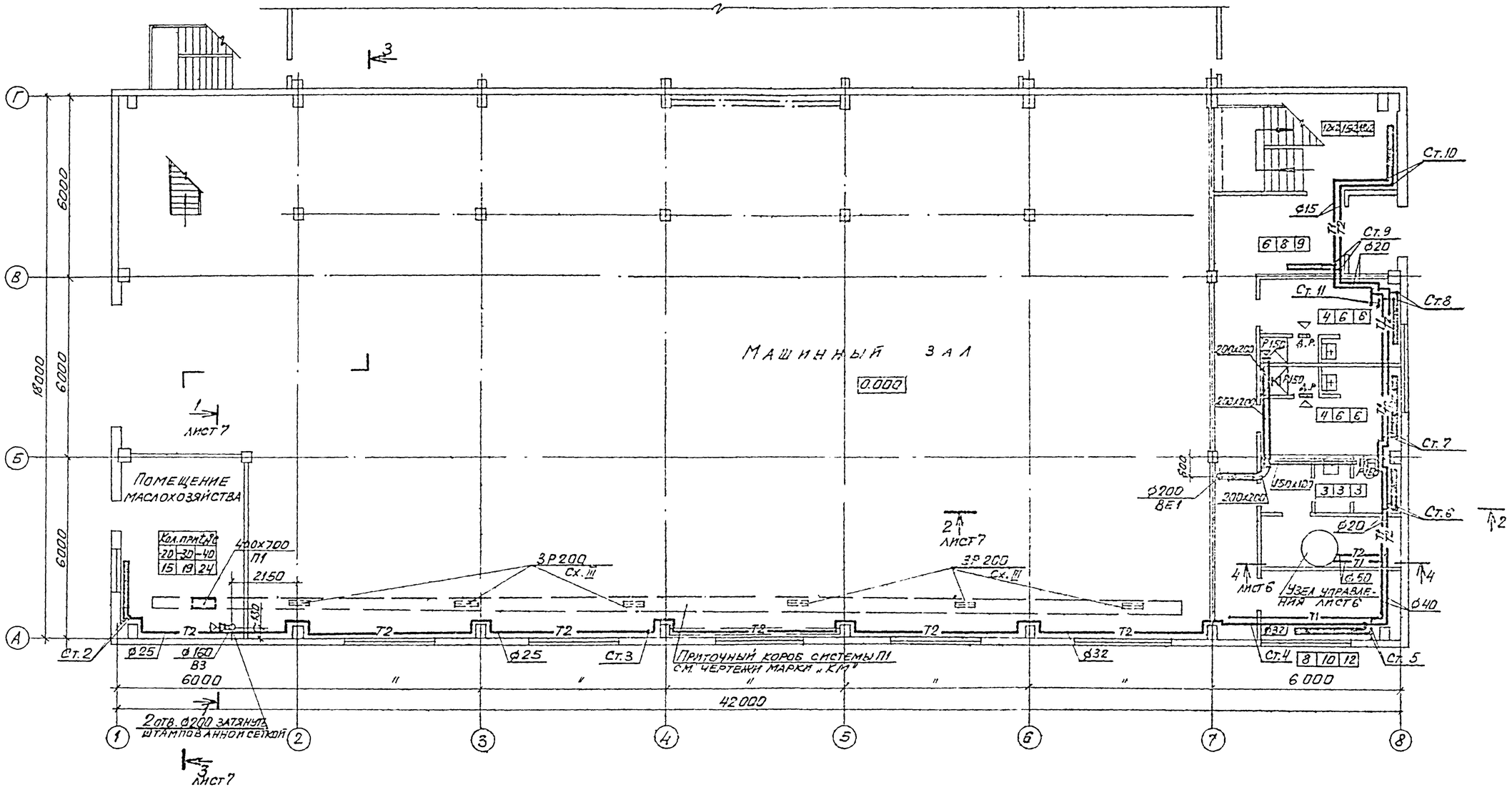

Н. ПОДА	ПОДПИСЬ И ДАТА	ВЗАМ. ИНВ. №	ОСП-1
			ОВК
			Бескоровайный
			Моргунов
			Еремеева

Типовой проект 904-1-08 Альбом 5

Норм. конт.	Александров		
Проверил	Арапова		
Инженер	Муравьева		
Ст. инж.	Щетковский		
Рук. гр.	Кириченко		
Гл. спец.	Дегтярев		
Нач. отд.	Комов		
ГИП	Остапенко		

ПРИВЯЗАН

ИНВ. №

70

8066/5

ТП 904-1-48 - ОВ

Компрессорная станция 3К-500А

СТАДИЯ	ЛИСТ	ЛИСТ
РП	4	

План отопления и вентиляции на отм. 0.000

ГОССТРОЙ СССР РОСТОВСКИЙ ПРОМСТРОЙНИИПРОЕКТ

Копировал 1 ... Формат 2

План на отм. 3,800

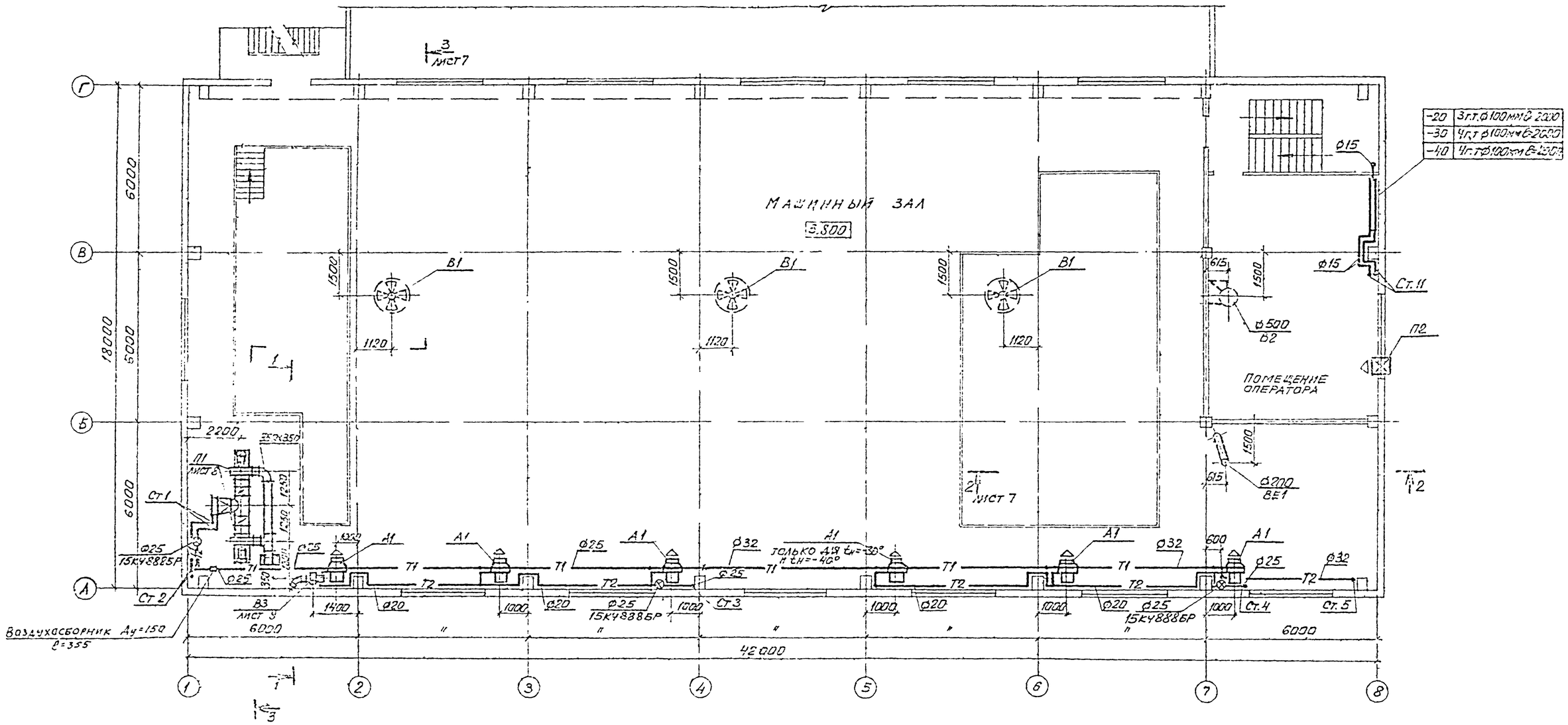

Типовой проект 904-1- -08 Альбом 5

Инв. №	Подпись и дата	Взам. инв. №	
Осп-1	Морозов	Еремеева	
Обк			

Привязан

Инв. №

71

8066/5

Норм.конт.	Александров		ТП 904-1-48 - ОВ
Проверил	Арапова		Компрессорная станция 3К-500А
Инженер	Муравьева		Стадия: РП; Лист: 5; Листов:
Ст. инж.	Щетковский		
Рук.гр.	Кирпиченко		
Гл.спец.	Дегтярев		План отопления и вентиляции на отм. 3.800
Нач.отд.	Комов		Госстрой СССР Ростовский Промстройниипроект
ГИП	Остапенко		

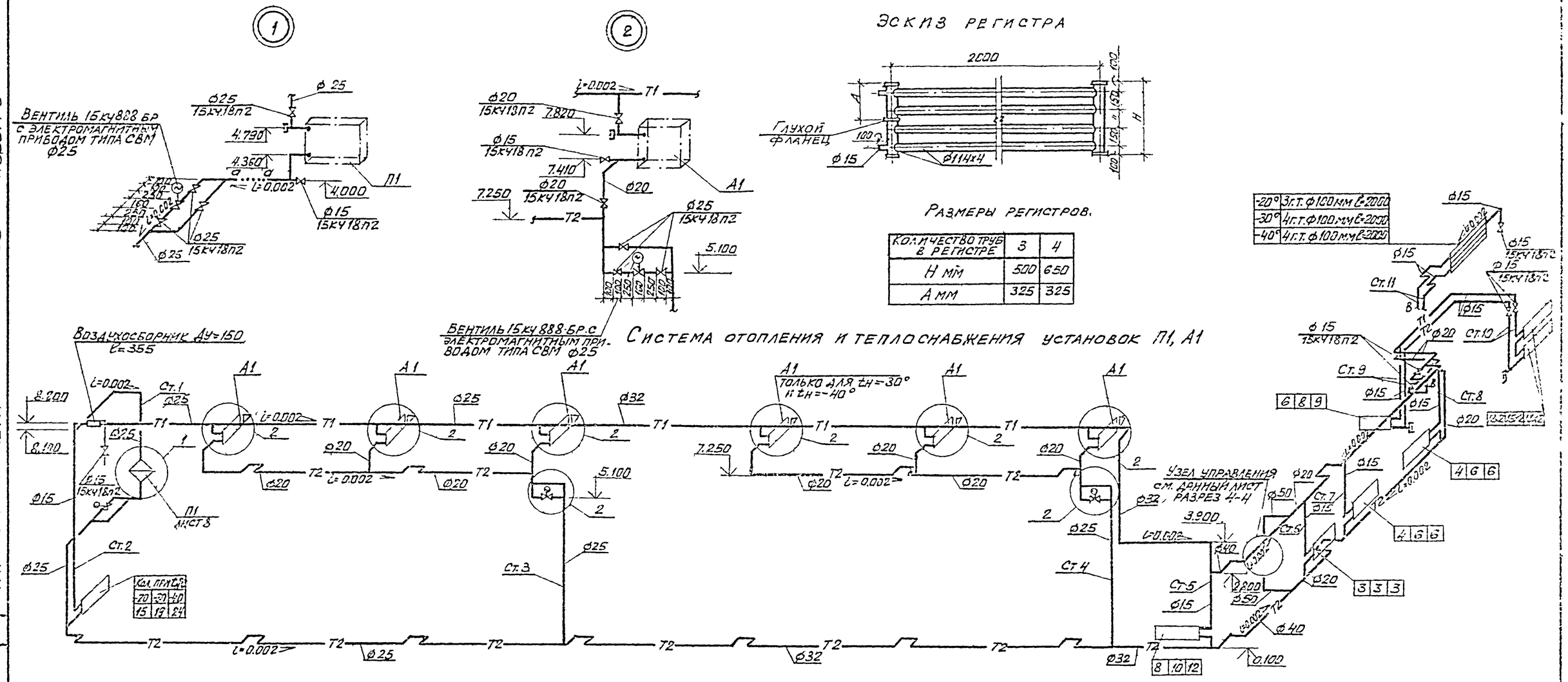

Размеры регистров.

Количество труб в регистре	3	4
H мм	500	650
A мм	325	325

Система отопления и теплоснабжения установок П1, А1

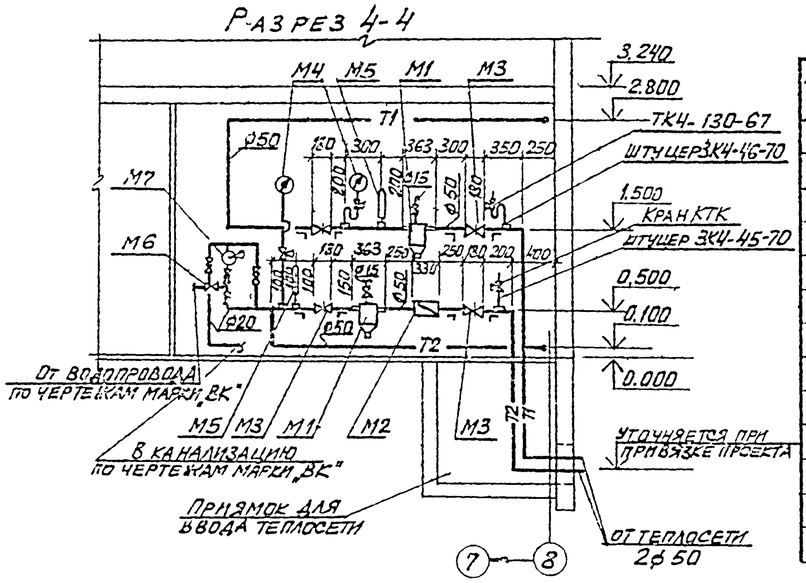

Спецификация элементов узла управления

Марка, поз.	Обозначение	Наименование	Кол.	Масса ед. кг	Примечание
М1	4.903-10 выпуск 8	Грязевик 16-50 Т34.02	2	19.4	
М2	ВТ-50Г	Водомер в исполнении для горячей воды	1	5.3	
М3	30ч6бр	Задвижка параллельная Ду=50	4	18.4	
М4	ОБМ-1-160	Манометр технический	2	1.2	
М5	ПN6	Термометр технический в защитной оправе	2	0.65	
М6	16кч11р	Клапан обратный подъемный муфтовый Ду=25	1	1.0	
М7	БКФ-2	Ручной насос с 4ф пробковыми кранами и трубной обвязкой	1	25.0	

Типовой проект 904-1-48 Альбом 5

Согласовано

Инв. № подл. | Подпись и дата | Взам. инв. №

Привязан

Инв. №

72

8066/5

ТП 904-1-48 – ОВ

Компрессорная станция ЗК-500А

Норм. конт.	Александров		
Проверил	Драпова		
Инженер	Муравьева		
Ст. инж.	Щетковский		
Рук. гр.	Кирпиченко		
Гл. спец.	Дегтярев		
Нач. отд.	Комов		
ГИП	Осташевский		

Схема системы отопления, разрез 4-4

Стадия	Лист	Листов
РП	6	

Госстрой СССР Ростовский Промстройниипроект

Копировал

Формат 22

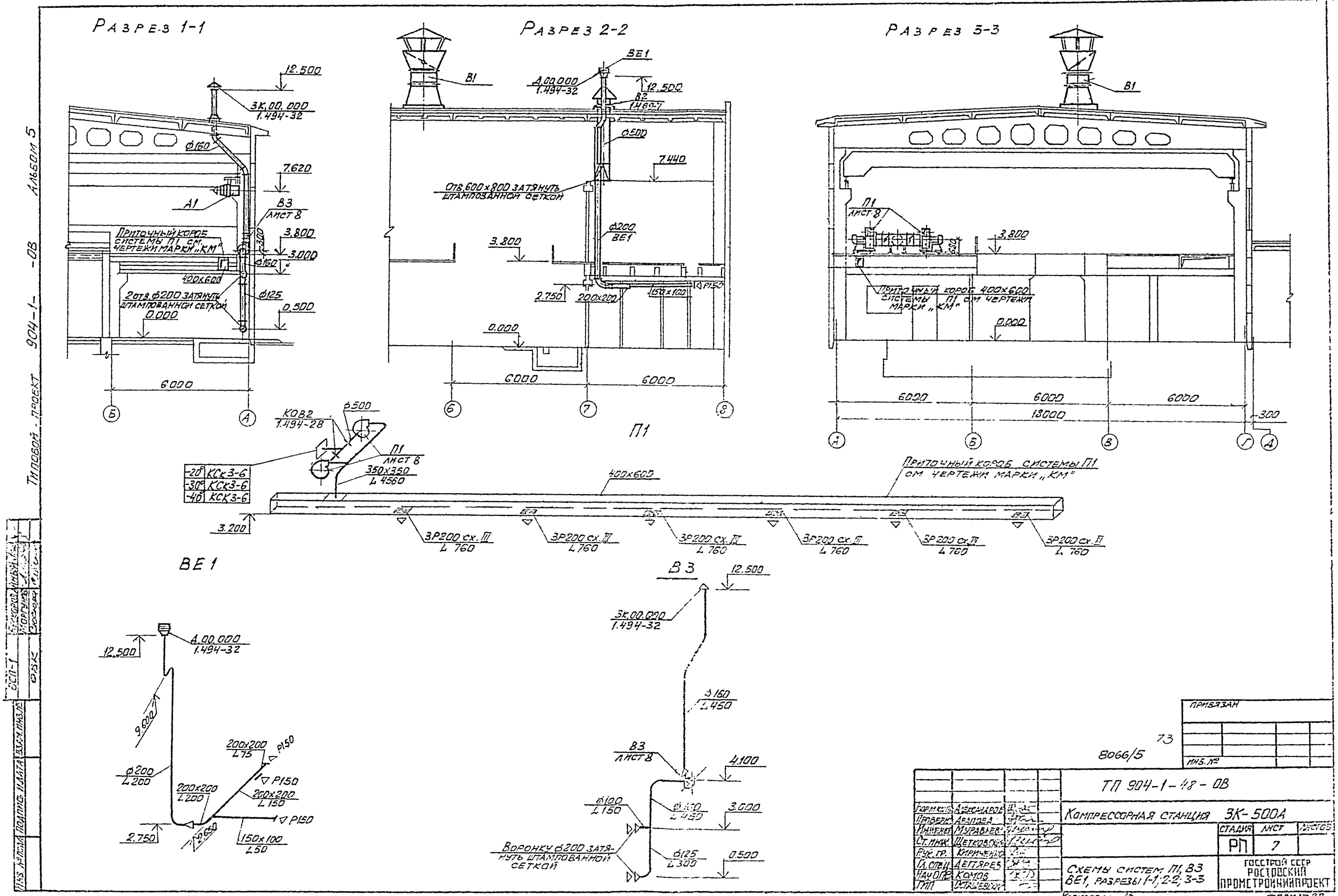
Разрез 1-1
Разрез 2-2
Разрез 3-3
12.500
3К.00.000
1.494-32
Ф160
7.620
А1
В3
лист 8
Приточный короб системы П1 см. чертежи марки „КМ"
3.800
3.000
Ф160
400х600
2 отв. Ф200 затянуть штампованной сеткой
Ф125
0.500
0.000
6000
Б
А
В1
ВЕ1
А.00.000
1.494-32
12.500
В2
1.469-7
Ф500
7.440
Отв. 600х800 затянуть штампованной сеткой
Ф200
ВЕ1
3.800
2.750
200х200
150х100
Р150
0.000
6000
6000
6
7
8
П1
В1
П1
лист 8
3.800
Приточный короб 400х600 системы П1 см. чертежи марки „КМ"
0.000
6000
6000
6000
18000
300
А
Б
В
Г
Д
КОВ2
1.494-28
Ф500
П1
лист 8
350х350
L 4560
-20° КСК3-6
-30° КСК3-6
-40° КСК3-6
400х600
Приточный короб системы П1 см. чертежи марки „КМ"
3.200
3Р200 сх. III
L 760
ВЕ1
В3
12.500
3К.00.000
1.494-32
Ф160
L 450
В3
лист 8
4.100
Ф100
L 150
Ф100
L 450
3.000
Воронку Ф200 затянуть штампованной сеткой
Ф125
L 300
0.500
12.500
А.00.000
1.494-32
9.600
Ф200
L 200
200х200
L 75
Р150
200х200
L 200
200х200
L 150
Р150
2.750
2.650
150х100
L 50
Привязан
Инв. №
73
8066/5
ТП 904-1-48-ОВ
Компрессорная станция 3К-500А
Стадия
Лист
Листов
РП
7
Схемы систем П1, В3 ВЕ1, разрезы 1-1; 2-2; 3-3
Госстрой СССР
Ростовский
Промстройниипроект
Формат 22
Типовой проект 904-1-ОВ Альбом 5
Инв. № подл.
Подпись и дата
Взам. инв. №
ОСП-1
ОВК

Разрез 1-1

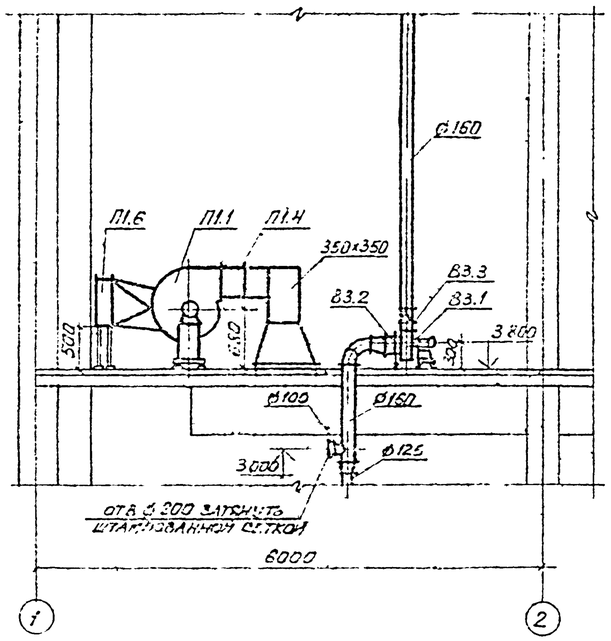

Разрез 2-2

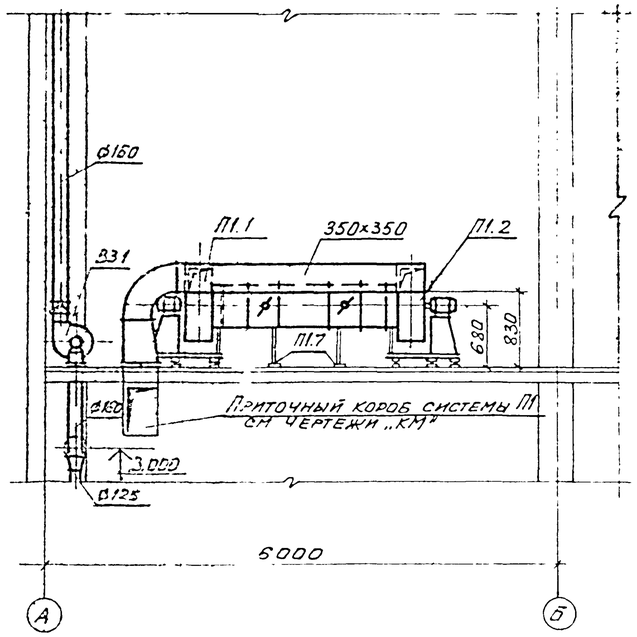

План на отм 3.800

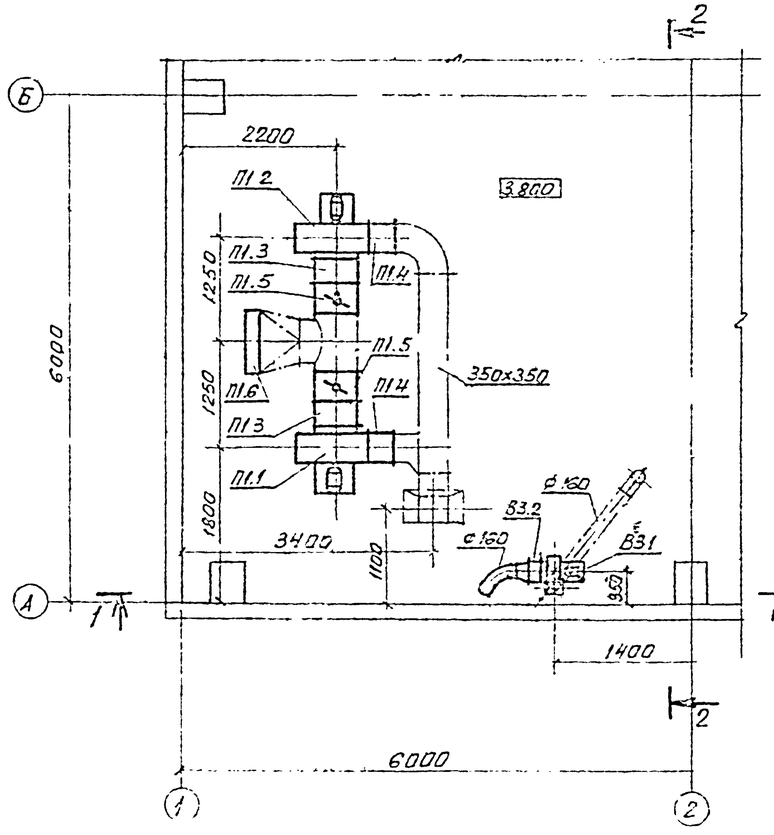

Спецификация отопительно-вентиляционных установок

Марка поз.	Обозначение	Наименование	Кол.	Масса ед. кг	Примечание
		П1			
П1.1	Учреждение УЮ-400/4	Агрегат вентиляторный А5090-2 виброизолированный комплектно: а, вентилятор центробежный В-Ц4-70 N5 исполнение 1 положение Л90°; б. электродвигатель 4А80В4 N=1,5 квт n=1410 об/мин	1	117	
П1.2	Учреждение УЮ-400/4	Агрегат вентиляторный А5090-2 виброизолированный комплектно а: вентилятор центробежный В-Ц4-70 N5 исполнение 1, положение Пр90°	1	117	

Марка поз.	Обозначение	Наименование	Кол.	Масса ед. кг	Примечание
		электродвигатель 4А80В4 N=1,5 квт n=1410 об/мин			
П1.3	Серия 5.904-5	Гибкая вставка ВВ-20	2	6.76	
П1.4	Серия 5.904-5	Гибкая вставка ВН-13	2	5.02	
П1.5	Серия 1.494-28	Автоматический обратный клапан КОВ2	2	11.6	
П1.6	Костромской калориферный завод	Калорифер -20° КСк3-6-01	1	39.9	
		-30° КСк3-6-01	1	39.9	
		-40° КСк3-6-01	1	39.9	
П1.7	Серия 1.494-25	Подставки под калорифер	4	2	
		В3			
В3.1	Учреждение УЮ400/4	Агрегат вентиляторный А2.5105-1 виброизолированный комплектно а вентилятор центробежный В-Ц4-70 N2,5 исполнение 1 положение Л0°; б электродвигатель 4АА56А4 N=0.12 квт n=1400 об/мин	1	26	
В3.2	Серия 5.904-5	Гибкая вставка ВВ-17	1	2.53	
В3.3	Серия 5.904-5	Гибкая вставка ВН-10	1	2.66	

Типовой проект 904-1-08 Альбом 5

Подпись и дата | Взам. инв. №

Привязан

Инв. №

8066/5 74

ТП 904-1-48-08

Компрессорная станция ЗК-500А

Норм. контр.	Александров		
Проверил	Арапова		
Инженер	Муравьева		
Ст. инж.	Щетковский		
Рук. гр.	Кириченко		
Гл. спец.	Дегтярев		
Нач. ОПБ	Комов		
ГИП	Осташевский		

Установки систем П1, В3

Стадия	Лист	Листов
РП	8	

Госстрой СССР Ростовский Промстройниипроект

Формат 0