ТИПОВОЙ ПРОЕКТ
904-1-48

КОМПРЕССОРНАЯ СТАНЦИЯ
АВТОМАТИЗИРОВАННАЯ ОТДЕЛЬНО СТОЯЩАЯ
4(3)К-500А
ПРОИЗВОДИТЕЛЬНОСТЬЮ
33,4(25) $м^3/с$ [2000(1500) $м^3/мин$] ВОЗДУХА

АЛЬБОМ 3

АВТОМАТИЗАЦИЯ И КИП

4. 5-32

КФ. ЦИТП инв. № 8066/3

Привязан

Инв. №

ЦЕНТРАЛЬНЫЙ ИНСТИТУТ ТИПОВОГО ПРОЕКТИРОВАНИЯ
ГОССТРОЯ СССР
КИЕВСКИЙ ФИЛИАЛ
г. Киев-57 ул. Эжена Потье № 12

Заказ № 1436 8474 Инв. № 8066/3 Тираж 3

Сдано в печать 30 5 1985 г. Цена 5-32

ТИПОВОЙ ПРОЕКТ 904-1-48

КОМПРЕССОРНАЯ СТАНЦИЯ АВТОМАТИЗИРОВАННАЯ ОТДЕЛЬНО СТОЯЩАЯ 4(3)К-500А ПРОИЗВОДИТЕЛЬНОСТЬЮ 33,4(25) $м^3/с$ [2000(1500) $м^3/мин$] ВОЗДУХА

АЛЬБОМ 3

СОСТАВ ПРОЕКТА:

АЛЬБОМ 1	ТЕХНОЛОГИЧЕСКАЯ ЧАСТЬ
АЛЬБОМ 2	ЭЛЕКТРОТЕХНИЧЕСКАЯ ЧАСТЬ
АЛЬБОМ 3	АВТОМАТИЗАЦИЯ И КИП
АЛЬБОМ 4	АРХИТЕКТУРНО-СТРОИТЕЛЬНАЯ И САНТЕХНИЧЕСКАЯ ЧАСТИ ДЛЯ 4 КОМПРЕССОРОВ
АЛЬБОМ 5	АРХИТЕКТУРНО-СТРОИТЕЛЬНАЯ И САНТЕХНИЧЕСКАЯ ЧАСТИ ДЛЯ 3 КОМПРЕССОРОВ
АЛЬБОМ 6	ЗАКАЗНЫЕ СПЕЦИФИКАЦИИ ДЛЯ 4 КОМПРЕССОРОВ
АЛЬБОМ 7	ЗАКАЗНЫЕ СПЕЦИФИКАЦИИ ДЛЯ 3 КОМПРЕССОРОВ
АЛЬБОМ 8	СМЕТЫ НА ТЕХНОЛОГИЧЕСКУЮ, ЭЛЕКТРОТЕХНИЧЕСКУЮ ЧАСТИ, АВТОМАТИЗАЦИЮ И КИП ДЛЯ 4 КОМПРЕССОРОВ
АЛЬБОМ 9	СМЕТЫ НА АРХИТЕКТУРНО-СТРОИТЕЛЬНУЮ И САНТЕХНИЧЕСКУЮ ЧАСТИ ДЛЯ 4 КОМПРЕССОРОВ
АЛЬБОМ 10	СМЕТЫ НА ТЕХНОЛОГИЧЕСКУЮ, ЭЛЕКТРОТЕХНИЧЕСКУЮ ЧАСТИ, АВТОМАТИЗАЦИЮ И КИП ДЛЯ 3 КОМПРЕССОРОВ
АЛЬБОМ 11	СМЕТЫ НА АРХИТЕКТУРНО-СТРОИТЕЛЬНУЮ И САНТЕХНИЧЕСКУЮ ЧАСТИ ДЛЯ 3 КОМПРЕССОРОВ
АЛЬБОМ 12	НЕСТАНДАРТИЗИРОВАННОЕ ОБОРУДОВАНИЕ ТЕХНОЛОГИЧЕСКАЯ ЧАСТЬ
АЛЬБОМ 13	СТРОИТЕЛЬНЫЕ КОНСТРУКЦИИ И ИЗДЕЛИЯ

ПРИМЕНЕННЫЕ МАТЕРИАЛЫ: ТИПОВОЙ ПРОЕКТ „ШУМОГЛУШИТЕЛИ КОМПРЕССОРНЫХ СТАНЦИЙ" АЛЬБОМЫ 3, 6.

РАЗРАБОТАН ГОСУДАРСТВЕННЫМИ ПРОЕКТНЫМИ ИНСТИТУТАМИ:

ГИПРОСТРОЙДОРМАШ АЛЬБОМЫ 1,2,3,6,7,8,10,12
РОСТОВСКИЙ ПРОМСТРОЙНИИПРОЕКТ: АЛЬБОМЫ 4,5,9,11,13

ГЛАВНЫЙ ИНЖЕНЕР ИНСТИТУТА Ю.Н. МЕХАНЦЕВ

ГЛАВНЫЙ ИНЖЕНЕР ПРОЕКТА С.М. ЛЕОНОВ

УТВЕРЖДЕН МИНСТРОЙДОРМАШЕМ

РЕШЕНИЕМ ОТ 19.11.81г. N 31/81
С ВВОДОМ В ДЕЙСТВИЕ С 1.01.1982

КФ ЦИТП инв. № 8066/3

				привязан
Инв. №				

Альбом 3

Типовой проект 904-1-

№ п/п	Наименование	Номер листа	Стр.
1	Содержание альбома		2
2	Общие данные	1-6	3-8
3	Воздушный тракт. Функциональная схема автоматизации	7	9
4	Система водопроводов. Функциональная схема автоматизации.	8	10
5	Система маслопроводов. Функциональная схема автоматизации.	9	
6	Общестанционные проводки. Функциональная схема автоматизации.	10-11	12-13
7	Принципиальная электрическая схема управления двигателем компрессора	12	14
8	Схема автоматизации одиночного агрегата.	13	15
9	Принципиальная электрическая схема управления вентилем слива холодной воды	14	15
10	Принципиальная электрическая схема управления вентилем подогрева масла.	15	16
11	Принципиальная электрическая схема управления вентилем аварийного слива масла	16	16
12	Принципиальная электрическая схема управления отопительными агрегатами	17	17
13	Принципиальная электрическая схема управления приточной установкой	18	18
14	Компрессор №1 Схема внешних электрических и трубных проводок	19-24	19-24
15	Компрессорная станция. Схема внешних электрических и трубных проводок	25-28	25-28
16	Компрессор №1. Щит 9102-33/3 (шкаф 1,2). Схема подключения	29	29
17	Компрессор №1 Щит 9102-33/3 (шкаф 3) Схема подключения	30	30
18	Компрессор №1 Щит 8503-00/2. пульт 9006--00/2 Схема подключения	31	31
19	Компрессорная станция. Щит 8801-00/3 Схема подключения	32-33	32-33
20	Журнал кабельных проводок	34-53	34-53
21	Журнал импульсных проводок	54-56	54-56
22	Компрессорная станция. План расположения средств автоматизации и проводок	57-62	57-62
23	Компрессор №1 План расположения средств автоматизации и проводок	63-66	63-66
24	Кнопочный пост управления ПКУ Эскиз лицевой стороны панели	67	67
25	Установка звонка ЗВП-220	–	67
26	Установка поста управления ПКУ	–	67
27	Установка звонка ЗВП-220 Сборочный чертеж	–	68
28	Установка поста управления ПКУ Сборочный чертеж	–	68

№ п/п	Наименование	Номер листа	Стр.

Инв. № подл. | Подп. и дата | Взам. инв. №

Привязан

Инв. №

ГИП	Лернов		15.04.91
Нач. отд.	Тахников		
Гл. спец.	Левинский		
Н. контр.	Золотарева		
Рук. гр.	Хачатурян		
Инж.	Склярова		
Техн.	Штатько		

904-1-48

Компрессорная станция 4(3)К-500А

Стадия	Лист	Листов
РП		

Содержание альбома

ГИПРОСТРОЙДОРМАШ г. Ростов-на-Дону

Г 8066/3

Кальку сверил

Копировал

Формат 22

Альбом 3

Типовой проект 904-1-

Ведомость основных комплектов рабочих чертежей

Обозначение	Наименование	Примечание
904-1- ТХ	Технология производства	
904-1- ЭС	Электроснабжение	
904-1- ЭМ	Силовое электрооборудование	
904-1- ЭС	Электрическое освещение	
904-1- СС	Связь и сигнализация	
904-1- А	Автоматизация	
904-1- АР	Архитектурно-строительные решения.	
904-1- КЖ	Конструкции железобетонные.	
904-1- КМ	Конструкции металлические.	
904-1- ВК	Внутренние водопровод и канализация	
904-1- ОВ	Отопление и вентиляция	

Ведомость рабочих чертежей основного комплекта марки А

Лист	Наименование	Применить для ЧК-5000А	Применить для ЭК-5000А
1	Общие данные (начало)	+	+
2	Общие данные (продолжение)	+	+
3	Общие данные (продолжение)	+	+
4	Общие данные (продолжение)	+	+
5	Общие данные (продолжение)	+	+
6	Общие данные (окончание)	+	+

Продолжение

Лист	Наименование	Применить для ЧК-5000А	Применить для ЭК-5000А
7	Воздушный тракт. Функциональная схема автоматизации.	+	+
8	Система водопроводов Функциональная схема автоматизации.	+	+
9	Система маслопроводов. Функциональная схема автоматизации.	+	+
10	Общестанционные проводки. Функциональная схема автоматизации.	+	
11	Общестанционные проводки. Функциональная схема автоматизации.		+
12	Принципиальная электрическая схема управления двигателем компрессора	+	+
13	Схема автоматизации одиночного агрегата	+	+
14	Принципиальная электрическая схема управления вентилем слива холодной воды	+	+
15	Принципиальная электрическая схема управления вентилем подогрева масла	+	+
16	Принципиальная электрическая схема управления вентилем аварийного слива масла.	+	+
17	Принципиальная электрическая схема управления отопительными агрегатами.	+	+
18	Принципиальная электрическая схема управления приточной установкой.	+	+
19	Компрессор №1. Схема внешних электрических и трубных проводок (начало)	+	+
20	Компрессор №1. Схема внешних электрических и трубных проводок (продолжение)	+	+
21	Компрессор №1. Схема внешних электрических и трубных проводок (продолжение)	+	+

Продолжение

Лист	Наименование	Применить для ЧК-5000А	Применить для ЭК-5000А
22	Компрессор №1. Схема внешних электрических и трубных проводок (продолжение)	+	+
23	Компрессор №1. Схема внешних электрических и трубных проводок (продолжение)	+	+
24	Компрессор №1 Схема внешних электрических и трубных проводок (окончание)	+	+
25	Компрессорная станция. Схема внешних электрических и трубных проводок (начало)	+	
26	Компрессорная станция. Схема внешних электрических и трубных проводок (окончание)	+	
27	Компрессорная станция. Схема внешних электрических и трубных проводок (начало)		+
28	Компрессорная станция. Схема внешних электрических и трубных проводок (окончание)		+
29	Компрессор №1. Щит 9102-33/3 (шкаф 1,2) Схема подключения.	+	+
30	Компрессор №1. Щит 9102-33/3 (шкаф 3) Схема подключения.	+	+
31	Компрессор №1 Щит 8503-00/2, пульт 9006-00/2. Схема подключения.	+	+
32	Компрессорная станция. Щит 8801-00/3 Схема подключения.	+	

Чертежи разработаны в соответствии с действующими нормами и правилами и с соблюдением мероприятий, обеспечивающих взрывобезопасность и пожаробезопасность при эксплуатации здания (сооружения)

Главный инженер проекта _____
фамилия, подпись, дата

3
8066/3

Привязан

Инв. №

904-1-48 А

Компрессорная станция 4(3)К-500А

ГИП	Леонов		
Нач. отд.	Махников		
Гл. спец.	Левинский		
Н. контр.	Золотарева		
Рук. гр.	Христофоров		
Инж.	Скорова		
Ст. техн.	Шуст		

Стадия	Лист	Листов
РП	1	67

Общие данные (начало)

ГИПРОСТРОЙДОРМАШ г. Ростов-на-Дону

Инв. № подл. | Подп. и дата | Взам. инв. №

Кальку сверил Шуст копировал Скиру формат 22

Альбом 3

Продолжение

Лист	Наименование	Применить для 4К-500А	Применить для 3К-500А
33	Компрессорная станция. Щит 8В01-00М3		
	Схема подключения		+
34	Журнал кабельных проводок (начало)	+	
35	Журнал кабельных проводок (продолжение)	+	
36	Журнал кабельных проводок (продолжение)	+	
37	Журнал кабельных проводок (продолжение)	+	
38	Журнал кабельных проводок (продолжение)	+	
39	Журнал кабельных проводок (продолжение)	+	
40	Журнал кабельных проводок (продолжение)	+	
41	Журнал кабельных проводок (продолжение)	+	
42	Журнал кабельных проводок (продолжение)	+	
43	Журнал кабельных проводок (продолжение)	+	
44	Журнал кабельных проводок (окончание)	+	
45	Журнал кабельных проводок (начало)		+
46	Журнал кабельных проводок (продолжение)		+
47	Журнал кабельных проводок (продолжение)		+
48	Журнал кабельных проводок (продолжение)		+
49	Журнал кабельных проводок (продолжение)		+
50	Журнал кабельных проводок (продолжение)		+
51	Журнал кабельных проводок (продолжение)		+
52	Журнал кабельных проводок (продолжение)		+
53	Журнал кабельных проводок (окончание)		+
54	Журнал импульсных проводок (начало)	+	
55	Журнал импульсных проводок (окончание)	+	
56	Журнал импульсных проводок		+
57	Компрессорная станция План расположения средств автоматизации и проводок (начало)	+	
58	Компрессорная станция. План расположения средств автоматизации и проводок (продолжение)	+	
59	Компрессорная станция. План расположения средств автоматизации и проводок (окончание)	+	
60	Компрессорная станция. План расположения средств автоматизации и проводок (начало)		+
61	Компрессорная станция. План расположения средств автоматизации и проводок (продолжение)		+

Продолжение

Лист	Наименование	Применить для 4К-500А	Применить для 3К-500А
62	Компрессорная станция План расположения средств автоматизации и проводок (окончание)		+
63	Компрессор №1. План расположения средств автоматизации и проводок (начало)	+	+
64	Компрессор №1 План расположения средств автоматизации и проводок (продолжение)	+	+
65	Компрессор №1 План расположения средств автоматизации и проводок (продолжение)	+	+
66	Компрессор №1 План расположения средств автоматизации и проводок (окончание)	+	+
67	Кнопочный пост управления ПКУ. Эскиз лицевой стороны панели.	+	+

Ведомость прилагаемых и ссылочных документов

Обозначение	Наименование	Примечание
	Прилагаемые документы	
904-1- 01.000	Установка звонка ЗВП-220	
904-1- 02.000	Установка поста управления ПКУ.	
904-1- 01.000.СБ	Установка звонка. ЗВП-220 Сборочный чертеж	
904-1- 02.000.СБ	Установки поста управления ПКУ Сборочный чертеж	
Альбом 6.7 А.33	Заказная спецификация на оборудование и материалы поставляемые заказчиком.	
Альбом 6.7 А.31	Спецификация основных монтажных материалов и изделий поставляемых подрядчиком	

Продолжение

Обозначение	Наименование	Примечание
	Ссылочные документы	
ПУЭ-76	Правила устройства электроустановок	
СНиП III-33-76	Строительные нормы и правила. Правила производства и приемки работ. Электротехнические устройства.	
СНиП III-34-74	Строительные нормы и правила. Правила производства и приемки работ. Система автоматизации.	
СН202-76	Инструкция по разработке проектов и смет для промышленного строительства.	
СН227-70	Инструкция по типовому проектированию для промышленного строительства.	
СН245-71	Санитарные нормы проектирования промышленных предприятий	
ГОСТ 103-76	Полоса стальная горячекатаная. Сортамент.	
ГОСТ 535-79	Прокат сортовой из стали углеродистой обыкновенного качества. Технические условия.	
ГОСТ 1508-78Е	Кабели контрольные с резиновой и пластмассовой изоляцией. Технические условия.	

Типовой проект 904-1.

Подп. и дата | Взам. инв. №

Инв. № подл.

Привязан

Инв. №

ГИП	Леонов		
Нач. отд.	Мажников		
Гл. спец.	Добинский		
Н. контр.	Золотарева		
Рук. гр.	Христофоров		
Инж.	Скорова		
Ст. техн.	Шуст		

904-1-48 А

Компрессорная станция 4(3)К-500А

Стадия	Лист	Листов
РП	2	67

Общие данные (продолжение)

ГИПРОСТРОЙДОРМАШ г. Ростов-на-Дону

Кальку верил Шуст Копировал Сиу Формат 22

Альбом 3

Типовой проект 904-1-

Продолжение

Обозначение	Наименование	Примечание
ГОСТ 3262-75	Трубы стальные водогазопроводные	
ГОСТ 6009-74	Лента стальная горячекатаная	
ГОСТ 8240-72	Сталь горячекатанная швеллеры. Сортамент.	
ГОСТ 8509-72	Сталь прокатная угловая равнополочная. Сортамент.	
ГОСТ 8625-77	Манометры избыточного давления вакуумметры показывающие. Основные параметры и размеры.	
ГОСТ 8734-75	Трубы стальные бесшовные холоднодеформированные Сортамент.	
ГОСТ 8733-74	Трубы стальные бесшовные холоднодеформированные и теплодеформированные. Технические требования.	
ГОСТ 10704-76	Трубы стальные электросварные прямошовные. Сортамент.	
ГОСТ 10705-80	Трубы стальные электросварные. Технические требования	
ГОСТ 14322-77	Диафрагмы бескамерные на Ру до 32 МПа (320 кг/см²) технические условия	
ГОСТ 16523-70	Сталь листовая углеродистая качественная и обыкновенного качества общего назначения	
ГОСТ 19903-74	Сталь листовая горячекатаная Сортамент	
ТК4-3151-70	Отборное устройство для измерения давления Установка на трубопроводе Ру до 1 кгс/см² t до 60°С	

Продолжение

Обозначение	Наименование	Примечание
ТК4-3152-70	Отборное устройство для измерения давления Установка на трубопроводе Ру до 10 кгс/см² t до 80°С	
ТК4-3153-70	Отборное устройство для измерения давления Установка на трубопроводе Ру до 64 кгс/см² t до 200°С	
ТМ4-41-73	Датчик температуры ДТКБ. Установка на стене.	
ТМ4-73-73	Дифманометр типа ДМ Установка на полу или стене.	
ТМ4-97-73	Манометр, вакуумметр, мановакуумметр. Установка на стене.	
ТМ4-107-73	Манометр в корпусе диаметром до 250мм с радиальным штуцером М20×1.5 Установка на стене.	
ТМ4-159-75	Термометр сопротивления, термометр термоэлектрический. Установка в расширителе на трубопроводе Д45...76мм	
ТМ4-161-75	Термометр сопротивления, термометр термоэлектрический. Установка на вертикальном трубопроводе Д>76мм или металлической стенке	
ТМ4-219-76	Крепление труб, проводов, кабелей. Установка на стене	
ТМВ-91-77	Проход открытый уплотненный в стене толщиной более 150мм	
ТК3-60-70	Мосты кабельные. Установка на стене.	
ТК3-67-70	Мосты кабельные. Установка под перекрытием.	
ТК-71-70	Мосты кабельные. Установка на стене плашмя.	

Ведомость спецификаций

Лист	Наименование	Примечание
14	Заказная спецификация принципиальной электрической схемы управления вентилят слива холодной воды	
15	Заказная спецификация принципиальной электрической схемы управления вентилят подогрева масла.	
16	Заказная спецификация принципиальной электрической схемы управления вентилят аварийного слива масла.	
17	Заказная спецификация принципиальной электрической схемы управления отопительными агрегатами	
18	Заказная спецификация принципиальной электрической схемы управления приточной установкой	
19	Заказная спецификация схемы внешних электрических и трубных проводок.	
25	Заказная спецификация схемы внешних электрических и трубных проводок.	
27	Заказная спецификация схемы внешних электрических и трубных проводок	
57	Заказная спецификация плана расположения средств автоматизации и проводок.	

5

8066/3

Привязан

Инв. №

ГИП	Леонов		
Нач. отд.	Мажников		
Гл. спец.	Левинский		
Н. контр.	Золотарева		
Рук. гр.	Чистоводов		
Инж.	Охтарова		
Ст. техн.	Шуст		

904-1-48 А

Компрессорная станция 4(3)К-500А

Стадия	Лист	Листов
РП	3	67

Общие данные (продолжение)

ГИПРОСТРОЙДОРМАШ г. Ростов-на-Дону

Взам. инв. № | Подп. и дата | Инв. № подл.

Кальку сверил Шуст Копировал Скр. Формат А2

Альбом 3

Общие указания.

1. Общая часть.

Проект автоматизации и КИП разработан для отдельно-стоящей компрессорной станции 4(3)К-500А, имеющей четыре (три) турбокомпрессора К500-61-1 предприятия п/я М5878.

Автоматизация выполнена на базе комплектного устройства автоматизации турбокомпрессорных станций УКАС, серийно выпускаемого предприятием п/я А-7716.

В состав комплектного устройства входят:
- щит управления УКАС-А поставляется комплектно с компрессором;
- щит управления УКАС-С приобретается для компрессорной станции заказчиком на предприятии п/я А-7716 по фондам „Союзглавэлектроаппарата".

В части автоматизации и КИП в типовом проекте выполнены компоновочные решения по размещению щитов, приборов и средств автоматизации и разработана техническая документация, необходимая для:
- выполнения монтажных работ;
- заказа приборов и средств автоматизации, кабельной продукции, монтажных материалов и изделий, не поставляемых комплектно с компрессорами;
- изготовления на заводах и монтажнозаготовительных участках не поставляемых промышленностью узлов и конструкций.

Рабочие чертежи автоматизации и КИП настоящего типового проекта выполнены на основании следующих материалов:
- технологического задания отдела противвентиляции и теплоснабжения Гипростройдорстаф;
- задания отдела противвентиляции и теплоснабжения института „ПромстройНИИпроект" г. Ростов н/Д на автоматизацию установок отопления и вентиляции;
- технического описания и инструкции по эксплуатации ОБХ.466.057 устройства комплектного для автоматизации турбокомпрессорных станций УКАС.

Предусмотренные проектом приборы и средства автоматизации серийно выпускаются отечественной промышленностью и соответствуют техническому заданию на автоматизацию.

Настоящая часть типового проекта согласована

2. Основные решения по автоматизации.

2.1 Общие положения.

Проектом предусматривается комплексная автоматизация компрессорной станции на базе комплектного устройства УКАС.

В состав комплектного устройства УКАС входят:

а) щит управления УКАС-А, предназначенный для управления, контроля и защиты компрессорного агрегата, имеющий в своём составе:
- щит управления ШЭС 9102-3313 (один на агрегат);
- шкаф управления (манометров) ШЭС 8503-0012 (один на агрегат);
- пульт управления ШЭС 9006-0012 (один на агрегат);

б) щит управления УКАС-С, предназначенный для программного управления компрессорными агрегатами станции, регулирования давления в сборном коллекторе, управления вспомогательными приводами, имеющий в своём составе:
- шкаф управления регулятора ШЭС8801-0013 (один на станцию);
- щит управления вспомогательными приводами ШЭС 9103-8313 (один на станцию);

в) первичные приборы технологического контроля и исполнительные механизмы управления

В комплекте с синхронным электродвигателем поставляется тиристорное возбудительное устройство (смотри электротехническую часть проекта).

Система автоматизации обеспечивает:

а) два режима управления компрессорными агрегатами:
- автоматический;
- местный;

б) автоматическое программное управление компрессорной станцией с соблюдением технологической последовательности работы компрессоров и вспомогательных приводов;

в) автоматическое регулирование производительности компрессорной станции;

г) автоматическое регулирование возбуждения синхронных электродвигателей компрессоров;

д) контроль технологических параметров;

е) защиту турбокомпрессорных агрегатов;

ж) рабочую, предупредительную и аварийную сигнализацию работы компрессорной станции;

и) дистанционное и автоматическое управление установками отопления и вентиляции.

В соответствии с указаниями санитарных норм по снижению степени воздействия шума на обслуживающий персонал и созданию нормальных условий труда в проекте предусматривается установка пультов управления, шкафа регулирования и щита вспомогательных приводов в отдельном звукоизолированном помещении оператора.

Типовой проект 904-1-

Инв. № подл. | Подп. и дата | Взам. инв. №

6

8066/3

Привязан				904-1-48	Я
				Компрессорная станция 4(3)К-500А	
Инв. №					Стадия / Лист / Листов: РП / 4 / 67
				Общие данные (продолжение)	ГИПРОСТРОЙДОРМАШ г. Ростов-на-Дону

Гл. инж. Механцев; ГИП Леонов; Нач. отд. Пожников; Гл. спец. Перинский; Н. контр. Золотарева; Рук. гр. Хохтофоров; Инж. Склярова

Кальку сверил Шчст Копировал Смру Формат 22

2.2 Турбокомпрессорный агрегат.

Проектом предусматривается автоматизация турбокомпрессорных агрегатов в объеме комплектного устройства УКАС.

Дополнительно предусматривается:

-контроль температуры горячей воды на разогрев масла (дополнительный термопреобразователь сопротивления поз. ТВ8 подключается к тросу ПКТ2);

-контроль давления масла до и после фильтра тонкой очистки показывающими приборами, установленными по месту;

-контроль разряжения во всасывающих патрубках главного и пускового маслонасосов местными показывающими приборами;

-автоматизация аварийного слива масла из маслобака;

-разгрузка системы водяного охлаждения от избыточного давления при неработающем компрессоре.

2.3 Компрессорная станция.

Проектом предусматривается автоматизация компрессорной станции в объеме комплектного устройства УКАС.

Дополнительно выполнено:

-автоматизация аварийного слива масла из маслодаков чистого и отработанного масла в маслохозяйстве.

2.4 Установки отопления и вентиляции

В проекте выполнено дистанционное управление крышными вентиляторами, приточной и отопительными установками.

Автоматическая работа приточной и отопительных установок предусматривается в дежурном режиме работы с поддержанием в помещении компрессорной станции температуры +5°С при неработающих компрессорных агрегатах.

3. Монтаж щитов, внещитовых средств автоматизации и внешних электрических и трубных проводок.

В проекте разработаны чертежи расположения оборудования и схема трасс проводок (лист А57–А66), на которых показано размещение щитов, внещитовых средств автоматизации и трасс электрических и трубных проводок. Монтаж приборов и средств автоматизации, электрических и трубных проводок выполняется согласно строительным нормам и правилам СНиП III-34-74 Госстроя СССР.

Закладные устройства необходимые для монтажа первичных приборов и средств автоматизации, предусмотрены в технологической части проекта.

Конструкции для установки щитов, проемы и закладные детали для прокладки электрических и трубных проводок предусмотрены в архитектурно-строительной части.

Внешние электрические связи выполняются, в основном, кабелями и проводами с алюминиевыми жилами. Для цепей измерения напряжением до 4В и термопреобразователей сопротивления применяются кабели с медными жилами.

В связи с тем, что системы управления выполнены на бесконтактных логических элементах для защиты от промышленных помех. электрические связи между щитом компрессора ШЭС 9102 и шкафом регулирования ШЭС 8801, пультом управления ШЭС 9006 и шкафом регулирования ШЭС 8801 выполняются экранированным кабелем марки АКВВГЭ.

Установка внещитовых средств автоматизации выполняется по нормализованным чертежам, а при их отсутствии- по чертежам, разработанным в проекте.

4. Заказные спецификации (смотри альбом 6,7)

В проекте составлены заказные спецификации на оборудование и материалы, поставляемые заказчиком и основных монтажных материалов и изделий, поставляемых подрядчиком.

Спецификации выполнены согласно требованиям СН202 76 „Инструкция по разработке проектов и смет для промышленного строительства", руководящих материалов „Проектмонтажавтоматика": „Системы автоматизации технологических процессов Оформление и комплектование документации проектов" РМ4-59-78; „Системы автоматизации технологических процессов. Указания по выполнению ведомостей и спецификаций в части монтажных материалов" РМ4-149-78. Заказ комплектных щитов и пультов для автоматизации турбокомпрессорных станций УКАС осуществляется в технологической части проекта.

5. Техника безопасности

К обслуживанию и работе с системой автоматизации должен допускаться только обученный и проинструктированный персонал.

Перед монтажем и эксплуатацией необходимо ознакомиться с „Техническим описанием и инструкцией по эксплуатации ОБХ.466.057. устройства комплектного для автоматизации турбокомпрессорных станций УКАС."

Обслуживание и эксплуатация системы автоматизации турбокомпрессорной станции должны производиться в соответствии с требованиями, предъявляемыми:

- Правилами устройств электроустановок ПУЭ-76;
- Правилами технической эксплуатации электроустановок потребителей и правилами техники безопасности при эксплуатации электроустановок потребителей;

7

8066/3

Альбом 3

Типовой проект 904-1-

Гл.инж.	Механцев		25.08.81	904-1-48		А	
ГИП	Вернов			Компрессорная станция 4(3)К-500А			
Нач.отд.	Тихников				Стадия	Лист	Листов
Гл.спец.	Левинский				РП	5	67
Н.контр.	Золотарева			Общие данные (продолжение)	ГИПРОСТРОЙДОРМАШ г.Ростов-на-Дону		
Рук.гр.	Христофоров						
Инж.	Скорова						

Привязан

Инв. №

Инв. № подл. | Подп. и дата | Взам. инв. №

Кальку сверил Шуст Копировал Сидух Формат 2а

- инструкцией по технике безопасности, действующей на предприятии, эксплуатирующем компрессорную станцию;
- указаниями мер безопасности, приведенными в инструкциях по эксплуатации изделий, входящих в состав компрессорной станции.

Во избежание поражения электрическим током корпуса электрических машин, щитов, пультов, металлические кабельные конструкции, стальные трубы электропроводок и другие металлические конструкции должны быть надежно заземлены.

Ремонт и обслуживание средств автоматизации, щитов комплектного устройства допускается только после отключения.

6. Сметы на автоматизацию.

В проекте составлена смета на автоматизацию турбокомпрессорной станции (смотри альбом 8,10) Смета составлена в ценах 1969г.

Настоящей сметой не учитывается стоимость щитов, приборов и средств автоматизации, поставляемых комплектно с устройством УКАС, а также закладных деталей, оправ, бобышек, которые учтены в сметах соответствующих частей проекта.

7. Указание по привязке.

В проекте выполнены чертежи для двух вариантов компрессорных станций с четырьмя и тремя турбокомпрессорами К500 предприятия п/я М5878.

При привязке необходимо оставить чертежи, соответствующие выбранному варианту.

Для заказа диафрагмы поз. ДК, дифманометра поз. ДМО и вторичного прибора поз. ДС2, предназначенных для измерения расхода сжатого воздуха по компрессорной станции, необходимо произвести проверочный расчет и заполнить опросный лист по форме УОЛ-3-74 в соответствии с:

- „Правилами 28-64. „Измерение расхода жидкостей, газов и паров стандартными диафрагмами и соплами";
- „Методическими указаниями по заполнению унифицированных опросных листов и форм заказа приборов" Москва 1975г.

Исходные данные для расчета и шкала прибора принимаются по метеорологическим условиям и расходу сжатого воздуха применительно к местным условиям строительства.

В случае привязки проекта для автоматизации одиночного компрессора необходимо учесть приобретение и подключение к щиту ШЭС 9102-3313 приборов и узлов согласно схемы смотри лист А-13 Щит УКАС-С для одиночного турбоагрегата не заказывается.

Альбом 3

904-1-

Типовой проект

Инв. № подл.	Подп. и дата	Взам. инв. №

8
8066/3

Гл. инж.	Механцев		25.09.86	904-1-48	А
ГИП	Леонов			Компрессорная станция 4/3)К-500А	
Нач. отд.	Махников				Стадия / Лист / Листов: РП / 6 / 67
Гл. спец.	Лебинский				
Н. контр.	Золотарева				
Рук. гр.	Христофоров			Общие данные (окончание)	ГИПРОСТРОЙДОРМАШ г. Ростов-на-Дону
Инж.	Скорова				

Привязан

Инв. №

Калькуль сверил Шуст Копировал Скиру Формат 22

Альбом 3

Типовой проект 904-1

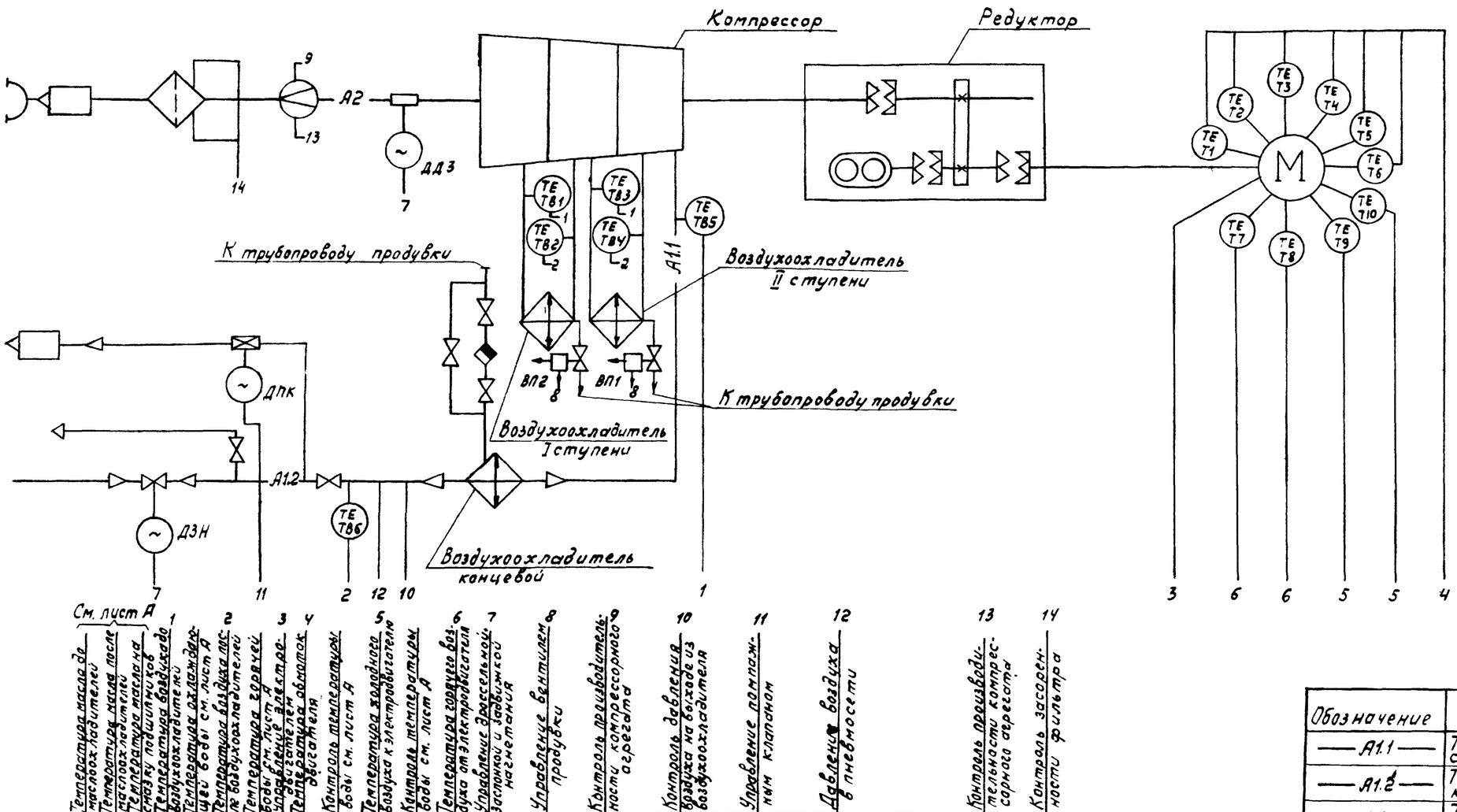

См. лист А

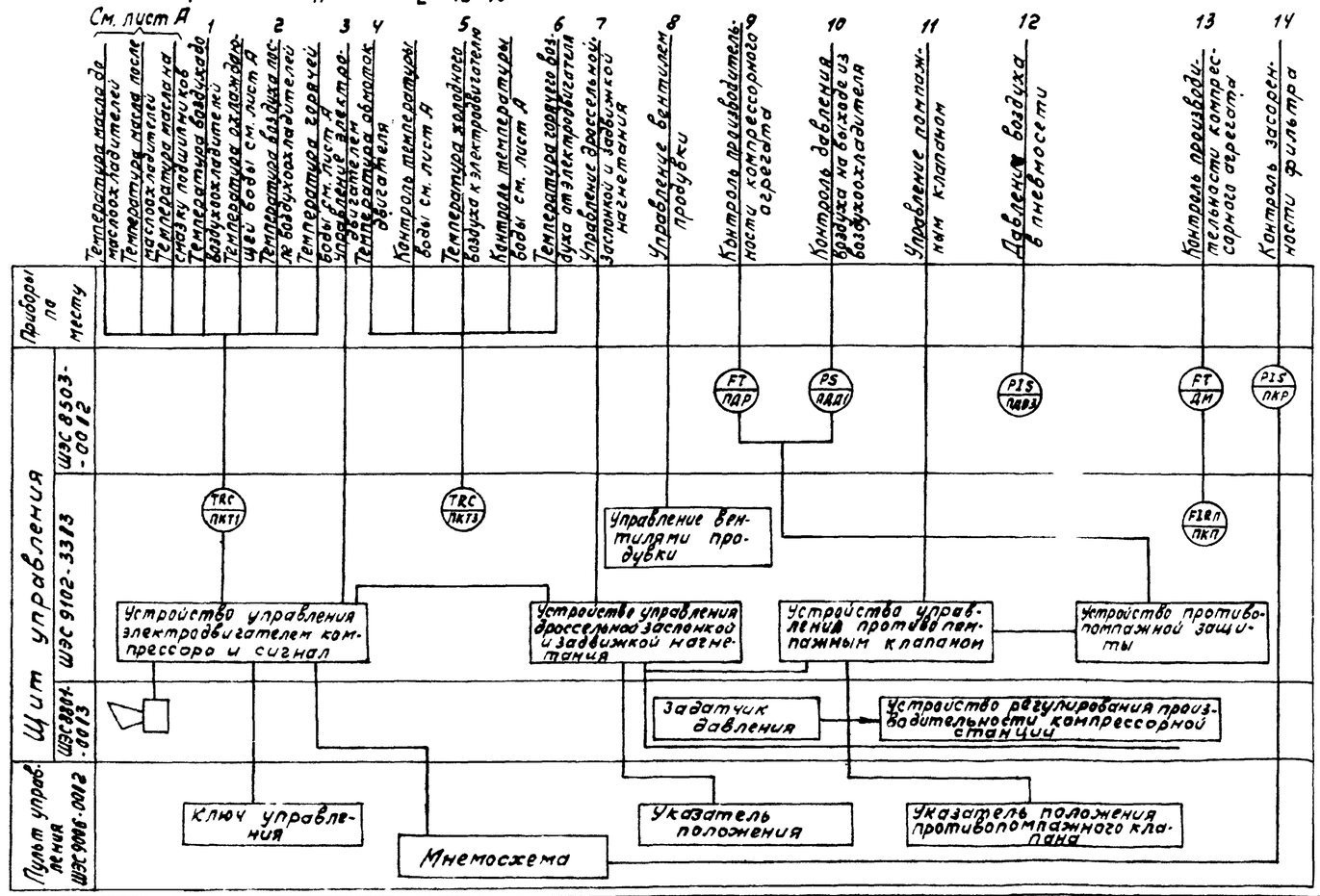

Обозначение	Наименование
—— А1.1 ——	Трубопровод сжатого воздуха от компрессора до концевого холодильника
—— А1.2 ——	Трубопровод сжатого воздуха после концевого холодильника
—— А2 ——	Трубопровод всасываемого воздуха

1. Схема выполнена на основании технического описания и инструкции по эксплуатации УКАС 06.Х. 466.057 лист 114 рис 21
2. Схема выполнена для компрессорного агрегата №1, для компрессорных агрегатов №2-№4 схема аналогична.

8066/3

ГИП	Леонов		25.03.86
Нач.отд.	Мажников		
Гл.спец.	Левинский		
Н.контр.	Золотарева		
Рук.гр.	Христофоров		
Инж.	Скятрова		
Ст.техн.	Шуст		

904-1-48 А

Компрессорная станция 4/3/К-500А

Компрессор №1

Стадия	Лист	Листов
РП	7	67

Воздушный тракт. Функциональная схема автоматизации.

ГИПРОСТРОЙДОРМАШ г. Ростов-на-Дону

Привязан

Инв. №

Инв.№подл. | Подп. и дата | Взам.инв.№

Сверил кальку Шуст

Копировал Генюк

формат 22

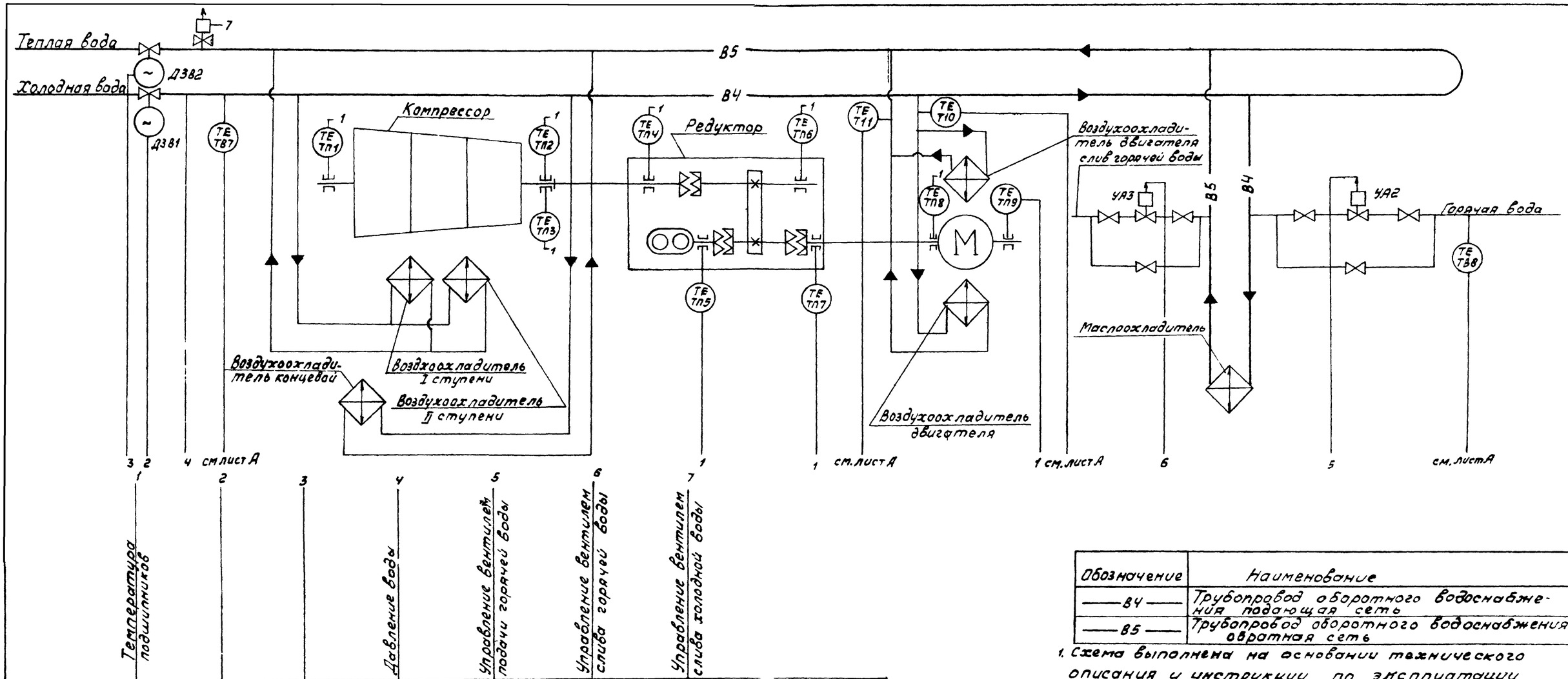

Обозначение	Наименование
—— В4 ——	Трубопровод оборотного водоснабжения подающая сеть
—— В5 ——	Трубопровод оборотного водоснабжения обратная сеть

1. Схема выполнена на основании технического описания и инструкции по эксплуатации УКАС 06Х 466. 057 рис. 21.
2. Схема выполнена для компрессорного агрегата N1, для компрессорных агрегатов N°2-N°4 схема аналогична.

10

80бб/3

ГИП	Леонов		25.08.81	904-1-48 А
Нач.отд.	Мажников			Компрессорная станция 4(3)К-500А
Гл.спец.	Левинский			Компрессор N1
Н.контр.	Золотарева			Стадия РП, Лист 8, Листов 67
Рук.гр.	Христофоров			Система водопроводов Функциональная схема автоматизации.
Инж.	Склярова			ГИПРОСТРОЙДОРМАШ г Ростов-на-Дону
Ст.техн.	Шуст			

Привязан

Инв.№

Альбом 3

Типовой проект 904-1

Инв.№подл. | Подп.и дата | Взам.инв.№

Кальку сверил Шуст

Копировал Генюк

формат 22

Альбом 3

Типовой проект 904-1

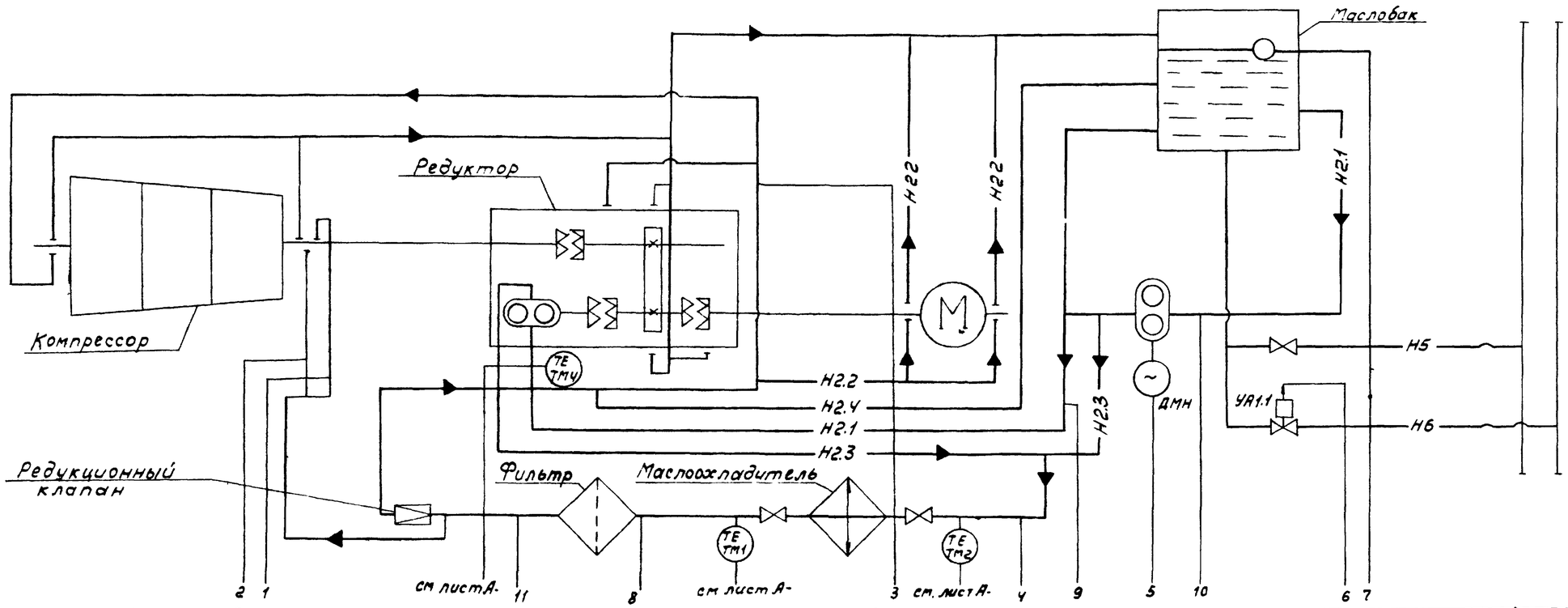

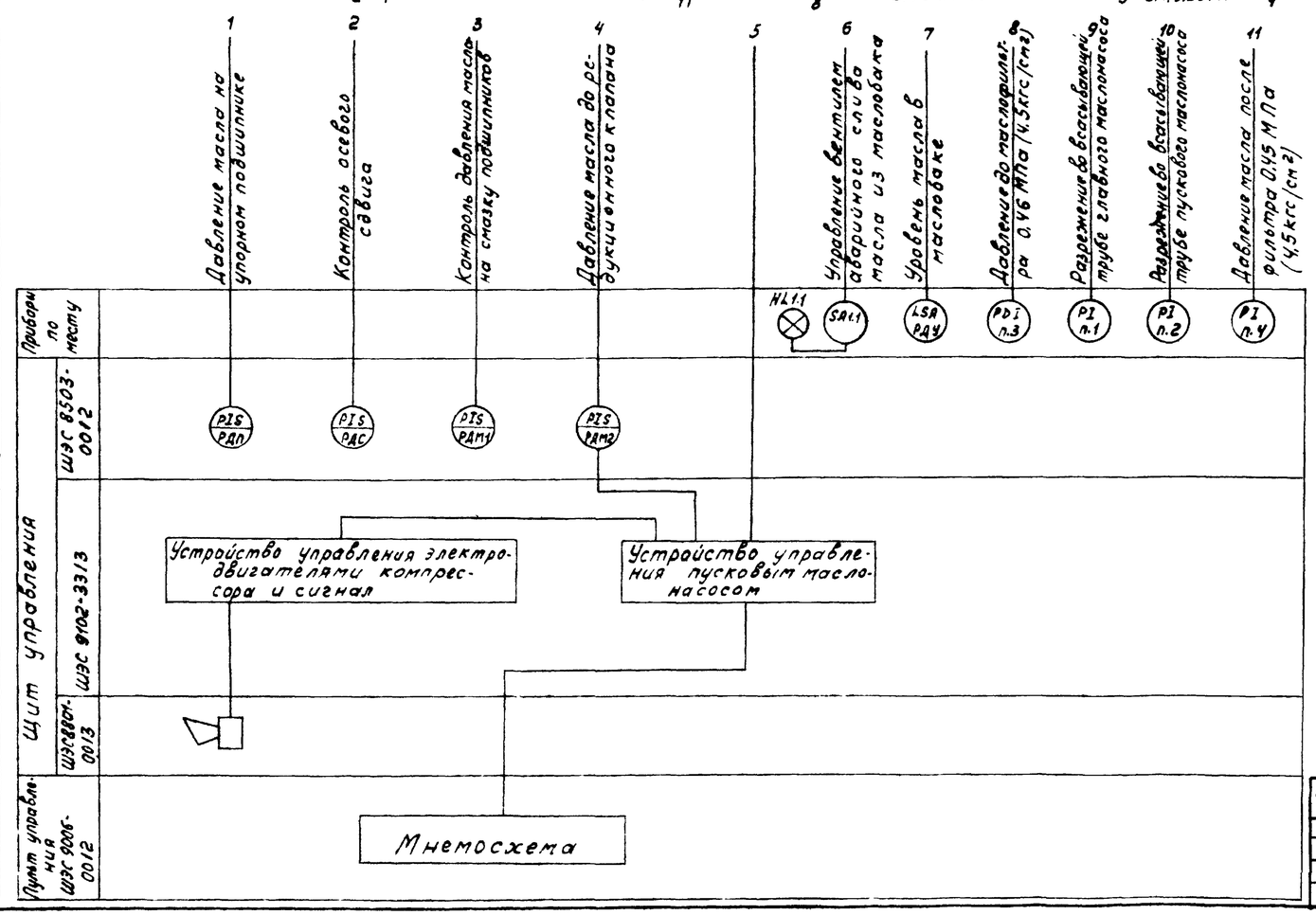

Обозначение	Наименование
—Н2.1—	Трубопровод масла всасывающий
—Н2.2—	Трубопровод масла к подшипникам компрессора
—Н2.3—	Трубопровод масла к подшипникам компрессора
—Н2.4—	Трубопровод масла сливной
—Н5—	Трубопровод масла отработанного
—Н6—	Трубопровод аварийного слива масла

1. Схема выполнена для компрессорного агрегата N1, для компрессорных агрегатов №2-№4 схема аналогична.
2. Схема выполнена на основании технического описания и инструкции по эксплуатации УКАС ОБХ 466.057 рис. 21

Н
8066/3

Привязан

Инв.№

ГИП	Леонов		
Нач.отд.	Мазников		
Гл.спец.	Левинский		
Н.контр.	Золотарева		
Рук.гр.	Христофоров		
Инж.	Склярова		
Ст.техн.	Шуст		

904-1-48 А

Компрессорная станция 4(3)К-500А

Компрессор №1

Стадия	Лист	Листов
РП	9	67

Система маслопроводов
Функциональная схема автоматизации

ГИПРОСТРОЙДОРМАШ г.Ростов-на-Дону

Кальку сверил Шуст

Копировал Геннк

формат 22

Инв.№ подл. | Подп. и дата | Взам. инв.№

Альбом 3

Типовой проект 904-1

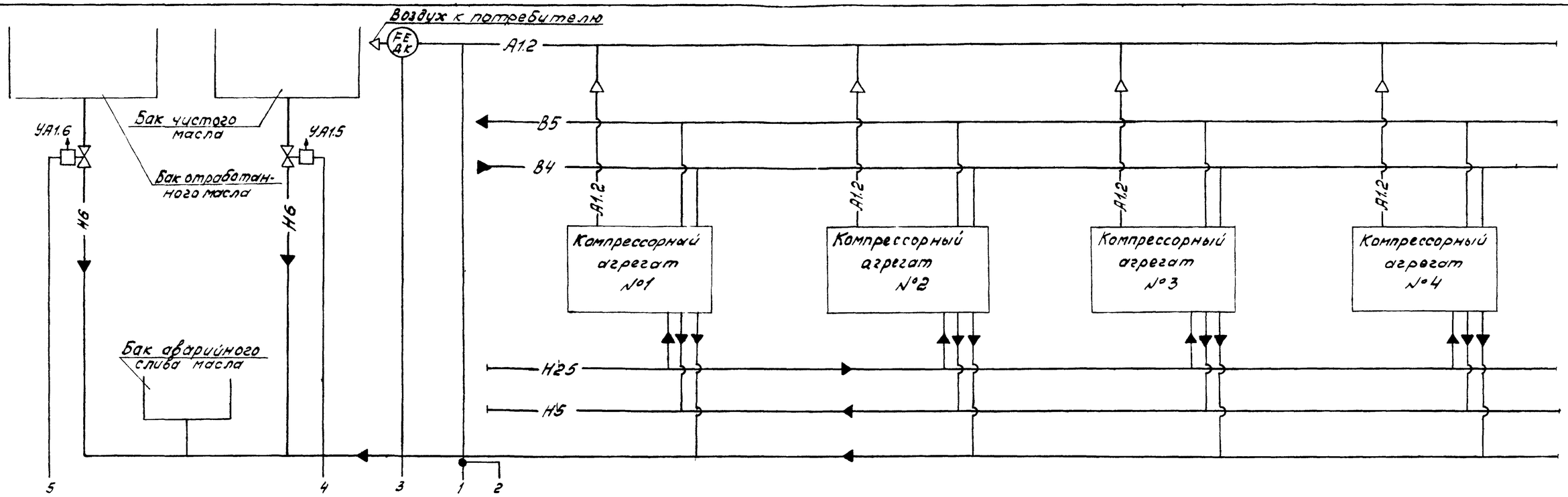

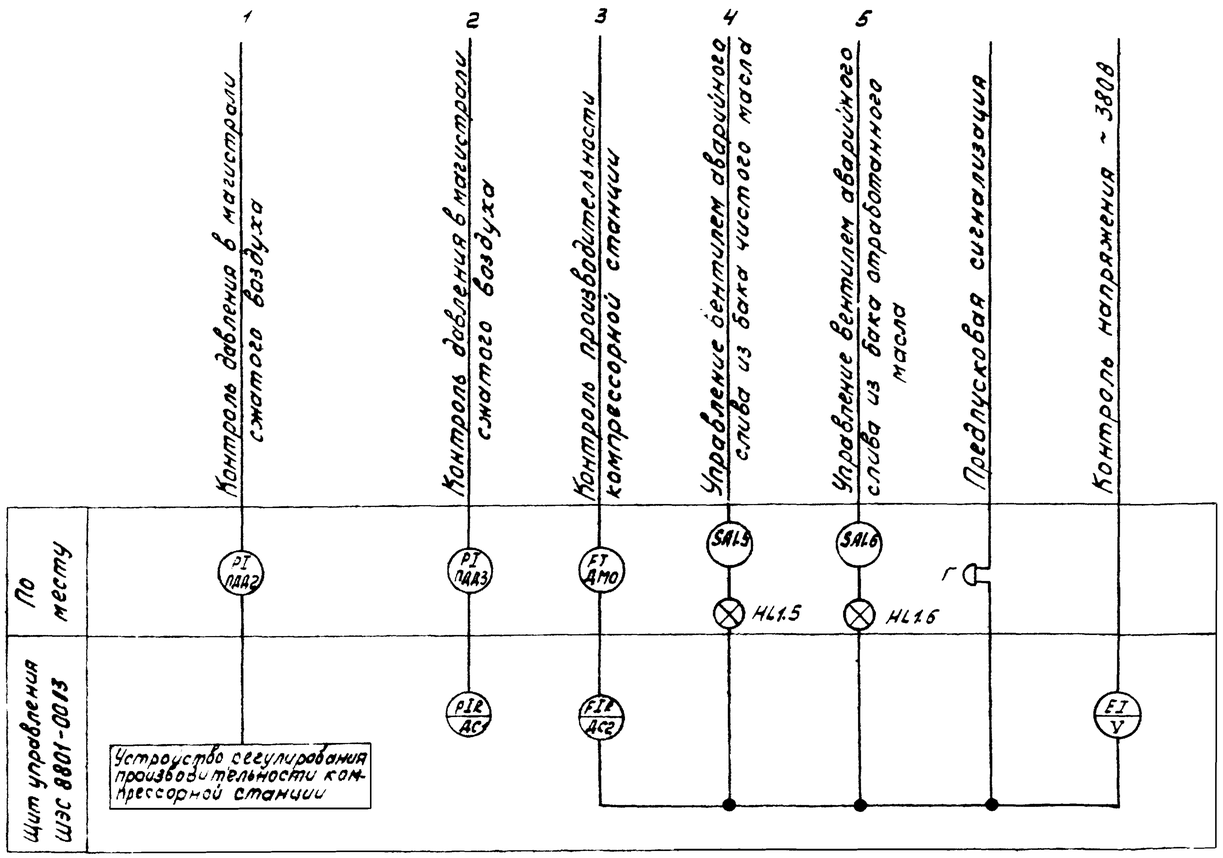

Обозначение	Наименование
—— А1.2 ——	Трубопровод сжатого воздуха после концевого холодильника
—— Н2.5 ——	Трубопровод масла чистого напорный
—— Н5 ——	Трубопровод масла отработанного
—— Н6 ——	Трубопровод аварийного слива масла
—— В4 ——	Трубопровод оборотного водоснабжения подающая сеть
—— В5 ——	Трубопровод оборотного водоснабжения обратная сеть

13

8066/3

Привязан

Инв. №

ГИП	Леонов		25.03.91
Нач.отд.	Можников		25.03.91
Гл.спец.	Левинский		
Н.контр.	Золотарева		
Рук.гр.	Христофоров		
Инж.	Склярова		
Ст.техн.	Шуст		

904-1-48 А

Компрессорная станция 4К-500А

Компрессорная станция

Стадия	Лист	Листов
РП	10	67

Общестанционные проводки
Функциональная схема автоматизации

ГИПРОСТРОЙДОРМАШ г.Ростов-на-Дону

Кальку сверил Шуст

Копировал Геннк

формат 22

Инв.№ подл. | Подп. и дата | Взам. инв.№

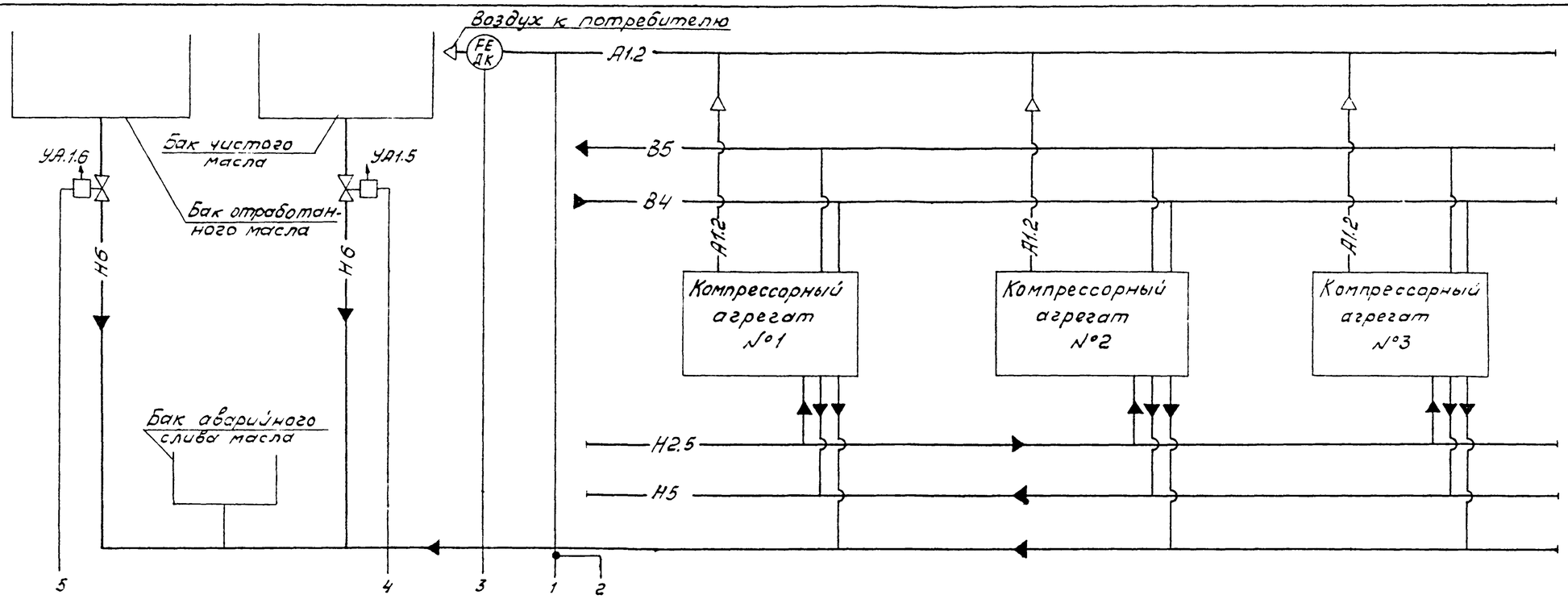

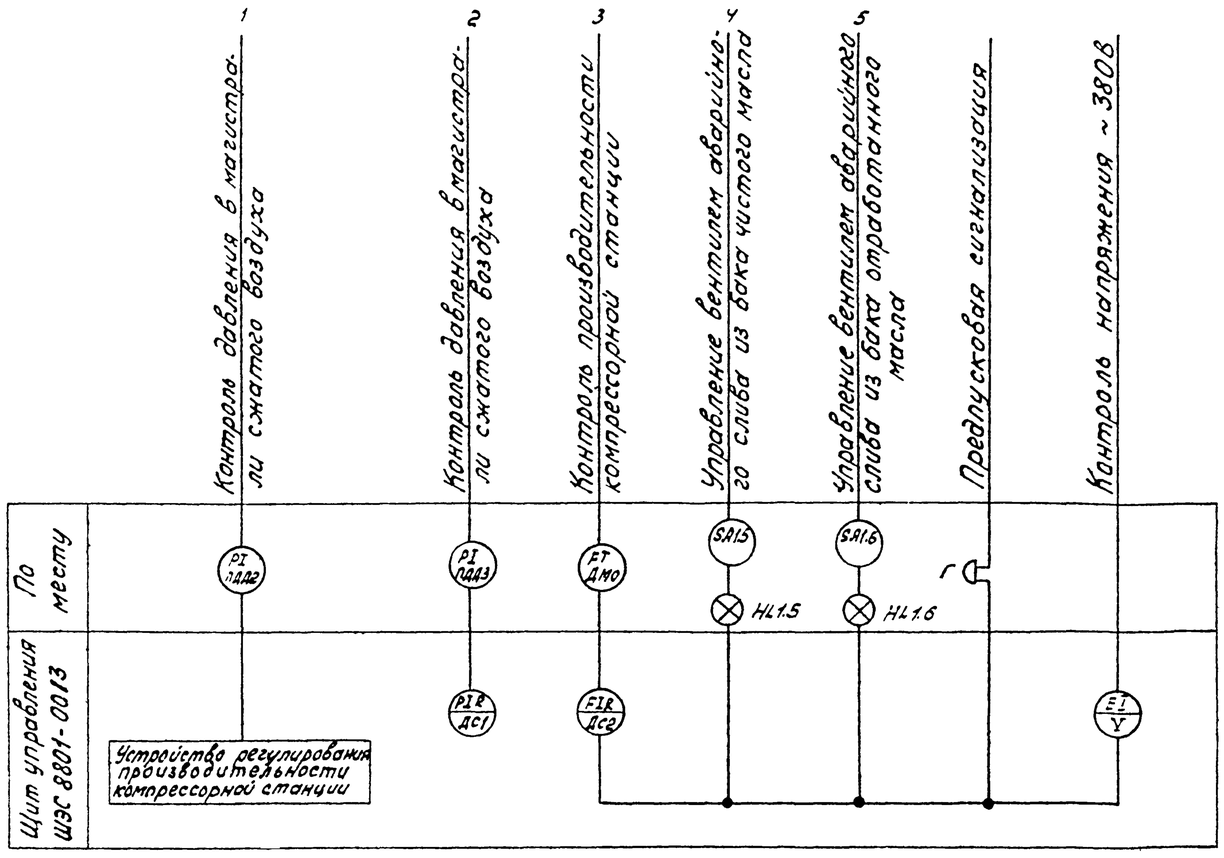

Обозначение	Наименование
—А1.2—	Трубопровод сжатого воздуха после концевого холодильника
—Н2.5—	Трубопровод масла чистого напорный
—Н5—	Трубопровод масла отработанного
—Н6—	Трубопровод аварийного слива масла
—В4—	Трубопровод оборотного водоснабжения подающая сеть
—В5—	Трубопровод оборотного водоснабжения обратная сеть

13
8066/3

ГИП	Леонов		15.08.86г
Нач.отд.	Мазников		
Гл.спец.	Левинский		
Н.контр.	Золотарева		
Рук.гр.	Христофоров		
Инж.	Склярова		
Ст.техн.	Шуст		

904-1-48 А

Компрессорная станция 3К-500А

Компрессорная станция

Стадия	Лист	Листов
РП	11	67

Общестанционные проводки. Функциональная схема автоматизации.

ГИПРОСТРОЙДОРМАШ г.Ростов-на-Дону

Привязан

Инв.№

Взам.инв.№ | Подп.и дата | Инв.№подл.

Кальку сверил Шуст

Копировал Генюк

формат 22

Альбом 3

Типовой проект 904-1

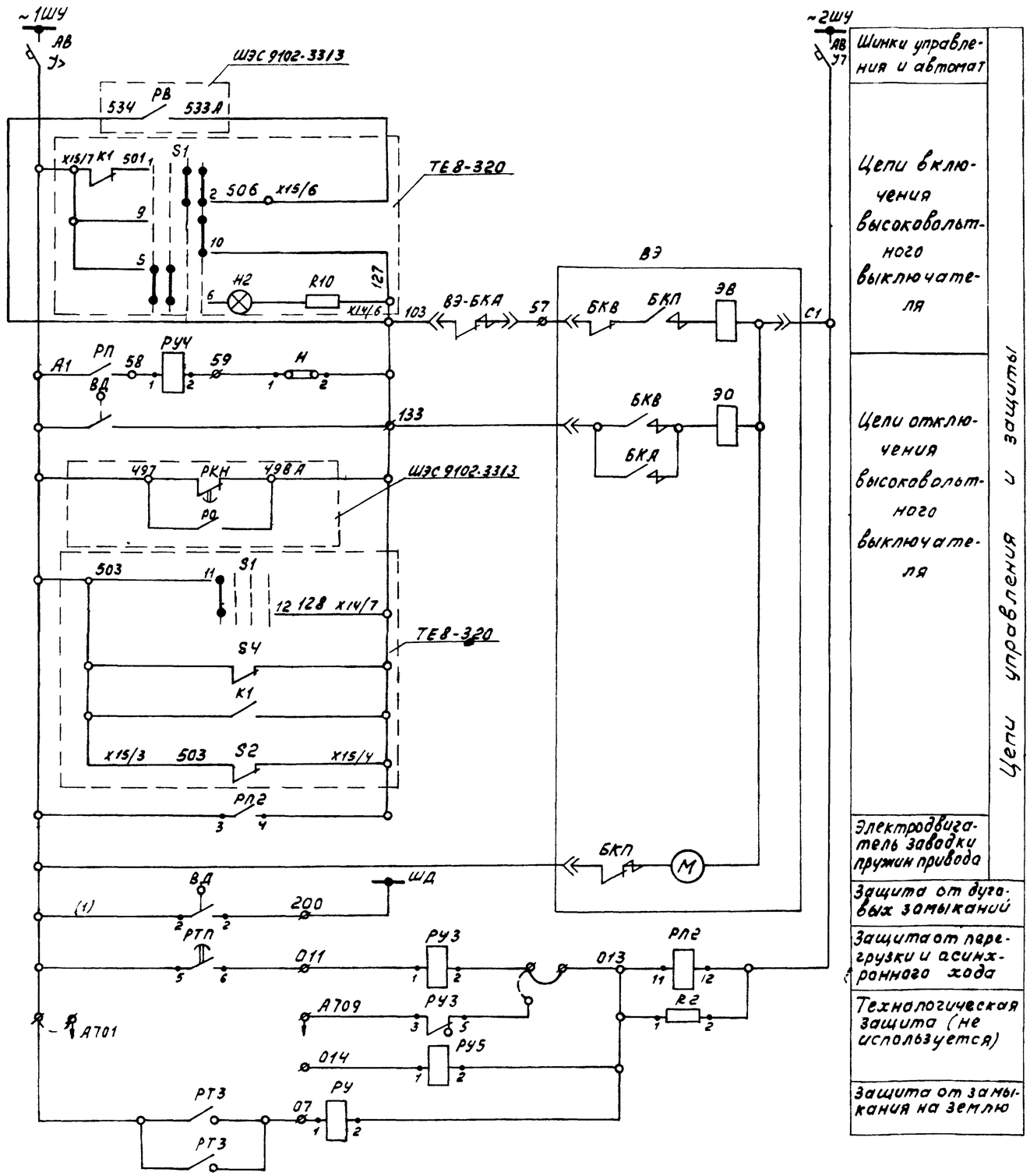

Шинки управления и автомат

Цепи включения высоковольтного выключателя

Цепи отключения высоковольтного выключателя

Электродвигатель заводки пружин привода

Защита от дуговых замыканий

Защита от перегрузки и асинхронного хода

Технологическая защита (не используется)

Защита от замыкания на землю

Цепи управления и защиты

В схему предупредительной аварийной сигнализации см. черт. ОБХ.466.057 лист 93 (ШЭС 9102.3313)

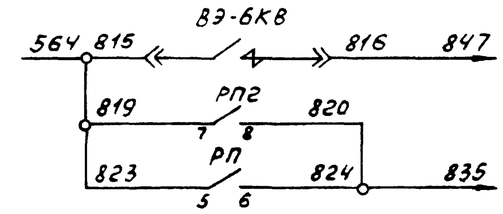

1. Данный лист рассматривать совместно с листом ЭС-10,11 альбом 2
2. Схема электрическая принципиальная управления двигателем компрессора выполнена на основании чертежа БВБ.071.820.00233 технической информации ОВБ.131.530.ТН Запорожского трансформаторного завода, технических описаний и инструкции по эксплуатации на возбудители серии ТЕ8-320 Харьковского завода „Электромашина", технического описания и инструкции по эксплуатации УКАС.ОБХ.466.057. лист 109.
3. Схема составлена для двигателя №1, для двигателей №2-№4 схема аналогична.

14
8066/3

ГИП	Леонов		
Нач.отд.	Мажников		
Гл.спец.	Левинский		
Н.контр.	Золотарева		
Рук.гр.	Христофоров		
С/инж.	Склярова		
Ст.техн.	Шуст		

904-1-48 А

Компрессорная станция 4/3/К-500А

Компрессор №1.

Стадия	Лист	Листов
РП	12	67

Принципиальная электрическая схема управления двигателем компрессора

ГИПРОСТРОЙДОРМАШ Ростов-на-Дону

Привязан

Инв.№

Инв.№подл. | Подп.и дата | Взам.инв.№

Кальку сверил Шуст

Копировал Генюк

Формат 22

Альбом 3

Типовой проект 904-1

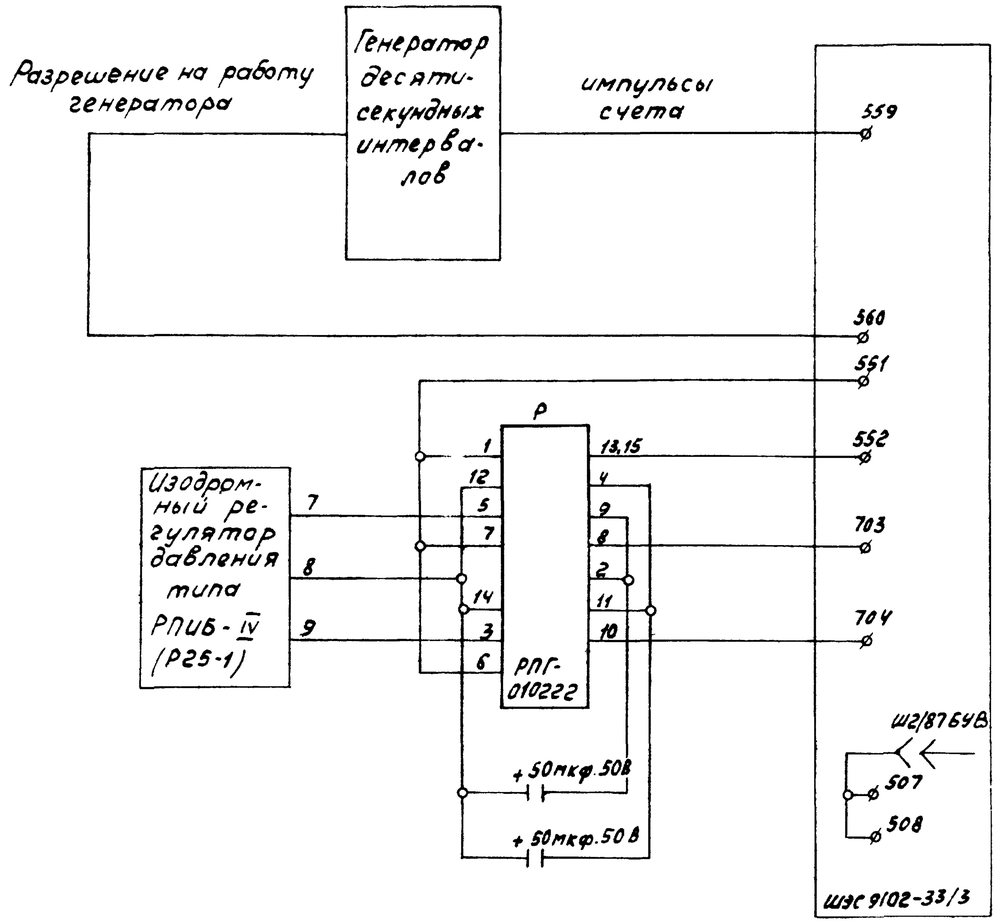

Схема выполнена на основании технического описания и инструкции по эксплуатации УКАС 06Х. 466.057. лист 109.

8066/3

				904-1-	А
				Компрессорная станция 4/3/К-500А	
Привязан	ГИП	Леонов			Стадия / Лист / Листов
	Нач.отд.	Мазников			РП / 13 / 67
	Гл.спец.	Левинский			
	Н.контр.	Золотарева			
	Рук.гр.	Христофоров		Схема автоматизации одиночного агрегата	ГИПРОСТРОЙДОРМАШ г.Ростов-на-Дону
	Инж.	Склярова			
Инв.№	Ст.техн.	Шуст			

Инв.№подл. | Подп. и дата | Взам.инв.№

формат 12

Альбом 3

Типовой проект 904-1

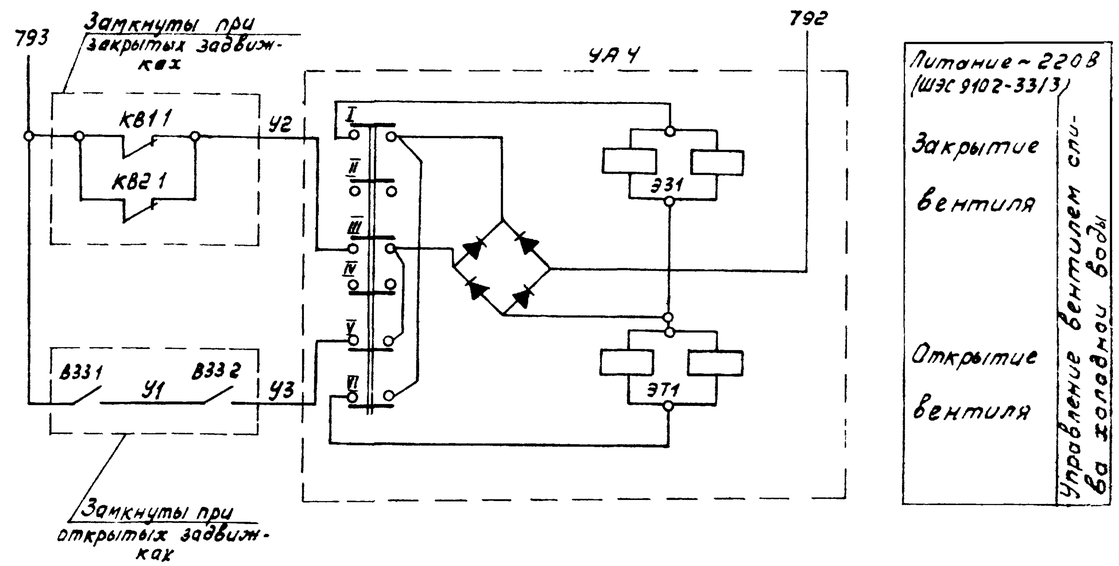

Схема выполнена для компрессорного агрегата N 1, для компрессорных агрегатов N2-N4 схема аналогична.

Поз. обозначение	Наименование	Кол.	Примечание
УА4	Вентиль с электромагнитным приводом 15К7892п3 ~220В. 50Гц.	1	Заказан в технологической части проекта

15

8066/3

				904-1-48	А
				Компрессорная станция 4/3/К-500А	
Привязан	ГИП	Леонов			Стадия / Лист / Листов
	Нач.отд.	Мазников		Компрессор N1	РП / 14 / 67
	Гл.спец.	Левинский			
	Н.контр.	Золотарева			
	Рук.гр.	Христофоров		Принципиальная электрическая схема управления вентилем слива холодной воды	ГИПРОСТРОЙДОРМАШ г.Ростов-на-Дону
	Инж.	Склярова			
Инв.№	Ст.техн.	Шуст			

Инв.№подл. | Подп. и дата | Взам.инв.№

Кальку сверил Шуст Копировал Генюк формат 12

Альбом 3

Типовой проект 904-1

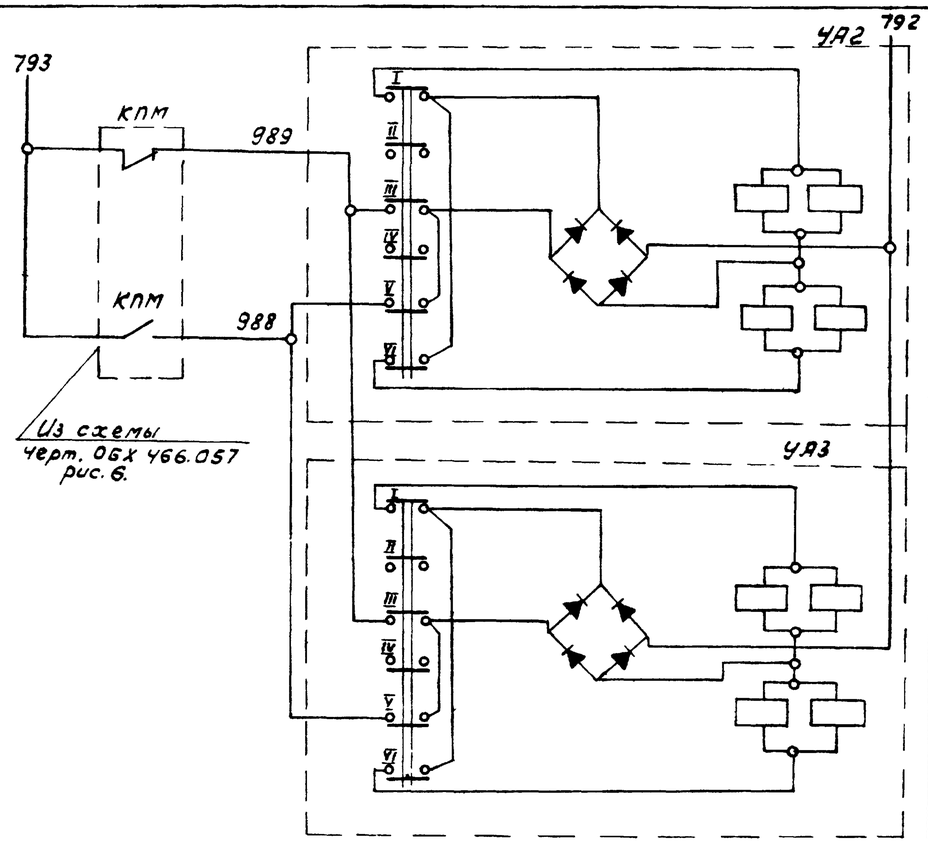

Питание ~220В (ШЭС 9102-33/3)	
Закрытие вентиля	Управление вентилем подачи горячей воды
Открытие вентиля	
Закрытие вентиля	Управление вентилем слива горячей воды
Открытие вентиля	

Поз. обозначение	Наименование 1	Кол.	Примечание
	Аппаратура по месту		
УА2	Электромагнитный вентиль		Заказан в технологической части проекта
УА3	15кч 892п3 ~220В, 50Гц	2	

Схема выполнена для компрессорного агрегата №1, для компрессорных агрегатов №2-№4 схема аналогична.

8066/3

ГИП	Леонов		904-1-		А
Нач.отд.	Мажников		Компрессорная станция 4(3)К-500А		
Гл.спец.	Левинский		Компрессор №1	Стадия	Лист	Листов
Н.контр.	Золотарева			РП	15	67
Рук.гр.	Христофоров		Принципиальная электрическая схема управления вентилем подогрева масла.	ГИПРОСТРОЙДОРМАШ г. Ростов-на-Дону	
Инж.	Склярова				
Ст.техн.	Шуст				

Привязан

Инв.№

Инв.№подл. | Подп. и дата | Взам.инв.№

Формат 12

Альбом 3

Типовой проект 904-1

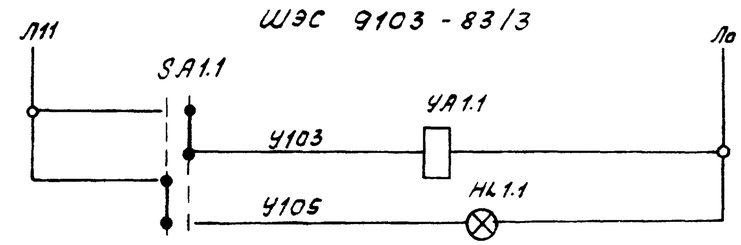

Питание ~220В, 50Гц	
Включение электромагнитов открытия вентиля	Управление вентилем аварийного слива масла из маслобака
Вентиль закрыт	

Поз. обозначение	Наименование	Кол.	Примечание
	Пост местного управления ПМУ1		
SA1.1	Переключатель на два положения с фиксацией 1з+1р конт	1	ПКУ15.19
HL1.1	Светосигнальная арматура		121 54.42
	светофильтр зеленый ~220В	1	
	Аппаратура по месту		
УА1.1	Электромагнитный вентиль 15кч 888р - СВМ ~220В, 50 Гц	1	Заказан в технологической части проекта

Схема выполнена для слива масла из бака компрессора №1, для слива из маслобаков компрессоров №2-№4 и баков чистого и отработанного масла компрессорной станции схемы аналогичны с заменой индекса „1" в обозначении аппаратуры на „2"÷„6" соответственно.

16

8066/3

ГИП	Леонов		904-1-4		А
Нач.отд.	Мажников		Компрессорная станция 4(3)К-500А		
Гл.спец.	Левинский		Компрессор №1	Стадия	Лист	Листов
Н.контр.	Золотарева			РП	16	67
Рук.гр.	Христофоров		Принципиальная электрическая схема управления вентилем аварийного слива масла.	ГИПРОСТРОЙДОРМАШ г. Ростов-на-Дону	
Инж.	Склярова				
Ст.техн.	Шуст				

Привязан

Инв.№

Инв.№подл. | Подп. и дата | Взам.инв.№

Кальки сверил Шуст

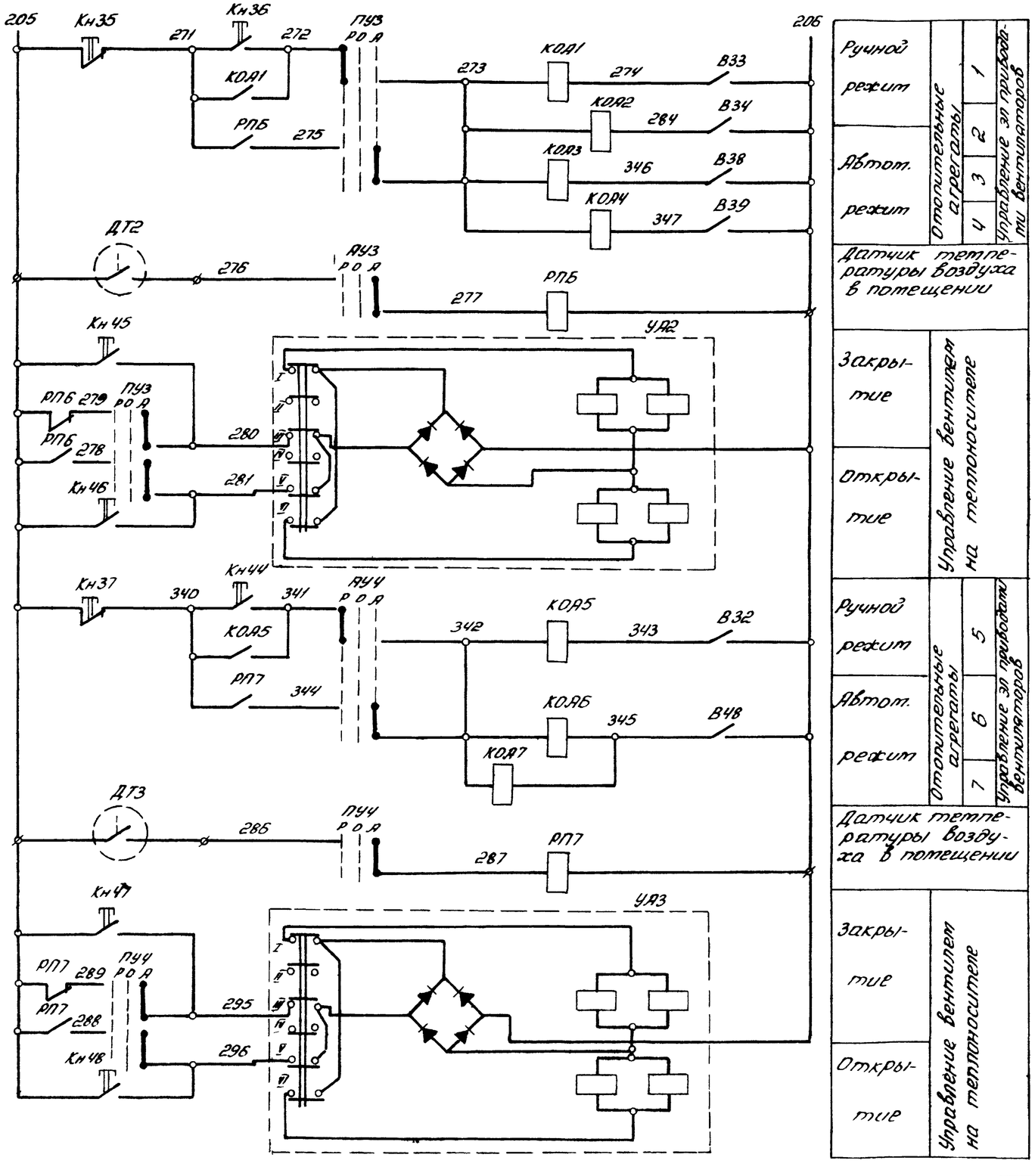

Поз. обозначение	Наименование	Кол	Примечание
	Щит управления		
	ШЭС 9103-8313		
РПБ,	Пускатель магнитный		
РП7	Uвт, кат. ~220В	2	
ПУ3,	Универсальный переключа-		
ПУ4	тель УП5300	2	
КОА1-	Пускатель магнитный		
КОА7	Uвт. кат. ~220В	7	
Кн-35-	Кнопка КЕ-011У3	8	
Кн37			
Кн44-			
Кн48			
	Аппаратура по тесту		
ДТ2,	Датчик реле температу-		
ДТ3	ры ДТКБ-53	2	
УА2,	Вентиль, с электромагнит-		Заказан в
УА3	ным приводом 15кч892п4	2	части ОВ

Альбом 3

Типовой проект 904-1-

Инв. № подл. | Подп. и дата | Взам. инв. №

8066/3

904-1-48 А

Компрессорная станция 4(3)К-500А

ГИП	Леонов		
Нач. отд.	Мохников		
Гл. спец.	Левинский		
Н. контр.	Захарова		
Рук. гр.	Чистяков		
Инж.	Захарова		
Ст. техн.	Шуст		

Компрессорная станция

Стадия	Лист	Листов
РП	17	67

Принципиальная электрическая схема управления отопительными агрегатами

ГИПРОСТРОЙДОРМАШ г. Ростов-на-Дону

Привязан

Инв. №

Кальку сверил Шуст

Копировал

Формат 22

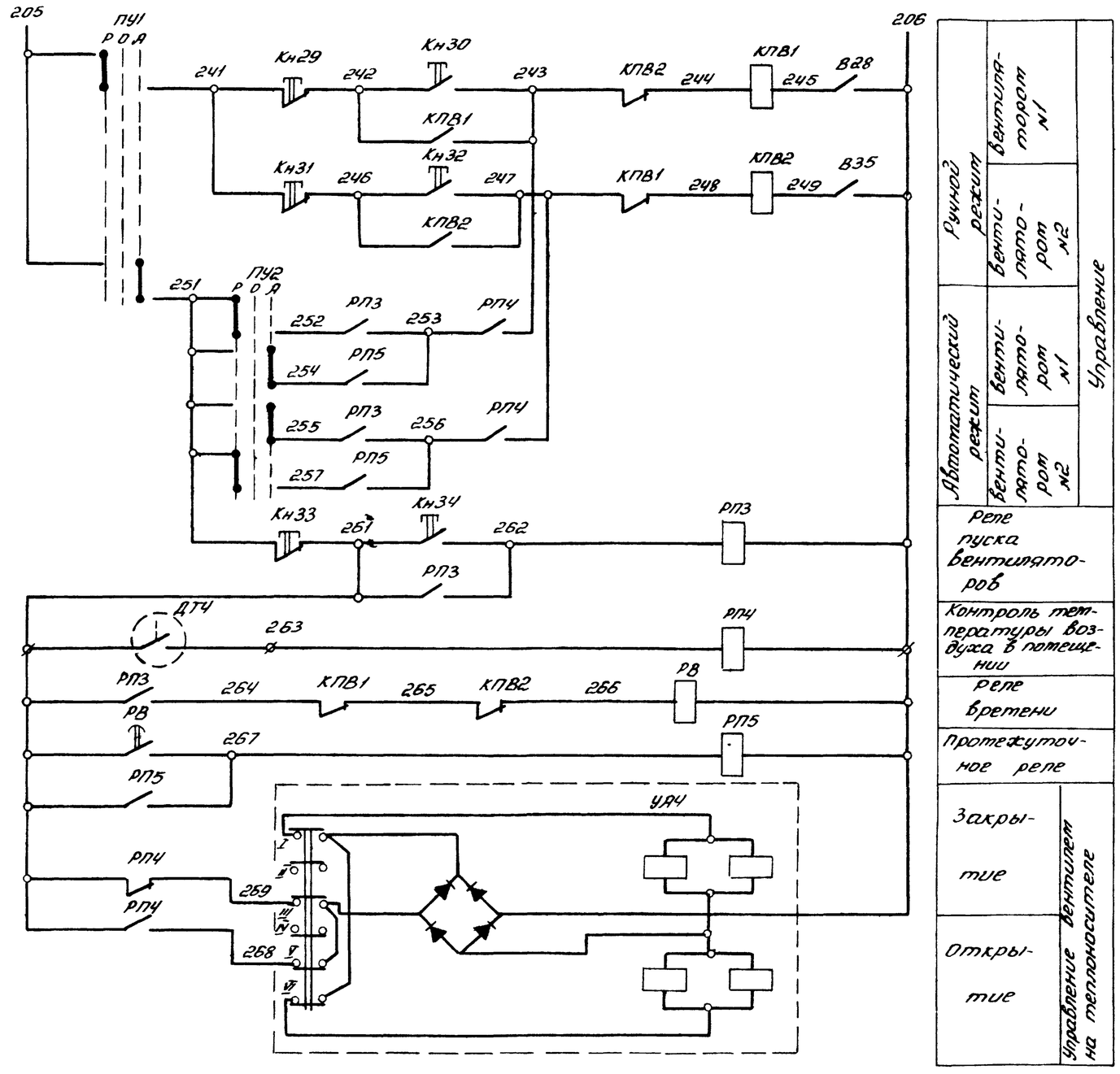

Поз. обозначение	Наименование	Кол.	Примечание
	Щит управления		
	ШЭС 9103-83/3		
РП3 -	Пускатель магнитный		
РП5	ПМЕ-071 Uвт.кат ~220В	3	
ПУ1,	Универсальный переключатель		
ПУ2	УП5312-С86, рукоятка револь-		
	верной форты	2	
КПВ1	Пускатель ПМЕ-1114		
КПВ2	Uвт. кат. ~220В	2	
РВ	Реле РВП72-3221-0094		
	~220В	1	
Кн29-	Кнопка КЕ-011У3	6	
-Кн34			
	Аппаратура по тесту		
ДТЧ	Датчик реле температуры		
	ДТКБ-53	1	
УЯЧ	Вентиль с электромагнитным		Заказан
	приводом		в части
	15 кч 892 п4	1	ОВ

Альбом 3

Типовой проект 904-1-

Инв. № подл. | Подп. и дата | Взам. инв. №

18

8066/3

ГИП	Леонов		2.09.84	904-1-48 А
Нач.отд.	Мажников			Компрессорная станция 4(3)К-500А
Гл.спец.	Левинский			Компрессорная станция — Стадия: РП; Лист: 18; Листов: 67
Н.контр.	Золотарева			
Рук.гр.	Христофоров			Принципиальная электрическая схема управления паротонной установкой
Инж.	Сотрова			ГИПРОСТРОЙДОРМАШ г. Ростов-на-Дону
Ст.техн	Шуст			

Привязан

Инв. №

Кальку сверил Шуст

Копировал Скар

формат 2Б

Наименование параметра и места отбора импульса	Температура											
	Обмоток двигателя						Горячего воздуха от электродвигателя		Холодного воздуха к электродвигателю		Холодной воды к воздухоохладителю эл. двигателя	Горячей воды от воздухоохладителя эл. двигателя
Тип прибора	ТСП -309, ТСМ-6114, ТЭС-II										ТСП-309	
Номер установочного чертежа	По чертежам Лысьвенского турбогенераторного завода										ТМУ-161-75	
Номер позиции	Т1	Т2	Т3	Т4	Т5	Т6	Т7	Т8	Т9	Т10	Т12	Т11

Наименование	Марка и размер	Ед. измер.	Кол.	Примечан.
Коробка соединительная	КСК 16	шт	5	
Коробка соединительная	КСК 32	шт	4	
Кран пробковый проходной	11ч 6бк	шт	7	
Вентиль запорный сильфонный	15Б 50Р-4т	шт	4	
Вентиль запорный	15кч 21бт	шт	1	
Полоса стальная	Полоса $\frac{Б24\times40\ ГОСТ\ 103-76}{ВСТ3кп\ ГОСТ\ 535-79}$	м	15	

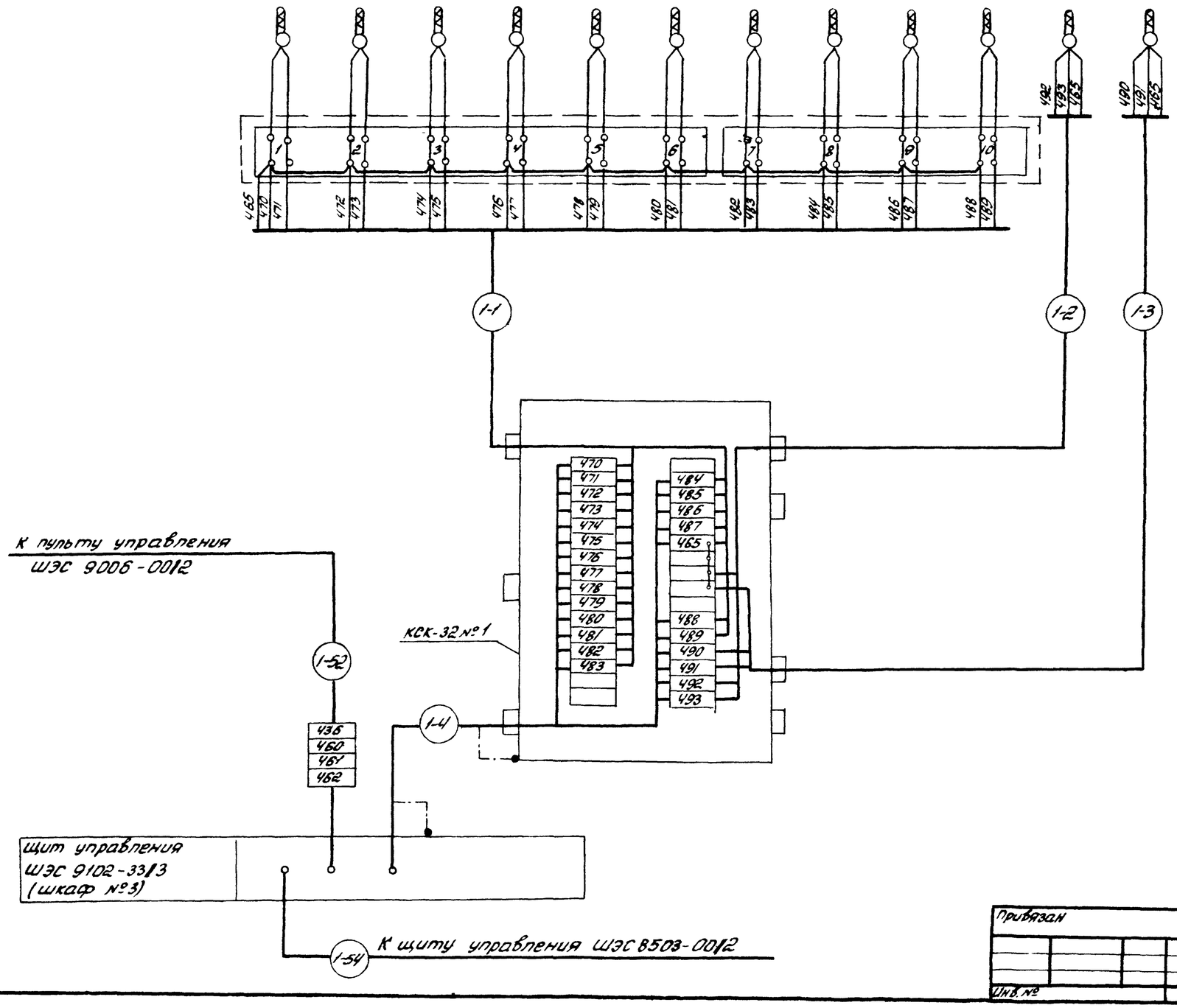

Обозначение	Наименование
	Заземляющий проводник электроустановки, присоединяемый к контуру заземления объекта
	Жила кабеля или провода, используемая для заземления электроустановок
	Заземляющий проводник электроустановки, присоединяемый к броне, оболочке кабеля или к защитной трубе.

1. Схема выполнена на основании технического описания и инструкции по эксплуатации УКАС ОБХ.466.057 рис. 18
2. Схема выполнена для компрессора №1; для компрессоров №2-№4 схемы аналогичны данной с заменой индексов в маркировках кабелей и труб и нумерации электроаппаратуры в соответствии с номерами компрессоров.

19
8066/3

Альбом 3

Типовой проект 904-1-

ГИП	Леонов		
Нач. отд.	Пахомов		
Гл. спец.	Левинский		
Н. контр.	Золотарева		
Рук. гр.	Христофоров		
Инжен.	Скорова		
Ст. техн.	Шуст		

904-1-48 А

Компрессорная станция 4(3)К-500А

Компрессор №1

Стадия	Лист	Листов
РП	19	67

Схема внешних электрических и трубных проводок (начало)

ГИПРОСТРОЙДОРМАШ г. Ростов-на-Дону

Привязан

Инв. №

Инв. № подл. | Подп. и дата | Взам. инв. №

Кальку сверил Шуст

Копировал

формат 22

Наименование параметра и место отбора импульса	Температура воздуха: до воздухоохладителей I ступень	после воздухоохладителей I ступень	до воздухоохладителей II ступень	после воздухоохладителей II ступень	до воздухоохладителей III ступень	после воздухоохладителей	Температура масла: до маслоохладителей	после маслоохладителей	на смазку подшипников	горячей воды	охлаждающей воды	Температура подшипников								
Тип прибора	ТСМ-5071 310-12						ТСМ-6097, 140-36			ТСМ-5071 310-12		ТСП 783							ТСП-309	
Номер установочного чертежа	ТМ4-161-75						по чертежу Хабаровского завода „Энергомаш"			ТМ4-159-75	ТМ4-161-75	по чертежу Хабаровского завода „Энергомаш"							по чертежам Лысьвенского турбогенераторного з-да	
Номер позиции	ТВ1	ТВ2	ТВ3	ТВ4	ТВ5	ТВ6	ТМ1	ТМ2	ТМ4	ТВ8	ТВ7	ТП1	ТП2	ТП3	ТП4	ТП5	ТП6	ТП7	ТП8	ТП9

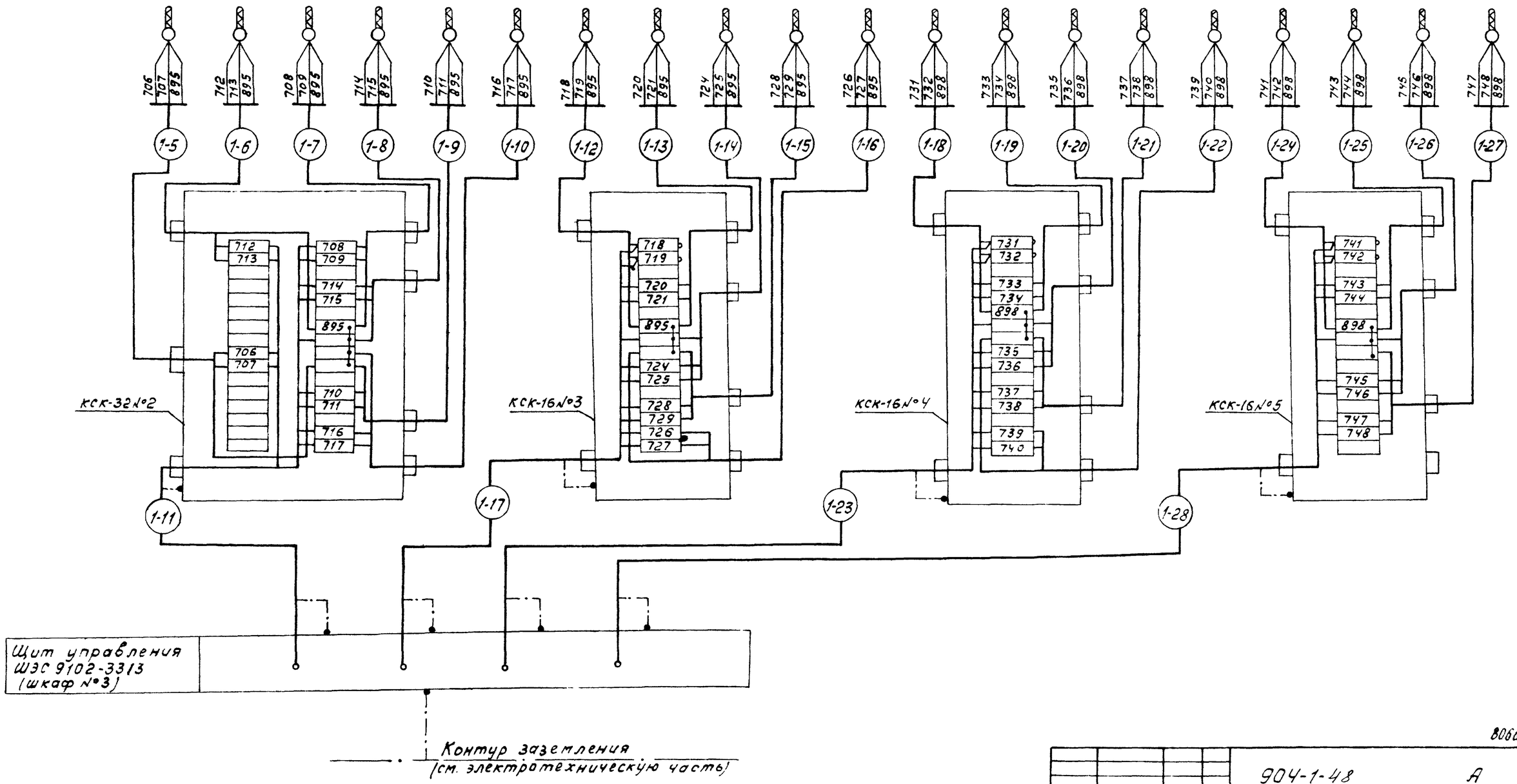

8066/3

ГИП	Леонов		
Нач.отд.	Мажников		
Гл.спец.	Левинский		
Н.контр.	Золоторева		
Рук.гр.	Христофоров		
Инж.	Склярова		
Ст.техн.	Шуст		

Привязан

Инв.№

904-1-48 А

Компрессорная станция 4/3/К-500.А

Компрессор №1

Стадия	Лист	Листов
РП	20	67

Схема внешних электрических и трубных проводок (продолжение)

ГИПРОСТРОЙДОРМАШ г.Ростов-на-Дону

Альбом 3

Типовой проект 904-1

Взам.инв.№ | Подп. и дата | Инв.№подл.

Кальку сверил Шуст

Копировал Генюк

формат 22

Наименование параметра и место отбора импульса	Задвижка нагнетания ДЗН	Тиристорное возбудительное устройство	В/В ячейка ВМ		Противопожарный клапан	Дроссельная заслонка	Конечный выключатель дроссельной заслонки
Тип прибора	—	ТЕ 8-320	—		—	—	—
Номер установочного чертежа	См. технологическую часть проекта	См. электротехническую часть пр.			См. технологическую часть пр.		
Номер позиции	ВМ03 ВМ33 ВО33-1 ВЗ33-1 ВО3 ВЗ3		К2	К1	ДПК	ДДЗ	ВЗД22

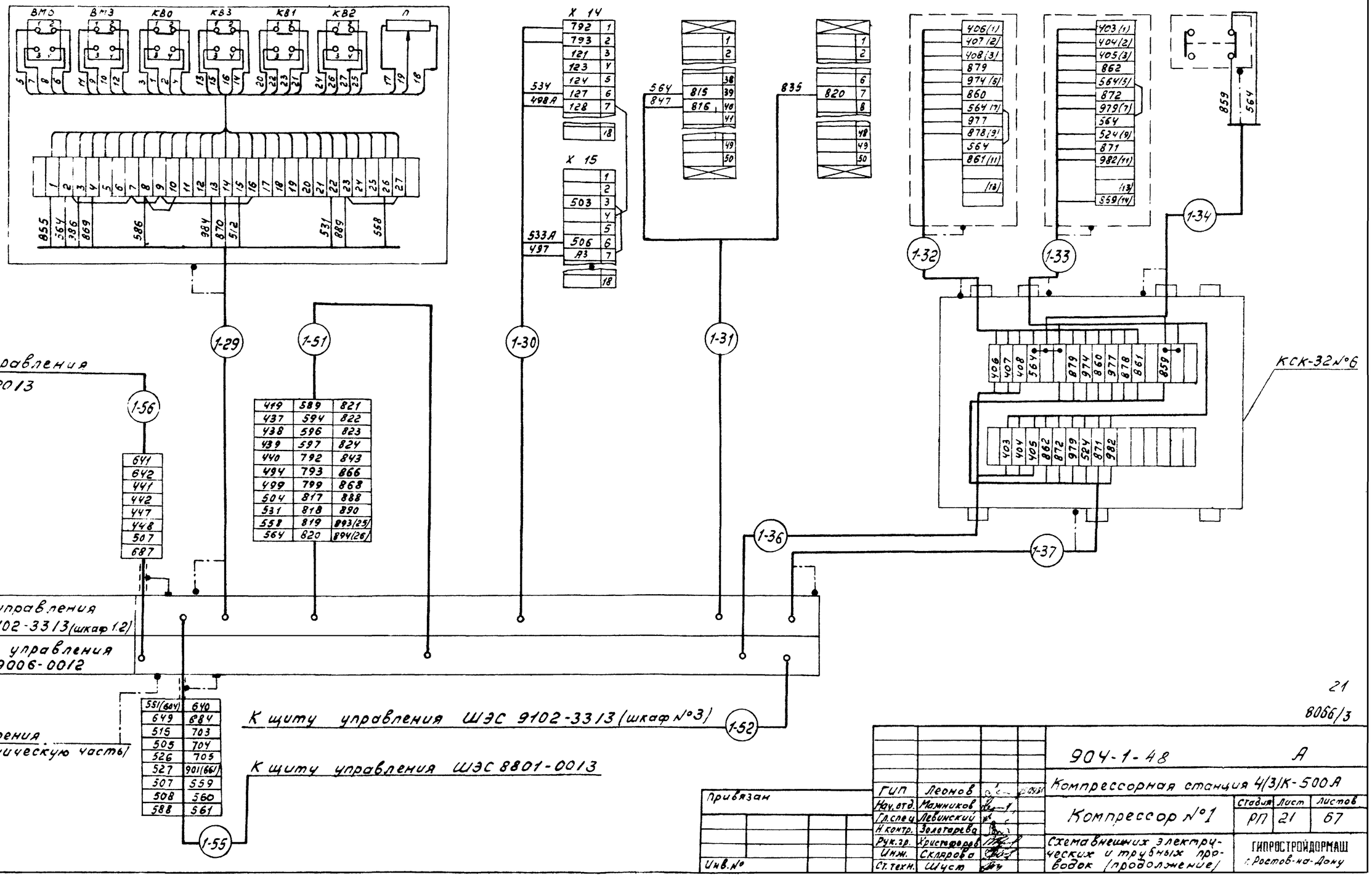

Альбом 3

Типовой проект 904-1

21

8066/3

ГИП	Леонов		904-1-48 А
Нач. отд.	Мажников		Компрессорная станция 4(3)К-500А
Гл. спец.	Левинский		Компрессор №1 — Стадия РП, Лист 21, Листов 67
Н. контр.	Золотарева		Схема внешних электрических и трубных проводок (продолжение)
Рук. гр.	Христофоров		ГИПРОСТРОЙДОРМАШ г. Ростов-на-Дону
Инж.	Склярова		
Ст. техн.	Шуст		

Привязан

Инв. №

Инв. № подл. | Подп. и дата | Взам. инв. №

Кальку сверил Шуст

Копировал Генюк

формат 22

Наименование параметра и место отбора импульса	Электромагнитный вентиль слива холодной воды	Задвижка водяного охлаждения №1 ДЗВ1	Задвижка водяного охлаждения №2 ДЗВ2	Управление вентилем продувки конденсата	
Тип прибора	15кч 892 п3			—	—
Номер установочного чертежа	См технологическую часть проекта				
Номер позиции	УА4	ВМС1 ВМ31 В031 В331 КВ1.1	ВМ02 ВМ32 В032 В332 КВ2.1	ВП1	ВП2

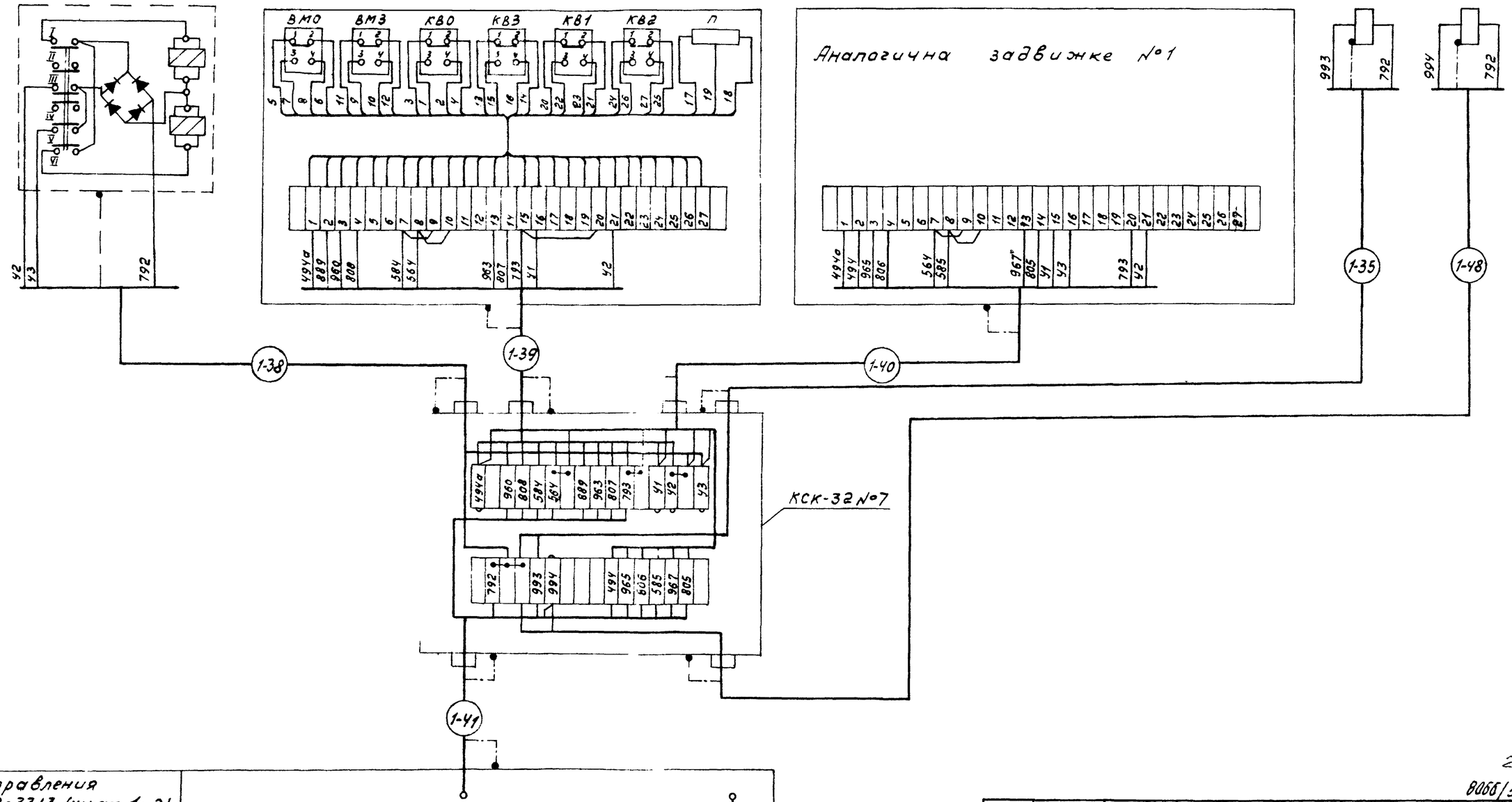

22

8066/3

ГИП	Леонов			904-1-48 А
Нач.отд.	Мажников			Компрессорная станция 4(3)К-500А
Гл.спец.	Левинский			Компрессор №1 — Стадия: РП; Лист: 22; Листов: 67
Н.контр.	Золотарева			
Рук.гр.	Христофоров			Схема внешних электрических и трубных проводок (продолжение)
Инж.	Склярова			ГИПРОСТРОЙДОРМАШ г. Ростов-на-Дону
Ст.техн.	Шуст			

Привязан

Инв. №

Альбом 3

904-1

Типовой проект

Инв. № подл. | Подп. и дата | Взам. инв. №

Кальку сверил Шуст

Копировал Генюк

формат 22

Наименование параметра и место отбора импульса	Давление		Контроль				Контроль разрежения	
	воды	воздуха в пневмосети	давление воздуха на выходе из воздухоохладителя	чистоты фильтра на всасе	производительности компрессорного агрегата		во всасывающей трубе главного маслонасоса	во всасывающей трубе пускового маслонасоса
Тип прибора	ЭКМ 1У х4	ЭКМ 1У х16	МЭД	ДПН	ДМ	ДТ	ОБВ 1-100	
Номер установочного чертежа	ТКЧ-3152-70	ТКЧ-3153-70		ТКЧ-3151-70	ТКЧ-3151-70		ТКЧ-3152-70; ТМЧ-97-73	
Номер позиции	РДВ	ПДВ3	ПДД1	ПКР	ДМ	ПДР	п.1	п.2

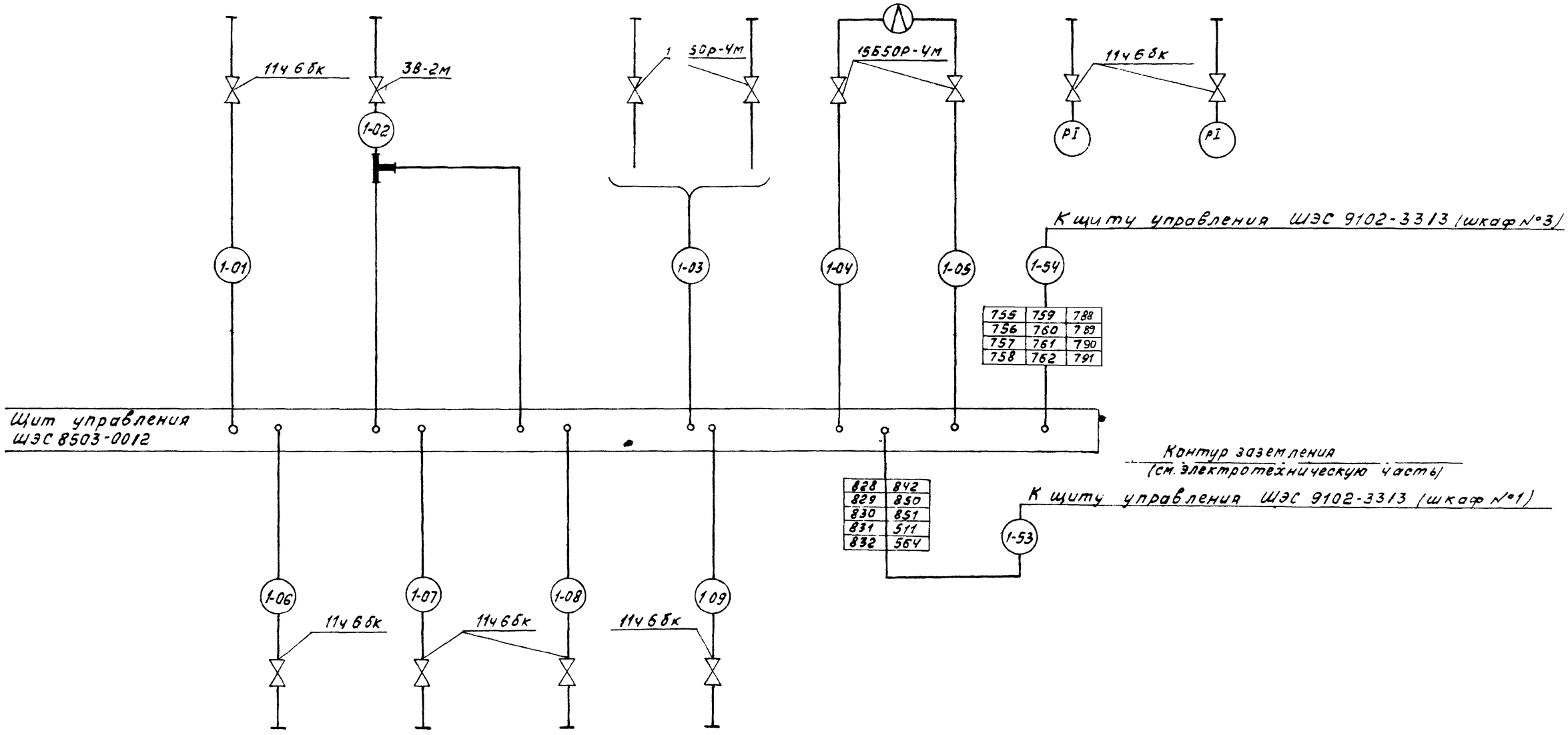

Номер позиции	РДМ1	РДМ2	РДП	РДС
Номер установочного чертежа	По чертежу 1Х04-74-Г02 хабаровского завода „Энергомаш"			
Тип прибора	ЭКМ1У х1,6	ЭКМ1У х10		ЭКМ 1У х6
Наименование параметра и место отбора импульса	на смазку подшипников	до редукционного клапана	На о/упорный подшипник	на устройстве осевого сдвига
	масла			
	Давление			

Альбом 3

Типовой проект 904-1

Инв. № подл. | Подп. и дата | Взам. инв. №

Привязан

Инв. №

ГИП	Леонов		
Нач.отд.	Мажников		
Гл.спец.	Левинский		
Н.контр.	Золоторева		
Рук.гр.	Христофоров		
Инж.	Склярова		
Ст.техн.	Шуст		

23

806б/3

904-1-48 А

Компрессорная станция 4(3)К-500А

Компрессор № 1

Стадия	Лист	Листов
РП	23	67

Схема внешних электрических и трубных проводок (продолжение)

ГИПРОСТРОЙДОРМАШ г. Ростов-на-Дону

Кальку сверил Шуст

Копировал Генюк

формат 22

Наименование параметра и место отбора импульса	Аварийный слив масла из маслобака			Уровень масла в маслобаке	Управление электромагнитным вентилем		Давление масла до маслофильтра	Давление масла после фильтра
	Электромагнитный вентиль	Пост управления ПМУ-1			подачи горячей воды для подогрева масла	Слива горячей воды		
Тип прибора	СВМ	ПКУ15.19121-5442			15кч 892 п.3		ОБМ 1-100-10	
Номер установочного чертежа	см. технологическую часть			по чертежу Хабаровского з-да „Энергомаш"	см. технологическую часть проекта		ТКЧ-3152-70; ТМЧ-97-73	
Номер позиции	УА1.1	SA1.1	HL1.1	РДУ	УА2	УА3	п.3	п.4

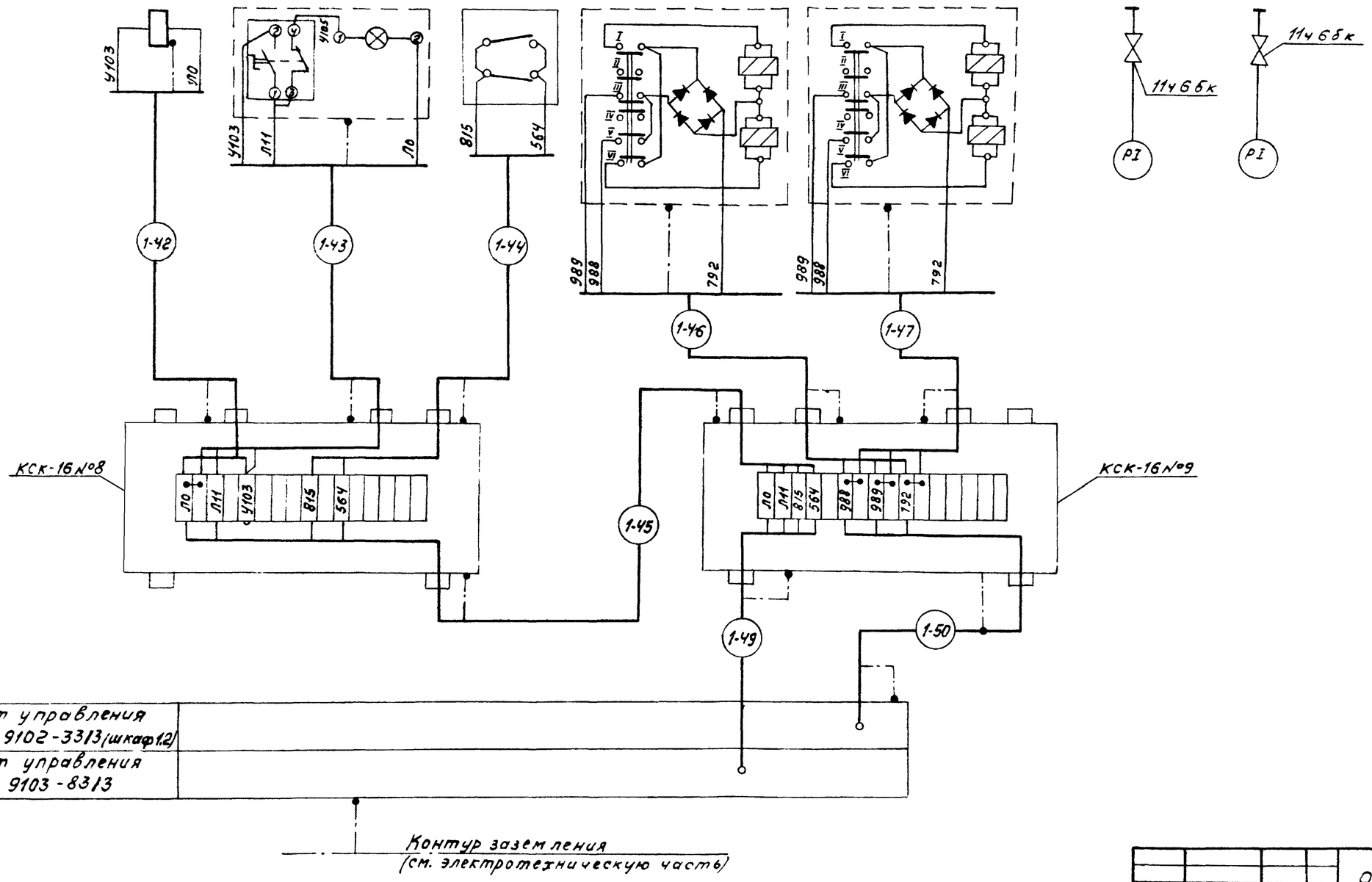

8066/3

ГИП	Леонов		
Нач.отд.	Мажников		
Гл.спец.	Левинский		
Н.контр.	Золотарева		
Рук.гр.	Христофоров		
Инж.	Склярова		
Ст.техн.	Шуст		

Привязан

Инв.№

904-1-48 А

Компрессорная станция 4/3/К-500А

Компрессор №1

Стадия	Лист	Листов
РП	24	67

Схема внешних электрических и трубных проводок (окончание)

ГИПРОСТРОЙДОРМАШ г. Ростов-на-Дону

Альбом 3

Типовой проект 904-1

Инв.№ подл. | Подп. и дата | Взам.инв.№

Кальку сверил Шуст

Копировал Генюк

формат 22

Наименование параметра и место отбора импульса	Управление электромагнитным вентилями на теплоносителе			Температура воздуха в помещении		
	к отопительным агрегатам №1-№4	к отопительным агрегатам №5-№7	к приточным установкам			
Тип прибора	15 кч 892 п3			ДТКБ		
Номер установочного чертежа	См. технологическую часть проекта			ТМ4-41-73		
Номер позиции	УА5	УА6	УА7	ДТ2	ДТ3	ДТ4

Наименование	Марка и размер	Ед. изм.	кол.	Примеч.
Коробка соединительная	КСК-8	шт	1	
Коробка соединительная	КСК-16	шт	2	
Вентиль запорный	ЗВ-2М	шт	3	
Полоса стальная	Полоса $\frac{Б\ 24\times40\ ГОСТ103-76}{Вст3кп\ ГОСТ535-79}$	м	5	

Обозначение	Наименование
	Заземляющий проводник электроустановки, присоединяемый к контуру заземления объекта
	Жила кабеля или провода, используемая для заземления электроустановок
	Заземляющий проводник электроустановки, присоединяемый к броне, оболочке кабеля или к защитной трубе

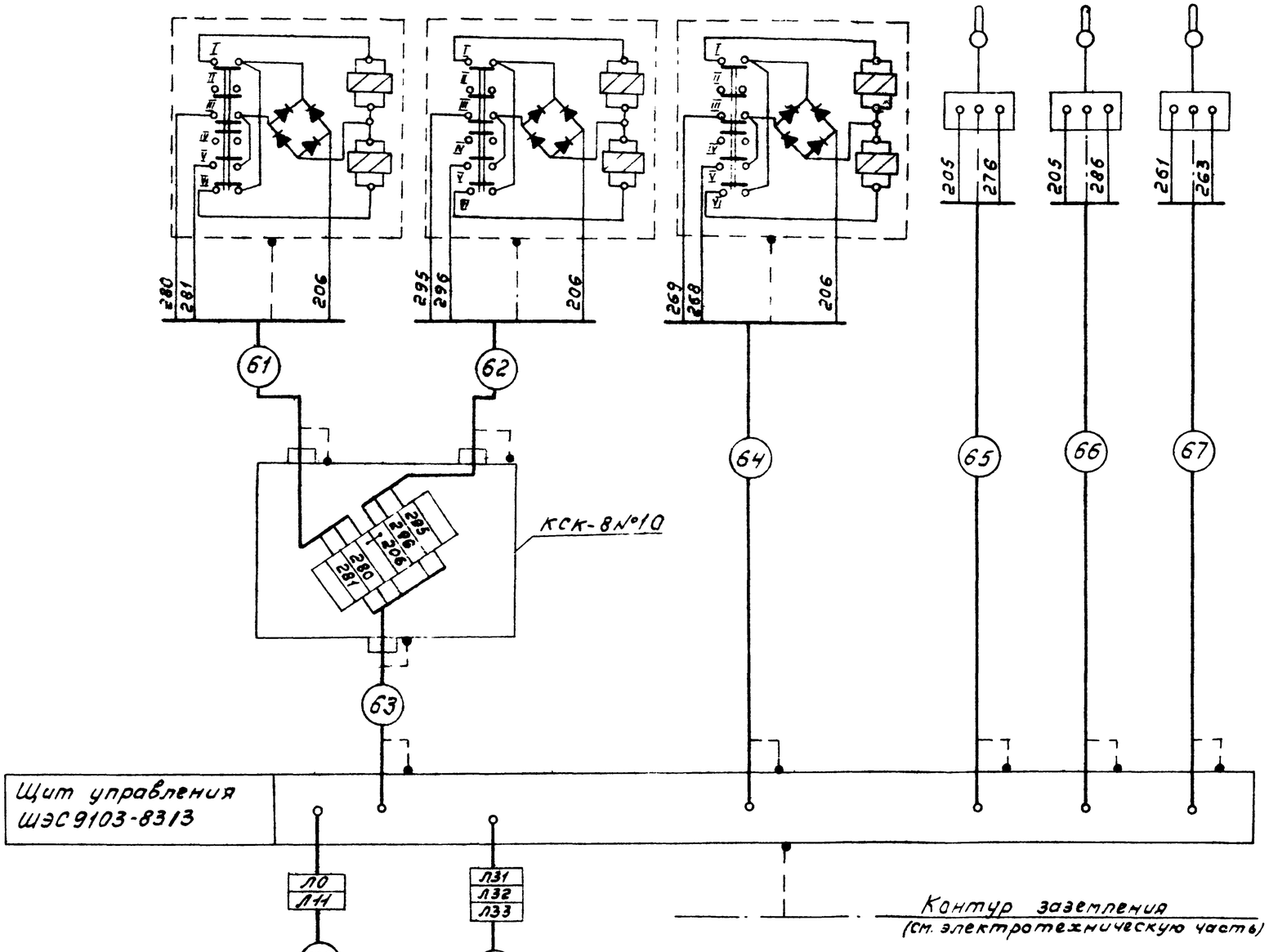

Схема выполнена на основании технического описания и инструкции по эксплуатации УКАС 06Х.466.057 рис. 18 б.

25

8066/3

ГИП	Леонов		904-1-48	А	
Нач.отд.	Мажников		Компрессорная станция 4К-500А		
Гл.спец.	Левинский		Компрессорная станция	Стадия	Лист	Листов
Н.контр.	Золоторева			РП	25	67
Рук.гр.	Христофоров		Схема внешних электрических и трубных проводок (начало)	ГИПРОСТРОЙДОРМАШ г.Ростов-на-Дону	
Инж.	Кларова				
Ст.техн.	Шуст				

Привязан

Инв. №

Альбом 3

Типовой проект 904-1

Инв. № подл. | Подп. и дата | Взам. инв. №

Кальку сверил Шуст Копировал Генюк формат 22

Наименование параметра и места отбора импульса	Контроль: давление в магистрали сжатого воздуха		Производительность компрессорной станции	Аварийный слив масла: Из бака чистого масла: электромагнитный вентиль	пост управления ПМУ7		Из бака отработанного масла: электромагнитный вентиль	пост управления ПМУ8		Звуковая сигнализация	КРУ ячейка 5
Тип прибора	МЭД 2236Б4		ДМ-	СВМ	ПКУ15.19.121-54У2		СВМ	ПКУ 15.19.121-54У2			
Номер установочного чертежа	ТКЧ-3153-70	ТМЧ-107-73	ТМЧ-73-73 ТКЧ-3153-70	см. технологическую часть	См. лист А-67		см технологическую часть	См. лист А-67		См. лист А-67	см. эл-тех часть
Номер позиции	ПД2	ПД3	ДМ0	УА 1.7	SA1.7	HL1.7	УА1.8	SA 1.8	HL1.8	НА	

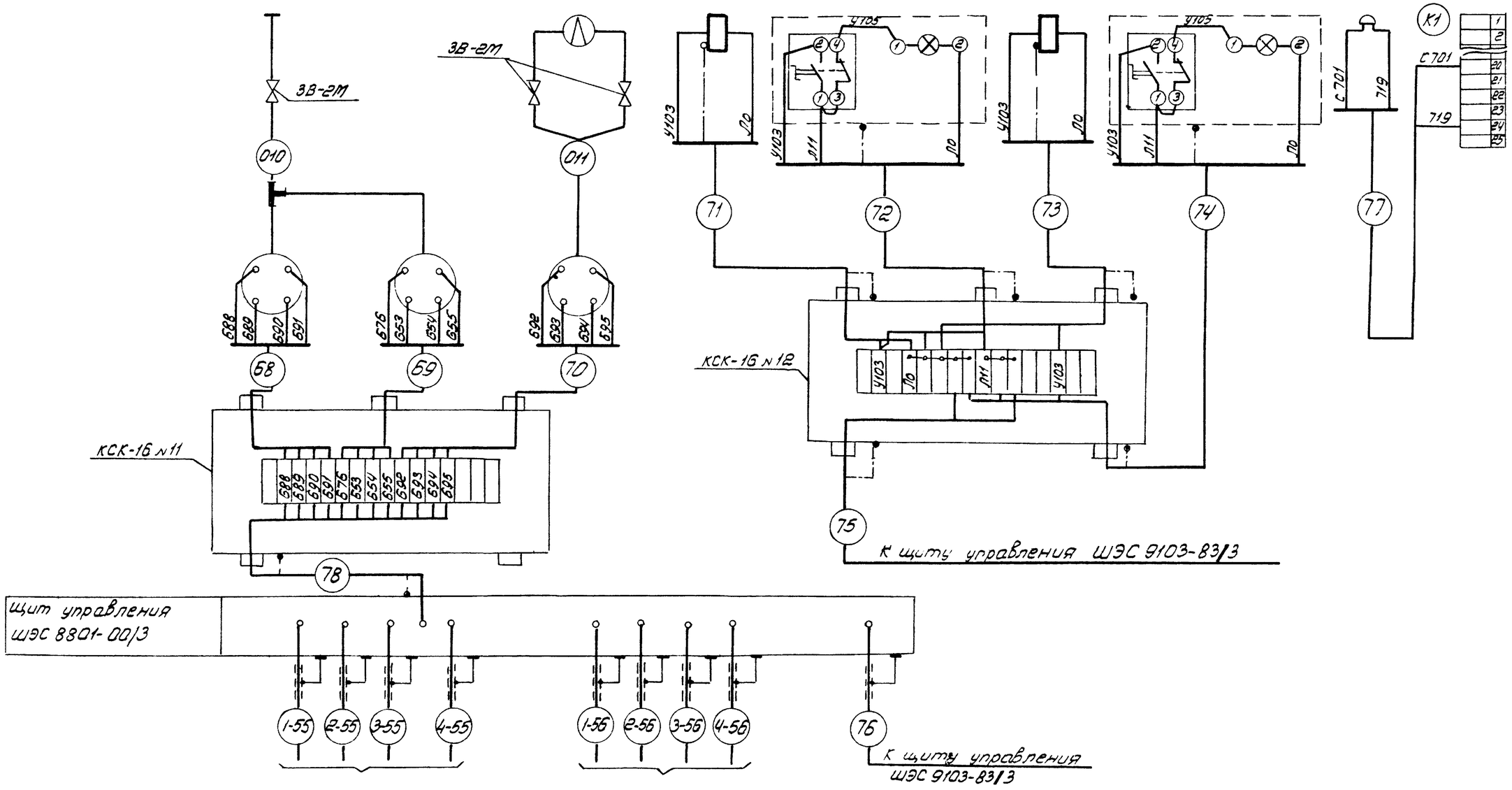

К щиту управления ШЭС 9103-83/3

26

8066/3

ГИП	Леонов		25.03.87	904-1-48 А	
Нач.отд.	Тажников			Компрессорная станция 4К-500А	
Гл.спец.	Левинский			Компрессорная станция	Стадия: ТР; Лист: 26; Листов: 67
Н.контр.	Золотарева			Схема внешних электрических и трубных проводок (Окончание)	ГИПРОСТРОЙДОРМАШ г. Ростов-на-Дону
Рук.гр.	Христофоров				
Инж.	Склярова				
Ст.техн.	Шуст				

Привязан

Инв №

Альбом 3

904-1-

Типовой проект

Взам инв.№ | Подп. и дата | Инв. № подл.

Кальку сверил Шуст Копировал Валиенко Формат 22

Наименование параметра и место отбора импульса	Управление электромагнитными вентилями на теплоносителе			Температура воздуха в помещении		
	к отопительным агрегатам №1-№4	к отопительным агрегатам №5-№7	к приточным установкам			
Тип прибора	15 кч 892 п3			ДТКБ		
Номер установочного чертежа	См. технологическую часть проекта			ТМ4-41-73		
Номер позиции	УА5	УА6	УА7	ДТ2	ДТ3	ДТ4

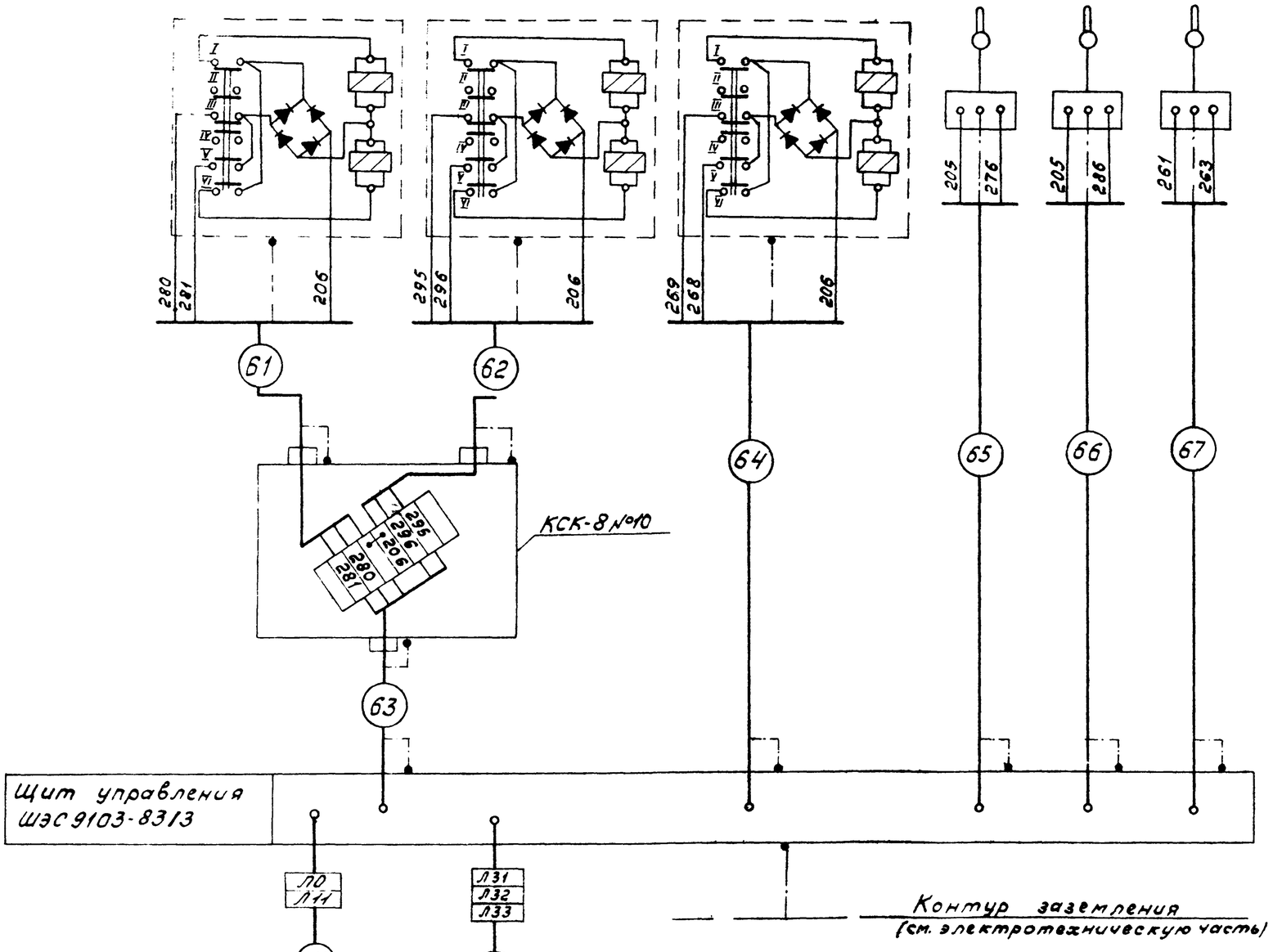

Наименование	Марка и размер	Ед. изм.	кол.	Примеч.
Коробка соединительная	КСК-8	шт	1	
Коробка соединительная	КСК-16	шт	2	
Вентиль запорный	3В-2М	шт	3	
Полоса стальная	Полоса $\frac{Б\,2\times40\ ГОСТ103\text{-}76}{Вст3кп\ ГОСТ535\text{-}79}$	м	5	

Обозначение	Наименование
	Заземляющий проводник электроустановки, присоединяемый к контуру заземления объекта
	Жила кабеля или провода, используемая для заземления электроустановок
	Заземляющий проводник электроустановки, присоединяемый к броне, оболочке кабеля или к защитной трубе

Схема выполнена на основании технического описания и инструкции по эксплуатации УКАС ОБХ 466.057 рис.18б.

27

8066/3

ГИП	Леонов			904-1-48 А
Нач.отд.	Мажников			Компрессорная станция 3К-500А
Гл.спец.	Левинский			Компрессорная станция — Стадия: РП; Лист: 27; Листов: 67
Н.контр.	Зоретарева			
Рук.гр.	Христофоров			Схема внешних электрических и трубных проводок (начало)
Инж.	Склярова			ГИПРОСТРОЙДОРМАШ г. Ростов-на-Дону
Ст.техн.	Шуст			

Привязан

Инв. №

Альбом 3

Типовой проект 904-1

Инв.№ подл. | Подп. и дата | Взам. инв.№

Кальку сверил Шуст Копировал Генюк формат 22

Наименование параметра и место отбора импульса	Контроль			Аварийный слив масла						Звуковая сигнализация	КРУ ячейка 5
	давление в магистрали сжатого воздуха		производительность компрессорной станции	Из бака чистого масла			Из бака отработанного масла				
				электромагнитный вентиль	пост управления ПМУ7		электромагнитный вентиль	пост управления ПМУ8			
тип прибора	МЭД 2236Б4		ДМ	СВМ	ПКУ 15.19.121-5442		СВМ	ПКУ 15.19.121-5442			
номер установочного чертежа	ТКЧ-3153-70	ТМЧ-107-73	ТМЧ-73-73 ТКЧ-3153-70	см. технологическую часть	См. лист А-67		см. технологическую часть	См. лист А-67		См. лист А-67	см. эл-тех часть
Номер позиции	ПДД2	ПДД3	ДМ0	УА1.7	SA1.7	HL1.7	УА1.8	SA1.8	HL1.8	НА	

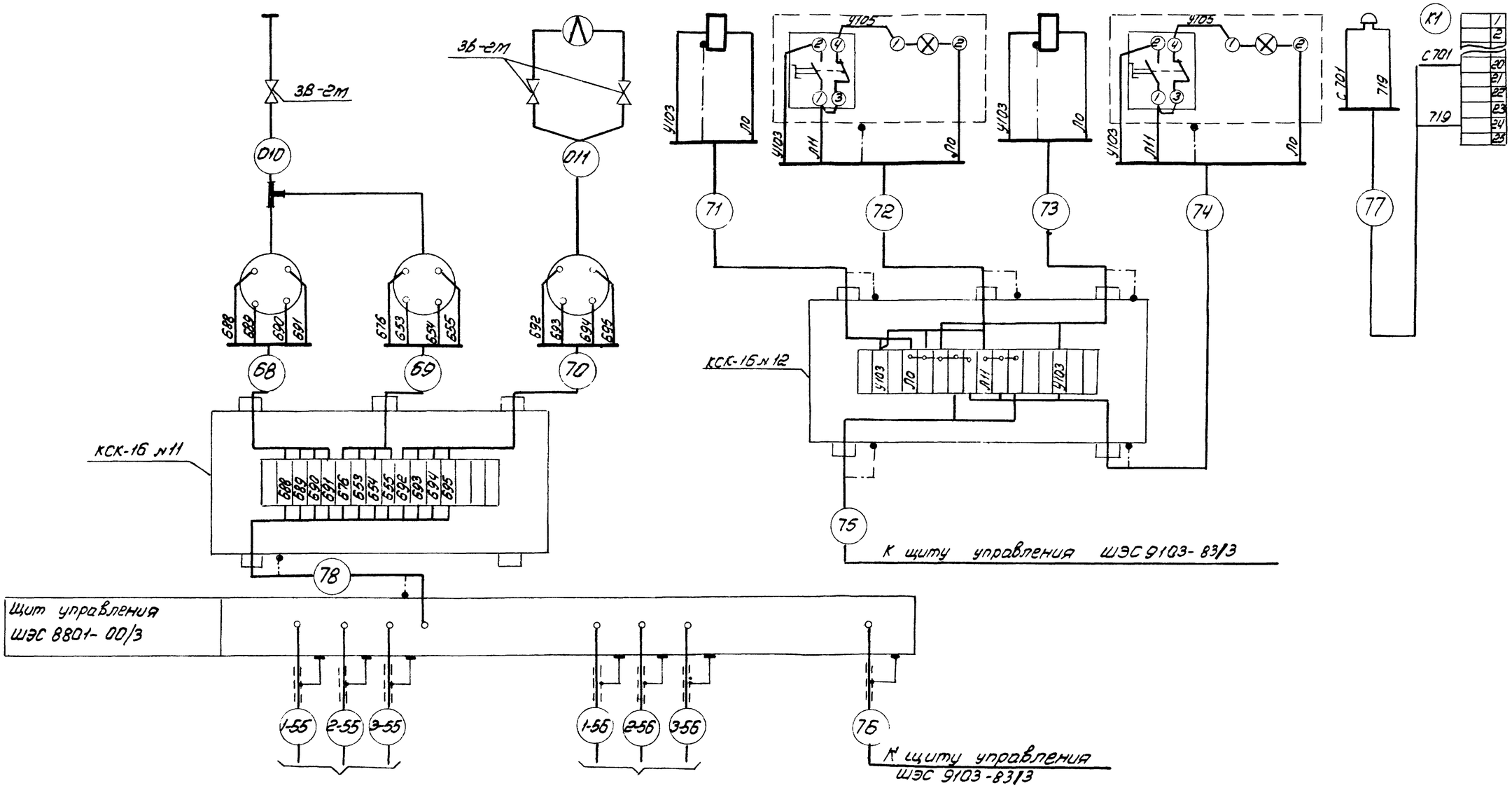

28

8066/3

				904-1-48		А	
				Компрессорная станция 3К-500А			
Привязан				Компрессорная станция	Стадия	Лист	Листов
					ТР	28	67
Инв. №				Схема внешних электрических и трубных проводок (Окончание)	ГИПРОСТРОЙДОРМАШ г. Ростов-на-Дону		

ГИП	Леонов		25.03.86
Нач. отд.	Масникаов		
Гл. спец.	Левинский		
Н. контр.	Здратарева		
Рук. гр.	Христофоров		
Инж.	Сотрова		
Ст. техн.	Шуст		

Альбом 3

904-1-

Типовой проект

Инв. № подл. | Подп. и дата | Взам. инв. №

Кальку сверил Шуст Копировал Волченко Формат 22

Альбом 3

Типовой проект 904-1-

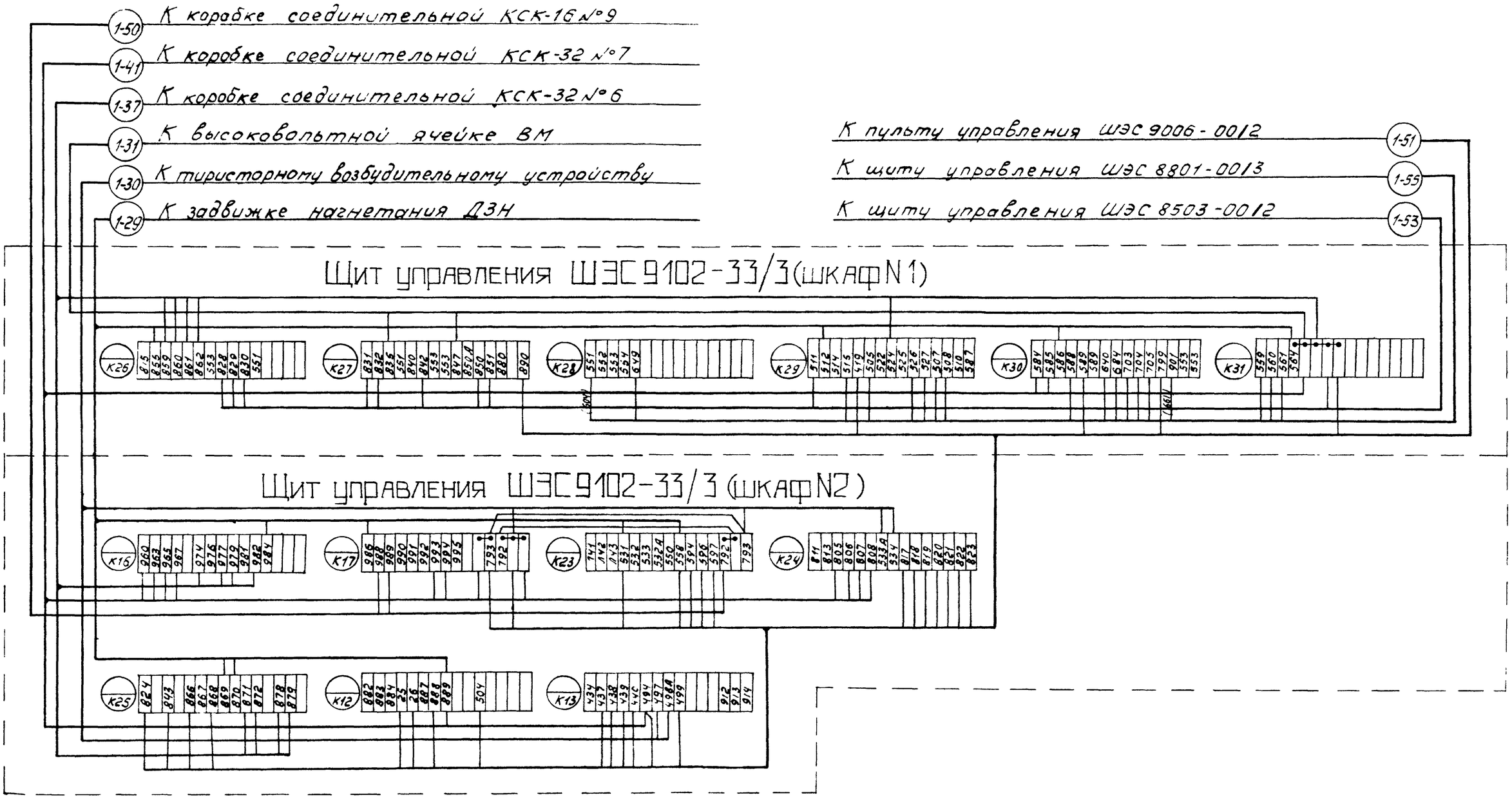

1. Схема выполнена на основании технического описания и инструкции по эксплуатации УКАС 06Х.466.057 рис. 18
2. Схема выполнена для компрессорного агрегата №1, для компрессорных агрегатов №2-№4 схема аналогична.

8066/3

				904-1-48		А	
				Компрессорная станция 4(3)К-500А			
ГИП	Леонов		25.09.81	Компрессор №1	Стадия	Лист	Листов
Нач.отд.	Мажников				РП	29	67
Гл.спец.	Левинский						
Н.контр.	Золотарева			Щит 9102-33/3 (шкаф 1.2) Схема подключения	ГИПРОСТРОЙДОРМАШ г.Ростов-на-Дону		
Рук.гр.	Христофоров						
Инж.	Склярова						
Ст.техн.	Шуст						

Привязан

Инв №

Инв.№ подл. | Подп. и дата | Взам. инв.№

Кальку сверил Шуст Копировал Генюк формат 22

Альбом 3

Типовой проект 904-1

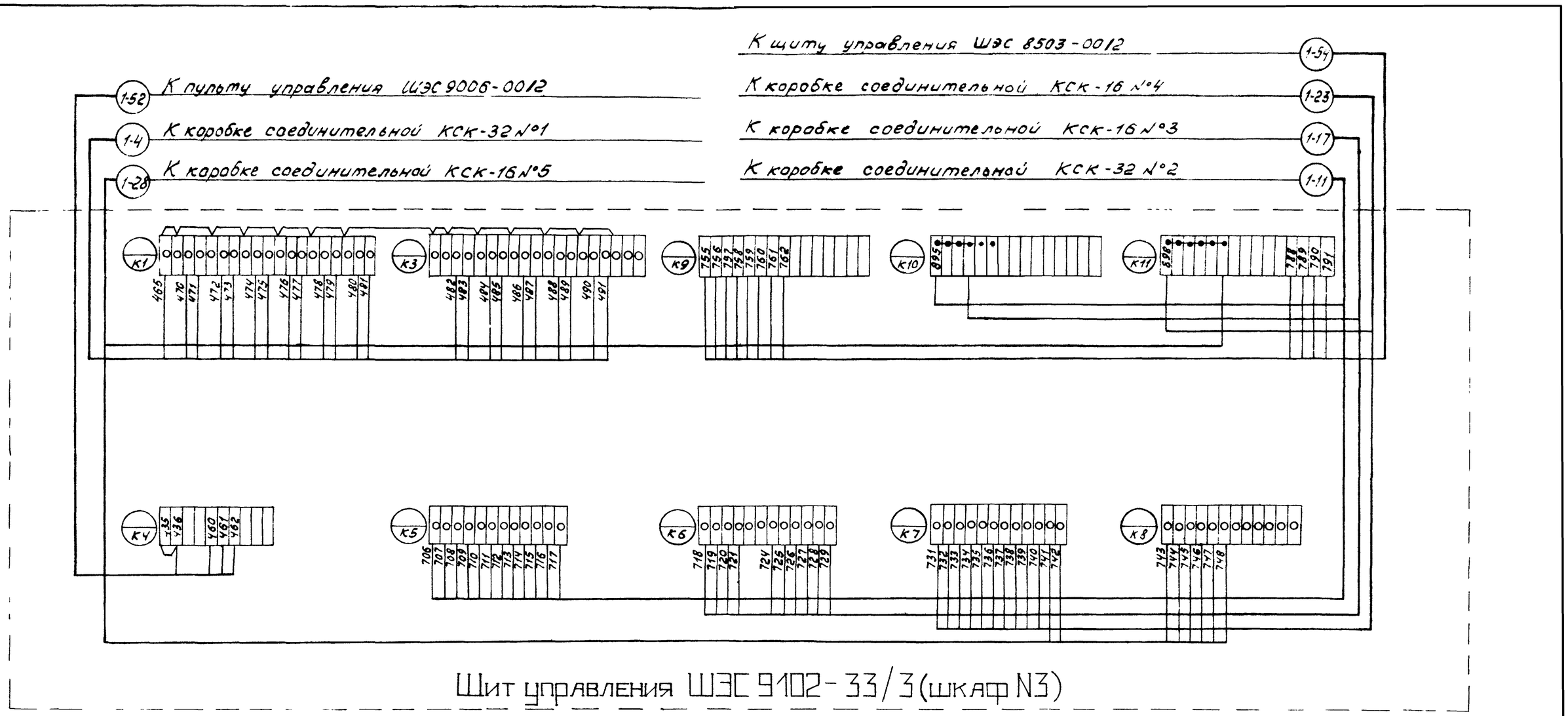

1. Схема выполнена на основании технического описания и инструкции по эксплуатации УКАС 06Х.466.057. лист 109.

2. Схема выполнена для компрессорного агрегата N1, для компрессорных агрегатов N2-N 4 схема аналогична.

30

8066/3

ГИП	Леонов		
Нач.отд.	Можников		
Гл.спец.	Левинский		
Н.контр.	Золотарева		
Рук.гр.	Христофоров		
Ц.н.м.	Склярова		
Ст.техн.	Шуст		

Привязан

Инв. №

Инв.№ подл. | Подп. и дата | Взам. инв.№

904-1-48 А

Компрессорная станция 4/3/К-500А

Компрессор №1

Стадия	Лист	Листов
РП	30	57

Щит 9102-33/3 (шкаф 3)
Схема подключения

ГИПРОСТРОЙДОРМАШ г.Ростов-на-Дону

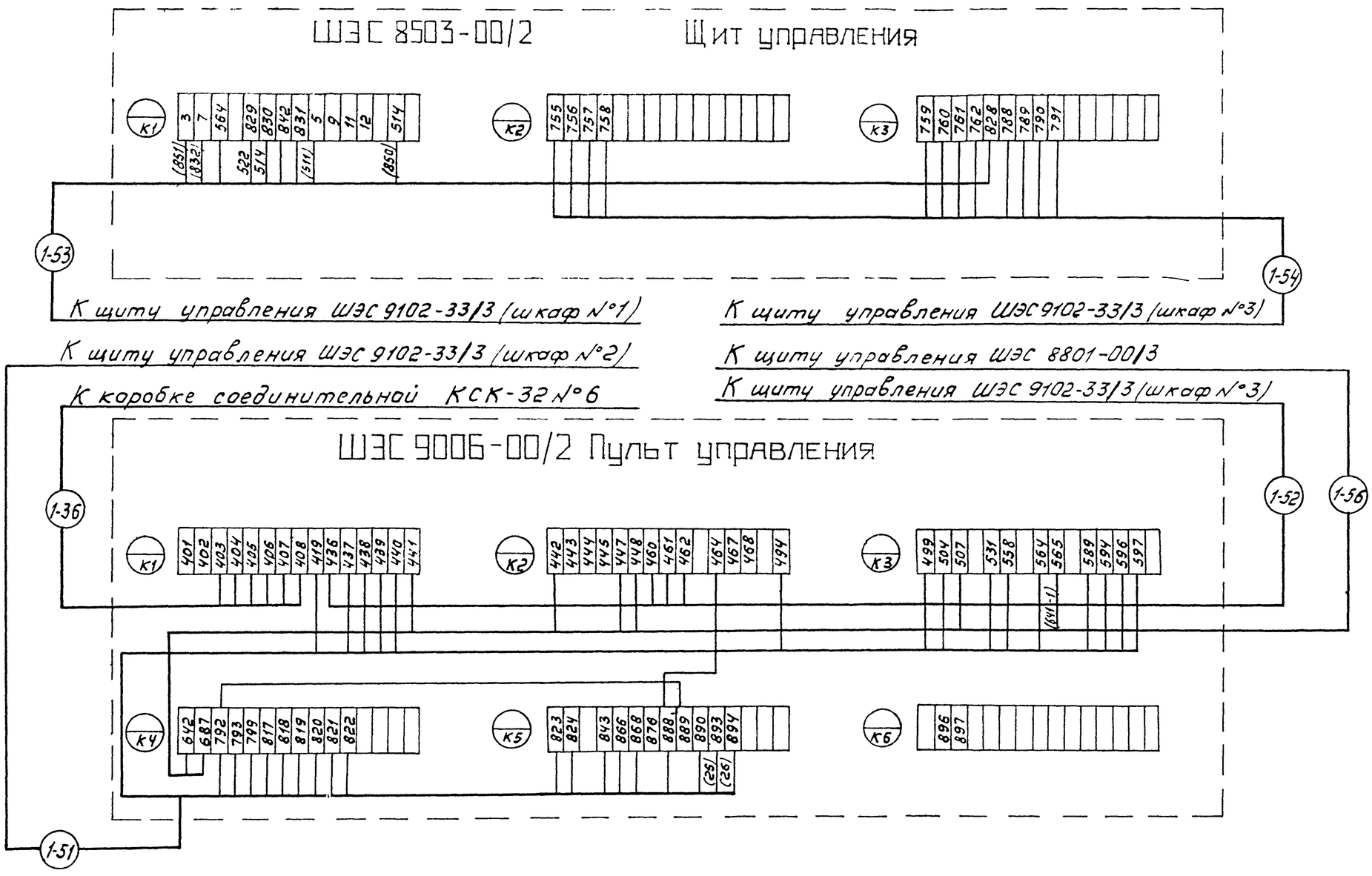

1. Схема выполнена на основании технического описания и инструкции по эксплуатации УКАС ОБХ 466.057. лист 109.
2. Схема выполнена для компрессорного агрегата №1, для компрессорных агрегатов №2 - №4 схема аналогична.

Альбом 3

Типовой проект 904-1-

Привязан

Инв. №

ГИП	Леонов		25.09.81	904-1-48 А
Начатв.	Мажников			Компрессорная станция 4/3/К-500А
Гл.спец.	Левинский			Компрессор №1.
Н.контр.	Золотарева			Стадия: РП; Лист: 31; Листов: 67
Рук.гр.	Христофоров			Щит 8503-00/2. пульт 9006-00/2. Схема подключения.
Инж.	Склярова			ГИПРОСТРОЙДОРМАШ г. Ростов-на-Дону
Ст.техн.	Шуст			

8066/3

Инв. № подл. | Подп. и дата | Взам. инв. №

Кальку сверил Шуст Копировал Генюк формат 22

Альбом 3

Типовой проект 904-1

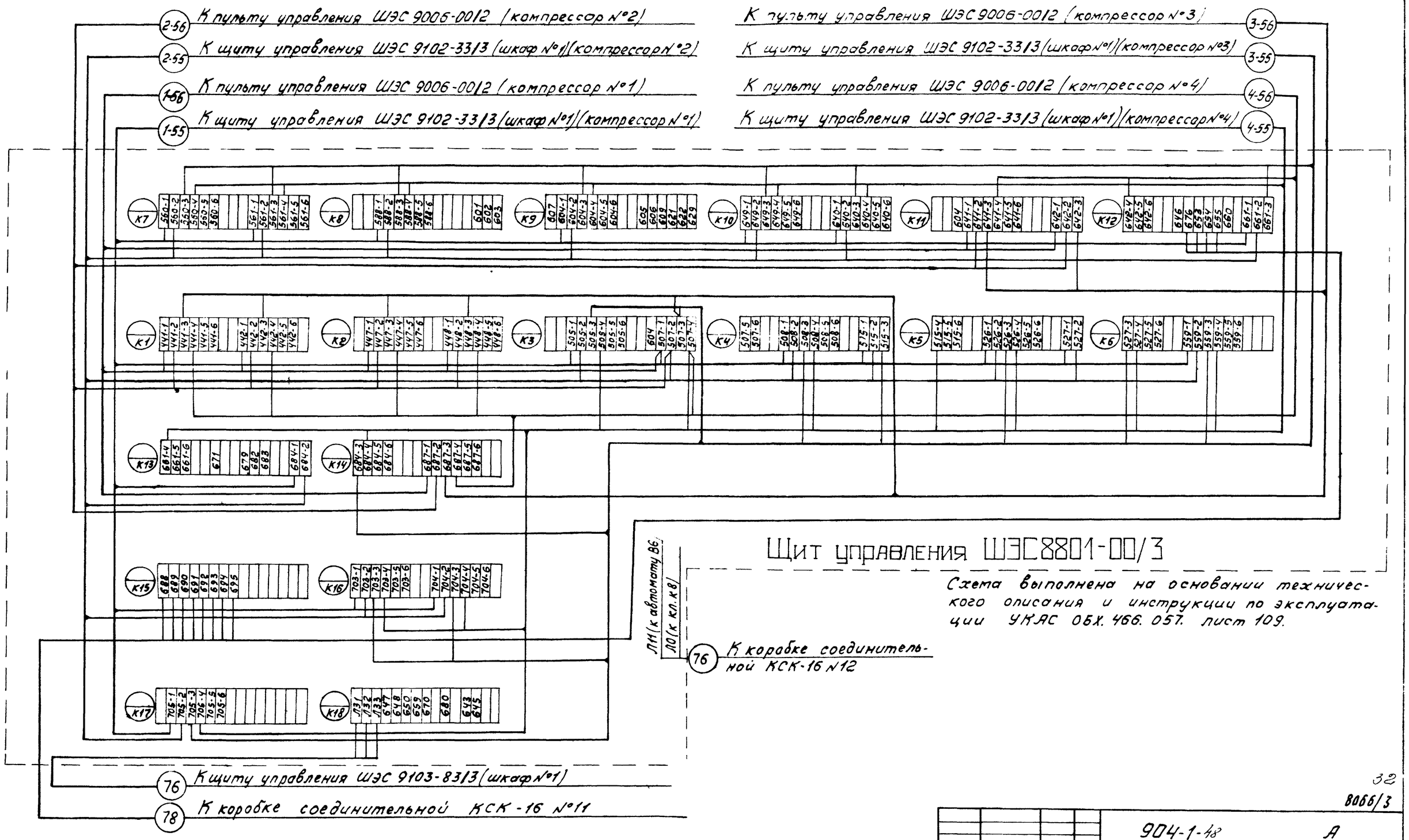

Схема выполнена на основании технического описания и инструкции по эксплуатации УКАС 06Х.466.057. лист 109.

32

8066/3

				904-1-48	А	
				Компрессорная станция 4К-500А		
ГИП	Леонов			Компрессорная станция	Стадия	Лист	Листов
Нач.отд.	Мажников				РП	32	67
Гл.спец.	Левинский						
Н.конт.	Золотарева						
Рук.гр.	Христофоров			Щит 8801-00/3 Схема подключения	ГИПРОСТРОЙДОРМАШ г. Ростов-на-Дону	
Инж.	Склярова					
Ст.техн.	Шуст					

Привязан

Инв. №

Инв. № подл. | Подп. и дата | Взам. инв. №

Кальку сверил Шуст Копировал Генюк формат 22

Альбом 3

Типовой проект 904-1-

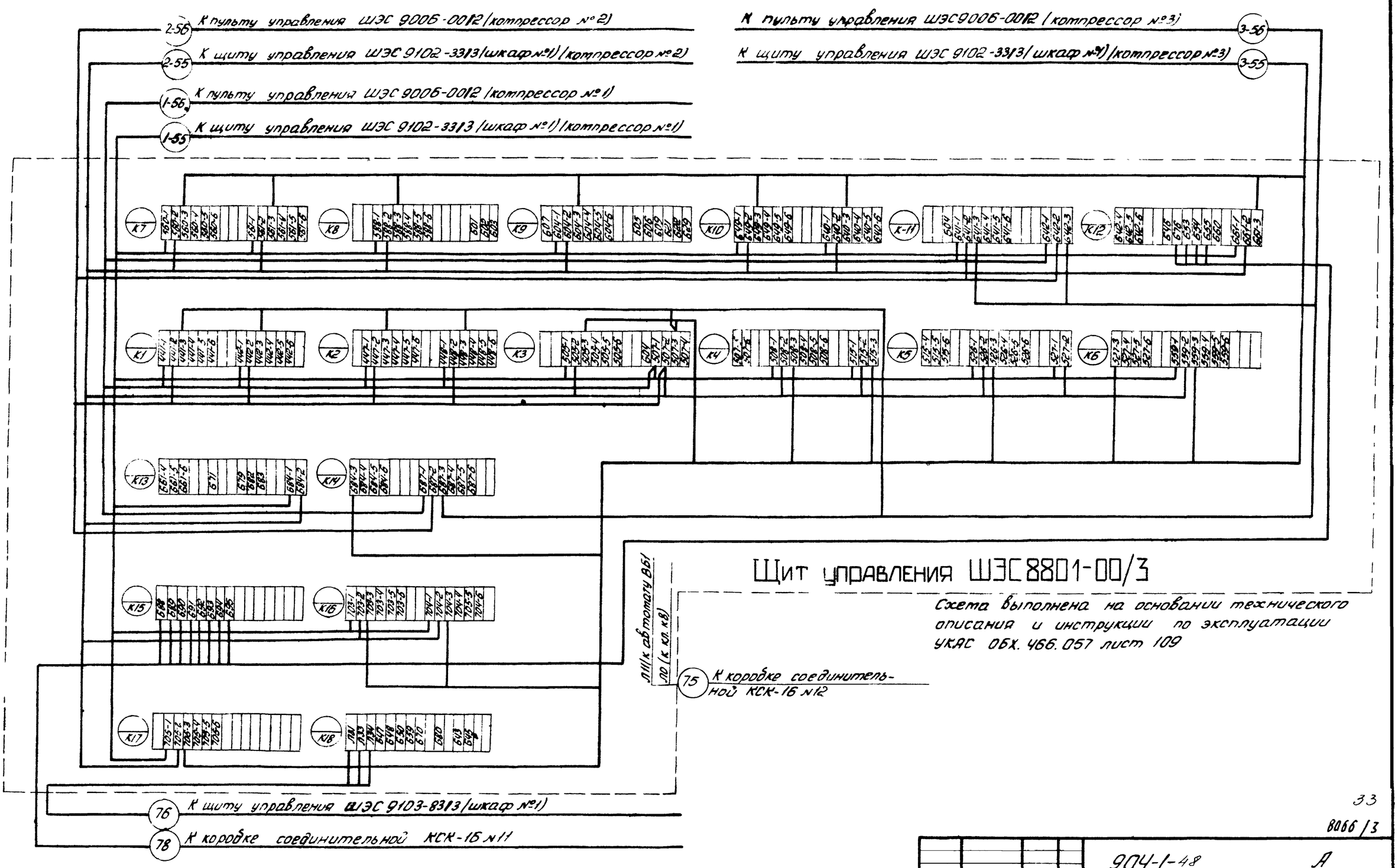

33

8066/3

				904-1-48	А
	ГИП	Леонов		Компрессорная станция 3К-500А	
Привязан	Нач.отд.	Можников		Компрессорная станция	Стадия: РП; Лист: 33; Листов: 67
	Гл.спец.	Левинский			
	Н.контр.	Золотарева			
	Рук.гр.	Григорьев		Щит 8801-00/3 Схема подключения	ГИПРОСТРОЙДОРМАШ г. Ростов-на-Дону
	Инж.	Скворцова			
Инв. №	Ст.техн.	Шуст			

Инв.№ подл. | Подп. и дата | Взам. инв.№

Кальку сверил Шуст Копировала Скв. формат 22

Марки-ровка кабеля	Трасса: Начало	Трасса: Конец	Проходы через: Трубы: Марки-ровка	Трубы: Усл проход мм	Трубы: длина м	Ящики проходные	Кабель по проекту: Марка напряжение	Кабель по проекту: Кол число жил и сечение	Кабель по проекту: Длина +6% м	Кабель проложено: Марка напряжение	Кабель проложено: Кол. число жил и сечение	Кабель проложено: Длина м
	Компрессор №1											
1-1	Колодка термо-метров Т1-Т10	Коробка соедини-тельная КСК-32 №1	1-1	РЗ-Ц-Х 32	1		КВВГ	27×1,0	1,5			
1-2	Термометр Т12	То же	1-2	РЗ-Ц-Х 18	2,5		КВВГ	4×1,0	3			
1-3	Термометр Т11	"	1-3	РЗ-Ц-Х 18	2,5		КВВГ	4×1,0	3			
1-4	Коробка соеди-нительная КСК-32-N1	Щит управления ШЭС-9102-3313 (шкаф №3)	1-4	РЗ-Ц-Х 32	2		КВВГ	27×1,0	21			
1-5	Термометр ТВ1	Коробка соеди-нительная КСК-32 № 2	1-5	РЗ-Ц-Х 32	2		КВВГ	4×1,0	6			
1-6	Термометр ТВ2	То же					КВВГ	4×1,0	5			
1-7	Термометр ТВ3	"					КВВГ	4×1,0	6			
1-8	Термометр ТВ4	"					КВВГ	4×1,0	5			
1-9	Термометр ТВ5	"	1-9	РЗ-Ц-Х 18	2		КВВГ	4×1,0	4			
1-10	Термометр ТВ6	"	1-10	РЗ-Ц-Х 18	3		КВВГ	4×1,0	6			
1-11	Коробка соедини-тельная КСК 32 № 2	Щит управления ШЭС 9102-3313 (шкаф №3)					КВВГ	19×1,0	14			
1-12	Термометр ТМ1	Коробка соедини-тельная КСК-16 № 3	1-12	РЗ-Ц-Х 18	5		КВВГ	4×1,0	6			
1-13	Термометр ТМ2	То же	1-13	РЗ-Ц-Х 18	3		КВВГ	4×1,0	4			
1-14	Термометр ТМ4	"					КВВГ	4×1,0	2			
1-15	Термометр ТВ 8		1-15	РЗ-Ц-Х 18	1		КВВГ	4×1,0	7			

Марки, ровка кабеля	Трасса: Начало	Трасса: Конец	Проходы через: Трубы: Марки-ровка	Трубы: Усл проход мм	Трубы: длина м	Ящики проходные	Кабель по проекту: Марка напряжение	Кабель по проекту: Кол число жил и сечение	Кабель по проекту: Длина +6%, м	Кабель проложено: Марка напряжение	Кабель проложено: Кол число жил и сечение	Кабель проложено: Длина, м
16	Термометр ТВ7	Коробка соедини-тельная КСК-16 № 3	1-16	26×1,8	5		КВВГ	4×1,0	16			
17	Коробка соедини-тельная КСК 16 № 3	Щит управления ШЭС 9102-3313 (шкаф №3)					КВВГ	14×1,0	19			
1-18	Термометр ТП1	Коробка соедини-тельная КСК-16 № 4	1-18	РЗ-Ц-Х 18	3,5		КВВГ	4×1,0	4			
1-19	Термометр ТП2	То же	1-19	РЗ-Ц-Х 18	1,5		КВВГ	4×1,0	2			
1-20	Термометр ТП3	"	1-20	РЗ-Ц-Х 18	1,5		КВВГ	4×1,0	2			
1-21	Термометр ТП4	"	1-21	РЗ-Ц-Х 18	2,5		КВВГ	4×1,0	3			
1-22	Термометр ТП5	"	1-22	РЗ-Ц-Х 18	2,5		КВВГ	4×1,0	3			
1-23	Коробка соедини-тельная КСК-16 № 4	Щит управления ШЭС 9102-3313 (шкаф №3)	1-23	РЗ-Ц-Х 25	2		КВВГ	14×1,0	14			
1-24	Термометр ТП6	Коробка соединитель-ная КСК-16 № 5	1-24	РЗ-Ц-Х 18	1,5		КВВГ	4×1,0	2			
1-25	Термометр ТП7	То же	1-25	РЗ-Ц-Х 18	1,5		КВВГ	4×1,0	2			
1-26	Термометр ТП8	"	1-26	РЗ-Ц-Х 18	2,5		КВВГ	4×1,0	3			

Альбом 3

Типовой проект 904-1

Инв. № подл. | Подп. и дата | Взам. инв. №

34

8066/3

ГИП	Леонов		25.09.81	904-1-48 А
Нач. отд.	Мажников			Компрессорная станция 4К-500А
Гл. спец.	Левинский			Стадия РП · Лист 34 · Листов 67
Н. контр.	Зорькарева			
Рук. гр.	Высоцкий			Журнал кабельных проводок (Начало)
Ст. инж.	Посуконько			ГИПРОСТРОЙДОРМАШ г. Ростов-на-Дону
Инж.	Сапарова			

Привязан

Инв. №

Кальку сверил Шуст

Копировал Сиц

Формат 22

Маркировка кабеля	Трасса: Начало	Трасса: Конец	Проходы через: Трубы: Маркировка	Трубы: Усл. проход мм	Трубы: Длина м	Ящики протяжные	Кабель по проекту: Марка напряжение	Кабель по проекту: Кол. число жил и сечение	Кабель по проекту: Длина +6%, м	Кабель проложено: Марка напряжение	Кабель проложено: Кол. число жил и сечение	Кабель проложено: Длина м
1-27	Термометр ТП9	Коробка соединительная КСК-16 №5	1-27	Р3-Ц-Х 18	6		КВВГ	4×1,0	7			
1-28	Коробка соединительная КСК-16 №5	Щит управления ШЭС 9102-33/3 (шкаф №3)	1-28	Р3-Ц-Х 25	4		КВВГ	14×1,0	17			
1-29	Задвижка нагнетания ДЗН	Щит управления ШЭС 9102-33/3 (шкаф № 1,2)	1-29	Р3-Ц-Х 25	2		АКВВГ	14×2,5	13			
1-30	Тиристорное воздудительное устройство	То же					АКВВГ	7×2,5	64			
1-31	В/в ячейка ВТ	"	1-31	26×1,8	2		АКВВГ	4×2,5	60			
1-32	Противопожарный клапан ДПК	Коробка соединительная КСК-32 №6	1-32	Р3-Ц-Х 25	1,5		АКВВГ	14×2,5	6			
1-33	Дроссельная заслонка ДДЗ	То же	1-33	Р3-Ц-Х 25	1,5		АКВВГ	14×2,5	2			
1-34	Конечный выключатель дроссельной заслонки ВзД22	"	1-34	Р3-Ц-Х 18	1,5		АКВВГ	4×2,5	2			
1-35	Вентиль продувки конденсата ВП1	Коробка соединительная КСК-32 №7	1-35	Р3-Ц-Х 18	5		АКВВГ	4×2,5	6			
1-36	Коробка соединительная КСК-32 №6	Пульт управления ШЭС 9006-0012	1-36	Р3-Ц-Х 18	1		АКВВГ	7×2,5	47			
1-37	То же	Щит управления ШЭС 9102-33/3 (шкаф № 1,2)	1-37	Р3-Ц-Х 32	1		АКВВГ	19×2,5	8			
1-38	Электромагнитный вентиль УА4	Коробка соединительная КСК-32 №7	1-38	Р3-Ц-Х 18	3		АКВВГ	5×2,5	4			

Маркировка кабеля	Трасса: Начало	Трасса: Конец	Проходы через: Трубы: Маркировка	Трубы: Усл. проход мм	Трубы: Длина м	Ящики протяжные	Кабель по проекту: Марка напряжение	Кабель по проекту: Кол. число жил и сечение	Кабель по проекту: Длина +6%, м	Кабель проложено: Марка напряжение	Кабель проложено: Кол. число жил и сечение	Кабель проложено: Длина м
1-39	Задвижка ДзВ1	Коробка соединительная КСК-32 №7	1-39	45×2	6		АКВВГ	14×2,5	7			
1-40	Задвижка ДзВ2	То же	1-40	45×2	8		АКВВГ	14×2,5	9			
1-41	Коробка соединительная КСК-32 №7	Щит управления ШЭС 9102-33/3 (шкаф № 1,2)					АКВВГ	19×2,5	9			
1-42	Электромагнитный вентиль УА1.1	Коробка соединительная КСК-16 №8	1-42	Р3-Ц-Х 18	2		АКВВГ	4×2,5	4			
1-43	Пост управления ПМУ1	То же	1-43	Р3-Ц-Х 18	1		АКВВГ	5×2,5	3			
1-44	Уровнетер РДУ	"					АКВВГ	4×2,5	2			
1-45	Коробка соединительная КСК-16м	Коробка соединительная КСК 16 №9					АКВВГ	7×2,5	3			
1-46	Электромагнитный вентиль УА2	То же	1-46	Р3-Ц-Х 18	2		АКВВГ	5×2,5	5			
1-47	Электромагнитный вентиль УА3	"	1-47	Р3-Ц-Х 18	2		АКВВГ	5×2,5	6			
1-48	Вентиль продувки конденсата ВП2	Коробка соединительная КСК-32 №7	1-48	26×1,8	7		АКВВГ	4×2,5	10			

Альбом 3

Типовой проект 904-1-

Привязан

Инв. №

ГИП	Леонов		25.09.86
Нач. отд.	Ткачников		
Гл. спец.	Лебинский		
Н. контр.	Зотова		
Рук. гр.	Чистяков		
Ст. инж.	Посуленко		
Инж.	Скварова		

904-1-48 А

Компрессорная станция 4К-500А

Стадия	Лист	Листов
РП	35	67

Журнал кабельных проводок (Продолжение)

ГИПРОСТРОЙДОРМАШ г. Ростов-на-Дону

35

8066/3

Копировал Скварова

Формат А2

Маркировка кабеля	Трасса: Начало	Трасса: Конец	Проходы через: Трубы: Маркировка	Трубы: Усл. проход мм	Трубы: Длина, м	Ящики протяжные	Кабель по проекту: Марка, напряжение	Кол. число жил и сечение	Длина +6% м	Кабель пропожено: Марка, напряжение	Кол. число жил и сечение	Длина, м
1-49	Коробка соединительная КСК-16 № 9	Щит управления ШЭС 9102-13					АКВВГ	7×2,5	67			
1-50	То же	Щит управления ШЭС 9102-33/3 (шкаф № 1,2)					АКВВГ	5×2,5	22			
1-51	Пульт управления ШЭС 9006-00/2	То же					АКВВГ	37×2,5	53			
1-52	То же	Щит управления ШЭС 9102-33/3 (шкаф № 3)					АКВВГ	5×2,5	53			
1-53	Щит управления ШЭС 8503-00/2	Щит управления ШЭС 9102-33/3 (шкаф № 1,2)					АКВВГ	14×2,5	7			
1-54	То же	Щит управления ШЭС 9102-33/3 (шкаф № 3)					АКВВГ	14×2,5	5			
1-55	Щит управления ШЭС 9102-33/3 (шкаф № 1,2)	Щит управления ШЭС 8801-00/3					АКВВГЭ	19×2,5	57 1			
1-56	Пульт управления ШЭС 9006-00/2	То же					АКВВГЭ	10×2,5	17			
	Компрессор № 2											
2-1	Колодка-термометров Т1-Т10	Коробка соединительная КСК-32 № 1	2-1	Р3-Ц-Х 32	1		КВВГ	27×1,0	1,5			
2-2	Термометр Т12	То же	2-2	Р3-Ц-Х 18	2,5		КВВГ	4×1,0	3			
2-3	Термометр Т11	"	2-3	Р3-Ц-Х 18	2,5		КВВГ	4×1,0	3			
2-4	Коробка соединительная КСК-32 № 1	Щит управления ШЭС 9102-33/3 (шкаф № 3)	2-4	Р3-Ц-Х 32	2		КВВГ	27×1,0	21			

Маркировка кабеля	Трасса: Начало	Трасса: Конец	Проходы через: Трубы: Маркировка	Трубы: Усл. проход мм	Трубы: Длина м	Ящики протяжные	Кабель по проекту: Марка, напряжение	Кол. число жил и сечение	Длина +6% м	Кабель пропожено: Марка, напряжение	Кол. число жил и сечение	Длина м
2-5	Термометр ТВ1	Коробка соединительная КСК-32 № 2					КВВГ	4×1,0	6			
2-6	Термометр ТВ2	То же					КВВГ	4×1,0	5			
2-7	Термометр ТВ3	"					КВВГ	4×1,0	6			
2-8	Термометр ТВ4	"					КВВГ	4×1,0	5			
2-9	Термометр ТВ5	"	2-9	Р3-Ц-Х 18	2		КВВГ	4×1,0	4			
2-10	Термометр ТВ6	"	2-10	Р3-Ц-Х 18	3		КВВГ	4×1,0	6			
2-11	Коробка соединительная КСК-32 № 2	Щит управления ШЭС 9102-33/3 (шкаф № 3)					КВВГ	19×1,0	14			
2-12	Термометр ТМ1	Коробка соединительная КСК-16 № 3	2-12	Р3-Ц-Х 18	5		КВВГ	4×1,0	6			
2-13	Термометр ТМ2	То же	2-13	Р3-Ц-Х 18	3		КВВГ	4×1,0	4			
2-14	Термометр ТМ4	"					КВВГ	4×1,0	2			
2-15	Термометр ТВ8	"	2-15	Р3-Ц-Х 18	1		КВВГ	4×1,0	7			

Альбом 3

Типовой проект 904-1

Взам. инв. № | Подп. и дата | Инв. № подл.

36

8066/3

Привязан

Инв. №

ГИП	Леонов		25.10.88
Нач. отд.	Мажников		
Гл. спец.	Левинский		
Н. контр.	Золотарева		
Рук. гр.	Христофоров		
Ст. инж.	Посупонько		
Инж.	Осипова		

904-1-48 А

Компрессорная станция ИК-500А

Стадия	Лист	Листов
РП	36	67

Журнал кабельных проводок (Продолжение)

ГИПРОСТРОЙДОРМАШ г. Ростов-на-Дону

Кальку сверил Шуст

Копировал Скиру

Формат 22

Маркировка кабеля	Трасса: Начало	Трасса: Конец	Проходы через: Трубы: Маркировка	Трубы: Усл. проход мм	Трубы: Длина м	Ящики протяжные	Кабель по проекту: Марка напряжение	Кол. число жил и сечение	Длина +6%, м	Кабель проложено: Марка напряжение	Кол. число жил и сечение	Длина, м
2-16	Термометр	Коробка соеди-	2-16	26×1.0	5		КВВГ	4×1.0	16			
	ТВ7	нительная										
		КСК-16 № 3										
2-17	Коробка соедини-	Щит управления					КВВГ	14×1.0	19			
	тельная	ШЭС 9102-3313										
	КСК-16 № 3	(шкаф № 3)										
2-18	Термометр	Коробка соеди-	2-18	Р3-Ц-Х 18	3.5		КВВГ	4×1.0	4			
	ТП1	нительная										
		КСК-16, № 4										
2-19	Термометр	То же	2-19	Р3-Ц-Х 18	1.5		КВВГ	4×1.0	2			
	ТП2											
2-20	Термометр	"	2-20	Р3-Ц-Х 18	1.5		КВВГ	4×1.0	2			
	ТП3											
2-21	Термометр	"	2-21	Р3-Ц-Х 18	2.5		КВВГ	4×1.0	3			
	ТП4											
2-22	Термометр	"	2-22	Р3-Ц-Х 18	2.5		КВВГ	4×1.0	3			
	ТП5											
2-23	Коробка соедини-	Щит управления	2-23	Р3-Ц-Х 25	2		КВВГ	14×1.0	14			
	тельная	ШЭС 9102-3313										
	КСК-16 № 4	(шкаф № 3)										
2-24	Термометр	Коробка соедини-	2-24	Р3-Ц-Х 18	1.5		КВВГ	4×1.0	2			
	ТП6	тельная										
		КСК-16 № 5										
2-25	Термометр	То же	2-25	Р3-Ц-Х 18	1.5		КВВГ	4×1.0	2			
	ТП7											
2-26	Термометр	"	2-26	Р3-Ц-Х 18	2.5		КВВГ	4×1.0	3			
	ТП8											
2-27	Термометр	"	2-27	Р3-Ц-Х 18	6		КВВГ	4×1.0	7			
	ТП9											
2-28	Коробка соеди-	Щит управления	2-28	Р3-Ц-Х 25	4		КВВГ	14×1.0	17			
	нительная	ШЭС 9102-3313										
	КСК-16 № 5	(шкаф № 3)										
2-29	Задвижка нагне-	Щит управления	2-29	Р3-Ц-Х 25	2		АКВВГ	14×2.5	13			
	тания ДЗН	ШЭС 9102-3313										
		(шкаф № 1,2)										

Маркировка кабеля	Трасса: Начало	Трасса: Конец	Проходы через: Трубы: Маркировка	Трубы: Усл. проход мм	Трубы: Длина м	Ящики протяжные	Кабель по проекту: Марка напряжение	Кол. число жил и сечение	Длина +6%, м	Кабель проложено: Марка напряжение	Кол. число жил и сечение	Длина м
2-30	Тиристорное	Щит управления					АКВВГ	7×2.5	57			
	возбудительное	ШЭС 9102-3313										
	устройство	(шкаф № 1,2)										
2-31	В/в ячейка ВМ	То же	2-31	26×1.8	2		АКВВГ	4×2.5	44			
2-32	Противопожарный	Коробка соеди-	2-32	Р3-Ц-Х 25	1.5		АКВВГ	14×2.5	6			
	клапан	нительная										
	ДПК	КСК-32 № 6										
2-33	Дроссельная	То же	2-33	Р3-Ц-Х 25	1.5		АКВВГ	14×2.5	2			
	заслонка ДДЗ											
2-34	Конечный выклю-	"	2-34	Р3-Ц-Х 18	1.5		АКВВГ	4×2.5	2			
	чатель дроссель-											
	ной заслонки											
	ВзД22											
2-35	Вентиль продувки	Коробка соеди-	2-35	Р3-Ц-Х 18	5		АКВВГ	4×2.5	6			
	конденсата	нительная										
	ВП1	КСК-32 № 7										
2-36	Коробка соедини-	Пульт управления	2-36	Р3-Ц-Х	1		АКВВГ	7×2.5	40			
	тельная	ШЭС 9006-00/2										
	КСК-32 № 6											
2-37	То же	Щит управления	2-37	Р3-Ц-Х 32	1		АКВВГ	19×2.5	8			
		ШЭС 9102-3313										
		(шкаф № 1,2)										

Альбом 3

Типовой проект 904-1

Взам. инв. №

Подп. и дата

Инв. № подл.

37

8066/3

ГИП	Леонов		904-1-48 Л
Нач. отд.	Тофников		Компрессорная станция 4К-500А
Гл. спец.	Левинский		
Н. контр.	Золотарева		Стадия / Лист / Листов: РП / 37 / 67
Рук. гр.	Простоороов		Журнал кабельных проводок (продолжение)
Ст. инж.	Посупрыко		ГИПРОСТРОЙДОРМАШ г. Ростов-на-Дону
Инж.	Скорова		

Привязан

Инв. №

Кальку сверил Шуст

Копировал Скор

Формат 22

Маркировка кабеля	Трасса: Начало	Трасса: Конец	Проходы через: Трубы: Маркировка	Трубы: Усл. проход мм	Трубы: Длина м	Ящики протяжные	Кабель по проекту: Марка, напряжение	Кабель по проекту: Кол. число жил и сечение	Кабель по проекту: Длина +5% м	Кабель пропожено: Марка, напряжение	Кабель пропожено: Кол. число жил и сечение	Кабель пропожено: Длина, м
2-38	Электромагнитный вентиль УА4	Коробка соединительная КСК-32 № 7	2-38	РЗ-Ц-Х 18	3		АКВВГ	5×2,5	4			
2-39	Задвижка Д3В1	То же	2-39	45×2	6		АКВВГ	14×2,5	7			
2-40	Задвижка Д3В2	"	2-40	45×2	8		АКВВГ	14×2,5	9			
2-41	Коробка соединительная КСК-32 № 7	Щит управления ШЭС 9102-33/3 (шкаф № 1,2)					АКВВГ	19×2,5	9			
2-42	Электромагнитный вентиль УА 1,2	Коробка соединительная КСК-16 № 8	2-42	РЗ-Ц-Х 18	2		АКВВГ	4×2,5	4			
2-43	Пост управления ПТУ2	То же	2-43	РЗ-Ц-Х 18	1		АКВВГ	5×2,5	3			
2-44	Уровнетер РДУ	"					АКВВГ	4×2,5	2			
2-45	Коробка соединительная КСК-16 № 8	Коробка соединительная КСК-16 № 9					АКВВГ	7×2,5	3			
2-46	Электромагнитный вентиль УА2	То же	2-46	РЗ-Ц-Х 18	2		АКВВГ	5×2,5	8			
2-47	Электромагнитный вентиль УА3	"	2-47	РЗ-Ц-Х 18	2		АКВВГ	5×2,5	6			
2-48	Вентиль продувки конденсата ВП2	Коробка соединительная КСК-32 № 7	2-48	26×18	7		АКВВГ	4×2,5	10			
2-49	Коробка соединительная КСК-16 № 9	Щит управления ШЭС 9103-83/3					АКВВГ	7×2,5	60			
2-50	Коробка соединительная КСК-16 № 9	Щит управления ШЭС 9102-33/3 (шкаф № 1,2)					АКВВГ	5×2,5	22			
2-51	Пульт управления ШЭС 9006-0012	То же					АКВВГ	37×2,5	45			

Маркировка кабеля	Трасса: Начало	Трасса: Конец	Проходы через: Трубы: Маркировка	Трубы: Усл. проход мм	Трубы: Длина м	Ящики протяжные	Кабель по проекту: Марка, напряжение	Кабель по проекту: Кол. число жил и сечение	Кабель по проекту: Длина +5% м	Кабель пропожено: Марка, напряжение	Кабель пропожено: Кол. число жил и сечение	Кабель пропожено: Длина, м
2-52	Пульт управления ШЭС 9006-0012	Щит управления ШЭС 9102-33/3 (шкаф № 3)					АКВВГ	5×2,5	45			
2-53	Щит управления ШЭС 8503-0012	Щит управления ШЭС 9102-33/3 (шкаф № 1,2)					АКВВГ	14×2,5	7			
2-54	То же	Щит управления ШЭС 9102-33/3 (шкаф № 3)					АКВВГ	14×2,5	5			
2-55	Щит управления ШЭС 9102-33/3 (шкаф № 1,2)	Щит управления ШЭС 8801-0013					АКВВГЭ	19×2,5	50			
2-56	Пульт управления ШЭС 9006-0012	То же					АКВВГЭ	10×2,5	16			

Альбом 3

Типовой проект 904-1-1

38

8066/3

ГИП	Леонов		25.11.81
Нач. отд.	Мажников		
Гл. спец.	Левинский		
Н. контр.	Золотарева		
Рук. гр.	Христофоров		
Ст. инж.	Посуконько		
Инженер	Скударова		

Привязан

Инв. №

904-1-48 А

Компрессорная станция 6К-250А

Стадия	Лист	Листов
РП	38	67

Журнал кабельных проводок (Продолжение)

ГИПРОСТРОЙДОРМАШ г. Ростов-на-Дону

Инв. № подл. | Подп. и дата | Взам. инв. №

Кальку сверил Шуст

Копировал

Формат 22

Маркировка кабеля	Трасса: Начало	Трасса: Конец	Проходы через: Трубы: Маркировка	Трубы: Усл. проход мм	Трубы: Длина м	Ящики протяжные	Кабель по проекту: Марка, напряжение	Кабель по проекту: Кол. число жил и сечение	Кабель по проекту: Длина +5% м	Кабель проложено: Марка, напряжение	Кабель проложено: Кол. число жил и сечение	Кабель проложено: Длина, м
	Компрессор № 3											
3-1	Колодка термо-метров Т1-Т10	Коробка соеди-нительная КСК-32 №1	3-1	РЗ-Ц-Х 32	1		КВВГ	27×1.0	1.5			
3-2	Термометр Т12	То же	3-2	РЗ-Ц-Х 18	2.5		КВВГ	4×1.0	3			
3-3	Термометр Т11	"	3-3	РЗ-Ц-Х 18	2.5		КВВГ	4×1.0	3			
3-4	Коробка соедини-тельная КСК-32 №1	Щит управления ШЭС 9102-33/3 (шкаф №3)	3-4	РЗ-Ц-Х 32	2		КВВГ	27×1.0	21			
3-5	Термометр ТВ1	Коробка соеди-нительная КСК-32 №2					КВВГ	4×1.0	6			
3-6	Термометр ТВ2	То же					КВВГ	4×1.0	5			
3-7	Термометр ТВ3	"					КВВГ	4×1.0	6			
3-8	Термометр ТВ4	"					КВВГ	4×1.0	5			
3-9	Термометр ТВ5	"	3-9	РЗ-Ц-Х 18	2		КВВГ	4×1.0	4			
3-10	Термометр ТВ6	"	3-10	РЗ-Ц-Х 18	3		КВВГ	4×1.0	6			
3-11	Коробка соедини-тельная КСК-32 №2	Щит управления ШЭС 9102-33/3 (шкаф №3)					КВВГ	19×1.0	14			
3-12	Термометр ТМ1	Коробка соедини-тельная КСК-16 №3	3-12	РЗ-Ц-Х 18	5		КВВГ	4×1.0	6			
3-13	Термометр ТМ2	То же	3-13	РЗ-Ц-Х 18	3		КВВГ	4×1.0	4			
3-14	Термометр ТМ4	"					КВВГ	4×1.0	2			
3-15	Термометр ТВ8	"	3-15	РЗ-Ц-Х 18	1		КВВГ	4×1.0	7			
3-16	Термометр ТВ7	Коробка-соеди-нительная КСК-16 №3	3-16	26×1.8	5		КВВГ	4×1.0	16			
3-17	Коробка соеди-нительная КСК-16 №3	Щит управления ЩЭС 9102-33/3 (шкаф №3)					КВВГ	14×1.0	19			
3-18	Термометр ТП1	Коробка соеди-нительная КСК-16 №4	3-18	РЗ-Ц-Х 18	3.5		КВВГ	4×1.0	4			
3-19	Термометр ТП2	То же	3-19	РЗ-Ц-Х 18	1.5		КВВГ	4×1.0	2			
3-20	Термометр ТП3	"	3-20	РЗ-Ц-Х 18	1.5		КВВГ	4×1.0	2			
3-21	Термометр ТП4	"	3-21	РЗ-Ц-Х 18	2.5		КВВГ	4×1.0	3			
3-22	Термометр ТП5	"	3-22	РЗ-Ц-Х 18	2.5		КВВГ	4×1.0	3			
3-23	Коробка соедини-тельная КСК-16 №4	Щит управления ШЭС 9102-33/3 (шкаф №3)	3-23	РЗ-Ц-Х 25	2		КВВГ	14×1.0	14			
3-24	Термометр ТП6	Коробка соедини-тельная КСК-16 №5	3-24	РЗ-Ц-Х 18	1.5		КВВГ	4×1.0	2			
3-25	Термометр ТП7	То же	3-25	РЗ-Ц-Х 18	1.5		КВВГ	4×1.0	2			

Альбом 3

ТП типовой проект 904-1

Взам. инв.№ | Подп. и дата | Инв.№ подл.

39

8066/3

ГИП	Леонов		25.09.86	904-1-48 А
Нач.отд.	Мажников			Компрессорная станция 4К-500А
Гл.спец.	Левинский			Стадия: РП · Лист: 39 · Листов: 67
Н.контр.	Золотарева			
Рук.гр.	Чикоров			Журнал кабельных проводок (Проволжение)
Ст.инж.	Поступальцев			ГИПРОСТРОЙДОРМАШ г. Ростов-на-Дону
Инж.	Склярова			

Привязан

Инв.№

Кальку сверил Шуст Копировал Генюк Формат 22

Маркировка кабеля	Трасса: Начало	Трасса: Конец	Проходы через: Трубы: Маркировка	Трубы: Усл. проход мм	Трубы: Длина м	Ящики протяжные	Кабель по проекту: Марка напряжение	Кабель по проекту: Кол. число жил и сечение	Кабель по проекту: Длина +5% м	Кабель проложено: Марка напряжение	Кабель проложено: Кол. число жил и сечение	Кабель проложено: Длина м
3-26	Термометр ТП8	Коробка соединительная КСК-16 №5	3-26	Р3-Ц-Х 18	2,5		КВВГ	4х1,0	3			
3-27	Термометр ТП9	То же	3-27	Р3-Ц-Х 18	6		КВВГ	4х1,0	7			
3-28	Коробка соединительная КСК-16 №5	Щит управления ШЭС 9102-33/3 (шкаф №3)	3-28	Р3-Ц-Х 25	4		КВВГ	14х1,0	17			
3-29	Задвижка нагнетания ДЗН	Щит управления ШЭС 9102-33/3 (шкаф №1,2)	3-29	Р3-Ц-Х 25	2		АКВВГ	14х2,5	13			
3-30	Тиристорное воздудительное устройство	То же					АКВВГ	7х2,5	50			
3-31	В/В ячейка ВМ	"	3-31	26х1,8	2		АКВВГ	4х2,5	46			
3-32	Противопотпажный клапан ДПК	Коробка соединительная КСК-32 №6	3-32	Р3-Ц-Х 25	1,5		АКВВГ	14х2,5	6			
3-33	Дроссельная заслонка ДД3	То же	3-33	Р3-Ц-Х 25	1,5		АКВВГ	14х2,5	2			
3-34	Конечный выключатель дроссельной заслонки ВзД22	"	3-34	Р3-Ц-Х 18	1,5		АКВВГ	4х2,5	2			
3-35	Вентиль продувки конденсата ВП1	Коробка соединительная КСК-32 №7	3-35	Р3-Ц-Х 18	5		АКВВГ	4х2,5	6			
3-36	Коробка соединительная КСК-32 №6	Пульт управления ШЭС 9006-0012	3-36	Р3-Ц-Х 18	1		АКВВГ	7х2,5	32			
3-37	То же	Щит управления ШЭС 9102-33/3	3-37	Р3-Ц-Х 32	1		АКВВГ	19х2,5	8			
3-38	Электромагнитный вентиль УЯ4	Коробка соединительная КСК-32 №7	3-38	Р3-Ц-Х 18	3		АКВВГ	5х2,5	4			

Маркировка кабеля	Трасса: Начало	Трасса: Конец	Проходы через: Трубы: Маркировка	Трубы: Усл. проход мм	Трубы: Длина м	Ящики протяжные	Кабель по проекту: Марка напряжение	Кабель по проекту: Кол. число жил и сечение	Кабель по проекту: Длина +5% м	Кабель проложено: Марка напряжение	Кабель проложено: Кол. число жил и сечение	Кабель проложено: Длина м
3-39	Задвижка Дз В1	Коробка соединительная КСК-32 №7	3-39	45х2	6		АКВВГ	14х2,5	7			
3-40	Задвижка Дз В2	То же	3-40	45х2	8		АКВВГ	14х2,5	9			
3-41	Коробка соединительная КСК-32 №7	Щит управления ШЭС 9102-33/3 (шкаф №1,2)					АКВВГ	19х2,5	9			
3-42	Электромагнитный вентиль УЯ1,3	Коробка соединительная КСК-16 №8	3-42	Р3-Ц-Х 18	2		АКВВГ	4х2,5	4			
3-43	Пост управления ПТУЗ	То же	3-43	Р3-Ц-Х 18	1		АКВВГ	5х2,5	3			
3-44	Уровнемер РДУ	"					АКВВГ	4х2,5	2			
3-45	Коробка соединительная КСК-16 №8	Коробка соединительная КСК-16 №9					АКВВГ	4х2,5	3			
3-46	Электромагнитный вентиль УЯ2	То же	3-46	Р3-Ц-Х 18	2		АКВВГ	5х2,5	5			
3-47	Электромагнитный вентиль УЯ3	"	3-47	Р3-Ц-Х 18	2		АКВВГ	5х2,5	6			

Альбом 3

Типовой проект 904-1

Взам. инв. №

Подп. и дата

Инв. № подл.

40

8066/3

ГИП	Леонов		
Нач. отд.	Мажников		
Гл. спец.	Левинский		
Н. контр.	Золотарева		
Рук. гр.	Христофоров		
Ст. инж.	Посуполько		
Инж.	Склярова		

Привязан

Инв. №

904-1-48 А

Компрессорная станция 4К-500А

Стадия	Лист	Листов
РП	40	67

Журнал кабельных проводок (Продолжение)

ГИПРОСТРОЙДОРМАШ г. Ростов-на-Дону

Кальку сверил Шуст Копировал Скрипу Формат 22

Маркировка кабеля	Трасса: Начало	Трасса: Конец	Проходы через: трубы: Маркировка	Трубы: Усл. проход мм	Трубы: Длина м	Ящики протяжные	Кабель по проекту: Марка напряжение	Кабель по проекту: Кол. число жил и сечение	Кабель по проекту: Длина +6% м	Кабель проложено: Марка напряжение	Кабель проложено: Кол. число жил и сечение	Кабель проложено: Длина, м
3-48	Вентиль продувки конденсата ВП2	Коробка соединительная КСК-32 №7	3-48	28×1,8	7		АКВВГ	4×2,5	10			
3-49	Коробка соединительная КСК-16 №9	Щит управления ШЭС 9103-83/3					АКВВГ	7×2,5	52			
3-50	То же	Щит управления ШЭС 9102-33/3 (шкаф №1,2)					АКВВГ	5×2,5	22			
3-51	Пульт управления ШЭС 9006-00/2	То же					АКВВГ	37×2,5	35			
3-52	То же	Щит управления ШЭС 9102-33/3 (шкаф №3)					АКВВГ	5×2,5	35			
3-53	Щит управления ШЭС-8503-00/2	Щит управления ШЭС 9102-33/3 (шкаф №1,2)					АКВВГ	14×2,5	7			
3-54	То же	Щит управления ШЭС 9102-33/3 (шкаф №3)					АКВВГ	14×2,5	5			
3-55	Щит управления ШЭС 9102-33/3 (шкаф №1,2)	Щит управления ШЭС 8801-00/3					АКВВГЭ	19×2,5	42			
3-56	Пульт управления ШЭС 9006-00/2	То же					АКВВГЭ	10×2,5	15			
	Компрессор № 4											
4-1	Колодка термометров Т1-Т9	Коробка соединительная КСК-32 №1	4-1	Р3-Ц-Х 32	1		КВВГ	27×1,0	15			
4-2	Термометр Т10	То же	4-2	Р3-Ц-Х 18	2,5		КВВГ	4×1,0	3			
4-3	Термометр Т11	"	4-3	Р3-Ц-Х 18	2,5		КВВГ	4×1,0	3			
4-4	Коробка соединительная КСК-32 №1	Щит управления ШЭС 9102-33/3 (шкаф №3)	4-4	Р3-Ц-Х 32	2		КВВГ	27×1,0	21			
4-5	Термометр ТВ1	Коробка соединительная КСК-32 №2					КВВГ	4×1,0	6			
4-6	Термометр ТВ2	То же					КВВГ	4×1,0	5			
4-7	Термометр ТВ3	"					КВВГ	4×1,0	6			
4-8	Термометр ТВ4	"					КВВГ	4×1,0	5			
4-9	Термометр ТВ5	"	4-9	Р3-Ц-Х 18	2		КВВГ	4×1,0	4			
4-10	Термометр ТВ6	"	4-10	Р3-Ц-Х 18	3		КВВГ	4×1,0	6			
4-11	Коробка соединительная КСК-32 №2	Щит управления ШЭС 9102-33/3					КВВГ	19×1,0	14			
4-12	Термометр ТМ1	Коробка соединительная КСК-16 №3	4-12	Р3-Ц-Х 18	5		КВВГ	4×1,0	6			
4-13	Термометр ТМ2	То же	4-13	Р3-Ц-Х 18	3		КВВГ	4×1,0	4			
4-14	Термометр ТМ4	"					КВВГ	4×1,0	2			
4-15	Термометр ТМ8	"	4-15	Р3-Ц-Х 18	1		КВВГ	4×1,0	7			

Альбом 3

Типовой проект 904-1-

Взам. инв. №

Подп. и дата

Инв. № подл.

41

8066/3

ГИП	Леонов		25.09.81
Нач.отд.	Мухников		
Гл.спец.	Левинский		
Н.контр.	Золотарева		
Рук.гр.	Григорьев		
Ст.инж.	Посупонько		
Инж.	Скляроба		

Привязан

Инв. №

904-1-48 А

Компрессорная станция 4К-500А

Стадия	Лист	Листов
РП	41	67

Журнал кабельных проводок (проложение)

ГИПРОСТРОЙДОРМАШ г.Ростов-на-Дону

Копировал Скиз

Формат А2

Маркировка кабеля	Трасса: Начало	Трасса: Конец	Проходы через: Трубы: Маркировка	Трубы: Усл. проход мм	Трубы: Длина м	Ниши проходные	Кабель по проекту: Марка напряжение	Кол. число жил и сечение	Длина +5%, м	Кабель проложено: Марка напряжение	Кол. число жил и сечение	Длина м
4-16	Термометр ТВ7	Коробка соединительная КСК-16 №3	4-16	26×1.8	5		КВВГ	4×1.0	16			
4-17	Коробка соединительная КСК-16 №3	Щит управления ШЭС 9102-3313 (шкаф №3)					КВВГ	14×1.0	19			
4-18	Термометр ТП1	Коробка соединительная КСК-16 №4	4-18	Р3-Ц-Х 18	3,5		КВВГ	4×1.0	4			
4-19	Термометр ТП2	То же	4-19	Р3-Ц-Х 18	1,5		КВВГ	4×1.0	2			
4-20	Термометр ТП3	"	4-20	Р3-Ц-Х 18	1.5		КВВГ	4×1.0	2			
4-21	Термометр ТП4	"	4-21	Р3-Ц-Х 18	2,5		КВВГ	4×1.0	3			
4-22	Термометр ТП5	"	4-22	Р3-Ц-Х 18	2,5		КВВГ	4×1.0	3			
4-23	Коробка соединительная КСК-16 №4	Щит управления ШЭС 9102-3313 (шкаф №3)	4-23	Р3-Ц-Х 25	2		КВВГ	14×1.0	14			
4-24	Термометр ТП6	Коробка соединительная КСК-16 №5	4-24	Р3-Ц-Х 18	1,5		КВВГ	4×1.0	2			
4-25	Термометр ТП7	То же	4-25	Р3-Ц-Х 18	1.5		КВВГ	4×1.0	2			
4-26	Термометр ТП8	"	4-26	Р3-Ц-Х 18	2,5		КВВГ	4×1.0	3			
4-27	Термометр ТП9	"	4-27	Р3-Ц-Х 18	6		КВВГ	4×1.0	7			
4-28	Коробка соединительная КСК-16 №5	Щит управления ШЭС 9102-3313 (шкаф №3)	4-28	Р3-Ц-Х 25	4		КВВГ	14×1.0	17			
4-29	Задвижка нагнетания ДЗН	Щит управления ШЭС 9102-3313 (шкаф №1.2)	4-29	Р3-Ц-Х 25	2		АКВВГ	14×2.5	13			
4-30	Тиристорное возбудительное устройство	То же					АКВВГ	4×2.5	43			

Маркировка кабеля	Трасса: Начало	Трасса: Конец	Проходы через: Трубы: Маркировка	Трубы: Усл. проход мм	Трубы: Длина м	Ниши проходные	Кабель по проекту: Марка напряжение	Кол. число жил и сечение	Длина +5%, м	Кабель проложено: Марка напряжение	Кол. число жил и сечение	Длина м
4-31	В/В ячейка ВМ	Щит управления ШЭС 9102-3313 (шкаф №1,2)	4-31	26×1.8	2		АКВВГ	4×2,5	28			
4-32	Противопотажный клапан ДПК	Коробка соединительная КСК-32 №6	4-32	Р3-Ц-Х 25	1,5		АКВВГ	14×2,5	6			
4-33	Дроссельная заслонка ДД3	То же	4-33	Р3-Ц-Х 25	1,5		АКВВГ	14×2.5	2			
4-34	Конечный выключатель дроссельной заслонки ВзДД22	"	4-34	Р3-Ц-Х 18	1,5		АКВВГ	4×2,5	2			
4-35	Вентиль продувки конденсата ВП1	Коробка соединительная КСК-32 №7	4-35	Р3-Ц-Х 18	5		АКВВГ	4×2,5	6			
4-36	Коробка соединительная КСК-32 №6	Пульт управления ШЭС 9006-0012	4-36	Р3-Ц-Х 18	1		АКВВГ	7×2,5	24			
4-37	То же	Щит управления ШЭС 9102-3313 (шкаф №1.2)	4-37	Р3-Ц-Х 32	1		АКВВГ	19×2,5	8			
4-38	Электромагнитный вентиль УАЧ	Коробка соединительная КСК-32 №7	4-38	Р3-Ц-Х 18	3		АКВВГ	5×2,5	4			
4-39	Задвижка ДзВ1	То же	4-39	45×2	6		АКВВГ	14×2,5	7			

Альбом 3

Типовой проект 904-1

Взамен инв. №

Подп. и дата

Инв. № подл.

42

8066/3

привязан

Инв. №

ГИП	Леонов		25.09.81
Нач. отд.	Тарников		
Гл. спец.	Левинский		
Н. контр.	Золотарева		
Рук. гр.	Дистороров		
Ст. инж.	Поступальер		
Инж.	Склярова		

904-1-48 Д

Компрессорная станция 4К-500Л

Стадия	Лист	Листов
РП	42	67

Журнал кабельных проводок (Продолжение)

ГИПРОСТРОЙДОРМАШ г. Ростов-на-Дону

Кальку сверил Шуст

Копировал Сем

Формат 22

Маркировка кабеля	Трасса: Начало	Трасса: Конец	Проходы через: Трубы: Маркировка	Трубы: Усл. прох. мм	Трубы: Длина м	Ящики протяжные	Кабель по проекту: Марка направление	Кол., число жил и сечение	Длина +6% м	Кабель проложено: Марка, направление	Кол., число жил и сечение	Длина м
4-40	Задвижка Дз 82	Коробка соединительная КСК-32 №7	4-40	45×2	8		АКВВГ	14×2,5	9			
4-41	Коробка соединительная КСК-32 №7	Щит управления ШЭС 9102-3313 (шкаф №1,2)					АКВВГ	19×2,5	9			
4-42	Электромагнитный вентиль УА1.4	Коробка соединительная КСК-16 №8	4-42	РЗ-Ц-Х 18	2		АКВВГ	4×2,5	4			
4-43	Пост управления ПМУ4	То же	4-43	РЗ-Ц-Х 18	1		АКВВГ	5×2,5	3			
4-44	Уровнемер РДУ	"					АКВВГ	4×2,5	2			
4-45	Коробка соединительная КСК-16 №8	Коробка соединительная КСК-16 №9			2		АКВВГ	7×2,5	3			
4-46	Электромагнитный вентиль УА2	То же	4-46	РЗ-Ц-Х 18	2		АКВВГ	5×2,5	5			
4-47	Электромагнитный вентиль УА3		4-47	РЗ-Ц-Х 18	2		АКВВГ	5×2,5	6			
4-48	Вентиль продувки конденсата ВП2	Коробка соединительная КСК-32 №7	4-48	26×1,8	7		АКВВГ	4×2,5	10			
4-49	Коробка соединительная КСК-16 №9	Щит управления ШЭС 9103-8313					АКВВГ	7×2,5	44			
4-50	То же	Щит управления ШЭС 9102-3313 (шкаф №1,2)					АКВВГ	5×2,5	22			
4-51	Пульт управления ШЭС 9006-0012	То же					АКВВГ	37×2,5	28			
4-52	То же	Щит управления ШЭС 9102-3313 (шкаф №3)					АКВВГ	5×2,5	28			
4-53	Щит управления ШЭС 8503-0012	Щит управления ШЭС 9102-3313 (шкаф №1,2)					АКВВГ	14×2,5	7			

Маркировка кабеля	Трасса: Начало	Трасса: Конец	Проходы через: Трубы: Маркировка	Трубы: Усл. прох. мм	Трубы: Длина м	Ящики протяжные	Кабель по проекту: Марка направление	Кол., число жил и сечение	Длина +6% м	Кабель проложено: Марка направление	Кол., число жил и сечение	Длина м
4-54	Щит управления ШЭС 8503-0012	Щит управления ШЭС 9102-3313 (шкаф №3)					АКВВГ	14×2,5	5			
4-55	Щит управления ШЭС 9102-3313 (шкаф №1,2)	Щит управления ШЭС 8801-0013					АКВВГЭ	19×2,5	34			
4-56	Пульт управления ШЭС 9006-0012	То же					АКВВГЭ	10×2,5	14			
	Общестанционные проводки											
61	Электромагнитный вентиль УА5	Коробка соединительная КСК-8 №10	61	26×1,8	3		АКВВГ	5×2,5	27			
62	Электромагнитный вентиль УА6	Коробка соединительная КСК-8 №10	62	РЗ-Ц-Х 18	2		АКВВГ	5×2,5	3			
63	Коробка соединительная КСК-8 №10	Щит управления ШЭС 9103-8313	63	26×1,8	1		АКВВГ	7×2,5	22			
64	Электромагнитный вентиль УА7	То же	64	26×1,8	10		АКВВГ	5×2,5	74			
65	Датчик температуры ДТ2	"	65	26×1,8	2		АКВВГ	4×2,5	55			

Альбом 3

Типовой проект 904-1

Взам. инв. №

Подп. и дата

Инв. № подл.

43

8066/3

ГИП	Леонов		25.09.81
Нач. отд.	Мажников		
Гл. спец.	Левинский		
Н. контр.	Золотарева		
Рук. гр.	Христофоров		
Инж.	Склярова		
Ст. техн.	Шуст		

Привязан

Инв. №

904-1-48 А

Компрессорная станция 4К-500А

Стадия	Лист	Листов
РП	43	67

Журнал кабельных проводок (продолжение)

ГИПРОСТРОЙДОРМАШ г. Ростов-на-Дону

Кальку сверил Шуст Копировал Геннк формат 22

Альбом 3

Марки-ровка кабеля	Трасса: Начало	Трасса: Конец	Проходы через: Трубы: Марки-ровка	Трубы: Усл. прох. мм	Трубы: Длина м	Ящики протяжные	Кабель по проекту: Марка, напряжение	Кабель по проекту: Кол., число жил и сечение	Кабель по проекту: Длина + 6% м	Кабель проложено: Марка, напряжение	Кабель проложено: Кол., число жил и сечение	Кабель проложено: Длина м
66	Датчик темпе-	Щит управления	66	26×1,8	2		АКВВГ	4×2,5	35			
	ратуры ДТ3	ШЭС 9103-83/3										
67	Датчик теме-	то же					АКВВГ	4×2,5	45			
	ратуры ДТ4											
68	Прибор	Коробка соеди-	68	Р3-Ц-Х 18	1		КВВГ	5×1,0	1			
	ПДД2	нительная										
		КСК-16 №11										
69	Прибор	То же	69	Р3-Ц-Х 18	1		КВВГ	5×1,0	1			
	ПДД3											
70	Прибор	"	70	Р3-Ц-Х 18	1		КВВГ	5×1,0	1			
	ДМО											
71	Электромагнит-	Коробка соеди-	71	Р3-Ц-Х 18	2,5		АКВВГ	4×2,5	3			
	ный вентиль	нительная										
	УА 1.7	КСК-16 №12										
72	Пост управления	То же	72	Р3-Ц-Х 18	1,5		АКВВГ	5×2,5	2			
	ПМУ7											
73	Электромагнит-	"	73	Р3-Ц-Х 18	3,5		АКВВГ	4×2,5	4			
	ный вентиль											
	УА 1.8											
74	Пост управления	"	74	Р3-Ц-Х 18	1,5		АКВВГ	5×2,5	2			
	ПМУ8											
75	Коробка соеди-	Щит управления					АКВВГ	4×2,5	74			
	нительная	ШЭС 9103-83/3										
	КСК-16 №12											
76	Щит управления	Щит управления					АКВВГ	4×2,5	5			
	ШЭС 9103-83/3	ШЭС 8801-00/3										
77	КРУ ячейка 5	Звонок НА	77	26×1,8	2		АКВВГ	4×2,5	32			
78	Коробка соеди-	Щит управления	78	45×2	2		КВВГ	14×1,0	64			
	нительная	ШЭС 8801-00/3										
	КСК-16 №11											

Марки-ровка кабеля	Трасса: Начало	Трасса: Конец	Проходы через: Трубы: Марки-ровка	Трубы: Усл. прох. мм	Трубы: Длина м	Ящики протяжные	Кабель по проекту: Марка напряжение	Кабель по проекту: Кол., число жил и сечение	Кабель по проекту: Длина + 6% м	Кабель проложено: Марка напряжение	Кабель проложено: Кол., число жил и сечение	Кабель проложено: Длина м

Типовой проект 904-1

Взам.инв.№ | Подп. и дата | Инв.№ подл.

Привязан

Инв.№

44

8066/3

ГИП	Леонов		25.01.81
Нач.отд.	Мажников		
Гл.спец.	Левинский		
Н.контр.	Золотарева		
Рук.гр.	Христофоров		
Ст.инж.	Посупонько		
Инж.	Склярова		

904-1-48 А

Компрессорная станция 4К-500А

Стадия	Лист	Листов
РП	44	67

Журнал кабельных проводок (окончание)

ГИПРОСТРОЙДОРМАШ г.Ростов-на-Дону

Кальку сверил Шуст Копировал Генюк формат 22

Альбом 3

Типовой проект 904-1

Маркировка кабеля	Трасса: Начало	Трасса: Конец	Проходы через: трубы: Маркировка	Трубы: Усл. проход мм	Трубы: Длина м	Ящики протяжные	Кабель по проекту: Марка, направление	Кабель по проекту: Кол. число жил и сечение	Кабель по проекту: Длина +5%, м	Кабель проложено: Марка, направление	Кабель проложено: Кол. число жил и сечение	Кабель проложено: Длина, м
	Компрессор №1											
1-1	Колодка термометров Т1-Т10	Коробка соединительная КСК-32 №1	1-1	РЗ-Ц-Х 32	1		КВВГ	27×1.0	1.5			
1-2	Термометр Т12	То же	1-2	РЗ-Ц-Х 18	2,5		КВВГ	4×1.0	3			
1-3	Термометр Т11	"	1-3	РЗ-Ц-Х 18	2,5		КВВГ	4×1.0	3			
1-4	Коробка соединительная КСК 32 №1	Щит управления ШЭС 9102-33/3 (шкаф №3)	1-4	РЗ-Ц-Х 32	2		КВВГ	27×1.0	22			
1-5	Термометр ТВ1	Коробка соединительная КСК 32 №2					КВВГ	4×1.0	6			
1-6	Термометр ТВ2	То же					КВВГ	4×1.0	5			
1-7	Термометр ТВ3	"					КВВГ	4×1.0	6			
1-8	Термометр ТВ4	"					КВВГ	4×1.0	5			
1-9	Термометр ТВ5	"					КВВГ	4×1.0	4			
1-10	Термометр ТВ6	"					КВВГ	4×1.0	6			
1-11	Коробка соединительная КСК-32 №2	Щит управления ШЭС 9102-33/3 (шкаф №3)					КВВГ	19×1.0	16			
1-12	Термометр ТМ1	Коробка соединительная КСК-16 №3	1-12	РЗ-Ц-Х 18	5		КВВГ	4×1.0	6			
1-13	Термометр ТМ2	То же	1-13	РЗ-Ц-Х 18	3		КВВГ	4×1.0	4			
1-14	Термометр ТМ4	"					КВВГ	4×1.0	2			
1-15	Термометр ТВ8	"	1-15	РЗ-Ц-Х 18	1		КВВГ	4×1.0	7			
1-16	Термометр ТВ4	Коробка соединительная КСК-16 №3	1-16	26×1.8	5		КВВГ	4×1.0	16			
1-17	Коробка соединительная КСК-16 №3	Щит управления ШЭС 9102-33/3 (шкаф №3)					КВВГ	14×1.0	21			
1-18	Термометр ТП1	Коробка соединительная КСК-16 №4	1-18	РЗ-Ц-Х 18	3,5		КВВГ	4×1.0	4			
1-19	Термометр ТП2	То же	1-19	РЗ-Ц-Х 18	1,5		КВВГ	4×1.0	2			
1-20	Термометр ТП3	"	1-20	РЗ-Ц-Х 18	15		КВВГ	4×1.0	2			
1-21	Термометр ТП4	"	1-21	РЗ-Ц-Х 18	2,5		КВВГ	4×1.0	3			
1-22	Термометр ТП5	"	1-22	РЗ-Ц-Х 18	2,5		КВВГ	4×1.0	3			
1-23	Коробка соединительная КСК-16 №4	Щит управления ШЭС 9102-33/3 (шкаф №3)	1-23	РЗ-Ц-Х 25	2		КВВГ	14×1.0	16			
1-24	Термометр ТП6	Коробка соединительная КСК-16 №5	1-24	РЗ-Ц-Х 18	4.5		КВВГ	4×1.0	2			
1-25	Термометр ТП7	То же	1-25	РЗ-Ц-Х 18	1,5		КВВГ	4×1.0	2			
1-26	Термометр ТП8	"	1-26	РЗ-Ц-Х 18	2,5		КВВГ	4×1.0	3			

45
8066/3

ГИП	Леонов		25.09.81
Нач.отд.	Мохников		
Гл.спец.	Левинский		
Н.контр.	Торгорева		
Рук.гр.	Пристоффров		
Ст.инж.	Посуполько		
Инж.	Скарова		

привязан

Инв. №

904-1-48 А

Компрессорная станция ЗК-500А

Стадия	Лист	Листов
РП	45	67

Журнал кабельных проводок (Продолжение)

ГИПРОСТРОЙДОРМАШ г. Ростов-на-Дону

Инв. № подл. | Подп. и дата | Взам. инв. №

Кальку сверил Шуст Копировал Скар Формат 22

Маркировка кабеля	Трасса: Начало	Трасса: Конец	Проходы через: Трубы: Маркировка	Трубы: Усл. проход мм	Трубы: Длина м	Ящики протяжные	Кабель по проекту: Марка напряжение	Кабель по проекту: Кол. число жил и сечение	Кабель по проекту: Длина +5% м	Кабель проложено: Марка напряжение	Кабель проложено: Кол. число жил и сечение	Кабель проложено: Длина, м
1-27	Термометр ТП9	Коробка соединительная КСК-16 №5	1-27	Р3-Ц-Х 18	6		КВВГ	4×1.0	7			
1-28	Коробка соединительная КСК-16 №5	Щит управления ШЭС 9102-33/3 (шкаф №3)	1-28	Р3-Ц-Х 25	4		КВВГ	14×1.0	19			
1-29	Задвижка нагнетания Д3Н	Щит управления ШЭС 9102-33/3 (шкаф №2)	1-29	Р3-Ц-Х 25	2		АКВВГ	14×2.5	15			
1-30	Тиристорное возбудительное устройство	То же					АКВВГ	7×2.5	59			
1-31	В/В ячейка ВМ	"	1-31	26×1.8	2		АКВВГ	4×2.5	56			
1-32	Противопожарный клапан ДПК	Коробка соединительная КСК-32 №6	1-32	Р3-Ц-Х 25	1,5		АКВВГ	14×2.5	6			
1-33	Дроссельная заслонка ДД3	То же	1-33	Р3-Ц-Х 25	1,5		АКВВГ	14×2.5	2			
1-34	Конечный выключатель дроссельной заслонки ВзД22	"	1-34	Р3-Ц-Х 18	1,5		АКВВГ	4×2.5	2			
1-35	Вентиль продувки конденсата ВП1	Коробка соединительная КСК-32 №7	1-35	Р3-Ц-Х 18	5		АКВВГ	4×2.5	6			
1-36	Коробка соединительная КСК-32 №6	Пульт управления ШЭС 9006-0012	1-36	Р3-Ц-Х 18	1		АКВВГ	7×2.5	40			
1-37	То же	Щит управления ШЭС 9102-33/3 (шкаф №1,2)	1-37	Р3-Ц-Х 32	1		АКВВГ	19×2.5	10			
1-38	Электромагнитный вентиль УА4	Коробка соединительная КСК-32 №7	1-38	Р3-Ц-Х 18	3		АКВВГ	5×2.5	4			
1-39	Задвижка Д3В1	То же	1-39	45×2	5		АКВВГ	14×2.5	7			

Маркировка кабеля	Трасса: Начало	Трасса: Конец	Проходы через: Трубы: Маркировка	Трубы: Усл. проход мм	Трубы: Длина м	Ящики протяжные	Кабель по проекту: Марка напряжение	Кабель по проекту: Кол. число жил и сечение	Кабель по проекту: Длина +5% м	Кабель проложено: Марка напряжение	Кабель проложено: Кол. число жил и сечение	Кабель проложено: Длина, м
1-40	Задвижка Д3В2	Коробка соединительная КСК-32 №7	1-40	45×2	8		АКВВГ	14×2.5	9			
1-41	Коробка соединительная КСК-32 №7	Щит управления ШЭС 9102-33/3 (шкаф №1,2)					АКВВГ	19×2.5	11			
1-42	Электромагнитный вентиль УА1,1	Коробка соединительная КСК-16 №8	1-42	Р3-Ц-Х 18	2		АКВВГ	4×2.5	4			
1-43	Пост управления ПМУ1	То же	1-43	Р3-Ц-Х 18	1		АКВВГ	5×2.5	3			
1-44	Уровнемер РДУ	"					АКВВГ	4×2.5	2			
1-45	Коробка соединительная КСК-16 №8	Коробка соединительная КСК-16 №9					АКВВГ	7×2.5	3			
1-46	Электромагнитный вентиль УА2	То же	1-46	Р3-Ц-Х 18	2		АКВВГ	5×2.5	2			
1-47	Электромагнитный вентиль УА3	"	1-47	Р3-Ц-Х 18	2		АКВВГ	5×2.5	6			
1-48	Вентиль продувки конденсата ВП2	Коробка соединительная КСК-32 №7	1-48	Р3-Ц-Х 18	7		АКВВГ	4×2.5	10			

Альбом 904-1 Типовой проект

Инв.№ подл. | Подп. и дата | Взам. инв.№

46
8066/3

ГИП	Леонов		25.04.81
Нач. отд.	Тожников		
Гл. спец.	Левинский		
Н. контр.	Золотарева		
Рук. гр.	Христофоров		
Ст. инж.	Посупонько		
Инж.	Скворова		

Привязан

Инв.№

904-1-48 А

Компрессорная станция 3К-500А

Стадия	Лист	Листов
РП	46	67

Журнал кабельных проводок (Продолжение)

ГИПРОСТРОЙДОРМАШ Ростов-на-Дону

Кальку сверил Шуст Копировал Скиз Формат 22

Марка кабеля	Трасса: Начало	Трасса: Конец	Проходы через: трубы: Марка коробка	Проходы через: трубы: Усл. проход мм	Проходы через: трубы: Длина м	Проходы через: ящики проходные	Кабель по проекту: Марка напряжение	Кабель по проекту: Кол. число жил и сечение	Кабель по проекту: Длина +6%, м	Кабель проложено: Марка напряжение	Кабель проложено: Кол. число жил и сечение	Кабель проложено: Длина, м
1-49	Коробка соединительная КСК-16 N 9	Щит управления ШЭС 9103-531 3					АКВВГ	7×2,5	62			
1-50	То же	Щит управления ШЭС 9102-331 3 (шкаф N 1,2)					АКВВГ	5×2,5	24			
1-51	Пульт управления ШЭС 9006-001 2	То же					АКВВГ	37×2,5	47			
1-52	То же	Щит управления ШЭС 9102-331 3 (шкаф N 3)					АКВВГ	5×2,5	47			
1-53	Щит управления ШЭС 8503-001 2	Щит управления ШЭС 9102-331 3 (шкаф N 1,2)					АКВВГ	14×2,5	7			
1-54	То же	Щит управления ШЭС 9102-331 3 (шкаф N 3)					АКВВГ	14×2,5	5			
1-55	Щит управления ШЭС 9102-331 3 (шкаф N 1,2)	Щит управления ШЭС 8801-001 3					АКВВГ	19×2,5	52			
1-56	Пульт управления ШЭС 9001-001 2	То же					АКВВГЭ	10×2,5	17			
	Компрессор N 2											
2-1	Колодка термометров Т1 – Т10	Коробка соединительная КСК-32 N 1	2-1	Р3-Ц-Х 32	1		КВВГ	27×1,0	1,5			
2-2	Термометр Т12	То же	2-2	Р3-Ц-Х 18	2,5		КВВГ	4×1,0	3			
2-3	Термометр Т11	"	2-3	Р3-Ц-Х 18	2,5		КВВГ	4×1,0	3			
2-4	Коробка соединительная КСК-32 N 1	Щит управления ШЭС 9102-331 3 (шкаф N 3)	2-4	Р3-Ц-Х 32	2		КВВГ	27×1,0	22			

Марка кабеля	Трасса: Начало	Трасса: Конец	Проходы через: трубы: Марка коробка	Проходы через: трубы: Усл. проход мм	Проходы через: трубы: Длина м	Проходы через: ящики проходные	Кабель по проекту: Марка напряжение	Кабель по проекту: Кол. число жил и сечение	Кабель по проекту: Длина +6% м	Кабель проложено: Марка напряжение	Кабель проложено: Кол. число жил и сечение	Кабель проложено: Длина, м
2-5	Термометр ТВ1	Коробка соединительная КСК-32 N 2					КВВГ	4×1,0	6			
2-6	Термометр ТВ2	То же					КВВГ	4×1,0	5			
2-7	Термометр ТВ3	"					КВВГ	4×1,0	6			
2-8	Термометр ТВ4	"					КВВГ	4×1,0	5			
2-9	Термометр ТВ5	"					КВВГ	4×1,0	4			
2-10	Термометр ТВ6	"					КВВГ	4×1,0	6			
2-11	Коробка соединительная КСК-32 N 2	Щит управления ЩЭС 9102-331 3 (шкаф N 3)					КВВГ	19×1,0	16			
2-12	Термометр ТМ1	Коробка соединительная КСК-16 N 3	2-12	Р3-Ц-Х 18	5		КВВГ	4×1,0	6			
2-13	Термометр ТМ2	То же	2-13	Р3-Ц-Х 18	3		КВВГ	4×1,0	4			
2-14	Термометр ТМ4	"					КВВГ	4×1,0	2			
2-15	Термометр ТВ8	"	2-15	Р3-Ц-Х 18	1		КВВГ	4×1,0	7			

Альбом 3

Типовой проект 904-1

Инв. № подл. | Подп. и дата | Взам. инв. №

47
8066/3

ГИП	Перлов		
Нач. отд.	Мажников		
Гл. спец.	Левинский		
Н. контр.	Золотарев		
Рук. гр.	Чистяков		
Ст. инж.	Посуловский		
Инж.	Осипова		

Привязан

Инв. №

904-1-48 А

Компрессорная станция 3К-500А

Стадия	Лист	Листов
РП	47	67

Журнал кабельных проводок (Продолжение)

ГИПРОСТРОЙДОРМАШ г. Ростов-на-Дону

Кальки сверил Шуст

Копировал

Формат 22

Маркировка кабеля	Трасса: Начало	Трасса: Конец	Проходы через: Трубы: Маркировка	Трубы: Усл. проход мм	Трубы: Длина м	Ящики протяжные	Кабель по проекту: Марка напряжение	Кабель по проекту: Кол. число жил и сечение	Кабель по проекту: Длина +6% м	Кабель проложено: Марка напряжение	Кабель проложено: Кол. число жил и сечение	Кабель проложено: Длина м
2-16	Термометр ТВ7	Коробка соединительная КСК-16 №3	2-16	26×1,8	5		КВВГ	4×1,0	16			
2-17	Коробка соединительная КСК-16 №3	Щит управления ШЭС 9102-33/3 (шкаф №3)					КВВГ	14×1,0	21			
2-18	Термометр ТП1	Коробка соединительная КСК-16 №4	2-18	Р3-Ц-Х 18	3,5		КВВГ	4×1,0	4			
2-19	Термометр ТП2	То же	2-19	Р3-Ц-Х 18	1,5		КВВГ	4×1,0	2			
2-20	Термометр ТП3	"	2-20	Р3-Ц-Х 18	1,5		КВВГ	4×1,0	2			
2-21	Термометр ТП4	"	2-21	Р3-Ц-Х 18	2,5		КВВГ	4×1,0	3			
2-22	Термометр ТП5	"	2-22	Р3-Ц-Х 18	2,5		КВВГ	4×1,0	3			
2-23	Коробка соединительная КСК-16 №4	Щит управления ШЭС 9102-33/3 (шкаф №3)	2-23	Р3-Ц-Х 25	2		КВВГ	14×1,0	16			
2-24	Термометр ТП6	Коробка соединительная КСК-16 №5	2-24	Р3-Ц-Х 18	4,5		КВВГ	4×1,0	2			
2-25	Термометр ТП7	То же	2-25	Р3-Ц-Х 18	1,5		КВВГ	4×1,0	2			
2-26	Термометр ТП8	"	2-26	Р3-Ц-Х 18	2,5		КВВГ	4×1,0	3			
2-27	Термометр ТП9	"	2-27	Р3-Ц-Х 18	6		КВВГ	4×1,0	7			
2-28	Коробка соединительная КСК-16 №5	Щит управления ШЭС 9102-33/3 (шкаф №3)	2-28	Р3-Ц-Х 25	4		КВВГ	14×1,0	19			

Маркировка кабеля	Трасса: Начало	Трасса: Конец	Проходы через: Трубы: Маркировка	Трубы: Усл. проход мм	Трубы: Длина м	Ящики протяжные	Кабель по проекту: Марка напряжение	Кабель по проекту: Кол. число жил и сечение	Кабель по проекту: Длина +6% м	Кабель проложено: Марка напряжение	Кабель проложено: Кол. число жил и сечение	Кабель проложено: Длина м
2-29	Задвижка нагнетания ДЗН	Щит управления ШЭС 9102-33/3 (шкаф № 1,2)	2-29	Р3-Ц-Х 25	2		АКВВГ	14×2,5	15			
2-30	Тиристорное возбудительное устройство	То же					АКВВГ	7×2,5	52			
2-31	В/в ячейка ВМ	"	2-31	26×1,8	2		АКВВГ	4×2,5	40			
2-32	Противопомпажный клапан ДПК	Коробка соединительная КСК-32 №6	2-32	Р3-Ц-Х 25	1,5		АКВВГ	14×2,5	6			
2-33	Дроссельная заслонка ДДЗ	То же	2-33	Р3-Ц-Х 25	1,5		АКВВГ	14×2,5	2			
2-34	Конечный выключатель дроссельной заслонки ВзД22	"	2-34	Р3-Ц-Х 18	1,5		АКВВГ	4×2,5	2			
2-35	Вентиль продувки конденсата ВП-1	Коробка соединительная КСК-32 № 7	2-35	Р3-Ц-Х 18	5		АКВВГ	4×2,5	6			
2-36	Коробка соединительная КСК-32 №6	Пульт управления ШЭС9006-0012	2-36	Р3-Ц-Х 18	1		АКВВГ	7×2,5	33			
2-37	То же	Щит управления ШЭС 9102-33/3 (шкаф № 1,2)	2-37	Р3-Ц-Х 32	1		АКВВГ	19×2,5	10			

Альбом 3

Типовой проект 904-1

48

8066/3

ГИП	Леонов		25.03.86
Нач.отд.	Мажников		
Гл.спец.	Левинский		
Н.контр.	Золотарева		
Рук.гр.	Дмитроров		
Ст.инж.	Посуловский		
Инж.	Скварова		

Привязан

Инв. №

904-1-48 А

Компрессорная станция БК-500А

Стадия	Лист	Листов
РП	48	67

Журнал кабельных проводок (Продолжение)

ГИПРОСТРОЙДОРМАШ г. Ростов-на-Дону

Инв. № подл. | Подп. и дата | Взам. инв. №

Кальку сверил Шуст | Копировал Скор | формат 22

Маркировка кабеля	Трасса: Начало	Трасса: Конец	Проходы через: Трубы: Маркировка	Проходы через: Трубы: Усл. проходмм	Проходы через: Трубы: Длина м	Проходы через: Ящики протяжные	Кабель по проекту: марка напряжение	Кабель по проекту: кол. число жил и сечение	Кабель по проекту: Длина +6% м	Кабель проложено: марка напряжение	Кабель проложено: кол. число жил и сечение	Кабель проложено: Длина м
2-38	Электромагнитный вентиль УА4	Коробка соединительная КСК-32 №7	2-38	Р3-Ц-Х 18	3		АКВВГ	5×2,5	4			
2-39	Задвижка Дз В-1	То же	2-39	45×2	6		АКВВГ	14×2,5	7			
2-40	Задвижка Дз В-2	"	2-40	45×2	8		АКВВГ	14×2,5	9			
2-41	Коробка соединительная КСК-32 №7	Щит управления ШЭС 9102-33/3 (шкаф № 1,2)					АКВВГ	19×2,5	11			
2-42	Электромагнитный вентиль УА 1,2	Коробка соединительная КСК-16 №8	2-42	Р3-Ц-Х 18	2		АКВВГ	4×2,5	4			
2-43	Пост управления ПМУ2	То же	2-43	Р3-Ц-Х 18	1		АКВВГ	5×2,5	3			
2-44	Уровнемер РДУ	"					АКВВГ	4×2,5	2			
2-45	Коробка соединительная КСК-16 №8	Коробка соединительная КСК-16 №9					АКВВГ	4×2,5	3			
2-46	Электромагнитный вентиль УА2	То же	2-46	Р3-Ц-Х 18	2		АКВВГ	5×2,5	5			
2-47	Электромагнитный вентиль УА3	"	2-47	Р3-Ц-Х 18	2		АКВВГ	5×2,5	6			
2-48	Вентиль продувки конденсата ВП2	Коробка соединительная КСК-32 №7	2-48	26×1,8	7		АКВВГ	4×2,5	10			
2-49	Коробка соединительная КСК-16 №9	Щит управления ШЭС 9103-83/3					АКВВГ	7×2,5	55			
2-50	Коробка соединительная КСК-16 №9	Щит управления ШЭС 9102-33/3 (шкаф № 1,2)					АКВВГ	5×2,5	24			

Маркировка кабеля	Трасса: Начало	Трасса: Конец	Проходы через: Трубы: Маркировка	Проходы через: Трубы: Усл. проходмм	Проходы через: Трубы: Длина м	Проходы через: Ящики протяжные	Кабель по проекту: марка напряжение	Кабель по проекту: кол. число жил и сечение	Кабель по проекту: Длина +6% м	Кабель проложено: марка напряжение	Кабель проложено: кол. число жил и сечение	Кабель проложено: Длина м
2-51	Пульт управления ШЭС 9006-00/2	Щит управления ШЭС 9102-33/3 (шкаф № 1,2)					АКВВГ	37×2,5	40			
2-52	То же	Щит управления ШЭС 9102-33/3 (шкаф № 3)					АКВВГ	5×2,5	40			
2-53	Щит управления ШЭС 8503-00/2	Щит управления ШЭС 9102-33/3 (шкаф № 1,2)					АКВВГ	14×2,5	7			
2-54	То же	Щит управления ШЭС 9102-33/3 (шкаф № 3)					АКВВГ	14×2,5	5			
2-55	Щит управления ШЭС-9102-33/3 (шкаф № 1,2)	Щит управления ШЭС 8801-00/3					АКВВГЭ	19×2,5	45			
2-56	Пульт управления ШЭС 9006-00/2	То же					АКВВГЭ	10×2,5	16			

Альбом 3

Типовой проект 904-1

Инв. № подл.	Подп. и дата	Взам. инв. №.

49
8066/3

ГИП	Леонов		25.09.91
Нач. отд.	Пахников		
Гл. спец.	Первинский		
Н. контр.	Зотарева		
Рук. гр.	Христофоров		
Ст. инж.	Посуполько		
Инж.	Старова		

Привязан

Инв. №

904-1-48 Д

Компрессорная станция 6К-500А

Стадия	Лист	Листов
РП	49	67

Журнал кабельных проводок (продолжение)

ГИПРОСТРОЙДОРМАШ г. Ростов-на-Дону

Кальку сверил Шуст Копировал Скиф формат 22

Маркировка кабеля	Трасса: Начало	Трасса: Конец	Проходы через: Трубы: Маркировка	Проходы через: Трубы: Усл. проход мм	Проходы через: Трубы: Длина м	Проходы через: Фиксирующие точки	Кабель по проекту: Марка, напряжение	Кабель по проекту: Кол. число жил и сечение	Кабель по проекту: Длина +6% м	Кабель проложено: Марка, напряжение	Кабель проложено: Кол. число жил и сечение	Кабель проложено: Длина, м
		Компрессор №3										
3-1	Колодка термометров Т1 - Т10	Коробка соединительная КСК-32 N1	3-1	Р3-Ц-Х 32	1		КВВГ	27×1.0	1.5			
3-2	Термометр Т12	То же	3-2	Р3-Ц-Х 18	2.5		КВВГ	4×1.0	3			
3-3	Термометр Т11	"	3-3	Р3-Ц-Х 18	2.5		КВВГ	4×1.0	3			
3-4	Коробка соединительная КСК-32 N1	Щит управления ШЭС 9102-3313 (шкаф N3)	3-4	Р3-Ц-Х 32	2		КВВГ	27×1.0	22			
3-5	Термометр ТВ1	Коробка соединительная КСК-32 N2					КВВГ	4×1.0	6			
3-6	Термометр ТВ2	То же					КВВГ	4×1.0	5			
3-7	Термометр ТВ3	"					КВВГ	4×1.0	6			
3-8	Термометр ТВ4	"					КВВГ	4×1.0	5			
3-9	Термометр ТВ5	"					КВВГ	4×1.0	4			
3-10	Термометр ТВ6	"					КВВГ	4×1.0	6			
3-11	Коробка соединительная КСК-32 N2	Щит управления ШЭС 9102-3313 (шкаф N3)					КВВГ	19×1.0	16			
3-12	Термометр ТМ1	Коробка соединительная КСК-16 N3	3-12	Р3-Ц-Х 18	5		КВВГ	4×1.0	6			
3-13	Термометр ТМ2	То же	1-13	Р3-Ц-Х 18	3		КВВГ	4×1.0	4			
3-14	Термометр ТМ4	"					КВВГ	4×1.0	2			
3-15	Термометр ТВ8	"	3-15	Р3-Ц-Х 18	1		КВВГ	4×1.0	7			
3-16	Термометр ТВ7	Коробка соединительная КСК-16 N3	3-16	28×1.8	5		КВВГ	4×1.0	16			
3-17	Коробка соединительная КСК-16 N3	Щит управления ШЭС 9102-3313 (шкаф N3)					КВВГ	14×1.0	21			
3-18	Термометр ТП1	Коробка соединительная КСК-16 N4	3-18	Р3-Ц-Х 18	3.5		КВВГ	4×1.0	4			
3-19	Термометр ТП2	То же	3-19	Р3-Ц-Х 18	1.5		КВВГ	4×1.0	2			
3-20	Термометр ТП3	"	3-20	Р3-Ц-Х 18	1.5		КВВГ	4×1.0	2			
3-21	Термометр ТП4	"	3-21	Р3-Ц-Х 18	2.5		КВВГ	4×1.0	3			
3-22	Термометр ТП5	"	3-22	Р3-Ц-Х 18	2.5		КВВГ	4×1.0	3			
3-23	Коробка соединительная КСК-16 N4	Щит управления ШЭС 9102-3313 (шкаф N3)	3-23	Р3-Ц-Х 25	2		КВВГ	14×1.0	16			
3-24	Термометр ТП6	Коробка соединительная КСК-16 N5	3-24	Р3-Ц-Х 18	4.5		КВВГ	4×1.0	2			
3-25	Термометр ТП7	То же	3-25	Р3-Ц-Х 18	1.5		КВВГ	4×1.0	2			

Альбом 3

904-1 Типовой проект

Взам. инв. №

Подп. и дата

Инв. № подл.

50

8066/3

ГИП	Леонов		25.09.86
Нач. отд.	Пожников		
Гл. спец.	Левинский		
Н. контр.	Золотарева		
Рук. гр.	Христофоров		
Ст. инж.	Посуловский		
Инж.	Скляров		

Привязан

Инв. №

904-1-48 А

Компрессорная станция 3Х-500А

Стадия	Лист	Листов
РП	50	67

Журнал кабельных проводок (Продолжение)

ГИПРОСТРОЙДОРМАШ г. Ростов-на-Дону

Кальку сверил Шуст Копировал Сму формат 22

Альбом 3

Марки-ровка кабеля	Трасса: Начало	Трасса: Конец	Проходы через: трубы: Марки-ровка	Проходы через: трубы: Усл. проход мм	Проходы через: трубы: Длина м	Проходы через: ящики проходные	Кабель по проекту: Марка напряжение	Кабель по проекту: Кол. число жил и сечение	Кабель по проекту: Длина +6% м	Кабель проложено: Марка напряжение	Кабель проложено: Кол. число жил и сечение	Кабель проложено: Длина м
3-26	Термометр ТП8	Коробка соединительная КСК-16 №5	3-26	Р3-Ц-Х 18	2,5		КВВГ	4×1,0	3			
3-27	Термометр ТП9	То же	3-27	Р3-Ц-Х 18	6		КВВГ	4×1,0	7			
3-28	Коробка соединительная КСК-16 №5	Щит управления ШЭС 9102-33/3 (шкаф №3)	3-28	Р3-Ц-Х 25	4		КВВГ	14×1,0	19			
3-29	Задвижка нагнетания ЛЗН	Щит управления ШЭС 9102-33/3 (шкаф №1,2)	3-29	Р3-Ц-Х 25	2		АКВВГ	14×2,5	1,5			
3-30	Тиристорное возбудительное устройство	То же					АКВВГ	7×2,5	45			
3-31	В/В ячейка ВТ		3-31	26×1,8	2		АКВВГ	4×2,5	41			
3-32	Противопотажный клапан ДПК	Коробка соединительная КСК-32 №6	3-32	Р3-Ц-Х 25	1,5		АКВВГ	14×2,5	6			
3-33	Дроссельная заслонка ДДЗ	То же	3-33	Р3-Ц-Х 25	1,5		АКВВГ	14×2,5	2			
3-34	Конечный выключатель дроссельной заслонки ВзД22	"	3-34	Р3-Ц-Х 18	1,5		АКВВГ	4×2,5	2			
3-35	Вентиль продувки конденсата ВП1	Коробка соединительная КСК-32 №7	3-35	Р3-Ц-Х 18	5		АКВВГ	4×2,5	6			
3-36	Коробка соединительная КСК-32 №6	Пульт управления ШЭС-9006-00/2	3-36	Р3-Ц-Х 18	1		АКВВГ	19×2,5	10			
3-37	То же	Щит управления ШЭС 9102-33/3 (шкаф №1,2)	3-37	Р3-Ц-Х 32	1		АКВВГ	19×2,5	10			
3-38	Электромагнитный вентиль УА4	Коробка соединительная КС1-32 №7	3-38	Р3-Ц-Х 18	3		АКВВГ	5×2,5	4			
3-39	Задвижка ДзВ1	Коробка соединительная КСК-32 №1	3-39	45×2	6		АКВВГ	14×2,5	7			
3-40	Задвижка ДзВ2	То же	3-40	45×2	8		АКВВГ	14×2,5	9			
3-41	Коробка соединительная КСК-32 №1	Щит управления ШЭС 9102-33/3 (шкаф №1,2)					АКВВГ	19×2,5	11			
3-42	Электромагнитный вентиль УА1,3	Коробка соединительная КСК-16 №8	3-42	Р3-Ц-Х 18	1		АКВВГ	4×2,5	4			
3-43	Пост управления ПМУ3	То же	3-43	Р3-Ц-Х 18	1		АКВВГ	5×2,5	3			
3-44	Уровнемер РДУ	"					АКВВГ	4×2,5	2			
3-45	Коробка соединительная КСК-16 №8	Коробка соединительная КСК-16 №9					АКВВГ	7×2,5	3			
3-46	Электромагнитный вентиль УА2	То же	3-46	Р3-Ц-Х 18	2		АКВВГ	5×2,5	5			
3-47	Электромагнитный вентиль УА3	"	3-47	Р3-Ц-Х 18	2		АКВВГ	5×2,5	6			

Типовой проект 904-1-

Взам. инв. № | Подп. и дата | Инв. № подл.

51

8066/3

ГИП	Леонов		15.04.86
Нач. отд.	Мохников		
Гл. спец.	Левинский		
Н. контр.	Золотарева		
Рук. гр.	Дристородов		
Ст. инж.	Посупонько		
Инж.	Сотарова		

Привязан

Инв. №

904-1-48 А

Компрессорная станция 3К-500А

Стадия	Лист	Листов
РП	51	67

Журнал кабельных проводок (продолжение)

ГИПРОСТРОЙДОРМАШ г. Ростов-на-Дону

Кальку сверил Шуст Копировал Сму Формат А2

Марки-ровка кабеля	Трасса: Начало	Трасса: Конец	Проходы через: трубы: Марки-ровка	Проходы через: трубы: Усл. прох. мм	Проходы через: трубы: Длина м	Проходы через: ящики проходные	Кабель: по проекту: Марка напряжение	Кабель: по проекту: Кол. число жил и сечение	Кабель: по проекту: Длина +6% м	Кабель: проложено: Марка напряжение	Кабель: проложено: Кол. число жил и сечение	Кабель: проложено: Длина м
3-48	Вентиль продувки конденсата ВП2	Коробка соединительная КСК-32 N7	3-48	26×1,8	7		АКВВГ	4×2,5	10			
3-49	Коробка соединительная КСК-16 N9	Щит управления ШЭС 9103-83/3					АКВВГ	7×2,5	47			
3-50	То же	Щит управления ШЭС 9102-33/3 (шкаф N 1,2)					АКВВГ	5×2,5	24			
3-51	Пульт управления ШЭС 9006-00/2	То же					АКВВГ	37×2,5	32			
3-52	То же	Щит управления ШЭС 9102-33/3 (шкаф N3)					АКВВГ	5×2,5	32			
3-53	Щит управления ШЭС 8503-00/2	Щит управления ШЭС 9102-33/3 (шкаф N 1,2)					АКВВГ	14×2,5	7			
3-54	То же	Щит управления ШЭС 9102-33/3 (шкаф N3)					АКВВГ	14×2,5	5			
3-55	Щит управления ШЭС 9102-33/3 (шкаф N 1,2)	Щит управления ШЭС 8801-00/3					АКВВГЭ	19×2,5	37			
3-56	Пульт управления ШЭС 9006-00/2	То же					АКВВГЭ	10×2,5	17			
	Общестанционные проводки											
61	Электромагнитный вентиль УА5	Коробка соединительная КСК-8 N10	61	26×1,8	3		АКВВГ	5×2,5	20			

Марки-ровка кабеля	Трасса: Начало	Трасса: Конец	Проходы через: трубы: Марки-ровка	Проходы через: трубы: Усл. прох. мм	Проходы через: трубы: Длина м	Проходы через: ящики проходные	Кабель: по проекту: Марка напряжение	Кабель: по проекту: Кол. число жил и сечение	Кабель: по проекту: Длина +6% м	Кабель: проложено: Марка напряжение	Кабель: проложено: Кол. число жил и сечение	Кабель: проложено: Длина м
62	Электромагнитный вентиль УА6	Коробка соединительная КСК-8 N 10	62	Ф3-Ц-Х-18	2		АКВВГ	5×2,5	3			
63	Коробка соединительная КСК-8 N10	Щит управления ШЭС 9103-83/3	63	26×1,8	1		АКВВГ	7×2,5	22			
64	Электромагнитный вентиль УА7	То же	64	26×1,8	10		АКВВГ	5×2,5	68			
65	Датчик температуры ДТ2	"	65	26×1,8	2		АКВВГ	4×2,5	50			
66	Датчик температуры ДТ3	"	66	26×1,8	2		АКВВГ	4×2,5	29			
67	Датчик температуры ДТ4	"					АКВВГ	4×2,5	39			
68	Прибор ПДД2	Коробка соединительная КСК-16 N 11	68	Ф3-Ц-Х-18	1		КВВГ	5×1,0	1			
69	Прибор ПДД3	То же	69	Ф3-Ц-Х 18	1		КВВГ	5×1,0	1			
70	Прибор ДТ0	"	70	Ф3-Ц-Х-18	1		КВВГ	5×1,0	1			
71	Электромагнитный вентиль УА 1,7	Коробка соединительная КСК-16 N 12	71	Ф3-Ц-Х-18	2,5		АКВВГ	4×2,5	3			
72	Пост управления ПМУ7	То же	72	Ф3-Ц-Х-18	1,5		АКВВГ	5×2,5	2			

Альбом

Типовой проект 904-1

52

8066/3

ГИП	Леонов		25.04.86
Нач. отд.	Мажников		
Гл. спец.	Левинский		
Н. контр.	Золотарева		
Рук. гр.	Христофоров		
Инж.	Склярова		
Ст. техн.	Шуст		

904-1-48 А

Компрессорная станция 3К-500А

Стадия	Лист	Листов
РП	52	67

Журнал кабельных проводок (продолжение)

ГИПРОСТРОЙДОРМАШ г. Ростов-на-Дону

Привязан

Инв. №

Копировал Скрыж

Формат 22

Маркировка кабеля	трасса: Начало	трасса: Конец	проходы через: трубы: Марка коробка	проходы через: трубы: Усл. прох. мм	проходы через: трубы: Длина м	проходы через: ящики проходные	кабель по проекту: Марка, напряжение	кабель по проекту: Кол. число жил и сечение	кабель по проекту: Длина +6% м	кабель проложено: Марка, напряжение	кабель проложено: Кол. число жил и сечение	кабель проложено: Длина м
73	Электромагнитный вентиль УА 1,8	Коробка соединительная КСК-16 N 12	73	РЗ-Ц-Х-18	3,5		АКВВГ	4х2,5	4			
74	Пост управления ПМУВ	то же	74	РЗ-Ц-Х-18	1,5		АКВВГ	5х2,5	2			
75	Коробка соединительная КСК-16 N 12	Щит управления ШЭС 9103-83/3					АКВВГ	4х2,5	68			
76	Щит управления ШЭС 9103-83/3	Щит управления ШЭС 8801-00/3					АКВВГ	4х2,5	5			
77	КРУ ячейка 5	Звонок НА	77	25х1,8	2		АКВВГ	4х2,5	32			
78	Коробка соединительная КСК-16 N 11	Щит управления ШЭС 8801-00/3	78	45х2	2		КВВГ	14х1,0	58			

Маркировка кабеля	трасса: Начало	трасса: Конец	проходы через: трубы: Марка коробка	проходы через: трубы: Усл. прох. мм	проходы через: трубы: Длина м	проходы через: ящики проходные	кабель по проекту: Марка, напряжение	кабель по проекту: Кол. число жил и сечение	кабель по проекту: Длина +6% м	кабель проложено: Марка, напряжение	кабель проложено: Кол. число жил и сечение	кабель проложено: Длина м

Альбом

Типовой проект 904-1-

Инв. № подл. | Подп. и дата | Взам. инв. №

Привязан

Инв. №

ГИП	Леонов	
Нач. отд.	Мажников	
Гл. спец.	Лебинский	
Н. контр.	Золотарева	
Рук. гр.	Христорова	
Инж.	Склярова	
Ст. техн.	Шуст	

23.04.8

53

8066/3

904-1-48 А

Компрессорная станция 3К-500А

Стадия	Лист	Листов
РП	53	67

Журнал кабельных проводок (окончание)

ГИПРОСТРОЙДОРМАШ г. Ростов-на-Дону

Кальку сверил Шуст

Копировал Скляр

Формат 22

Маркировка трубы	Трасса: Начало	Трасса: Конец	Число труб шт	Труба по проекту: Марка	Труба по проекту: Длина, м	Труба проложено: Марка	Труба проложено: Длина, м
	Компрессор №1						
1-01	Отбор давления	Щит управления					
		ШЭС 8503-0012					
		Прибор поз. РДВ	1	Труба 15×2,5	16		
1-02	То же	То же, приборы					
		поз. ПДВ3, ПДД1	1	Труба 14×2	9		
1-03	"	прибор поз. ПКР	2	Труба 15×2,5	12		
1-04	Диафрагма на	прибор поз. ДМ	1	Труба 15×2,5	10		
	всасе						
1-05	То же	прибор поз. ПДР	1	Труба 15×2,5	10		
1-06	Отбор давления	прибор поз. РДМ1	1	Труба 10×2	16		
1-07	То же	прибор поз. РДМ2	1	Труба 10×2	19		
1-08	"	прибор поз. РДП	1	Труба 10×2	15		
1-09	"	прибор поз. РДС	1	Труба 10×2	15		
	Компрессор №2						
2-01	Отбор давления	Щит управления					
		ШЭС 8503-0012					
		Прибор. поз. РДВ	1	Труба 15×2,5	16		
2-02	То же	То же, приборы					
		поз. ПДВ3, ПДД1	1	Труба 14×2	9		
2-03	"	прибор поз. ПКР	2	Труба 15×2,5	12		
2-04	Диафрагма на	прибор поз. ДМ	1	Труба 15×2,5	10		
	всасе						
2-05	То же	прибор поз. ПДР	1	Труба 15×2,5	10		
2-06	Отбор давления	прибор поз. РДМ1	1	Труба 10×2	16		
2-07	То же	прибор поз. РДМ2	1	Труба 10×2	19		
2-08	"	прибор поз. РДП	1	Труба 10×2	15		
2-09	"	прибор поз. РДС	1	Труба 10×2	15		
	Компрессор №3						
3-01	Отбор давления	Щит управления					
		ШЭС 8503-0012					
		прибор поз. РДВ	1	Труба 15×2,5	16		
3-02	То же	То же, приборы					
		поз. ПДВ3, ПДД1	1	Труба 14×2	9		

Маркировка трубы	Трасса: Начало	Трасса: Конец	Число труб шт	Труба по проекту: Марка	Труба по проекту: Длина, м	Труба проложено: Марка	Труба проложено: Длина, м
3-03	Отбор давления	Щит управления					
		ШЭС 8503-0012					
		прибор поз. ПКР	2	Труба 15×2,5	12		
3-04	Диафрагма на	То же, прибор поз. ДМ	1	Труба 15×2,5	10		
	всасе						
3-05	То же	прибор поз. ПДР	1	Труба 15×2,5	10		
3-06	Отбор давления	прибор поз. РДМ1	1	Труба 10×2	16		
3-07	То же	прибор поз. РДМ2	1	Труба 10×2	19		
3-08	"	прибор поз. РДП	1	Труба 10×2	15		
3-09	"	прибор поз. РДС	1	Труба 10×2	15		
	Компрессор №4						
4-01	Отбор давления	Щит управления					
		ШЭС 8503-0012					
		Прибор поз РДВ	1	Труба 15×2,5	16		
4-02	То же.	То же, приборы					
		поз. ПДВ3, ПДД1	1	Труба 14×2	9		
4-03	"	прибор поз. ПКР	2	Труба 15×2,5	12		
4-04	Диафрагма на	прибор поз. ДМ	1	Труба 15×2,5	10		
	всасе						
4-05	То же	прибор поз. ПДР	1	Труба 15×2,5	10		
4-06	Отбор давления	прибор поз. РДМ1	1	Труба 10×2	16		
4-07	То же	прибор поз. РДМ2	1	Труба 10×2	19		
4-08	"	прибор поз. РДП	1	Труба 10×2	15		
4-09	"	прибор поз. РДС	1	Труба 10×2	15		

Альбом 3

Типовой проект 904-1-

Инв. № подл. | Подп. и дата | Взам. инв. №

54

8066/3

Привязан

Инв. №

ГИП	Леонов		23.09.88
Нач. отд.	Мажников		
Гл. спец.	Левинский		
Н. контр.	Золотарева		
Рук. гр.	Христофоров		
Инж.	Скорова		
Ст. техн.	Шуст		

904-1-48 А

Компрессорная станция 4К-500А

Стадия	Лист	Листов
РП	54	67

Журнал импульсных проводок (начало)

ГИПРОСТРОЙДОРМАШ г. Ростов-на-Дону

Кальку сверил Шуст

Копировал Скирица

Формат 22

Марки-ровка трубы	Трасса: Начало	Трасса: Конец	Число труб шт.	Труба по проекту: Марка	Труба по проекту: Длина, м	Труба пропожено: Марка	Труба пропожено: Длина, м
	Общестанционные проводки						
010	Отбор давления	Манометры поз. ПДД2, ПДД3	1	Труба 14×2	8		
011	Диафрагма на сборном коллекторе	Дифманометр поз. ДМ0	2	Труба 14×2	15		

Марки-ровка трубы	Трасса: Начало	Трасса: Конец	Число труб шт	Труба по проекту: Марка	Труба по проекту: Длина, м	Труба пропожено: Марка	Труба пропожено: Длина, м

Альбом 3

Типовой проект 904-1-

Инв. № подл. | Подп. и дата | Взам. инв. №

Привязан

Инв. №

ГИП	Леонов	
Нач.отд.	Мажников	
Гл.спец.	Левинский	
Н.контр.	Золотарева	
Рук.гр.	Аристархова	
Инж.	Скварова	
Ст.техн.	Шуст	

904-1-48 А

Компрессорная станция ИК-500А

Стадия	Лист	Листов
РП	55	57

Журнал импульсных проводок (окончание)

ГИПРОСТРОЙДОРМАШ г.Ростов-на-Дону

55

8066/3

Кальку сверил Шуст

Копировал Скирда

Формат 22

Альбом 3

Маркировка трубы	Трасса: Начало	Трасса: Конец	Число труб шт	Труба по проекту: Марка	Труба по проекту: Длина, м	Труба проложена: Марка	Труба проложена: Длина, м
	Компрессор №1						
1-01	Отбор давления	Щит управления ШЭС 8503-0012					
		Прибор поз. РДВ	1	Труба 15×2,5	15		
1-02	То же	То же, приборы поз ПДВ3, ПДД1	1	Труба 14×2	7		
1-03	"	прибор поз. ПКР	2	Труба 15×2,5	12		
1-04	Диафрагма на всасе	прибор поз. ДМ	1	Труба 15×2,5	10		
1-05	То же	прибор поз. ПДР	1	Труба 15×2,5	10		
1-06	Отбор давления	прибор поз. РДМ1	1	Труба 10×2	15		
1-07	То же	прибор поз. РДМ2	1	Труба 10×2	18		
1-08	"	прибор поз. РДП		Труба 10×2	14		
1-09	"	прибор поз. РДС		Труба 10×2	14		
	Компрессор №2						
2-01	Отбор давления	Щит управления ШЭС 8503-0012					
		прибор поз. РДВ	1	Труба 15×2,5	15		
2-02	То же	То же, приборы поз. ПДВ3, ПДД1	1	Труба 14×2	7		
2-03	"	прибор поз. ПКР	2	Труба 15×2	12		
2-04	Диафрагма на всасе	прибор поз. ДМ	1	Труба 15×2,5	10		
2-05	То же	прибор поз. ПДР	1	Труба 15×2,5	10		
2-06	Отбор давления	прибор поз. РДМ1	1	Труба 10×2	15		
2-07	То же	прибор поз. РДМ2	1	Труба 10×2	18		
2-08	"	прибор поз. РДП	1	Труба 10×2	14		
2-09	"	прибор поз. РДС	1	Труба 18×2	14		
	Компрессор №3						
3-01	Отбор давления	Щит управления ШЭС 8503-0013					
		Прибор поз. РДВ	1	Труба 15×2,5	15		
3-02	То же	То же, приборы поз. ПДВ3, ПДД1	1	Труба 14×2	7		
3-03	Отбор давления	Щит управления ШЭС 8503-0012					
		Прибор поз. ПКР	2	Труба 15×2,5	12		
3-04	Диафрагма на всасе	То же прибор поз. ДМ	1	Труба 15×2,5	10		
3-05	То же	прибор поз. ПДР	1	Труба 15×2,5	10		
3-06	Отбор давления	прибор поз. РДМ1	1	Труба 10×2	15		
3-07	То же	прибор поз. РДМ2	1	Труба 10×2	18		
3-08	"	прибор поз. РДП	1	Труба 10×2	14		
3-09	"	прибор поз. РДС	1	Труба 10×2	14		
	Общестанционные проводки						
010	Отбор давления	Манометры поз. ПДД2, ПДД3	1	Труба 14×2	8		
011	Диафрагма на сборном коллекторе	Дифманометр поз. ДМО	2	Труба 14×2	15		

Типовой проект 904-1-

Инв. № подл.	Подп. и дата	Взам. инв. №

56

8066/3

ГИП	Леонов		25.08.81
Нач. отд.	Мажников		
Гл. спец.	Левинский		
Н. контр.	Золотарев		
Рук. гр.	Христофоров		
Инж.	Скларова		
Ст. техн.	Шуст		

Привязан

Инв. №

904-1-48 А

Компрессорная станция 3К-500А

Стадия	Лист	Листов
РП	56	67

Журнал импульсных проводок

ГИПРОСТРОЙДОРМАШ г. Ростов-на-Дону

Кальку сверил Шуст Копировал Скирив формат 22

Альбом 3

Типовой проект 904-1-

Поз	Обозначение	Наименование	Кол.	Примеч.
1		Лоток сварной К422	100	
2		Стойка кабельная К1151	44	
3		Полка кабельная К1161	56	
4		Уголок разделительный К421	20	
5		Профиль ZП320 ТУ36.1113-75	12	
6		Профиль ZП160 ТУ36.1113-75	150	для крепления по ТМ 4-219-76
7		Швеллер ШП60х35 ТУ36.1113-75	8	
11		Лоток Установка 2ТК3-60-70	8	
12		Лоток Установка 17ТК3-67-70	10	
13		Лоток Установка 2ТК3-71-70	40	
14	ТМУ-219-76	Крепление труб, кабелей	220	
16		Проход 650х250-2ТМ8-91-77	3	

Обозначение	Наименование
•	Отборное устройство. первичный измерительный прибор или датчик, встраиваемый в технологическое оборудование
▬	Прибор, регулятор, исполнительный механизм, аппаратура, устанавливаемые вне щитов
—o—	Проводка уходит на более высокую или низкую отметку, охватываемую данным планом.

1. Электрические и трубные проводки по компрессорным агрегатам №2,3,4 аналогичны проводкам по компрессорному агрегату №1 с изменением индекса в нумерации труб и кабелей.
2. Позиции монтируемых приборов и аппаратуры, нумерация кабелей и труб соответствуют схемам внешних электрических проводок.
3. Под полкой линии-выноски позиций в прямоугольниках указана нумерация труб и кабелей
4. Монтаж приборов и средств автоматизации выполнить согласно СНиП III-34-74 Госстроя СССР.

57
8066/3

Привязан			904-1-48	А
			Компрессорная станция 4К-500А	
Инв.№	ГИП Леонов	25.09.81	Компрессорная станция	Стадия: РП; Лист: 57; Листов: 67
	Нач.отд. Мажников		План расположения средств автоматизации и проводок (начало)	ГИПРОСТРОЙДОРМАШ г.Ростов-на-Дону
	Гл.спец. Левинский			
	Н.контр. Золотарева			
	Рук.гр. Христофоров			
	Ст.инж. Посуровский			

Кальку сверил Шуст Копировал Сауш формат 22

Инв.№ подл. | Подп. и дата | Взам.инв.№

Альбом 3

Типовой проект 904-1

План на отм 3.800

М1:100

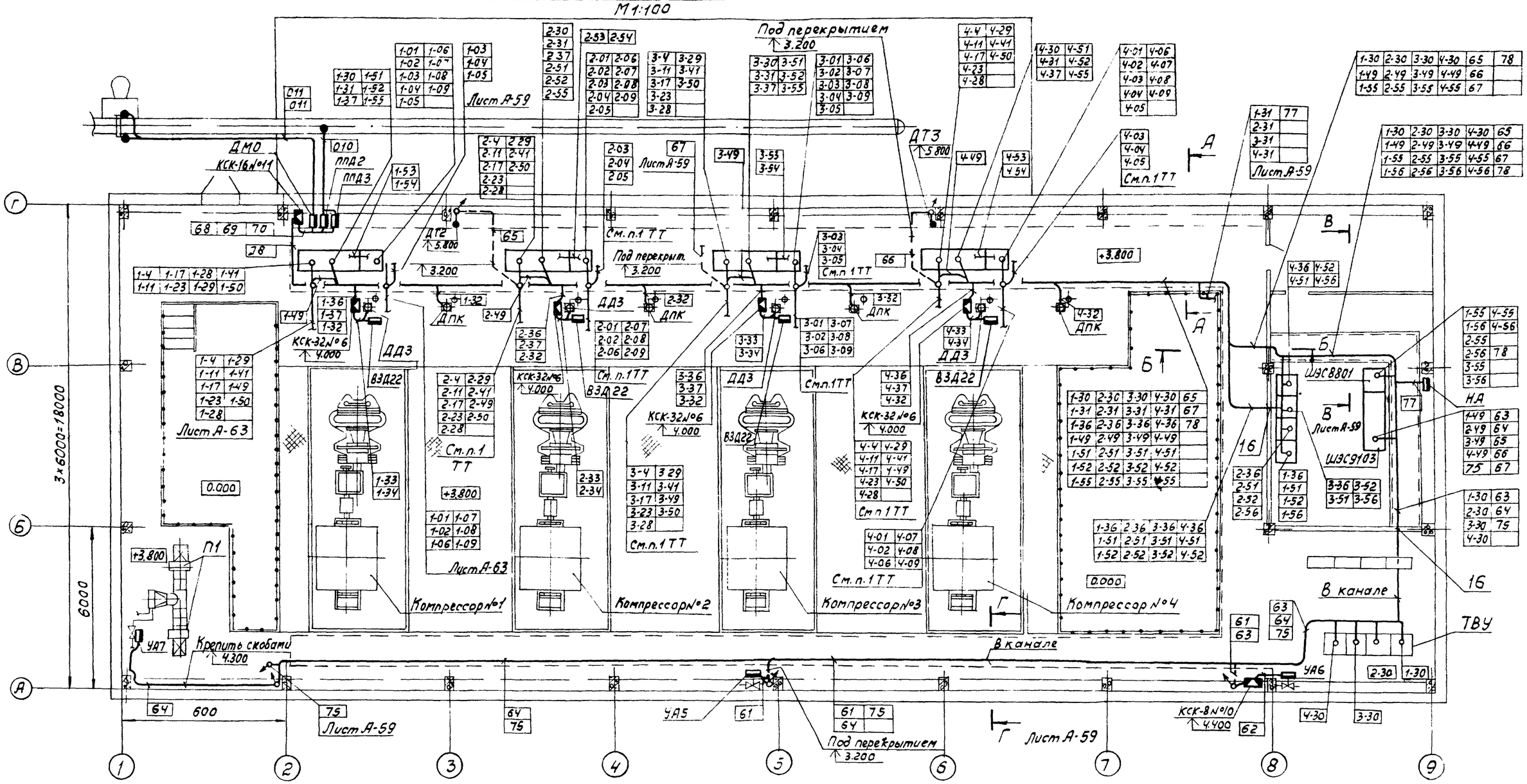

А-А повернута

М1:20

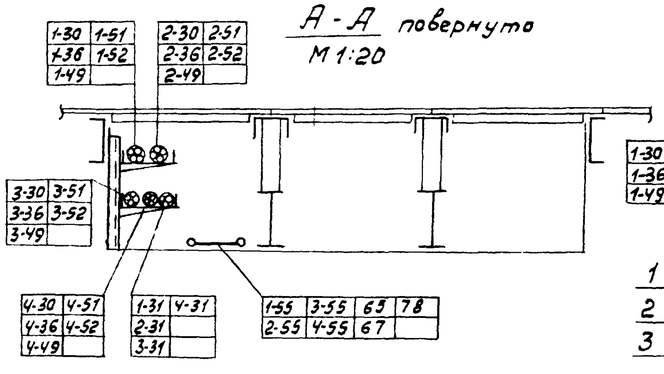

Б-Б

М1:20

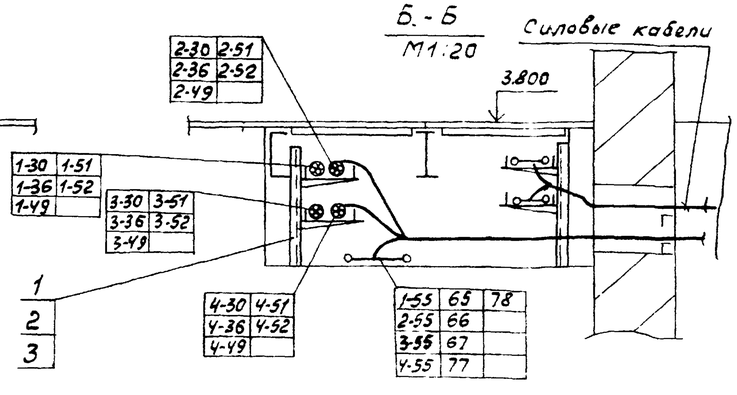

58

8066/3

				904-1-48		А	
				Компрессорная станция 4К-500А			
ГИП	Леонов		25.09.91	Компрессорная станция.	Стадия	Лист	Листов
Нач.отд.	Мажников				РП	58	67
Гл.спец.	Левинский			План расположения средств автоматизации и проводок (Продолжение)	ГИПРОСТРОЙДОРМАШ г. Ростов-на-Дону		
Н.контр.	Золотарева						
Рук.гр.	Христофоров						
Ст.инж.	Посуленко						

Привязан

Инв.№

Взам.инв.№ | Подп. и дата | Инв.№ подл.

Кальки сверил Шист Копировал Генюк Формат 22

Альбом 3

Типовой проект 904-1-

План на отм.0.000

М1:100

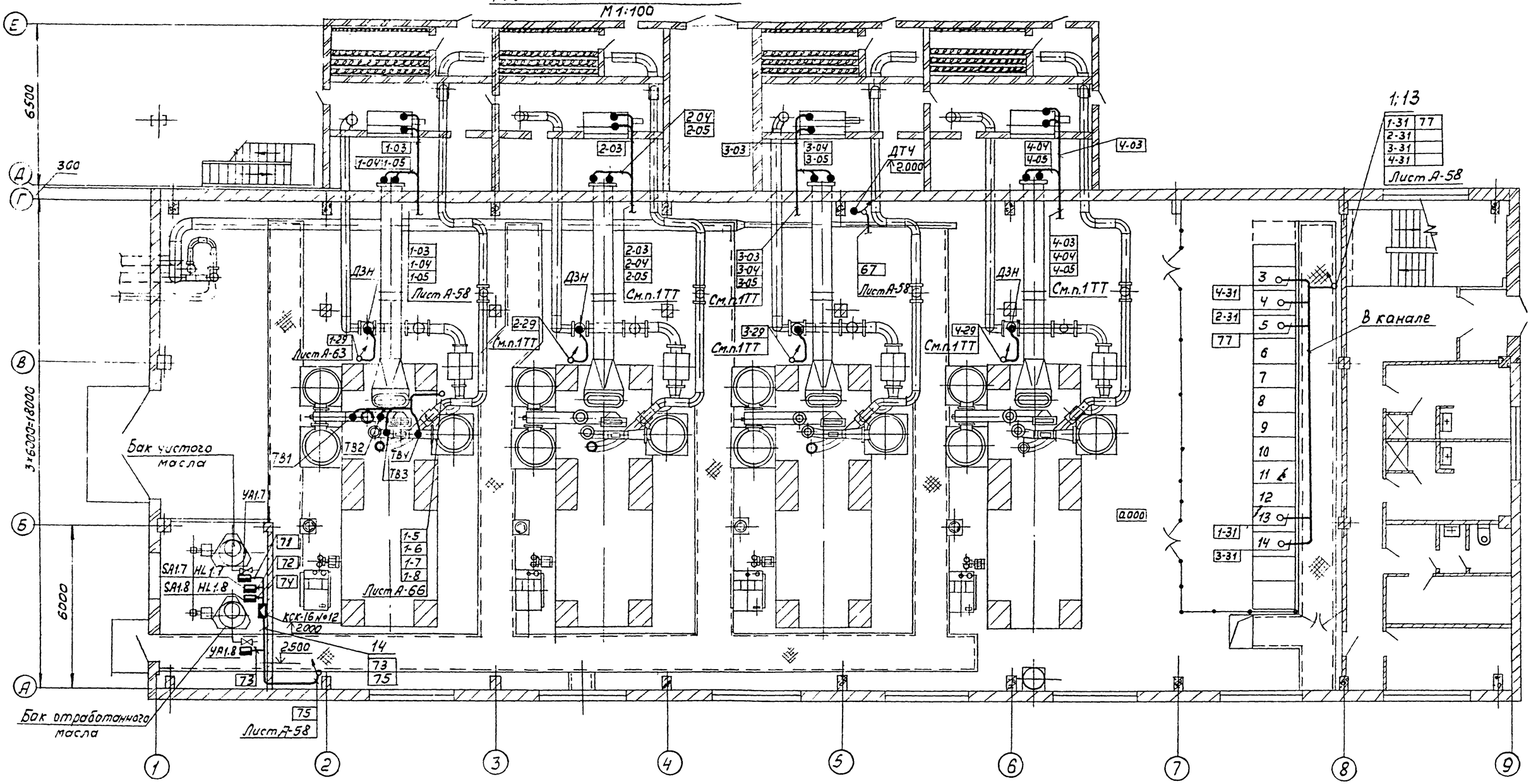

В-В повернуто, лист А-58

М1:20

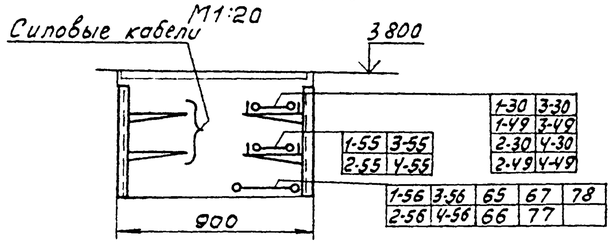

Г-Г повернуто, лист А-58

М1:20

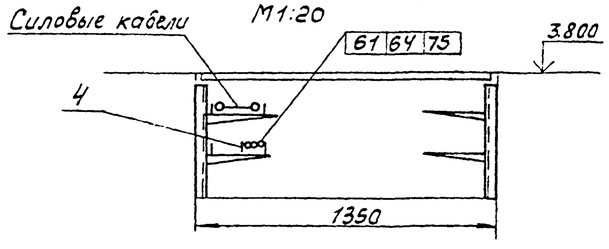

59

8066/3

Привязан					904-1-48		А
					Компрессорная станция 4К-500А		
Инв.№				ГИП Леонов	Компрессорная станция	Стадия	Лист	Листов
				Нач.отд Мажников		РП	59	67
				Гл.спец Левинский				
				Н.контр. Золотарева	План расположения средств автоматизации и проводок. (окончание)	ГИПРОСТРОЙДОРМАШ г.Ростов-на-Дону		
				Рук.гр. Христофоров				
				Ст.инж. Посупонька				

Инв.№ подл. | Подп.и дата | Взам.инв.№

Кальку сверил Шуст Копировал Генюк формат 22

Альбом 3

Поз	Обозначение	Наименование	Кол	Примеч
1		Лоток сварной К422	84	
2		Стойка кабельная К1151	38	
3		Полка кабельная К1161	50	
4		Уголок разделительный К421	17	
5		Профиль ZП320 ТУ36.1113-75	10	
6		Профиль ZП160 ТУ36.1113-75	120	для креплений
7		Швеллер ШП60×35 ТУ36.1113-75	6	по ТМ 4-219-76
11		Лоток. Установка 2 ТК3-60-70	6	
12		Лоток. Установка 17ТК3-67-70	8	
13		Лоток. Установка 2 ТК3-71-70	30	
14	ТМ4-219-76	Крепление труб, кабелей	160	
16		Проход 650×250-2 ТМВ-91-77	3	

Обозначение	Наименование
•	Отборное устройство, первичный измерительный прибор или датчик, встраиваемый в технологическое оборудование
▬	Прибор, регулятор, исполнительный механизм, аппаратура, устанавливаемые вне щитов
—o—	Проводка уходит на далее высокую или низкую отметку, охватываемую данным планом

1. Электрические и трубные проводки по компрессорным агрегатам № 2,3 аналогичны проводкам по компрессорному агрегату №1 с изменением индекса в нумерации труб и кабелей.
2. Позиции монтируемых приборов и аппаратуры, нумерация кабелей и труб соответствуют схемам внешних электрических проводок.
3. Под полкой линии-выноски позиций в прямоугольниках указана нумерация труб и кабелей
4. Монтаж приборов и средств автоматизации выполнить согласно СНиП III-34-74 Госстроя СССР.

Типовой проект 904-1-

Инв. № подл. | Подп. и дата | Взам. инв. №

Привязан

Инв. №

ГИП	Леонов		25.03
Нач. отд.	Мажников		
Гл. спец.	Лебинский		
Н. контр.	Золотарева		
Рук. гр.	Христофоров		
Ст. инж.	Пазуленко		

904-1-48 А

Компрессорная станция 3К-500А

Компрессорная станция

Стадия	Лист	Листов
РП	60	67

План расположения средств автоматизации и проводок (начало)

ГИПРОСТРОЙДОРМАШ г. Ростов-на-Дону

60

8066/3

Кальку сверил Шуст

Копировал Скуф

Формат 22

Альбом 3

Типовой проект 904-1-

План на отм. 3.800
М1:100

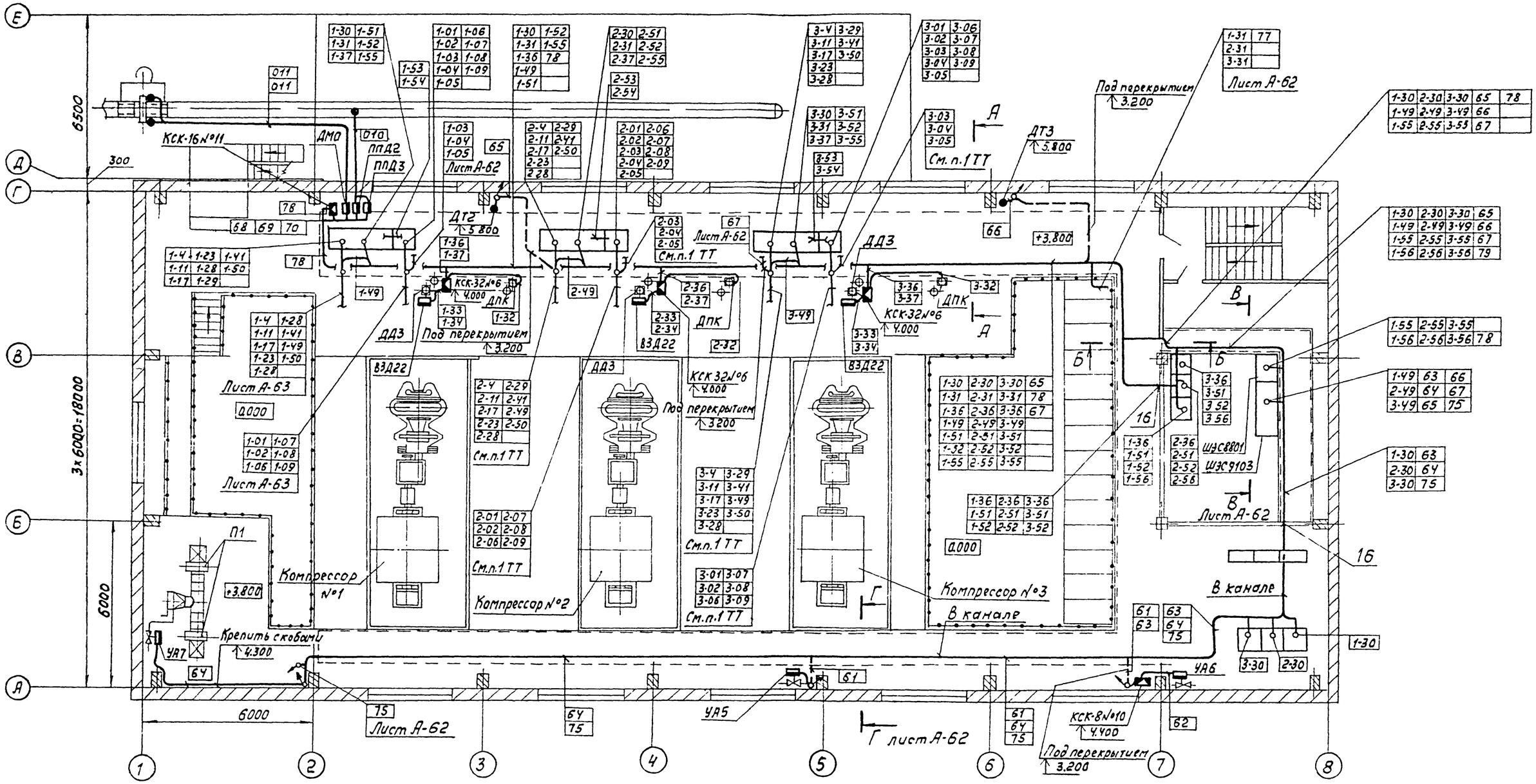

А-А повернуто
М1:20

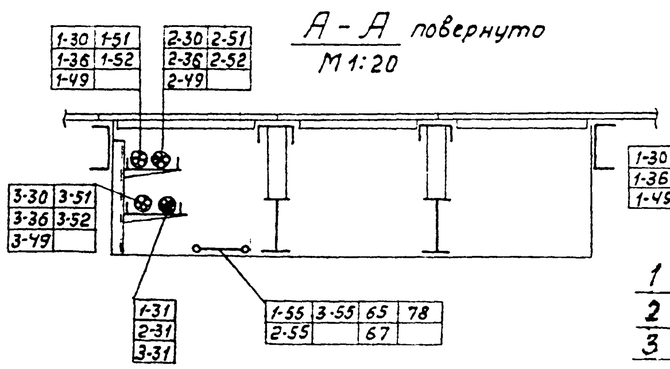

Б-Б
М1:20

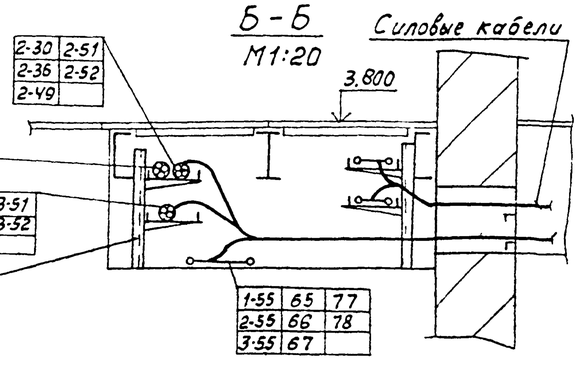

61
8066/3

Привязан			
Инв.№			

ГИП	Леонов		
Нач.отд.	Мажников		
Гл.спец.	Левинский		
Н.контр.	Золотарева		
Рук.гр.	Христофоров		
Ст.инж.	Посупонько		

904-1-48 А

Компрессорная станция 3К-500А

Компрессорная станция

План расположения средств автоматизации и проводок (продолжение)

Стадия	Лист	Листов
РП	61	67

ГИПРОСТРОЙДОРМАШ г.Ростов-на-Дону

Инв.№ подл. | Подп. и дата | Взам. инв.№

Кальку сверил Шуст Копировал Генюк Формат 22

Альбом 3

Типовой проект 904-1-

План на отм. 0.000

М1:100

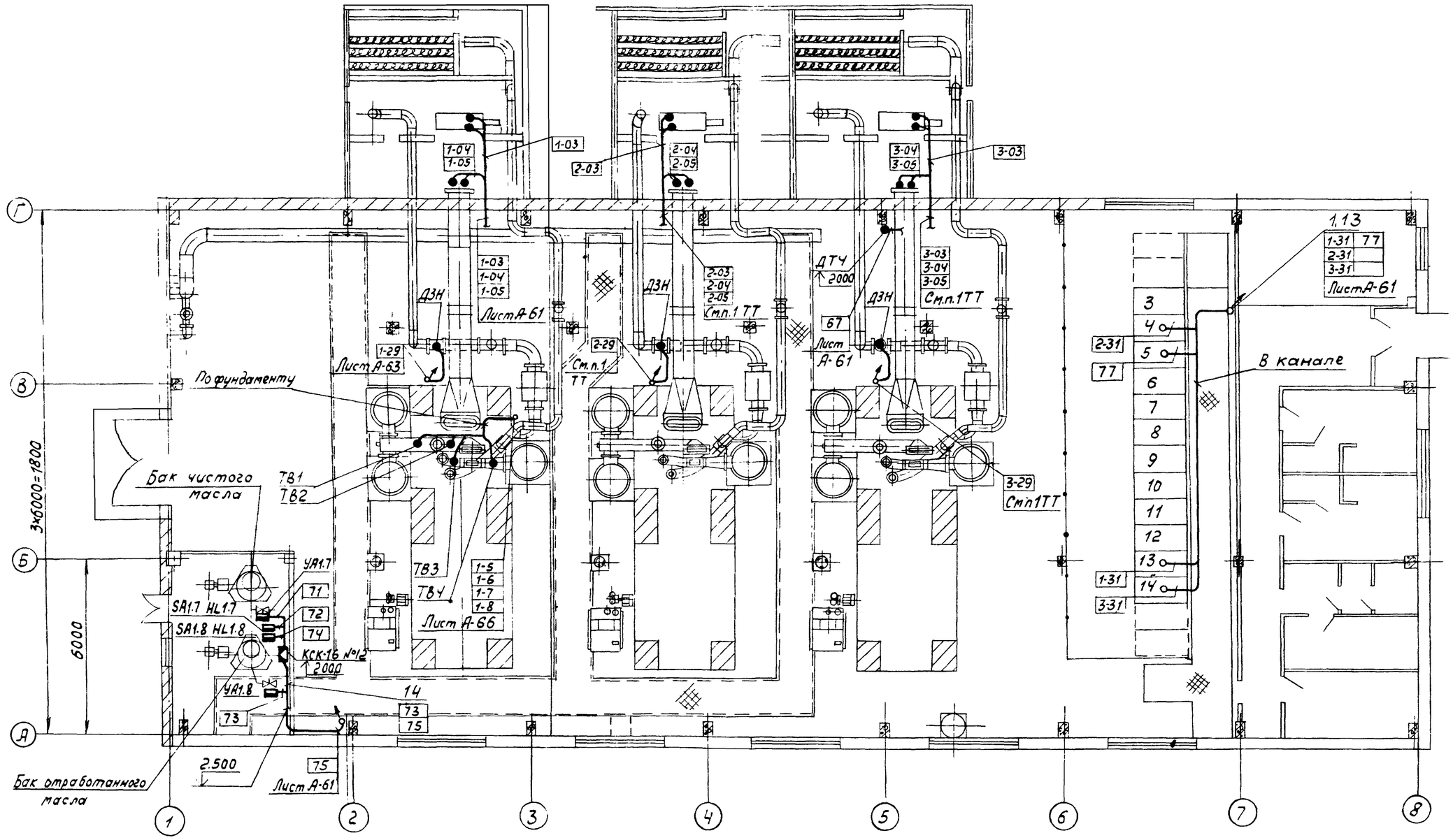

В-В повернуто, лист А-61

М1:20

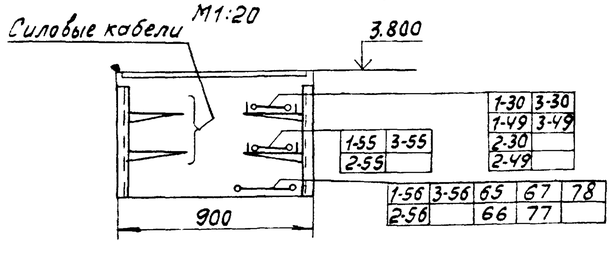

Г-Г повернуто, лист А-61

М1:20

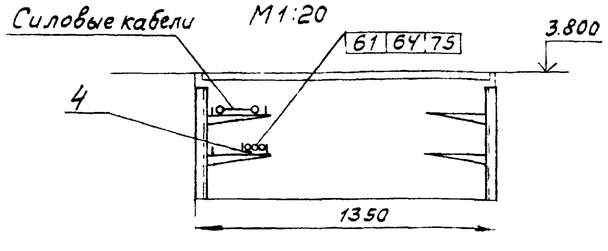

62

8066/3

Привязан				904-1-48		А	
				Компрессорная станция 3К-500А			
				Компрессорная станция.	Стадия	Лист	Листов
					РП	62	67
Инв. №				План располаожения средств автоматизации и проводок (окончание)	ГИПРОСТРОЙДОРМАШ г. Ростов-на-Дону		

ГИП	Леонов		25.09.81
Нач.отд.	Мажников		
Гл.спец.	Левинский		
Н.контр.	Золотарева		
Рук.гр.	Христофоров		
Ст.инж.	Посупонько		

Инв. № подл. | Подп. и дата | Взам. инв. №

Кальку сверил Шуст Копировал генюк Формат 22

Альбом 3

Типовой проект 904-1-

План на отм 3.800

М 1:25

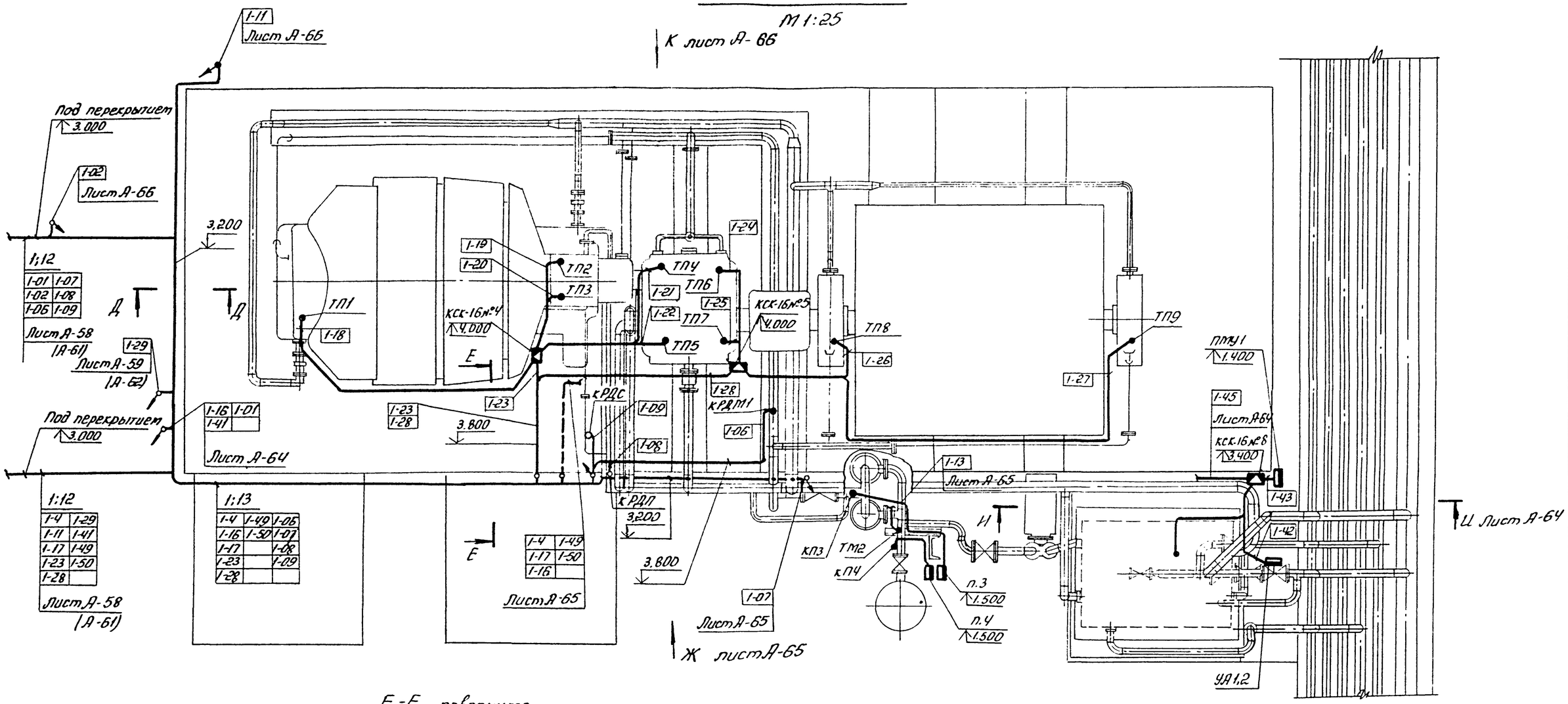

Е-Е повернуто

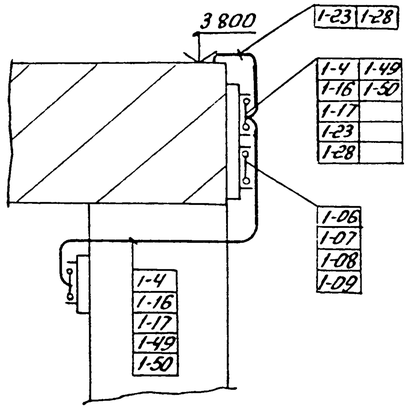

Д-Д

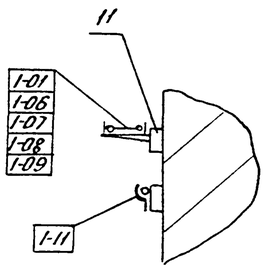

63

8066/3

Привязан				904-1-48		А	
				Компрессорная станция 4(3)К-500А			
				Компрессор №1	Стадия	Лист	Листов
					РП	63	67
Инв. №				План расположения средств автоматизации и проводок (начало)	ГИПРОСТРОЙДОРМАШ г. Ростов-на-Дону		

ГИП	Леонов		25.09.86
Нач.отд.	Мажников		
Гл.спец.	Левинский		
Н.контр.	Золотарева		
Рук.гр.	Христофоров		
Ст.инж.	Посуполько		

Инв. № подл. | Подп. и дата | Взам.инв.№

Сверил кальку Шут Копировал Сиру формат 22

Альбом 3

Типовой проект 904-1-

План на отм. 000
М 1:25

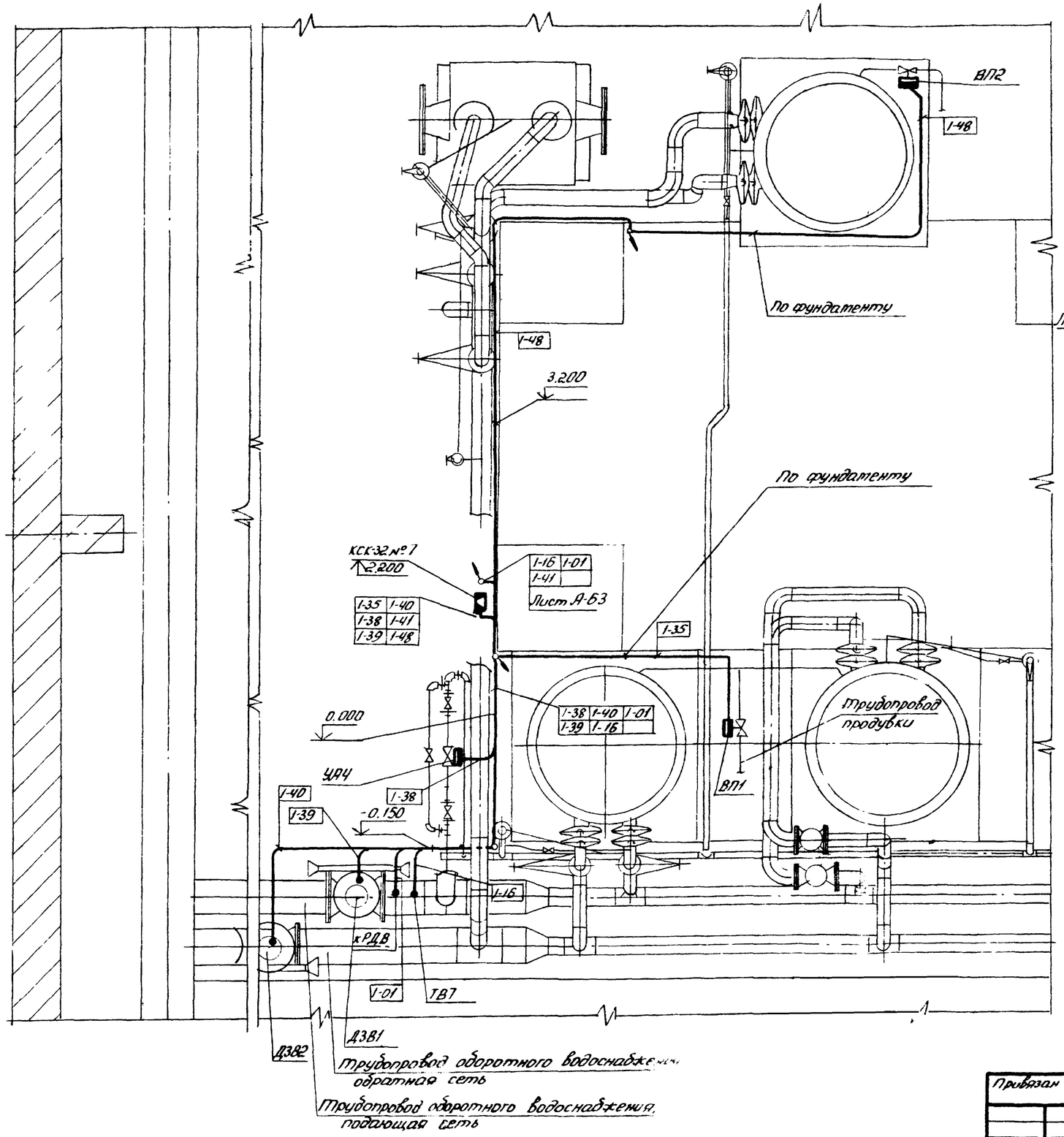

И - И
М 1:20

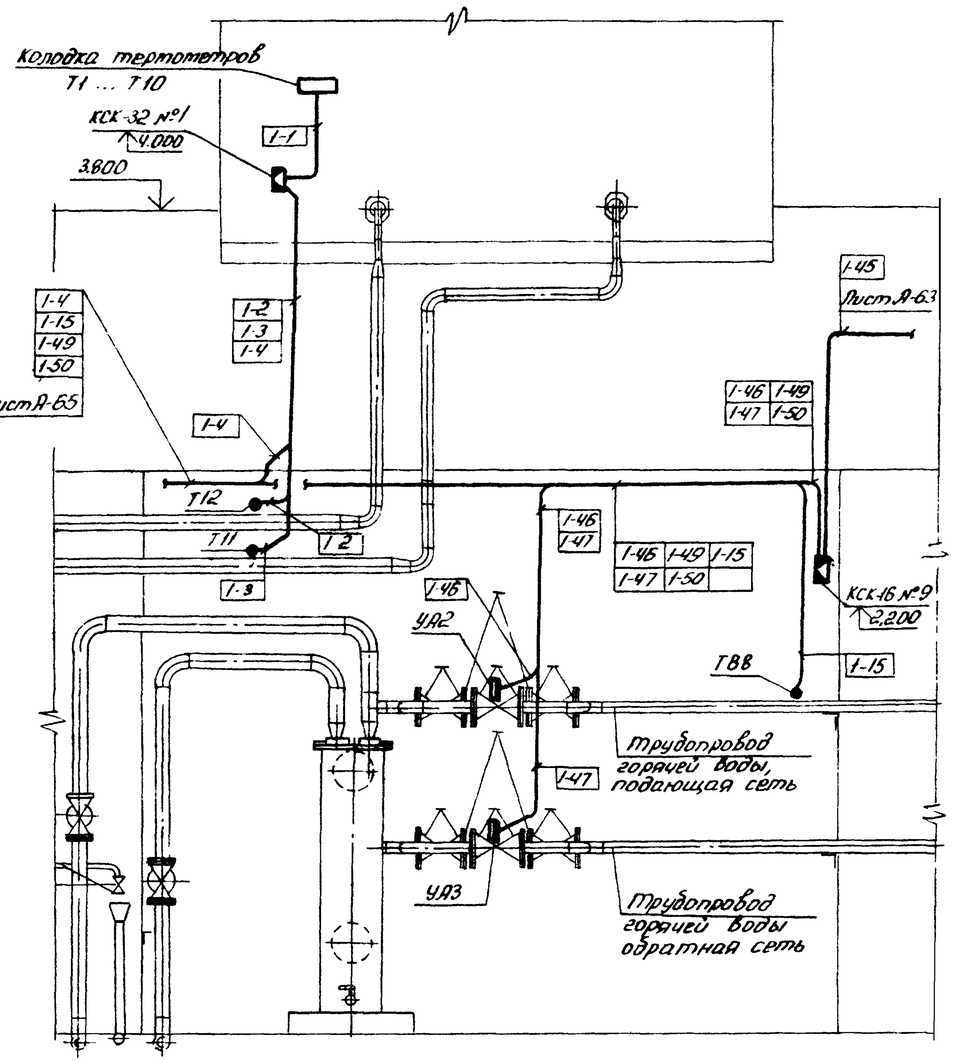

64
8066/3

Привязан				904-1-48		
				Компрессорная станция 4(3)К-500А		
				Компрессор №1	Стадия	Лист	Листов
					РП	64	67
Инв. №				План расположения средств автоматизации и проводок (продолжение)	ГИПРОСТРОЙДОРМАШ г. Ростов-на-Дону	

ГИП	Леонов		25.09.81
Нач.отд.	Тожников		
Гл.спец.	Левинский		
Н.контр.	Золотарева		
Рук.гр.	Христофоров		
Ст.инж.	Посупанко		

Инв. № подл. | Подп. и дата | Взам. инв. №

Кальку сверил Шуст Копировал Скуф формат 22

Альбом 3

Типовой проект 904-1-

Вид Ж лист А-63
М1:25

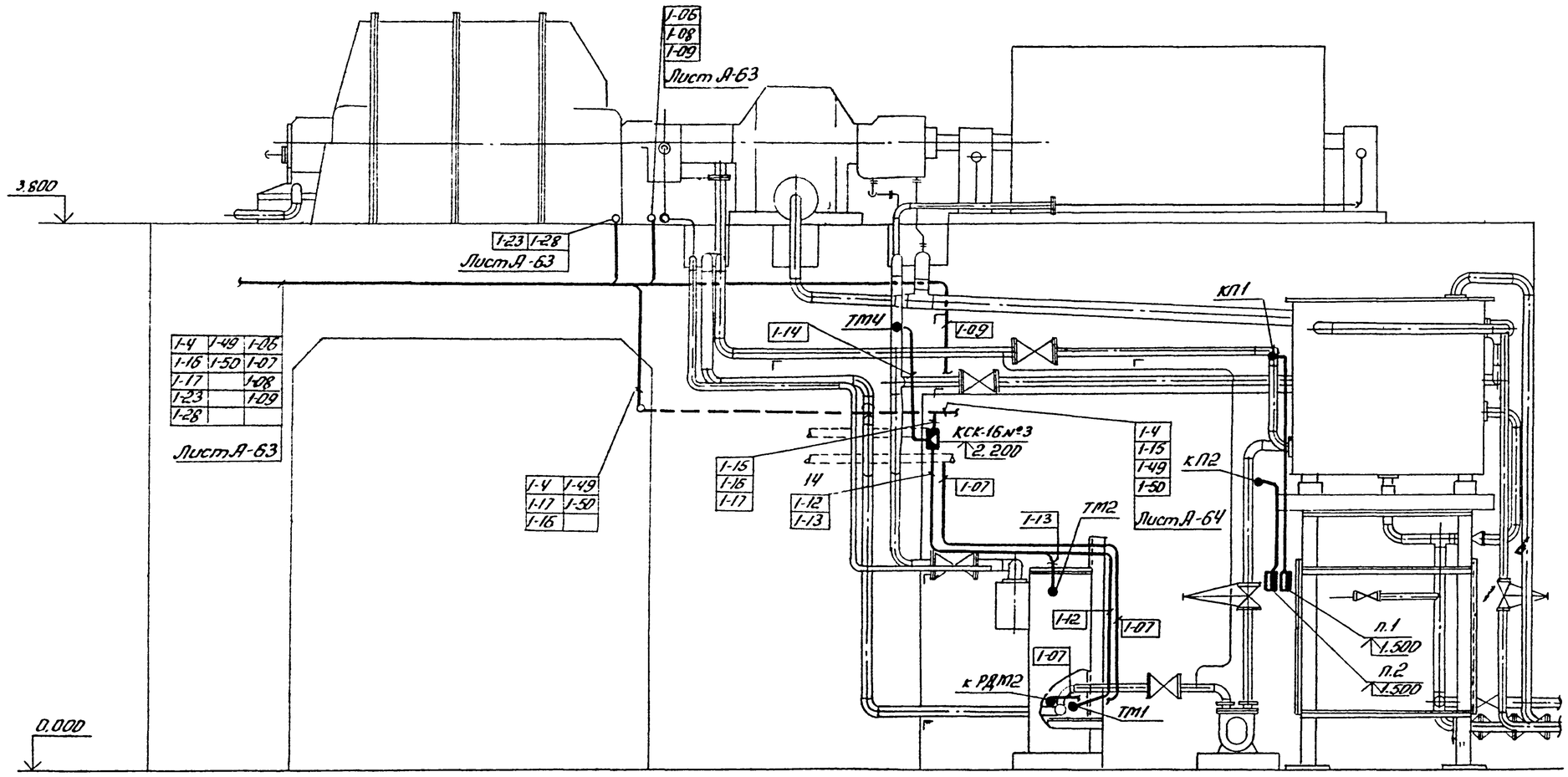

65

8066/3

				904-1-48		А	
				Компрессорная станция 4(3)К-500А			
Привязан				Компрессор №1	Стадия	Лист	Листов
					РП	65	67
				План расположения средств автоматизации и проводок (продолжение)	ГИПРОСТРОЙДОРМАШ г. Ростов-на-Дону		
Инв. №							

ГИП	Леонов		25.09.91
Нач.отд.	Можников		
Гл.спец.	Левинский		
Н.контр.	Золотарева		
Рук.гр.	Христофоров		
Ст.инж.	Посупонько		

Инв. № подл. | Подп. и дата | Взам.инв.№

Кальку сверил Шуст Копировал Скир Формат 22

Альбом 3

Типовой проект 904-1-

Вид К / М1:50 повернуто, лист А-63

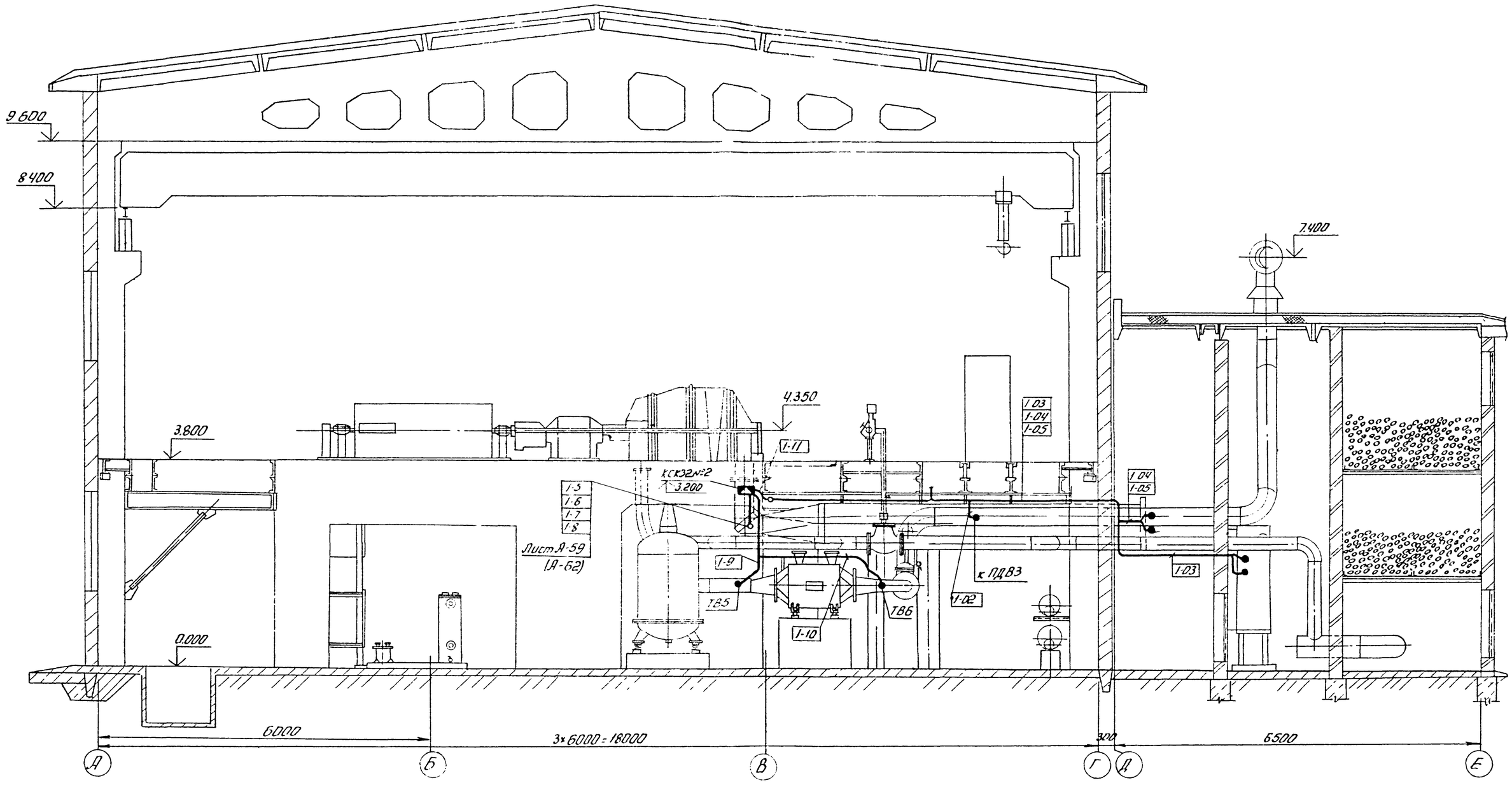

66

8066/3

Привязан				904-1-48			А
				Компрессорная станция 4(3)К-500А			
				Компрессор №1	Стадия	Лист	Листов
					РП	66	67
Инв. №				План расположения средств автоматизации и проводок (окончание)	ГИПРОСТРОЙДОРМАШ г. Ростов-на-Дону		

ГИП	Леонов		25.09.81
Нач.отд.	Мажников		
Гл.спец.	Левинский		
Н.контр.	Золотарева		
Рук.гр.	Христофоров		
Ст.инж.	Посупонько		

Взам. инв.№ | Подп. и дата | Инв.№ подл.

Кальку сверил Шуст Копировал Скиф Формат 22

Альбом 3

Типовой проект 904-1-

ПКУ15-19.121.5442

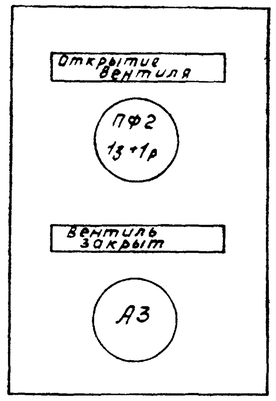

1. По данному чертежу изготовить 6(5) постов управления.
2. Данный чертеж передается заводу изготовителю постов

8066/3

ГИП	Леонов		15.09.90	904-1 А	
Начатд.	Мажников			Компрессорная станция 4(3)К-500А	
Гл.спец.	Левинский				Стадия / Лист / Листов: РП / 67 / 67
Н.контр.	Золотарева				
Рук.гр.	Кристофоров			Кнопочный пост управления ПКУ. Эскиз лицевой стороны панели.	ГИПРОСТРОЙДОРМАШ г.Ростов-на-Дону
Инж.	Склярова				
Ст.техн.	Шуев				

Привязан

Инв.№

Инв.№подл. | Подп.и дата | Взам.инв.№

Поз.	Обозначение	Наименование	Кол.	Примечание
		Документация		
	904-1-02000СБ	Сборочный чертеж		
		Детали		
1	БУ	Скоба Б-ПН-3 ГОСТ 19903-74 / Лист 3-IV ст3пс ГОСТ 16523-70	1	0,46кг
		Стандартные изделия		
2		Винт М5×30.46.01.9 ГОСТ 1491-72	2	0,005кг
3		Гайка М5.5.01.9 ГОСТ 5915-70	2	0,002кг
4		Шайба 5.01.9 ГОСТ 11371-68	2	0,001кг
		Прочие изделия		
5		Пост управления ПКУ 15-19.121	1	0,73кг
			67	

904-1-48 02.000

Изм. | Лист | № докум. | Подп. | Дата

Разраб. Посуполько | Пров. Кристофоров | Н.контр. Золотарева | Утв. Левинский

Установка поста управления типа ПКУ.

Стадия: РП | Лист | Листов: 1

ГИПРОСТРОЙДОРМАШ г.Ростов-на-Дону

Инв.№подл. | Подп.и дата | Взам.инв.№

Типовой проект 904-1- Альбом 3

Поз.	Обозначение	Наименование	Кол.	Примечание
		Документация		
	904-1 01.000СБ	Сборочный чертеж		
		Детали		
1	БУ	Скоба Б-ПН-3 ГОСТ 19903-74 / Лист 3-IV ст3пс ГОСТ 16523-70	1	0,53кг
		Стандартные изделия		
2		Винт М6×20.46.01.9 ГОСТ 1491-72	5	0,006кг
3		Гайка М6.5.01.9 ГОСТ 5915-70	5	0,003кг
4		Шайба 6.01.9 ГОСТ 11371-68	6	0,0008кг
		Прочие изделия		
5		Звонок ЗВП-220	1	2,2кг

904-1- 01.000

Изм. | Лист | № докум. | Подп. | Дата

Разраб. Посуполько | Пров. Кристофоров | Н.контр. Золотарева | Утв. Левинский

Установка звонка типа ЗВП-220

Стадия: РП | Лист | Листов: 1

ГИПРОСТРОЙДОРМАШ г.Ростов-на-Дону

Инв.№подл. | Подп.и дата | Взам.инв.№

Типовой проект 904-1- Альбом 3

67

Альбом 3

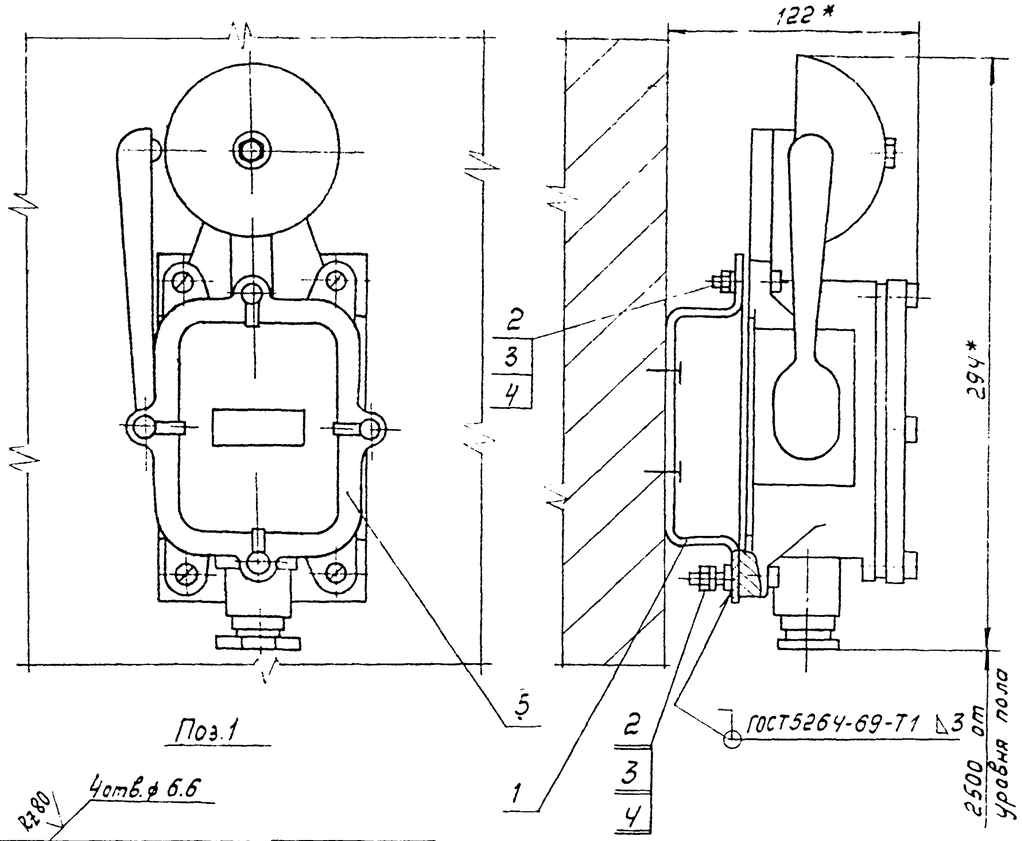

Поз.1

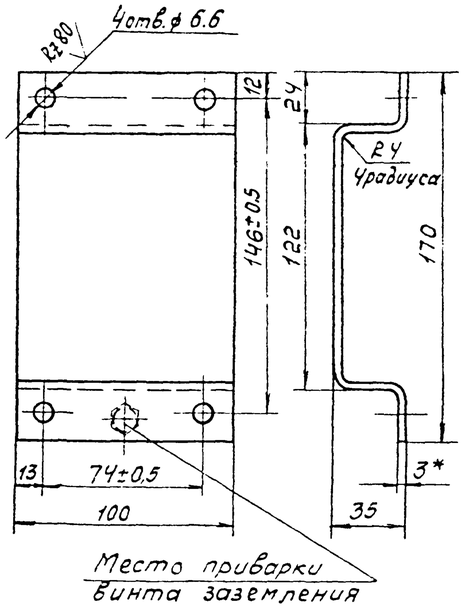

1. Неуказанные параметры шероховатости обрабатываемых поверхностей деталей БЧ — Rz320, необрабатываемых ▽
2. Неуказанные предельные отклонения размеров: отверстий по Н14, остальных ± 1T14/2
3. Пристрелку дюбель-гвоздями производить в соответствии с МСН202-69 МЧСС СССР
4. * Размеры для справок.

8066/3

Изм.	Лист	№ докум.	Подп.	Дата	904-1- 01.000СБ.	
Разраб.		Посупонько		25.03.81	Установка звонка типа ЗВП-220 Сборочный чертеж	Стадия: РП; Масса: 2.8; Масштаб: 1:2
Пров.		Христофоров				Лист; Листов 1
Рук.		Христофоров				ГИПРОСТРОЙДОРМАШ г.Ростов-на-Дону
Н.контр.		Золотарева				
Утв.		Левинский		26.03.81		

Привязан

Инв.№

Формат 12

Альбом 3

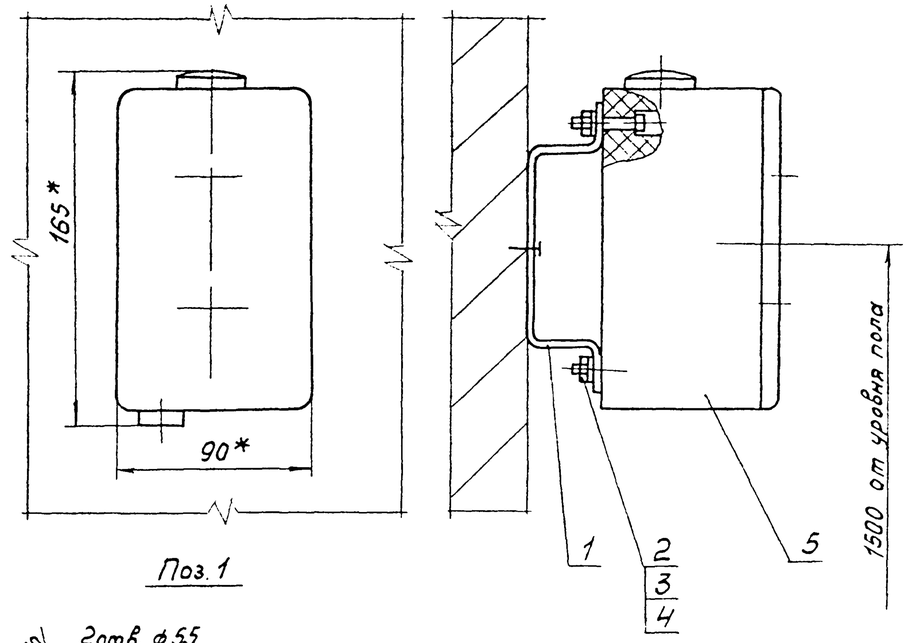

Поз.1

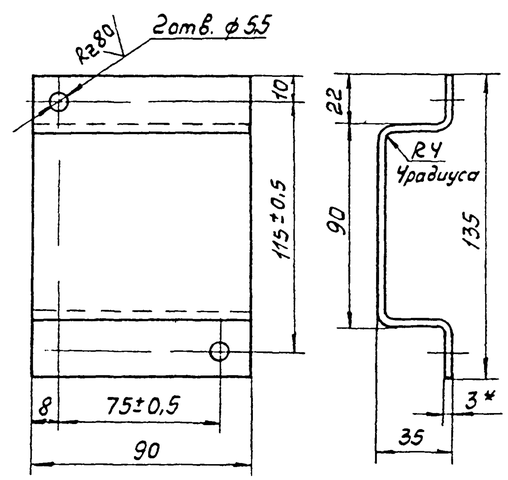

1. Неуказанные параметры шероховатости обрабатываемых поверхностей деталей БЧ — Rz320, необрабатываемых ▽
2. Неуказанные предельные отклонения размеров: отверстий по Н14, остальных ± 1T14/2
3. Пристрелку дюбель-гвоздями производить в соответствии с МСН202-69 МЧСС СССР
4. * Размеры для справок

68

8066/3

Изм.	Лист	№ докум.	Подп.	Дата	904-1-48 02.000СБ	
Разраб.		Посупонько			Установка поста управления типа ПКУ. Сборочный чертеж.	Стадия: РП; Масса: 1.2; Масштаб: 1:2
Пров.		Христофоров				Лист; Листов 1
Рук.		Христофоров				ГИПРОСТРОЙДОРМАШ г.Ростов-на-Дону
Н.контр.		Золотарева				
Утв.		Левинский		26.03.81		

Привязан

Инв.№

Формат 12

Типовой проект 904-1-

Инв.№ подл. | Подп. и дата | Взам. инв.№